ТИПОВОЙ ПРОЕКТ
411-2-170.86

ЦЕХ ПО ПРОИЗВОДСТВУ ЩИТОВОГО ПАРКЕТА МОЩНОСТЬЮ 100 ТЫС. М² В ГОД

Альбом V

ЧЕРТЕЖИ СТРОИТЕЛЬНЫХ ИЗДЕЛИЙ

Инв. № подл. | Подп. и дата | Взам. инв. № 21506-05

21506-05

gost.e-ecolog.ru

Инв. № 21506-05

ТИПОВОЙ ПРОЕКТ
4Ч1-2-170.86

ЦЕХ ПО ПРОИЗВОДСТВУ ЩИТОВОГО ПАРКЕТА МОЩНОСТЬЮ 100 ТЫС. $м^2$ В ГОД

Состав проекта:

Альбом I	Общая пояснительная записка. Технология производства.
Альбом II	Архитектурные решения. Конструкции железобетонные, металлические и деревянные.
Альбом III	Внутренние водопровод и канализация. Отопление и вентиляция.
Альбом IV	Электротехническая часть. Связь и сигнализация. Автоматизация отопления и вентиляции.
Альбом V	Чертежи строительных изделий.
Альбом VI	Чертежи заданий заводам – изготовителям.
Альбом VII	Чертежи нестандартизированного оборудования. Часть I. Часть II
Альбом VIII	Спецификация оборудования
Альбом IX	Ведомости потребности в материалах.
Альбом X	Сметы.

Альбом V

Утвержден Гослесхозом СССР
протокол от 18.12 1985г №23
Введен в действие институтом „Союзгипролесхоз"
приказ от 25.07 1986г №104

инв. 21506-05

Разработан институтом
„Союзгипролесхоз"

Главный инженер института А.И.Писаренко
Главный инженер проекта А.В.Маричева

Альбом V

Содержание альбома

Шифр	Наименование	Стр.
	Титульный лист	
	Содержание альбома	2
ТТ	Технические требования	3
Т.П. -КЖИ-0100	Балка 1БДР 18-2АIVТ	4
Т.П. -КЖИ-0100СБ	Балка 1БДР 18-2АIVТ	5
Т.П. -КЖИ-0200	Балка (1БДР 18-4АIVТ^{а}; 1БДР 18-4АIVТ^{б}; 1БДР 18-4АIVТ^{в})	6
Т.П. -КЖИ-0200СБ	Балка (1БДР 18-4АIVТ^{а}; 1БДР 18-4АIVТ^{б}; 1БДР 18-4АIVТ^{в})	7
Т.П. -КЖИ-0300	Балка (1БДР 18-4АIVТ^{г}; 1БДР 18-4АIVТ^{д}; 1БДР 18-4АIVТ^{е})	8
Т.П. -КЖИ-0300СБ	Балка (1БДР 18-4АIVТ^{г}; 1БДР 18-4АIVТ^{д}; 1БДР 18-4АIVТ^{е})	9
Т.П. -КЖИ-0400	Колонна К20-1^{а}	10
Т.П. -КЖИ-0500	Плита (ПР6-60.15^{а}; ПР6-60.15^{б} ПР6-60.15^{в}; ПР6-60.15^{г})	11
Т.П. -КЖИ-0500СБ	Плита (ПР6-60.15^{а}; ПР6-60.15^{б}	12

Шифр	Наименование	Стр.
	ПР6-60.15^{в}; ПР6-60.15^{г})	
Т.П. -КЖИ-0600	Опорная подушка ОП1	13
Т.П. -КЖИ-0610	Сетка С1	14
Т.П. -КЖИ-0620	Петля П1	14
Т.П. -КЖИ-0700	Опорная подушка ОП2	15
Т.П. -КЖИ-0710	Сетка С2	16
Т.П. -КЖИ-0800	Изделие закладное (МН2÷МН4)	17
Т.П. -КЖИ-0001	Уголок (обрамление)	17
Т.П. -КЖИ-0800СБ	Изделие закладное (МН2÷МН4)	18
Т.П. -КЖИ-0900	Изделие закладное (МН5÷МН7)	19
Т.П. -КЖИ-0002	Швеллер (обрамление)	19
Т.П. -КЖИ-0900СБ	Изделие закладное (МН5÷МН7)	20
Т.П. -КЖИ-1000	Изделие закладное (МН1)	21
Т.П. -КЖИ-1100	Изделие закладное (А3; А4)	21
Т.П. -КЖИ-1200	Изделие закладное (А5)	22
Т.П. -КЖИ-1300	Изделие закладное (А6)	22

Т.П. 411-2-170.85

Альбом IX

Технические требования к изготовлению арматурных, закладных и сборных железобетонных изделий.

Арматурные, закладные и сборные железобетонные изделия надлежит выполнять в точном соответствии с рабочими чертежами.

Арматурные и закладные сварные изделия должны соответствовать требованиям гост 10922-75; сборные железобетонные изделия — требованиям гост 13015.1-81.

Приварку элементов изделий следует выполнять:

а) при соединении в тавр дуговой сваркой под слоем флюса на сварочных автоматах в соответствии с указаниями на сварке соединений в железобетонных конструкциях СН 393-78 и гост 19292-73.

При отсутствии оборудования для автоматической сварки допускается применение сварки под слоем флюса на оборудовании, с ручным приводом.

б) для арматуры каркасов контактно-точечной сваркой по гост 14098-68 во всех пересечениях стержней.

Для изготовления изделий надлежит применять сталь марки ВСт3:

для проката КП2 по ТУ 14-1-3023-80

для арматуры СПи ПС по гост 380-71* и ТУ 14-1-3023-80.

Для сварочных работ следует применять электроды типа Э42 по гост 9467-75.

21506-05

ГИП	Маричева		ТП 411-2-170.86 -КЖИ-ТТ	
Н.контр.	Воронков			
Нач.отд.	Рогачев			
Гл.спец.	Богаенко			
Рук.гр.	Нальская		Технические требования	Стадия: Р; Лист; Листов
Ст.инж.	Черкасова			СОЮЗГИПРОЛЕСХОЗ

Альбом V

Формат	Зона	Поз.	Обозначение	Наименование	На чертеж
				Документация	
			т.п. КЖИ-0100сб	Сборочный чертеж	
				Сборочные единицы	
			1.462.1-3/80	Балка 1БДР18-2АIVТа	
			1.400-6/76, Вып.1	Изделие закладное м4.1-2	4
			"	Изделие закладное м4.3-3	4

Инв.№ подл. | Подп. и дата | Взам. инв.№

ГИП	Маричева		Т.П. 411-2-170.86 -КЖИ-0100
Н.контр.	Воронков		
Нач.отд.	Рогачев		
Гл.спец.	Богаенко		Балка 1БДР18-2АIVТа
Рук.гр.	Налоская		
Ст.инж.	Черкасова		

Стадия	Лист	Листов
Р		1

СОЮЗГИПРОЛЕСХОЗ

Копировал Формат А4

Альбом V

Рис. 1

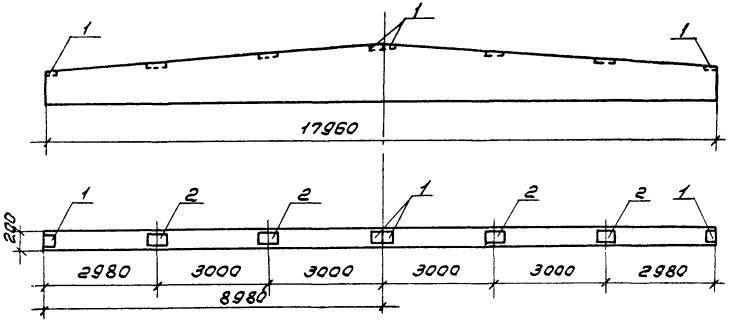

Ведомость расхода стали на дополнительные закладные изделия

Марка	Изделия закладные											Всего
	Арматура класса					Профильная сталь						
	Класс А III					В Ст 3 кп 2						
	ГОСТ 5781-82*					ГОСТ 380-71*			ГОСТ 8510-72*			
	ф 8	ф10		Итого		-140×6	-190×6		∠110×70×8		Итого	
16ДР18-2АIVт^а	1,2			1,2		5,2	8,8				14,0	15,2

5

21506-05

ГИП	Маричева		
Н.контр.	Воронков		
Нач.отд.	Рогачев		
Гл.спец.	Богаенко		
Рук.гр.	Нальская		
Ст.инж.	Черкасова		

Т.П. 411-2-170.86 -КЖИ-0100СБ

Балка 16ДР18-2АIVт^а

Стадия	Масса	Масштаб
Р	Ст. табл.	
Лист	Листов 1	

СОЮЗГИПРОЛЕСХОЗ

Альбом V

Формат	Зона	Поз.	Обозначение	Наименование	На исполн.	01	02
				Документация			
			Т.П. - КЖИ-0100СБ	Сборочный чертеж			
				Сборочные единицы			
			1.462.1-3/80	Балка 1БДР18-4А IV Т			
			Переменные данные для исполнений				
				Т.П. - КЖИ-0200			
				(1БДР18-4А IV Т а)			
		1	1.400-6/76, вып.1	Изделие закладное М4-1-2	4		
		2	"	Изделие закладное М4-3-3	4		
		3	"	Изделие закладное М4-22	2		
				Т.П. - КЖИ-0200-01			
				(1БДР18-4А IV Т б)			
		1	1.400-6/76, вып.1	Изделие закладное М4-1-2		4	
		2	"	Изделие закладное М4-3-3		4	
		3	"	Изделие закладное М4-22		4	

Взам. инв. №

Подп. и дата

Инв. № подл.

Гип	Маричева	
Н.контр.	Воронков	
Нач.отд.	Рогачев	
Гл.спец.	Богаенко	
Рук.гр.	Нальская	
Ст.инж.	Черкасова	

Т.П. 411-2-170.86 КЖИ-0200

Балка (1БДР18-4А IV Т а; 1БДР18-4А IV Т б; 1БДР18-4А IV Т в).

Стадия	Лист	Листов
Р	1	2

СОЮЗГИПРОЛЕСХОЗ

Формат 24

Формат	Зона	Поз.	Обозначение	Наименование	На исполн.	01	02
				Т.П. - КЖИ-0200-02			
				(1БДР18-4А IV Т в)			
		1	1.400-6/76, вып.1	Изделие закладное М4-1-2			4
		2	"	Изделие закладное М4-3-3			4
		3	"	Изделие закладное М4-22			3

Взам. инв. №

Подп. и дата

Инв. № подл.

6

21506-05

Т.П. 411-2-170.86 КЖИ-0200

Лист 2

Копировал

Формат 24

Альбом I

Рис. 2 (остальное по рис. 1)

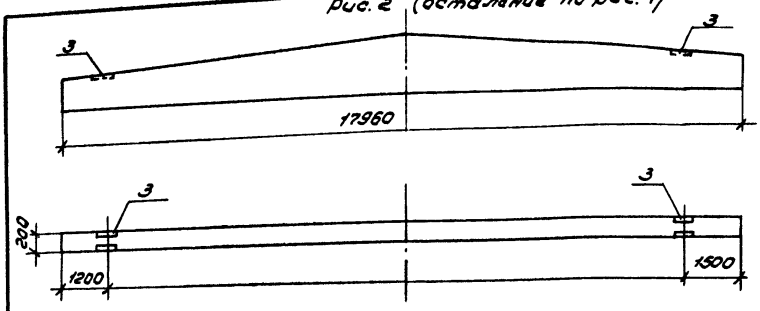

Обозначение	Марка	Рис.	Масса т
ТП КЖИ-0200	1БДР18-4АIIIТ-2	2	
-01	1БДР18-4АIIIТ-2	3	
-02	1БДР18-4АIIIТ-1	4	

Рис. 3 (остальное по рис. 1)

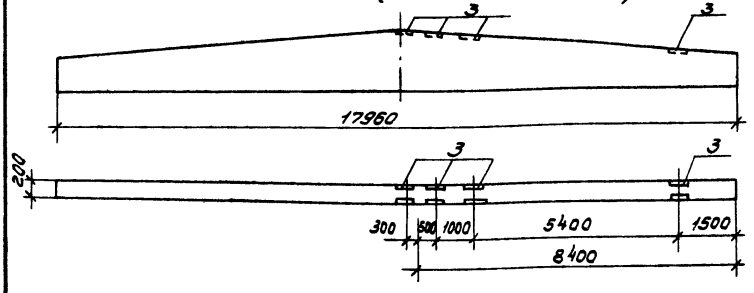

Ведомость расхода стали на дополнительные закладные изделия

Марка	Изделия закладные									Всего
	Арматура класса Класс AIII ГОСТ 5781-82*				Профильная сталь Ст3кп2 ГОСТ 380-71*			ГОСТ 8510-72*		
	ф8	ф10		Итого					Итого	
1БДР18-4АIIIТ-2	2,0	0,4		2,4	5,2	8,8		10,4	24,4	26,8
1БДР18-4АIIIТ-1	2,8	0,8		3,6	5,2	8,8		20,8	34,8	38,4
1БДР18-4АIIIТ-2	2,4	0,6		3,0	5,2	8,8		15,6	29,6	32,6

Рис. 4 (остальное по рис. 1)

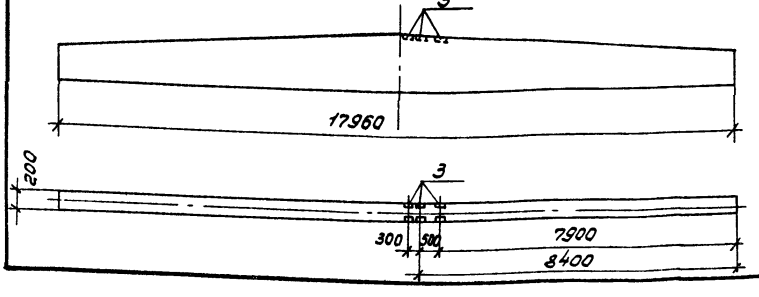

7

21506-05

ГИП	Маричева		
Н.контр.	Воронков		
Начотд.	Рогачев		
Гл.спец.	Богаенко		
Рук.гр.	Нальская		
Ст.инж.	Черкасова		

ТП 411-2-170.86 -КЖИ-0200СБ

Балка (1БДР18-4АIIIТ-2; 1БДР18-4АIIIТ-1; 1БДР18-4АIIIТ-2).

Стадия	Масса	Масштаб
Р	см. марка	
Лист	Листов 1	

СОЮЗГИПРОЛЕСХОЗ

Копировал Гнездов

Формат А3

Альбом V

Формат	Зона	Поз.	Обозначение	Наименование	На исполнен.	01	02
				Документация			
			Т.П. -КЖИ-0200С5	Сборочный чертеж			
				Сборочные единицы			
			1.462.1-3/80	Балка 1БДР18-4АIV Т			
			Переменные данные для исполнений				
				Т.П. -КЖИ-0300			
				(1БДР18-4АIV Т²)			
		1	1.400-6/76, вып. 1	Изделие закладное М4-1-2	4		
		2	"	Изделие закладное М4-3-3	4		
		3	"	Изделие закладное М4-22	3		
				Т.П. -КЖИ-0300-01			
				(1БДР18-4АIV Т²)			
		1	1.400-6/76, вып. 1	Изделие закладное М4-1-2		4	
		2	"	Изделие закладное М4-3-3		4	
		3	"	Изделие закладное М4-22		3	

Гип	Маричева	
Н.контр.	Воронков	
Нач.отд.	Рогачев	
Гл.спец.	Богаенко	
Рук.гр.	Нальская	
Ст.инж.	Черкасова	

Т.П. 411-2-170.86 -КЖИ-0300

Балка (1БДР18-4АIV Т²; 1БДР18-4АIV Т²; 1БДР18-4АIV Т²).

Стадия	Лист	Листов
Р	1	2

СОЮЗГИПРОЛЕСХОЗ

Изм. № подл. | Подп. и дата | Взам. инв. №

Копировал [illegible] Формат А4

Формат	Зона	Поз.	Обозначение	Наименование	Кол. на испол.	01	02
				Т.П. ~~-КЖИ-0300-02~~			
				(1БДР18-4АIV-Т²)			
		1	1.400-6/76, вып. 1	Изделие закладное М4-1-2			4
		2	"	Изделие закладное М4-3-3			4
		3	"	Изделие закладное М4-22			4

В

21506-05

Т.П. 411-2-170.86 -КЖИ-0300 Лист 2

Инв. № подл. | Подп. и дата | Взам. инв. №

Копировал [illegible] Формат А4

Рис. 5 (остальное по рис. 1)

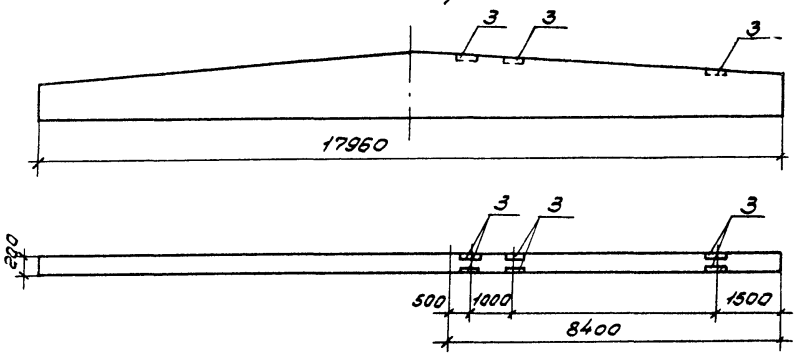

Рис. 6 (остальное по рис. 1)

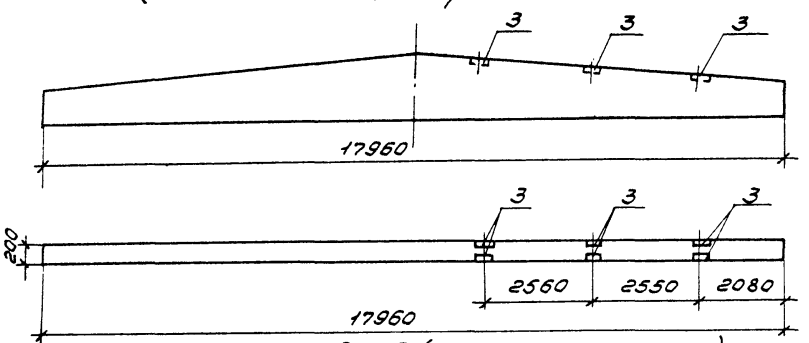

Рис. 7 (остальное по рис. 1)

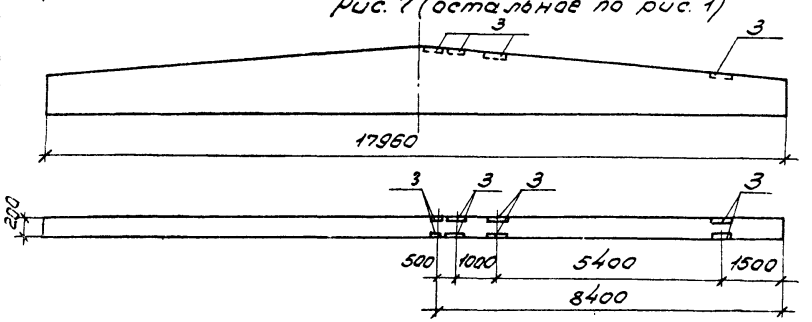

Обозначение	Марка	Рис.	Масса m
Т.П. -КЖИ-0300	1БДР18-4АIVТ^{в}	5	
-01	1БДР18-4АIVТ^{д}	6	
-02	1БДР18-4АIVТ^{е}	7	

Ведомость расхода стали на дополнительные закладные изделия

Марка	Изделия закладные										Всего
	Арматура класса				Профильная сталь						
	Класс AIII				Ст3кп2						
	ГОСТ 5781-82*				ГОСТ 380-71*			ГОСТ 8510-72*			
	ф8	ф10		Итого	110×6	130×6	Итого	∠110×70×8		Итого	
1БДР18-4АIVТ^{в}	2,4	0,6		3,0	5,2	8,8		15,6		29,6	32,6
1БДР18-4АIVТ^{д}	2,4	0,6		3,0	5,2	8,8		15,6		29,6	32,6
1БДР18-4АIVТ^{е}	2,8	0,8		3,6	5,2	8,8	14,0	20,8		20,8	38,4

9

21506-05

ГИП	Марчуева		
Н.контр.	Воронков		
Нач.отд.	Рогачев		
Гл.спец.	Богаенко		
Рук.гр.	Наложка		
Ст.инж.	Черкасова		

Т.П. 411-2-170.86 -КЖИ-0300СБ

Балка 1БДР18-4АIVТ^{в}; 1БДР18-4АIVТ^{д}; 1БДР18-4АIVТ^{е}.

Стадия	Масса	Масштаб
Р	Ст. табл.	
Лист	Листов 1	

СОЮЗГИПРОЛЕСХОЗ

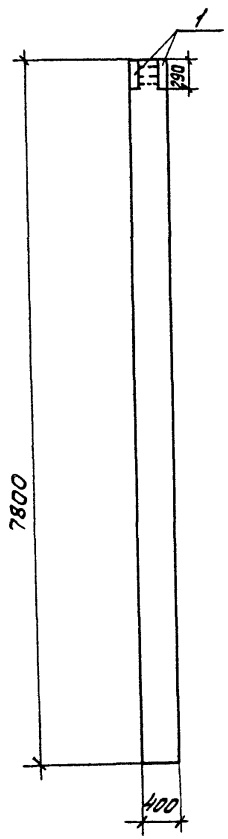

Формат	Зона	Поз.	Обозначение	Наименование	Кол.	Примечание
				Документация		
			т.п. -КЖИ-0400	Сборочный чертеж		
				Сборочные единицы		
			3.015-1/82 Вып. II-1	К20-1		
		1	1.020-1/83 Вып. 0-0÷7-1	Изделие закладное мн 18	2	

Ведомость расхода стали на дополнительные закладные изделия

Марка	Изделия закладные										Всего
	Арматура класса					Профильная сталь					
	Класс AIII					С 38/23					
	ГОСТ 5781-82*					ГОСТ 103-76*					
		ф16		Итого		-150х12	Пластина		Итого		
К20-1а		1,82		1,82		3,3	3,3		6,6		8,42

10

21506-05

ГИП	Маричева		
Н.контр.	Воронков		
Нач.отд.	Рогачев		
Гл.спец.	Богданко		
Рук.гр.	Намская		
Ст.инж.	Черкасова		

ТП 411-2-170.86 -КЖИ-0400

Колонна К20-1а

Стадия	Масса	Масштаб
Р	См. табл.	
Лист	Листов 1	

СОЮЗГИПРОЛЕСХОЗ

Альбом V

Формат	Зона	Поз.	Обозначение	Наименование	На исполн.	01	02
				Документация			
			Т.П. - КЖИ-0500 с6	Сборочный чертеж			
				Сборочные единицы и детали			
			Шифр 182-82, вып. 4-1	Плита ПР6-60.15			
			Переменные данные для исполнений				
				Т.П. - КЖИ-0500 (ПР6-60-15 а)			
				Детали			
		1		Ф10А III ГОСТ 5781-82*; ℓ=1450	4		
		2		Ф10А III ГОСТ 5781-82*; ℓ=1200	2		
				Т.П. - КЖИ-0500-01 (ПР6-60.15 б)			
				Детали			
		1		Ф10А III ГОСТ 5781-82*; ℓ=1450		4	
		3		Ф10А III ГОСТ 5781-82*; ℓ=1100		2	

Взам. инв. №

Подп. и дата

Инв. № подл.

ГИП	Маричева	
Н. контр.	Воронков	
Нач. отд.	Рогачев	
Гл. спец.	Богаенко	
Рук. гр.	Нальская	
Ст. инж.	Черкасова	

Т.П. 411-2-170.86 - КЖИ-0500

Плита (ПР6-60.15 а; ПР6-60.15 б; ПР6-60.15 в; ПР6-60.15 г)

Стадия	Лист	Листов
Р	1	2

СОЮЗГИПРОЛЕСХОЗ

Копировал Тиская

Формат А4

Формат	Зона	Поз.	Обозначение	Наименование	Кол. на испол.	03	04
				Т.П. - КЖИ-0500-02 (ПР6-60.15 в)			
				Детали			
		1		Ф10А III ГОСТ 5781-82*; ℓ=1450		2	
		4		Ф10А III ГОСТ 5781-82*; ℓ=800		2	
				Т.П. - КЖИ-0500-03 (ПР6-60.15 г)			
				Детали			
		1		Ф10А III ГОСТ 5781-82*; ℓ=1450			4
		5		Ф10А III ГОСТ 5781-82*; ℓ=1140			2

Взам. инв. №

Подп. и дата

Инв. № подл.

11

21506-05

Т.П. 411-2-170.86 - КЖИ-0500

Лист 2

Копировал Тиская

Формат А4

Альбом V

Рис. 1

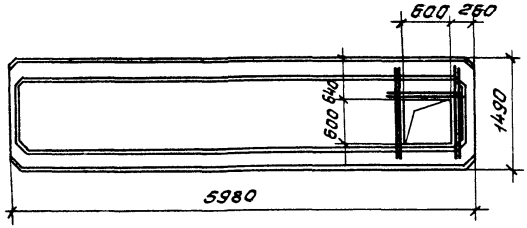

Рис. 2

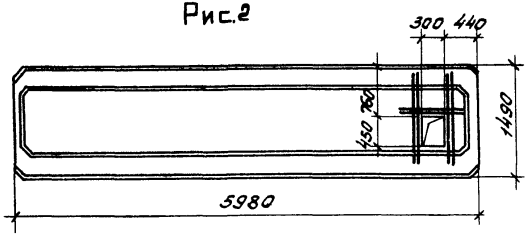

Рис. 3

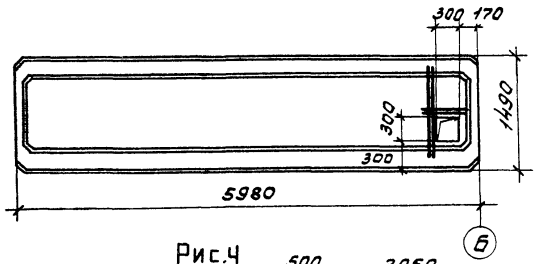

Рис. 4

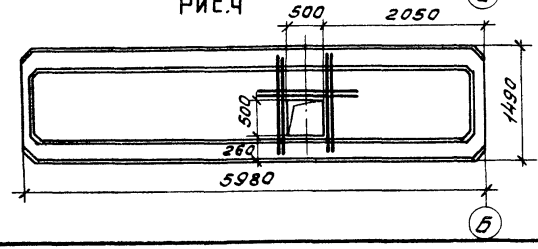

Обозначение	Марка	Рис.	Масса
- КЖИ-0500	ПРБ-60.15а	1	
-01	ПРБ-60.15б	2	
-02	ПРБ-60.15в	3	
-03	ПРБ-60.15г	4	

Ведомость расхода стали на один дополнительный элемент, кг

Марка	Изделия закладные					Всего
	Арматура класса					
	Класс А III					
	ГОСТ 5781-82*					
		Ф10		Итого		
ПРБ-60.15а		5,1		5,1		5,1
ПРБ-60.15б		5,0		5,0		5,0
ПРБ-60.15в		2,8		2,8		2,8
ПРБ-60.15г		5,0		5,0		5,0

12

21506-05

Гип	Маричева		
Н.контр.	Воронков		
Нач.отд.	Рогачев		
Гл.спец.	Богаенко		
Рук.гр.	Нальская		
Ст.инж.	Черкасова		

ТП 411-2-170.86 КЖИ-0500СБ

Плита (ПРБ-60.15а; ПРБ-60.15б; ПРБ-60.15в; ПРБ-60.15г)

Стадия	Масса	Масштаб
Р		

Лист | Листов

СОЮЗГИПРОЛЕСХОЗ

Формат А3

Альбом V

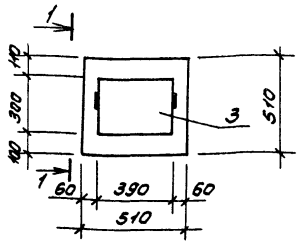

1-1

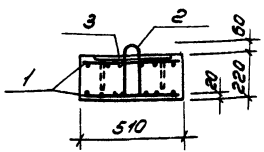

Формат	Зона	Поз.	Обозначение	Наименование	Кол.	Примечание
				Документация		
А3			-КЖИ-ТТ	Технические требования		
				Сборочные единицы и детали		
А4		1	-КЖИ-0610	Сетка С1	2	4,2 кг
А4		2	-КЖИ-0620	Петля П1	2	0,2 кг
		3	1.400-6/76, вып. 1	Изделие закладное М1-1-5	1	
				Материалы		
				Бетон марки 200	0,06	$м^3$

Ведомость расхода стали на элемент

Марка элемента	Изделия арматурные						Изделия закладные						Общий расход
	Арматура класса					Всего	Арматура класса		Прокат марки			Всего	
	А I			А II			А III		ВСТ3кп2				
	ГОСТ 5781-82*						ГОСТ 5781-82*		ГОСТ 19903-74*				
	Ф6		Итого	Ф10	Итого		Ф14	Итого		Ф10	Итого		
ОП1	0,4		0,4	8,4	8,4	8,8	1,2	1,2		10,4	10,4	11,6	20,4

13

21506-05

Гип	Маричева		
Н.контр.	Воронков		
Нач.отд.	Рогачев		
Гл.спец.	Богаенко		
Рук.гр.	Нальская		
Ст.инж.	Черкасова		

Т.П. 411-2-170.86 -КЖИ-0600

Опорная подушка ОП1

Стадия	Масса	Масштаб
Р	150 кг	1:20

Лист | Листов 1

СОЮЗГИПРОЛЕСХОЗ

Взам.инв.№ | Подп.и дата | Инв.№ подл.

Копировал Гиевуя

Формат А3

Альбом V

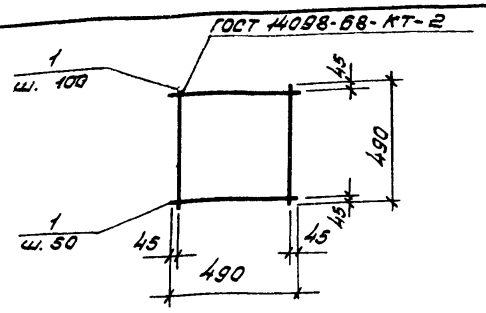

Формат	Зона	Поз.	Обозначение	Наименование	Кол.	Примечание
				Документация		
А3			-КЖИ-ТТ	Технические требования		
				Детали		
				Ф10А III ГОСТ 5781-82*		
Б.Ч.		1		ℓ=490	14	0,3кг

ГИП	Маричева		
Н.контр.	Воронков		
Нач.отд.	Рогачев		
Гл.спец.	Богаенко		
Рук.гр.	Нальская		
Ст.инж.	Черкасова		

Т.П. 411-2-170.86 -КЖИ-0610

Сетка С1

Стадия	Масса	Масштаб
Р	4,2кг	б/м

Лист | Листов 1

СОЮЗГИПРОЛЕСХОЗ

Взам.инв.№ | Подп. и дата | Инв.№ подл.

Копировал Пиевский

Формат А4

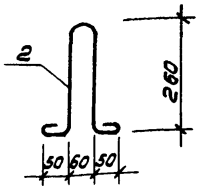

Длина развертки 770мм.

14

21506-05

ГИП	Маричева		
Н.контр.	Воронков		
Нач.отд.	Рогачев		
Гл.спец.	Богаенко		
Рук.гр.	Нальская		
Ст.инж.	Черкасова		

Т.П. 411-2-170.86 -КЖИ-0620

Петля П1

Стадия	Масса	Масштаб
Р	0,2кг	1:10

Лист | Листов 1

ФБАI ГОСТ 5781-82*

СОЮЗГИПРОЛЕСХОЗ

Взам.инв.№ | Подп. и дата | Инв.№ подл.

Копировал Пиевский

Формат А4

Альбом V

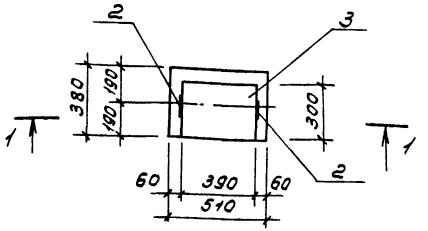

1-1

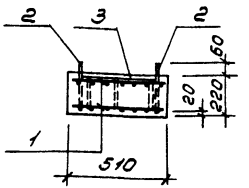

Формат	Зона	Поз.	Обозначение	Наименование	Кол.	Примечание
				Документация		
А3			-КЖИ-ТТ	Технические требования		
				Сборочные единицы и детали		
А4		1	-КЖИ-0710	Сетка С2	2	3,1 кг
А4		2	-КЖИ-0620	Петля П1	2	0,2 кг
		3	1.400-6/76, вып. 1	Изделие закладное М1-1-5	1	
				Материалы		
				Бетон марки 200	0,04	$м^3$

Ведомость расхода стали на элемент, кг

Марка элемента	Изделия арматурные						Изделия закладные						Общий расход
	Арматура класса					Всего	Арматура класса		Прокат марки			Всего	
	А I			А II			А III		ВСТ 3 кп 2				
	ГОСТ 5781-82*						ГОСТ 5781-82*		ГОСТ 19903-74*				
	Ф6		Итого	Ф10	Итого		Ф14	Итого		δ=10	Итого		
ОП2	0,4		0,4	6,2	6,2	6,6	1,2	1,2		10,4	10,4	11,6	18,2

ГИП	Маричева		
Н.контр.	Воронков		
Нач.отд.	Рогачев		
Гл.спец.	Богаенко		
Рук.г.р.	Нальская		
Ст.инж.	Черкасова		

15

21506-05

Т.П. 411-2-170.86 -КЖИ-0700

Опорная подушка ОП2

Стадия	Масса	Масштаб
Р	107 кг	1:20
Лист	Листов 1	

СОЮЗГИПРОЛЕСХОЗ

Взам.инв.№ | Подп.и дата | Инв.№ подл.

Копировал Пигорев

Формат А3

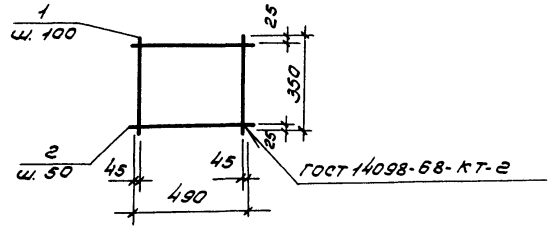

Формат	Зона	Поз.	Обозначение	Наименование	Кол.	Примечание
				Документация		
				Технические требования		
				Детали		
				Ф10А-II ГОСТ 5781-82*		
		1		ℓ = 350	5	0,2 кг
		2		ℓ = 490	7	0,3 кг

Инв. № подл. | Подп. и дата | Взам. инв. №

ГИП	Марчева		Т.П. 411-2-170 86 - КЖИ-0710
Н. контр.	Воронков		
Нач. отд.	Рогачев		
Гл. спец.	Богаенко		Сетка С2
Рук. гр.	Нальская		
Ст. инж.	Черкасова		

Стадия	Масса	Масштаб
Р	3,1 кг	1:10
Лист	Листов 1	

СОЮЗГИПРОЛЕСХОЗ

Копировал Формат А4

16

21506-05

СОЮЗГИПРОЛЕСХОЗ

Альбом V

Формат	Зона	Поз.	Обозначение	Наименование	Кол.	Примечание
				Документация		
				Технические требования		
			Т.П. -КЖИ-0800 сб	Сборочный чертеж		
				Т.П. -КЖИ-0800 (мн2)		
				Детали		
				Уголок 50х5 ГОСТ 8509-72* Ст3 ГОСТ 535-79*		
		1	Т.П. -КЖИ-0001	ℓ = 1145	2	4,32 кг
		2	-01	ℓ = 755	2	2,85 кг
		3		ФВАI ГОСТ 5781-82*; ℓ = 330	10	0,13 кг
				Т.П. -КЖИ-0800-01 (мн3)		
				Детали		
				Уголок 50х5 ГОСТ 8509-72* Ст3 ГОСТ 535-79*		
		1	Т.П. -КЖИ-0001-02	ℓ = 1648	2	6,21 кг
		2	-03	ℓ = 1145	2	4,32 кг
		3		ФВАI ГОСТ 5781-82*; ℓ = 330	14	0,13 кг
				Т.П. -КЖИ-0800-02 (мн4)		
				Детали		
				Уголок 50х5 ГОСТ 8509-72* Ст3 ГОСТ 535-79*		
		1	Т.П. -КЖИ-0001-04	ℓ = 2018	2	7,61 кг
		2	-05	ℓ = 1545	2	5,82 кг
		3		ФВАI ГОСТ 5781-82*; ℓ = 330	18	0,13 кг

Взам. инв.№ | Подп. и дата | Инв.№ подл.

ГИП	Маричева	
Н.контр.	Воронков	
Нач.отд.	Рогачев	
Гл.спец.	Богаенко	
Рук.гр.	Налоская	
Ст.инж.	Черкасова	

Т.П. 411-2-170.86 -КЖИ-0800

Изделие закладное (мн2 ÷ мн4).

Стадия	Лист	Листов
Р		1

СОЮЗГИПРОЛЕСХОЗ

Копировал Формат А4

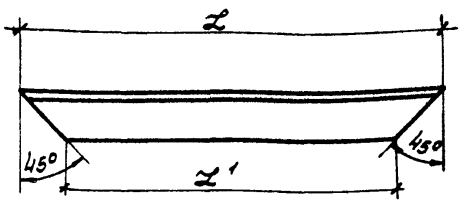

Размеры в мм

Обозначение	ℓ	ℓ'	Масса кг
0001	1145	1045	4,32
-01	755	655	2,85
-02	1648	1548	6,21
-03	1145	1045	4,32
-04	2018	1918	7,61
-05	1545	1445	5,82

17

21506-05

Взам. инв.№ | Подп. и дата | Инв.№ подл.

ГИП	Маричева	
Н.контр.	Воронков	
Нач.отд.	Рогачев	
Гл.спец.	Богаенко	
Рук.гр.	Налоская	
Ст.инж.	Черкасова	

Т.П. 411-2-170.86 -КЖИ-0001

Уголок (обрамление)

Стадия	Масса	Масштаб
Р	Ст. табл.	
Лист	Листов 1	

Уголок 50х5 ГОСТ 8509-72* Ст3 ГОСТ 535-79*

СОЮЗГИПРОЛЕСХОЗ

Копировал Формат А4

Альбом V

Рис. 1

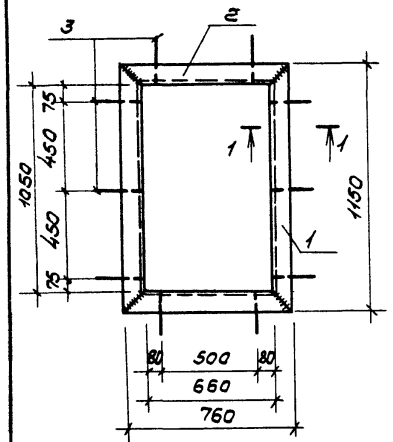

1-1

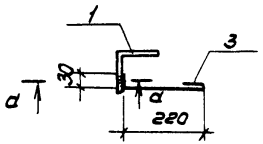

а-а

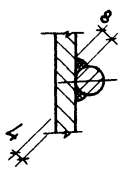

Рис. 2

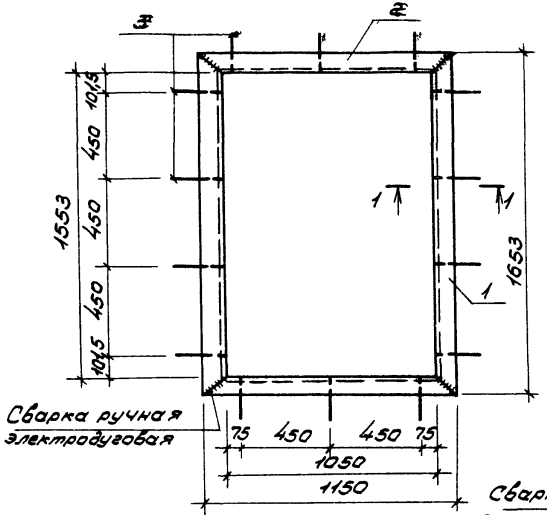

Рис. 3

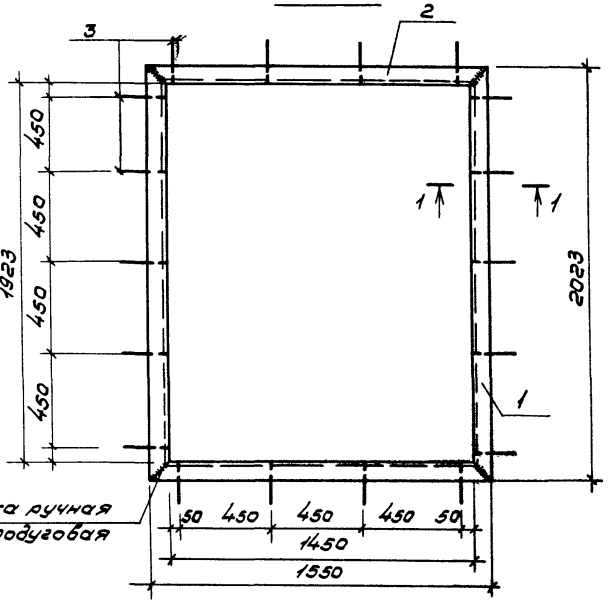

Обозначение	Марка	Рис.	Масса кг
КЖИ-0800	МН2	1	15,64
-01	МН3	2	22,89
-02	МН4	3	29,21

18

21506-05

ГИП	Маринева		
Н.контр.	Воронков		
Нач.отд.	Рогачев		
Гл.спец.	Богданко		
Рук. гр.	Налетская		
Стажир.	Черкасова		

Т.П. 411-2-170.86 -КЖИ-0800С5

Изделие закладное (МН 2 ÷ МН 4)

Стадия	Масса	Масштаб
Р	См. табл.	1:20
Лист	Листов 1	

СОЮЗГИПРОЛЕСХОЗ

Копировал Формат А3

Альбом V

Формат	Зона	Поз.	Обозначение	Наименование	Кол.	Примечание
				Документация		
			Т.П. - КЖИ-ТТ	Технические требования		
			Т.П. - КЖИ-0900 СБ	Сборочный чертеж		
				Т.П. - КЖИ-0900 (МН5)		
				Детали		
				Швеллер [10 ГОСТ 380-71* Ст3кп2		
		1	Т.П. - КЖИ-0002	ℓ=1137	2	9,77 кг
		2	-01	ℓ=747	2	6,42 кг
		3		ФВАI ГОСТ 5781-82* ℓ=330	10	0,13 кг
				Т.П. - КЖИ-0900-01 (МН6)		
				Детали		
				Швеллер [10 ГОСТ 380-71* Ст3кп2		
		1	Т.П. - КЖИ-0002-02	ℓ=717	2	6,16 кг
		2	-03	ℓ=690	2	5,93 кг
		3		ФВАI ГОСТ 5781-82*, ℓ=330	8	0,13 кг
				Т.П. - КЖИ-0900-02 МН7		
				Детали		
				Швеллер [10 ГОСТ 380-71* Ст3кп2		
		1	Т.П. - КЖИ-0002-04	ℓ=637	2	5,47 кг
		2	-05	ℓ=637	2	5,47 кг
		3		ФВАI ГОСТ 5781-82*, ℓ=330	8	0,13 кг

Инв.№ подл. | Подп. и дата | Взам. инв.№

ГИП	Маричева		Т.П. 411-2-170.86 - КЖИ-0900
Н.контр.	Воронков		
Нач.отд.	Рогачев		Изделие закладное (МН5 ÷ МН7)
Гл.спец.	Богаенко		Стадия: Р; Лист; Листов: 1
Рук.гр.	Нальская		СОЮЗГИПРОЛЕСХОЗ
Ст.инж.	Черкасова		

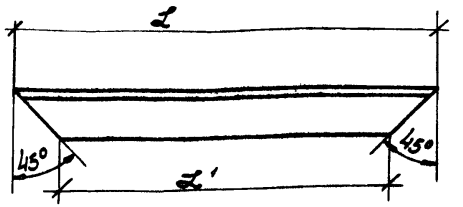

Размеры в мм

Обозначение	ℓ	ℓ'	Масса кг
0002	1131	1031	9,77
-01	747	647	6,42
-02	717	617	6,16
-03	690	590	5,93
-04	637	537	5,47
-05	637	537	5,47

19

21506-05

Инв.№ подл. | Подп. и дата | Взам. инв.№

ГИП	Маричева		Т.П. 411-2-170.86 - КЖИ-0002
Н.контр.	Воронков		
Нач.отд.	Рогачев		Швеллер (обрамление)
Гл.спец.	Богаенко		Стадия: Р; Масса; Масштаб
Рук.гр.	Нальская		Лист; Листов 1
Ст.инж.	Черкасова		Швеллер [10 ГОСТ 380-71* Ст3кп2
			СОЮЗГИПРОЛЕСХОЗ

Альбом V

Рис. 4

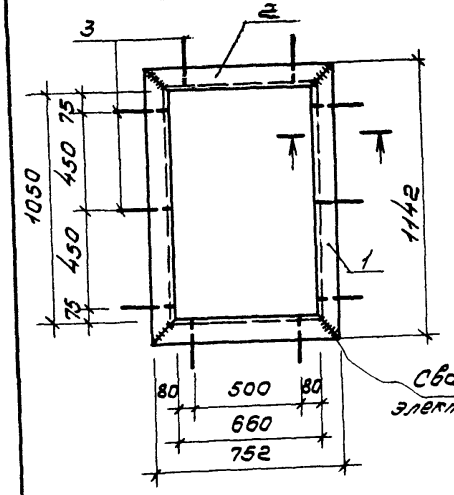

Рис. 5

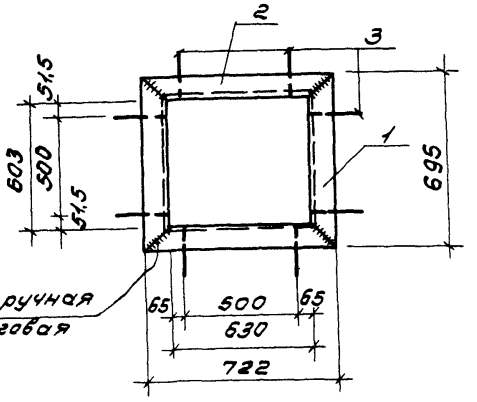

Рис. 6

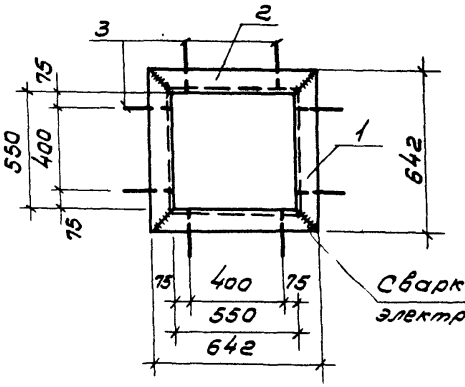

1-1

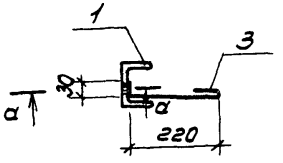

а-а

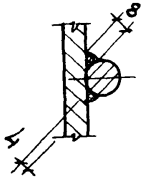

Обозначение	Марка	Рис.	Масса, кг
КЖИ-0900	МН5	4	33,68
-01	МН6	5	25,22
-02	МН7	6	22,92

20

21506-05

ГИП	Маричева		Т.П. 411-2-170.86	- КЖИ-0900 СБ
Н.контр.	Воронков			
Нач.отд.	Рогачев			
Гл.спец.	Богаенко		Изделие закладное (МН5 ÷ МН7)	Стадия: Р; Масса: см. табл.; Масштаб: 1:20
Рук.гр.	Налская			Лист; Листов 1
Ст.инж.	Черкасова			СОЮЗГИПРОЛЕСХОЗ

Копировал Формат А3

Альбом V

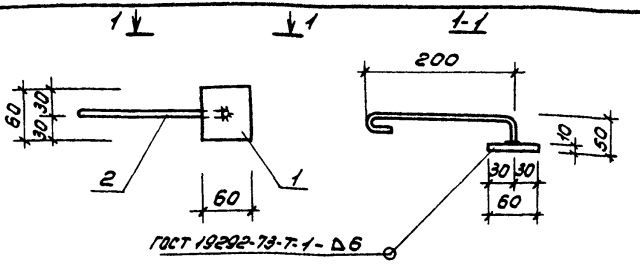

Формат	Зона	Поз.	Обозначение	Наименование	Кол.	Примечание
				Документация		
А3			ТП. -КЖИ-ТТ	Технические требования		
				Детали		
		1		Полоса $\frac{-60\times10\ ГОСТ\ 103-76^*}{Ст3\ ГОСТ\ 535-79^*}$	1	0,38кг
				ℓ=60		
Б.Ч.		2		Ф10АI ГОСТ5781-82*; ℓ=320	1	0,20кг

ГИП	Маричева	
Н.контр.	Воронков	
Нач.отд.	Рогачев	
Гл.спец.	Богаенко	
Рук.гр.	Нальская	
Ст.инж.	Черкасова	

Т.П. 411-2-170.86 -КЖИ-1000

Изделие закладное МН1

Стадия	Масса	Масштаб
Р	0,58кг	б/м

Лист | Листов 1

СОЮЗГИПРОЛЕСХОЗ

Взам.инв.№ | Подп.и дата | Инв.№подл.

Копировал Пискуна

Формат А4

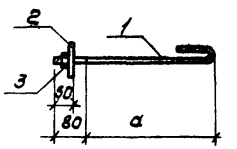

Обозначение	Марка	a	Масса, кг
-КЖИ-1100	А3	400	0,54
-01	А4	570	0,69

Формат	Зона	Поз.	Обозначение	Наименование	Кол.	Примечание
				Т.П. -КЖИ-1100 (А3)		
				Детали		
		1		Ф12АI ГОСТ5781-82*; ℓ=570	1	0,51кг
				Стандартные изделия		
		2		Шайба 12-011 ГОСТ 11371-78*	1	0,01кг
		3		Гайка М12 ГОСТ5915-70*	1	0,02кг
				Т.П. -КЖИ-1100-01 (А-4)		
				Детали		
		1		Ф12АI ГОСТ5781-82*; ℓ=740	1	0,66кг
				Стандартные изделия		
		2		Шайба 12-011 ГОСТ 11371-78*	1	0,01кг
		3		Гайка М12 ГОСТ5915-70*	1	0,02кг

21506-05 21

ГИП	Маричева	
Н.контр.	Воронков	
Нач.отд.	Рогачев	
Гл.спец.	Богаенко	
Рук.гр.	Нальская	
Ст.инж.	Черкасова	

Т.П. 411-2-170.86 -КЖИ-1100

Изделие закладное (Анкер А3; А4).

Стадия	Масса	Масштаб
Р	Ст. табл.	б/м

Лист | Листов 1

СОЮЗГИПРОЛЕСХОЗ

Взам.инв.№ | Подп.и дата | Инв.№подл.

Копировал Пискуна

Формат А4

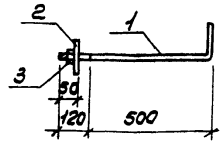

Формат	Зона	Поз.	Обозначение	Наименование	Кол.	Примечание
				Т.П. - КЖИ-1200		
				Детали		
		1		ф24АI ГОСТ 5781-82*; ℓ=720	1	2,6 кг
				Стандартные изделия		
		2		Шайба 24-01 ГОСТ 11371-78*		0,01 кг
		3		Гайка М24 ГОСТ 5915-70*		0,04 кг

Инв.№ подл. | Подп. и дата | Взам. инв.№

ГИП	Маричева		Т.П. 411-2-170.86 - КЖИ-1200	
Н.контр.	Воронков			
Нач.отд.	Рогачев			
Гл.спец.	Богаенко		Изделие закладное А5	Стадия: Р; Масса: 3,1 кг; Масштаб: б/м
Нач.отд.	Нальская			Лист; Листов
Ст.инж.	Черкасова			СОЮЗГИПРОЛЕСХОЗ

Копировал Формат А4

1-1

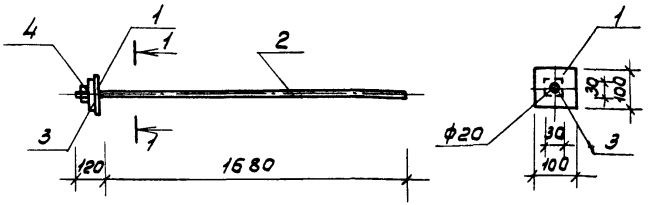

Формат	Зона	Поз.	Обозначение	Наименование	Кол.	Примечание
				Т.П. - КЖИ-1300		
				Детали		
		1		Полоса $\frac{-100\times6\ \text{ГОСТ}\ 103\text{-}76^*}{\text{Ст3}\ \text{ГОСТ}\ 535\text{-}79^*}$ ℓ=100	1	0,47 кг
		2		ф12АI ГОСТ 5781-82*; ℓ=1800	1	1,6 кг
				Стандартные изделия		
		3		Шайба косая 12-01 ГОСТ 10906-78*	1	0,03 кг
		4		Гайка М12 ГОСТ 5915-70*	1	0,02 кг

22

21506-05

Инв.№ подл. | Подп. и дата | Взам. инв.№

ГИП	Маричева		Т.П. 411-2-170.86 - КЖИ-1300	
Н.контр.	Воронков			
Нач.отд.	Рогачев			
Гл.спец.	Богаенко		Изделие закладное А6	Стадия: Р; Масса: 2,12 кг; Масштаб: б/м
Рук.гр.	Нальская			Лист; Листов
Ст.инж.	Черкасова			СОЮЗГИПРОЛЕСХОЗ

Копировал Формат А4

ЦЕНТРАЛЬНЫЙ ИНСТИТУТ ТИПОВОГО ПРОЕКТИРОВАНИЯ
ГОССТРОЯ СССР
КИЕВСКИЙ ФИЛИАЛ
г Киев-57 ул. Эжена Потье № 12
66/5
Заказ № 5865 рим. № 2/506-05 Тираж 130
Сдано в печать 21-07 1987 Цена 0-91

gost.e-ecolog.ru