ТИПОВОЙ ПРОЕКТ

4.11-2-170 86

ЦЕХ ПО ПРОИЗВОДСТВУ ЩИТОВОГО ПАРКЕТА МОЩНОСТЬЮ 100 тыс. м² в год

Альбом III

Внутренние водопровод и канализация. Отопление и вентиляция.

КФ УСТП № 21506-03

gost.e-ecolog.ru

ЦЕНТРАЛЬНЫЙ ИНСТИТУТ ТИПОВОГО ПРОЕКТИРОВАНИЯ
ГОССТРОЯ СССР
КИЕВСКИЙ ФИЛИАЛ
г. Киев-57 ул. Эжена Потье № 12

66/3
Заказ №5863 Инв. № 21506-03 Тираж 130

Сдано в печать 21.07 1983 Цена 3-42

ТИПОВОЙ ПРОЕКТ
411-2-170-86

ЦЕХ ПО ПРОИЗВОДСТВУ ЩИТОВОГО ПАРКЕТА МОЩНОСТЬЮ 100 ТЫС. М² В ГОД

СОСТАВ ПРОЕКТА:

АЛЬБОМ I	Общая пояснительная записка. Технология производства.
АЛЬБОМ II	Архитектурные решения. Конструкции железобетонные, металлические и деревянные.
АЛЬБОМ III	Внутренние водопровод и канализация. Отопление и вентиляция.
АЛЬБОМ IV	Электротехническая часть. Связь и сигнализация. Автоматизация отопления и вентиляции.
АЛЬБОМ V	Чертежи строительных изделий.
АЛЬБОМ VI	Чертежи заданий заводам-изготовителям.
АЛЬБОМ VII	Чертежи нестандартизированного оборудования.
АЛЬБОМ VIII	Спецификации оборудования. Часть I. Часть II
АЛЬБОМ IX	Ведомости потребности в материалах.
АЛЬБОМ X	Сметы.

АЛЬБОМ III

Разработан институтом "Союзгипролесхоз"

Главный инженер института А.И. Писаренко

Главный инженер проекта А.В. Маричева

Утвержден Гослесхозом СССР протокол от 18.12 1985 г. № 23

Введен в действие институтом "Союзгипролесхоз" приказ от 25.07 1986 г. № 110

N 21506-03

Альбом К

т.п. 411-2-190.86

СОДЕРЖАНИЕ АЛЬБОМА

№№ п.п.	Наименование	Марка листа	№№ стр.
1	2	3	4
	Внутренние водопровод и канализация		
1.	Общие данные	ВК-1	3
2.	План на отм. 0,000 в осях х 1-17; А-Г с системами В1, Р3, Р4, К1 Схема системы К1	ВК-2	4
3.	План на отм. 0,000 и 3,000 в осях х 10-13; Г-Ж с системами В1, Т3, Т4, К1	ВК-3	5
4.	Схемы систем В1, Т3, Т4, Р4	ВК-4	6
	Отопление и вентиляция		
5.	Общие данные (начало)	ОВ-1	7
6.	Общие данные (продолжение)	ОВ-2÷ОВ-6	8 12
7	Общие данные (окончание)	ОВ-7	13
	Производственная часть		
8.	Отопление. План на отм. 0,000. Планы на отм. 3,300 между осями 1-3 и А-Б, 11-14 и В/1-Д	ОВ-8	14
9.	Теплоснабжение установок П1-П8, У1-У3. Планы на отм 0,000 и 3,300 между осями 1-3 и А-Б. 11-14 и Г-В Схема систем теплоснабжения установок У1, У2, У4, П7, П8, П1-П6, У3	ОВ-9	15
10.	Вентиляция. Планы на отм. 0,000 и 3,300 между осями 1-3 и А-Б, 11-14 и Г-В	ОВ-10	16
11.	Местные отсосы от технологического оборудования	ОВ-11	17
12	Местные отсосы от технологического оборудования	ОВ-12	18
13.	Схема системы отопления 1. Узлы 1-4	ОВ-13	19
14.	Схема системы отопления 2. Узлы 1-16	ОВ-14	20
15.	Схема системы теплоснабжения установок. Узлы 1, 2, 4, 6, 7	ОВ-15	21
16.	Схема системы теплоснабжения установок. Узлы 3, 5, 8, 9, 10-12	ОВ-16	22
17.	Схема узла управления	ОВ-17	23
18.	Схемы систем П1-П8, В15-В20, У4, ВЕ1-ВЕ3.	ОВ-18	24
19.	Схемы систем В1-В14	ОВ-19	25
20.	Установки систем П1, П7, П8, У4, В10	ОВ-20	26
21.	Установки систем П1, П7, П8 У4, В10	ОВ-21	27
22.	Установки систем П2-П6, В11, В13, В14	ОВ-22	28
23	Установки систем П2, П3, П4	ОВ-23	29
24	Установки систем П5-П5, В11 В13, В14	ОВ-24	30
25.	Установки систем В12, В15-В20	ОВ-25	31
26.	Установки систем В12, В15-В20	ОВ-26	32
27	Установки систем В1, В2, В3	ОВ-27	33
28.	Установки систем В4, В5	ОВ-28	34
	Вспомогательная часть		
29	Планы на отм 0,000 и 3,000 между осями 10-13 и Г-Ж	ОВ-29	35
30	Схема системы отопления 3 Схема системы теплоснабжения установки П9. Узел 1. Схемы систем П9, В21-В25	ОВ-30	36
31.	Установки систем П9, В21-В26	ОВ-31	37
32.	Содержание альбома	ОВН	38
33.	Уловитель крупных отходов	ОВН-1	38
34.	Рамка	ОВН-2	39
35.	Диффузор	ОВН-3	39
36.	Коробка распределительная. Чертеж общего вида	ОВН-4	39
37.	Воздуховод раздаточный	ОВН-5	40
38.	Воздуховод асбестоцементный. Чертеж общего вида	ОВН-6	40
39.	Унифицированный узел прохода 6 воздуховодов. Общий вид. Детали	ОВН-7	41
40.	Зонт вытяжной. Чертеж общего вида	ОВН-8	41
41.	Факельный выброс. Чертеж общего вида	ОВН-9	41
42.	Конструкция тепловой изоляции трубопровода	ОВН-10	42-43

Ведомость чертежей основного комплекта марки ВК

Лист	Наименование	Примечание
1	Общие данные	
2	План на отм. 0.000 в осях 1-17; А-Г с системами В1, Т3, Т4, К1. Схема системы К1	
3	Планы на отм. 0.000 и 3.000 в осях 10-13; Г-Ж с системами В1, Т3, Т4, К1.	
4	Схемы систем В1, Т3, Т4	

Основные показатели по чертежам водопровода и канализации

Наименование системы	Потребный напор на вводе, м. вод. ст	Расчетный расход м³/сут	м³/ч	л/с	при пожаре л/с	Установленная мощн. электродвигателей, кВт	Примечание
Хозяйственно-питьевой, производственный, противопожарный водопровод	24,3	12,32	3,29	2,16	10,79		5,25 м³/сут полив территории
Горячее водоснаб	12,0	5,8	2,78	2,19			
Канализация бытовая		12,94	6,07	5,95			

Ведомость ссылочных и прилагаемых документов

Обозначение	Наименование	Примечание
	Ссылочные документы	
серия 4.901-8	Вводы водопровода и установка счетчиков холодной воды	
	Прилагаемые документы	
ВК. СО	Спецификация оборудования	
ВК. ВМ.	Ведомость потребности в материалах.	

Данные по производственному водопотреблению и водоотведению

№ потребителя по плану	Наименование потребителя	Количество потребителей	Количество часов работы в сутки	Водопотребление: Требования к качеству воды	Потребный напор у потребителя, м вод. ст.	Режим водопотребления	Расход воды на одного потребителя м³/ч	Водопотребление из хозяйственно-питьевого водопровода м³/сут	м³/ч	л/с	Водоотведение: Характеристика сточных вод	Режим водоотведения	В бытовую канализацию м³/сут	м³/ч	л/с	Концентрация загрязнений сточных вод после локальных очистных сооружений, мг/л	Примечание
52	Ванна для мойки посуды	1	15 мин	Вода питьевая	3,0	2 раза в смену		0,25 0,25	0,125 0,125	0,07 0,07	клей марки к-ж 1. сухой остаток	2 раза в смену	0,5	0,25	0,14		
62	Мойка лабораторная	1	30 мин	—"—	3,0	1 раз в смену		0,18 0,18	0,09 0,09	0,1	-1550 мг/л 2. Формальдегид	1 раз в смену	0,36	0,18	0,1		
	Раковина в цехе	3		—"—	3,0	1 час в смену		1,5	0,75	0,3 0,3	40 мг/л	2 часа в смену	1,5	0,75	0,6		
	Мойка оборудования										клей марки к-ж						
	в цехе поз. 46,	1	30 мин	—"—	3,0	1 раз в смену		0,03 0,03	0,03 0,03	—	1. сухой остаток - 1550 мг/л 2. формальдегид - 4 мг/л	1 раз в смену	0,60	0,4	0,2		
	Мойка оборудование																
	поз. 25	1	30 мин	—"—	3,0	1 раз в смену		0,01 0,01	0,01 0,01	—	—"—	1 раз в смену	0,2	0,2	-		
						Итого		1,97 0,47	1,00 0,26	0,47 0,37			2,44	1,26	0,84		

В числителе - расход холодной воды
В знаменателе - расход горячей воды

Трубопроводы холодного и горячего водоснабжения окрашиваются масляной краской за 2 раза.

Типовой проект разработан в соответствии с действующими нормами и правилами и предусматривает мероприятия, обеспечивающие взрывопожарную и пожарную безопасность при эксплуатации здания.

Главный инженер проекта /А. Маричева/

215С6-СЗ

Привязан

Инв. №

ГИП	Маричева	
Н. контр.	Булатов	
Нач. отд.	Сашин	
Гл. спец.	Булатов В.	
Рук. гр.	Камарова	

ТП 411-2-170.86 ВК

Цех по производству щитового паркета мощностью 100 тыс. м² в год.

Стадия	Лист	Листов
Р	1	4

Общие данные

Союзгипролесхоз

Альбом III

План на отм. 0.000

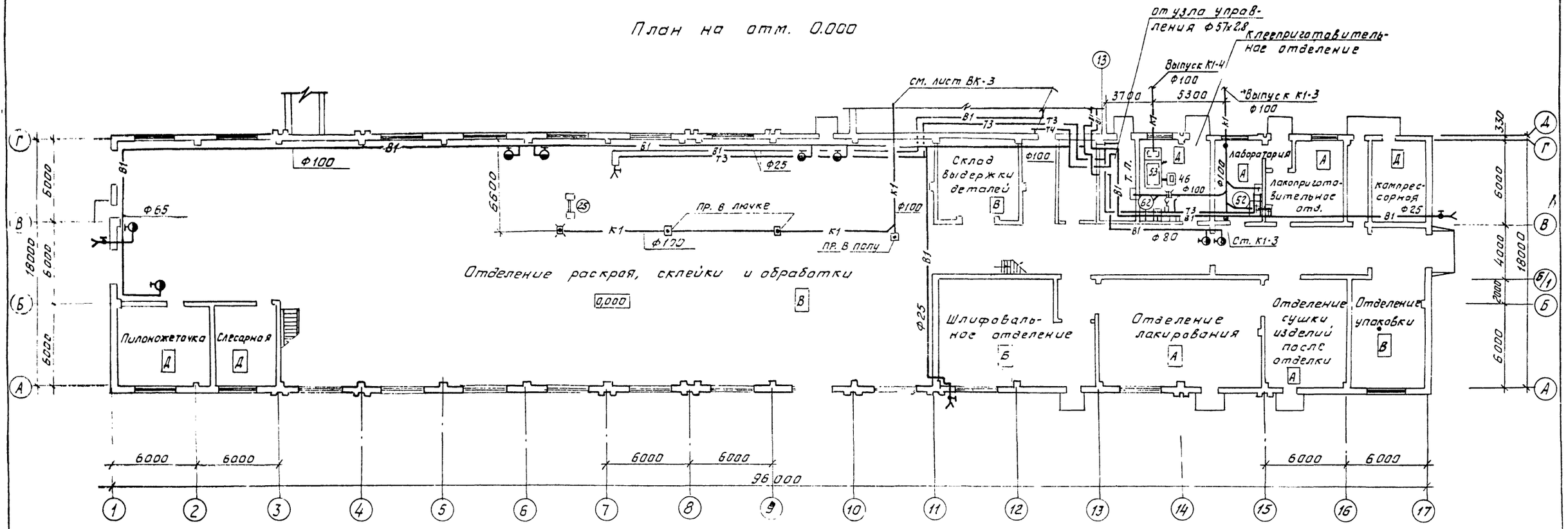

Экспликация

25 - Вальцы клеронаносящие
46 - Мешалка для приготовления клея
53 - Отстойник для клея
52 - Ванна для мойки посуды
62 - Мойка лабораторная

К1

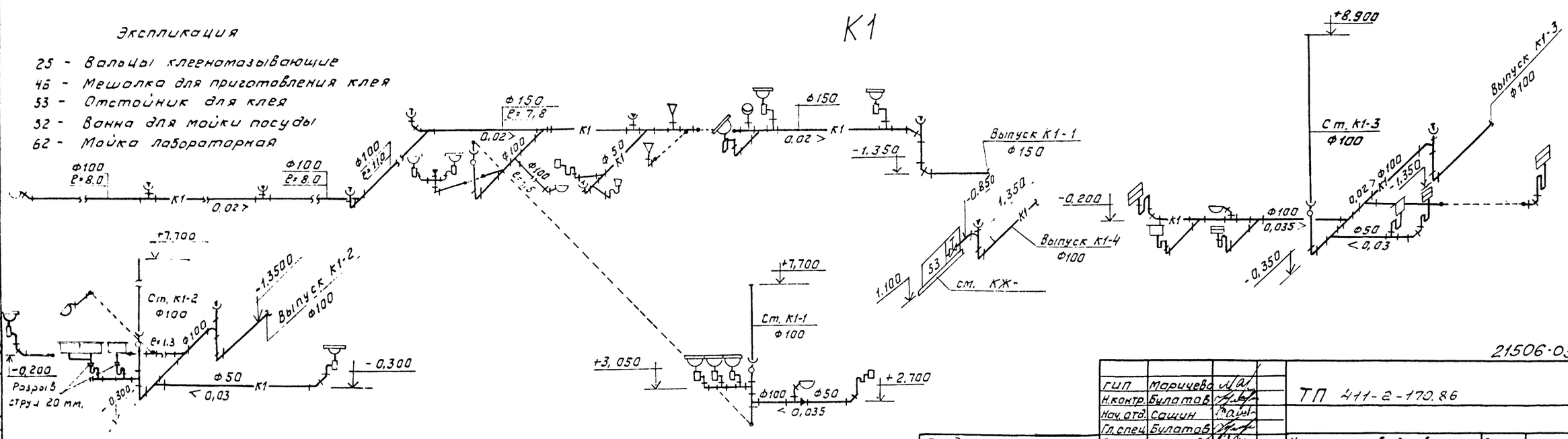

21506-03

4

ГИП	Маричева		ТП 411-2-170.86 ВК		
Н.контр.	Булатов				
Нач. отд.	Сашин				
Гл. спец.	Булатов				
Рук. гр.	Комарова		Цех по производству щитового паркета мощностью 100 тыс. м² в год.	Стадия: Р; Лист: 2; Листов:	
			План на отм. 0,000 в осях 1-17; А-Г с системами В1, Т3, Т4, К1. Схема системы К1.	Союзгипролесхоз	

Привязан

Инв. №

Гл. инж. проекта Кожухов
Гл. спец. Голубовская
Гр. АС
Гр. ОВ
Гр. ЭС

Альбом VII

План на отм. 0,000

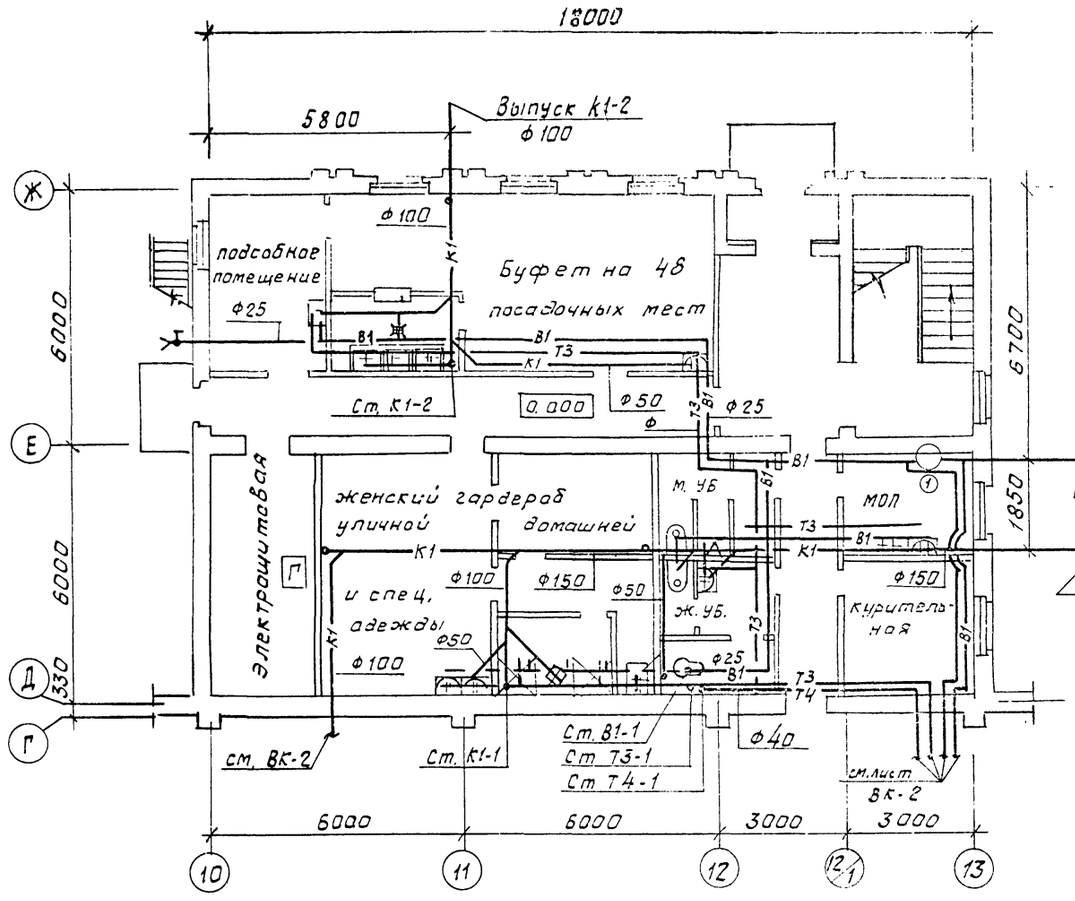

План на отм. 3.000

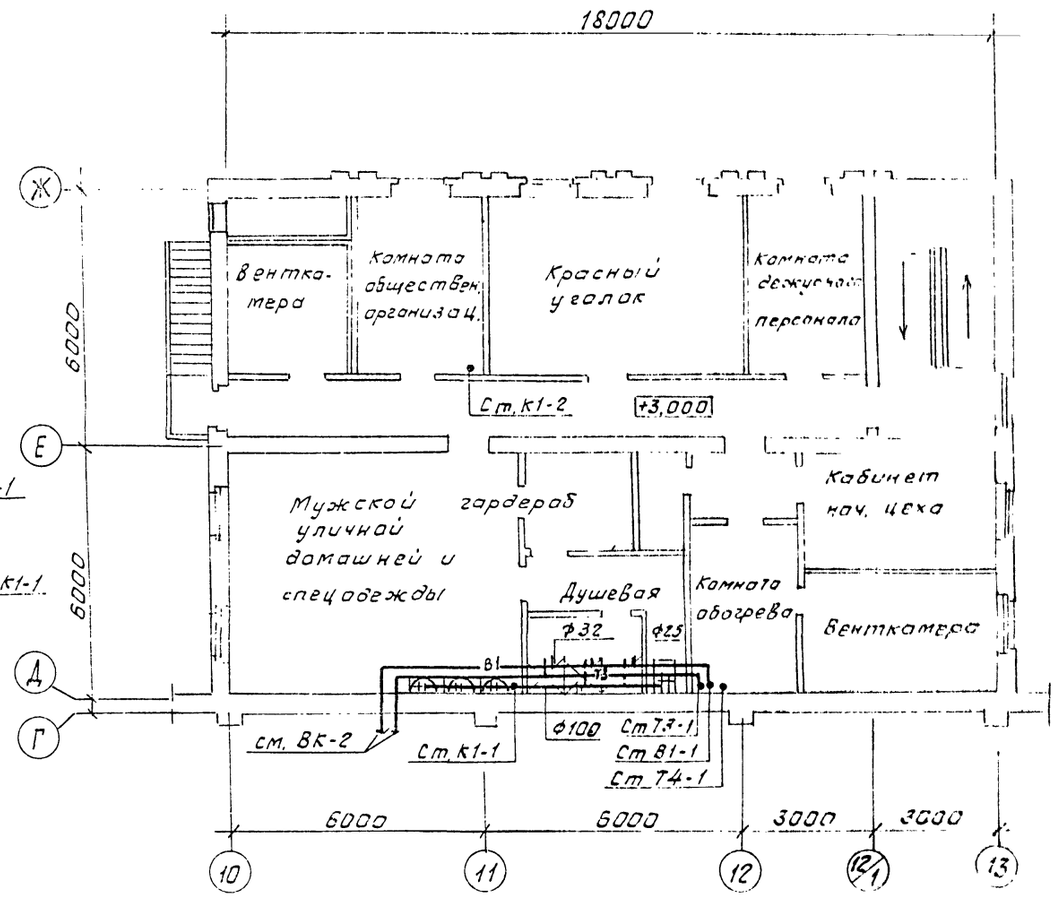

21503-03

ГИП	Марычева			ТП 411-2-170.86	ВК
Н.контр.	Булатов				
Нач. отд.	Сацин				
Гл. спец.	Булатов				
Рук. гр.	Комарова				
Привязан				Цех по производству художественного паркета мощностью 100 тыс. м²в год.	Стадия: Р; Лист: 3; Листов:
Инв. №				Планы на отм. 0,000 и 3,000 в осях 10-13; Г-Ж с системами В1, Т3, Т4, К1.	Союзгипролесхоз

Гр. 08	Киселевский		
Гр. 3С	Калашник. Зуйкова	Начальник	

Альбом 16

В1, Т3, Т4

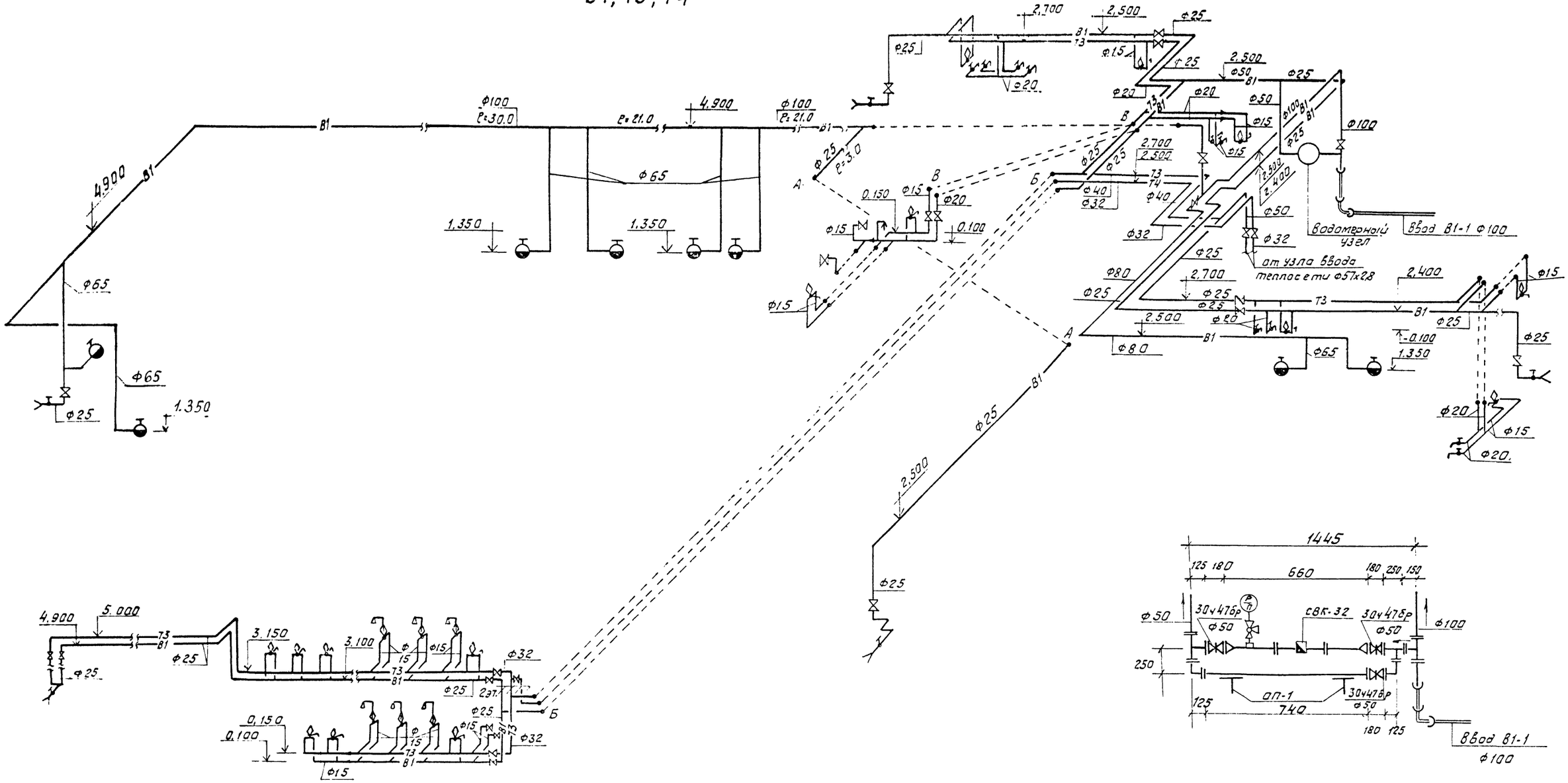

6

21506-03

ГИП	Маричева		ТП 411-2-170.86 ВК	
Н.контр.	Булатов			
Нач.отд	Сошин			
Гл.спец	Булатов			
Рук.гр.	Хамарова			
Привязан			Цех по производству щитового паркета мощностью 100 тыс. м² в год.	Стадия: Р; Лист: 4; Листов:
Инв.№			Схемы систем В1, Т3, Т4.	Союзгипролесхоз

Альбом III

Ведомость рабочих чертежей основного комплекта

Лист	Наименование	Примечание
1	Общие данные (начало)	
2	Общие данные (продолжение)	
3	Общие данные (продолжение)	
4	Общие данные (продолжение)	
5	Общие данные (продолжение)	
6	Общие данные (продолжение)	
7	Общие данные (окончание)	
	Производственная часть	
8	Отопление. План на отм. 0,000	
	Планы на отм. 3,300 между осями 1-3и	
	А-Б, 11-14 и Г-В	
9	Теплоснабжение установок П1-П8, У1-У3	
	План на отм. 0,000. Планы на отм. 3,300 между	
	осями 1-3и А-Б, 11-14 и В-Г. Схемы систем тепло-	
	снабжения установок У1,У2, У4, П1, П7, П8;	
	П2-П6, У3	
10	Вентиляция. План на отм. 0,000. Планы на	
	отм. 3,300 между осями 1-3и А-Б, 11-14 и Г-В	
11	Местные отсосы от технологического	
	оборудования	
12	Местные отсосы от технологического	
	оборудования	
13	Схема системы отопления 1.	
	Узлы 1-4.	
14	Схема системы отопления 2.	
	Узлы 1-16	
15	Схема системы теплосна ия	
	установок. Узлы 1, 2, 4, 6, 7	
15	Схема системы теплоснабжения	
	установок. Узлы 3, 5, 8, 9, 10-12	
17	Схема узла управления	
18	Схема систем П1-П8, В15-В20, У4	
	ВЕ1-ВЕ3	

Лист	Наименование	Примечание
19	Схемы систем В1-В14	
20	Установки систем П1, П7, П8, У4, В10	
21	Установки систем П1, П7, П8, У4, В10	
22	Установки систем П2-П6, В11, В13, В14	
23	Установки систем П2-П4	
24	Установки систем П5, П6, В11, В13, В14	
25	Установки систем В12, В15-В20	
26	Установки систем В12, В15-В20	
27	Установки систем В1-В3	
28	Установки систем В4-В5	
	Вспомогательная часть	
29	Планы на отм. 0,000 и 3,000 между осями	
	10-13 и Г-Ж	
30	Схема системы отопления 3	
	Схема системы теплоснабжения установ-	
	ки П9. Узел 1	
	Схемы систем П9, В21-В25	
31	Установки систем П9, В21-В26	

Ведомость ссылочных и прилагаемых документов

Обозначение	Наименование	Примечание
	Ссылочные документы	
5.904-12	Приточные вентиляционные	
	камеры производительностью	
	от 3,5 до 12,5 тыс. м³/час	
Вып. 0	-технические характеристики	
	и данные для подбора камер	
	типа 2ПК10-2ПК125А	
Вып. 1-1	Рабочие чертежи соединитель-	
Вып. 1-2	ной секции для приточных	
Вып. 1-3	камер 2ПК10; 2ПК20;	
Вып. 1-4	2ПК31,5; 2ПК40	
Вып. 1-35	Рабочие чертежи унифициро-	
	ванных узлов	

*Институт „Гипродревпром" является калькодержателем рабочих чертежей шифр 614, разработанных в соответствии с ЕСКД и распространяемых по просьбе заказчика. Указанные чертежи можно приобрести за дополнительную плату по адресу: г. Москва, ул Полковая, 17. Основание: Гарантийное письмо „Гипродревпрома" Н-14-Д-2283 от 09.12.81г.

Ведомость ссылочных и прилагаемых документов

Обозначение	Наименование	Примечание
Вып. 1-15	-Рабочие чертежи калориферной	
Вып. 1-16	секции для приточных камер	
Вып. 1-17, 1-18	2ПК10; 2ПК20; 2ПК31,5; 2ПК-40	
Вып. 1-28	-рабочие чертежи приемной	
Вып. 1-29	секции для приточных	
Вып. 1-30	секций 2ПК10; 2ПК20;	
Вып. 1-31	2ПК 31,5; 2ПК 40	
1.494-10	Решетки щелевые регули-	
	рующие тип Р	
1.494-8	Решетки воздухоприточные	
	Тип РР	
1.494-32	Зонты и дефлекторы	
	вентиляционных систем	
5.904-4	Двери и люки для вентиляци-	
	онных камер	
5.904-5	Гибкие вставки к центробежным	
	вентиляторам	
4.904-25	Подставки под калориферы	
1.494-21	Крепления решеток воздухо-	
	приточных типа „ОР"	
	и щелевых регулирующих	
	типа „Р" к воздуховодам и	
	строительным конструк-	
	циям	
1.494-25	Подставки под калориферы	
Гипродревпром ал. I, 614-829	Циклон типа „К" Н22 К22.00.000*	
Гипродревпром ал. I, 614-778	Циклон типа „К" Н14 К14.00.000*	
Гипродревпром ал. II, 6.14-	Опоры под циклоны и бункера*	
Гипродревпром ал. IV, 614-1891	Люк для чистки воздуховодов Л1*	
Гипродревпром ал. IV, 614-1913	Люк для чистки воздуховодов Л2*	
Гипродревпром ал. IV, 614-2041	Напольный отсос тип I*	
Гипродревпром ал. IV	Установка ниппеля и заглушки в	
614-1604, 614-1608	лючке для замеров давления*	

Рабочие чертежи марки ОВ разработаны в соответствии с действующими нормами и правилами и предусматривают мероприятия, обеспечивающие взрывную, взрывопожарную и пожарную безопасность эксплуатации здания при соблюдении предусмотренных мероприятий, а также установленных правил безопасности.
Главный инженер проекта (Разработчик типового проекта) Маричева
Главный инженер проекта (привязавший проект)

Привязан

Инв. №

ГИП	Маричева		
Н. контр.	Годунова		
Нач. отд.	Сашин		
Гл. спец.	Березина		
Рук. гр.	Корнюшенко		
Инж.	Золотарева		

ТП 411-2-170.86 ОВ

Цех по производству щитового паркета мощностью 100 тыс. м² в год.	Стадия	Лист	Листов
	Р	1	31
Общие данные (начало)	СОЮЗГИПРОЛЕСХОЗ		

Копировал Фомина

Формат А2

Ведомость ссылочных и прилагаемых документов

Обозначение	Наименование	Примечание
4.904-69	Детали крепления санитарно-технических приборов и трубопроводов	
5.903-2, Вып 0.1	Воздухосборники для систем отопления и теплоснабжения вентиляционных установок	
5.903-1	Узлы обвязки регулирующих клапанов на трубопроводах теплоснабжения калориферных установок	
1.494-24, Вып.1	Стаканы для крепления крышных вентиляторов и зонтов	
1494-2	Воздушно-тепловые завесы для ворот промышленных зданий	
Вып. 10	Унифицированный агрегат воздушно-тепловой завесы типа А5 для технологических проемов	
Вып. 11	Техническое описание и рекомендации по выбору и применению	
4.903-10 В.8	Узлы и детали трубопроводов для тепловых сетей	
1.494-27	Воздухоприемные устройства с подвесными утепленными клапанами	
Вып. 7	Воздухоприемные устройства к окнам для зданий промышленных предприятий по ГОСТ 12506-67	
08-02-32, Вып 1	Циклоны Сиот (сухие)	
Вып 3	Емкие бункеры к циклонам Сиот	
4.904-36	Патрубки душирующие с увлажнением и без увлажнения воздуха	

Обозначение	Наименование	Примечание
5.904-6	Воздухораспределители перфорированные круглые	
Вып. 0	Указания по выбору и расчету	
Вып. 1	Рабочие чертежи	
1.494-28	Клапаны обратные общего назначения	
3.904-18	Клапаны и заслонки для вентиляционных систем взрывоопасных производств	
5.903-1	Узлы обвязки регулирующих клапанов на трубопроводах теплоснабжения калориферных установок	
5.904-10	Узлы прохода вентиляционных шахт через покрытия зданий	
	Узлы прохода общего назначения	
1.469-7	Покрытия зданий с крышными вентиляторами для бесфонарных зданий и зданий с зенитными фонарями	
Вып. 5	Монтажные чертежи вентиляторов, устанавливаемых на стальные стаканы	
	Материалы для проектирования	
5.904-1	Детали крепления воздуховодов	
Вып. 0	Указания по выбору и конструированию крепления	
Вып. 1	Рабочие чертежи (часть I и 2)	
1.494-24	Стаканы для крепления крышных вентиляторов, дефлекторов и зонтов	
	Прилагаемые документы	
ОВН-1	Уловитель крупных отходов	
ОВН-2	Рамка	
ОВН-3	Диффузор	

Обозначение	Наименование	Примечание
ОВН-4	Коробка распределительная	
ОВН-5	Воздуховод раздаточный	
ОВН-6	Воздуховод асбестоцементный	
ОВН-7	Унифицированный узел прохода б воздуховодов	
ОВН-8	Зонт вытяжной	
ОВН-9	Факельный выброс	
ОВН-10	Конструкция тепловой изоляции трубопровода	
ОВ. СО	Спецификация оборудования	
ОВ. ВТ	Ведомость потребности в материалах	

В

21506-03

ГИП	Марычева		ТП 411-2-170.86 ОВ
Н.контр.	Годунова		
Нач.отд.	Сашин		
Гл.спец.	Березина		
Рук.гр.	Корнюшенко		
Инж.	Золотарева		Цех по производству щитового паркета мощностью 100 тыс. м² в год — Стадия Р, Лист 2, Листов
			Общие данные (продолжение) — СОЮЗГИПРОЛЕСХОЗ

Привязан

Инв. №

Копировал

Формат А2

Альбом III

Условные обозначения и изображения.

⊥|⊥ — Узел прохода вентиляционных шахт через покрытия промышленных зданий.

Н.от. — Напольный отсос.

⊞ — Установка циклонов.

Общие указания.

1. Исходными данными для разработки рабочих чертежей отопления и вентиляции являются:
технологическое задание и строительные чертежи.
2. Основные показатели по чертежам отопления и вентиляции приведены в таблице

Наименование здания (сооружения), помещения	Объем, m^3	Периоды года при $t_н$, °С	Расход тепла, Вт (ккал/час)				Расход холода Вт (ккал/ч)	Установлен. мощн. эл. двигат. кВт
			На отопление	На вентиляцию	На горячее водоснабжение	Общий		
Производствен-		Холодный	487550	1195265	24070	1706885		
ная часть		-20	(420300)	(1030400)	(20750)	(1471450)		233
		-30	631680	1518200	24070	2173950		233
			(544550)	(1308800)	(20750)	(1874100)		
		-40	716880	1841330	24070	2582280		233
			(618000)	(1587350)	(20750)	(2226100)		
Вспомогатель-		Холодный	24595	34570	137390	196555		
ная часть		-20	(21200)	(29800)	(118440)	(169440)		1,1
		-30	30220	43675	137390	211285		1,1
			(26050)	(37650)	(118440)	(182140)		
		-40	31555	52780	137390	221725		1,1
			(27200)	(45500)	(118440)	(191140)		

3. Расчетные температуры наружного воздуха для холодного периода года приняты минус 20°, 30°, 40°С.
4. Расчетная температура внутреннего воздуха в холодный период года принята:
- во всех производственных помещениях корпуса 17°С в помещениях электрощитовой и венткамерах 10°С
- во вспомогательных помещениях по СНиП II-92-76.
5. В качестве теплоносителя принята горячая вода с параметрами:
- для теплоснабжения здания температура в подающем трубопроводе (Т1) 150°С, в обратном трубопроводе (Т2) 70°С. Располагаемое давление 120 кПа (1,2 кгс/см²).
- для системы отопления отделений раскроя, склейки и обработки, пилоножеточки, слесарной, электрощитовой температура в подающем трубопроводе (Т11) 130°С, в обратном трубопроводе (Т21) 70°С. Расчетное давление 120 кПа (1,2 кгс/см²).
- для системы отопления отделений: склада выдержки деталей, клееприготовительного, лаборатории, лакоприготовительного, компрессорной, упаковки, сушки изделий после отделки, лакирования, шлифовального температура в подающем трубопроводе (Т12) 105°С, в обратном трубопроводе (Т22) 70°С. Расчетное давление 100 кПа (1,0 кгс/см²).
- для системы отопления вспомогательных помещений температура в подающем трубопроводе (Т12) 105°С, в обратном трубопроводе (Т22) 70°С. Расчетное давление 100 кПа (1,0 кгс/см²).
- для системы теплоснабжения отопительно-вентиляционных установок П2-П6 температура в подающем трубопроводе (Т1) 150°С, в обратном (Т2) 70°С. Расчетное давление 120 кПа (1,2 кгс/см²).
- для системы теплоснабжения отопительно-вентиляционных установок П1, П7, П8 и воздушно-тепловых завес У1, У2, У4 температура в подающем трубопроводе (Т11) 130°С, в обратном трубопроводе (Т21) 70°С. Расчетное давление 120 кПа (1,2 кгс/см²).
- для системы теплоснабжения воздушно-тепловой завесы

Расчетное давление 80 кПа (0,8 кгс/см²).

6. Воздуховоды систем П1-П9, У3, В10-В22 изготовить из листовой стали по ГОСТ 19903-74, толщину стали принять по СНиП II-33-75* в зависимости от размера воздуховода. Воздуховоды систем В1-В5: - до вентустановок изготовить из листовой стали по ГОСТ 19903-74. Толщину стали принять S = 1,6 мм. После вентустановок воздуховоды изготовить из листовой стали по ГОСТ 19903-74. толщину стали принять S = 2,0 мм.
Воздуховоды вспомогательных помещений - асбестоцементные.
7. Воздуховоды систем П1, П2, П3, У1, У2, У3, У4, В6-В14, В20 окрасить снаружи масляной краской по ГОСТ 8292-75 за 2 раза.
8. Воздуховоды систем В15-В18 покрыть изнутри грунтом ХС-010 по ТУМХ 228950 в 2 слоя и лаком ХВ-784 по ГОСТ 7313-75 в один слой и снаружи - лаком 177 по ГОСТ 5631-70 в один слой с последующим покрытием эмалью БТ-577 по ГОСТ 5631-70 в 2 слоя.
9. Трубопроводы систем отопления и теплоснабжения диаметром от ф15 до ф50 принять из водогазопроводных легких труб по ГОСТ 3262-75 и ф50 мм и более из электросварных прямошовных труб по ГОСТ 10704-76.
10. Трубопроводы отопления, прокладываемые в подпольных каналах и вблизи ворот, а также трубопроводы теплоснабжения изолировать полуцилиндрами минераловатными на синтетическом связующем ГОСТ 23208-83 с покровным слоем из пленки винипластовой каландрированной ГОСТ 16398-81.
11. Изолированные трубопроводы систем отопления, теплоснабжения и нагревательные приборы окрасить масляной краской по ГОСТ 8292-75 за 2 раза.
12. Воздуховоды системы В20 изолировать полуцилиндрами минераловатными на синтетическом связующем ГОСТ 23208-83.
13. В помещении электрощитовой, ЩСУ, ЩЧК нагревательные приборы и соединения трубопроводов произвести на сварке.
14. Вентиляторы систем В15-В18 из разнородных металлов, электродвигатели взрывозащищенные.
15. Электродвигатели систем В1-В9, В11, В14, В19, В20 во влагоморозостойком исполнении.
16. Для подъемно-транспортных работ при монтаже вентиляционного оборудования применяется передвижная однобарабанная таль с тяговым усилием каната 49 кН-Т-145 Т.

9

21506-03

ГИП	Маричева		ТП 411-2-170.86 ОВ
Н.контр.	Годунова		
Нач.отд.	Сашин		
Гл.спец.	Березина		
Рук.гр.	Корнюшенко		
Инж.	Золотарева		Цех по производству щитового паркета мощностью 100 тыс. м² в год — Стадия: Р; Лист: 3; Листов:
			Общие данные (продолжение) — СОЮЗГИПРОЛЕСХОЗ

Привязан

Инв. №

Альбом 1

Характеристика отопительно-вентиляционных систем

Обозначение системы	Кол. систем	Наименование обслуживаемого помещения (технологического оборудования)	Тип установки, агрегата	Вентилятор: Тип исполн. взрывозащите	Вентилятор: №	Вентилятор: Схема исполнен.	Вентилятор: Положение	Вентилятор: L, м³/ч	Вентилятор: P, Па (кгс/м²)	Вентилятор: n, об/мин.	Электродвигатель: Тип исполнение по взрывозащите	Электродвигатель: N, кВт	Электродвигатель: n об/мин.	Воздухонагреватель: Тип	Воздухонагреватель: №	Воздухонагреватель: Кол.	Т-ра нагрева, °С: от	Т-ра нагрева, °С: до	Расход тепла, ВТ (ккал/час)	ΔP, Па (кгс/м²)	Примечание
П1	1	Отделение раскроя, склейки и обработки	2ПК31,5	В-Ц4-70	12,5	6	Л90°	31000	920 (92)	970	4А160М6	15	970	КВБА-П	12	1	-20	23	383200 (330340)	84 (8,5)	
														КВСА-П	11	2	-30	23	486760 (419620)	79 (8)	
														КВБА-П	11	2	-40	23	590330 (508900)	103 (10,5)	
П2	1	Отделение раскроя, склейки и обработки	2ПК40	В-Ц4-70	12,5	6	Лр90°	40100	1372 (140)	755	4А200L6	30	980	КВБА-П	12	1	-20	23	495680 (427310)	128 (13)	
														КВБА-П	11	2	-30	23	629650 (542800)	147 (15)	
														КВБА-П	11	2	-40	23	763610 (658280)	147 (15)	
П3	1	Отделение шлифовальное	2ПК10	В-Ц4-70	6,3	1	Л0°	4400	1078 (110)	1425	4А100L84	4	1425	КВБА-П	10	2	-20	17	54390 (46890)	235 (24)	
														КВБА-П	10	2	-30	17	69090 (59560)	235 (18)	
														КВБА-П	10	2	-40	17	83790 (72230)	235 (18)	
П4	1	Лаборатория, отделение лакоприготовительное, сушки изделий после отделки, лакирования	2ПК20	В-Ц4-70	8	6	Л90°	14700	1176 (120)	1065	4А160S6	11	970	КВСА-П	10	2	-20	17	181700 (156650)	294 (30)	
														КВБА-П	10	2	-30	17	230850 (199000)	314 (32)	
														КВБА-П	10	2	-40	17	279930 (241320)	314 (32)	
П5	2	Тамбуры-шлюзы	Р3,2095-2	В-Ц4-70	3,2	1	Лр90° Л90°	2250	1078 (110)	2860	4А80А2	1,5	2860	КВСА-П	6	1	-20	17	27800 (23980)	24,9 (3)	
														КВБА-П	6	1	-30	17	35330 (30460)	30 (3)	
														КВСА-П	6	2	-40	17	42850 (36940)	59 (6)	
П6	1	Клеепригоотовительное отделение, тепловой пункт	Р2,5095-2б	В-Ц4-70	2,5	1	Лр0°	1050	588 (60)	2800	4АА63А2	0,37	2800	КВСА-П	6	1	-20	17	12980 (11190)	10 (1)	
														КВСА-П	6	1	-30	17	16500 (14220)	10 (1)	
														КВСА-П	6	1	-40	17	20000 (17240)	10 (1)	

10

21506-03

Гип	Маричева	
Н.контр.	Годунова	
Нач.отд.	Сашин	
Гл.спец.	Березина	
Рук.гр.	Корнюшенко	
Инж.	Лазарук	

Привязан

Инв. №

ТП 411-2-170.86 ОВ

Цех по производству щитового паркета мощностью 100 тыс. м² в год.

Стадия	Лист	Листов
Р	4	

Общие данные (продолжение)

СОЮЗГИПРОЛЕСХОЗ

Формат А2

Альбом III

Характеристика отопительно-вентиляционных систем.

Обозначение системы	Кол. систем	Наименование обслуживаемого помещения (технологического оборудования)	Тип установки, агрегата	Вентилятор: Тип, исполн. взрывозащите	№	Схема исполнен.	Положение	L, м³/ч	P, Па (кгс/м²)	n, об/мин.	Электродвигатель: Тип, исполнение по взрывозащите	N, кВт	n, об/мин	Воздухонагреватель: Тип	№	Кол.	Т-ра нагрева, °С от	до	Расход тепла, Вт (ккал/ч)	ΔP, Па (кгс/м²)	Примечание
П7	1	Пилоножеточка,	А3,2095-2	В-Ц4-70	3,2	1		2150	1078	2860	4А80А2	1,5	2860	КВСА-П	6	1	-20	17	26560	30	
		слесарная							(110)										(22910)	(3)	
														КВБА-П	6	1	-30	17	33760	30	
																			(29100)	(3)	
														КВСА-П	6	2	-40	17	40940	59	
																			(35300)	(6)	
П8	1	Отделение раскроя,	А2,5105-2	В-Ц4-70	2,5	1	Пр0°	1040	900	2810	4А71А2	0,75	2810	КВСА-П	6	1	-20	17	12870	10	
		склейки и обра-							(90)										(11090)	(1)	
		ботки												КВБА-П	6	1	-30	17	16340	10	
																			(14080)	(1)	
														КВСА-П	6	2	-40	17	19960	10	
																			(17080)	(1)	
П9	1	Бытовые помещения	А3,2095-1	В-Ц4-70	3,2	1	Пр0°	2725	921	1400	4АА63А4	0,25	1400	КВСА-П	6	2	-20	18	34600	88	
									(94)										(29820)	(9)	
														КВСА-П	6	2	-30	18	43700	88	
																			(37570)	(9)	
														КВСА-П	6	2	-40	18	52800	88	
																			(45520)	(9)	
У1,У2	2	Отделение раскроя,	А5-2	В-Ц4-70	5	1	Л180	4850	784	1420	4А90LА4	2,2	1420	КВСА-П	7	2	-20	40	45370	177	в щели=0,03м
		склейки и обработки							(80)										(39100)	(18)	1.494-2, в.10
														КВСА-П	7	2	12	50	61570	177	
																			(53080)	(18)	
														КВСА-П	7	2	12	58	72140	177	
																			(64250)	(18)	
У1,У2	2	Отделение раскроя,	А5-2	В-Ц4-70	5	1	Пр180	4850	784	1420	4А90LА4	2,2	1420	КВСА-П	7	2	12	40	45370	177	в щели=0,03м
		склейки и обработки							(80)										(39100)	(18)	1.494-2, в.10
														КВСА-П	7	2	12	50	61570	177	
																			(53080)	(18)	
														КВСА-П	7	2	12	58	72140	177	
																			(64250)	(18)	
У3	1	Отделение упаковки	А5-2	В-Ц4-70	5	1	Л180	4850	784	1420	4А90LА4	2,2	1420	КВСА-П	7	3	12	40	45370	265	в щели=0,03м
									(80)										(39100)	(27)	1.494-2, в.10
														КВСА-П	7	3	12	50	61570	265	
																			(53080)	(27)	
														КВСА-П	7	3	12	58	72140	265	
																			(64250)	(27)	

11

21506-03

ГИП	Маричева	
Н контр	Годунова	
Нач отд.	Сашин	
Гл.спец.	Березина	
Рук.гр	Корнюшенко	
Инж	Лазарук	

ТП 411-2-170.86 ОБ

Цех по производству щитового паркета мощностью 100 тыс м² в год.

Р 5

Общие данные (продолжение)

СОЮЗГИПРОЛЕСХОЗ

Привязан

Инв. №

Рук.гл.з. Коз...

Альбом I

Характеристика отопительно-вентиляционных систем

Обозначение системы	Кол. систем	Наименование обслуживаемого помещения (технологического оборудования)	Тип установки, агрегата	Вентилятор: Тип исполн. взрывозащите	№	Схема исполнен.	Положение	L, м³/ч	P, Па (кгс/м²)	n, об/мин.	Электродвигатель: Тип, исполнение по взрывозащите	№ КВТ	n, об/мин.	Воздухонагреватель: Тип	№	Кол.	Т-ра нагрева, °С от	до	Расход тепла Вт (ккал/ч)	ΔP, Па (кгс/м²)	Фильтр: Тип	№		ΔP, Па (кгс/м²)	Концентрация, мг/м³ Начальная	Конечная	Примечание
У3	1	Отделение упаковки	А5-2	В-Ц4-70	5	1	ПР180	4850	784	1420	4А90LА4	2,2	1420	КВСА-П	7	3	12	40	45370	265							в щели=0,03м
									(80)										(39100)	(27)							1.494-2, в10
														КВСА-П	7	3	12	50	61570	265							
																			(53080)	(27)							
														КВСА-П	7	3	12	58	72140	265							
																			(64250)	(27)							
У4	1	Отделение раскроя, склейки и обработки (подземная галерея)	А2,5105-2	В-Ц4-70	2,5	1		1200	784	2810	4А71А2	0,75	2810	КВСА-П	6	1	17	40	9220								
									(80)										(7950)								
														КВСА-П	6	1	17	50	13230								
																			(11400)								
														КВСА-П	6	1	17	58	16440								
																			(14170)								
В1	1	Отделение раскроя и склейки и обработки (поз: н. от 10, 11, 4а, 4б, 5а, 5б)	П8-4а	В-ЦП6-45	8	6		12240	3000	1850	4А200М4У2	37	1475								„К"	22			4039	98	
									(300)																		
В2	1	Отделение раскроя, склейки и обработки	П8-4а	В-ЦП6-45	8	6		11920	3000	1650	4А200М4У2	37	1475								„К"	22			3622	76	
									(300)																		
В3	1	Отделение раскроя, склейки и обработки (поз. 33, 36)	П8-4а	В-ЦП6-45	8	6		12280	3000	1650	4А200М4У2	37	1475								„К"	22				86	
									(300)																		
В4	1	Пиланожеточка (поз 73, 74, 75)	Р5-2а	В-ЦП7-40	5	6		1850	1650	1755	4А112М4У2	5,5	1450														
									(165)																		
В5	1	Шлифовальное отделение (поз. 38)		ВВ9	9			3675	4070	1470	4А180S4У2	22	1470								„К"	14				46	
									(407)												УЦ-38	11					
В6	1	Отделение раскроя, склейки и обработки		КЦ3-90	4	8		3200	20	920	4А71А6У3	0,37	920														
									(2)																		
В9	1	Отделение раскроя склейки и обработки		КЦ3-90	4	8		3200	20	920	4А71А6У3	0,37	920														
									(2)																		
В8	1	Отделение раскроя, склейки и обработки		КЦ3-90	6,3	8		14000	20	920	4А80А6У3	0,75	920														теплый период
									(2)																		
В7	1	Отделение раскроя склейки и обработки		КЦ3-90	6,3	8		14000	20	920	4А80А6У3	0,75	920														теплый период
									(2)																		
В10	1	Пиланожеточка, слесарная	А2,5095-1	В-Ц4-70	2,5	1		300	147	1400	4АА56А4	0,12	1400														
									(15)																		

12

21506-03

ГИП	Маричева	
Н.контр.	Годунова	
Нач.отд.	Сашин	
Гл.спец.	Березина	
Рук.гр.	Корнюшенко	
Инж.	Лазарук	

ТП 411-2-170.86 ОВ

Цех по производству щитового паркета мощностью 100 тыс. м² в год.

Стадия	Лист	Листов
Р	6	

Общие данные (продолжение)

СОЮЗГИПРОЛЕСХОЗ

Привязан

Инв. №

Согласовано

Рук. гр. Э

Разуваева

Копировал:

Формат А2

Альбом III

Характеристика отопительно-вентиляционных систем

Обозначение системы	Кол. систем	Наименование обслуживаемого помещения (технологического оборудования)	Тип установки, агрегата	Вентилятор: Тип исполн. взрывозащите	№	Схема исполнен.	Положение	L, м³/ч	P, Па (кгс/м²)	n, об/мин.	Электродвигатель: Тип исполнение по взрывозащите	N, кВт	n, об/мин.	Примечание
В11	1	Склад выдержки щитов	А5090-2	В-Ц4-70	5	1	Пр0°	6000	45	1400	4А80В4	1,5	1410	
В12	1	Шлифовальное отделение		В-Ц4-70	2,5	1	Пр0°	625	157 (16)	1370	В63А4У2	0,25	1370	
В13	1	Клеепригатовительное отделение (поз.51)	А2,5105-1	В-Ц4-70	2,5	1	Л0°	400	216 (22)	1400	4АА56А4	0,12	1400	
В14	1	Клеепригатовительное отделение, тепловой пункт	А2,5105-1	В-Ц4-70	2,5	1	Л0°	600	206 (21)	1400	4АА56А4	0,12	1400	
В15	1	Лаборатория (поз.56,63), лакоприготовительное отделение (поз.72)		В-Ц4-70	2,5	1	Пр0°	1200	508 (62)	2775	В63В2 1ExdII T61B	0,55	2775	
В16	1	Лаборатория, лакоприготовительное отделение		В-Ц4-70	5	1	Л0°	4600	745 (76)	1400	В90L4У2 1ExdII T61B	22	1400	
В17	1	Отделения: сушки изделий после отделки, лакирования		В-Ц4-70	2,5	1	Пр0°	1400	568 (58)	2775	В63В2 1ExdII T61B	0,55	2775	
В18	1	Отделение лакирования (поз. 43)		В-Ц4-70	5	1	Л0°	4300	735 (75)	1400	В90L4У2 1ExdII 61B	2,2	1400	
В19	1	Отделение раскроя, склейки и обработки (поз.30)	А10-2	В-Ц4-70	10	6	Пр0°	20000	588 (60)	600	4А132S6У2	5,5	960	
В20	1	Отделение раскроя, склейки и обработки (поз.25)	А4-2	В-Ц4-70	4	1	Пр0°	3200	451 (46)	1370	4А71В4У2	0,75	1370	
В21	1	Буфет, подсобное помещение	А2,5105-1	В-Ц4-70	2,5	1	Пр0°	450	216 (22)	1400	4АА56А4	0,12	1400	
В22	1	Души	А2,5105-1	В-Ц4-70	2,5	1	Пр0°	450	216 (22)	1400	4АА56А4	0,12	1400	
В23	1	Санузлы	А2,5105-1	В-Ц4-70	2,5	1	Пр0°	445	216 (22)	1400	4АА56А4	0,12	1400	
В24	1	Комната общественных организаций, красный уголок	А3,2095-1	В-Ц4-70	3,2	1	Пр0°	600	255 (26)	1400	4АА63А4	0,25	1400	
В25	1	Мужской гардероб уличной, домашней и спецодежды (отсос от шкафчиков обеспыливания)	А2,5095-1	В-Ц4-70	2,5	1	Пр0°	300	137 (14)	1400	4АА56А4	0,12	1400	
В26	1	Мойка (поз. 89,90)	А2,5095-1	В-Ц4-70	2,5	1	Л0°	300	137 (14)	1400	4АА56А4	0,12	1400	

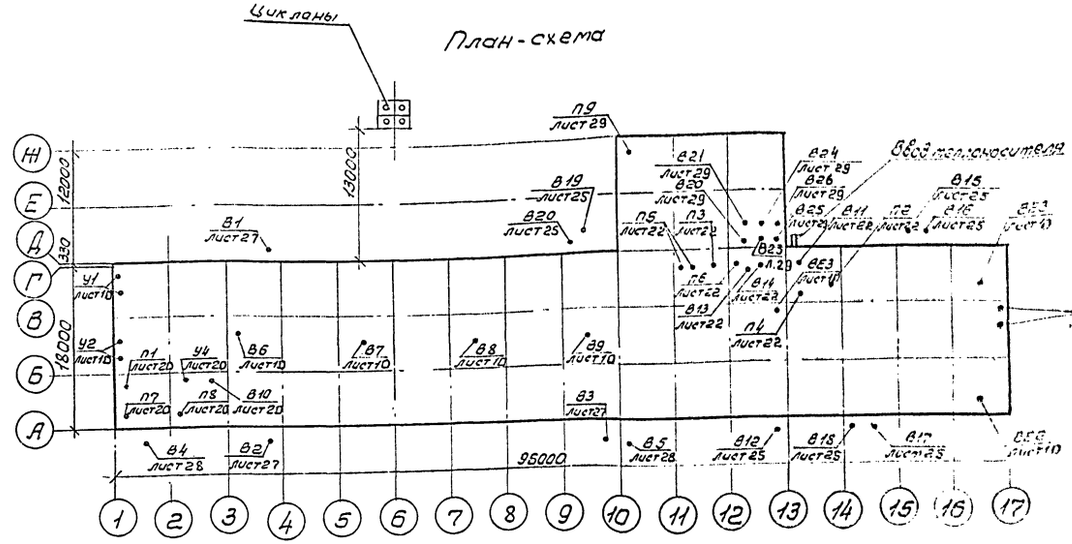

13

21506-03

ГИП	Маричева		ТП 411-2-170.86 ОВ
Ч.контр.	Годунова		
Нач.отд.	Сашин		
Гл.спец.	Березина		
Рук.гр.	Корнюшенко		
Инж.	Лазарук		Цех по производству щитового паркета мощностью 100 тыс. м² в год. Стадия Р Лист 7 Листов
Привязан			Общие данные (окончание)
Инв. №			СОЮЗГИПРОЛЕСХОЗ

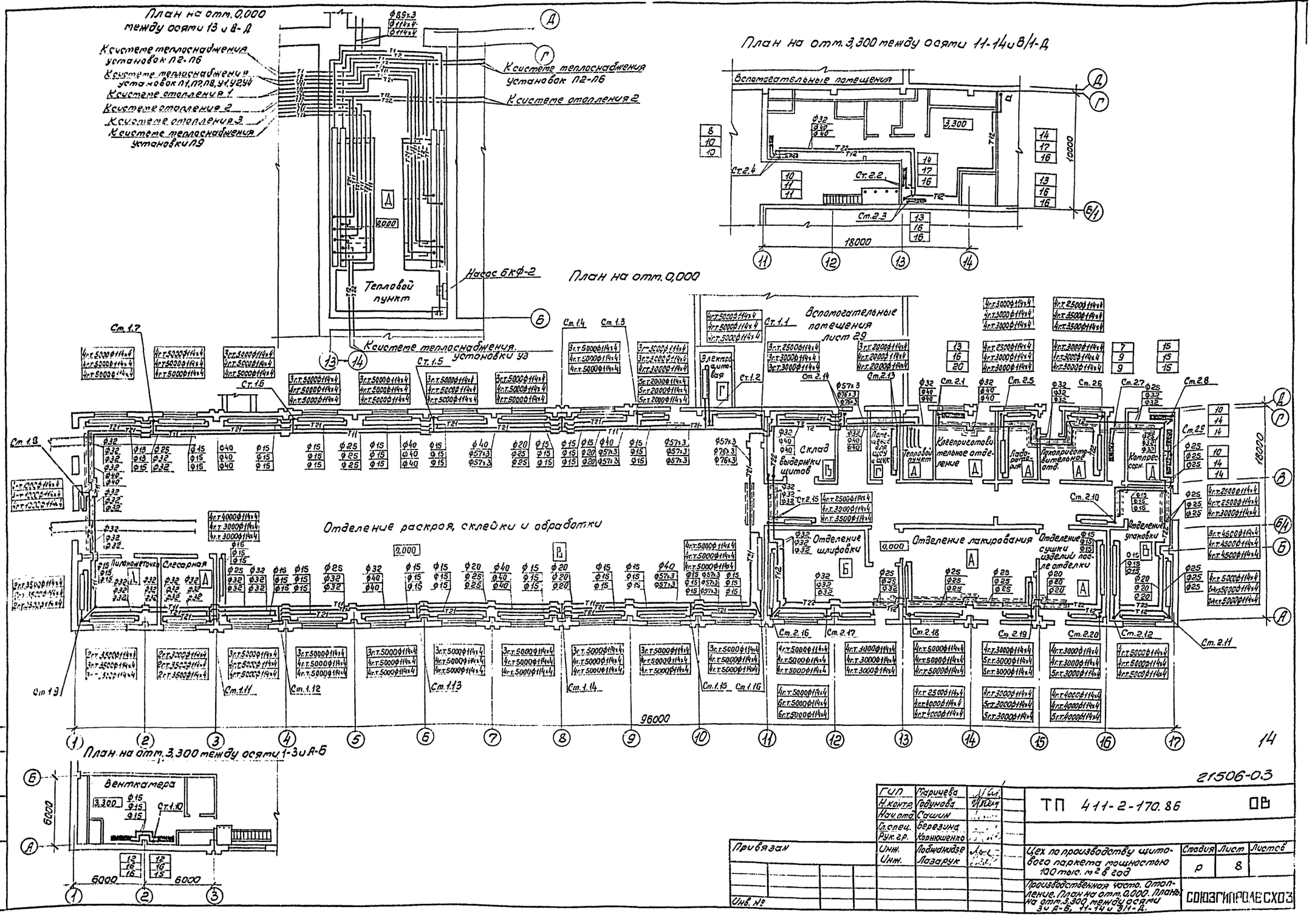
План на отм. 0,000 между осями 13 и В-Д
К системе теплоснабжения установок П2-П6
К системе теплоснабжения установок П1, П7, П8, У1, У2, У4
К системе отопления 1
К системе отопления 2
К системе отопления 3
К системе теплоснабжения установки П9
К системе теплоснабжения установок П2-П6
К системе отопления 2
Тепловой пункт
Насос 6КФ-2
К системе теплоснабжения установки У3
План на отм. 3,300 между осями 11-14 и В/1-Д
Вспомогательные помещения
Ст. 2.4
Ст. 2.2
Ст. 2.3
18000
10000
План на отм. 0,000
Вспомогательные помещения лист 29
Электрощитовая
Склад выдержки щитов
Помещение для щуку и щук
Тепловой пункт
Клеприготовительное отделение
Лаборатория
Лакоприготовительное отд.
Компрессорн.
Отделение раскроя, склейки и обработки
Пилометочка
Слесарная
Отделение шлифовки
Отделение лакирования
Отделение сушки изделий после отделки
Отделение упаковки
96000
18000
План на отм. 3,300 между осями 1-3 и А-Б
Венткамера
6000
6000
6000
21506-03
ГИП Маричева
Н.контр. Годунова
Нач.отд. Сашин
Гл.спец. Березина
Рук.гр. Корнюшенко
Инж. Лобжанидзе
Инж. Лазарук
Привязан
Инв. №
ТП 411-2-170.86 ОВ
Цех по производству щитового паркета мощностью 100 тыс. м² в год
Стадия Р
Лист 8
Листов
Производственная часть. Отопление. План на отм. 0,000. Планы на отм. 3,300 между осями 3 и А-Б, 11-14 и 3/1-Д.
СОЮЗГИПРОЛЕСХОЗ

Копировал

Альбом III

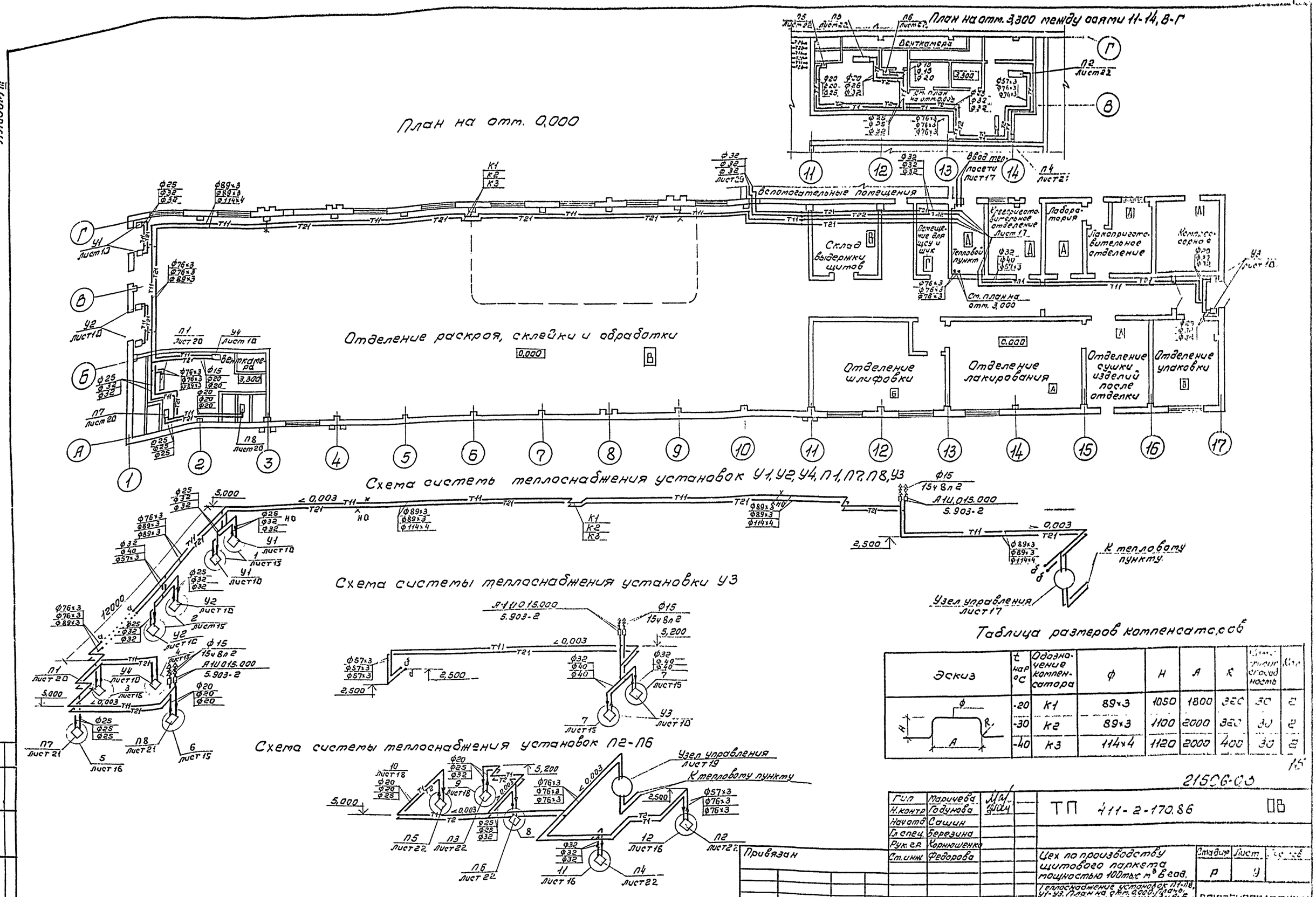

Таблица размеров компенсаторов

Эскиз	t нар °С	Обозначение компенсатора	ф	Н	А	К	Компенсирующая способность	Кол.
	-20	К1	89×3	1050	1800	360	30	2
	-30	К2	89×3	1100	2000	360	30	2
	-40	К3	114×4	1120	2000	400	30	2

15

21506-03

Гип	Маричева		ТП 411-2-170.86 ОВ
Н.контр	Годунова		
Нач.отд	Сашин		
Гл.спец.	Березина		
Рук.гр.	Корнюшенко		
Ст.инж.	Федорова		

Привязан

Инв. №

Цех по производству щитового паркета мощностью 100 тыс м³ в год.

Теплоснабжение установок П1-П8, У1-У3. План на отм. 0,000. План на отм. 3,300 между осями 1-3 и А-Б, 11-14 и Г-В. Схемы систем теплоснабжения установок У1, У2, У4, П7, П8, П1-П6, У3.

Стадия	Лист	Листов
Р	9	

СОЮЗГИПРОЛЕСХОЗ

Согласовано:

Альбом

План на отм. 0,000

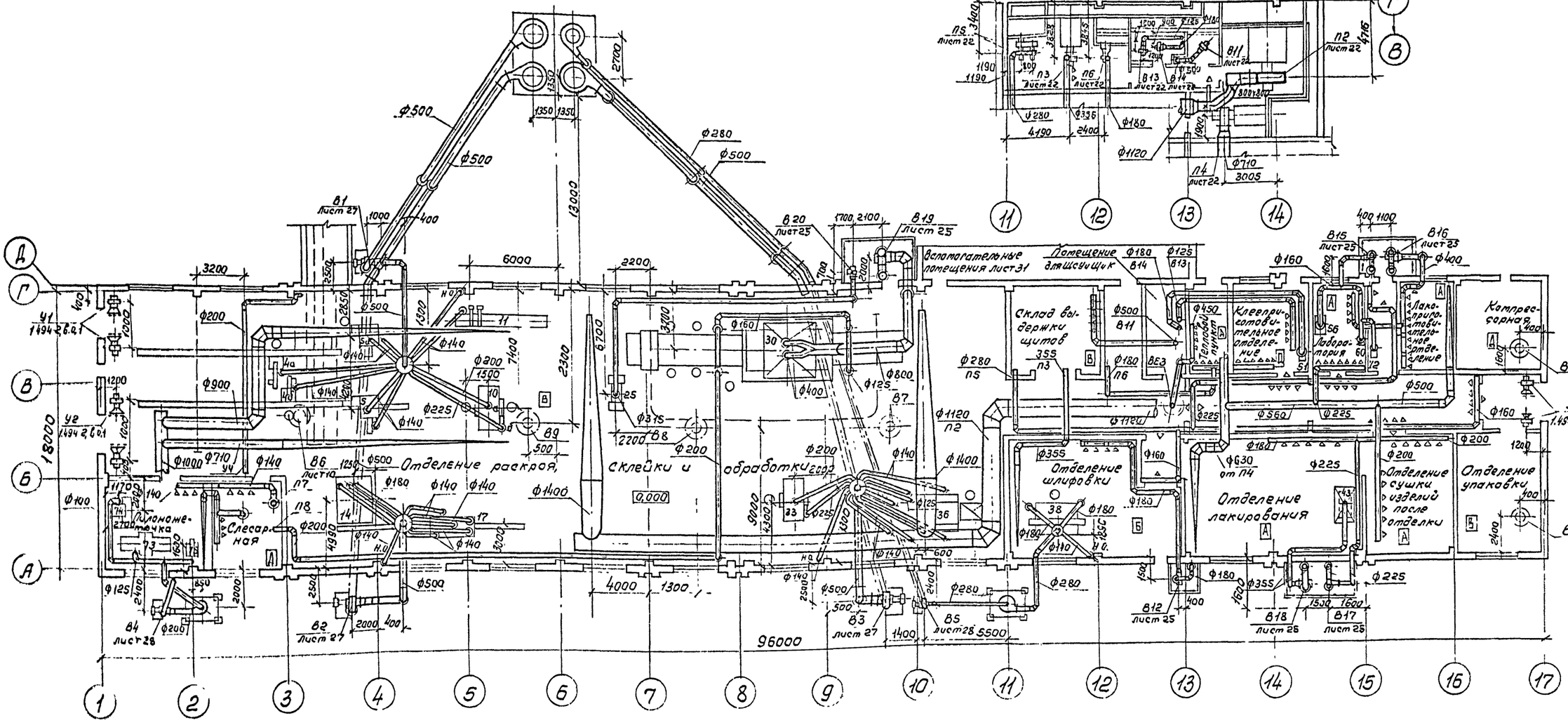

План на отм. 3,300

План на отм. 3,300

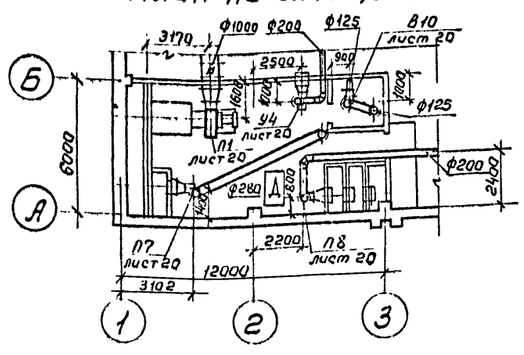

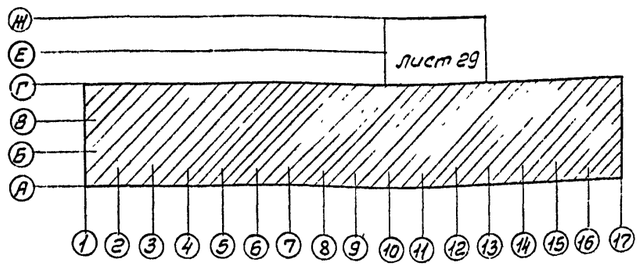

Привязан

Инв. №

ГИП	Маричева		
Н. контр.	Гадунова		
Нач. отд.	Сашин		
Гл. спец.	Березина		
Рук. гр.	Корнюшенко		
Инж.	Залатарева		

ТП 411-2-170.86 ОВ

Цех по производству щитового паркета мощностью 100 тыс. м² в год.	Стадия	Лист	Листов
	Р	10	
Вентиляция. План на отм. 0,000. Планы на отм. 3,300 между осями 1-3 и А-Б, 11-14 и Г-В.	СОЮЗГИПРОЛЕСХОЗ		

16

21506-03

Альбом VI

Местные отсосы от технологического оборудования

Технологическое оборудование			Характеристика выделяющихся вредностей	Объем удаляемого воздуха, м³/ч		Характеристика местного отсоса		Обозначение системы	Примечание
Поз.	Наименование	Кол.		на един. оборуд.	Всего	Обозначение	Принципиальные документы		
5а	Станок прирезной ЦДК-5-2								
	отсос нижний	1	Опилки	1053	1053		Встроенный отсос	В1	
	верхний отсос	1	Опилки	1142	1142		Встроенный отсос	В1	
4а	Станок торцовочный ЦПА-40	1	Опилки	926	926		Встроенный отсос	В1	
4б	Станок торцовочный ЦПА-40	1	Опилки	931	931		Встроенный отсос	В1	
5а	Станок прирезной ЦДК-5-2								
	отсос нижний	1	Опилки	1053	1053		Встроенный отсос	В1	
	верхний отсос	1	Опилки	1142	1142		Встроенный отсос	В1	
10б	Станок рейсмусный СГР12-2	1	Стружка	2600	2600		Встроенный отсос	В1	
10а	Станок рейсмусный СГР12-2	1	Стружка	2407	2407		Встроенный отсос	В1	
9	Станок для набора щита								
	основания Д8523	1	Опилки, стружка	986	986		Встроенный отсос	В1	
	Напольный отсос	1	Опилки, стружка	1014	1014		Встроенный отсос	В1	периодический
	Напольный отсос	1	Опилки, стружка	1175	1175		Встроенный отсос	В2	периодический
14	Станок барабанный тор-								
	цовочный КРН-18								
	Левый отсос	1	Опилки	1950	1950		Встроенный отсос	В2	
	средний отсос	1	Опилки	1982	1982		Встроенный отсос	В2	
	правый отсос	1	Опилки	1990	1990		Встроенный отсос	В2	
17	Станок строгальный че-								
	тырехсторонний пар-								
	кетный ПАРК-9								
	отсос на отм. 0,400	1	Опилки, стружка	1125	1125		Встроенный отсос	В2	
	отсос на отм. 1,200	1	Опилки, стружка	1120	1120		Встроенный отсос	В2	
	отсос на отм. 0,900	1	Опилки, стружка	1125	1125		Встроенный отсос	В2	
	отсос на отм. 1,200	1	Опилки, стружка	1142	1142		Встроенный отсос	В2	
	отсос на отм. 0,450	1	Опилки, стружка	1476	1476		Встроенный отсос	В2	
33	Станок рейсмусный СГР12-2	1							
	отсос на отм - 1,200	1	Стружка	2915	2915		Встроенный отсос	В3	
	отсос на отм. 2,00	1	Стружка	2465	2465		Встроенный отсос	В3	
36	Станок для обработки								
	щитов проект 2079.							В3	
	отсос А	1	Опилки	1031	1031		Встроенный отсос	В3	
	отсос Б	1	Опилки	1108	1108		Встроенный отсос	В3	
	отсос В	1	Опилки	987	987		Встроенный отсос	В3	
	отсос Г	1	Опилки	1042	1042		Встроенный отсос	В3	

17

ГИП	Тарачева			ТП 411-2-170.86	ОВ
Н.контр.	Соловьева				
Нач.отд.	Осокин				
Сотр.	Березина				
Рук.гр.	Кокшенева				
Инж.	Белоусова			Цех по производству щитов всего расхода машинного пара т/ч в год	Стадия / Лист / Листов
					Р / 1
				Местные отсосы от технологического оборудования	СОЮЗГИПРОЛЕСХОЗ

Привязан

Инв. №

Альбом I

Местные отсосы от технологического оборудования

Технологическое оборудование			Характеристика выделяющихся вредностей	Объем вытяжки, м³/ч		Характеристика местного отсоса		Обозначение системы	Примечание
Поз.	Наименование	Кол.		На един. оборуд	Всего	Обозначение	Применяемые документы		
36	Станок для обработки щитов								
	проект 2079								
	отсос Д	1	Опилки	790	790		Встроенный отсос	В3	
	отсос Е	1	Опилки	990	990		Встроенный отсос	В3	
	отсос Ж	1	Опилки	980	980		Встроенный отсос	В3	
	отсос З	1	Опилки	1000	1000		Встроенный отсос	В3	
	Напольный отсос	1	Опилки, стружки	1000	1000			В3	периодический
73	Станок полуавтоматичес-						Поставляется с технологи-		
	кий для заточки ножей Тч Н21-4	1	Пыль абразивная	800	800	Приемник	ческим оборудованием	В4	
74	Универсальный заточной						Поставляется с технологи-		
	станок Тч ПН6	1	Пыль абразивная	395	395	Приемник	ческим оборудованием	В4	
75	Полуавтомат для за-						Поставляется с техноло-		
	точки фрез Тч ФА2	1	Пыль абразивная	650	650	Приемник	гическим оборудованием	В4	
38	Станок шлифовальный								
	ленточный Шл ПС-7	1	Пыль шлифовальная	3675	3675			В5	
51	Шкаф для хранения		пары смолы КФ-Ж			Шкафное			
	материалов	1		400	400	укрытие		В13	
56	Шкаф для лаборатор-		Пары: лака М4-270, кислоты серной, спирта			Шкафное			
	ных работ	1	бутилового, уайт-спирта, смолы КФ-Ж	400	400	укрытие		В15	
63	Шкаф для хранения		Пары лака М4-270, кислоты серной, спирта			Шкафное			
	материалов	1	бутилового, уайт-спирта, смолы КФ-Ж	400	400	укрытие		В15	
72	Шкаф для хранения		Пары: лака М4-270, кислоты серной, спир-			Шкафное			
	материалов	1	та бутилового, уайт-спирта	400	400	укрытие		В15	
43	Этажерка-вагонетка		Пары лака М4-270, кислоты сер-						
	со щитами после отделки	1	ной, спирта бутилового,	4300	4300	Зонт	ОВН-8	В18	
			уайт-спирта, смолы КФ-Ж.						
25	Клеевые вальцы	1	Пары смолы	3200	3200	Зонт	ОВН-8	В20	
30	Пресс гидравлический	1	Пары формальдегида	20000	20000	Зонт	ст. ТХ-11	В19	

1В
21506-03

ГИП	Маричева	
Н.контр	Годунова	
Нач.отд	Сашин	
Гл.спец.	Березина	
Рук.гр.	Корнюшенко	
Инж.	Золотарева	

ТП 411-2-170.86

Привязан

Инв. №

Цех по производству щитового паркета мощностью 100 тыс. м² в год

Стадия	Лист	Листов
Р	12	

Местные отсосы от технологического оборудования

СОЮЗГИПРОЛЕСХОЗ

Система отопления 1

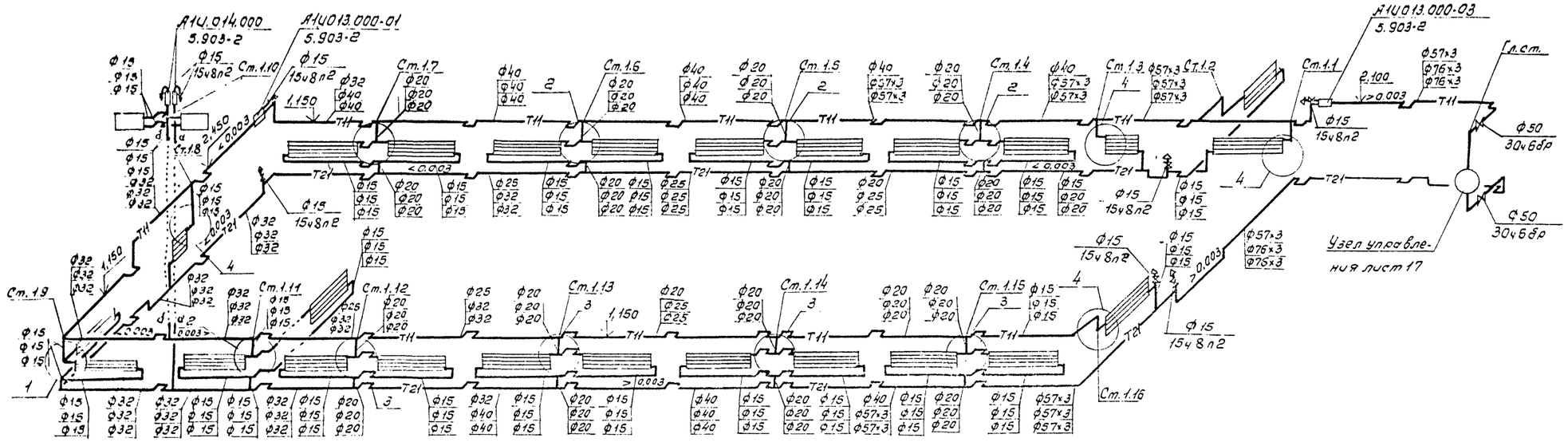

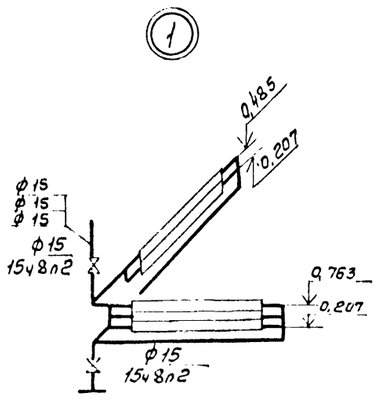

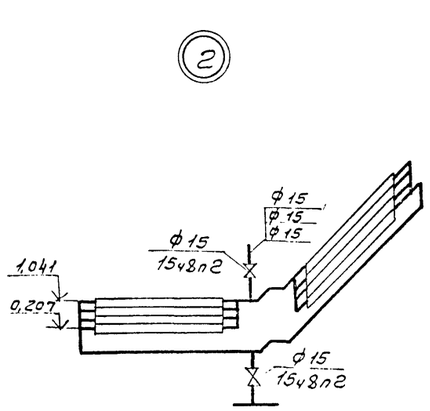

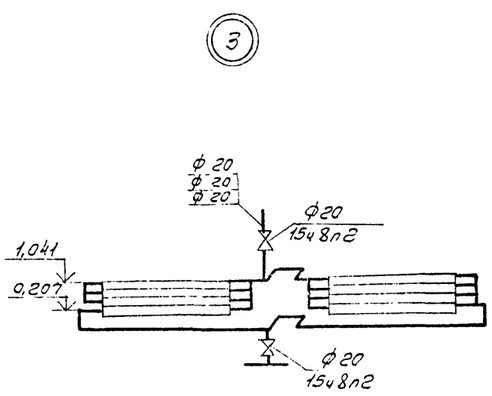

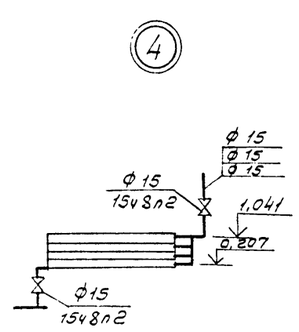

19

21506-03

ГИП	Марычева		ТП 411-2-170.86	ОВ
Н.контр.	Годунова			
Нач.отд.	Сашин			
Гл.спец.	Березина			
Рук.гр.	Корнюшенко			
Инж.	Повнинидзе		Цех по производству щитового паркета мощностью 100 тыс. м² в год	Стадия: Р; Лист: 13; Листов:
Привязан			Схема системы отопления 1. Узлы 1-4.	СОЮЗГИПРОЛЕСХОЗ
Инв. №				

Формат А2

Альбом

Система отопления 2

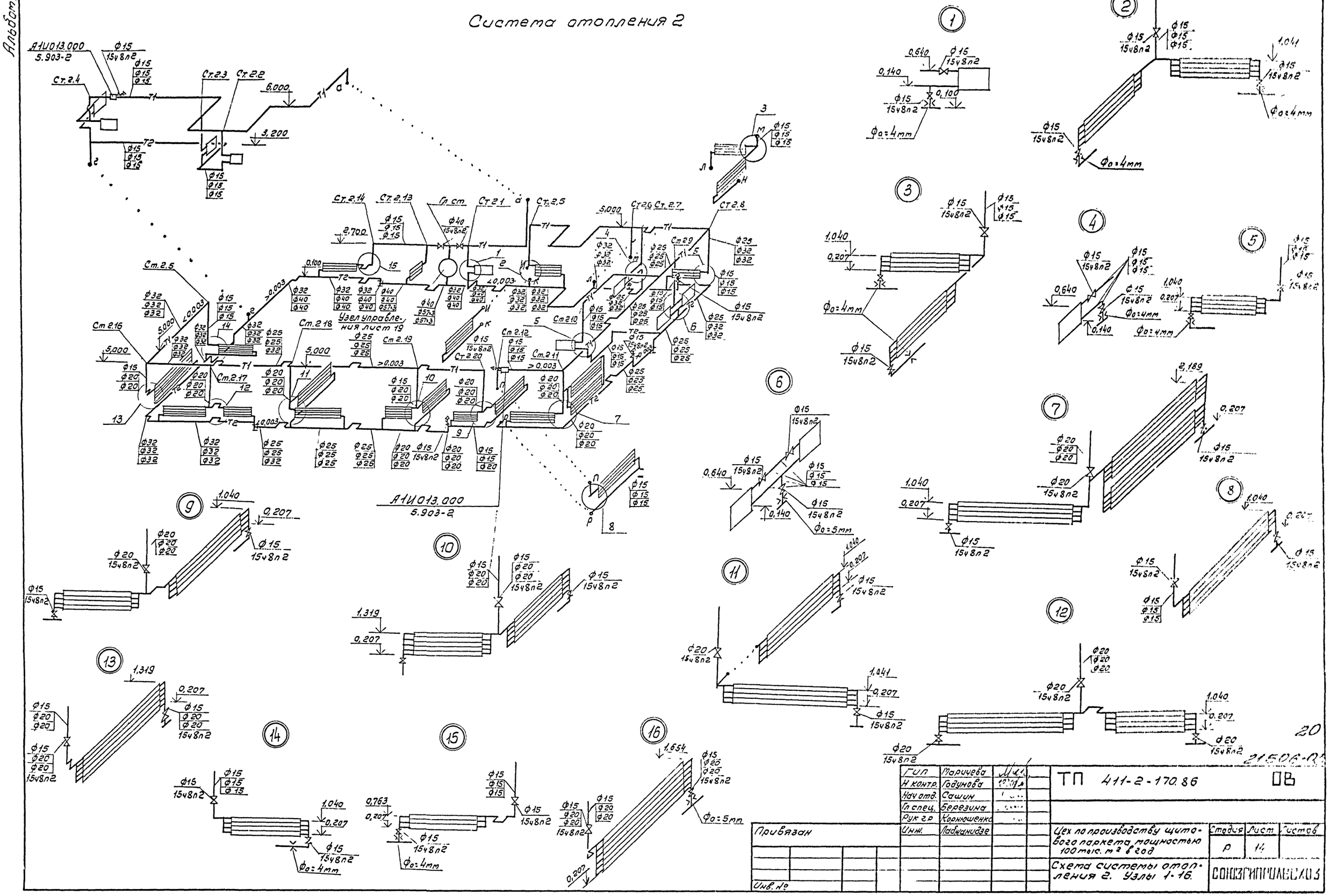

Гип	Маричева		ТП 411-2-170.86 ОВ
Н контр.	Годунова		
Нач отд.	Сашин		
Гл спец.	Березина		
Рук гр	Корнюшенко		
Инж.	Лабжанидзе		Цех по производству щитового паркета мощностью 100 тыс. м² в год
Привязан			Схема системы отопления 2. Узлы 1-16.
Инв. №			

Стадия	Лист	Листов
Р	14	

СОЮЗГИПРОЛЕСХОЗ

20

21506-0

Альбом II

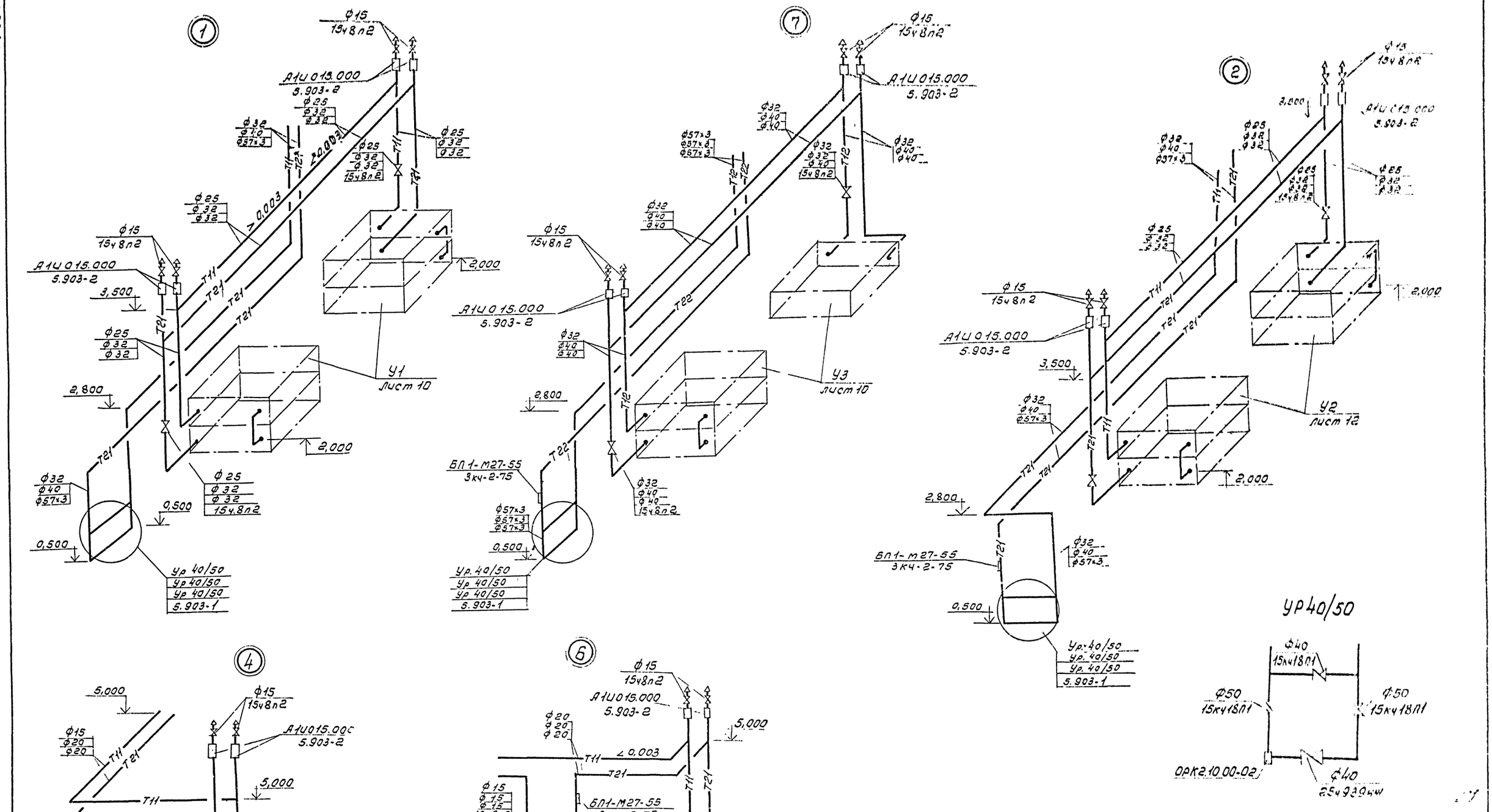

21506-03

ГИП	Маричева		ТП 411-2-170.86 ПЗ
Н.контр.	Годунова		
Нач отд	Сашин		
Гл спец	Березина		
Рук гр.	Корнюшенко		
Ст. инж.	Федорова		Цех по производству щитового паркета мощностью 100 тыс. м² в год — Стадия: Р; Лист: 15; Листов:
Привязан			Схема системы теплоснабжения установок. Узлы 1, 2, 4, 6, 7. — СОЮЗГИПРОЛЕСХОЗ
Инв. №			

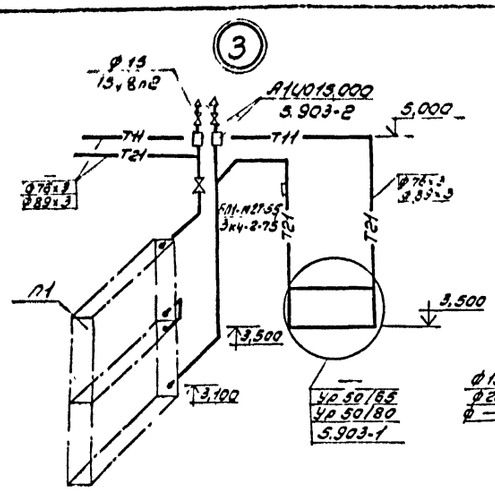

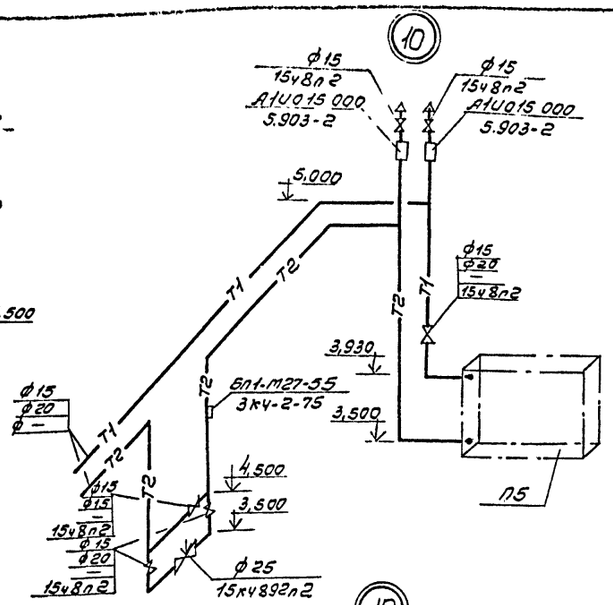

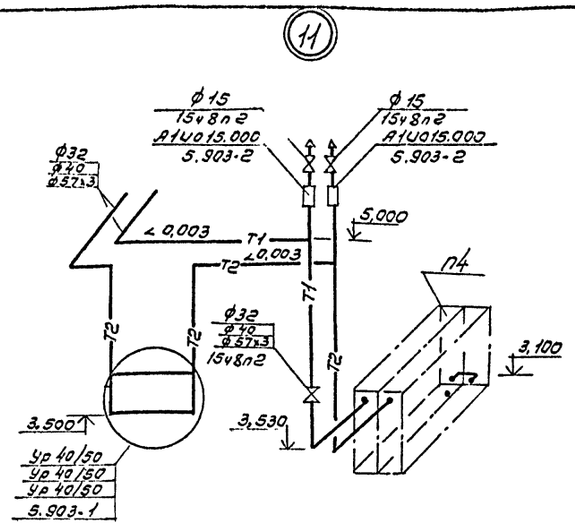

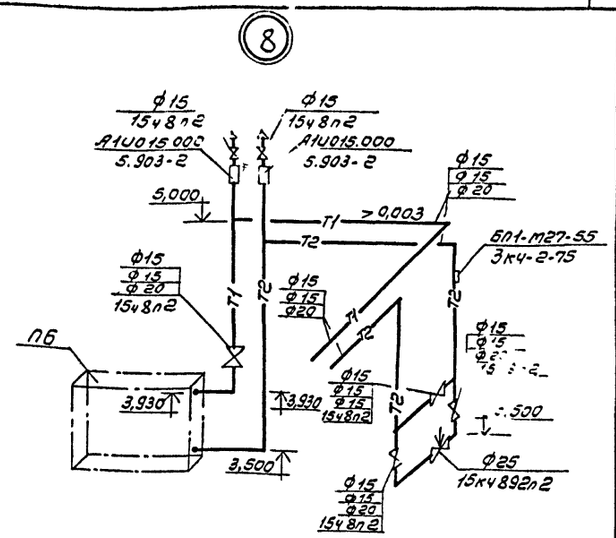

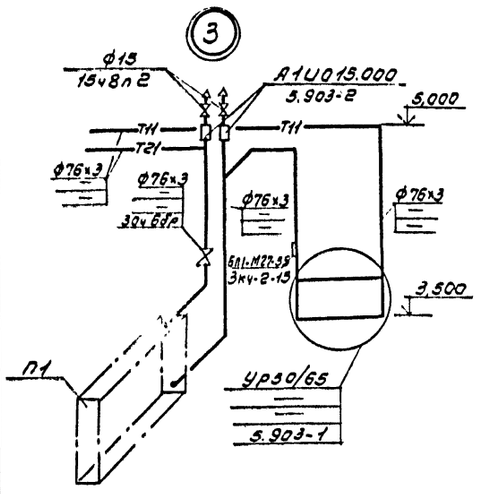

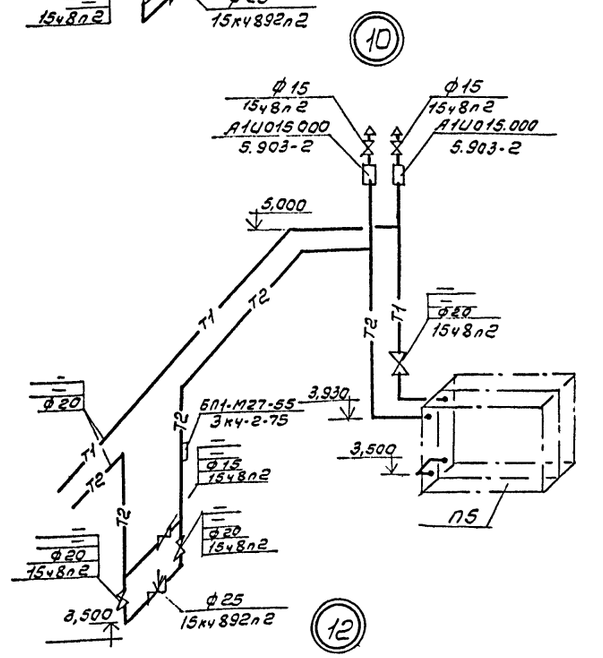

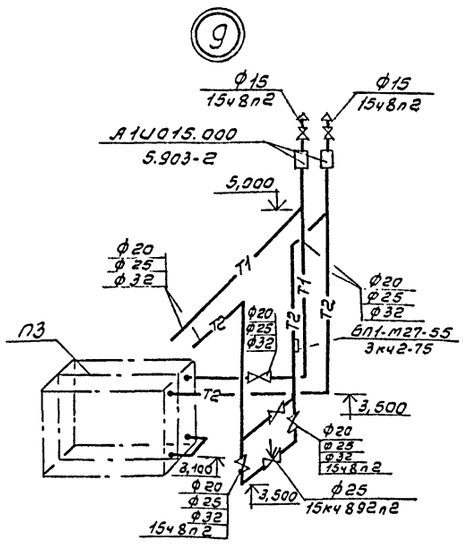

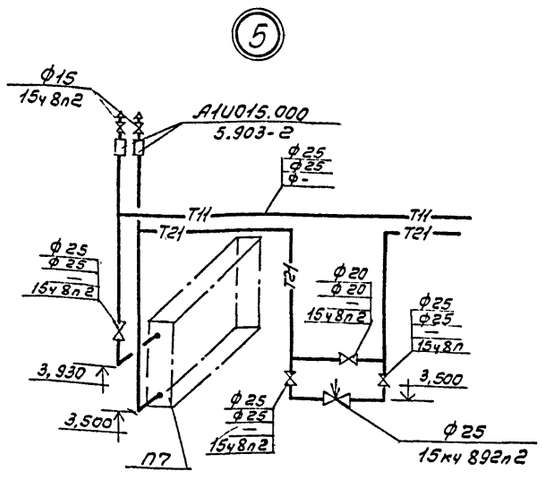

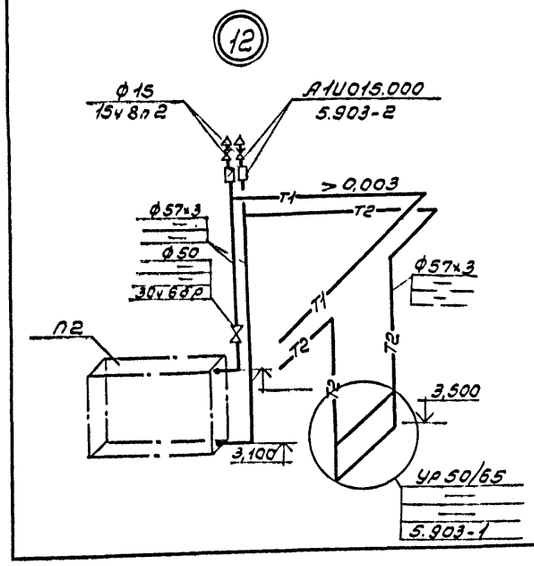

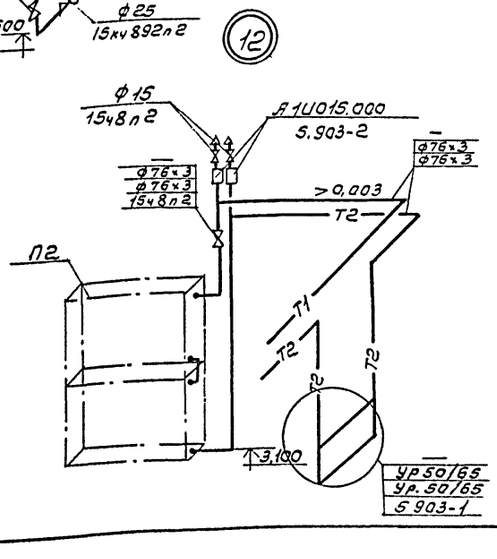

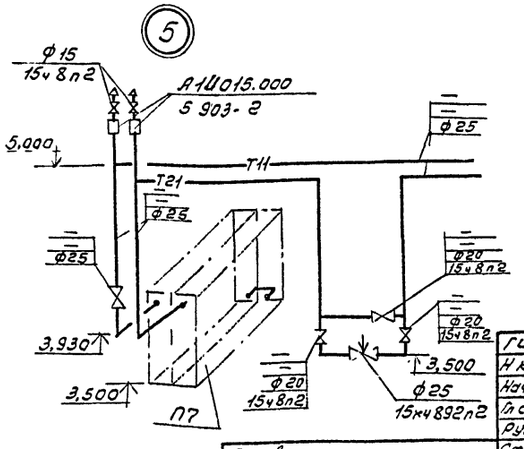

Ур 50/65

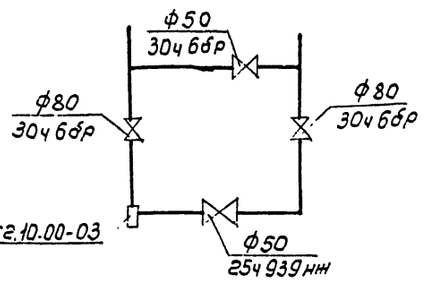

ОРК2.10.00-03

22

21506-0с

ГИП	Маричева		ТП 411-2-170.86	ОВ
Н.контр.	Годунова			
Начотд.	Сашин			
Гл.спец.	Березина			
Рук.гр.	Карнюшенко			
Ст.инж.	Федорова		Цех по производству шитого паркета мощностью 100 тыс. м² в год.	Стадия: Р; Лист: 16; Листов:
			Схема системы теплоснабжения установок Узлы 3,5,8,9,10-12	СОЮЗГИПРОЛЕСХОЗ

Привязан

Инв. №

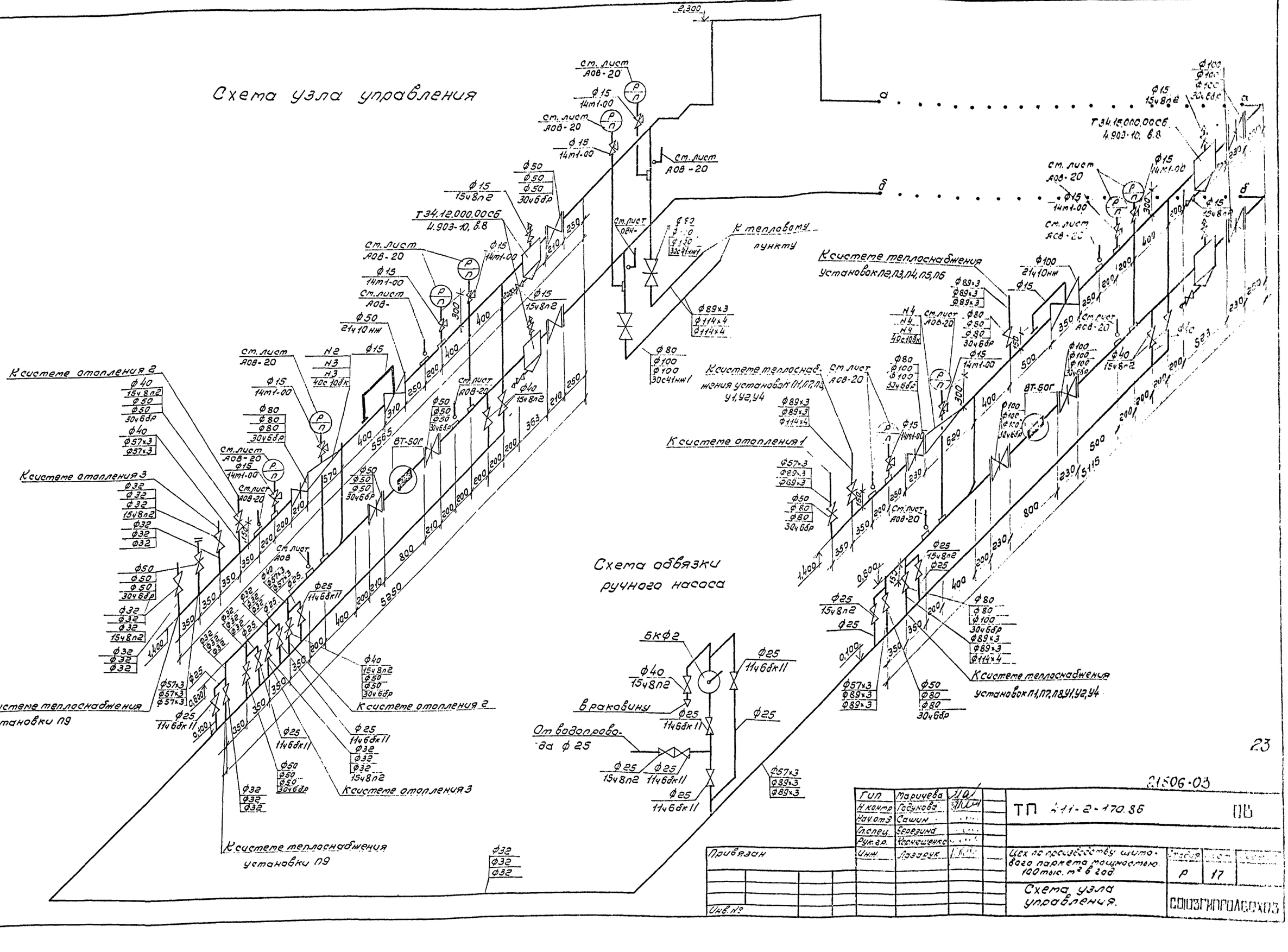
Схема узла управления
Схема обвязки ручного насоса
К системе отопления 2
К системе отопления 3
К системе теплоснабжения установки П9
К системе теплоснабжения установок П1,П7,П8,У1,У2,У4
К системе отопления 1
К тепловому пункту
ст. лист АОВ-20
Т 34.12.000.00СБ 4.903-10, в.8
Т 34.15.000.00СБ 4.903-10, в.8
ВТ-50Г
5КФ2
В раковину
От водопровода ф 25
Привязан
Инв. №
Гип Маричева
Н. контр. Годунова
Нач. отд. Сашин
Гл. спец. Березина
Рук. гр. Корнюшенко
Инж. Лазарук
ТП 411-2-170.86
ПБ
Цех по производству щитового паркета мощностью 100 тыс. м² в год
Стадия Р
Лист 17
Схема узла управления.
СОЮЗГИПРОЛЕСХОЗ
23
21506-03

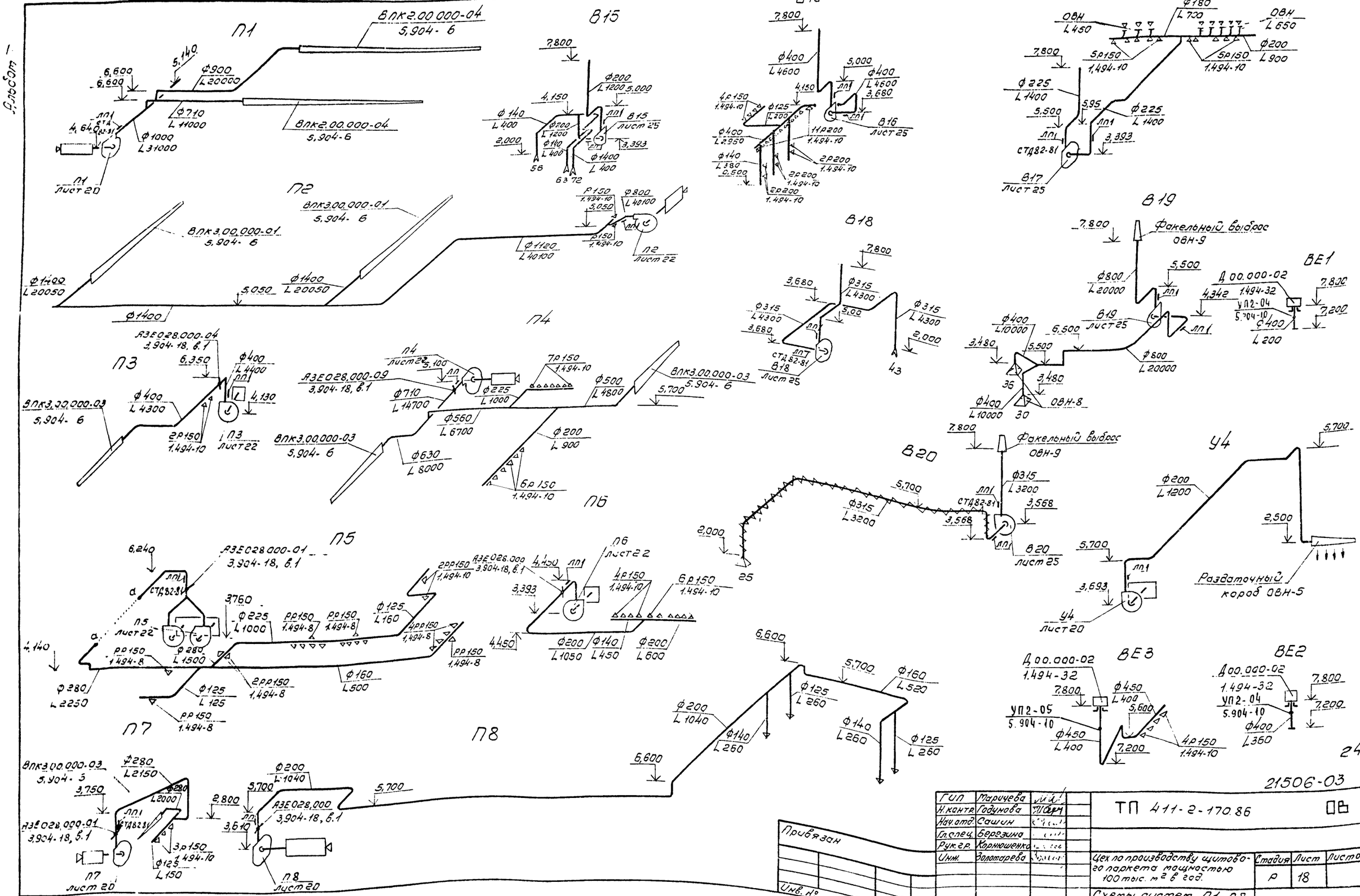

Альбом 1
П1
ВПК2.00.000-04
5.904-6
П2
ВПК3.00.000-01
5.904-6
П3
ВПК3.00.000-03
5.904-6
П4
П5
П6
П7
П8
В15
В16
В17
В18
В19
В20
ВЕ1
ВЕ2
ВЕ3
У4
Факельный выброс
ОВН-9
Разваточный
короб ОВН-5
СТД82-81
УП2-04
УП2-05
5.904-10
Д00.000-02
1.494-32
ОВН-8
21506-03
ГИП Маричева
Н.контр. Годунова
Нач.отд. Сашин
Гл.спец. Березина
Рук.гр. Корнюшенко
Инж. Золотарева
ТП 411-2-170.86
ОВ
Цех по производству щитового паркета мощностью 100 тыс. м² в год.
Стадия Р
Лист 18
Листов
Схемы систем П1-П8, В15-В20, У4, ВЕ1-ВЕ3.
СОЮЗГИПРОЛЕСХОЗ
Привязан
Инв. №
Формат А2

А6, А9

7,800

ф435 / L3200

А7, А8, А9

7,800

ф685 / L14000

В1

15,450 ЛП — Циклон „К" Н22

ф500 L12240 ЛП1

7,500 ЛП1

4,500

ф500 L12240

1,550

В1 лист 27

КВБ 10.180 / 6.14-2023

4,500 ф140 L1053 ф140 L986 ф140 L926 4,500 ф140 L1142 4,500 ф140 L331 0,300 1,400 0,200 ф140 L1053 0,200 ф140 L1142

4,500 11 0,450 0,200 4,500 4,500 ЛВ ЛП 2,000 10 1,200 ЛВ1 ЛП1 10

В2

15,450 ЛП — Циклон „К" Н22

ф500 L11920

ЛП1 7,500 6,000 ЛП

КВБ 10.180 / 6.14-2023

6,000 ЛП 18,0m 7,500 ЛП ф180 L1960 1,180 14 4,500 4,500

ф180 L1990 ф180 L1982 ф140 L1125 ф140 L1125 ф140 L1120 ф140 L1142 ЛВ1 ЛП1 0,800 ЛВ ЛП 1,200 17 1,200 17 0,900 17 17 ЛВ ЛП

ф500 L11920 1,550 В2 лист 27 ф500 L11920 0,450 Н.от ф140 L1476 ф140 L1175

В3

15,450 ЛП — Циклон „К" Н22

ф500 12280 ЛП1 ЛП

КВБ 12.180 / 6.14-1461

ЛП1 19,0m 7,500 ф200 L2465 ф225 L2915 ф140 L550 ф140 L732 ф140 L1232 ф140 L1230 4,500 ЛВ1 ЛП 0,600 ЛВ ЛП 33 ЛП1 ф140 L980 ф140 L1200 L980 ЛВ ЛП1 ЛП 0,800 ЛВ1 ЛП1 0,300 0,400 0,450 ф140 L1031 Н.от 3

ф500 L12280 1,550 В3 лист 27

В4

3К 00.000 / 1.494-32

6,380 ф200 L1850 6,045 10,00 ф100 L395 ЛВ1 ЛП1 ф125 L800 74 0,700 0,700 73 ф200 L1850 ЛВ1 ЛП1 2,600 1,200 ф200 L1850 Циклон СИОТ

ф125 L650 ЛВ ЛП 75 0,800

В4 лист 28

В5

7,500 2,10m 6,000 7,500 13,180 11,960

ф280 L3675 ф280 L3675 ф280 L3675 1,050

К856.180 / 6.14-1404

4,500 ф180 L1845 ф180 L1830 4,500 ЛВ1 ЛП1 0,800 ЛВ1 ЛП 0,800 4,500 38 4,500 ф140 L1053 ЛВ1 ЛП1 0,450 Н.от

УЦ 11-00-000 / 6.14-136

В5 лист 28

В10

7,800 ф125 L300 5,000 ЛП1 ЛП1 ф125 L300 В10 лист 20 3,800 3,800 3р150 1.494-10 ф140 L150 ф140 L150 3р150 1.494-10

В11

7,800 ЛП1 ф500 L6040 3,394 L6040 5,000 2,400 В11 лист 24 ЛП1 ф500 L6040

В12

3,394 L6040 7,800 5,000 III ф160 L625 3,393 3,340 L435 4р150 3,330 3,393 ф160 L625 ЛП1

В12 лист 26

В13

Факельный выброс ОВН-9

7,800 ф125 L400 5,000 ЛП ЛП1 ф125 L400 2,700 ф125 L400 0,500 51

В13 лист 24

В14

7,800 3К 00.000 / 1.494-32 ф180 L640 5,000 ф180 L640 ЛП1 ф180 L600 2,700 3,678 р150 1.494-10 ЛП 4р150 1.494-10 ф180 L600

В14 лист 24

25

21506-03

ГИП	Тарничева		ТП 411-2-170.86	ОВ
Н. контр.	Гадунова			
Нач. отд.	Сашин			
Гл. спец.	Березина			
Рук. гр.	Корнюшенка			
Инж.	Золотарева		Цех по производству щитового паркета мощностью 100 тыс. м² в год.	Стадия: Р; Лист: 19; Листов:
Привязан			Схемы систем В1 – В14.	СОЮЗГИПРОЛЕСХОЗ
Инв. №				

Копировал Формат А2

Разрез 2-2

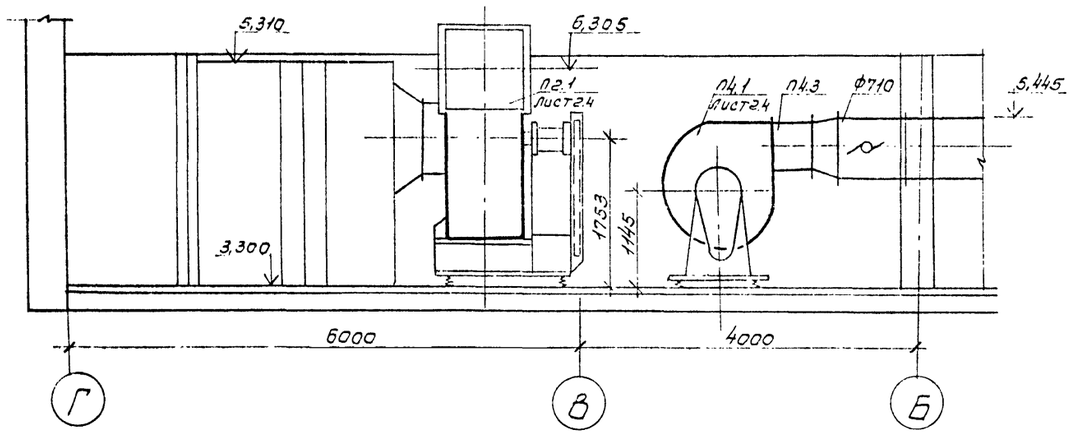

Разрез 3-3

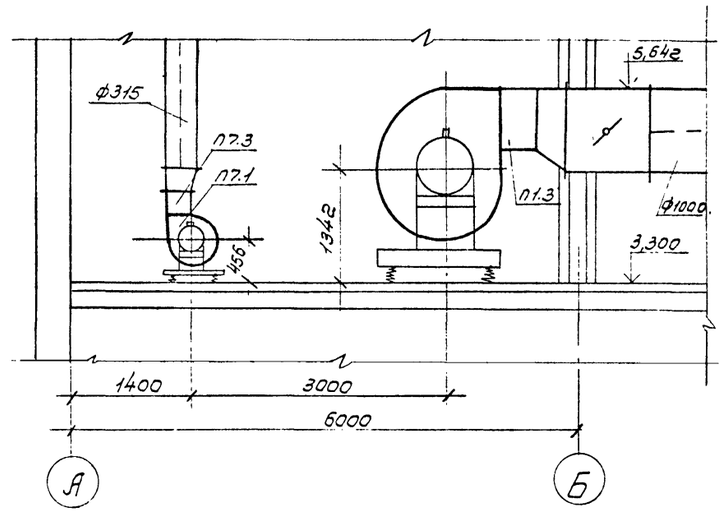

План

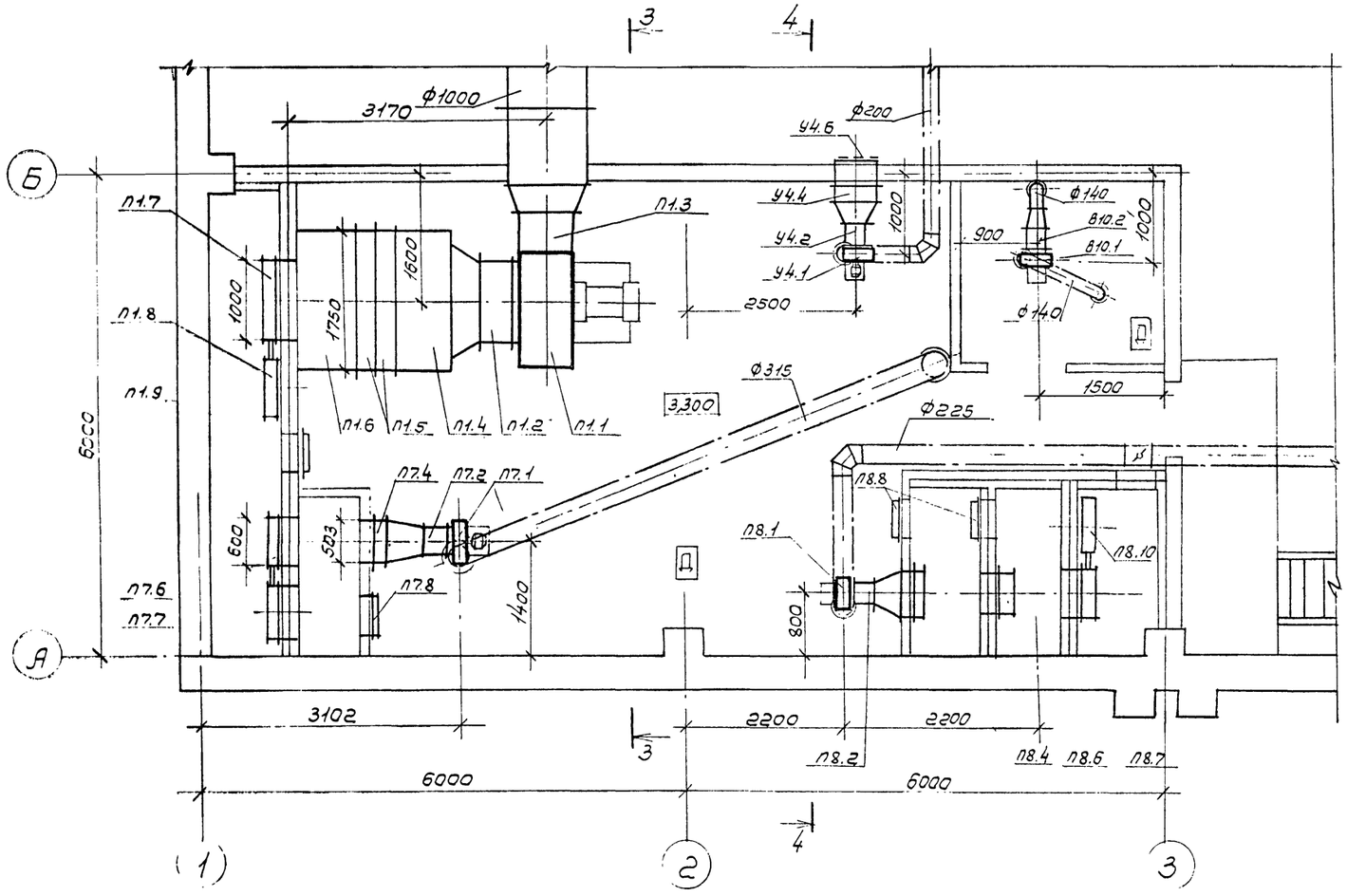

Разрез 4-4

26

21506-03

ГИП	Маричева		ТП 411-2-170.86	ОВ
Н.контр.	Годунова			
Нач.отд.	Сашин			
Гл.спец.	Березина			
Рук. гр.	Корнюшенко			
Инж.	Золотарева		Цех по производству щитового паркета мощностью 100 тыс. м² в год.	Стадия: Р; Лист: 20; Листов:
Привязан			Установки систем П1, П7, П8, У4, В10.	СОЮЗГИПРОЛЕСХОЗ
Инв.№				

Копировал

Формат А2

Спецификация вентиляционных установок

Марка поз.	Обозначение	Наименование	Кол.	Масса ед.кг	Примечание
		П1(2ЛК 31,5 левого			
		исполнения)			
П1.1	Учреждение	Агрегат вентилятор-			
	УЮ-400/4	ный А10-6, компл.:	1	838	
		а)Вентилятор радиаль-			
		ный В-Ц4-70 Н10 испол-			
		нение 6, положение Л90°	1		
		б)Электродвигатель			
		4А160М6, 970 об/мин,			
		15 кВт			
П1.2	5.904-5	Вставка гибкая ВВ-23	1	19,8	
П1.3	5.904-5	Вставка гибкая ВН-16	1	17,46	
П1.4	5.904-12	Секция соединитель-			
		ная А1АВ182.000	1		
П1.5	5.904-12 Вып.1-15	Секции калориферные			
		А1АВ190.000, А1АВ190.000-01,			
		2-х рядные с калорифера-			
		ми КВСА12-П, КВБА12-П	2	1610	
П1.6	5.904-12	Секция приемная без			
		фильтра А1АВ226.000			
П1.7	5.904-12 Вып.1-35	Заслонка утепленная			
		КВУ1000×1600АУ2 с			
		исполнительным меха-			
		низмом МЭО-4/63-0,63	1		
П1.8	5.904-12 Вып.1-11	Привод утепленной			
		заслонки вынесенный			
		в оцинкованное поме-			
		щение А14М036.000-07	1	112	
П1.9	5.904-4	Дверь герметичес-			
		кая утепленная			
		Дус.1.25×0,5	1	33,6	
		П8			
П8.1	Учреждение	Агрегат вентилятор-			
	УЮ-400/4	ный А25105-2, компл.:	1		
		а)Вентилятор радиаль-			
		ный В-Ц4-70 Н2,5 испол-			
		нение 1, положение Пр0°	1		
		б)Электродвигатель			
		4А71А2, 2810 об/мин,			
		0,75 кВт	1		
П8.2	5.904-5	Вставка гибкая ВВ-17	1	2,82	
П8.3	5.904-5	Вставка гибкая ВН-10	1	2,66	

Марка поз.	Обозначение	Наименование	Кол.	Масса ед.кг	Примечание
П8.4		Калорифер многоходо-			
		вой КВСА6-П	1		
П8.5	1.494-25	Подставки под ка-			
		лорифер тип I	4	0,8	
П8.6		Фильтр масляный			
		типа ФЯР	1	7,9	
П8.7	5.904-12 Вып.1-35	Заслонка утепленная			
		КВУ600×1000АУ2 с			
		исполнительным меха-			
		низмом МЭО-1,6/25-0,25У	1		
П8.8	5.904-4	Дверь герметическая			
		утепленная Дус.1,25×0,5	1	33,6	
П8.9	3.904-18 Вып.1	Автоматический обрат-			
		ный клапан АЗЕ028.000	1	6,9	
П8.10		Привод утепленной за-			
		слонки А14М036.000-01	1		
		П7			
П7.1	Учреждение	Агрегат вентилятор-			
	УЮ-400/4	ный А3,2095-2, компл.:	1		
		а)Вентилятор радиаль-			
		ный В-Ц4-70 Н3,2 испол-			
		нение 1, положение Пр0°	1		
		б)Электродвигатель			
		4А80А2, 2860 об/мин,			
		1,5 кВт	1		
П7.2	5.904-5	Вставка гибкая ВВ-18	1	3,45	
П7.3	5.904-5	Вставка гибкая ВН-11	1	3,30	
П7.4		Калорифер многоходо-			
		вой КВБА6-П	1		
П7.5	4.904-25	Подставки под кало-			
		рифер h=500	4	2,0	
П7.6	5.904-12 Вып.1-35	Заслонка утеплен-			
		ная КВУ600×1000АУ2			
		с исполнительным ме-			
		ханизмом МЭО-1,6/25-0,25У	1		
П7.7	5.904-12, Вып.1-11	Привод утепленной заслонки			
		вынесенный в оцинкованное			
		помещение А14М036.000-01	1		
П7.8	5.904-4	Дверь герметическая Дус.1,25×0,5	1	33,6	
П7.9	3.904-18, Вып.1	Автоматический обрат-			
		ный клапан АЗЕ028.000	1	6,9	

Марка поз.	Обозначение	Наименование	Кол.	Масса ед.кг	Примечание
		У4			
У4.1	Учреждение	Агрегат вентилятор-			
	УЮ-400/4	ный А2,5105-2, компл.:	1		
		а)Вентилятор ради-			
		альный В-Ц4-70 №2,5 ис-			
		полнение 1, положение Л0°	1		
		б)Электродвигатель			
		4А71А2, 2810 об/мин,			
		0,75 кВт	1		
У4.2	5.904-5	Вставка гибкая ВВ-17	1	2,82	
У4.3	5.904-5	Вставка гибкая ВН-10	1	2,66	
У4.4	ГОСТ 7201-80	Калорифер многоходо-			
		вой КВС.96-П	1		
У4.5	1.494-25	Подставки под кало-			
		рифер тип I	4	0,8	
У4.6	ГОСТ 6613-73	Сетка металлическая			
		Н10-1,2			
		В10			
В10.1	Учреждение	Агрегат вентилятор-			
	УЮ-400/4	ный А2,5095-1, компл	1		
		а)Вентилятор радиаль-			
		ный В-Ц4-70 №2,5	1		
		б)Электродвигатель			
		4АА56А4, 1400 об/мин,			
		0,12 кВт	1		
В10.2	5.904-5	Вставка гибкая ВВ-17	1	2,82	
В10.3	5.904-5	Вставка гибкая ВН-10	1	2,66	

Привязан

Инв. №

21506-03

ГИП	Марчичева		ТП 411-2-170.86 ОВ
Н.контр.	Годунова		
Нач.отд.	Сашин		
Гл.спец.	Березина		
Рук.гр.	Корнюшенко		
Инж.	Золотарева		

Цех по производству щитового паркета мощностью 100 тыс. м² в год	Стадия	Лист	Листов
	Р	21	
Установки систем П1, П7, П8, У4, В10	СОЮЗГИПРОЛЕСХОЗ		

Копировал

Альбом II

План

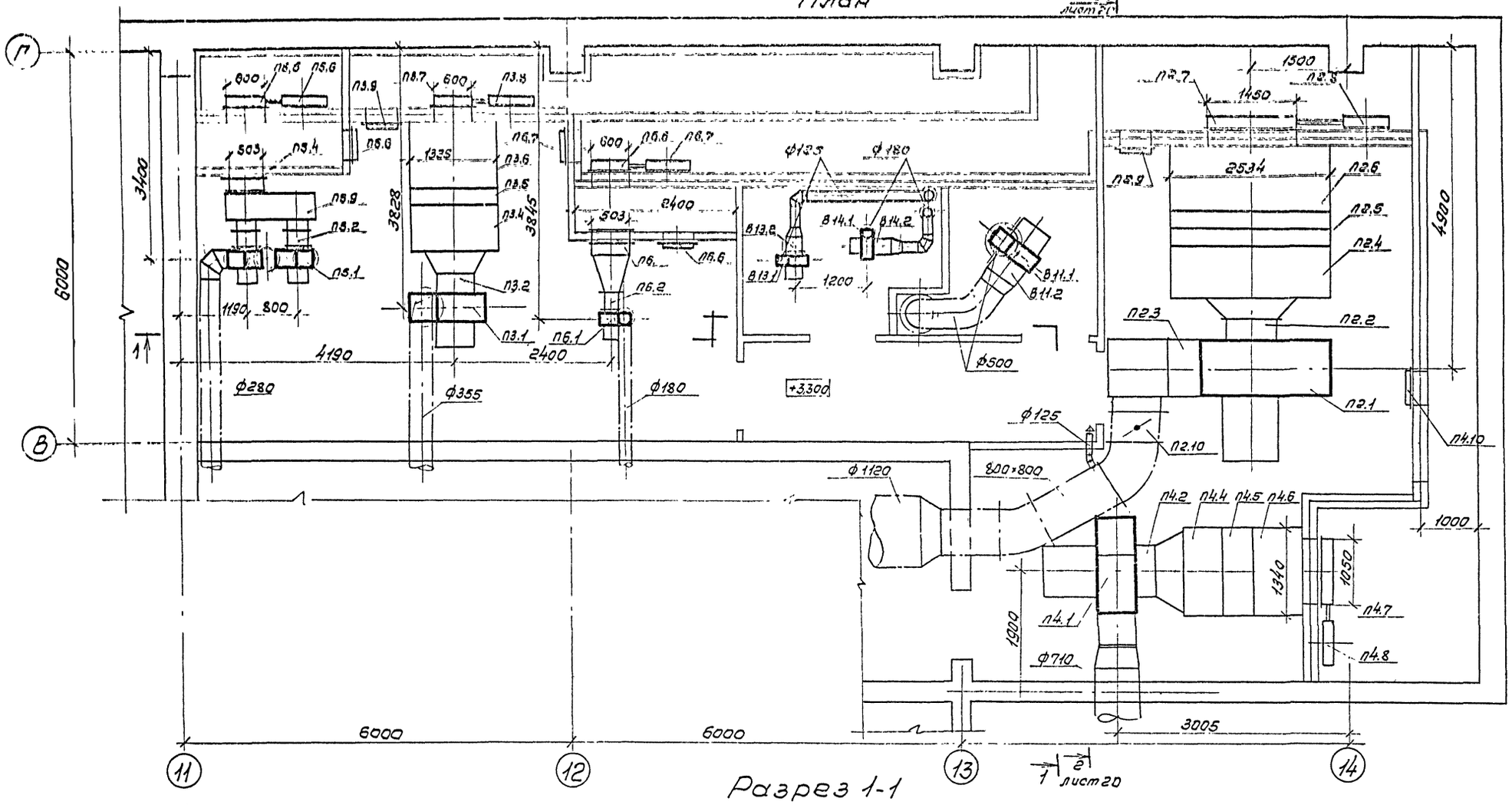

Разрез 1-1

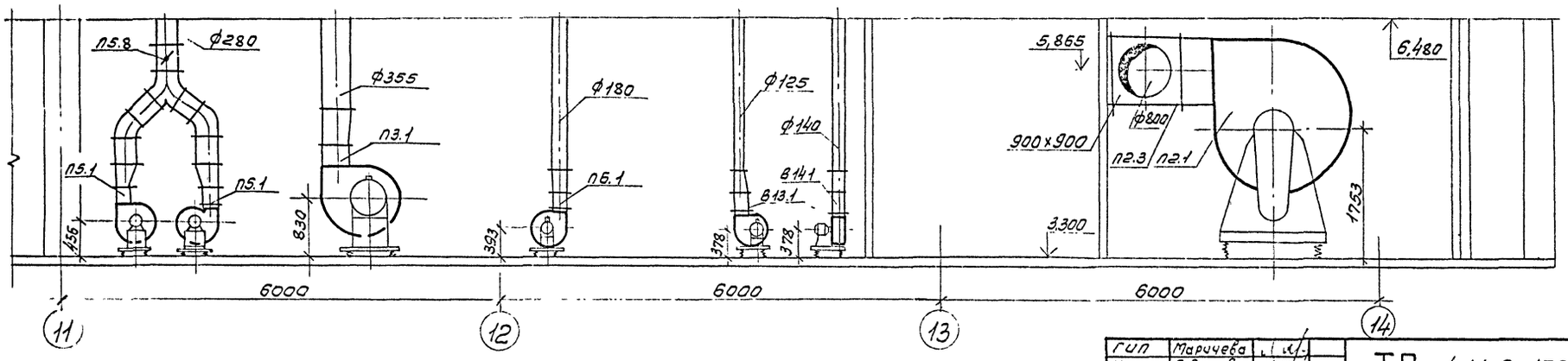

2В

21506-03

ГИП	Маричева		ТП 411-2-170.86 ОВ
Н.контр.	Гадунова		
Нач.отд.	Сашин		
Гл.спец.	Березина		
Рук.гр.	Корнюшенко		
Инж.	Золотарева		Цех по производству щито-вого паркета мощностью 100 тыс. м² в год. Стадия Р; Листов 22
Инж.	Лазарук		Установки систем П2-П6, В11, В13, В14 — СОЮЗГИПРОЛЕСХОЗ

Привязан

Инв. №

Спецификация вентиляционных установок

Марка поз.	Обозначение	Наименование	Кол.	Масса ед.кг	Примечание
		П2(2ПК-40 правого			
		исполнения)			
П2.1	Учреждение	Агрегат вентиляторный			
	УЮ-400/4	А12,5-6 компл.:	1	1415	
		а)вентилятор центробежный			
		В-Ц4-70,№125, исполнения 6, положение ЛЗ0°			
		б)Электродвигатель			
		4А200L6, 980об/мин			
		30 квт			
П2.2	5.904-5	Вставка гибкая ВВ-24	1	27,06	
П2.3	5.904-5	Вставка гибкая ВН-17	1	23,98	
П2.4	5.904-12, Вып. 1-11	Секция соединительная			
		А1А183.000	1	1636	
П2.5	5.904-12 Вып. 1-15	Секция калориферная			
		А1А191.000-05 с	1	2915	
		калориферами			
		КВБАП-11	2		
П2.6	5.904-12, Вып. 1-28	Секция приемная			
		А1А228.000	1	244,5	
П2.7	5.904-12, Вып. 1-35	Заслонка утепленная			
		КВУ1800х1400АУ2 с испол-			
		нительным механиз-			
		мом МЭО-10/25-0,25-68			
П2.8	5.904-12. Вып. 1-11	Привод утепленной зас-			
		лонки вынесенный в			
		отапливаемое помеще-			
		ние А14М035.000-09	1	112	
П2.9	5.904-4	Дверь герметическая			
		утепленная	1	36,0	
П2.10	3.904-18	Клапан обратный			
		взрывобезопасном испол-			
		нении АЗЕ027.000	1	47,0	

Марка поз.	Обозначение	Наименование	Кол.	Масса ед.кг	Примечание
		П3(2ПК 10 правого			
		исполнения)			
П3.1	Учреждение	Агрегат вентиляторный			
	УЮ-400/4	А8,3035-28, компл.:	1	197	
		а)вентилятор центро-			
		бежный В-Ц4-70 №6,3			
		исполнение 1, положе-			
		ние ЛО°	1		
		б)Электродвигатель			
		4А100L84 1425об/мин,			
		4,0 квт	1		
П3.2	5.904-5	Вставка гибкая ВВ-21	1	9,95	
П3.3	5.904-5	Вставка гибкая ВН-14	1	6,26	
П3.4	5.904-12, Вып. 1-11	Секция соединитель-			
		ная А1А180.000	1	237	
П3.5	5.904-12, Вып. 1-15	Секция калориферная			
		А1А188.000-03	1	347	
		с калориферами			
		КВБАП-10	2		
П3.6		Секция приемная			
		А1А223.000	1	130,5	
П3.7	5.904-12, Вып. 1-35	Заслонка утепленная			
		КВУ600х1000.АУ2 с			
		исполнительным меха-			
		низмом МЭО-1,6/25-025У	1	79,3	
П3.8	5. 904-12,	Привод утепленной			
	Вып. 1-11	заслонки, вынесенный			
		в отапливаемое поме-			
		щение А14М035.000-01	1	112	
П3.9	5.904-4	Дверь герметическая			
		утепленная Дух 1,25х0,5	2	36,0	
П3.10	3.904-18	Автоматический			
		обратный клапан			
		АЗ028.000-04	1	14,5	
П3.11	5.904-5	Вставка гибкая ВВ-21	1	9,95	
П3.12	5.904-5	Вставка гибкая ВН-14	1	6,26	

Марка поз.	Обозначение	Наименование	Кол.	Масса ед.кг	Примечание
		П4(2ПК 20 левого			
		исполнения)			
П4.1	Учреждение	Агрегат вентилятор-			
	УЮ-400/4	ный А8-6 компл.:	1	6,35	
		а)вентилятор центробежный			
		В-Ц4-70 №8, исполнение 6,			
		положение ЛЗ0°	1		
		б)Электродвигатель			
		4А160S6, 970об/мин, 11квт	1		
П4.2	5.904-5	Вставка гибкая ВВ-22	1	11,75	
П4.3	5.904-5	Вставка гибкая ВН-15	1	11,74	
П4.4	5.904-12, Вып. 1-11	Секция соединитель-			
		ная А1А181.000	1	750	
П4.5	5.904-12, Вып. 1-15	Секция калориферная			
		А1А189.000-09	1	680	
		с калориферами			
		КВБАП-10	2		
П4.6	5.904-12, Вып. 1-28	Секция приемная			
		А1А226.000	1	148,5	
П4.7	5.904-12, Вып. 1-35	Заслонка утепленная			
		КВУ1000х1600АУ2 с испол-			
		нительным механизмом			
		МЭО-4/63-0,63	1		
П4.8	5.904-12, Вып. 1-11	Привод утепленной зас-			
		лонки, вынесенный в			
		отапливаемое помеще-			
		ние А14М035.000-05	1	112	
П4.9	3.904-18, Вып. 1	Автоматический обратный			
		клапан АЗЕ028.000-09	1	40,6	
П4.10	5.904-4	Дверь герметическая	1		
		утепленная Дух 1,25х0,5	1	36,0	

21506-03

Привязан

Инв. №

ГИП	Паричева		
Н.контр.	Годунова		
Нач.отд.	Сашин		
Гл.спец.	Березина		
Рук.гр.	Корнюшенко		
Инж.	Золотарева		

ТП 411-2-170.86 ОВ

Цех по производству щитового паркета мощностью 100 тыс м² в год

Стадия	Лист	Листов
Р	23	

Установки систем П2, П3, П4.

СОЮЗГИПРОЛЕСХОЗ

Спецификация вентиляционных установок

Марка поз.	Обозначение	Наименование	Кол.	Масса ед.кг	Примечание
		П5			
П5.1	Учреждение	Агрегат вентиляторный			
	УХЛ-400/4	А3,2095-2 компл.:	1	45	
		а) вентилятор центробежный В-Ц4-70 N 2,5			
		исполнение 1, положение ЛО°	1		
		б) электродвигатель 4А80А2 2860 об/мин, 1,5 квт	1		
П5.1		Агрегат вентиляторный А3,2095-2 компл.	1	45	
		а) вентилятор центробежный В-Ц4-70 N 3,2			
		исполнение 1, положение ПрО°	1		
		б) электродвигатель 4А80А2 2860 об/мин, 1,5 квт	1		
П5.2	5.904-5	Вставка гибкая ВВ-18	2	3,45	
П5.3	5.904-5	Вставка гибкая ВН-11	2	3,3	
П5.4	Учреждение ЯЛ-61/4	Калорифер КВБ6А-П по ГОСТ 7201-80 $t_н$=-30°	1		
П5.5	5.904-12, вып. 1-35	Заслонка утепленная КВУ 600×1000 АУ2 с исполнительным механизмом МЭО-063/25-025У	1	79,3	
П5.6	5.904-12 вып. 1-11	Привод утепленной заслонки вынесенной в оталлизатое помещение А14.036.000-01	1	127	
П5.7	1.494-25	Подставка под калориферы тип I	4	3,2	
П5.8	3.904-18	Автоматический обратный клапан АЗЕ 028.000-02	1	8,9	
П5.9	1.494-26	Воздухораспределительная коробка К1	1	52,1	

Марка поз.	Обозначение	Наименование	Кол.	Масса ед.кг	Примечание
		П6			
П6.1	Учреждение УХЛ-400/4	Агрегат вентиляторный А2,5095-2Б компл.:	1		
		а) вентилятор центробежный В-Ц4-70 N 2,5			
		исполнение 1, положение ПрО°			
		б) электродвигатель 4АА63А2, 2800 об/мин 0,37 квт			
П6.2	5.904-5	Вставка гибкая ВВ-17	1	2,82	
П6.3	5.904-5	Вставка гибкая ВН-10	1	2,66	
П6.4		Калорифер КВС6А-П по ГОСТ 7201-80 $t_н$=-30°	1		
П6.5	1.494-25	Подставка под калорифер тип I	4	3,2	
П6.6	5.904-12, вып. 1-35	Заслонка утепленная КВУ 600×1000 АУ2 с исполнительным механизмом МЭО-063/25-025У	1	79,3	
П6.7	5.904-12, вып. 1-11	Привод утепленной заслонки вынесенный в оталлизатое помещение А14.036.000-01	1	127	
П6.8	3.904-18 вып. 1	Автоматический обратный клапан АЗЕ028.000	1	6,9	
		В11			
В11.1	Учреждение УХЛ-400/4	Агрегат вентиляторный А5090-2 компл.:	1	117	
		а) вентилятор центробежный В-Ц4-70 N 5			
		исполнение 1, положение ПрО°			
		б) электродвигатель 4А80В4 1410 об/мин, 1,5 квт			
В11.2	5.904-5	Вставка гибкая ВВ-20	1	6,76	
В11.3	5.904-5	Вставка гибкая ВН-13	1	5,02	

Марка поз.	Обозначение	Наименование	Кол.	Масса ед.кг	Примечание
		В13			
В13.1	Учреждение УХЛ-400/4	Агрегат вентиляторный А2,5105-1 компл.:	1	26	
		а) вентилятор центробежный В-Ц4-70 N 2,5			
		исполнение 1, положение ЛО°			
		б) электродвигатель 4АА56А4 1400 об/мин 0,12 квт			
В13.2	5.904-5	Вставка гибкая ВВ-17	1	2,82	
В13.3	5.904-5	Вставка гибкая ВН-10	1	2,66	
		В14			
В14.1	Учреждение УХЛ-400/4	Агрегат вентиляторный А2,5105-1 компл.:	1	26	
		а) вентилятор центробежный В-Ц4-70 N 2,5			
		исполнение 1, положение ЛО°			
		б) электродвигатель 4АА56А4, 1400 об/мин. 0,12 квт			
В14.2	5.904-5	Вставка гибкая ВВ-17	1	2,82	
В14.3	5.904-5	Вставка гибкая ВН-10	1	2,66	

Привязан

Инв. №

30

21506-03

ГИП	Трачева		ТП 411-2-170.86 ОВ
Н.контр.	Гаунова		
Нач.отд.	Сашин		
Гл.спец.	Березина		
Рук.гр.	Корнюшенко		
Инж.	Залогарева		Цех по производству щитового паркета мощностью 100 тыс. м² в год. Стадия Р; Лист 24; Листов
			Установки систем П5, П6, В11, В13, В14. СОЮЗГИПРОЛЕСХОЗ

Формат А2

Разрез 1-1

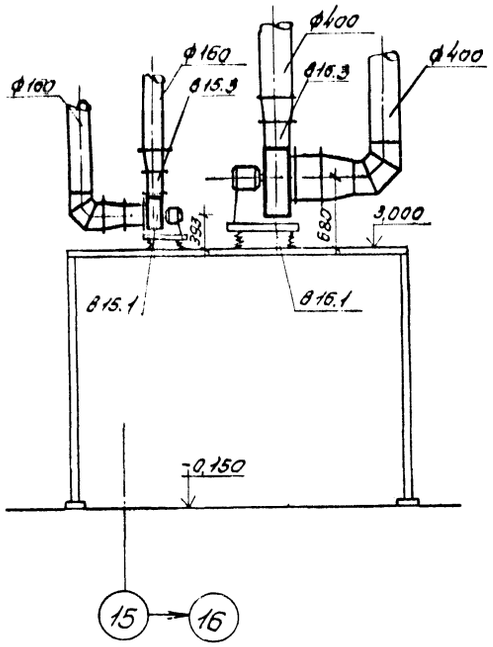

Разрез 2-2

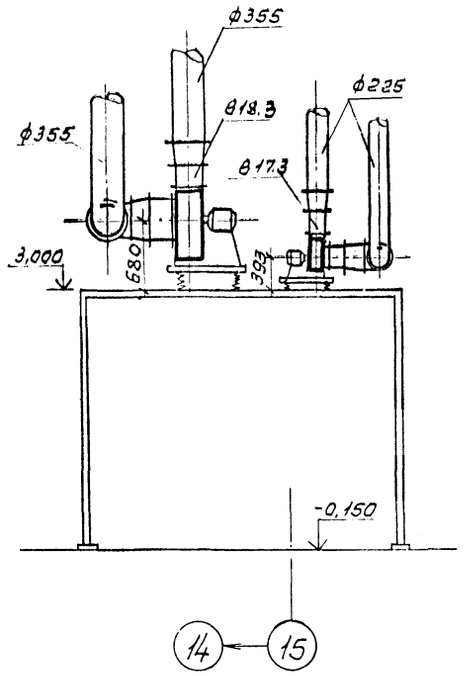

Разрез 3-3

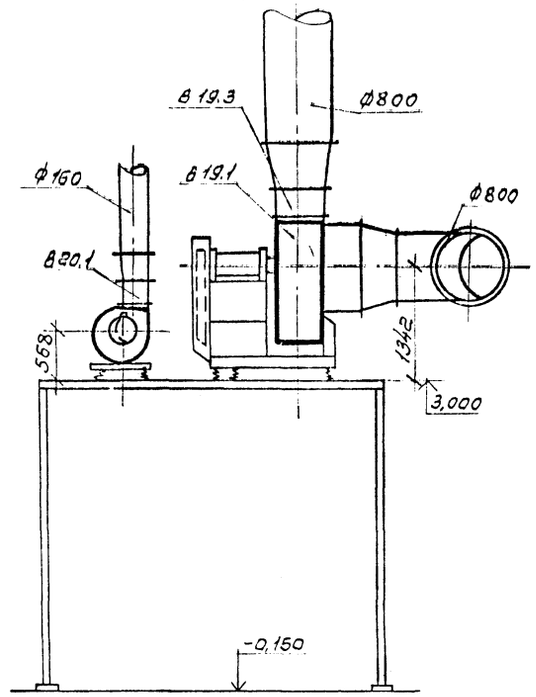

Разрез 4-4

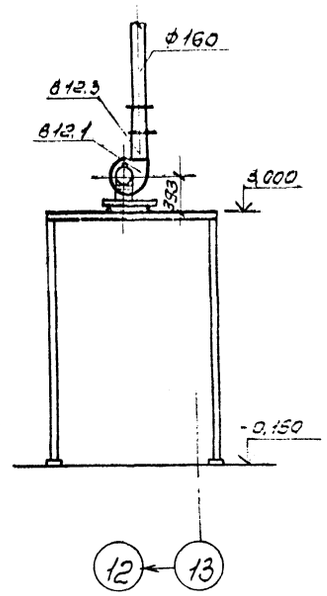

План

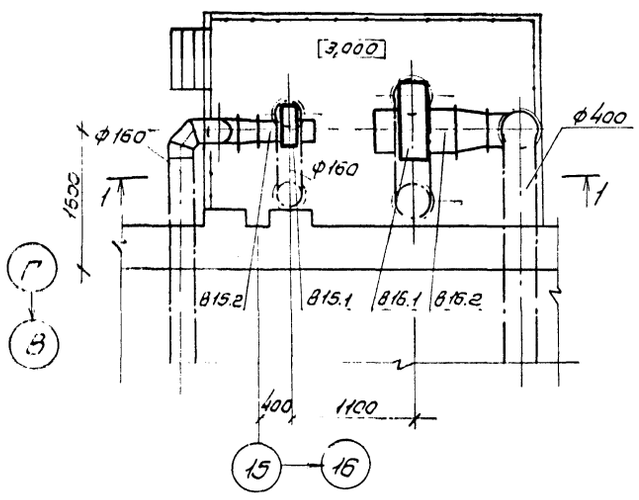

План

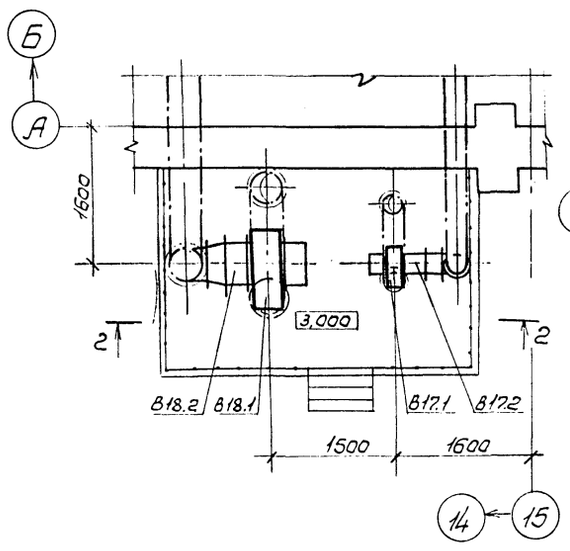

План

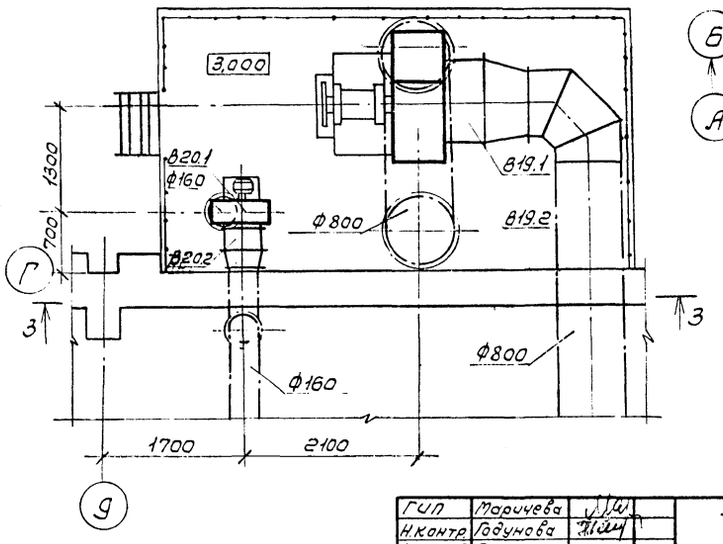

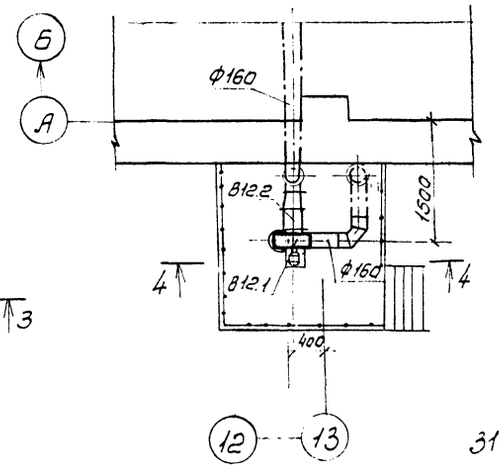

31

21506-03

ГИП	Маричева		ТП 411-2-170.86	ОВ
Н.контр.	Гадунова			
Нач.отд.	Сашин			
Гл.спец.	Березина			
Рук.гр.	Корнюшенко			
Инж.	Золотарева		Цех по производству щитового паркета точностью 100 тыс. м² в год. Установки систем В12, В15-В20.	Стадия: Р; Лист: 25; Листов:
Привязан				СОЮЗГИПРОЛЕСХОЗ
Инв. №				

Альбом III

Спецификация вентиляционных установок

Марка поз.	Обозначение	Наименование	Кол.	Масса ед.кг	Примечание
		В12			
В12.1		а)Вентилятор радиальный В-Ц4-70 №2,5 исполнение 1, положение Пр 0°	1	21,6	
		б)Электродвигатель 6638А4У2, 1370 об/мин, 0,25 кВт	1	18,5	
В12.2	5.904-5	Вставка гибкая ВВ-17	1	2,82	
В12.3	5.904-5	Вставка гибкая ВН-10	1	2,66	
		В15			
В15.1		а)Вентилятор радиальный В-Ц4-70 №2,5 исполнение 1, положение Пр 0°	1	21,6	
		б)Электродвигатель 6638У2, 2775 об/мин, 0,55 кВт	1	18,5	
В15.2	5.904-5	Вставка гибкая ВВ-17	1	2,82	
В15.3	5.904-5	Вставка гибкая ВН-10	1	2,66	
		В16			
В16.1		а)Вентилятор радиальный В-Ц4-70 №5 исполнение 1, положение Л0°	1	76,0	
		б)Электродвигатель 8Р90L4У2, 1400 об/мин, 2,2 кВт	1	62,0	
В16.2	5.904-5	Вставка гибкая ВВ-20	1	6,78	
В16.3	5.904-5	Вставка гибкая ВН-13	1	5,02	

Марка поз.	Обозначение	Наименование	Кол.	Масса ед.кг	Примечание
		В17			
В17.1		а)Вентилятор радиальный В-Ц4-70 №2,5, исполнение 1, положение Пр 0°	1	21,6	
		б)Электродвигатель 6638У2, 2775 об/мин, 0,55 кВт	1	18,5	
В17.2	5.904-5	Вставка гибкая ВВ-17	1	2,82	
В17.3	5.904-5	Вставка гибкая ВН-10	1	2,66	
		В18			
В18.1		а)Вентилятор радиальный В-Ц4-70 №5 исполнение 1, положение Л0°	1	76,0	
		б)Электродвигатель 8Р90L4У2, 1400 об/мин, 2,2 кВт	1	62,00	
В18.2	5.904-5	Вставка гибкая ВВ-20	1	6,78	
В18.3	5.904-5	Вставка гибкая ВН-13	1	5,02	

Марка поз.	Обозначение	Наименование	Кол	Масса ед.кг	Примечание
		В19			
В19.1	Учреждение ую-400/4	Агрегат вентиляторный А10-2 компл.:	1	807,0	
		а)Вентилятор центробежный В-Ц4-70 №10 исполнение 6, положение Пр 0°	1		
		б)Электродвигатель 4А132S6, 960 об/мин, 5,5 кВт			
В19.2	5.904-5	Вставка гибкая ВВ-23	1	19,8	
В19.3	5.904-5	Вставка гибкая ВН-16	1	17,45	
		В20			
В20.1	Учреждение ую-400/4	Агрегат вентиляторный А4-2, компл:	1	73,0	
		а)Вентилятор центробежный В-Ц4-70 №4, исполнение 1, положение Пр 0°	1		
		б)Электродвигатель 4А71В4, 1370 об/мин, 0,75 кВт	1		
В20.2	5.904-5	Вставка гибкая ВВ-19	1	5,13	
В20.3	5.904-5	Вставка гибкая ВН-12	1	4,12	

21506-03

ГИП	Тарачева		ТП 411-2-170.86 ОВ
Н.контр.	Годунова		
Нач.отд.	Сашин		
Гл.спец.	Березина		
Рук.гр.	Карапшенко		
Инж.	Залатарева		Цех по производству щитового паркета мощностью 100 тыс. м² в год

Стадия	Лист	Листов
Р	26	

Установки систем В-12, В15-В20.

СОЮЗГИПРОЛЕСХОЗ

Привязан

Инв. №

Копировал

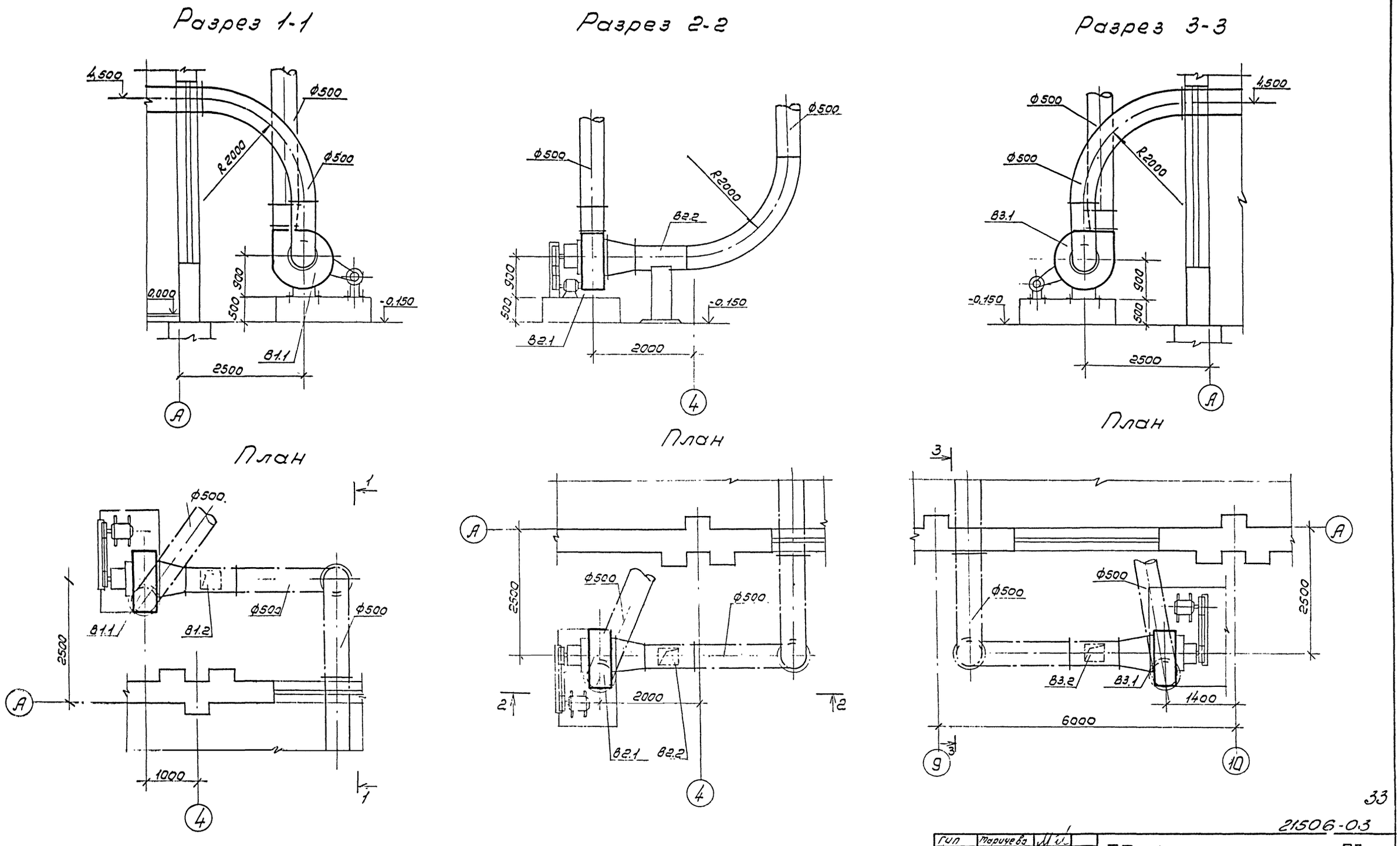

33

21506-0.3

Гип	Таричева		ТП 411-2-170.86 ОВ
Н контр	Годунова		
Нач отд	Сашин		
Гл спец	Березина		
Рук гр.	Корнюшенко		
Инж	Золотарева		Цех по производству щитового паркета мощностью 100 тыс. м² в год.

Стадия	Лист	Листов
Р	27	

Установки систем В1, В2, В3

СОЮЗГИПРОЛЕСХОЗ

Привязан

Инв. №

Альбом II

Согласовано

Альбом III

Разрез 1-1
м 1:100

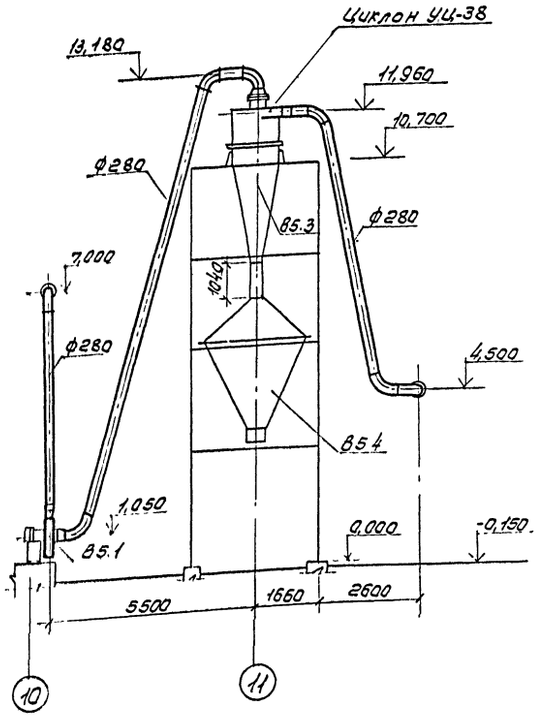

План
м 1:100

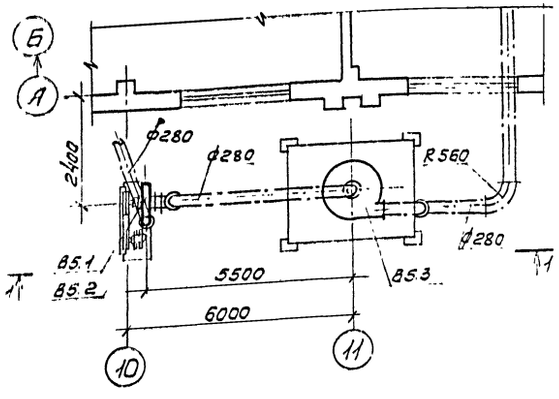

Разрез 2-2
м 1:50

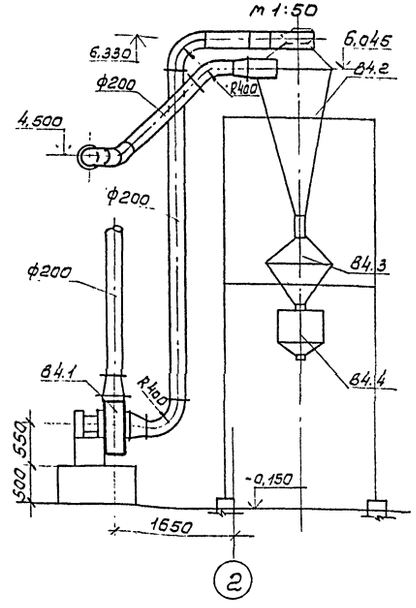

План
м 1:50

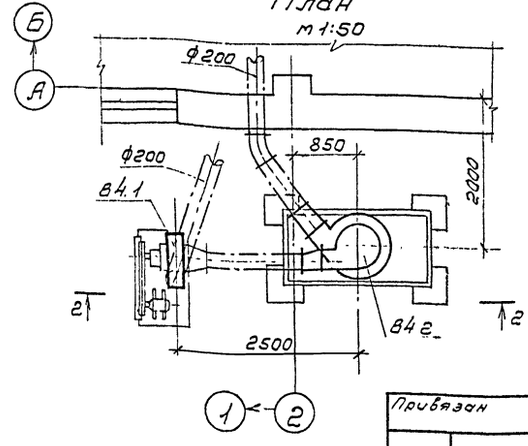

Спецификация

Марка поз.	Обозначение	Наименование	Кол.	Масса ед.кг	Примечание
		ВВД-9к-01, исполнение 6 положение ПрО°	1	252	
В5.2		Электродвигатель 4А180S4, 1470 об/мин, 22кВт	1	677	
В5.3	Гипродревпром 614-136, вып.1	Циклон УЦ-38 н11 (УЦ11-00.000)	1	233,0	
В5.4	Гипродревпром 614-1570, вып. IV	Бункер н2 V=9,0м³	1	508,0	
		Затвор шлюзовой 500×500	1	143,0	

Спецификация

Марка поз.	Обозначение	Наименование	Кол.	Масса ед.кг	Примечание
		В1, В2			
В1.1 В2.1		Вентиляторная установка П8-3б; компл.:	2	885	
		а) вентилятор радиальный пылевой В-Ц16-45-8 исполнение 6, положение ПрО°	2		
		б) электродвигатель 4А200М4, 1475об/мин, 37кВт	2		
В1.2 В2.2	ОВН-1	Уловитель крупных магнитных отходов	2	26,0	
		В3			
В3.1		Вентиляторная установка П8-3б, компл.:	1	885	
		а) вентилятор радиальный пылевой В-Ц16-45-8 исполнение 6, положение ЛО°	1		
		б) электродвигатель 4А200М4, 1475об/мин, 37кВт	1		
В3.2	ОВН-1	Уловитель крупных магнитных отходов	1	26,0	
		В4			
В4.1		Вентиляторная установка Р5-2а, компл.:	1	165	
		а) вентилятор радиальный пылевой В-Ц17-40 н5 исполнение 6, положение ПрО°	1		
		б) электродвигатель 4А112М4, 1450об/мин, 5,5кВт			
В4.2	08-02-99, вып.1	Циклон Сиот2ф001 правого исполнения	1	102,0	
В4.3	08-02-99, вып.3	Бункер V=0,25м³ ф008	1	158,4	
В4.4	08-02-99, вып.3	Пылевой затвор ф70	1	14,6	
		„Мигалка" Т-120510	1	14,6	
		В5			
		Вентиляторная установка:			
В5.1		вентилятор радиальный высокого давления			

Привязан

Инв. №

ГИП	Марчева		
Н.контр.	Годунова		
Начотд.	Сашин		
Гл.спец.	Березина		
Рук.гр.	Корнюшенко		
Инж.	Золотарева		

ТП 411-2-170.86 ОВ

Цех по производству щитового паркета мощностью 100 тыс. м² в год. Установки систем В4, В5.

Стадия	Лист	Листов
Р	28	

СПЮЗГИПРОЛЕСХОЗ

21506-03 34

Копировал

Формат А2

План на отм. 0,000

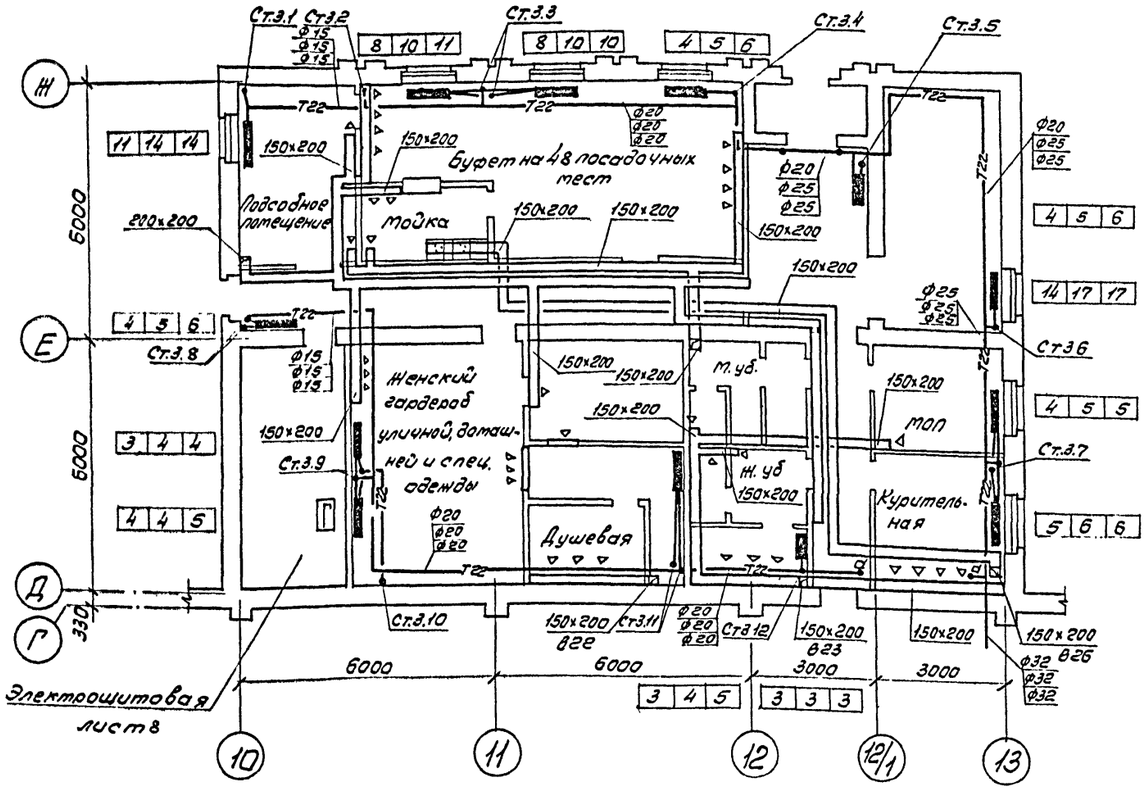

План на отм. 3,000

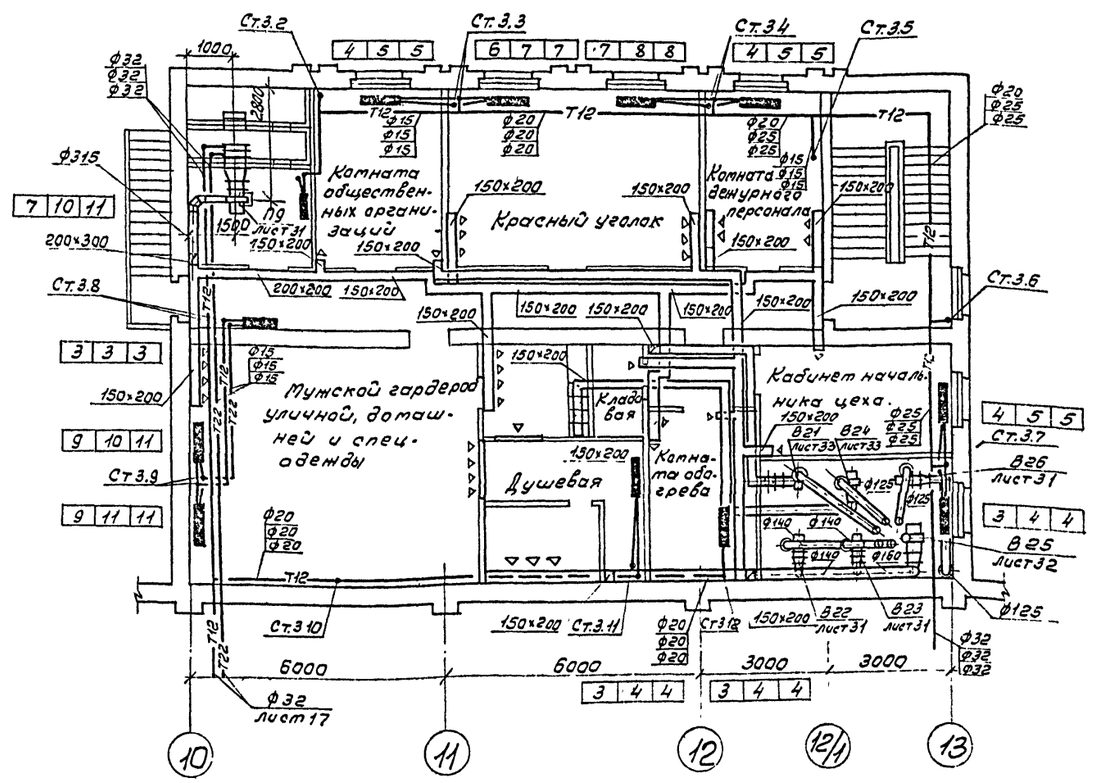

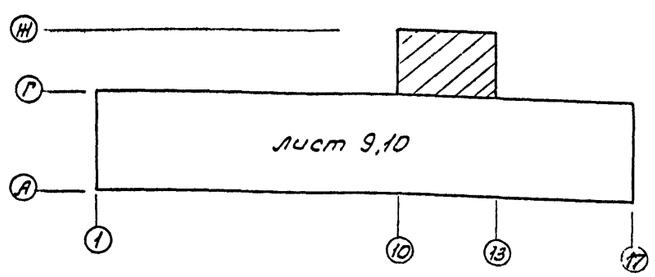

35

21506-03

ГИП	Марычева		ТП 411-2-170.86		ОВ
Н.контр	Годунова				
Нач.отд	Сашин				
Гл.спец.	Березина				
Рук.гр	Корнюшенко				
Инж.	Золотарева		Цех по производству щитового паркета мощностью 100 тыс м² в год	Стадия: Р	Лист: 29	Листов:
Привязан			План на отм. 0,000 между осями 10-13; Г-Н План на отм. 3,000 между осями 10-13; Г-Н.	СОЮЗГИПРОЛЕСХОЗ	
Инв. №					

Согласовано:

Альбом III

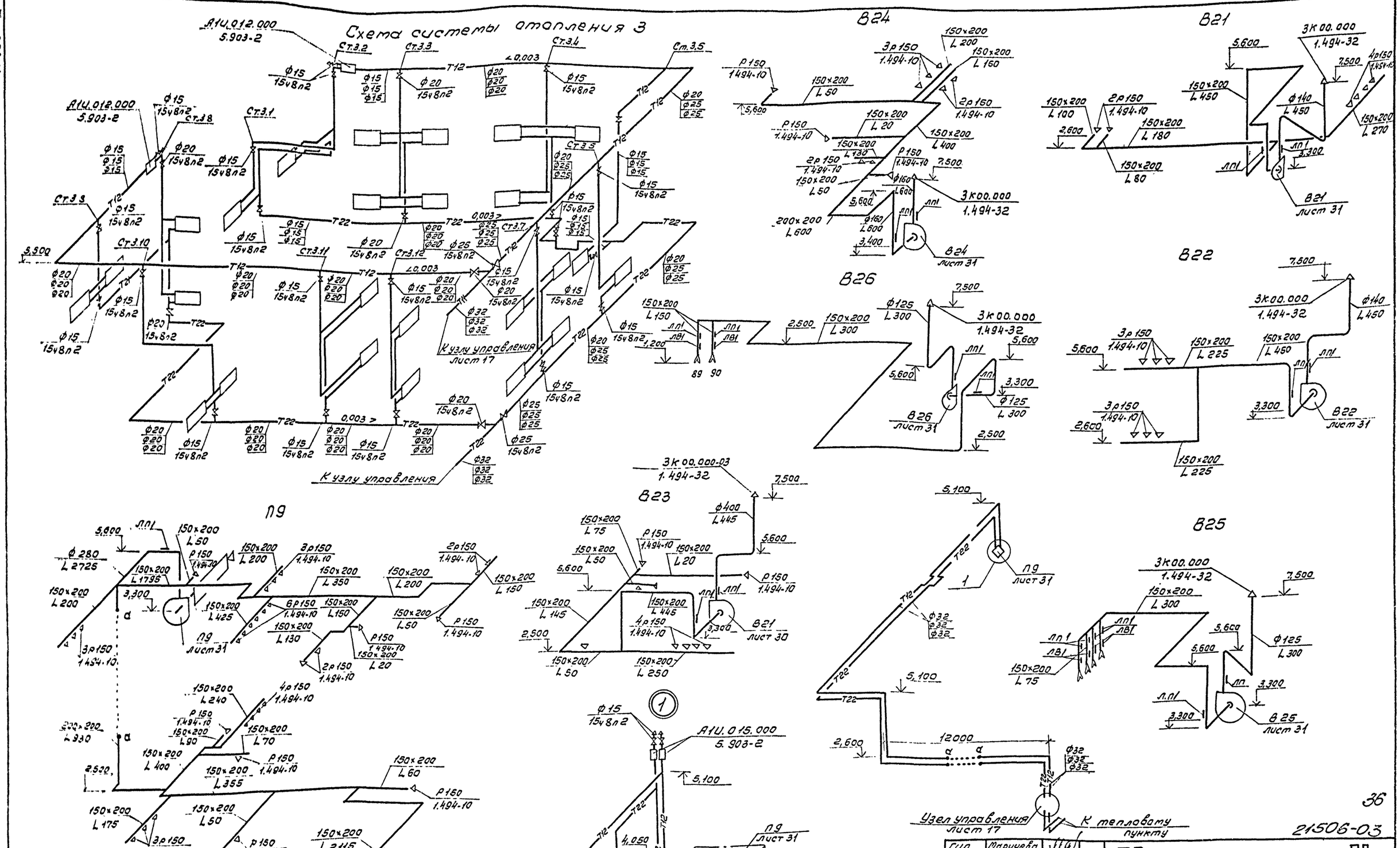

21506-03

ГИП	Маричева		ТП 411-2-170.86 ОВ
Н.контр.	Годунова		
Нач.отд.	Сашин		
Гл.спец.	Березина		
Рук.гр.	Корнюшенко		
Инж.	Золотарева		

Привязан

Инв. №

Цех по производству щитового паркета мощностью 100 тыс. м² в год

Стадия	Лист	Листов
Р	30	

Схема системы отопления 3. Схема системы теплоснабжения установки П9. Узел 1. Схемы систем П9, В21-В25.

СОЮЗГИПРОЛЕСХОЗ

Копировал Пиндуя

Формат А2

Альбом III

Разрез 2-2

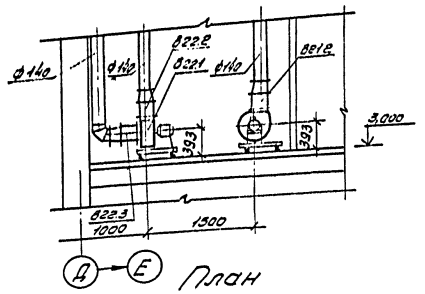

План

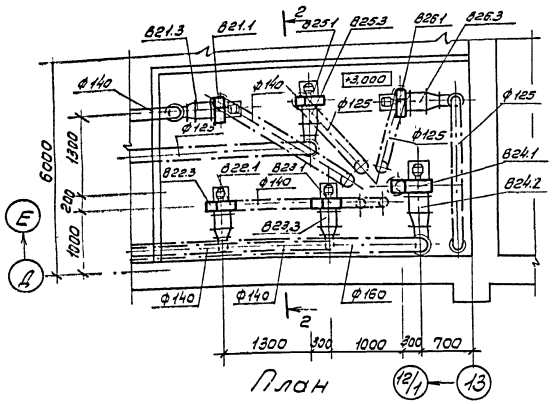

План

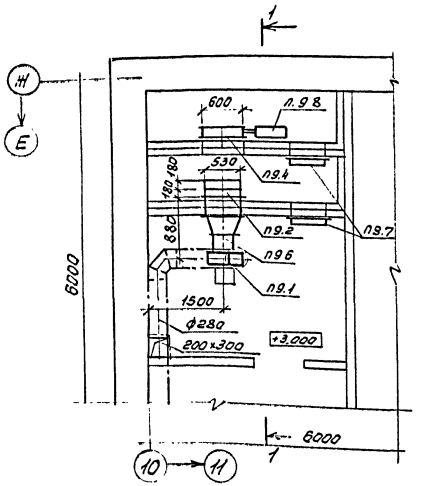

Спецификация

Марка поз.	Обозначение	Наименование	Кол.	Масса ед. кг	Примечание
		а) Вентилятор радиальный В-Ц4-70 N 3,2 исполнение 1, положение ПрО°	1		
		б) Электродвигатель 4АА63А4, 1400 об/мин, 0,25 квт	1		
В24.2	5.904-5	Вставка гибкая ВН-11	1	3,30	
В24.3	5.904-5	Вставка гибкая ВВ-18	1	3,45	
		В25			
В25.1	Учреждение ую-400/4	Агрегат вентиляторный А2,5095-1 компл.:	1	26,0	
		а) Вентилятор радиальный В-Ц4-70 N 2,5 исполнение 1, положение ПрО°	1		
		б) Электродвигатель 4АА56А4, 1400 об/мин, 0,12	1		
В25.2	5.904-5	Вставка гибкая ВН-10	1	2,66	
В25.3	5.904-5	Вставка гибкая ВВ-17	1	2,82	
		В26			
В26.1	Учреждение ую-400/4	Агрегат вентиляторный А2,5095-1, компл.:	1	26,0	
		а) Вентилятор радиальный В-Ц4-70 N 2,5 исполнение 1, положение ЛО°			
		б) Электродвигатель 4АА56А4, 1400 об/мин, 0,12 квт	1		
В26.2	5.904-5	Вставка гибкая ВН-10	1	2,66	
В26.3	5.904-5	Вставка гибкая ВВ-17	1	2,82	
		П9			
П9.8		Привод утепленной заслонки вынесенный в отапливаемое помещение А14М036.000-01	1	112	

Разрез 1-1

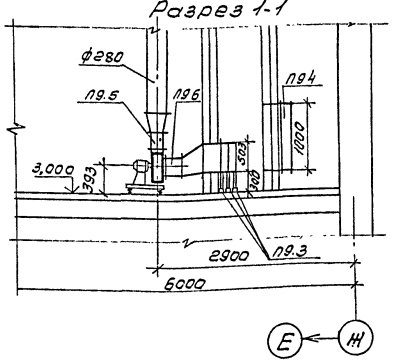

Спецификация

Марка поз.	Обозначение	Наименование	Кол.	Масса ед. кг	Примечание
		П9			
П9.1	Учреждение ую-400/4	Агрегат вентиляторный А3,2095-1, компл.:	1	42,0	
		а) Вентилятор радиальный В-Ц4-70 N 3,2 исполнение 1, положение ПрО°	1		
		б) Электродвигатель 4АА63А4, 1400 об/мин, 0,25 квт	1		
П9.2	ГОСТ 7201-80	Калорифер многоходовой КВСА6-П по ГОСТ 7201-10	2	56,2	
П9.3	1.494-25	Подставка под калориферы тип I h=300	6	0,8	
П9.4	Вентспилсский вентиляторный завод	Заслонка утепленная КВУ600×1000АУ2 с исполнительным механизмом МЭО-1,6/25-025И	1	79,3	
П9.5	5.904-5	Вставка гибкая ВН-11	1	3,30	
П9.6	5.904-5	Вставка гибкая ВВ-18	1	3,48	
П9.7	5.904-4	Дверь герметическая утепленная Дус 1,25×0,5	2	36,0	
		В21, В22, В23			
В21.1	Учреждение ую-400/4	Агрегат вентиляторный А2,5105-1, компл.:	3	26,0	
В22.1		а) Вентилятор радиальный В-Ц4-70 N 2,5 исполнение 1, положение ПрО°	3		
В23.1		б) Электродвигатель 4АА56А4, 1400 об/мин, 0,12 квт	3		
В21.2 В22.2 В23.2	5.904-5	Вставка гибкая ВН-10	3	2,66	
В21.2 В22.2 В22.3	5.904-5	Вставка гибкая ВВ-17	3	2,82	
		В24			
В24.1	Учреждение ую-400/4	Агрегат вентиляторный А3,2095-1, компл.:	1	45,0	

21506-03 37

ГИП	Маричева	
Н.контр.	Годунова	
Нач.отд.	Сашин	
Гл.спец.	Березина	
Рук.гр.	Корнюшенко	
Инж.	Золотарева	

ТП 411-2-170.86 ОВ

Цех по производству щитового паркета мощностью 100 тыс. м² в год.

Стадия	Лист	Листов
Р	31	

Установки систем П9, В21-В26.

СРЮЗГИПРОЛЕСХОЗ

Привязан

Инв. №

Копирова

Формат 22

Альбом II

ТИПОВОЙ ПРОЕКТ

411-2-170.86

Цех по производству щитового паркета мощностью 100 тыс. м² в год

АЛЬБОМ II

ЧЕРТЕЖИ ОБЩИХ ВИДОВ НЕТИПОВЫХ КОНСТРУКЦИЙ СИСТЕМ ОТОПЛЕНИЯ И ВЕНТИЛЯЦИИ

			411-2-170.86	

Альбом III

Обозначение	Наименование	Примечание
Сбн 1	Уловитель крупных отходов	
ОВН-2	Рамка	
ОВН-3	Диффузор	
ОВН-4	Коробка распределительная	
ОВН-5	Воздуховод раздаточный	
ОВН-6	Воздуховод асбестоцементный	
ОВН-7	унифицированный узел прохода воздуховодов	
ОВН-8	Зонт вытяжной	
ОВН-9	Факельный выброс	

ГИП	Марычева		411-2-170.86	ОВН	
Н.контр.	Годунова				
Нач.отд.	Сашин		Содержание альбома	Стадия: Р	Лист	Листов
Гл.спец.	Березина					
Рук.гр.	Корнюшенко			СОЮЗГИПРОЛЕССХОЗ		
Инж.	Лазарук					

Альбом III

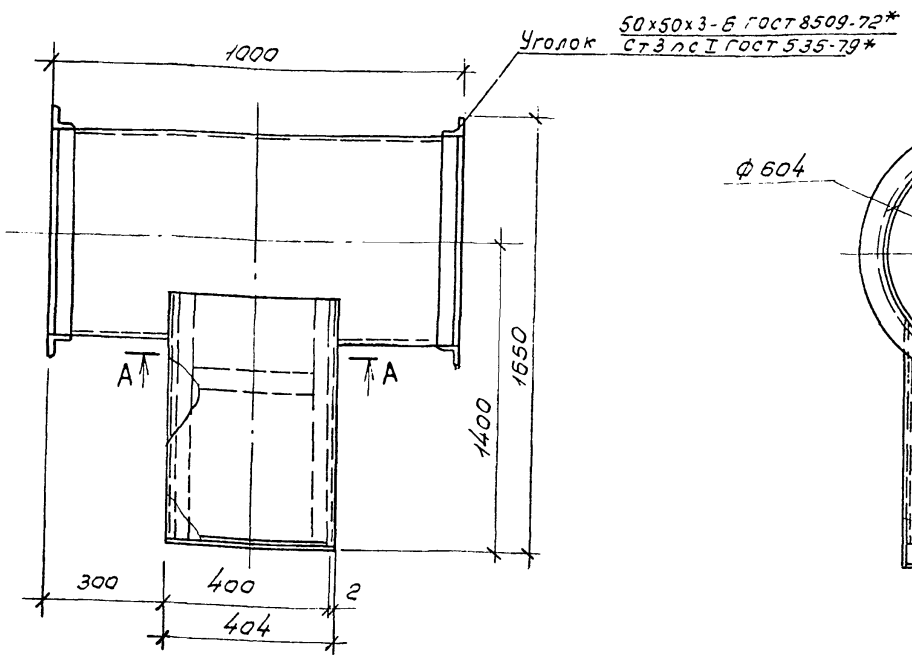

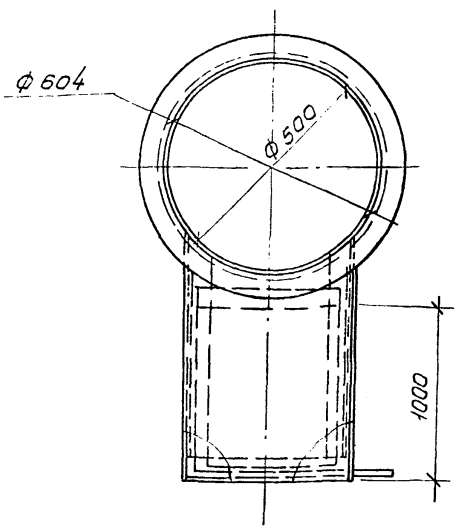

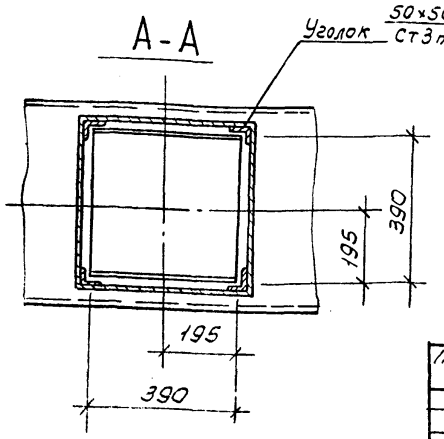

1. Конструкция сварная из тонколистовой углеродистой стали S = 1,6 мм по ГОСТ 19903-74.
2. Среда не агрессивная.
3. Покрытие масляной краской.
4. Масса ≈ 50 кг

3В

21506-03

ГИП	Марычева		411-2-170.86	ОВН-1	
Н.контр.	Годунова				
Нач.отд.	Сашин		Уловитель крупных отходов	Стадия: Р	Лист	Листов: 1
Гл.спец.	Березина					
Рук.гр.	Корнюшенко			СОЮЗГИПРОЛЕССХОЗ		
Ст.инж.	Федорова					

Привязан

Инв. №

Копировал Письмя

Формат А3

Альбом III

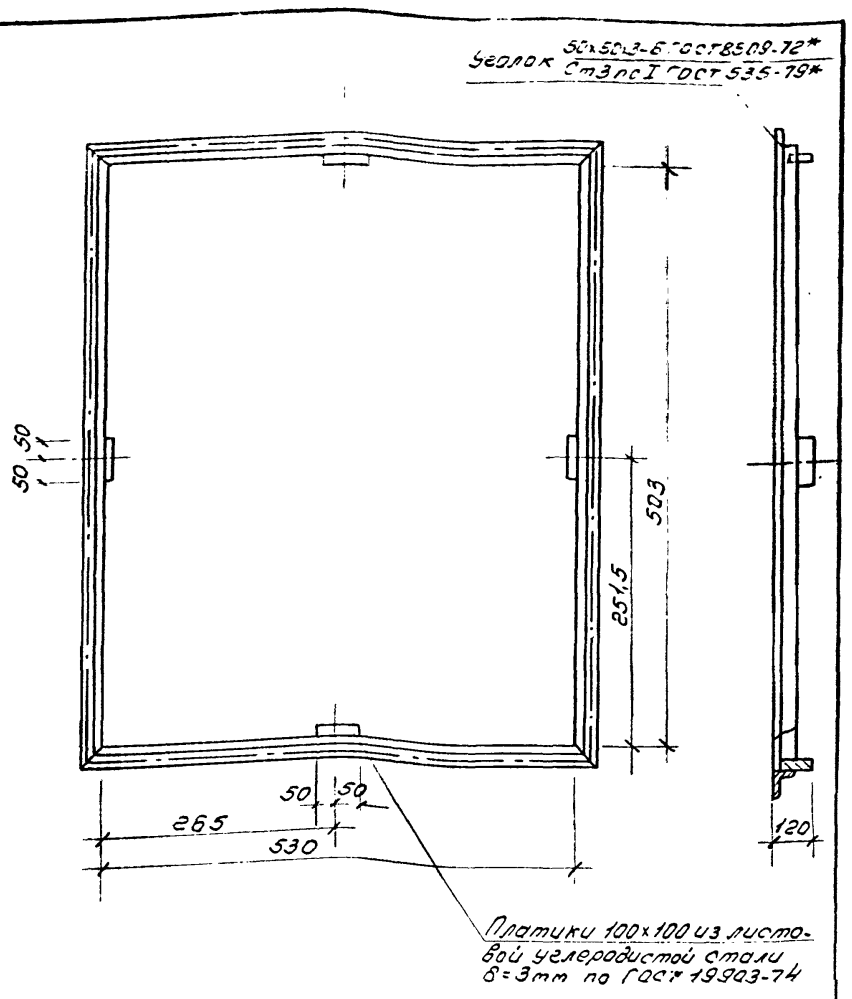

Масса - 8кг

Привязан

Инв. №

ГИП	Маричева		
Н.контр	Годунова		
Нач.отд	Сашин		
Гл.спец	Березина		
Рук.гр.	Корнюшенко		
Инж.	Лазарук		

411-2-170.86 ОВН-2

Рамка

Стадия	Лист	Листов
Р		1

СОЮЗГИПРОЛЕСХОЗ

Копировал Пчекун

Формат А4

Альбом III

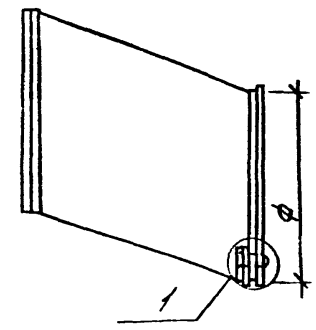

№ вентилятора	Ф
2,5	250
3,2	315

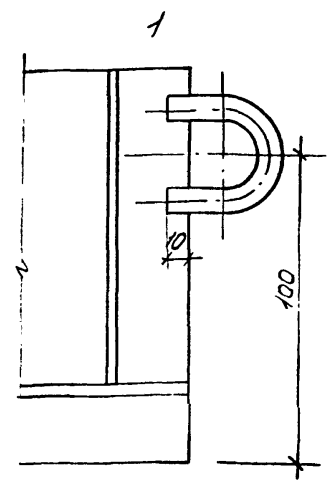

1. Конструкция сварная из тонколистовой углеродистой стали по ГОСТ 19903-74 δ=1,6мм.
2. Среда не агрессивная.
3. Покрытие масляной краской.
4. Ориентировочная масса - 3кг.

Привязан

Инв. №

ГИП	Маричева		
Н.контр	Годунова		
Нач.отд.	Сашин		
Гл.спец	Березина		
Рук.гр.	Корнюшенко		
Инж.	Лазарук		

411-2-170.86 ОВН3

Диффузор

Стадия	Лист	Листов
Р		1

СОЮЗГИПРОЛЕСХОЗ

Копировал Пчекун

Формат А4

Альбом III

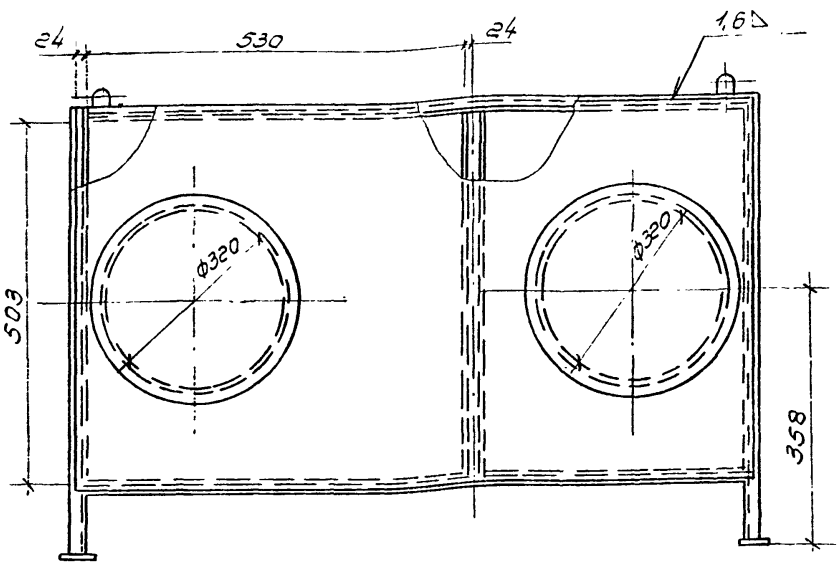

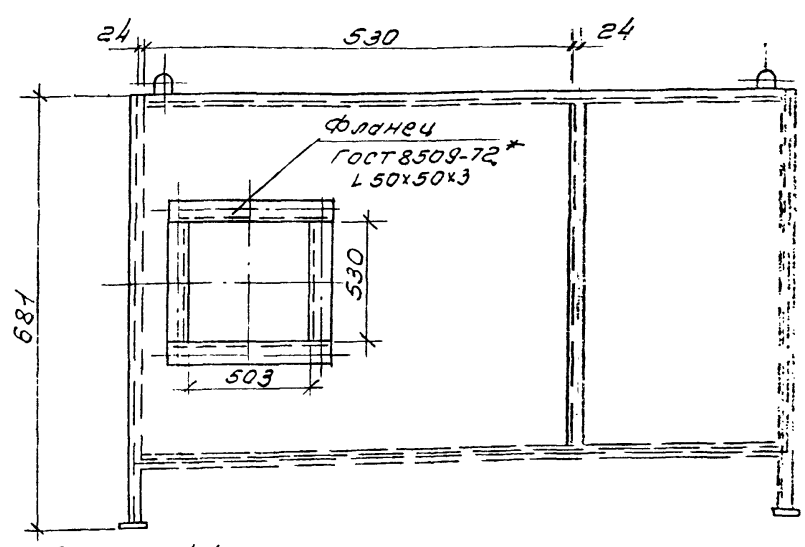

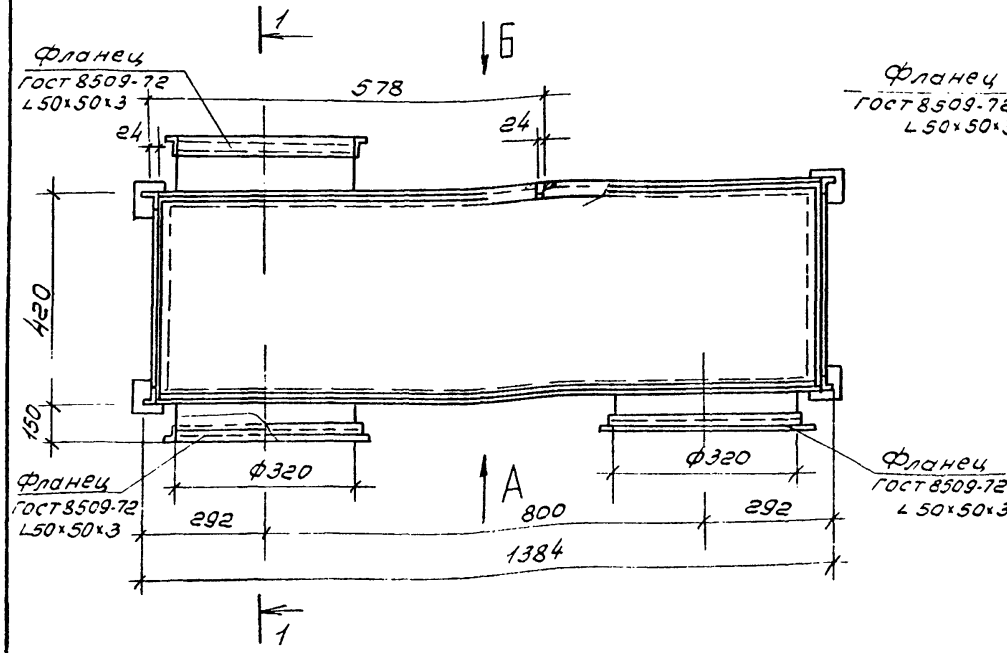

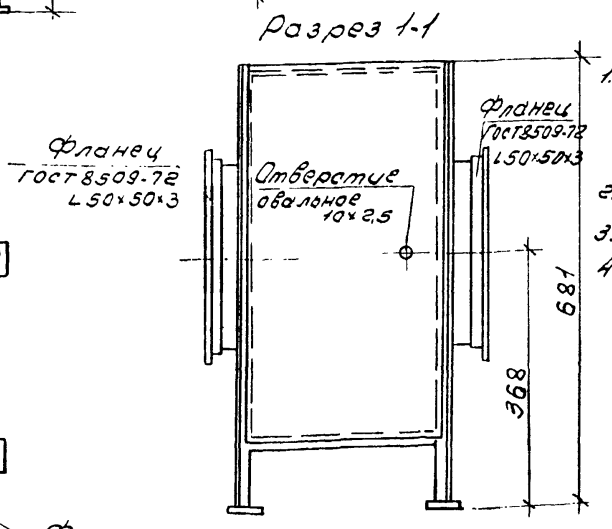

1. Конструкция сварная из тонколистовой углеродистой стали по ГОСТ 19903-74 δ=1,6мм.
2. Среда не агрессивная.
3. Покрытие масляной краской.
4. Ориентировочная масса - 50кг

39

21506-03

Привязан

Инв. №

ГИП	Маричева		
Н.контр.	Годунова		
Нач.отд.	Сашин		
Гл.спец.	Березина		
Рук.гр.	Корнюшенко		
Инж.	Золотарева		

411-2-170.85 ОВН-4

Коробка распределительная.
Чертеж общего вида

Стадия	Лист	Листов
Р		1

СОЮЗГИПРОЛЕСХОЗ

Копировал Пчекун

Формат А3

39

Альбом III

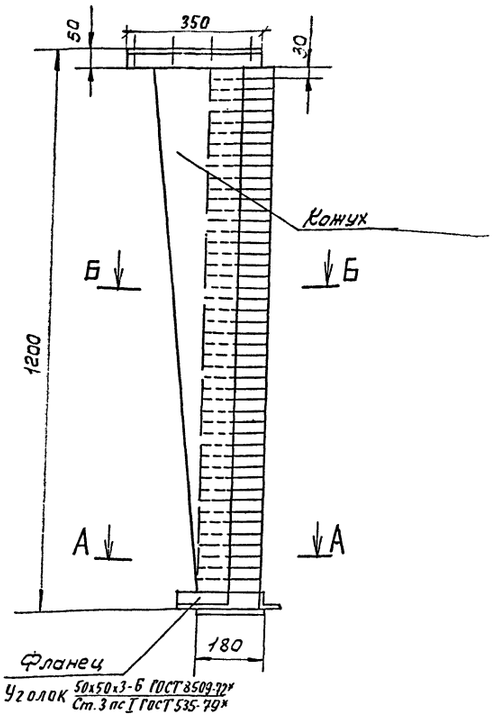

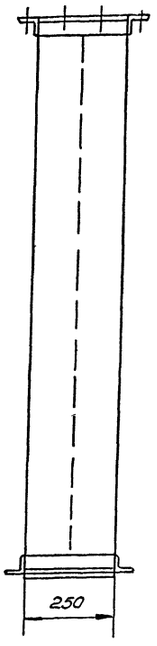

Б-Б
М 1:5

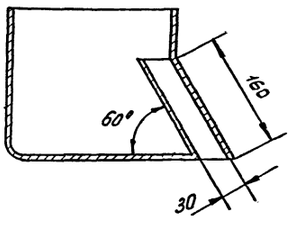

А-А

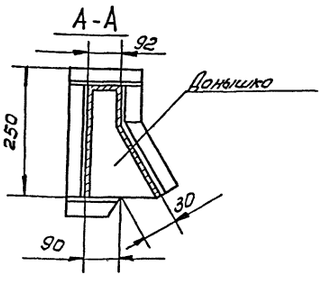

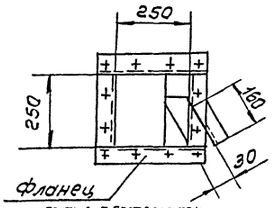

1. Конструкция сварная из тонколистовой углеродистой стали S=1,6мм обыкновенного качества марки Ст.3.
2. Среда не агрессивная.
3. Покрытие масляной краской.
4. Масса ≈ 32 кг

Привязан		ГИП	Маричева		4Н-2-170.86 ОВН 5
		Н.контр.	Годунова		
		Нач.отд.	Сашин		Воздуховод раздаточный.
		Гл.спец.	Березина		Стадия: Р; Лист; Листов: 1
		Рук.гр.	Корнюшенко		СОЮЗГИПРОЛБОСХОЗ
Инв.№		Инж.	Лазарук		
		Ст.техн.	Шадчинева		

Формат А3

Альбом III

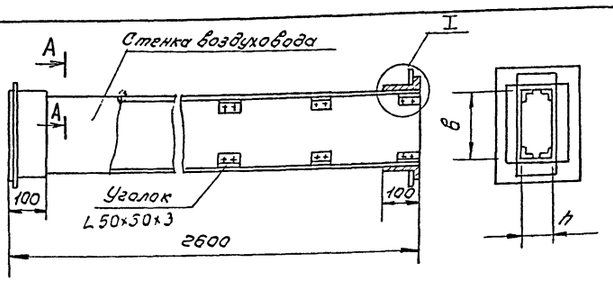

I
М 1:2

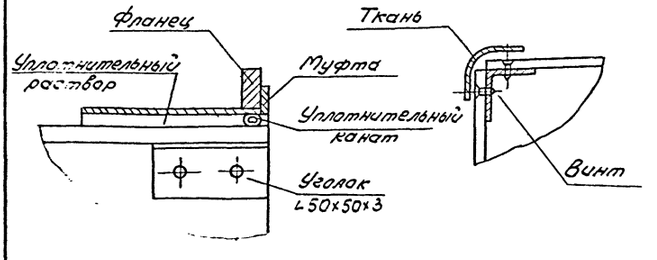

А-А
М 1:2,5

Обозначение	Размеры, мм	
	в	h
ОВН-6	150	200
ОВН-6н	200	200

1. Монтаж асбестоцементных воздуховодов производит специализированная организация. Смонтированные воздуховоды подвергаются испытанию на разгерметизацию стыков. Подсос или утечка воздуха в размере 10% от расчетной производительности в соответствии со СНиП III-33-75 не допускается.
2. Муфта перед ее установкой внутри и торец воздуховода снаружи оклеиваются тканью на водостойком клее, дающем надежную склейку металла и ткани. Закрепление муфты на воздуховоде производится в соответствии с п. 5.65 СНиП III-28-75 путем уплотнения зазора между муфтой и воздуховодом пеньковым канатом, смоченным казеиновым клеем и асбестоцементным раствором, с добавлением в него казеинового клея, с последующим заполнением зазора асбестоцементным раствором более густой консистенции, затемненным на расширяющемся цементе с добавлением казеинового клея.
3. В качестве материала стенок принять асбестоцементный лист (асбопанель) толщиной 8 и 10мм. Воздуховод допускается выполнять из составных листов по длине воздуховода. Шов заделывать - см. п. 2.
4. При монтаже крепление воздуховодов осуществляется аналогично креплению металлических воздуховодов по типовым чертежам серии 5.904-1 в. 0.4. 1 и 2. Крепление звена воздуховодов с размерами сеч. от 100×200 ÷ 200×250, осуществляется в двух точках таким образом, чтобы опоры располагались по обе стороны от шва на равных расстояниях от него и от фланцевого соединения.
5. Масса ≈ ОВН-6 20 кг
ОВН-6н 27 кг.

40

21506-03

Привязан		ГИП	Маричева		4Н-2-170.86 ОВН 6
		Н.контр.	Годунова		
		Нач.отд.	Сашин		Воздуховод асбестоцементный. Чертеж общего вида
		Гл.спец.	Березина		Стадия: Р; Лист; Листов: 1
		Рук.гр.	Корнюшенко		СОЮЗГИПРОЛБОСХОЗ
		Инж.	Лазарук		
Инв.№		Ст.техн.	Шадчинева		

Формат А3

Альбом III

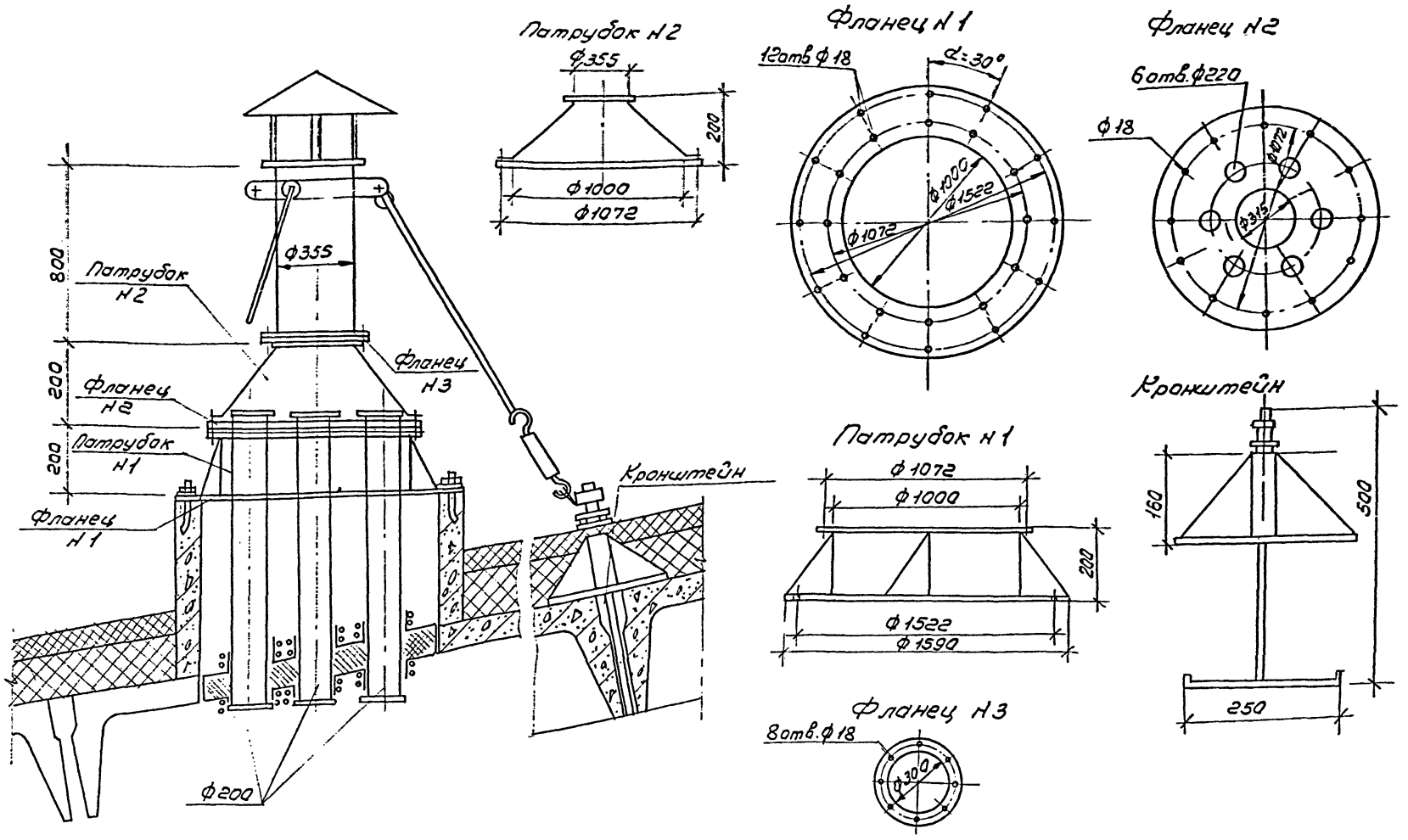

1. Конструкция сборная на фланцах из углеродистой стали по ГОСТ 19903-74, δ=1,6мм

ГИП	Маричева		
Н.контр.	Годунова		
Нач.отд.	Сашин		
Гл.спец.	Березина		
Ст.инж.	Федорова		

Т.П. 411-2-170.86 ОВН 7

Унифицированный узел прохода 6 воздуховодов. Общий вид.

Стадия	Лист	Листов
Р		1

СОЮЗГИПРОЛЕСХОЗ

Привязан

Инв. №

Копировал Пискуня

Формат А3

Альбом III

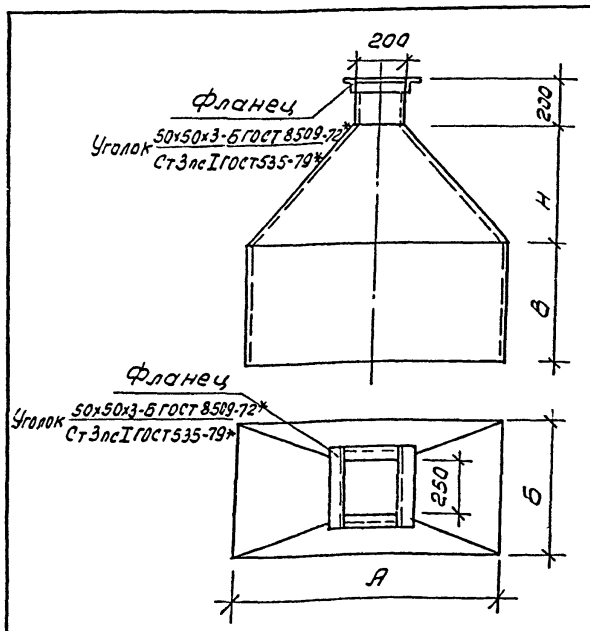

Обозначение систем	Размеры, мм				Масса кг
	А	Б	В	Н	
В 20	1500	1000	500	500	60,0

1. Конструкция сварная из тонколистовой стали по ГОСТ 19903-74, δ=1,6мм
2. Среда не агрессивная.
3. Покрытие масляной краской.
4. Масса ≈ 60кг

Привязан

Инв. №

ГИП	Маричева		
Н.контр.	Годунова		
Нач.отд.	Сашин		
Гл.спец.	Березина		
Рук.гр.	Корнюшенко		
Инж.	Золотарева		

Т.П. 411-2-170.86 ОВН 8

Зонт вытяжной. Чертеж общего вида

Стадия	Лист	Листов
Р		

СОЮЗГИПРОЛЕСХОЗ

Формат А4

Альбом III

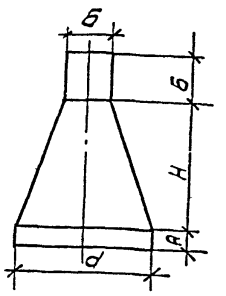

Обозначение систем	Размеры				Масса (кг)
	А	Н	Б	d	
В 19	300	800	400	800	39,0
В 20	100	300	100	315	15,5

41

21506-03

1. Конструкция сварная из тонколистовой стали по ГОСТ 19903-74.
2. Среда не агрессивная.
3. Покрытие масляной краской.

Привязан

Инв. №

ГИП	Маричева		
Н.контр.	Годунова		
Нач.отд.	Сашин		
Гл.спец.	Березина		
Рук.гр.	Корнюшенко		
Инж.	Золотарева		

Т.П. 411-2-170.86 ОВН 9

Факельный выброс. Чертеж общего вида.

Стадия	Лист	Листов
Р		1

СОЮЗГИПРОЛЕСХОЗ

Формат А4

41

Альбом III

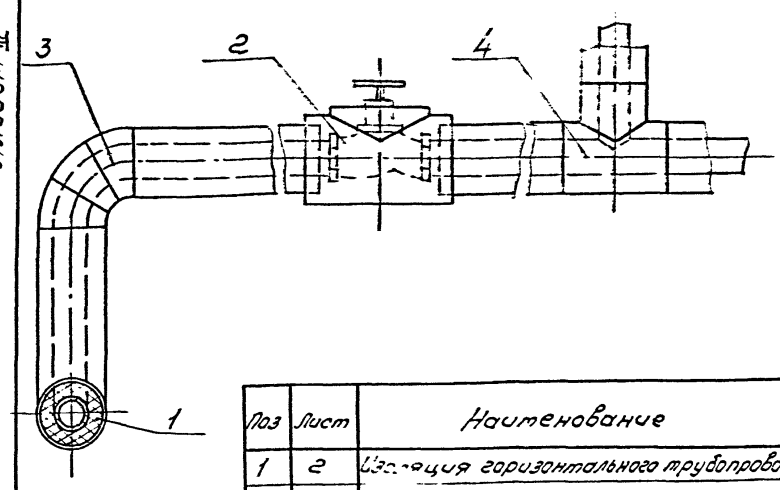

Поз	Лист	Наименование
1	2	Изоляция горизонтального трубопровода
2	3	Изоляция арматуры
3	4	Изоляция отвода
4	5	Изоляция тройника

1. Изоляции подлежит подающий и обратный трубопровод.
2. Трубопровод прокладывается в помещении, $t_{вн.} = 16 \div 18$°С
3. Теплоноситель: подающий 105, 130, 150°С, обратный 70°С.
4. Перед нанесением изоляции трубопроводы и арматура покрываются антикоррозийной краской БТ 177 ГОСТ 5631-79 по грунтовке ГФ-021 ГОСТ 25129-82.

Привязан

Инв. №

ГИП	Марчева		
Н.контр.	Годунова		
Нач.отд.	Сашин		
Рук.гр.	Березина		
Ст.инж.	Федорова		

411-2-170.86 ОВН 10

Конструкция тепловой изоляции трубопровода.

Стадия	Лист	Листов
Р	1	5

СОЮЗГИПРОЛЕСХОЗ

Инв.№ подл. | Подп. и дата | Взам. инв. №

Альбом III

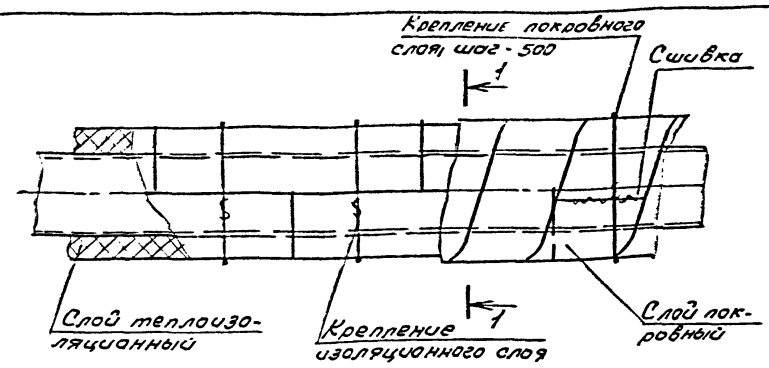

1-1

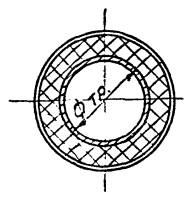

Ф у трубы	Толщина изоляции, мм	Материал	
		Слой теплоизоляционный	Слой покровный
15	30	Полуцилиндры минераловатные на синтетическом связующем ГОСТ 23208-83	Пленка винилластовая каландрированная ГОСТ 16398-81
20	30		
25	30		
32	40		
40	40		
57×3	40		
76×3	40		
89×3	40		
114×4	40		

Крепление изоляционного и покровного слоев выполняется проволокой ф 1,2 мм ГОСТ 3282-74.

Привязан

Инв. №

411-2-170.86 ОВН 10

Лист 2

Копировал Формат А4

Альбом III

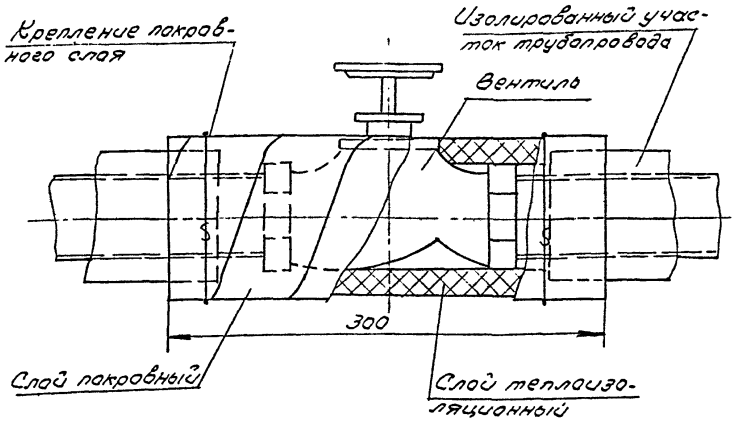

Ф у трубы	Толщина изоляции, мм	Материал	
		Слой теплоизоляционный	Слой покровный
15	30	Полуцилиндры минераловатные на синтетическом связующем ГОСТ 23208-83	Пленка винилластовая каландрированная ГОСТ 16398-81
25	30		
32	40		
40	40		
50	40		
80	40		
100	40		

Крепление изоляционного и покровного слоев выполняется проволокой ф 1,2 мм ГОСТ 3282-74, исходя из условий монтажа.

Привязан

Инв. №

411-2-170.86 ОВН 10

Лист 5

Альбом III

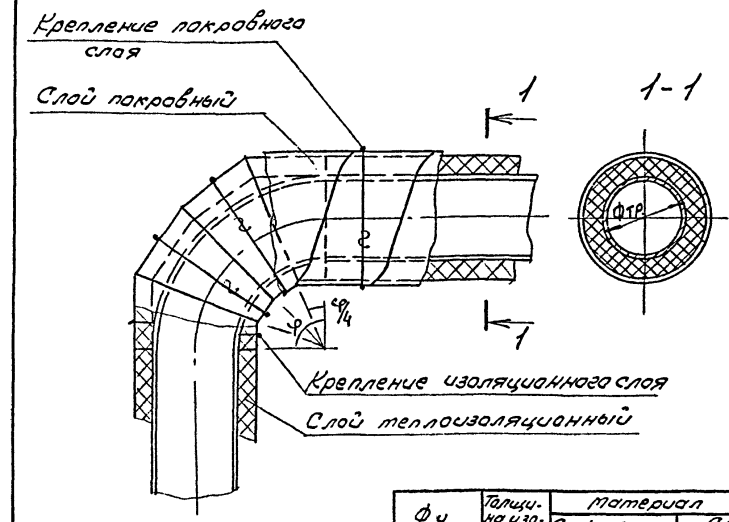

Ф у трубы	Толщина изоляции, мм	Материал	
		Слой теплоизоляционный	Слой покровный
20	30	Полуцилиндры минераловатные на синтетическом связующем ГОСТ 23208-83	Пленка винипластовая каландрированная ГОСТ 16398-81
25	30		
32	40		
40	40		
76×3	40		
89×3	40		
114×4	40		

Крепление изоляционного и покровного слоев выполняется проволокой ф 1,2 мм ГОСТ 3282-74, исходя из условий монтажа.

42

21506-03

Привязан

Инв. №

411-2-170.86 ОВН 10

Лист 4

Альбом

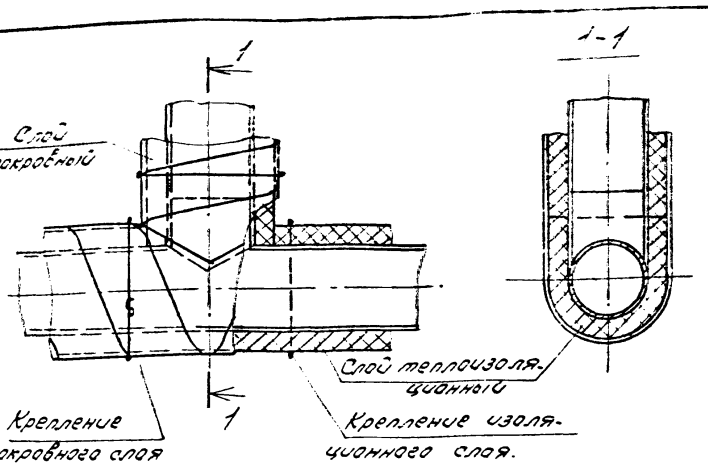

Ду трубы	Толщина изоляции, мм	Материал	
		Слой теплоизоляционный	Слой покровный
25	30	Полуцилиндры минераловатные на синтетическом связующем ГОСТ 23208-83	Пленка винипластовая каландрированная ГОСТ 16398-81
32	40		
40	40		
57×3	40		
76×3	40		
89×3	40		
114×4	40		

Крепление изоляционного и покровного слоев выполняется проволокой ф1,2 мм ГОСТ 3282-74, исходя из условий монтажа.

Инв.№ подл. | Подп. и дата | Взам.инв.№

Альбом III

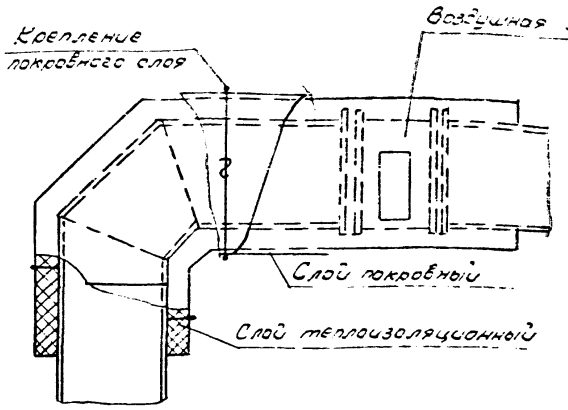

Ø трубы	Толщина изоляции мм	Материал	
		Слой теплоизоляционный	Слой покровный
Ø315	30	Полуцилиндры минераловатные на синтетическом связующем ГОСТ 23208-83	Пленка винипластовая каландрированная ГОСТ 16398-81

Изолируемый воздухозаборный воздуховод прокладывается в помещении с $t_{вн.} = +18 \div 20°$.

Перед изоляцией воздуховод окрашивается эталью ПФ115 ГОСТ 6465-76 по грунту ПФ021 ГОСТ 25129-82

Инв.№ подл. | Подп. и дата | Взам.инв.№

gost.e-ecolog.ru