ТИПОВОЙ ПРОЕКТ

411-2-170.86

ЦЕХ ПО ПРОИЗВОДСТВУ ЩИТОВОГО ПАРКЕТА МОЩНОСТЬЮ 100 тыс. м² в год

Альбом II

Архитектурные решения. Конструкции железобетонные, металлические и деревянные.

КФ ЦИТП инв 21506-02

21506-02

gost.e-ecolog.ru

ЦЕНТРАЛЬНЫЙ ИНСТИТУТ ТИПОВОГО ПРОЕКТИРОВАНИЯ
ГОССТРОЯ СССР
КИЕВСКИЙ ФИЛИАЛ
г. Киев-57 ул. Эжена Потье № 12

66/2
Заказ № 5862 Инв. № 21506-02 Тираж 130
Сдано в печать 21.07 1987 Цена 6-38

ТИПОВОЙ ПРОЕКТ

411-2-170.86

ЦЕХ ПО ПРОИЗВОДСТВУ ЩИТОВОГО ПАРКЕТА МОЩНОСТЬЮ 100 ТЫС. $м^2$ В ГОД

СОСТАВ ПРОЕКТА:

Альбом I	Общая пояснительная записка. Технология производства.
Альбом II	Архитектурные решения. Конструкции железобетонные, металлические и деревянные.
Альбом III	Внутренние водопровод и канализация. Отопление и вентиляция.
Альбом IV	Электротехническая часть. Связь и сигнализация. Автоматизация отопления и вентиляции.
Альбом V	Чертежи строительных изделий.
Альбом VI	Чертежи заданий заводам-изготовителям.
Альбом VII	Чертежи нестандартизированного оборудования.
Альбом VIII	Спецификации оборудования. Часть I. Часть II
Альбом IX	Ведомости потребности в материалах.
Альбом X	Сметы.

Альбом II

Утвержден Гослесхозом СССР
протокол от 18.12. 1985 г. №23
Введен в действие институтом "Союзгипролесхоз"
приказ от 25.07 1986 г. №104

Разработан институтом "Союзгипролесхоз"

Главный инженер института А.И. Писаренко
Главный инженер проекта А.В. Маричева

инв. № 21506-02

Альбом II

Содержание альбома

№№ п.п.	Наименование	Марка листа	№№ стр.
1	2	3	4
	Архитектурные решения		
1	Общие данные (начало)	АР-1	3
2	Общие данные (окончание)	АР-2	4
3	Планы на отм. 0,000; 3,300	АР-3	5
4	Фрагменты плана 1:2	АР-4	6
5	Вспомогательные помещения. Планы на отм. 0,000 и 3,300	АР-5	7
6	Разрезы 1-1; 2-2; 3-3; 4-4.	АР-6	8
7	Фасады	АР-7	9
8	Детали	АР-8	10
9	План кровли. Планы полов на отм. 0,000 и 3,300. Экспликация полов	АР-9	11
10	Планы расположения отверстий, ниш и сборных переверадок на отм. 0,000 и 3,000	АР-10	12
11	Ведомость перемычек. Спецификация перемычек	АР-11	13
12	Ведомость перемычек. Спецификация перемычек для н.в -20°; -40°С	АР-12	14
13	Спецификации. Ведомость расположения элементов заполнения оконных проемов и жалюзийных решеток	АР-13	15
	Конструкции железобетонные		
14	Общие данные (начало)	КЖ-1	16
15	Общие данные (окончание)	КЖ-2	17
16	Схема расположения фундаментов и фундаментных балок	КЖ-3	18
17	Сечения 1-1÷9-9	КЖ-4	19
18	Узлы 1÷4	К ..5	20
19	Фундаменты Фм 1; Фм 2; Фм 3	КЖ-6	21
20	Бытовые помещения. Схема расположения фундаментов. Сечения 1-1÷6-6.	КЖ-7	22
21	Бытовые помещения. Схема расположения элементов сборных фундаментов (вариант)	КЖ-8	23
22	Бытовые помещения. Раскладка блоков по осям Е; Ж; 10; 13; 12/I; 12; А-А (вариант)	КЖ-9	24
23	Схема расположения фундаментов под опоры пневмотранспорта	КЖ-10	25
24	Схема расположения опор пневмотранспорта	КЖ-11	26
25	Схема расположения фундаментов под ленточный транспортер. Фундаменты Фм 5; Фм 6	КЖ-12	27
26	Схема расположения элементов фундаментов под оборудование в осях 1÷9	КЖ-13	28
27	Схема расположения элементов фундаментов под оборудование в осях 9÷17	КЖ-14	29
28	Схема элементов подпольных каналов в бытовых помещениях. Схема расположения фундаментов под оборудование в траншее Т1	КЖ-15	30
29	Сечения 1-1÷9-9	КЖ-16	31
30	Фундаменты ФОм 1÷ФОм 6	КЖ-17	32
31	Фундаменты ФОм 7÷ФОм 9	КЖ-18	33
32	Фундаменты ФОм 10÷ФОм 12	КЖ-19	34
33	Фундамент ФОм 13 под пресс	КЖ-20	35
34	Опалубка Фундамент ФОм 13. Армирование подошвы фундамента	КЖ-21	36
35	Фундамент ФОм 13. Армирование стен	КЖ-22	37
36	Фундамент ФОм 13. Разрезы 1-1÷4-4	КЖ-23	38
37	Фундамент ФОм 13. Разрезы 5-5÷6-6	КЖ-24	39
38	Фундамент ФОм 13. Разрез 7-7 Спецификация	КЖ-25	40
39	Фундаменты ФОм 14÷ФОм 16	КЖ-26	41
40	Фундаменты ФОм 17÷ФОм 21	КЖ-27	42
41	Фундаменты ФОм 22÷ФОм 24	КЖ-28	43
42	Отстойник для клея	КЖ-29	44
43	Схема расположения элементов покрытия и перекрытия	КЖ-30	45
44	Разрезы 1-1, 2-2	КЖ-31	46
45	Бытовые помещения. Схема расположения элементов покрытия и перекрытия	КЖ-32	47
46	Схема расположения элементов лестницы в осях „Е"-„Ж."	КЖ-33	48
47	Венткамера ВК1	КЖ-34	49
48	Венткамера ВК1. Сечения 1-1÷4-4	КЖ-35	50
49	Венткамера ВК1. Сечения 5-5÷8-8	КЖ-36	51
50	Венткамера ВК2, ВК3. Сечения 1-1; 2-2	КЖ-37	52
51	Венткамера ВК2; ВК3. Сечения 3-3÷7-7	КЖ-38	53
52	Узлы 1÷5	КЖ-39	54
53	Спецификация элементов венткамер ВК1, ВК2, ВК3	КЖ-40	55
54	Схема расположения подвесок воздуховодов (начало)	КЖ-41	56
55	Схема расположения подвесок воздуховодов (окончание)	КЖ-42	57
	Конструкции металлические		
54	Общие данные (начало)	КМ-1	58
55	Общие данные (продолжение)	КМ-2	59
56	Общие данные (окончание)	КМ-3	60
57	Схема изготовления съемных щитов и балок перекрытия траншеи	КМ-4	61
58	Схемы расположения балок и щитов перекрытия фундамента ФОм 13. Разрезы 8-8; 9-9. Узлы 1÷8	КМ-5 КМ-6	62 63
59	Схемы расположения балок монорельса по оси 2 и между осями 7-10	КМ-7	64
60	Схема расположения балок монорельса между осями 11-12	КМ-8	65
61	Узлы 1÷5	КМ-9	66
62	Схемы расположения элементов площадок п.1 и п.2	КМ-10	67
63	Схемы расположения элементов площадки п.3 и элементов ограждения площадки п.4	КМ-11	68
64	Схемы расположения элементов площадок п5 и п6 и элементов лестницы л1	КМ-12	69
65	Схема расположения элементов площадок п7 и п8	КМ-13	70
66	Узлы 1; 2; 3	КМ-14	71
67	Схема расположения опоры под циклон СИОТ-2	КМ-15	72
68	Опора под циклон СИОТ-2	КМ-16	73
69	Опора под циклон СИОТ-2. Узлы	КМ-17	74
70	Схема расположения металлических опор под трубопроводы пневмотранспорта	КМ-18	75
71	Разрезы 1-1; 2-2	КМ-19	76
72	Траверсы Т1 и Т2. Опоры металлические ОМ1÷ОМ8	КМ-20	77
	Конструкции деревянные		
73	Общие данные	КД-1	78
74	Монтажная схема эстакады Разрезы 1-1÷3-3. Узлы 1÷4.	КД-2	79
75	Конструкции опоры под бункер. План балок площадки на отм. 5.850	КД-3	80
76	Деревянный бункер. Узлы А-Г	КД-4	81
77	Кораблеточного транспортера	КД-5	82

Т.п. 411-2-170.86

Альбом IX

Ведомость рабочих чертежей основного комплекта

Лист	Наименование	Примечание
1	Общие данные (начало)	
2	Общие данные (окончание)	
3	Планы на отм. 0.000; 3.300	
4	Фрагменты плана 1:2. Разрез 5-5	
5	Вспомогательные помещения. Планы на отм. 0.000 и 3.300	
6	Разрезы 1-1; 2-2; 3-3; 4-4	
7	Фасады	
8	Детали с 1÷13	
9	План кровли, планы полов на отм. 0.000; 3.300; 3.000. Экспликация полов	
10	Планы расположения отверстий, ниш и	
	перегородок поэлементной сборки	
11	Ведомость перемычек. Спецификация перемычек	
12	Ведомость перемычек. Спецификация	
	перемычек для $t_{н.в.}$ -20°; -40°С.	
13	Спецификации. Ведомость проемов ворот	
	и дверей. Схемы расположения элементов	
	заполнения оконных проемов	

Ведомость основных комплектов рабочих чертежей

Обозначение	Наименование	Примечание
ТХ	Технология производства	
АР	Архитектурные решения	
КЖ	Конструкции железобетонные	
КМ	Конструкции металлические	
КД	Конструкции деревянные	
ВК	Внутренние водопровод и канализация	
ОВ	Отопление и вентиляция	
ЭМ	Силовое электрооборудование	
ЭО	Электрическое освещение	
СС	Связь и сигнализация	
АОВ	Автоматизация отопления и вентиляции	

Типовой проект разработан в соответствии с действующими нормами и правилами и предусматривает мероприятия, обеспечивающие взрывную, взрывопожарную и пожарную безопасность при эксплуатации здания.

Главный инженер проекта А.В.Марчева

Ведомость ссылочных и прилагаемых документов

Обозначение	Наименование	Примечание
	Ссылочные документы	
Серия 2.435-6 выпуск 1	Противопожарные двери и ворота промышленных зданий	
Серия 2.435-6 выпуск 2	Противопожарные двери и ворота промышленных зданий (искронедающие)	
Серия 1.136-5-19	Двери деревянные наружные для жилых и общественных зданий	
Серия 1.136-10	Двери деревянные внутренние для жилых и общественных зданий	
Серия 1.136.5-16 часть 1	Окна и балконные двери деревянные с двойным остеклением для жилых зданий	
Серия 1.136.5-17	Окна и балконные двери деревянные с тройным остеклением для жилых зданий	
ГОСТ 12506-81	Окна деревянные для производственных зданий	
Серия 1.136.1-13 вып. 1	Плиты подоконные для жилых и общественных зданий	
Серия 1.138-10 вып. 1	Перемычки железобетонные для зданий с кирпичными стенами	
Серия КЭ-01-58 вып. 2	Сборные железобетонные обвязочные балки и перемычки для промышленных зданий	
Серия 1.231.9-8 вып. 1	Перегородки поэлементной сборки из гипсокартонных листов для общественных зданий	
Серия 2.430-3 вып. 2	Типовые архитектурно-строительные детали промышленных зданий с кирпичными стенами	
Серия 1.494-27 вып. 7	Воздухоприемные устройства с подвесными утепленными клапанами	
ГОСТ 22415-77	Шкафы деревянные для хранения одежды в санитарно-бытовых помещениях промышленных предприятий	
	Прилагаемые документы	
Альбом IX	Ведомость потребности в материалах	

Ведомость спецификаций

Лист	Наименование	Примечание
13	Спецификация элементов заполнения проемов.	
13	Спецификация перегородок поэлементной сборки	
	Спецификации перемычек.	
11,12	Спецификации перемычек.	
13	Спецификация гардеробного и сантехнического оборудования	

Технические характеристики

Наименование	Ед. изм.	Производственные помещения	Бытовые помещения	Всего
Строительный объем	$м^3$	13914.7	1405,4	15320.1
Площадь застройки	$м^2$	1830,8	230,4	2061.2
Общая площадь	$м^2$	1956,0	368,0	2324.0

3

21506-02

Привязан

Инв. №

ГИП	Марчева		
Н.контр.	Евстигнеев		19.05.86
Нач. отд.	Рогачев		
Гл. спец.	Богаенко		
Рук. гр.	Синадский		1986г.
Ст. инж.	Челенкова		1986г.

ТП 411-2-170.86 АР

Цех по производству щитового паркета мощностью 100 тыс. $м^2$ в год.

Стадия	Лист	Листов
Р	1	13

Общие данные (начало)

СОЮЗГИПРОЛЕСХОЗ

Альбом II

Ведомость отделки помещений

Наименование или номер помещения	Потолок: Площадь	Потолок: Вид отделки	Стены или перегородки: Площадь	Стены или перегородки: Вид отделки	Низ стен или перегородок (панель): Площадь	Низ стен или перегородок (панель): Вид отделки	Низ стен или перегородок (панель): Высота мм	Примечание	
Отделение раскроя, склейки и обработки. Технологический проезд, пилоножеточка, слесарная	1233,7	Затирка швов. Известковая побелка	1145,8	Расшивка швов	—	—	—		
				Побелка клеевой краской на всю высоту	—	—	—		
Отделение шлифовки, отделение сушки изделий. Склад выдержки щитов, клееприготовительное отделение. Электрощитовая. Помещение щеч и шук	217,4	То же	980,0	То же	—	—	—		
Лакоприготовительное отделение, лаборатория, отделение лакирования	186,9	"	693,0	Расшивка швов	167,8	Масляная панель	2000		
			525,2	Побелка клеевой краской					
Отделение упаковки. Компрессорная пристройка для транспортера	100,0	"	417,6	Расшивка швов	—	—	—	—	
				Побелка клеевой краской на всю высоту					
Траншея. Венткамеры. Тепловой пункт	237,4	"	868,4	Известковая покраска	—	—	—	—	
Буфет	32,8	Затирка швов. Клеевая побелка	41,2	Гипсовая сухая штукатурка	62,2	Улучшенная окраска водоэтульсионной краской			
			21,0	Затирка швов					
Мойка подсобное помещение	17,1	Затирка швов. Водоэтульсионная покраска	56,4	Улучшенная мокрая штукатурка	36,6	Глазурованная плитка	1800		
			19,8	Водоэтульсионная покраска					
Гардеробные	62,3	Затирка швов. Клеевая побелка	94,0	Затирка швов	171,9	Масляная покраска за 2 раза	2000		
			146,8	Гипсовая сухая штукатурка					
			68,2	Окраска клеевой краской					
Красный уголок. Комната общественных организаций, комната дежурного персонала, кабинет начальника цеха. Курительная	73,0	То же	120,2	Затирка швов	173,0	Улучшенная окраска клеевой краской	2650	3,7 м²	50 мм по периметру. Улучшенная клеевая побелка
			56,5	Гипсовая сухая штукатурка					
Комната обогрева, МОП	11,6	—"—	28,3	Затирка швов	27,8	Масляная покраска за 2 раза	2000		
			7,5	Гипсовая сухая штукатурка					
			9,7	Окраска клеевой краской					
Лестничная клетка	16,2	—"—	41,4	Расшивка швов	26,6	Окраска водоэтульсионной краской с добавлением красителя	1800		
			14,8	Побелка клеевой краской					
Уборные, комната гигиены женщин	15,1	—"—	101,2	Затирка швов	57,6	Глазурованная плитка	1500		
			29,0	Мокрая штукатурка окраска водоэтульс.					
Гардеробы спецодежды	22,8		31,8	Окраска клеевой краской	21,6	Глазурованная плитка	1500		
Душевые, преддушевые	22,8	Затирка швов. Масляная покраска	45,7	Мокрая штукатурка	30,0	Глазурованная плитка	1800		
			16,0	Масляная покраска					
Вестибюль, коридор, тамбура, кладовая	64,9	Затирка швов. Клеевая побелка	54,8	Затирка швов	84,7	Окраска водоэтульсионной краской с добавлением красителя	2000		
			126,4	Гипсовая сухая штукатурка					
			52,1	Окраска клеевой краской					

Согласовано: Рук. гр. ОВ Корнюшенко

Общие указания

Архитектурная часть проекта разработана на основании технологического задания.

Степень огнестойкости здания - II.

За условную отметку 0,000 принят уровень чистого пола первого этажа производственной части здания и вспомогательных помещений.

Кладку наружных и внутренних стен выполнять из керамического рядового пустотелого кирпича марки 75 по ГОСТ'у 530-80 на растворе М 25.

Горизонтальная гидроизоляция кирпичных стен на отм. -0,030 и 0,330 из цементного раствора состава 1:2 толщиной 30 мм.

Вокруг здания запроектирована асфальтовая оттостка. Шириной - 750 мм на щебеночном основании.

Наружная отделка

Стены выполняются из керамического пустотелого кирпича с расшивкой швов.

Малые простенки между пилястрами окрашиваются силикатными красками.

Цоколь оштукатуривается цементным раствором марки „50" с последующей покраской силикатными красками.

Оконные и дверные откосы штукатурятся известково-цементным раствором с последующей покраской.

Все столярные изделия окрашиваются масляной краской за 2 раза.

Мероприятия по производству работ в зимнее время

Зимние условия для возведения кирпичной кладки определяются среднесуточной температурой наружного воздуха 5°С и ниже минимальной суточной температурой 0 и ниже.

Кладку кирпича в зимних условиях допускается возводить следующими способами: на растворе с противоморозными химическими добавками, замораживанием растворов. При способе кладки на растворах с противоморозными химическими добавками следует применять растворы марки не ниже „50" с добавками. При способе замораживания растворов кладка должна выполняться на растворах марки не ниже „50" без химических добавок, но с обогревом до достижения кладкой несущей способности.

В зимнее время при отрицательной температуре стяжку под кровлю следует делать из литого песчаного асфальтобетона. Допускается устройство цементно-песчаных стяжек с наполнителем из керамзитового песка с фракциями до 3 мм (весовое отношение цемента к песку 1:2), с добавлением поташа (10-15% веса цемента). Огрунтовка этих стяжек должна производиться холодными грунтовками сразу после укладки раствора.

При низких наружных температурах, в отдельных помещениях, в течение двух суток до начала отдельных работ должна поддерживаться круглосуточная температура воздуха не ниже +10°С с относительной его влажностью не выше 70%. После окончания отделочных работ в помещении должна поддерживаться круглосуточно температура воздуха не ниже +10°С не менее 12 суток.

Внутренние отделочные работы в бытовых помещениях в зимних условиях производятся при наличии действующих систем отопления и вентиляции.

Производственная часть			
Расчетная наружная температура $t_н$ °С	Кирпич керамический рядовой пустотелый КРП 100/1400/25 ГОСТ 530-80: Толщина стены мм	Кирпич керамический рядовой пустотелый КРП 100/1400/25 ГОСТ 530-80: Предельная расчетная зимняя температура наружн. воздуха t °С	Утеплитель мм: Ячеистый бетон γ = 400 кгс/м³
-20°	380	-35,0°	120
-30°	380	-35,0°	140
-40°	510	-49°	160
Вспомогательные помещения			
-20°	380	-32,0°	120
-30°	380	-32,0°	160
-40°	510	-44,0°	180

21506-02 4

Гип	Маричева	[подпись]	
Н. контр.	Евстигнеев	[подпись]	19.05
Нач. отд.	Рогачев	[подпись]	
Гл. спец.	Богаенко	[подпись]	
Рук. гр.	Синадский	[подпись]	1986
Ст. инж.	Челенкова	[подпись]	15/V 86

ТП 411-2-170.86 -АР

Цех по производству щитового паркета мощностью 100 тыс. м² в год.

Стадия	Лист	Листов
Р	2	

Общие данные (окончание)

СОЮЗГИПРОЛЕСХОЗ

Альбом VI

План стены на отм. 3,600

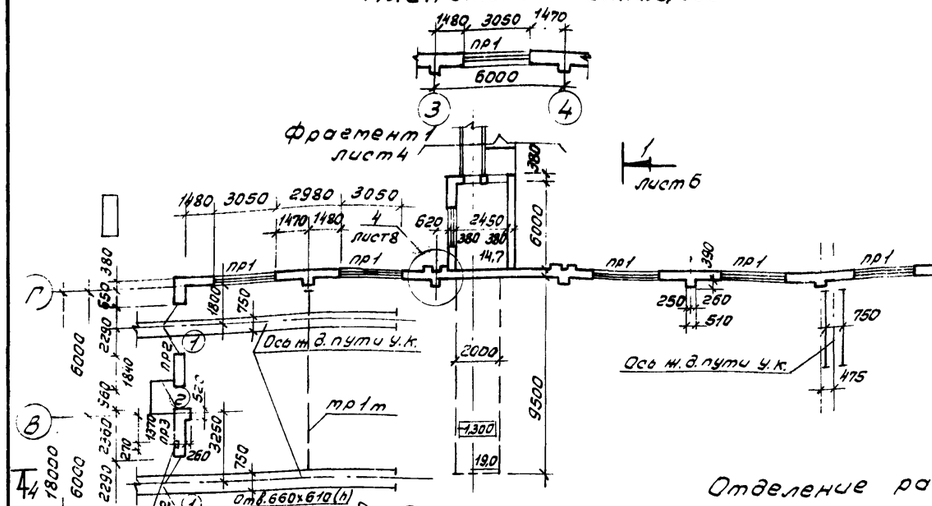

План на отм. 0,000

План стены на отм. 2,980

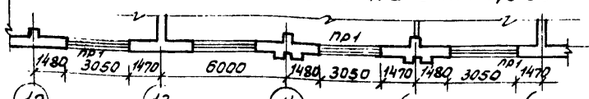

План на отм. 3,300

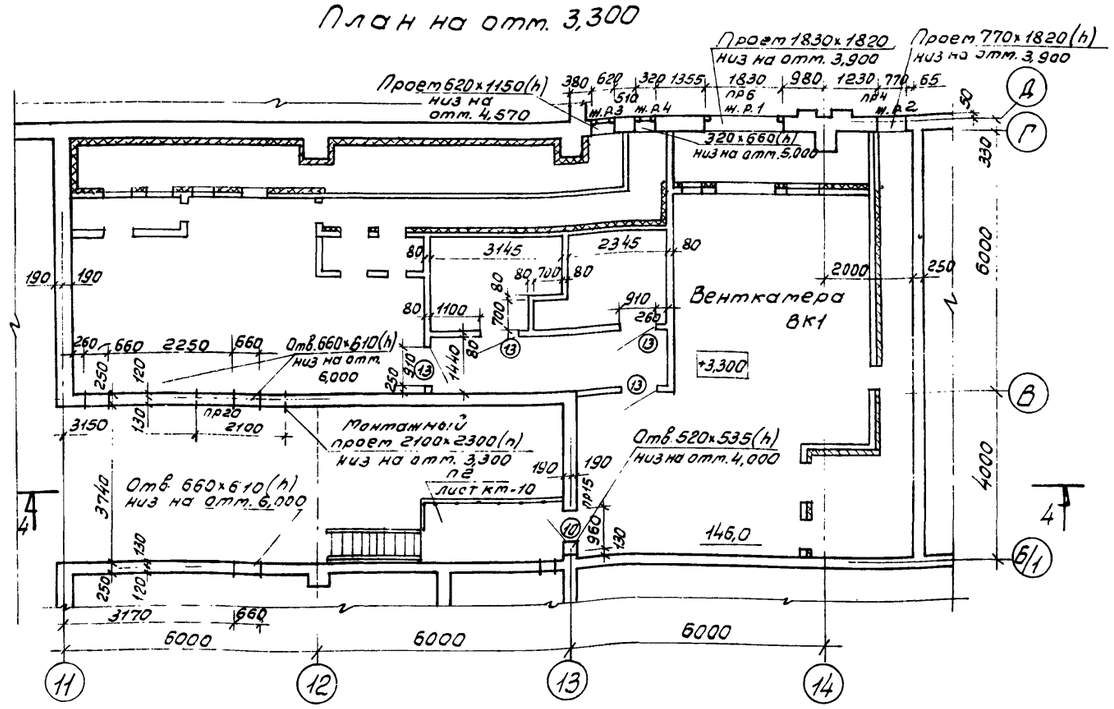

Гл. спец.	Богданов		14.85
Рук. гр.	Синайский		14.85
Рук. гр.	Коньшин		14.85
Рук. гр.	Ефстигнеев		14.85
Гл. спец.	Богданов		14.85
Рук. гр.	Коньшин		14.85
Гл. арх.	Маричева		14.85
Н. контр.	Ефстигнеев		14.85
Нач. отд.	Рогачев		14.85
Гл. спец.	Богданов		14.85
Рук. гр.	Синайский		14.85
Ст. инж.	Челенкова		14.85

Привязан

Инв. №

ТП 411-2-170.86 АР				
Цех по производству щитового паркета мощностью 100 тыс. м² в год	Стадия	Лист	Листов	
	Р	3		
Планы на отм. 0,000; 3,300.	СОЮЗГИПРОЛЕСХОЗ			

21506-02

Копировал

Формат А2

Фрагмент 1

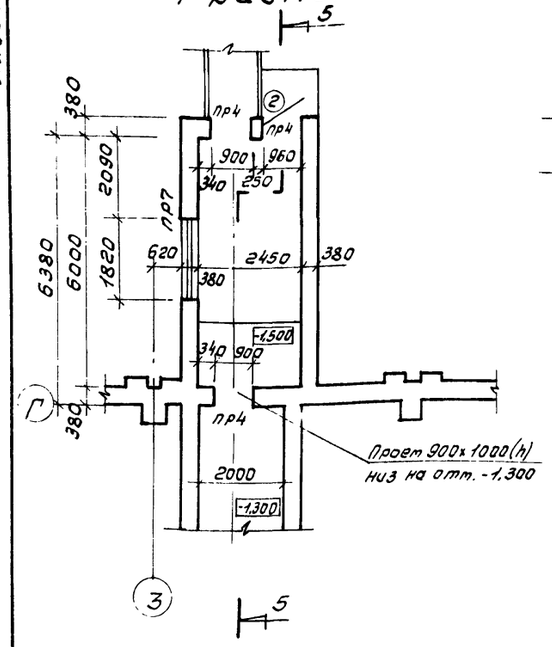

Фрагмент 2

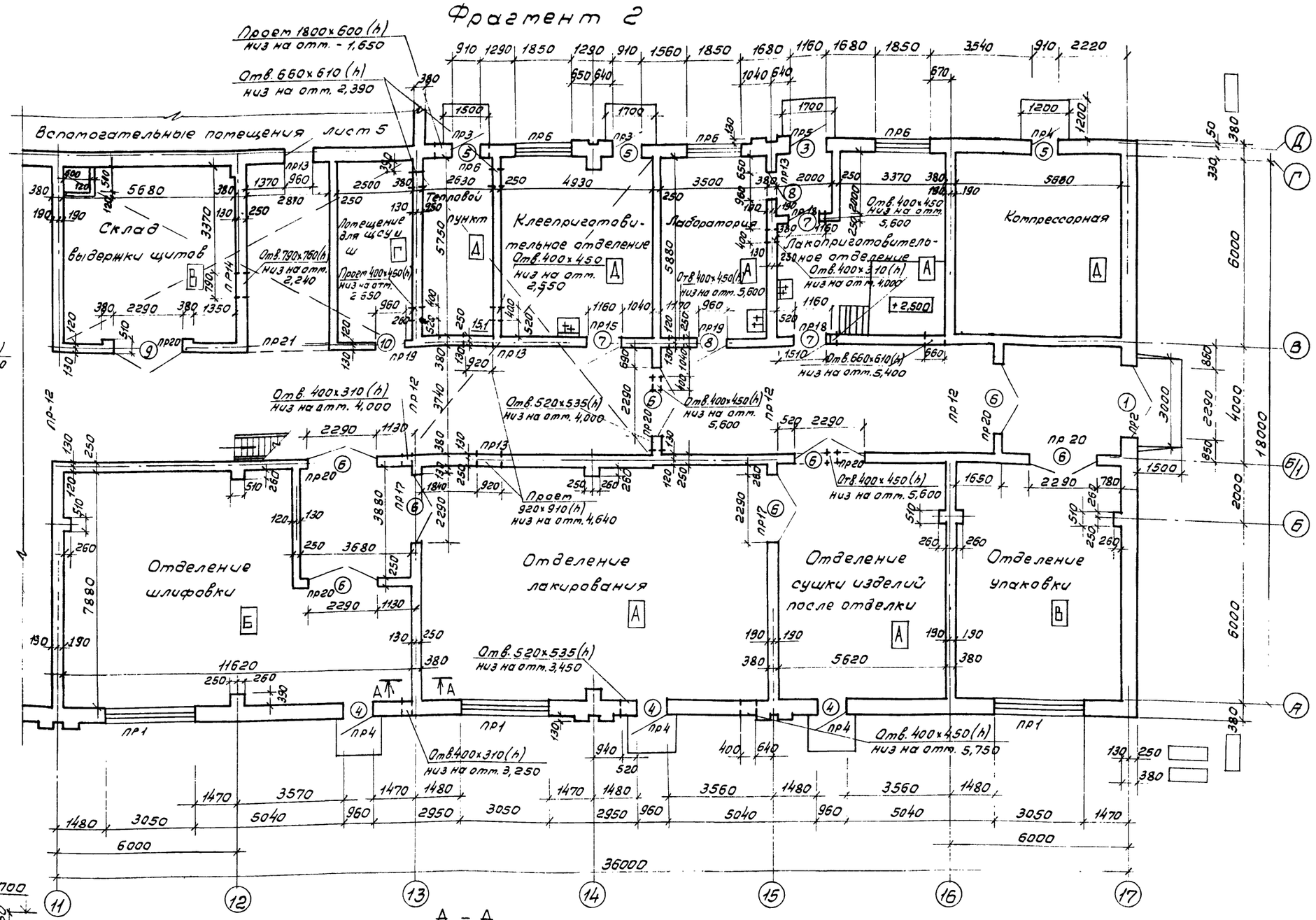

Разрез 5-5

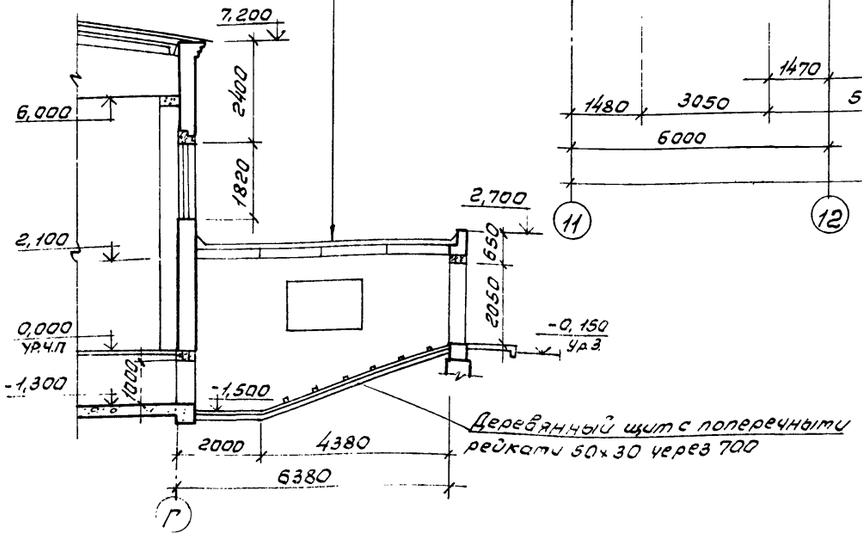

А - А

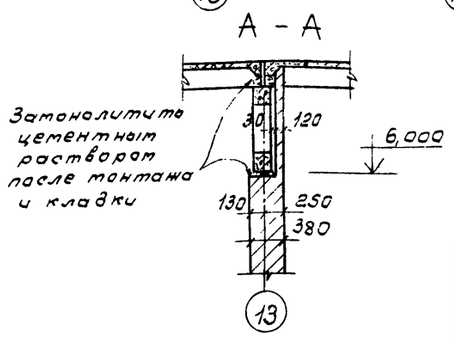

ГИП	Марчева			ТП 411-2-170.86 АР
Н.контр.	Евстигнеев		19.05	
Нач.отд.	Рогачев			
Гл.спец.	Богаенко			
Рук.гр.	Синайский		1.936	
Ст.инж.	Челенкова		15.1.86	Цех по производству щитового паркета мощностью 100 тыс. м² в год.

Стадия	Лист	Листов
Р	4	

Фрагменты плана 1; 2. Разрез 5-5.

СОЮЗГИПРОЛЕСХОЗ

Привязан

Инв. №

Рук.гр. 08 Кононович

Гл.инженер проекта Богаенко

Гл.спец. Богаенко

Нач.отд. Рогачев

Ст.инж. Челенкова

Н.контр. Евстигнеев

ГИП Марчева

6

21506-02

Альбом II

План на отм. 0,000

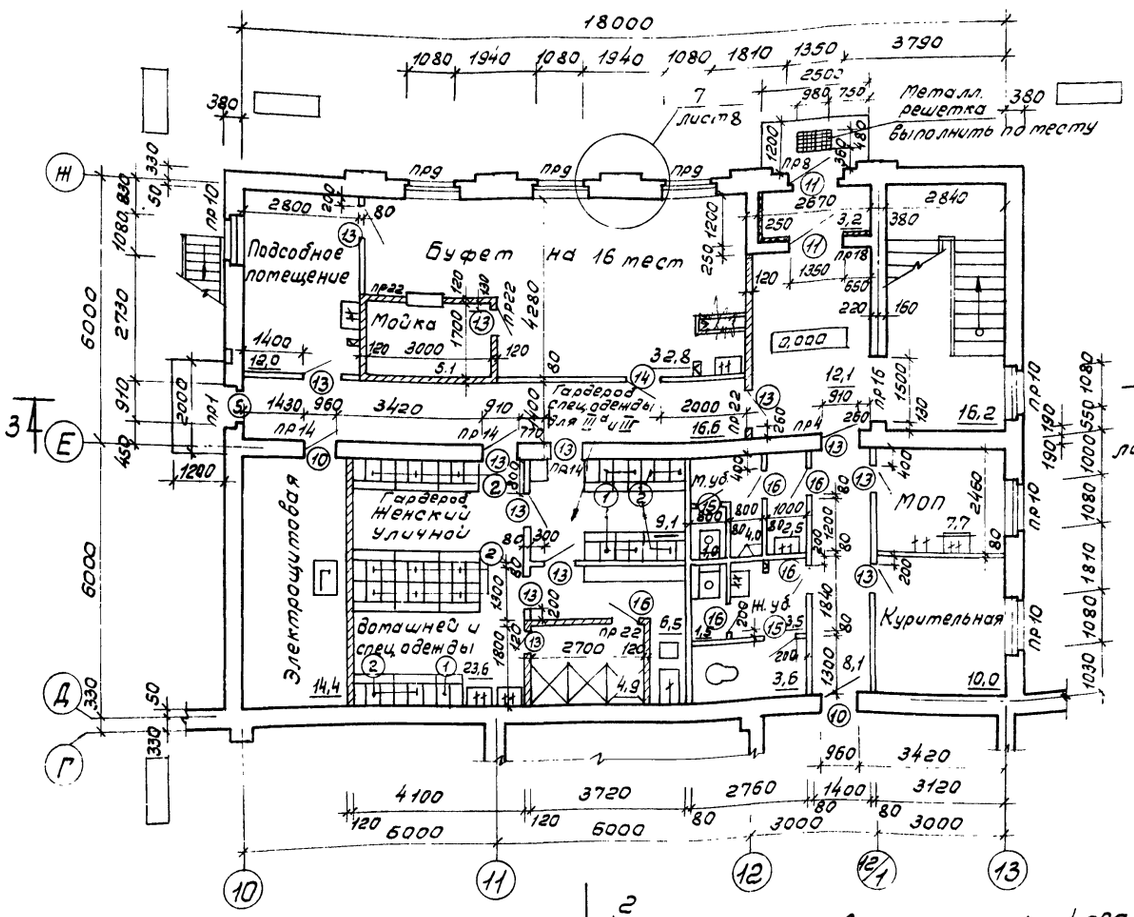

План на отм. 3,000

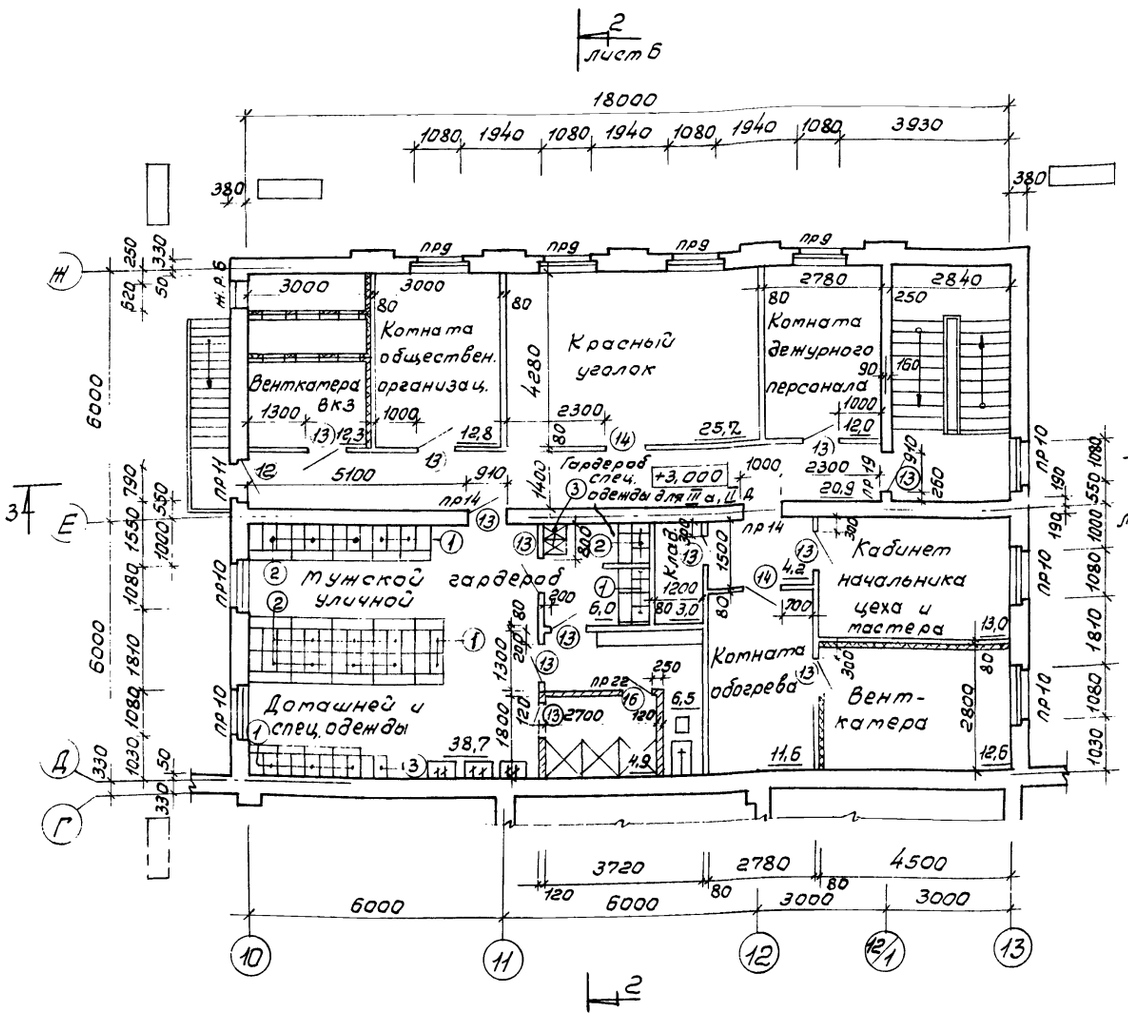

Вариант входа при t=-40°С

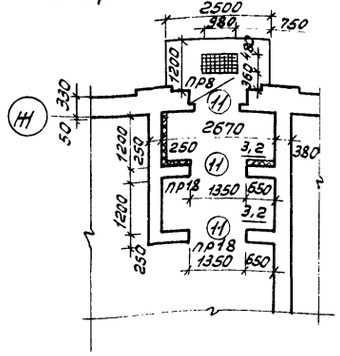

Буфет рассчитан также и на обслуживание рабочих других цехов находящихся на промплощадке.

7

21506-02

ГИП	Марчуева			ТП 411-2-170.86	-АР
Н.контр.	Евстигнеев		19.05		
Нач.отд.	Рогачев				
Гл.спец.	Богданко				
Рук.гр.	Синайский		198		
Инж.	Чебакова			Цех по производству щитового паркета мощностью 100 тыс. м² в год.	Стадия: Р; Лист: 5; Листов:
Привязан				Вспомогательные помещения. Планы на отм. 0,000; 3,000.	СОЮЗГИПРОЛЕСХОЗ
Инв.№					

Гл.спец. Евстигнеев 19.05
Рук.гр.т.х. Синайский
Рук.гр.ов. Кочнишин

Разрез 4-4

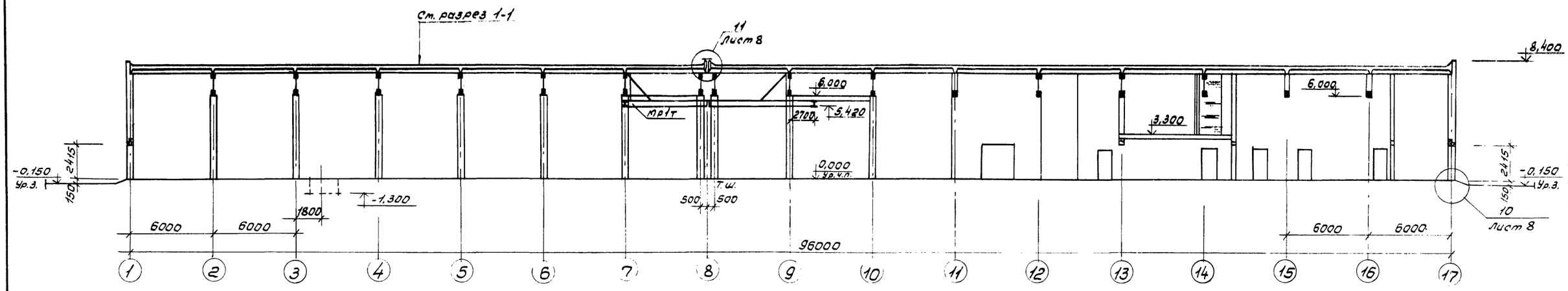

Разрез 1-1

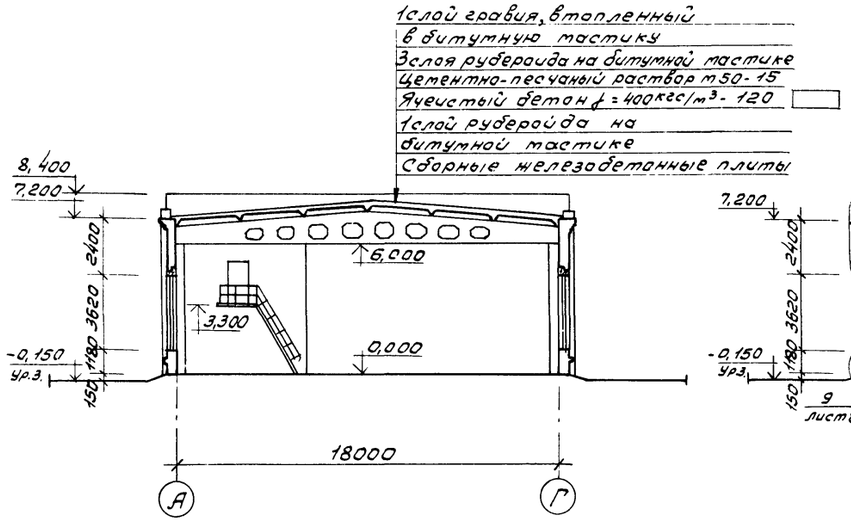

Разрез 2-2

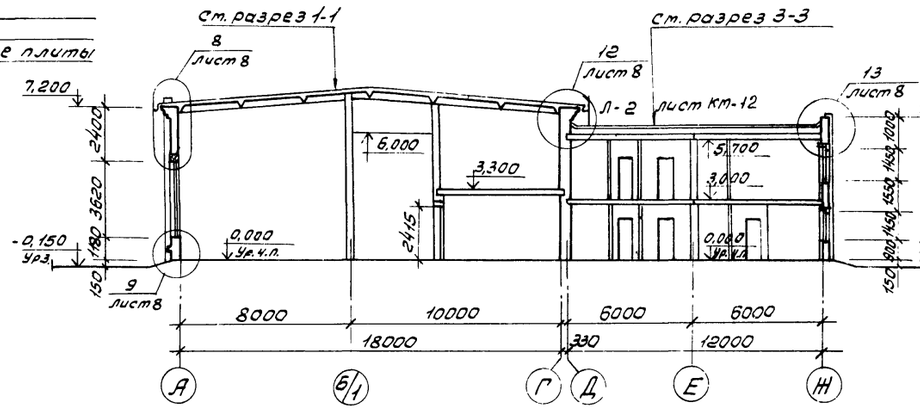

Разрез 3-3

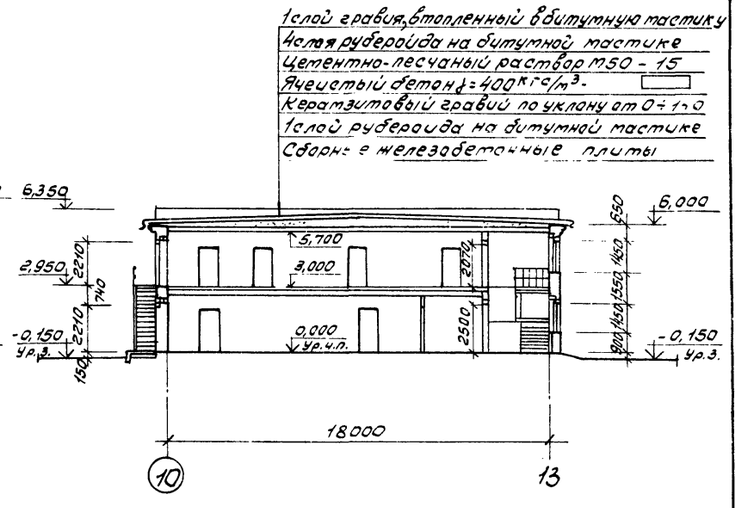

21506-02

ГИП	Маричева			ТП 411.2-170.86 АР
Н.контр.	Евстигнеев		19.05	
Нач.отд.	Рогачев			
Гл.спец.	Богаенко			
Рук.гр.	Синадский		1986	
Ст.инж.	Челенкова		15/-86	Цех по производству щитового паркета мощностью 100 тыс. м² в год.

Стадия	Лист	Листов
Р	6	

Разрезы 1-1; 2-2; 3-3; 4-4.

СОЮЗГИПРОЛЕСХОЗ

Привязан

Инв. №

Рук.гр.техн. Большевикова

Копировал

Формат А2

Альбом II

Фасад 1-17

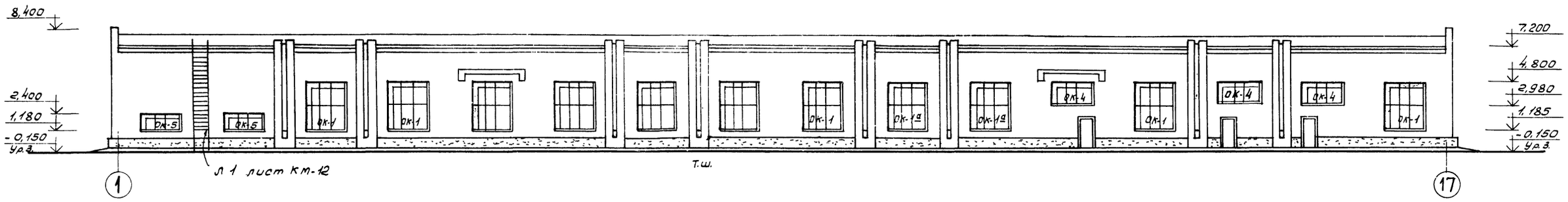

Фасад 17-1

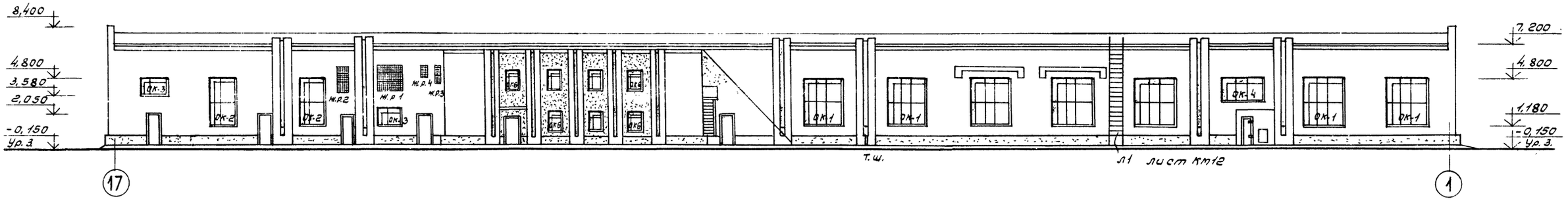

Фасад Ж-А

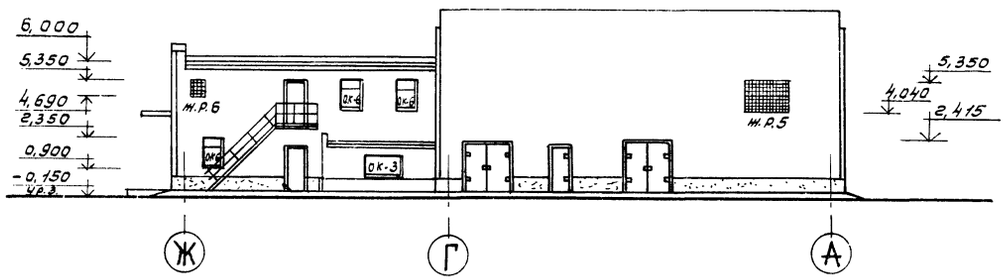

Фасад А-Ж

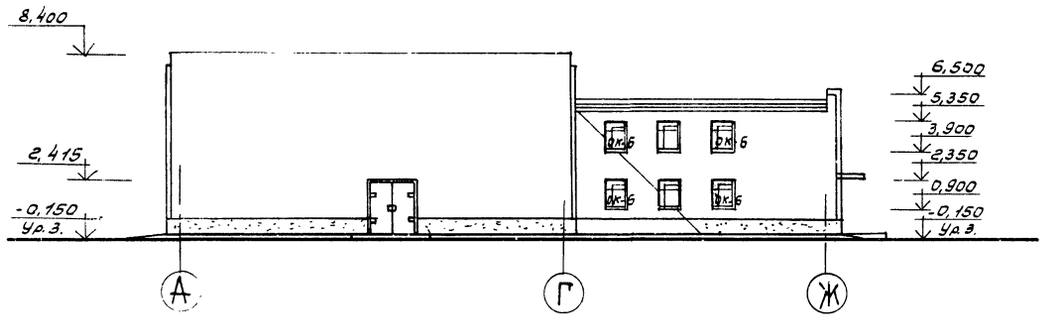

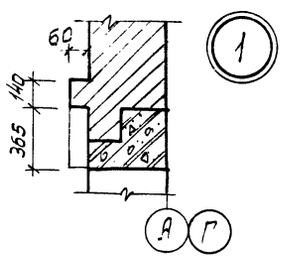

9

21506-02

ГИП	Маричева		
Н.контр.	Евстигнеев		19.05
Нач.отд.	Рогачев		
Гл.спец.	Богаенко		
Рук.гр.	Синадский		1986 г.

ТП 411-2-170.86 АР

Цех по производству щитового паркета мощностью 100 тыс. м² в год.

Стадия	Лист	Листов
Р	7	

Фасады

СОЮЗГИПРОЛЕСХОЗ

Привязан

Инв. №

Согласовано

Гл.спец. арх.	Евстигнеев	19.05
Рук.гр. ОВ	Корнюшенко	

Копировал Тиевский

Формат А2

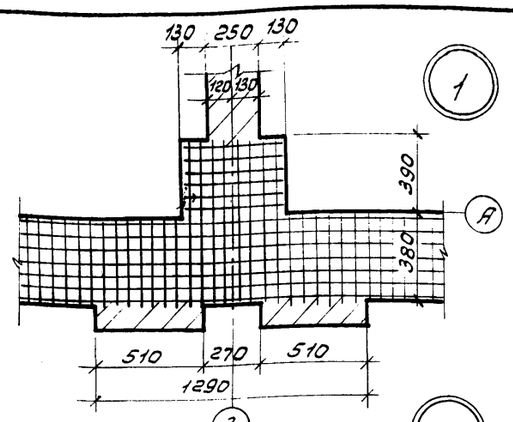

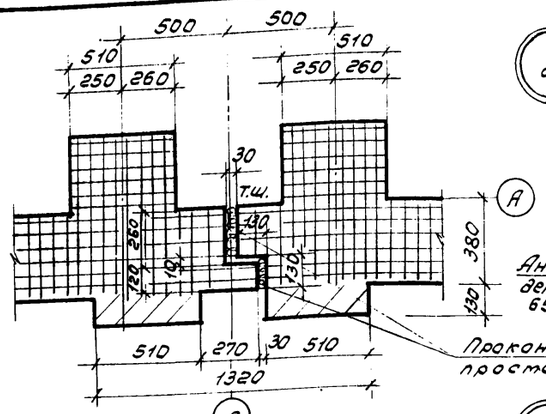

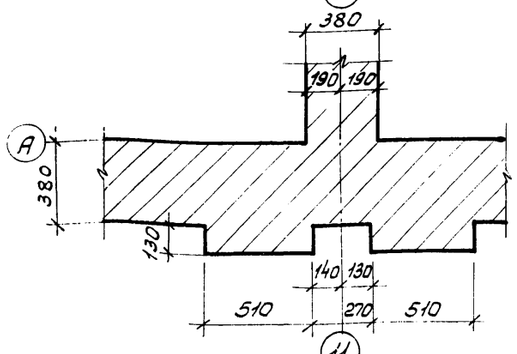

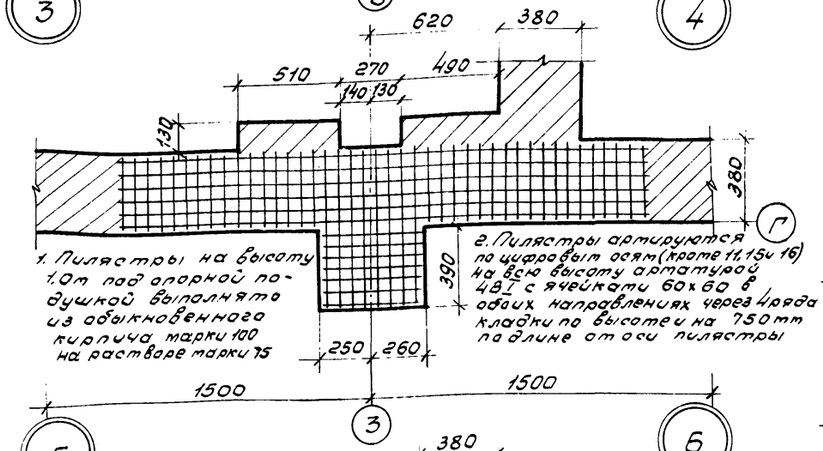

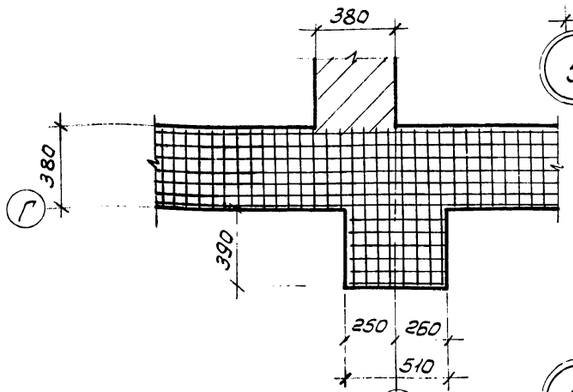

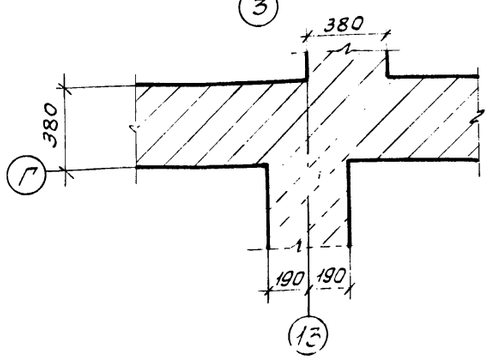

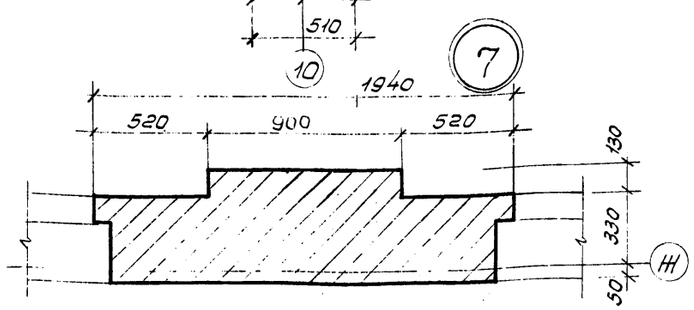

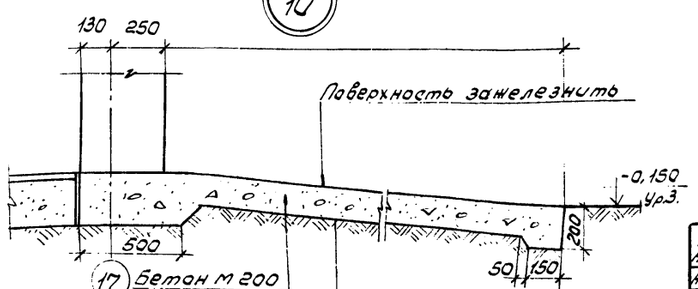

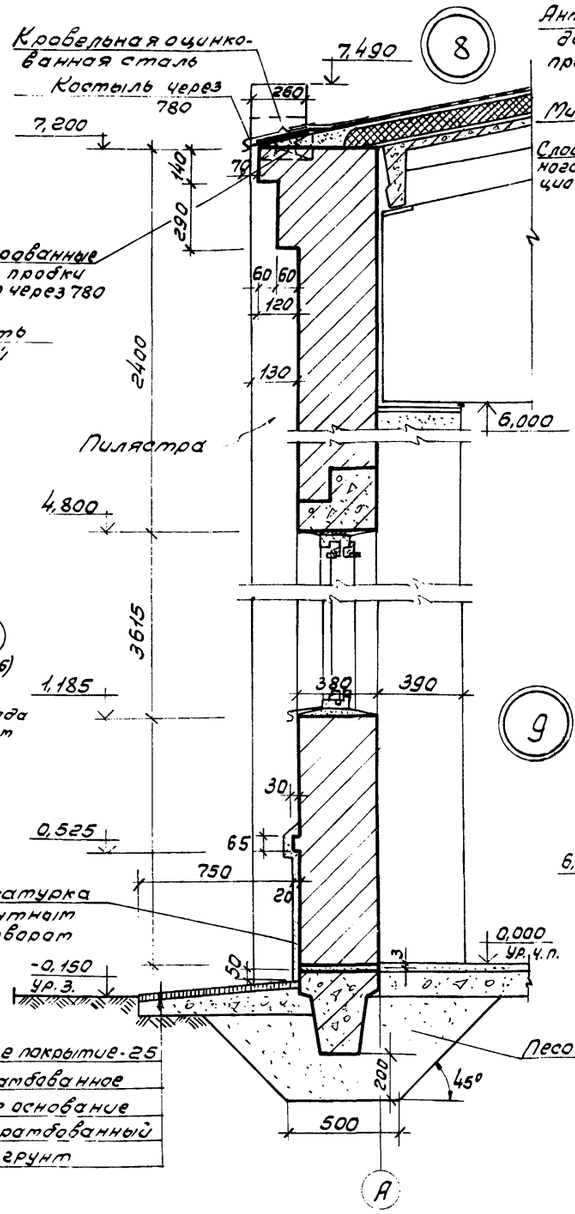

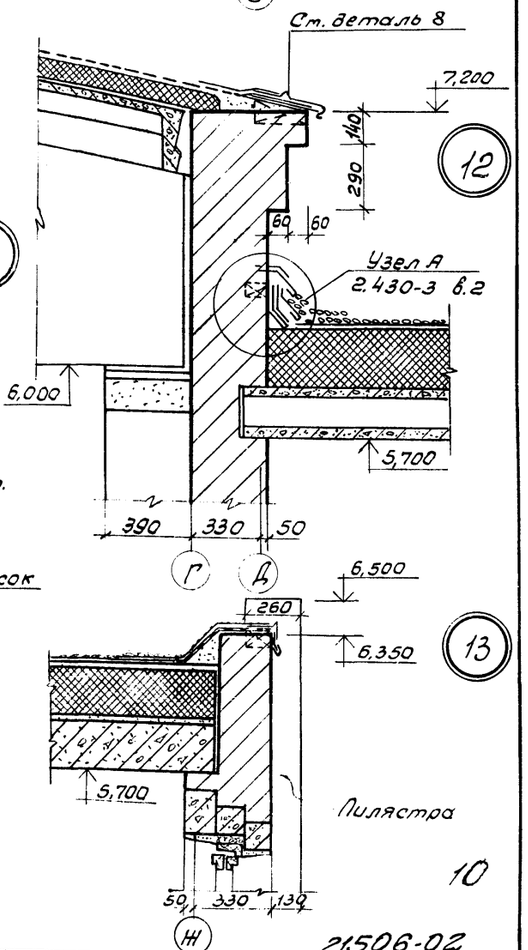

Кирпичные перегородки толщиной 250мм армируются на всю высоту продольной арматурой 2ф 4В I и поперечной арматурой ф 4В I с шагом 300мм.

Плотно-утрамбованное щебеночное основание - 150
Плотно-утрамбованный грунт

ГИП	Марчева			ТП 411-2-170.86	АР
Н.контр.	Евстигнеев		11.86		
Нач.отд.	Рогачев				
Гл.спец.	Богаенко				
Рук.гр.	Симадский		1986		
Ст.инж.	Челенкова		15-10-86	Цех по производству щитового паркета мощностью 100 тыс. м² в год.	Стадия: Р; Лист: 8; Листов:
Привязан				Детали с 1÷13	СОЮЗГИПРОЛЕСХОЗ
Инв.№					

План кровли

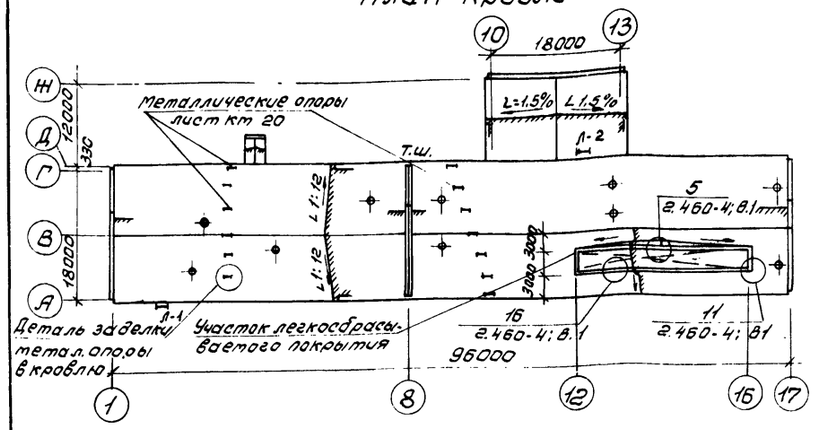

План пола на отм. 3,300

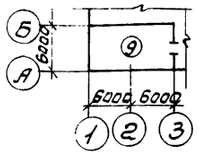

План полов на отм. 3,000

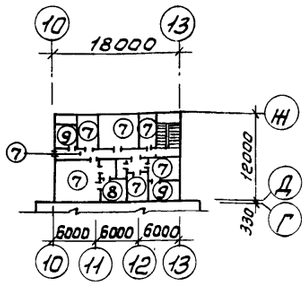

План пола на отм. 3,300

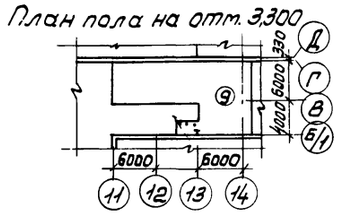

План полов на отм. 0,000

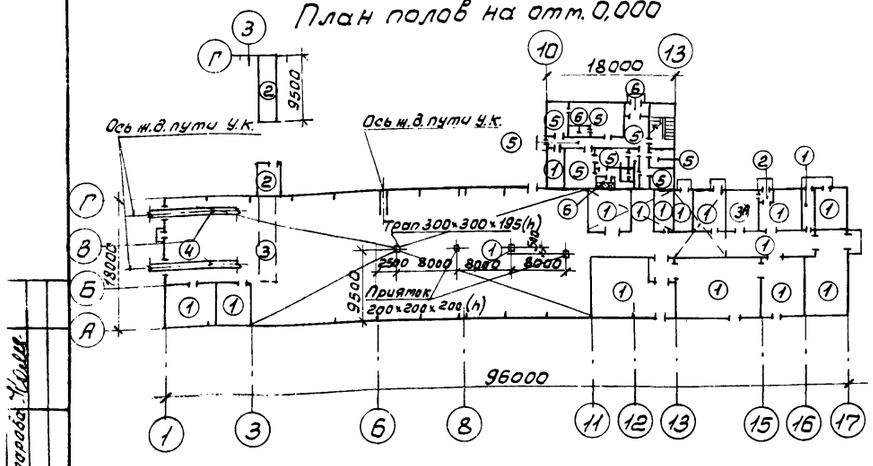

Экспликация полов

Наименование помещения по проекту	Тип пола по проекту	Схема пола	Элементы пола и их толщина	Площадь пола
1	2	3	4	5
Отделения: раскроя, склейки и обработки шпона, сборки, покрытий, сушки и упаковки, заготовительное, доготовительное, приготовительное, склад выдержки щитов, помещение для щеч. маш., котлоагрегатная, сварочная, тепловой пункт, пломбаточная, технологическая, правой, электрощитовая	1	В помещениях категорий А и Б - покрытие - безискровое	Асфальтобетонное покрытие (см. примеч.*) - 40 Бетонный подстилающий слой из - 100 Бетон марки 150 - 100 Основание - грунт уплотненный щебнем или гравием крупностью 40-60 мм - 100	1670,0
Траншея на отм. -1,300, пристройка для транспортера	2		Цементно-песчаный раствор м300 - 30 Бетон м100 - 100 Основание - грунт уплотненный щебнем или гравием крупностью 40-60 мм - 100	33,7
Над траншеей	3		Асфальтобетонное покрытие - 40 Сборная железобетонная плита перекрытия	19,0
Лаборатория *	3А		Покрытие - мозаичное (терраца) Цементн. песчаный раст. 30р - 15 Бетон. подстилающий слой - 80 Основание - уплотненный грунт	20,0
В тестах узкой колеи	4	Обрамление из угловой стали 40 670 900 900 металл. шпалы	Асфальтобетонное покрытие - 40 Бетонный подстилающий слой (марки - 150) - 100 Основание - грунт уплотненный щебнем или гравием крупностью 40-60 мм - 100	17,6
Женский гардероб, коридоры, вестибюль, тамбур, курительная. Подсобное помещение, буфет.	5		Линолеум с теплозвукоизоляционным слоем Прокладка из холодной мастики на водостойких вяжущих - 1 Цементо-песчаный раствор м50 - 20 Бетонный подстилающий слой (бетон марки 150) - 100 Основание - грунт уплотненный щебнем или гравием крупностью 40-60 мм - 100	132,0

1	2	3	4	5
Санузлы, преддушев. душевые, лестница на отм. 0,000. Тамбур,	6		Керамическая плитка (ГОСТ 6787-80) - 13 Прослойка и заполнение швов из цементно-песчан. раст. - 15 Бетонный подстилающий слой (бетон марки 150) - 80 Основание - грунт уплотненный щебнем или гравием крупностью 40-60 мм - 100	47,5
Коридоры, комната общественных организаций. Красный уголок, кладовая, комната дежурного персонала, гардероб гуманской, кабинет нач. цеха, комната доверева. Кабинет начальника цеха	7		Линолеум ГОСТ 14632-79 - 5 Прослойка из холодной мастики на водостойких вяжущих - 1 Цементно-песчаный раствор ½ цемент м-150 - 15 Шлакобетон $\gamma = 1400\ кгс/м^3$ - 59 Сборные железобетонные плиты	147,4
Душевая, преддушевая	8		Керамическая плитка (ГОСТ 6787-80) - 13 Прослойка и заполнение швов из цементно-песчан. раст. - 15 Гидроизоляционный слой - оклеечный, битумный - 2 слоя Бетон м100 - 40 Сборные железобетонные плиты	11,4
Вентка-мера на отм. 3,300	9		Цементно-песчаный раствор м200 - 20 Цементно-песчаный раствор м150 - 20 Шлакобетон $\gamma = 1400\ кгс/м^3$ - 40 Сб. железобетонная плита перекрытия	214,3

Деталь заделки металлических опор в кровлю

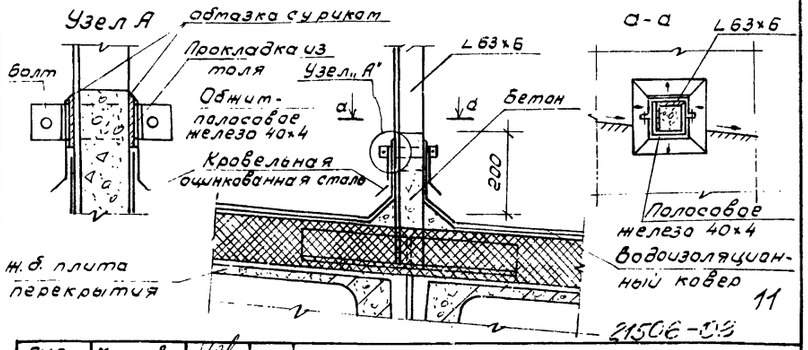

Фрагмент плана майки на отм. 0,000

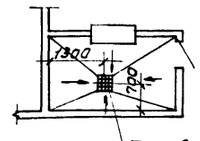

Фрагмент душевой на отм. 0,000

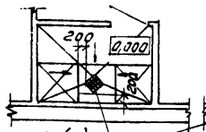

Фрагмент душевой на отм. 3,000

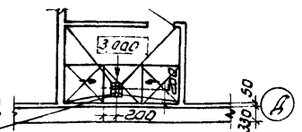

* В помещениях с категориями А и Б допускается асфальтобетонное покрытие пола только с применением щебня, песка, исключающих искрообразование.

ГИП	Марчуева			ТП 411-2-170.86 -АР	
Н. контр.	Светличнеев		11.85		
Нач. отд.	Рогачев				
Гл. спец.	Богаенко				
Рук. гр.	Сикадский		1986		
Ст. инж.	Челенкова		151-86	Цех по производству щитового паркета мощностью 100 тыс. м² в год.	Стадия: Р; Лист: 9; Листов:
Привязан				План кровли, планы полов на отм. 0,000; 3,300; 3,000. Экспликация полов.	СОЮЗГИПРОЛЕСХОЗ
Инв. №					

Рук. гр. Вк Комарова Усова

Альбом II

Планы расположения отверстий, ниш и перегородок поэлементной сборки

План на отм. 0,000

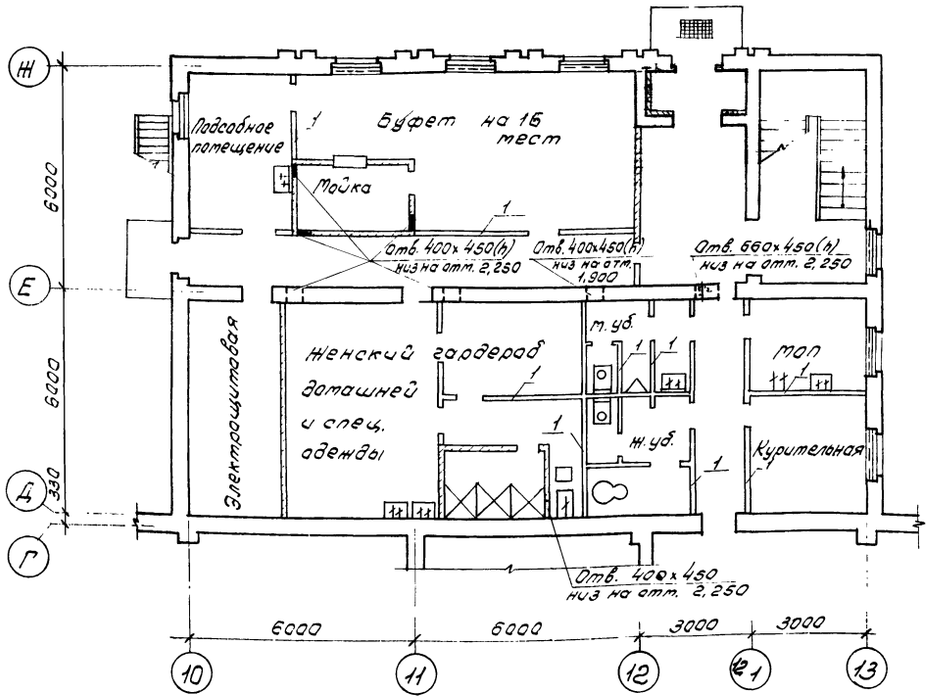

План на отм. 3,000

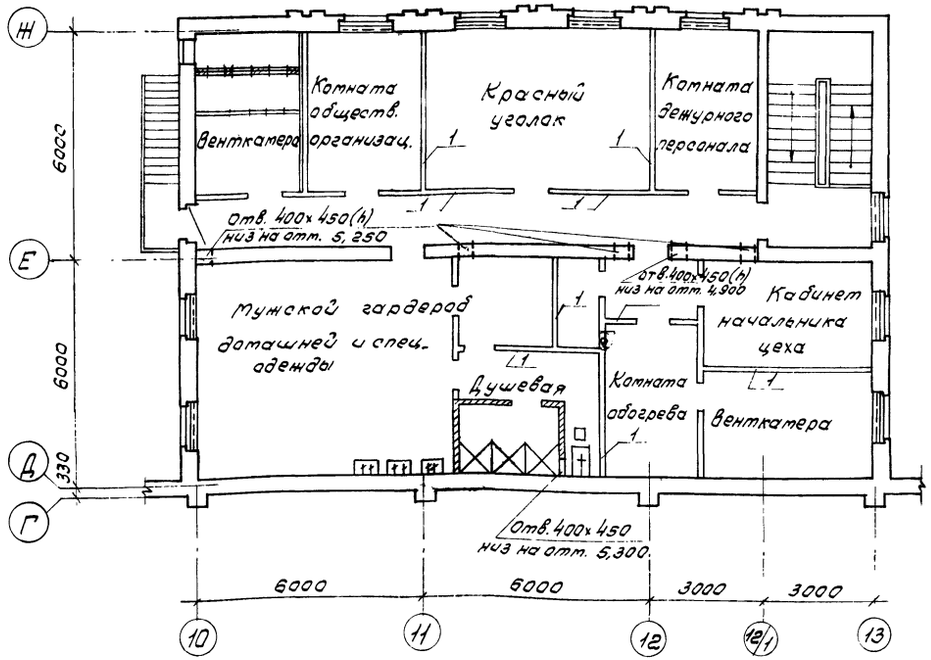

12

21506-02

ГИП	Маричева			ТП 411-2-170.86 АР
Н.контр.	Евстигнеев		19.45	
Нач.отд.	Рогачев			
Гл.спец.	Богаенко			
Рук.гр.	Синадский		1986	
Ст.инж.	Челенкова		5.86	Цех по производству щитового паркета мощностью 100 тыс. м² в год.

Стадия	Лист	Листов
Р	10	

Планы расположения отверстий, ниш и перегородок поэлементной сборки.

СОЮЗГИПРОЛЕСХОЗ

Привязан

Инв. №

Рук.гр. 08 | Корниенко

Копировал

Формат А3

Ведомость перемычек

Марка, поз.	Схема сечения
ПР1	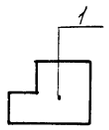
ПР2	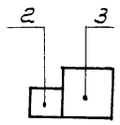
ПР3	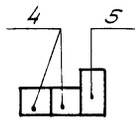
ПР4	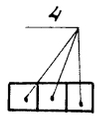
ПР5	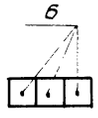
ПР6	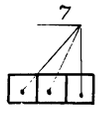
ПР7	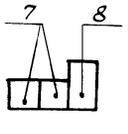

Марка, поз.	Схема сечения
ПР8	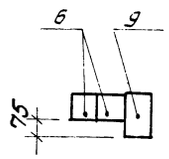
ПР9	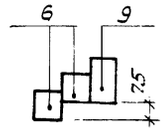
ПР10	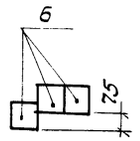
ПР11	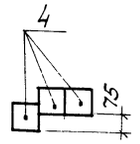
ПР12	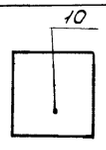
ПР13	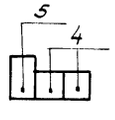
ПР14	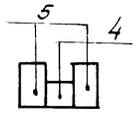

Марка поз.	Схема сечения
ПР15	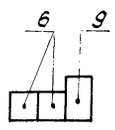
ПР16	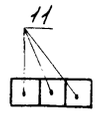
ПР17	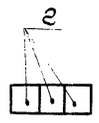
ПР18	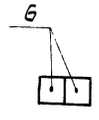
ПР19	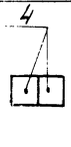
ПР20	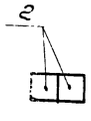
ПР21	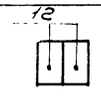
ПР22	

Спецификация перемычек

Позиц.	Обозначение	Наименование	Кол-во на этаж 1	Кол-во на этаж 2	Всего	Масса ед. кг	Примечание
1	Серия КЭ-01-58 Вып. 2	5П3-1	23	—	23	800	ПР1
2	Серия 1.138-10 Вып. 1	1ПР4-25.12.14	3	1	4	100	Для ПР2
3		1ПР38-29.25.22У	3	1	4	400	
4	То же	1ПР1-12.12.14	6	—	6	50	ПР3
5		1ПР38-12.12.22У	3	—	3	75	
4	"	1ПР1-12.12.14	30	—	30	50	ПР4
6	"	1ПР2-15.12.14	3	—	3	75	ПР5
7	"	1ПР3-22.12.14	12	6	18	100	ПР6
7	"	1ПР3-22.12.14	2	—	2	100	ПР7
8		1ПР8-24.12.22У	1	—	1	175	
9	"	1ПР38-15.12.22У	1	—	1	100	ПР8
6		1ПР2-15.12.14	2	—	2	75	
9	"	1ПР38-15.12.22У	3	4	7	100	ПР9
6		1ПР2-15.12.14	6	8	14	75	
6	"	1ПР2-15.12.14	12	15	27	75	ПР10
4	"	1ПР1-12.12.14	3	3	6	50	ПР11
Перемычки внутренние							
10	ГОСТ 24893.0-81	6ОП38-3п	4	—	4	75	ПР12
5	Серия 1.138-10 вып.1	1ПР38-12.12.22У	4	2	6	75	ПР13
4	То же	1ПР1-12.12.14	8	4	12	50	
5	"	1ПР38-12.12.22У	8	4	12	75	ПР14
4	"	1ПР1-12.12.14	4	2	6	50	
6	"	1ПР2-15.12.14	2	2	4	75	ПР15
9	"	ПР38-15.12.22У	1	1	2	100	
11	"	1ПР3-19.12.14	3	—	3	75	ПР16
2	"	1ПР4-25.12.14	6	—	6	100	ПР17
6	"	1ПР2-15.12.14	6	2	8	75	Для $t_{н.в.}$=-40°С - 10 шт.
4	"	1ПР1-12.12.14	4	4	8	50	ПР19
2	"	1ПР4-25.12.14	14	—	14	100	ПР20
12	"	1ПР4-36.12.22	2	—	2	250	ПР21
13	"	1ПР1-12.12.6	4	1	5	25	ПР21

Над проемами, не замаркированными железобетонными перемычками, предусмотреть армокирпичные перемычки. 13

21506-02

ГИП	Марчева			ТП 411-2-170.86	АР
Н.контр.	Евстигнеев		11.85		
Нач.отд.	Рогачев				
Гл.спец.	Богаенко				
Рук.гр.	Синадский		1986		
Ст.инж.	Челенкова		16.12.86	Цех по производству щитового паркета мощностью 100 тыс. м² в год.	Стадия: Р; Лист: 11; Листов:
Привязан:				Ведомость перемычек. Спецификация перемычек.	СОЮЗГИПРОАГРОСТРОЙ
Инв. №					

Альбом II

Ведомость перемычек

Марка поз.	Схема сечения
$t_{н.в.} = -20°C$	
ПР1	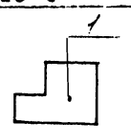
ПР2	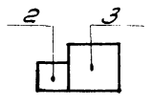
ПР3	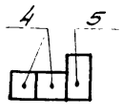
ПР4	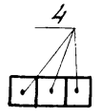
ПР5	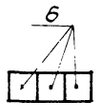
ПР6	
ПР7	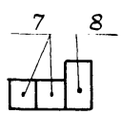
ПР8	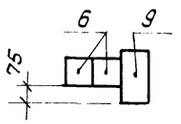

Марка поз.	Схема сечения
ПР9	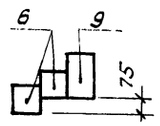
ПР10	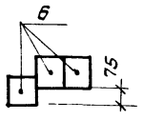
ПР11	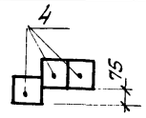
$t_{н.в.} = -40°C$	
ПР1	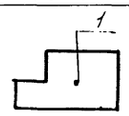
ПР2	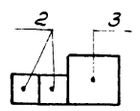
ПР3	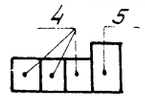
ПР4	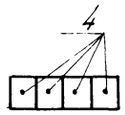
ПР5	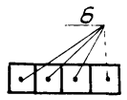

Марка поз.	Схема сечения
ПР6	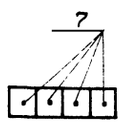
ПР7	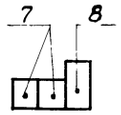
ПР8	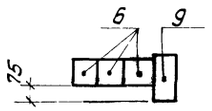
ПР9	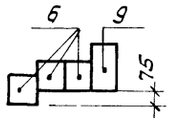
ПР10	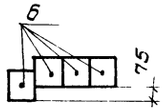
ПР11	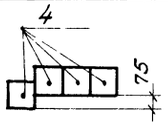

Спецификация перемычек

Марка поз.	Обозначение	Наименование	Кол-во на этаж 1	Кол-во на этаж 2	Всего	Масса ед. кг	Примечание
$t_{н.в.} = -20°C$							
1	Серия КЭ-01-58 вып. 2	БП3-1	23	—	23	800	ПР1
2	Серия 1.138-10 вып. 1	1ПР4-25.12.14	3	1	4	100	ПР2
3		1ПР38-29.25.22У	3	1	4	400	
4	То же	1ПР1-12.12.14	6	—	6	50	ПР3
5		1ПР38-12.12.22У	3	—	3	75	
4	"	1ПР1-12-12.14	27	—	27	50	ПР4
6	"	1ПР2-15.12.14	3	—	3	75	ПР5
7	"	1ПР3-22.12.14	12	6	18	100	ПР6
7	"	1ПР3-22.12.14	2	—	2	100	ПР7
8	"	1ПР8-24.12.22У	1	—	1	175	
9	"	1ПР38-15.12.22У	1	—	1	100	ПР8
6	"	1ПР2-15.12.14	2	—	2	75	
9	"	1ПР38-15.12.22У	3	4	7	100	ПР9
6	"	1ПР2-15.12.14	6	8	14	75	
6	"	1ПР2-15.12.14	12	15	27	75	ПР10
4	"	1ПР1-12.12.14	3	3	6	50	ПР11
$t_{н.в.} = -40°C$							
1	Серия КЭ-01-58 вып. 2	БП4-1	23	-	23	1100	ПР1
2	Серия 1.138-10 вып. 1	1ПР4-25.12.14	6	2	8	100	ПР2
3		1ПР38-29.25.22У	3	1	4	400	
4	То же	1ПР1-12.12.14	9	—	9	50	ПР3
5		1ПР38-12.12.22У	3	—	3	75	
4	"	1ПР1-12-12.14	36	—	35	50	ПР4
6	"	1ПР2-15.12.14	4	—	4	75	ПР5
7	"	1ПР3-22.12.14	16	8	24	100	ПР6
7	"	1ПР3-22.12.14	2	—	2	100	ПР7
8	"	1ПР8-24.12.22У	1	—	1	175	
9	"	1ПР38-15.12.22У	1	—	1	100	ПР8
6	"	1ПР2-15.12.14	3	—	3	75	
9	"	1ПР38-15.12.22У	9	4	7	100	ПР9
6	"	1ПР2-15.12.14	9	12	21	[illegible]	
6	"	1ПР2-15.12.14	16	20	36	75	ПР10
4	"	1ПР1-12.12.14	4	4	8	50	ПР11

Над проемами, не замаркированными железобетонными перемычками, предусмотреть армокирпичные перемычки.

21506-02 14

ГИП	Маричева		
Н.контр.	Евстигнеев		14.86
Нач.отд.	Рогачев		
Гл.спец.	Богаенко		
Рук.гр.	Синадский		1986
Ст.инж.	Челенкова		5-86

ТП 411-2-170.86 АР

Цех по производству щитового паркета мощностью 100 тыс. м² в год.

Стадия	Лист	Листов
Р	12	

Ведомость перемычек. Спецификация перемычек для $t_{н.в.}$ -20°; -40°C.

СОЮЗГИПРОЛЕСХОЗ

Привязан

Инв. №

Копировал [illegible]

Формат А2

Альбом V

Спецификация элементов заполнения проемов

Марка позиция	Обозначение	Наименование	Количество 1	2	Всего	Масса ед. кг	Примечание
1	Серия 2.435-6 вып.1	Противопожарная дверь ПДУ-5	3	—	3		
2	То же	противопожарная дверь ПДУ-6	3	—	3		
3	Серия 2.435-6 вып.2	Противопожарная дверь исполнительная ПДиУ-2	1	—	1		
4	То же	То же ПДиУ-6	3	—	3		
5	Серия 1.136.5-19	Дверной блок ДС21-9ГУ	4	—	4		
6	Серия 2.435-6 вып.2	Противопожарная дверь исполнительная ПДи5	8	—	8		
7	То же	То же ПДи2	2	—	2		
8	Серия 2.435-6 вып.2	" ПДи6	2	—	2		
9	Серия 2.435-6 вып.1	Противопожарная дверь ПД-5	1	—	1		
10	То же	" ПД-6	5	2	7		
11	Серия 1.136.5-19	Дверной блок ДН21-13Б1	2	—	2		
12	Серия 1.136.5-16 часть 1	Блок балконной двери БР22-9	—	1	1		
13	Серия 1.135-10	Дверной блок ДП21-9	12	15	27		
14	То же	То же ДГ21-9л	1	2	3		
15	"	" ДГ21-7	2	—	2		
16	"	" ДГ21-7л	5	—	5		
11	Серия 1.136.5-17	Дверной блок ДН21-13Б	3	—	3		Для $t_н$ = -40°С
12	Серия 1.136.5-17	Блок балконной двери БРС22-9	1	—	1		
ОК1 / ОК1а	ГОСТ 12506-81	Окно ПНД18-30.2	32/4	—	32/4		
ОК2	То же	Окно ПНД 18-18.1	4	—	4		
ОК3	"	Окно ПНД 12-18.1	2	1	3		
ОК4	"	Окно ПНД 18-30.2	—	4	4		
ОК5	"	Окно ПНД 12-30.2	2	—	2		
ОК6	Серия 1.136.5-16 часть 1	Окно ОР 15-12	7	9	16		
ОК6	То же	Окно ОС 15-12	7	9	16		Для $t_н$ = -20°С
ОК6	Серия 1.136.5-17	Окно ОРС 15-12	7	9	16		Для $t_н$ = -40°С
Д1	Серия 1.136.1-13 вып.1	Подоконная плита ПО 13.15.45-Т	7	9	16		
Д1	То же	Подоконная плита ПО 13.20.45-Т	7	9	16		Для $t_н$ = -40°С
Ж.Р.1	Серия 1.494-27 вып.7	Решетка N1	—	22	22		
	То же	Решетка N2	—	11	11		
Ж.Р.2	"	Решетка N1	—	4	4		
		Решетка N2	—	8	8		
Ж.Р.3	"	Решетка N2	—	6	6		
Ж.Р.4	"	Решетка N1	—	1	1		
Ж.Р.5	"	Решетка N2	—	24	24		
Ж.Р.6	"	Решетка N1	—	3	3		

Ведомость проемов дверей

Марка, поз	Размер проемов, мм
1	2290×2415
2	960×2050
3	1160×2050
4	960×2050
5	910×2070
6	2290×2415
7	1160×2415
8	960×2050
9	2290×2415
10	960×2050
11	1310×2070
12	910×2210
13	910×2070
	890×2050
14	910×2070л
	890×2050л
15	710×2070
	690×2050
16	710×2070л
	690×2050л

Спецификация перегородок поэлементной сборки

Марка, позиция	Обозначение	Наименование	ед. изм.	Кол-во	Масса ед. тс	Примечание
1	Серия 1.231.9-8 вып.1	Гипсокартонный лист	$м^2$	716,6	119573	Тип ПД-1М
	То же	Древесина (пиломатериалы)				
	"		$м^3$	2,2		
	"	Минераловатные плиты	$м^3$	12,9		
	"	Бумажная или тканевая лента	п.м.	967,4		
	"	Наличник	п.м.	71,7		
	"	Пористая резина	п.м.	265,2		
	"	Гипсовая шпаклевка	кг	25,1		
	"	Гвозди ГОСТ 4034-63	кг	13,6		
	"	Шурупы	кг	13,0		
	"	Дюбель	шт.	716,6		
	"	Гвозди ГОСТ 4028-63	кг	6,1		

Спецификация гардеробного оборудования

Марка позиция	Обозначение	Наименование	Кол. шт.	Масса ед. кг	Примечание
1	ГОСТ 22415-77	Шкаф деревянный ДД-33.2	15		со скатью
2	То же	Шкаф деревянный ДД-33.3	25		со скатью
3	— " —	То же ДД-33.2	3		без скати

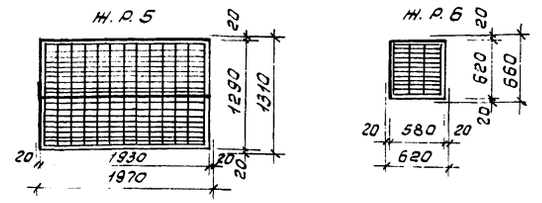

Схемы расположения элементов заполнения оконных проемов и жалюзийных решеток

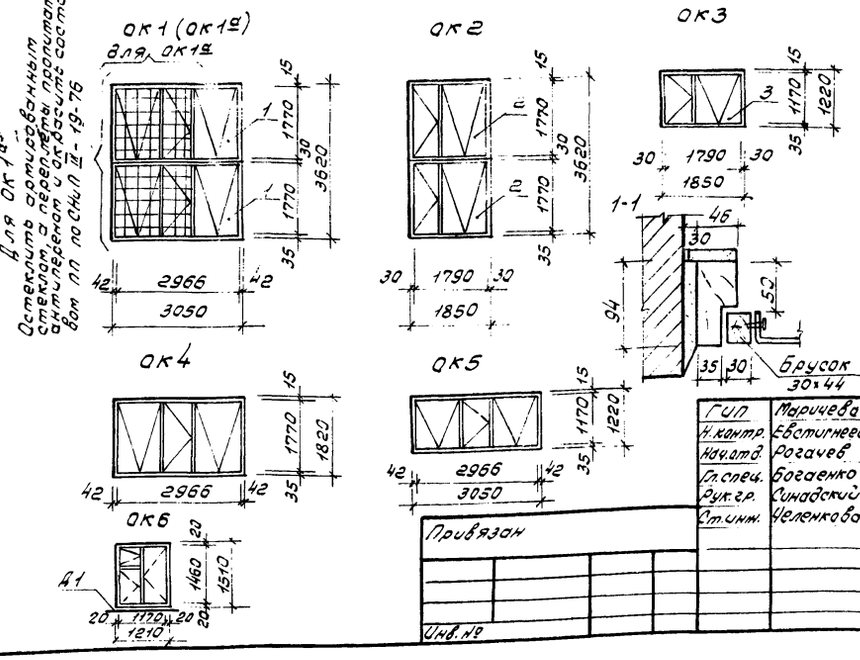

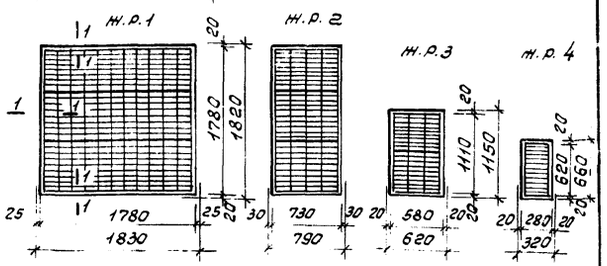

Жалюзийные решетки перед установкой в проектное положение окантовать брусом сеч. 94×46 по месту, предусмотрев слив из оцинкованной кровельной стали.

15

21506-02

ГИП	Маричева		
Н.контр.	Евстигнеев		
Нач.отд.	Рогачев		
Гл.спец.	Богаенко		
Рук.гр.	Синадский		1986
Ст.инж.	Челенкова		

ТП 411-2-170.86 АР

Привязан

Инв. №

Цех по производству щитового паркета мощностью 100 тыс. м² в год.

Спецификации, ведомость проемов ворот и дверей. Схемы расположения элементов оконных проемов.

Стадия	Лист	Листов
Р	13	

СОЮЗГИПРОЛЕСХОЗ

Формат А2

Альбом II

Ведомость рабочих чертежей основного комплекта КЖ (начало)

Лист	Наименование	Примечание
1	Общие данные (начало)	
2	Общие данные (окончание)	
3	Схема расположения фундаментов и фундаментных балок	
4	Сечения 1-1÷9-9	
5	Узлы 1÷4	
6	Фундаменты Фт1; Фт2; Фт3	
7	Бытовые помещения. Схема расположения фундаментов Сечения 1-1÷6-6.	
8	Бытовые помещения. Схема расположения элементов сборных фундаментов. (Вариант)	
9	Бытовые помещения. Раскладка блоков по осям Е; Ж; 10; 13; 12/1; 12. А-А. (Вариант).	
10	Схема расположения ф-тов под опоры пневмотранспорта	
11	Схема расположения стар пневмотранспорта	
12	Схема расположения ф-тов под ленточный транспортер. ф-ты Фт5; Фт6.	
13	Схема расположения элементов ф-тов под оборудование в осях 1÷9.	
14	Схема расположения элементов фундаментов под оборудование в осях 9÷17	
15	Схема элементов подпольных каналов в бытовых помещениях	
	Схема расположения фундаментов под оборудование в траншеи Т1	
16	Сечения 1-1÷9-9.	
17	Фундаменты Фт1÷Фт6	
18	Фундаменты Фт7÷Фт9	

Ведомость рабочих чертежей основного комплекта КЖ (окончание)

Лист	Наименование	Примечание
19	Фундаменты Фт10÷Фт12	
20	Фундамент Фт13 под пресс Эталубка	
21	Фундамент Фт13. Армирование подошвы фундамента.	
22	Фундамент Фт13. Армирование стен	
23	Фундамент Фт13. Разрезы 1-1÷4-4.	
24	Фундамент Фт13. Разрезы 5-5; 6-6.	
25	Фундамент Фт13. Разрез 7-7. Спецификация.	
26	Фундаменты Фт14÷Фт16.	
27	Фундаменты Фт17÷Фт21.	
28	Фундаменты Фт22÷Фт24.	
29	Отстойник для клея	
30	Схема расположения элементов покрытия и перекрытия.	
31	Разрезы 1-1; 2-2.	
32	Бытовые помещения. Схема расположения элементов перекрытия и покрытия	
33	Схема расположения элементов лестницы в осях „Е-Ж"	
34	Венткамера ВК1.	
35	Венткамера ВК1. Сечения 1-1÷4-4.	
36	Венткамера ВК1. Сечения 5-5÷8-8.	
37	Венткамера ВК2; ВК3. Сечения 1-1; 2-2.	
38	Венткамера ВК2; ВК3. Сечения 3-3÷7-7.	
39	Узлы 1÷5	
40	Спецификация элементов венткамер ВК1; ВК2; ВК3.	
41	Схема расположения подвесок воздуховодов (Начало)	
42	Схема расположения подвесок воздуховодов (Окончание)	

Ведомость ссылочных и прилагаемых документов

Обозначение	Наименование	Примечание
	Ссылочные документы	
Материалы Гипродрев-прома шифр 614, вып. II	Узлы и нормали систем пневмотранспорта древесных отходов	
1.415-1, вып. 1	Железобетонные фундаментные балки для стен производственных зданий.	
ГОСТ 13579-78	Блоки бетонные для стен подвала	
1.112-5, вып. 2	Плиты железобетонные для ленточных фундаментов	
1.410-3, вып. 1	Сетки сварные для армирования железобетонных конструкций	
1.412-1/77, вып. 3	Монолитные железобетонные фундаменты под типовые колонны прямоугольного сечения одноэтажных промышленных зданий.	
3.015-1/82 вып. II-1	Унифицированные отдельно стоящие опоры под технологические трубопроводы	
3006.1-2/82 вып. 2-2	Сборные железобетонные каналы и тоннели из лотковых элементов	
1.462.1-3/80 вып. 0, 1, 2, 3	Железобетонные стропильные решетчатые балки для покрытий одноэтажных зданий	
ГОСТ 22701.0-77*÷22701.5-77*	Плиты железобетонные ребристые предварительно напряженные размерами 6×3 м для покрытий производственных зданий.	
1.465-7, вып. 3	Сборные железобетонные предварительно напряженные плиты для покрытий производственных зданий	
1.020-1/83 вып. 0-0-7-1	Колонны сечением 300×300 и 400×400 Армирование изделия. Рабочие чертежи.	
1.400-6/76, вып. 1	Унифицированные закладные детали сборных железобетонных конструкций зданий, промышленных предприятий	

Типовой проект разработан в соответствии с действующими нормами и правилами и предусматривает мероприятия, обеспечивающие взрывную, взрывопожарную и пожарную безопасность при эксплуатации здания.

Главный инженер проекта А.В. Маричева

16

21506-02

Привязан

Инв. №

ГИП	Маричева	
Н.контр.	Воронков	
Нач.отд.	Рогачев	
Гл.спец.	Богаенко	
Рук.гр.	Нальская	
Ст.инж.	Черкасова	

ТП 411-2-170.86 КЖ

Цех по производству щитового паркета мощностью 100 тыс. м²в год

Стадия	Лист	Листов
Р	1	42

Общие данные (начало)

СОЮЗГИПРОЛЕСХОЗ

Альбом II

Ведомость ссылочных и прилагаемых документов

Обозначение	Наименование	Примечание
1.141-1 вып.60,64	Панели перекрытий железобетонные многопустотные	
1.494-24 вып.1	Стаканы для крепления крышных вентиляторов, дефлекторов и зонтов	
Шифр 182-82 вып. 4-1	Крупнопанельные конструкции для вспомогательных зданий промышленных предприятий	
2.430-3 вып.3	Типовые архитектурно-строительные детали промышленных зданий с кирпичными стенами	
2.460-4 вып.1	Архитектурно-строительные детали легкосбрасываемых покрытий одноэтажных промышленных зданий	
2.460-2 вып.2	Монтажные детали сборных железобетонных конструкций покрытий одноэтажных промышленных зданий	
2.140-1 вып.1	Детали перекрытий жилых зданий	
1.251.1-4 вып.1	Лестничные марши для общественных зданий	
1.252.1-4 вып.1	Лестничные площадки для общественных зданий	
1.256-1	Металлические ограждения лестниц	
	Прилагаемые документы	
Альбом V	Чертежи строительных изделий	
Альбом IX	Ведомости потребности в материалах	

Ведомость спецификаций (начало)

Лист	Наименование	Примечание
КЖ-4	Спецификация к схеме расположения	
	фундаментов и фундаментных балок	
КЖ-8	Спецификация элементов к схеме	
	расположения сборных фундаментов	
КЖ-10	Спецификация к схеме расположения	
	фундаментов опор под пневмотранспорт	
КЖ-11	Спецификация к схеме расположения	
	опор пневмотранспорта	
КЖ-12	Спецификация элементов к схеме	
	расположения фундаментов	
КЖ-15	Спецификация элементов к схемам	
	расположения фундаментов под оборудование	

Ведомость спецификаций (окончание)

Лист	Наименование	Примечание
КЖ-29	Спецификация элементов к схеме	
	расположения отстойника	
КЖ-31	Спецификация к схеме расположения	
	элементов покрытия и перекрытия	
КЖ-32	Спецификация к схемам расположения	
	элементов перекрытия и покрытия	
КЖ-33	Спецификация к схеме расположения	
	элементов лестницы	
КЖ-40	Спецификация элементов венткамер	
	ВК1; ВК2; ВК3	

Ведомость объемов сборных бетонных и железобетонных конструкций

№№ строк	Наименование группы элементов конструкций	Код	Количество, м³			Примечание
			t=-20°C	t=-30°C	t=-40°C	
1	Колонны	582 120	5,0	5,0	5,0	
2	Балки стропильные					
	и подстропильные	582 210	45,0	45,0	45,0	
3	Балки обвязочные,					
	фундаментные и сооружений	582 400	10,68	10,68	13,34	
4	Перемычки	582 821	19,53	19,53	23,8	
5	Плиты покрытий	584 110	132,10	132,10	132,10	
6	Плиты перекрытий	584 210	56,2	56,2	56,2	
7	Элементы лестниц	589100	2,34	2,34	2,34	

1. Рабочие чертежи марки КЖ разработаны на основании чертежей марки АР и технологических заданий в соответствии с основными положениями на строительное проектирование и СНиП II 90-81.
2. Проект выполнен в соответствии со СНиП 2.03.01-84 и СНиП II-6-74.
3. Условия строительства: сейсмичность района - не выше 6 баллов; территория - без подработки горными выработками; расчетная зимняя температура воздуха - 20°С; -30°С; -40°С; скоростной напор ветра - 265 Па; вес снегового покрова - 961 Па; рельеф территории спокойный, грунтовые воды отсутствуют.
   Грунты в основаниях непучинистые, непросадочные со следующими нормативными характеристиками:
   $\varphi_н = 0,49$ рад; $C^н = 2$ кПа; $E = 14,7$ мПа; $\gamma = 1,8$ тс/м³.
4. Работы по монолитным железобетонным конструкциям производить с учетом указаний СНиП III-15-76.
5. Окраску железобетонных конструкций производить по указаниям на чертежах марки АР.
   Антикоррозийную защиту закладных деталей выполнять в соответствии со СНиП 2.03.11-85
6. За относительную отметку 0,000 условно принят уровень чистого пола.
7. Рабочие чертежи узлов и деталей систем пневмотранспорта древесных отходов (шифр -614-ЛТ, вып. II) могут быть получены заказчиком от автора-разработчика, института „Гипродревпром" по специальному заказу (адрес: Москва, Полковая 17).
   Согласие Гипродревпрома на их распространение по запросам заказчиков имеется (письмо N 14-А-2283 от 9.12.81г. в адрес института „Союзгипролесхоз").

17

21506-02

ГИП	Маричева		ТП 411-2-170.86 КЖ
Н.контр.	Воронков		
Нач.отд.	Рогачев		
Гл.спец.	Богаенко		
Рук.гр.	Налоская		
Ст.инж.	Черкасова		Цех по производству щитового паркета мощностью 100 тыс.м² в год

Стадия	Лист	Листов
Р	2	

Общие данные (окончание)

СОЮЗГИПРОЛЕСХОЗ

Привязан

Инв.№

Альбом

Схема расположения фундаментов и фундаментных балок

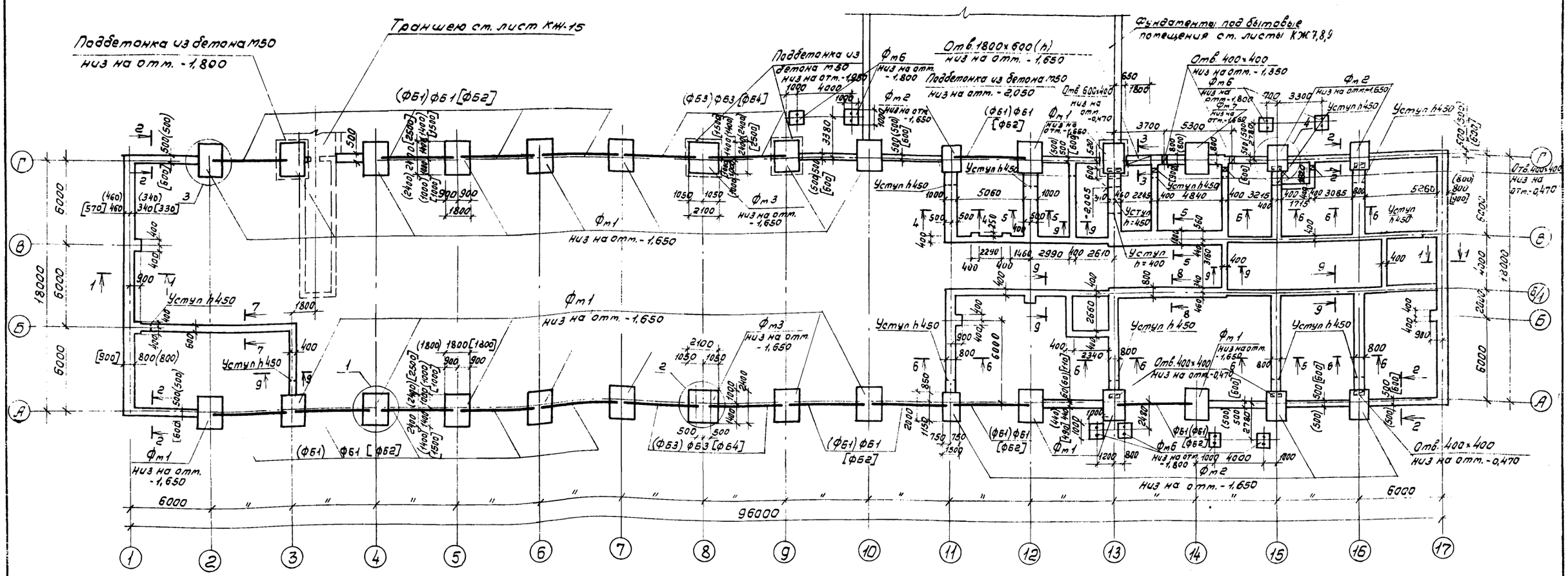
Подбетонка из бетона м50
низ на отм. -1,800
Траншея ст. лист КЖ-15
(ФБ1) ФБ1 [ФБ2]
(ФБ3) ФБ3 [ФБ4]
Фм1
низ на отм. -1,650
Фм2
низ на отм. -1,650
Фм3
низ на отм. -1,650
Подбетонка из бетона м50
низ на отм. -2,050
Отв. 1800х600 (h)
низ на отм. -1,650
Отв. 600х400
низ на отм. -0,470
Фм1
низ на отм. -1,650
Фундаменты под бытовые помещения ст. листы КЖ 7,8,9
Отв. 400х400
низ на отм. -1,350
Фм6
низ на отм. -1,800
Фм7
низ на отм. -1,650
Фм2
низ на отм. -1,650
Уступ h 450
Уступ h 400
Отв. 400х400
низ на отм. -0,470
Фм1
низ на отм. -1,650
Фм6
низ на отм. -1,800
Фм2
низ на отм. -1,650
Отв. 400х400
низ на отм. -0,470
Фм1
низ на отм. -1,650
(ФБ1) ФБ1 [ФБ2]
(ФБ3) ФБ3 [ФБ4]
(ФБ1) ФБ1 [ФБ2]
(ФБ1) ФБ1 [ФБ2]
Фм6 [ФБ2]
Фм1
Уступ h 450
Уступ h 400
Уступ h 450
Уступ h 450
Уступ h 450

1 — 1

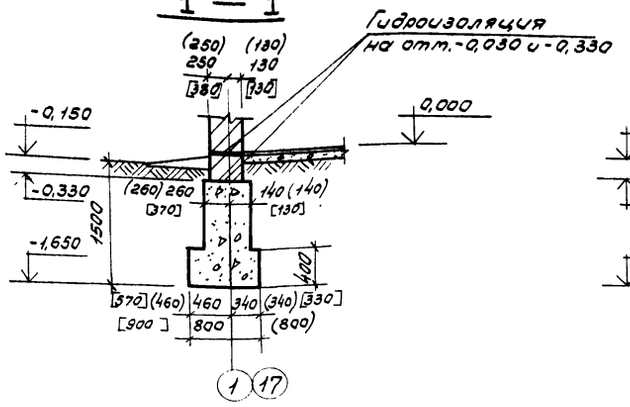

2 — 2

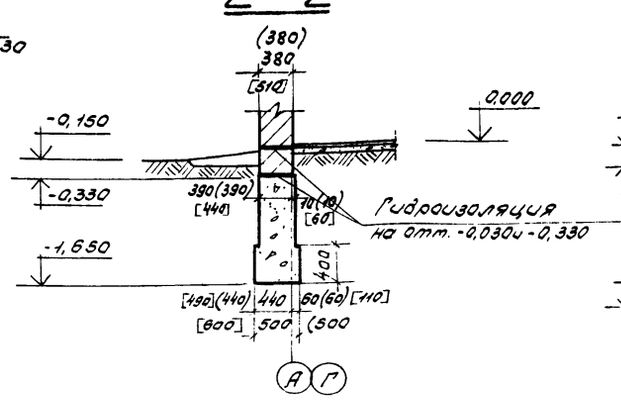

3 — 3

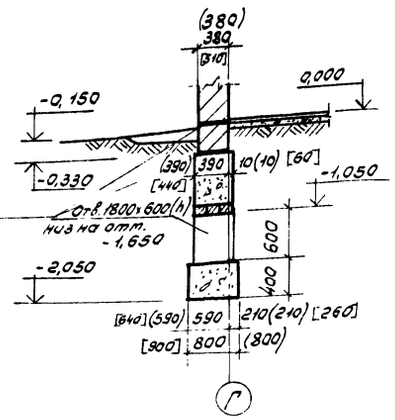

Спецификация к схеме расположения фундаментов и фундаментных балок

Марка поз.	Обозначение	Наименование	Кол-во шт. для t° -20°	-30°	-40°	Примечание
		Балки фундаментные				
ФБ1	1.415-1 вып.1	ФБ6-12	14	14	—	1,5 т
ФБ2	"	ФБ6-29	—	—	14	1,9 т
ФБ3	"	ФБ6-13	4	4	—	1,4 т
ФБ4	"	ФБ6-30	—	—	4	1,8 т
		Фундаменты монолитные				
Фм1	КЖ-6	Фм1	22	22	22	
Фм2	"	Фм2	6	6	6	
Фм3	"	Фм3	2	2	2	
Фм6	КЖ-10	Фм6	8	8	8	

4 — 4

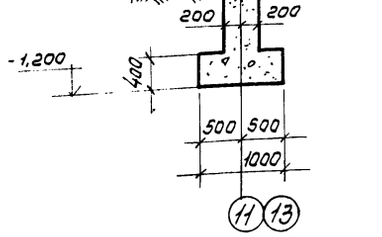

5 — 5

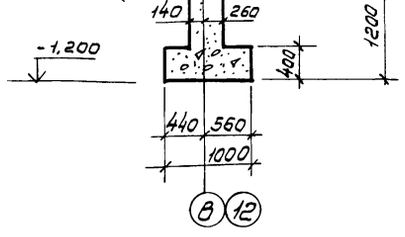

6 — 6

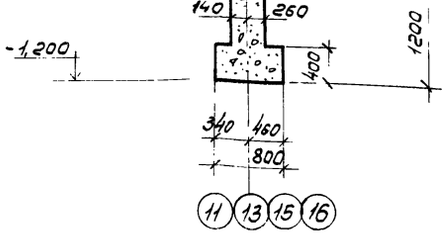

7-7

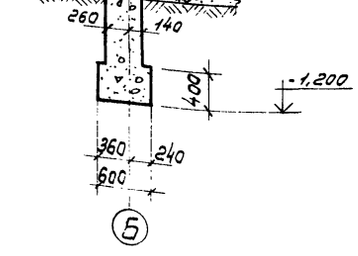

8-8

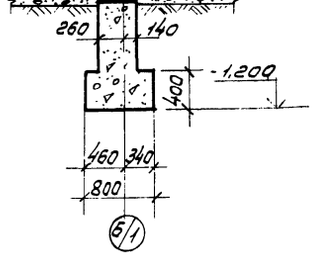

9 — 9

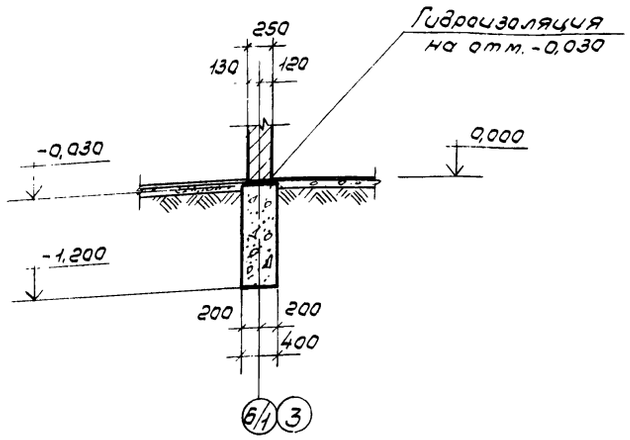

Деталь опирания кирпичных перегородок

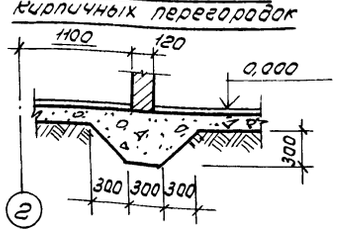

1. Схему расположения фундаментов и фундаментных балок см. на листе КЖ-3.
2. Размеры в круглых скобках даны для t = -20°С, в квадратных скобках даны для t = -40°С.

19

21506-02

ГИП	Марчева		ТП 411-2-170.86		КЖ
Н.контр.	Воронков				
Нач.отд.	Рогачев		Цех по производству щитового паркета мощностью 100 тыс. м²в год.	Стадия: Р	Лист: 4	Листов:
Гл.спец.	Богаенко				
Рук.гр.	Марская		Сечения 1-1÷9-9.	СОЮЗГИПРОЛЕСХОЗ	
Ст.инж.	Черкасова				

Привязан

Инв. №

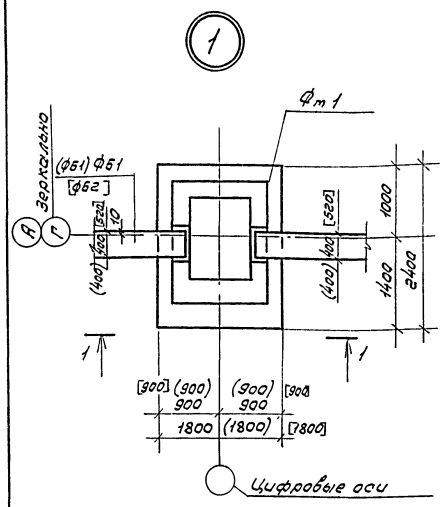

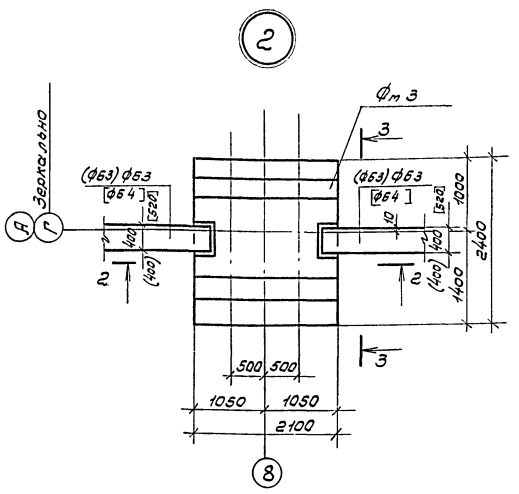

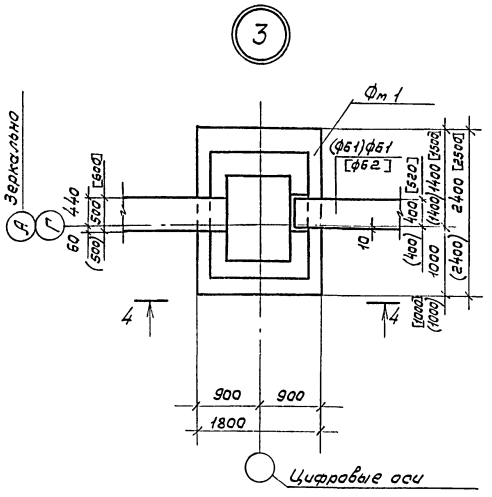

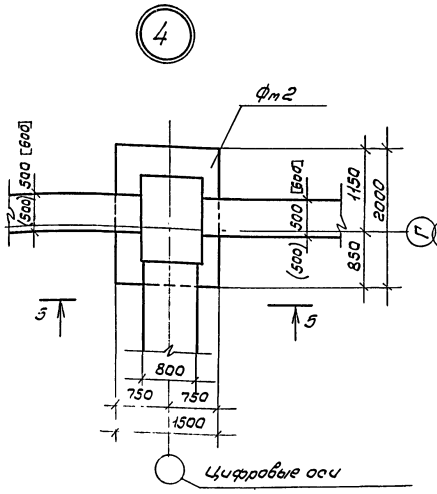

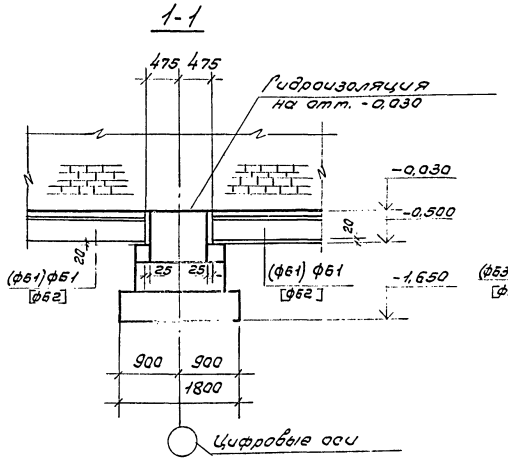

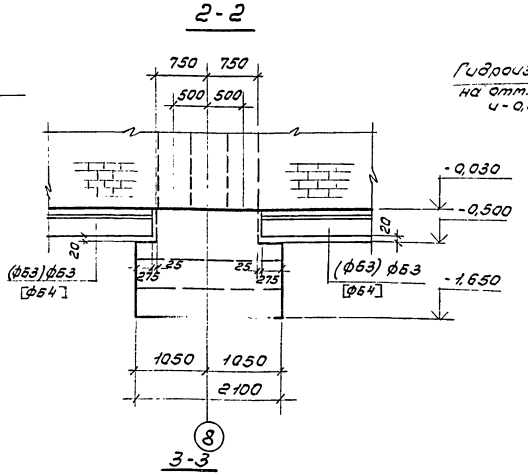

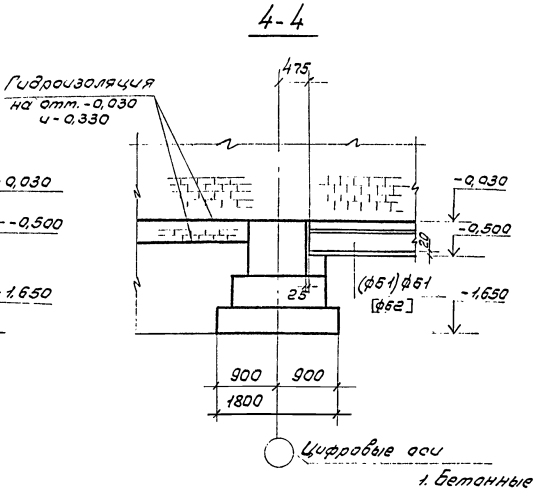

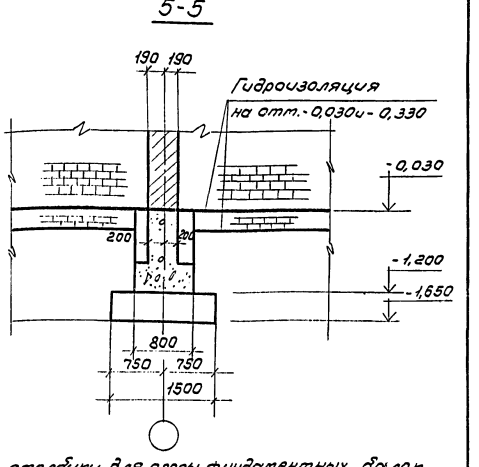

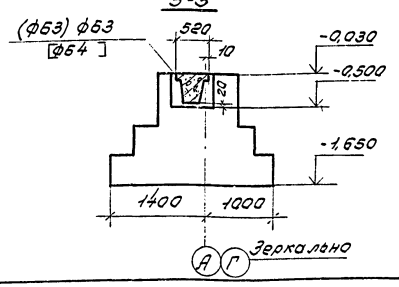

1. Бетонные стаканы для опоры фундаментных балок бетонировать одновременно с фундаментами.
2. Размеры в круглых скобках даны для $t = -20°C$, в квадратных скобках - для $t = -40°C$.

21506-02

ГИП	Маричева		
Н.контр.	Дорохов		
Нач.отд.	Розачев		
Гл.спец.	Соседенко		
Рук.гр.	Нальская		
Ст.инж.	Черкасов		

ТП 411-2-170.86 КЖ

Привязан

Инв. №

Цех по производству щитового паркета мощностью 100 тыс. м² в год.

Стадия	Лист	Листов
Р	5	

Узлы 1÷4

СОЮЗГИПРОЛЕСХОЗ

Фт 1

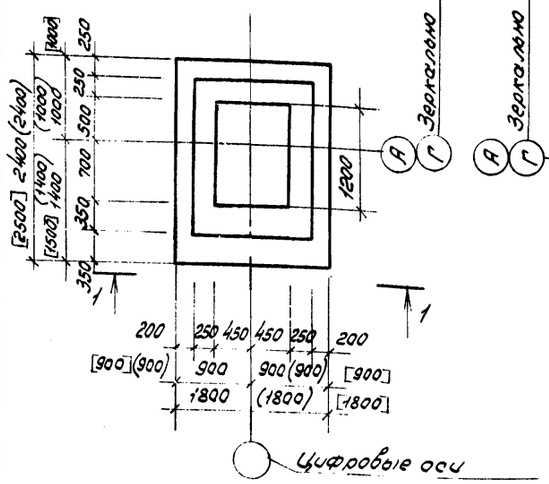

Фт 2

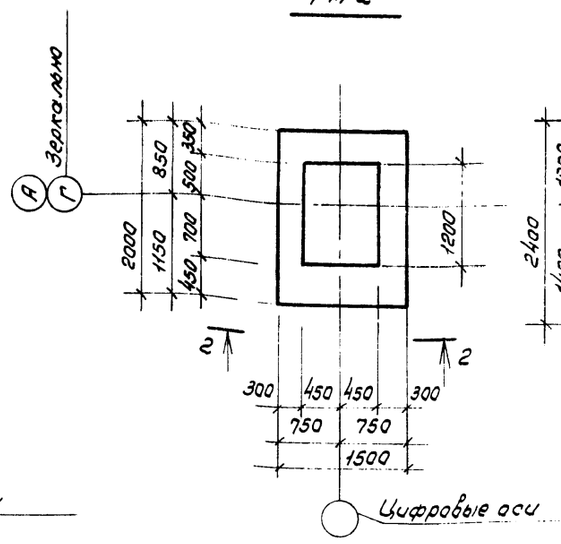

Фт 3

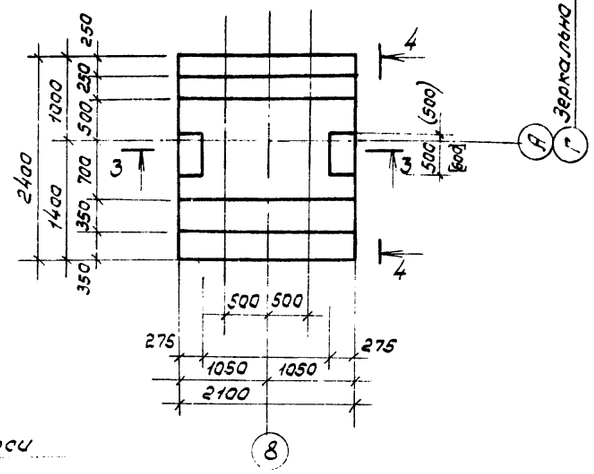

Спецификация монолитных фундаментов Фт 1, Фт 2, Фт 3.

Формат	Зона	Поз.	Обозначение	Наименование	Кол.	Примечание
			КЖ-6	Фт 1		
				Материалы		
				Бетон марки 150	3,73	м³
			КЖ-6	Фт 2		
				Материалы		
				Бетон марки 150	2,61	м³
			КЖ-6	Фт 3		
				Материалы		
				Бетон марки 150	5,78	м³

1-1

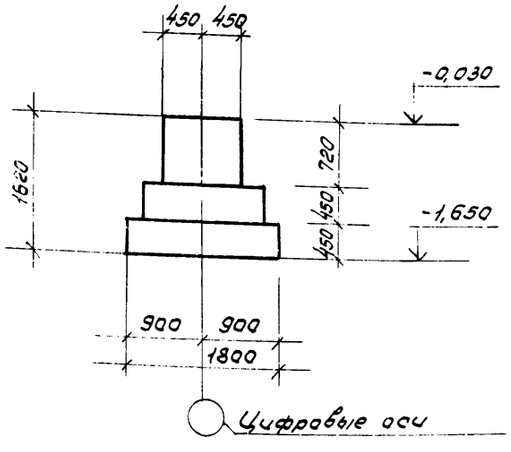

2-2

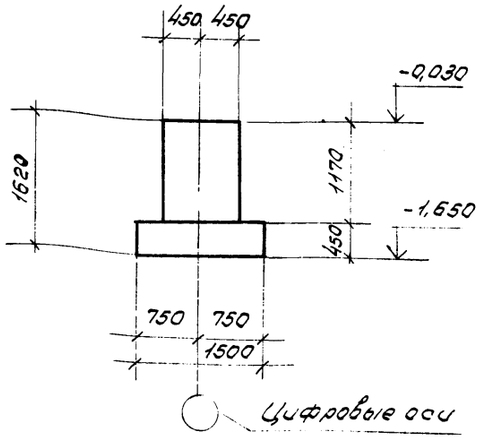

3-3

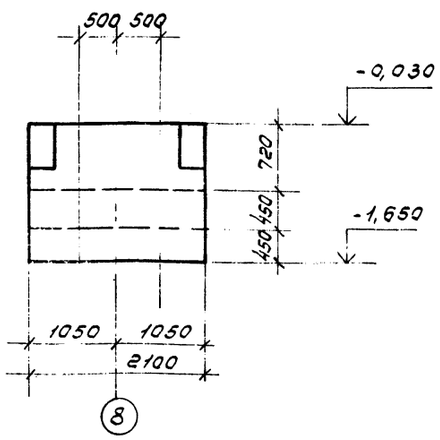

Схемы нагрузок на обрезы фундаментов Фт 1; Фт 3

Марка	Схема	Нагрузки N кН (тс)	Нагрузки M кНм (тс/м)	Нагрузки Q кН (тс)
Фт 1	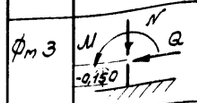	529,6 (54)	33,54 (-3,42)	16,77 (1,71)
Фт 3		570,8 (58,2)	33,54 (-3,42)	16,77 (1,71)

4-4

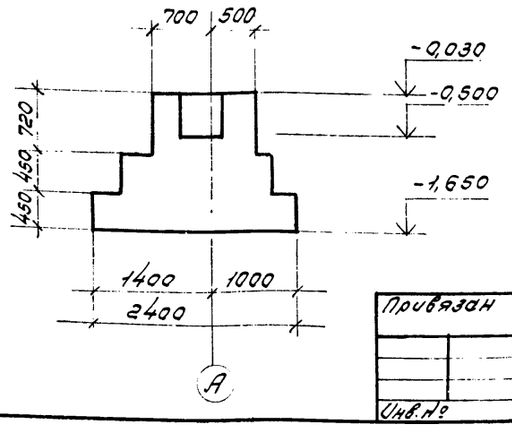

1. Схему расположения фундаментов и фундаментных балок см. на листе КЖ-3.
2. Размеры в круглых скобках даны для t = -20°С, в квадратных скобках - для t = -40°С.

21

21506-02

ГИП	Марчуева		ТП 411-2-170.86 КЖ
Н. контр.	Воронков		
Нач. отд.	Рогачев		
Гл. спец.	Богаенко		
Рук. гр.	Налоская		
Ст. инж.	Черкасова		Цех по производству щитового паркета мощностью 100 тыс. м² в год

Стадия	Лист	Листов
Р	6	

Фундаменты Фт 1; Фт 2; Фт 3.

СОЮЗГИПРОЛЕСХОЗ

Привязан

Инв. №

Схема расположения фундаментов

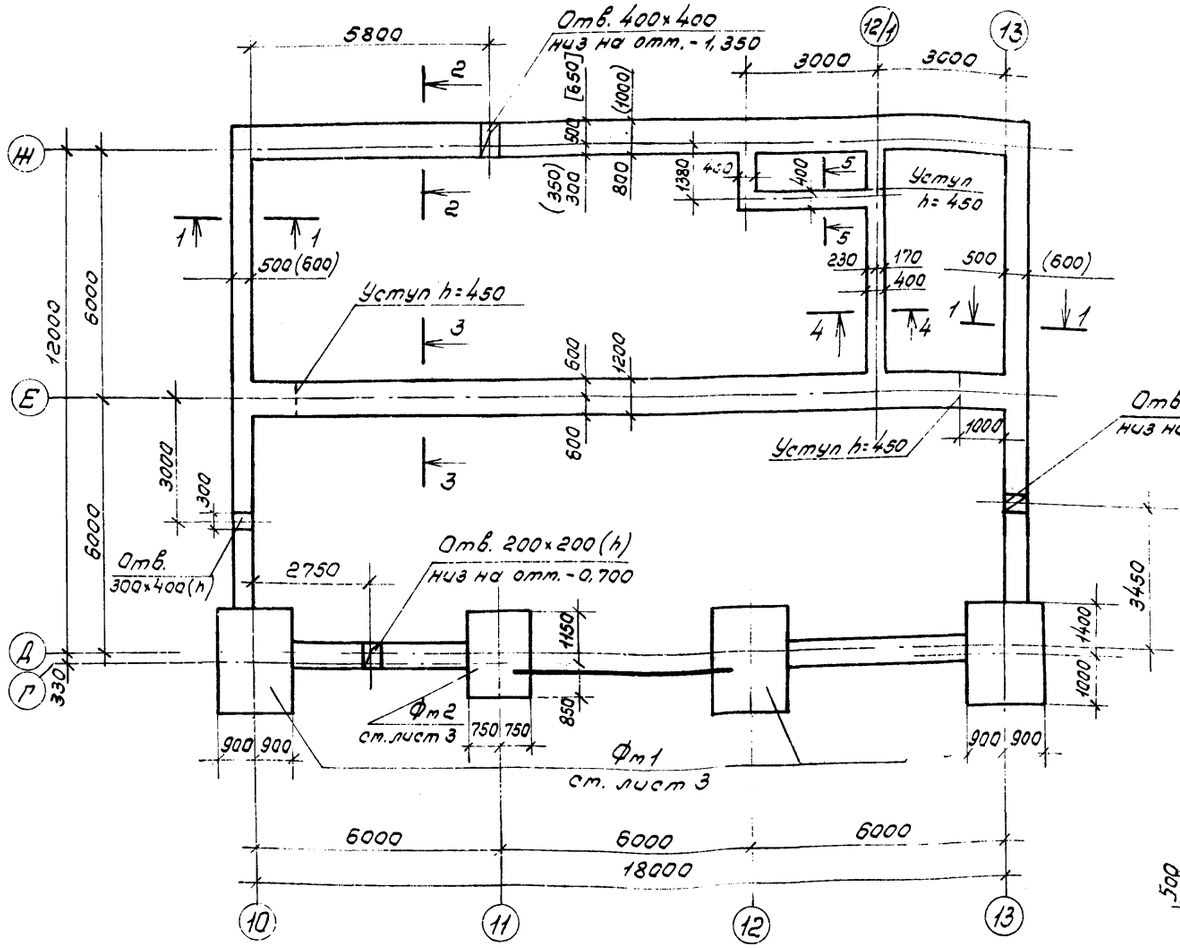

1-1

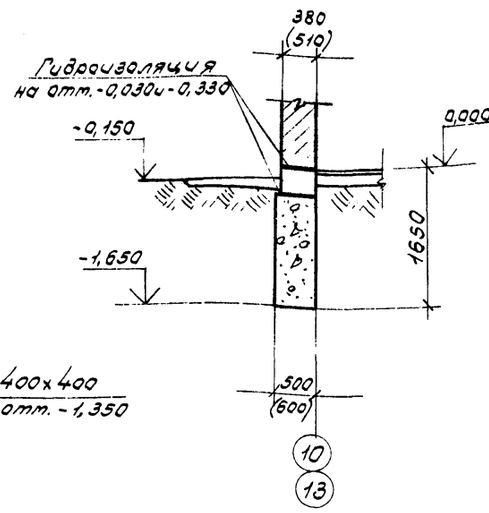

2-2

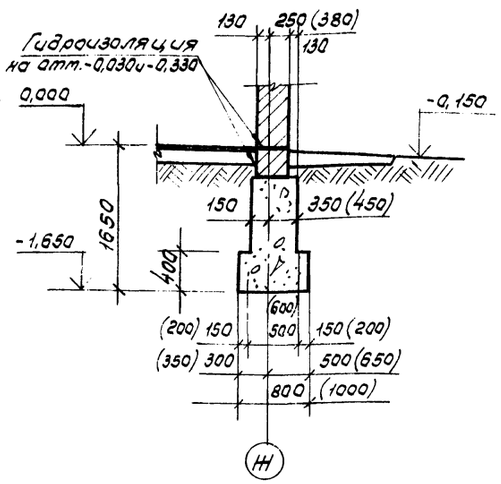

3-3

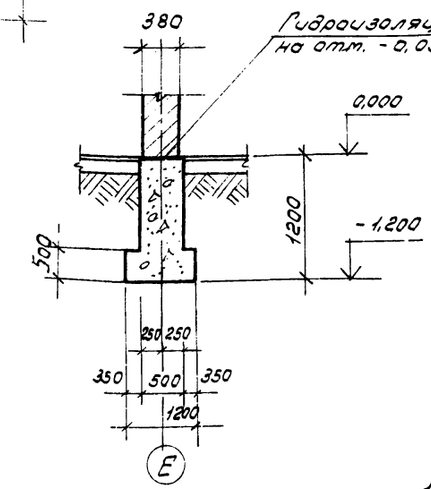

4-4

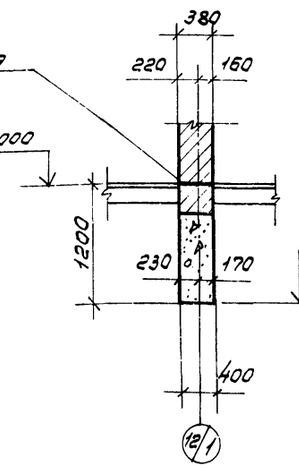

5-5

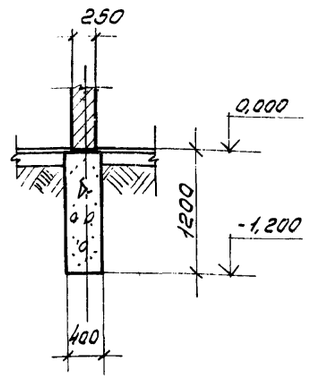

Схема нагрузок

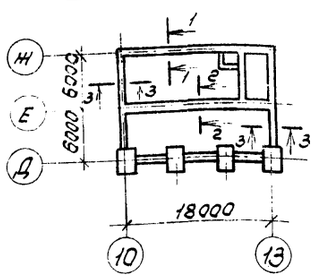

Нормативные нагрузки на отметке -0,030 и -0,330

Н сечения	Нагрузки кН/м (тс/п.м.)
1-1	85,8 (8,75)
2-2	131,4 (13,4)
3-3	40,2 (4,1)

1. Основные примечания см. лист 3.
2. Фундаменты выполняются из бутобетона (бут. марки 200, бетон марки 100).
3. Размеры в круглых скобках для расчетной зимней температуры воздуха $t = -40°C$.
4. Деталь опирания кирпичных перегородок толщиной 120 см на листе КЖ-4.

21506-02

ГИП	Марчуева		ТП 411-2-170.86 КЖ
Н. контр.	Воронков		
Нач. отд.	Рогачев		
Гл. спец.	Богаенко		
Рук. гр.	Налоская		
Ст. инж.	Данилина		Цех по производству щитового паркета мощностью 100 тыс. м² в год. Стадия: Р; Лист: 7; Листов:
			Бытовые помещения. Схема расположения фундаментов. Сечения 1-1 ÷ 6-6. СОЮЗГИПРОЛЕСХОЗ

Привязан

Инв. №

Согласовано

Рук. гр. ОК	Котлова	
Рук. гр. ЭЛ.	Разуваева	

Альбом II

Схема расположения элементов сборных фундаментов

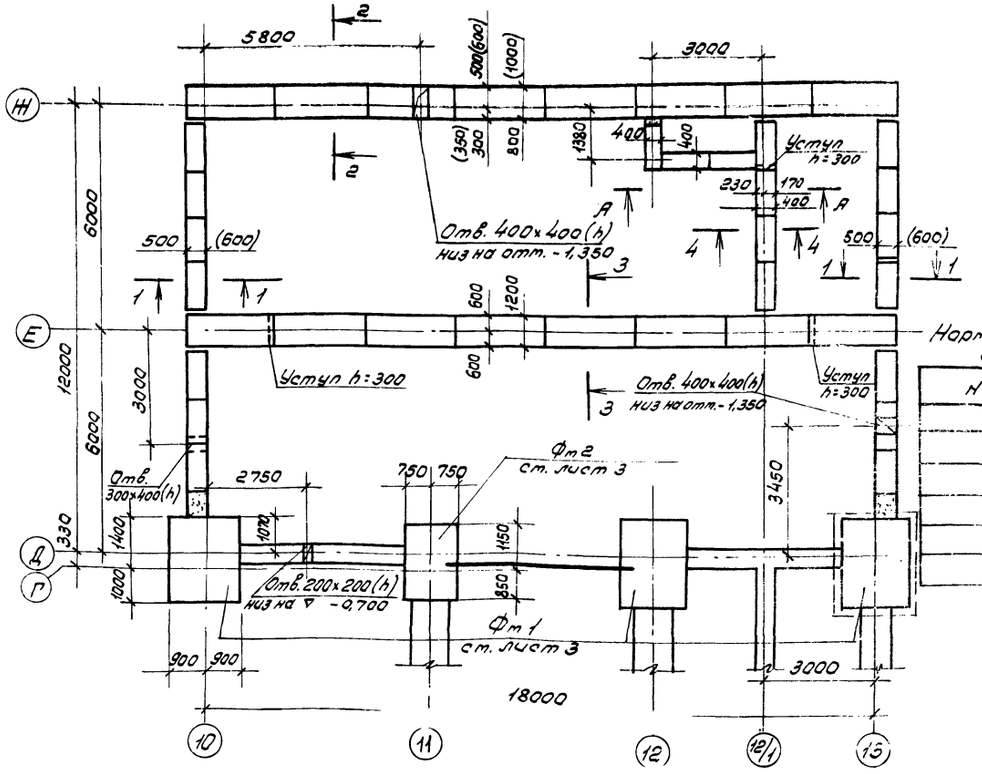

Схема нагрузок

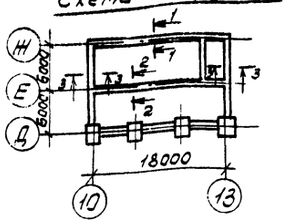

Нормативные нагрузки на отметке -0,030 и -0,330

N сечения	Нагрузки т/пм		
	наружная t		
	-20°С	-30°С	-40°С
1-1	8,75(86,8)	8,75(86,8)	10,15(98,54)
2-2	13,4(131,4)	13,4(131,4)	13,4(131,4)
3-3	4,1(40,2)	4,1(40,2)	5,5(53,94)

Спецификация элементов к схеме расположения сборных фундаментов

Марка по проекту	Обозначение	Наименование	Кол-во для t° -20°С	-30°С	-40°С	Примечание
		Блоки				
ф61	ГОСТ 13579-78	ФБС24.4.6-Т	18	18	10	1,3т
ф62	"	ФБС9.4.6-Т	14	14	6	0,47т
ф63	"	ФБС24.5.6-Т	5	5	8	1,63т
ф64	"	ФБС9.5.6-Т	1	1	8	0,59т
ф65	"	ФБС24.6.6-Т			5	1,96т
ф66	"	ФБС9.6.6-Т			1	0,7т
ф67	"	ФБС12.4.3-Т	52	52	31	0,31т
ф68	"	ФБС12.5.3-Т	13	13	21	0,38т
ф69	"	ФБС12.6.3-Т			13	0,46т
		Плиты				
ф610	1.112-5, вып.2	ФЛ8.24-2	7	7	—	1,395т
ф611	"	ФЛ8.12-2	1	1	—	0,685т
ф612	"	ФЛ10.24-2			7	1,520т
ф613	"	ФЛ10.12-2	—	—	1	0,750т
ф614	"	ФЛ12.24-2	8	8	8	1,760т
ф615	"	ФЛ12.12-2	3	3	3	0,870т

1. Основные примечания ст. лист 3.
2. Кладку бетонных блоков выполнять на цементном растворе марки 50
3. Нижний ряд блоков укладывать на выравненное песчаное основание (при песчаных грунтах) или предварительно уплотненную песчаную подсыпку толщиной 50мм (при прочих грунтах).
4. Размеры в круглых скобках для расчетной зимней температуры воздуха t = -40°С.
5. Раскладку блоков ст. лист 9.

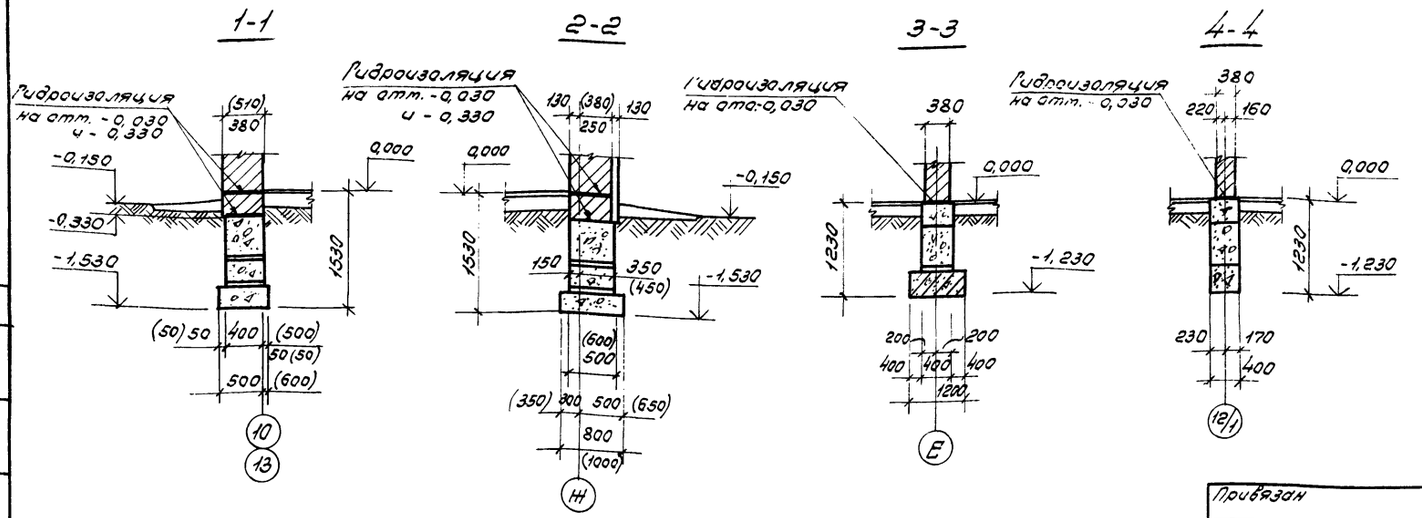

23

21506-02

ГИП	Маричева		ТП 411-2-170.86 КЖ
Н.контр.	Воронков		
Нач.отд.	Рогачев		
Гл.спец.	Богаенко		
Рук.гр.	Нальская		
Ст.инж.	Данилина		

Цех по производству щитового паркета мощностью 100тыс. м² в год.

Бытовые помещения. Схема расположения элементов сборных фундаментов (вариант)

Стадия	Лист	Листов
Р	8	

СОЮЗГИПРОЛЕСХОЗ

Привязан

Инв. №

Согласовано:
Рук.гр. В.К. Комарова
Рук.гр. Э.Л. Разуваева

Альбом

Раскладка блоков по оси Е

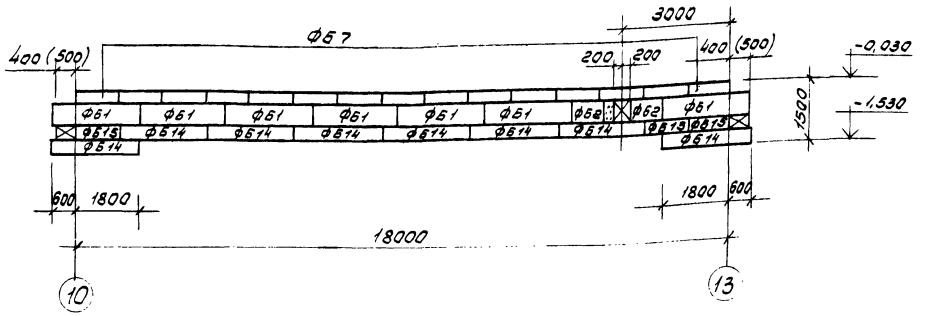

Раскладка блоков по оси 13

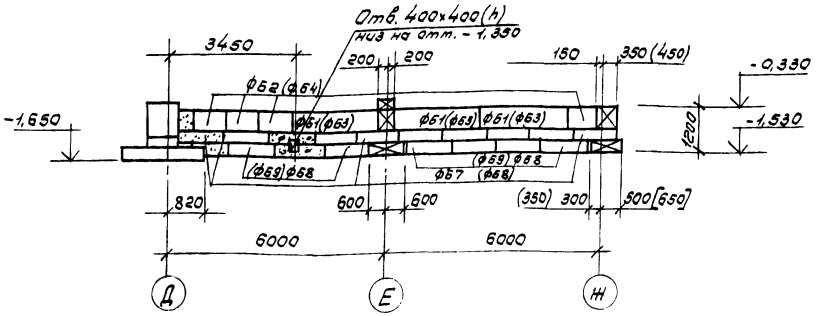

Раскладка блоков по оси Ж

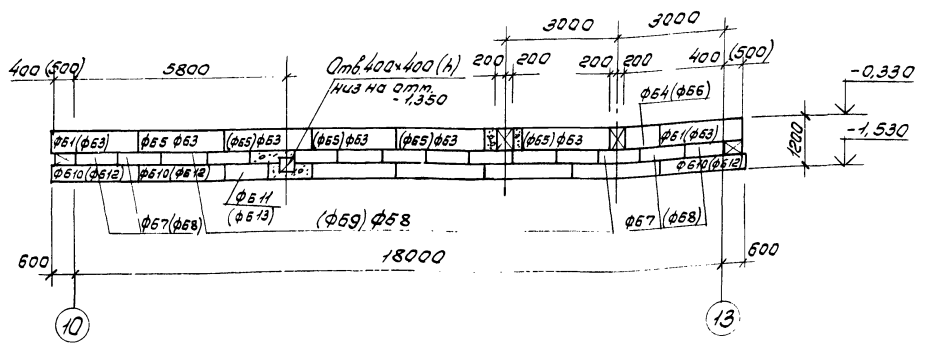

Раскладка блоков по оси 12/1

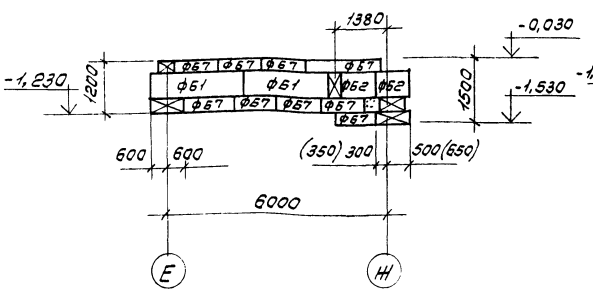

Раскладка блоков по А-А

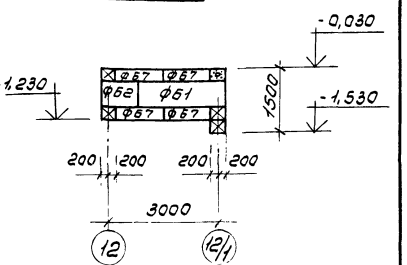

Раскладка блоков по оси 10

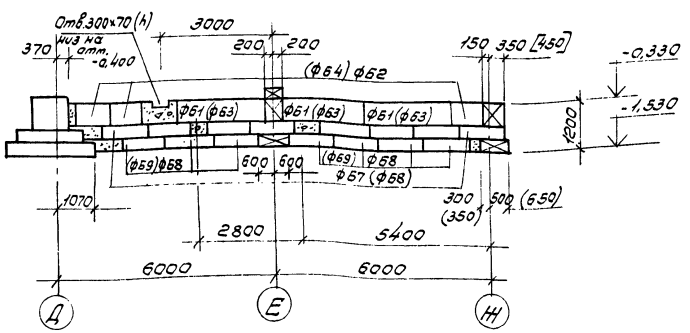

Раскладка блоков по оси 12

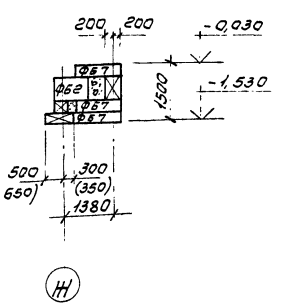

1. Размеры в круглых скобках для расчетной зимней температуры воздуха $t = -40°C$.
2. Спецификацию на элементы см. лист 8.

21506-02

ГИП	Маричева		ТП 411-2-170.86 КЖ
Н.контр.	Воронков		
Нач.отд.	Рогачев		
Гл.спец.	Богаенко		
Рук.гр.	Нальская		
Ст.инж.	Данилина		

Привязан

Инв. №

Цех по производству щитового паркета мощностью 100 тыс. м² в год.

Бытовые помещения. Раскладка блоков по осям Е; Ж, 10; 13; 12/1; 12 и по А-А. (вариант)

Стадия	Лист	Листов
Р	9	

СОЮЗГИПРОЛЕСХОЗ

Согласовано

Рук.гр. ВК	Котарова	
Рук.гр. ЭЛ	Разуваева	

Схема расположения фундаментов под опоры пневмотранспорта

Альбом III

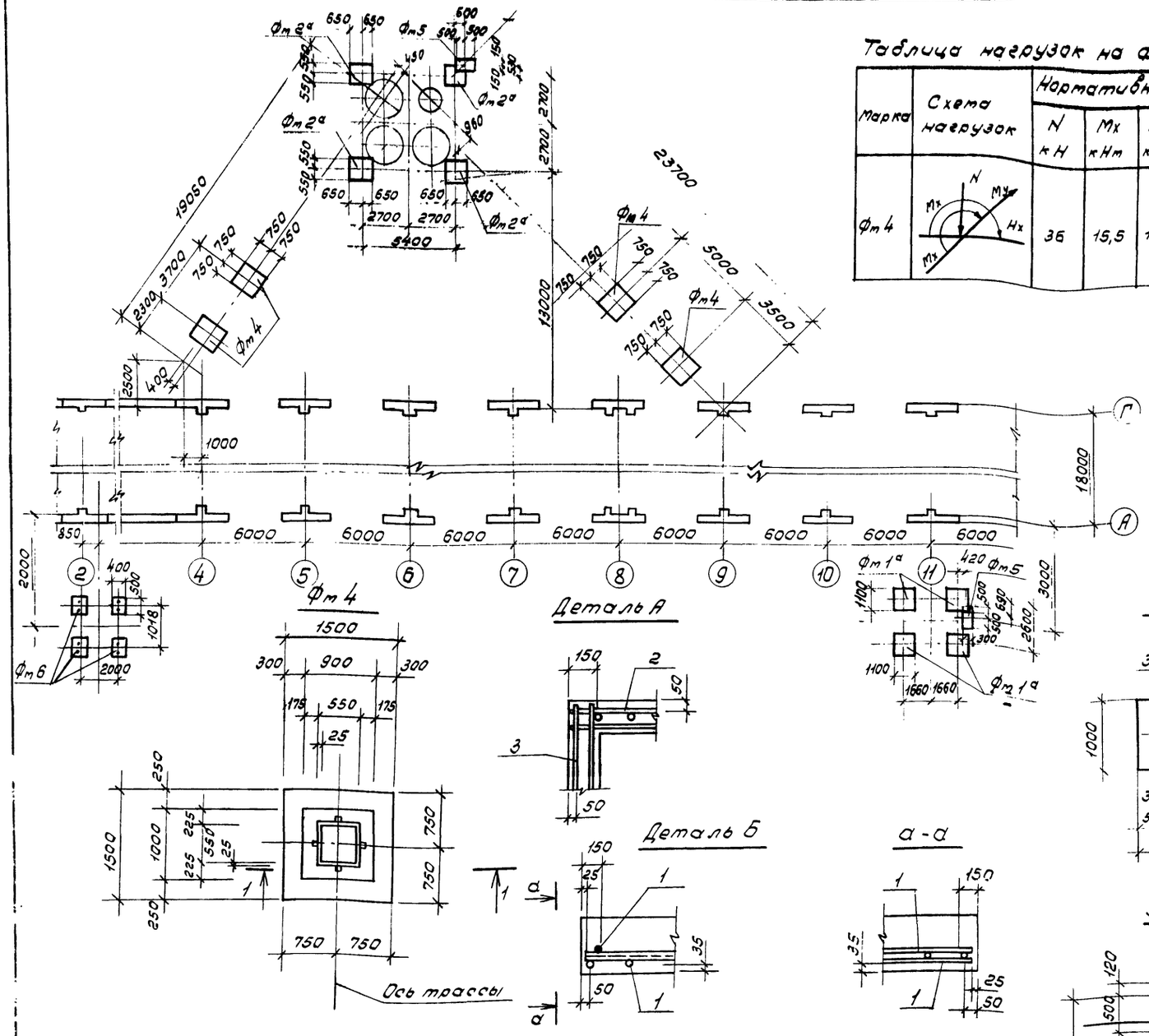

Таблица нагрузок на фундамент

Марка	Схема нагрузок	Нормативные нагрузки N кН	Mx кНм	My кНм	Hx кН	Hy кН
Фм 4		36	15,5	10,0	7,0	3,8

Схема раскладки сеток подошвы Фм1

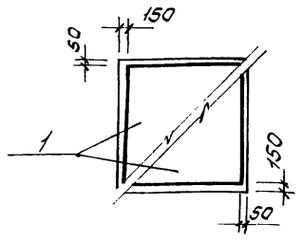

Спецификация к схеме расположения фун-тов опор под пневмотранспорт

Марка поз	Обозначение	Наименование	Кол.	Масса ед. кг	Примечание
Фм 1а	Типпроавлром шифр 614 вып. II лист КЖ-1	Фм 1а	4		
Фм 2а	Типпроавлром шифр 614	Фм 2а	4		
Фм 5	вып. II лист КЖ-3	Фм 5	2		
Фм 4	КЖ-10	Фм 4	4		
Фм 6	КЖ-10	Фм 6	4		

Спецификация монолитной конструкции

Формат	Зона	Поз.	Обозначение	Наименование	Кол.	Примечание
				Фундамент Фм 4 - шт. 4		
				Сборочные единицы		
				Сетки арматурные		
		1	1.410-3, вып. 1	1С $\frac{10AIII}{6AIII}$ 145×145	2	
		2	1.412-1/77, вып. 3	1С12AIII - 6×18	2	
		3	"	СА-8AI	7	
		4	"	СА1-6AI	2	
				Материал		
				Бетон марки 150		1,77 м³
				Фм 6		
		5	Т.П. - КЖИ-1200	Анкер А5	8	
				Материал		
				Бетон марки 150		0,83 м³

Ведомость расхода стали на элемент, кг

Марка элемента	Изделия арматурные									Всего
	Арматура класса									
	AI			AII			AIII			
	ГОСТ 5781-82*			ГОСТ 5781-82*			ГОСТ 5781-82*			
	ф6	ф8	Итого	ф8	ф12	Итого	6	10	Итого	
Фм 4	6,8	18,9	25,7	1,144	12,43	13,57	2,0	14,4	16,4	55,67

25

21506-02

ГИП	Маричева		ТП 411-2-170.86 КЖ
Н.контр.	Воронков		
Нач.отд.	Рогачев		
Гл.спец.	Богаенко		
Рук.гр.	Нальская		
Ст.инж.	Черкасова		Цех по производству щитового паркета мощностью 100 тыс. м² в год. — Стадия: Р; Лист: 10; Листов:
			Схема расположения фундаментов под опоры пневмотранспорта. Фм 4; Фм 5. — СОЮЗГИПРОЛЕСХОЗ

Привязан

Инв. №

Альбом II

Схема расположения опор пневмотранспорта

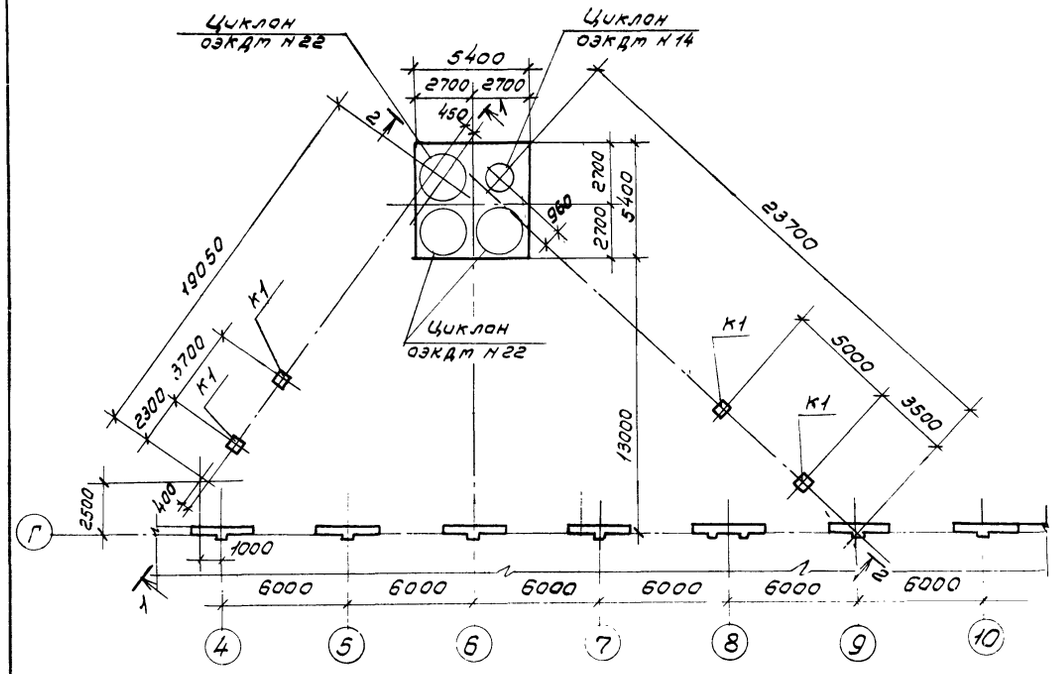

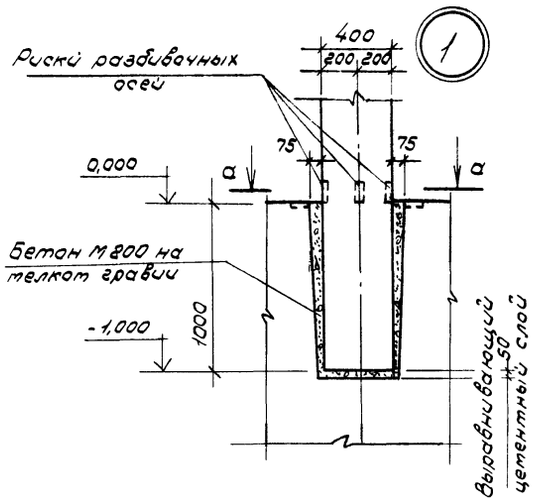

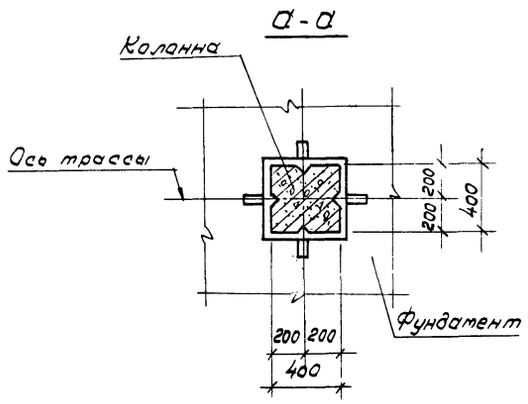

Спецификация к схеме расположения опор пневмотранспорта

Марка поз.	Обозначение	Наименование	Кол.	Масса ед. кг	Примечание
		Сборные железобетонные конструкции			
К1	т.п. -кжи-0400	Колонна К20-1а	4	3100	

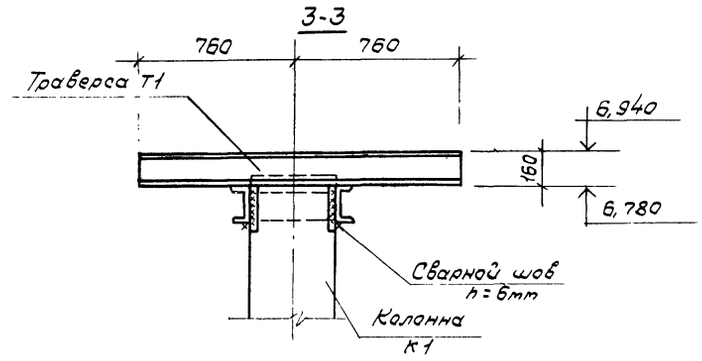

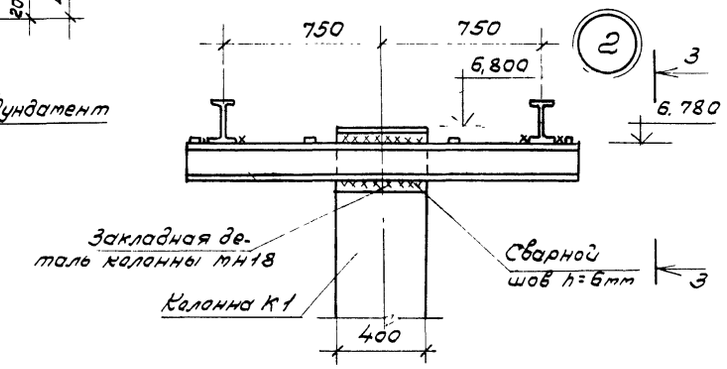

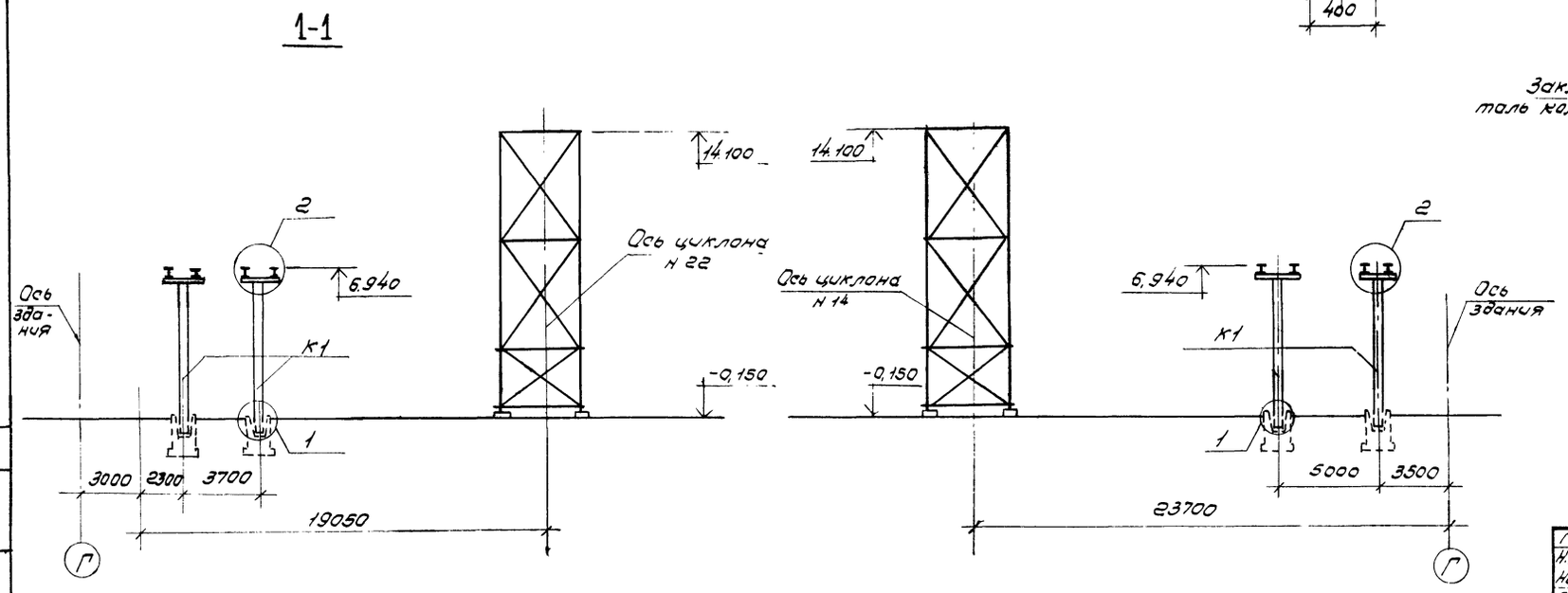

1. Данный лист смотреть совместно с листом КЖ-10.
2. Колонна К20-1а отличается от колонны К20-1 по серии 3.015-1/82, вып. II-1 наличием закладной детали МН18
3. Траверсы Т1 см. лист КМ-20.

26

21506-02

ГИП	Маричева		ТП 411-2-170.86 КЖ
Н.контр.	Воронков		
Нач.отд.	Рогачев		
Гл.спец.	Богаенко		
Рук.гр.	Нальская		
Ст.инж.	Черкасова		Цех по производству щитового паркета мощностью 100 тыс. м² в год. — Стадия: Р; Лист: 11; Листов:
Привязан			Схема расположения опор пневмотранспорта. — СОЮЗГИПРОЛЕСХОЗ
Инв. №			

Рук.гр.08 Корнишенко

1-1

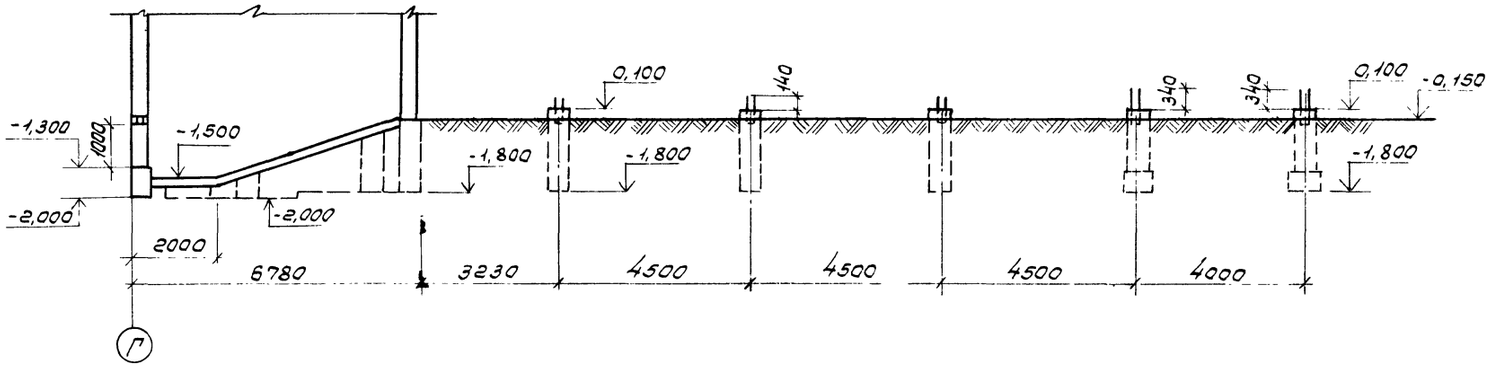

Схема расположения фундаментов

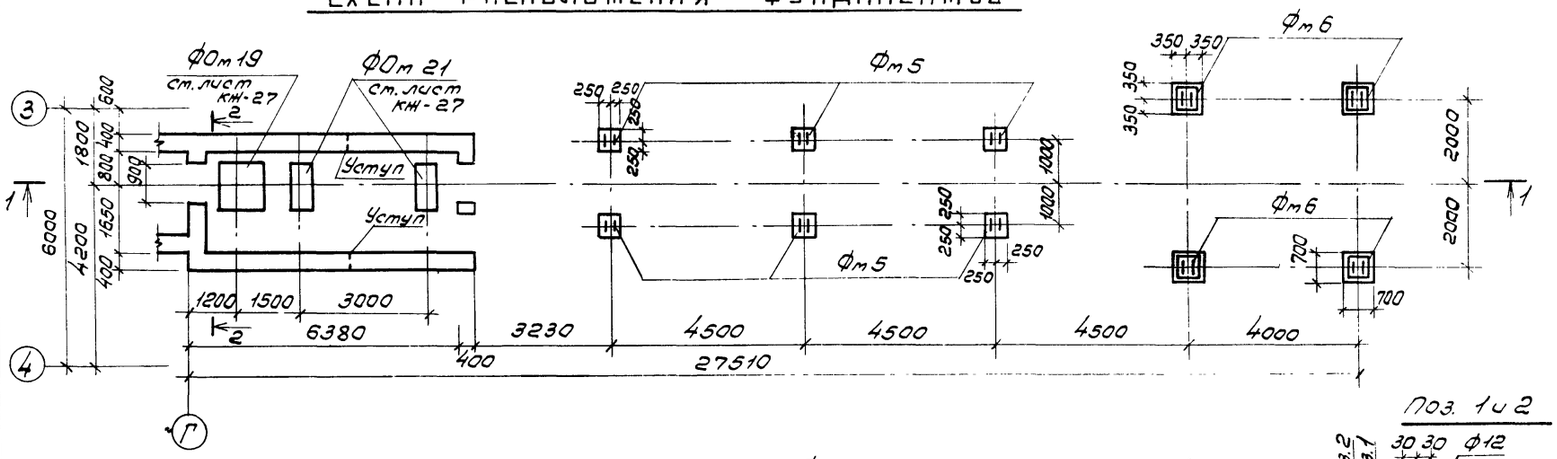

2-2

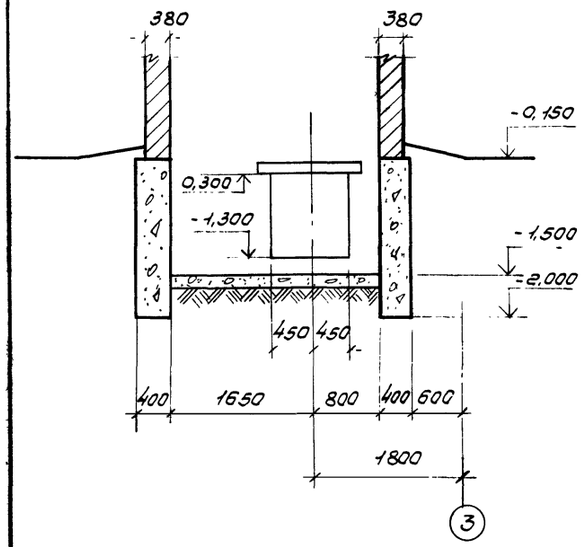

Фм 5

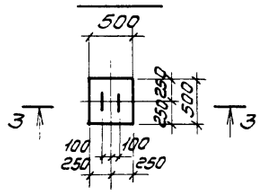

Фм 6

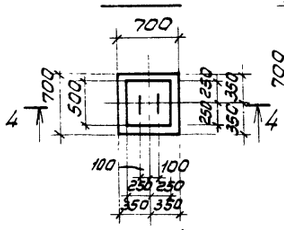

Поз. 1 и 2

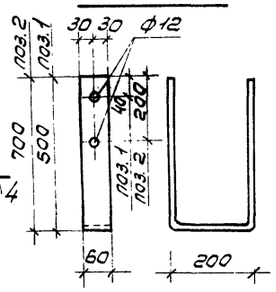

3-3

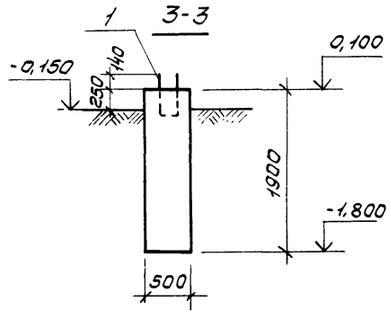

4-4

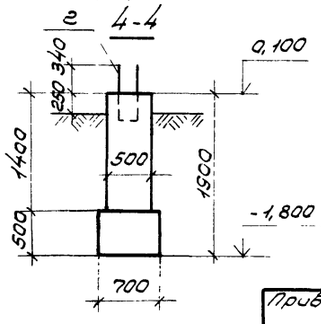

Спецификация элементов к схеме расположения фундаментов

Марка	Обозначение	Наименование	Кол.	Масса, ед. кг	Примечание
Фм 5	КЖ-12	Фм 5	6		
Фм 6	КЖ-12	Фм 6	4		

Спецификация элементов монолитной конструкции

Формат	Зона	Поз.	Обозначение	Наименование	Кол.	Примечание
				Фм 5		
				Сборочные единицы		
		1	КЖ-12	-60×6 ГОСТ 103-76* ℓ=1200	1	3,4 кг
				Материалы		
				Бетон марки 100	0,48	м³
				Фм 6		
				Сборочные единицы		
		2	КЖ-12	-60×6 ГОСТ 103-76* ℓ=1600	1	4,5 кг
				Материалы		
				Бетон марки 100	0,60	м³

27

21506-02

ГИП	Маричева		ТП 411-2-170.86 КЖ
Н. контр.	Воронков		
Нач. отд.	Рогачев		
Гл. спец.	Богаенко		
Рук. гр.	Налоская		
Ст. инж.	Черкасова		Цех по производству щитового паркета мощностью 100 тыс. м² в год. Стадия: Р; Лист: 12; Листов:
Привязан			Схема расположения фундаментов под ленточный транспортер. Ф-ты Фм 5; Фм 6. СОЮЗГИПРОЛЕСХОЗ
Инв. №			

Альбом II

Схема расположения элементов фундаментов под оборудование в осях 1÷9

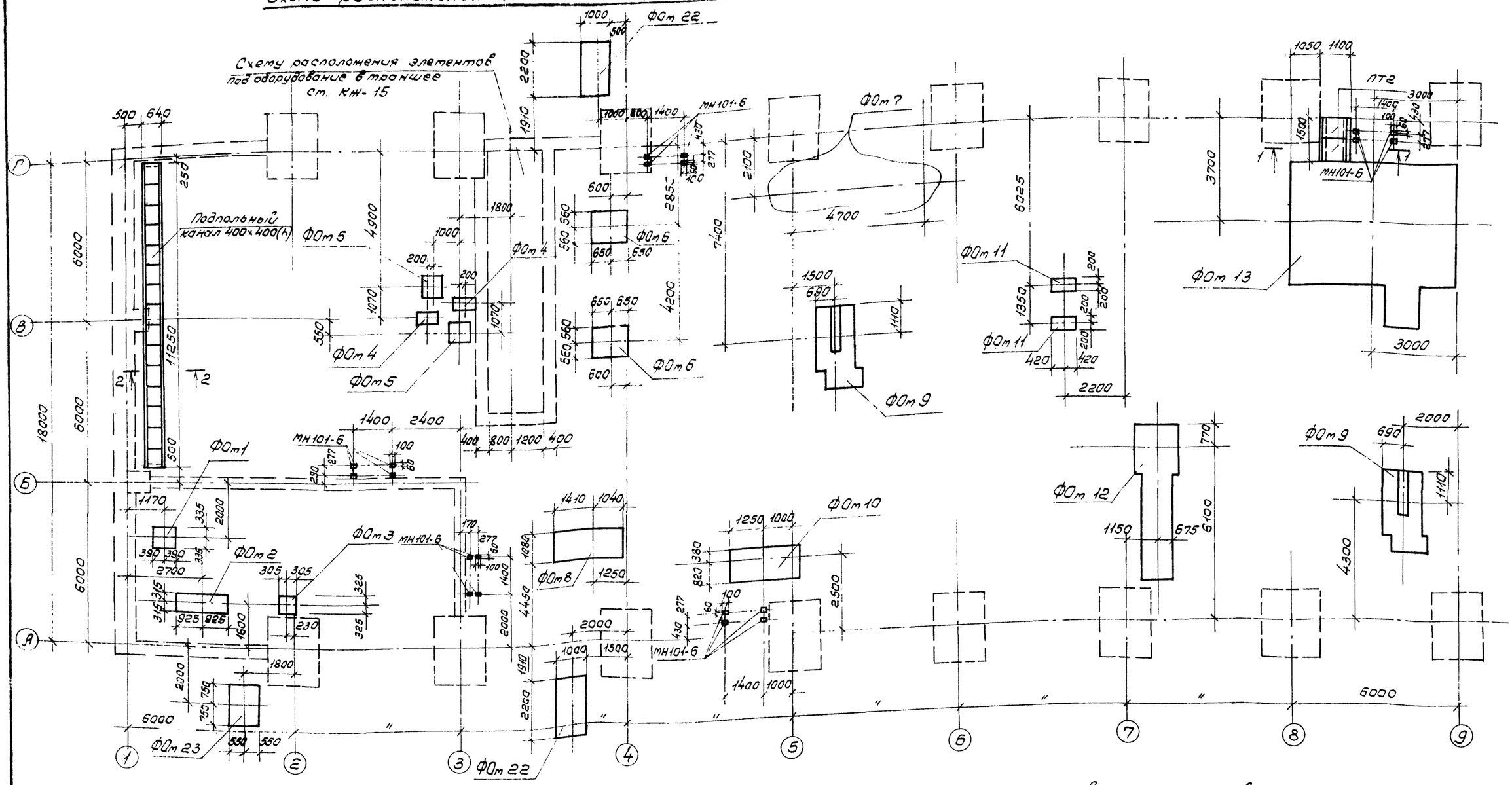

1. Все незамаркированные плиты перекрытия подпольных каналов - ПТ 3.
2. Сечения 1-1, 2-2 см. на листе КЖ-16.
3. Спецификацию см. на листе КЖ-15.

2В

21506-02

ГИП	Маричева	
Н.контр.	Воронков	
Нач.отд.	Рогачев	
Гл.спец.	Богаенко	
Рук. гр.	Нальская	
Техник	Агафонова	

ТП 411-2-170.86 КЖ

Цех по производству щитового паркета мощностью 100 тыс. м² в год.

Схема расположения элементов фундаментов под оборудование в осях 1÷9.

Стадия	Лист	Листов
Р	13	

СОЮЗГИПРОЛЕСХОЗ

Привязан

Инв. №

Рук. гр. ТХ. Волшевский
Рук. гр. ОВ. Кронштейн
Рук. гр. Эл. Разуваева

Схема расположения элементов фундаментов под оборудование в осях 9÷17.

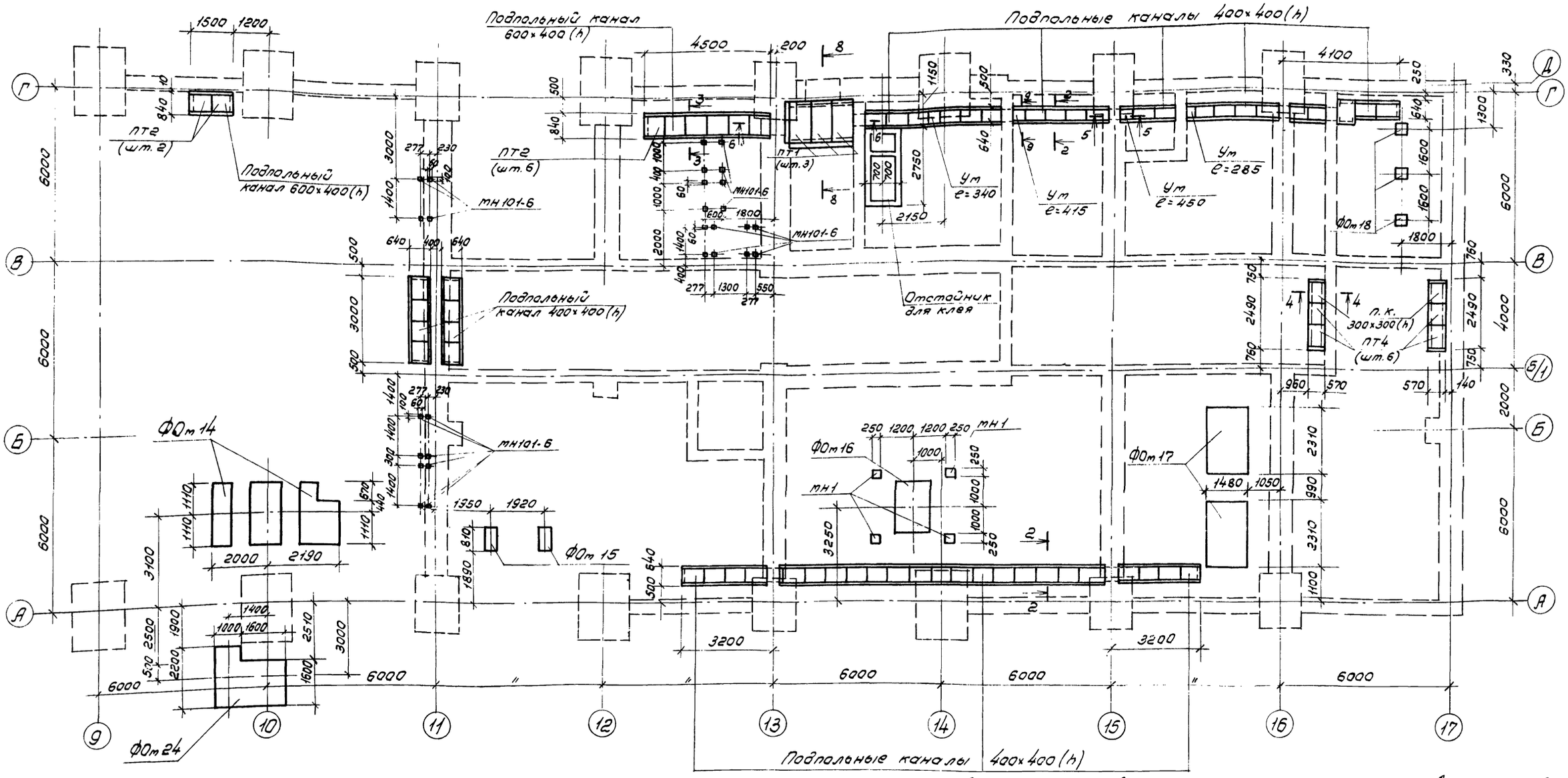

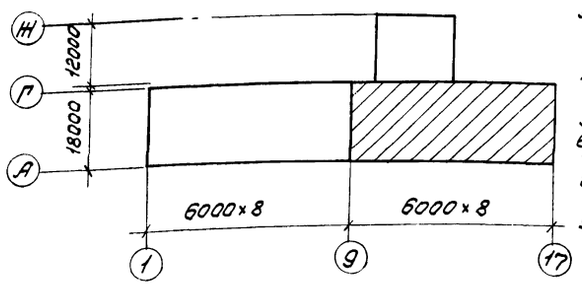

1. За отм. 0,000 принята отметка чистого пола цеха.
2. План фундаментов под несущие конструкции здания ст. лист КЖ-3.
3. Разбивку колодцев для фундаментных болтов уточнить по технологическому оборудованию до бетонирования фундаментов.
4. Грунт под подошвой фундаментов тщательно уплотнить.
5. Спецификацию фундаментов ст. лист КЖ-15.
6. Траншею Т1 ст. на листе КЖ-15.
7. Отстойник для клея ст. на листах КЖ-29.
8. Стенки траншеи и приямка выполнять из бетона марки 150.
9. Сечение приямка и подпольных каналов ст. на листе КЖ-16.
10. Все незамаркированные плиты перекрытия каналов марки ПТ3.
11. Вертикальные стенки траншеи, подпольных каналов, приямка, соприкасающиеся с грунтом, обмазать горячим битумом за 2 раза.
12. Сечение 9-9 по монолитным участкам ст. на листе КЖ-16.

29

21506-02

ГИП	Маричева	
Н.контр.	Воронков	
Нач.отд.	Рогачев	
Гл.спец.	Богаенко	
Рук.гр.	Нальская	
Техник	Агафонова	

Привязан

Инв. №

ТП 411-2-170.86 КЖ

Цех по производству щитового паркета мощностью 100 тыс. м² в год.

Стадия	Лист	Листов
Р	14	

Схема расположения элементов фундаментов под оборудование в осях 9÷17.

СОЮЗГИПРОЛЕСХОЗ

Рук.гр. 08 Корнюшенко
Рук.гр. 3л Разуваева

Схема расположения элементов подпольных каналов в бытовых помещениях

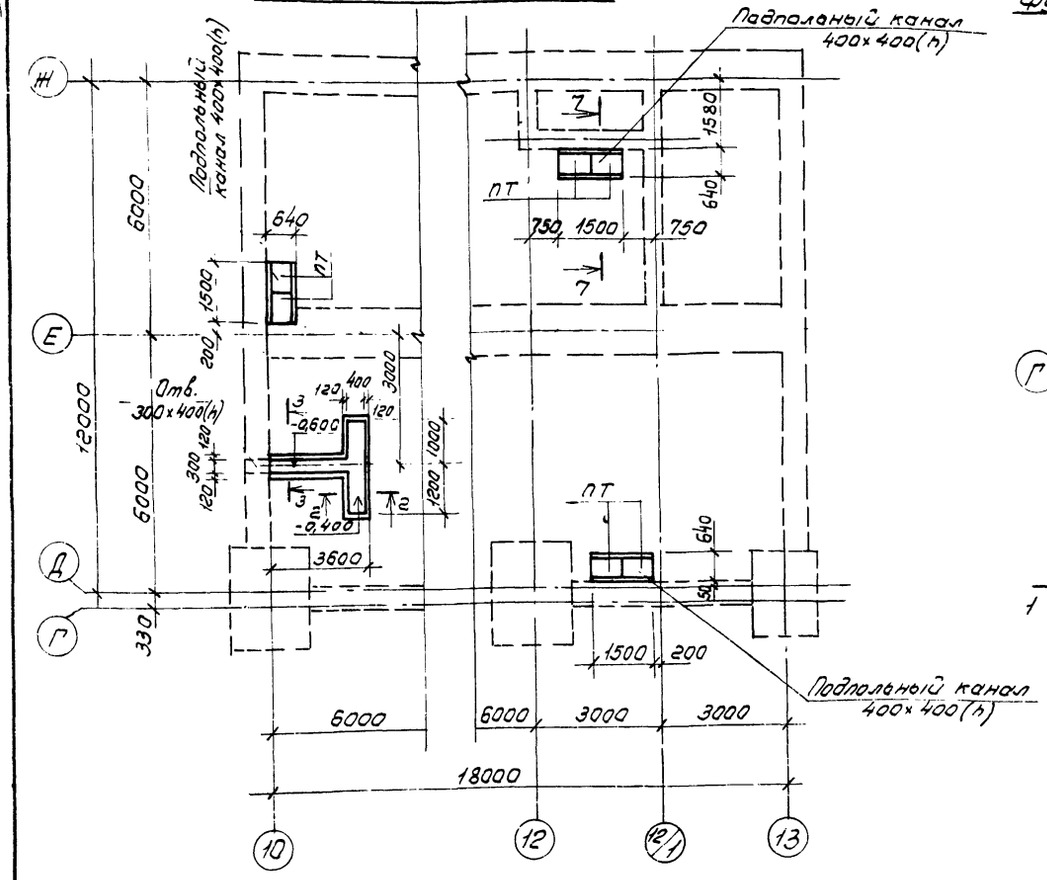

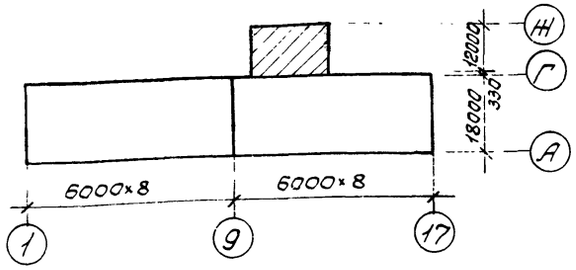

Схема расположения элементов фундаментов под оборудование в траншее Т1

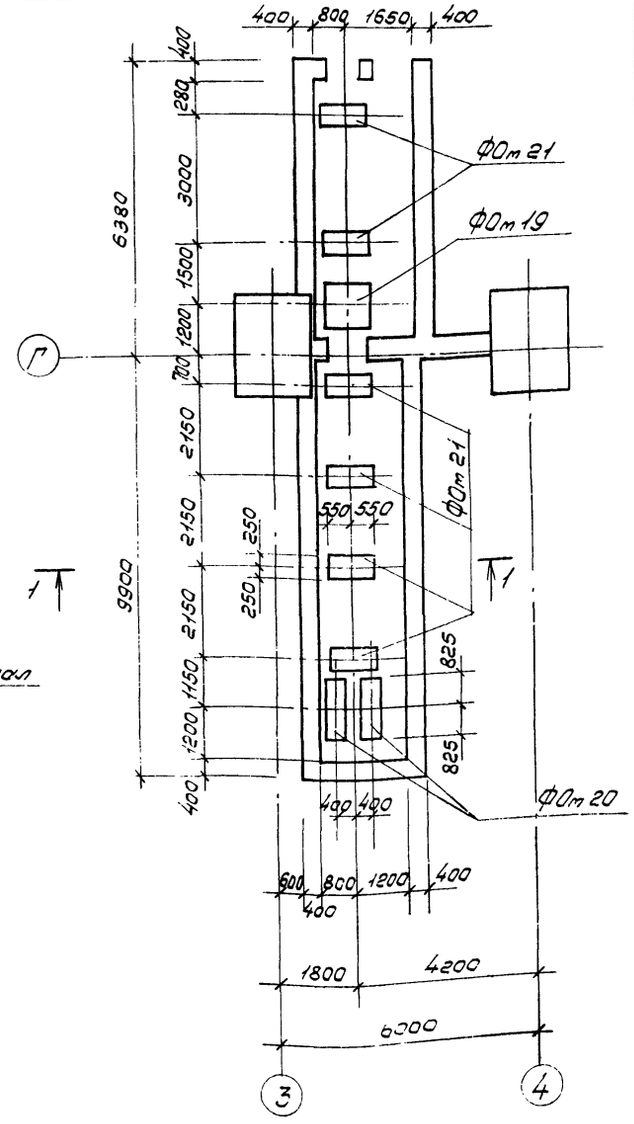

1-1

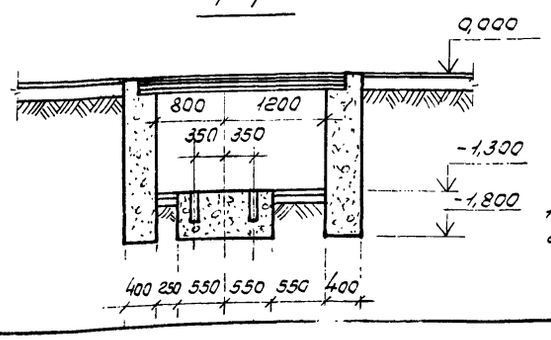

2-2

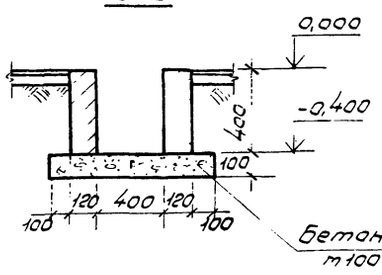

3-3

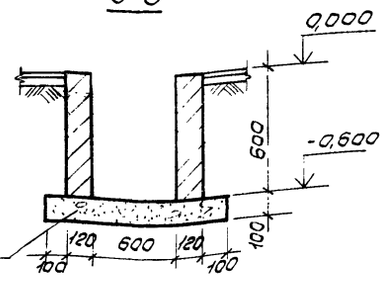

1. Перекрытие траншеи Т1 см. чертеж КЖ-4.
2. Данный лист см. совместно с листом КЖ-13.
3. Сечение 7-7 см. на листе КЖ-16.

Спецификация элементов к схемам расположения фундаментов под оборудование

Марка	Обозначение	Наименование	Кол.	Масса ед.кг	Примечание
		Фундаменты под оборудование			
ФОт1	КЖ-17	ФОт 1	1		
ФОт2	"	ФОт 2	1		
ФОт 3	"	ФОт 3	1		
ФОт 4	"	ФОт4	2		
ФОт 5	"	ФОт 5	2		
ФОт 6	"	ФОт 6	2		
ФОт 7	КЖ-18	ФОт 7	1		
ФОт 8	"	ФОт 8	1		
ФОт 9	"	ФОт 9	2		
ФОт 10	КЖ-19	ФОт 10	1		
ФОт 11	"	ФОт 11	2		
ФОт 12	"	ФОт 12	1		
ФОт 13	КЖ-20÷25	ФОт 13	1		
ФОт 14	КЖ-26	ФОт 14	1		
ФОт 15	"	ФОт 15	2		
ФОт 16	"	ФОт 16	1		
ФОт 17	КЖ-27	ФОт 17	2		
ФОт 18	"	ФОт 18	3		
ФОт 19	"	ФОт 19	1		
ФОт 20	"	ФОт 20	1		
ФОт 21	"	ФОт 21	6		
ФОт 22	КЖ-28	ФОт 22	2		
ФОт 23	"	ФОт 23	1		
ФОт 24	"	ФОт 24	1		
		Плиты перекрытия приямка			
ПТ1	3.006.1-2/82; в. 2-2	ПТ4д-36	3	310	
		Плиты перекрытия канала			
ПТ2	3.006-1-2/82; в. 2-2	ПТ5д-8	10	100	
ПТ3	3.006.1-2/82; в. 2-2	ПТ3-8	67	50	
ПТ4	3.006.1-2/82; в. 2-2	ПТ1-8	6	40	
		Изделие закладное			
МН101-6	1.400-15	МН101-6	44	0,96	

21506-02 30

ГИП	Марчева		ТП 411-2-170.86 КЖ
Н.контр.	Воронкова		
Нач.отд.	Розачев		
Гл.спец.	Богданенко		
Рук.гр.	Нальская		
Техник	Агафонова		

Цех по производству щитового паркета мощностью 100 тыс. м² в год

Стадия	Лист	Листов
Р	15	

Схема элементов подпольных каналов в бытовых помещениях. Схема расположения ф-тов под оборудование в траншее Т-1.

СОЮЗГИПРОЛЕСХОЗ

Привязан

Инв. №

Зам. гл. ТХ Большакова Балм
Рук. гр. ОВ Комашенко
Рук. гр. ЭО Оссовская
Альбом VIII

1-1

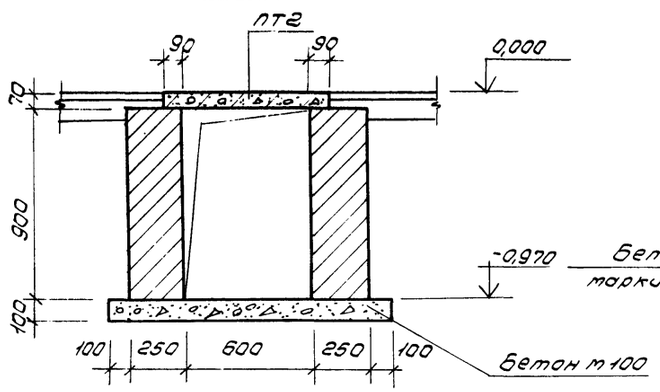

2-2

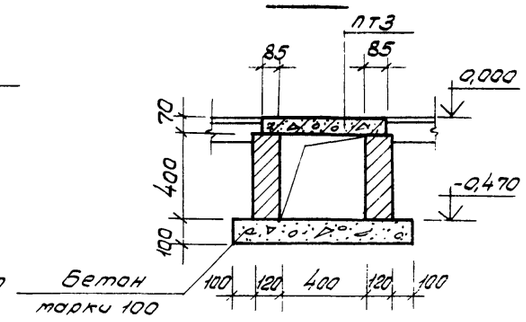

3-3

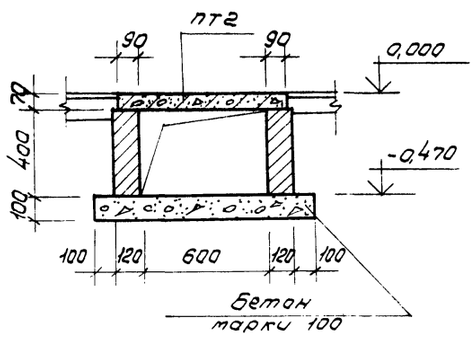

Спецификация монолитной конструкции

Формат	Зона	Поз.	Обозначение	Наименование	Кол.	Примечание
		1	КЖ-16	ф10 A III; ℓ=550	15	8,25 п.м.
		2	КЖ-16	ф4 B I; ℓобщ.	6,2	п.м.
		3	КЖ-16	ф12 A III; ℓобщ.	13,4	п.м.

Ведомость расхода стали на элемент, кг

Марка элемента	Изделия арматурные				Всего	Общий расход
	Арматура класса					
	A III			B I		
	ГОСТ 5781-82*			ГОСТ 6727-80		
	ф10	ф12		ф4		
Подпольные каналы	5,1	12,0		0,95	18,1	18,1

4-4

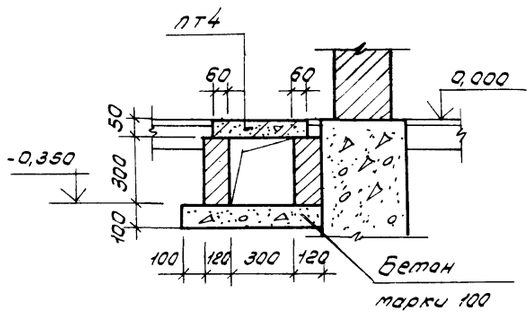

5-5

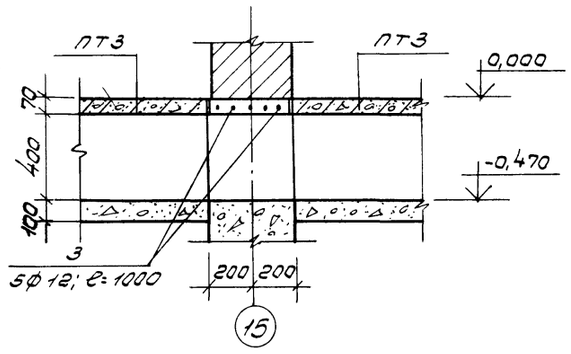

6-6

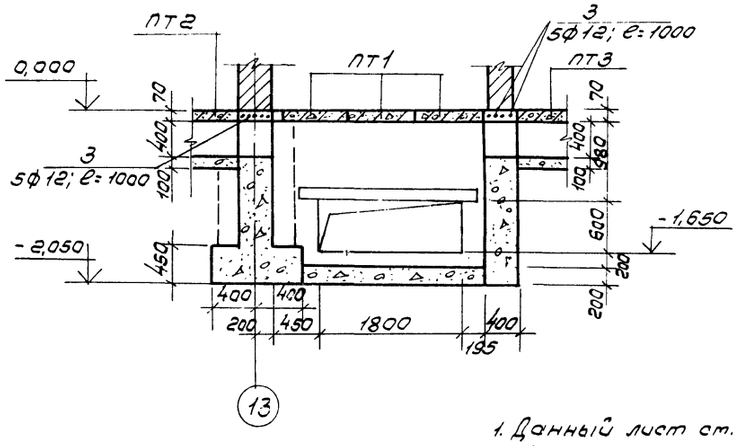

7-7

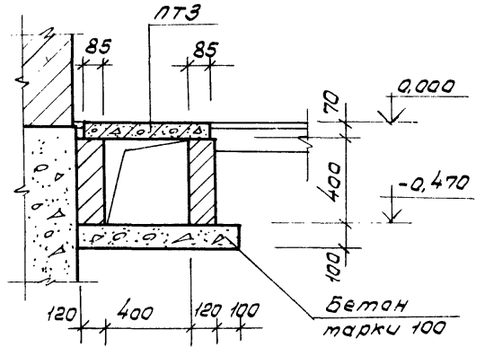

8-8

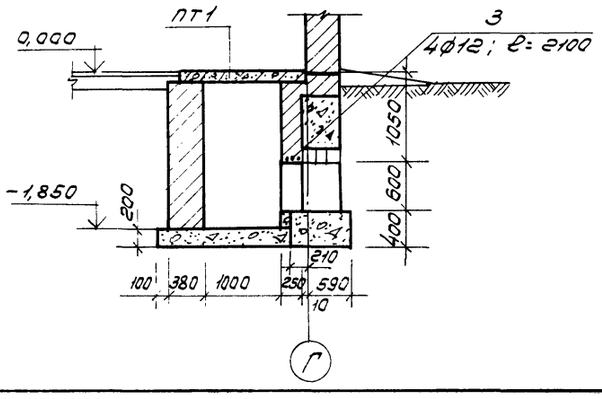

9-9

(сечение по монолитным участкам перекрытия подпольных каналов)

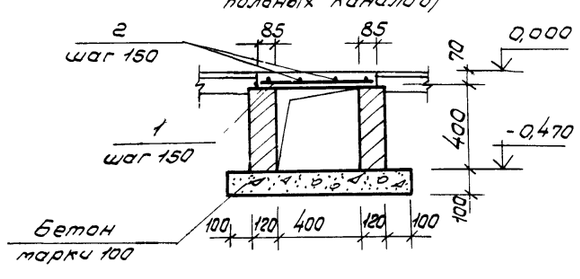

1. Данный лист см. совместно с листами КЖ-13, КЖ-14.
2. Кирпичные стены каналов и приямка выкладывать из красного кирпича марки 75 на цементном растворе марки 50.
3. Стены каналов и приямка, соприкасающиеся с грунтом, обмазать горячим битумом за два раза.

31

21506-02

Гип	Марчуева		ТП 411-2-170.86 КЖ
Н.контр.	Воронков		
Нач.отд.	Рогачев		
Гл.спец.	Богаенко		
Рук.гр.	Налоская		
Привязан	Техник	Агафонова	Цех по производству щитового паркета мощностью 100 тыс. м² в год. Стадия: Р; Лист: 16; Листов:
Инв.№			Сечения 1-1÷9-9 — СОЮЗГИПРОЛЕСХОЗ

Взам.инв.№ | Инв.№ подл. | Подпись и дата | Копировал

Формат А2

Альбом II

ФОт 1

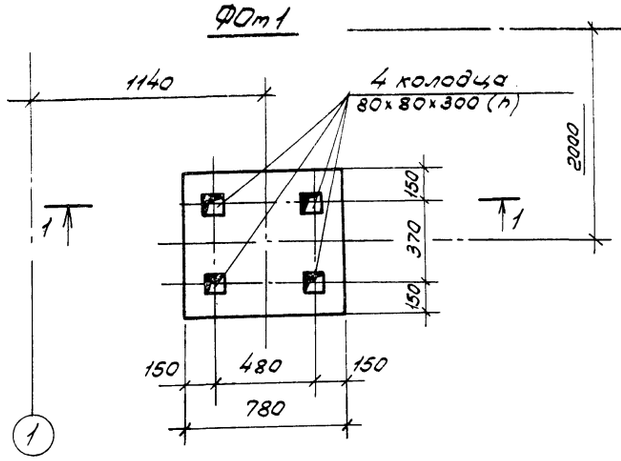

1-1

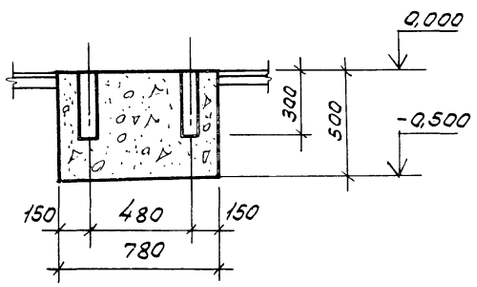

ФОт 3

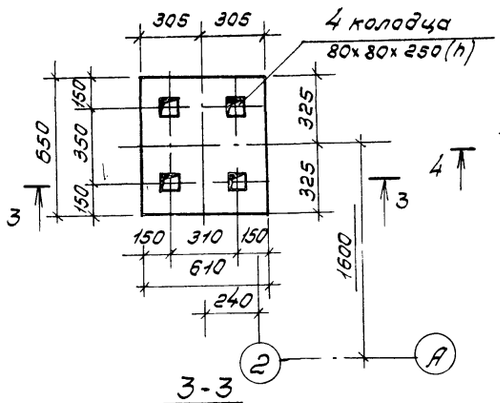

3-3

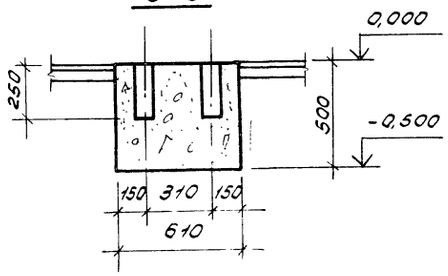

ФОт 4

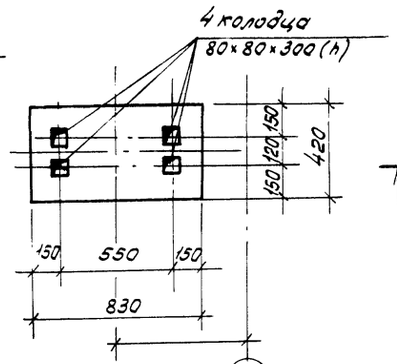

4-4

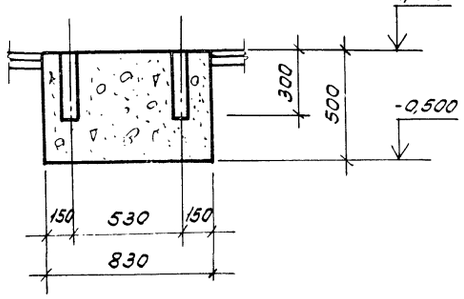

ФОт 2

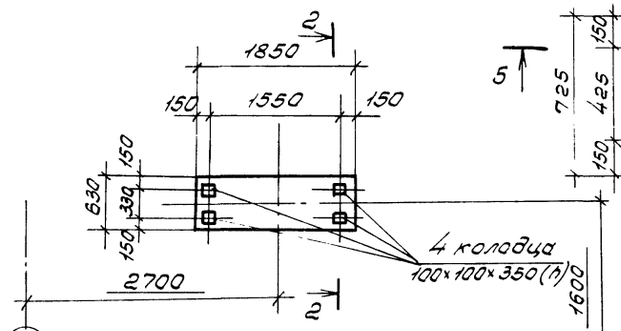

2-2

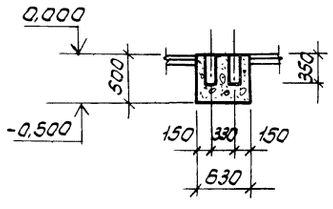

ФОт 5

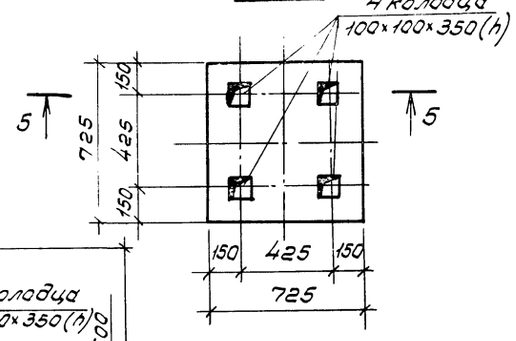

5-5

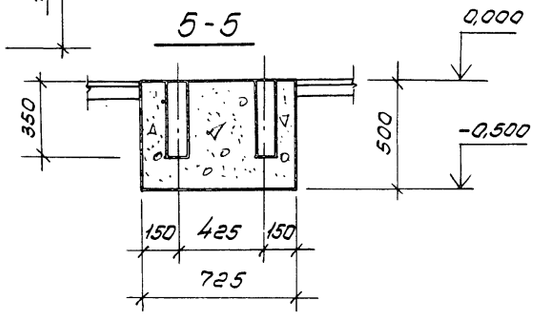

ФОт 6

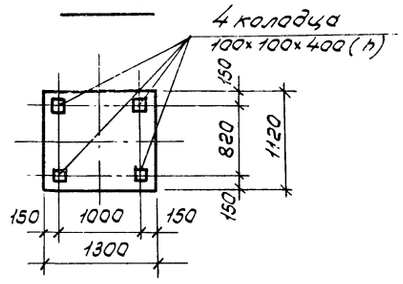

6-6

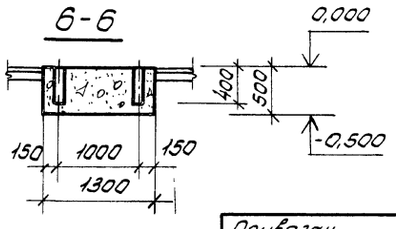

Спецификация элемента монолитной конструкции

Формат	Зона	Поз.	Обозначение	Наименование	Кол.	Примечание
			КЖ-17	ФОт 1		
				Материалы		
				Бетон марки 100	0,26	м³
			КЖ-17	ФОт 2		
				Материалы		
				Бетон марки 100	0,58	м³
			КЖ-17	ФОт 3		
				Материалы		
				Бетон марки 100	0,20	м³
			КЖ-17	ФОт 4		
				Материалы		
				Бетон марки 100	0,17	м³
			КЖ-17	ФОт 5		
				Материалы		
				Бетон марки 100	0,26	м³
			КЖ-17	ФОт 6		
				Материалы		
				Бетон марки 100	0,72	м³

1. Данный лист см. совместно с листами КЖ-13, 14.

32

21506-02

ГИП	Марчуева		ТП 411-2-170.86	КЖ	
Н.контр.	Воронков				
Нач.отд.	Рогачев				
Гл.спец.	Богаенко				
Рук.гр.	Налоская				
Привязан	Техник	Агафонова	Цех по производству щитового паркета мощностью 100 тыс. м²в год	Стадия: Р; Лист: 17; Листов:	
Инв. №			Фундаменты ФОт 1 ÷ ФОт 6	СОЮЗГИПРОЛЕСХОЗ	

Большевская Быль

ФОт 7

(Все несговоренные колодцы 100×100×350(h) - шт 8)

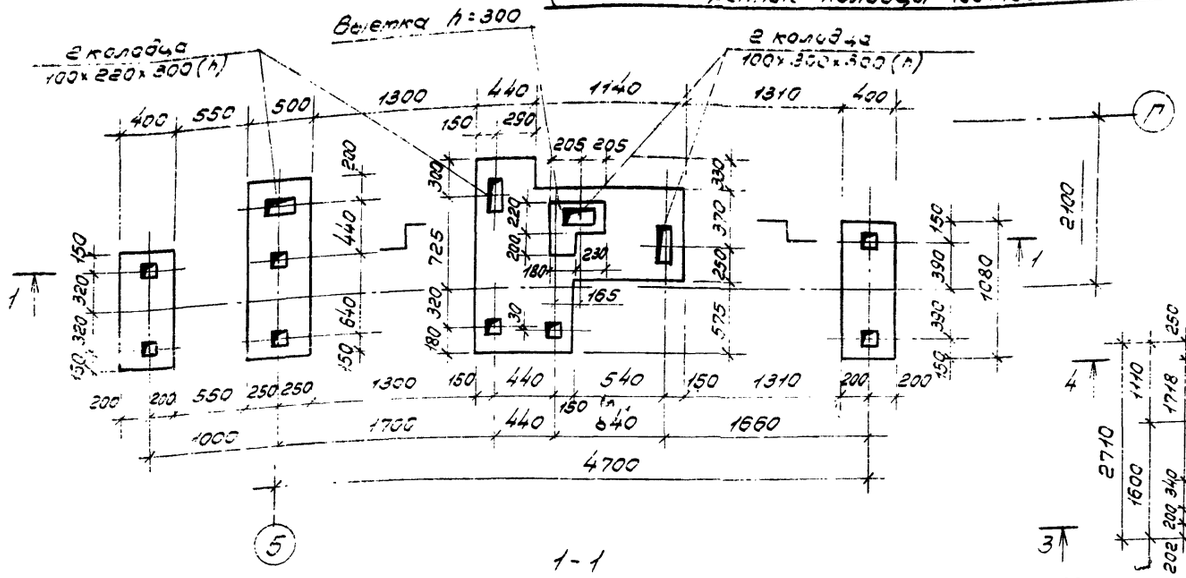

ФОт 9

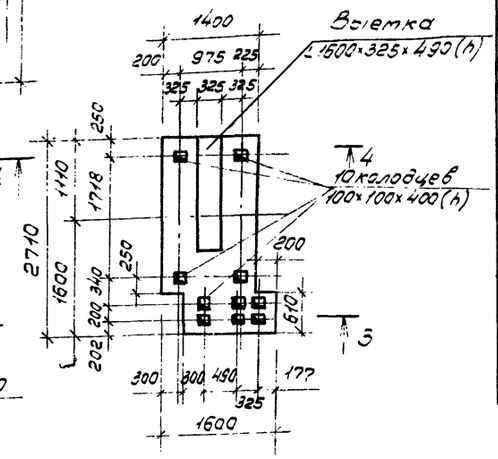

ФОт 8

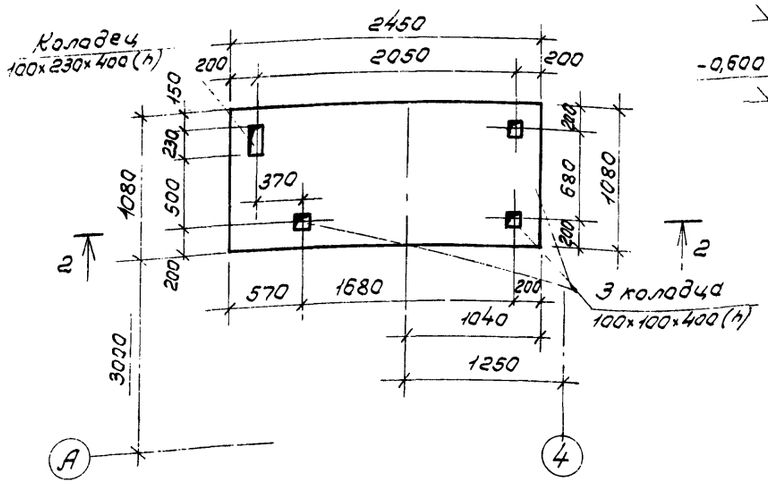

Спецификация элементов монолитной конструкции

Формат	Зона	Поз.	Обозначение	Наименование	Кол.	Примечание
			КЖ-18	ФОт 7		
				Материалы		
				Бетон марки 100	1,54	м³
			КЖ-18	ФОт 8		
				Материалы		
				Бетон марки 100	1,32	м³
			КЖ-18	ФОт 9		
				Материалы		
				Бетон марки 100	1,87	м³

1. Данный лист см. совместно с листами КЖ-13, 14.

ГИП	Марчуева		21506-02		
Н.контр.	Богачков		ТП 411-2-170.86	КЖ	
Нач.отд.	Рогачев				
Гл.спец.	Богавенко				
Рук.гр.	Колоская				
Техник	Агафонова		Цех по производству щитового паркета мощностью 100 тыс.м² 2 год	Стадия: Р; Лист: 18; Листов:	
Привязан			Фундаменты ФОт 7 ÷ ФОт 9	СОЮЗГИПРОЛЕСХОЗ	
Инв.№					

Альбом V

Сет. 2.360-0.1 Блочковка 1 (лист)

Сук. гр. ТХ

Формат А2

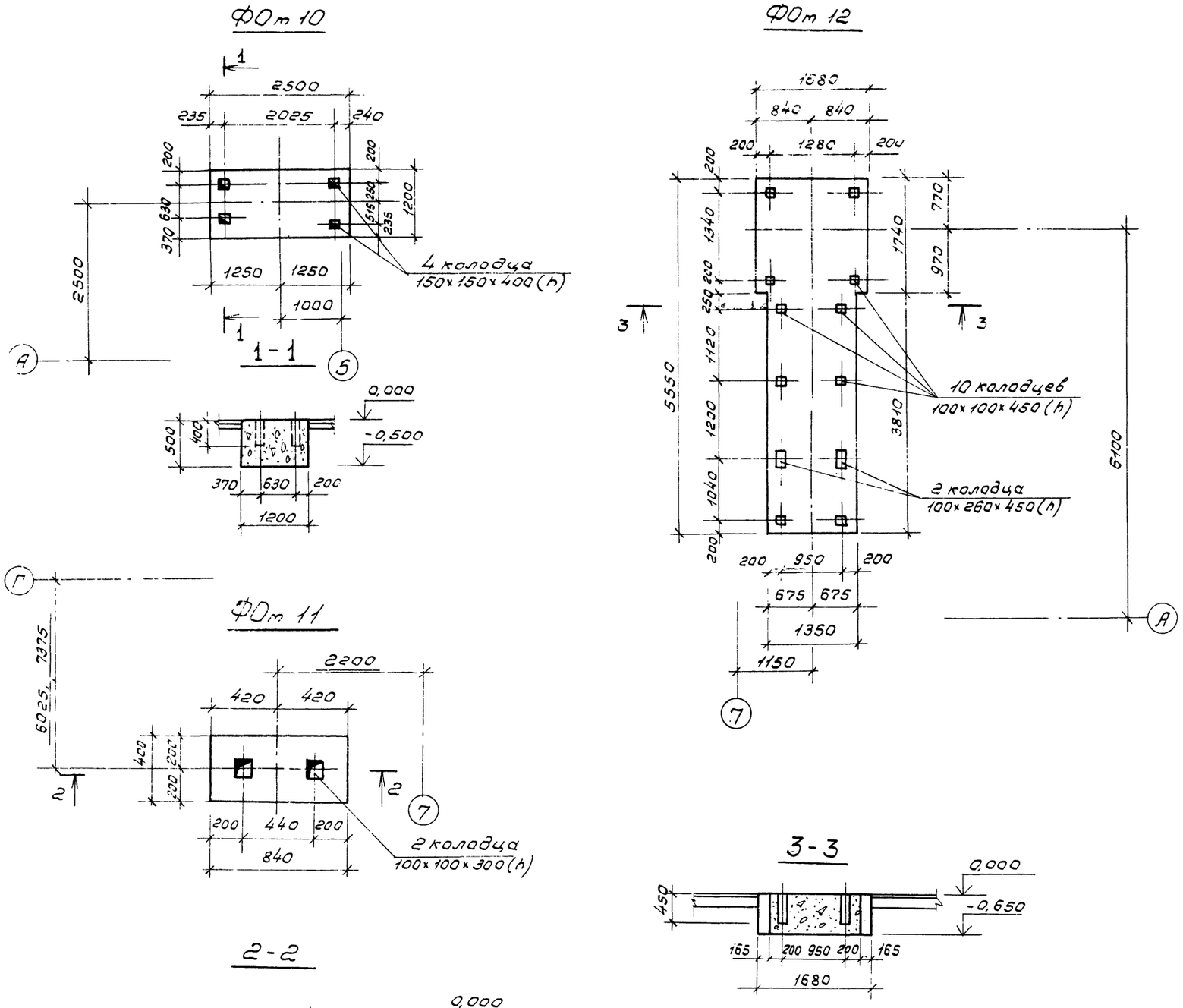

Спецификация элементов монолитной конструкции

Формат	Зона	Поз.	Обозначение	Наименование	Кол.	Примечание
			КЖ-19	ФОт 10		
				Материалы		
				Бетон марки 100	1,50	$м^3$
			КЖ-19	ФОт 11		
				Материалы		
				Бетон марки 100	0,17	$м^3$
			КЖ-19	ФОт 12		
				Материалы		
				Бетон марки 100	5,24	$м^3$

1. Данный лист см. совместно с листами КЖ-13, 14.

34

21506-02

Гип	Маричева		ТП 411-2-170.86 КЖ
Н.контр.	Воронков		
Нач.отд.	Рогачев		
Гл.спец.	Богаенко		
Рук.гр.	Нальская		
Техник	Агафонова		Цех по производству щитового паркета мощностью 100 тыс. $м^2$ в год. — Стадия: Р; Лист: 19; Листов:
Привязан			Фундаменты ФОт 10 ÷ ФОт 12 — СОЮЗГИПРОЛЕСХОЗ
Инв. №			

Согласовано
Рук.гр. ТХ Большевикова

Формат А2

Альбом II

ФОт 13

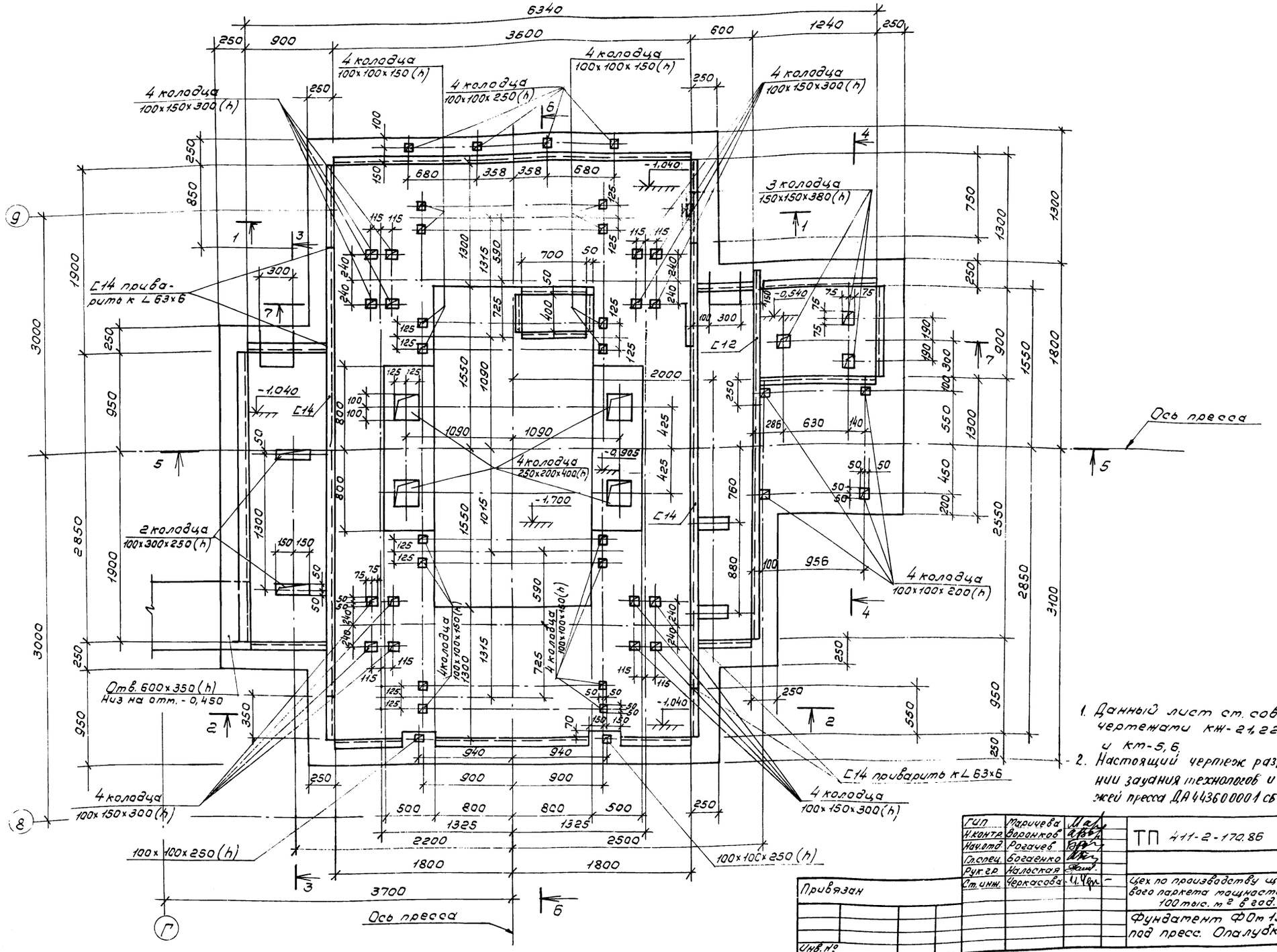

1. Данный лист ст. совместно с чертежами КЖ-21, 22, 23, 24, 25 и КМ-5, 6.
2. Настоящий чертеж разработан на основании задания технологов и установочных чертежей пресса ДА443600001 СБ завода-изготовителя 21506-02

Армирование подошвы фундамента (план)

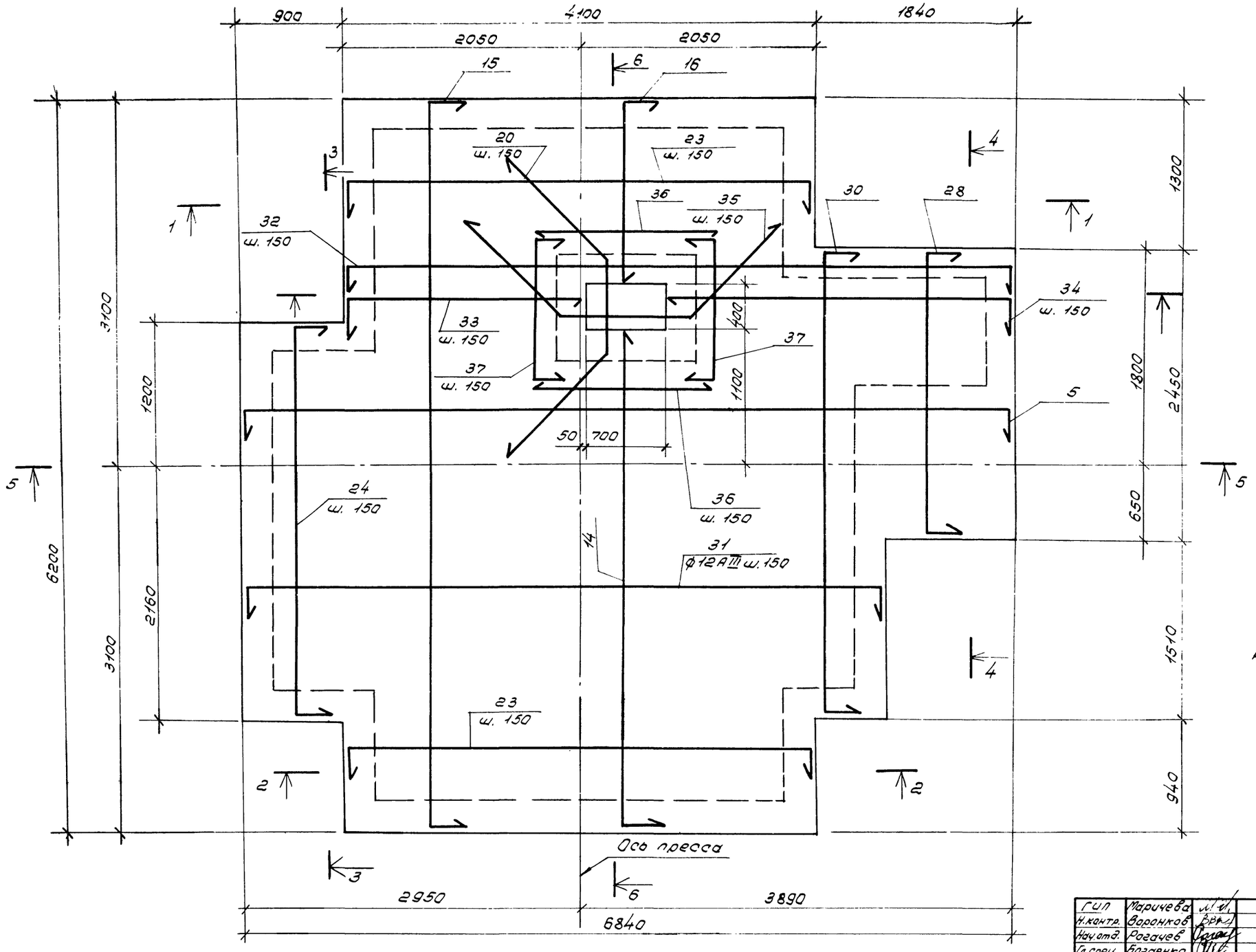

Данный лист см. совместно с чертежами КЖ-20, 22, 23, 24, 25.

36

21506-02

ГИП	Маричева		ТП 411-2-170.86	КЖ
Н.контр.	Воронков			
Нач.отд.	Рогачев			
Гл.спец.	Богавенко			
Рук.гр.	Нальская			
Ст.инж.	Черкасова		Цех по производству щитового паркета мощностью 100 тыс.м² в год	Стадия: Р; Лист: 21; Листов:
Привязан			Фундамент ФОт 13. Армирование подошвы фундамента.	СОЮЗГИПРОЛЕСХОЗ
Инв.№				

Альбом II

Армирование стен и верхняя сетка фундамента ФОт 13

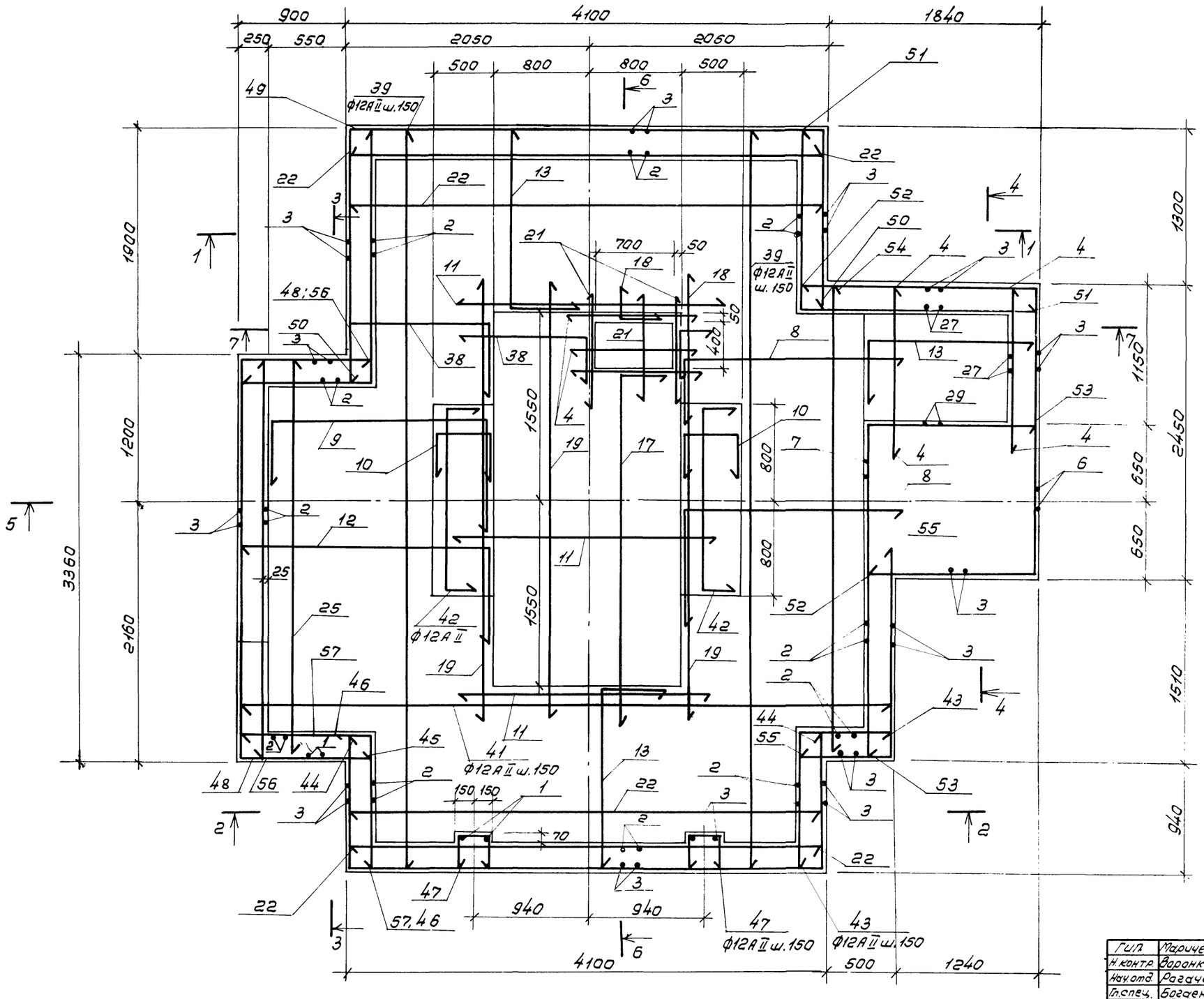

Данный лист см. совместно с чертежами КЖ-20; 21; 23; 24; 25.

37

21506-02

ГИП	Марчичева		ТП 411-2-170.86		КЖ
Н.контр.	Воронков				
Нач.отд.	Рагачев				
Гл.спец.	Богаенко				
Рук.гр.	Нальская				
Ст.инж.	Черкасова		Цех по производству щитового паркета мощностью 100 тыс. м² в год	Стадия: Р; Лист: 22; Листов:	
Привязан			Фундамент ФОт 13. Армирование стен	СОЮЗГИПРОЛЕСХОЗ	
Инв. №					

1-1

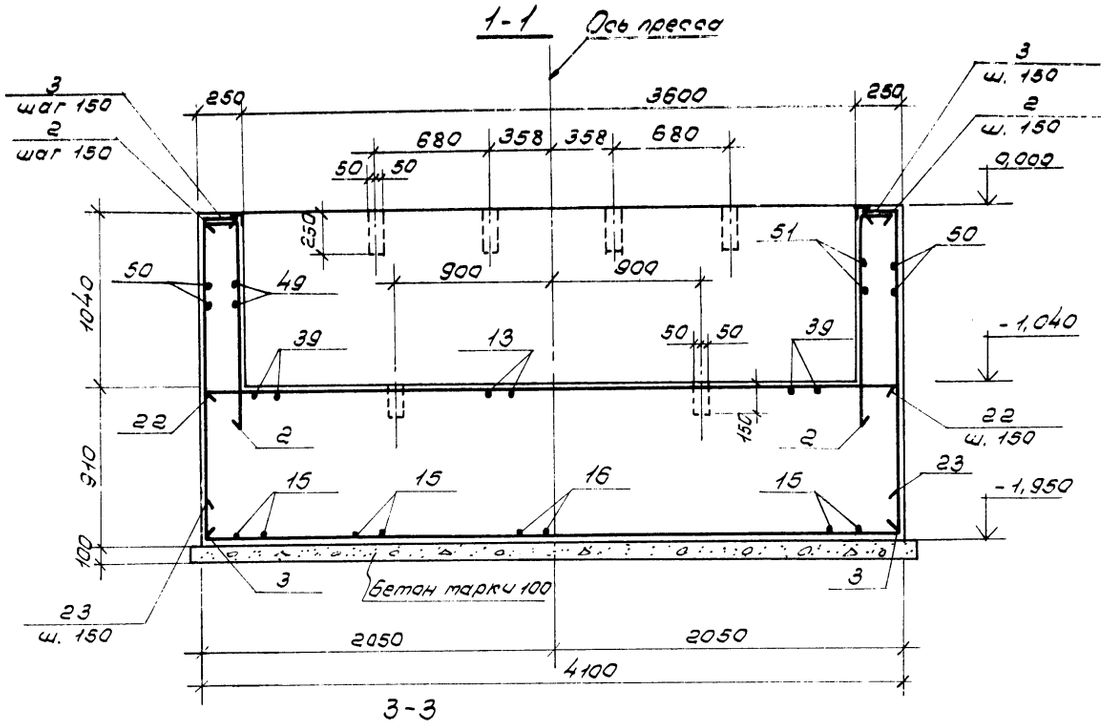

2-2

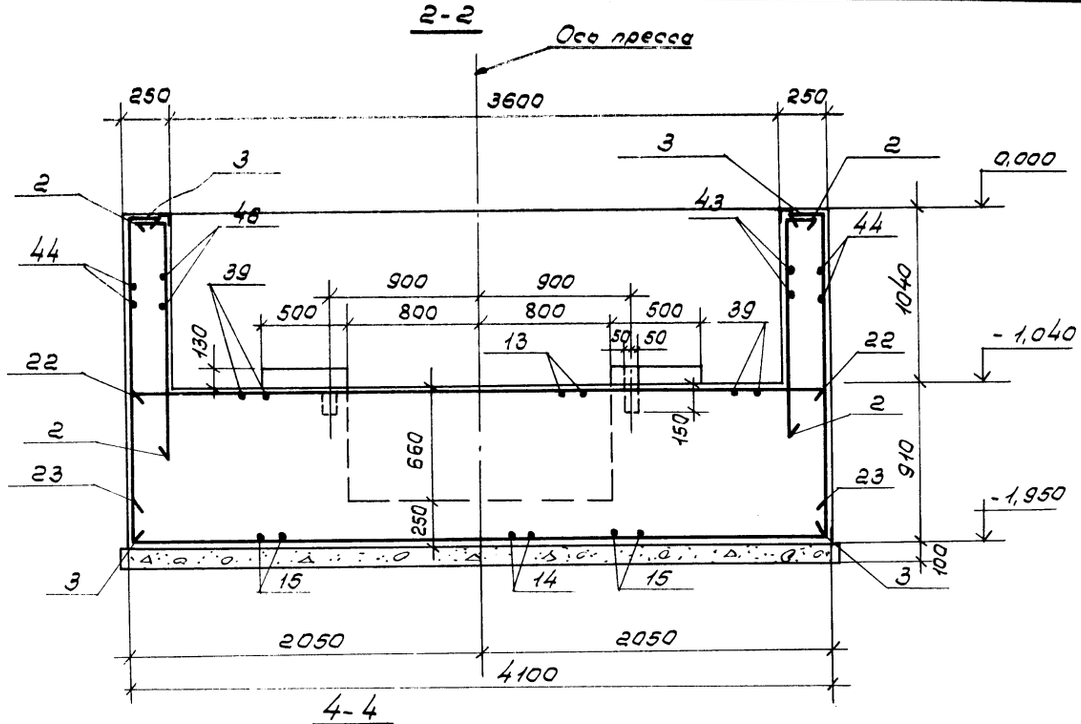

3-3

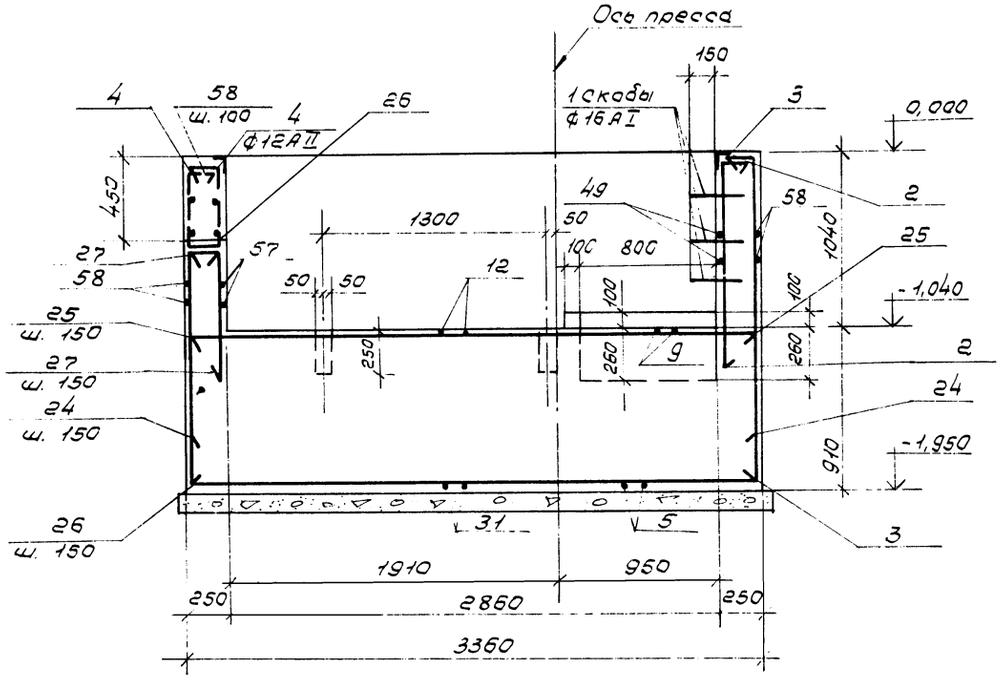

4-4

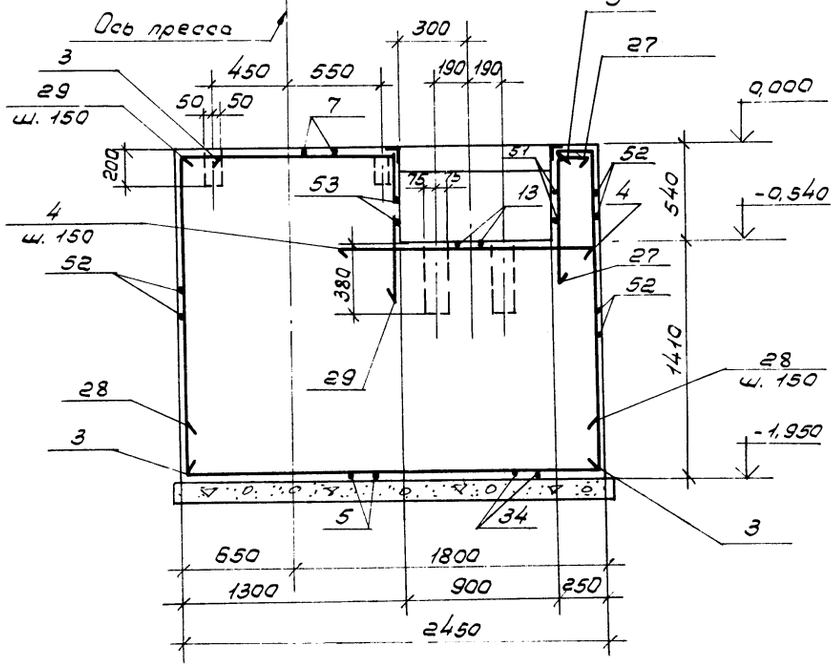

Данный лист см. совместно с чертежами КЖ-20, 21, 22, 24, 25 и КМ-5, 6.

Уголки обрамления приварить к арматуре с шагом приварки 300 мм.

3В

21506-02

ГИП	Маричева		ТП 411-2-170.86	КЖ
Н. контр.	Воронков			
Нач. отд.	Рогачев			
Гл. спец.	Богаенко			
Рук. гр.	Нальская			
Ст. инж.	Черкасова		Цех по производству щитового паркета мощностью 100 тыс. м² в год.	Стадия: Р; Лист: 23; Листов:
Привязан			Фундамент ФОт 13. Разрезы 1-1 ÷ 4-4.	СОЮЗГИПРОЛЕСХОЗ
Инв. №				

5-5

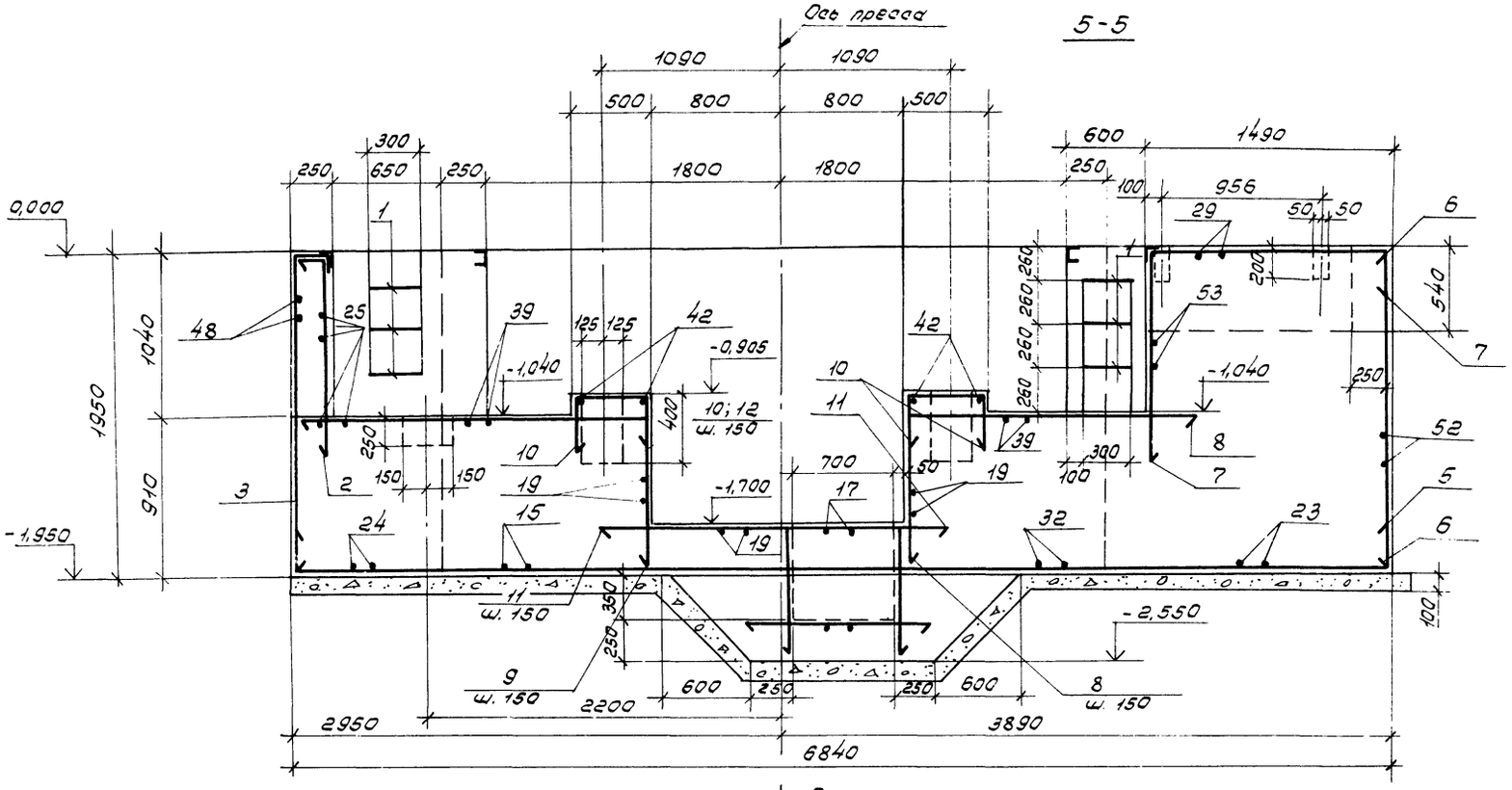

6-6

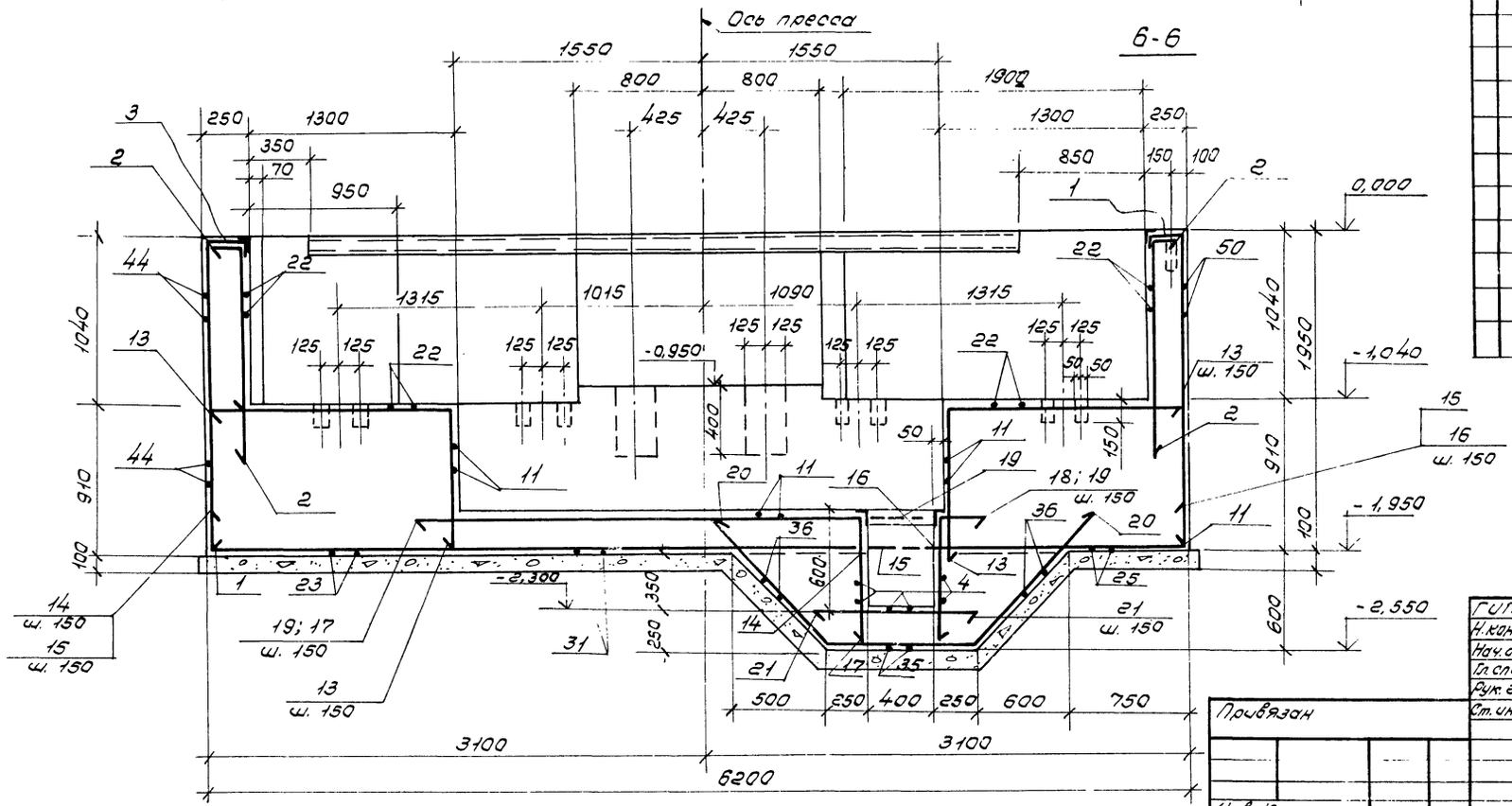

Спецификация монолитного фундамента ФОт 13 (начало)

Формат	Зона	Поз.	Обозначение	Наименование	Кол.	Примечание
				Фундамент ФОт 13-шт. 1		
				Детали		
		1	КЖ-21÷25	ф 16 AI ГОСТ 5781-82*; ℓ=1100	6	
			"	ф 12 AIII ГОСТ 5781-82*;		
		2	"	ℓ= 1500	117	
		3	"	ℓ= 2090	164	
		4	"	ℓ= 1400	18	
		5	"	ℓ= 7300	12	
		6	"	ℓ= 1930	3	
		7	"	ℓ= 3000	9	
		8	"	ℓ= 2740	21	
		9	"	ℓ= 2190	6	
		10	"	ℓ= 1140	22	
		11	"	ℓ= 2100	21	
		12	"	ℓ= 2130	12	
		13	"	ℓ= 2390	22	
		14	"	ℓ= 4400	3	
		15	"	ℓ= 6640	30	
		16	"	ℓ= 1800	3	
		17	"	ℓ= 3730	5	
		18	"	ℓ= 1130	5	
		19	"	ℓ= 3600	6	
		20	"	ℓ= 3080	8	
		21	"	ℓ= 900	5	
		22	"	ℓ= 4060	19	
		23	"	ℓ= 4260	12	
		24	"	ℓ= 3820	14	
		25	"	ℓ= 3320	15	
		26	"	ℓ= 1640	4	
		27	"	ℓ= 1050	12	
		28	"	ℓ= 2910	8	

Данный лист см. совместно с чертежами КЖ-20, 21, 22, 23, 25 и КМ-5,6.

39

21506-02

ГИП	Маричева		ТП 411-2-170.86 КЖ
Н. контр.	Варанков		
Нач. отд.	Рогачев		
Гл. спец.	Багаенко		
Рук. гр.	Налоская		
Ст. инж.	Черкасова		Цех по производству щитового паркета мощностью 100 тыс. м² в год.

Стадия	Лист	Листов
Р	24	

Фундамент ФОт 13. Разрезы 5-5÷6-6.

СОЮЗГИПРОЛЕСХОЗ

Привязан

Инв. №

Инв. № подл. | Подпись и дата | Взам. инв. № | Инв. № дубл. | Подпись и дата | Зам. гл. ТХ Бочкевитова

Формат А3

7-7

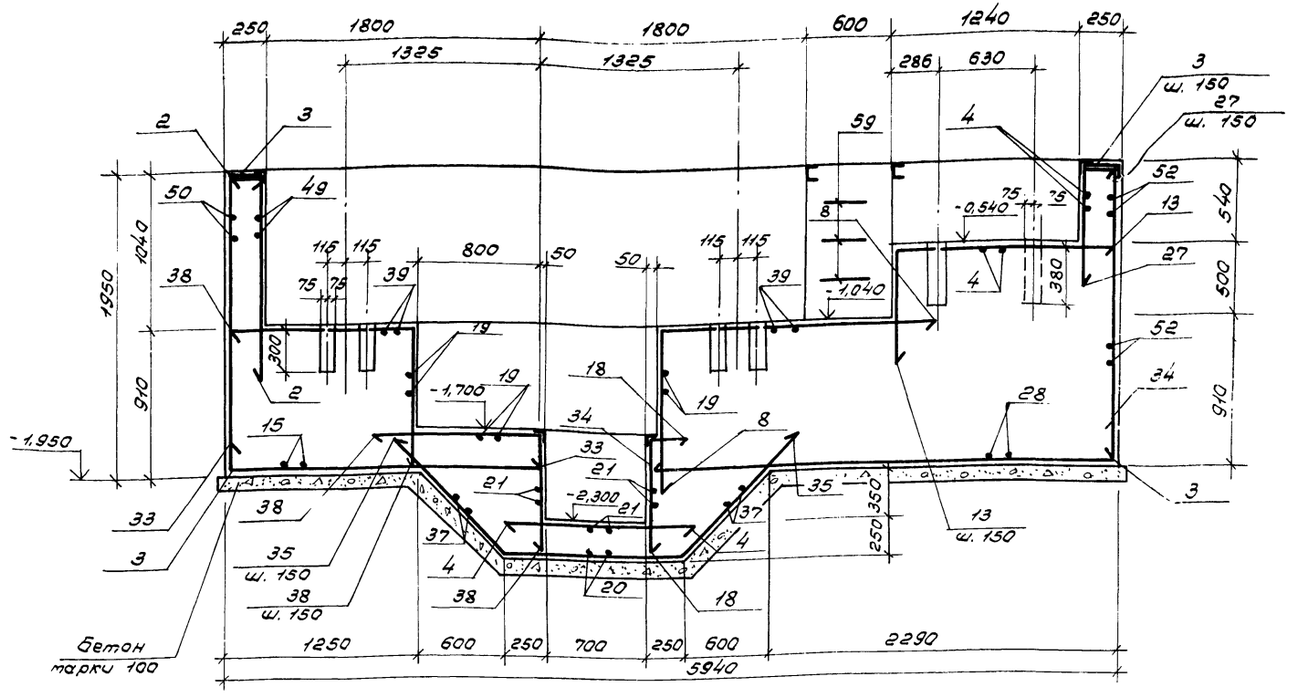

Марка элемента	Изделия арматурные					
	Арматура класса					Всего
	А I			А III		
	ГОСТ 5781-82*			ГОСТ 5781-82*		
	6	16	Итого	12	Итого	
ФОм 13	1,0	11,0	12,0	2141,3	2141,3	2153,3

Данный лист см. совместно с чертежами КЖ-20, 21, 22, 23, 24 и КМ-5, 6.

Ведомость деталей

Поз.	Эскиз
1	50 50 350 350 300
2	1300 200
3	1900 180
5	250 5800 250
7	1300 1450 250
8	890 1850
9	500 1800 890
10	350 440 350
13	1500 890
14	250 4150
15	250 6140 250
16	1550 250
17	2900 830
18	300 830
20	1100 880 1100 780 780
23	250 4060 250
24	250 3320 250

Ведомость деталей

Поз.	Эскиз
26	160 1480
27	200 850
28	250 2410 250
29	1250 800
30	250 3920 250
31	250 5560 250
32	250 4660 250
33	250 2060
34	250 3100
35	1100 1180 1100 780 780
37	250 1000÷2300 250
38	1200 830
40	2270 890
42	350 1760 350
43	1150 810
44	1150 4060 1150
46	330 1150

Ведомость деталей

Поз.	Эскиз
47	280 260 280
48	1340 3320 1110
49	2110 1110
50	2110 4060 1510
51	1510 2050 2030
52	1450 2410
53	2770 1450
55	560 1750
56	1110 3320 1110
57	1110 1150
58	210

Спецификация монолитного фундамента ФОм 13 (окончание)

Формат	Зона	Поз.	Обозначение	Наименование	Кол.	Примечание
				Фундамент ФОм 13 шт. 1		
				Детали		
				ф12АIII ГОСТ 5781-82*		
		29	КЖ 21 ÷ 25	ℓ=2060	8	
		30	"	ℓ=4420	4	
		31	"	ℓ=6060	10	
		32	"	ℓ=5160	3	
		33	"	ℓ=2310	3	
		34	"	ℓ=3350	3	
		35	"	ℓ=3380	6	
		36	"	ℓ=ср. 1950	12	
		37	"	ℓ=ср. 2150	12	
		38	"	ℓ=2030	6	
		39	"	ℓ=6160	17	
		40	"	ℓ=3160	6	
		41	"	ℓ=5560	4	
		42	"	ℓ=2460	4	
		43	"	ℓ=1960	7	
		44	"	ℓ=6360	13	
		45	"	ℓ=330	3	
		46	"	ℓ=1480	3	
		47	"	ℓ=820	14	
		48	"	ℓ=5770	3	
		49	"	ℓ=3220	7	
		50	"	ℓ=7680	13	
		51	"	ℓ=3560	7	
		52	"	ℓ=5910	13	
		53	"	ℓ=4220	7	
		54	"	ℓ=3920	6	
		55	"	ℓ=2310	13	
		56	"	ℓ=5540	10	
		57	"	ℓ=2260	4	
		58	"	ф6АI ГОСТ 5781-82*, ℓ=300	7	
				Материалы		
				Бетон марки 200	35,9	$м^3$

40

21506-02

ГИП	Маричева	
Н.контр.	Воронков	
Нач.отд.	Рогачев	
Гл.спец.	Богаенко	
Рук.гр.	Нальская	
Ст.инж.	Черкасова	

Привязан

Инв. №

ТП 411-2-170.86 КЖ

Цех по производству щитового паркета мощностью 100 тыс. $м^2$ в год

Стадия	Лист	Листов
Р	25	

Фундамент ФОм 13. Разрез 7-7. Спецификация.

СОЮЗГИПРОДЕСКОЗ

Ук.гр. ТХ | Большевикова

ФОт 14

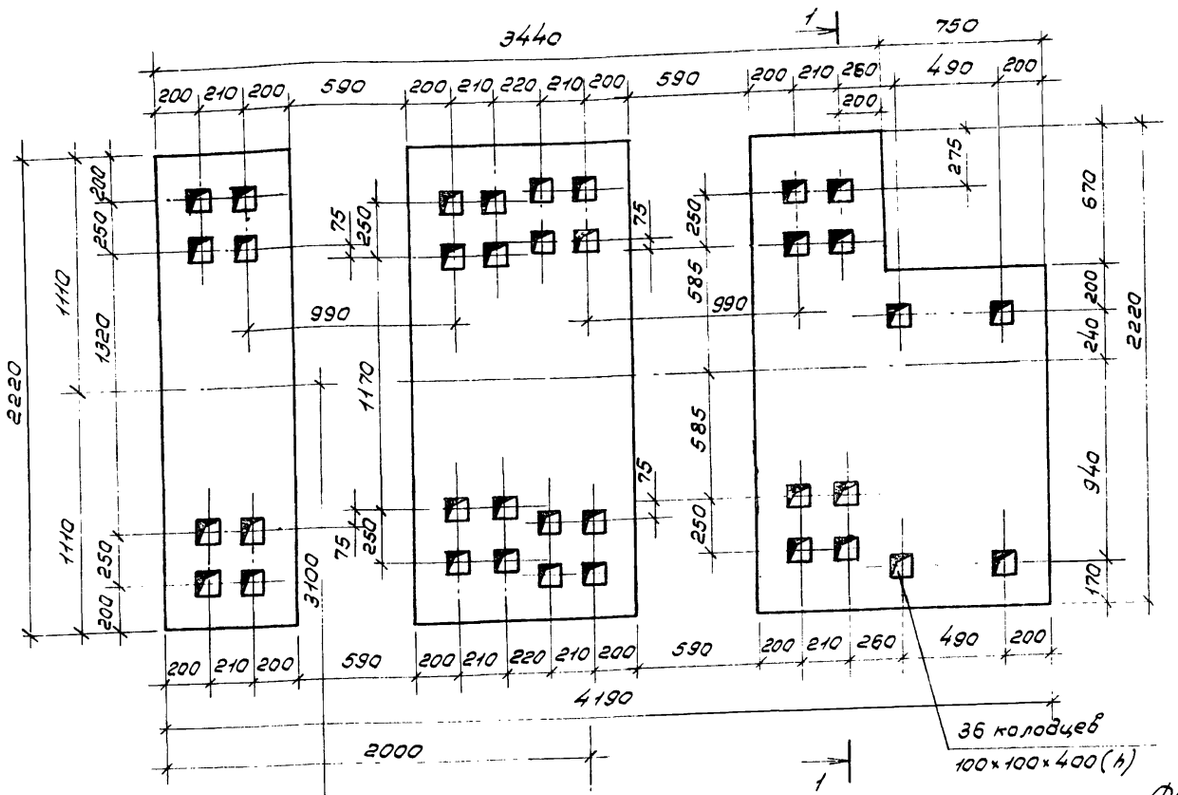

ФОт 15

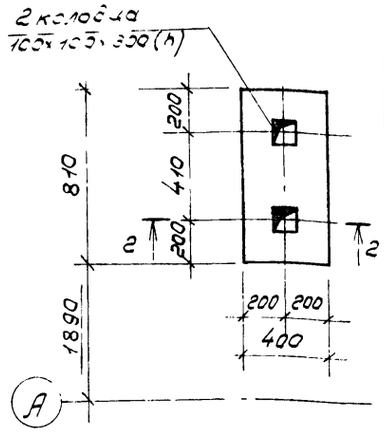

2-2

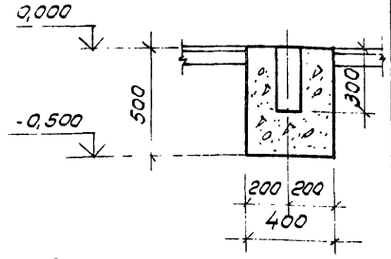

Спецификация элементов монолитной конструкции

Формат	Зона	Поз.	Обозначение	Наименование	Кол	Примечание
			КЖ-26	ФОт 14		
				Материалы		
				Бетон марки 100	3,71	м³
			КЖ-26	ФОт 15		
				Материалы		
				Бетон марки 100	1,16	м³
			КЖ-26	ФОт 16		
				Сборочные единицы		
		1	1.400-6/76 Вып 1	Изделия закладные М4-6-1	4	
				Материалы		
				Бетон марки 100	1,18	м³

ФОт 16

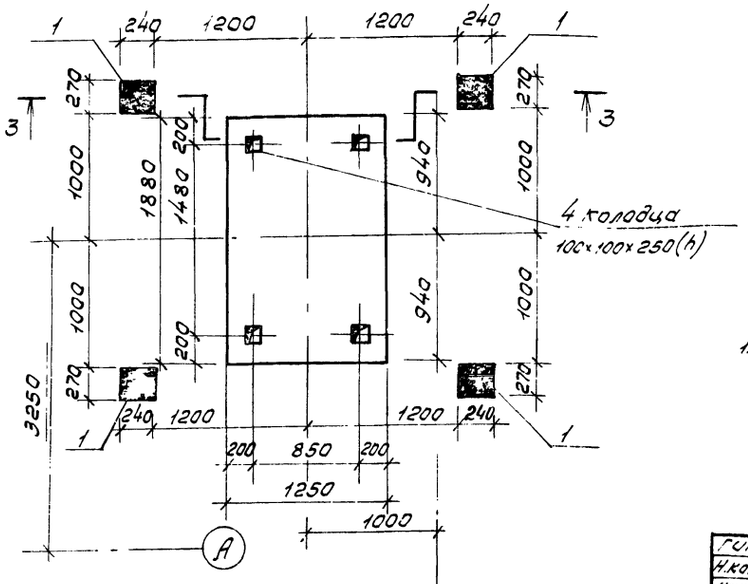

1-1

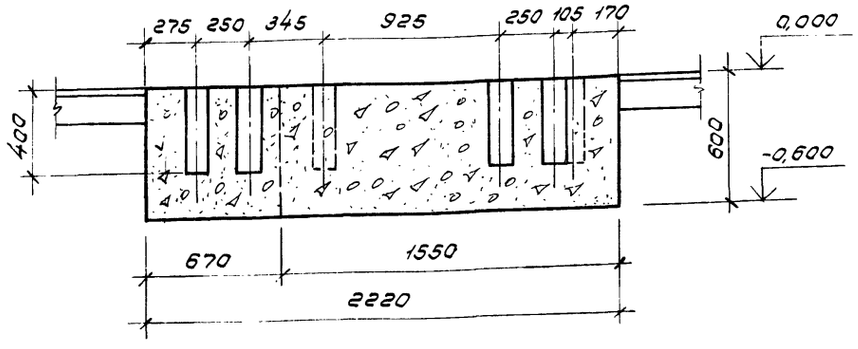

3-3

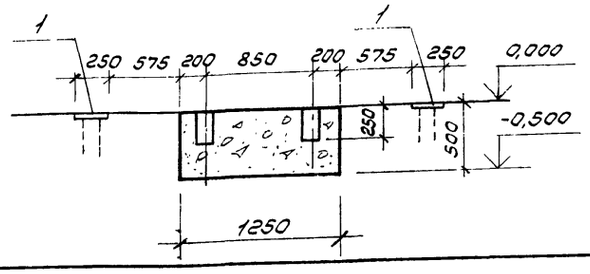

1. Данный лист см. совместно с листами КЖ-13, 14.

Привязан

Инв. №

ГИП	Маричева	
Н.контр.	Баранков	
Нач.отд.	Рогачев	
Гл.спец.	Богаенко	
Рук.гр.	Налоская	
Техник	Агафонова	

ТП 411-2-170.86 КЖ

Цех по производству щитового паркета мощностью 100 тыс. м² в год.

Стадия	Лист	Листов
Р	26	

Фундаменты ФОт 14 ÷ ФОт 16.

СОЮЗГИПРОЛЕСПРОМ

41

21506-02

Взам. инв. № | Подпись и дата | Инв. № подл. | Зуп. гр. ТК Волшевникова 6бол.

Фот 17

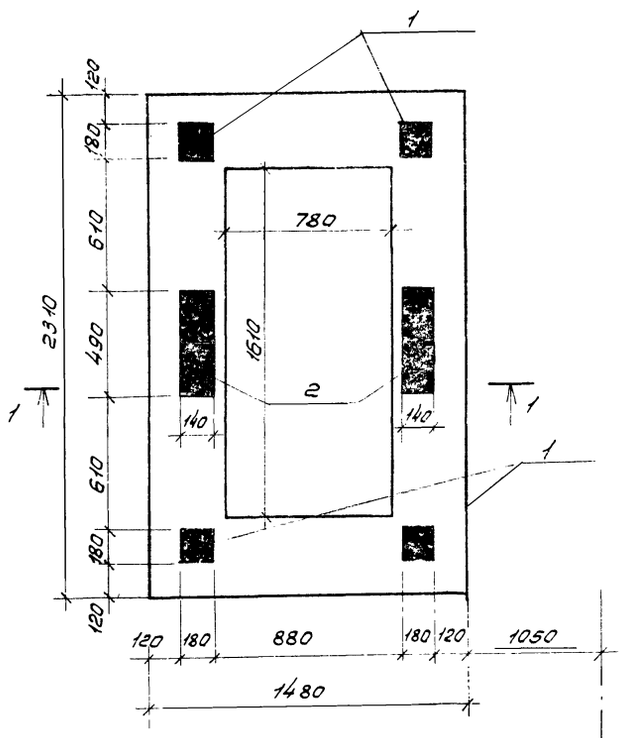

1 — 1

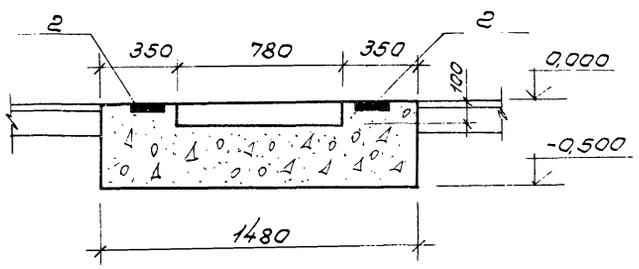

Фот 21

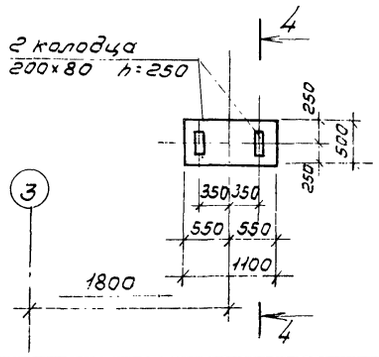

4 - 4

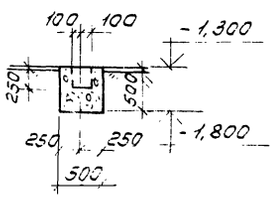

Фот 18

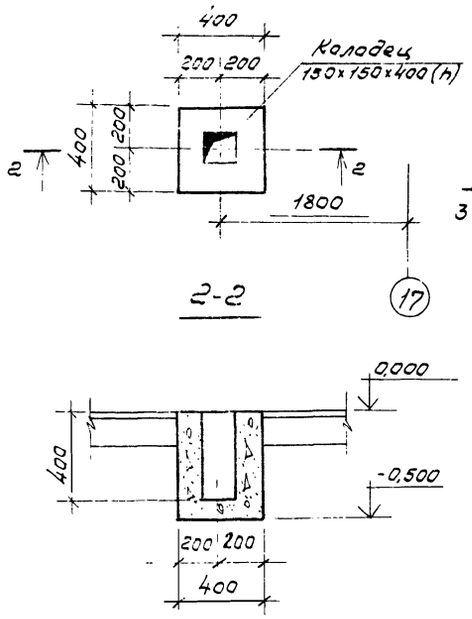

Фот 19

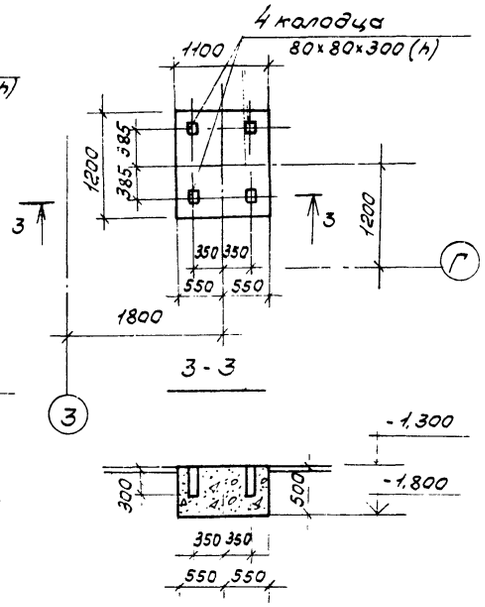

Фот 20

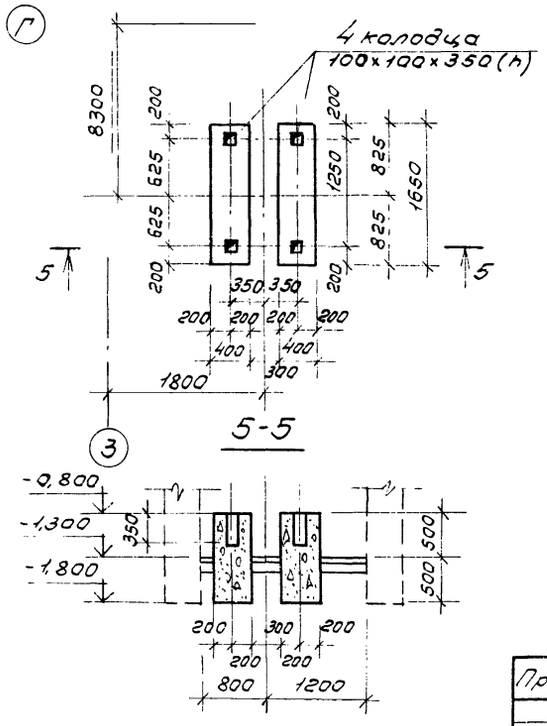

Спецификация элементов монолитной конструкции

Формат	Зона	Поз	Обозначение	Наименование	Кол.	Примечание
			КЖ-27	Фот 17		
				Сборочные единицы		
				Изделия закладные		
		1	1.400-6/76 Вып.1	м4-28	4	
		2	1.400-6/76 Вып.1	м2-3	2	
				Материалы		
				Бетон марки 100	1,71	м³
			КЖ-27	Фот 18		
				Материалы		
				Бетон марки 100	0,1	м³
			КЖ-27	Фот 19		
				Материалы		
				Бетон марки 100	0,66	м³
			КЖ-27	Фот 20		
				Материалы		
				Бетон марки 100	1,32	м³
			КЖ-27	Фот 21		
				Материалы		
				Бетон марки 100	0,28	м³

1. Данный лист см. совместно с листами КЖ-13, 14.

42

21506-02

ГИП	Марчева		ТП 411-2-170.86 КЖ
Н.контр.	Воронков		
Нач.отд.	Рогачев		
Гл.спец.	Богаенко		
Рук.гр.	Налбская		
Техник	Агафонова		Цех по производству щитового паркета мощностью 100 тыс.м² в год.

Стадия	Лист	Листов
Р	27	

Фундаменты Фот 17 ÷ Фот 21.

СОЮЗГИПРОЛЕСХОЗ

Привязан

Инв. №

Альбом II

ФОт 22

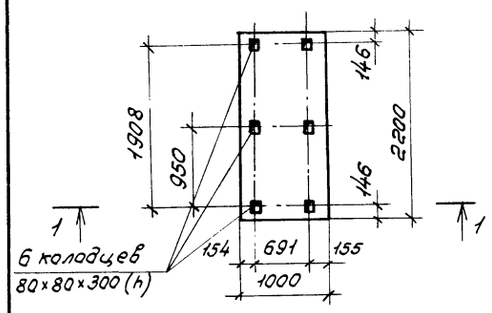

ФОт 24

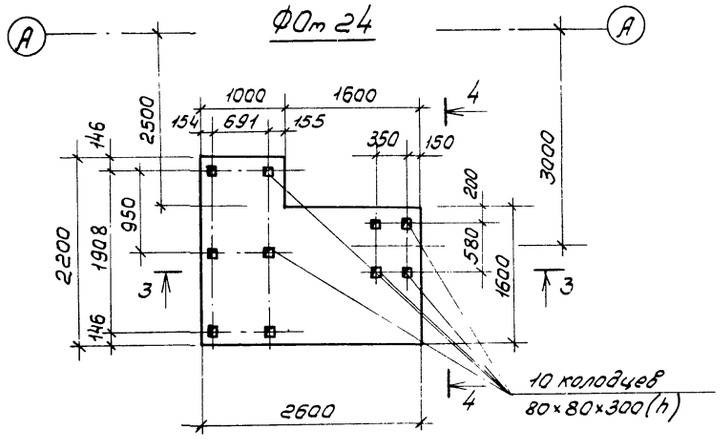

1-1

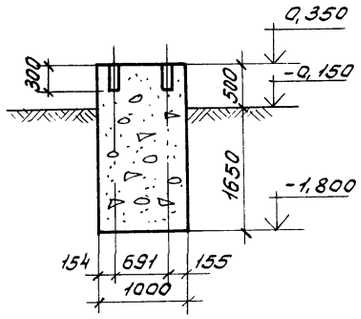

3-3

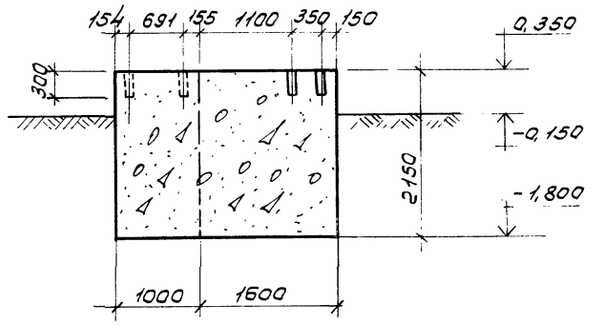

ФОт 23

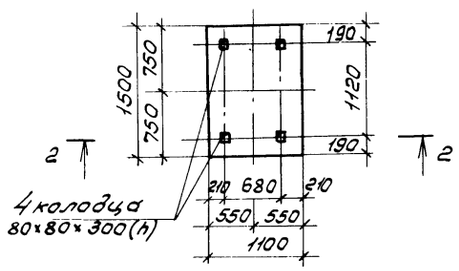

4-4

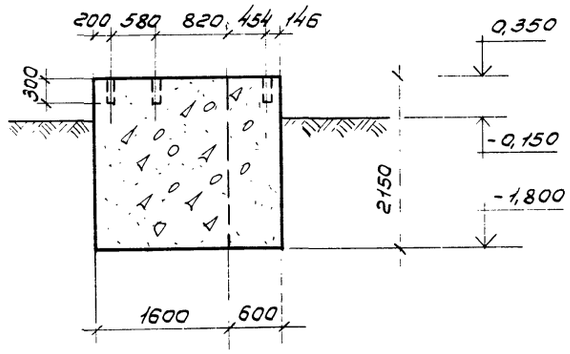

2-2

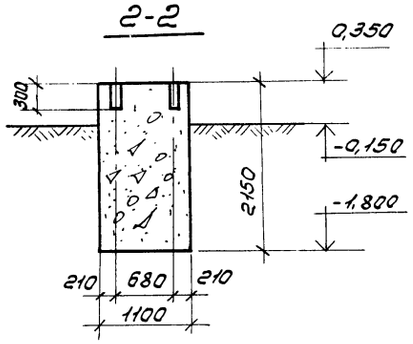

Спецификация элементов монолитной конструкции

Формат	Зона	Поз.	Обозначение	Наименование	Кол.	Примечание
			КЖ-28	ФОт 22		
				Материалы		
				Бетон марки 100	4,73	m^3
			КЖ-28	ФОт 23		
				Материалы		
				Бетон марки 100	3,55	m^3
			КЖ-28	ФОт 24		
				Материалы		
				Бетон марки 100	10,23	m^3

1. Данный лист см. совместно с листами КЖ-13, 14.

43

21506-02

Гип	Маричева		ТП 411-2-170.86 КЖ
Н.контр.	Воронков		
Нач.отд.	Рогачев		
Гл.спец.	Богаенко		
Рук.гр.	Нальская		
Ст.инж.	Черкасова		Цех по производству щитового паркета мощностью 100тыс. m^2 в год. — Стадия: Р; Лист: 28; Листов:
Привязан			Фундаменты ФОт 22 ÷ ФОт 24 — СОЮЗГИПРОЛЕСХОЗ
Инв. №			

Согласовано
Рук.гр. ОВ | Корнишенко

Альбом III

1-1

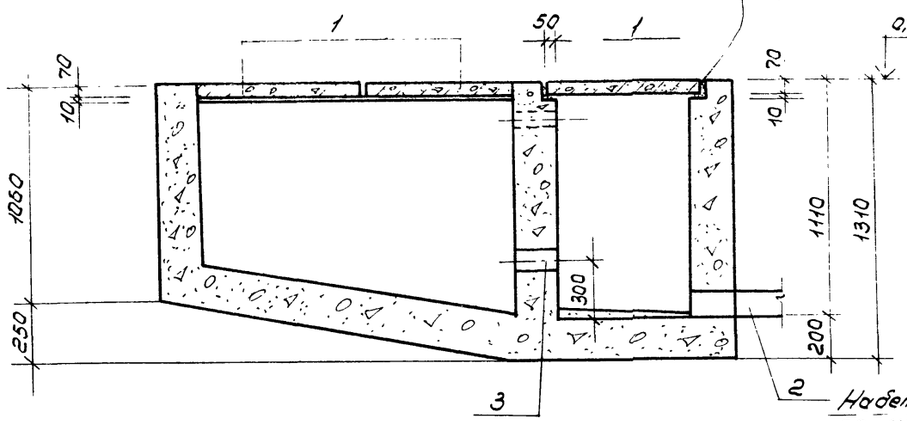

2-2

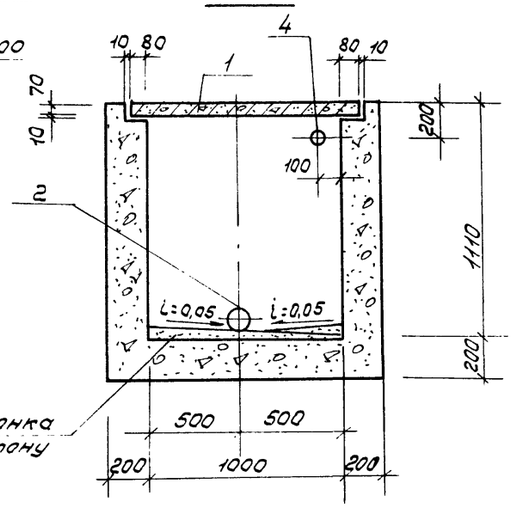

План

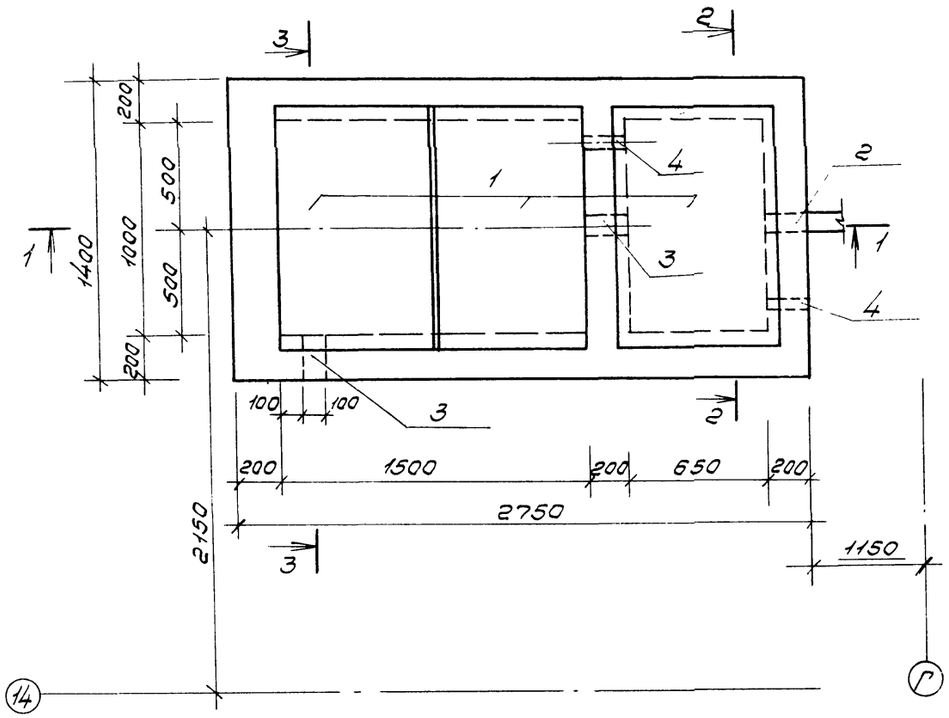

3-3

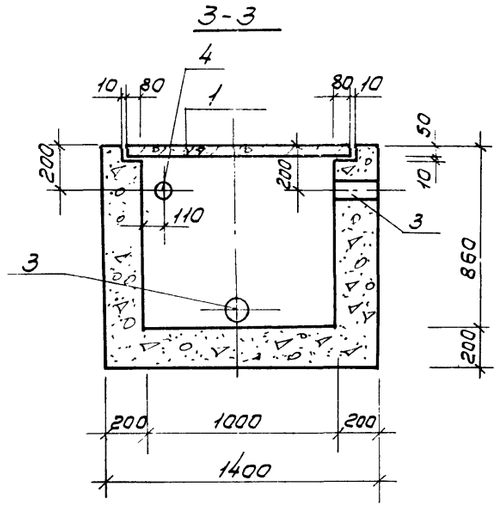

Спецификация элементов к схеме расположения отстойника

Формат	Зона	Поз.	Обозначение	Наименование	Кол.	Примечание
				Отстойник		
				Сборочные единицы		
		1	3.006.1-2/82 вып.I-2	Плита П7д-5в	3	0,15
				Детали		
		2	лист КЖ-29	Патрубок ф100 ℓ=400	1	
		3	"	Патрубок ф100 ℓ=200	2	
		4	"	Труба стальная ф50	2	
				ГОСТ 3262-75* ℓ=220		
				Материалы		
				Бетон марки 200	2,7	м³

1. Расположение отстойника на плане см. на листе КЖ-14.
2. Засыпку пазух производить только после укладки плит перекрытия.

21506-02

ГИП	Маричева		ТП 411-2-170.86 КЖ
Н.контр.	Воронков		
Начотд.	Рогачев		
Гл.спец.	Богаенко		
Рук.гр.	Нальская		
Ст.инж.	Черкасова		Цех по производству щитового паркета мощностью 100 тыс. м² в год.

Стадия	Лист	Листов
Р	29	

Отстойник для клея.

СОЮЗГИПРОЛЕСХОЗ

Привязан

Инв. №

Рук. гр. ТХ Маричева

Альбом II

Схема расположения элементов покрытия

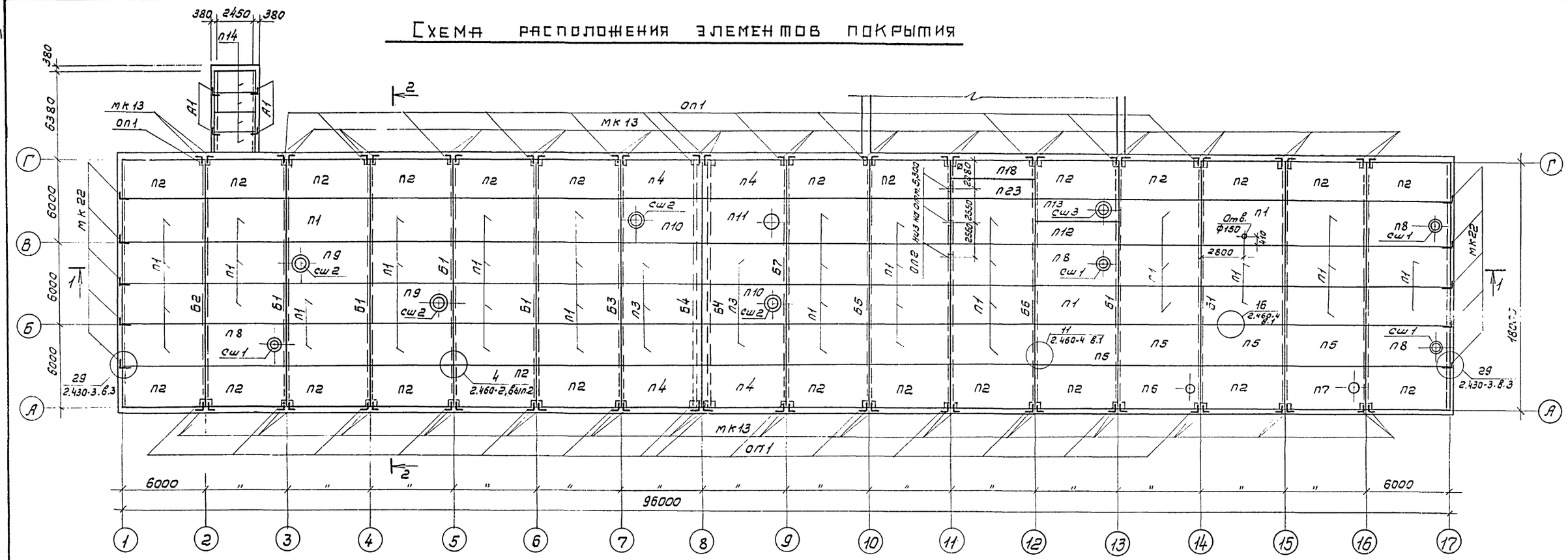

Схема расположения плит перекрытия на отм. 3.300

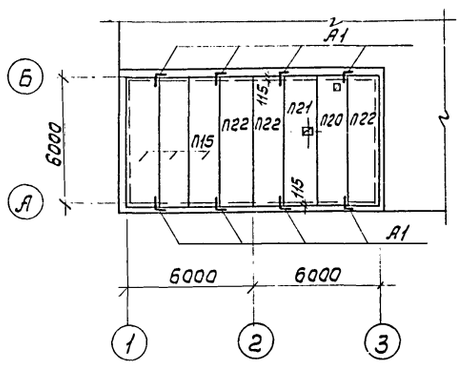

Схема расположения плит перекрытия на отм. 3.300

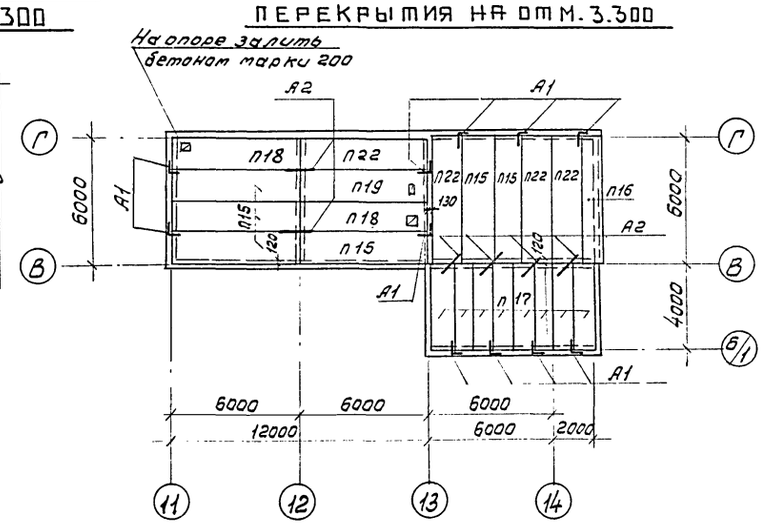

1. Все плиты покрытия привариваются к закладным деталям балок не менее чем в 3* точках по всей длине закладных элементов. Сварные швы h=6мм. Электроды типа Э42 по ГОСТ 9467-75.
2. Зазоры между плитами тщательно заполняются бетоном марки 200 на мелком гравии или цементным раствором марки 200.
3. В наименовании плит по ГОСТ 22701.0-77*÷ГОСТ 22701.5-77* последующие цифры означают: „1"-наличие дополнительных закладных деталей м8 для анкеровки плит в стены; „2"-наличие дополнительных закладных деталей м9 для крепления плит к балкам кровли, расположенным у температурного шва.

45

21506-02

ГИП	Маричева		ТП 411-2-170.86 КЖ		
Н.контр.	Воронков				
Нач.отд.	Рогачев				
Гл.спец.	Богаенко				
Рук.гр.	Нальская				
Привязан	Ст.инж.	Черкасова	Цех по производству щитового паркета мощностью 100 тыс. м² в год.	Стадия: Р	Лист: 30	Листов:
Инв.№			Схема расположения элементов покрытия и перекрытия.	СОЮЗГИПРОЛЕСХОЗ		

Типовой проект 411-2-170.86 Альбом II

1-1

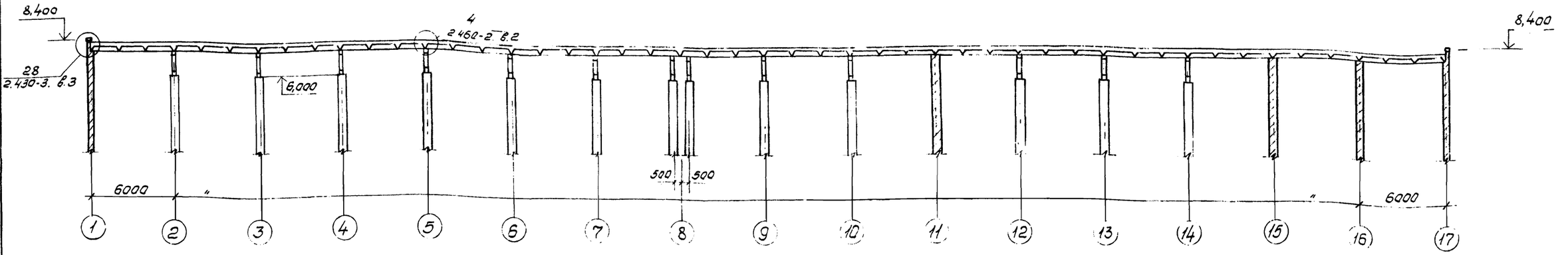

2-2

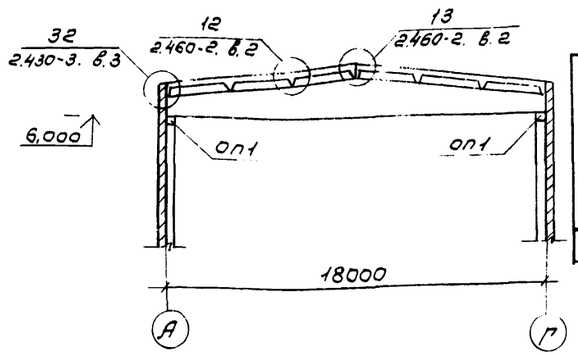

Ведомость расхода стали на легкосбрасываемую кровлю, кг

Марка элемента	Изделия закладные							
	Арматура класса				Прокат марки			Всего
	AI				ВСт3 кп2			
	ГОСТ 6727-80				ГОСТ 8510-72*			
	ф4	ф5		Итого		L125х80х8	Итого	
	11,2	116,0		127,2		975,0	975,0	1102,2

Схема расположения арматурных сеток молниезащиты

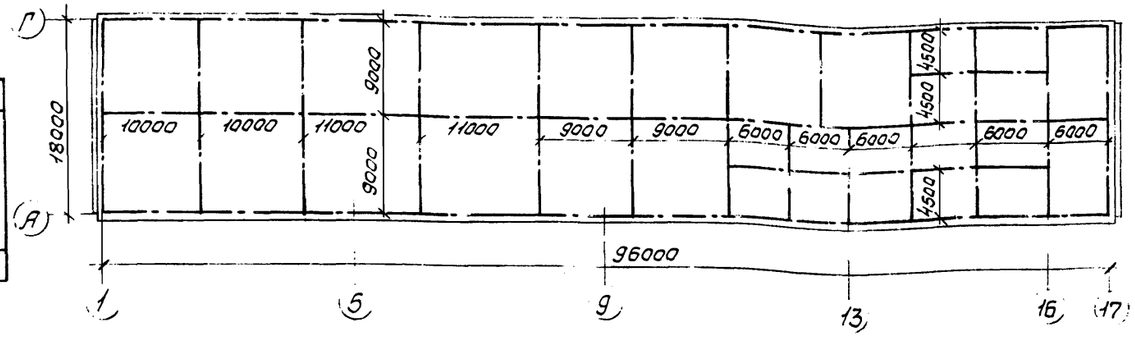

Спецификация к схеме расположения элементов покрытия и перекрытий

Марка поз.	Обозначение	Наименование	Кол.	Масса ед. кг	Примечание
Б1	1.462.1-3/80 Т.П. -КЖИ-0100	Балка 1БДР18-2АIVТ^{а}	6	8400	
Б2	1.462.1-3/80 Т.П. -КЖИ-0200	1БДР18-4АIVТ^{а}	1	8400	
Б3	1.462.1-3/80 Т.П. -КЖИ-0200-01	1БДР18-4АIVТ^{б}	1	8400	
Б4	1.462.1-3/80 Т.П. -КЖИ-0200-02	1БДР18-4АIVТ^{в}	2	8400	
Б5	1.462.1-3/80 Т.П. -КЖИ-0300	1БДР18-4АIVТ^{г}	1	8400	
Б6	1.462.1-3/80 Т.П. -КЖИ-0300-01	1БДР18-4АIVТ^{д}	1	8400	
Б7	1.462.1-3/80 Т.П. -КЖИ-0300-02	1БДР18-4АIVТ^{е}	1	8400	
оп1	Т.П. -КЖИ-0600	Опорная подушка оп1	26	143	
оп2	Т.П. -КЖИ-0700	" оп2	3	107	
П1	ГОСТ 22701.1-77*	Плиты покрытия 1ПГ-2АIVп	45	2400	
П2	ГОСТ 22701.1-77*	1ПГ-2АIVп-1	25	2400	
П3	ГОСТ 22701.1-77*	1ПГ-2АIVп-2	5	2400	
П4	ГОСТ 22701.1-77*	1ПГ-2АIVп-1,2	4	2400	
П5	ГОСТ 22701.3-77*	1ПЛ-2АIVп	4	1550	
П6	ГОСТ 22701.2-77*	1ПВ4-2АIVп-1	1	2900	
П7	ГОСТ 22701.2-77*	1ПВ7-2АIVп-1	1	2800	
П8	ГОСТ 22701.2-77*	1ПВ4-2АIVп	4	2900	
П9	ГОСТ 22701.2-77*	1ПВ7-2АIVп	2	2800	
П10	ГОСТ 22701.2-77*	1ПВ7-2АIVп-2	2	2800	
П11	ГОСТ 22701.2-77*	1ПВ10-2АIVп-2	1	3100	
П12	1.465-7. Вып.3. часть 1	ПАIV 7,5х6,0 – 1	1	1500	
П13	1.465-7. Вып.3. часть 1	ПАIV-10 1,5х6,0 – 2	1	1500	
П14	1.141-1 Вып. 60	ПК27.15-8Т	4	1290	
	Стаканы				
СШ1	1.494-24 Вып. 1	СБ46-1	6	160	
СШ2	"	СБ76-1	5	320	
СШ3	"	СБ106-1	4	280	
П15	1.141-1 Вып. 64	Плиты перекрытия ПК60.15-8АIVТ	9	2800	
П16	1.141-1 Вып. 64	ПК60.10-8АIVТ	1	1725	
П17	1.141-1 Вып. 60	ПК42.10-8АIVТ	8	1230	
П18	Шифр 182-82 Вып. 4-1 Т.П. -КЖИ-0500	ПР6-60.15^{а}	21	2375	перекрытие покрытие
П19	Шифр 182-82 Вып. 4-1 Т.П. -КЖИ-0500-01	ПР6-60.15^{б}	1	2375	
П20	Шифр 182-82. Вып. 4-1 Т.П. -КЖИ-0500-02	ПР6-60.15^{в}	1	2375	
П21	Шифр 182-82. Вып. 4-1 Т.П. -КЖИ-0500-03	ПР6-60.15^{г}	1	2375	
П22	Шифр 182-82. Вып. 4-1	ПК8-60.15-1	7	2800	
П23	Шифр 182-82; Вып. 4-1	ПК8-60.15	1	2800	плита покрытия
		Анкера			
А1	КЖ-32	А1	22		
А2	КЖ-32	А2	6		
МК13	2.430-3 Вып. 3	МК13	60	0,87	
МК22	2.430-3 Вып. 3	МК22	10	1,05	
Молниезащита	КЖ-31	ФБАI ГОСТ 2590-71*, ℓ=650мм	-	144,3	

1. Данный лист смотреть совместно с листом КЖ-30.

46

21506-02

ГИП	Марчуева		ТП 411-2-170.86 КЖ
Н. контр.	Воронкова		
Нач. отд.	Рогачев		
Гл. спец.	Богданко		
Рук. гр.	Налевская		
Ст. инж.	Черкасова		Цех по производству щитового паркета мощностью 100 тыс. м^2 в год. Стадия: Р; Лист: 31; Листов:
			Разрезы 1-1; 2-2. СОЮЗГИПРОЛЕСХОЗ

Привязан

Инв. №

Альбом II

Схема расположения элементов перекрытия

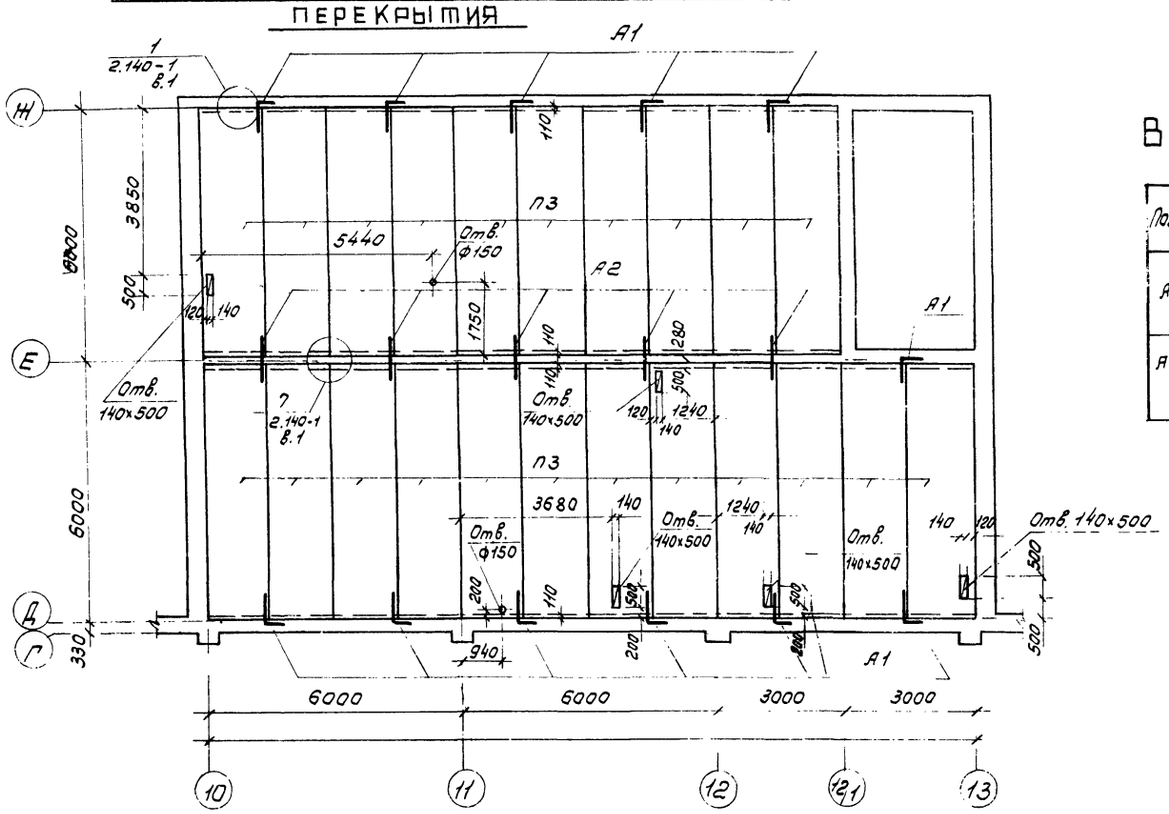

Схема расположения элементов покрытия

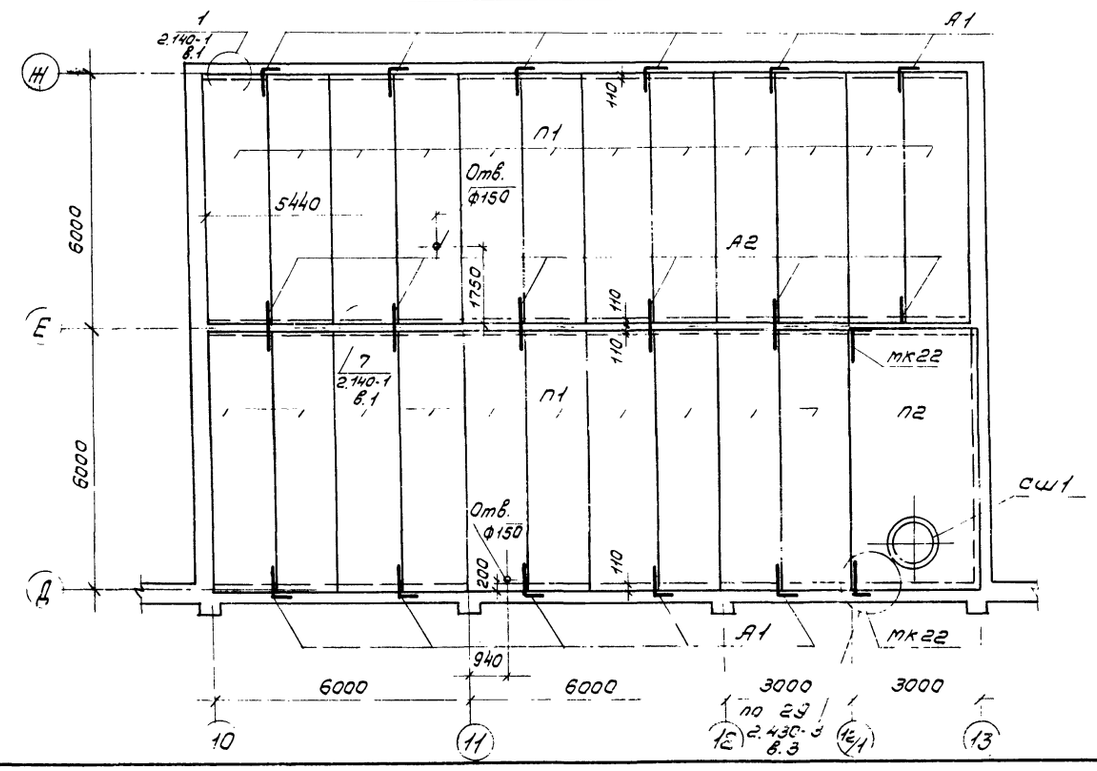

Ведомость деталей

Поз.	Эскиз
А1	500, 200, 150
А2	600, 150

Спецификация к схемам расположения элементов перекрытия и покрытия

Марка поз.	Обозначение	Наименование	Кол.	Масса ед.кг	Примечание
		Плиты покрытия			
П1	1.141.-1 вып.64	ПК60.15-4АIV Т	22	2800	
П2	ГОСТ 22701.2-77*	ПВ10-2АIV П	1	3100	
		Плиты перекрытия			
П3	1.141-1 вып.64	ПК60.15-6АIV Т	22	2800	
		Анкера			
А1	КЖ-32	ф10АI ГОСТ5781-82*; ℓ=850	23	0,52	
А2	КЖ-32	ф10АI ГОСТ5781-82*; ℓ=750	21	0,46	
МК22	2.430-3 вып.3	МК22	2	1,05	

1. Швы между панелями, а также между панелями и стеной тщательно заполнить цементным раствором марки 200 или бетоном марки 200.
2. Отверстия в панелях до 200мм пробить по месту, не нарушая ребер плит.
3. Сварку анкеров производить электродами типа Э42 по ГОСТ 9467-75.
4. Анкера защищаются от коррозии слоем цементного раствора.

47

21506-02

Гл.п.	Маричева	
Н.контр.	Воронков	
Нач.отд.	Рогачев	
Гл.спец.	Богаенко	
Рук.гр.	Нальская	
Ст.инж.	Черкасова	

ТП 411-2-170.86 КЖ

Привязан

Инв.№

Цех по производству щитового паркета мощностью 100тыс.м² в год.

Бытовые помещения. Схемы расположения элементов перекрытия и покрытия.

Стадия	Лист	Листов
Р	32	

СОЮЗГИПРОЛЕСХОЗ

Рук.гр. ОВ Корнюшенко
Рук.гр. ВК Комарова

Альбом II

Схема расположения элементов лестницы в осях „Е-Ж"

3-3

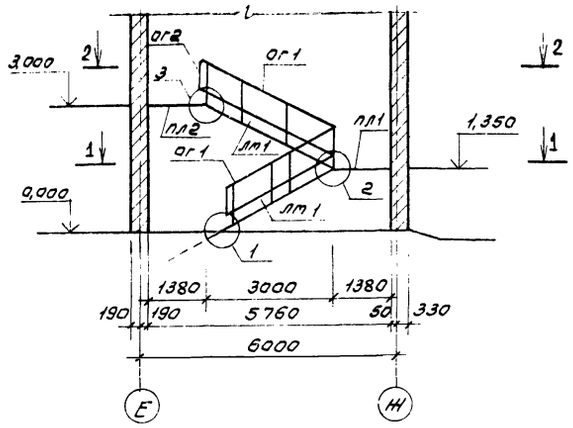

1-1

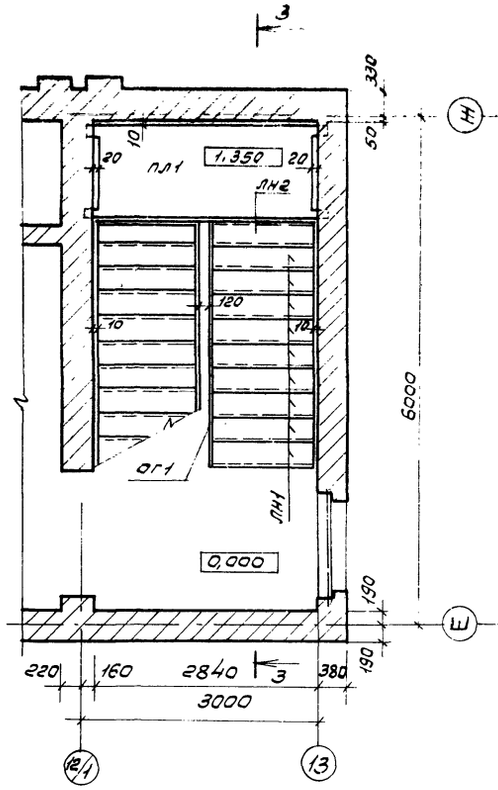

2-2

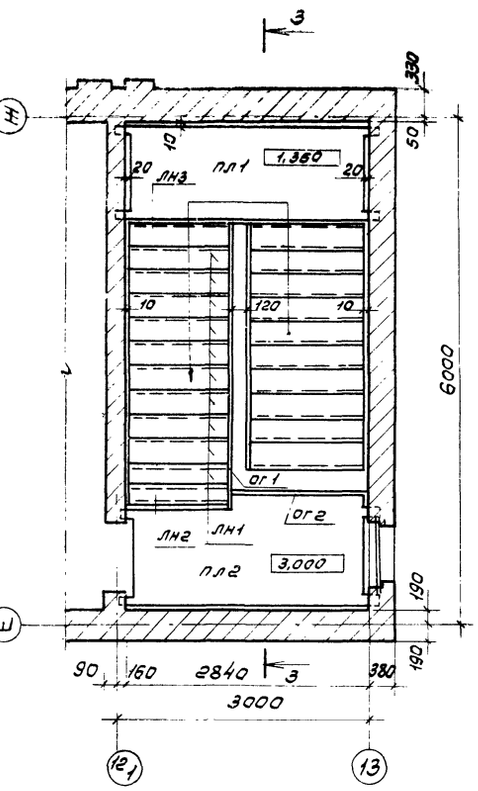

Спецификация к схеме расположения элементов лестницы

Марка, поз.	Обозначение	Наименование	Кол.	Масса ед., кг	Примечание
лм1	1.251.1-4 вып. 1	Лестничный марш 2лмф39.14.17.5	2	1420	
пл1	1.252.1-4 вып. 1	Лестничная площадка			
		лпф28.11-5	1	1100	
пл2	1.252.1-4 вып. 1	Лестничная площадка			
		лпф28.11в-5	1	1130	
лн1	1.251.1-4 вып. 1	Рядовая проступь 1лн14.3	19	38	
лн2	1.251.1-4 вып. 1	Верхняя проступь 2лн15.2	1	32	
лн3	1.251.1-4 вып. 1	Нижняя проступь 1лн.14.2	1	26	
лн4	1.251.1-4 вып. 1	Верхняя конечная			
		проступь 2лн14.2в	1	29	
ог1	1.256-1	Ограждение лестницы			
		ол-33-1	2	39,46	
ог2	1.256-1	Ограждение площадки			
		овп30-1	1	18,80	

1

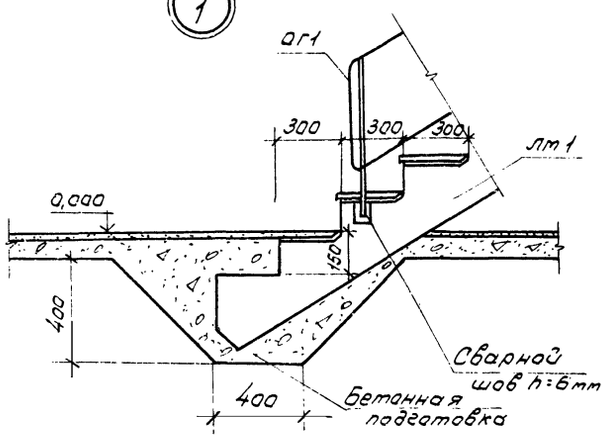

2

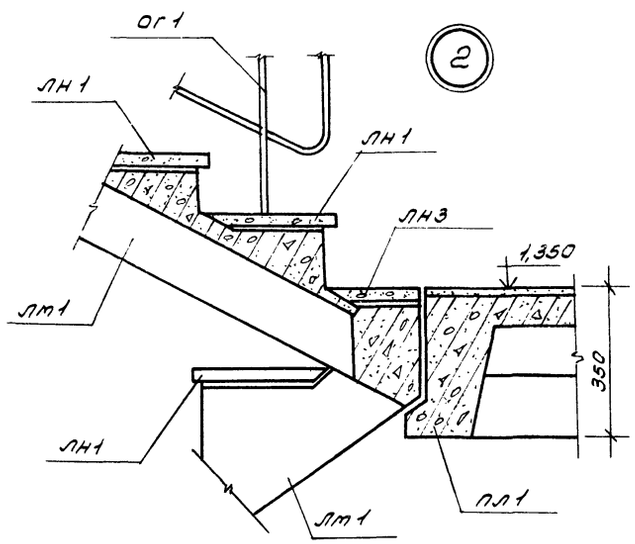

3

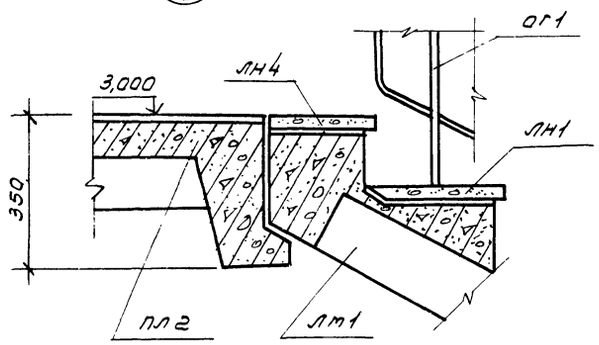

1. Накладные проступи укладываются по слою цементного раствора марки 100 толщиной 20мм.

48

21506-02

Гип	Маричева		ТП 411-2-170.86 КЖ
Н.контр.	Воронков		
Нач.отд.	Рогачев		
Гл.спец.	Богаенко		
Рук.гр.	Нальская		
Ст.инж.	Черкасова		

Привязан

Инв.№

Цех по производству щитового паркета мощностью 100тыс.м² в год.

Стадия	Лист	Листов
Р	33	

Схема расположения элементов лестницы в осях „Е-Ж".

СОЮЗГИПРОЛЕСХОЗ

Рук.гр.Ар. Синадский

Копировал Тиекуя

Формат А2

Венткамера ВК 1

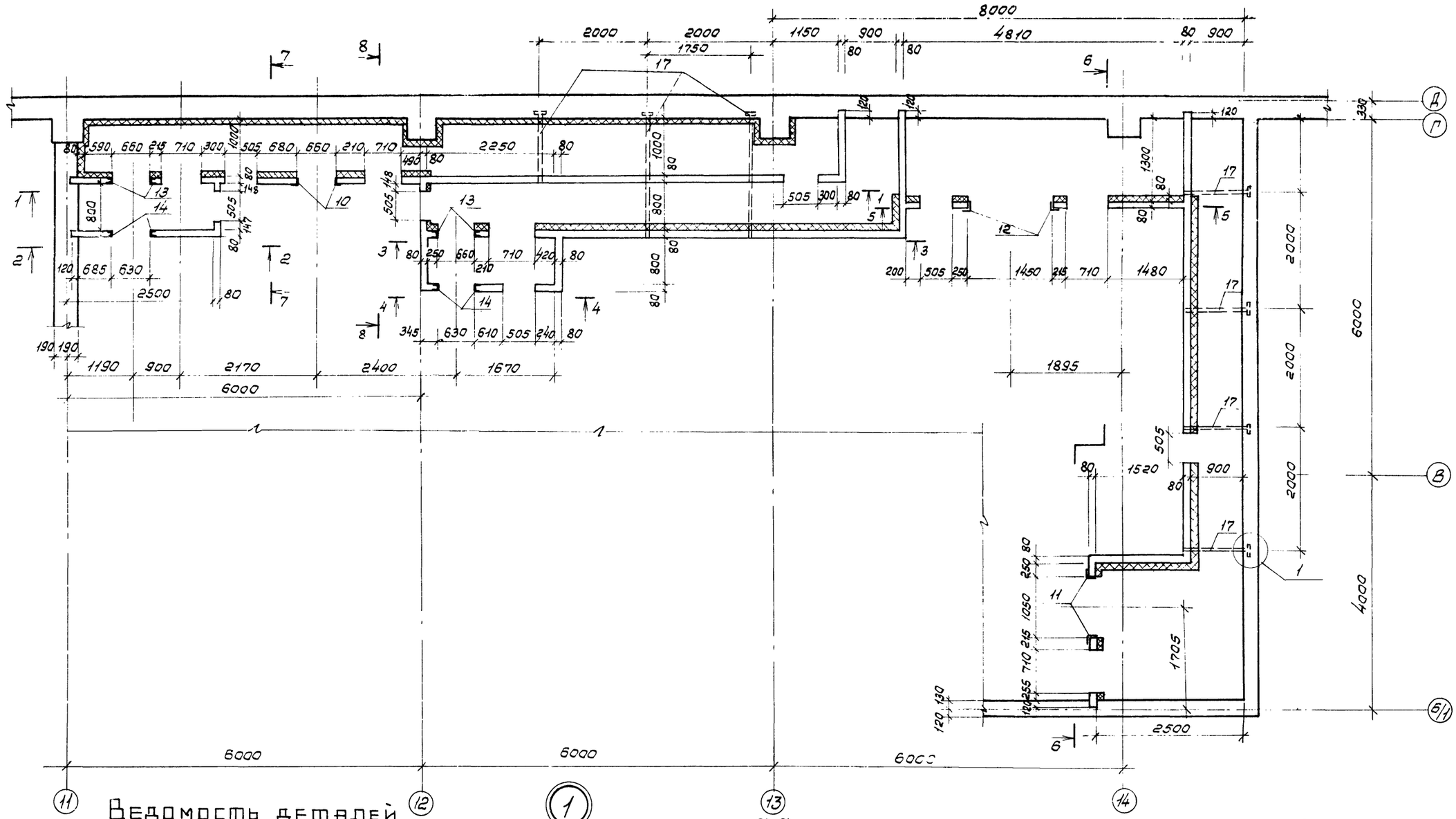

Ведомость деталей

Поз.	Эскиз
15	160 / 90

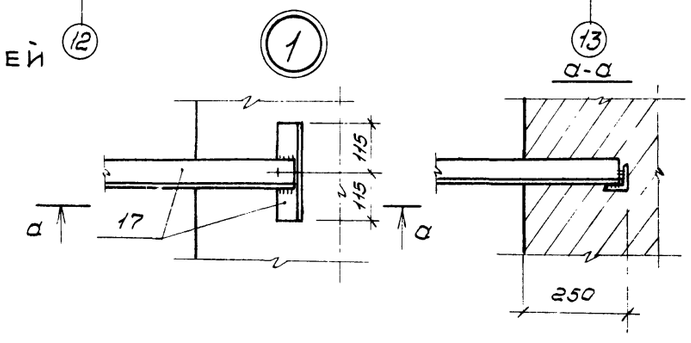

1. Данный лист смотреть совместно с листами КЖ-35, КЖ-36, КЖ-40.
2. Балочки поз. 17 приварить к арматуре стены венткамеры.

49

21506-02

Гип	Маричева		ТП 411-2-170.86 КЖ
Н.контр.	Воронков		
Нач.отд.	Рогачев		
Гл.спец.	Богаенко		
Рук.гр.	Нальская		
Ст.инж.	Черкасова		Цех по производству щитового паркета мощностью 100 тыс. м² в год.

Стадия	Лист	Листов
Р	34	

Венткамера ВК 1.

СОЮЗГИПРОЛЕСХОЗ

Привязан

Инв. №

Согласовано

Рук.гр.ОВ Коршошенко

Копировал Гекция

Формат А2

Альбом II

1-1

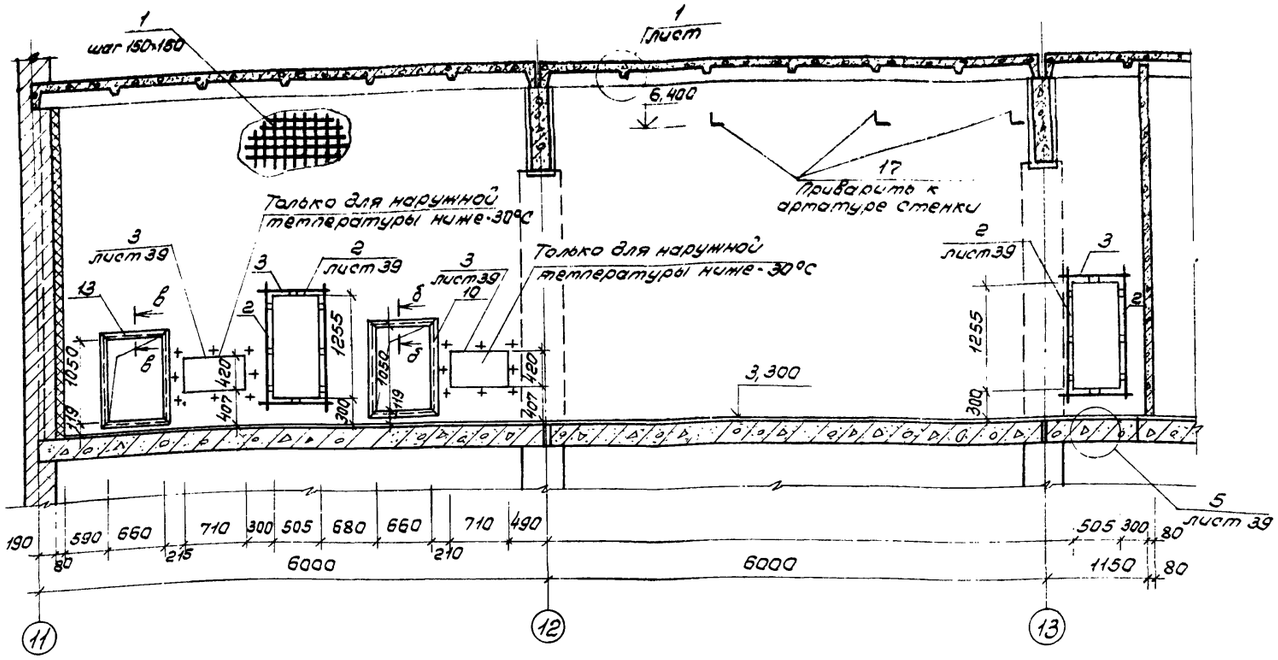

4-4

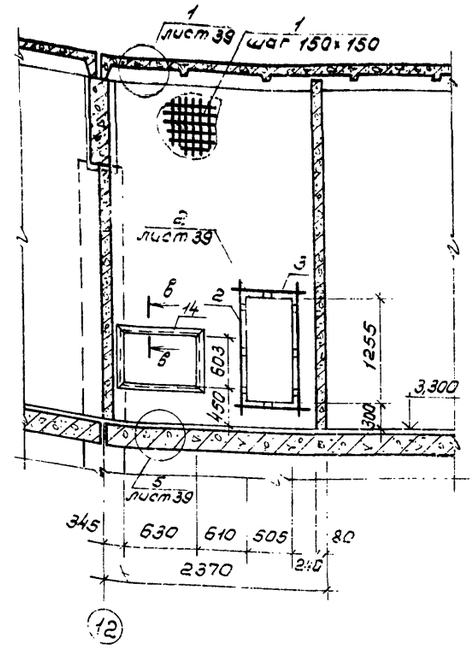

2-2

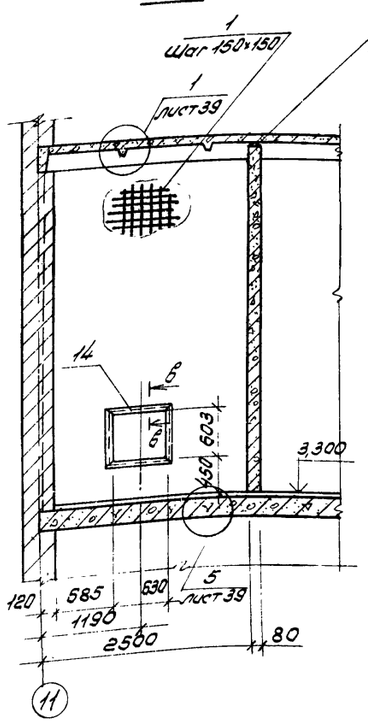

3-3

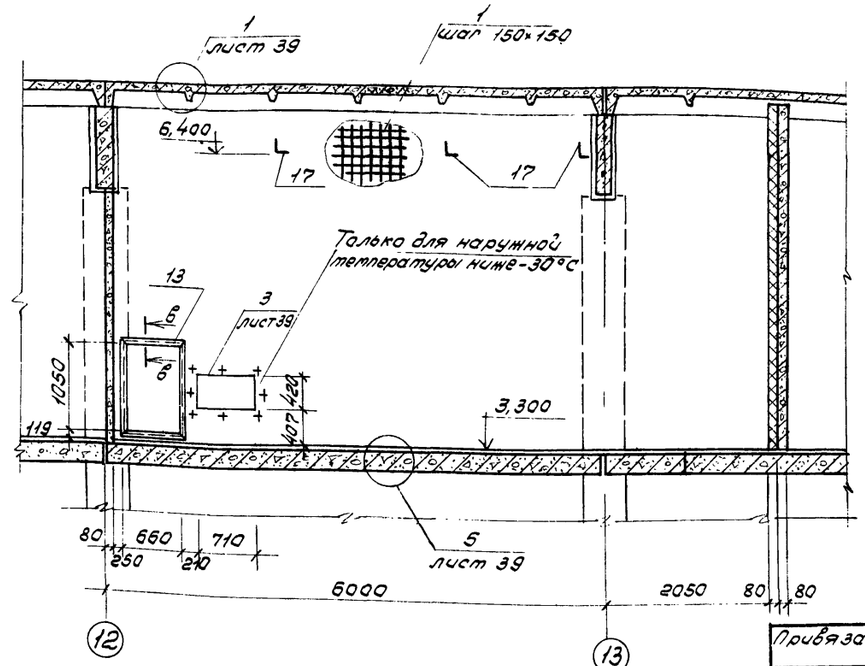

1. Данный лист смотреть совместно с листами КЖ-34, КЖ-40.

ГИП	Марчева	
Н.контр.	Воронков	
Нач.отд.	Рогачев	
Гл.спец.	Богаенко	
Рук.гр.	Налоская	
Ст.инж.	Черкасова	

Привязан

Инв. №

Взам. инв. №

Подп. и дата

Инв. № подл.

50

21506-02

ТП 411-2-170.86 КЖ

Цех по производству щитового паркета мощностью 100 тыс. м² в год.

Стадия	Лист	Листов
Р	35	

Венткамера ВК1. Сечения 1-1÷4-4.

СОЮЗГИПРОЛЕСХОЗ

Альбом II

5-5

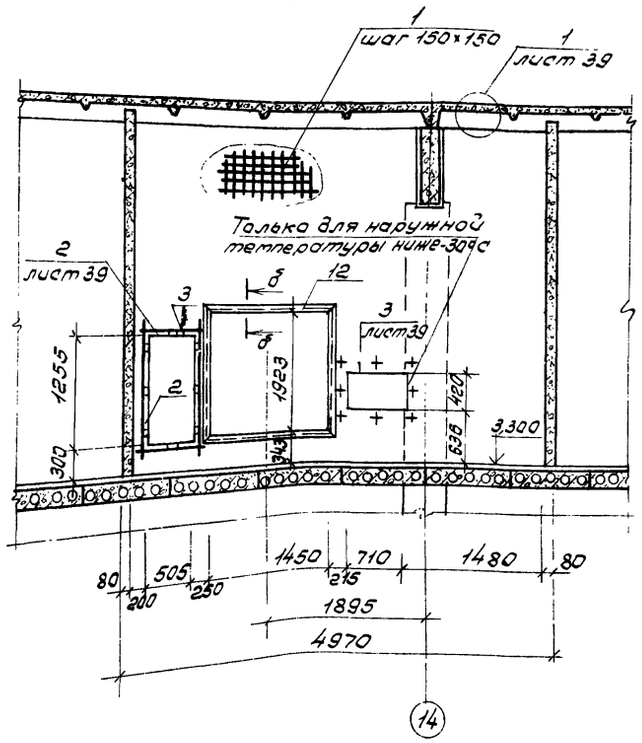

6-6

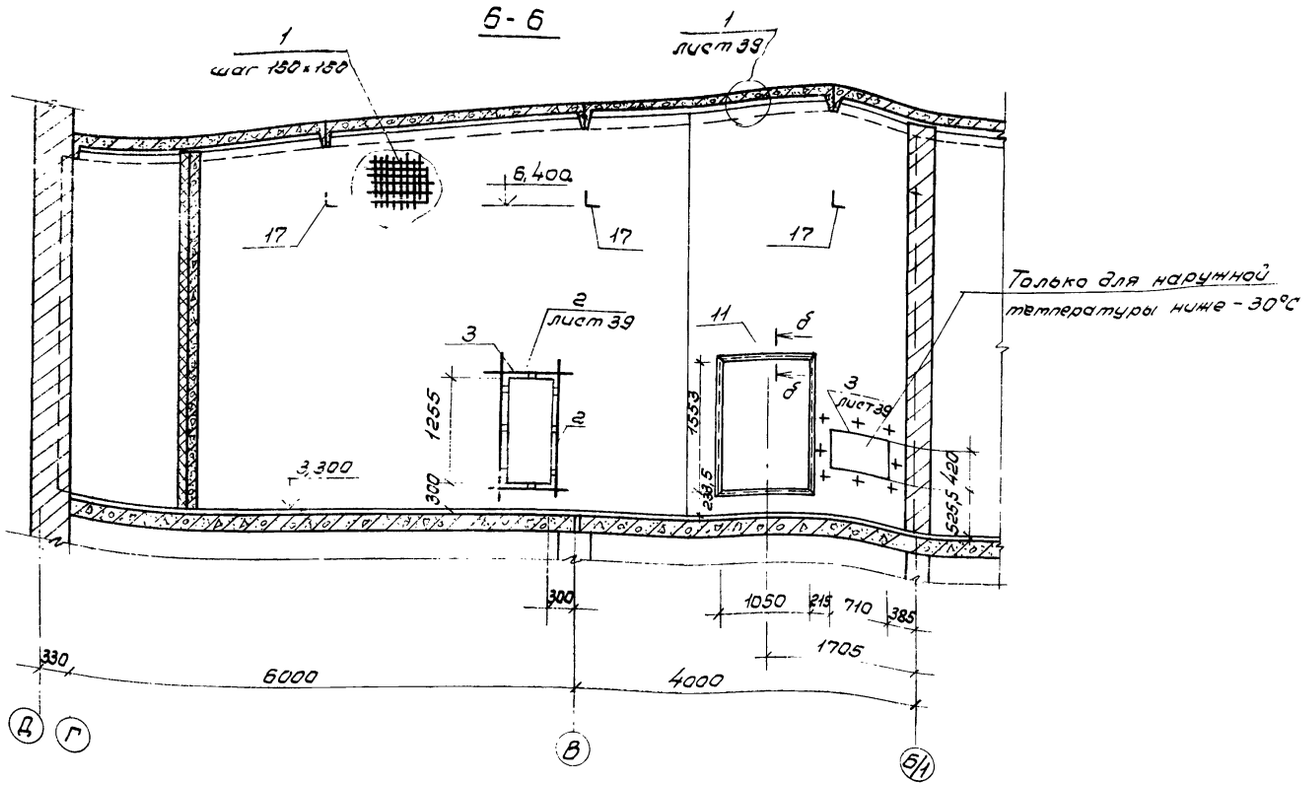

7-7

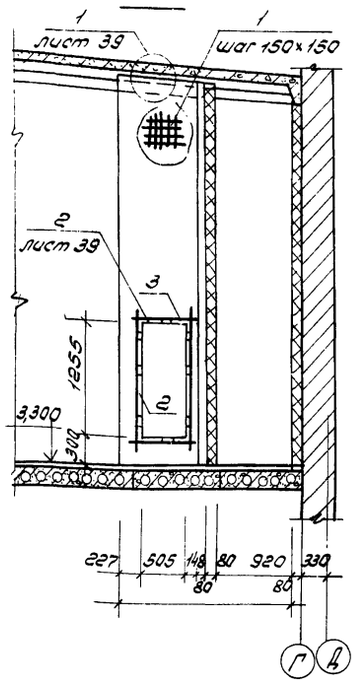

8-8

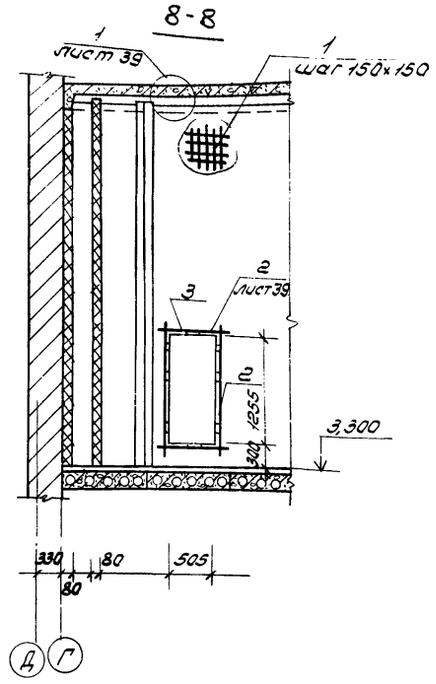

1. Данный лист смотреть совместно с листами КЖ-34, КЖ-40, КЖ-39.

51

21506-02

ГИП	Маричева		ТП 411-2-170.86	КЖ	
Н.контр.	Воронков				
Нач.отд.	Рагачев				
Гл.спец.	Багаенко				
Рук.гр.	Налюская				
Ст.инж.	Черкасова		Цех по производству щитового паркета мощностью 100 тыс.м² в год	Стадия: Р; Лист: 36; Листов:	
Привязан			Венткамера ВК1. Сечения 5-5 ÷ 8-8.	СОЮЗГИПРОЛЕСХОЗ	
Инв.№					

Рук.гр. Корнюшенко

Формат А3

Альбом II

Венткамера ВК2

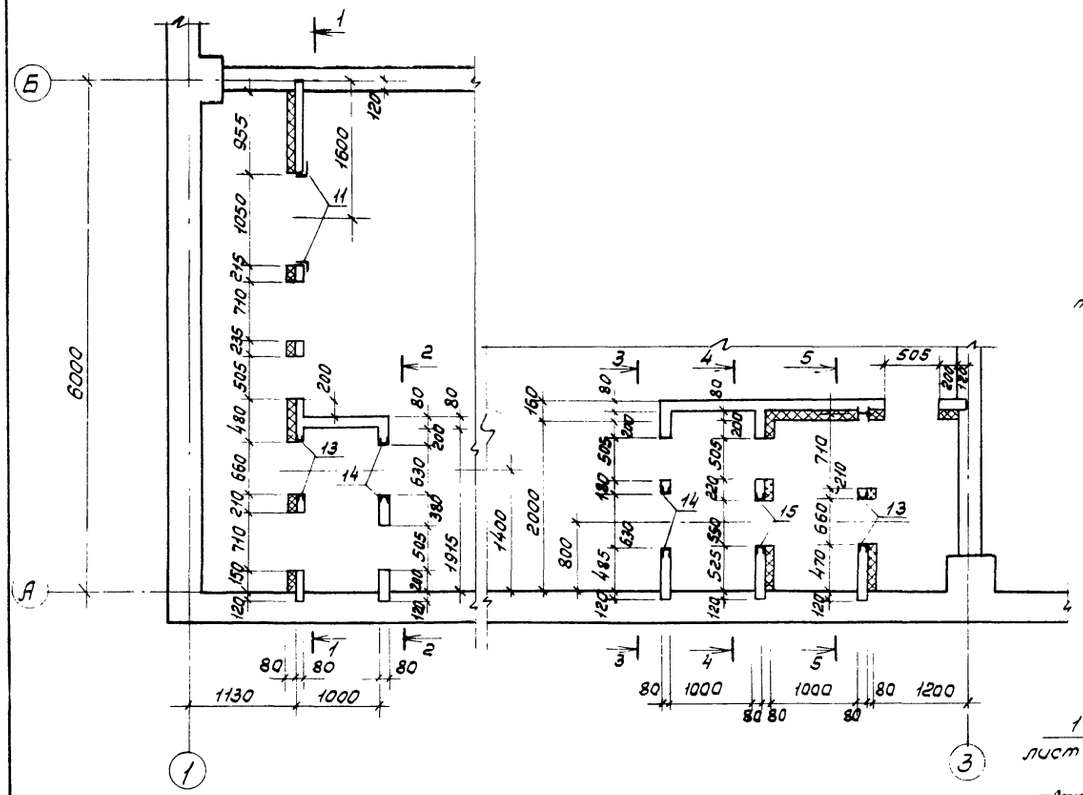

Венткамера ВК3

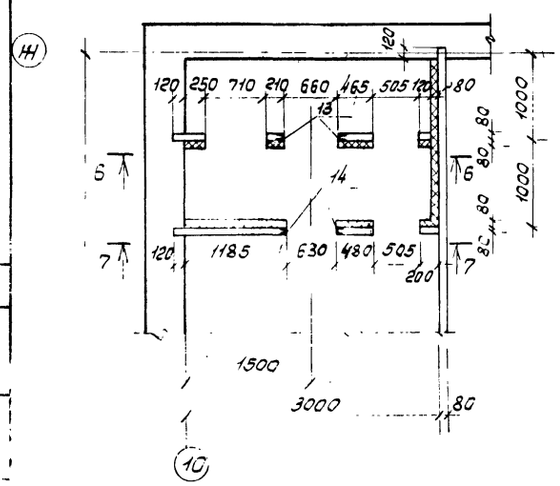

1-1

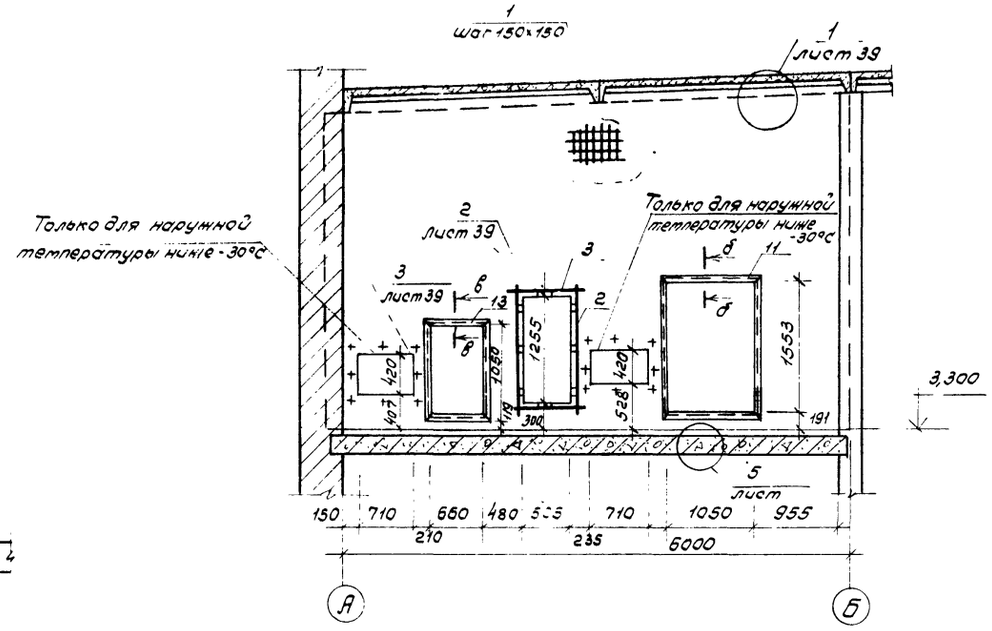

2-2

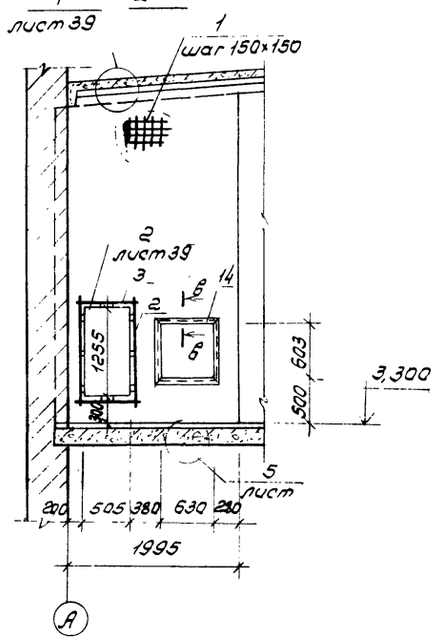

1. Данный лист смотреть совместно с листами КЖ-38; КЖ-39; КЖ-40.

52

21506-02

ГИП	Марычева		ТП 411-2-170.86		КЖ
Н.контр.	Воронков				
Нач.отд.	Рогачев				
Гл.спец.	Багаенко				
Рук.гр.	Нальская				
Ст.инж.	Черкасова		Цех по производству щитового паркета мощностью 100тыс. м²в год.	Стадия: Р; Лист: 37; Листов:	
Привязан			Венткамера ВК2; ВК3. Сечения 1-1; 2-2	СОЮЗГИПРОЛЕСХОЗ	
Инв.№					

Альбом II

3-3

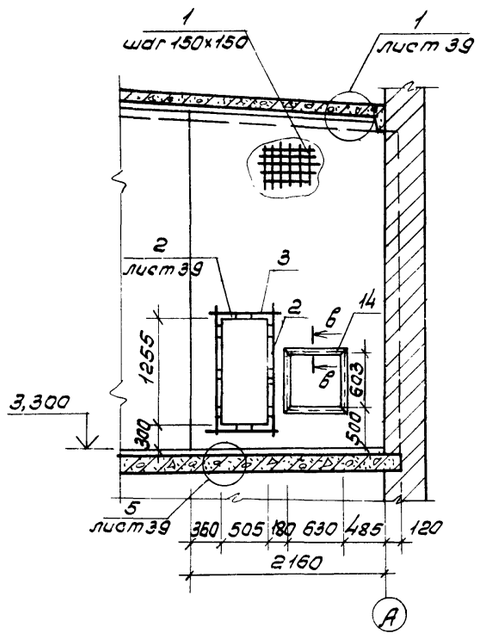

4-4

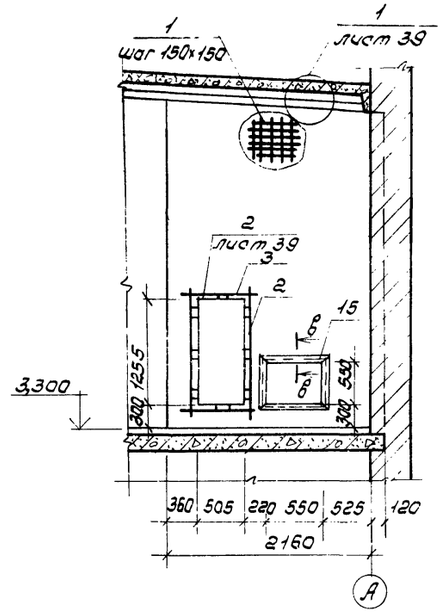

5-5

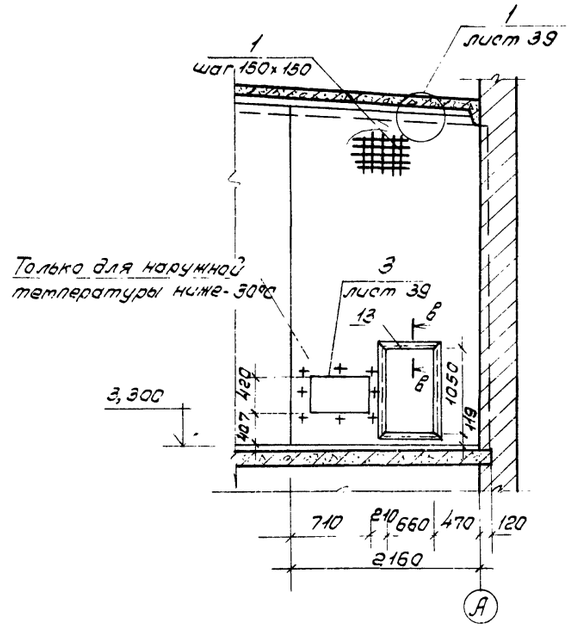

6-6

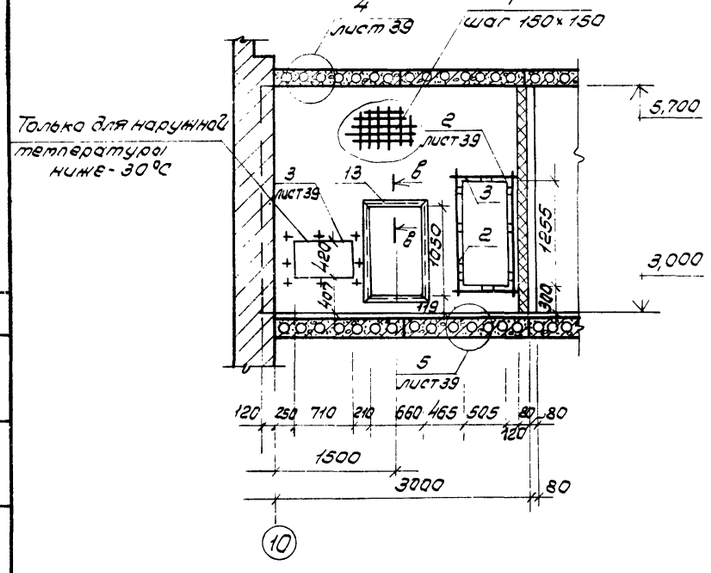

7-7

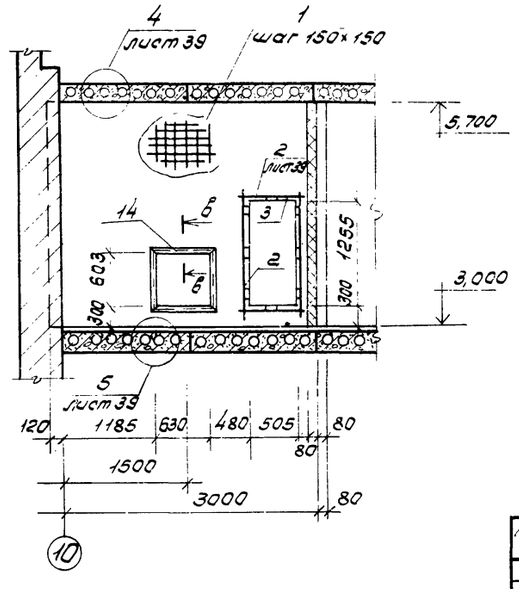

1. Данный лист смотреть совместно с листом КЖ-37; КЖ-39; КЖ-40.

.53

21506·02

Гип	Маричева		ТП 411-2-170.86 КЖ
Н.контр.	Воронков		
Нач.отд.	Рогачев		
Гл.спец.	Богаенко		
Рук.гр.	Нальская		
Ст.инж.	Черкасова		Цех. по производству щитового паркета мощностью 100 тыс. м² в год

Стадия	Лист	Листов
Р	38	

Вентканера ВК2, ВК3. Сечения 3-3 ÷ 7-7.

СОЮЗГИПРОЛЕСХОЗ

Привязан

Инв. №

Рук. гр. СВ | Корнишенко

1

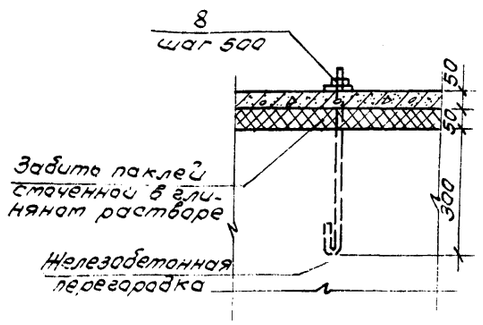

2

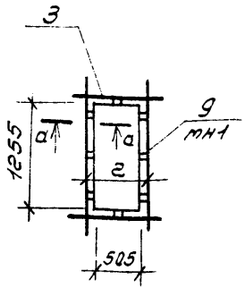

а-а

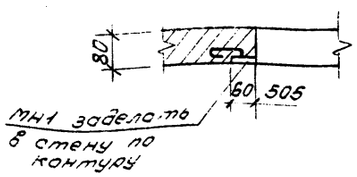

3

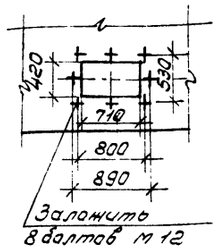

4

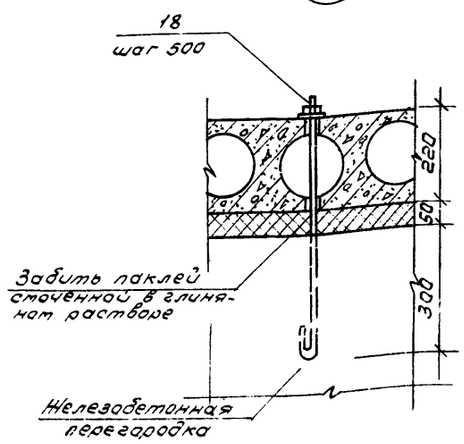

5

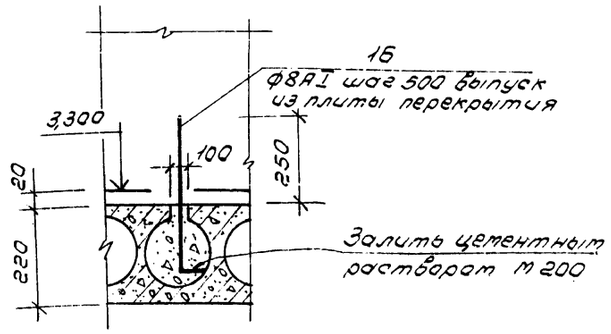

б-б

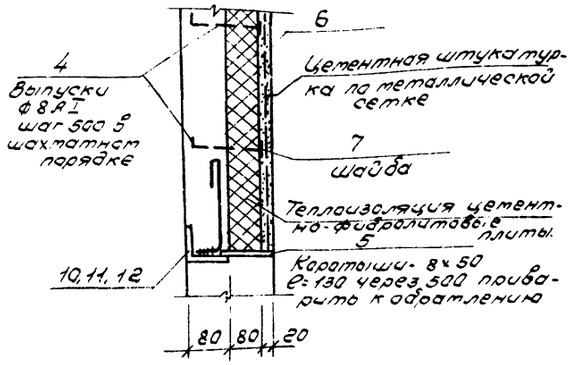

в-в

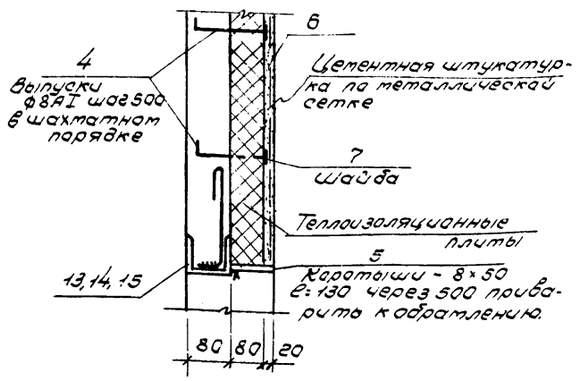

1. Данный лист смотреть совместно с листами КЖ-34; КЖ-35 ÷ КЖ-39.

54

21506-02

ГИП	Маричева		ТП 411-2-170.86 КЖ	
Н.контр.	Воронков			
Нач.отд.	Рогачев			
Гл.спец.	Богаенко			
Рук.гр.	Нальская			
Ст.инж.	Черкасова			
Привязан			Цех по производству щитового паркета мощностью 100 тыс. м² в год	Стадия: Р; Лист: 39; Листов:
Инв.№			Узлы 1÷5	СОЮЗГИПРОЛЕСХОЗ

Альбом II

Спецификация элементов венткатер ВК1, ВК2, ВК3

ВК1

Формат	Зона	Поз.	Обозначение	Наименование	Кол.	Примечание
				Сборочные единицы и детали		
Б.4		1	КЖ-35,36	ф8AI ГОСТ 5781-82* п.м.	1955	772,54кг
Б.4		2	КЖ-35,36	ф12AII ГОСТ 5781-82*; ℓ=1750	14	21,8кг
Б.4		3	КЖ-35,36	ф12AII ГОСТ 5781-82*; ℓ=1000	14	12,6кг
Б.4		4	КЖ-39	ф8AI ГОСТ 5781-82*; ℓ=250	515	54,34кг
		5	КЖ-39	Коротыш-8х30 ГОСТ 103-76* ℓ=130		23,0кг
		6	КЖ-39	Сетка проволочная Н10-1,0 ГОСТ 3826-82	145	м²
		7	КЖ-39	Шайба 10-011 ГОСТ 11371-78*		33,6кг
		8	-КЖИ-1100	Анкер А3	84	46,0кг
		9	-КЖИ-1000	Изделие закладное МН1	56	33,0кг
		10	-КЖИ-0800	Изделие закладное МН2	1	15,64кг
		11	-КЖИ-0800-01	Изделие закладное МН3	1	22,9кг
		12	-КЖИ-0800-02	Изделие закладное МН4	1	29,21кг
		13	-КЖИ-0900	Изделие закладное МН5	2	67,4кг
		14	-КЖИ-0900-01	Изделие закладное МН6	2	50,44кг
Б.4		16	КЖ-39	ф8AI ГОСТ 5781-82*; ℓ=440	84	15,0кг
Б.4		17	КЖ-35,36	∠56х5 ГОСТ 8509-72*	7	51,0кг
				Материалы		
				Плиты теплоизоляционные ГОСТ 10140-80	16,0	м³
				Бетон М200	12,0	м³

Продолжение

ВК2

Формат	Зона	Поз.	Обозначение	Наименование	Кол.	Примечание
				Сборочные единицы и детали		
Б.4		1	КЖ-37,38	ф8AI ГОСТ 5781-82* п.м.	480,0	189,4кг
Б.4		2	КЖ-37,38	ф12AII ГОСТ 5781-82*; ℓ=1750	10	16,0кг
Б.4		3	КЖ-37,38	ф12AII ГОСТ 5781-82*; ℓ=1000	10	9,0кг
Б.4		4	КЖ-39	ф8AI ГОСТ 5781-82*; ℓ=250	320	32,0кг
		5	КЖ-39	Коротыш-8х30 ГОСТ 103-76* ℓ=130	42	17,1кг
		6	КЖ-39	Сетка проволочная Н10-1,0 ГОСТ 3826-82	44	м²
		7	КЖ-39	Шайба 10-011 ГОСТ 11371-78*		15,20кг
		8	-КЖИ-1100	Анкер А3	28	15,12кг
		9	-КЖИ-1000	Изделие закладное МН1	32	19,0кг
		11	-КЖИ-0800-01	Изделие закладное МН3	1	22,9кг
		13	-КЖИ-0900	Изделие закладное МН5	2	67,4кг
		14	-КЖИ-0900-01	Изделие закладное МН6	2	50,44кг
		15	-КЖИ-0900-02	Изделие закладное МН7	1	23,0кг
Б.4		16	КЖ-39	ф8AI ГОСТ 5781-82*; ℓ=440	28	5,0кг
				Материалы		
				Плиты теплоизоляционные ГОСТ 10140-80	3,22	м³
				Бетон М200	5,4	м³

ВК-3

Формат	Зона	Поз.	Обозначение	Наименование	Кол.	Примечание
				Сборочные единицы и детали		
Б.4.		1	КЖ-37,38	ф6AI ГОСТ 5781-82* п.м.	186,0	42,0кг
Б.4.		2	КЖ-37,38	ф12AII ГОСТ 5781-82*; ℓ=1750	4	6,2кг
Б.4.		3	КЖ-37,38	ф12AII ГОСТ 5781-82*; ℓ=1000	4	3,6кг
Б.4.		4	КЖ-39	ф8AI ГОСТ 5781-82*; ℓ=250	96	9,5кг
		5	КЖ-39	Коротыш-8х50 ГОСТ 103-76*	13	5,3кг
		6	КЖ-39	Сетка проволочная Н10-1,0 ГОСТ 3826-82	19,0	м²
		7	КЖ-39	Шайба 10-011 ГОСТ 11371-78*		4,6кг
		9	-КЖИ-1000	Изделие закладное МН1	16	9,3кг
		13	-КЖИ-0900	Изделие закладное МН5	1	33,7кг
		14	-КЖИ-0900-01	Изделие закладное МН6	1	25,22кг
Б.4		16	КЖ-39	ф8AI ГОСТ 5781-82*; ℓ=440	12	2,1кг
		18	-КЖИ-1200	Анкер А4	12	8,3кг
				Материалы		
				Плиты теплоизоляционные ГОСТ 10140-80	1,51	м³
				Бетон М200	1,56	м³

1. Данный лист смотреть совместно с листами КЖ-34 ÷ КЖ-39.
2. Ведомость деталей на поз. 16 см. лист КЖ-34.

Ведомость расхода стали на элемент, кг

Марка элемента	Изделия арматурные								Изделия закладные										Всего	Общий расход
	Арматура класса							Всего	Арматура класса				Прокат марки							
	AI				AII				AI				ВСт3кл2							
	ГОСТ 5781-82*				ГОСТ 5781-82*				ГОСТ 5781-82*				ГОСТ 380-71	ГОСТ 8509-72		ГОСТ 103-76*		Всего		
	ф6	ф8		Итого	ф12		Итого		ф8	ф10	ф12	Итого	С10	∠50х5	∠56х5	-8х50	-60х10	Шайба		
ВК1		827,0		827,0	34,4		34,4	861,4	25,14	11,2	43,0	79,34	113,1	62,3	51,0	23,0	21,3	33,9	304,6	1245,3
ВК2		221,4		221,4	25,0		25,0	246,4	13,6	6,4	14,3	34,3	135,1	21,1	—	17,1	12,2	15,3	200,8	481,5
ВК3	42,0	9,5		51,5	9,8		9,8	61,3	4,44	3,2	8,0	15,64	56,6	—	—	5,3	6,1	4,64	72,54	149,6

Привязан

Инв. №

ГИП	Маричева		
Н.контр.	Воронков		
Нач.отд.	Рогачев		
Гл.спец.	Богаенко		
Рук.гр.	Налоская		
Ст.инж.	Черкасова		

21506-02

ТП 411-2-170.86 КЖ

Цех по производству щитового паркета мощностью 100 тыс.м² в год.

Стадия	Лист	Листов
Р	40	

Спецификация элементов венткатер ВК1; ВК2; ВК3.

СОЮЗГИПРОЛЕСХОЗ

Схема расположения подвесок воздуховодов

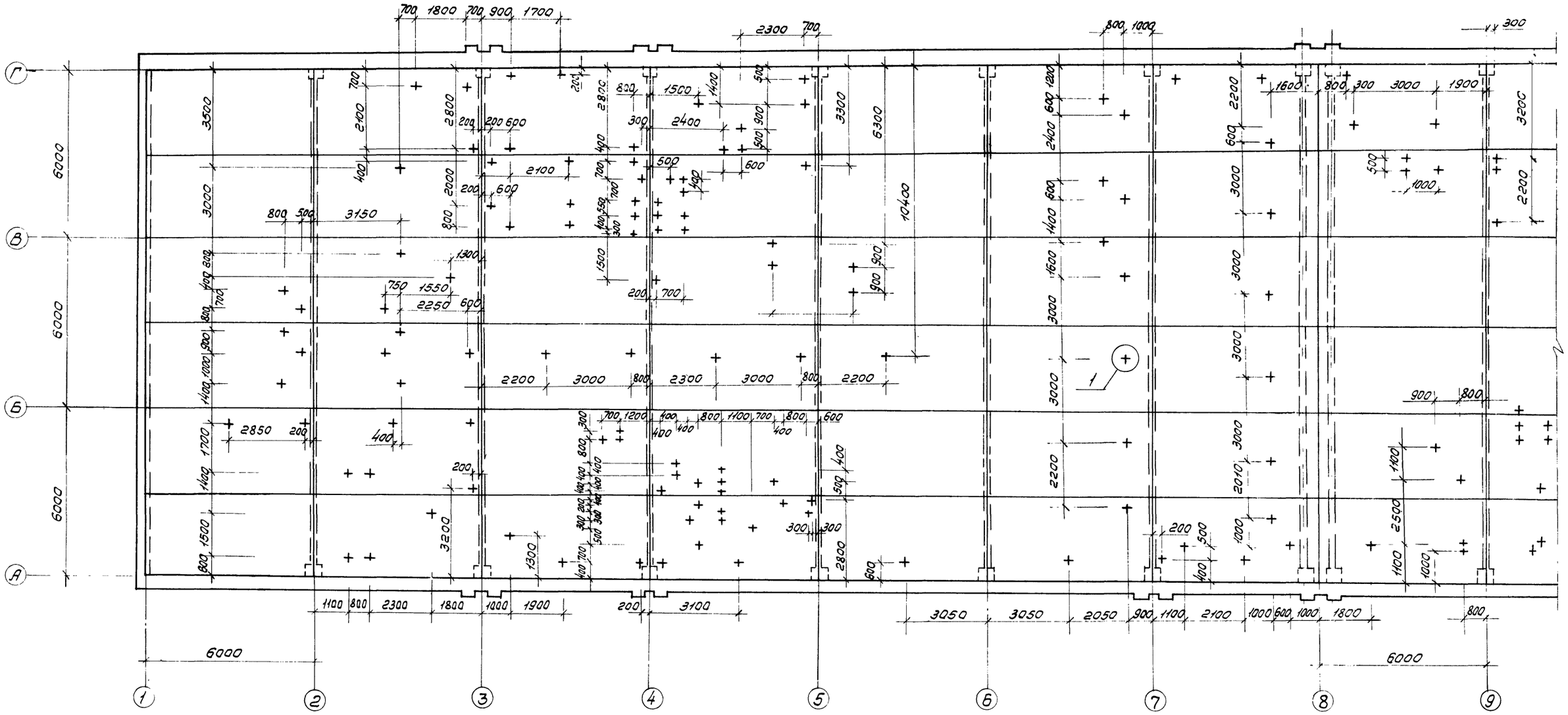

Схема плана

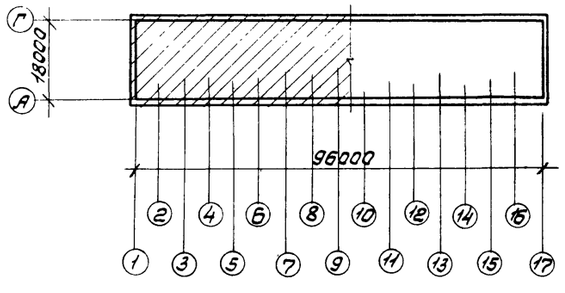

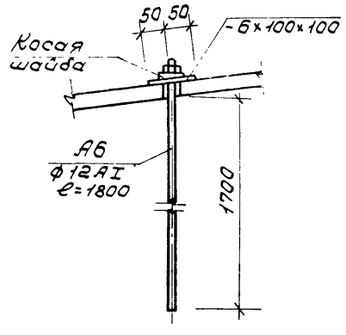

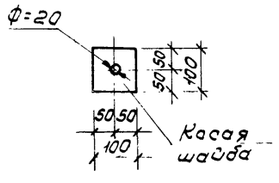

56

21506-02

ГИП	Тарычева		ТП 411-2-170.86 КЖ
Н.контр.	Воронков		
Нач.отд.	Рогачев		
Гл.спец.	Богаенко		
Рук.гр.	Нальская		
Ст.инж.	Данилина		Цех по производству щитового паркета мощностью 100тыс.м² в год

Стадия	Лист	Листов
Р	41	

Схема расположения подвесок воздуховодов /начало/

СОЮЗГИПРОЛЕСХОЗ

Привязан

Инв.№

Схема расположения подвесок воздуховодов

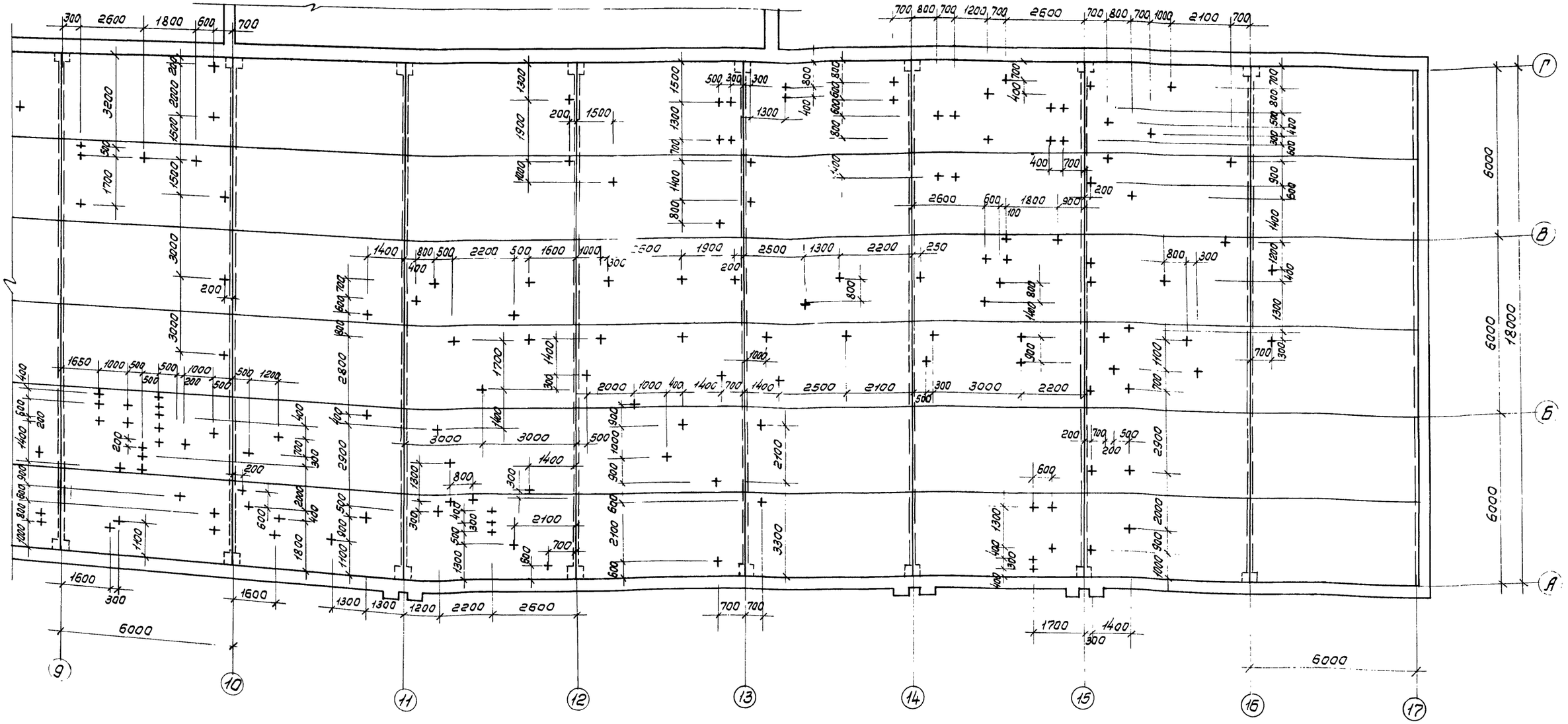

Схема плана

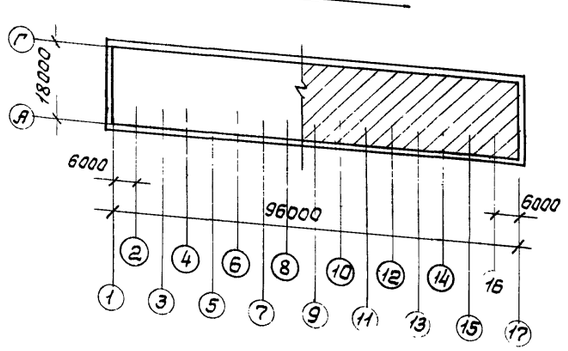

Спецификация к схеме расположения подвесок воздуховодов.

Марка поз.	Обозначение	Наименование	Кол.	Масса ед.кг	Примечание
АБ	Т.П. -КЖИ-1300	Анкер АБ	270	2,12	

1. Данный лист читать совместно с листом КЖ-41.
2. Полки в панелях сверлить после их монтажа.

57

21506-02

ГИП	Марчева		
Н.контр.	Воронков		
Нач.отд.	Рогачев		
Гл.спец.	Богданко		
Рук.гр.	Нальская		
Ст.инж.	Данилина		

ТП 411-2-170.86 КЖ

Цех по производству щитового паркета мощностью 100 тыс. м² в год

Стадия	Лист	Листов
Р	42	

Схема расположения подвесок воздуховодов (окончание)

СОЮЗГИПРОЛЕСХОЗ

Привязан

Инв.№

Копировал

Альбом II

Ведомость чертежей основного комплекта

Лист	Наименование	Примечание
1	Общие данные (начало)	
2	Общие данные (продолжение)	
3	Общие данные (окончание)	
4	Схемы расположения съемных щитов и балок перекрытия траншеи	
5	Схемы расположения балок и щитов перекрытия фундамента	
6	Разрезы 8-8; 9-9	
7	Схемы расположения балок монорельса по оси 2 и между осями 7-10	
8	Схемы расположения балок монорельса между осями 11-12	
9	Узлы 1÷5	
10	Схемы расположения элементов площадок П1 и П2	
11	Схемы расположения элементов площадки П3 и элементов ограждения площадки П4	
12	Схемы расположения элементов площадок П5 и П6 и элементов лестницы Л1	
13	Схемы расположения элементов площадок П7 и П8	
14	Узлы 1, 2, 3	
15	Схема расположения опоры под циклон СИОТ-2	
16	Опора под циклон СИОТ-2	
17	Опора под циклон СИОТ-2. Узлы	
18	Схема расположения металлических опор под трубопроводы пневмотранспорта	
19	Разрезы 1-1 и 2-2	
20	Траверсы Т1 и Т2 опоры металлические ОМ1÷ОМ8	

Ведомость ссылочных и прилагаемых документов

Обозначение	Наименование	Примечание
	Ссылочные документы	
1.450.3-3 вып. 0.1	Стальные лестницы, переходные площадки и ограждения	
2.440-1 вып. 2	Типовые узлы стальных конструкций одноэтажных производственных зданий	
	Прилагаемые документы	
Альбом IX	Ведомость потребности в материалах	

Техническая спецификация стали (начало)

Вид профиля и ГОСТ, ТУ	Марка металла и ГОСТ	Обозначение и размер профиля мм	№ п/п	Код марки металла	Код вида профиля	Код размера профиля	Количество шт	Длина, мм	Масса металла по элементам конструкций, т: Монорельс	Опора под циклон	Разные стальные изделия	Код элемента конструкций	Общая масса
1	2	3	4	5	6	7	8	9	526235		526244		
Балки двутавровые ГОСТ 8239-72*	ВСт3сп5-1 ТУ14-1-3023-80	I 14	1	1446	2422	01			0,011				0,011
		I 22	2	"	"	"			0,968				0,968
		I 24	3	"	"	"			0,683				0,683
	Итого		4	"	"	"			1,662				1,662
	ВСт3кп2-1 ТУ14-1-3023-80	I 14	5	1122	2422	"					0,274		0,274
		I 16	6	"	"	"					0,197		0,197
	Итого		7	"	"	"					0,471		0,471
Всего профиля			8						1,662		0,471		0,471

21506-02

Типовой проект разработан в соответствии с действующими нормами и правилами и предусматривает мероприятия, обеспечивающие взрывную, взрывопожарную и пожарную безопасность при эксплуатации здания.

Главный инженер проекта А.В. Маричева

Привязан

Инв. №

ГИП	Маричева		
Н.контр.	Воронков		
Начотд.	Рогачев		
Гл.спец.	Богаенко		
Рук.гр.	Налевская		
Ст.инж.	Данилина		

ТП 411-2-170.86 КМ

Цех по производству щитового паркета мощностью 100 тыс. м² в год

Стадия	Лист	Листов
Р	1	20

Общие данные /Начало/

СОЮЗГИПРОЛЕСХОЗ

Техническая спецификация стали (продолжение)

Вид профиля и ГОСТ, ТУ	Марка металла и ГОСТ	Обозначение и размер профиля, мм	№ п/п	Код: Марка металла	Код: Вид профиля	Код: Размера профиля	Количество шт.	Длина, мм	Масса металла по элементам конструкций, т: Монорельс	Опора под циклон	Разные стальные изделия	Общая масса, т
									Код элемента конструкций			
1	2	3	4	5	6	7	8	9	526235		526244	
Швеллеры ГОСТ 8240-72*	ВСт3кп2-1 ТУ14-1-3023-80	[12	9	1122	2618	01					0,196	0,196
		[16	10								0,270	0,270
		[18	11								1,810	1,810
	Итого		12								2,276	2,276
	ВСт3пс6 ГОСТ 380-71*	[10	13	1230	2618	01				0,660		0,660
		[12	14	"	"	"				0,179		0,179
		[14	15	"	"	"				0,510		0,510
		[18	16	"	"	"				0,270		0,270
		[20	17	"	"	"				1,160		1,160
		[22	18	"	"	"				1,090		1,090
		[27	19	"	"	"				2,960		2,960
		[40	20	"	"	"				3,380		3,380
	Итого		21							11,209		11,209
Всего профиля			22							11,209	2,276	13,485
Сталь прокатная угловая равнополочная ГОСТ 8509-72*	ВСт3кп2-1 ТУ14-1-3023-80	L 32×4	23	1122	2100	01					0,048	0,048
		L 40×4	24	"	"	"					0,005	0,005
		L 50×5	25	"	"	"					0,012	0,012
		L 63×6	26	"	"	"					1,324	1,324
		L 90×6	27	"	"	"					0,027	0,027
		L 100×7	28	"	"	"					0,151	0,151
		L 125×10	29	"	"	"					0,06	0,06
	Итого		30								1,627	1,627
	ВСт3сп5 ТУ14-1-3023-80	L 32×4	31	1446	2100	01			0,055			0,055
		L 50×5	32	"	"	"			0,054			0,054
		L 63×6	33	"	"	"			0,140			0,140
		L 100×7	34	"	"	"			0,015			0,015
	Итого		35	"					0,254			0,254
	ВСт3пс6 ГОСТ 380-71*	L 50×5	36	1230	2100	01				0,699		0,699
		L 63×6	37	"	"	"				1,011		1,011
		L 75×6	38	"	"	"				0,390		0,390
		L 90×8	39	"	"	"				0,230		0,230
		L 100×8	40	"	"	"				2,810		2,810
		L 140×10	41	"	"	"				0,431		0,431
	Итого		42							5,571		5,571
Всего профиля			43						0,254	5,571	1,627	7,452
Швеллер гнутый равнополочный ГОСТ 8278-83	ВСт3сп5 ТУ14-1-3023-80	[60×32×3	44	1446	7314	01			0,156			0,156
	Итого		45						0,156			0,156
Всего профиля			46						0,156			0,156

Техническая спецификация стали (продолжение)

Вид профиля и ГОСТ, ТУ	Марка металла и ГОСТ	Обозначение и размер профиля, мм	№ п/п	Код: Марка металла	Код: Вид профиля	Код: Размера профиля	Количество шт.	Длина, мм	Масса металла по элементам конструкций, т: Монорельс	Опора под циклон	Разные стальные изделия	Общая масса, т
									Код элемента конструкций			
1	2	3	4	5	6	7	8	9	526235		526244	
Полоса стальная горячекатанная ГОСТ 103-76*	ВСт3кп2-1 ТУ14-1-3023-80	δ 6	46	1122	7111	01					0,011	0,011
		δ 8	47	"	"	"					0,125	0,125
		δ 10	48	"	"	"					0,146	0,146
		δ 12	49	"	"	"					0,221	0,221
	Итого		50								0,503	0,503
	ВСт3сп5 ТУ14-1-3023-80	δ 6	51	1446	7111	01			0,003			0,003
		δ 8	52	"	"	"			0,030			0,030
		δ 12	53	"	"	"			0,022			0,022
	Итого		54						0,055			0,055
	ВСт3пс6 ГОСТ 380-71*	δ 4	55	1230	7110	01				0,080		0,080
		δ 6	56							0,260		0,260
		δ 8	57							0,480		0,480
		δ 10	58							0,036		0,036
	Итого		59							0,856		0,856
Всего профиля			60						0,055	0,856	0,503	1,414
Сталь горячекатанная круглая ГОСТ 5781-82*	ВСт3кп2-1 ТУ14-1-3023-80	ф 8	61	1122	5114	01					0,001	0,001
		ф 12	62	"	"	"					0,009	0,009
		ф 16	63	"	"	"					0,018	0,018
	Итого		64								0,028	0,028
Всего профиля			65								0,028	0,028
Сталь горячекатанная круглая ГОСТ 2590-71*	ВСт3пс6 ГОСТ 380-71*	ф 18	66	1230	5114	01				0,120		0,120
	Итого		67							0,120		0,120
Всего профиля			68							0,120		0,120
Сталь листовая горячекатанная ГОСТ 19903-74*	ВСт3пс6 ГОСТ 380-71*	δ 8	69	1230	7111	01				0,520		0,520
		δ 20	70	"	"	"				0,480		0,480
	Итого		71							1,000		1,000
Всего профиля			72							1,000		1,000

21506-02

Гип	Маричева		ТП 411-2-170.86 КМ
Н.контр.	Воронков		
Нач.отд.	Рогачев		
Гл.спец.	Богаенко		
Рук.гр.	Нальская		
Ст.инж.	Данилина		

Привязан

Инв. №

Цех по производству щитового паркета мощностью 100 тыс. м² в год

Стадия	Лист	Листов
Р	2	

Общие данные (продолжение)

СОЮЗГИПРОЛЕСХОЗ

Техническая спецификация стали (окончание)

Вид профиля и ГОСТ, ТУ	Марка металла и ГОСТ	Обозначение и размер профиля, мм	№ п/п	Код: Марки металла	Код: Вида профиля	Код: Размера профиля	Количество шт.	Длина, мм	Масса металла по элементам конструкций, т: Монорельс (Код элемента конструкции)	Опора под циклон	Разные стальные изделия	Общая масса, т
1	2	3	4	5	6	7	8	9	526235		526244	
Сталь листовая просечно-вытяжная ГОСТ 8706-78*	ВСт3пс6 ГОСТ 380-71*	N 506	73	1230	7140	01				1,03	0,780	1,810
	Итого		74							1,03	0,780	1,810
Всего профиля			75							1,03	0,780	1,810
Итого масса металла			76						2,099	19,786	5,685	27,570
Лестничные марши, переходные площадки и ограждения лестничных маршей и площадок	Лист N 10÷14		77									1,220
Всего масса металла			78									28,790
В том числе по маркам	ВСт3сп5		79						2,099			2,099
	ВСт3кп2-1		80								5,685	5,685
	ВСт3кп2		81									1,220
	ВСт3пс6		82							19,786		19,786

1. Для сварных конструкций применяется сталь углеродистая марки ВСт3кп2, ВСт3сп5 и ВСт3пс6 по ГОСТ'у 380-71* и по ТУ 14-1-3023-80.
2. Монтажные и постоянные болты М12, М16 и М24 нормальной точности по ГОСТ 7798-70** класса 4.6 с дополнительными испытаниями по п.5 табл. 10 ГОСТ 1759-70.** Применение кипящих и автоматных сталей не допускается. Болты поставляются заводам-изготовителем, разрабатывающим деталировочные чертежи КМД.
3. Расчет конструкций произведен в соответствии со СНиП II-2.3-81 „Стальные конструкции. Нормы проектирования."
4. Изготовление и монтаж конструкций производить в соответствии со СНиП III-18.75 „Правила производства и приемки работ" и проекта организации работ, разрабатываемого специализированной организацией.
5. Постоянные и временные нагрузки, коэффициенты перегрузки и расчетные сочетания нагрузок приняты по СНиП II-6-74 „Нагрузки и воздействия," временная нагрузка на лестничные марши и площадки - 400 кгс/м².
6. Все заводские соединения стальных конструкций осуществляются на сварке, рекомендуется применение полуавтоматической сварки. При ручной сварке применять электроды типа Э42А по ГОСТ 5264-80.
7. Монтажные соединения выполняются на болтах М16 нормальной точности и на сварке.
8. Опора под циклон принята по материалам Гипродревпрома шифр 614 вып. II.

Техническая спецификация стали на лестничные марши, переходные площадки и ограждения лестничных маршей и площадок

Вид профиля и ГОСТ, ТУ	Марка металла и ГОСТ	Обозначение и размер профиля, мм	№ п/п	Код: Марка металла	Код: Вид профиля	Код: Размеры профиля	Количество, шт.	Длина, мм	Масса металла по элементам конструкций, т: Лестничные марши, переходные площадки и ограждения лестничных маршей и площадок (Код элемента конструкций)	Общая масса, т
1	2	3	4	5	6	7	8	9		
Швеллер гнутый равнополочный ГОСТ 8278-83	ВСт3кп2 ГОСТ 380-71*	[160×50×4	1	1122	7325	01			0,14	0,14
		[180×50×4	2	"	7327	"			0,18	0,18
Всего профиля			3						0,32	0,32
Швеллер гнутый неравнополочный ГОСТ 8281-80		L50×40×12×2,5	4	1122	7413	"			0,18	0,18
Всего профиля			5						0,18	0,18
Гнутый профиль УМТУ 2-130-70		Q90×30×25×2,5	6	1122		"			0,13	0,13
Всего профиля			7						0,13	0,13
Сталь угловая равнополочная ГОСТ 8509-72*		L25×3	8	1122	2100	"			0,04	0,04
		L63×6	9			"			0,03	0,03
		L75×6	10			"			0,05	0,05
Всего профиля			11						0,12	0,12
Сталь листовая рифленая ГОСТ 8568-77*		δ=14	12	1122	2133	"			0,31	0,31
Всего профиля			13						0,31	0,31
Сталь полосовая ГОСТ 103-76*		δ=4	14	1122	1311	"			0,15	0,15
		δ=6	15						0,01	0,01
Всего профиля			16						0,16	0,16
Итого масса металла			17						1,22	1,22
В том числе по маркам	ВСт3кп2		18						1,22	1,22

Указания о способе защиты металлоконструкций от коррозии.

1. Защиту от коррозии выполнять в соответствии с СНиП III-23-76 „Защита строительных конструкций от коррозии."
4. Состав лакокрасочного покрытия:
   - грунт ГФ-0119 ГОСТ 23343-78*
   - эмаль ПФ-115 ГОСТ 6465-76.*
5. Грунт и эмаль наносятся в два слоя каждый.

60

21506-02

ГИП	Маричева		ТП 411-2-170.86 КМ
Н.контр.	Воронков		
Нач.отд.	Рогачев		
Гл.спец.	Богаенко		
Рук.гр.	Нальская		
Ст.инж.	Данилина		Цех по производству щитового паркета мощностью 100 тыс. м² в год — Стадия: Р; Лист: 3; Листов:
Привязан			Общие данные (окончание) — СОЮЗГИПРОЛЕСХОЗ
Инв.			

Кос. разд. Пиеция

Формат А2

Альбом III

Схема расположения съемных щитов перекрытия траншеи

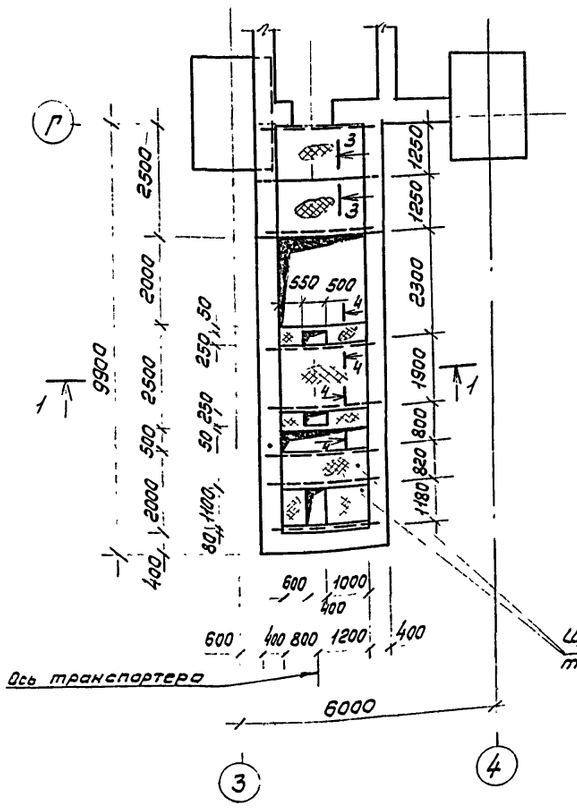

Схема расположения балок перекрытия траншеи

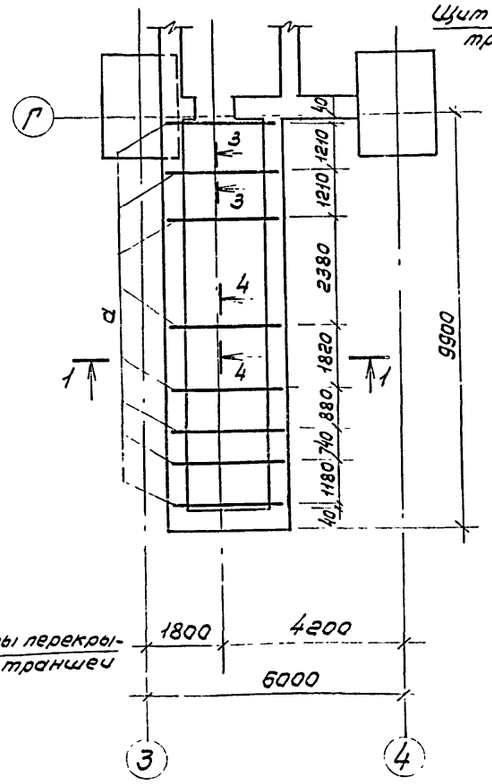

3-3

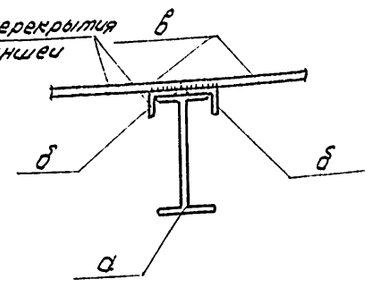

4-4

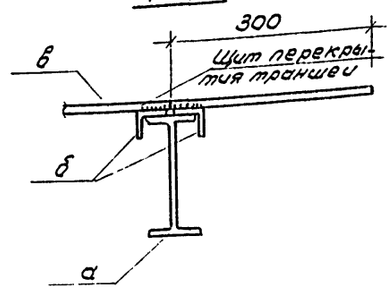

Ведомость элементов

Марка	Сечение			Усилия			Примечание
	Эскиз	Поз.	Состав	Q кН	N кН	M кНм	
а	I		I 14	—	—	5,8	274 кг
б	L		L 32×4				42,24 кг
в	—		Сталь листовая просечно-вытяжная ВВ				200 кг

Засыпку пазух производить только после укладки плит перекрытия.

1-1

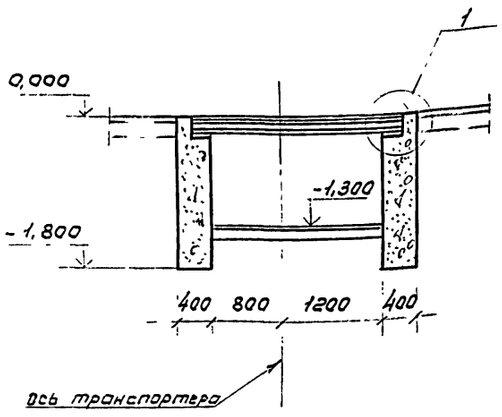

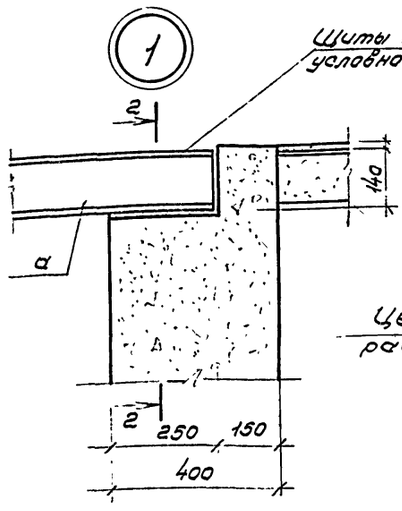

2-2

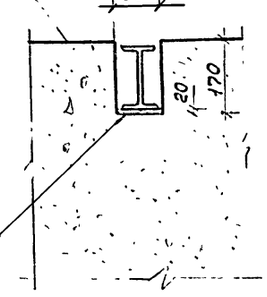

61

21506-02

ГИП	Марчева		ТП 411-2-170.86		КМ
Н.контр.	Воронков				
Нач.отд.	Рогачев				
Гл.спец.	Богданко				
Рук.гр.	Нальская				
Техник	Агафонова		Цех по производству щитового паркета мощностью 100 тыс.м² в год	Стадия: Р	Лист: 4	Листов:
			Схемы расположения съемных щитов и балок перекрытия траншеи.	СОЮЗГИПРОЛЕСХОЗ		

Привязан

Инв.№

Инв.№ подл. | Подпись и дата | Взам.инв.№

Альбом II

Схема расположения балок и щитов перекрытия на отм. 0,000

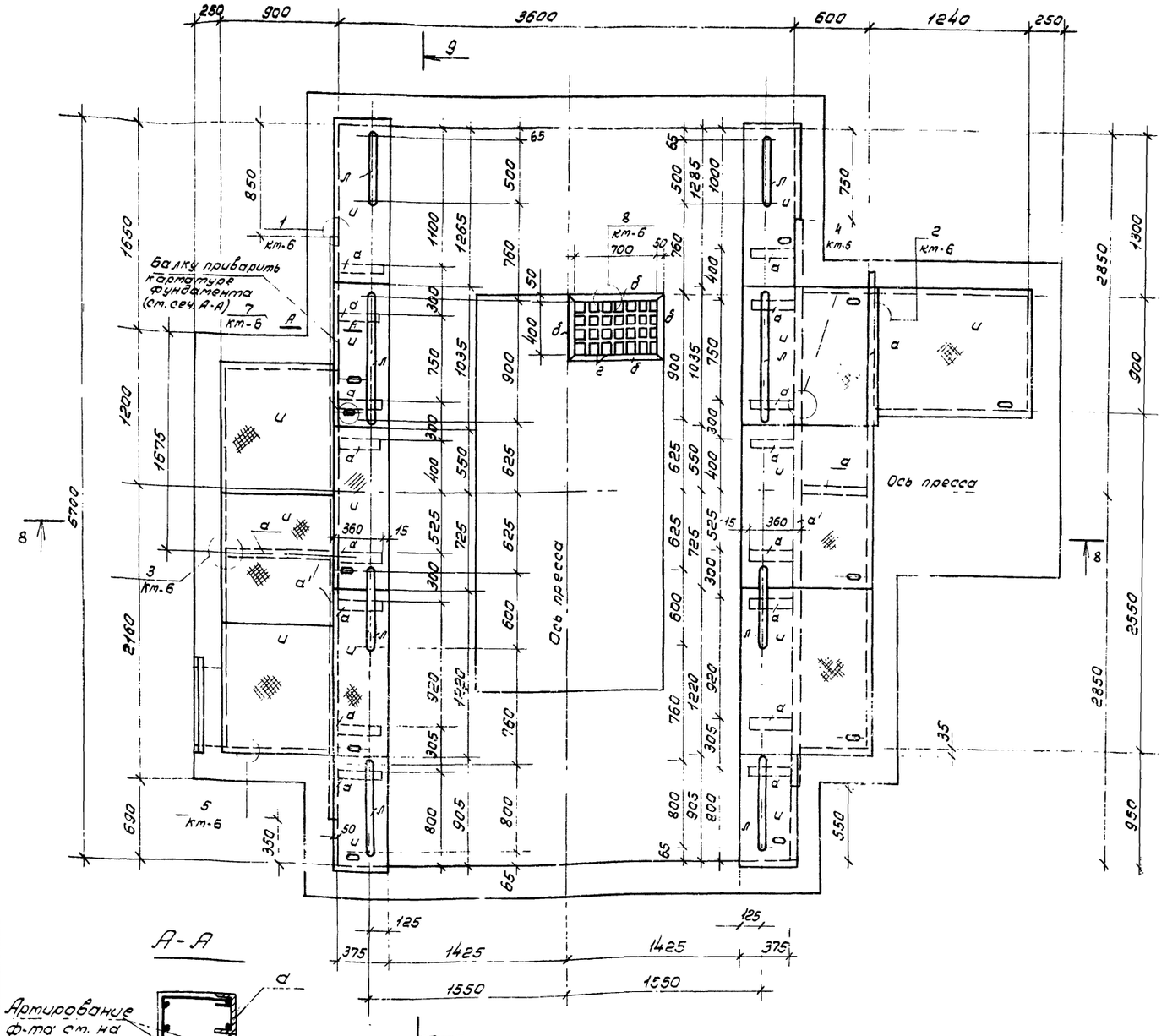

Ведомость элементов

Марка	Сечение			Усилия			Примечание
	Эскиз	Поз.	Состав	Qтс	Nтс	Mтсм	
а'	[		[14	Конструктивно			108,0 кг
а	[		[12		"		166,0 кг
б	∟		∟ 63×5		"		103,3 кг
в	∟		∟ 40×4				5,4 кг
г	•		ф 12 А II				9,4 кг
д	•		ф 8 А I				0,71 кг
е	—		— 6×40				75,0 кг
ж	—		— 6×15				21,0 кг
и			Рифленая сталь б6				580,0 кг
к			Труба Дн=28; S=22				3,0 кг
л			" Дн=20; S=2				21,0 кг

1. Данный лист см. совместно с листом КМ-6
2. Щиты перекрытия и ограждения приняты съемными.

А-А

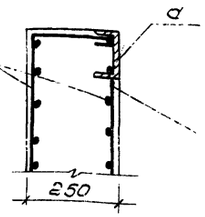

Армирование ф-та см. на листах КЖ-21÷КЖ-25

В месте прохождения балки арматуру фундамента вырезать и приварить к балке (поз. „а")

62

21506-02

ГИП	Маричева	
Н.контр.	Воронков	
Нач.отд.	Рогачев	
Гл.спец.	Богаенко	
Рук.гр.	Нальская	
Ст.инж.	Черкасова	

ТП 411-2-170.86 КМ

Цех по производству щитового паркета мощностью 100 тыс. м² в год

Стадия	Лист	Листов
Р	5	

Схема расположения балок и щитов перекрытия фундамента ФОм 13.

СОЮЗГИПРОЛЕСХОЗ

Привязан

Инв. №

Кул. гр. ТХ

Большевикова Волга

Альбом II

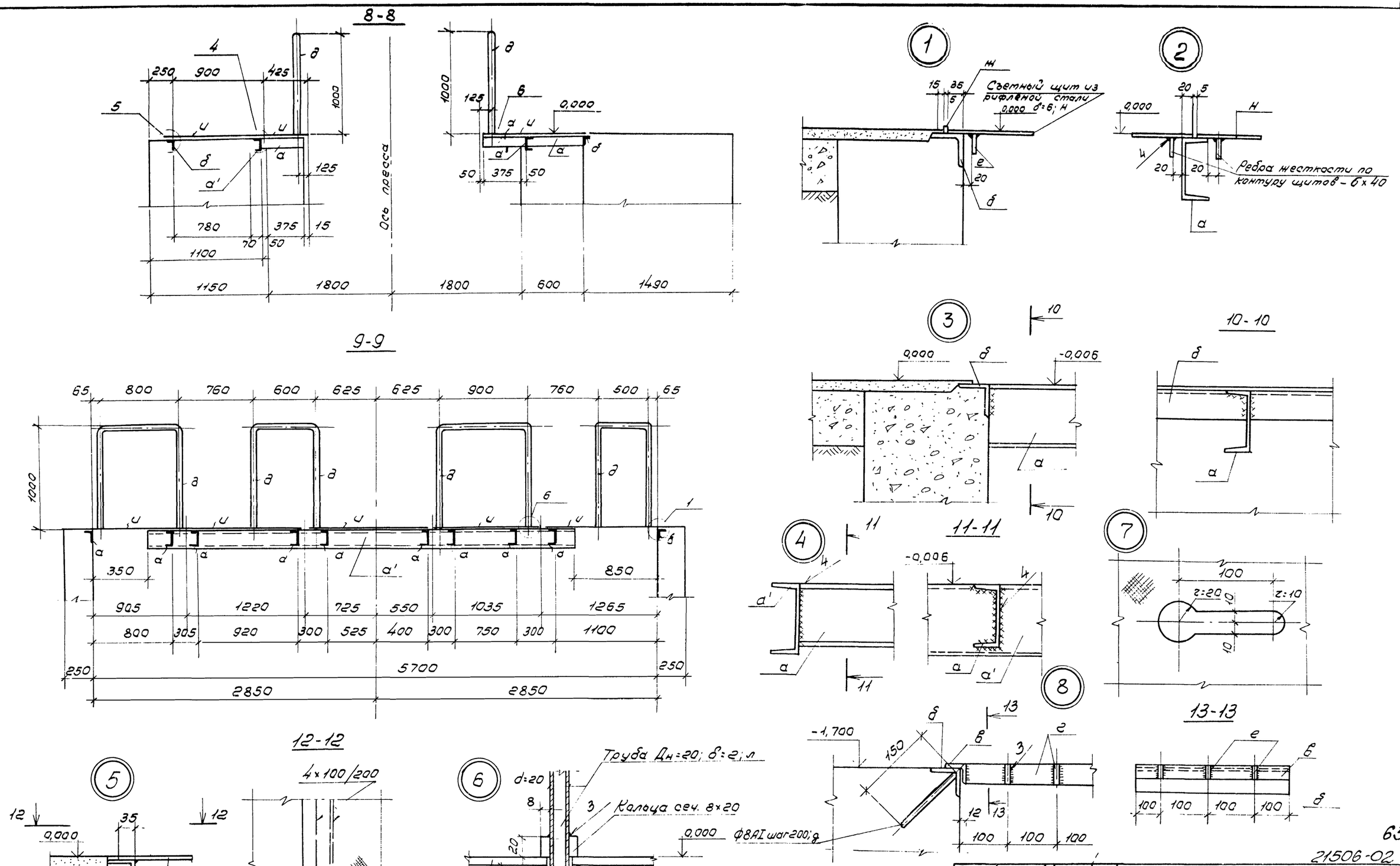

Данный лист см. с листом КМ-5.

ГИП	Маричева		
Н.контр.	Воронков		
Нач.отд.	Рогачев		
Гл.спец.	Богаенко		
Рук.гр.	Нальская		
Ст.инж.	Черкасова		

Привязан

Инв. №

ТП 411-2-170.86 КМ

Цех по производству щитового паркета мощностью 100 тыс. м² в год

Разрезы 8-8÷9-9. Узлы 1÷8.

Стадия	Лист	Листов
Р	6	

СОЮЗГИПРОЛЕСХОЗ

Рук. гр. ТХ Большевикова Вилия

63

21506-02

Альбом III

Схема расположения балок монорельса по оси 2

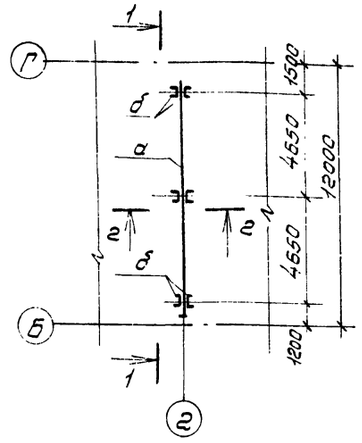

Схема расположения балок монорельса между осями 7-10

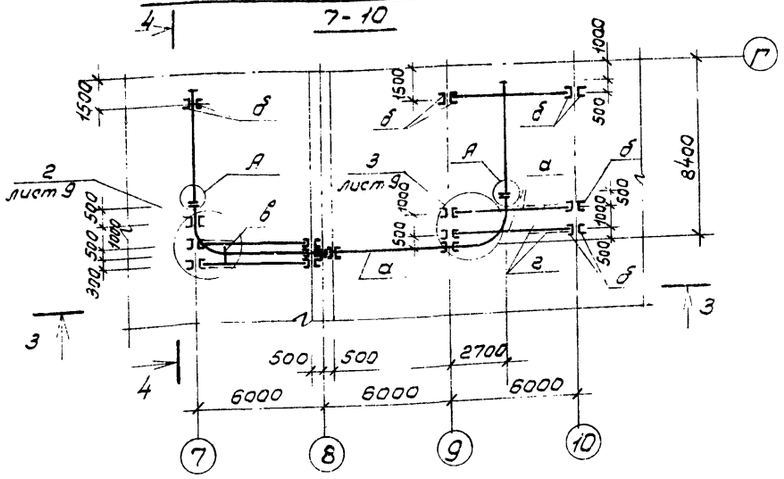

1-1

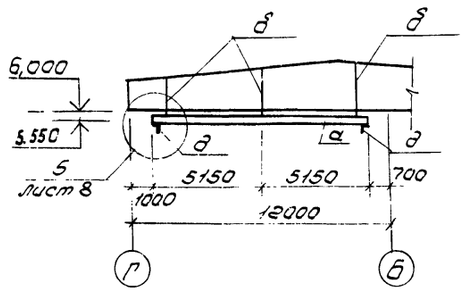

3-3

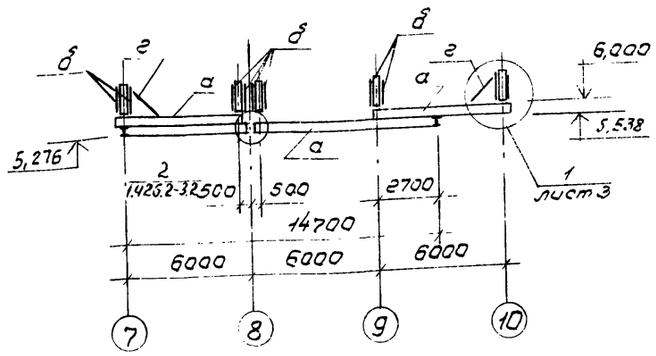

2-2

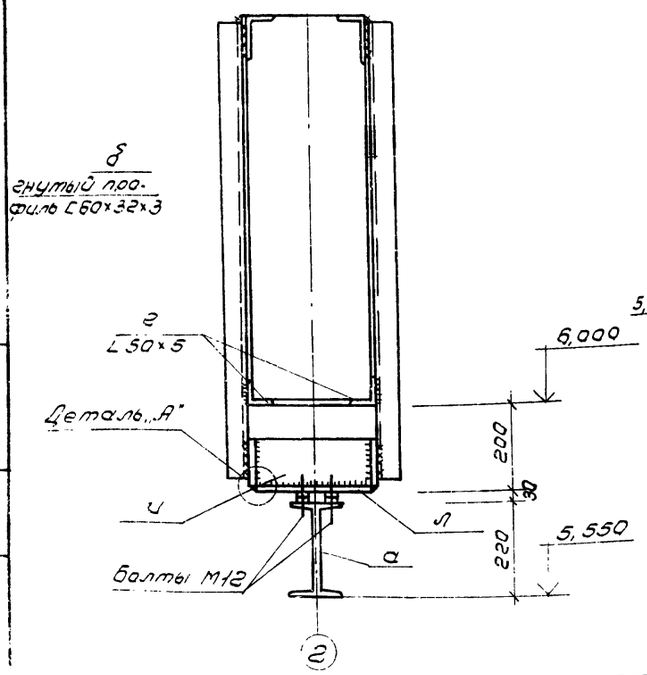

4-4

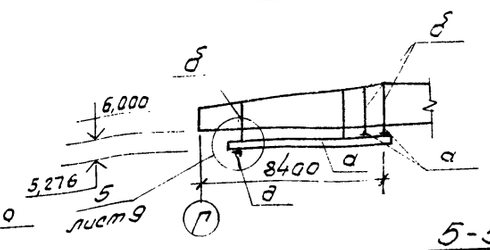

Узел А

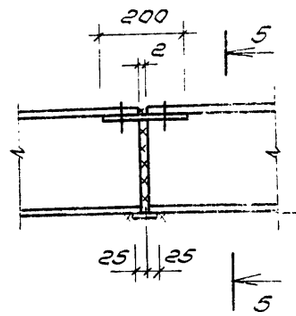

5-5

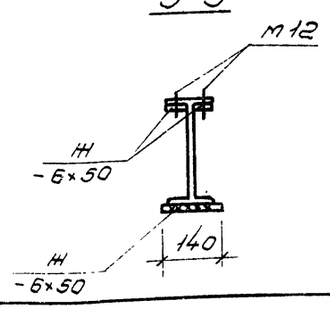

Ведомость элементов

Марка	Сечение: Эскиз	Поз.	Состав	Усилия: Rmax кН	N кН	Mк Нм	Примечание
	Монорельс по оси 2						
а	I		I 22	36,0	—	—	0,26 т
б	[		2[60х32х3		18,0		0,016 т
д	L		L 100х7				0,005 т
е	L		L 30х5				0,005 т
ж	—		— δ=6				0,001 т
ц	—		— δ=8				0,01 т
л	—		— δ=12				0,032 т
м			М12				
н			М16				
	Монорельс между осями 7-10						
а	I		I 22	18,0			0,708 т
в	I		I 18				0,011 т
г	L		L 63х6	По гидкости			0,014 т
б	[		2[60х32х3		18,0		0,149 т
д	L		L 100х7				0,005 т
е	L		L 50х5				0,04 т
ж	—		— δ=6				0,01 т
ц	—		— δ=8				0,021 т
к	—		— δ=10				0,13 т
л	—		— δ=12				0,077 т
м			М12				
н			М16				

1 Указания по материалу конструкции, изготовлению, монтажу и приемке подвесных путей см. серию 1.426.2-3, вып. 2.

2 Грузоподъемность монорельса Q=9,8 кН.

64

21506-02

ГИП	Маричева		ТП 411-2-170.86 КМ	
Н.контр.	Воронков			
Начат.	Рогачев			
Гл.спец.	Богаенко			
Рук.гр.	Налаская			
Ст.инж.	Данилина		Цех по производству щитового паркета мощностью 100 тыс. м²/год.	Стадия: Р; Лист: 7; Листов:
			Схемы расположения балок монорельса по оси 2 и между осями 7÷10.	СОЮЗГИПРОЛЕСХОЗ

Привязан

Инв. №

Копировал Зорщевская Золя

Альбом II

Схема расположения балок монорельса между осями 11-12.

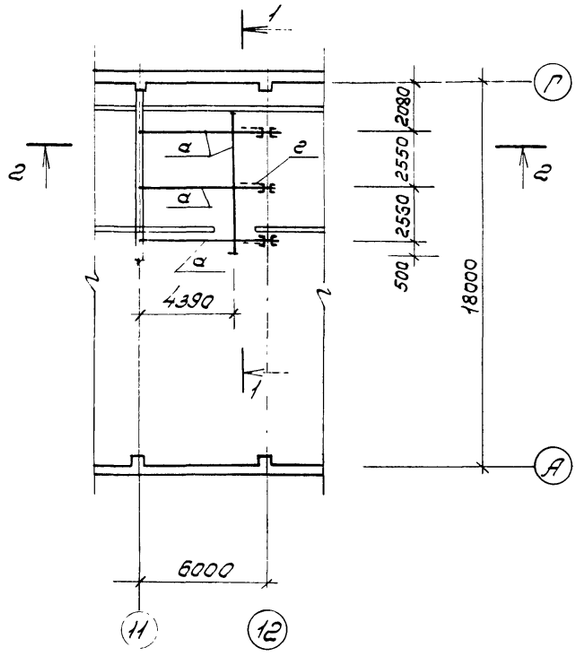

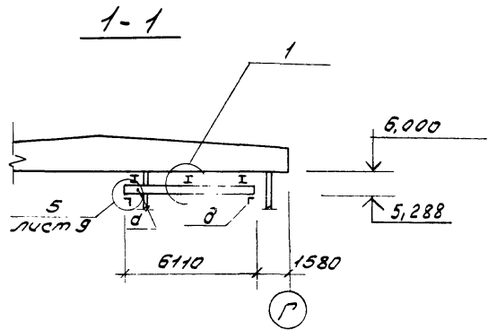

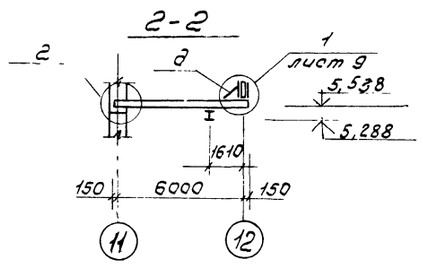

Ведомость элементов

Марка	Сечение: Эскиз	Поз.	Состав	Усилия: Rmax кН	N кН	M кНм	Примечание
а	I		I 22	36,0	—	—	0,600т
б	⊏		швеллер гнутый 2⊏60×32×3		18,0		0,018т
г	∟		∟63×6	По гибкости			0,055т
е	∟		∟50×5				0,009т
д	—		∟100×7				0,005т
ж	—		δ=6				0,003т
и	—		δ=8				0,030т
л	—		δ=12				0,022т
м			м12				

1. Указания по материалу конструкций, изготовлению, монтажу, и приемке подвесных путей см. серию 1.426 г-3, вып. 2.
2. Монтаж конструкций производить на черных болтах и сварке. Болты плотно затянуть, нарезку зачеканить.
3. Сварные швы принять h=6 мм. Сварку производить электродами типа Э-42А по ГОСТ 5264-80.
4. Узлы см. лист КМ-9.
5. Грузоподъемность монорельса Q=9,8кН.

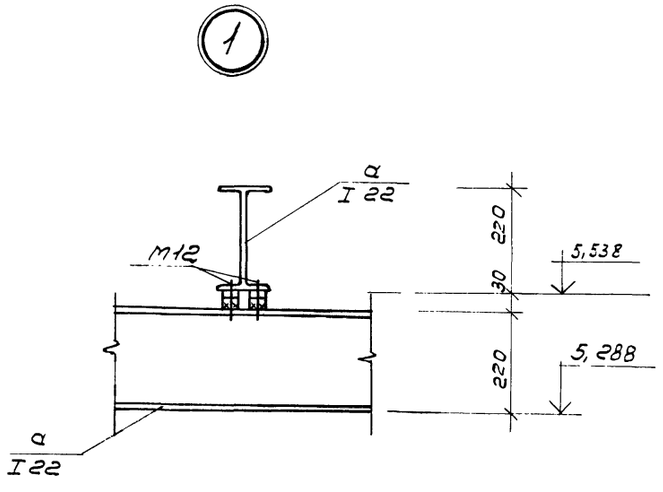

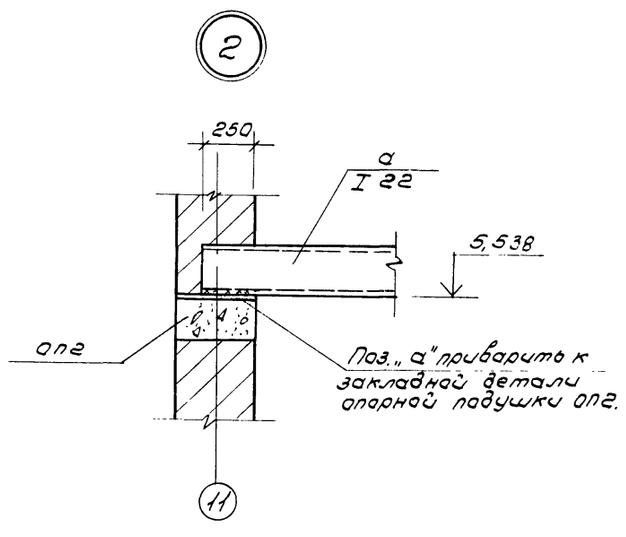

Согласовано.
Зам. гл. инж. Комлишенко

65

21506-02

ГИП	Марчуева		ТП 411-2-170.86 КМ		
Н. контр.	Воронков				
Нач. отд.	Рогачев				
Гл. спец.	Багаенко				
Рук. гр.	Нальская				
Ст. инж.	Данилина		Цех по производству щитового паркета мощностью 100тыс. м² в год.	Стадия: Р; Лист: 8; Листов:	
Привязан			Схема расположения балок монорельса между осями 11-12.	СОЮЗГИПРОЛЕСХОЗ	
Инв. №					

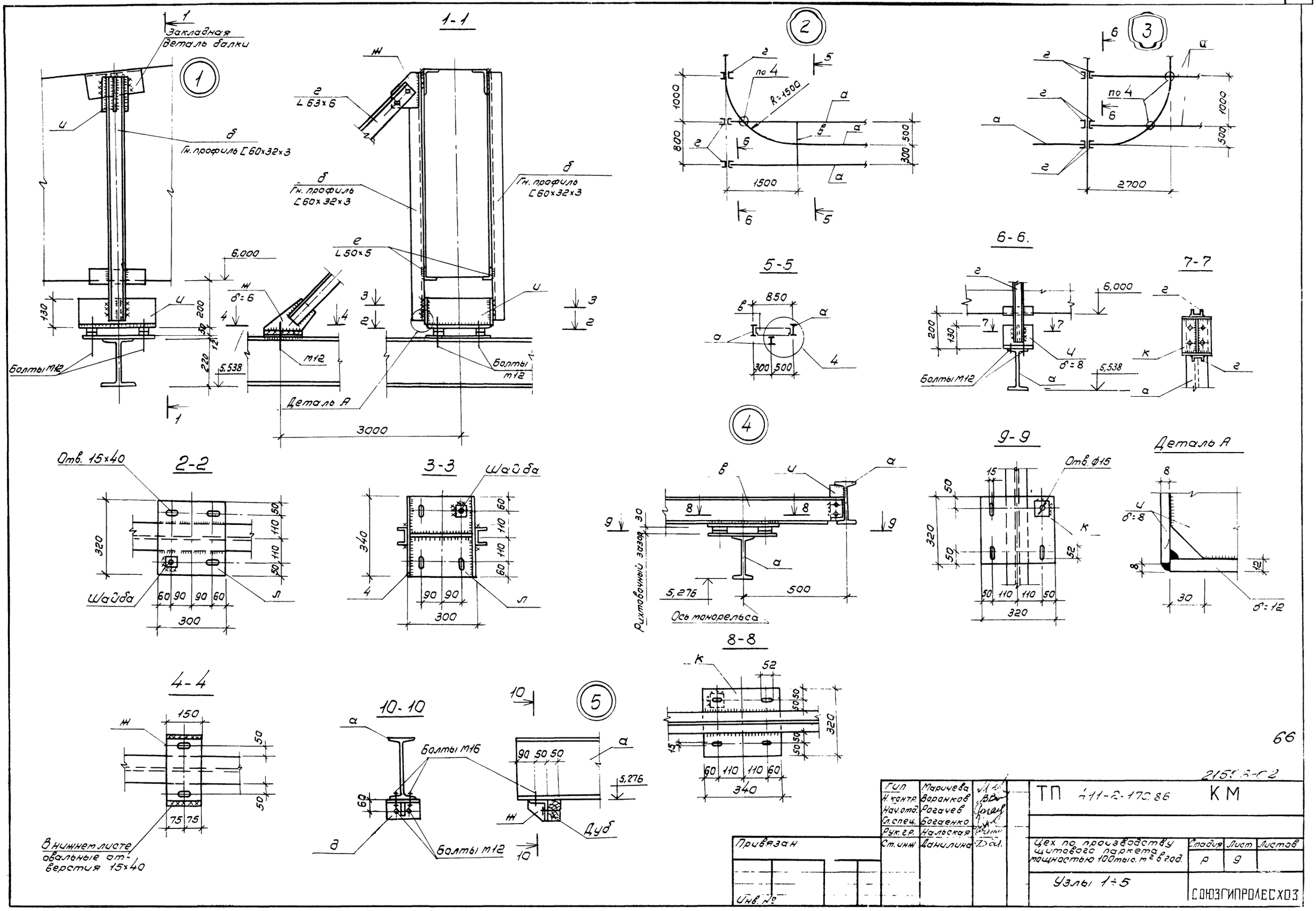

ГИП	Маричева		ТП 411-2-170.86 КМ
Н. контр.	Воронков		
Нач. отд.	Рогачев		
Гл. спец.	Богаенко		
Рук. гр.	Нальская		
Ст. инж.	Данилина		Цех по производству щитового паркета мощностью 100 тыс. м² в год.
Привязан			Стадия: Р; Лист: 9; Листов:
Инв. №			Узлы 1÷5
			СОЮЗГИПРОЛЕСХОЗ

Альбом II

Схема расположения элементов площадки П1

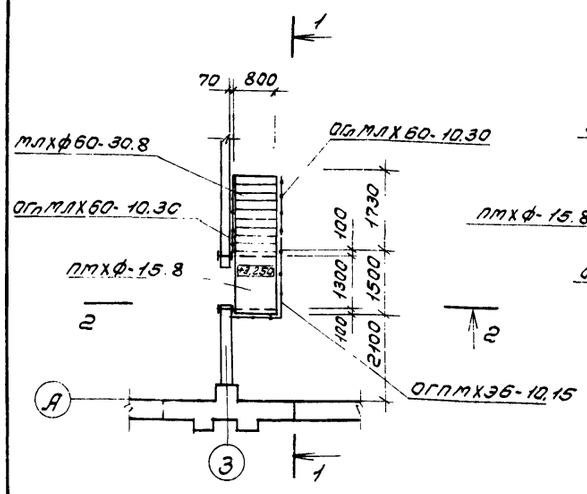

1-1

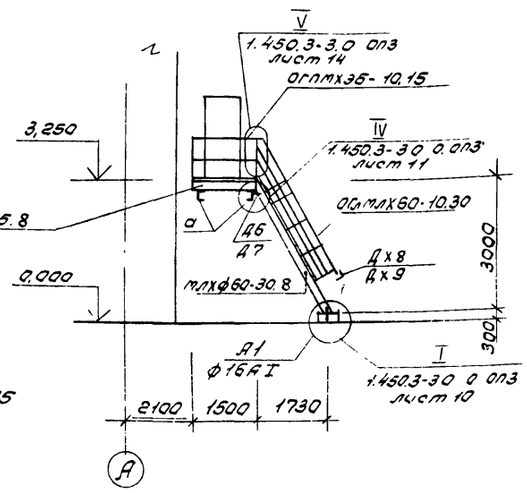

2-2

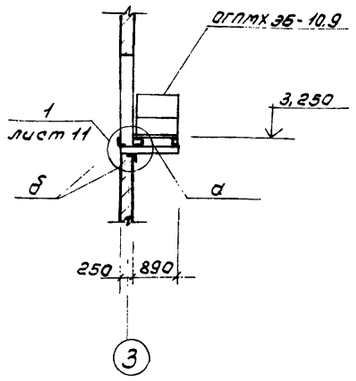

3-3

Схема расположения элементов площадки П2

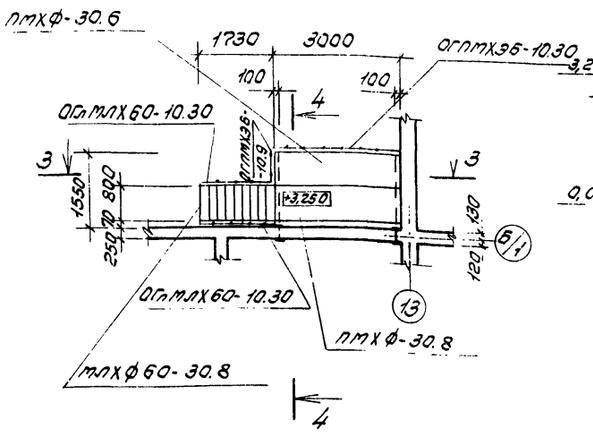

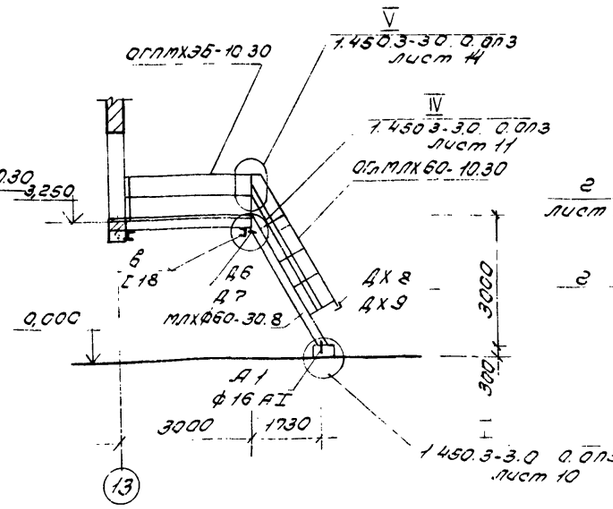

4-4

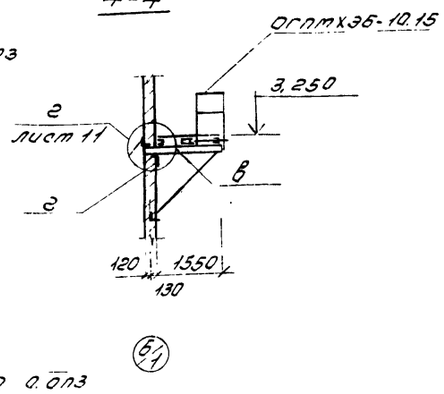

Ведомость элементов

Марка	Сечение: Эскиз	Поз.	Состав	Усилия: Q кН	N кН	M кНм	Примеча-
	Площадка П1						
а	[		[16				0,03т
б	L		L63х6				0,01т
А1	•		ф16АI				
ПМХФ-15.8	Серия 1.450.3-3.0,1			См. примечание п.2			1шт.
МЛХФ60-30.8	То же					"	1шт.
ОГлМЛХ60-10.30	"						1шт.
ОГлМЛХ60-10.30	"						1шт.
ОГПМХЭБ-10.9	"						1шт.
ОГПМХЭБ-10.15	"						1шт.
Д6	"						1шт.
Д7	"						1шт.
Дх8	"						1шт.
Дх9	"						1шт.
	Площадка П2						
в	[		[18				0,06т
г	L		L90х6				0,01т
д	L		L125х10				0,06т
А1			ф16АI				
ПМХФ-30.8	Серия 1.450.3-3.0,1			См. примечание п.2			1шт.
ПМХФ-30.6	То же					"	1шт.
МЛХФ60-30.8	"					"	1шт.
ОГлМЛХ60-10.30	"						1шт.
ОГлМЛХ60-10.30	"						1шт.
ОГПМХЭБ-10.9	"						1шт.
ОГПМХЭБ-10.30	"						1шт.
Д6	"						1шт.
Д7	"						1шт.
Дх8	"						1шт.
Дх9	"						1шт.

1. Данный лист читать совместно с листом КМ-11.
2. Конструкции лестниц рассчитаны на действие нормативных временных нагрузок 2,94 кПа (ст. серию 1.450.3-3, в.0, табл.1,2).

67

21506-02

ГИП	Маричева	
Н.контр.	Воронков	
Нач.отд.	Рогачев	
Гл.спец.	Богаенко	
Рук.гр.	Нальская	
Ст.инж.	Данилина	

ТП 411-2-170.86 КМ

Цех по производству щитового паркета мощностью 100 тыс. м² в год.

Стадия	Лист	Листов
Р	10	

Схема расположения элементов площадок П1 и П2.

СОЮЗГИПРОЛЕСХОЗ

Привязан

Инв. №

Ук.гр.ОВ | Корнюшенко

Альбом II

Схема расположения элементов площадки П3

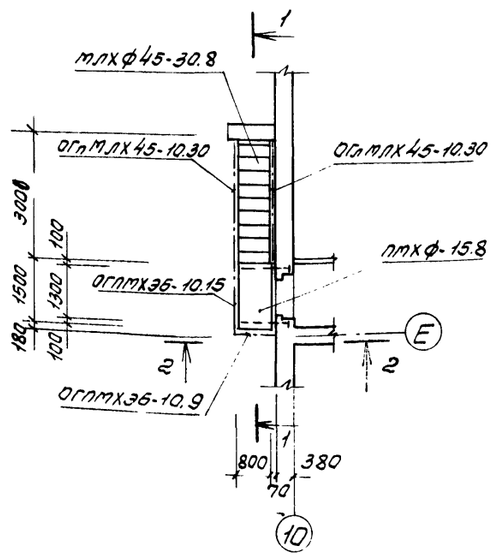

1-1

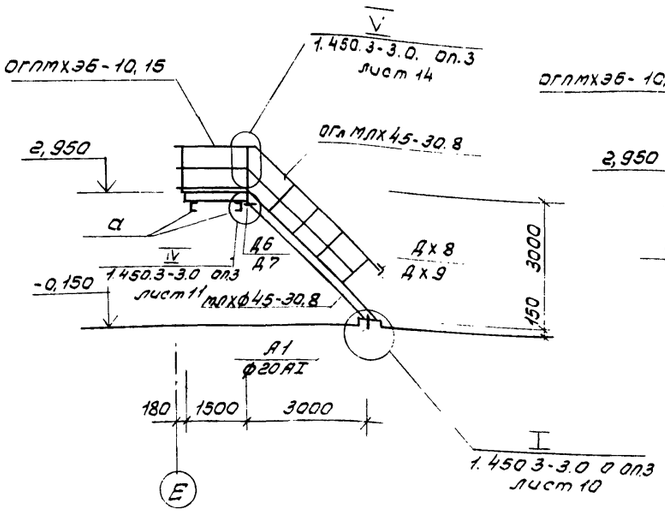

2-2

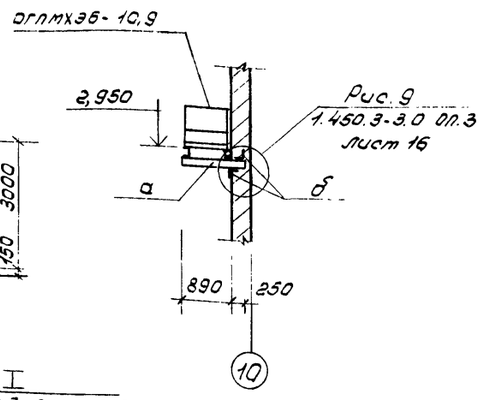

Ведомость элементов

Марка	Сечение: Эскиз	Поз.	Состав	Усилия: Qк Н	Nк Н	Mк Нм	Примечание
	Площадка П3						
а	[		[16				0,03 т
б	L		L 63х6				0,01 т
ПМХФ-15,8	1.450.3-3.0.1			Ст. примечание п.5			1 шт
МЛХФ45-30.8	То же				"		1 шт.
ОГлМЛХ45-10.30	"						1 шт
ОГлМЛХ45-10.30	"						1 шт.
ОГПМХЭБ-10.9	"						1 шт.
ОГПМХЭБ-10.15	"						1 шт.
Д6	"						1 шт.
Д7	"						1 шт.
Дх8	"						1 шт.
Дх9	"						1 шт
	Площадка П4						
ОГПМХЭБ-10.9	1.450.3-3.0.1						2 шт.
ОГПМХЭБ-10.21	То же						2 шт.
в	—		— 86				0,002 т

Схема расположения элементов ограждения площадки П4

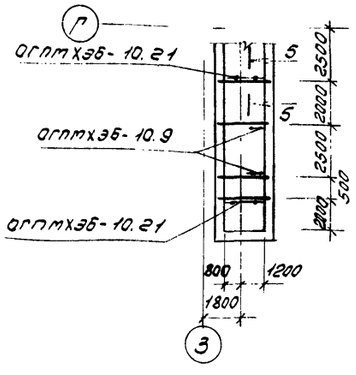

1

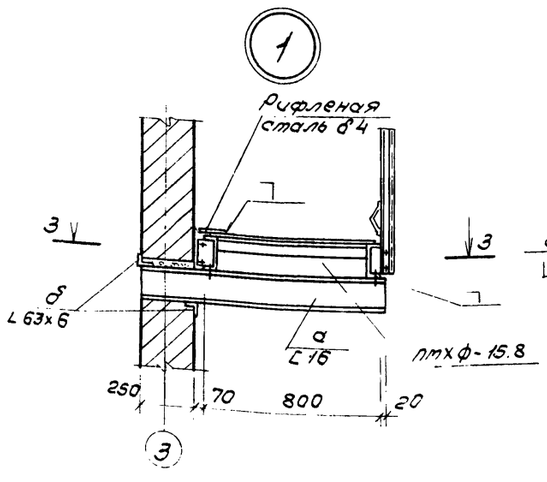

2

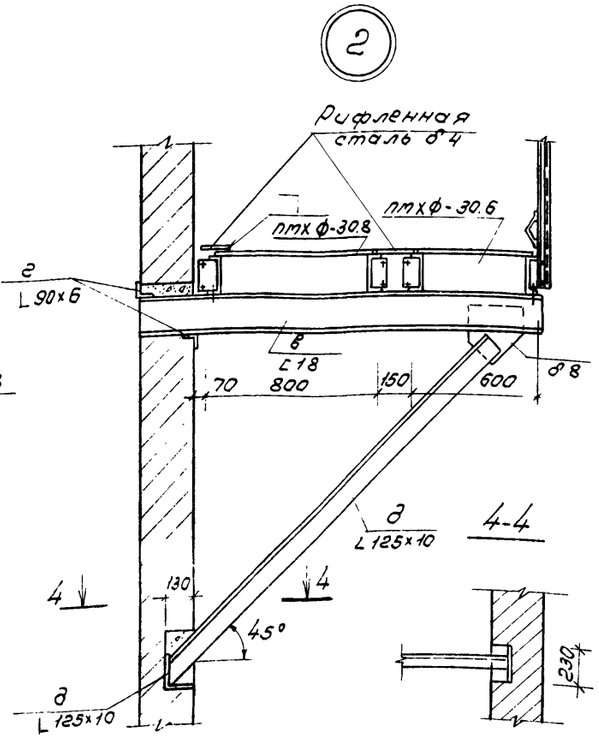

3-3

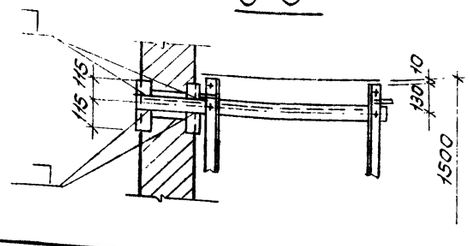

5-5

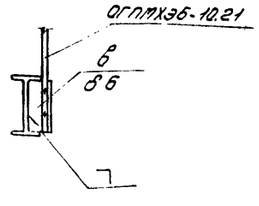

1. Монтаж комплекта конструкций должен производиться в соответствии с требованием ГОСТ 23118-78 и СНиП III-18-75 и серии 1.450.3-3.0.1.
2. Монтаж конструкций производить на черных болтах М12 по ГОСТ 7798-70* Болты плотно затянуть, нарезку зачеканить.
3. Сварные швы приняты h=6мм. Сварку производить электродами типа Э-42А по ГОСТ 5264-80.
4. Окраску стальных конструкций производить в соответствии с пояснительной запиской (лист КМ-3, пункт 4.)
5. Конструкции лестниц рассчитаны на действие нормативных временных нагрузок 2,94 кПа (см. серию 1.450.3-3, в.0, табл. 1,2).

6В

21506-02

ГИП	Марчуева		ТП 411-2-170.86	КМ	
Н.контр.	Воронков				
Нач.отд.	Рогачев				
Гл.спец.	Богданенко				
Рук.гр.	Нальская				
Ст.инж.	Цанилина		Цех по производству щитового паркета мощностью 100 тыс. м² в год.	Стадия: Р; Лист: 11; Листов:	
Привязан			Схемы расположения элементов площадки П3 и элементов ограждения площадки П4.	СОЮЗГИПРОЛЕСХОЗ	
Инв. №					

Альбом VII

Схема расположения элементов площадки П5.

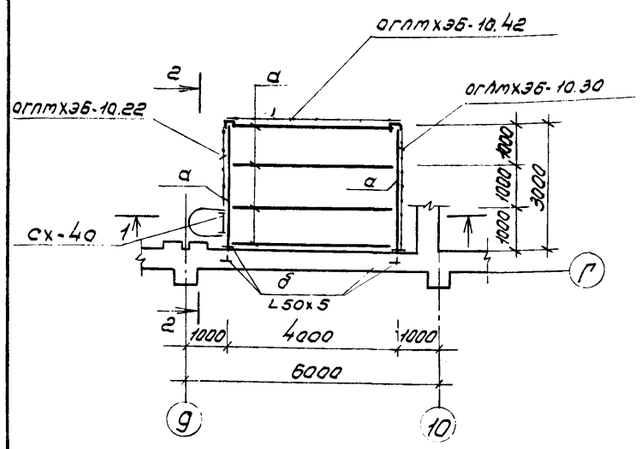

1-1

Схема расположения элементов площадки П6

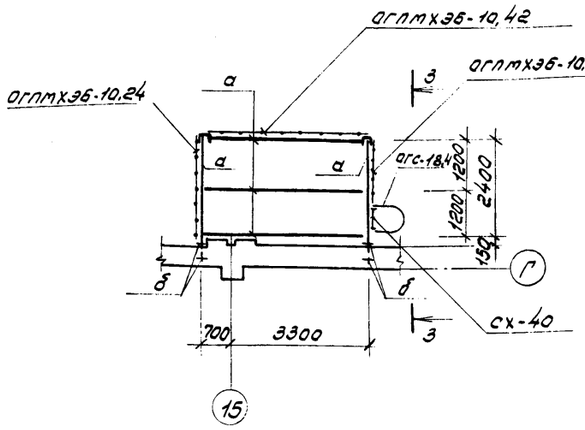

3-3

Схема расположения элементов лестницы Л1

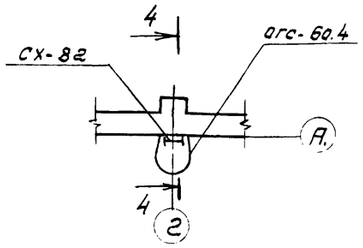

4-4

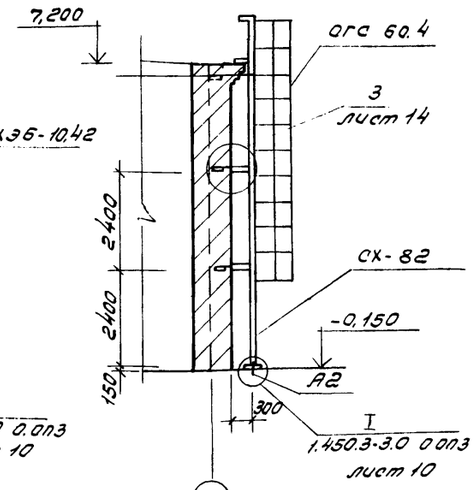

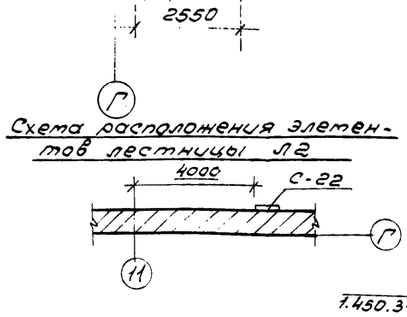

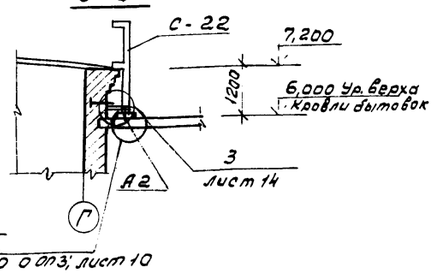

Ведомость элементов

Марка	Сечение: Эскиз	Поз.	Состав	Усилия: Q кН	N кН	M кНм	Примечание
	Площадка П5						
огпмхэб-10.22	1.450.3-3.0.1						1 шт.
огпмхэб-10.30	То же						1 шт.
огпмхэб-10.42	"						1 шт.
сх-40	"						1 шт.
огс-18.4	"						1 шт.
а	[		[18	—	—	10,0	0,465 т
б	L		L 50х5	Конструктивно			0,003 т
в	б		б 8		"		0,040 т
г	б		б 12		"		0,001 т
А2	•		ф20 АI				0,001 т
			Сталь листовая просечно-вытяжная ЗОБ				0,197 т
	Площадка П6						
огпмхэб-10.15	1.450.3-3.0.1						1 шт.
огпмхэб-10.24	То же						1 шт.
огпмхэб-10.42	"						1 шт.
сх-40	"						1 шт.
огс-18,4	"						1 шт.
а	[		[18	—	—	10,0	0,385 т
б	L		L 50х5	Конструктивно			0,003 т
в	б		б 8		"		0,018 т
г	б		б 12		"		0,001 т
А2	•		ф20 АI				0,001 т
			Сталь листовая просечно-вытяжная ЗОБ				0,157 т
	Лестница Л1						
сх-82	1.450.3-3.01						1 шт.
д	L		L 63х6				—
е	•		• ф18 АI				0,003 т
ж	—		— б6				0,002 т
в	—		— б8				0,001 т
А2			ф20 АI				0,001 т

Схема расположения элементов лестницы Л2

	Лестница Л2						
С-22	1.450.3-3.01						1 шт.
д	L		L 63х6				0,003 т
е	•		ф18 АI				0,003 т
ж	—		— б6				0,002 т
в	—		— б8				0,001 т
А2			ф20 АI				0,001 т

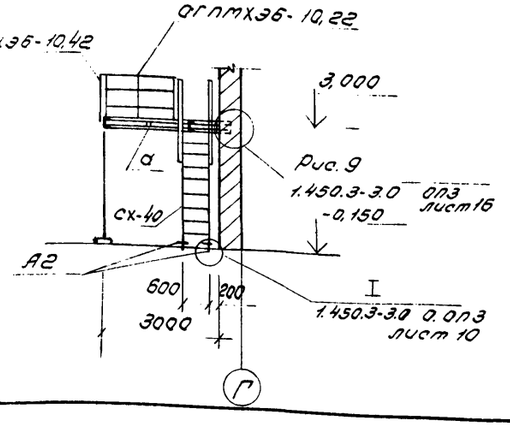

2-2

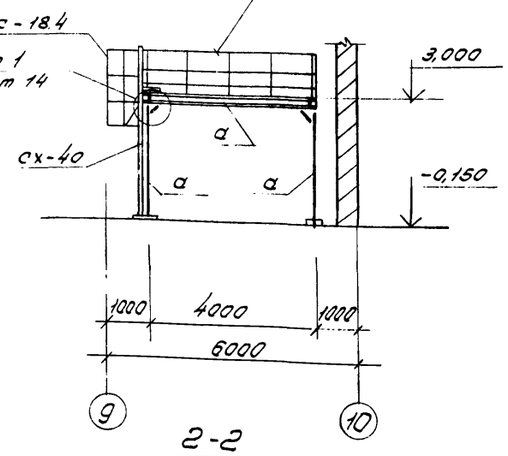

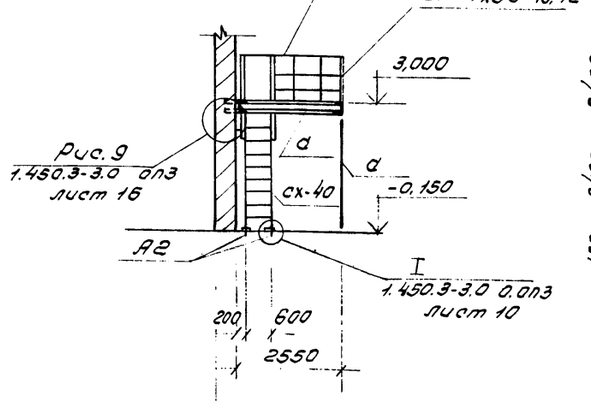

Привязан

Инв. №

Согласовано

Рук. гр. ОВ | Конструкт. ВиК

ГИП	Марчуева		
Н. контр.	Воронков		
Нач. отд.	Рогачев		
Гл. спец.	Богаенко		
Рук. гр.	Нальская		
Ст. инж.	Данилина		

21506-02

ТП 411-2-170.86 КМ

Цех по производству щитового паркета мощностью 100 тыс. м² в год

Стадия	Лист	Листов
Р	12	

Схемы расположения элементов площадок П5 и П6 и элементов лестницы Л1.

СОЮЗГИПРОЛЕСХОЗ

Альбом II

Схема расположения элементов площадки П7

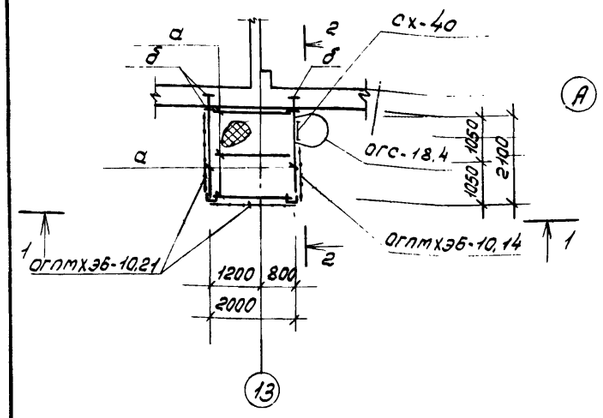

1-1

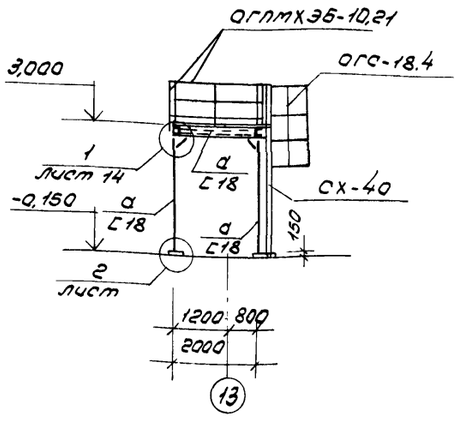

2-2

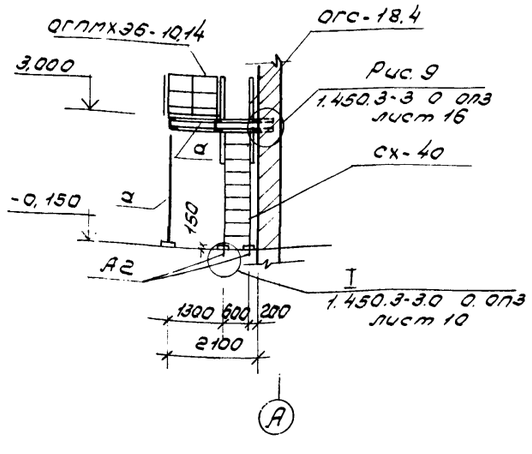

Схема расположения элементов площадки П8

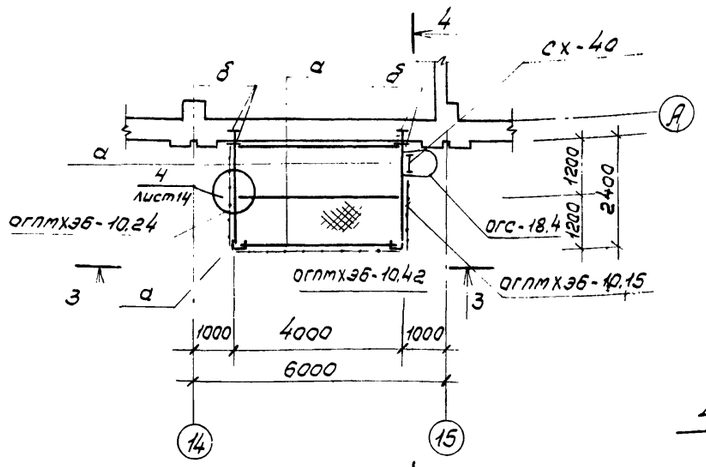

3-3

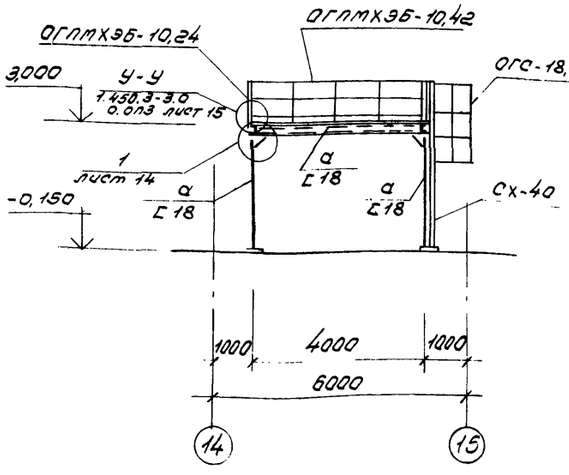

4-4

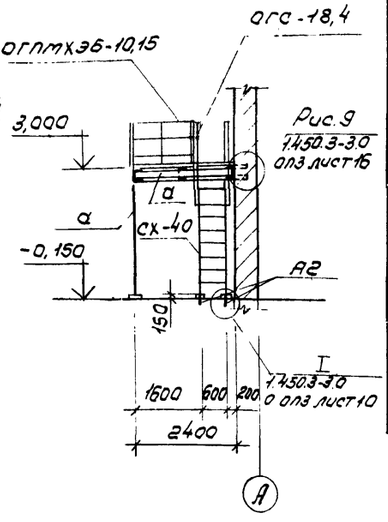

Данный лист читать совместно с листами КМ-10, 11, 12, 14.

Ведомость элементов

Марка	Сечения: Эскиз	Поз.	Состав	Усилия: Q кН	N кН	M кНм	Примечание
	Площадка П7						
огпмхэб-10.14	1.450.3-3.0.1						1 шт.
огпмхэб-10.21	То же						2 шт.
сх-40	"						1 шт.
огс-18.4	"						1 шт.
а	[		[18	–	–	10,0	0,272 т
б	L		L 50×5	Конструктивно			0,003 т
в	б		б=8				0,018 т
г	б		б=12				0,014 т
А2	•		ф 12 АI				0,001 т
			Сталь листовая просечно-вытяжная 506				0,069 т
	Площадка П8						
огпмхэб-10.15	1.450.3-3.0.1						1 шт.
огпмхэб-10.24	То же						1 шт.
огпмхэб-10.42	"						1 шт.
сх-40	"						1 шт.
огс-18.4	"						1 шт.
а	[		[18	–	–	10,0	0,380 т
б	L		L 50×5	Конструктивно			0,003 т
в	б		б=8				0,018 т
г	б		б=12				0,014 т
А2	•		ф 20 АI				0,001 т
			Сталь листовая просечно-вытяжная 506				0,157 т

70

21506-02

ГИП	Маричева		ТП 411-2-170.86 КМ
Н.контр.	Воронков		
Нач.отд.	Рогачев		
Гл.спец.	Богаенко		
Рук.гр.	Нальская		
Ст.инж.	Данилина		Цех по производству щитового паркета мощностью 100 тыс. м² в год.
			Схемы расположения элементов площадок П7 и П8.

Стадия	Лист	Листов
Р	13	

СОЮЗГИПРОЛЕСХОЗ

Привязан

Инв. №

Согласовано

Рук. гр. ОВ Корнюшенко

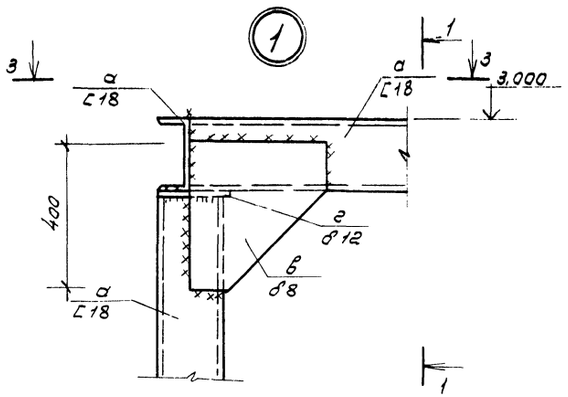

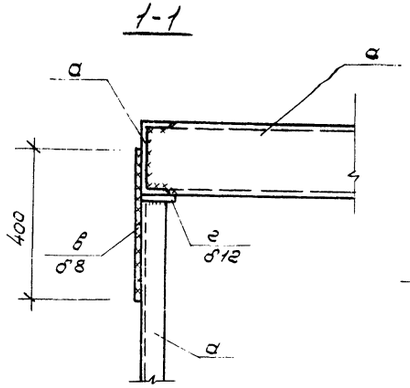

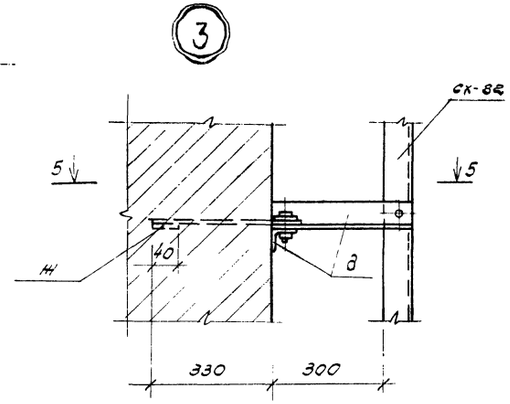

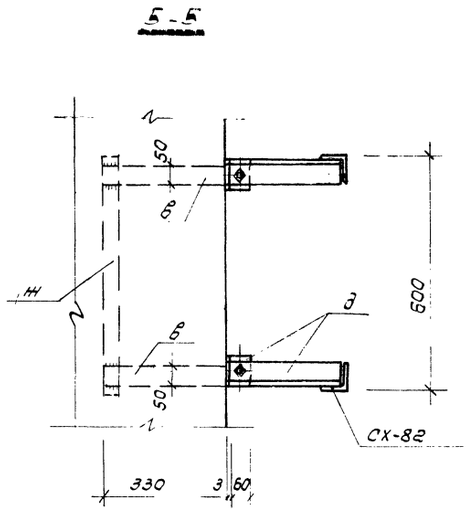

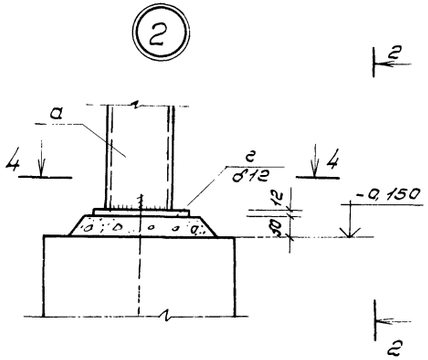

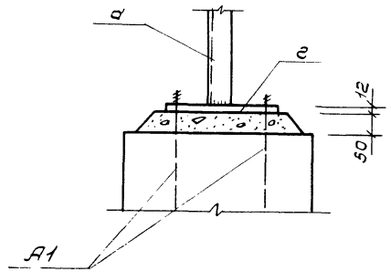

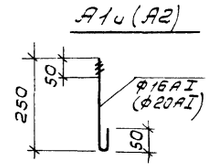

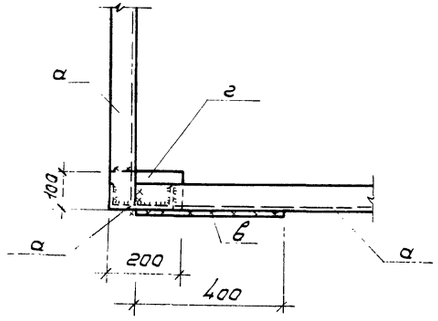

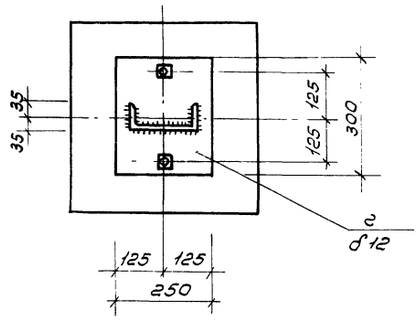

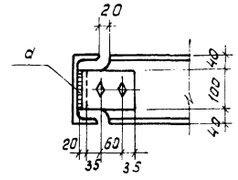

1. Расположение узлов ст. листы КМ-12 и КМ-13.
2. Монтаж комплекта конструкций должен производиться в соответствии с требованием ГОСТ 23118-78 с СНиП III-18-75 и серии 1.450.3-3.0.1.
3. Монтаж конструкций производить на черных болтах М12 по ГОСТ 7798-70.* Болты плотно затянуть, нарезку зачеканить.
4. Сварные швы принять h = 6мм. Сварку производить электродами типа Э-42А по ГОСТ 5264-80.
5. Окраску стальных конструкций производить в соответствии с пояснительной запиской (лист КМ-3, пункт 4).

21506-02

ГИП	Маричева		ТП 411-2-170.86	КМ		
Н.контр.	Воронков					
Нач.отд.	Рогачев					
Гл.спец.	Богаенко					
Рук.гр.	Нальская		Цех по производству щитового паркета мощностью 100 тыс. м² в год.	Стадия	Лист	Листов
Ст.инж.	Данилина			Р	14	
Привязан			Узлы 1, 2, 3	СОЮЗГИПРОЛЕСХОЗ		
Инв. №						

Копировал

Формат

Альбом III

Схема расположения опоры под циклон

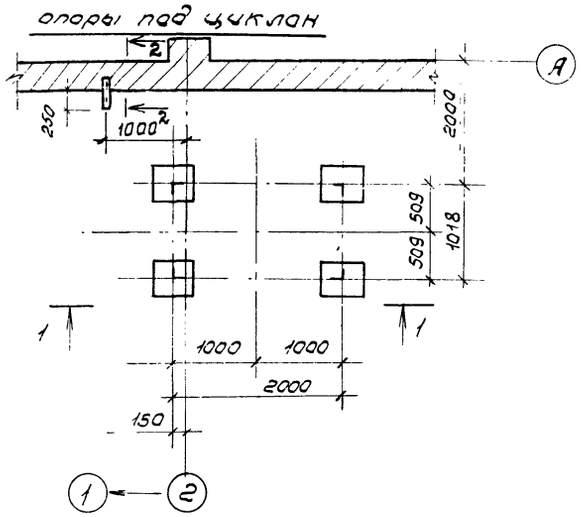

1-1

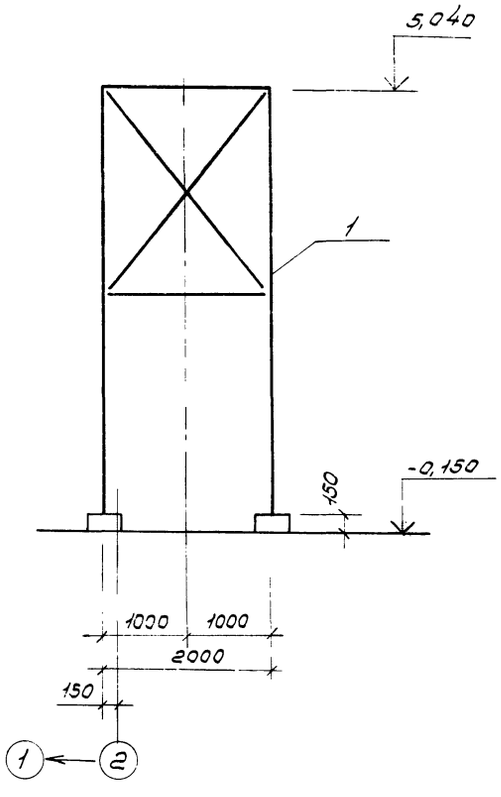

2-2

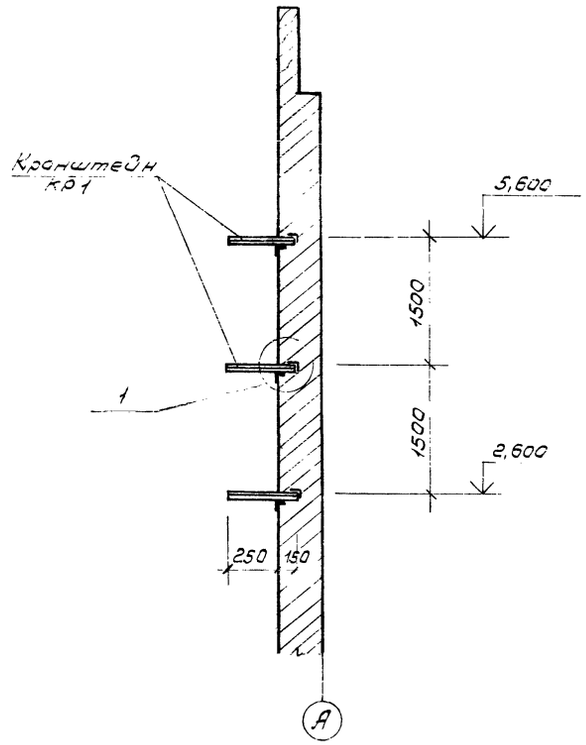

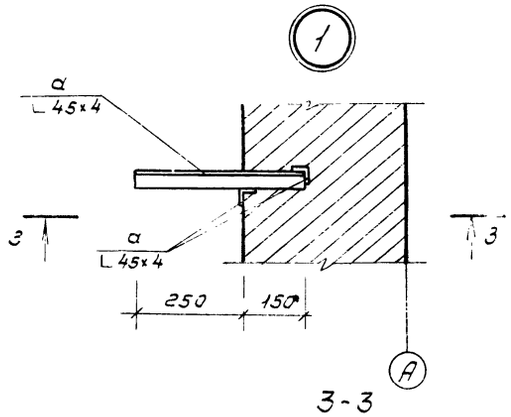

3-3

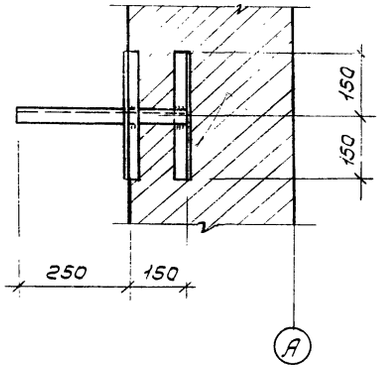

Спецификация к схеме расположения опоры под циклон

Марка поз.	Обозначение	Наименование	Кол.	Масса ед. кг	Примечание
		Кронштейн			
КР1	КМ-15	КР1	3		
		Опора под циклон			
1	КМ-15	СИОТ-2	1		

Ведомость элементов

Марка	Сечение			Усилия			Примечание
	Эскиз	Поз.	Состав	Q кН	N кН	M кНм	
	Кронштейн КР1						
а	L		L 45х4	конструктивно			2,73 кг

1. Общие примечания см. на листе КМ-3.
2. Данный лист читать совместно с листами КМ-16 и КМ-17.

72

21506-02

ГИП	Маричева		ТП 411-2-170.86 КМ
Н.контр.	Воронков		
Нач.отд.	Рогачев		
Гл.спец.	Богаенко		
Рук.гр.	Нальская		
Ст.инж.	Данилина		Цех по производству щитового паркета мощностью 100 тыс. м² в год. — Стадия: Р; Лист: 15; Листов:
			Схема расположения опоры под циклон СИОТ-2 — СОЮЗГИПРОЛЕСХОЗ

Привязан

Инв. №

Инв. № подл. | Подпись и дата | Взам. инв. №

Альбом II

Опора под циклон

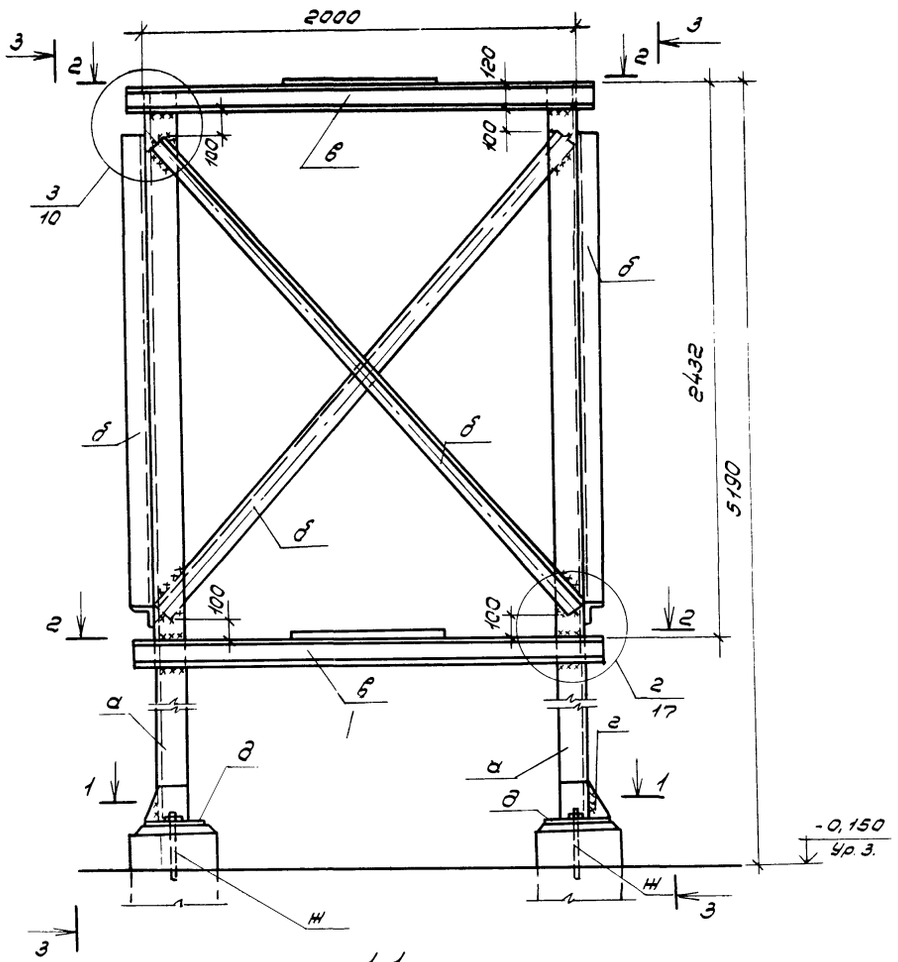

1-1

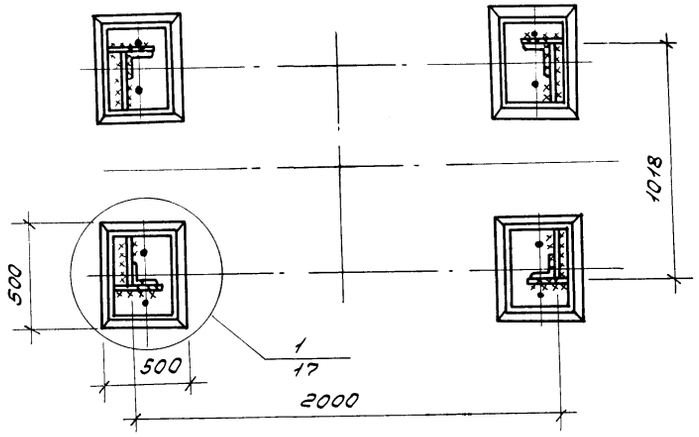

3-3

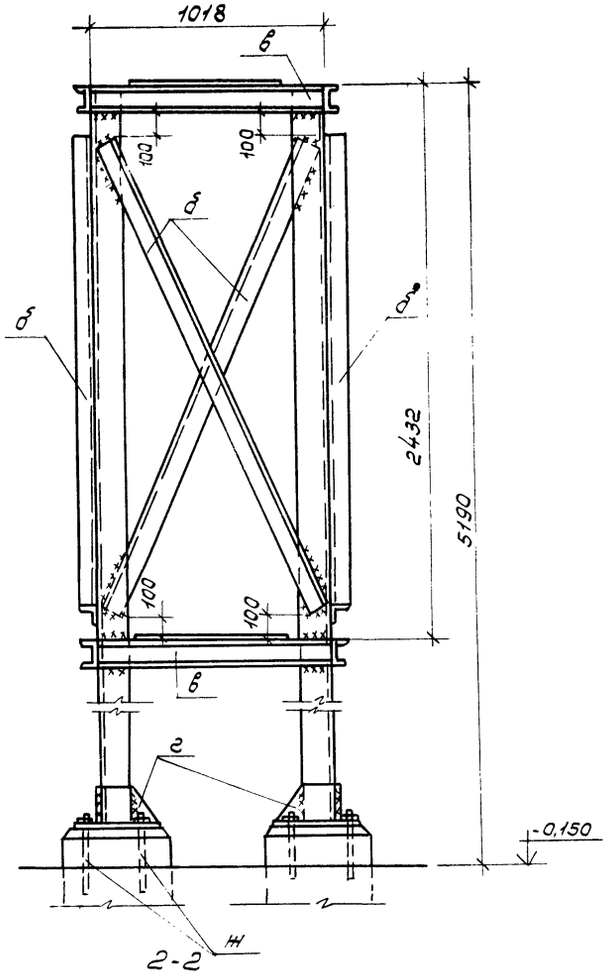

2-2

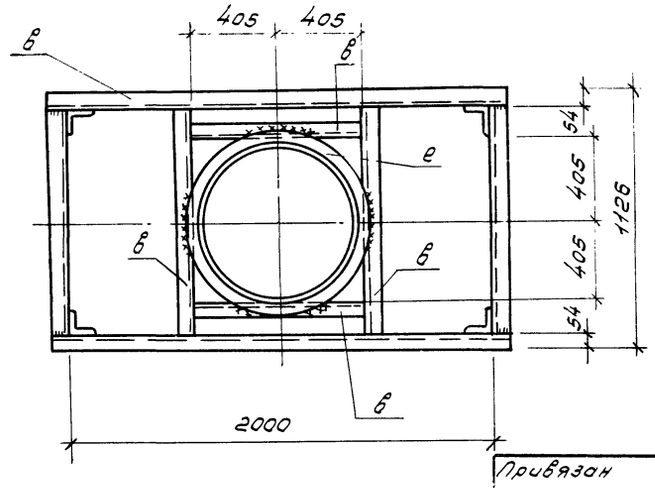

Ведомость элементов

Марка	Сечение			Усилия			Примечание
	Эскиз	Поз.	Состав	Q кН	N кН	M кНм	
а	L		L 140×10	–	10,35	–	431,7 кг
б	L		L 63×6	по гибкости			61,4 кг
в	[		[12		10,35		178,9 кг
г	—		— 200×8				20,1 кг
д	—		— 340×10				36,3 кг
е	L		L 50×5				18,6 кг
ж	Болт М22		ℓ=580 (8 шт.)				16,0 кг

1. Соединения элементов сварные.
2. Сварку производить электродами Э42А по ГОСТ 5264-80.
3. Сварные швы h=6 мм.
4. Материал конструкций сталь класса С38/23, марки ВСт3кп2 ГОСТ 380-71.*
5. После монтажа металлоконструкции очистить от грязи и окрасить в соответствии с пояснительной запиской (см. лист КМ-3 пункт 4).

73

21506-02

ГИП	Маричева		ТП 411-2-170.86 КМ
Н.контр.	Воронков		
Нач.отд.	Рогачев		
Гл.спец.	Богданко		
Рук.гр.	Нальская		
Техник	Агафонова		Цех по производству щитового паркета, мощностью 100 тыс. м² в год

Стадия	Лист	Листов
Р	16	

Опора под циклон
Сиот-2

СОЮЗГИПРОЛЕСХОЗ

Привязан

Инв. №

Изм. Кол.уч. Лист № док. Подп. Дата

1

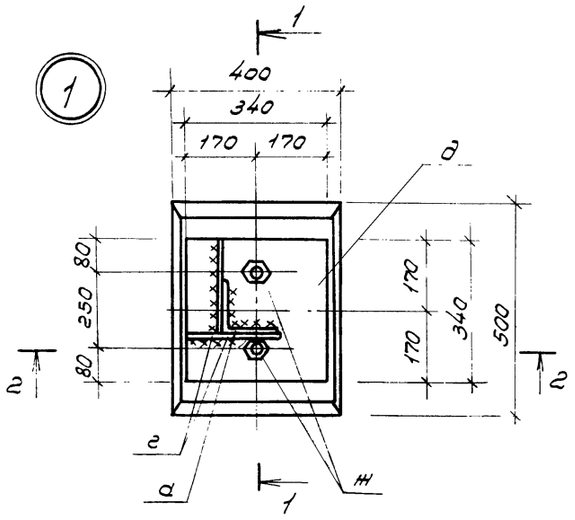

1-1

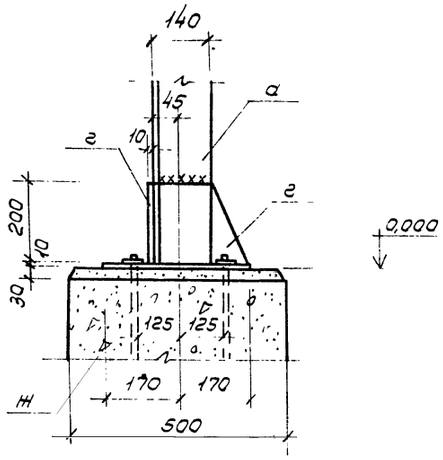

2-2

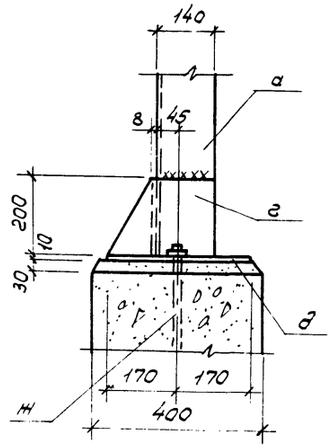

Деталь анкерного болта

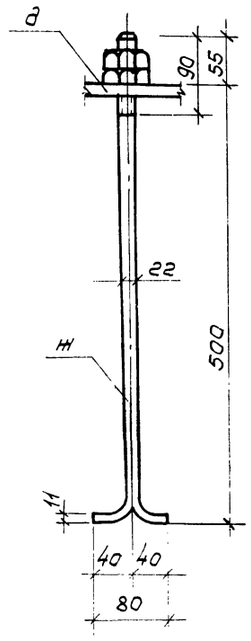

2

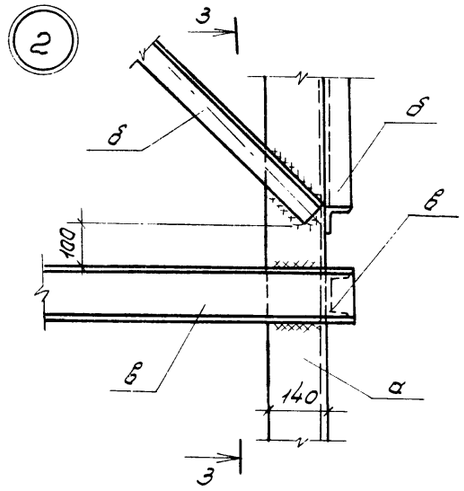

3-3

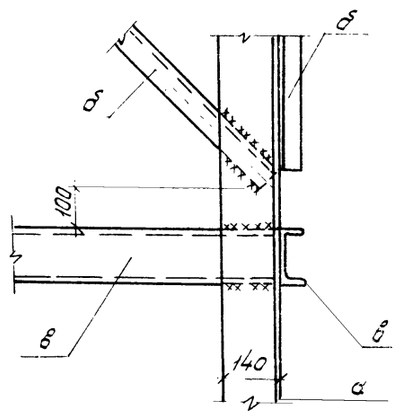

3

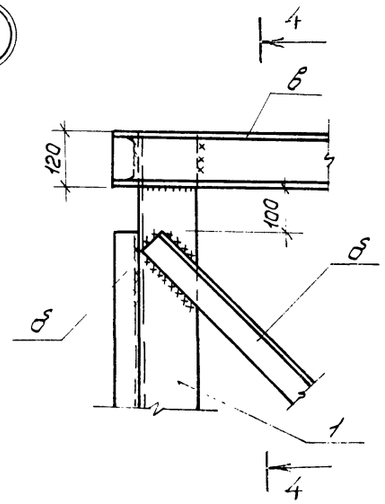

4-4

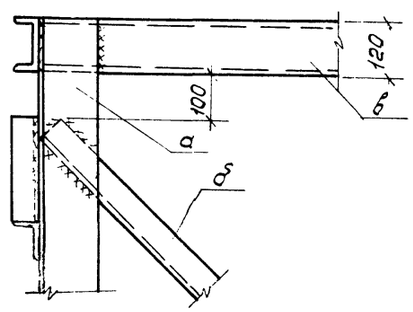

Спецификацию стали см. КМ-16.

74

21506-02

		ГИП	Марчева		ТП 411-2-170.86 КМ
		Н.контр.	Воронков		
		Нач.отд.	Рогачев		
		Гл.спец.	Богаенко		
		Рук.гр.	Нальская		
Привязан		Техник	Агафонова		Цех по производству щитового паркета мощностью 100 тыс. м² в год.
Инв. №					Опора под циклон СИОТ-2. Узлы.

Стадия	Лист	Листов
Р	17	

СОЮЗГИПРОЛЕСХОЗ

Альбом II

Схема расположения металлических опор под трубопроводы пневмотранспорта

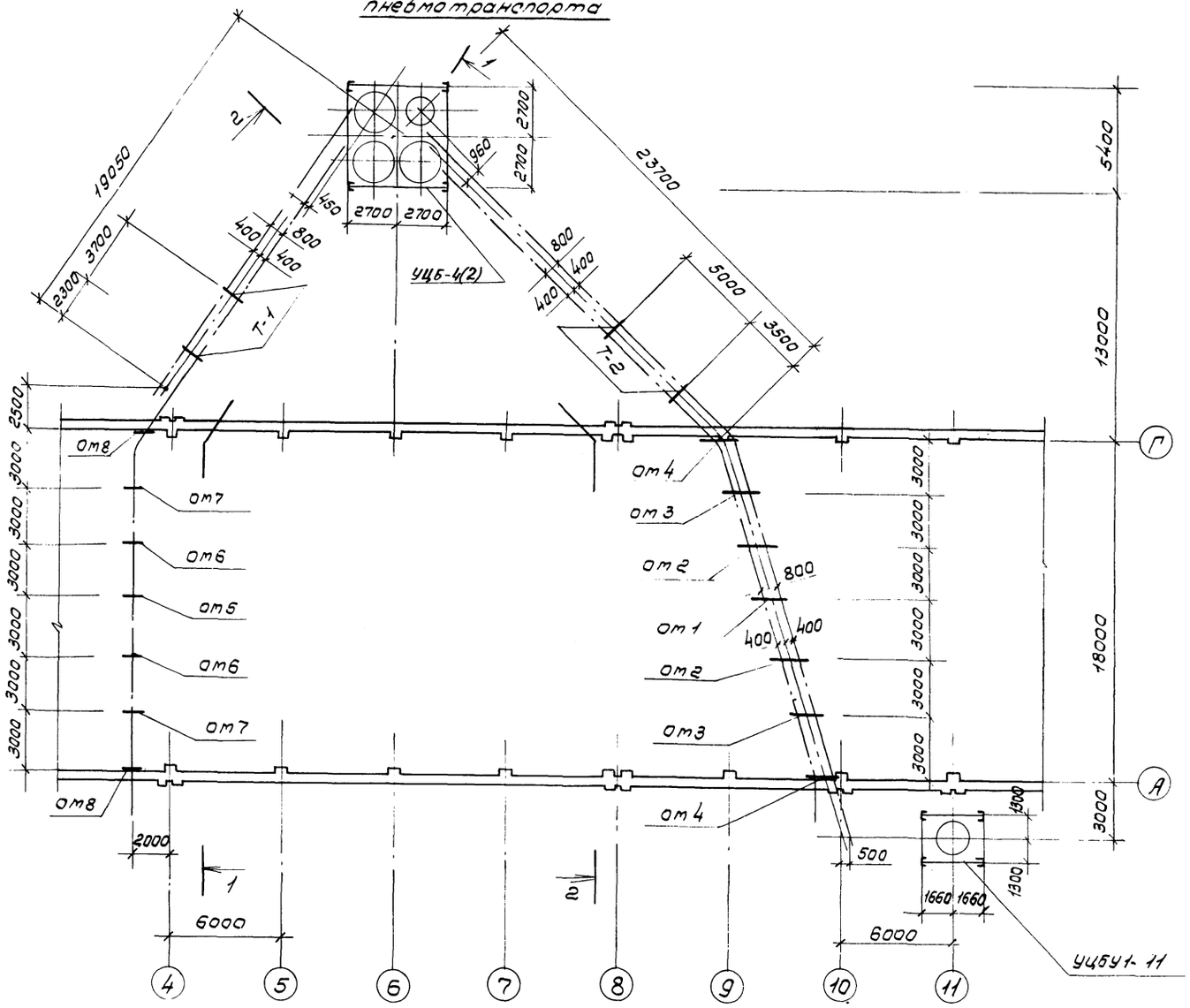

Спецификация к схеме расположения металлических опор под трубопроводы пневмотранспорта

Марка поз.	Обозначение	Наименование	Кол.	Масса ед. кг	Примечание
		Траверса			
		Т-1	2		
		Т-2	2		
		Опора			
		металлическая			
		от1	1		
		от2	2		
		от3	2		
		от4	2		
		от5	1		
		от6	2		
		от7	2		
		от8	2		
		Опора под циклон			
	Гипродревпром шифр 614, вып. II	УЦ6-4(2)	1	13910	
		УЦ6У1-11	1	4380	

Данный лист читать совместно с листами КМ-19

75

21506-03

ГИП	Марчева		ТП 411-2-170.86 КМ
Н. контр.	Воронков		
Нач. отд.	Рогачев		
Гл. спец.	Богаенко		
Рук. гр.	Нальская		
Ст. инж.	Данилина		Цех по производству щитового паркета мощностью 100 тыс. м² в год. Стадия: Р; Лист: 18; Листов:
			Схема расположения металлических опор под трубопроводы пневмотранспорта. СОЮЗГИПРОЛЕСХОЗ

Привязан

Инв. №

Зам. гр. Ов. Корнышенко

1-1

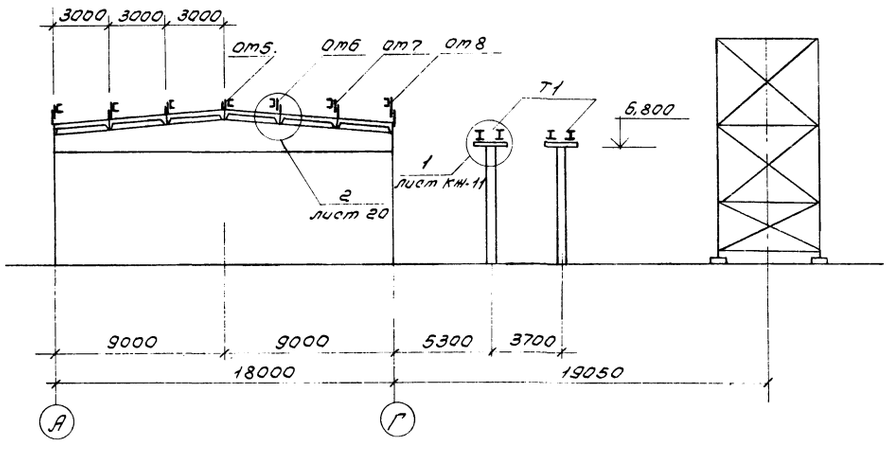

2-2

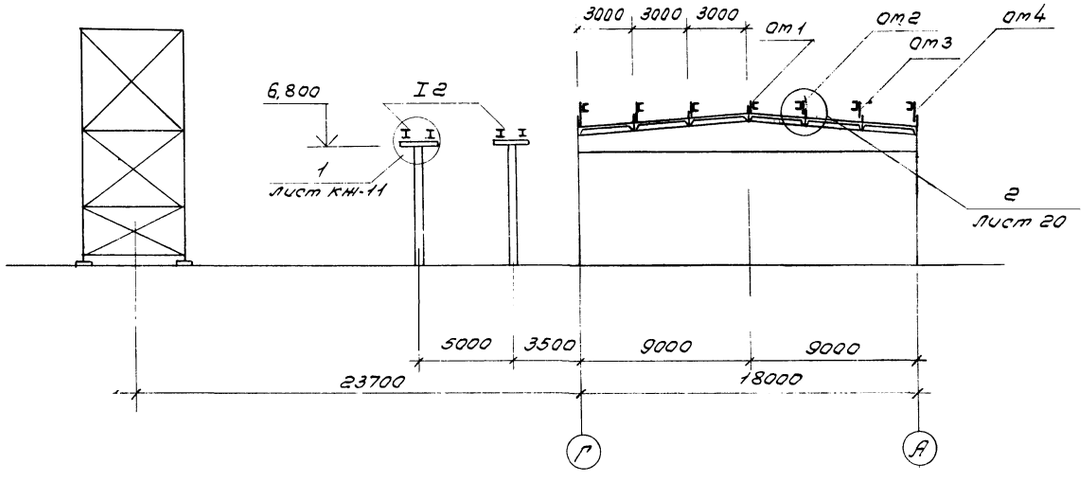

Ведомость элементов

Марка	Сечение			Усилия			Примечание
	Эскиз	Поз.	Состав	Q кН	N кН	M кНм	
	Траверса Т1						
а	I		I 16	Конструктивно			48,54 кг
б	[		[18		"		61,94 кг
в	—		— б 10		"		14,13 кг
	Траверса Т2						
а	I		I 16				44,88 кг
б	[		[18				61,94 кг
в	—		— б 10				14,13 кг
	Опоры металлические Ом1, Ом2, Ом3, Ом4						
г	[		[16	Конструктивно			20,02 кг
д	L		L 63×5		"		84,18 кг
е	L		L 100×7		"		10,80 кг
ж	•		ф 8 А I		"		0,20 кг
и	•		ф 16 А I		"		1,26 кг
	Опоры металлические Ом5, Ом6, Ом7, Ом8						
г	[		[16	Конструктивно			10,22 кг
д	L		L 63×6		"		84,18 кг
е	L		L 100×7		"		10,80 кг
ж	•		ф 8 А I		"		0,20 кг
и	•		ф 16 А I		"		1,26 кг

1. Данный лист читать совместно с листами КМ-18 и КМ-20.

76

21506-02

ГИП	Маричева		ТП 411-2-170.86 КМ
Н.контр.	Воронков		
Нач.отд.	Рогачев		
Гл.спец.	Богаенко		
Рук.гр.	Нальская		
Ст.инж.	Данилина		Цех по производству щитового паркета мощностью 100 тыс. м² в год
Стадия	Лист	Листов	
Р	19		
Разрезы 1-1 и 2-2.			СОЮЗГИПРОЛЕСХОЗ

Привязан

Инв. №

Траверса Т1 (Т2)

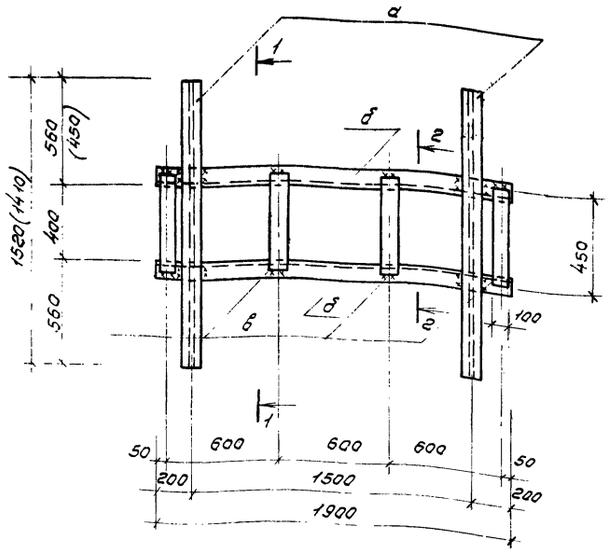

1-1

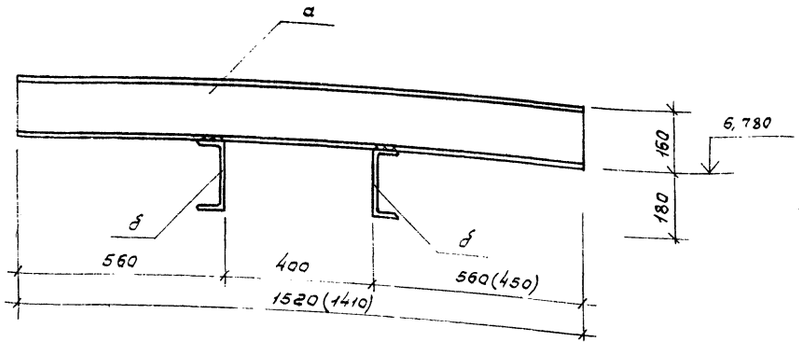

2-2

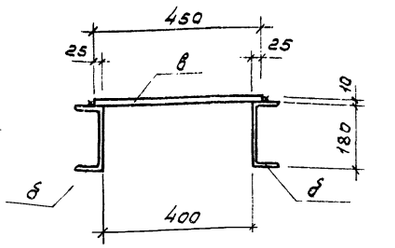

Опоры металлические Ом1, Ом2, Ом3, Ом4

3-3

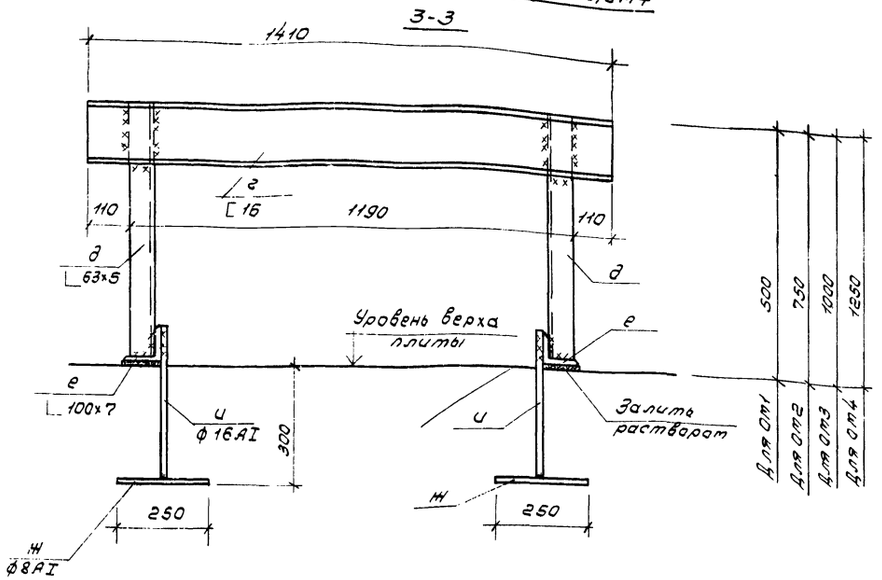

2

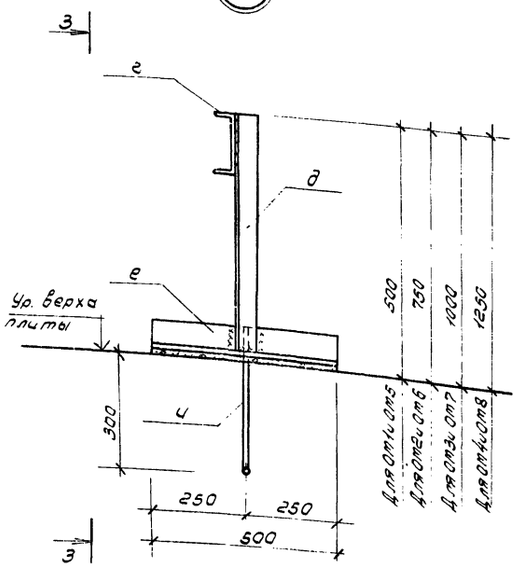

Опоры металлические Ом5, Ом6, Ом7 и Ом8

3-3

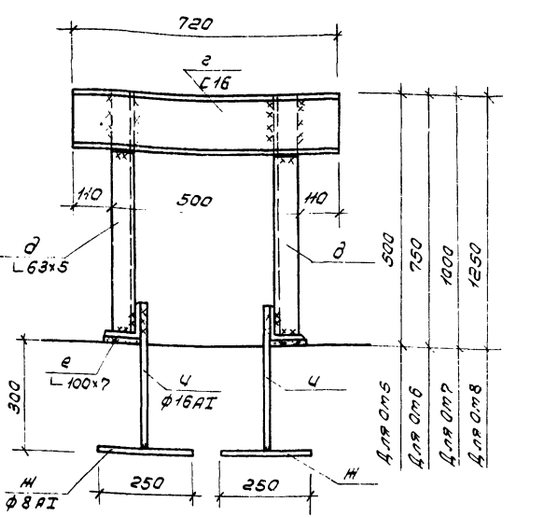

1. Расположение траверс Т1 и Т2 и металлических опор Ом1÷Ом8. см. на листе КМ-19.
2. Ведомость элементов на траверсы и металлические опоры см. на листе КМ-19.
3. Материал конструкций - сталь углеродистая марки ВСт3кп2-1 по ТУ14-1-3023-80.
4. Сварку производить электродами типа Э42А по ГОСТ 5264-80; высота шва h=6мм.

77

21506-02

Гип	Маричева		ТП 411-2-170.86	КМ
Н.контр.	Воронков			
Нач.отд.	Резачев			
Гл.спец.	Богаенко			
Рук.гр.	Колесников		Цех по производству щитового паркета мощностью 100 тыс. м² в год	Стадия: Р; Лист: 20; Листов:
Ст.инж.	Данилина			
Привязан			Траверсы Т1 и Т2. Опоры металлические Ом1÷Ом8.	СОЮЗГИПРОЛЕСХОЗ
Инв. №				

Альбом II

Ведомость рабочих чертежей основного комплекта КД

Лист	Наименование	Примечание
1	Общие данные	
2	Монтажная схема эстакады. Разрезы 1-1÷3-3. Узлы 1÷4	
3	Конструкция опоры под бункер. План балок площадки на отм. 5,850	
4	Деревянный бункер. Узлы А-Г.	
5	Короб ленточного транспортера	

Ведомость прилагаемых документов

Обозначение	Наименование	Примечание
	Прилагаемые документы	
Альбом IX	Ведомости потребности	
	в материалах	

Ведомость спецификаций

Обозначение	Наименование	Примечание
КД-2	Спецификация к монтажной схеме эстакады	
КД-3	Спецификация к конструкции опоры под бункер	
КД-5	Спецификация к коробу ленточного транспортера	

1. Материал конструкции - сосна II категории. Влажность не более 25%.
2. Пиломатериалы по гост'у 8486-66**
3. Конструкции антисептировать 3% процентным раствором фтористого натрия.
4. Круглый лес не цилиндруется, используется в конструкции с учетом естественной конусности бревен, в проекте принятой равной 1%.
5. Прогоны из бревен обрабатываются на один верхний кант до ширины постели 80-100мм, сопрягаются с насадкой местной стеской.
6. Схватки врубаются в стойки на 20-30мм.

Типовой проект разработан в соответствии с действующими нормами и правилами и предусматривает мероприятия, обеспечивающие взрывную, взрывопожарную и пожарную безопасность при эксплуатации здания

Главный инженер проекта А.В.Маричева

Привязан

Инв.№

78

21506-02

ТП 411-2-170.86 КД

ГИП	Маричева	
Н.контр.	Воронков	
Нач.отд.	Рогачев	
Гл.спец.	Богаенко	
Рук.гр.	Нальская	
Техник	Агафонова	

Цех по производству щитового паркета мощностью 100 тыс. м² в год

Стадия	Лист	Листов
Р	1	5

Общие данные

СОЮЗГИПРОЛЕСХОЗ

Монтажная схема эстакады

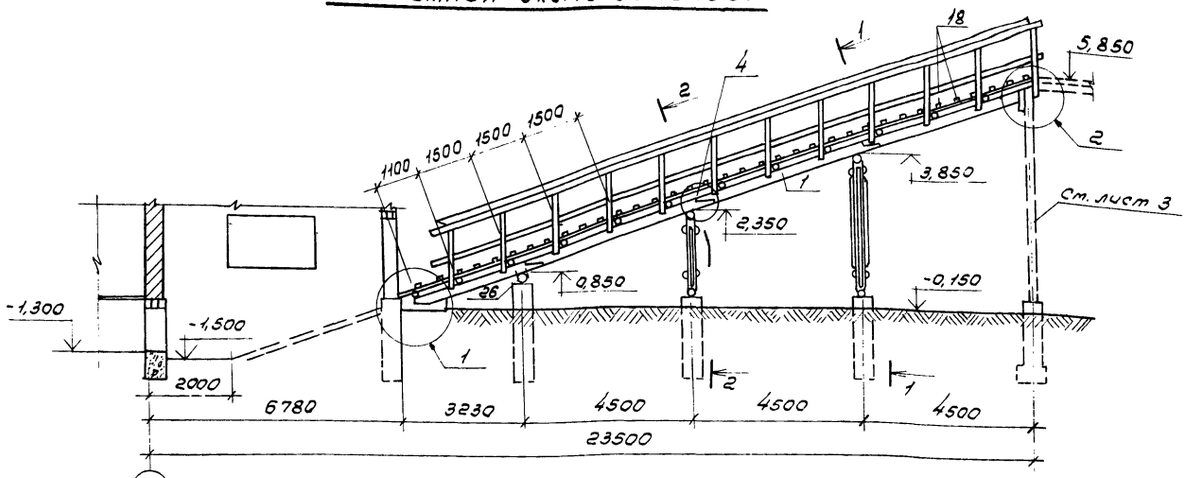

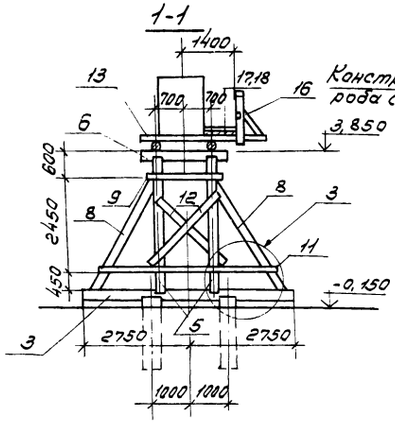

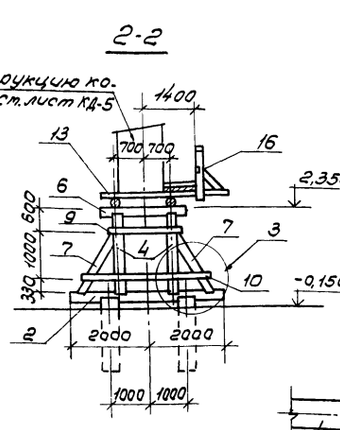

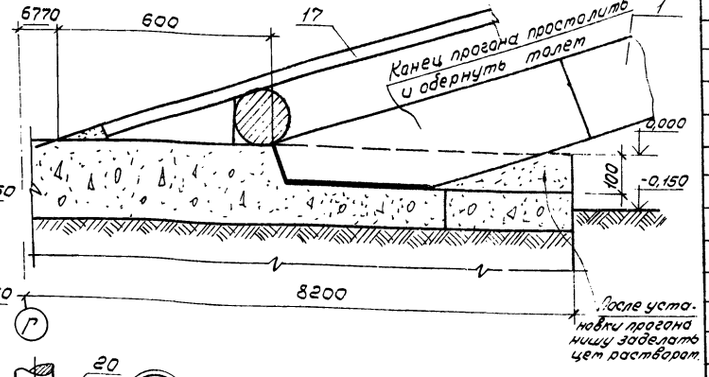

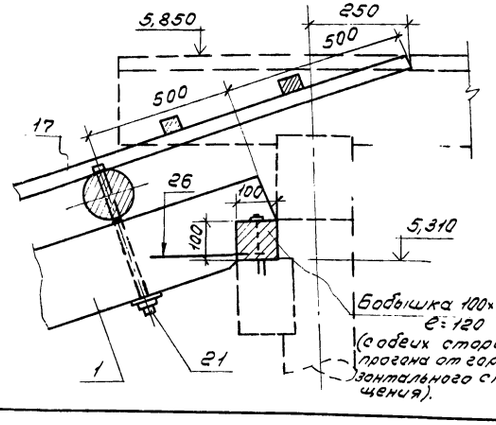

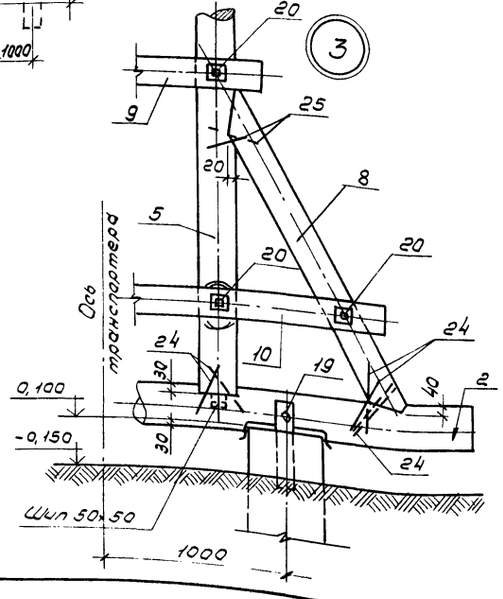

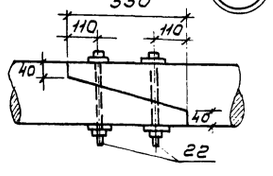

Спецификация деревянных и металлических конструкций

Формат	Зона	Поз.	Обозначение	Наименование	Кол.	Примечание
				Деревянные конструкции		
		1	КДг	Прогон d=220 ℓ общая (с учетом стыков)	42,6	
		2	То же	Лежень d=220, ℓ=4000	1	
		3	"	То же, ℓ=3500	1	
		4	"	Стойка d=200; ℓ=1760	2	
		5	"	Стойка d=200; ℓ=3260	2	
		6	"	Насадка d=220; ℓ=2000	3	
		7	"	Подкос d=160; ℓ=1600	2	
		8	"	Подкос d=160; ℓ=3310	2	
		9	"	Схватка d=140/2; ℓ=1800	4	
		10	"	То же d=140/2; ℓ=3200	2	
		11	"	" " d=140/2; ℓ=4600	2	
		12	"	" " d=140/2; ℓ=2400	2	
		13	"	Поперечина d=140; ℓ=3300	12	
		14	"	Стойка перил 130×75; ℓ=1400	12	
		15	"	Поручень 130×75; п.м.	17	
		16	"	Ограждение 100×40 п.м.	17	
		17	"	Доски настила 180×40 п.м.	68	
		18	"	Ходовые бруски 40×40; ℓ=1000	35	
				Металлические изделия		
		19	КД-2	Болт с гайкой и двумя шайбами м12; ℓ=240	6	
		20	То же	То же, м12; ℓ=400	12	
		21	"	" " м12; ℓ=400	24	
		22	"	" " м16; ℓ=300	12	
		23	"	Штырь d=16; ℓ=350	6	
		24	"	Строительная скоба плоская 250×90×10	16	
		25	"	То же, 200×90×8	8	
		26	"	Строительная скоба угловая 250×90×10	12	

1. Конструкцию короба см. лист КД-5.
2. Прогоны (поз. „1") стыковать на расстоянии не более 1,0 м от опор.

79

21506-02

ГИП	Маричева		ТП 411-2-170.86		КД
Н. контр.	Воронков				
Нач. отд.	Рогачев				
Гл. спец.	Богаченко				
Рук. гр.	Нальская				
Техник	Агафонова		Цех по производству щитового паркета мощностью 100 тыс. м² в год.	Стадия: Р; Лист: 2; Листов:	
			Монтажная схема эстакады, разрезы 1-1, 2-2. Узлы 1÷4.	СОЮЗГИПРОЛЕСХОЗ	

Привязан

Инв. №

Инв. № подл. | Подпись и дата | Взам. инв. №

Рук. гр. ТХ | Копировал | Формат А4

Альбом

Конструкция опоры под бункер

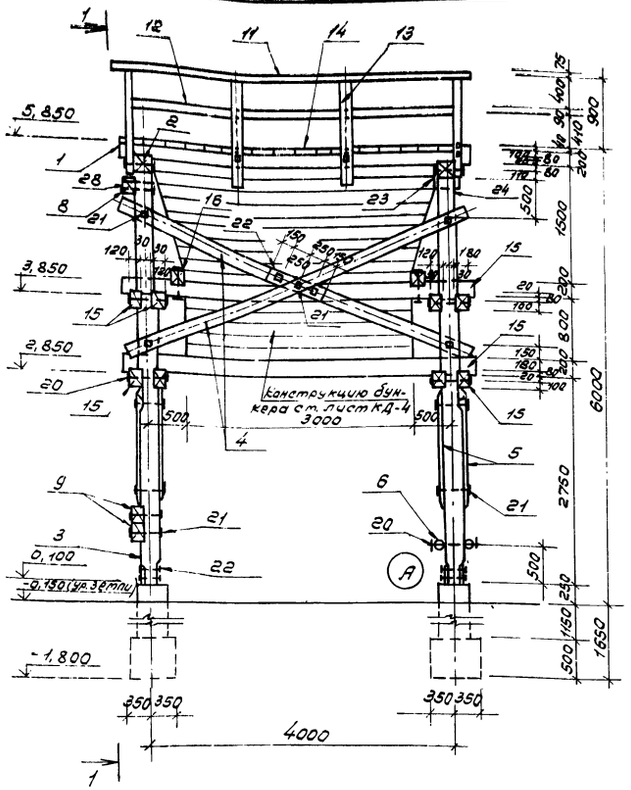

1-1

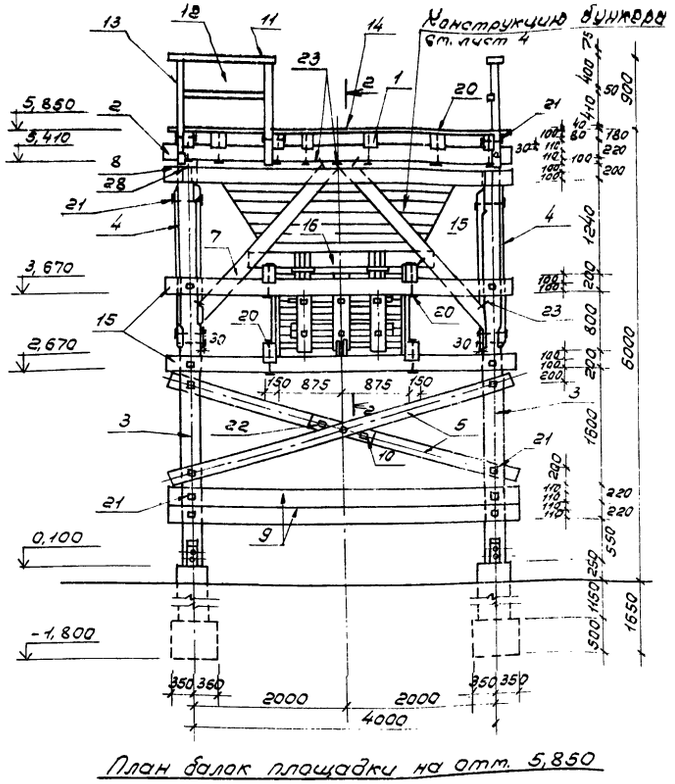

План балок площадки на отм. 5,850

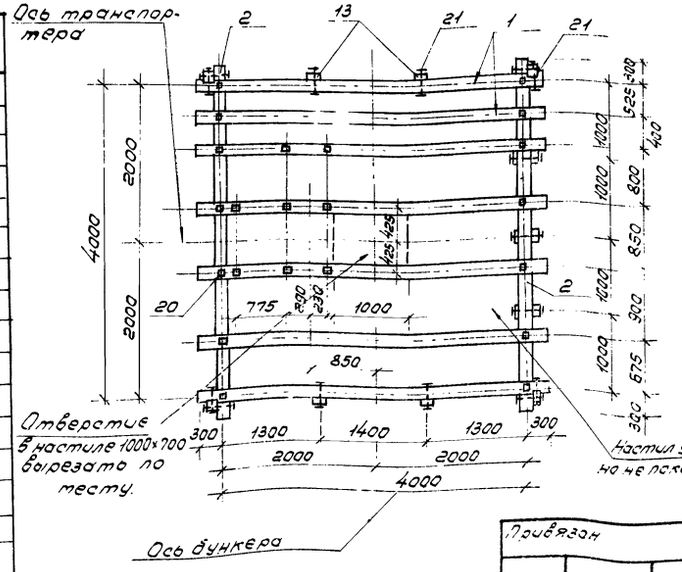

Спецификация древесины (на одну конструкцию)

Формат	Зона	Поз.	Обозначение	Наименование	Кол.	Примечание
				Опора под бункер		
				Сборочные единицы и детали		
		1	КД-3	Балка площадки 150×200 ℓ=4600	7	
		2	То же	Насадка 220×220; ℓ=4600	2	
		3	"	Стойка d=220; ℓ=5310	4	
		4	"	Схватка d=140/2; ℓ=5000	4	
		5	"	Схватка d=140/2; ℓ=4800	4	
		6	"	Схватка d=140; ℓ=4600	2	
		7	"	Подкос 150×200; ℓ=2900	4	
		8	"	Опорный брус 150×200; ℓ=4600	1	
		9	"	Брус для крепления механизма открывания 150×200; ℓ=4600	2	
		10	"	Прокладка 150×200; ℓ=800	4	
		11	"	Поручень 130×75; ℓ=14000	—	
		12	"	Ограждение 100×40; ℓ=14000	—	
		13	"	Стойка ограждения 100×100 ℓ=1400	12	
		14	"	Настил площадки из досок δ=40мм	—	
				Бункер		
				Сборочные единицы и детали		
		15	КД-4	Схватка 150×200; ℓ=4600	12	
		16	То же	Схватка 150×200; ℓ=3500	2	
		17	"	Обвязочный брус створки бункера 150×200; ℓ=1750	6	
		18	"	То же ℓ=1600	4	
		19	"	Обшивка бункера из досок толщиной 25мм		

Спецификация металла на одну конструкцию

Формат	Зона	Поз.	Обозначение	Наименование	Кол.	Примечание
				Опора под бункер		
				Сборочные единицы и детали		
		20	КД-3	Болт с гайкой и двумя шайбами ф12 ℓ=450	16	
		21	"	То же ф12; ℓ=350	34	
		22	"	" м12; ℓ=200	12	
		23	"	Строительная скоба прямая ф12; ℓ=350	28	
		24	"	Штырь ф16; ℓ=350	4	
		28	"	Накладка-60×6; ℓ=200	2	
				Гвозди ф3 ℓ=80	—	
				Бункер		
				Сборочные единицы и детали		
		20	КД-4	Ст. выше ф12; ℓ=450	20	
		26	"	Болт с гайкой и двумя шайбами ф12; ℓ=220	28	
		27	"	Накладка-60×6; ℓ=320	4	
		28	"	То же ℓ=200	8	
		29	"	L63×6 ℓ=300	6	
		30	"	Петля-60×8; ℓ=800	4	
				Гвозди ф3; ℓ=80	—	

1. Расположение опоры под бункер на схеме ст. лист КД-2.
2. В спецификации древесины дан объем древесины на все элементы.
3. В спецификации металла дан вес металла на один элемент.

80

21506-02

ГИП	Маричева	
Н.контр.	Воронков	
Нач.отд.	Рогачев	
Гл.спец.	Богаенко	
Рук.гр.	Нальская	
Техник	Агафонова	

Привязан

Инв. №

ТП 411-2-170.86 КД

Цех по производству щитового паркета мощностью 100тыс м² в год

Стадия: Р | Лист: 3 | Листов:

Конструкция опоры под бункер. План балок площадки на отм. 5,850

СОЮЗГИПРОЛЕСХОЗ

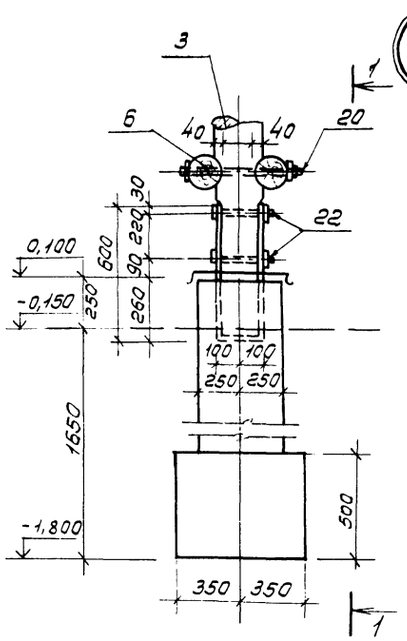

1-1

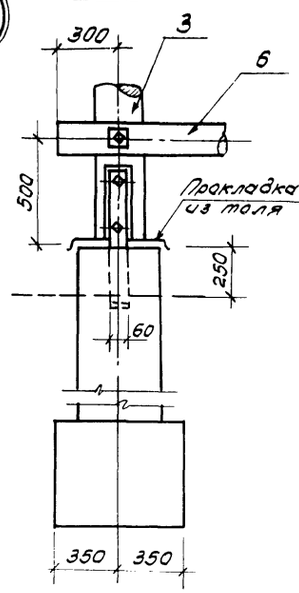

2-2

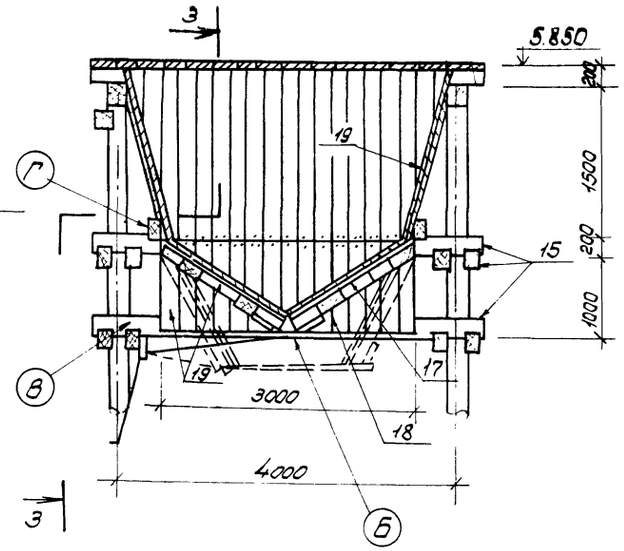

3-3

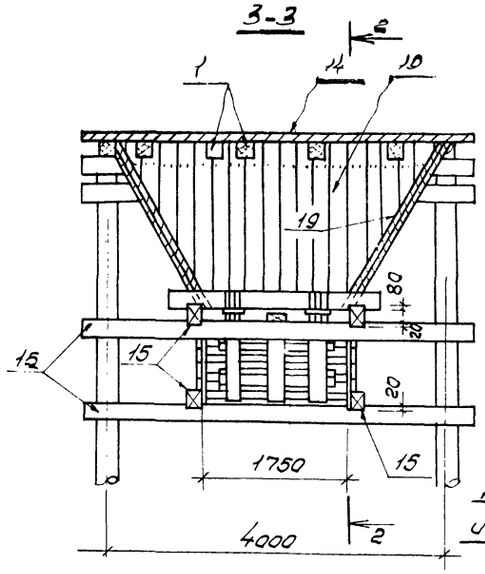

Деталь обработки наружных брусков стяжки

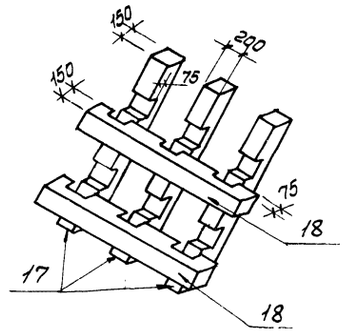

Деталь обработки средней подвески и крепления к ней уголков блока

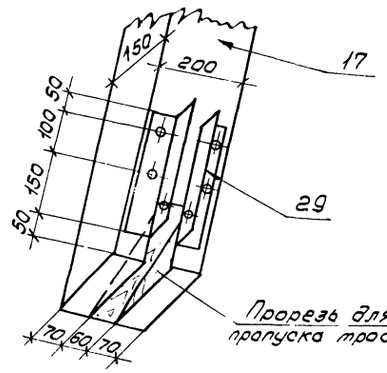

Прорезь для пропуска троса

Б

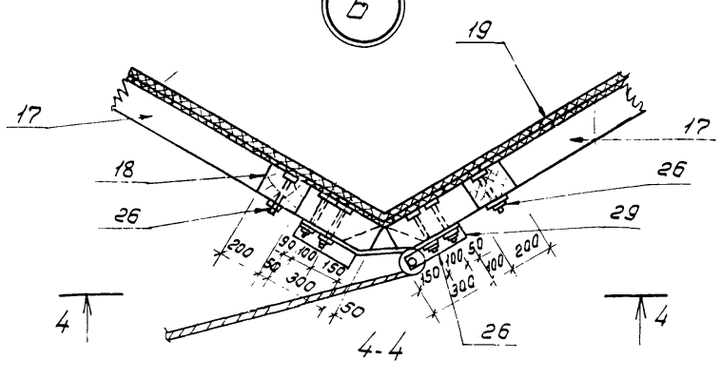

4-4

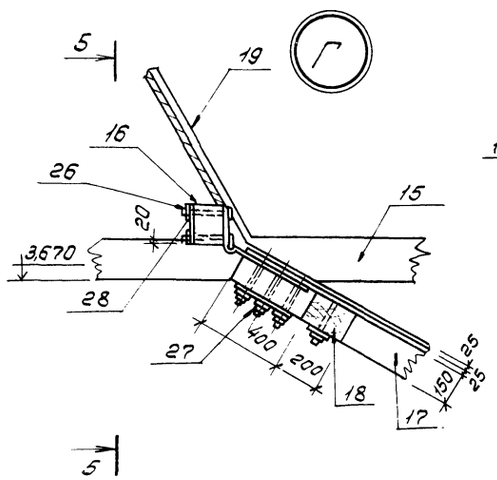

5-5

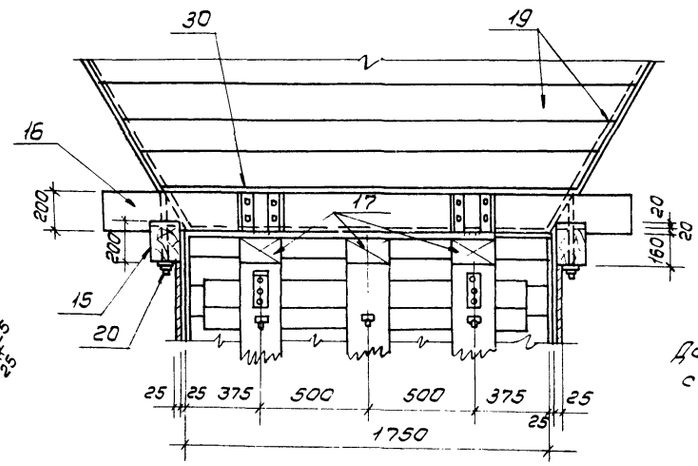

6-6

Данной лист см. совместно с листом КД-3.

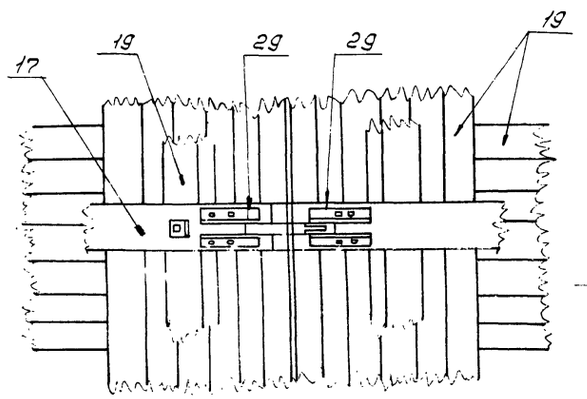

Петля (поз. 30)

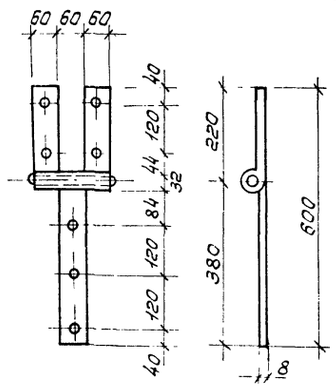

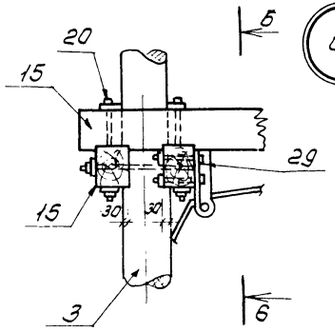

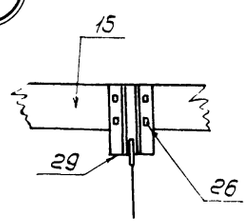

81

21506-02

ГИП	Тарычева		ТП 411-2-170.86 КД		
Н.контр.	Воронков				
Нач.отд	Рогачев				
Гл.спец.	Богданко				
Рук.гр.	Налоская				
Привязан	Техник	Агафонова	Цех по производству щитового паркета мощностью 100 тыс.м² в год	Стадия: Р	Лист: 4	Листов:
Инв.№			Деревянный бункер. Узлы А÷Г.	СОЮЗГИПРОЛЕСХОЗ		

Альбом II

Короб ленточного транспортера

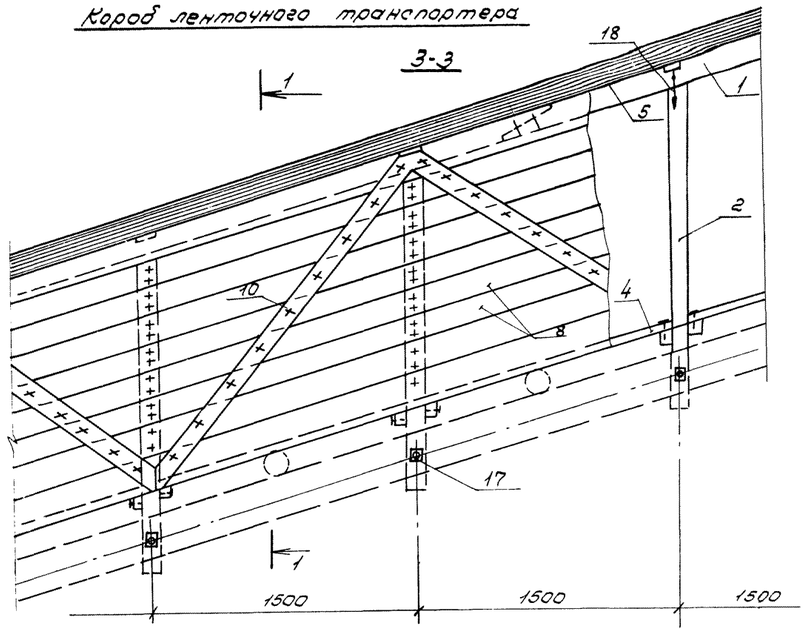

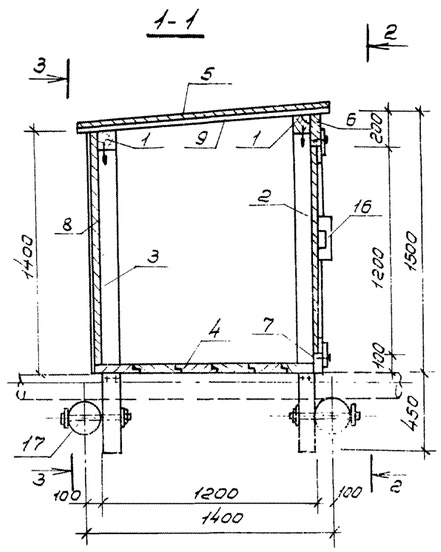

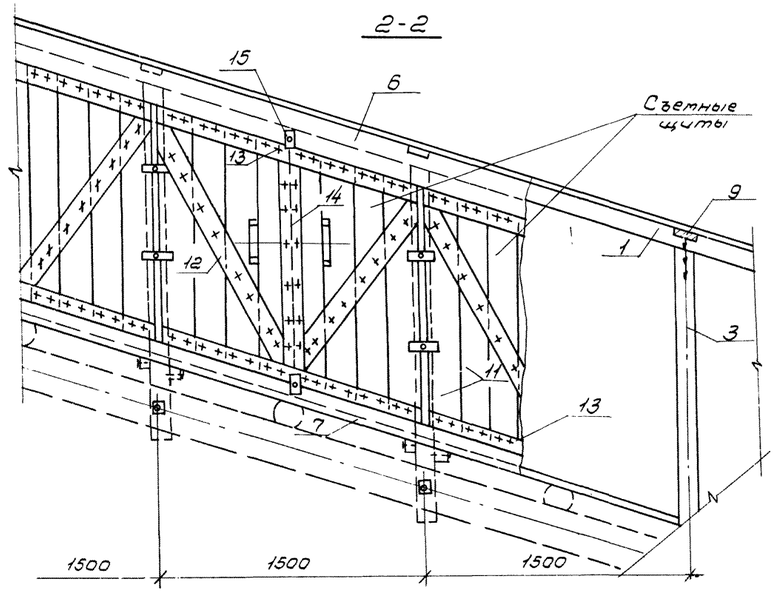

Завертыш (поз. „15")

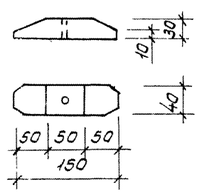

Ручка (поз. „16")

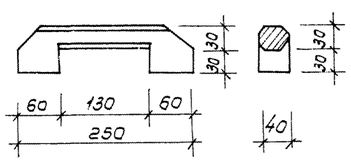

Спецификация древесины и металла на лист

Формат	Зона	Поз.	Обозначение	Наименование	Кол.	Примечание
				Древесина		
		1	КД-5	Насадка 100×100	35,2	п.м.
		2	"	Стойка 100×100; ℓ=1790	13	
		3	"	Стойка 100×100; ℓ=1690	13	
		4	"	Настил из досок δ=40мм	21,1	$м^2$
		5	"	То же δ=16мм	24,6	$м^2$
		6	"	Доска боковой стенки 200×32	17,6	п.м.
		7	"	То же 100×32	17,6	п.м.
		8	"	Обшивка из досок δ=16мм	21,1	$м^2$
		9	"	Поперечная доска 100×22 ℓ=1400	13	
		10	"	Раскос 100×16	28,8	п.м
		11	"	Доска съетного щита 180×16	22,5	$м^2$
		12	"	Раскос съетного щита 100×16	29,7	п.м.
		13	"	Горизонтальная обвязка съетного щита 100×16	35,2	п.м.
		14	"	Вертикальная обвязка съетного щита 100×16	13,2	п.м.
		15	"	Завертыш 40×30; ℓ=150	50	
		16	"	Ручка 60×40; ℓ=250	22	
				Металл		
		17	"	Болт с гайкой и двумя шайбами δ=12; ℓ=350	26	
		18	"	Закреп-10×22, ℓ=200	26	

Расположение короба на схеме см. лист КД-2.

82

21506-02

Гип	Маричева		ТП 411-2-170.86 КД
Н.контр.	Воронков		
Нач.отд.	Рогачев		
Гл.спец.	Богаенко		
Рук.гр.	Нальская		
Техник	Агафонова		Цех по производству щитового паркета мощностью 100 тыс. $м^2$ в год
Стадия	Лист	Листов	
Р	5		
Короб ленточного транспортера	СОЮЗГИПРОЛЕСХОЗ		

Привязан

Инв. №

Копировал [illegible]

Формат А