СибЗНИИЭП
г. Новосибирск

# СЕРИЯ 97

КРУПНОПАНЕЛЬНЫЕ ЖИЛЫЕ ДОМА И БЛОК-СЕКЦИИ ЖИЛЫХ ДОМОВ

## 5,9-ЭТАЖНЫЕ БЛОК-СЕКЦИИ

/ВНУТРИСЕРИЙНАЯ УНИФИКАЦИЯ/

КОНСТРУКТИВНЫЙ ВАРИАНТ С ПРИМЕНЕНИЕМ СТЕКЛОСЕТОК

ПАНЕЛИ ВНУТРЕННИХ СТЕН

97.89-ИЖ 2.1-3

ВЫПУСК 2

| | | | | | |
|---|---|---|---|---|---|
| | | | | привязан: | |
| | | | | | |
| | | | | | |
| | | | |

СибЗНИИЭП
г. Новосибирск

# СЕРИЯ 97
## КРУПНОПАНЕЛЬНЫЕ ЖИЛЫЕ ДОМА И БЛОК-СЕКЦИИ ЖИЛЫХ ДОМОВ

## 5.9-ЭТАЖНЫЕ БЛОК-СЕКЦИИ
/ВНУТРИСЕРИЙНАЯ УНИФИКАЦИЯ/
КОНСТРУКТИВНЫЙ ВАРИАНТ С ПРИМЕНЕНИЕМ СТЕКЛОСЕТОК

ПАНЕЛИ ВНУТРЕННИХ СТЕН

97.89-ИЖ 2.1-3
ВЫПУСК 2


РАЗРАБОТАНЫ
СибЗНИИЭП
Главный инженер — С.Ф. Трахтвейн
Начальник АПМ-1 — М.К. Печерин
Главный конструктор — И.Б. Радашкевич



СОГЛАСОВАНЫ ГОСКОМАРХИТЕКТУРЫ
ВВЕДЕНЫ В ДЕЙСТВИЕ С 1 ИЮНЯ 1990 Г
ПРИКАЗ ОТ 30.11.89 N09-РТП

| Обозначение | Наименование | стр. |
|---|---|---|
| 97.89-ИЖ2.1-3.2 00.00.00 | Содержание | 2÷4 |
| 00.00.00 ТО | Техническое описание | 5÷7 |
| 00.00.00 НИ | Номенклатура изделий | 8÷11 |
| 01.00.00 | Панель внутренняя стеновая | |
| | ПСВ 59.26.16-200т; ПСВ 59.26.16-150т | 12 |
| 01.01.00 | Каркас пространственный КП 59.26 | 13 |
| 02.00.00 | Панель внутренняя стеновая | |
| | ПСВ 59.28.16-200т-2; ПСВ 59.28.16-150т-2 | |
| | ПСВ 59.28.16-200т-2л; ПСВ 59.28.16-150т-2л | 14 |
| 02.00.00 СБ | Панель внутренняя стеновая | |
| | ПСВ 59.28.16-200т-2; ПСВ 59.28.16-150т-2 | |
| | ПСВ 59.28.16-200т-2л; ПСВ 59.28.16-150т-2л | |
| | Сборочный чертеж | 15 |
| 02.02.00 | Каркас пространственный КП 59.28-2 | 16 |
| 02.03.00 | Каркас пространственный КП 59.28-2л | 17 |
| 03.00.00 | Панель внутренняя стеновая | |
| | ПСВ 59.28.16-200т; ПСВ 59.28.16-150т | 18 |
| 03.04.00 | Каркас пространственный КП 59.28 | 19 |
| 04.00.00 | Панель внутренняя стеновая | |
| | ПСВ 59.28.16-200т-Г; ПСВ 59.28.16-150т-Г | |
| | ПСВ 59.28.16-200т-Гл; ПСВ 59.28.16-150т-Гл | 20 |
| 04.00.00 | Панель внутренняя стеновая | |
| | ПСВ 59.28.16-200т-Г; ПСВ 59.28.16-150т-Г | |
| | ПСВ 59.28.16-200т-Гл; ПСВ 59.28.16-150т-Гл | |
| | Сборочный чертеж | 21 |

| Обозначение | Наименование | стр. |
|---|---|---|
| 97.89-ИЖ2.1-3.2 04.05.00 | Каркас пространственный КП 59.28-Г | 22 |
| 04.06.00 | Каркас пространственный КП 59.28-Гл | 23 |
| 05.00.00 | Панель внутренняя стеновая | |
| | ПСВ 59.28.16-200т-3; ПСВ 59.28.16-150т-3 | 24 |
| 05.07.00 | Каркас пространственный КП 59.28-3 | 25 |
| 00.00.00 | Панель внутренняя стеновая | |
| | ПСВ 59.26.16-200т-3; ПСВ 59.26.16-150т-3 | 26 |
| 06.08.00 | Каркас пространственный КП 59.26-3 | 27 |
| 07.00.00 | Панель внутренняя стеновая | |
| | ПСВ 44.26.16-200т; ПСВ 44.26.16-150т | 28 |
| 07.09.00 | Каркас пространственный КП 44.26 | 29 |
| 08.00.00 | Панель внутренняя стеновая | |
| | ПСВ 44.26.16-200т-2; ПСВ 44.26.16-150т-2 | 30 |
| 08.10.00 | Каркас пространственный КП 44.26-2 | 31 |
| 09.00.00 | Панель внутренняя стеновая | |
| | ПСВ 30.26.16-200т; ПСВ 30.26.16-150т | 32 |
| 09.11.00 | Каркас пространственный КП 30.26 | 33 |
| 10.00.00 | Панель внутренняя стеновая | |
| | ПСВ 30.26.16-200т-3; ПСВ 30.26.16-150т-3 | 34 |
| 10.12.00 | Каркас пространственный КП 30.26-3 | 35 |
| 11.00.00 | Панель внутренняя стеновая | |
| | ПСВ 29.26.16-200т-5; ПСВ 29.26.16-150т-5 | 36 |
| 11.13.00 | Каркас пространственный КП 29.26-5 | 37 |
| 12.00.00 | Панель внутренняя стеновая | |
| | ПСВ 29.26.16-200т-6; ПСВ 29.26.16-15.07-6 | 38 |


Инв.№ подл. | Подпись и дата | Взам.инв.№

Привязан:

Инв. №

| | | | |
|---|---|---|---|
| Норм.контр. | Радашкевич | | 09.89 |
| Нач.АПК. | Печерин | | |
| Гл.кон. | Радашкевич | | |
| Гл.спец. | Мошкин | | |
| Рук.гр. | Вдовина | | |
| Провер. | Вдовина | | |
| Разраб. | Ягненко | | |

97.89-ИЖ2.1-3.2 00.00.00

Содержание

| стадия | лист | листов |
|---|---|---|
| Р | 1 | 3 |

СибЗНИИЭП г.Новосибирск

Копировал: Стасарная

Формат А3

| Обозначение | Наименование | Стр. |
|---|---|---|
| 97.89-НЖ2.1-3.2 10.11.00 | Каркас пространственный КП29.26-6 | 39 |
| 13.00.00 | Панель внутренняя стеновая | |
| | ПСВ 15.26.16-200Т; ПСВ 15.26.16-150Т | 40 |
| 13.15.00 | Каркас пространственный КП 1526 | 41 |
| 14.00.00 | Панель внутренняя цокольная | |
| | ПСП 50.20.16-200Т; ПСП 50.20.16-150Т | 42 |
| 14.16.00 | Каркас пространственный КП 50.20 | 43 |
| 15.00.00 | Панель внутренняя цокольная | |
| | ПСП 50.22.16-200Т-2; ПСП 50.22.16-150Т-2 | 44 |
| 15.17.00 | Каркас пространственный КП 5022-2 | 45 |
| 16.00.00 | Панель внутренняя цокольная | |
| | ПСП 44.20.16-200Т; ПСП 44.20.16-150Т | 46 |
| 16.18.00 | Каркас пространственный КП 44.20 | 47 |
| 17.00.00 | Панель внутренняя цокольная | |
| | ПСП 44.20.16-200Т-2; ПСП 44.20.16-150Т-2 | 48 |
| 17.19.00 | Каркас пространственный КП 44.20-2 | 49 |
| 18.00.00 | Панель внутренняя цокольная | |
| | ПСП 29.20.16-200Т; ПСП 29.20.16-150Т | 50 |
| 18.20.00 | Каркас пространственный КП 29.20 | 51 |
| 19.00.00 | Панель внутренняя цокольная | |
| | ПСП 15.20.16-200Т; ПСП 15.20.16-150Т | 52 |
| 19.21.00 | Каркас пространственный КП 15.20 | 53 |
| 20.00.00 | Панель внутренняя цокольная | |
| | ПСП 6.20.16-200Т; ПСП 6.20.16-150Т | 54 |
| 97.89-НЖ2.1-3.2 20.22.00 | Каркас пространственный КП 6.20 | 55 |
| 00.00.00Д1 | Узлы опалубки 1÷6 | 56 |
| 00.00.00Д1 | Узлы опалубки 7÷9 | 57 |
| 00.00.00Д1 | Узлы опалубки 10÷13 | 58 |
| 00.00.00Д1 | Узлы опалубки 14÷19 | 59 |
| 00.00.00Д1 | Узлы опалубки 20÷25 | 60 |
| 00.00.00Д1 | Узлы опалубки 26÷29 | 61 |
| 00.00.00Д1 | Узлы опалубки 30÷34 | 62 |
| 00.00.00Д1 | Узел опалубки 35 | 63 |
| 00.00.00Д1 | Шпонки I, IA, IB | 64 |
| 00.00.00Д1 | Шпонки II, IIA. | 65 |
| 00.00.00Д1 | Шпонки III, IIIA | 66 |
| 00.00.00Д1 | Шпонки IV; IVA | 67 |
| 00.00.00Д2 | Узел армирования 1А | 68 |
| 00.00.00Д2 | Узел армирования 2А | 69 |
| 00.00.00Д2 | Узел армирования 3А | 70 |
| 00.00.00Д2 | Узел армирования 4А | 71 |
| 00.00.00Д2 | Узел армирования 5А | 72 |
| 00.00.00Д2 | Узел армирования 6А | 73 |
| 00.00.00Д2 | Узел армирования 7А | 74 |
| 00.00.00Д2 | Узел армирования 8А | 75 |
| 00.00.00Д2 | Узлы армирования 9А, 10А. | 76 |


Привязан

Инв.№

97.89-НЖ2.1-3.2 00.00.00

Лист 2

Копировал Кириенко

Формат А3

| Обозначение | Наименование | Стр. |
|---|---|---|
| 97.89-НН2.1-3.2 00.00.00Д2 | Узлы армирования 11А, 12А | 77 |
| 00.00.00Д2 | Узлы армирования 13А, 14А | 78 |
| 00.00.00Д2 | Узлы армирования 15А, 16А | 79 |
| 00.00.00Д2 | Узел армирования 17А | 80 |
| 00.00.00Д2 | Узел армирования 18А | 81 |
| 00.00.01 | Каркасы КВ1, КВ2, КВ4, КВ11 | 82 |
| 00.00.02 | Каркасы КВ12 ÷ КВ14, КВ25 | 83 |
| 00.00.03 | Каркасы КВ15 ÷ КВ19 | 84 |
| 00.00.04 | Каркасы КВ20 ÷ КВ24 | 85 |
| 00.00.05 | Каркасы КВЦ6, КВЦ7, КВЦ10 | 86 |
| 00.00.06 | Каркасы КВЦ9, КВЦ11 ÷ КВЦ14 | 87 |
| 00.00.07 | Каркасы КВЦ16 ÷ КВЦ19 | 88 |
| 00.00.08 | Каркасы КВЦ20 ÷ КВЦ24 | 89 |
| 00.00.09 | Каркасы КК1 ÷ КК6 | 90 |
| 00.00.10 | Стеклосетки С1 ÷ С24 | 91 |
| 01.00.01 | Трубы полиэтиленовые Тр.1 ÷ Тр27 | 92 |
| 00.00.00.РС | Ведомость расхода стали | 93 (94) |


Инв.№ подл. | Подпись и дата | Взам.инв.№

Привязан.

Инв.№

97.89-НН2.1-3.2 00.00.00

Лист 3

Копиров. Морозова

Формат А3

Рабочие чертежи панелей внутренних стен разработаны для крупнопанельных 5,9-этажных жилых домов с шагом поперечных несущих стен 3,0 и 4,5 м. высотой этажа 2,80 м. предназначенных для строительства в обычных условиях в I в климатическом районе.

Панели рассчитаны и законструированы в соответствии с требованиями СНиП 2.03.01-84 „Бетонные железобетонные конструкции" и СНиП 2.08.01-85 „Проектирование жилых зданий".

Технология изготовления панелей - конвейерная.

## Указания по изготовлению панелей внутренних стен

Внутренние стеновые панели изгатавливаются из тяжелого бетона класса В15, В12,5 с конструктивным армированием.

На боковых гранях панелей предусматрены рифления, обеспечивающие совместную работу с примыкающими конструкциями после заполнения стыков раствором.

В панелях применяется комбинированное армирование стальными арматурными каркасами и стеклосеткой марки НПСС-7-Г-150 по ТУ6-11-381-81 (или ровингами из стеклянных нитей по ГОСТ 17139-79* - вариант). Арматурные каркасы состоят из вертикальных каркасов, устанавливаемых в торцах и по бокам проемов. Ширина каркасов принята на 10мм меньше толщины панелей. Объединяются вертикальные каркасы горизонтальными каркасами.

Перемычки под дверными проемами армируются двумя плоскими каркасами. Каркасы перемычек привариваются с внутренних сторон к вертикальным каркасам.

Стеклосеткой армируются обе поверхности панели с расположением сеток в шахматном порядке. Стрелка на марке стеклосетки указывает направление продольной нити.

Закладные детали для внутренних стеновых панелей изготавливаются из полосовой стали группы марок Ст.3.

Анкера закладных деталей из горячекатанной арматурной стали периодического профиля класса АII.

При изготовлении закладных деталей руководствоваться СНиП 2.03.01-84 „Бетонные и железобетонные конструкции" и СНиП 3.09.01-85. „производство сборных железобетонных конструкций и изделий". Размеры закладных деталей могут

| | | | | | |
|---|---|---|---|---|---|
| | | | | 97.89 - ИЖ2.1-3.2 00.00.00 ТО | |
| Нач. АПМ. | Печерин | | 09.89 | | |
| Гл. кон. | Радошкевич | | | Техническое описание | Стадия Р; Лист 1; Листов 3 |
| Гл. спец. | Мошкин | | | | |
| Рук. гр. | Вдовина | | | | СибЗНИИЭП г. Новосибирск |
| Провер. | Вдовина | | | | |
| Разраб. | Агеенко | | | | |

Привязан:

Инв. №

Инв. № подл. | Подпись и дата | Взам. инв. №

Копировал Стеарк Формат А3

иметь отклонения от проектируемых не более ±5 мм. Смещение осей закладных деталей от проектного положения не должно превышать 5 мм. Для монтажных (подъёмных) петель применяется горячекатанная арматурная сталь класса Ас-II марки 10 ГТ.

Для скрытой сменяемой электропроводки в панелях предусмотрены трубные блоки, состоящие из полиэтиленовых труб ф 25 и ф 32 мм по ГОСТ 18599-83*. В панелях с дверными проёмами для крепления коробок предусмотрены деревянные антисептированные пробки.

Размеры стеновых панелей не должны иметь отклонения от основных проектных размеров, превышающие установленные ГОСТом 12504-80*

по длине изделия ± 8
по ширине изделия ± 5
по толщине изделия ± 5

Лицевые поверхности внутренних стеновых панелей должны быть подготовлены под окраску или оклейку обоями.

Прочность бетона к моменту отпуска изделия с завода должна соответствовать проектной марке бетона.

Приёмка панелей ОТК завода изготовителя и контрольная выборочная проверка потребителем производится в соответствии с ГОСТ 12504-80*

Вес панелей не должен превышать проектный вес более, чем на 7%.

Хранение и транспортирование стеновых панелей осуществляется в рабочем положении.

Методы испытаний и оценка прочности, жесткости и трещиностойкости панелей должны соответствовать ГОСТ 8829-85.

Требования к технике безопасности при работе со стеклосеткой.

Для исключения образования стеклянной пыли, рулон стеклосетки следует погружать в ванну с пластифицирующим раствором, из которого и осуществляется размотка сетки с последующей порезкой на полотнища требуемой длины.

Для защиты органов дыхания рекомендуется применять респиратор типа „ лепесток "; а для защиты кожного покрова – спецодежду с плотно застегивающимися манжетами и воротником во избежании попадания стекловолокна на открытые участки тела и рук. Помещение должно быть оборудовано приточно-вытяжной вентиляцией; рабочие места – местными отсосами.

Технико-экономические показатели эффективности применения стеклосеток и стеклоровинга

| Марка панели | Экономия арматуры кг/м3 | Расход стеклосетки на 1м2 | Расход стеклоровинга кг/м2 | Экономическая эффективность руб/м2 | |
|---|---|---|---|---|---|
| | | | | стеклосетки | стеклоровинга |
| ПСВ59.26.16-200т, ПСВ59.26.16-150т | 0.323 | 0.985 | 0.059 | −0.176 | 0.120 |
| ПСВ59.28.16-200т-2; ПСВ59.28.16-150т-2 | 0.175 | 0.849 | 0.059 | −0.205 | 0.038 |
| ПСВ59.28.16-200т; ПСВ59.28.16-150т | 0.175 | 0.860 | 0.059 | −0.209 | 0.037 |
| ПСВ59.28.16-200т-Г; ПСВ59.28.16-150т-Г | 0.293 | 0.961 | 0.059 | −0.184 | 0.103 |
| ПСВ59.28.16-200т-ГЛ; ПСВ59.28.16-150т-ГЛ | 0.308 | 0.961 | 0.059 | −0.176 | 0.111 |
| ПСВ59.28.16-200т-3; ПСВ59.28.16-150т-3 | 0.287 | 0.971 | 0.059 | −0.191 | 0.099 |
| ПСВ59.26.16-200т-3; ПСВ59.28.16-150т-3 | 0.224 | 0.868 | 0.059 | −0.185 | 0.065 |
| ПСВ44.26.16-200т; ПСВ44.26.16-150т | 0.172 | 0.980 | 0.059 | −0.258 | 0.036 |
| ПСВ44.26.16-200т-2; ПСВ44.26.16-150т-2 | 0.194 | 0.931 | 0.059 | −0.226 | 0.048 |
| ПСВ30.26.16-200т; ПСВ30.26.16-150т | 0.045 | 0.970 | 0.059 | −0.324 | −0.034 |
| ПСВ30.26.16-200т-3; ПСВ30.26.16-150т-3 | 0.055 | 0.707 | 0.059 | −0.276 | −0.089 |
| ПСВ29.26.16-200т-5; ПСВ29.26.16-150т-5 | 0.062 | 0.971 | 0.059 | −0.315 | −0.025 |
| ПСВ26.26.16-200т-6; ПСВ26.26.16-150т-6 | 0.095 | 0.882 | 0.059 | −0.262 | −0.007 |
| ПСП50.20.16-200т; ПСП50.20.16-150т | 0.195 | 0.978 | 0.059 | −0.245 | 0.048 |
| ПСП50.22.16-200т-2; ПСП50.22.16-150т-2 | 0.320 | 0.849 | 0.059 | −0.125 | 0.118 |
| ПСП44.20.16-200т; ПСП44.20.16-150т | 0.109 | 0.973 | 0.059 | −0.290 | 0.001 |
| ПСП44.20.16-200т-2; ПСП44.20.16-150т-2 | 0.147 | 0.936 | 0.059 | −0.255 | 0.022 |
| ПСП29.20.16-200т; ПСП29.20.16-150т | 0.319 | 0.960 | 0.059 | −0.169 | 0.117 |
| ПСП15.20.16-200т; ПСП15.20.16-150т | 0.288 | 0.924 | 0.059 | −0.172 | 0.100 |
| ПСП6.20.16-200т; ПСП6.20.16-150т | 0.109 | 0.990 | 0.059 | −0.430 | −0.128 |

Инв.№подл. | Подпись и дата | Взам. инв.№

| Эскиз | Марка | Условная марка | Размеры мм | | | Расход материалов | | | Масса кг |
|---|---|---|---|---|---|---|---|---|---|
| | | | L | H | в | Бетон м³ | Сталь кг | Стеклосетку м² | |
| 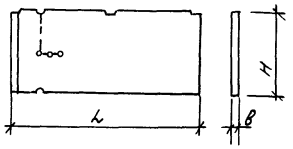 | ПСВ 59.26.16-200т | ВС1 | 5890 | 2610 | 160 | 2,44 | 21,28 | 15,14 | 6100 |
| | ПСВ 59.26.16-150т | 5ВС1 | 5890 | 2610 | 160 | 2,44 | 21,28 | 15,14 | 6100 |
| | | | | | | | | | |
| 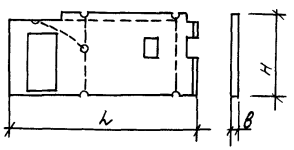 | ПСВ 59.28.16-200т-2 | ВС1-2 | 5890 | 2770 | 160 | 2,14 | 32,75 | 12,01 | 5350 |
| | ПСВ59.28.16-150т-2 | 5ВС1-2 | 5890 | 2770 | 160 | 2,14 | 32,75 | 12,01 | 5350 |
| | ПСВ59.28.16-200т-2л | ВС1-2л | 5890 | 2770 | 160 | 2,14 | 32,75 | 12,01 | 5350 |
| | ПСВ 59.28.16-150т-2л | 5ВС1-2л | 5890 | 2770 | 160 | 2.14 | 32,75 | 12,01 | 5350 |
| 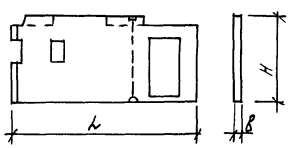 | ПСВ59.28.16-200т | ВС1-2л-1 | 5890 | 2770 | 160 | 2,15 | 32,56 | 12,17 | 5380 |
| | ПСВ 59.28.16-150т | 5ВС1-2л-1 | 5890 | 2770 | 160 | 2,15 | 32,56 | 12,17 | 5380 |
| | | | | | | | | | |
| 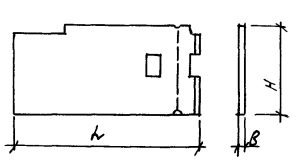 | ПСВ 59.28.16-200т-Г | ВС1-2-2 | 5890 | 2770 | 160 | 2,45 | 21,86 | 15,44 | 6130 |
| | ПСВ 59.28.16-150т-Г | 5ВС1-2-2 | 5890 | 2770 | 160 | 2,45 | 21,86 | 15,44 | 6130 |
| | ПСВ59.28.16-200т-Гл | ВС1-2-2л | 5890 | 2770 | 160 | 2,45 | 21,70 | 15,44 | 6130 |
| | ПСВ59.28.16-150т-Гл | 5ВС1-2-2л | 5890 | 2770 | 160 | 2,45 | 21,70 | 15,44 | 6130 |

| | | | |
|---|---|---|---|
| Нач.АПМ.I | Печерин | | 09.89 |
| Гл.кон. | Радошкевич | | |
| Гл.спец. | Машкин | | |
| Рук.гр. | Вдовина | | |
| Провер. | Вдовина | | |
| Разраб. | Агеенко | | |

привязан:

Инв.№

97.89 – ИЖ 2.1-3.2 00.00.00 НИ

Номенклатура изделий

| Стадия | Лист | Листов |
|---|---|---|
| Р | 1 | 4 |

СибЗНИИЭП г. Новосибирск

| Эскиз | Марка | Условная марка | Размеры мм | | | Расход материалов | | | Масса кг |
|---|---|---|---|---|---|---|---|---|---|
| | | | L | H | в | Бетон м³ | Сталь кг | Стеклосетки м² | |
| 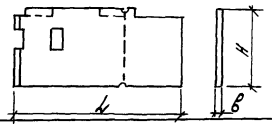 | ПСВ59.28.16-200Т-3 | ВС1-2л-3 | 5890 | 2770 | 160 | 2.46 | 21.71 | 15.6 | 6150 |
| | ПСВ59.28.16-150Т-3 | 5ВС1-2л-3 | 5890 | 2770 | 160 | 2.46 | 21.71 | 15.6 | 6150 |
| | | | | | | | | | |
| 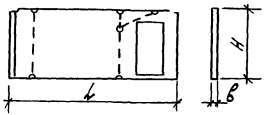 | ПСВ59.26.16-200Т-3 | ВС1-3 | 5890 | 2610 | 160 | 2.13 | 31.52 | 11.69 | 5330 |
| | ПСВ59.26.16-150Т-3 | 5ВС1-3 | 5890 | 2610 | 160 | 2.13 | 31.52 | 11.69 | 5330 |
| | | | | | | | | | |
| 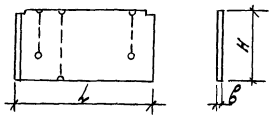 | ПСВ44.26.16-200Т | ВС2 | 4390 | 2610 | 160 | 1.81 | 18.77 | 11.23 | 4530 |
| | ПСВ44.26.16-150Т | 5ВС2 | 4390 | 2610 | 160 | 1.81 | 18.77 | 11.23 | 4530 |
| | | | | | | | | | |
| 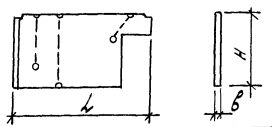 | ПСВ44.26.16-200Т-2 | ВС2-2 | 4390 | 2610 | 160 | 1.51 | 20.99 | 8.93 | 3780 |
| | ПСВ44.26.16-150Т-2 | 5ВС2-2 | 4390 | 2610 | 160 | 1.51 | 20.99 | 8.93 | 3780 |
| | | | | | | | | | |
| 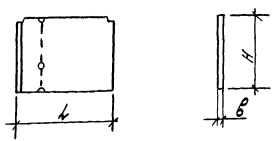 | ПСВ30.26.16-200Т | ВС3 | 2980 | 2610 | 160 | 1.22 | 14.31 | 7.54 | 3050 |
| | ПСВ30.26.16-150Т | 5ВС3 | 2980 | 2610 | 160 | 1.22 | 14.31 | 7.54 | 3050 |
| | ПСВ29.26.16-200Т-5 | ВС3-5 | 2890 | 2610 | 160 | 1.18 | 12.78 | 7.31 | 2950 |
| | ПСВ29.26.16-150Т-5 | 5ВС3-5 | 2890 | 2610 | 160 | 1.18 | 12.78 | 7.31 | 2950 |

Привязан

Инв. №

| Эскиз | Марка | Условная марка | Размеры мм | | | Расход материалов | | | Масса кг |
|---|---|---|---|---|---|---|---|---|---|
| | | | L | H | B | Бетон м³ | Сталь кг | Стеклосетки м² | |
| 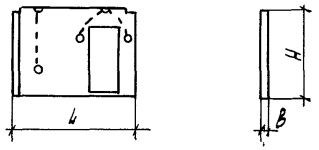 | ПСВ 30.26.16-200т-3 | ВС3-3 | 2980 | 2610 | 160 | 0.92 | 22.26 | 4.15 | 2300 |
| | ПСВ 30.26.16-150т-3 | 5ВС3-3 | 2980 | 2610 | 160 | 0.92 | 22.26 | 4.15 | 2300 |
| | | | | | | | | | |
| 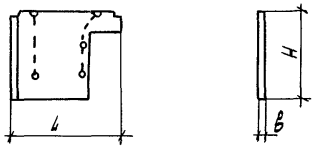 | ПСВ 29.26.16-200т-6 | ВС3-6 | 2890 | 2610 | 160 | 0.89 | 16.94 | 5.01 | 2230 |
| | ПСВ 29.26.16-150т-6 | 5ВС3-6 | 2890 | 2610 | 160 | 0.89 | 16.94 | 5.01 | 2230 |
| | | | | | | | | | |
| 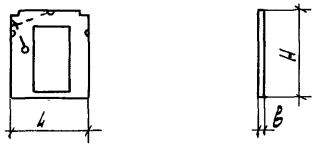 | ПСВ 15.26.16-200т | ВС5-2 | 1480 | 2610 | 160 | 0.3 | 14.86 | – | 750 |
| | ПСВ 15.26.16-150т | 5ВС5-2 | 1480 | 2610 | 160 | 0.3 | 14.86 | – | 750 |
| | | | | | | | | | |
| 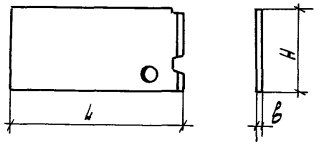 | ПСП 50.20.16-200т | ВСЦ1 | 5000 | 1980 | 160 | 1.56 | 14.12 | 9.54 | 3900 |
| | ПСП 50.20.16-150т | 5ВСЦ1 | 5000 | 1980 | 160 | 1.56 | 14.12 | 9.54 | 3900 |
| | | | | | | | | | |
| 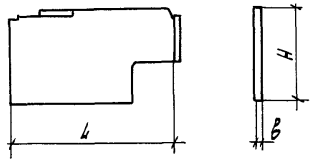 | ПСП 50.22.16-200т-2 | ВСЦ1-2 | 5000 | 2150 | 160 | 1.48 | 14.76 | 7.86 | 3700 |
| | ПСП 50.22.16-150т-2 | 5ВСЦ1-2 | 5000 | 2150 | 160 | 1.48 | 14.76 | 7.86 | 3700 |
| | | | | | | | | | |

Привязан

Инв.№

97.89-НЖ2.1-3.2 00.00.00 НН

Лист 3

Копировал Кириенко

Формат А3

| Эскиз | Марка | Условная марка | Размеры мм | | | Расход материалов | | | Масса кг |
|---|---|---|---|---|---|---|---|---|---|
| | | | L | H | B | Бетон м³ | Сталь кг | Стекло-сетки м² | |
| 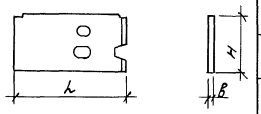 | ПСП 44. 20. 16-200 т | 8СЦ2 | 4390 | 1980 | 160 | 1.31 | 12,31 | 8.00 | 3280 |
| | ПСП 44, 20. 16-150 т | 58СЦ2 | 4390 | 1980 | 160 | 1.31 | 12,31 | 8,00 | 3280 |
| | | | | | | | | | |
| 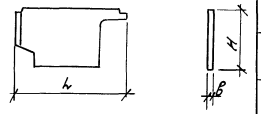 | ПСП 44. 20. 16-200 т-2 | 8СЦ2-2 | 4390 | 1980 | 160 | 1.02 | 17,87 | 6,05 | 2550 |
| | ПСП 44. 20. 16-150 т-2 | 58СЦ2-2 | 4390 | 1980 | 160 | 1,02 | 17,87 | 6,05 | 2550 |
| | | | | | | | | | |
| 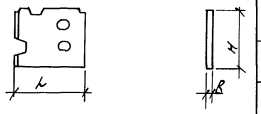 | ПСП 29. 20. 16-200 т | 8СЦ3 | 2890 | 1980 | 160 | 0,84 | 9.67 | 5,00 | 2100 |
| | ПСП 29. 20. 16-150 т | 58СЦ3 | 2890 | 1980 | 160 | 0,84 | 9,67 | 5,00 | 2100 |
| | | | | | | | | | |
| 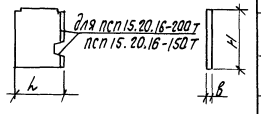 | ПСП 15. 20. 16-200 т | 8СЦ4 | 1480 | 1980 | 160 | 0.44 | 7,73 | 2,57 | 1100 |
| | ПСП 15. 20. 16-150 т | 58СЦ4 | 1480 | 1980 | 160 | 0,44 | 7,73 | 2,57 | 1100 |
| | ПСП 6. 20. 16-200 т | 8СЦ5 | 600 | 1980 | 160 | 0.19 | 3,81 | 1,19 | 480 |
| | ПСП 6. 20. 16-150 т | 58СЦ5 | 600 | 1980 | 160 | 0.19 | 3,81 | 1,19 | 480 |
| | | | | | | | | | |
| | | | | | | | | | |
| | | | | | | | | | |

Привязан:

Инв. №

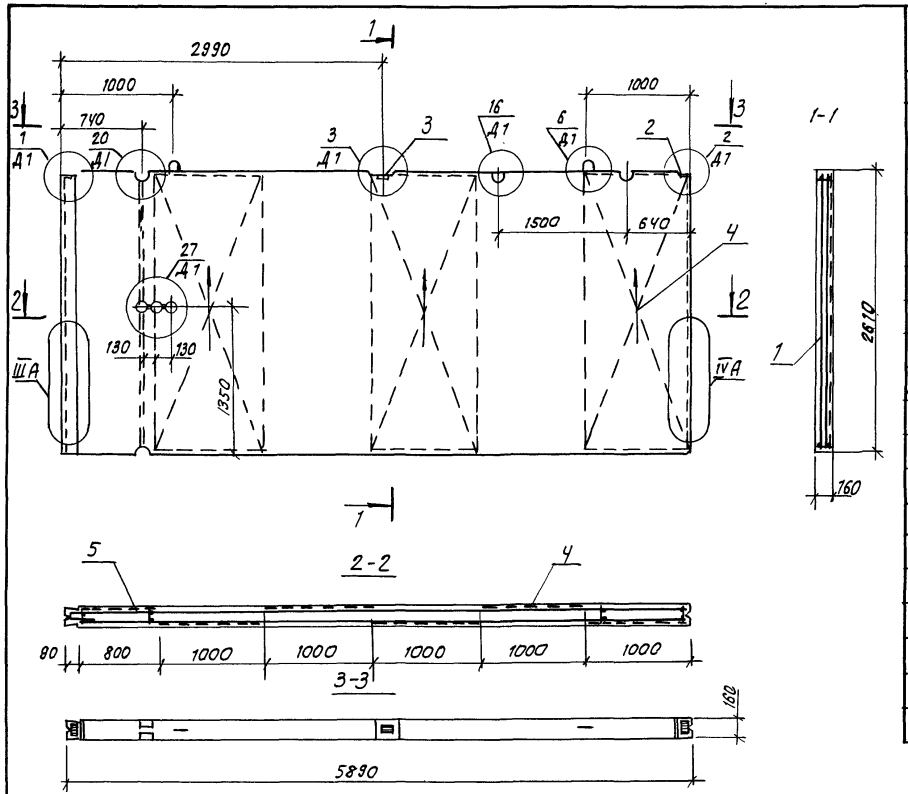


| Формат | Зона | Поз. | Обозначение | Наименование | Кол. | Примечание |
|---|---|---|---|---|---|---|
| | | | | Документация | | |
| А3 | | | 97.89-ИЖ2.1-3.2 00.00.00 Д1 | Узлы опалубки | | |
| А3 | | | 97.89-ИЖ2;1-3.2 00.00.00 Д2 | Узлы армирования | | |
| А3 | | | 97.89-ИЖ2.1-3.2 00.00.00 ТО | Техническое описание | | |
| А3 | | | 97.89-ИЖ2.1-3.2 00.00.00 РС | Ведомость расхода стали | | |
| | | | | Сборочные единицы | | |
| А3 | | 1 | 97.89-ИЖ2.1-3.2 01.01.00 | КП 59.26 | 1 | 19.00 |
| А4 | | 2 | 97.85-ИМ1-3.1 | Изделие закладное М5 | 2 | |
| А4 | | 3 | 97.85-ИМ1-3.1 | Изделие закладное М20 | 1 | |
| А3 | | 4 | 97.89-ИЖ2.1-3.2 00.00.10 | Стеклосетка С1 | 5 | |
| А3 | | 5 | -01 | Стеклосетка С2 | 1 | |
| | | | | Материалы | | |
| | | | | Бетон класса В15 | 2,44 | м3 |
| | | | | ПСВ 59.26.16-200т | | |
| | | | | Бетон класса В12,5 | 2,44 | м3 |
| | | | | ПСВ 59.26.16-150т | | |
| | | | | Стеклосетка | 15,14 | м2 |
| | | | | Расход стали | 21,28 | кг |

| Обозначение | Марка | Масса кг |
|---|---|---|
| 97.89-ИЖ2.1-3.2 01.00.00 | ПСВ 59.26.16-200т | 6100 |
| -01 | ПСВ 59.26.16-150т | 6100 |

Привязан:

Инв. №

| | | | |
|---|---|---|---|
| Нач. АПК | Печерин | | 09.89 |
| Гл. констр. | Радашкевич | | |
| Гл. спец. | Мошкин | | |
| Рук. гр. | Вдовина | | |
| Провер. | Вдовина | | |
| Разраб | Зорина | | |

97.89-ИЖ2.1-3,2 01.00.00

Панель внутренняя стеновая ПСВ 59.26.16-200т ПСВ 59.26.16-150т

| Стадия | Масса | Масштаб |
|---|---|---|
| Р | см. табл. | |
| Лист | Листов 1 | |

СибЗНИИЭП г. Новосибирск

Копировал Степаркин

Формат А3

Инв. № подл. | Подпись и дата | Взам. инв. №

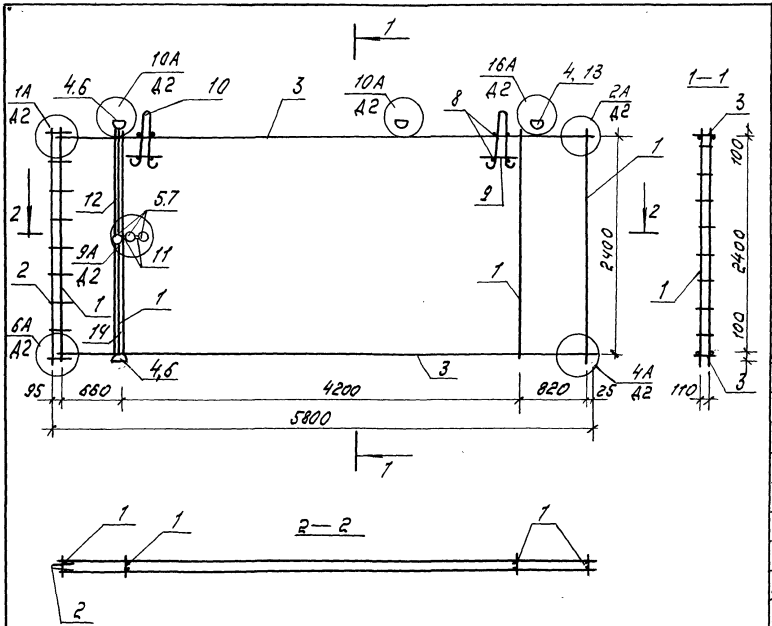


| Формат | Зона | Поз. | Обозначение | Наименование | Кол. | Примечание |
|---|---|---|---|---|---|---|
| | | | | Документация | | |
| А3 | | | 97.89-НМ2.1-3.2 00.00.00 ТО | Техническое описание | | |
| А3 | | | 97.89-НМ2.1-3.2 00.00.00 Д2 | Узлы армирования | | |
| | | | | Сборочные единицы | | |
| А3 | | 1 | 97.89-НМ2.1-3.2 00.00.01 | Каркас КВ1 | 4 | |
| А3 | | 2 | 00.00.01-03 | Каркас КВ11 | 1 | |
| А3 | | 3 | 00.00.03 | Каркас КВ15 | 2 | |
| А3 | | 4 | 00.00.09 | Каркас коробки КК1 | 4 | |
| А3 | | 5 | -01 | Каркас коробки КК2 | 1 | |
| | | | | Стандартные изделия | | |
| | | | | Коробка ответвительная | | |
| | | 6 | | Л 245 У3 | 8 | 0.076 кг |
| | | | | Коробка универсальная | | |
| | | 7 | | Л 256 У3 | 6 | 0.06 кг |
| | | | | Детали | | |
| Б4 | | 8 | | ф58р-I ГОСТ 6727-80*; l=150 | 8 | 0.02 кг |
| Б4 | | 9 | | ф58р-I ГОСТ 6727-80*; l=200 | 2 | 0.03 кг |
| А4 | | 10 | 97.85-НМ1-3.1 | Петля П1 | 2 | |
| А3 | | 11 | 97.89-НМ2.1-3.2 01.00.01 -18 | Тр. 19 | 4 | |
| А3 | | 12 | -22 | Тр. 23 | 2 | |
| А3 | | 13 | 01.00.01 | Тр. 1 | 2 | |
| А3 | | 14 | -25 | Тр. 26 | 2 | |

Привязан

Инв. №

| | | | |
|---|---|---|---|
| Нач. АПМ | Печерин | | 09.89 |
| Гл. конст. | Радошкевич | | |
| Гл. спец. | Мошкин | | |
| Рук. гр. | Вовина | | |
| Провер. | Вовина | | |
| Разраб. | Зорина | | |

97.89-НМ2.1-3.2 01.01.00

Каркас пространственный КП 59.26

| Стадия | Масса | Масштаб |
|---|---|---|
| Р | 19.00 кг | |
| Лист | Листов 1 | |

СибЗНИИЭП г. Новосибирск

Копир. Морозова

Формат А3

| Формат | Зона | Поз. | Обозначение | Наименование | Кол. на испол. | | | | Примечание |
|---|---|---|---|---|---|---|---|---|---|
| | | | | | | 01 | 02 | 03 | |
| | | | | Документация | | | | | |
| А3 | | | 97.89-ИЖ2.1-3.2 02.00.00 СБ | сборочный чертеж | | | | | |
| А3 | | | 97.89-ИЖ2.1-3.2 00.00.00 Д1 | узлы опалубки | | | | | |
| А3 | | | 97.89-ИЖ2.1-3.2 00.00.00 Д2 | узлы армирования | | | | | |
| А3 | | | 97.89-ИЖ2.1-3.2 00.00.00 ТО | техническое описание | | | | | |
| А3 | | | 97.89-ИЖ2.1-3.2 00.00.00 РС | ведомость расхода стали | | | | | |
| | | | | Сборочные единицы | | | | | |
| А3 | | 1 | 97.89-ИЖ2.1-3,2 02.02.00 | КП 59.28-2 | 1 | 1 | — | — | 31.05 кг |
| А3 | | 2 | 02.03.00 | КП 59.28-2л | — | — | 1 | 1 | 31.05 кг |
| А4 | | 3 | 97.85-ИМ1-3,1 | Изделие закладное М5 | 2 | 2 | 2 | 2 | |
| А3 | | 4 | 97.89-ИЖ2.1-3,2 00.00.10 | Стеклосетка С1 | 2 | 2 | 2 | 2 | |
| А3 | | 5 | -02 | Стеклосетка С3 | 1 | 1 | 1 | 1 | |
| А3 | | 6 | -03 | Стеклосетка С4 | 2 | 2 | 2 | 2 | |
| | | | | Материалы | | | | | |
| | | | | Бетон класса В15 | 2,14 | | | | м3 |
| | | | | ПСВ 59.28.16-200т-2 | | | | | |
| | | | | Бетон класса В12,5 | | 2,14 | | | м3 |
| | | | | ПСВ 59.28.16-200-2 | | | | | |
| | | | | Бетон класса В15 | | | 2,14 | | м3 |
| | | | | ПСВ 59.28.16-200т-2л | | | | | |
| | | | | Бетон класса В12,5 | | | | 2,14 | м3 |
| | | | | ПСВ 59.28.16-150т-2л | | | | | |
| | | 7 | | Пробка деревянная | 4 | 4 | 4 | 4 | |
| | | | | Стеклосетка | 12,01 | 12,01 | 12,01 | 12,01 | м3 |
| | | | | Расход стали | 32,75 | 32,75 | 32,75 | 32,75 | кг |

Инв. № подл. | Подпись и дата | Взам. инв. №

привязан:

Инв. №

| | | | |
|---|---|---|---|
| Нач. АПМ | Печерин | | 09.89 |
| Гл. констр. | Радашкевич | | |
| Гл. спец. | Машкин | | |
| Рук. гр. | Вдовина | | |
| Провер. | Вдовина | | |
| Разраб. | Зорина | | |

97.89-ИЖ2.1-3.2 02.00.00

Панель внутренняя стеновая ПСВ 59.28.16-200т-2; ПСВ 59.28.16-150т-2 ПСВ 59.28.16-200т-2л; ПСВ 59.28.16-150т-2л

| Стадия | Лист | Листов |
|---|---|---|
| Р | | 1 |

СибЗНИИЭП г. Новосибирск

Копировал: Олеар

Формат А3

Рис. 1

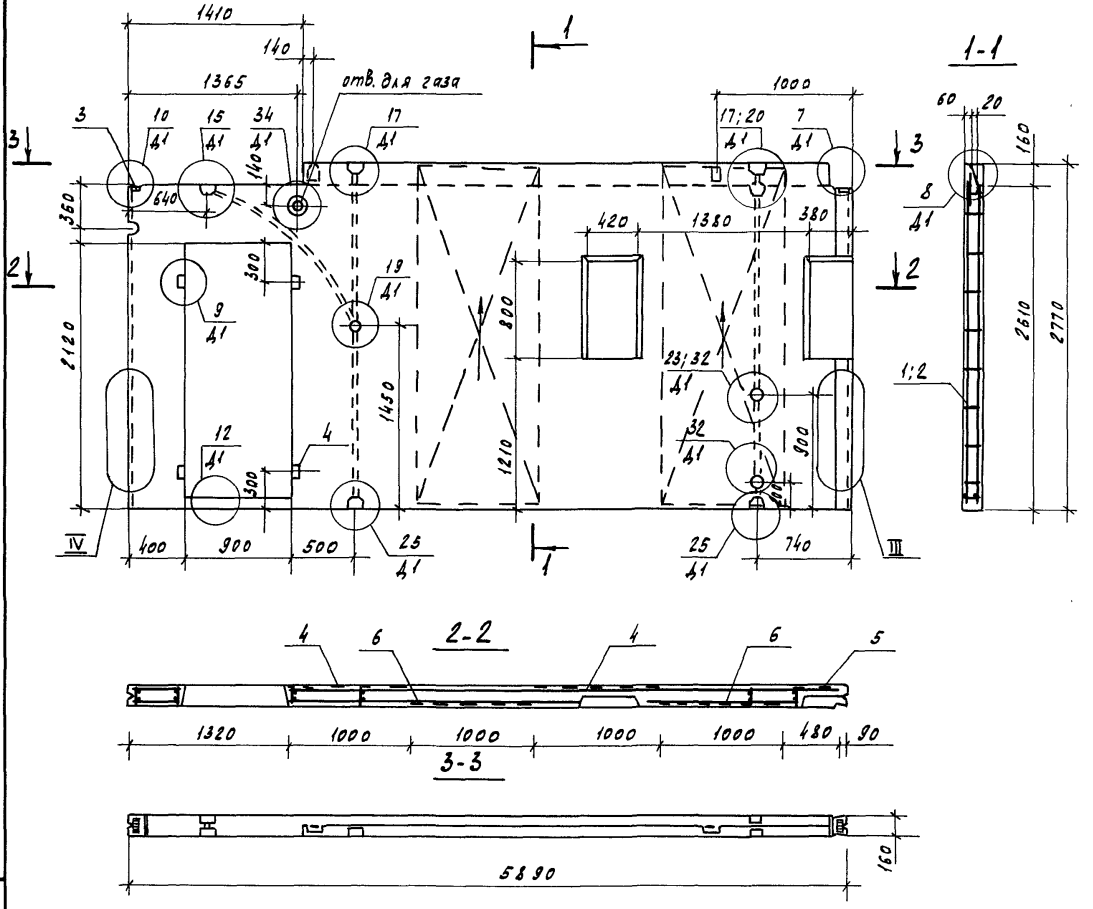


Рис. 2
Зеркальное отражение
Остальное см. рис. 1

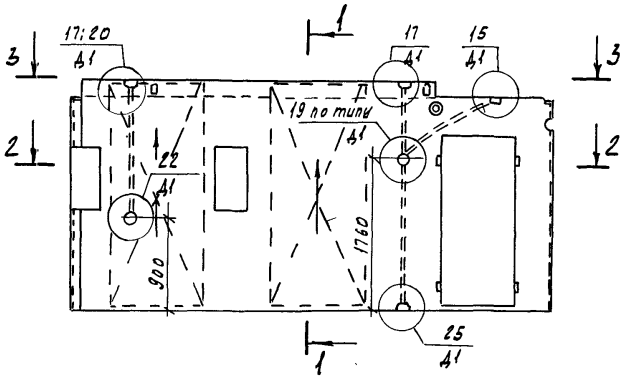


| Обозначение | Марка | Рис. | Масса, кг |
|---|---|---|---|
| 97.89-НЖ2.1-3.2 02.00.00 | ПСВ 59.28.16-200Т-2 | 1 | 5350 |
| -01 | ПСВ 59.28.16-150Т-2 | 1 | 5350 |
| -02 | ПСВ 59.28.16-200Т-2л | 2 | 5350 |
| -03 | ПСВ 59.28.16-150Т-2л | 2 | 5350 |

Привязан

Инв. №

| | | | |
|---|---|---|---|
| Нач. АПМ | Печерин | | 09.89 |
| Гл. констр. | Радашкевич | | |
| Гл. спец. | Мошкин | | |
| Рук. гр. | Вдовина | | |
| Провер. | Вдовина | | |
| Разраб. | Зорина | | |

97.89-НЖ2.1-3.2 02.00.00 СБ

Панель внутренняя стеновая ПСВ 59.28.16-200Т-2; ПСВ 59.28.16-150Т-2 ПСВ 59.28.16-200Т-2л; ПСВ 59.28.16-150Т-2л
Сборочный чертеж

| Стадия | Масса | Масштаб |
|---|---|---|
| Р | см. табл. | |
| Лист | Листов 1 | |

СибЗНИИЭП
г. Новосибирск

Копировал Кириенко

Формат А3

Взам. инв. №
Подпись и дата
Инв. № подл.

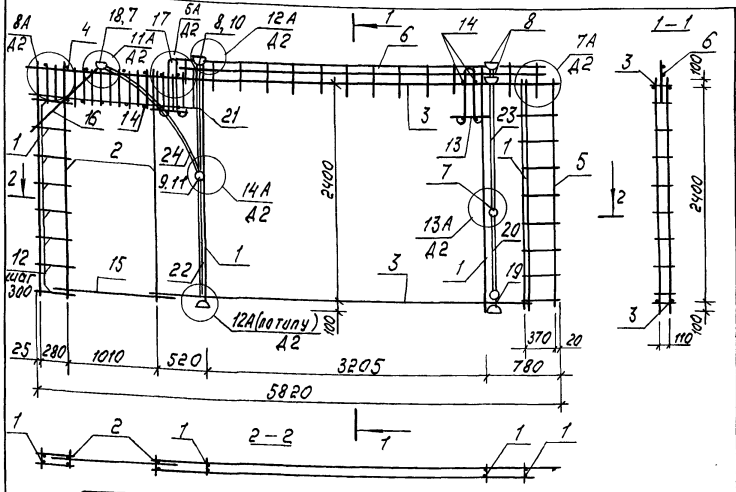


| Формат | Зона | Поз. | Обозначение | Наименование | Кол. | Примечание |
|---|---|---|---|---|---|---|
| | | | | Документация | | |
| А3 | | | 97.89-НМ2.1-3.2 00.00.00 ТО | Техническое описание | | |
| А3 | | | 97.89-НМ2.1-3.2 00.00.00 Д2 | Узлы армирования | | |
| | | | | Сборочные единицы | | |
| А3 | | 1 | 97.89-НМ2.1-3.2 00.00.01 | Каркас КВ1 | 4 | |
| А3 | | 2 | -01 | Каркас КВ2 | 2 | |
| А3 | | 3 | 00.00.03-01 | Каркас КВ16 | 2 | |
| А3 | | 4 | 00.00.02-03 | Каркас КВ25 | 2 | |
| А3 | | 5 | -01 | Каркас КВ13 | 1 | |
| А3 | | 6 | -02 | Каркас КВ14 | 1 | |
| А3 | | 7 | 00.00.09 | Каркас коробки ККГ | 2 | |
| А3 | | 8 | -02 | Каркас коробки ККЗ | 3 | |
| А3 | | 9 | -04 | Каркас коробки ККБ | 1 | |
| | | | | Стандартные изделия | | |
| | | | | Коробка ответвительная | | |
| | | 10 | | Л246 У3 | 7 | 0.076 кг |
| | | | | Коробка универсальная | | |
| | | 11 | | Л256 У3 | 4 | 0.06 кг |
| | | | | Детали | | |
| Б4 | | 12 | | ф5 Вр I ГОСТ 6727-80*; ℓ=330 | 16 | 0.05 кг |
| Б4 | | 13 | | ф5 Вр I ГОСТ 6727-80* ℓ=200 | 2 | 0.03 кг |

| Формат | Зона | Поз. | Обозначение | Наименование | Кол. | Примечание |
|---|---|---|---|---|---|---|
| Б4 | | 14 | | ф5 Вр I ГОСТ 6727-80*; ℓ=150 | 26 | 0.02 кг |
| Б4 | | 15 | | ф8 А III ГОСТ 5781-82*; ℓ=1410 | 1 | 0.56 кг |
| Б4 | | 16 | | ф8 А III ГОСТ 5781-82*; ℓ=1000 | 4 | 0.40 кг |
| А4 | | 17 | 97.85-НМ1-3.1 | Петля П1 | 2 | 3.14 кг |
| А3 | | 18 | 97.89-НМ2.1-3 01.00.01 | Тр. 1 | 1 | |
| А3 | | 19 | -01 | Тр. 2 | 1 | |
| А3 | | 20 | -03 | Тр. 4 | 1 | |
| А3 | | 21 | -08 | Тр. 9 | 1 | |
| А3 | | 22 | -09 | Тр. 10 | 1 | |
| А3 | | 23 | -13 | Тр. 14 | 2 | |
| А3 | | 24 | -14 | Тр. 15 | 1 | |

Привязан

Инв. №

| | | | |
|---|---|---|---|
| Нач. АПМ | Печерин | | 0989 |
| Гл. конс. | Радошкевич | | |
| Гл. спец. | Тошкин | | |
| Рук. гр. | Вдовина | | |
| Провер. | Вдовина | | |
| Разраб. | Зорина | | |

97.89-НМ2.1-3.2 02.02.00

Каркас пространственный КП 59.28-2

| Стадия | Масса | Масштаб |
|---|---|---|
| Р | 31.05 кг | |
| Лист | Листов 1 | |

СибЗНИИЭП г. Новосибирск

Копир. Морозова

Формат А3

Инв. № подл. | Подпись и дата | Взам. инв. №

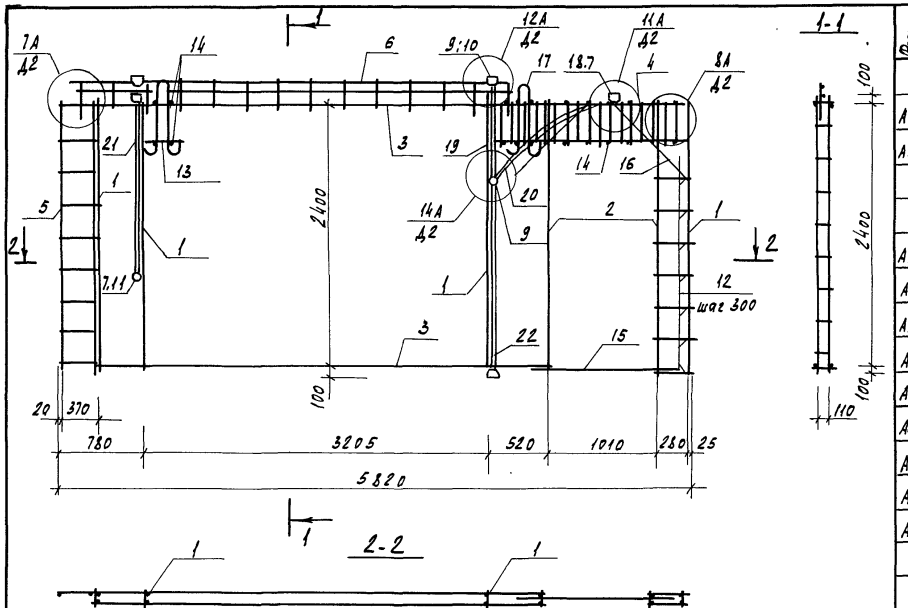


| Формат | Зона | Поз. | Обозначение | Наименование | Кол. | Примечание |
|---|---|---|---|---|---|---|
| | | | | Документация | | |
| А3 | | | 97.89-НЖ2.1-3.2 00.00.00ТО | Техническое описание | | |
| А3 | | | 97.89-НЖ2.1-3.2 00.00.00Д2 | Узлы армирования | | |
| | | | | Сборочные единицы | | |
| А3 | | 1 | 97.89-НЖ2.1-3.2 00.00.01 | Каркас КВ1 | 4 | |
| А3 | | 2 | -01 | Каркас КВ2 | 2 | |
| А3 | | 3 | 00.00.03 -01 | Каркас КВ16 | 2 | |
| А3 | | 4 | 00.00.02-03 | Каркас КВ25 | 2 | |
| А3 | | 5 | -01 | Каркас КВ13 | 1 | |
| А3 | | 6 | -02 | Каркас КВ14 | 1 | |
| А3 | | 7 | 00.00.09 | Каркас коробки КК1 | 2 | |
| А3 | | 8 | -02 | Каркас коробки КК3 | 3 | |
| А3 | | 9 | -04 | Каркас коробки КК5 | 1 | |
| | | | | Стандартные изделия | | |
| | | | | Коробка ответвительная | | |
| | | 10 | | 1245-У3 | 6 | 0.076кг |
| | | | | Коробка универсальная | | |
| | | 11 | | 1256-У3 | 3 | 0.06 кг |
| | | | | Детали | | |
| Бч | | 12 | | ф5Вр$\overline{I}$ ГОСТ6727-80*, ℓ=330 | 16 | 0.05кг |
| Бч | | 13 | | ф5Вр$\overline{I}$ ГОСТ6727-80* ℓ=200 | 2 | 0.03кг |

| Формат | Зона | Поз. | Обозначение | Наименование | Кол. | Примечание |
|---|---|---|---|---|---|---|
| Бч | | 14 | | ф5Вр$\overline{I}$ ГОСТ6727-80*, ℓ=150 | 26 | 0.02кг |
| Бч | | 15 | | ф8А$\overline{III}$ ГОСТ5781-82*, ℓ=1410 | 1 | 0.56кг |
| Бч | | 16 | | ф8А$\overline{III}$ ГОСТ5781-82*; ℓ=1000 | 4 | 0.40кг |
| А4 | | 17 | 97.85-НМ1-3.1 | Петля П1 | 2 | |
| А3 | | 18 | 97.89-НЖ2.1-3.2 01.00.01 | Тр.1 | 1 | |
| А3 | | 19 | -06 | Тр.7 | 1 | |
| А3 | | 20 | -10 | Тр.11 | 1 | |
| А3 | | 21 | -13 | Тр.14 | 2 | |
| А3 | | 22 | -14 | Тр.15 | 1 | |

Привязан

Инв.№

| | | | |
|---|---|---|---|
| Нач.АПМ | Печерин | | 09.89 |
| Гл.констр. | Радашкевич | | |
| Гл.спец. | Мошкин | | |
| Рук.груп. | Вдовина | | |
| Провер. | Вдовина | | |
| Разраб. | Зорина | | |

97.89-НЖ2.1-3.2 02.03.00

Каркас пространственный КП 59.28-2л

| Стадия | Масса | Масштаб |
|---|---|---|
| Р | 31.05 кг | |
| Лист | Листов 1 | |

СибЗНИИЭП г. Новосибирск

Копировал Кириенко

Формат А3

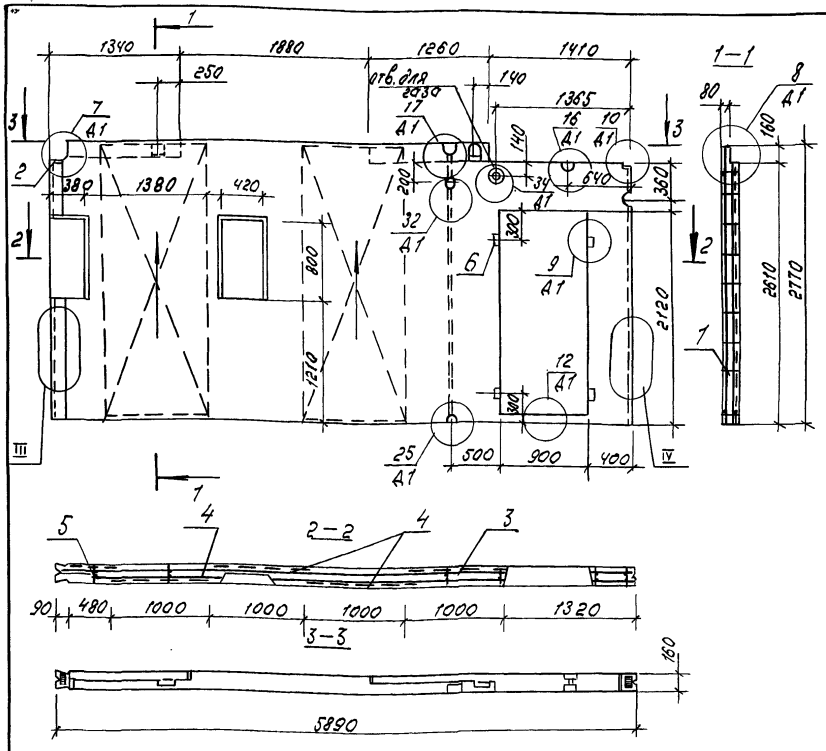


| Формат | Зона | Поз. | Обозначение | Наименование | Кол. | Примечание |
|---|---|---|---|---|---|---|
| | | | | Документация | | |
| А3 | | | 97.89-НЖ2.1-3.2 00.00.00 А1 | Узлы опалубки | X | |
| А3 | | | 97.89-НЖ2.1-3.2 00.00.00 А2 | Узлы армирования | X | |
| А3 | | | 97.89-НЖ2.1-3.2 00.00.00 ТО | Техническое описание | X | |
| А3 | | | 97.89-НЖ2.1-3.2 00.00.00 ВР | Ведомость расхода стали | X | |
| | | | | Сборочные единицы | | |
| А3 | | 1 | 97.89-НЖ2.1-3.2 03.04.00.СБ | КП 59.28 | 1 | 30.86 |
| А4 | | 2 | 97.85-НМ1-3.1 | Изделие закладное М5 | 2 | |
| А3 | | 3 | 97.89-НЖ2.1-3.2 00.00.10 | Стеклосетка С1 | 1 | |
| А3 | | 4 | -03 | Стеклосетка С4 | 3 | |
| А3 | | 5 | -02 | Стеклосетка С3 | 1 | |
| | | | | Материалы | | |
| | | | | Бетон класса В15 | 2.15 | м3 |
| | | | | ПСВ 59.28.16-200Т | | |
| | | | | Бетон класса В12.5 | 2.15 | м3 |
| | | | | ПСВ 59.28.16-150Т | | |
| | | 6 | | Пробка деревянная | | |
| | | | | Стеклосетка | 12.17 | м² |
| | | | | Расход стали | 3256 | кг |

| Обозначение | Марка | Масса, кг |
|---|---|---|
| 97.89-НЖ2.1-3.2 03.00.00 | ПСВ59.28.16-200Т | 5380 |
| -01 | ПСВ59.28.16-150Т | 5380 |

Привязан

Инв.№

| | | | |
|---|---|---|---|
| Нач.АПМ. | Печерин | | 09.89 |
| Гл.конст. | Радошкевич | | |
| Гл.спец. | Мошкин | | |
| Рук.гр. | Вдовина | | |
| Провер. | Вдовина | | |
| Разраб. | Зорина | | |

Копир. Морозова

97.89-НЖ2.1-3.2.03.00.00

Панель внутренняя стеновая ПСВ 59.28.16-200Т ПСВ 59.28.16-150Т

| Стадия | Масса | Масштаб |
|---|---|---|
| Р | см. табл. | |
| Лист | Листов 1 | |

СибЗНИИЭП г. Новосибирск

Формат А3

Инв.№ подл. | Подпись и дата | Взам.инв.№

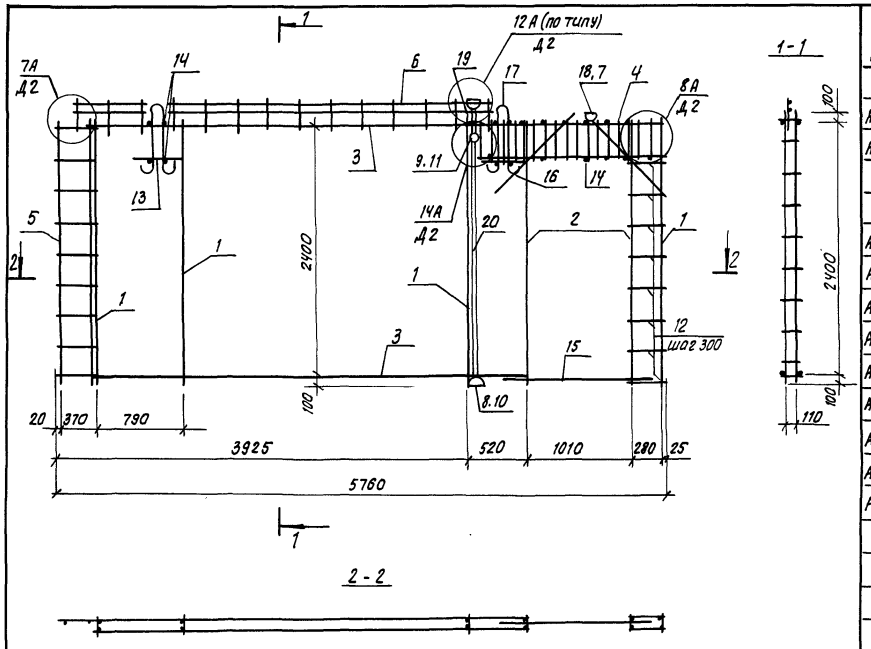


| Формат | Зона | Поз. | Обозначение | Наименование | Кол. | Примечание |
|---|---|---|---|---|---|---|
| | | | | Документация | | |
| А3 | | | 97.89-ИЖ2.1-3,2 00.00.00 ТО | Техническое описание | | |
| А3 | | | 97.89-ИЖ2.1-3,2 00.00.00 Д2 | Узлы армирования | | |
| | | | | Сборочные единицы | | |
| А3 | | 1 | 97.89-ИЖ2.1-3,2 00.00.01 | Каркас КВ1 | 4 | |
| А3 | | 2 | -01 | Каркас КВ2 | 2 | |
| А3 | | 3 | -01 | Каркас КВ16 | 2 | |
| А3 | | 4 | -02 | Каркас КВ25 | 2 | |
| А3 | | 5 | -01 | Каркас КВ13 | 1 | |
| А3 | | 6 | -02 | Каркас КВ14 | 1 | |
| А3 | | 7 | 00.00.09 | Каркас коробки КК1 | 1 | |
| А3 | | 8 | -02 | Каркас коробки КК3 | 2 | |
| А3 | | 9 | -04 | Каркас коробки КК5 | 1 | |
| | | | | Стандартные изделия | | |
| | | 10 | | Коробка ответвительная | | |
| | | | | Л 245 У3 | 4 | 0,076 кг |
| | | 11 | | Коробка универсальная | | |
| | | | | Л 256 У3 | 1 | 0,06 кг |
| | | | | Детали | | |
| БЧ | | 12 | | ф58рI ГОСТ6727-80* ℓ=330 | 16 | 0,05 кг |
| БЧ | | 13 | | ф58рI ГОСТ6727-80* ℓ=200 | 2 | 0,03 кг |

| Формат | Зона | Поз. | Обозначение | Наименование | Кол. | Примечание |
|---|---|---|---|---|---|---|
| БЧ | | 14 | | ф58рI ГОСТ6727-80*; ℓ=150 | 26 | 0,02 кг |
| БЧ | | 15 | | ф8АIII ГОСТ5781-82*; ℓ=1410 | 1 | 0,56 кг |
| БЧ | | 16 | | ф8АIII ГОСТ5781-82*; ℓ=1000 | 4 | 0,40 кг |
| АЧ | | 17 | 97.85-ИМ1-3.1 | петля П1 | 2 | |
| А3 | | 18 | 97.89-ИЖ2.1-3,2 01.00.01 | Тр. 1 | 1 | |
| А3 | | 19 | -01 | Тр. 2 | 1 | |
| А3 | | 20 | -16 | Тр. 17 | 1 | |

Привязан:

Инв.№

| | | | |
|---|---|---|---|
| Нач.отд. | Печерин | | 09.89 |
| Гл.констр. | Радашкевич | | |
| Гл.спец. | Машкин | | |
| Рук.гр. | Вдовина | | |
| Провер. | Вдовина | | |
| Разраб. | Зорина | | |

97.89-ИЖ2.1-3,2 03.04.00

Каркас пространственный КП 59.28

| Стадия | Масса | Масштаб |
|---|---|---|
| Р | 30,86 кг | |
| Лист | Листов 1 | |

СибЗНИИЭП г.Новосибирск

Копировал

Формат А3

Взам.инв.№ | Подпись и дата | Инв.№ подл.

| Формат | Зона | Поз. | Обозначение | Наименование | Кол. на испол. | | | | Примечание |
|---|---|---|---|---|---|---|---|---|---|
| | | | | | | 01 | 02 | 03 | |
| | | | | Документация | | | | | |
| А3 | | | 97.89-НЖ2.1-3.2 00.00.00Д1 | Узлы опалубки | | | | | |
| А3 | | | 97.89-НЖ2.1-3.2 00.00.00Д2 | Узлы армирования | | | | | |
| А3 | | | 97.89-НЖ2.1-3.2 00.00.00ТО | Техническое описание | | | | | |
| А3 | | | 97.89-НЖ2.1-3.2 00.00.00РС | Ведомость расхода стали | | | | | |
| А3 | | | 97.89-НЖ2.1-3.2 00.00.00СБ | Сборочный чертеж | | | | | |
| | | | | Сборочные единицы | | | | | |
| А3 | | 1 | 97.89-НЖ2.1-3.2 04.05.00 | КП 59.28-Г | 1 | 1 | | | 20.16 кг |
| А3 | | 2 | 04.06.00 | КП 59.28-ГЛ | | | 1 | 1 | 20.00 кг |
| А4 | | 3 | 97.85-НМ1-3.1 | Изделие закладное М5 | 2 | 2 | 2 | 2 | |
| А3 | | 4 | 97.89-НЖ2.1-3.2 00.00.10 | Стеклосетка С1 | 1 | 1 | 1 | 1 | |
| А3 | | 5 | -02 | —"— С3 | 1 | 1 | 1 | 1 | |
| А3 | | 6 | -03 | —"— С4 | 1 | 1 | 1 | 1 | |
| А3 | | 7 | -04 | —"— С5 | 1 | 1 | 1 | 1 | |
| А3 | | 8 | -05 | —"— С6 | 3 | 3 | 3 | 3 | |
| | | | | | | | | | |
| | | | | Материалы | | | | | |
| | | | | Бетон класса В15 | 2.45 | | | | м³ |
| | | | | ПСВ 59.28.16-200т-2-2 | | | | | |
| | | | | Бетон класса В12.5 | | 2.45 | | | м³ |
| | | | | ПСВ 59.28.16-150т-2-2 | | | | | |
| | | | | Бетон класса В15 | | | 2.45 | | м³ |
| | | | | ПСВ 59.28.16-200т-2-2л | | | | | |
| | | | | Бетон класса В12.5 | | | | 2.45 | м³ |
| | | | | ПСВ 59.28.16-150т-2-2л | | | | | |
| | | | | Стеклосетка | 15.44 | 15.44 | 15.44 | 15.44 | м² |
| | | | | Расход стали | 21.86 | 21.86 | 21.70 | 21.70 | кг |

Привязан

Инв.№

| | | | |
|---|---|---|---|
| Нач.АПМ | Печерин | | 03.89 |
| Гл.констр. | Радашкевич | | |
| Гл.спец. | Мошкин | | |
| Рук.гр. | Вдовина | | |
| Провер. | Вдовина | | |
| Разраб. | Зорина | | |

97.89-НЖ2.1-3.2 04.00.00

Панель внутренняя стеновая
ПСВ 59.28.16-200т-Г
ПСВ 59.28.16-150т-Г
ПСВ 59.28.16-200т-ГЛ
ПСВ 59.28.16-150т-ГЛ

| Стадия | Лист | Листов |
|---|---|---|
| Р | | 1 |

СибЗНИИЭП
г. Новосибирск

Копировал Кириенко

Формат А3

Инв.№ подл. | Подпись и дата | Взам. инв.№

Рис. 1

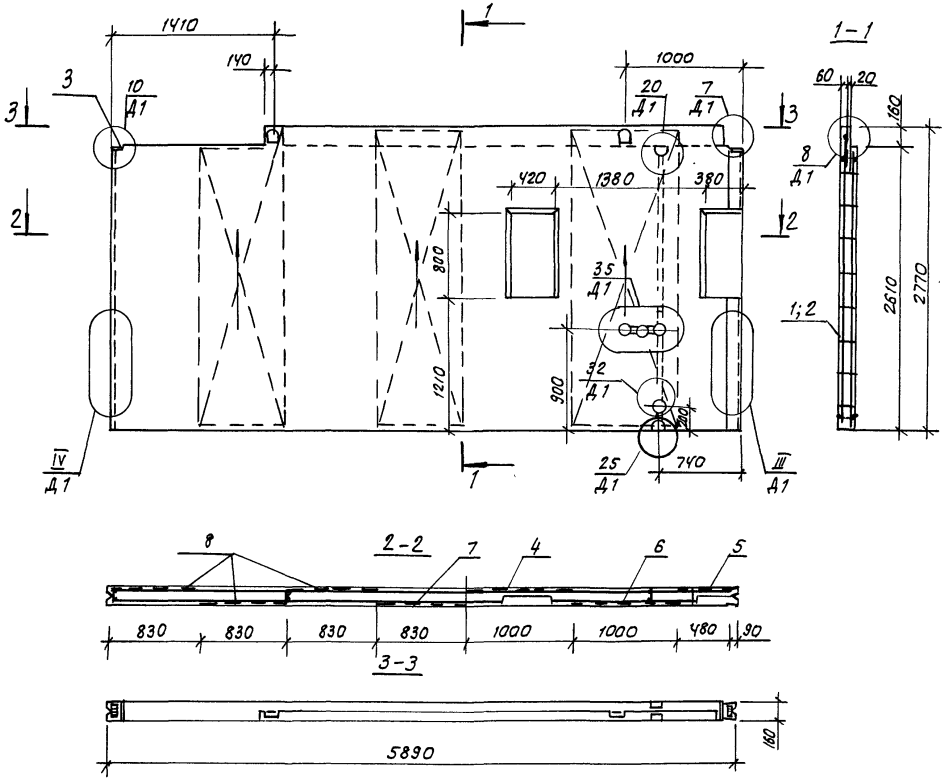


Рис. 2
Зеркальное отражение
Остальное см. Рис. 1

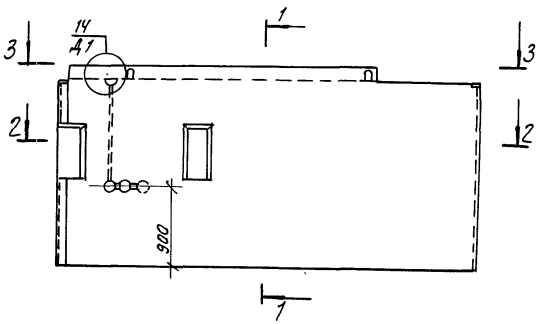


| Обозначение | Марка | Рис | Масса, кг |
|---|---|---|---|
| 97.89-ИЖ2.1-3.2 ОЧ.00.00 | ПСВ59.28.16-200Т-Г | 1 | 6130 |
| -01 | ПСВ59.28.16-150Т-Г | 1 | 6130 |
| -02 | ПСВ59.28.16-200Т-ГЛ | 2 | 6130 |
| -03 | ПСВ59.28.16-150Т-ГЛ | 2 | 6130 |

Привязан

Инв. №

| | | |
|---|---|---|
| Нач. АПМ. | Печерин | |
| Гл. констр. | Радашкевич | |
| Гл. спец. | Машкин | |
| Рук. гр. | Вдовина | |
| Провер. | Вдовина | |
| Разраб. | Зорина | |

97.89-ИЖ2.1-3.2 ОЧ.00.00 СБ

Панель внутренняя стеновая ПСВ59.28.16-200Т-Г; ПСВ59.28.16-150Т-Г ПСВ59.28.16-200Т-ГЛ; ПСВ59.28.16-150Т-ГЛ
Сборочный чертеж

| Стадия | Масса | Масштаб |
|---|---|---|
| Р | см. табл. | |
| Лист | Листов 1 | |

СибЗНИИЭП г. Новосибирск

Копировал Шеар

Формат А3

Взам. инв. №
Подпись и дата
Инв. № подл.

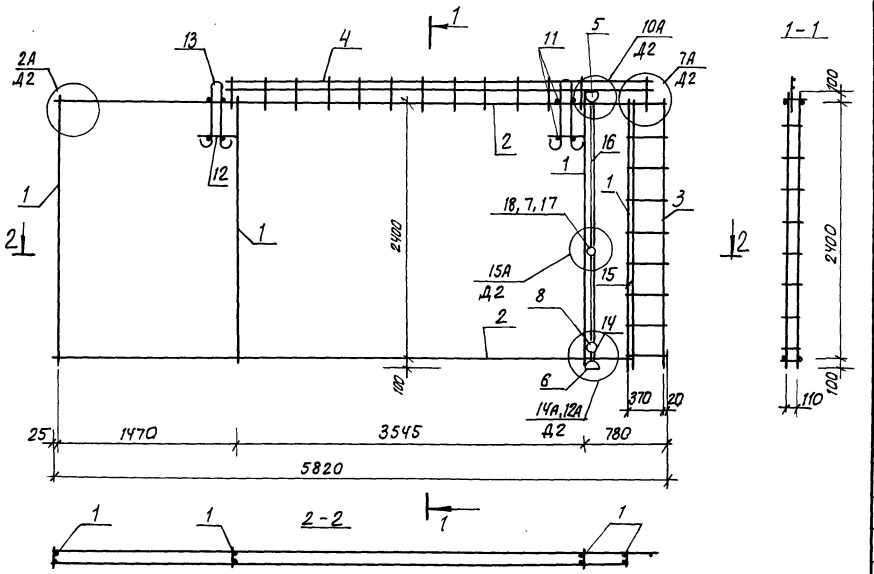


| Формат | Зона | Поз. | Обозначение | Наименование | Кол. | Примечание |
|---|---|---|---|---|---|---|
| | | | | Документация | | |
| А3 | | | 97.89-ИЖ2.1-3.2 00.00.00 ТО | Техническое описание | | |
| А3 | | | 97.89-ИЖ2.1-3,2 00.00.00 Д2 | Узлы армирования | | |
| | | | | Сборочные единицы | | |
| А3 | | 1 | 97.89-ИЖ2.1-3,2 00.00.01 | Каркас КВ1 | 4 | |
| А3 | | 2 | 00.00.03-02 | Каркас КВ17 | 2 | |
| А3 | | 3 | 00.00.02-01 | Каркас КВ13 | 1 | |
| А3 | | 4 | -02 | Каркас КВ14 | 1 | |
| А3 | | 5 | 00.00.09 | Каркас коробки КП1 | 1 | |
| А3 | | 6 | -02 | Каркас коробки КП3 | 1 | |
| А3 | | 7 | -03 | Каркас коробки КП4 | 1 | |
| А3 | | 8 | -04 | Каркас коробки КП5 | 1 | |
| | | | | Стандартные изделия | | |
| | | 9 | ТУ-36-26.82-85 | Коробка ответ. Л245 У3 | 3 | 0.076 кг |
| | | 10 | —— " —— | Коробка универ. Л256 У3 | 5 | 0.06 кг |
| | | | | Детали | | |
| БЧ | | 11 | | ф5ВрI ГОСТ6727-80* ℓ=150 | 8 | 0.02 кг |
| БЧ | | 12 | | ф5ВрI ГОСТ6727-80* ℓ=200 | 2 | 0.03 кг |
| БЧ | | 18 | | ф4ВрI ГОСТ6727-80* ℓ=300 | 1 | 0.03 кг |
| А4 | | 13 | 97.85-ИМ1-3.1 | Петля П1 | 2 | |

| Формат | Зона | Поз. | Обозначение | Наименование | Кол. | Примечание |
|---|---|---|---|---|---|---|
| А3 | | 14 | 97.89-ИЖ2.1-3.2 01.00.01-01 | Тр. 2 | 1 | |
| А3 | | 15 | -03 | Тр. 4 | 1 | |
| А3 | | 16 | -13 | Тр. 14 | 2 | |
| А3 | | 17 | 01.00.01 | Тр. 1 | 2 | |

Привязан:

Инв. №

| | | | |
|---|---|---|---|
| Нач. АПМ. | Печерин | | 0989 |
| Гл. констр. | Радашкевич | | |
| Гл. спец. | Мошкин | | |
| Рук. гр. | Вдовина | | |
| Провер. | Вдовина | | |
| Разраб. | Зорина | | |

97.89-ИЖ2.1-3,2 04.05.00

Каркас пространственный КП 59,28-Г

| Стадия | Масса | Масштаб |
|---|---|---|
| Р | 20,16 кг | |
| Лист | Листов 1 | |

СибЗНИИЭП г. Новосибирск

Копировал Фларя

Формат А3

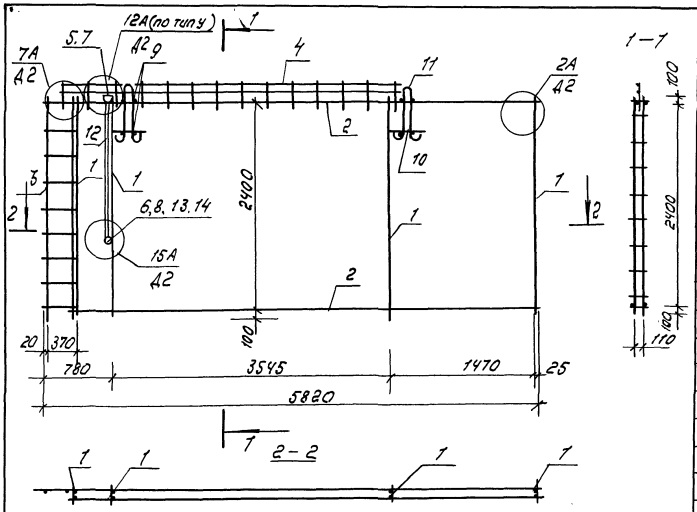


| Формат | Зона | Поз. | Обозначение | Наименование | Кол. | Примечание |
|---|---|---|---|---|---|---|
| | | | | Документация | | |
| А3 | | | 97.89-ИЖ2.1-3.2 00.00.00 ТО | Техническое описание | | |
| А3 | | | 97.89-ИЖ2.1-3.2 00.00.00 Д2 | Узлы армирования | | |
| | | | | | | |
| | | | | Сборочные единицы | | |
| А3 | | 1 | 97.89-ИЖ2.1-3.2 00.00.01 | Каркас КВ1 | 4 | |
| А3 | | 2 | 00.00.03-02 | Каркас КВ17 | 2 | |
| А3 | | 3 | 00.00.02-01 | Каркас КВ13 | 1 | |
| А3 | | 4 | -02 | Каркас КВ14 | 1 | |
| А3 | | 5 | 00.00.09-02 | Каркас коробки КК3 | 1 | |
| А3 | | 6 | -03 | Каркас коробки КК4 | 1 | |
| | | | | | | |
| | | | | Стандартные изделия | | |
| | | 7 | | Коробка л245 У3 (ответ.) | 1 | 0.076 кг |
| | | 8 | | Коробка л256 У3 (универ.) | 4 | 0.06 кг |
| | | | | | | |
| | | | | Детали | | |
| Б4 | | 9 | | Ф58рI ГОСТ6727-80*, ℓ=150 | 8 | 0.02 кг |
| Б4 | | 10 | | Ф58рI ГОСТ6727-80*, ℓ=200 | 2 | 0.03 кг |
| А4 | | 11 | 97.85-ИМ1-3.1 | Петля П1 | 2 | |
| А3 | | 12 | 97.89-ИЖ2.1-3.2 01.00.01-13 | Тр. 14 | 1 | |
| А3 | | 13 | 01.00.01 | Тр. 1 | 2 | |
| А3 | | 14 | | Ф48рI ГОСТ6727-80* ℓ=300 | 1 | 0.03 кг |

| | | | |
|---|---|---|---|
| Нач. АПМ | Печерин | | 09.89 |
| Гл. констр. | Радашкевич | | |
| Гл. спец. | Мошкин | | |
| Рук. гр. | Вдовина | | |
| Провер. | Вдовина | | |
| Разраб. | Зорина | | |

97.89-ИЖ2.1-3.2 04.06.00

Каркас пространственный КП 59.28-ГЛ

| Стадия | Масса | Масштаб |
|---|---|---|
| Р | 20,00 кг | |
| Лист | Листов 1 | |

СибЗНИИЭП г. Новосибирск

Привязан

Инв. №

Инв. № подл. | Подпись и дата | Взам. инв. №

Копир. Морозова

Формат А3

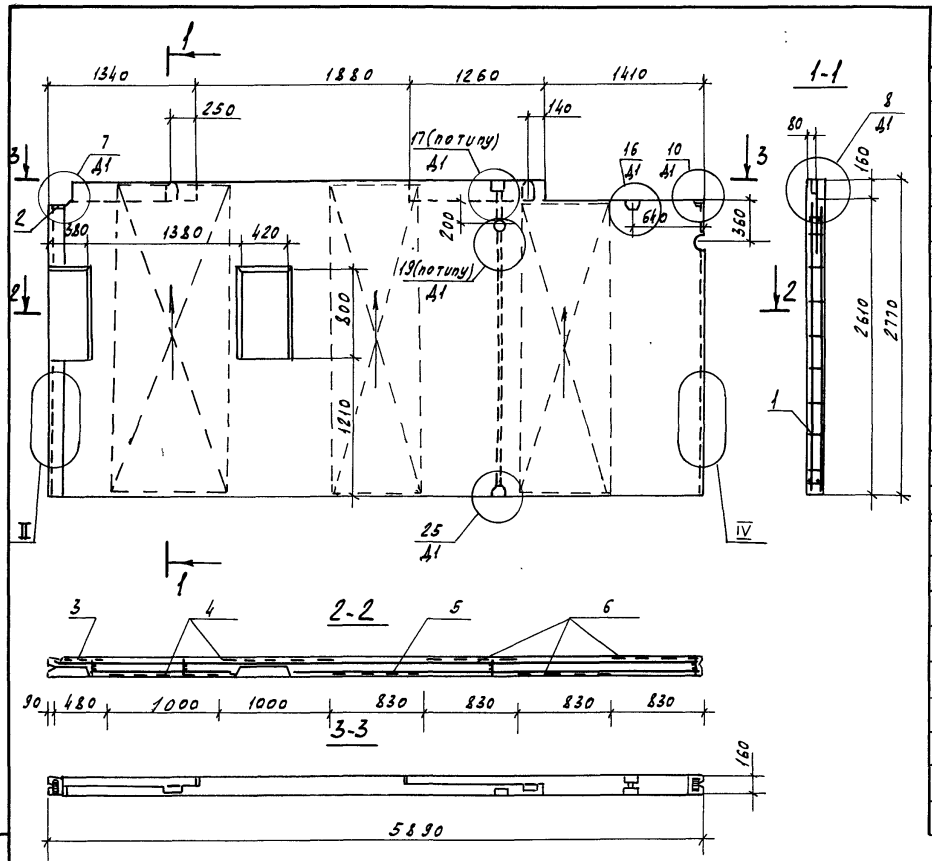


| Формат | Зона | Поз. | Обозначение | Наименование | Кол. | Примечание |
|---|---|---|---|---|---|---|
| | | | | Документация | | |
| А3 | | | 97.89-НЖ2.1-3.2 00.00.00 Д1 | Узлы опалубки | | |
| А3 | | | 97.89-НЖ2.1-3.2 00.00.00 Д2 | Узлы армирования | | |
| А3 | | | 97.89-НЖ2.1-3.2 00.00.00 ТО | Техническое описание | | |
| А3 | | | 97.89-НЖ2.1-3.2 00.00.00 РС | Ведомость расхода стали | | |
| | | | | Сборочные единицы | | |
| А3 | | 1 | 97.89-НЖ2.1-3.2 05.07.00 СБ | КП 59.28-3 | 1 | 20.01 кг |
| А4 | | 2 | 97.85-НМ1-3.1 | Изделие закладное М5 | 2 | |
| А3 | | 3 | 97.89-НЖ2.1-3.2 00.00.10-02 | Стеклосетка С3 | 1 | |
| А3 | | 4 | | — " — С4 | 2 | |
| А3 | | 5 | | — " — С5 | 1 | |
| А3 | | 6 | | — " — С6 | 3 | |
| | | | | Материалы | | |
| | | | | Бетон класса В15 | 2.46 | м³ |
| | | | | ПСВ 59.28.16-200т-3 | | |
| | | | | Бетон класса В12.5 | 2.46 | м³ |
| | | | | ПСВ 59.28.16-150т-3 | | |
| | | | | Стеклосетка | 15.6 | м² |
| | | | | Расход стали | 21.71 | кг |

| Обозначение | Марка | Масса, кг |
|---|---|---|
| 97.89 НЖ2.1-3.2 05.00.00 | ПСВ 59.28.16-200т-3 | 6150 |
| -01 | ПСВ 59.28.16-150т-3 | 6150 |
| | | |

Привязан

Инв.№

| | | | |
|---|---|---|---|
| Нач.АПМ | Печерин | | 09.89 |
| Гл.констр. | Родашкевич | | |
| Гл.спец. | Мошкин | | |
| Рук.гр. | Вдовина | | |
| Провер. | Вдовина | | |
| Разраб. | Зорина | | |

97.89-НЖ2.1-3.2 05.00.00

Панель внутренняя стеновая ПСВ 59.28.16-200т-3 ПСВ 59.28.16-150т-3

| Стадия | Масса | Масштаб |
|---|---|---|
| Р | см. тадл. | |
| Лист | Листов 1 | |

СибЗНИИЭП г. Новосибирск

Копировал Кириенко

Формат А3

Инв.№ подл. | Подпись и дата | Взам.инв.№

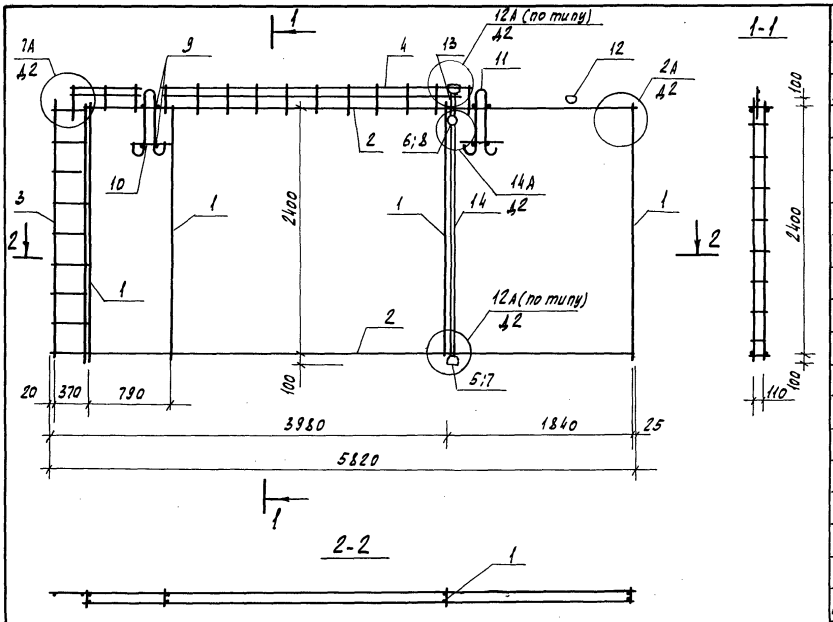


| Формат | Зона | Поз. | Обозначение | Наименование | Кол. | Примечание |
|---|---|---|---|---|---|---|
| | | | | Документация | | |
| А3 | | | 97.89-НЖ2.1-3.2 ОО.ОО.ООТО | Техническое описание | | |
| А3 | | | 97.89-НЖ2.1-3.2 ОО.ОО.ООД2 | Узлы армирования | | |
| | | | | Сборочные единицы | | |
| А3 | | 1 | 97.89-НЖ2.1-3.2 ОО.ОО.01 | Каркас КВ1 | 4 | |
| А3 | | 2 | ОО.ОО.03-02 | Каркас КВ17 | 2 | |
| А3 | | 3 | ОО.ОО.02-01 | Каркас КВ13 | 1 | |
| А3 | | 4 | -02 | Каркас КВ14 | 1 | |
| А3 | | 5 | ОО.ОО.03-02 | Каркас коробки ККЗ | 3 | |
| А3 | | 6 | -04 | Каркас коробки ККЗ | 1 | |
| | | | | Стандартные изделия | | |
| | | 7 | | Коробка Л245 У3 (ответ.) | 4 | 0.076кг |
| | | 8 | | Коробка Л256 У3 (универ.) | 1 | 0.06кг |
| | | | | Детали | | |
| Б4 | | 9 | | ф5Вр-I ГОСТ 6727-80*, ℓ=150 | 8 | 0.02кг |
| Б4 | | 10 | | ф5Вр-I ГОСТ 6727-80*, ℓ=200 | 2 | 0.03кг |
| А4 | | 11 | 97.85-НМ1-3.1 | Петля П1 | 2 | |
| А3 | | 12 | 97.89-НЖ2.1-3.2 01.00.01 | Тр.1 | 1 | |
| А3 | | 13 | -26 | Тр.27 | 1 | |
| А3 | | 14 | -16 | Тр.17 | 1 | |

| | | | | |
|---|---|---|---|---|
| Нач. АПМ | Печерин | | 09.89 | 97.89-НЖ2.1-3.2 05.07.00 |
| Гл. констр. | Радашкевич | | | Каркас пространственный КП 59.28-3 |
| Гл. спец. | Мошкин | | | Стадия: Р; Масса: 20.01 кг; Масштаб: |
| Рук. гр. | Вдовина | | | Лист; Листов 1 |
| Провер. | Вдовина | | | СибЗНИИЭП г. Новосибирск |
| Разраб. | Зорина | | | |

Привязан

Инв. № подл. | Подпись и дата | Взам. инв. №

Инв. №

Копировал Кириенко

Формат А3

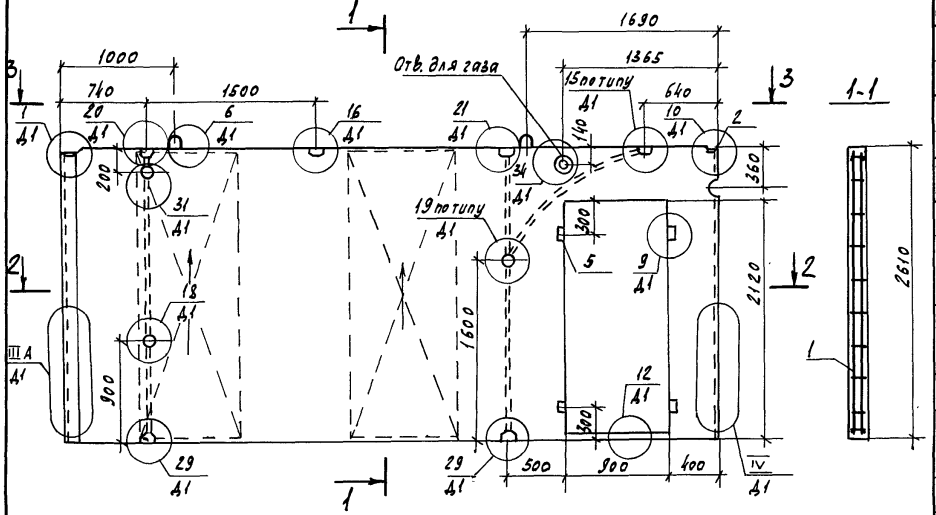


| Формат | Зона | Поз. | Обозначение | Наименование | Кол. | Примечание |
|---|---|---|---|---|---|---|
| | | | | Документация | | |
| А3 | | | 97.89-НЖ2.1-3.2 00.00.00 Д1 | Узлы опалубки | | |
| А3 | | | 97.89-НЖ2.1-3.2 00.00.00 Д2 | Узлы армирования | | |
| А3 | | | 97.89-НЖ2.1-3.2 00.00.00 ТО | Техническое описание | | |
| А3 | | | 97.89-НЖ2.1-3.2 00.00.00 РС | Ведомость расхода стали | | |
| | | | | Сборочные единицы | | |
| А3 | | 1 | 97.89-НЖ2.1-3.2 06.08.00 | КП 59.26-2 | 1 | 29.82 кг |
| А4 | | 2 | 97.85-НМ1-3.1 | Изделие закладное М5 | 2 | |
| А3 | | 3 | 97.89-НЖ2.1-3.2 00.00.10 | Стеклосетка С1 | 4 | |
| А3 | | 4 | | — " — С3 | 1 | |
| | | | | Материалы | | |
| | | | | Бетон класса В15 | 2.13 | м³ |
| | | | | ПСВ 59.26.16-200Т-2 | | |
| | | | | Бетон класса В12.5 | 2.13 | м³ |
| | | | | ПСВ 59.26.16-150Т-2 | | |
| | | 5 | | Пробка деревянная | 4 | шт. |
| | | | | Стеклосетка | 11.69 | м² |
| | | | | Расход стали | 31.52 | кг |

| Обозначение | Марка | Масса, кг |
|---|---|---|
| 97.89-НЖ2.1-3.2 06.00.00 | ПСВ59.26.16-200Т-3 | 5330 |
| -01 | ПСВ59.26.16-150Т-3 | 5330 |

Привязан

Инв.№

| | | | |
|---|---|---|---|
| Нач.АПМ | Печерин | | 09.89 |
| Гл.констр. | Радашкевич | | |
| Гл.спец. | Машкин | | |
| Рук.гр. | Вдовина | | |
| Провер. | Вдовина | | |
| Разраб. | Зорина | | |

97.89-НЖ2.1-3.2 06.00.00

Панель внутренняя стеновая
ПСВ 59.26.16-200Т-3
ПСВ 59.26.16-150Т-3

| Стадия | Масса | Масштаб |
|---|---|---|
| Р | см. табл. | |
| Лист | Листов 1 | |

СибЗНИИЭП
г. Новосибирск

Копировал Кириенко

Формат А3

Инв.№ подл. | Подпись и дата | Взам.инв.№

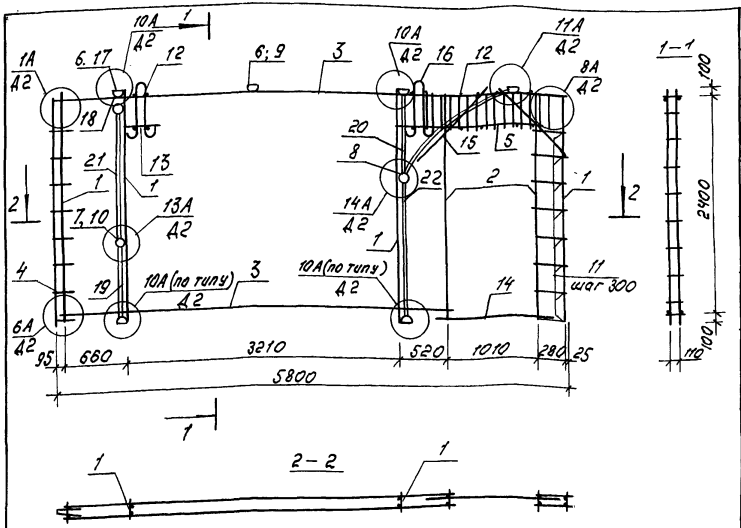


| Формат | Зона | Поз. | Обозначение | Наименование | Кол. | Приме-чание |
|---|---|---|---|---|---|---|
| | | | | Документация | | |
| А3 | | | 97.89-НЖ2.1-3.2 00.00.00 ТО | Техническое описание | | |
| А3 | | | 97.89-НЖ2.1-3.2 00.00.00 А2 | Узлы армирования | | |
| | | | | Сборочные единицы | | |
| А3 | | 1 | 97.89-НЖ2.1-3.2 00.00.01 | Каркас К81 | 4 | |
| А3 | | 2 | -01 | Каркас К82 | 2 | |
| А3 | | 3 | 00.00.03-03 | Каркас К818 | 2 | |
| А3 | | 4 | 00.00.01-03 | Каркас К811 | 1 | |
| А3 | | 5 | 00.00.02 | Каркас К825 | 2 | |
| А3 | | 6 | 00.00.09 | Каркас каробки КК1 | 6 | |
| А3 | | 7 | -05 | Каркас каробки КК6 | 2 | |
| А3 | | 8 | -04 | Каркас каробки КК5 | 1 | |
| | | | | Стандартные изделия | | |
| | | | | Коробка ответвительная | | |
| | | 9 | | Л 245.У3 | 10 | 0.076 кг |
| | | | | Коробка универсальная | | |
| БЧ | | 10 | | Л 256 У3 | 5 | 0,06 кг |
| БЧ | | | | Детали | | |
| БЧ | | 11 | | ф5Вр I ГОСТ6727-80* ℓ=330 | 16 | 0,05 кг |
| БЧ | | 12 | | ф5Вр I ГОСТ6727-80*, ℓ=150 | 26 | 0,02 кг |
| БЧ | | 13 | | ф5Вр I ГОСТ6727-80*, ℓ=200 | 2 | 0,03 кг |
| БЧ | | 14 | | ф8А III ГОСТ5781-82* ℓ=1410 | 1 | 0,56 кг |
| БЧ | | 15 | | ф8А III ГОСТ5781-82*, ℓ=1000 | 4 | 0,40 кг |
| А4 | | 16 | 97.85-НМ1-3.1 | Петля П1 | 2 | |
| А3 | | 17 | 97.89-НЖ2.1-3.2 01.00.01 | Гр. 1 | 7 | |
| А3 | | 18 | -01 | Гр. 2 | 1 | |
| А3 | | 19 | -05 | Гр. 6 | 1 | |
| А3 | | 20 | -06 | Гр. 7 | 1 | |
| А3 | | 21 | -11 | Гр. 12 | 1 | |
| А3 | | 22 | -12 | Гр. 13 | 2 | |

Привязан

Инв. №

| | | | |
|---|---|---|---|
| Нач. АПП | Печерин | | 09.89 |
| Гл. конст. | Родштейн | | |
| Гл. спец. | Мошкин | | |
| Рук. гр. | Вдовина | | |
| Провер. | Вдовина | | |
| Разраб. | Зарина | | |

97.89-НЖ2.1-3.2 06.08.00

Каркас пространственный КП 59.26-3

| Стадия | Масса | Масштаб |
|---|---|---|
| Р | 29.92 кг | |
| Лист | Листов 1 | |

СибЗНИИЭП г. Новосибирск

Копир. Морозова

Формат А3

Инв. № подл. | Подпись и дата | Взам. инв. №

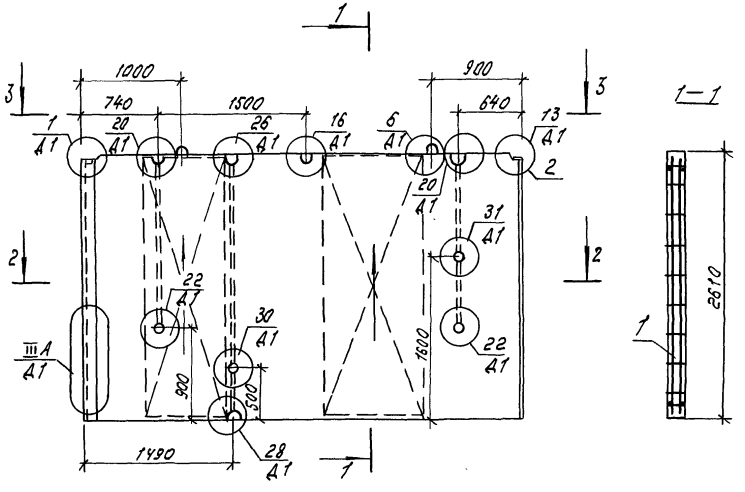


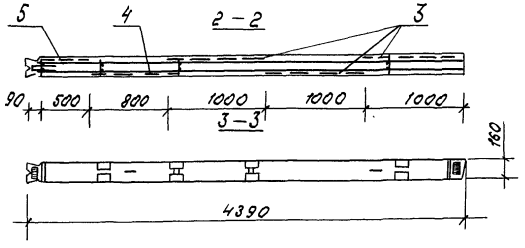


| Формат | Зона | Поз. | Обозначение | Наименование | Кол. | Примечание |
|---|---|---|---|---|---|---|
| | | | | Документация | | |
| А3 | | | 97.89-НЖ2.1-3.2 00.00.00 А1 | Узлы опалубки | | |
| А3 | | | 97.89-НЖ2.1-3.2 00.00.00 А2 | Узлы армирования | | |
| А3 | | | 97.89-НЖ2.1-3.2 00.00.00 ТО | Техническое описание | | |
| А3 | | | 97.89-НЖ2.1-3.2 00.00.00 РС | Ведомость расхода стали | | |
| | | | | Сборочные единицы | | |
| А3 | | 1 | 97.89-НЖ2.1-3.2 07.09.00 | КП 44.26 | 1 | 17.07 кг |
| А4 | | 2 | 97.85-НМ1-3.1 | Изделие закладное М5 | 2 | |
| А3 | | 3 | 97.89-НЖ2.1-3.2 00.00.10 | Стеклосетка С1 | 3 | |
| А3 | | 4 | -01 | — " — С2 | 1 | |
| А3 | | 5 | -06 | — " — С7 | 1 | |
| | | | | Материалы | | |
| | | | | Бетон класса В15 | 1.81 | м³ |
| | | | | ПСВ 44.26.16-200Т | | |
| | | | | Бетон класса В12.5 | 1.81 | м³ |
| | | | | ПСВ 44.26.16-150Т | | |
| | | | | Стеклосетка | 11.23 | м² |
| | | | | Расход стали | 18.77 | кг |

| Обозначение | Марка | Масса, кг |
|---|---|---|
| 97.89-НЖ2.1-3.2 07.00.00 | ПСВ44.26.16-200Т | 4530 |
| -01 | ПСВ44.26.16-150Т | 4530 |

Привязан

Инв. №

| | | | |
|---|---|---|---|
| Нач. АПМ | Печерин | | 09.89 |
| Гл. конст. | Радашкевич | | |
| Гл. спец. | Моськин | | |
| Рук. гр. | Вдовина | | |
| Провер. | Вдовина | | |
| Разраб. | Зорина | | |

97.89-НЖ2.1-3.2 07.00.00

Панель внутренняя стеновая ПСВ 44.26.16-200Т ПСВ 44.26.16-150Т

| Стадия | Масса | Масштаб |
|---|---|---|
| Р | см. табл. | |
| Лист | Листов 1 | |

СибЗНИИЭП г. Новосибирск

Копир Морозова

Формат А3

Инв. № подл. | Подпись и дата | Взам. инв. №

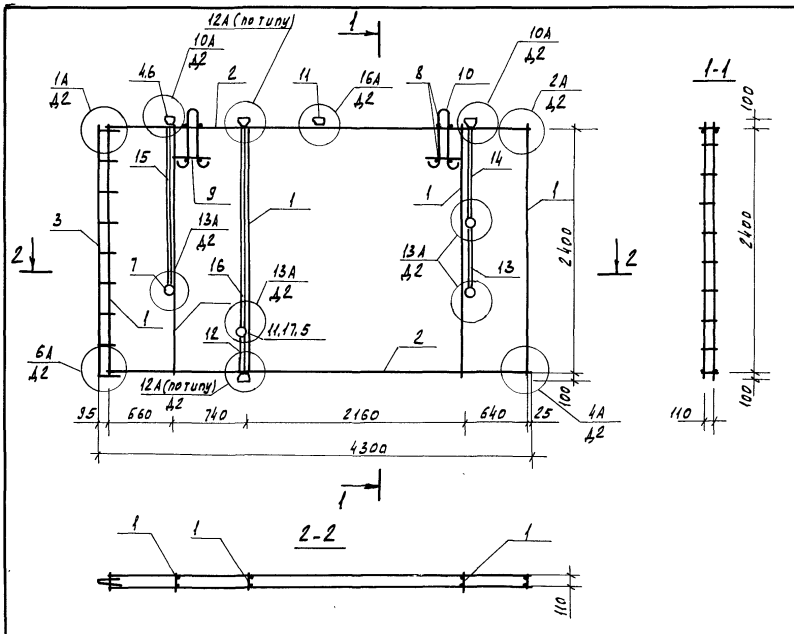


| Формат | Зона | Поз. | Обозначение | Наименование | Кол. | Примечание |
|---|---|---|---|---|---|---|
| | | | | Документация | | |
| А3 | | | 97.89-НЖ2.1-3.2 00.00.00ТО | Техническое описание | | |
| А3 | | | 97.89-НЖ2.1-3.2 00.00.00 Д2 | Узлы армирования | | |
| | | | | Сборочные единицы | | |
| А3 | | 1 | 97.89-НЖ2.1-3.2 00.00.01 | Каркас КВ1 | 5 | |
| А3 | | 2 | 00.00.03-04 | Каркас КВ19 | 2 | |
| А3 | | 3 | 00.00.01-03 | Каркас КВ11 | 1 | |
| А3 | | 4 | 00.00.09 | Каркас коробки КК1 | 3 | |
| А3 | | 5 | -02 | Каркас коробки КК3 | 2 | |
| А3 | | 17 | -05 | Каркас коробки КК6 | 3 | |
| | | | | Стандартные изделия | | |
| | | 6 | | Коробка ответв. 1245 УЗ | 8 | 0.076 кг |
| | | 7 | | Коробка универ. 1256 УЗ | 8 | 0.06 кг |
| | | | | Детали | | |
| БЧ | | 8 | | ф5 Вр I ГОСТ 6727-80*, ℓ=150 | 8 | 0.02 кг |
| БЧ | | 9 | | ф5 Вр I ГОСТ 6727-80*, ℓ=200 | 2 | 0.03 кг |
| А4 | | 10 | 97.85-НМ1-3.1 | Петля П2 | 2 | |
| А3 | | 11 | 97.89-НЖ2.1-3.2 01.00.01-17 | Тр.18 | 2 | |
| А3 | | 12 | 97.89-НЖ2.1-3.2 01.00.01-19 | Тр.20 | 1 | |
| А3 | | 13 | -03 | Тр.4 | 2 | |
| А3 | | 14 | -06 | Тр.7 | 2 | |
| А3 | | 15 | -13 | Тр.14 | 2 | |
| А3 | | 16 | -24 | Тр.25 | 1 | |

Привязан

Инв.№

| | | | |
|---|---|---|---|
| Нач.АПМ | Печерин | | 09.89 |
| Гл.констр. | Радашкевич | | |
| Гл.спец. | Мошкин | | |
| Рук.гр. | Вдовина | | |
| Провер. | Вдовина | | |
| Разраб. | Зорина | | |

97.89-НЖ2.1-3.2 07.09.00

Каркас пространственный КП 44.26

| Стадия | Масса | Масштаб |
|---|---|---|
| Р | 17.07 кг | |
| Лист | Листов 1 | |

СибЗНИИЭП г. Новосибирск

Копировал Кириенко Формат А3

Инв.№ подл. | Подпись и дата | Взам.инв.№

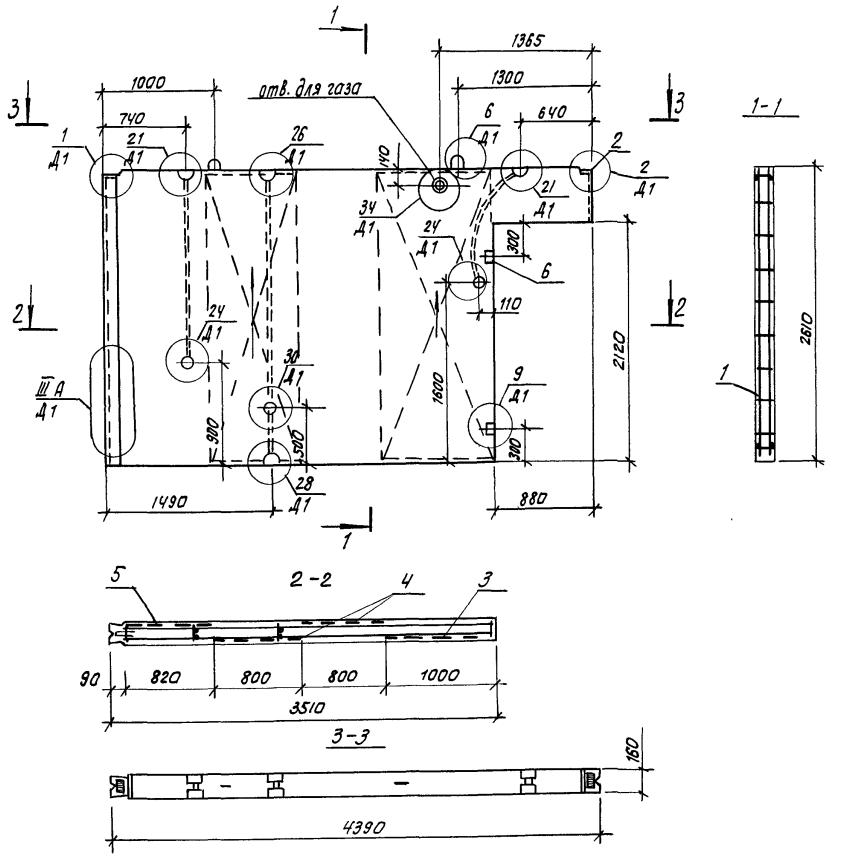


| Формат | Зона | Поз. | Обозначение | Наименование | Кол. | Примечание |
|---|---|---|---|---|---|---|
| | | | | Документация | | |
| А3 | | | 97.89-ИЖ2.1-3.2 00.00.00 Д1 | Узлы опалубки | | |
| А3 | | | 97.89-ИЖ2.1-3.2 00.00.00 Д2 | Узлы армирования | | |
| А3 | | | 97.89-ИЖ2.1-3.2 00.00.00 ТО | Техническое описание | | |
| А3 | | | 97.89-ИЖ2.1-3.2 00.00.00 РС | Ведомость расхода стали | | |
| | | | | Сборочные единицы | | |
| А3 | | 1 | 97.89-ИЖ2.1-3,2 08.10.00 | КП 44.26-2 | 1 | 19,29кг |
| А4 | | 2 | 97.85-ИЖ1-3.1 | Изделие закладное М5 | 2 | |
| А3 | | 3 | 97.89-ИЖ2.1-3.2 00.00.10 | Стеклосетка С1 | 1 | |
| А3 | | 4 | -01 | —"— С2 | 2 | |
| А3 | | 5 | -07 | —"— С8 | 1 | |
| | | | | Материалы | | |
| | | | | Бетон класса В15 | 1,51 | м³ |
| | | | | ПСВ 44.26.16-200т-2 | | |
| | | | | Бетон класса В12,5 | 1,51 | м³ |
| | | | | ПСВ 44.26.16-150т-2 | | |
| | | 6 | | Пробка деревянная | 2 | шт. |
| | | | | Стеклосетка | 8,93 | м² |
| | | | | Расход стали | 20,99 | кг |

| Обозначение | Марка | Масса, кг |
|---|---|---|
| 97.89-ИЖ2.1-3,2 08.00.00 | ПСВ 44.26.16-200т-2 | 3780 |
| -01 | ПСВ 44.26.16-150т-2 | 3780 |

Привязан:

Инв. №

| | | | |
|---|---|---|---|
| Нач. АПМ.1 | Печерин | | 09.89 |
| Гл. констр. | Радашкевич | | |
| Гл. спец. | Машкин | | |
| Рук. груп. | Вдовина | | |
| Провер. | Вдовина | | |
| Разраб. | Ворина | | |

97.89-ИЖ2.1-3.2 08.00.00

Панель внутренняя стеновая
ПСВ 44.26.16-200т-2
ПСВ 44.26.16-150т-2

| Стадия | Масса | Масштаб |
|---|---|---|
| Р | см. табл. | |
| Лист | Листов 1 | |

СибЗНИИЭП
г. Новосибирск

Копировал Опарин

Формат А3

Взам. инв. №
Подпись и дата
Инв. № подл.

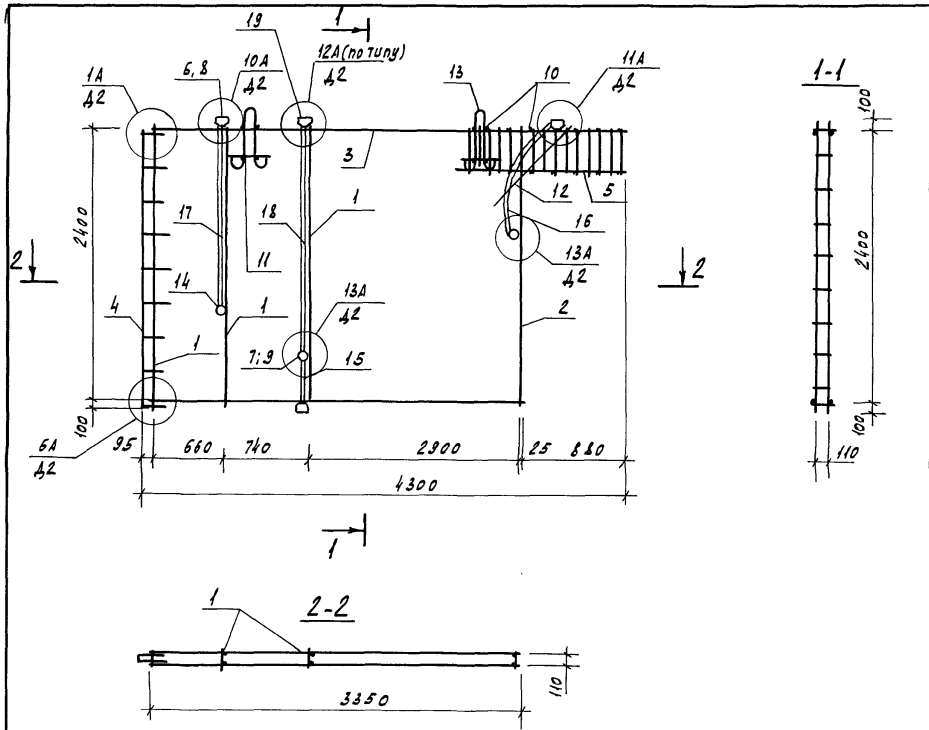


| Формат | Зона | Поз. | Обозначение | Наименование | Кол. | Примечание |
|---|---|---|---|---|---|---|
| | | | | Документация | | |
| А3 | | | 97.89-НЖ2.1-3.2 00.00.00 ТО | Техническое описание | | |
| А3 | | | 97.89-НЖ2.1-3.2 00.00.00 Д2 | Узлы армирования | | |
| | | | | Сборочные единицы | | |
| А3 | | 1 | 97.89-НЖ2.1-3.2 00.00.01 | Каркас КВ1 | 3 | |
| А3 | | 2 | 00.00.01-01 | Каркас КВ2 | 1 | |
| А3 | | 3 | 00.00.04 | Каркас КВ20 | 2 | |
| А3 | | 4 | 00.00.01-03 | Каркас КВ11 | 1 | |
| А3 | | 5 | 00.00.02 | Каркас КВ12 | 2 | |
| А3 | | 6 | 00.00.09 | Каркас коробки КК1 | 2 | |
| А3 | | 7 | -05 | Каркас коробки КК6 | 3 | |
| А3 | | 19 | -02 | Каркас коробки КК3 | 2 | |
| | | | | Стандартные изделия | | |
| | | 8 | | Коробка отвотв. 1245 У3 | 6 | 0.076 кг |
| | | 9 | | Коробка универ. 1256 У3 | 6 | 0.06 кг |
| | | | | Детали | | |
| Б4 | | 10 | | ф5 Вр I ГОСТ 6727-80*, ℓ=150 | 22 | 0.02 кг |
| Б4 | | 11 | | ф5 Вр I ГОСТ 6727-80*, ℓ=200 | 2 | 0.03 кг |
| Б4 | | 12 | | ф8 А III ГОСТ 5781-82*, ℓ=1000 | 2 | 0.40 кг |

| Формат | Зона | Поз. | Обозначение | Наименование | Кол. | Примечание |
|---|---|---|---|---|---|---|
| А4 | | 13 | 97.85-НМ1-3.1 | Петля П3 | 2 | |
| А3 | | 14 | 97.89-НЖ2.1-3.2 01.00.01 | Тр. 1 | 5 | |
| А3 | | 15 | -19 | Тр. 20 | 1 | |
| А3 | | 16 | -07 | Тр. 8 | 1 | |
| А3 | | 17 | -13 | Тр. 14 | 1 | |
| А3 | | 18 | 97.89-НЖ2.1-3.2 01.00.01 -16 | Тр. 16 | 1 | |

Привязан

Инв. №

| | | | |
|---|---|---|---|
| Нач. АПМ | Печерин | | 09.89 |
| Гл. констр. | Радашкевич | | |
| Гл. спец. | Мошкин | | |
| Рук. гр. | Вдовина | | |
| Провер. | Вдовина | | |
| Разраб. | Зорина | | |

97.89-НЖ2.1-3.2 08.10.00

Каркас пространственный КП 44.26-2

| Стадия | Масса | Масштаб |
|---|---|---|
| Р | 19.29 кг | |
| Лист | Листов 1 | |

СибЗНИИЭП г. Новосибирск

Копировал Кириенко

Формат А3

Взам. инв. № | Подпись и дата | Инв. № подл.

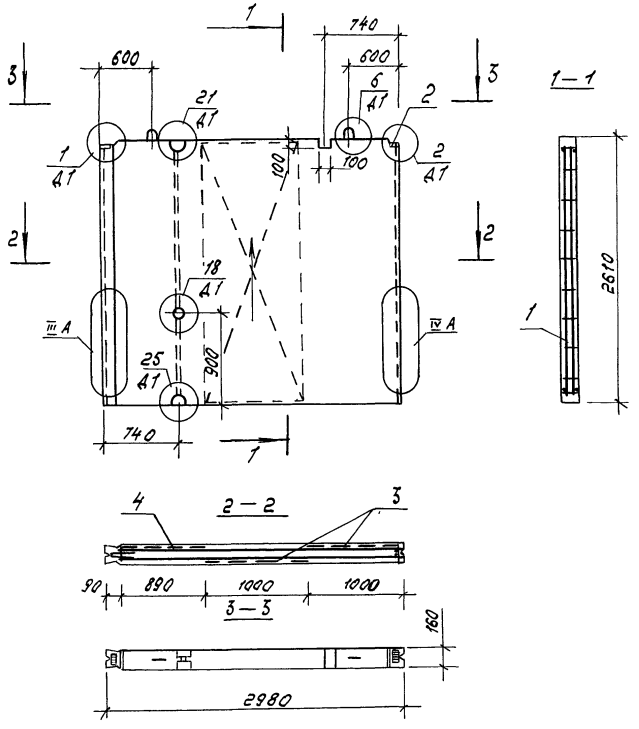


| Формат | Зона | Поз. | Обозначение | Наименование | Кол | Примечание |
|---|---|---|---|---|---|---|
| | | | | Документация | | |
| А3 | | | 97.89-НЖ2.1-3.2 00.00.00 Д1 | Узлы опалубки | | |
| А3 | | | 97.89-НЖ2.1-3.2 00.00.00 Д2 | Узлы армирования | | |
| А3 | | | 97.89-НЖ2.1-3.2 00.00.00 ТО | Техническое описание | | |
| А3 | | | 97.89-НЖ2.1-3.2 00.00.00 РС | Ведомость расхода стали | | |
| | | | | Сборочные единицы | | |
| А3 | | 1 | 97.89-НЖ2.1-3 09.11.00 | КП 30.26 | 1 | 12.61 |
| А4 | | 2 | 97.85-НМ1-3.1 | Изделие закладное МБ | 2 | |
| А3 | | 3 | 97.89-НЖ2.1-3.2 00.00.10 | Стеклосетка С1 | 2 | |
| А3 | | 4 | | —"— С9 | 1 | |
| | | | | Материалы. | | |
| | | | | Бетон класса В15 | 1.22 | м³ |
| | | | | ПСВ 30.26.16-200 Т | | |
| | | | | Бетон класса В12.5 | 1.22 | м³ |
| | | | | ПСВ 30.26.16-150 Т | | |
| | | | | Стеклосетка | 7.54 | м² |
| | | | | Расход стали | 14.31 | кг |

| Обозначение | Марка | Масса, кг |
|---|---|---|
| 97.89-НЖ2.1-3.2 09.00.00 | ПСВ30.26.16-200Т | 3050 |
| -01 | ПСВ30.26.16-150Т | 3050 |

Привязан

Инв.№

| | | | |
|---|---|---|---|
| Нач. АПМ | Печерин | | 09.89 |
| Гл. констр. | Радашкевич | | |
| Гл. спец. | Мошкин | | |
| Рук. гр. | Вдовина | | |
| Провер. | Вдовина | | |
| Разраб. | Зорина | | |

97.89—НЖ 2.1—3.2.09.00.00

Панель внутренняя стеновая ПСВ 30.26.16-200 Т ПСВ 30.26.16-150 Т

| Стадия | Масса | Масштаб |
|---|---|---|
| Р | см. табл. | |
| Лист | Листов 1 | |

СибЗНИИЭП г. Новосибирск

Копир. Морозова

Формат А3

Инв.№ подл. | Подпись и дата | Взам. инв.№

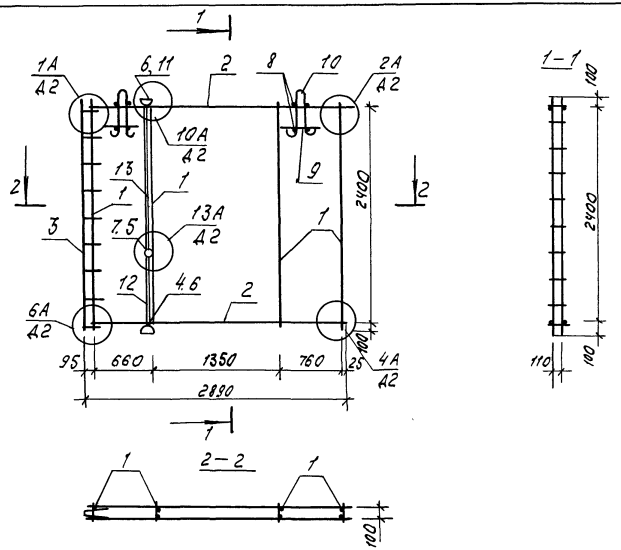


| Формат | Зона | Поз. | Обозначение | Наименование | Кол. | Приме-чание |
|---|---|---|---|---|---|---|
| | | | | Документация | | |
| А3 | | | 97.89-НМ2.1-3.2 00.00.00 ТО | Техническое описание | | |
| А3 | | | 97.89-НМ2 1-3.2 00.00.00 Д2 | Узлы армирования | | |
| | | | | Сборочные единицы | | |
| А3 | | 1 | 97.89-НМ21-3.2 00.00.01 | Каркас К81 | 4 | |
| А3 | | 2 | 00.00.04 -01 | Каркас К821 | 2 | |
| А3 | | 3 | 00.00.01 -03 | Каркас К811 | 1 | |
| А3 | | 4 | 00.00.09 | Каркас коробки КК1 | 1 | |
| А3 | | 5 | -02 | Каркас коробки КК3 | 1 | |
| А3 | | 14 | -05 | Каркас коробки КК6 | 1 | |
| | | | | Стандартные изделия | | |
| | | 6 | | Коробка ответв. 1245 УЗ | 3 | 0.076 кг |
| | | 7 | | Коробка универс. 1256 УЗ | 2 | 0.08 кг |
| | | | | Детали | | |
| Бч | | 8 | | ф5 8рI ГОСТ 6727-80* ℓ=150 | 8 | 0.02 кг |
| Бч | | 9 | | ф5 8рI ГОСТ 6727-80* ℓ=200 | 2 | 0.03 кг |
| А4 | | 10 | 97.85-НМ1-3.1 | Петля П3 | 2 | |
| А3 | | 11 | 97.89-НМ2.1-3.2 01.00.01 | Гр. 1 | 3 | |

| Формат | Зона | Поз. | Обозначение | Наименование | Кол. | Приме-чание |
|---|---|---|---|---|---|---|
| А3 | | 12 | 97.89-НМ2.1-3.2 01.00.01-05 | Гр. 6 | 1 | |
| А3 | | 13 | -13 | Гр. 14 | 1 | |

Привязан

Инв. №

| | | | |
|---|---|---|---|
| Нач. АПП | Печурин | | 09.89 |
| Гл. конст. | Рафаилевич | | |
| Гл. спец. | Машкин | | |
| Рук. гр. | Вдовина | | |
| Провер. | Вдовина | | |
| Разраб. | Зорина | | |

97.89-НМ2.1-3.2 09.11 00

Каркас пространственный КП 30.26

| Стадия | Масса | Масштаб |
|---|---|---|
| Р | 12.61 кг | |
| Лист | Листов 1 | |

СибЗНИИЭП г. Новосибирск

Копир. Морозова. Формат А3

Инв. № подл. | Подпись и дата | Взам. инв. №

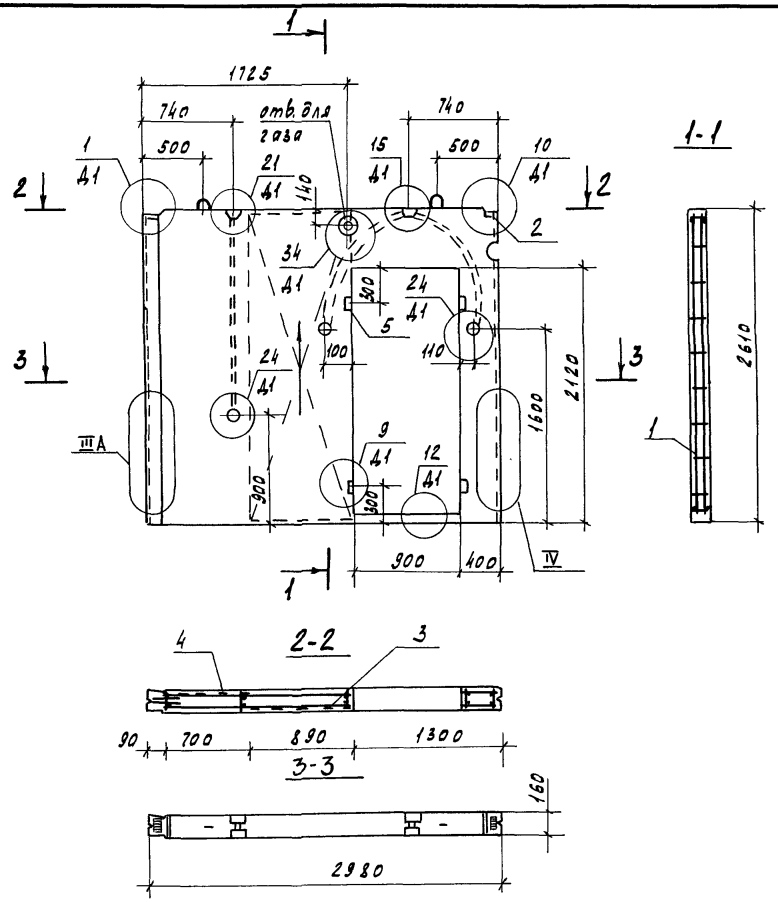


| Формат | Зона | Поз. | Обозначение | Наименование | Кол. | Примечание |
|---|---|---|---|---|---|---|
| | | | | Документация | | |
| А3 | | | 97.89-НЖ2.1-3.2 00.00.00Д1 | Узлы опалубки | | |
| А3 | | | 97.89-НЖ2.1-3.2 00.00.00Д2 | Узлы армирования | | |
| А3 | | | 97.89-НЖ2.1-3.2 00.00.00ТО | Техническое описание | | |
| А3 | | | 97.89-НЖ2.1-3.2 00.00.00РС | Ведомость расхода стали | | |
| | | | | Сборочные единицы | | |
| А3 | | 1 | 97.89-НЖ2.1-3.2 10.12.00 | КП 30.26-3 | 1 | 20.56 кг |
| А4 | | 2 | 97.85-НМ1-3.1 | Изделие закладное М5 | 2 | |
| А3 | | 3 | 97.89-НЖ2.1-3.2 00.00.10-08 | Стеклосетка С9 | 1 | |
| А3 | | 4 | -09 | —"— С10 | 1 | |
| | | | | Материалы | | |
| | | | | Бетон класса В15 | 0.92 | м³ |
| | | | | ПСВ 30.26.16-200Т-3 | | |
| | | | | Бетон класса В12.5 | 0.92 | м³ |
| | | | | ПСВ 30.26.16-150Т-3 | | |
| | | 5 | | Пробка деревянная | 4 | шт. |
| | | | | Стеклосетка | 4.15 | м² |
| | | | | Расход стали | 22.26 | кг |

| Обозначение | Марка | Масса, кг |
|---|---|---|
| 97.89-НЖ2.1-3.2 10.00.00 | ПСВ30.26.16-200Т-3 | 2300 |
| -01 | ПСВ30.26.16-150Т-3 | 2300 |

Привязан

Инв.№

| | | |
|---|---|---|
| Нач.АПМ | Печерин | 09.89 |
| Гл.констр. | Радашкевич | |
| Гл.спец. | Мошкин | |
| Рук.гр. | Вдовина | |
| Провер. | Вдовина | |
| Разраб. | Зорина | |

97.89-НЖ2.1-3.2 10.00.00

Панель внутренняя стеновая
ПСВ 30.26.16-200Т-3
ПСВ 30.26.16-150Т-3

| Стадия | Масса | Масштаб |
|---|---|---|
| Р | см. таб. | |
| Лист | Листов 1 | |

СибЗНИИЭП
г. Новосибирск

Копировал Кириенко

Формат А3

Инв.№ подл. | Подпись и дата | Взам. инв.№

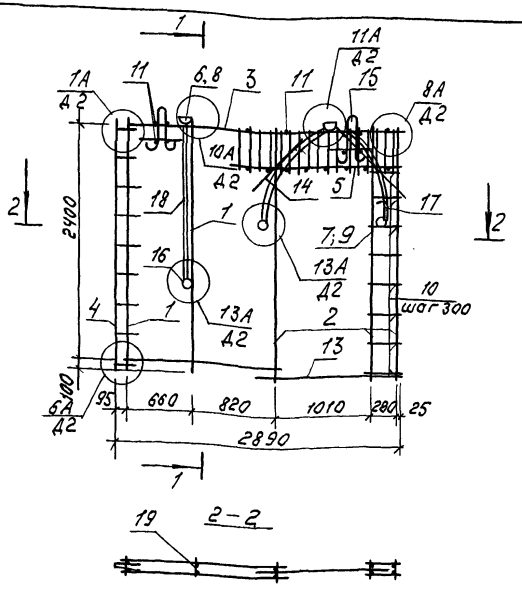


| Формат | Зона | Поз. | Обозначение | Наименование | Кол. | Примечание |
|---|---|---|---|---|---|---|
| | | | | Документация | | |
| А3 | | | 97.89-НМ2.1-3.2 00.00.00 ТО | Техническое описание | | |
| А3 | | | 97.89-НМ2.1-3.2 00.00.00 А2 | Узлы армирования | | |
| | | | | Сборочные единицы | | |
| А3 | | 1 | 97.89-НМ2.1-3.2 00.00.01 | Каркас КВ1 | 2 | |
| А3 | | 2 | -01 | Каркас КВ2 | 3 | |
| А3 | | 3 | 00.00.04-02 | Каркас КВ22 | 2 | |
| А3 | | 4 | 00.00.01-03 | Каркас КВ11 | 1 | |
| А3 | | 5 | 00.00.02-03 | Каркас КВ25 | 2 | |
| А3 | | 6 | 00.00.09 | Каркас коробки ККВ1 | 2 | |
| А3 | | 7 | -05 | Каркас коробки ККВ | 3 | |
| | | | | Стандартные изделия | | |
| | | 8 | | Коробка ответв. л 245 УЗ | 4 | 0,076 кг |
| | | 9 | | Коробка универ. л 256 УЗ | 6 | 0,06 кг |
| | | | | Детали | | |
| Б.Ч. | | 10 | | ф5 ВрI ГОСТ 6727-80*; ℓ=330 | 16 | 0,05 кг |
| Б.Ч. | | 11 | | ф5 ВрI ГОСТ 6727-80*; ℓ=150 | 26 | 0,02 кг |
| Б.Ч. | | 12 | | ф5 ВрI ГОСТ 6727-80*; ℓ=200 | 2 | 0,03 кг |

| Формат | Зона | Поз. | Обозначение | Наименование | Кол. | Примечание |
|---|---|---|---|---|---|---|
| Б.Ч. | | 13 | | ф8 АIII ГОСТ 5781-82*; ℓ=1410 | 1 | 0,56 кг |
| Б.Ч. | | 14 | | ф8 АIII ГОСТ 5781-82*; ℓ=1000 | 4 | 0,40 кг |
| А.Ч. | | 15 | 97.85-НМ1-3.1 | Петля П4 | 2 | |
| А3 | | 16 | 97.89-НМ2.1-3.2 01.00.01 | Тр. 1 | 5 | |
| А3 | | 17 | -07 | Тр. 8 | 2 | |
| А3 | | 18 | -13 | Тр. 14 | 1 | |

Привязан

Инв. №

| | | | |
|---|---|---|---|
| Нач. АПМ | Лечерин | | 09.89 |
| Гл. констр. | Родшкевич | | |
| Гл. спец. | Машкин | | |
| Рук. гр. | Вдовина | | |
| Провер. | Вдовина | | |
| Разраб. | Зорина | | |

97.89—НМ2.1—3.2 10.12.00

Каркас пространственный КП 30.26-3

| Стадия | Масса | Масштаб |
|---|---|---|
| Р | 20.56 кг | |
| Лист | Листов 1 | |

СибЗНИИЭП г. Новосибирск

Копир. Морозова

Формат А3

Инв. № подл. | Подпись и дата | Взам. инв. №

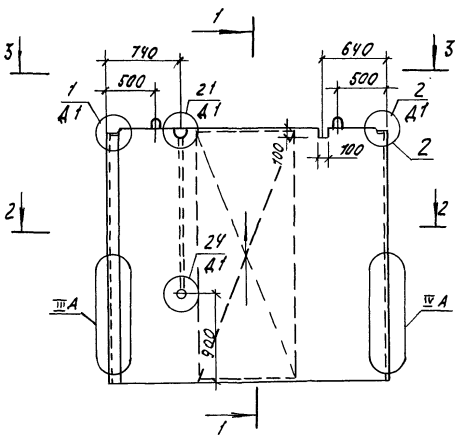


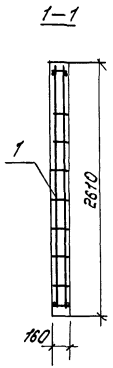


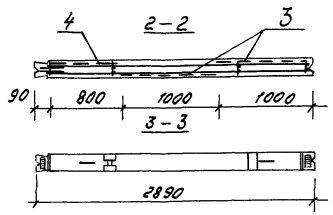


| Формат | Зона | Поз. | Обозначение | Наименование | Кол. | Примечание |
|---|---|---|---|---|---|---|
| | | | | Документация | | |
| А3 | | | 97.89-НЖ2.1-3.2 00.00.00 Д1 | Узлы опалубки | | |
| А3 | | | 97.89-НЖ2.1-3.2 00.00.00 Д2 | Узлы армирования | | |
| А3 | | | 97.89-НЖ2.1-3.2 00.00.00 ТО | Техническое описание | | |
| А3 | | | 97.89-НЖ2.1-3.2 00.00.00 ВС | Ведомость расхода стали | | |
| | | | | Сборочные единицы | | |
| А3 | | 1 | 97.89-НЖ2.1-3.2 11.13.00 | КП 29.26-5 | 1 | 11.08 кг |
| А4 | | 2 | 97.85-НМ1-3.1 | Изделие закладное м5 | 2 | |
| А3 | | 3 | 97.89-НЖ2.1-3.2 00.00.10 | Стеклосетка С1 | 2 | |
| А3 | | 4 | -01 | — " — С2 | 1 | |
| | | | | Материалы | | |
| | | | | Бетон класса В15 | 1.18 | м³ |
| | | | | ПСВ29.26.16-200Т-5 | | |
| | | | | Бетон класса В12.5 | 1.18 | м³ |
| | | | | ПСВ 29 26 16 - 150Т-5 | | |
| | | | | Стеклосетка | 7.31 | м² |
| | | | | Расход стали | 12.78 | кг |

| Обозначение | Марка | Масса кг |
|---|---|---|
| 97.89-НЖ2.1-3.2 11.00.00 | ПСВ29.26.16-200Т-5 | 2950 |
| -01 | ПСВ29.26.16-150Т-5 | 2950 |
| | | |

Привязан

Инв.№

| | | | |
|---|---|---|---|
| Нач. АПМ | Печерин | | 08.89 |
| Гл. констр. | Радоскевич | | |
| Гл. спец. | Мошкин | | |
| Рук. гр. | Вдовина | | |
| Провер. | Вдовина | | |
| Разраб. | Зорина | | |

97.89-НЖ2.1-3.2 11.00.00

Панель внутренняя стеновая ПСВ 29.26.16-200Т-5 ПСВ 29.26.16-150Т-5

| Стадия | Масса | Масштаб |
|---|---|---|
| Р | см. табл. | |
| Лист | Листов 1 | |

СибЗНИИЭП г. Новосибирск

Копир. Морозова

Формат А3

Инв.№подл. | Подпись и дата | Взам.инв.№

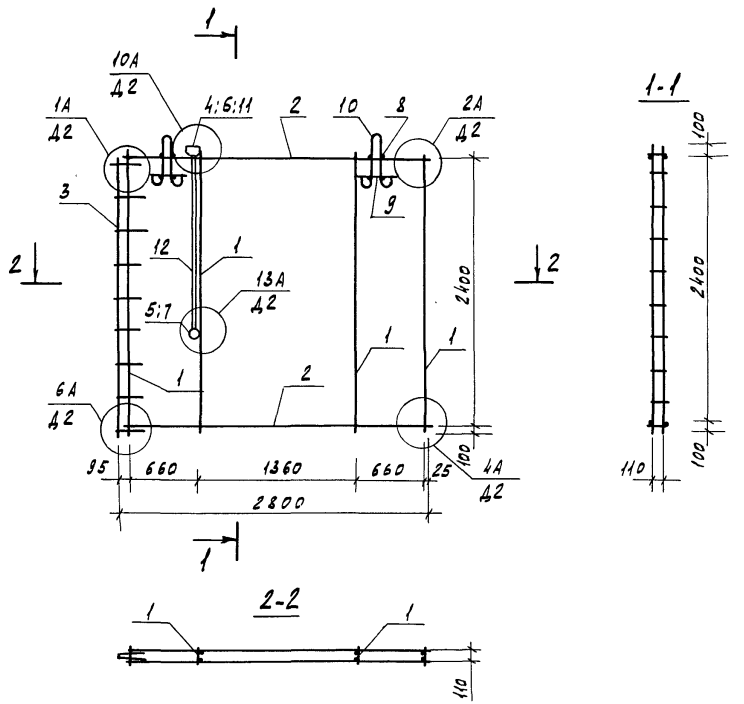


| Формат | Зона | Поз. | Обозначение | Наименование | Кол. | Примечание |
|---|---|---|---|---|---|---|
| | | | | Документация | | |
| А3 | | | 97.89-НЖ2.1-3.2 00.00.00 ТО | Техническое описание | | |
| А3 | | | 97.89-НЖ2.1-3.2 00.00.00 Д2 | Узлы армирования | | |
| | | | | Сборочные единицы | | |
| А3 | | 1 | 97.89-НЖ2.1-3.2 00.00.01 | Каркас КВ1 | 4 | |
| А3 | | 2 | 00.00.04-03 | Каркас КВ 23 | 2 | |
| А3 | | 3 | 00.00.01-03 | Каркас КВ11 | 1 | |
| А3 | | 4 | 00.00.03 | Каркас коробки КК1 | 1 | |
| А3 | | 5 | -05 | Каркас коробки КК6 | 1 | |
| | | | | Стандартные изделия | | |
| | | | | Коробка ответвительная | | |
| | | 6 | | 1245 У3 | 2 | 0.076 кг |
| | | | | Коробка универсальная | | |
| | | 7 | | 1256 У3 | 2 | 0.06 кг |
| | | | | Детали | | |
| Б4 | | 8 | | ф5 Вр-I ГОСТ 6727-80*, ℓ=150 | 8 | 0.02 кг |
| Б4 | | 9 | | ф5 Вр-I ГОСТ 6727-80*, ℓ=200 | 2 | 0.03 кг |
| А1 | | 10 | 97.85-НМ1-3.1 | Петля П4 | 2 | |
| А3 | | 11 | 97.89-НЖ2.1-3.2 01.00.01 | Тр.1 | 2 | |
| А3 | | 12 | -13 | Тр.14 | 1 | |

Привязан

Инв.№

| | | | |
|---|---|---|---|
| Нач.АПМ | Печерин | | 03.89 |
| Гл.констр. | Радашкевич | | |
| Гл.спец. | Мошкин | | |
| Рук.груп. | Вдовина | | |
| Провер. | Вдовина | | |
| Разраб. | Зорина | | |

97.89 -НЖ2.1-3.2 11.13.00

Каркас пространственный КП 29.26-5

| Стадия | Масса | Масштаб |
|---|---|---|
| Р | 11.08 кг | |
| Лист | Листов 1 | |

СибЗНИИЭП г. Новосибирск

Копировал Кириенко

Формат А3

Инв.№ подл. | Подпись и дата | Взам. инв.№

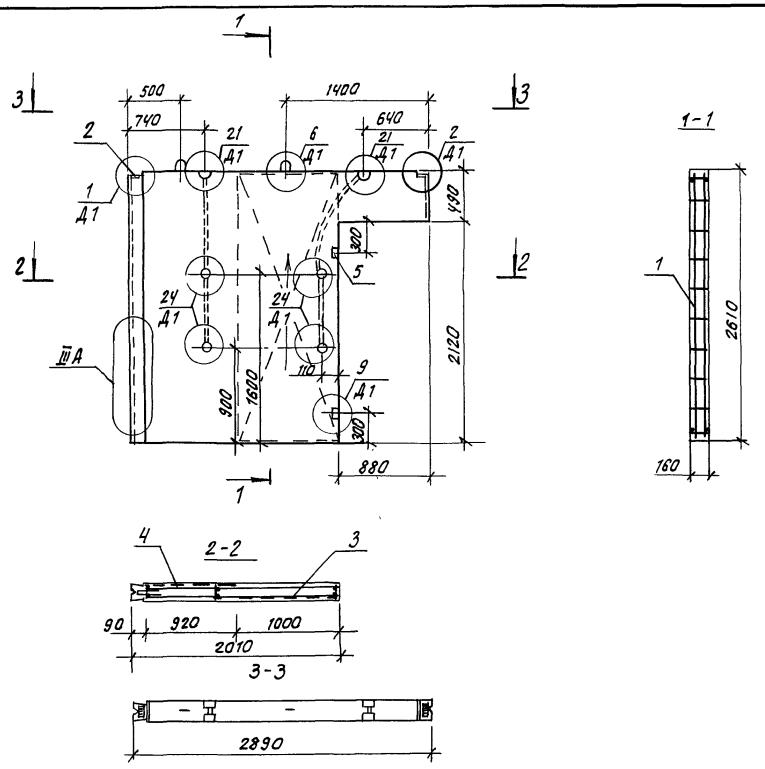


| Формат | Зона | Поз. | Обозначение | Наименование | Кол. | Примечание |
|---|---|---|---|---|---|---|
| | | | | Документация | | |
| А3 | | | 97.89-ИЖ2.1-3.2 00.00.00 Д1 | Узлы опалубки | | |
| А3 | | | 97.89-ИЖ2.1-3.2 00.00.00 Д2 | Узлы армирования | | |
| А3 | | | 97.89-ИЖ2.1-3.2 00.00.00 ТО | Техническое описание | | |
| А3 | | | 97.89-ИЖ2.1-3.2 00.00.00 РС | Ведомость расхода стали | | |
| | | | | | | |
| | | | | Сборочные единицы | | |
| А3 | | 1 | 97.89-ИЖ2.1-3.2 12.14.00 | КП 29.26-6 | 1 | 15,24кг |
| А4 | | 2 | 97.85-ИМ1-3.1 | Изделие закладное М5 | 2 | |
| А3 | | 3 | 97.89-ИЖ2.1-3.2 00.00.10 | Стеклосетка С1 | 1 | |
| А3 | | 4 | -10 | -"- С11 | 1 | |
| | | | | | | |
| | | | | Материалы | | |
| | | | | Бетон класса В15 | 0.89 | м3 |
| | | | | ПСВ29.26.16-200Т-6 | | |
| | | | | Бетон класса В12,5 | 0.89 | м3 |
| | | | | ПСВ 29.26.16 - 150Т-6 | | |
| | | 5 | | Пробка деревянная | 2 | |
| | | | | Стеклосетка | 5,01 | м2 |
| | | | | Расход стали | 16,94 | кг |

| Обозначение | Марка | Масса кг |
|---|---|---|
| 97.89-ИЖ2.1-3.2 12.00.00 | ПСВ29.26.16-200Т-6 | 2230 |
| -01 | ПСВ29.26.16-150Т-6 | 2230 |

Привязан:

Инв. №

| | | |
|---|---|---|
| Нач.апм.1 | Печерин | |
| Гл.констр. | Радашкевич | |
| Гл.спец. | Мошкин | |
| Рук.груп. | Вдовина | |
| Провер. | Вдовина | |
| Разраб. | Зорина | |

97.89-ИЖ2.1-3.2 12.00.00

Панель внутренняя стеновая
ПСВ 29.26.16 - 200Т-6
ПСВ 29.26.16 - 150Т-6

| Стадия | Масса | Масштаб |
|---|---|---|
| Р | см. табл. | |

Лист | Листов 1

Сиб ЗНИИЭП
г. Новосибирск

Инв. № подл. | Подпись и дата | Взам. инв. №

Копировал [illegible]

Формат А3

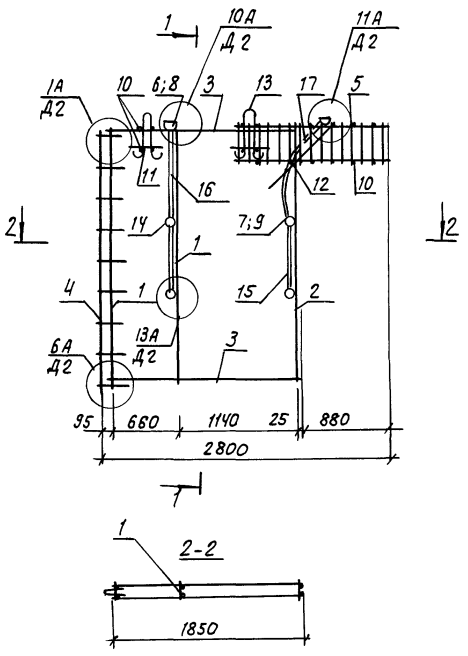


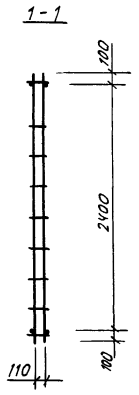


| Формат | Зона | Поз. | Обозначение | Наименование | Кол. | Примечание |
|---|---|---|---|---|---|---|
| | | | | Документация | | |
| А3 | | | 97.89-ИЖ2.1-3.2 00.00.00 ТО | Техническое описание | | |
| А3 | | | 97.89-ИЖ2.1-3.2 00.00.00 Д2 | Узлы армирование | | |
| | | | | | | |
| | | | | Сборочные единицы | | |
| А3 | | 1 | 97.89-ИЖ2.1-3.2 00.00.01 | Каркас КВ1 | 2 | |
| А3 | | 2 | -01 | Каркас КВ2 | 1 | |
| А3 | | 3 | 00.00.04 -04 | Каркас КВ24 | 2 | |
| А3 | | 4 | 00.00.01 -03 | Каркас КВ11 | 1 | |
| А3 | | 5 | 00.00.02 | Каркас КВ12 | 2 | |
| А3 | | 6 | 00.00.09 | Каркас коробки КК1 | 2 | |
| А3 | | 7 | -05 | Каркас коробки КК6 | 4 | |
| | | | | | | |
| | | | | | | |
| | | | | Стандартные изделия | | |
| | | 8 | | Коробка ответв. Л245 У3 | 4 | 0.076 кг |
| | | 9 | | Коробка универ. Л256 У3 | 8 | 0.06 кг |
| | | | | Детали | | |
| Б.Ч | | 10 | | ф5ВрI ГОСТ 6727-80* ℓ=150 | 22 | 0.02 кг |
| Б.Ч | | 11 | | ф5ВрI ГОСТ 6727-80* ℓ=200 | 2 | 0.03 кг |
| Б.Ч | | 12 | | ф8АIII ГОСТ 5781-82* ℓ=100 | 2 | 0.40 кг |
| А4 | | 13 | 97.85-ИМ1-3.1 | Петля П4 | 2 | |

| Формат | Зона | Поз. | Обозначение | Наименование | Кол. | Примечание |
|---|---|---|---|---|---|---|
| | | | | Стандартные изделия | | |
| А3 | | 14 | 97.89. ИЖ2.1-3.2 01.00.01 | Тр. 1 | 6 | |
| А3 | | 15 | -03 | Тр. 4 | 2 | |
| А3 | | 16 | -06 | Тр. 7 | 1 | |
| А3 | | 17 | -07 | Тр. 8 | 1 | |

Привязан:

Инв. №

| | | | |
|---|---|---|---|
| Нач. АПМ. | Печерин | | 09.89 |
| Гл. констр. | Радашкевич | | |
| Гл. спец. | Машкин | | |
| Рук. груп. | Вдовина | | |
| Провер. | Вдовина | | |
| Разраб. | Зорина | | |

97.89 – ИЖ2.1-3.2 10.11.00

Каркас пространственный КП 29.26-6

| Стадия | Масса | Масштаб |
|---|---|---|
| Р | 15,24 кг | |

Лист | Листов 1

СибЗНИИЭП г. Новосибирск

Копировал Пеарки

Формат А3

Инв. № подл. | Подпись и дата | Взам. инв. №

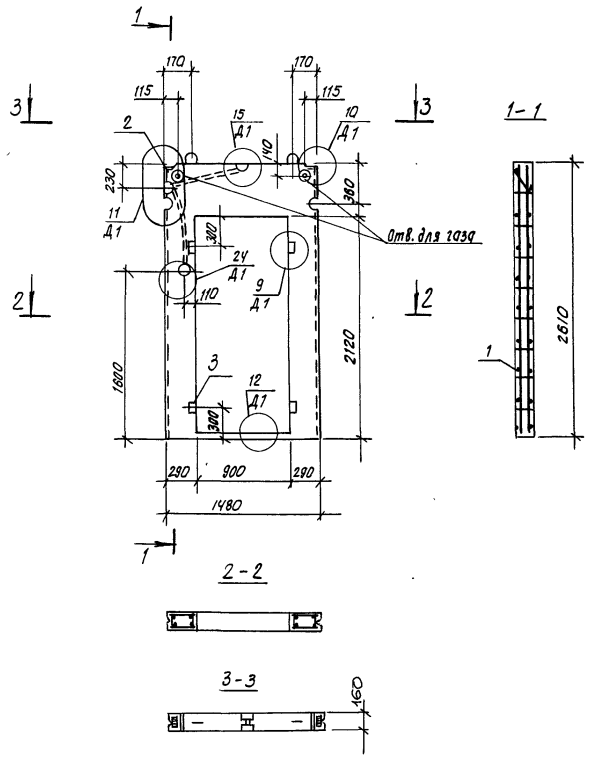


| Формат | Зона | Поз. | Обозначение | Наименование | Кол. | Примечание |
|---|---|---|---|---|---|---|
| | | | | Документация | | |
| А3 | | | 97.89-ИЖ2.1-3.2 00.00.00 Д1 | Узлы опалубки | | |
| А3 | | | 97.89-ИЖ2.1-3.2 00.00.00 Д2 | Узлы армирования | | |
| А3 | | | 97.89-ИЖ2.1-3.2 00.00.00 ТО | Техническое описание | | |
| А3 | | | 97.89-ИЖ2.1-3.2 00.00.00 РС | Ведомость расхода стали | | |
| | | | | | | |
| | | | | Сборочные единицы | | |
| А3 | | 1 | 97.89-ИЖ2.1-3.2 13.15.00 | КП 15.26 | 1 | 13,16 кг |
| А4 | | 2 | 97.85-ИМ1-3.1 | Изделие закладное М5 | 2 | 0,85 кг |
| | | | | | | |
| | | | | Материалы | | |
| | | | | Бетон класса В15 | 0.30 | м3 |
| | | | | ПСВ 15.26.16-200Т | | |
| | | | | Бетон класса В12,5 | 0.30 | м3 |
| | | | | ПСВ 15.26.16-150Т | | |
| | | 3 | | Пробка деревянная | 4 | |
| | | | | Расход стали. | 14.86 | кг |

| Обозначение | Марка | Масса кг |
|---|---|---|
| 97.89-ИЖ2.1-3.2 13.00.00 | ПСВ 15.26.16-200Т | 750 |
| -0.1 | ПСВ 15.26.16-150Т | 750 |

Инв. № подл. | Подпись и дата | Взам. инв. №

Привязан:

Инв. №

| | | | |
|---|---|---|---|
| Нач.АПМ. | Печерин | | 09.89 |
| Гл.констр. | Радашкевич | | |
| Гл.спец. | Мошкин | | |
| Рук.гр. | Вдовина | | |
| Провер. | Вдовина | | |
| Разраб. | Зорина | | |

97.89-ИЖ2.1-3.2 13.00.00

Панель внутренняя стеновая
ПСВ 15.26.16-200Т
ПСВ 15.26.16-150Т

| Стадия | Масса | Масштаб |
|---|---|---|
| Р | см. табл. | |

Лист | Листов 1

СибЗНИИЭП
г. Новосибирск

Копировал: Теарпол

Формат А3

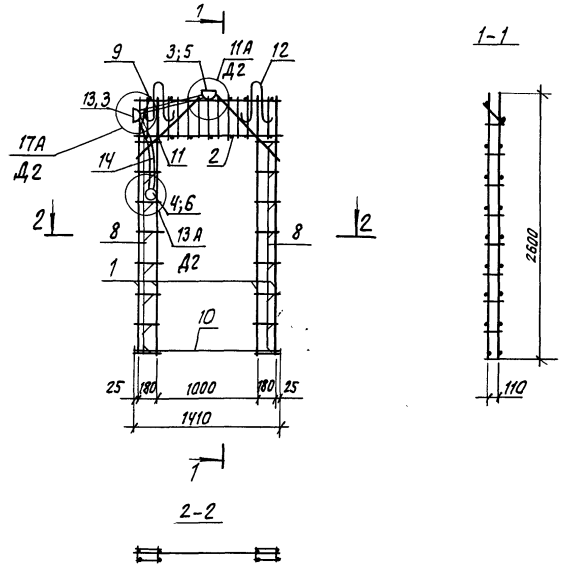


| Формат | Зона | Поз. | Обозначение | Наименование | Кол. | Примечание |
|---|---|---|---|---|---|---|
| | | | | Документация | | |
| А3 | | | 97.89-ИЖ2.1-3.2 00.00.00. ТО | техническое описание | | |
| А3 | | | 97.89-ИЖ2.1-3.2 00.00.00 Д2 | Узлы армирования | | |
| | | | | | | |
| | | | | сборочные единицы | | |
| А3 | | 1 | 97.89. ИЖ2.1-3.2 00.00.01 -01 | каркас КВ2 | 4 | |
| А3 | | 2 | 00.00.02 | каркас КВ12 | 2 | |
| | | 3 | 00.00.09 | каркас коробки КК1 | 2 | |
| | | 4 | -05 | каркас коробки КК6 | 1 | |
| | | 5 | | коробка Л245 У3 (ответ.) | 4 | 0.076 кг |
| | | 6 | | коробка Л258 У3 (унив.) | 2 | 0.06 кг |
| | | | | | | |
| | | | | Детали | | |
| Б4 | | 8 | | ф5ВрI ГОСТ6727-80* ℓ=230 | 14 | 0.03 кг |
| Б4 | | 9 | | ф5ВрI ГОСТ6727-80* ℓ=150 | 32 | 0,02 кг |
| Б4 | | 10 | | ф8АIII ГОСТ5781-82* ℓ=1410 | 1 | 0.56 кг |
| Б4 | | 11 | | ф8АIII ГОСТ5781-82*, ℓ=900 | 4 | 0.36 кг |
| А4 | | 12 | 97.85-ИМ1-3.1 | петля П6 | 2 | |
| | | | | | | |
| | | | | Стандартные изделия | | |
| А3 | | 13 | 97.89-ИЖ2.1-3.2 01.00.01 | Тр. 1 | 3 | |
| А3 | | 14 | -04 | Тр. 5 | 2 | |

Привязан:

Инв. №

| | | | |
|---|---|---|---|
| Нач.Апл.1 | Печерин | | 09.89 |
| Гл.констр. | Радашкевич | | |
| Гл.спец. | Мошкин | | |
| Рук.гр. | Вдовина | | |
| Провер. | Вдовина | | |
| Разраб. | Зорина | | |

97.89-ИЖ2.1-3.2 13.15.00

Каркас пространственный КП 15.26

| Стадия | Масса | Масштаб |
|---|---|---|
| Р | 13,16 кг | |

Лист | Листов 1

СибЗНИИЭП г. Новосибирск

Копировал Опеарнов

Формат А3

Инв. № подл. | Подпись и дата | Взам. инв. №

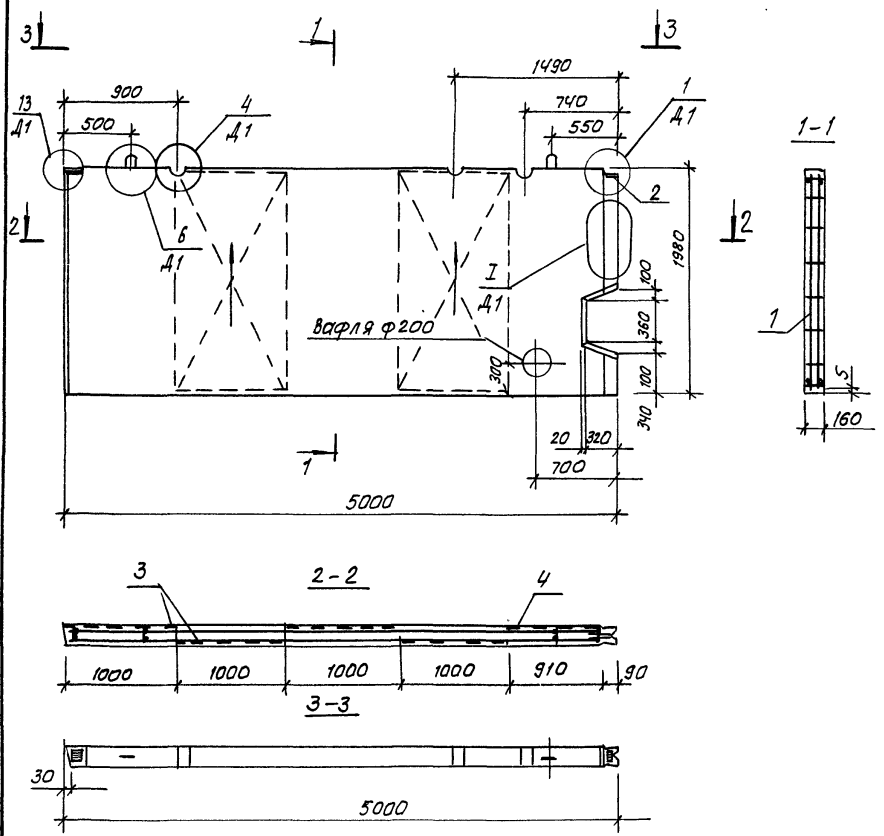


| Формат | Зона | Поз. | Обозначение | Наименование | Кол | Примечание |
|---|---|---|---|---|---|---|
| | | | | Документация | | |
| А3 | | | 97.89-ИЖ2.1-3.2 00.00.00 Д1 | Узлы опалубки | | |
| А3 | | | 97.89-ИЖ2.1-3.2 00.00.00 Д2 | Узлы армирования | | |
| А3 | | | 97.89-ИЖ2.1-3.2 00.00.00 ТО | Техническое описание | | |
| А3 | | | 97.89-ИЖ2.1-3.2 00.00.00 РС | Ведомость расхода стали | | |
| | | | | Сварочные единицы | | |
| А3 | | 1 | 97.89-ИЖ2.1-3.2 14.16.00 | КП 50.20 | 1 | 12,42 кг |
| А4 | | 2 | 97.85-ИМ1-3.8.1 | Изделие закладное М5 | 2 | |
| А3 | | 3 | 97.89-ИЖ2.1-3.2 00.00.10-11 | Стеклосетка С12 | 4 | |
| А3 | | 4 | -12 | Стеклосетка С13 | 1 | |
| | | | | Материалы | | |
| | | | | Бетон класса В15 | 1.56 | м³ |
| | | | | ПСП 50.20.16-200т | | |
| | | | | Бетон класса В12,5 | 1.56 | м³ |
| | | | | ПСП 50.20.16-150т | | |
| | | | | Стеклосетка | 9.54 | м² |
| | | | | Расход стали | 14.12 | кг |

| Обозначение | Марка | Масса кг |
|---|---|---|
| 97.89-ИЖ2.1-3.2 14.00.00 | ПСП50.20.16-200т | 3900 |
| -01 | ПСП50.20.16-150т | 3900 |
| | | |

Привязан:

Инв. №

| | | | |
|---|---|---|---|
| Нач. АПН | Печерин | | 09.89 |
| Гл. констр. | Радашкевич | | |
| Гл. спец. | Машкин | | |
| Рук. гр. | Вдовина | | |
| Провер. | Вдовина | | |
| Разраб. | Зорина | | |

97.89-ИЖ2.1-3.2 14.00.00

Панель внутренняя цокольная ПСП 50.20.16-200т ПСП 50.20.16-150т

| Стадия | Масса | Масштаб |
|---|---|---|
| Р | см. табл. | |
| Лист | Листов 1 | |

СибЗНИИЭП г. Новосибирск

Копировал Печерин

Формат А3

Инв. № подл. | Подпись и дата | Взам. инв. №

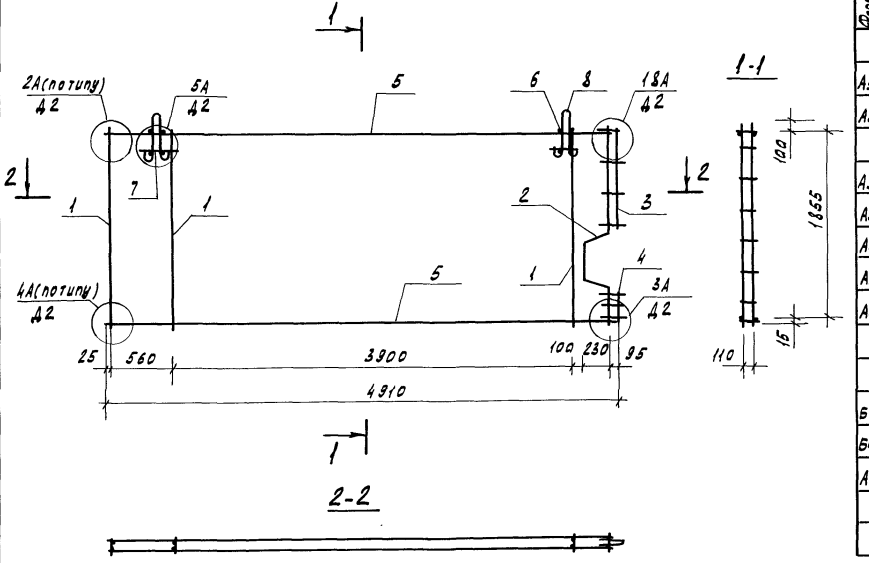


| Формат | Зона | Поз. | Обозначение | Наименование | Кол. | Примечание |
|---|---|---|---|---|---|---|
| | | | | Документация | | |
| А3 | | | 97.89-НЖ2.1-3.2 00.00.00Д2 | Узлы армирования | | |
| А3 | | | 97.89-НЖ2.1-3.2 00.00.00ТО | Техническое описание | | |
| | | | | Сборочные единицы | | |
| А3 | | 1 | 97.89-НЖ2.1-3.2 00.00.07 | Каркас КВЦ16 | 3 | |
| А3 | | 2 | 00.00.05-02 | Каркас КВЦ10 | 1 | |
| А3 | | 3 | 00.00.06-01 | Каркас КВЦ11 | 1 | |
| А3 | | 4 | -04 | Каркас КВЦ14 | 1 | |
| А3 | | 5 | 00.00.07-01 | Каркас КВЦ17 | 2 | |
| | | | | Детали | | |
| Б4 | | 6 | | ф5 Вр I ГОСТ 6727-80* ℓ=150 | 8 | 0.02 кг |
| Б4 | | 7 | | ф5 Вр I ГОСТ 6727-80* ℓ=200 | 2 | 0.03 кг |
| А4 | | 8 | 97.85-НМ1-3, в. 1 | Петля П3 | 2 | |

| | | | |
|---|---|---|---|
| Нач.АПМ | Печерин | | 09.89 |
| Гл.констр. | Радашкевич | | |
| Гл.спец. | Мошкин | | |
| Рук.гр. | Вдовина | | |
| Провер. | Вдовина | | |
| Разраб. | Зорина | | |

Привязан

Инв.№

97.89-НЖ2.1-3.2 14.16.00

Каркас пространственный КП 50.20

| Стадия | Масса | Масштаб |
|---|---|---|
| Р | 12.42 кг | |
| Лист | Листов 1 | |

СибЗНИИЭП г. Новосибирск

Копировал Кириенко

Формат А3

Инв.№ подл. | Подпись и дата | Взам.инв.№

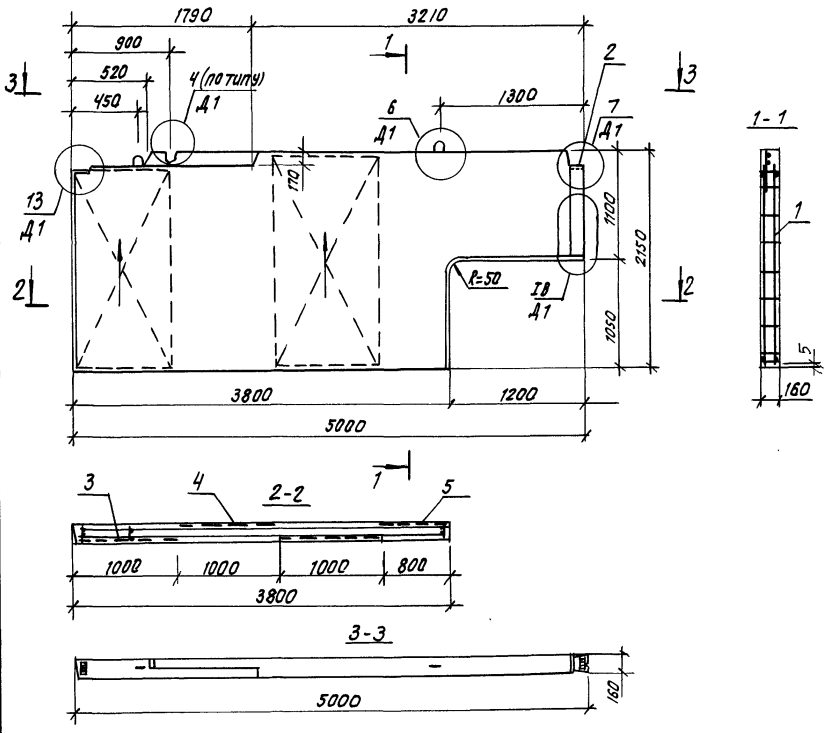


| Формат | Зона | Поз. | Обозначение | Наименование | Кол. | Примечание |
|---|---|---|---|---|---|---|
| | | | | **Документация** | | |
| А3 | | | 97.89-ИЖ2.1-3.2 00.00.00 Д1 | Узлы опалубки | | |
| А3 | | | 97.89-ИЖ2.1-3.2 00.00.00 Д2 | Узлы армирования | | |
| А3 | | | 97.89-ИЖ2.1-3.2 00.00.00 ТО | Техническое описание | | |
| А3 | | | 97.89-ИЖ2.1-3.2 00.00.00 РС | Ведомость расхода стали | | |
| | | | | **Сборочные единицы** | | |
| А3 | | 1 | 97.89-ИЖ2.1-3.2 15.17.00 | КП 50.22-2 | 1 | 13.06 кг |
| А4 | | 2 | 97.85-ИМ1-3.1 | Изделие закладное М5 | 2 | |
| А3 | | 3 | 97.89-ИЖ2.1-3.2 00.00.10-11 | Стеклосетка С12 | 1 | |
| А3 | | 4 | -13 | Стеклосетка С14 | 2 | |
| А4 | | 5 | -14 | Стеклосетка С15 | 1 | |
| | | | | **Материалы** | | |
| | | | | Бетон класса В15 | 1.48 | м³ |
| | | | | ПСП 50.22.16-200 Т-2 | | |
| | | | | Бетон класса В12,5 | 1.48 | м³ |
| | | | | ПСП 50.22.16-150Т-2 | | |
| | | | | Стеклосетка | 7.86 | м² |
| | | | | Расход стали | 14.76 | кг |

| Обозначение | Марка | Масса кг |
|---|---|---|
| 97.89-ИЖ2.1-3.2 15.00.00 | ПСП 50.22.16-200 Т-2 | 3700 |
| -01 | ПСП 50.22.16-150Т-2 | 3700 |
| | | |

Привязан:

Инв. №

| | | | |
|---|---|---|---|
| Нач. АПН. | Печерин | | 09.89 |
| Гл. констр. | Радашкевич | | |
| Гл. спец. | Машкин | | |
| Рук. гр. | Вдовина | | |
| Провер. | Вдовина | | |
| Разраб. | Зорина | | |

97.89-ИЖ2.1-3.2 15.00.00

Панель внутренняя цокольная
ПСП 50.22.16-200Т-2
ПСП 50.22-16-150Т-2

| Стадия | Масса | Масштаб |
|---|---|---|
| Р | см. табл. | |
| Лист | Листов 1 | |

СибЗНИИЭП
г. Новосибирск

Копировал. Георгий

Формат А3

Взам. инв. №

Подпись и дата

Инв. № подл.

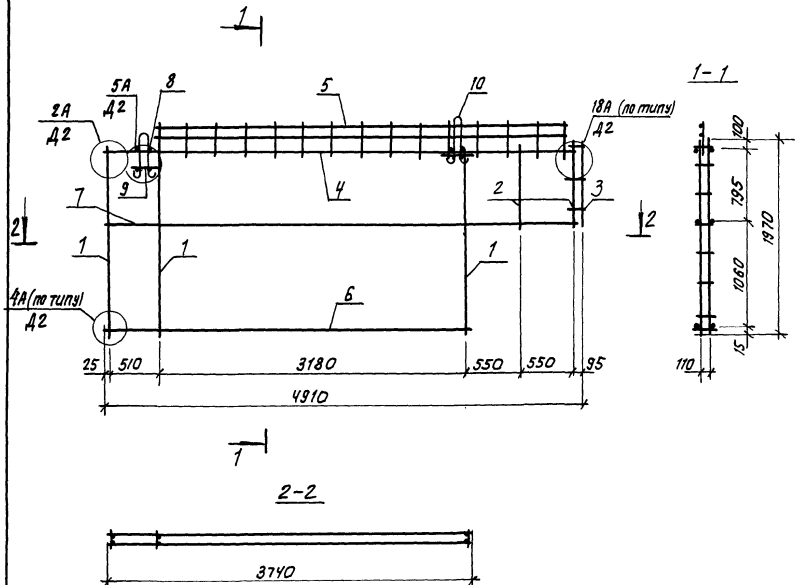


| Формат | Зона | Поз. | Обозначение | Наименование | Кол. | Примечание |
|---|---|---|---|---|---|---|
| | | | | Документация | | |
| А3 | | | 97.89-ИЖ2.1-3.2 00.00.00 Д2 | Узлы армирования | | |
| А3 | | | 97.89-ИЖ2.1-3.2 00.00.00 ТО | Техническое описание | | |
| | | | | Сборочные единицы | | |
| А3 | | 1 | 97.89-ИЖ2.1-3.2 00.00.07 | каркас КВЦ 16 | 3 | |
| А3 | | 2 | 00.00.05-01 | каркас КВЦ 7 | 2 | |
| А3 | | 3 | 00.00.06-03 | каркас КВЦ 13 | 1 | |
| А3 | | 4 | 00.00.07-01 | каркас КВЦ 17 | 1 | |
| А3 | | 5 | 00.00.02-02 | каркас КВ 14 | 1 | |
| А3 | | 6 | 00.00.07-02 | каркас КВЦ 18 | 1 | |
| | | | | Детали | | |
| Б.Ч. | | 7 | | ф58рI ГОСТ 6727-80*, ℓ=4840 | 2 | 0.70 кг |
| Б.Ч. | | 8 | | ф58рI ГОСТ 6727-80*, ℓ=150 | 8 | 0.02 кг |
| Б.Ч. | | 9 | | ф58рI ГОСТ 6727-80*, ℓ=200 | 2 | 0.03 кг |
| А.Ч. | | 10 | 97.85-ИМ1-3, В.1 | петля П3 | 2 | 1.59 кг |

| | | | | |
|---|---|---|---|---|
| Нач. АПП.1 | Печерин | | 09.89 | |
| Гл. констр. | Радашкевич | | | |
| Гл. спец. | Мошкин | | | |
| Рук. груп. | Вдовина | | | |
| Провер. | Вдовина | | | |
| Разраб. | Зорина | | | |

Привязан

Инв. №

97.89 - ИЖ2.1-3.2 15.17.00

Каркас пространственный КП 50.22-2

| Стадия | Масса | Масштаб |
|---|---|---|
| Р | 13,06 кг | |

Лист | Листов 1

СибЗНИИЭП г. Новосибирск

Инв. № подл. | Подпись и дата | Взам. инв. №

Копировал: Теляра

Формат А3

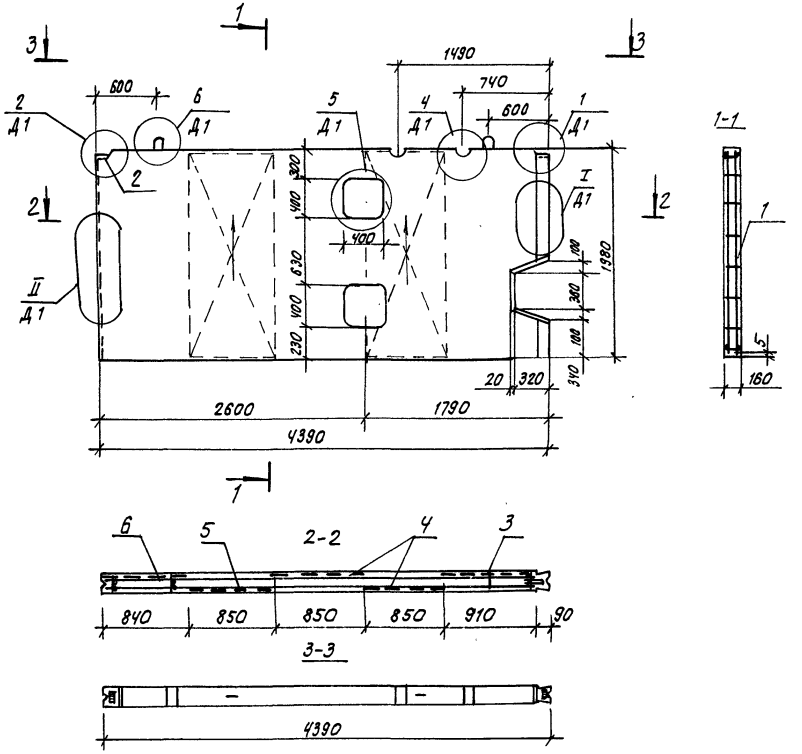


| Формат | Зона | Поз. | Обозначение | Наименование | Кол. | Примечание |
|---|---|---|---|---|---|---|
| | | | | Документация | | |
| А3 | | | 97.89-ИЖ.2.1-3,2 00.00.00 Д1 | Узлы опалубки | | |
| А3 | | | 97.89-ИЖ.2.1-3,2 00.00.00 Д2 | Узлы армирования | | |
| А3 | | | 97.89-ИЖ.2.1-3,2 00.00.00 ТО | Техническое описание | | |
| А3 | | | 97.89-ИЖ.2.1-3,2 00.00.00 РС | Ведомость расхода стали | | |
| | | | | Сборочные единицы | | |
| А3 | | 1 | 97.89-ИЖ.2.1-3.2 16.18.00 | КП 44.20 | 1 | 10,81 кг |
| А3 | | 2 | 97.85-ИМ1-3.1 | Изделие закладное М5 | 2 | |
| А3 | | 3 | 97.89-ИЖ.2.1-3,2 00.00.10-12 | Стеклосетка С13 | 1 | |
| А3 | | 4 | -15 | Стеклосетка С16 | 2 | |
| А3 | | 5 | -16 | Стеклосетка С17 | 1 | |
| А3 | | 6 | -17 | Стеклосетка С18 | 1 | |
| | | | | Материалы | | |
| | | | | Бетон класса В15 | 1.31 | м³ |
| | | | | ПСП 44.20.16-200Т | | |
| | | | | Бетон класса В12,5 | 1,31 | м³ |
| | | | | ПСП 44.20.16-150Т | | |
| | | | | Стеклосетка | 8.0 | м³ |
| | | | | Расход стали | 12,31 | кг |

| Обозначение | Марка | Масса, кг |
|---|---|---|
| 97.89-ИЖ.2.1-3,2 16.00.00 | ПСП44.20.16-200Т | 3280 |
| -01 | ПСП44.20.16-150Т | 3280 |

Привязан:

Инв. №

| | | | |
|---|---|---|---|
| Нач. арх. | Печерин | | 09.89 |
| Гл. констр. | Радошкевич | | |
| Гл. спец. | Мошкин | | |
| Рук. гр. | Вдовина | | |
| Провер. | Вдовина | | |
| Разраб. | Зорина | | |

97.89-ИЖ.2.1-3,2 16.00.00

Панель внутренняя цокольная ПСП44.20.16-200Т ПСП44.20.16-150Т

| Стадия | Масса | Масштаб |
|---|---|---|
| Р | см. табл. | |
| Лист | Листов 1 | |

СибЗНИИЭП г. Новосибирск

Копировал Опарин

Формат А3

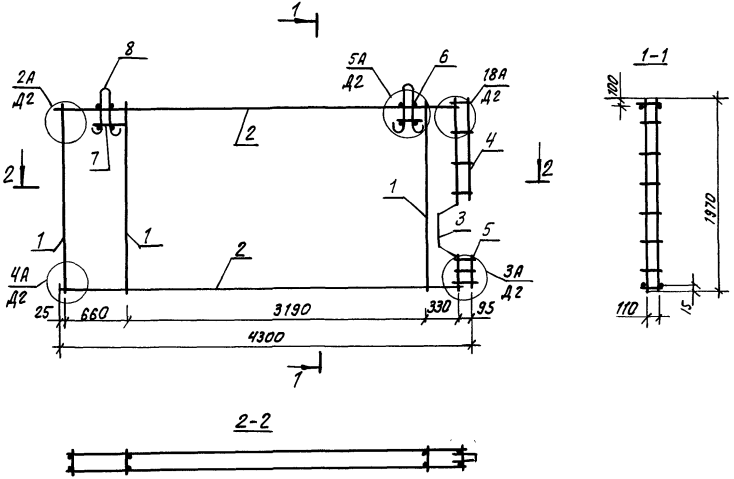


| Формат | Зона | Поз. | Обозначение | Наименование | Кол. | Примечание |
|---|---|---|---|---|---|---|
| | | | | Документация | | |
| А3 | | | 97.89 ИЖ 2.1-3.2 00.00.00 Д2 | Узлы армирования | | |
| А3 | | | 97.89 ИЖ 2.1-3.2 00.00.00 ТО | Техническое описание | | |
| | | | | Сборочные единицы | | |
| А3 | | 1 | 97.89-ИЖ 2.1-3.2 00.00.07 | каркас КВЦ 16 | 3 | |
| А3 | | 2 | -03 | каркас КВЦ 19 | 2 | |
| А3 | | 3 | -02 | каркас КВЦ 10 | 1 | |
| А3 | | 4 | -01 | каркас КВЦ 11 | 1 | |
| А3 | | 5 | -04 | каркас КВЦ 14 | 1 | |
| | | | | | | |
| | | | | Детали | | |
| БЧ | | 6 | | ф58рI ГОСТ 6727-80*, ℓ=150 | 8 | 0.02 кг |
| БЧ | | 7 | | ф58рI ГОСТ 6727-80*, ℓ=200 | 2 | 0.03 кг |
| ПЧ | | 8 | 97.85-ИМ1-3 В. 1 | петля ПЧ | 2 | |

| | | | |
|---|---|---|---|
| Привязан: | Нач. арм. | печерин | 09.89 |
| | Гл. констр. | радашкевич | |
| | Гл. спец. | мошкин | |
| | Рук. гр. | вдовина | |
| | Провер. | вдовина | |
| Инв. № | Разраб. | ворина | |

97.89 – ИЖ 2.1-3.2 16.18.00

Каркас пространственный КП 44.20

| Стадия | Масса | Масштаб |
|---|---|---|
| Р | 10.61 кг | |
| Лист | Листов 7 | |

СибЗНИИЭП г. Новосибирск

Копировал: Егарин

Формат А3

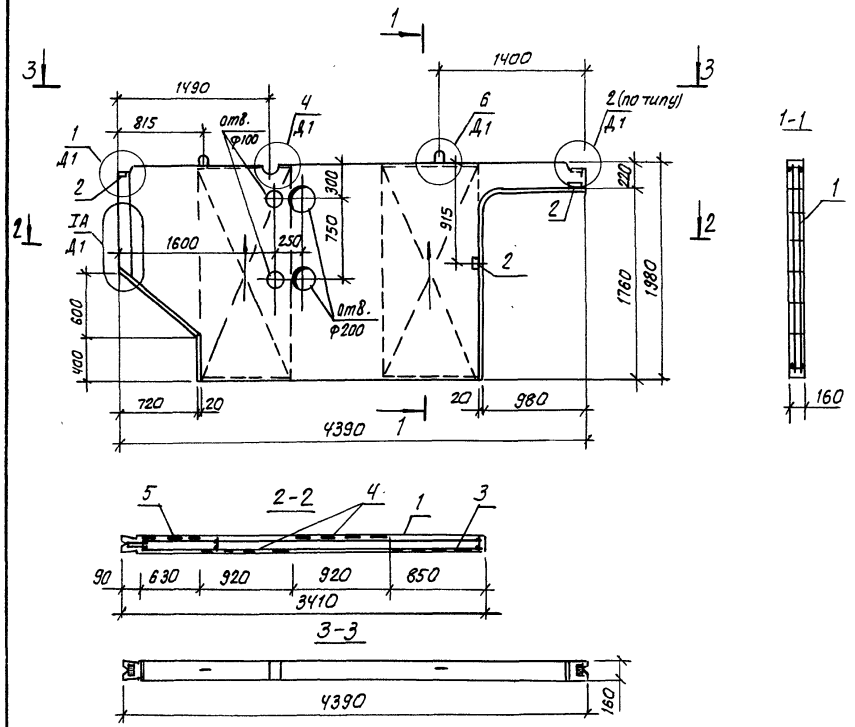


| Формат | Зона | Поз. | Обозначение | Наименование | Кол. | Примечание |
|---|---|---|---|---|---|---|
| | | | | **Документация** | | |
| А3 | | | 97.89 - ИЖ 2.1-3.2 00.00.00. Д1 | Узлы опалубки | | |
| А3 | | | 97.89 - ИЖ 2.1-3.2 00.00.00 Д2 | Узлы армирования | | |
| А3 | | | 97.89 - ИЖ 2.1-3.2 00.00.00 ТО | Техническое описание | | |
| А3 | | | 97.89 - ИЖ 2.1-3.2 00.00.00 РС | Ведомость расхода стали | | |
| | | | | **Сборочные единицы** | | |
| А3 | | 1 | 97.89 - ИЖ 2.1-3.2 17.19.00 | КП ЧЧ.20-2 | 1 | 14.47 кг |
| АУ | | 2 | 97.85 - ИМ 1-3.1 | Изделие закладное М5 | 4 | |
| А3 | | 3 | 97.89 - ИЖ 2.1-3.2 00.00.10-16 | Стеклосетка С17 | 1 | |
| А3 | | 4 | -18 | —"— С19 | 2 | |
| А3 | | 5 | -19 | —"— С20 | 1 | |
| | | | | **Материалы** | | |
| | | | | Бетон класса В15 | 1.02 | м³ |
| | | | | ПСП ЧЧ.20.16-200т-2 | | |
| | | | | Бетон класса В12,5 | 1.02 | м³ |
| | | | | ПСП ЧЧ.20.16-150т-2 | | |
| | | | | Стеклосетка | 6.05 | м² |
| | | | | Расход стали | 17.87 | кг |

| Обозначение | Марка | Масса кг |
|---|---|---|
| 97.89 ИЖ2.1-3.2 17.00.00 | ПСП ЧЧ.20.16-200т-2 | 2550 |
| -01 | ПСП ЧЧ.20.16-150т-2 | 2550 |
| | | |

Привязан:

Инв. №

| | | | |
|---|---|---|---|
| Нач. АПМ. | Печерин | | 09.89 |
| Гл. констр. | Радашкевич | | |
| Гл. спец. | Мошкин | | |
| Рук. гр. | Вдовина | | |
| Провер. | Вдовина | | |
| Разраб. | Зорина | | |

97.89-ИЖ2.1-3.2 17.00.00

Панель внутренняя цокольная
ПСП ЧЧ.20.16-200т-2
ПСП ЧЧ.20.16-150т-2

| Стадия | Масса | Масштаб |
|---|---|---|
| Р | см. табл. | |
| Лист | Листов 1 | |

СибЗНИИЭП
г. Новосибирск

Копировал Печерин

Формат А3

Инв. № подл. | Подпись и дата | Взам. инв. №

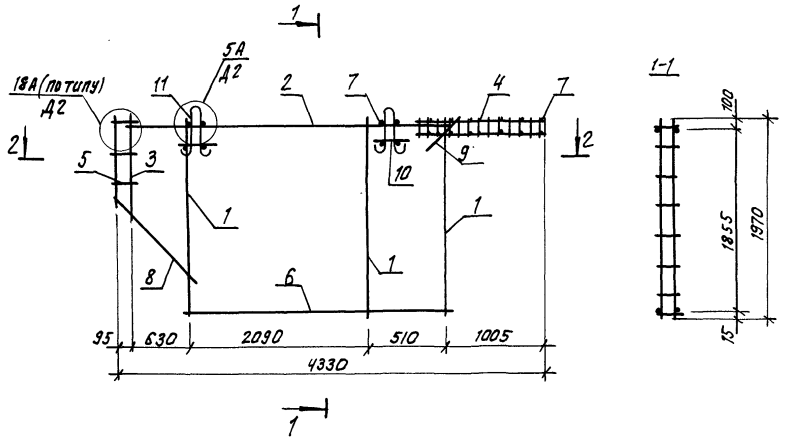


2-2

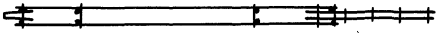

| Формат | Зона | Поз. | Обозначение | Наименование | Кол. | Примечание |
|---|---|---|---|---|---|---|
| | | | | Документация | | |
| А3 | | | 97.89-ИЖ 2.1-3.2 00.00.00 Д2 | Узлы армирования | X | |
| А3 | | | 97.89.ИЖ 2.1-3.2 00.00.00.ТО | Техническое описание | X | |
| | | | | Сборочные единицы | | |
| А3 | | 1 | 97.89-ИЖ 2.1-3.2 00.00.07 | Каркас КВЦ 16 | 3 | |
| А3 | | 2 | 00.00.08 | Каркас КВЦ 20 | 1 | |
| А3 | | 3 | 00.00.05 | Каркас КВЦ6 | 1 | |
| А3 | | 4 | 00.00.06 | Каркас КВЦ9 | 2 | |
| А3 | | 5 | -02 | Каркас КВЦ 12 | 1 | |
| | | 6 | 00.00.08-01 | Каркас КВЦ21 | 1 | |
| | | | | | | |
| | | | | Детали | | |
| Б.У | | 7 | | ф5 ВрI ГОСТ 6727-80*, ℓ=2620 | 20 | 0.02 кг |
| Б.У | | 8 | | ф5 ВрI ГОСТ 6727-80*, ℓ=1180 | 2 | 0.17 кг |
| Б.У | | 9 | | ф5 ВрI ГОСТ 6727-80*, ℓ=500 | 2 | 0.07 кг |
| Б.У | | 10 | | ф5 ВрI ГОСТ 6727-80*, ℓ=200 | 2 | 0.03 кг |
| АЧ | | 11 | 97.85-ИМ 1.3 В.1 | Петля П4 | 2 | |

Привязан:

Инв. №

| | | | |
|---|---|---|---|
| Нач. АПП.I | Печерин | | 09.89 |
| Гл. констр. | Родошлевич | | |
| Гл. спец. | Машкин | | |
| Рук. груп. | Вдовина | | |
| Провер. | Вдовина | | |
| Разраб. | Ворина | | |

97.89 – ИЖ 2.1-3.2 17.19.00

Каркас пространственный КП 44.20-2

| Стадия | Масса | Масштаб |
|---|---|---|
| Р | 14,47 кг | |
| Лист | Листов 1 | |

СибЗНИИЭП г. Новосибирск

Копировал: Огнерик

Формат А3

Инв. № подл. | Подпись и дата | Взам. инв. №

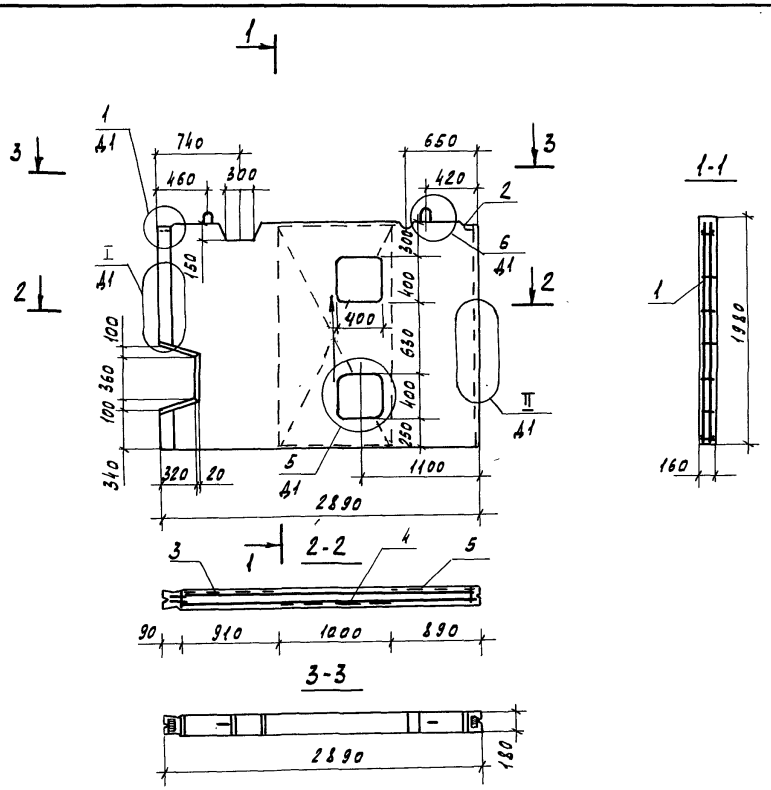


| Формат | Зона | Поз. | Обозначение | Наименование | Кол. | Примечание |
|---|---|---|---|---|---|---|
| | | | | Документация | | |
| | | | | | | |
| А3 | | | 97.89-НЖ2.1-3.2 00.00.00 Д1 | Узлы опалубки | | |
| А3 | | | 97.89-НЖ2.1-3.2 00.00.00 Д2 | Узлы армирования | | |
| А3 | | | 97.89-НЖ2.1-3.2 00.00.00ТО | Техническое описание | | |
| А3 | | | 97.89-НЖ2.1-3.2 00.00.00ВС | Ведомость расхода стали | | |
| | | | | | | |
| | | | | Сборочные единицы | | |
| А3 | | 1 | 97.89-НЖ2.1-3.2 18.20.00 | КП 29.20 | 1 | 7.97 кг |
| А4 | | 2 | 97.85-ИМ1-3.1 | Изделие закладное М5 | 2 | |
| А3 | | 3 | 97.89-НЖ2.1-3.2 00.00.10-12 | Стеклосетка С13 | 1 | |
| А3 | | 4 | -20 | —"— С21 | 1 | |
| А3 | | 5 | -21 | —"— С22 | 1 | |
| | | | | | | |
| | | | | Материалы | | |
| | | | | Бетон класса В15 | 0.84 | м³ |
| | | | | ПСП 29.20.16-200т | | |
| | | | | Бетон класса В12.5 | 0.84 | м³ |
| | | | | ПСП 29.20.16-150т | | |
| | | | | Стеклосетка | 5.0 | м² |
| | | | | Расход стали | 9.67 | кг |

| Обозначение | Марка | Масса, кг |
|---|---|---|
| 97.89-НЖ2.1-3.2 18.00.00 | ПСП 29.20.16-200т | 2100 |
| -01 | ПСП 29.20.16-150т | 2100 |
| | | |

Привязан

Инв.№

| | | | |
|---|---|---|---|
| Нач.АПМ | Печерин | | 08.89 |
| Гл.констр. | Радашкевич | | |
| Гл.спец. | Мошкин | | |
| Рук.гр. | Вдовина | | |
| Провер. | Вдовина | | |
| Разраб. | Зорина | | |

97.89-НЖ2.1-3.2 18.00.00

Панель внутренняя цокольная ПСП 29.20.16-200т ПСП 29.20.16-150т

| Стадия | Масса | Масштаб |
|---|---|---|
| Р | см. таб. | |
| Лист | Листов 1 | |

СибЗНИИЭП г. Новосибирск

Копировал Кириенко

Формат А3

Инв.№ подл. | Подпись и дата | Взам.инв.№

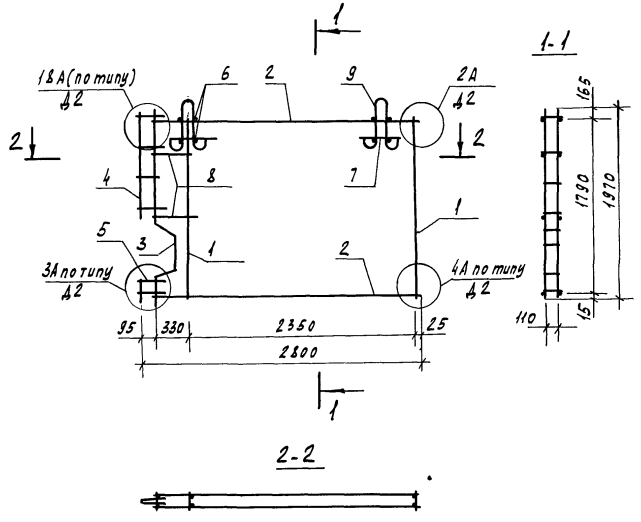


| Формат | Зона | Поз. | Обозначение | Наименование | Кол. | Примечание |
|---|---|---|---|---|---|---|
| | | | | Документация | | |
| А3 | | | 97.89-НЖ2.1-3.2 00.00.00 Д2 | Узлы армирования | | |
| А3 | | | 97.89-НЖ2.1-3.2 00.00.00ТО | Техническое описание | | |
| | | | | Сборочные единицы | | |
| А3 | | 1 | 97.89-НЖ2.1-3.2 00.00.07 | Каркас КВЦ16 | 2 | |
| А3 | | 2 | 00.00.03-02 | Каркас КВЦ22 | 2 | |
| А3 | | 3 | 00.00.05-02 | Каркас КВЦ10 | 1 | |
| А3 | | 4 | 00.00.06-01 | Каркас КВЦ11 | 1 | |
| А3 | | 6 | 00.00.06-04 | Каркас КВЦ14 | 1 | |
| | | | | | | |
| | | | | Детали | | |
| Б4 | | 6 | | ф5Вр-I ГОСТ 6727-80*, ℓ=150 | 8 | 0.02 кг |
| Б4 | | 7 | | ф5Вр-I ГОСТ 6727-80*, ℓ=200 | 2 | 0.03 кг |
| Б4 | | 8 | | ф5Вр-I ГОСТ 6727-80*, ℓ=400 | 4 | 0.06 кг |
| А4 | | 9 | 97.85-НМ1-3, в.1 | Петля П47 | 2 | 0.97 кг |
| | | | | | | |

Инв.№ подл. | Подпись и дата | Взам. инв.№

| | | | | |
|---|---|---|---|---|
| Привязан | Нач. АПМ | Печерин | | 09.89 |
| | Гл. констр. | Радошкевич | | |
| | Гл. спец. | Мошкин | | |
| | Рук. гр. | Вдовина | | |
| Инв.№ | Провер. | Вдовина | | |
| | Разраб. | Зорина | | |

97.89-НЖ2.1-3.2 1в.20.00

Каркас пространственный КП 29.20

| Стадия | Масса | Масштаб |
|---|---|---|
| Р | 7.97 кг | |
| Лист | Листов 1 | |

СибЗНИИЭП г. Новосибирск

Копировал Кириенко Формат А3

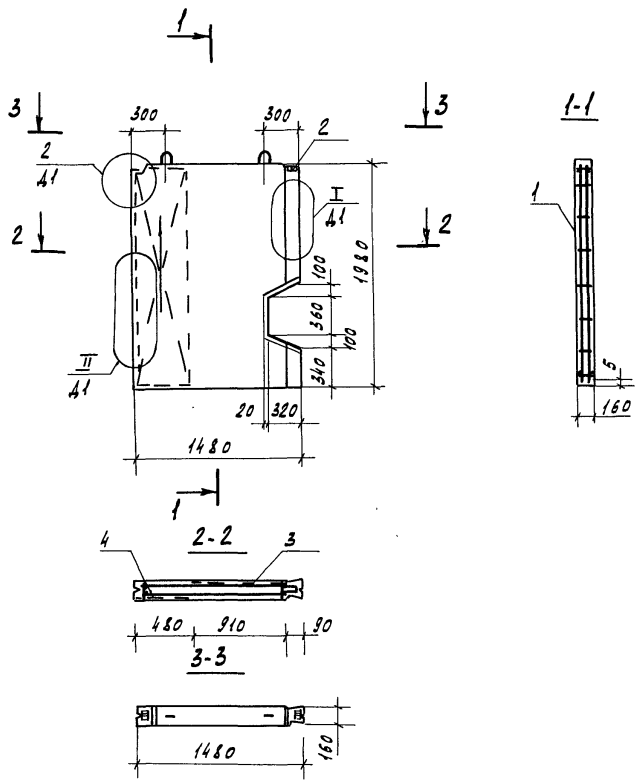


| Формат | Зона | Поз. | Обозначение | Наименование | Кол. | Примечание |
|---|---|---|---|---|---|---|
| | | | | | | |
| | | | | Документация | | |
| | | | | | | |
| А3 | | | 97.89-НЖ2.1-3.2 00.00.00Д1 | Узлы опалубки | | |
| А3 | | | 97.89-НЖ2.1-3.2 00.00.00Д2 | Узлы армирования | | |
| А3 | | | 97.89-НЖ2.1-3.2 00.00.00ТО | Техническое описание | | |
| А3 | | | 97.89-НЖ2.1-3.2 00.00.00РС | Ведомость расхода стали | | |
| | | | | | | |
| | | | | Сборочные единицы | | |
| А3 | | 1 | 97.89-НЖ2.1-3.2 19.21.00 | КП 15.20 | 1 | 6.03кг |
| А4 | | 2 | 97.85-НМ1-3.1 | Изделие закладное М5 | 2 | |
| А3 | | 3 | 97.89-НЖ2.1-3.2 00.00.10-12 | Стеклосетка С13 | 1 | |
| А3 | | 4 | -23 | Стеклосетка С23 | 1 | |
| | | | | | | |
| | | | | Материалы | | |
| | | | | Бетон класса В15 | 0.44 | м³ |
| | | | | ПСП 15.20.16-200т | | |
| | | | | Бетон класса В12.5 | 0.44 | м³ |
| | | | | ПСП 15.20.16-150т | | |
| | | | | Стеклосетка | 2.57 | м² |
| | | | | Расход стали | 7.73 | кг |
| | | | | | | |

| Обозначение | Марка | Масса, кг |
|---|---|---|
| 97.89-НЖ2.1-3.2 19.00.00 | ПСП 15.20.16-200т | 1100 |
| -01 | ПСП 15.20.16-150т | 1100 |
| | | |

Привязан

Инв.№

| | | | |
|---|---|---|---|
| Нач.АПМ | Печерин | | 03.89 |
| Гл.констр. | Радашкевич | | |
| Гл.спец. | Мошкин | | |
| Рук.гр. | Вдовина | | |
| Провер. | Вдовина | | |
| Разраб. | Зорина | | |

97.89-НЖ2.1-3.2 19.00.00

Панель внутренняя цокольная
ПСП 15.20.16-200Т
ПСП 15.20.16-150т

| Стадия | Масса | Масштаб |
|---|---|---|
| Р | см. табл. | |
| Лист | Листов 7 | |

СибЗНИИЭП
г. Новосибирск

Копировал Кириенко

Формат А3

Инв.№ подл. | Подпись и дата | Взам.инв.№

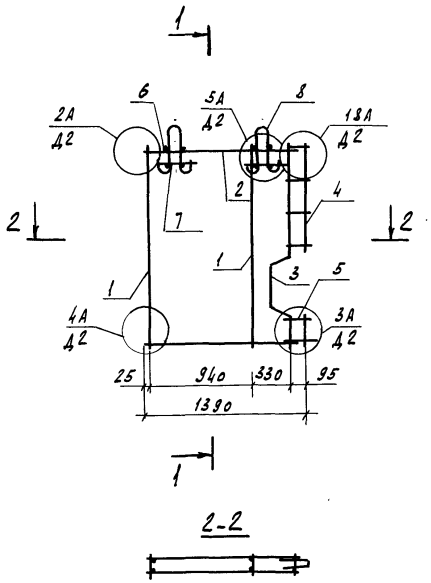


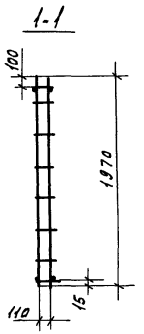


| Формат | Зона | Поз. | Обозначение | Наименование | Кол. | Примечание |
|---|---|---|---|---|---|---|
| | | | | Документация | | |
| А3 | | | 97.89-НЖ2.1-3.2 00.00.00Д2 | Узлы армирования | | |
| А3 | | | 97.89-НЖ2.1-3.2 00.00.00ТО | Техническое описание | | |
| | | | | Сборочные единицы | | |
| А3 | | 1 | 97.89-НЖ2.1-3.2 00.00.07 | Каркас КВЦ16 | 2 | |
| А3 | | 2 | 00.00.08-03 | Каркас КВЦ23 | 2 | |
| А3 | | 3 | 00.00.05-02 | Каркас КВЦ10 | 1 | |
| А3 | | 4 | 00.00.06-01 | Каркас КВЦ11 | 1 | |
| А3 | | 5 | 00.00.06-04 | Каркас КВЦ14 | 1 | |
| | | | | | | |
| | | | | Детали | | |
| Б4 | | 6 | | ф5Вр-I ГОСТ 6727-80*; ℓ=150 | 8 | 0.02 кг |
| Б4 | | 7 | | ф5Вр-I ГОСТ 6727-80*; ℓ=200 | 2 | 0.03 кг |
| А4 | | 8 | 97.85-НМ1-3 В.1 | Петля П6 | 2 | |
| | | | | | | |
| | | | | | | |

Взам. инв.№ | Подпись и дата | Инв.№ подл.

| | | | |
|---|---|---|---|
| Привязан | | | |
| Инв.№ | | | |

| | | | |
|---|---|---|---|
| Нач. АПМ | Печерин | | 09.89 |
| Гл. констр. | Радашкевич | | |
| Гл. спец. | Мошкин | | |
| Рук. гр. | Вдовина | | |
| Провер. | Вдовина | | |
| Разраб. | Зорина | | |

97.89-НЖ2.1-3.2 19.21.00

Каркас пространственный КП 15.20

| Стадия | Масса | Масштаб |
|---|---|---|
| Р | 6.03 кг | |
| Лист | Листов 1 | |

СибЗНИИЭП г. Новосибирск

Копировал Кириенко

Формат А3

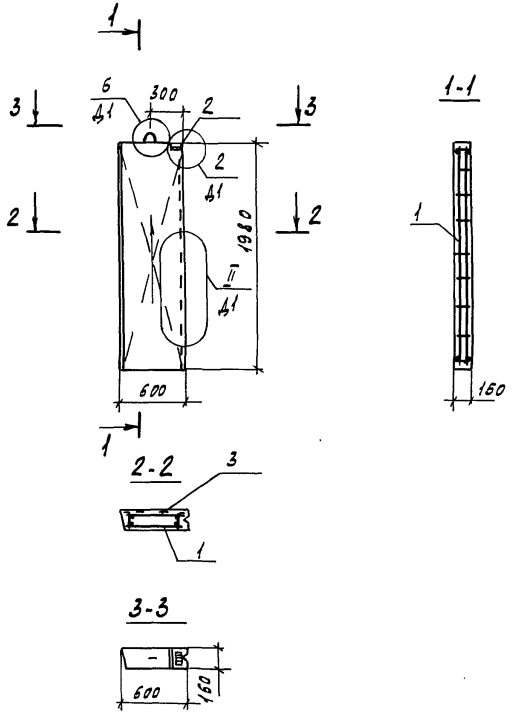


| Формат | Зона | Поз. | Обозначение | Наименование | Кол. | Примечание |
|---|---|---|---|---|---|---|
| | | | | | | |
| | | | | Документация | | |
| | | | | | | |
| А3 | | | 97.89-НЖ2.1-3.2 00.00.00 Д1 | Узлы опалубки | | |
| А3 | | | 97.89-НЖ2.1-3.2 00.00.00 Д2 | Узлы армирования | | |
| А3 | | | 97.89-НЖ2.1-3.2 00.00.00 ТО | Техническое описание | | |
| А3 | | | 97.89-НЖ2.1-3.2 00.00.00 ВС | Ведомость расхода стали | | |
| | | | | | | |
| | | | | Сборочные единицы | | |
| А3 | | 1 | 97.89-НЖ2.1-3.2 20.22.00 | КП 6.20 | 1 | 2.96 кг |
| А4 | | 2 | 97.85-НМ1-3.1 | Изделие закладное М5 | 1 | |
| А3 | | 3 | 97.89-НЖ2.1-3.2 00.00.10-23 | Стеклосетка С24 | 1 | |
| | | | | | | |
| | | | | | | |
| | | | | Материалы | | |
| | | | | Бетон класса В15 | 0.19 | м³ |
| | | | | ПСП 6.20.16-200т | | |
| | | | | Бетон класса В12.5 | 0.19 | м³ |
| | | | | ПСП 6.20.16-200т | | |
| | | | | Стеклосетка | 1.19 | м² |
| | | | | Расход стали | 3.81 | кг |

| Обозначение | Марка | Масса, кг |
|---|---|---|
| 97.89-НЖ2.1-3.2 20.00.00 | ПСП 6.20.16-200Т | 480 |
| -01 | ПСП 6.20.16-150Т | 480 |
| | | |

Привязан

Инв.№

| | | | |
|---|---|---|---|
| Нач.АПМ | Печерин | | 09.89 |
| Гл.констр. | Радашкевич | | |
| Гл.спец. | Мошкин | | |
| Рук.гр. | Вдовина | | |
| Провер. | Вдовина | | |
| Разраб. | Зорина | | |

97.89-НЖ2.1-3.2 20.00.00

Панель внутренняя цокольная ПСП 6.20.16-200Т ПСП 6.20.16-150Т

| Стадия | Масса | Масштаб |
|---|---|---|
| Р | см. табл. | |
| Лист: | Листов 1 | |

СибЗНИИЭП г. Новосибирск

Копировал Кириенко

Формат А3

Инв.№ подл. | Подпись и дата | Взам.инв.№

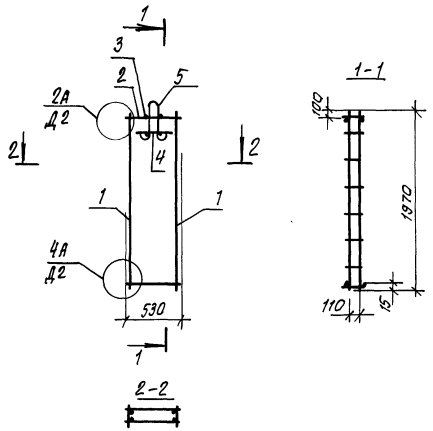


| Формат | Зона | Поз. | Обозначение | Наименование | Кол. | Примечание |
|---|---|---|---|---|---|---|
| | | | | Документация | | |
| А3 | | | 97.89-ИЖ2.1-3.2 00.00.00. Д2 | Узлы армирования | | |
| А3 | | | 97.89-ИЖ2.1-3.2 00.00.00. ТО | Техническое описание | | |
| | | | | Сборочные единицы | | |
| А3 | | 1 | 97.89-ИЖ2.1-3.2 00.00.07 | каркас КВЦ16 | 2 | |
| А3 | | 2 | 00. 00.08-04 | каркас КВЦ24 | 2 | |
| | | | | | | |
| | | | | Детали | | |
| БУ | | 3 | | ф5ВрI ГОСТ 6727-80*, ℓ=150 | 4 | 0.02 кг |
| БУ | | 4 | | ф5ВрI ГОСТ 6727-80*; ℓ=200 | 1 | 0.03 кг |
| АЧ | | 5 | 97.85-ИМ 1-3, В. 1 | петля П6 | 1 | |

| | | | | |
|---|---|---|---|---|
| Нач. АПК. | Печерин | | 09.89 | |
| Гл. констр. | Радашкевич | | | |
| Гл. спец. | Машкин | | | |
| Рук. гр. | Вдовина | | | |
| Провер. | Вдовина | | | |
| Разраб. | Зорина | | | |

Привязан:

Инв. №

97.89-ИЖ2.1-3.2 20.22.00

Каркас пространственный КП 6.20

| Стадия | Масса | Масштаб |
|---|---|---|
| Р | 2,96 кг | |

Лист | Листов 1

СибЗНИИЭП г. Новосибирск

Копировал: Теарн

Формат А3

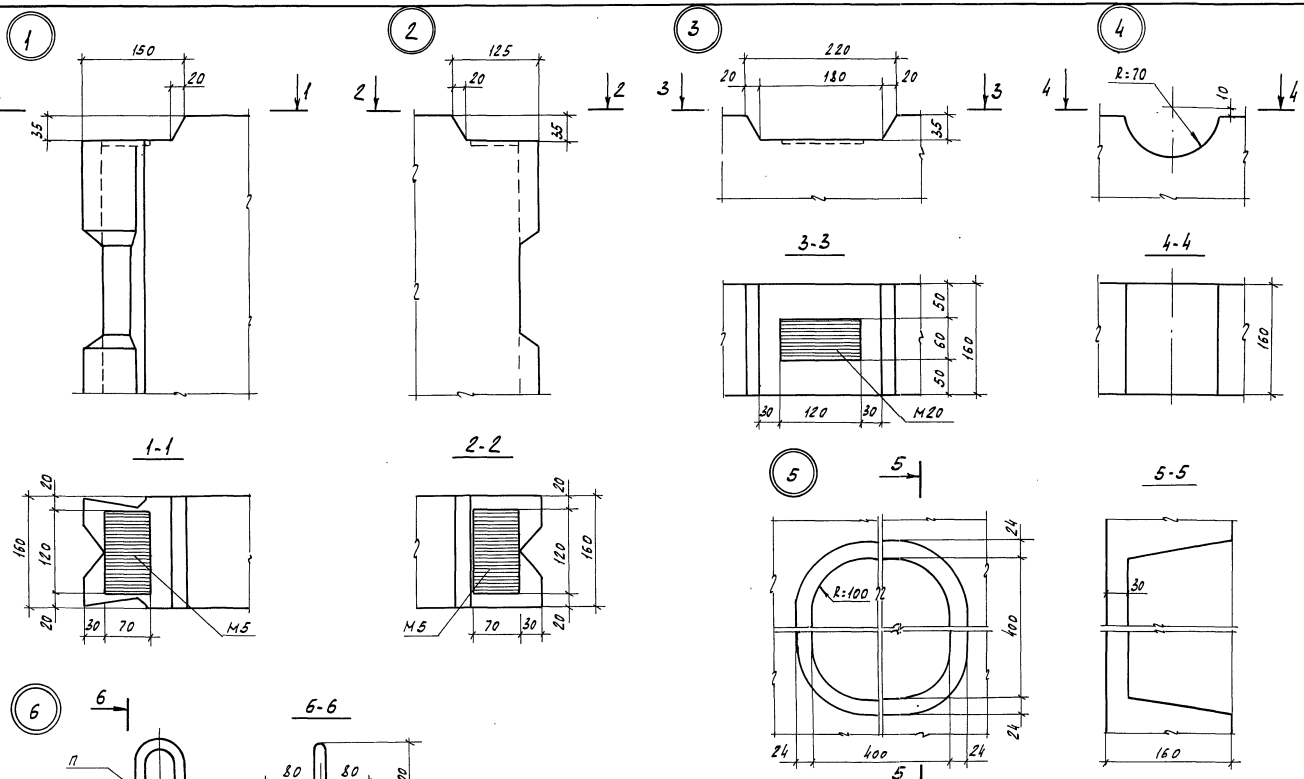


| | | | | |
|---|---|---|---|---|
| Привязан | | | | 97.89-НЖ2.1-3.2 00.00.00 д1 |
| | Нач.АПМ | Печерин | | 09.89 |
| | Гл.кон. | Радашкевич | | Узлы опалубки 1÷6 |
| | Гл.спец. | Мошкин | | Стадия: Р; Лист; Листов: 1 |
| | Рук.гр. | Вавилина | | СибЗНИИЭП г. Новосибирск |
| | Провер. | Вавилина | | |
| Инв.№ | Разраб. | Зорина | | |

Копировал Кириенко

Формат А3

7

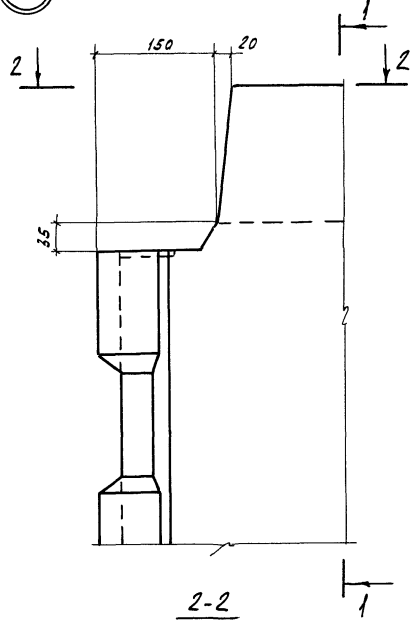


1-1

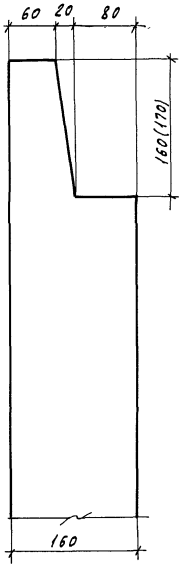


2-2

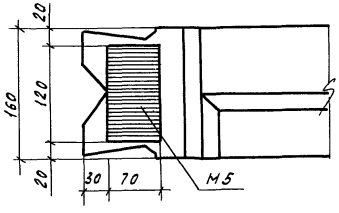


8

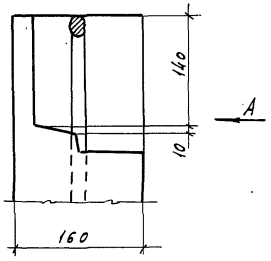


Вид „А"

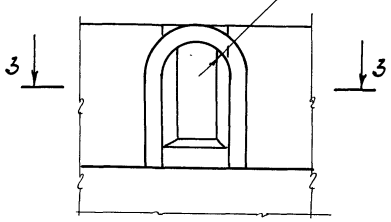


3-3

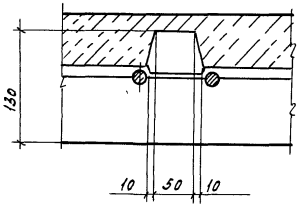


9

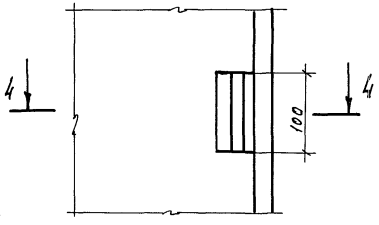


4-4

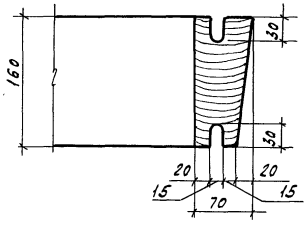


Показатели в ( ) скобках даны для ВСЦ

| | | | | | |
|---|---|---|---|---|---|
| Привязан | | Нач.АПМ | Печерин | | 02.89 |
| | | Гл.кон. | Радашевич | | |
| | | Гл.спец. | Мошкин | | |
| | | Рук.гр. | Вдовина | | |
| | | Провер. | Вдовина | | |
| Инв.№ | | Разраб. | Зорина | | |

97.89-НЖ2.1-3.2 00.00.00 Д1

Узлы опалубки 7÷9

| Стадия | Лист | Листов |
|---|---|---|
| Р | | 1 |

СибЗНИИЭП г. Новосибирск

Копировал Кириенко

Формат А3

Инв.№ подл. | Подпись и дата | Взам.инв.№

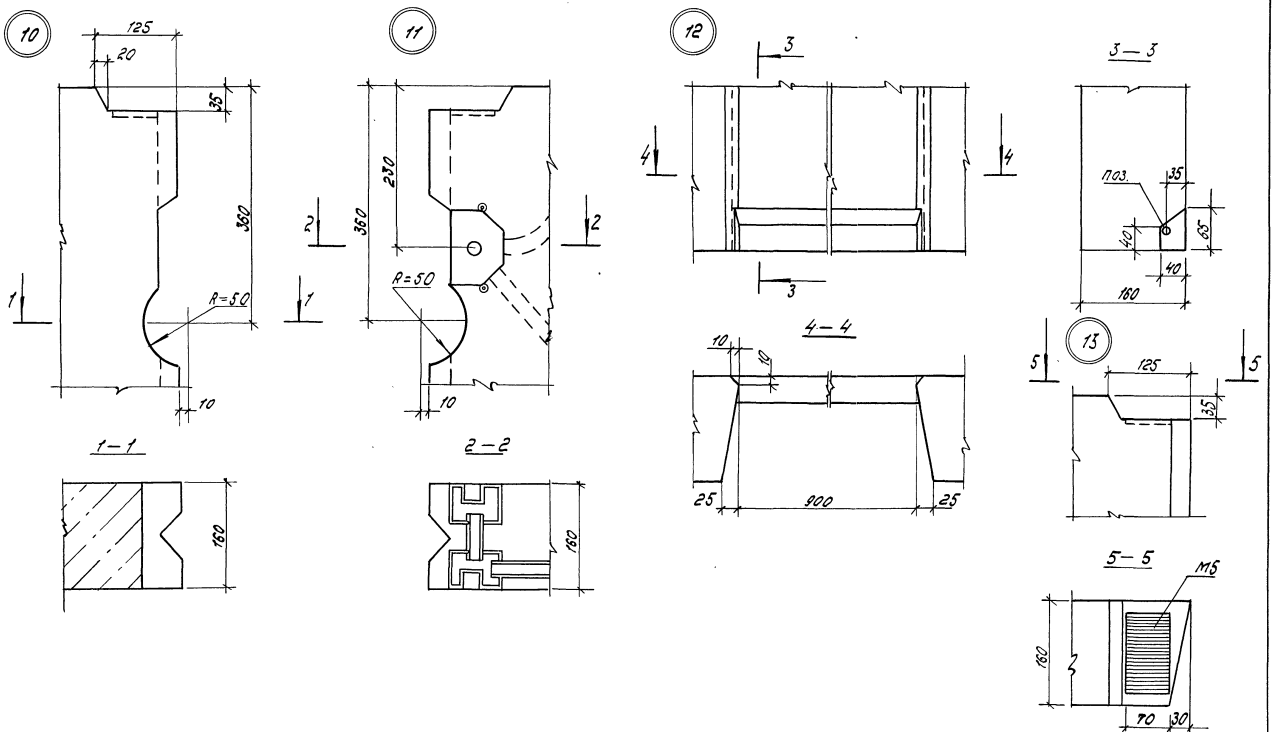


| | | | | | | |
|---|---|---|---|---|---|---|
| Привязан | Нач. АПМ | Печерин | | 0.89 | 97.89-НМ2.1-3.2 00.00.00 Д1 | |
| | Гл. кон. | Радошкевич | | | | |
| | Гл. спец. | Мошкин | | | Узлы опалубки 10÷13 | Стадия Р; Лист 1; Листов 1 |
| | Рук. гр. | Вдовина | | | | |
| | Провер. | Вдовина | | | | СибЗНИИЭП г. Новосибирск |
| Инв. № | Разраб. | Ворина | | | | |

Копир. Морогова. Формат А3

Инв. № подл. | Подпись и дата | Взам. инв. №

14

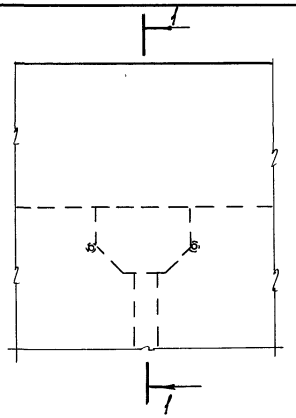


1-1

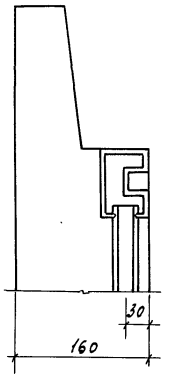


16

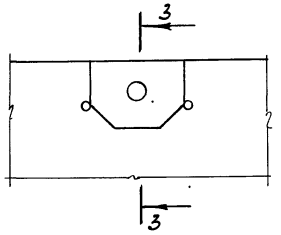


3-3

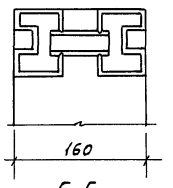


18

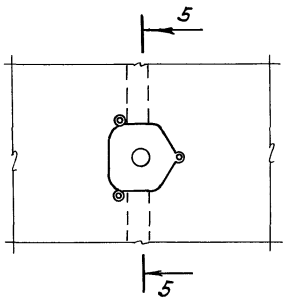


5-5

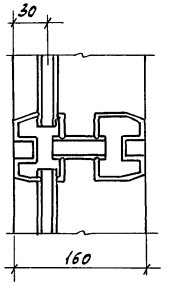


15

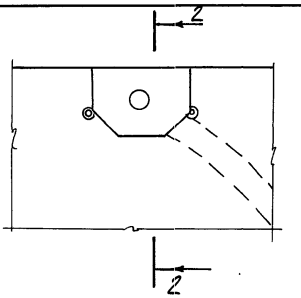


2-2

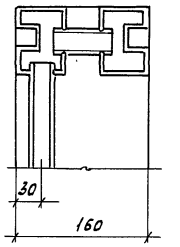


17

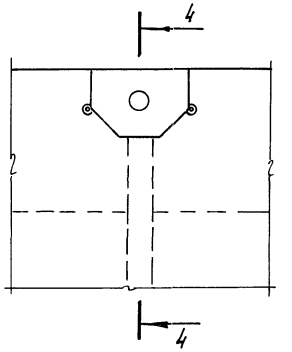


4-4

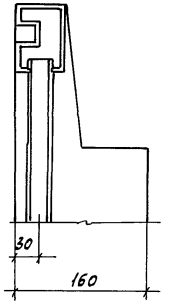


19

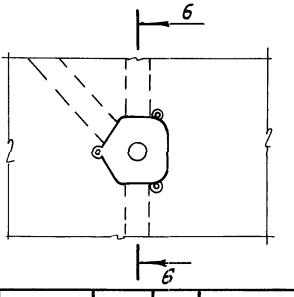


6-6

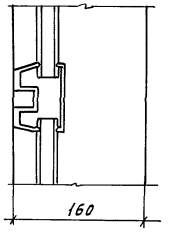


Инв.№ подл. | Подпись и дата | Взам. инв.№

| | | | |
|---|---|---|---|
| Привязан | | | |
| Инв.№ | | | |

| | | | |
|---|---|---|---|
| Нач.АПМ | Печерин | | 09.89 |
| Гл.кон. | Радашкевич | | |
| Гл.спец. | Мошкин | | |
| Рук.гр. | Вдовина | | |
| Провер. | Вдовина | | |
| Разраб. | Зорина | | |

97.89-НЖ2.1-3.2 00.00.00 Д1

Узлы опалубки

14÷19

| Стадия | Лист | Листов |
|---|---|---|
| Р | | 1 |

СНБЗННИЭП
г. Новосибирск

Копировал Кириенко

Формат А3

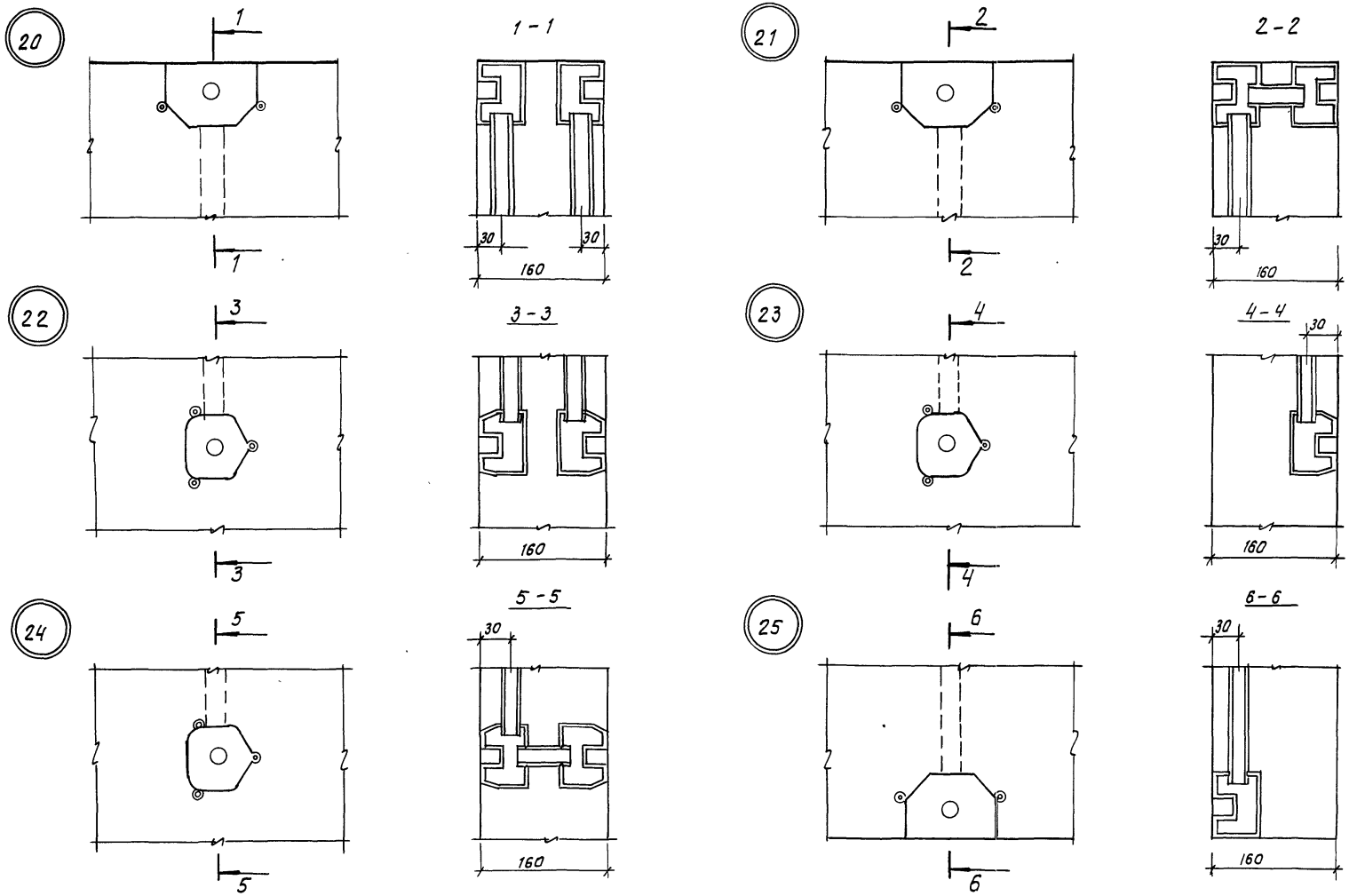


| | | | | | | |
|---|---|---|---|---|---|---|
| Привязан: | Нач. АПМ. 1 | Печерин | | 09.89 | 97. 89 - ИЖ 2. 1-3.2 00. 00. 00 Д1 | |
| | Гл. ком. | Радашкевич | | | Узлы опалубки 20 ÷ 25 | Стадия: Р; Лист: -; Листов: 1 |
| | Гл. спец. | Мошкин | | | | СибЗНИИЭП г. Новосибирск |
| | Рук. гр. | Вдовина | | | | |
| | Провер. | Вдовина | | | | |
| Инв. № | Разраб. | Зорина | | | | |

копировал [illegible]

формат А3

26

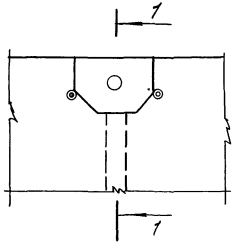


1—1

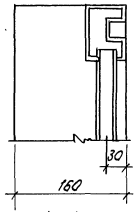


28

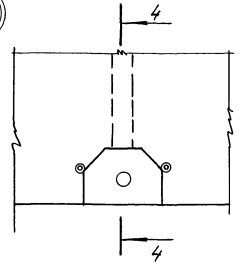


4—4

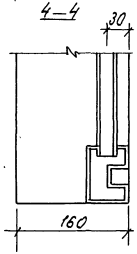


29

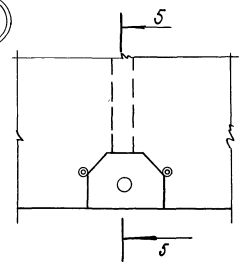


5—5

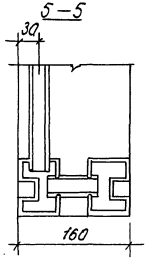


27

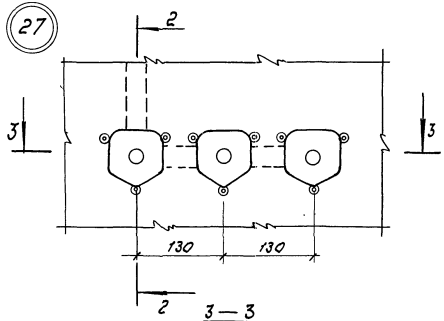


2—2

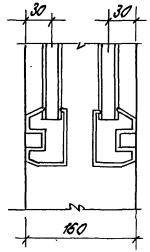


3—3

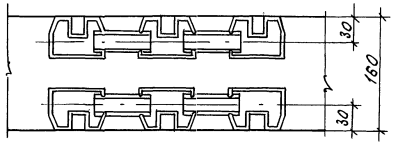


Инв.№ подл. | Подпись и дата | Взам. инв.№

| | | | | |
|---|---|---|---|---|
| Привязан | Нач. АПМ | Печорин | | 09.89 |
| | Гл. кон. | Радкевич | | |
| | Гл. спец. | Мошкин | | |
| | Рук. гр. | Вдовина | | |
| | Провер. | Вдовина | | |
| Инв.№ | Разраб. | Зорина | | |

97.89-ИМ2.1-3.2 00.00.00 Д1

Узлы опалубки 26 ÷ 29

| Стадия | Лист | Листов |
|---|---|---|
| Р | | 1 |

СибЗНИИЭП г. Новосибирск

Копир. Морозова

Формат А3

30

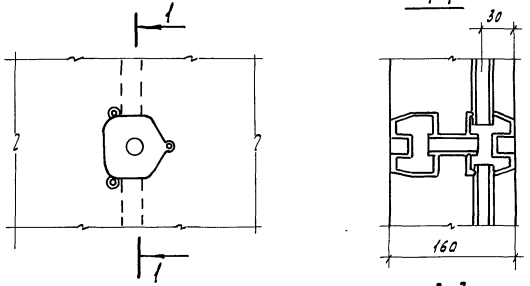


31

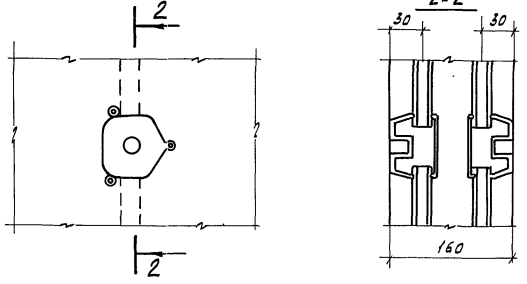


32

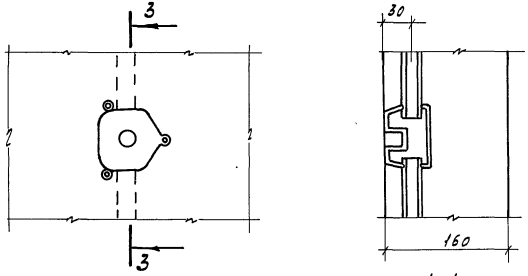


33

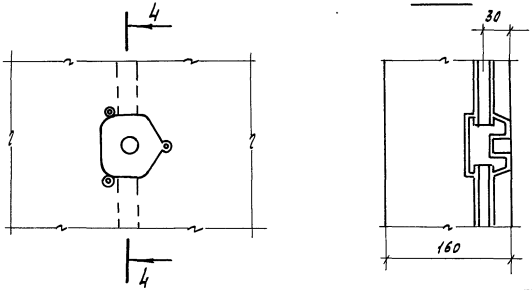


34

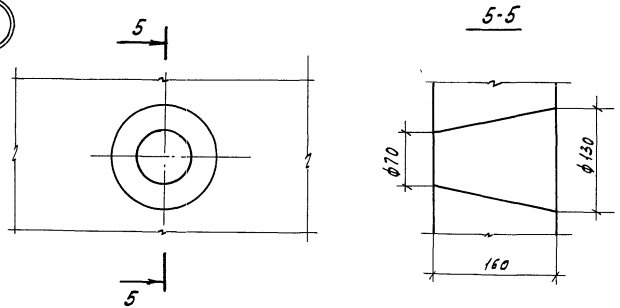


| | | | | | |
|---|---|---|---|---|---|
| Привязан | | | | 97.89-НЖ2.1-3.2 00.00.00Д1 | |
| | Нач.АПМ | Печерин | 09.89 | | |
| | Гл.кон. | Радашкевич | | Узлы опалубки 30÷34 | Стадия: Р; Лист: ; Листов: 1 |
| | Гл.спец. | Мошкин | | | |
| | Рук.гр. | Вавина | | | СибЗНИИЭП г.Новосибирск |
| | Провер. | Вавина | | | |
| Инв.№ | Разраб. | Зорина | | | |

Копировал Кириенко Формат А3

Инв.№ подл. | Подпись и дата | Взам.инв.№

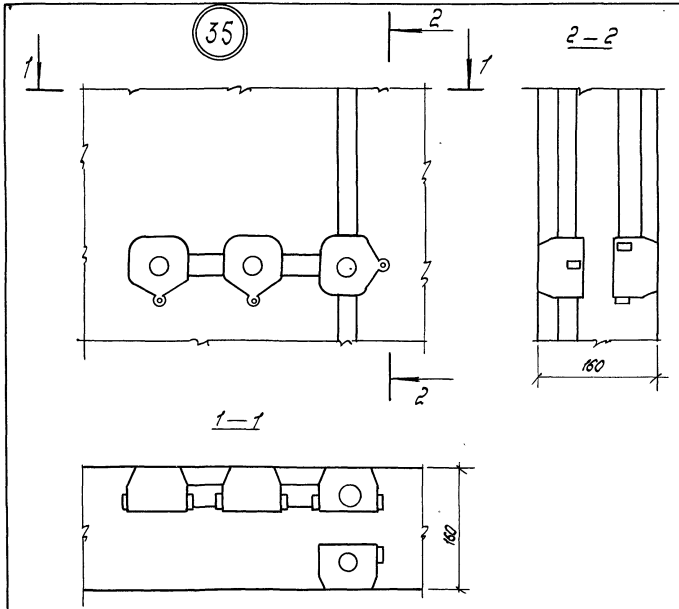


Инв. № подл. | Подпись и дата | Взам. инв. №

| | | | | | |
|---|---|---|---|---|---|
| Привязан | | Нач. АПМ | Печурин | | 09.89 |
| | | Гл. пан. | Радаштевич | | |
| | | Гл. спец. | Мошкин | | |
| | | Рук. гр. | Вдовина | | |
| | | Провер. | Вдовина | | |
| Инв. № | | Разраб. | Зорина | | |

97.89 – НН2.1 – 3.2 00.00.00 Д1

Узел опалубки 35

| Стадия | Лист | Листов |
|---|---|---|
| Р | | 1 |

СибЗНИИЭП г. Новосибирск

Копир. Мирзова

Формат А3

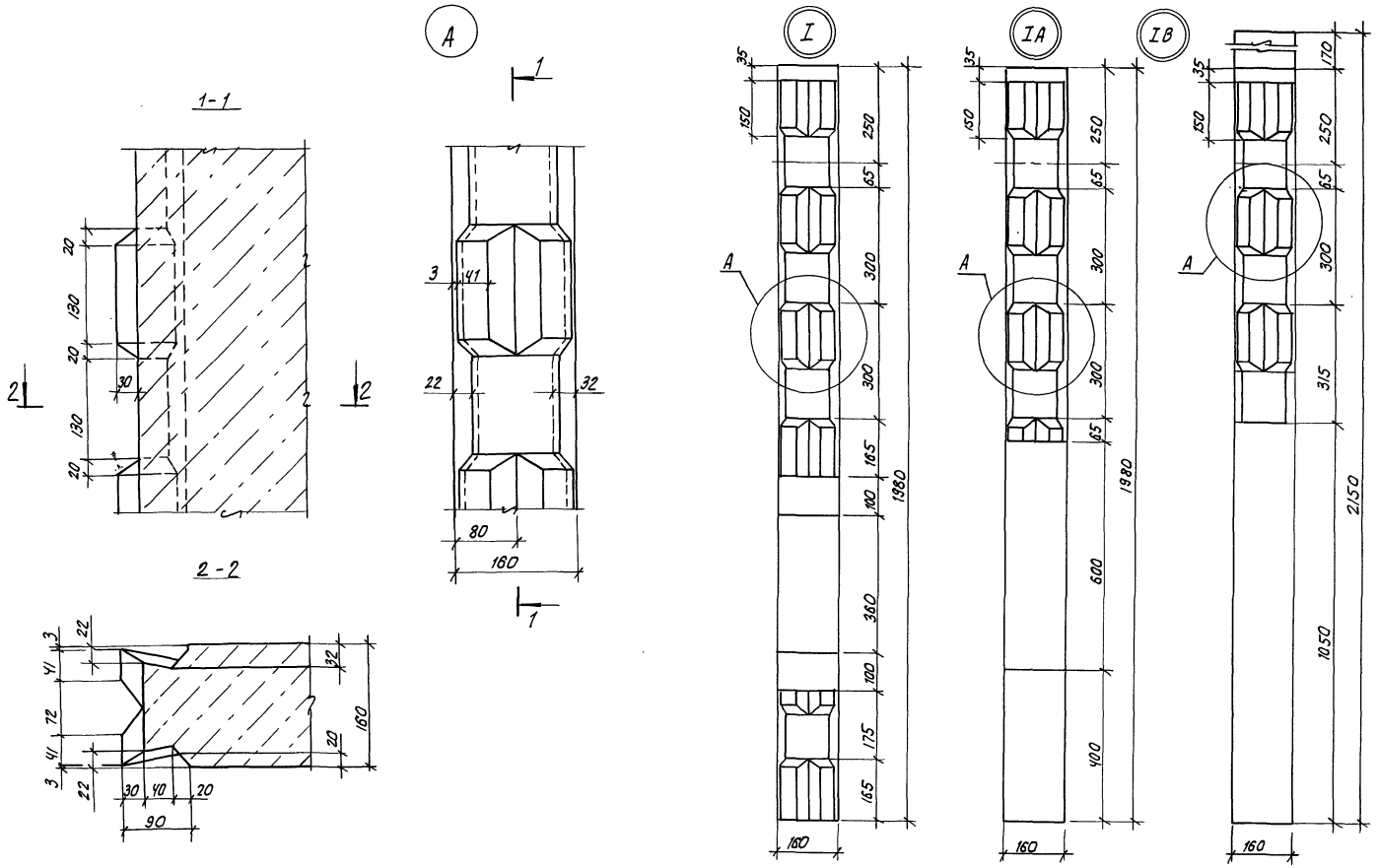


| | | | | |
|---|---|---|---|---|
| привязан | Нач.АПП. | Печерин | | 09.89 |
| | Гл.кон. | Радзикевич | | |
| | Гл.спец. | Мошкин | | |
| | Рук.гр. | Вдовина | | |
| | Провер. | Вдовина | | |
| Инв. № | Разраб. | Зорина | | |

97.89 - ИЖ2.1-3,2 00.00.00 Д1

Шпонки I; IA; IB

| Стадия | Лист | Листов |
|---|---|---|
| Р | | 1 |

СибЗНИИЭП
г. Новосибирск

Копировал: Макарова

Формат А3

Инв. № подл. | Подпись и дата | Взам. инв. №

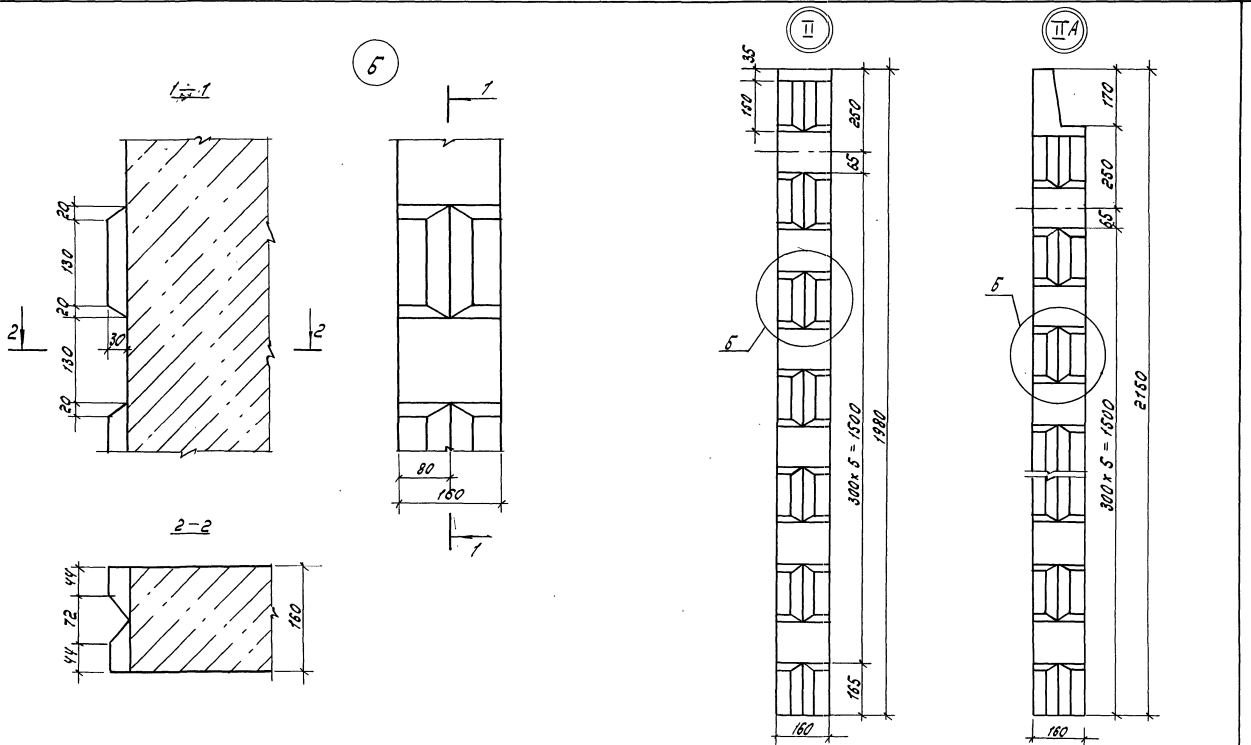


| | | | | | |
|---|---|---|---|---|---|
| | | | | 0989 | 97.89–НМ2.1–3.2 00.00.00 Д1 |
| Привязан | Нач. АПМ | Лечурин | | | |
| | Гл. кон. | Радашкевич | | | Шлонки II, IIА |
| | Гл. спец. | Мошкин | | | |
| | Рук. гр. | Вдовина | | | |
| | Провер. | Вдовина | | | |
| Инв. № | Разраб. | Зорина | | | |

| Стадия | Лист | Листов |
|---|---|---|
| Р | | 1 |

Сиб ЗНИИЭП г. Новосибирск

Копир. Морозова. Формат А3

Инв. № подл. | Подпись и дата | Взам. инв. №

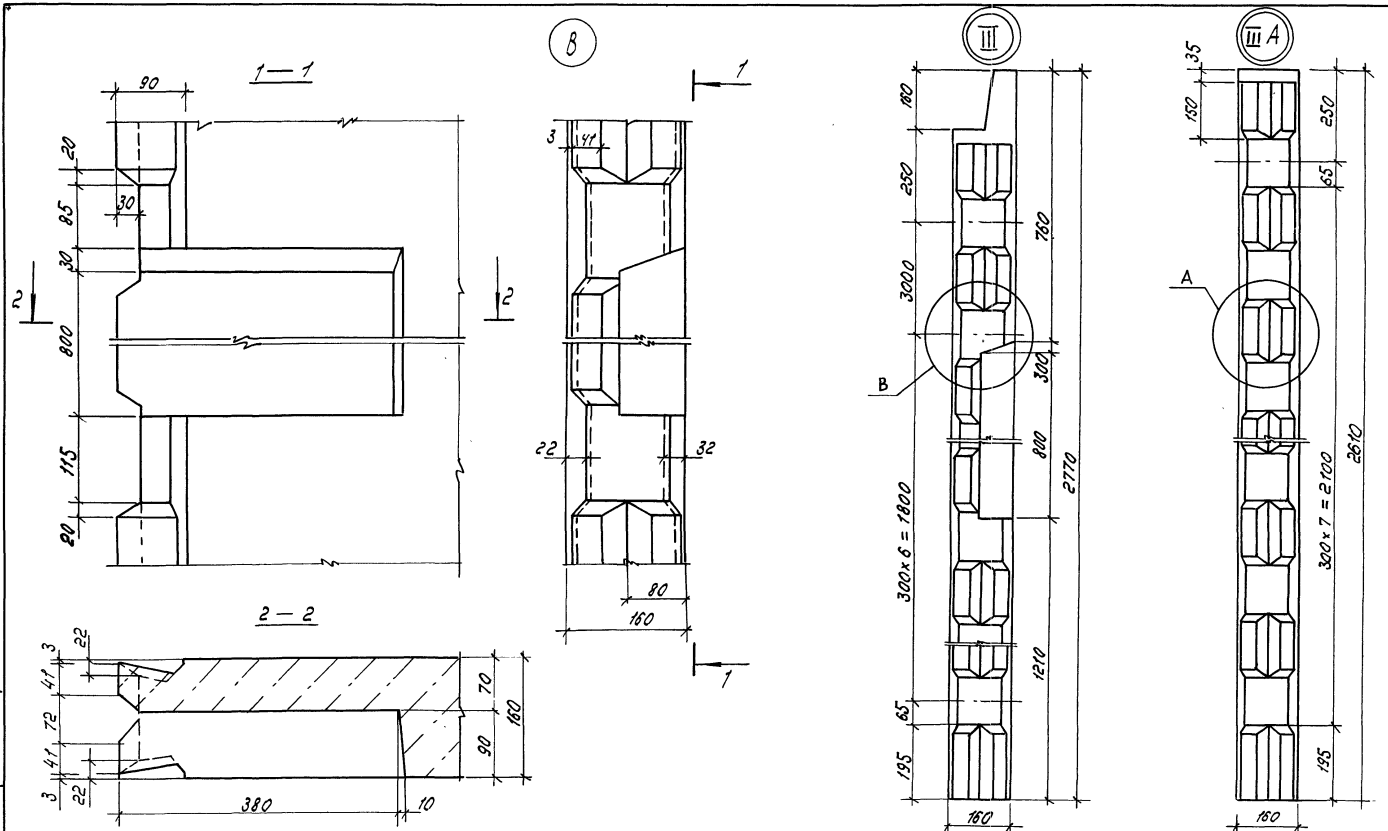


Узел „А" смотреть на стр. 64

| | | | | |
|---|---|---|---|---|
| Привязан | Нач. АПМ | Печерин | | 09.89 |
| | Гл. кон. | Радошкевич | | |
| | Гл. спец. | Мошкин | | |
| | Рук. гр. | Вдовина | | |
| | Провер. | Вдовина | | |
| Инв. № | Разраб. | Зорина | | |

97.89 — НМ2.1 — 3.2 00.00.00 Д1

Шпонки III; III А

| Стадия | Лист | Листов |
|---|---|---|
| Р | | 1 |

СибЗНИИЭП г. Новосибирск

Копир. Морозова

Формат А3

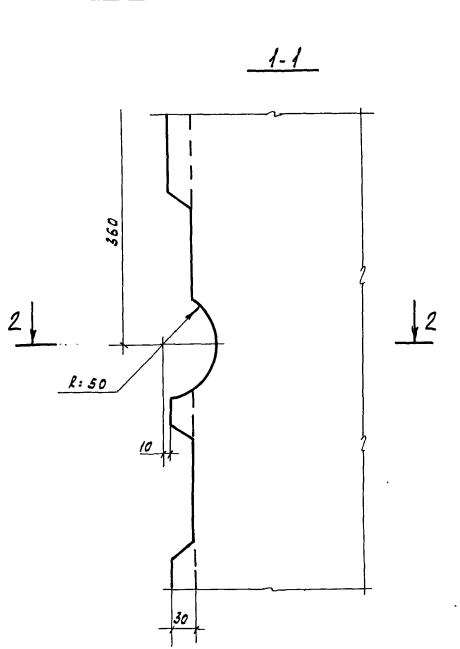


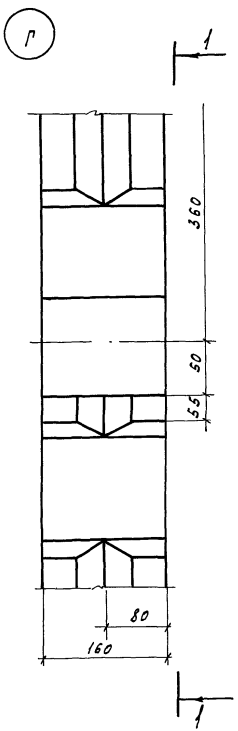


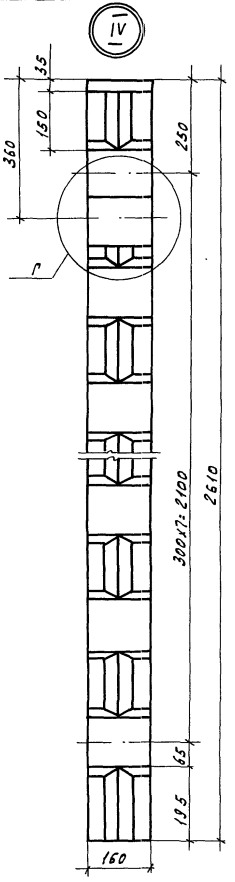


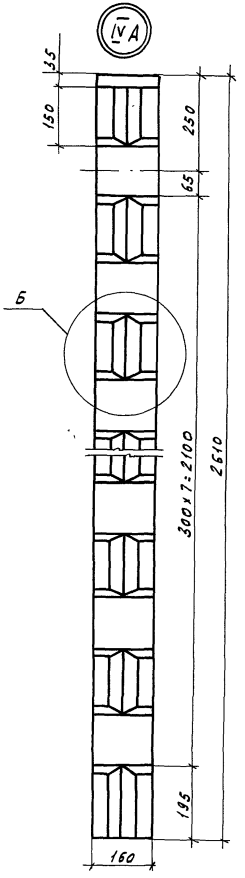


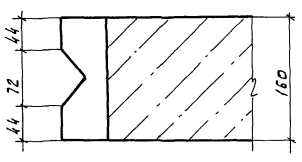


Узел „Б" смотреть на стр. 65

| | | | | |
|---|---|---|---|---|
| Привязан | Нач.АПМ | Печерин | | 09.89 |
| | Гл.кон. | Родашкевич | | |
| | Гл.спец. | Мошкин | | |
| | Рук.гр. | Вдовина | | |
| | Пров. | Вдовина | | |
| Инв.№ | Разраб. | Зорина | | |

97.89-НЖ2.1-3.2 00.00.00Д1

Шпонки IV; IVA

| Стадия | Лист | Листов |
|---|---|---|
| Р | | 1 |

СибЗНИИЭП г.Новосибирск

Копировал Кириенко

Формат А3

1А

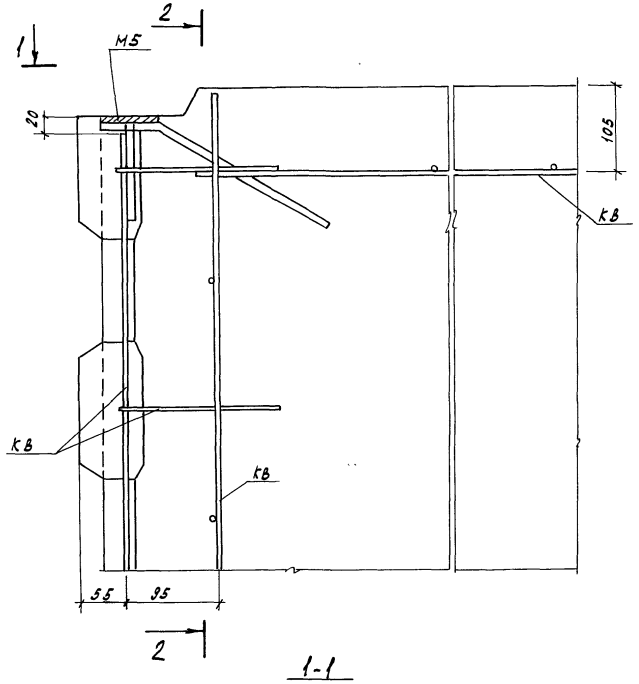


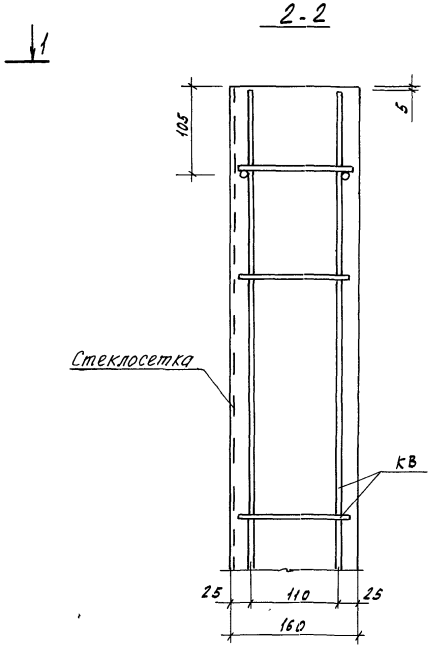


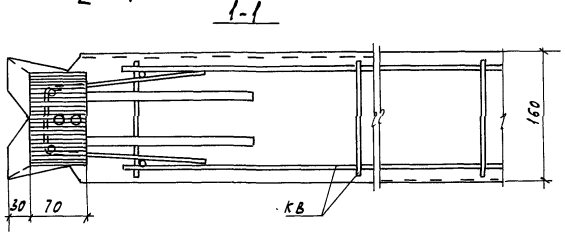


1. Закладная деталь М5 фиксируется в проектное положение на форме.
2. Арматурные узлы даны с привязкой к опалубке

| | | | | | |
|---|---|---|---|---|---|
| Привязан | | | | 97.89-НЖ2.1-3.2 00.00.00Д2 | |
| | Нач. АПМ | Печерин | 09.89 | | |
| | Гл. кон. | Радашкевич | | Узел армирования 1А. | Стадия: Р; Лист: —; Листов: 1 |
| | Гл. спец. | Мошкин | | | СибЗНИИЭП г. Новосибирск |
| | Рук. гр. | Вдовина | | | |
| Инв. № | Провер. | Вдовина | | | |
| | Разраб. | Зорина | | | |

Копировал Кириенко Формат А3

Инв. № подл. | Подпись и дата | Взам. инв. №

2А

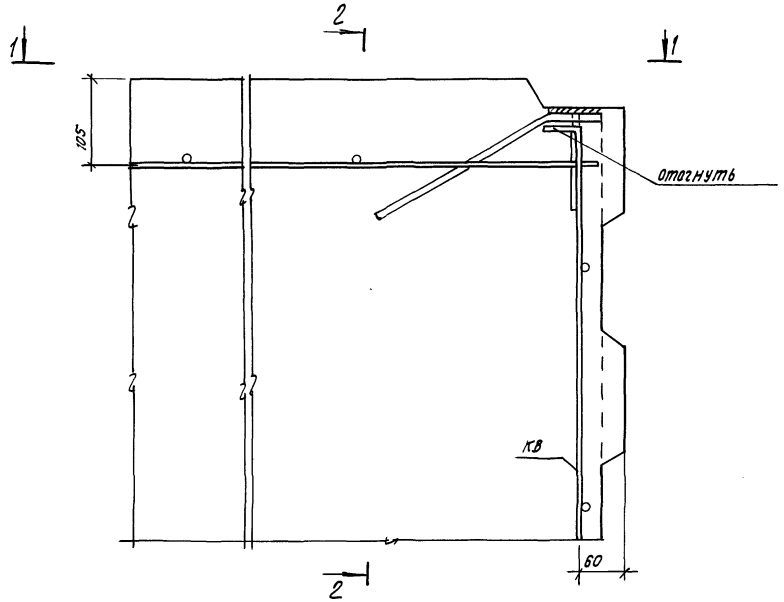


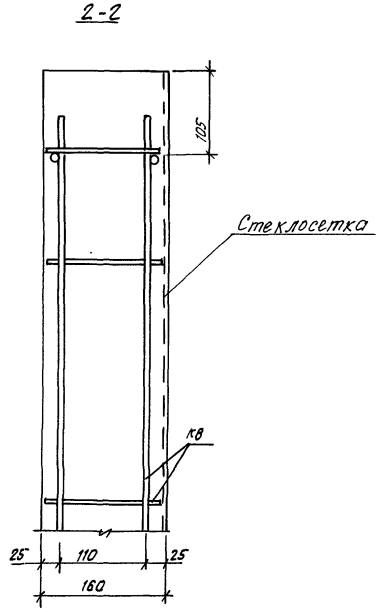


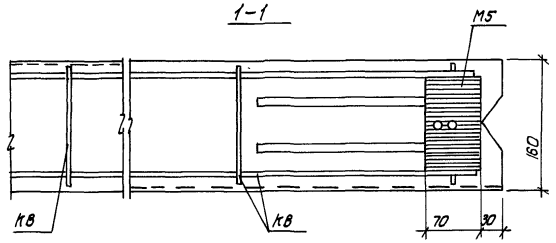


| | | | | | |
|---|---|---|---|---|---|
| Привязан: | | Нач. АПМ. | Печерин | | 97. 89-ИЖ 2.1-3.2 00.00.00. Д2 |
| | | Гл. конс. | Радошкевич | | |
| | | Гл. спец. | Мошкин | | Узел армирования 2А |
| | | Рук. гр. | Вдовина | | |
| Инв. № | | Провер. | Вдовина | | |
| | | Разраб. | Зорина | | |

| стадия | лист | листов |
|---|---|---|
| Р | | 1 |

СибЗНИИЭП г. Новосибирск

Копировал: Печерин

Формат А3

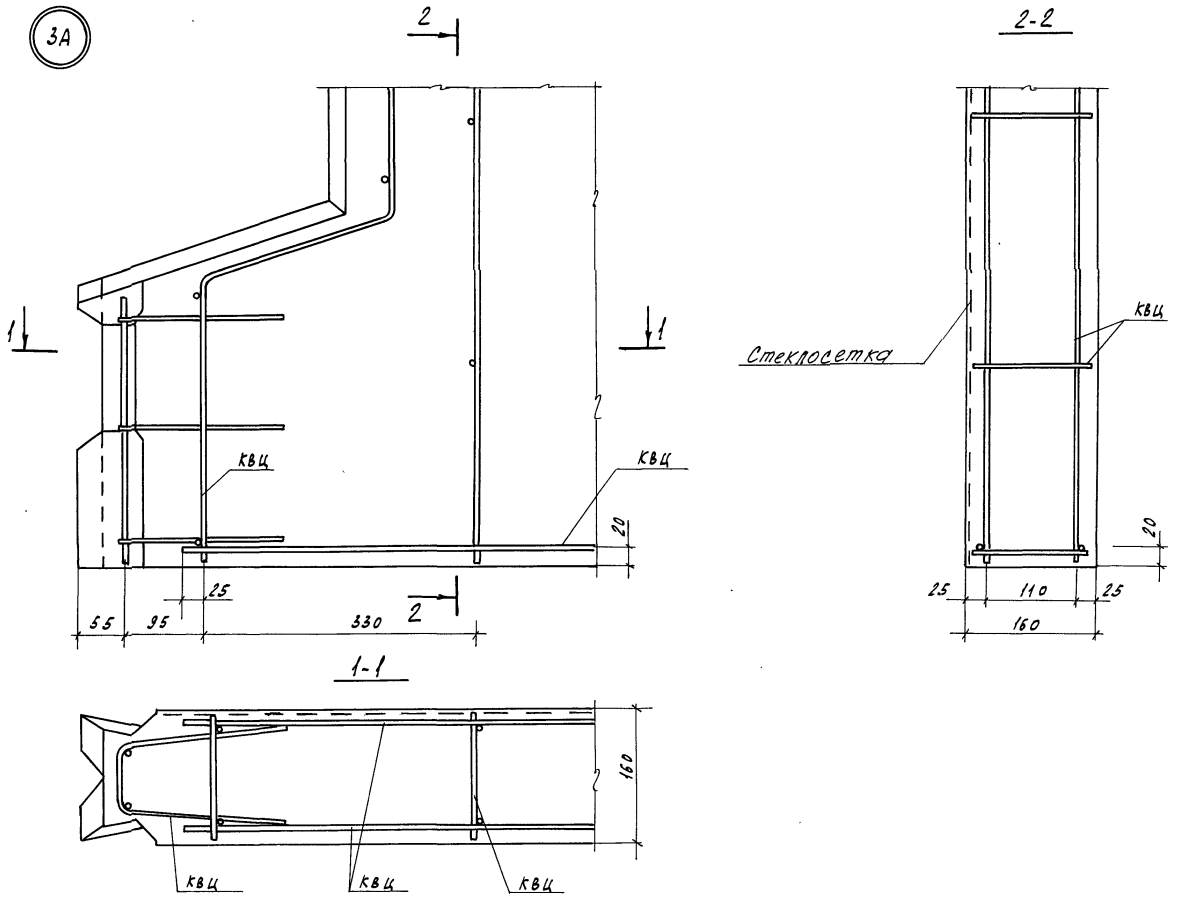


| | | | | | |
|---|---|---|---|---|---|
| Привязан | | Нач. АПМ | Печерин | | 03.89 |
| | | Гл. кон. | Радашкевич | | |
| | | Гл. спец. | Мошкин | | |
| | | Рук. гр. | Вдовина | | |
| | | Провер. | Вдовина | | |
| Инв.№ | | Разраб. | Зорина | | |

97.89 - НЖ2.1 -3.2 00.00.00 Д2

Узел армирования 3А

| Стадия | Лист | Листов |
|---|---|---|
| Р | | 1 |

СибЗНИИЭП г. Новосибирск

Копировал Кириенко Формат А3

Инв.№ подл. | Подпись и дата | Взам.инв.№

4А

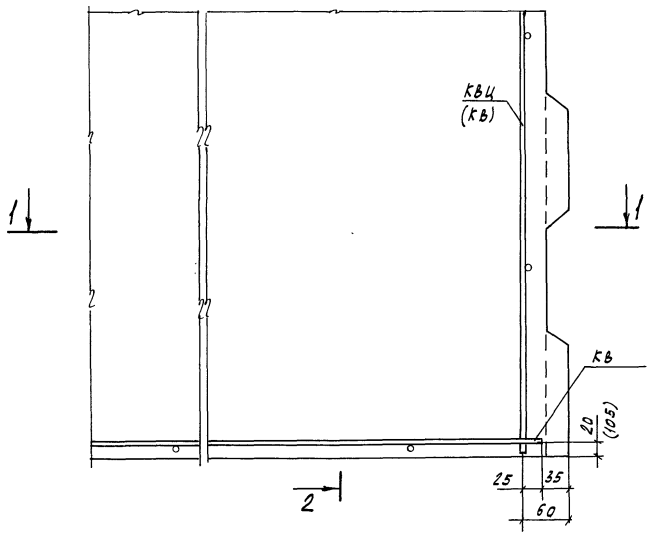


2-2

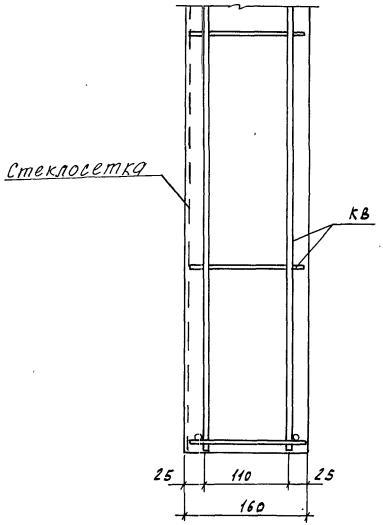


1-1

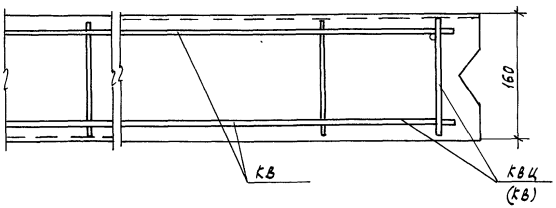


Размер в ( ) скобках дан для ВС

| | | | | | |
|---|---|---|---|---|---|
| Привязан | | Нач. АПМ | Печерин | | 09.89 |
| | | Гл. кон. | Рабашкевич | | |
| | | Гл. спец. | Мошкин | | |
| | | Рук. гр. | Вавилина | | |
| | | Провер. | Вавилина | | |
| Инв.№ | | Разраб. | Зорина | | |

97.89-НЖ2.1-3.2 00.00.00 Д2

Узел армирования 4А

| Стадия | Лист | Листов |
|---|---|---|
| Р | | 1 |

СибЗНИИЭП г. Новосибирск

Инв.№ подл. | Подпись и дата | Взам.инв.№

5А

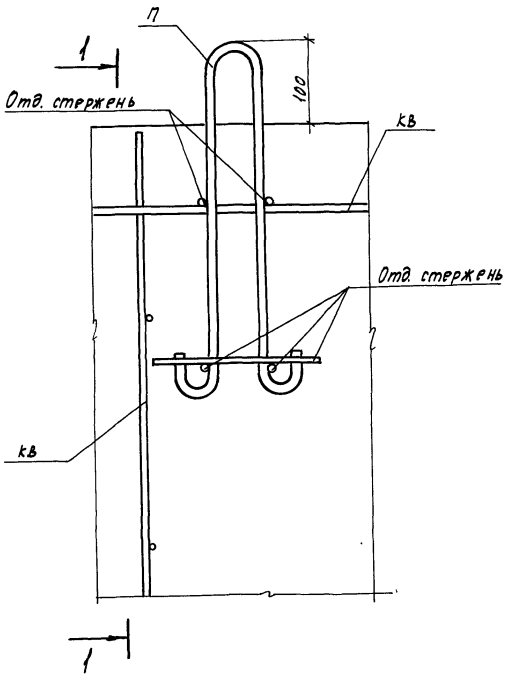


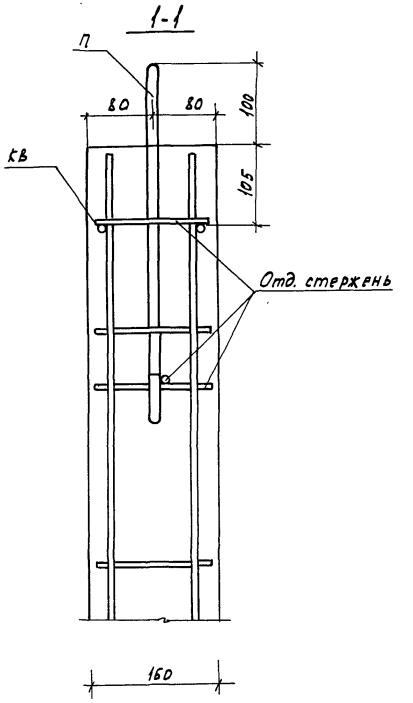


Инв.№ подл. | Подпись и дата | Взам.инв.№

| | | | | | |
|---|---|---|---|---|---|
| Привязан | | Нач.АПМ | Печерин | | 09.89 |
| | | Гл.кон. | Радашкевич | | |
| | | Гл.спец. | Мошкин | | |
| | | Рук.гр. | Вдовина | | |
| | | Провер. | Вдовина | | |
| Инв.№ | | Разраб. | Зорина | | |

97.89-НЖ2.1-3.2 00.00.00 Д2

Узел армирования 5А

| Стадия | Лист | Листов |
|---|---|---|
| Р | | 1 |

СибЗНИИЭП г. Новосибирск

Копировал Кириенко

Формат А3

6А

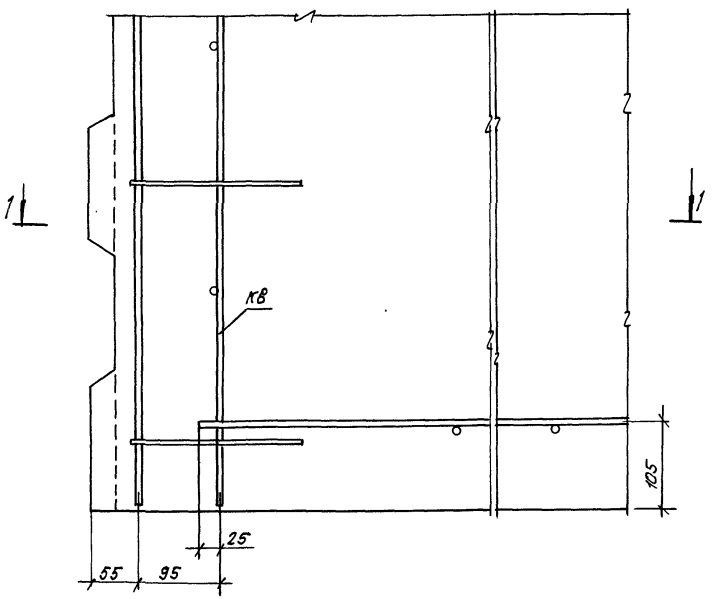


2 - 2

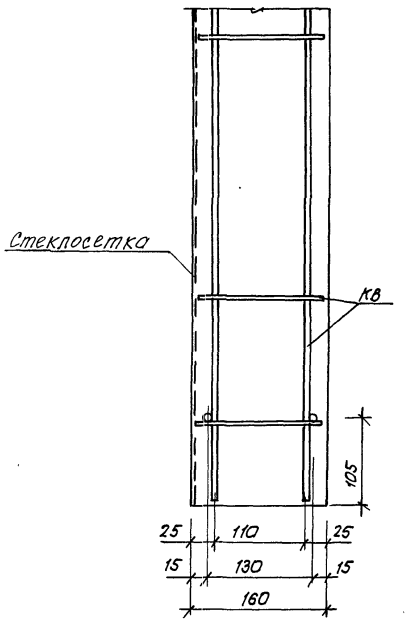


| | | | | | |
|---|---|---|---|---|---|
| Привязан: | | | | 87.89-ИЖ2.1-3.2 00.00.00 ДГ | |
| | | | Нач.АПП. | Печерин | 09.89 |
| | | | Гл.кон. | Радашкевич | |
| | | | Гл.спец. | Машкин | |
| | | | Рук.гр. | Вдовина | |
| | | | Провер. | Вдовина | |
| Инв.№ | | | Разраб. | Зорина | |
| | | | | Узел армирования 6А | Стадия: Р; Лист: ; Листов: 1 |
| | | | | | СибЗНИИЭП г.Новосибирск |

Копировал Стеклова

Формат А3

Инв.№ подл. | Подпись и дата | Взам.инв.№

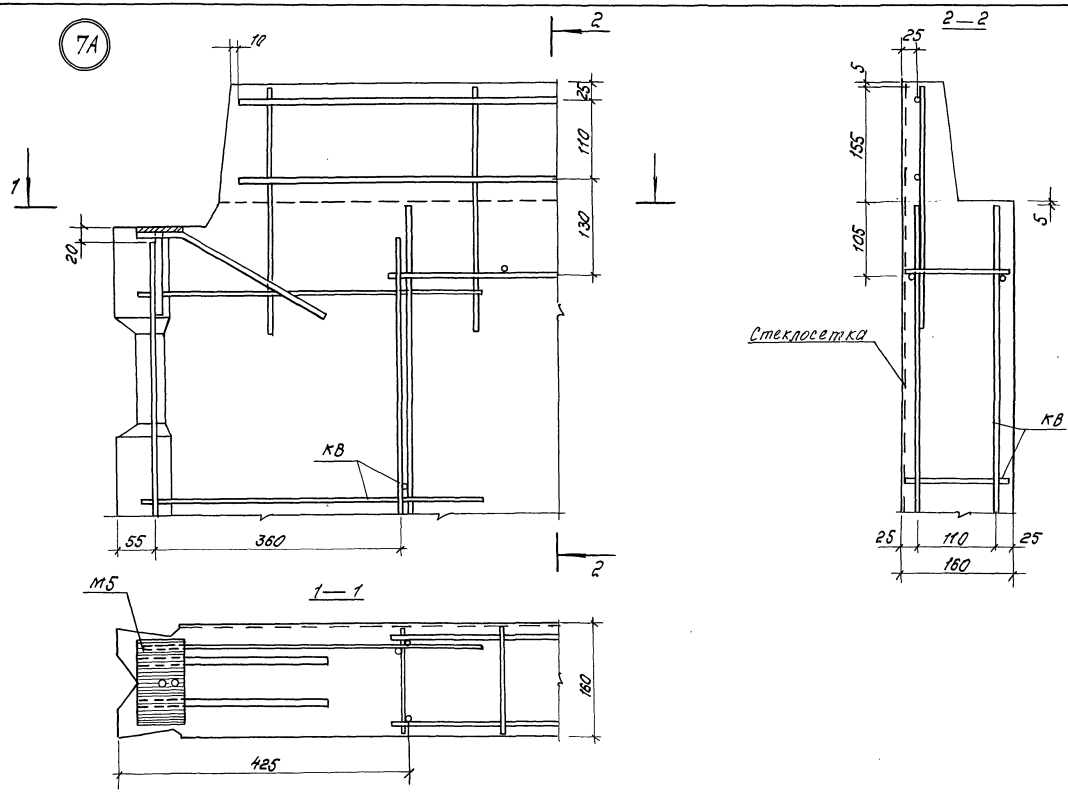


| | | | | | |
|---|---|---|---|---|---|
| Привязан | Нач. АПМ | Печерин | | 09.89 | 97.89—НЖ2.1—3.2 00.00.00 А2 |
| | Гл. кон. | Радашкевич | | | Узел армирования 7А |
| | Гл. спец. | Мошкин | | | Стадия: Р; Лист: 1; Листов: 1 |
| | Рук. гр. | Вдовина | | | СибЗНННЭП г. Новосибирск |
| | Провер. | Вдовина | | | |
| Инв. № | Разраб. | Зорина | | | |

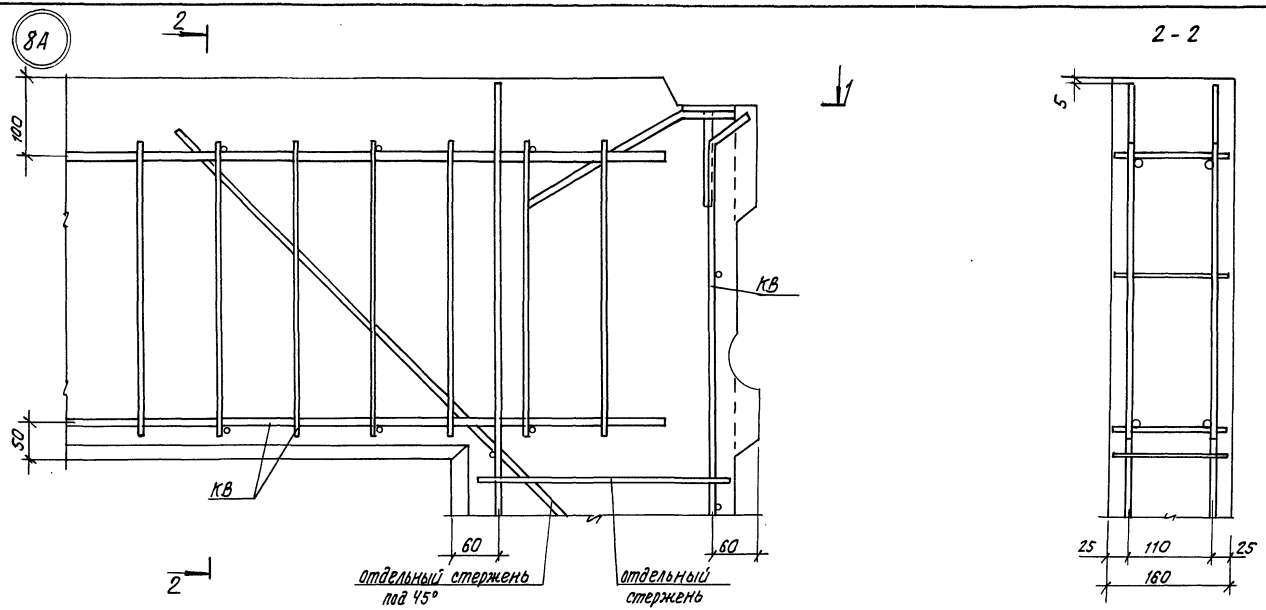


| | | | | | |
|---|---|---|---|---|---|
| | | | | 97.89-ИЖ2.1-3.2 00.00.00 Д2 | |
| привязан: | Нач.отд. | Печерин | 09.89 | | |
| | Гл.конс. | Рабашкевич | | | |
| | Гл.спец. | Машкин | | Узел армирования 8А | Стадия: Р; Лист: —; Листов: 1 |
| | Рук.гр. | Вдовина | | | |
| | Провер. | Вдовина | | | СибЗНИИЭП г.Новосибирск |
| Инв.№ | Разраб. | Зорина | | | |

Копировал Тарасюк

Формат А3

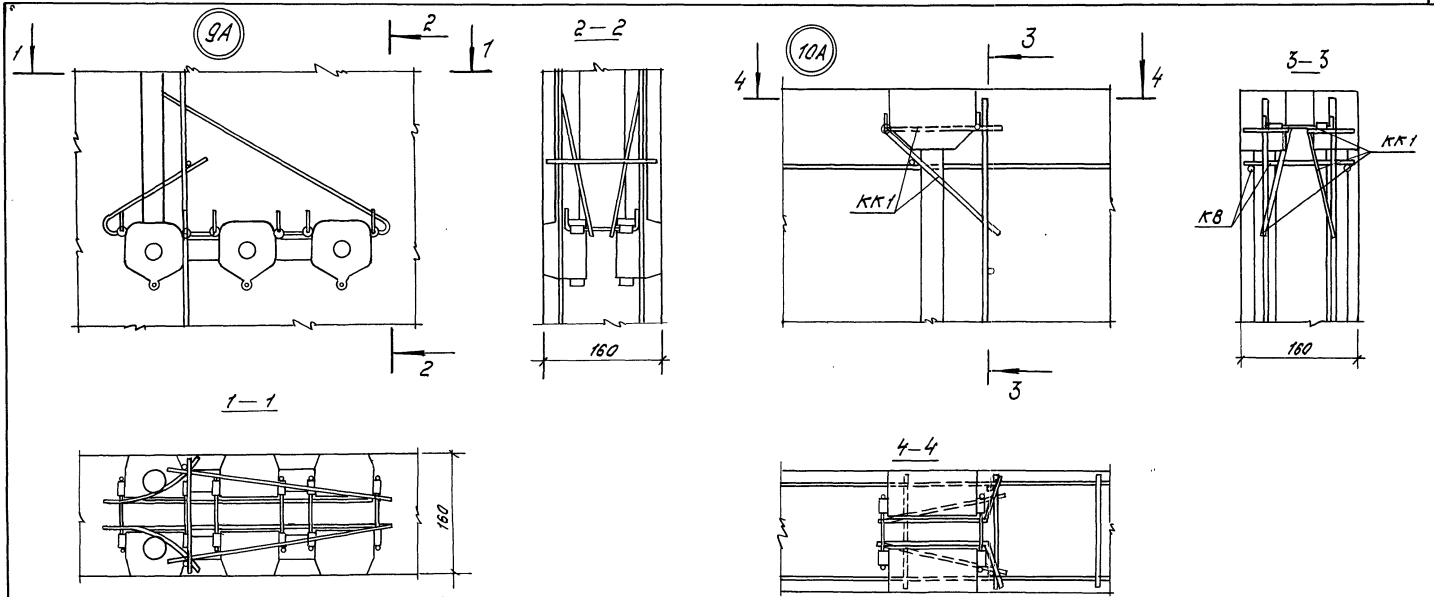


| | | | | | |
|---|---|---|---|---|---|
| Привязан | | Нач. АПМ | Печерин | | 09.89 |
| | | Гл. кон. | Родькевич | | |
| | | Гл. спец. | Мошкин | | |
| | | Рук. гр. | Вдовина | | |
| Инв. № | | Разраб. | Вдовина | | |
| | | Провер. | Зорина | | |

97.89-НМ2.1-3.2 00.00.00 Д2

Узлы армирования 9А, 10А

| Стадия | Лист | Листов |
|---|---|---|
| Р | | 1 |

СибЗНИИЭП г. Новосибирск

Копир. Морозова

Формат А3

Инв. № подл. | Подпись и дата | Взам. инв. №

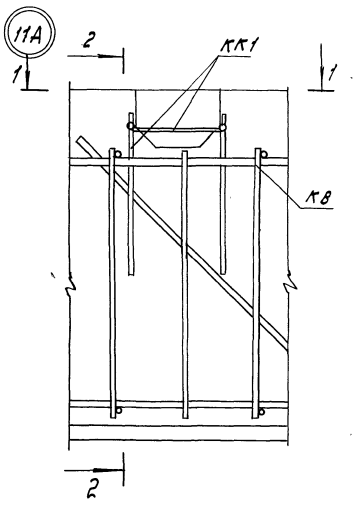


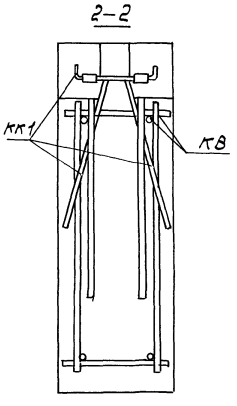


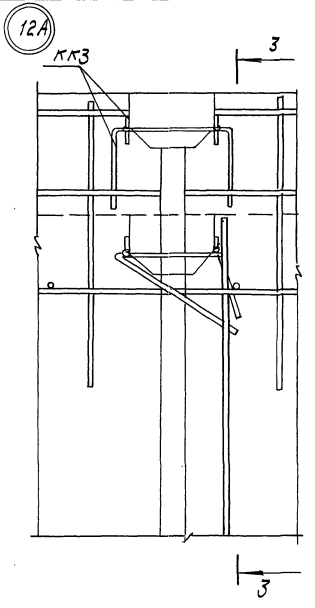


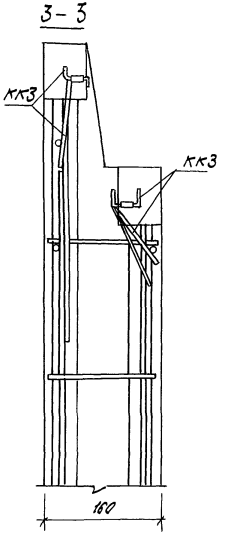


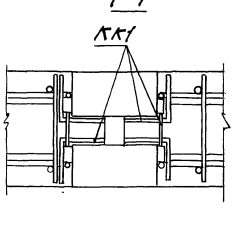


Инв.№ подл. | Подпись и дата | Взам.инв.№

| | | | | | |
|---|---|---|---|---|---|
| Привязан | | Нач.АПК | Печерин | | 09.89 |
| | | Гл.конс. | Родштейн | | |
| | | Гл.спец. | Мошкин | | |
| | | Рук.гр. | Вдовина | | |
| | | Провер. | Вдовина | | |
| Инв.№: | | Разраб. | Зорина | | |

97.89-НМ 2.1-3.2 00.00.00.ДЗ

Узлы армирования 11А, 12А

| Стадия | Лист | Листов |
|---|---|---|
| Р | | 1 |

СибЗНИИЭП г. Новосибирск

Копировал Морозова

Формат А3

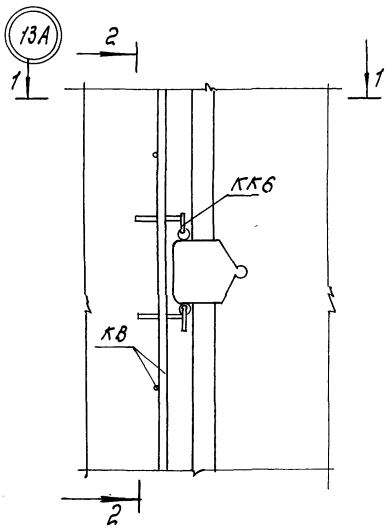


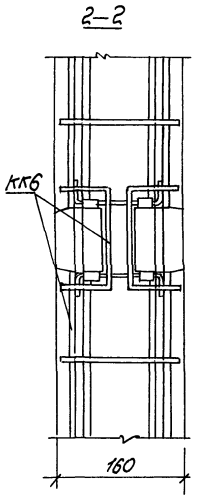


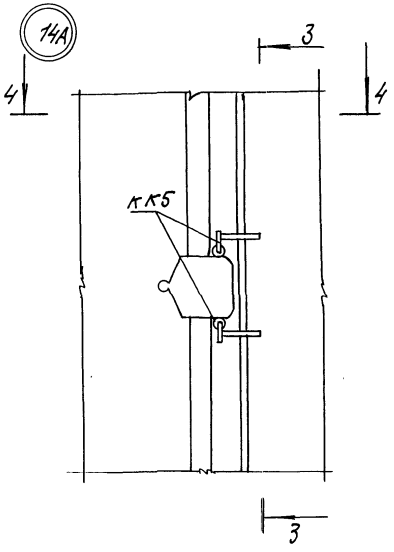


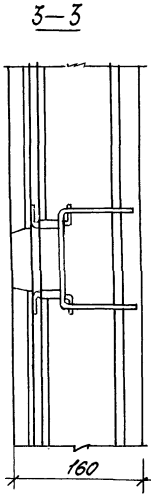


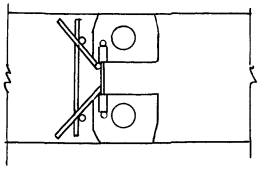


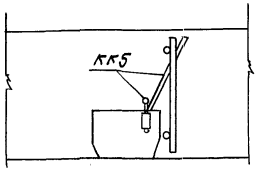


Инв.№ подл. | Подпись и дата | Взам. инв.№

| | | | | | |
|---|---|---|---|---|---|
| Привязан | | Нач. АПМ | Печерин | | 09.89 |
| | | Гл. конс. | Радашкевич | | |
| | | Гл. спец. | Мошкин | | |
| | | Рук. гр. | Вдовина | | |
| | | Провер. | Вдовина | | |
| Инв.№ | | Разраб. | Зорина | | |

97.89-НИ2.1-3.2 00.00.00.Д2

Узлы армирования 13А, 14А

| Стадия | Лист | Листов |
|---|---|---|
| Р | | 1 |

СибЗНИИЭП г. Новосибирск

Копир. Морозова

Формат А3

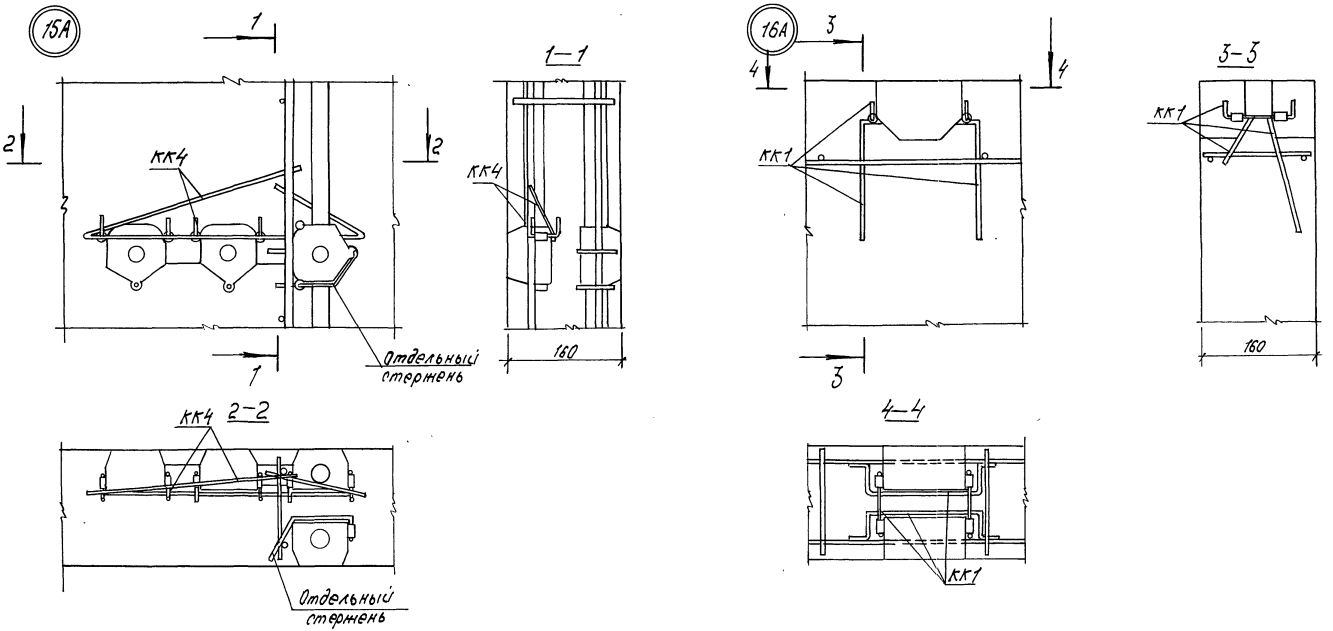


| | | | | | |
|---|---|---|---|---|---|
| Привязан | | | | | 97.89-НИ2.1-3.2 00.00.00 Д2 |
| | Нач. АПМ | Печерин | | 09.89 | |
| | Гл. конст. | Радашкевич | | | |
| | Гл. спец. | Мошкин | | | Узлы армирования 15А, 16А |
| | Рук. гр. | Вдовина | | | Стадия Р; Лист; Листов 1 |
| | Провер. | Вдовина | | | СибЗНИИЭП г. Новосибирск |
| Инв. № | Разраб. | Зорина | | | |

Копир. Морозова Формат А3

Инв. № подл. | Подпись и дата | Взам. инв. №

17А

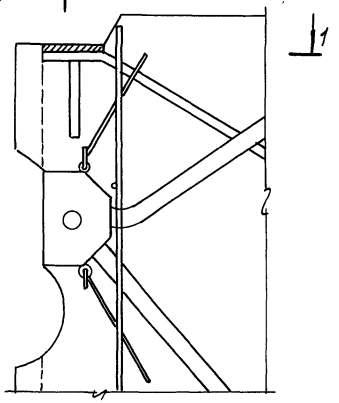


2-2

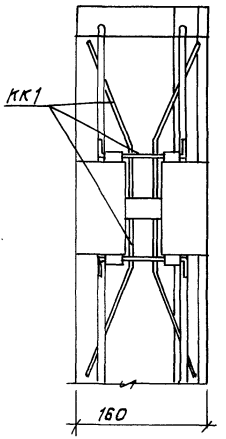


1-1

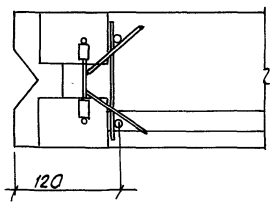


Инв. № подл. | Подпись и дата | Взам. инв. №

| | | | | | |
|---|---|---|---|---|---|
| Привязан: | | Нач. АПМ | Печерин | | 09.89 |
| | | Гл. констр. | Радашкевич | | |
| | | Гл. спец. | Мошкин | | |
| | | Рук. упп. | Вдовина | | |
| | | Провер. | Вдовина | | |
| Инв. № | | Разраб. | Зорина | | |

97.89-ИЖ 2.1-3.2 00.00.00.ДГ

Узел армирования 17А

| Стадия | Лист | Листов |
|---|---|---|
| Р | | 1 |

СибЗНИИЭП г. Новосибирск

Копировал: Макарова

Формат А3

18А

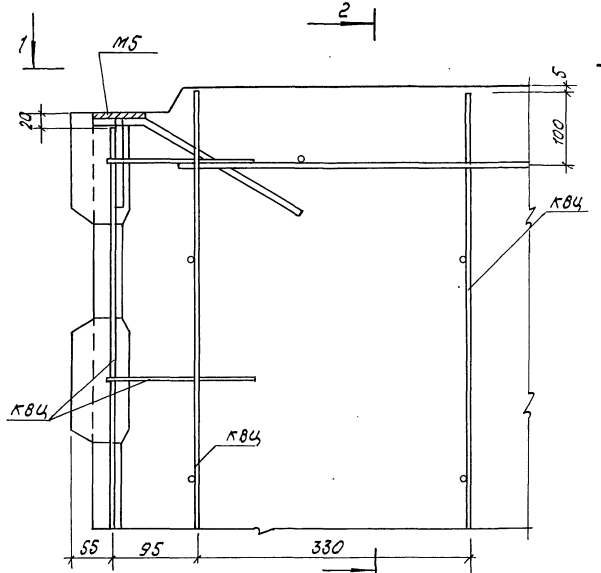


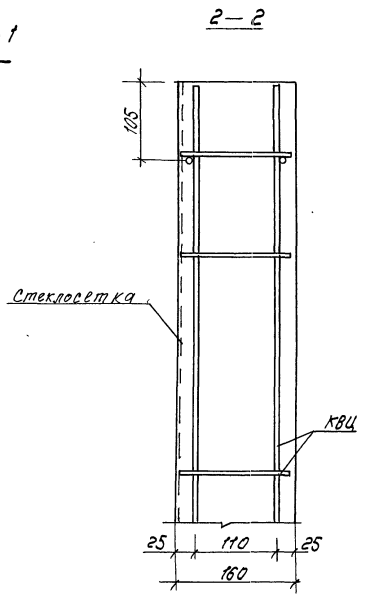


1. Закладная деталь М5 фиксируется в проектное положение на форме.
2. Арматурные узлы даны с привязкой к опалубке.

| | | | | |
|---|---|---|---|---|
| Привязан | | | | 97.89-НМ2.1-3.2 00.00.00 Д2 |
| | Нач. АПМ | Печорин | 09.89 | |
| | Гл. конс. | Радаштова | | |
| | Гл. спец. | Мошкин | | Узел армирования 18А |
| | Рук. гр. | Вдовина | | |
| Инв. № | Провер. | Вдовина | | |
| | Разраб. | Зорина | | |

| Стадия | Лист | Листов |
|---|---|---|
| Р | | 1 |

СибЗНИИЭП г. Новосибирск

Копиров. Морозова

Формат А3

Инв. № подл. | Подпись и дата | Взам. инв. №

Рис. 1

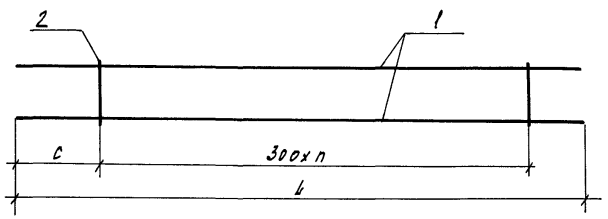


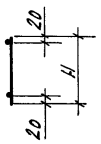


Рис. 2

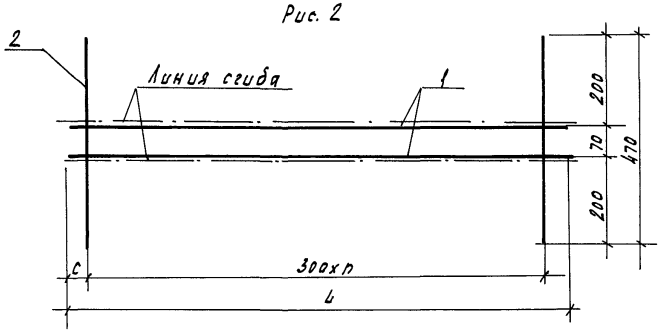


Схема сгиба каркаса

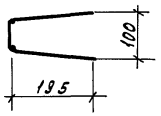


| Формат | Зона | Поз. | Обозначение | Наименование | Кол. | Примечание |
|---|---|---|---|---|---|---|
| | | | 97.89-НЖ2.1-3.2 00.00.01 | | | (КВ1) |
| | | | | Детали | | |
| | | 1 | | ф6АТ ГОСТ 5781-82* ℓ=2600 | 2 | 0.58кг |
| | | 2 | | ф4Вр-I ГОСТ 6727-80* ℓ=150 | 8 | 0.014кг |
| | | | 97.89-НЖ2.1-3.2 00.00.01-01 | | | (КВ2) |
| | | | | Детали | | |
| | | 1 | | ф5Вр-I ГОСТ 6727-80* ℓ=2600 | 2 | 0.37кг |
| | | 2 | | ф4Вр-I ГОСТ 6727-80* ℓ=150 | 7 | 0.014кг |
| | | | 97.89-НЖ2.1-3.2 00.00.01-02 | | | (КВ4) |
| | | 1 | | Детали | | |
| | | 2 | | ф5Вр-I ГОСТ 6727-80* ℓ=4440 | 2 | 0.63кг |
| | | | | ф4Вр-I ГОСТ 6727-80* ℓ=210 | 15 | 0.02кг |
| | | | 97.89-НЖ2.1-3.2 00.00.01-03 | | | (КВ11) |
| | | | | Детали | | |
| | | 1 | | ф5Вр-I ГОСТ 6727-80* ℓ=2550 | 2 | 0.36кг |
| | | 2 | | ф4Вр-I ГОСТ 6727-80* ℓ=470 | 9 | 0.04кг |

| Обозначение | Марка | Рис. | L | H | c | n | Масса, кг |
|---|---|---|---|---|---|---|---|
| 97.89-НЖ2.1-3.2 00.00.01 | КВ1 | 1 | 2600 | 150 | 270 | 7 | 1.27 |
| -01 | КВ2 | 1 | 2600 | 150 | 475 | 6 | 0.84 |
| -02 | КВ4 | 1 | 4440 | 210 | 120 | 14 | 1.56 |
| -03 | КВ11 | 2 | 2550 | — | 75 | 8 | 1.08 |

Привязан

Инв

| | | | |
|---|---|---|---|
| Нач.АПМ | Печерин | | 09.89 |
| Гл.констр. | Радошкевич | | |
| Гл.спец. | Мошкин | | |
| Рук.гр. | Вдовина | | |
| Провер. | Вдовина | | |
| Разраб. | Зорина | | |

97.89-НЖ2.1-3.2 00.00.01

Каркасы КВ1, КВ2, КВ4, КВ11

| Стадия | Масса | Масштаб |
|---|---|---|
| Р | см. табл. | |
| Лист | Листов 1 | |

СибЗНИИЭП г. Новосибирск

Копировал Кириенко

Формат А3

Инв.№ подл. | Подпись и дата | Взам.инв.№

Рис. 1 (Рис. 1а)

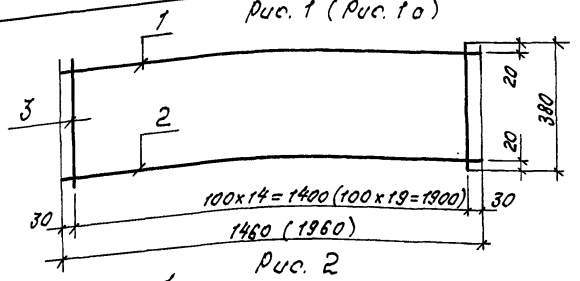


Рис. 2

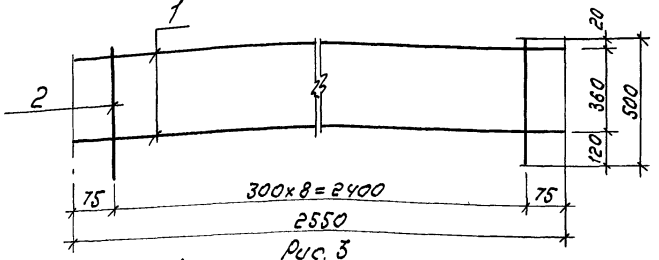


Рис. 3

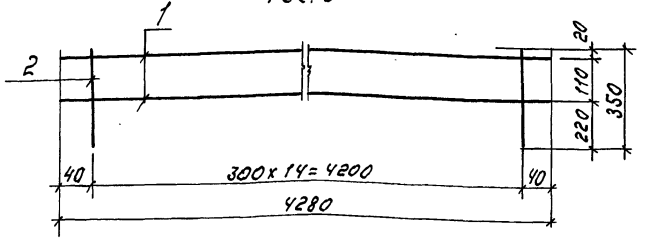


| Формат | Зона | Поз. | Обозначение | Наименование | Кол. | Примечание |
|---|---|---|---|---|---|---|
| | | | 97.89- | НИ2.1-3.2 00.00.02 | | (КВ12) |
| | | | | Детали | | |
| | | 1 | | ф12А III ГОСТ5781-82*; ℓ=1460 | 1 | 1.30 кг |
| | | 2 | | ф8А III ГОСТ5781-82*; ℓ=1460 | 1 | 0.58 кг |
| | | 3 | | ф5Вр I ГОСТ6727-80*; ℓ=380 | 15 | 0.05 кг |
| | | | 97.89- | НИ2.1-3.2 00.00.02-01 | | (КВ13) |
| | | | | Детали | | |
| | | 1 | | ф5Вр I ГОСТ6727-80*; ℓ=2550 | 2 | 0.37 кг |
| | | 2 | | ф4Вр I ГОСТ6727-80,* ℓ=500 | 9 | 0.05 кг |
| | | | 97.89- | НИ2.1-3.2 00.00.02-02 | | (КВ14) |
| | | | | Детали | | |
| | | 1 | | ф5Вр I ГОСТ6727-80*; ℓ=4280 | 2 | 0.60 кг |
| | | 2 | | ф4Вр I ГОСТ6727-80*; ℓ=350 | 15 | 0.03 кг |
| | | | 97.89-НИ2.1-3.2 00.00.02-03 | | | (КВ25) |
| | | | | Детали | | |
| | | 1 | | ф12А III ГОСТ5781-82* ℓ=1960 | 1 | 1.74 кг |
| | | 2 | | ф8А III ГОСТ5781-82* ℓ=1960 | 1 | 0.77 кг |
| | | 3 | | ф5Вр I ГОСТ6727-80* ℓ=380 | 20 | 0.05 кг |

| Обозначение | Марка | Рис | Масса, кг |
|---|---|---|---|
| 97.89-НИ2.1-3.2 00.00.02 | КВ12 | 1 | 2.63 |
| -01 | КВ13 | 2 | 1.19 |
| -02 | КВ14 | 3 | 1.65 |
| -03 | КВ25 | 1а | 3.51 |

Инв.№ подл. | Подпись и дата | Взам. инв.№

Привязан

Инв.№

| | | | |
|---|---|---|---|
| Нач. АПМ | Печерин | | 09.89 |
| Н. констр. | Радошкевич | | |
| Гл. спец. | Мошкин | | |
| Рук. гр. | Вдовина | | |
| Провер. | Вдовина | | |
| Разраб. | Зорина | | |

97.89-НИ2.1-3.2 00.00.02

Каркасы КВ12÷КВ14, КВ25

| Стадия | Масса | Масштаб |
|---|---|---|
| Р | см. табл. | |
| Лист | Листов 1 | |

СибЗНИИЭП г. Новосибирск

Копир. Морозова

Формат А3

Рис. 1

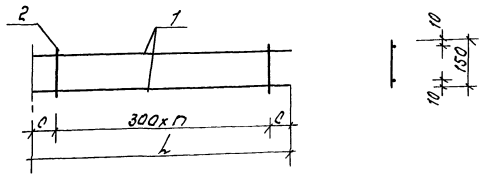


| Обозначение | Марка | Рис | L | c | n | Масса кг |
|---|---|---|---|---|---|---|
| 97.89-НЖ2.1-3.2 00.00.03 | КВ15 | 1 | 5730 | 165 | 18 | 2.81 |
| — 01 | КВ16 | 1 | 4170 | 135 | 13 | 2.06 |
| — 02 | КВ17 | 1 | 5460 | 180 | 17 | 2.67 |
| — 03 | КВ18 | 1 | 4440 | 120 | 14 | 2.13 |
| — 04 | КВ19 | 1 | 4230 | 165 | 13 | 2.08 |

| Формат | Зона | Поз. | Обозначение | Наименование | Кол. | Прим. |
|---|---|---|---|---|---|---|
| | | | 97.89-НЖ2.1-3.2 00.00.03 | | | (КВ15) |
| | | | | Детали | | |
| | | 1 | | ф6АI ГОСТ5781-82* l=5730 | 2 | 1.27кг |
| | | 2 | | ф48рI ГОСТ6727-80* l=150 | 19 | 0.014кг |
| | | | 97.89-НЖ2.1-3.2 00.00.03-01 | | | (КВ16) |
| | | | | Детали | | |
| | | 1 | | ф6АI ГОСТ5781-82* l=4170 | 2 | 0.93кг |
| | | 2 | | ф48рI ГОСТ6727-80* l=150 | 14 | 0.014кг |
| | | | 97.89-НЖ2.1-3.2 00.00.03-02 | | | (КВ17) |
| | | | | Детали | | |
| | | 1 | | ф6АI ГОСТ5781-82* l=5460 | 2 | 1.21кг |
| | | 2 | | ф48рI ГОСТ6727-80* l=150 | 18 | 0.014кг |
| | | | 97.89-НЖ2.1-3.2 00.00.03-03 | | | (КВ18) |
| | | | | Детали | | |
| | | 1 | | ф6АI ГОСТ5781-82* l=4440 | 2 | 0.96кг |
| | | 2 | | ф48рI ГОСТ6727-80* l=150 | 15 | 0.014кг |
| | | | 97.89-НЖ2.1-3.2 00.00.03-04 | | | (КВ19) |
| | | | | Детали | | |
| | | 1 | | ф6АI ГОСТ5781-82* l=4230 | 2 | 0.94кг |
| | | 2 | | ф48рI ГОСТ6727-80* l=150 | 14 | 0.014кг |

Инв.№ подл. | Подпись и дата | Взам.инв.№

Привязан

Инв.№

| | | | |
|---|---|---|---|
| Нач.АПМ | Печорин | | 09.89 |
| Гл.конс. | Работкевич | | |
| Гл.спец. | Машкин | | |
| Рук.гр. | Вдовина | | |
| Провер. | Вдовина | | |
| Разраб. | Зорина | | |

97.89-НЖ2.1-3.2 00.00.03

Каркасы КВ15 ÷ КВ19

| Стадия | Масса | Масштаб |
|---|---|---|
| Р | см. табл. | |
| Лист | Листов 1 | |

СибЗНИИЭП г. Новосибирск

Копир. Морозова. Формат А3

Рис. 1

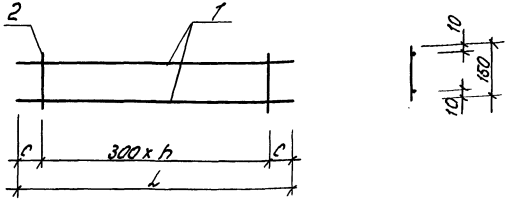


| Формат | Зона | Поз. | Обозначение | Наименование | Кол. | Примеч. |
|---|---|---|---|---|---|---|
| | | | 97.89-НН 2.1-3.2 00.00.04 | | | (КВ20) |
| | | | | Детали | | |
| | | 1 | | ф6 AI ГОСТ 5781-82* ℓ=3350 | 2 | 0.74 кг |
| | | 2 | | ф4 ВрI ГОСТ 6727-80* ℓ=150 | 11 | 0.014 кг |
| | | | 97.89-НН 2.1-3.2 00.00.04-01 | | | (КВ21) |
| | | | | Детали | | |
| | | 1 | | ф6 AI ГОСТ 5781-82* ℓ=2820 | 2 | 0.63 кг |
| | | 2 | | ф4 ВрI ГОСТ 6727-80* ℓ=150 | 10 | 0.014 кг |
| | | | 97.89-НН 2.1-3.2 00.00.04-02 | | | (КВ22) |
| | | | | Детали | | |
| | | 1 | | ф6 AI ГОСТ 5781-82* ℓ=1530 | 2 | 0.34 кг |
| | | 2 | | ф4 ВрI ГОСТ 6727-80* ℓ=150 | 5 | 0.014 кг |
| | | | 97.89-НН 2.1-3.2 00.00.04-03 | | | (КВ23) |
| | | | | Детали | | |
| | | 1 | | ф6 AI ГОСТ 5781-82* ℓ=2630 | 2 | 0.58 кг |
| | | 2 | | ф4 ВрI ГОСТ 6727-80* ℓ=150 | 9 | 0.014 кг |
| | | | 97.89-НН 2.1-3.2 00.00.04-04 | | | (КВ24) |
| | | | | Детали | | |
| | | 1 | | ф6 AI ГОСТ 5781-82* ℓ=1850 | 2 | 0.41 кг |
| | | 2 | | ф4 ВрI ГОСТ 6727-80* ℓ=150 | 6 | 0.014 кг |

| Обозначение | Марка | Рис. | l | c | n | Масса кг |
|---|---|---|---|---|---|---|
| 97.89-НН2.1-3.2 00.00.04 | КВ20 | 1 | 3350 | 175 | 10 | 1.63 |
| -01 | КВ21 | 1 | 2820 | 60 | 9 | 1.40 |
| -02 | КВ22 | 1 | 1530 | 165 | 4 | 0.75 |
| -03 | КВ23 | 1 | 2630 | 115 | 8 | 1.29 |
| -04 | КВ24 | 1 | 1850 | 175 | 5 | 0.90 |

Инв. № подл. | Подпись и дата | Взам. инв. №

Привязан

Инв. №

| | | | |
|---|---|---|---|
| Нач. АПМ | Печерин | | 09.89 |
| Гл. конст. | Родшкевич | | |
| Гл. спец. | Тошкин | | |
| Рук. гр. | Вдовина | | |
| Провер. | Вдовина | | |
| Разраб. | Зорина | | |

97.89-НН2.1-3.2 00.00.04

Каркасы КВ20 ÷ КВ24

| Стадия | Масса | Масштаб |
|---|---|---|
| Р | см. табл. | |
| Лист | Листов 1 | |

СибЗНИИЭП г. Новосибирск

Копир. Морозова.

Формат А3

Рис. 1

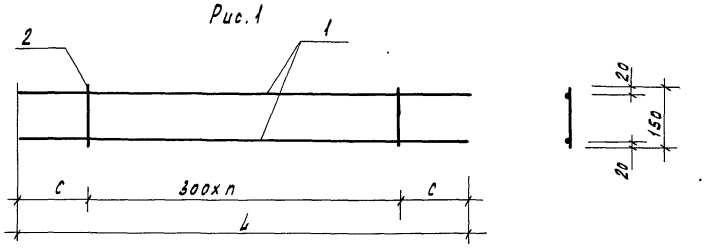


Рис. 2

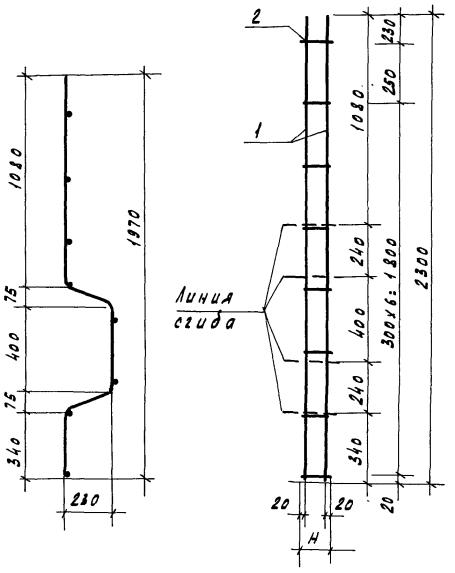


| Формат | Зона | Поз. | Обозначение | Наименование | Кол. | Примеч. |
|---|---|---|---|---|---|---|
| | | | 97.89-НЖ2.1-3.2 00.00.05 | | | (КВЦ6) |
| | | | | Детали | | |
| | | 1 | | ф5Вр-I ГОСТ 6727-80* ℓ=1060 | 2 | 0.15кг |
| | | 2 | | ф4Вр-I ГОСТ 6727-80* ℓ=150 | 3 | 0.014кг |
| | | | 97.89-НЖ2.1-3.2 00.00.05-01 | | | (КВЦ7) |
| | | | | Детали | | |
| | | 1 | | ф5Вр-I ГОСТ 6727-80* ℓ=900 | 2 | 0.13кг |
| | | 2 | | ф4Вр-I ГОСТ 6727-80* ℓ=150 | 3 | 0.014кг |
| | | | 97.89-НЖ2.1-3.2 00.00.05-02 | | | (КВЦ10) |
| | | | | Детали | | |
| | | 1 | | ф5Вр-I ГОСТ 6727-80* ℓ=2300 | 2 | 0.32кг |
| | | 2 | | ф4Вр-I ГОСТ 6727-80* ℓ=150 | 8 | 0.014кг |

| Обозначение | Марка | Рис. | L | C | n | Масса кг |
|---|---|---|---|---|---|---|
| 97.89-НЖ2.1-3.2 00.00.05 | КВЦ6 | 1 | 1060 | 230 | 2 | 0.34 |
| -01 | КВЦ7 | 1 | 900 | 150 | 2 | 0.30 |
| -02 | КВЦ10 | 2 | — | — | — | 0.75 |

Привязан

Инв.№

| | | | |
|---|---|---|---|
| Нач.АПМ | Печерин | | 09.89 |
| Гл.констр. | Радошкевич | | |
| Гл.спец. | Машкин | | |
| Рук.гр. | Вдовина | | |
| Провер. | Вдовина | | |
| Разраб. | Зорина | | |

97.89-НЖ2.1-3.2 00.00.05

Каркасы КВЦ6, КВЦ7, КВЦ10

| Стадия | Масса | Масштаб |
|---|---|---|
| Р | см. табл. | |
| Лист | Листов 1 | |

СибЗНИИЭП г. Новосибирск

Копировал Кириенко

Формат А3

Инв.№ подл. | Подпись и дата | Взам.инв.№

Рис. 1

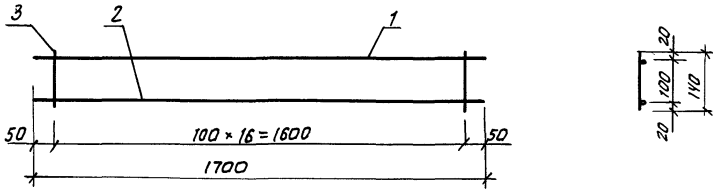


Рис. 2 (Рис. 3)

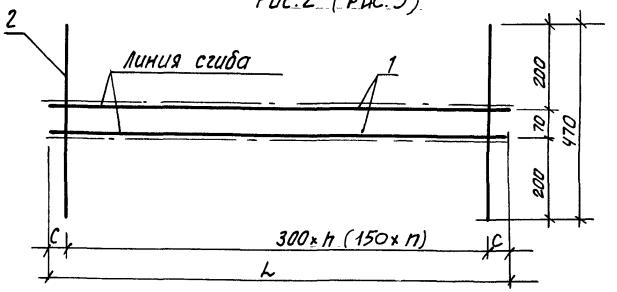


Схема сгиба каркаса

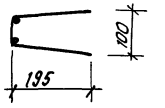


| Формат | Зона | Поз. | Обозначение | Наименование | Кол. | Примеч. |
|---|---|---|---|---|---|---|
| | | | 97.89-ИЖ 2.1-3.2 00.00.06 | | | (КВЦ9) |
| | | | | Детали | | |
| | | 1 | | ф12AIII ГОСТ 5781-82* ℓ=1700 | 1 | 1,51кг |
| | | 2 | | ф8AIII ГОСТ 5781-82* ℓ=1700 | 1 | 0.67кг |
| | | 3 | | ф5ВрI ГОСТ 6727-80* ℓ = 140 | 17 | 0.02кг |
| | | | 97.89-ИЖ 2.1-3.2 00.00.06-01 | | | (КВЦ11) |
| | | | | Детали | | |
| | | 1 | | ф5ВрI ГОСТ 6727-80* ℓ=1010 | 2 | 0.14кг |
| | | 2 | | ф4ВрI ГОСТ 6727-80* ℓ=470 | 4 | 0.04кг |
| | | | 97.89-ИЖ 2.1-3.2 00.00.06-02 | | | (КВЦ12) |
| | | | | Детали | | |
| | | 1 | | ф5ВрI ГОСТ 6727-80* ℓ=930 | 2 | 0.13кг |
| | | 2 | | ф4ВрI ГОСТ 6727-80* ℓ=470 | 4 | 0.04кг |
| | | | 97.89-ИЖ 2.1-3.2 00.00.06-03 | | | (КВЦ13) |
| | | | | Детали | | |
| | | 1 | | ф5ВрI ГОСТ 6727-80* ℓ=850 | 2 | 0.12кг |
| | | 2 | | ф4ВрI ГОСТ 6727-80* ℓ=470 | 3 | 0.04кг |
| | | | 97.89-ИЖ 2.1-3.2 00.00.06-04 | | | (КВЦ14) |
| | | | | Детали | | |
| | | 1 | | ф5ВрI ГОСТ 6727-80* ℓ=320 | 2 | 0.05кг |
| | | 2 | | ф4ВрI ГОСТ 6727-80* ℓ=470 | 3 | 0.04кг |

| Обозначение | Марка | Рис | L | c | h | Масса кг |
|---|---|---|---|---|---|---|
| 97.89-ИЖ 2.1-3.2 00.00.06 | КВЦ9 | 1 | 1700 | — | — | 2.52 |
| — 01 | КВЦ11 | 2 | 1010 | 55 | 3 | 0.44 |
| — 02 | КВЦ12 | 2 | 930 | 15 | 3 | 0.42 |
| — 03 | КВЦ13 | 2 | 850 | 125 | 2 | 0.36 |
| — 04 | КВЦ14 | 3 | 320 | 10 | 2 | 0.22 |

Привязан:

Инв. №

| | | | |
|---|---|---|---|
| Нач. АПП. | Печерин | | 0989 |
| Гл. констр. | Родашкевич | | |
| Гл. спец. | Мошкин | | |
| Рук. гр. | Вдовина | | |
| Провер. | Вдовина | | |
| Разраб. | Зорина | | |

97.89-ИЖ 2.1-3.2 00.00.06

Каркасы КВЦ9, КВЦ11÷КВЦ14

| Стадия | Масса | Масштаб |
|---|---|---|
| Р | см. табл. | |
| Лист | Листов 1 | |

СибЗНИИЭП г. Новосибирск

Копировал: [illegible]

Формат А3

Взам. инв. № | Подпись и дата | Инв. № подл.

Рис. 1

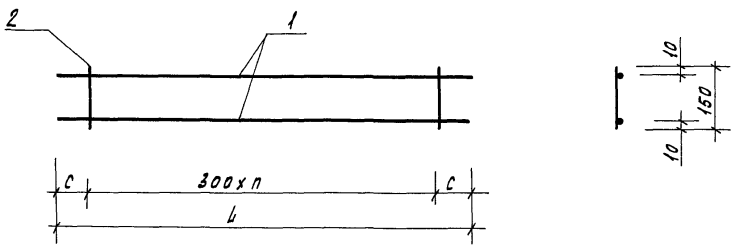


| Формат | Зона | Поз. | Обозначение | Наименование | Кол. | Примеч. |
|---|---|---|---|---|---|---|
| | | | 97.89-НЖ2.1-3.2 00.00.07 | | | (КВЦ16) |
| | | | | Детали | | |
| | | 1 | | ф6 А-I ГОСТ 5781-82* ℓ=1970 | 2 | 0.44 кг |
| | | 2 | | ф4 Вр-I ГОСТ 6727-80* ℓ=150 | 6 | 0.014 кг |
| | | | 97.89-НЖ2.1-3.2 00.00.07-01 | | | (КВЦ17) |
| | | | | Детали | | |
| | | 1 | | ф6 А-I ГОСТ 5781-82* ℓ=4840 | 2 | 1.07 кг |
| | | 2 | | ф4 Вр-I ГОСТ 6727-80* ℓ=150 | 16 | 0.014 кг |
| | | | 97.89-НЖ2.1-3.2 00.00.07-02 | | | (КВЦ18) |
| | | | | Детали | | |
| | | 1 | | ф6 А-I ГОСТ 5781-82* ℓ=3740 | 2 | 0.83 кг |
| | | 2 | | ф4 Вр-I ГОСТ 6727-80* ℓ=150 | 13 | 0.014 кг |
| | | | 97.89-НЖ2.1-3.2 00.00.07-03 | | | (КВЦ19) |
| | | | | Детали | | |
| | | 1 | | ф6 А-I ГОСТ 5781-82* ℓ=4230 | 2 | 0.94 кг |
| | | 2 | | ф4 Вр-I ГОСТ 6727-80* ℓ=150 | 14 | 0.014 кг |

| Обозначение | Марка | Рис. | L | c | n | Масса кг |
|---|---|---|---|---|---|---|
| 97.89-НЖ2.1-3.2 00.00.07 | КВЦ16 | 1 | 1970 | 230 | 5 | 0.96 |
| -01 | КВЦ17 | 1 | 4840 | 170 | 15 | 2.36 |
| -02 | КВЦ18 | 1 | 3740 | 70 | 12 | 1.84 |
| -03 | КВЦ19 | 1 | 4230 | 165 | 13 | 2.08 |

Инв.№ подл. | Подпись и дата | Взам. инв.№

Привязан

Инв.№

| | | | |
|---|---|---|---|
| Нач. АПМ | Печерин | | 03.89 |
| Гл. констр. | Радашкевич | | |
| Гл. спец. | Мошкин | | |
| Рук. гр. | Вдовина | | |
| Провер. | Вдовина | | |
| Разраб. | Зорина | | |

97.89-НЖ2.1-3.2 00.00.07

Каркасы КВЦ16 ÷ КВЦ19

| Стадия | Масса | Масштаб |
|---|---|---|
| Р | см. табл. | |
| Лист | Листов 1 | |

СибЗНИИЭП г. Новосибирск

Копировал Кириенко Формат А3

Рис. 1

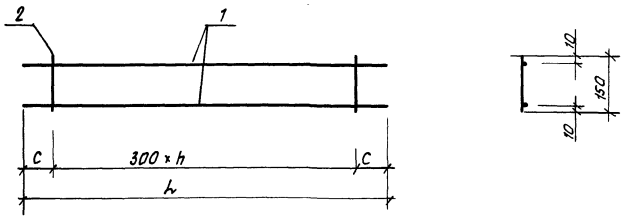


| Формат | Зона | Поз. | Обозначение | Наименование | Кол. | Примеч. |
|---|---|---|---|---|---|---|
| | | | 97.89-ИЖ2.1-3.2 00.00.08 | | | (КВЦ20) |
| | | | | Детали | | |
| | | 1 | | ф6AI ГОСТ 5781-82* ℓ=3280 | 2 | 0.73кг |
| | | 2 | | ф4ВрI ГОСТ 6727-80* ℓ=150 | 10 | 0.014кг |
| | | | 97.89-ИЖ2.1-3.2 00.00.08-01 | | | (КВЦ21) |
| | | | | Детали | | |
| | | 1 | | ф6AI ГОСТ 5781-82* ℓ=2650 | 2 | 0.59кг |
| | | 2 | | ф4ВрI ГОСТ 6727-80* ℓ=150 | 9 | 0.014кг |
| | | | 97.89-ИЖ2.1-3.2 00.00.08-02 | | | (КВЦ22) |
| | | | | Детали | | |
| | | 1 | | ф6AI ГОСТ 5781-82* ℓ=2730 | 2 | 0.61кг |
| | | 2 | | ф4ВрI ГОСТ 6727-80* ℓ=150 | 9 | 0.014кг |
| | | | 97.89-ИЖ2.1-3.2 00.00.08-03 | | | (КВЦ23) |
| | | | | Детали | | |
| | | 1 | | ф6AI ГОСТ 5781-82* ℓ=1320 | 2 | 0.29кг |
| | | 2 | | ф4ВрI ГОСТ 6727-80* ℓ=150 | 5 | 0.014кг |
| | | | 97.89-ИЖ2.1-3.2 00.00.08-04 | | | (КВЦ24) |
| | | | | Детали | | |
| | | 1 | | ф5ВрI ГОСТ 6727-80* ℓ=530 | 2 | 0.07кг |
| | | 2 | | ф4ВрI ГОСТ 6727-80* ℓ=150 | 2 | 0.014кг |

| Обозначение | Марка | Рис | ℓ | С | n | масса кг |
|---|---|---|---|---|---|---|
| 97.89-ИЖ2.1-3.2 00.00.08 | КВЦ20 | 1 | 3280 | 290 | 9 | 1.60 |
| – 01 | КВЦ21 | 1 | 2650 | 125 | 8 | 1.31 |
| – 02 | КВЦ22 | 1 | 2730 | 165 | 8 | 1.35 |
| – 03 | КВЦ23 | 1 | 1320 | 60 | 4 | 0.65 |
| – 04 | КВЦ24 | 1 | 530 | 115 | 1 | 0.17 |

Взам. инв. №

Подпись и дата

Инв. № подл.

Привязан:

Инв. №

| | | | |
|---|---|---|---|
| Нач. отд. | Печерин | | 09.89 |
| Гл. констр. | Радашкевич | | |
| Гл. спец. | Машкин | | |
| Рук. груп. | Вдовина | | |
| Провер. | Вдовина | | |
| Разраб. | Зорина | | |

97.89-ИЖ2.1-3.2 00.00.08

Каркасы КВЦ20 ÷ КВЦ24

| Стадия | Масса | Масштаб |
|---|---|---|
| Р | см табл | |
| Лист | Листов 1 | |

СибЗНИИЭП г. Новосибирск

Копировал

Формат А3

Рис. 1

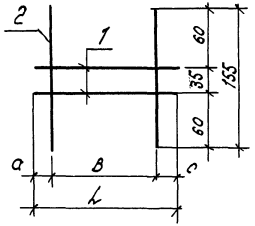


Рис. 2

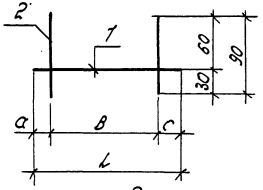


Рис. 3

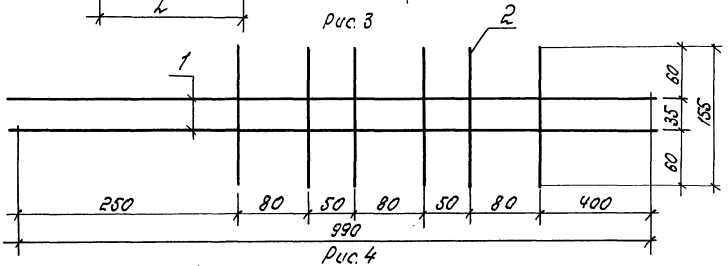


Рис. 4

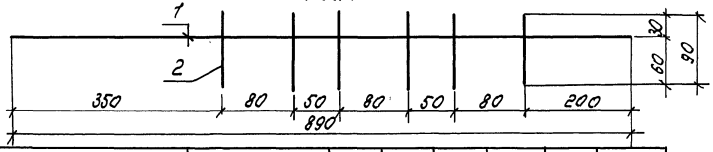


| Обозначение | Марка | Рис. | L | B | a | c | Масса, кг. |
|---|---|---|---|---|---|---|---|
| 97.89-НН2.1-3.2 00.00.09 | КК1 | 1 | 580 | 120 | 260 | 200 | 0.12 |
| -01 | КК2 | 3 | — | — | — | — | 0.24 |
| -02 | КК3 | 2 | 520 | 120 | 150 | 250 | 007 |
| -03 | КК4 | 4 | — | — | — | — | 0.14 |
| -04 | КК5 | 2 | 280 | 80 | 100 | 100 | 0.04 |
| -05 | КК6 | 1 | 280 | 80 | 100 | 100 | 0.06 |

Привязан.

Инв.№

| Формат | Зона | Поз. | Обозначение | Наименование | Кол. | Примечание |
|---|---|---|---|---|---|---|
| | | | | 97.89-НН2.1-3.1 00.00.09 | | КК1 |
| | | | | Детали. | | |
| БЧ | | 1 | | ф48рI ГОСТ6727-80*, ℓ=580 | 2 | 0.05 кг |
| БЧ | | 2 | | ф4 8рI ГОСТ6727-80*, ℓ=155 | 2 | 0.01 кг |
| | | | | 97.89-НН2.1-3.1 00.00.09-01 | | КК2 |
| | | | | Детали | | |
| БЧ | | 1 | | ф48рI ГОСТ6727-80*; ℓ=990 | 2 | 0.09 кг |
| БЧ | | 2 | | ф48рI ГОСТ6727-80*, ℓ=155 | 6 | 0.01 кг |
| | | | | 97.89-НН2.1-3.1 00.00.09-02 | | КК3 |
| | | | | Детали | | |
| БЧ | | 1 | | ф48рI ГОСТ6727-80*; ℓ=520 | 1 | 0.05 кг |
| БЧ | | 2 | | ф48рI ГОСТ6727-80*; ℓ=90 | 2 | 0.01 кг |
| | | | | 97.89-НН2.1-3.1 00.00.09-03 | | КК4 |
| | | | | Детали. | | |
| БЧ | | 1 | | ф48рI ГОСТ6727-80*; ℓ=890 | 1 | 0, 08 кг |
| БЧ | | 2 | | ф48рI ГОСТ6727-80*; ℓ=90 | 6 | 0.01 кг |
| | | | | 97.89-НН2.1-31 00.00.09-04 | | КК5 |
| | | | | Детали | | |
| БЧ | | 1 | | ф48рI ГОСТ6727-80*; ℓ=280 | 1 | 0.02 кг |
| БЧ | | 2 | | ф48рI ГОСТ6727-80*; ℓ=90 | 2 | 0.01 кг |
| | | | | 97.89-НН2.1-3.1 00.00.09-05 | | КК6 |
| | | | | Детали | | |
| БЧ | | 1 | | ф48рI ГОСТ6727-80*; ℓ=280 | 2 | 0.02 кг |
| БЧ | | 2 | | ф48рI ГОСТ6727-80*; ℓ=155 | 2 | 0.01 кг |

| | | | |
|---|---|---|---|
| Нач. АПМ | Печерин | | 07.89 |
| Гл. конс. | Родошкевич | | |
| Гл. спец. | Мошкин | | |
| Рук. гр. | Вдовина | | |
| Провер. | Вдовина | | |
| Разраб. | Зорина | | |

97.89-НН2.1-3.2 00.00.09

Каркасы. КК1 ÷ КК6

| Стадия | Масса | Масштаб |
|---|---|---|
| Р | см. табл. | |
| Лист | Листов 1 | |

СибЗНИИЭП г. Новосибирск

Копир. Морозова

Формат А3

Инв.№подл. | Подпись и дата | Взам.инв.№

Рис. 1

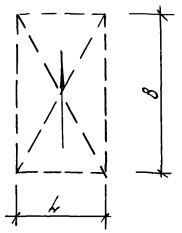


Рис. 2

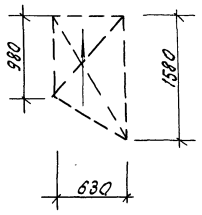


| Обозначение | Марка | Рис. | Размеры, мм L | Размеры, мм B | Площадь м² |
|---|---|---|---|---|---|
| 97.89-НМ2.1-3.2 00.00.10 | С1 | 1 | 1000 | 2610 | 2.61 |
| — 01 | С2 | 1 | 800 | 2610 | 2.09 |
| — 02 | С3 | 1 | 480 | 2610 | 1.25 |
| — 03 | С4 | 1 | 1000 | 2770 | 2.77 |
| — 04 | С5 | 1 | 830 | 2770 | 2.30 |
| — 05 | С6 | 1 | 830 | 2610 | 2.17 |
| — 06 | С7 | 1 | 500 | 2610 | 1.31 |
| — 07 | С8 | 1 | 820 | 2610 | 2.14 |
| — 08 | С9 | 1 | 890 | 2610 | 2.32 |
| — 09 | С10 | 1 | 700 | 2610 | 1.83 |
| — 10 | С11 | 1 | 920 | 2610 | 2.40 |
| — 11 | С12 | 1 | 1000 | 1980 | 1.98 |
| — 12 | С13 | 1 | 910 | 1980 | 1.62 |
| — 13 | С14 | 1 | 1000 | 2150 | 2.15 |
| — 14 | С15 | 1 | 800 | 1980 | 1.58 |
| — 15 | С16 | 1 | 850 | 1980 | 1.52 |
| — 16 | С17 | 1 | 850 | 1980 | 1.68 |
| — 17 | С18 | 1 | 840 | 1980 | 1.66 |
| — 18 | С19 | 1 | 920 | 1980 | 1.78 |
| — 19 | С20 | 2 | — | — | 0.81 |
| — 20 | С21 | 1 | 1000 | 1980 | 1.62 |
| — 21 | С22 | 1 | 890 | 1980 | 1.76 |
| — 22 | С23 | 1 | 480 | 1980 | 0.95 |
| — 23 | С24 | 1 | 600 | 1980 | 1.19 |

Инв.№ подл. | Подпись и дата | Взам. инв.№

Привязан

Инв.№

| | | | |
|---|---|---|---|
| Нач. АПМ | Печерин | | 03.89 |
| Гл. конст. | Радошкевич | | |
| Гл. спец. | Мошкин | | |
| Рук. гр. | Вдовина | | |
| Провер. | Вдовина | | |
| Разраб. | Зорина | | |

97.89-НМ 2.1-3.2 00.00.10

Стеклосетки С1÷С24

| Стадия | Масса | Масштаб |
|---|---|---|
| Р | — | |
| Лист | Листов 1 | |

ТУ-6-11-381-81
НПСС-Т-Г-150

СибЗНИИЭП г. Новосибирск

Копир. Морозова

Формат А3

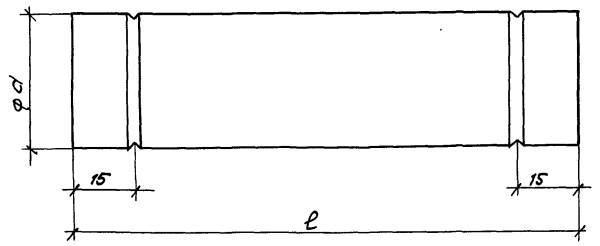


| Марка поз. | Обозначение | Наименование | Кол. | Примечание |
|---|---|---|---|---|
| Тр. 1 | 97.88-ИЖ 2.1-3 01.00.01 | Труба ПВД 25Т ℓ = 70 | 1 | 0,01кг |
| Тр. 2 | — 01 | ℓ = 110 | 1 | 0,02кг |
| Тр. 3 | — 02 | ℓ = 410 | 1 | 0,08кг |
| Тр. 4 | — 03 | ℓ = 650 | 1 | 0,12кг |
| Тр. 5 | — 04 | ℓ = 750 | 1 | 0,14кг |
| Тр. 6 | — 05 | ℓ = 810 | 1 | 0,15кг |
| Тр. 7 | — 06 | ℓ = 920 | 1 | 0,17кг |
| Тр. 8 | — 07 | ℓ = 1050 | 1 | 0,20кг |
| Тр. 9 | — 08 | ℓ = 1230 | 1 | 0,23кг |
| Тр. 10 | — 09 | ℓ = 1360 | 1 | 0,26кг |
| Тр. 11 | — 10 | ℓ = 1400 | 1 | 0,26кг |
| Тр. 12 | — 11 | ℓ = 1460 | 1 | 0,28кг |
| Тр. 13 | — 12 | ℓ = 1510 | 1 | 0,29кг |
| Тр. 14 | — 13 | ℓ = 1620 | 1 | 0,31кг |
| Тр. 15 | — 14 | ℓ = 1670 | 1 | 0,32кг |
| Тр. 16 | — 15 | ℓ = 2020 | 1 | 0,38кг |
| Тр. 17 | — 16 | ℓ = 2320 | 1 | 0,44кг |
| Тр. 27 | — 26 | ℓ = 300 | 1 | 0,06кг |
| | | | | |
| | | | | |

| Марка поз. | Обозначение | Наименование | Кол. | Примечание |
|---|---|---|---|---|
| Тр. 18 | 97.88-ИЖ2.1-3 01.00.01 — 17 | Труба ПВД 32Т ℓ = 70 | 1 | 0,02 кг |
| Тр. 19 | — 18 | ℓ = 250 | 1 | 0,08 кг |
| Тр. 20 | — 19 | ℓ = 410 | 1 | 0,13 кг |
| Тр. 21 | — 20 | ℓ = 650 | 1 | 0,20 кг |
| Тр. 22 | — 21 | ℓ = 920 | 1 | 0,29 кг |
| Тр. 23 | — 22 | ℓ = 1170 | 1 | 0,36 кг |
| Тр. 24 | — 23 | ℓ = 1620 | 1 | 0,50 кг |
| Тр. 25 | — 24 | ℓ = 2020 | 1 | 0,63 кг |
| Тр. 26 | — 25 | ℓ = 1260 | 1 | 0,39 кг |
| | | | | |
| | | | | |

Полиэтиленовые трубы ф25 и ф32 приняты по ГОСТ 18599-83*

Инв.№ подл. | Подпись и дата | Взам. инв.№

Привязан:

Инв. №

| | | | |
|---|---|---|---|
| Нач.АПМ. | Печерин | | 09.89 |
| Гл.кон. | Радашкевич | | |
| Гл.спец. | Мошкин | | |
| Рук.гр. | Вдовина | | |
| Провер. | Вдовина | | |
| Разраб | Зарина | | |

97.89 — ИЖ2.1-3.2 01.00.01

Трубы полиэтиленовые

Тр. 1 ÷ Тр. 27

| Стадия | Масса | Масштаб |
|---|---|---|
| Р | см. табл. | |
| Лист | Листов 1 | |

СибЗНИИЭП
г. Новосибирск

Копировал

Формат А3

| Марка элемента | Изделия арматурные | | | | | | | | | | | | | | | Изделия закладные | | | | | | | Общий расход |
|---|---|---|---|---|---|---|---|---|---|---|---|---|---|---|---|---|---|---|---|---|---|---|---|
| | Арматура класса | | | | | | | | | | | | | | Всего | Арматура класса | | | Прокат марки | | | Всего | |
| | Вр I | | | AI | | | | Ac II | | | | | AIII | | | A II | | | Вст 3 кп2 | | | | |
| | ГОСТ 6727-80* | | | ГОСТ 5781-82* | | | | ГОСТ 5781-82* | | | | | ГОСТ 5781-82* | | | ГОСТ 5781-82* | | | ГОСТ 103-76* | | | | |
| | ф4 | ф5 | Итого | ф6 | ф10 | ф12 | Итого | ф12 | ф14 | ф16 | ф18 | Итого | ф8 | ф12 | Итого | ф10 | | Итого | -6×70 | -6×60 | | Итого | | |
| ПСВ 59.26.16-200Т<br>ПСВ 59.26.16-150Т | 2,06 | 0,94 | 3,00 | 9,72 | | | 9,72 | | | | 6,28 | 6,28 | | | 19,0 | 1,14 | | 1,14 | 0,80 | 0,34 | | 1,14 | 2,28 | 21,28 |
| ПСВ 59.28.16-200Т-2<br>ПСВ 59.28.16-150Т-2<br>ПСВ 59.28.16-200Т-2л<br>ПСВ 59.28.16-150Т-2л | 2,43 | 6,80 | 9,23 | 8,36 | | | 8,36 | | | | 6,28 | 6,28 | 3,70 | 3,48 | 7,18 | 31,05 | 0,90 | | 0,90 | 0,80 | | | 0,80 | 1,70 | 32,75 |
| ПСВ 59.28.16-200Т<br>ПСВ 59.28.16-150Т | 2,24 | 6,80 | 9,04 | 8,36 | | | 8,36 | | | | 6,28 | 6,28 | 3,70 | 3,48 | 7,18 | 30,86 | 0,90 | | 0,90 | 0,80 | | | 0,80 | 1,70 | 32,56 |
| ПСВ 59.28.16-200Т-Г<br>ПСВ 59.28.16-150Т-Г | 2,24 | 2,16 | 4,40 | 9,48 | | | 9,48 | | | | 6,28 | 6,28 | | | 20,16 | 0,90 | | 0,90 | 0,80 | | | 0,80 | 1,70 | 21,86 |
| ПСВ 59.28.16-200Т-Гл<br>ПСВ 59.28.16-150Т-Гл | 2,08 | 2,16 | 4,24 | 9,48 | | | 9,48 | | | | 6,28 | 6,28 | | | 20,0 | 0,90 | | 0,90 | 0,80 | | | 0,80 | 1,70 | 21,70 |
| ПСВ 59.28.16-200Т-3<br>ПСВ 59.28.16-150Т-3 | 2,09 | 2,16 | 4,25 | 9,48 | | | 9,48 | | | | 6,28 | 6,28 | | | 20,01 | 0,90 | | 0,90 | 0,80 | | | 0,80 | 1,70 | 21,71 |
| ПСВ 59.26.16-200Т-3<br>ПСВ 59.26.16-150Т-3 | 2,30 | 5,58 | 7,88 | 8,48 | | | 8,48 | | | | 6,28 | 6,28 | 3,70 | 3,48 | 7,18 | 29,82 | 0,90 | | 0,90 | 0,80 | | | 0,80 | 1,70 | 31,52 |
| ПСВ 44.26.16-200Т<br>ПСВ 44.26.16-150Т | 1,99 | 0,94 | 2,93 | 9,56 | | | 9,56 | | 4,58 | | 4,58 | | | | 17,07 | 0,90 | | 0,90 | 0,80 | | | 0,80 | 1,70 | 18,77 |
| ПСВ 44.26.16-200Т-2<br>ПСВ 44.26.16-150Т-2 | 1,65 | 3,46 | 5,11 | 6,44 | | | 6,44 | 3,18 | | | 3,18 | | 1,96 | 2,60 | 4,56 | 19,29 | 0,90 | | 0,90 | 0,80 | | | 0,80 | 1,70 | 20,99 |
| ПСВ 30.26.16-200Т<br>ПСВ 30.26.16-150Т | 1,33 | 0,94 | 2,27 | 7,16 | | | 7,16 | 3,18 | | | 3,18 | | | | 12,61 | 0,90 | | 0,90 | 0,80 | | | 0,80 | 1,70 | 14,31 |

Взам. инв. № | Подпись и дата | Инв. № подл.

Привязан:

Инв. №

| | | | |
|---|---|---|---|
| Нач. АПМ. | Печерин | | 09.89 |
| Гл. констр. | Редошкевич | | |
| Гл. спец. | Мошкин | | |
| Рук. гр. | Вдовина | | |
| Провер | Вдовина | | |
| Разраб | Зорина | | |

97.89-ИЖ2.1-3.2 00.00.00 РС

Ведомость расхода стали

| Стадия | Лист | Листов |
|---|---|---|
| Р | 1 | 2 |

СибЗНИИЭП г. Новосибирск

Копировал: Теаур

Формат А3

| Марка элемента | Изделия арматурные | | | | | | | | | | | | | | | Изделия закладные | | | | | | | Общий расход |
|---|---|---|---|---|---|---|---|---|---|---|---|---|---|---|---|---|---|---|---|---|---|---|---|
| | Арматура класса | | | | | | | | | | | | | | Всего | Арматура класса | | | Прокат марки | | | Всего | |
| | Вр I | | | A I | | | | Ac II | | | | | A III | | | A II | | | Вст 3 пс 6 | | | | |
| | ГОСТ 6727-80* | | | ГОСТ 5781-82* | | | | ГОСТ 5781-82* | | | | | ГОСТ 5781-82* | | | ГОСТ 5781-82* | | | ГОСТ 103-76* | | | | |
| | ф4 | ф5 | Итого | ф6 | ф10 | ф12 | Итого | ф12 | ф14 | ф16 | ф18 | Итого | ф8 | ф12 | Итого | ф10 | | Итого | -6х70 | -6х60 | | Итого | | |
| ПСВ 30.26.16-200Т-3<br>ПСВ 30.26.16-150Т-3 | 1.44 | 6.32 | 7.76 | 3.68 | | | 3.68 | 1.94 | | | | 1.94 | 3.70 | 3.48 | 7.18 | 20.56 | 0.90 | | 0.90 | 0.80 | | | 0.80 | 1.70 | 22,26 |
| ПСВ 29.26 16-200Т-5<br>ПСВ 29.26.16-150Т-5 | 1.24 | 0.94 | 2.18 | 6.96 | | | 6.96 | 1.94 | | | | 1.94 | | | | 11.08 | 0.90 | | 0.90 | 0.80 | | | 0.80 | 1.70 | 12.78 |
| ПСВ 29.26.16-200Т-6<br>ПСВ 29.26.16-150Т-6 | 1.32 | 3.46 | 4.78 | 3.96 | | | 3.96 | 1.94 | | | | 1.94 | 1.96 | 2.60 | 4.56 | 15,24 | 0.90 | | 0.90 | 0.80 | | | 0.80 | 1.70 | 16.94 |
| ПСВ 15.26.16-200 Т<br>ПСВ 15.26.16-150 Т | 0.70 | 5.52 | 6.22 | | 1.18 | | 1.18 | | | | | | 3.16 | 2.60 | 5.76 | 13.16 | 0.90 | | 0.90 | 0.80 | | | 0.80 | 1.70 | 14.86 |
| ПСП 50.20.16-200Т<br>ПСП 50.20.16-150Т | 1.08 | 1.24 | 2.32 | 6.92 | | | 6.92 | | 3.18 | | | 3.18 | | | | 12.42 | 0.90 | | 0.90 | 0.80 | | | 0.80 | 1.70 | 14.12 |
| ПСП 50.22.16-200Т-2<br>ПСП 50.22.16-200Т-2 | 0.96 | 2.48 | 3.44 | 6.44 | | | 6.44 | | 3.18 | | | 3.18 | | | | 13.06 | 0.90 | | 0.90 | 0.80 | | | 0.80 | 1.70 | 14.76 |
| ПСП 44.20.16-200Т<br>ПСП 44.20.16-150Т | 1.03 | 1.24 | 2.27 | 6.40 | | | 6.40 | 1.94 | | | | 1.94 | | | | 10.61 | 0.90 | | 0.90 | 0,80 | | | 0.80 | 1.70 | 12.31 |
| ПСП 44.20.16-200Т-2<br>ПСП 44.20.16-150Т-2 | 0.71 | 2.18 | 2.89 | 5.28 | | | 5.28 | 1.94 | | | | 1.94 | 1.34 | 3,02 | 4.36 | 14.47 | 1.80 | | 1,80 | 1.60 | | | 1.60 | 3.40 | 17.87 |
| ПСП 29.20.16-200Т<br>ПСП 29.20.16-150Т | 0.81 | 1.02 | 1.83 | 4.20 | | 1.94 | 6.14 | | | | | | | | | 7.97 | 0.90 | | 0.90 | 0,80 | | | 0.80 | 1.70 | 9.67 |
| ПСП 15.20.16-200Т<br>ПСП 15.20.16-150Т | 0.69 | 1.24 | 1.93 | 2.92 | 1.18 | | 4.10 | | | | | | | | | 6,03 | 0.90 | | 0.90 | 0.80 | | | 0.80 | 1.70 | 7.73 |
| ПСП 6.20.16-200Т<br>ПСП 6.20.16-150Т | 0.22 | 0.39 | 0.61 | 1.76 | 0.59 | | 2.35 | | | | | | | | | 2.96 | 0.45 | | 0.45 | 0.40 | | | 0.40 | 0.85 | 3.81 |

Привязан

Инв. №

Подпись и дата | Взам. инв. № | Инв. № подл.

gost.e-ecolog.ru