Государственный комитет по гражданскому строительству и архитектуре при Госстрое СССР

Типовые конструкции и детали зданий и сооружений

СБОРНЫЕ ЭЛЕМЕНТЫ ЗДАНИЙ КАРКАСНОЙ КОНСТРУКЦИИ

Серия 1.220-1

МОНТАЖНЫЕ УЗЛЫ И ДЕТАЛИ

Выпуск 4

Монтажные узлы и детали для зданий с сеткой колонн 6×12 м

РАБОЧИЕ ЧЕРТЕЖИ

13428

ЦЕНА 0-39

gost.e-ecolog.ru

ЦЕНТРАЛЬНЫЙ ИНСТИТУТ ТИПОВОГО ПРОЕКТИРОВАНИЯ
ГОССТРОЯ СССР

Москва, А-445, Смольная ул., 22
Сдано в печать 20.5 1976 г.
Заказ №3583 Тираж 2000 экз.

Государственный комитет по гражданскому строительству и архитектуре при Госстрое СССР

Типовые конструкции и детали зданий и сооружений

СБОРНЫЕ ЭЛЕМЕНТЫ ЗДАНИЙ КАРКАСНОЙ КОНСТРУКЦИИ

Серия 1.220-1

МОНТАЖНЫЕ УЗЛЫ И ДЕТАЛИ

Выпуск 4

Монтажные узлы и детали для зданий с сеткой колонн 6×12м

РАБОЧИЕ ЧЕРТЕЖИ

Разработаны ЦНИИЭП торгово-бытовых зданий и туристских комплексов

Утверждены Государственным комитетом по гражданскому строительству и архитектуре при Госстрое СССР Приказ № 22 от 11 февраля 75

13428 3

№№ ЛИСТО В №№ СТР.

Содержание выпуска		3
Пояснительная записка		4-5
Стык ригеля с нижними и средними рядовыми колоннами	1	6
Стык ригеля с нижними, средними, крайними и рядовыми колоннами. Сечение 2-2.	2	7
Стык ригеля с нижними и средними, крайними колоннами	3	8
Стык ригеля с угловыми колоннами	4	9
Стык ригеля с угловыми колоннами. Сечение 2-2	5	10
Стык ригеля с нижними и средними, рядовыми колоннами в торце здания.	6	11
Деталь омоноличивания колонны в месте опирания ригеля Р2-	7	12
Стык ригеля с верхней рядовой колонной	8	13
Стык ригеля с верхними рядовыми и крайними колоннами. Сечение 2-2.	9	14
Стык ригеля с верхней крайней колонной	10	15
Стык ригеля с верхней рядовой колонной в торце здания	11	16
Опирание ригеля на фахверковую колонну.	12	17
Стык плит перекрытия с ригелем.	13	18
Стык плит перекрытия с ригелем.	14	19
Стыки плит перекрытия между собой.	15	20
Деталь крепления диафрагмы к ригелю Р2- 56	16	21
Деталь крепления диафрагмы к колонне	17	22
Опирание плиты на ригель: опирание диафрагмы на ригель Р2- -56.	18	23
Деталь крепления плиты к фахверковому ригелю	19	24
Закладные детали МД-1÷МД-7.	20	25

Альбом содержит узлы сопряжения сборных железобетонных элементов связевого каркаса с колоннами сечением 40×40 см, применяемого для многоэтажных гражданских зданий и зданий административно-бытового назначения промышленных предприятий с расчетными нагрузками на перекрытиях до 1250 кг/м².

Узлы сопряжения элементов каркаса, приведенные в данном альбоме замаркированы на монтажных схемах в серии 1.220-1 вып.0 „Указания по применению связевого каркаса с сеткой колонн 6×12."

По предложению лаборатории сборного и монолитного железобетона НИИЖБа Госстроя СССР, стык колонн каркаса принят безметальный с угловыми подрезками для выпусков рабочей арматуры и плоскими торцами элементов с центрирующей бетонной площадкой. Выпуски арматуры соединяют ванной сваркой в разъёмных инвентарных формах. Боковые подрезки замоноличиваются бетоном М-200, вязки швов между торцами элементов зачеканиваются цементным раствором марки 300.

Принятая конструкция сопряжения ригелей с колоннами обеспечивает опорный момент 11,0 тм. Ригели опираются на железобетонные консоли колонн, скрытые в его подсечках и защемляются приваркой низа опорной части ригеля к консоли колонны, а верха-

к закладной детали. Колонны посредством стальной „рыбки".

Ригели в 3² метровых пролетах и такие ригели, перпендикулярные плоскости рам лестничные, крайние для опирания стеновых панелей и др.), крепятся к колоннам шарнирно посредством приварки низа опорной части ригеля к железобетонной или стальной консоли колонны.

Все монтажные работы должны производиться согласно требованиям СНиП III.16-73 „Бетонные и железобетонные конструкции сборные. Правила производства и приемки монтажных работ.

Сварку выполнять в соответствии с СН393-69. „Указания по сварке соединений арматуры и закладных деталей железобетонных конструкций".

Ванная сварка выпусков арматуры должна соответствовать ГОСТу 14098-68 „Соединения сварные арматуры железобетонных изделий конструкций. Контактная и ванная сварка".

Растворы для заполнения швов должны соответствовать СНиП I В. 11-62 „Растворы строительные".

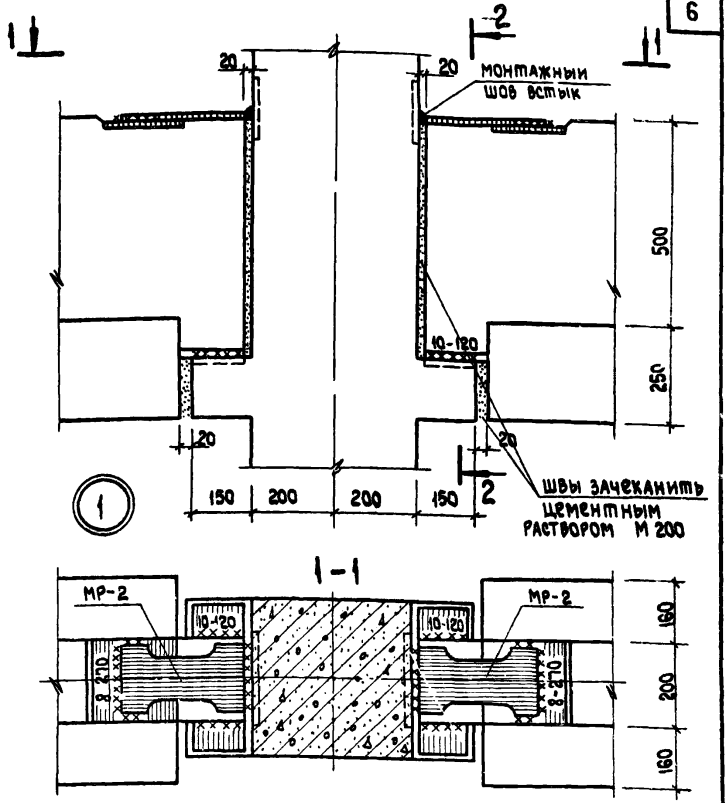

Примечания:

1. Монтажные стальные рыбки МР-2 см. серию ИИ-04-8. Вып. 3.
2. Сечение 2-2 см. лист 2.
3. Швы встык варить на инвентарных медных подкладках.

ТК 1974	Стык ригеля с нижними и средними рядовыми колоннами	Серия 1.220-1	
		Выпуск 4	Лист 1

13428 6

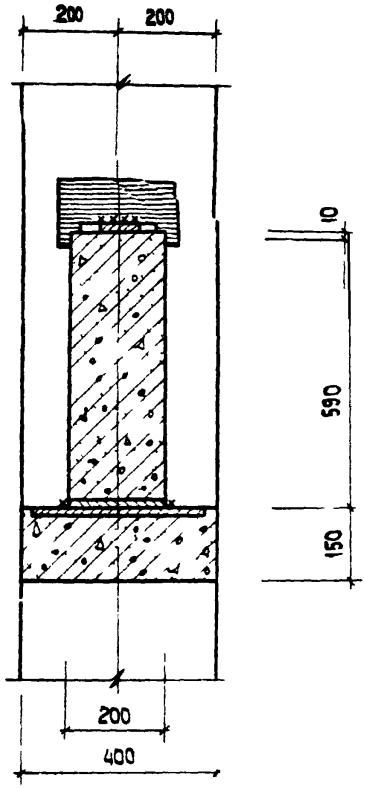

2-2

Примечания

1 Положение сечения 2-2 см. листы 1, 3 б

2 Сварку вести электродами типа Э-42

ТК 1974	Стык ригеля с нижними, средними крайними и рядовыми колоннами. Сечение 2-2	Серия 1.220-1	
		Выпуск 4	Лист 2

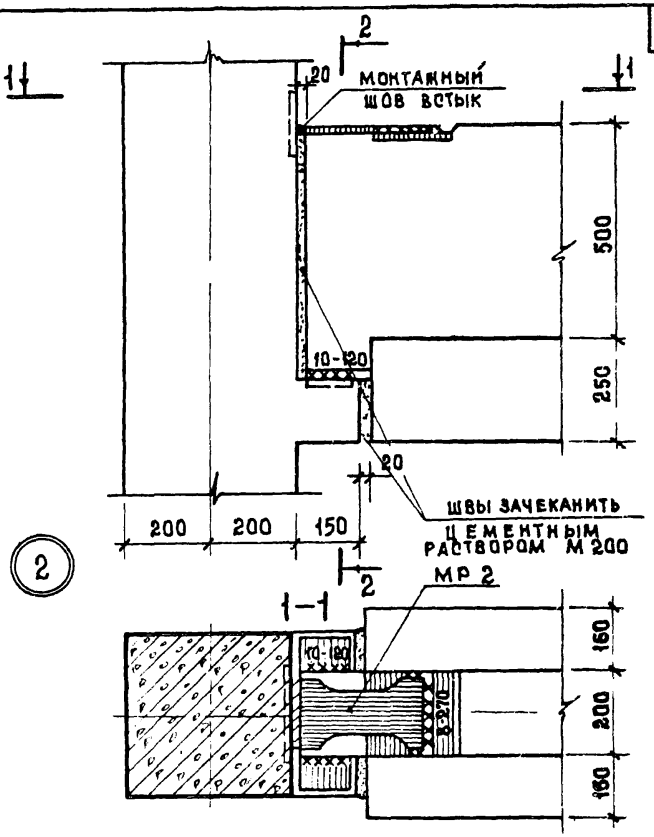

Примечания

1. Монтажные стальные рыбки МР-2 см серию ИИ-04-8, в.3.
2. Сечение 2-2 см. лист 2.
3. Сварку вести электродами типа Э-42

ТК 1974	Стык ригеля с нижними и средними, крайними колоннами	Серия 1.220-1	
		Выпуск 4	Лист 3

13423 9

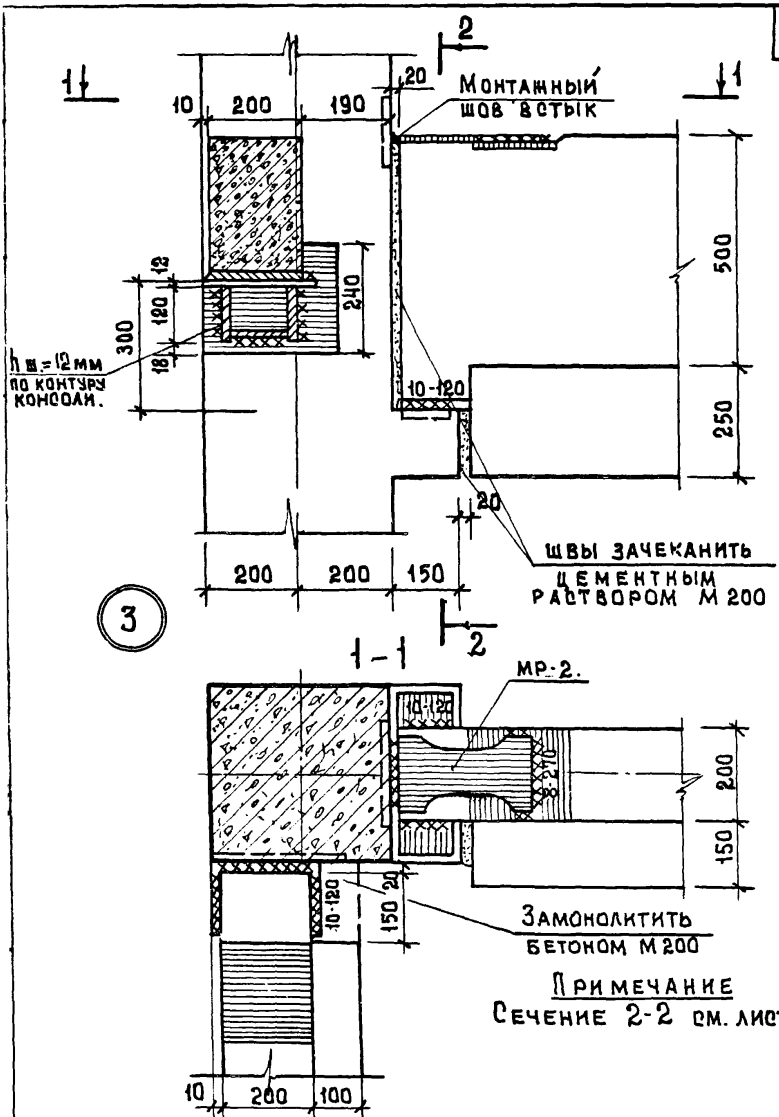

Примечание

Сечение 2-2 см. лист 5.

ТК 1974	Стык ригеля с угловыми колоннами	Серия 1.220-1	
		Выпуск 4	Лист 4

2-2

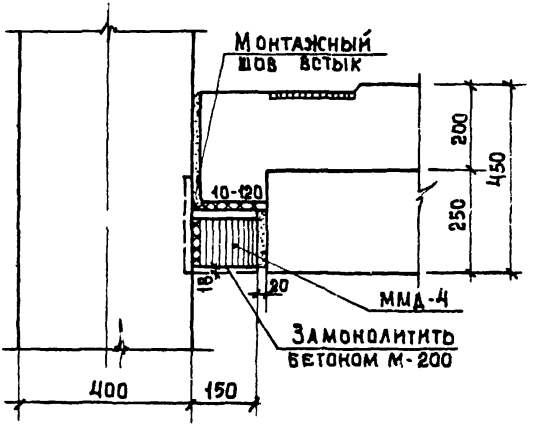

Примечания:

1. Сварку вести электродами типа Э-42
2. Монтажный столик ММД-4 см серию ни-04-8, в.3.

ТК 1974	Стык ригеля с угловыми колоннами. Сечение 2-2	Серия 1.220-1 Выпуск 4 Лист 5

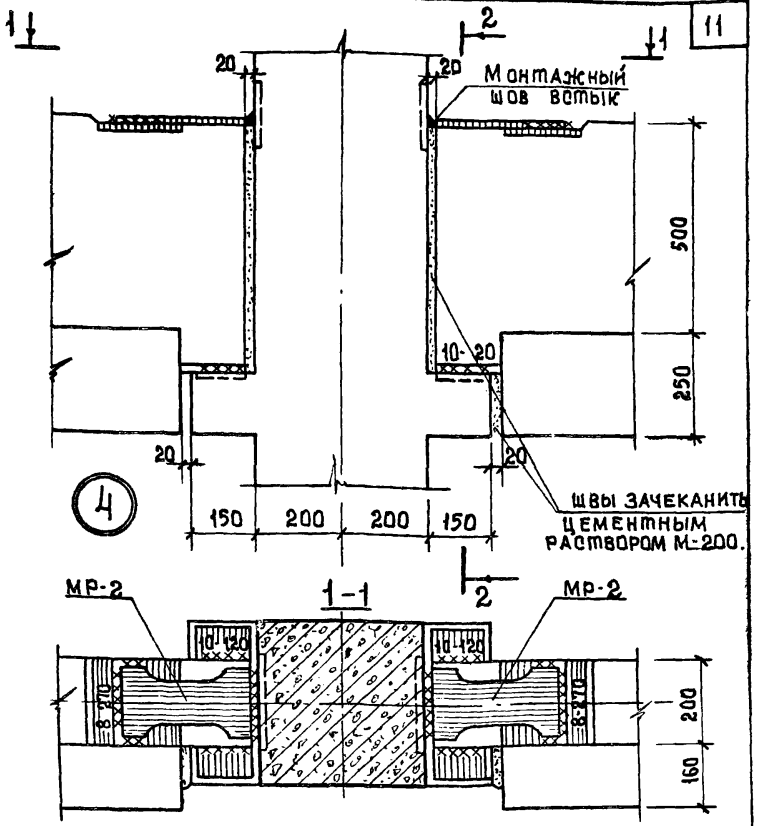

Примечания:

1. Монтажные стальные рыбки МР-2 см серию ИИ-ОН-8 в.3.
2. Сечение 2-2 см. лист 2.
3. Швы встык варить на инвентарных медных подкладках.

ТК 1974	Стык ригеля с нижними и средними рядовыми колоннами в торце здания	Серия 1.220-1	
		Выпуск 4	Лист 6

5

1 – 1

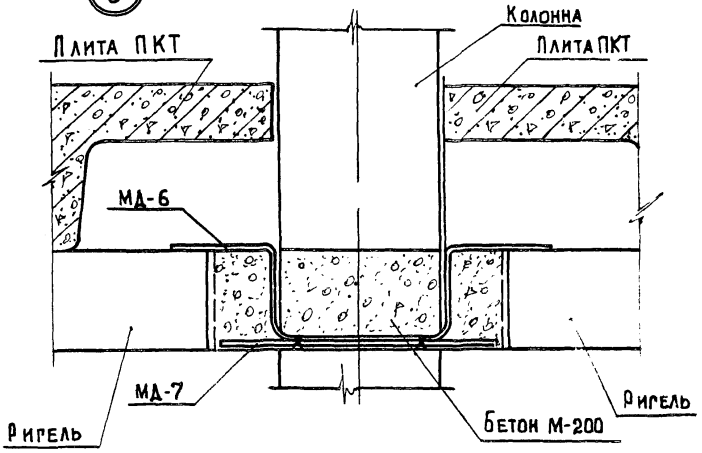

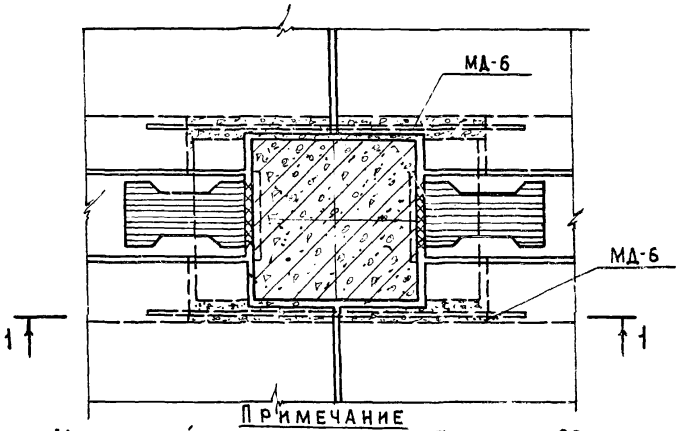

Примечание

Монтажный элемент МД-6 и МД-7 см. лист 20.

ТК 1974	Деталь омоноличивания колонны в месте опирания ригеля Р2	Серия 1.220-1 Выпуск Лист

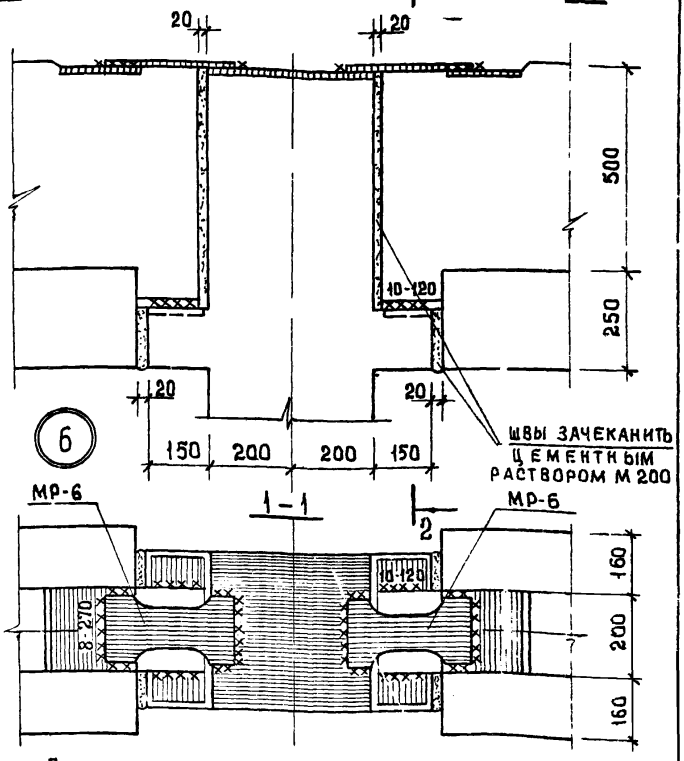

Примечания

1. Монтажные стальные рыбки МР-6 см. серию ИИ-04-8. вып. 3.
2. Сечение 2-2 см. лист 9.
3. Сварку вести электродами типа Э-42.

ТК 1974	Стык ригеля с верхней рядовой колонной	Серия 1.220 – 1	
		Выпуск 4	Лист 8

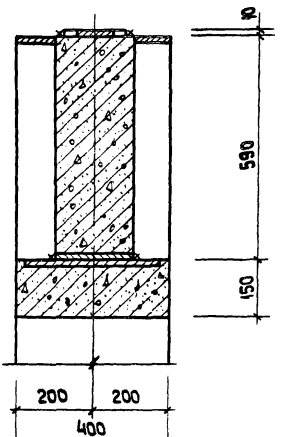

2-2

Примечание

Положение сечения 2-2 см листы 8, 10, 11

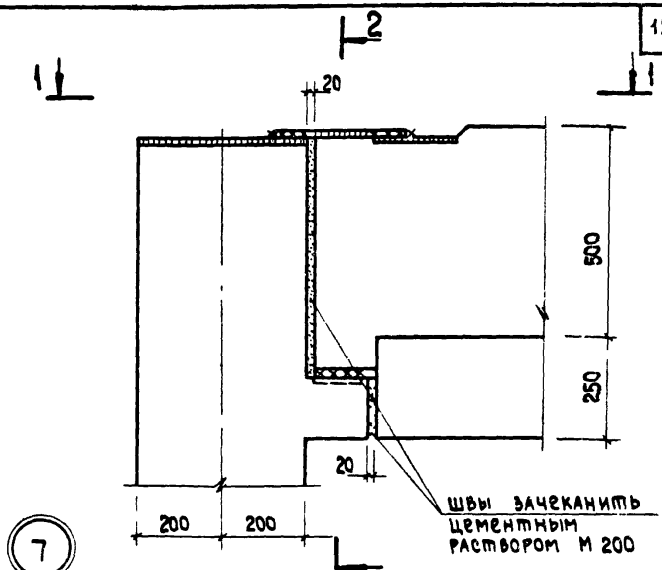

(7)

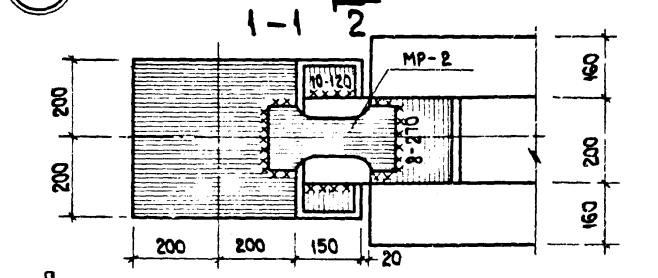

Примечания:

1. Монтажные стальные рыбки МР-6 см. серию ИИ-04-8. вып. 3.
2. Сечение 2-2 см лист 9.
3. Сварку вести электродами типа Э-42.

ТК 1974	Стык ригеля с верхней крайней колонной.	Серия 1.220 - 1 Выпуск 4 Лист 10

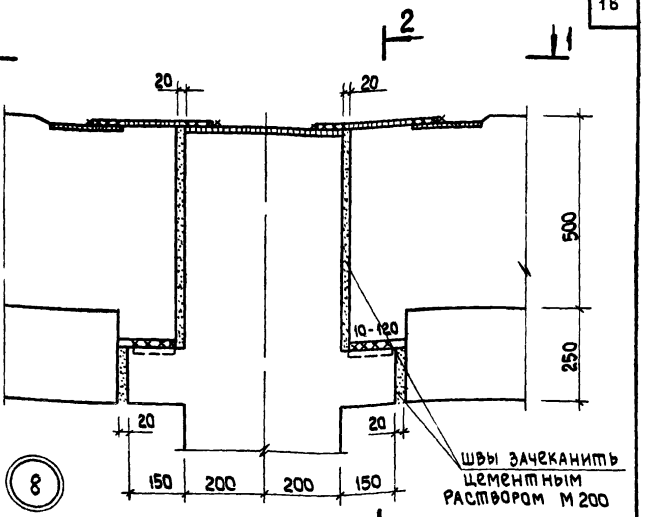

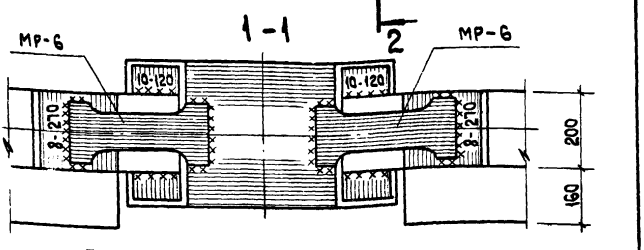

Примечания

1. Монтажные стальные рыбки МР-6 см. серию ИИ-04-8. вып 3
2. Сечение 2-2 см. лист 9
3. Сварку вести электродами типа Э-42

ТК 1974	Стык ригеля с верхней рядовой колонной в торце здания	Серия 1.220-1	
		выпуск 4	лист 11

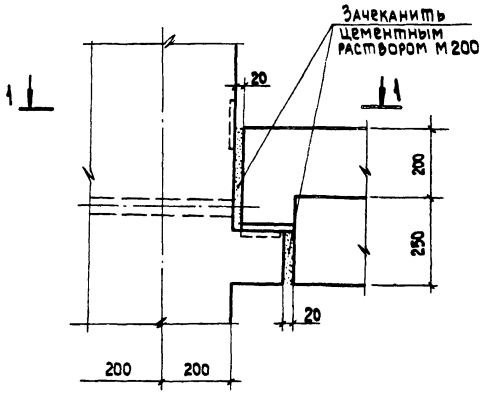

9

1-1

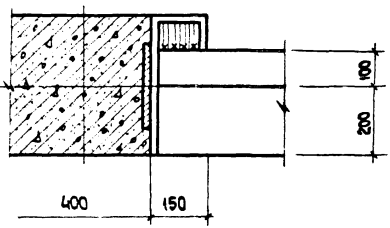

Примечание

Сварку вести электродами Э-42

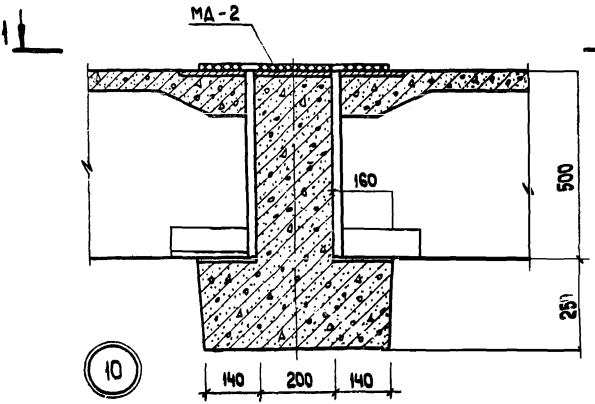

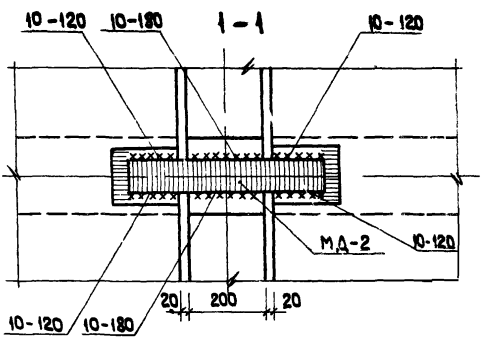

Примечание

Монтажный элемент МД-2 см лист 20

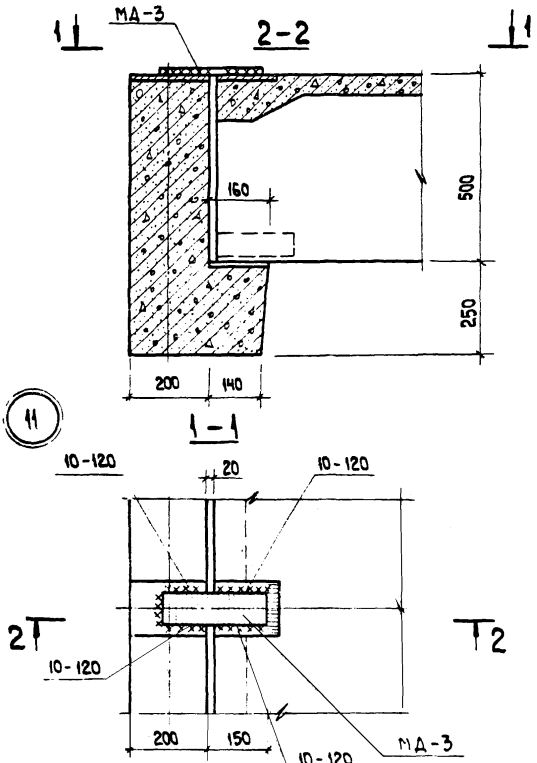

Примечание

Монтажный элемент МД-3 см лист 20

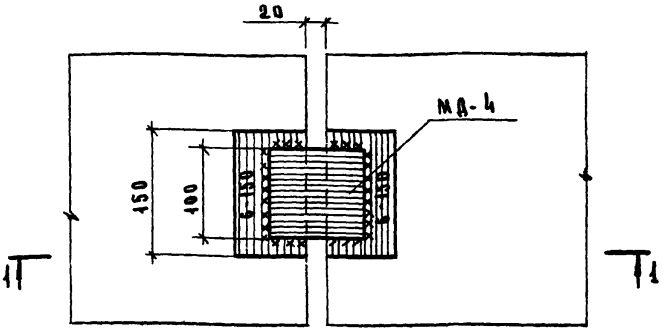

12

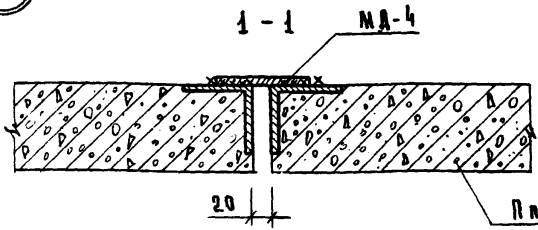

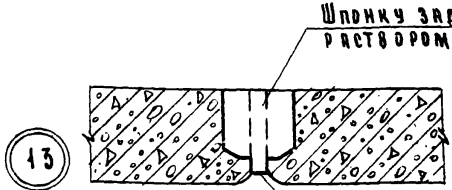

13

Примечания:

1. Монтажный элемент МД-4 см лист 20
2. Швы между плитами перекрытия заделать раствором марки „200"
3. Перед заделкой швы обязательно очистить от пыли и грязи
4. Сварку производить электродами типа Э-42.

ТК 1974	Стыки плит перекрытия между собой	Серия 1.220 - 1	
		Выпуск 5	Лист 15

14

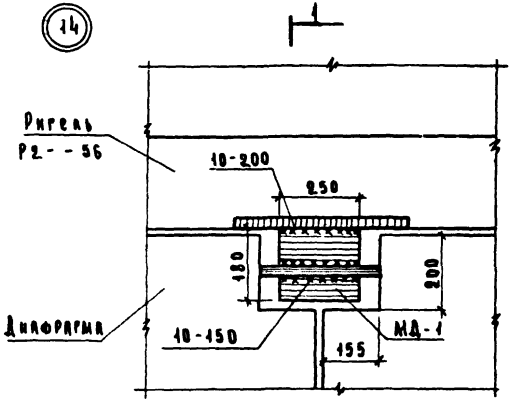

1-1

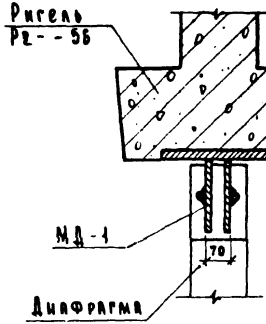

Примечания

1 Сварку вести электродами типа Э-42

2 Монтажный элемент МД-1 см. лист 20

ТК 1974	Деталь крепления диафрагмы к ригелю Р2- -56	Серия 1.220-1	
		Выпуск 4	Лист 16

15

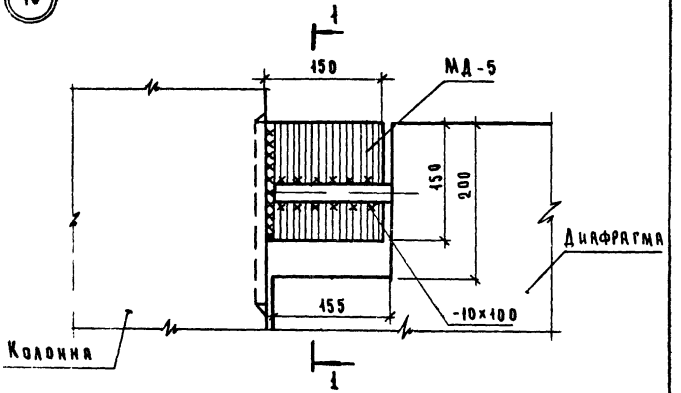

1 - 1

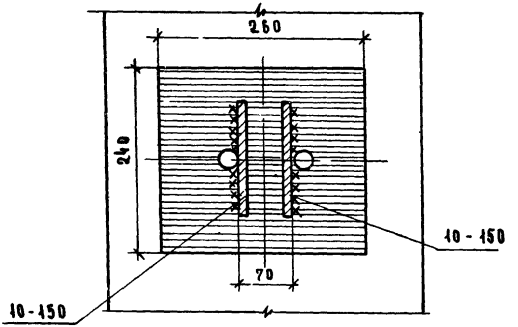

Примечания:

1 Сварку вести электродами типа Э-42.
2 Монтажный элемент МД-5 см. лист 20.

Деталь крепления диафрагмы к колонне.

Серия 1.220-1
Выпуск 4
Лист 17

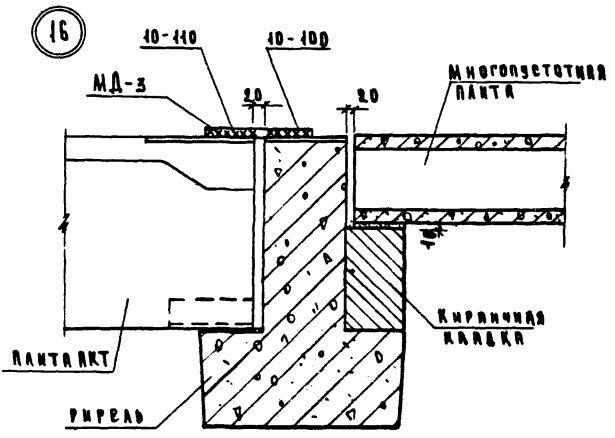

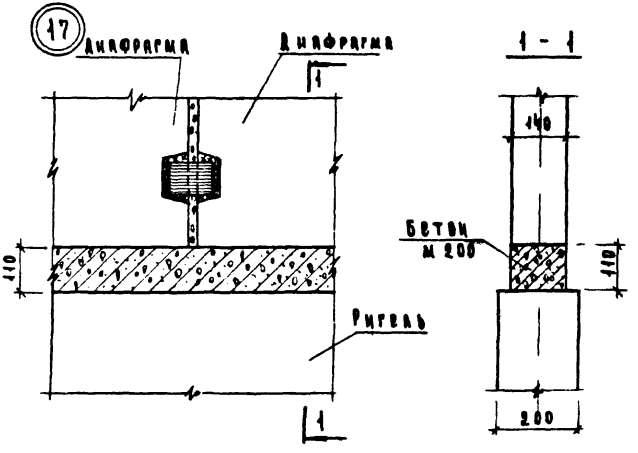

ТК 1974	Опирание плиты на ригель. Опирание диафрагмы на ригель РЕ- - 56	Серия 1.220 - 1	
		Выпуск 4	Лист 18

18

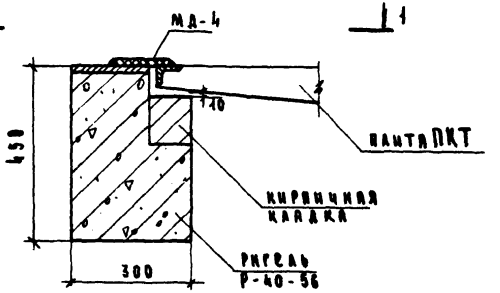

1-1

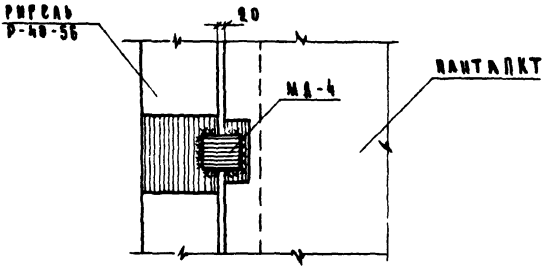

Примечания:

1. Сварку вести электродами типа Э-42.
2. Монтажный элемент МД-4 см. лист 20.

ТК 1974	Деталь крепления плиты к фахверковому ригелю	Серия 1.220-1	Выпуск 4	Лист 19

13428 24

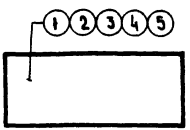

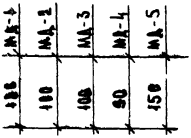

МД-1	200
МД 2	500
МД-3	250
МД-4	100
МД-5	150

Спецификация металла

Марка изделия	№ поз	Сечение мм	Длина мм	Кол шт	Масса кг поз.	Масса кг всех	Масса кг изд.
МД-1	1	-180×10	200	1	2.86	2.86	2.86
МД 2	2	-160×10	500	1	3.92	3.92	3.92
МД-3	3	-100×10	250	1	1.96	1.96	1.96
МД-4	4	-50×8	100	1	0.56	0.56	0.56
МД 5	5	-150×10	150	1	1.77	1.77	1.77

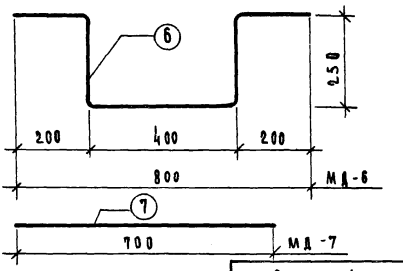

Спецификация металла

Марка изделия	№ поз.	Сечение мм	Длина мм	Кол. шт.	Масса кг поз.	Масса кг всех	Масса кг изд.
МД-6	6	Ф6АI	1320	1	0.293	0.293	0.293
МД-7	7	Ф6АI	700	1	0.155	0.155	0.155

Инв. № подл. | Подпись и дата | Взам. инв. №
gost.e-ecolog.ru

ТК 1974

Закладные детали МД-1 ÷ МД-7

Серия 1.220-1
Выпуск 4
Лист 20