ТИПОВАЯ ДОКУМЕНТАЦИЯ
НА СТРОИТЕЛЬНЫЕ СИСТЕМЫ И ИЗДЕЛИЯ ЗДАНИЙ И СООРУЖЕНИЙ

СЕРИЯ 3.503.1-58

ПРОЛЕТНЫЕ СТРОЕНИЯ АВТОДОРОЖНЫХ МОСТОВ И ПУТЕПРОВОДОВ ЖЕЛЕЗОБЕТОННЫЕ ТЕМПЕРАТУРНО-НЕРАЗРЕЗНЫЕ ПРОЛЕТАМИ ОТ 12 ДО 33м.

ВЫПУСК 3

БЛОКИ ЗАВОДСКОГО ИЗГОТОВЛЕНИЯ СОСТАВНЫХ БАЛОК
С ИСПОЛЬЗОВАНИЕМ СЕРИИ 3.503-12

Разработано
Киевским филиалом
ГПИДорождорпроект"

Утверждено
Минтрансстроем
Распоряжение №ЛИ-289 от 20.04.1982г
Введено в действие с 01.09.1982г

Главный инженер филиала Л.И.СИЯЧЕН

Главный инженер проекта М.Б.ФЕЛЬДМАН

Инв.№ 1272/5

gost.e-ecolog.ru

NN страниц	Наименование	NN листов
3-4	Пояснительная записка.	4-5
	Балки пролетного строения длиной 24м	
5	Опалубочный чертеж блоков	6
6-7	Армирование блоков	7-8
	Балки пролетного строения длиной 33м, армированные пучками из 24 проволок	
8	Опалубочный чертеж блоков	9
9-10	Армирование блоков	10-11
	Балки пролетного строения длиной 33м, армированные пучками из 48 и 2×24 проволок	
11	Опалубочный чертеж блоков	12
12-13	Армирование блоков	13-14
14-15	Схемы расположения закладных деталей для крепления элементов мостового полотна в блоках БЛТкр.-1-$9^{т}_{н}$; $БЛТ^{к}_{пр}$-1-$9^{т}_{н}$; БЛ-4-$13^{т}_{н}$; БЛ-4-$7^{т}_{н}$ ($7_{2н}^{т}$)	15-16
16-17	Арматурные сетки плиты и закладная деталь М-6Т	17-18
18-21	Расход стали на блоки	19-22
22-23	Таблицы расхода материалов закладных деталей на блоки БЛ-Ткр-1-$9^{т}_{н}$; $БЛТ^{к}_{пр}$-1-$9^{т}_{н}$; БЛ-4-$13^{т}_{н}$; БЛ-4-$7^{т}_{н}$ ($7^{т}_{2н}$)	23-24
24-26	Схемы расположения закладных деталей для крепления элементов мостового полотна в блоках БЛкр-1-$9^{т}_{н}$; БЛкр-2-$9^{т}_{н}$; БЛкр-3-9; $БЛ^{к}_{пр}$-1-$9^{т}_{н}$; $БЛ^{к}_{пр}$-2-$9^{т}_{н}$; $БЛ^{к}_{пр}$-3-9; БЛкр-4-$13^{т}_{н}$; БЛкр-5-$13^{т}_{н}$; БЛкр-6-$13^{т}_{н}$; БЛ-4-$7^{т}_{н}$ ($7_{2н}^{т}$); БЛкр-5-$7^{т}_{н}$; БЛкр-6-$7^{т}_{н}$	25-27
27	Таблица расхода материалов закладных деталей на блоки БЛкр-1-$9^{т}_{н}$; $БЛ^{к}_{пр}$-1-$9^{т}_{н}$; БЛкр-4-$13^{т}_{н}$; БЛкр-4-$7^{т}_{н}$ ($7_{2н}^{т}$); БЛкр-2-$9^{т}_{н}$; БЛкр-3-9; $БЛ^{к}_{пр}$-2-$9^{т}_{н}$; $БЛ^{к}_{пр}$-3-9; БЛкр-5-$13^{т}_{н}$; БЛ-6-$13^{т}_{н}$; $БЛ^{к}_{пр}$-5-$7^{т}_{н}$ ($7_{2н}^{т}$); БЛкр-6-$7^{т}_{н}$ ($7_{2н}^{т}$).	28

Министерство СССР Главтранспроект ГПИ "Союздорпроект" Киевский филиал

Начальник ОИС — Грищенко

Гл. спец. ОИС — Главченко

ГИП — Фельдман

Рук. группы — Либерберг

ТК 1982

Содержание

Серия 3.503.1-58

Выпуск 3 | Лист 3

1. Введение

Настоящий выпуск содержит сведения по концевым блокам составных балок длиной 24 и 33 м, из которых конструируют температурно-неразрезные пролетные строения. В поперечном сечении пролетное строение состоит из крайних и промежуточных балок либо только из промежуточных балок. Крайние балки отличаются от промежуточных наличием односторонних выпусков арматуры из плиты проезжей части, а для 33-метровых балок — еще и количеством напрягаемой арматуры. Каждую балку собирают из концевых и средних блоков.

Для балок температурно-неразрезных пролетных строений в местах устройства соединительной плиты применяют концевые блоки по настоящему выпуску.

Все средние блоки, а также концевые блоки цепей температурно-неразрезных пролетных строений применяют по типовой серии 3.503-12 выпуск 20. (инв. №384/47), с учетом рекомендаций, приведенных в рабочих чертежах деформационных швов Гипротранспроекта.

В настоящем выпуске приведены опалубочные чертежи, армирование плиты проезжей части, чертежи размещения закладных деталей с учетом специфики устройства накладных тротуаров и металлического барьерного ограждения, таблицы расхода всей арматуры на концевые блоки составных балок длиной 24 и 33 м. Причем концевые блоки для 33-метровых балок разработаны как для армирования их пучками из 24 высокопрочных проволок диаметром 5 мм, так и для варианта армирования пучками из 48 проволок либо сдвоенными пучками из 24 проволок.

Расположение и размеры каналов для напрягаемой арматуры, армирование ребра и нижнего пояса концевых блоков, а также требования к материалам, составу бетона, его укладке, температурно-влажностному режиму и другим требованиям к технологии изготовления приведены на соответствующих чертежах типовой серии 3.503-12 вып. 20 3.503-12 (инв. №384/47).

Таблица монтажных элементов балок, компоновка, габаритов, конструкция соединительной плиты приведены в выпуске 1 настоящей типовой серии. Детали обетонирования торцов ребер концевых блоков приведены на соответствующих листах типовой серии 3.503-12, выпуск 20 (инв. №384/47).

2. Материалы.

Для изготовления блоков крайней 33-метровой балки применяют бетон марки 450, для блоков промежуточной 33-метровой балки и блоков 24-метровых балок применяют бетон марки 400 по прочности на сжатие. Морозостойкость бетона должна быть Мрз 300 по ГОСТ 4795-68 „Бетон гидротехнический. Технические требования" при эксплуатации сооружения в климатических условиях, соответствующих среднемесячной температуре наиболее холодного месяца ниже минус 15°С, и Мрз 200 — при среднемесячной температуре наиболее холодного месяца минус 15°С и выше.

Для напрягаемой рабочей и конструктивной арматуры, монтажных петель, закладных деталей блоков приняты марки сталей, приведенные в таблице.

Таблица применяемых марок сталей

Наименование стали	Элементы конструкций	Расчетная температура: не ниже минус 30°С	не ниже минус 40°С	не ниже минус 55°С
Арматурная сталь класса А-I по ГОСТ 5781-75	Сварные и вязаные сетки и каркасы	ВСт3сп2, ВСт3пс2, ВСт3кп2, ВСт3сп3, ВСт3пс2, ВСт3кп2		ВСт3сп2 по ГОСТ 380-71*
	Только вязаные сетки и каркасы	по ГОСТ 380-71*		ВСт3пс2, ВСт3Гпс2 по ГОСТ 380-71*
	Строповочные петли	ВСт3сп2, ВСт3пс2 по ГОСТ 380-71*		ВСт3сп2 по ГОСТ 380-71*
Арматурная сталь класса А-II по ГОСТ 5781-75	Сварные сетки и каркасы, закладные детали	ВСт5сп2, ВСт5пс2 по ГОСТ 380-71*	ВСт5сп2 по ГОСТ 380-71*	ВСт5сп2 по ГОСТ 380-71*
	Только вязаные сетки и каркасы		ВСт5сп2 ВСт5пс2 по ГОСТ 380-71*	
Арматурная сталь класса Ас-II по ГОСТ 5781-75	Строповочные петли	10ГТ по ГОСТ 5781-75		
Арматурная сталь класса А-III по ГОСТ 5781-75	Сварные и вязаные сетки и каркасы, закладные детали	25Г2С, 35ГС по ГОСТ 5781-75	25Г2С по ГОСТ 5781-75	—
	Только вязаные сетки и каркасы		35ГС по ГОСТ 5781-75	25Г2С по ГОСТ 5781-75
Прокатная толстолистовая сталь по ГОСТ 103-76, горячекатаная широкополосная универсальная сталь по ГОСТ 82-70*, горячая рельсовая сталь		ВСт3сп5 по ГОСТ 380-71*, 18Д по ГОСТ 6713-75*		10Г2С1Д, 10ХСНД, 15ХСНД по ГОСТ 6713-75*

3. Маркировка элементов.

Железобетонные блоки составных балок, арматурные сетки, закладные детали, отличающиеся от типовых в связи с применением в температурно-неразрезных пролетных строениях, маркируют по аналогии с типовой серией 3.503-12, выпуск 28, (инв. № 384/47), с добавлением буквы Т. Например, БлТпр-4-11; БлТкр-4-7_2; БлТкр-1-9; ТСП-Б и т.д.

БлТ - концевые блоки с недобетонированной плитой для балок, устанавливаемых в температурно-неразрезных пролетных строениях.

Пр; Кр - блоки промежуточных и крайних балок.

1; 4 — порядковые номера концевых блоков балок длиной соответственно 24 и 33 м.

9; 11; 13 — количество каналов в блоках для пучков из 24 проволок.

6; 7 — то же для пучков из 48 проволок.

6_2; 7_2 — то же для парных пучков из 24 проволок.

Госстрой СССР Гипротрансмост ГПИ Союздорпроект Киевский филиал
Начальник ГИП Гл. спец. ОМС Гл. инженер
Грищенко Фельдман Гайченко
Рук. вопросы Лисс Гусев

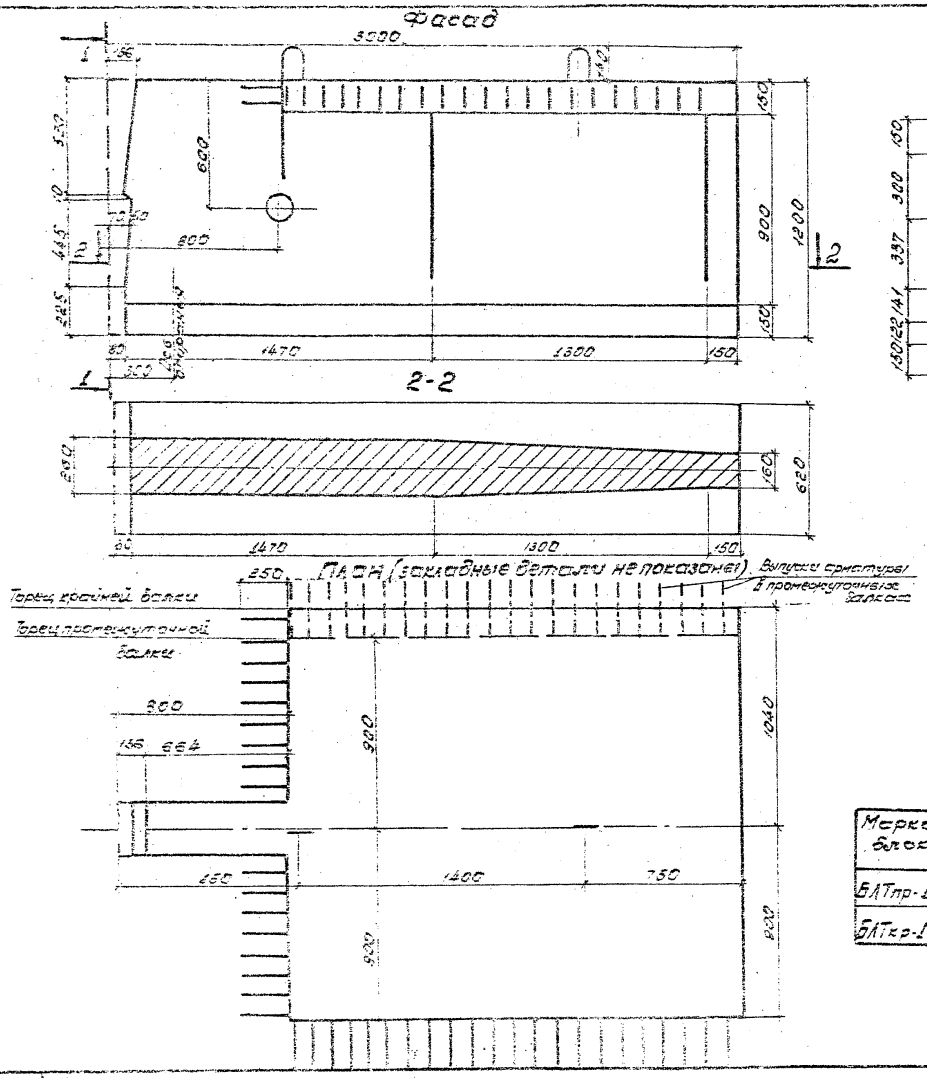

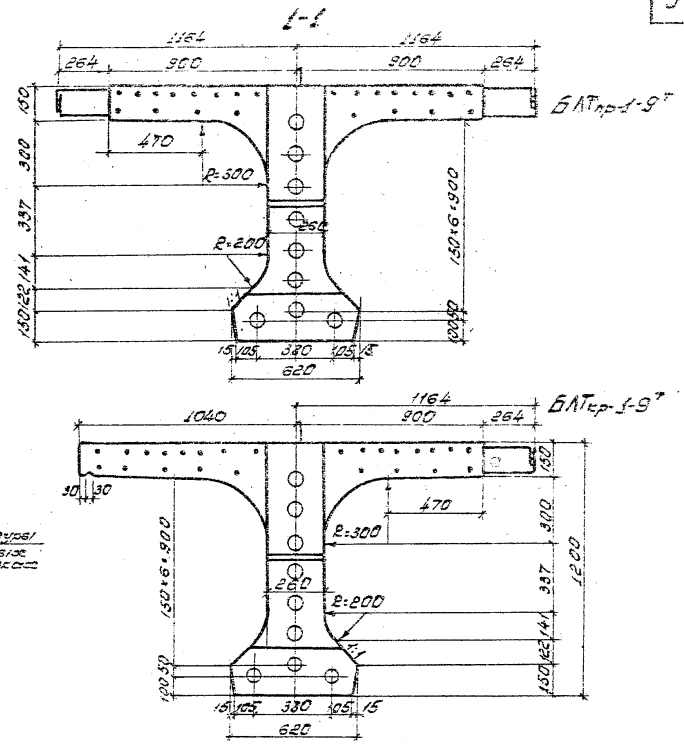

Марка блока	Объем бетона $м^3$	Масса блока т
БЛТпр-1-9$^{т}_{н}$	1,6	4,1
БЛТкр-1-9$^{т}_{н}$	1,7	4,3

1. На чертеже изображены блоки БЛТпр-1-9^{т} и БЛТкр-1-9^{т}, блоки БЛТпр-1-9^{н} и БЛТкр-1-9^{н} зеркальны изображенным.
2. Расположение закладных деталей для крепления тротуарных блоков металлического барьерного ограждения см. листки 16, 16.

Монтрансстрой СССР Главтрансстроект ГПИ Союздорпроект Киевский филиал	Начальник ОИС	Гл. спец. ОИС	ГИП
	Грищенко	Гладченко	Фельдман
Рук. группы	Ст. инж.	Ст. инж.	Ст. инж.
Проверил	Ст. инж.	Ст. инж.	Ст. инж.
Составил	Ст. инж.	Ст. инж.	Ст. инж.
	Аксенова	Ст. инж.	Ст. инж.

ТК 1982

Балки длиной 24 м. Опалубочный чертеж блоков БЛТпр-1-9^{т} и БЛТкр-1-9^{т}

Серия 3.503.1-82

Выпуск 1 Лист 6

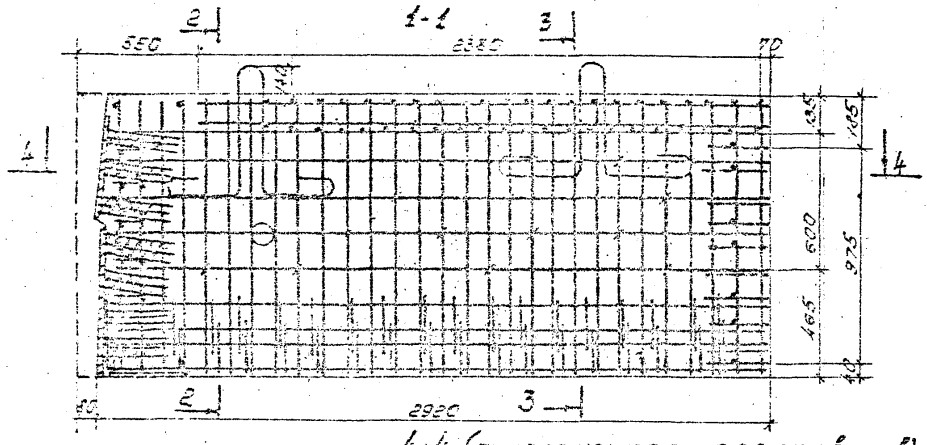

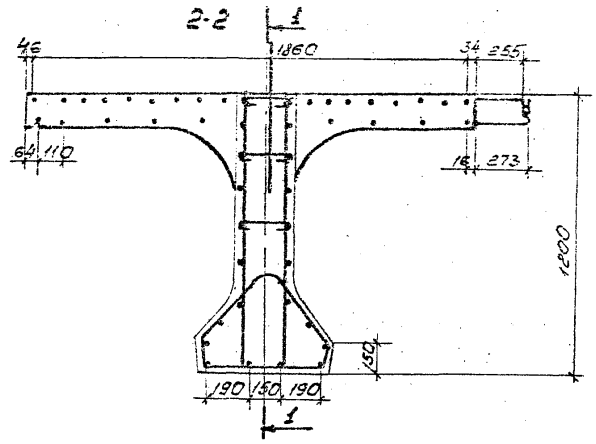

План верхней сетки плиты

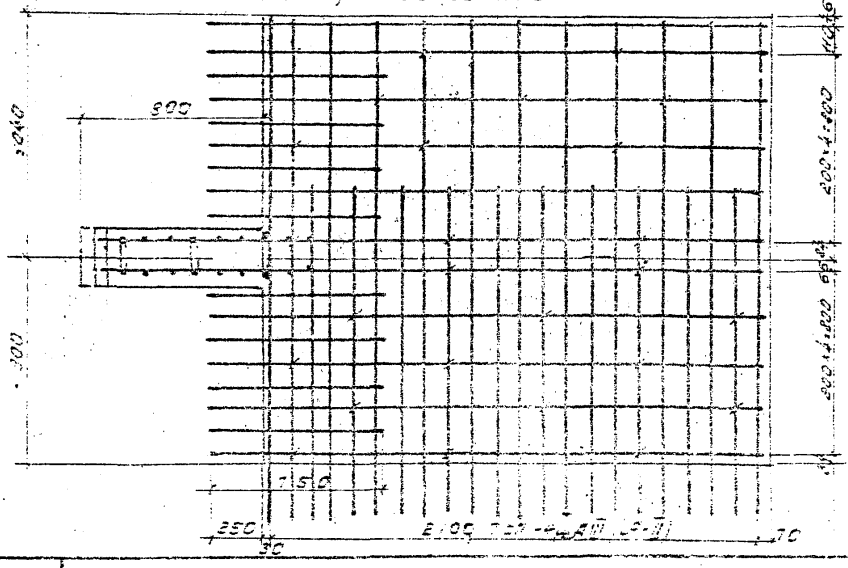

Примечания:

1. Конструкцию сеток ТСП-4т-см. лист №18.
2. Армирование ребра и нижнего пояса сохраняется по типовой серии 3.503-12, вып. 2В-(Инв. №384/47). листы №№ 11, 60, 63, 66, 67, 69÷72.
3. Все размеры - в мм.

| | | |

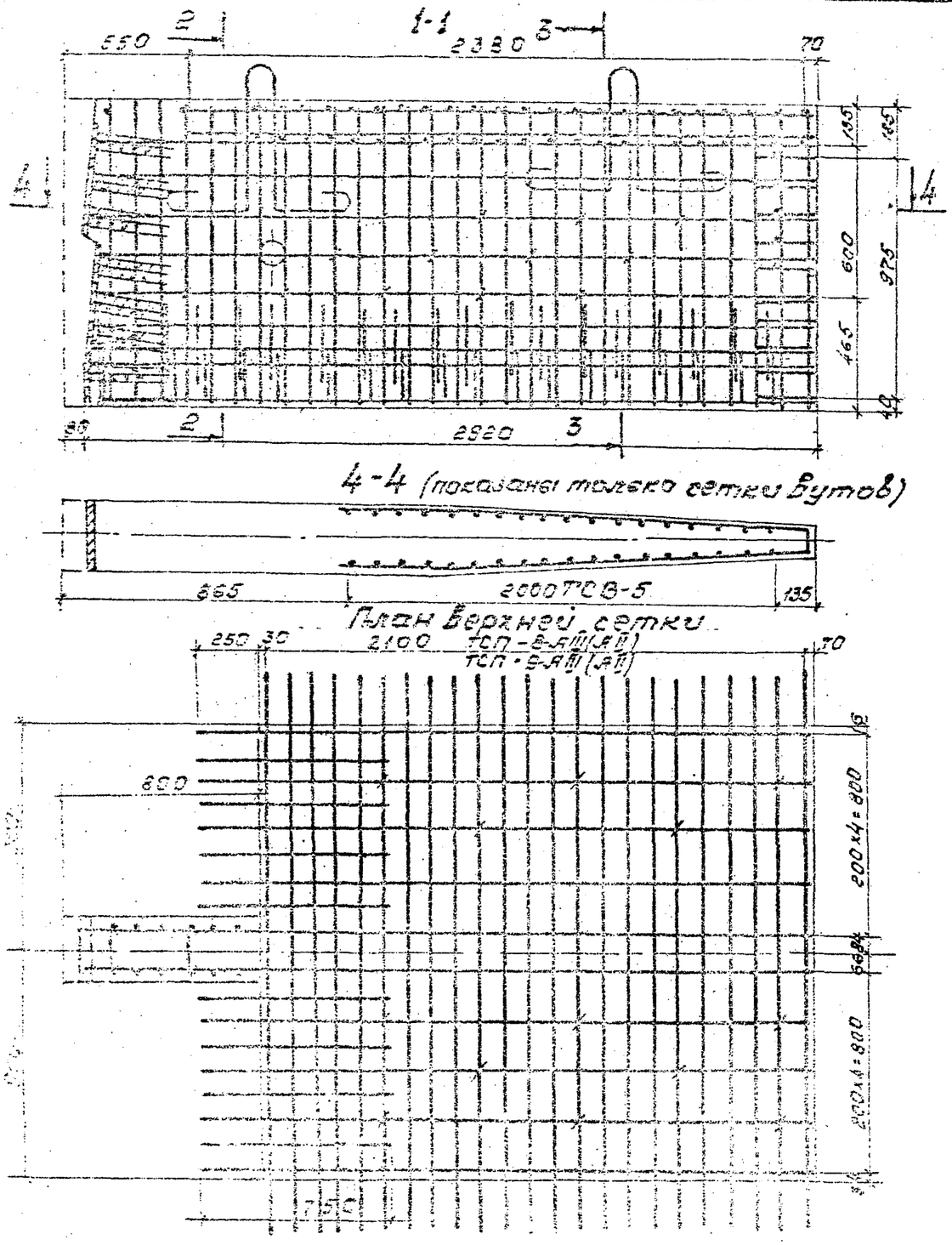

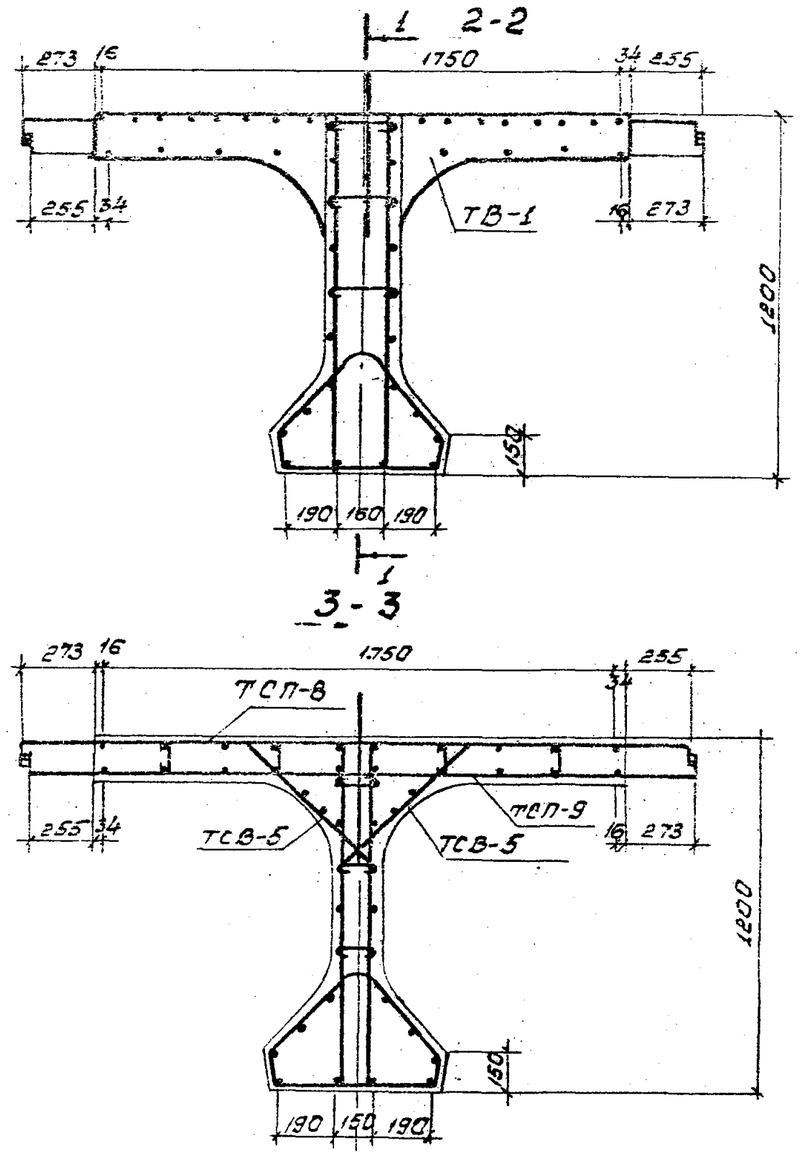

1. Конструкцию сеток ТСП-8 см. лист N 18.
2. Армирование ребра и нижнего пояса сохраняется по серии 3.503-12, вып.20 (Инв. N 384/47), листы N 13, 62, 65÷67, 69÷72.
3. Все размеры - в мм.

1272/5	8

ТК	Балки пролетного строения длиной 24 м. Армирование блока БЛТПР-1-9 $н^{т}$	Серия 3.503.1-58	
1982		Выпуск 3	Лист 8

Министерство СССР Главтранспроект ГПИ Союздорпроект Киевский филиал | Начальник ОИС | Гл. спец. ОИС | ГИП | Рук. группы | Проверил | Составил

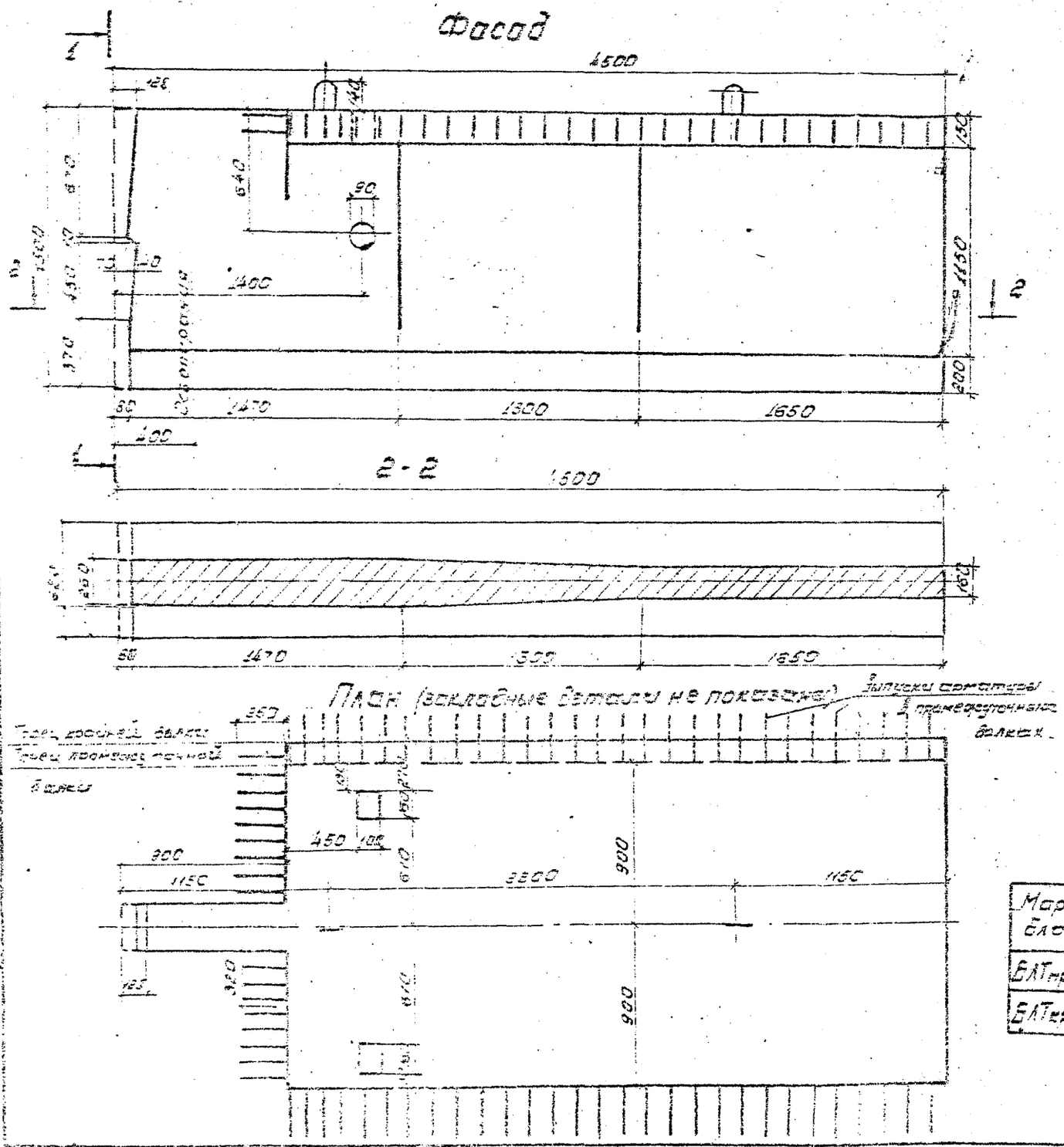

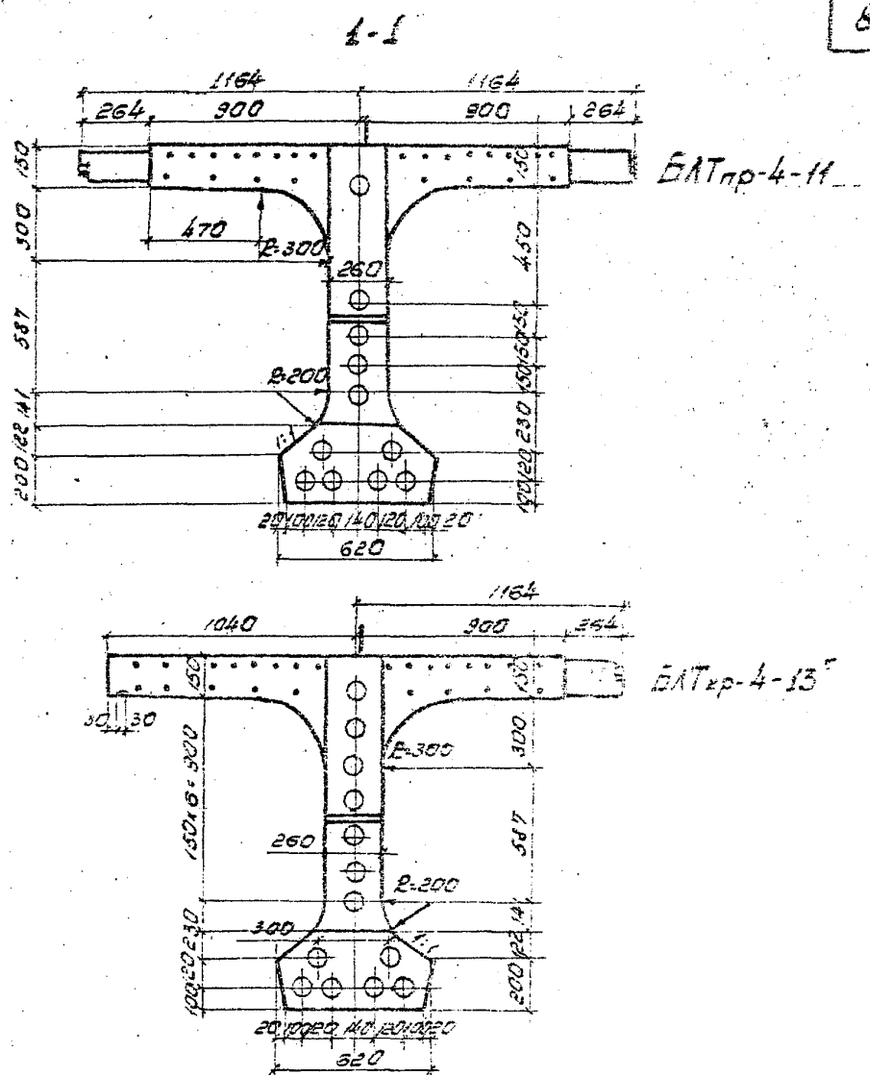

Марка блока	Объем бетона	Масса блока т
БЛТпр-4-11	2.8	7.0
БЛТкр-4-13т	2.9	7.2

1. На чертеже изображен блок БЛТкр-4-13т, блок БЛТкр-4-13н зеркален изображенному.
2. Расположение закладных деталей для крепления блоков и металлического барьерного ограждения см. листы 15, 16.

1272/5 | 9

ТК 1962	Балки длиной 33 м, армированные пучками из 24 проволок. Опалубочный чертеж блоков БЛТпр-4-11, БЛТкр-4-13н	Серия 3.503.1-58
		Выпуск 3 · Лист 9

Министерство СССР Главпромстроя ГПИ Союздорпроект Киевский филиал
Начальник ОИС Гладченко
Гл. спец. ОИС Гладченко
ГИП Фельдман
Рук. группы Либерберг
Проверил Ратажевич
Составил Мицкевич

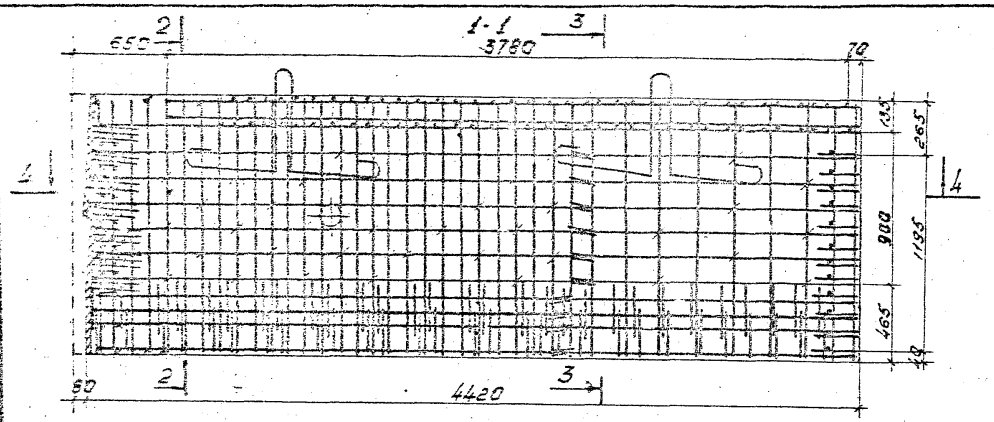

4-4 (показаны только сетки вутов)

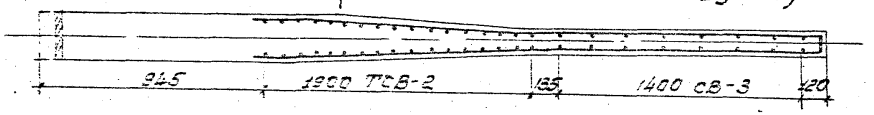

План верхней сетки плиты

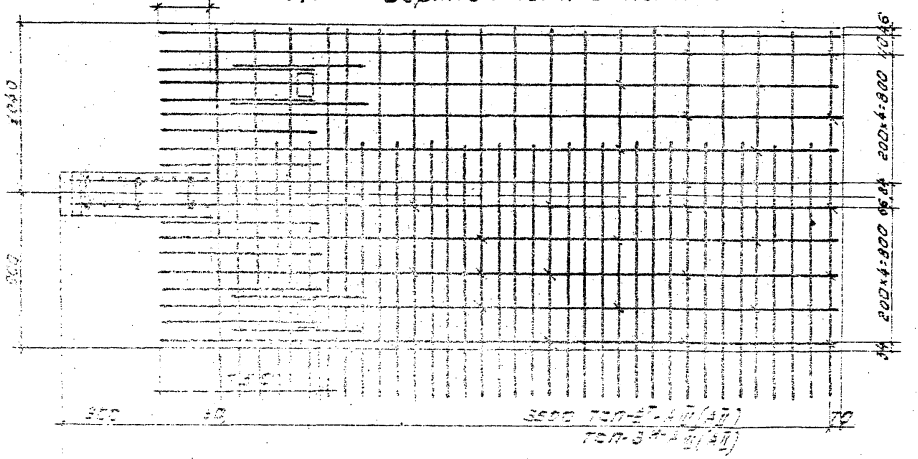

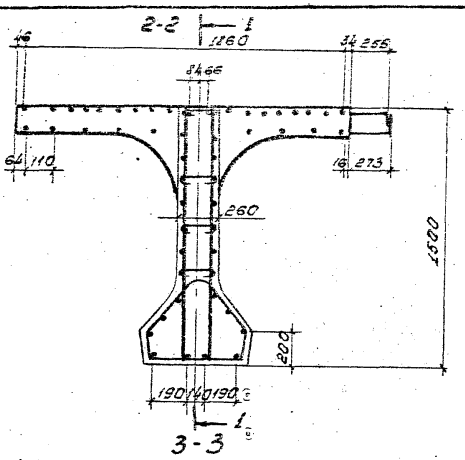

3-3

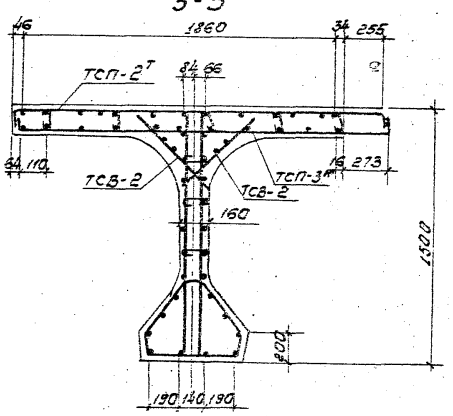

1. Конструкцию сеток ТСП-2Т см. лист № 17.
2. Конструкцию сеток ребра и нижнего пояса см. серию 3.503-12, вып. 2 и 3 № 384 (47) листы №№ 19, 60, 63, 66÷72.
3. Арматуру в местах расположения строповочных отверстий вырезать по месту.
4. Стержни поз. 34 в местах расположения строповочных отверстий установить на месте.
5. Все размеры - в мм.

ТК	Балки проектного стремления длиной 30 м армированные пучками из 24 проволок. Армирование блоков БПТ кр 4-13 Т	Серия 3.503.1-52
1982		Выпуск 3 / Лист 10

1272/5 | 10

Составил: Мацкевич
Проверил: Артемова
Рук. группы: Либерберг
ГИП: Фельдман
Гл. спец. ОИС: Плавченко
Начальник ОИС: Грищенко
Монтажный сборник Главтранспроект ГПИ Союздорпроект Киевский филиал

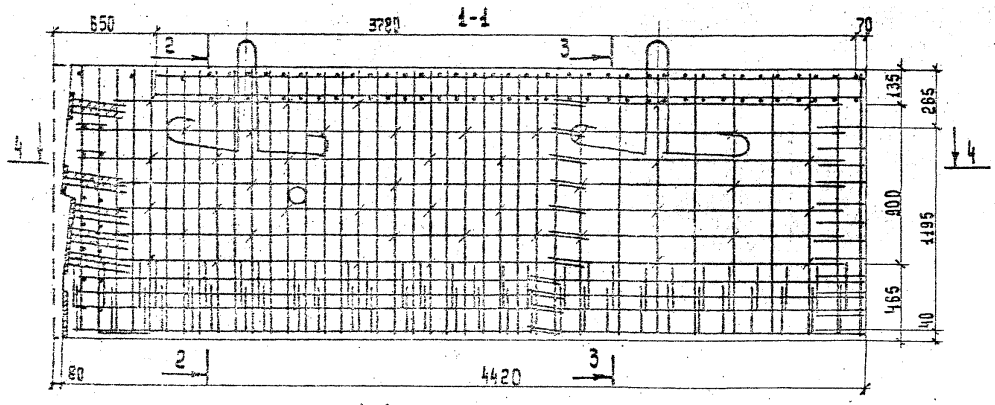

4-4 (показаны только сетки бутов)

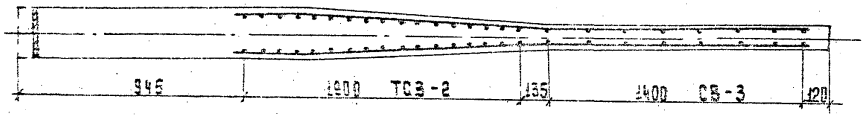

План верхней сетки плиты

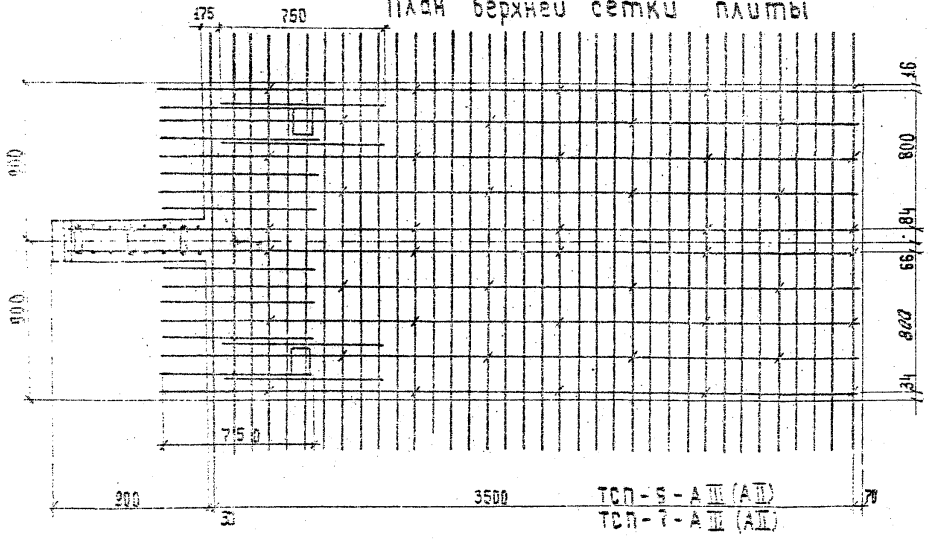

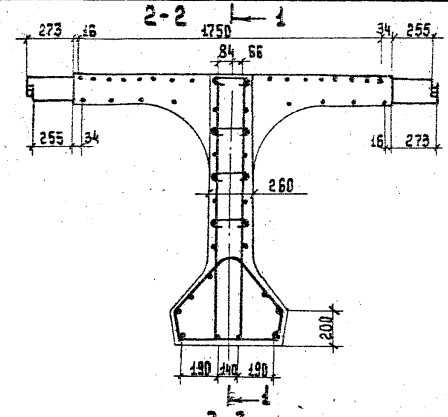

3-3

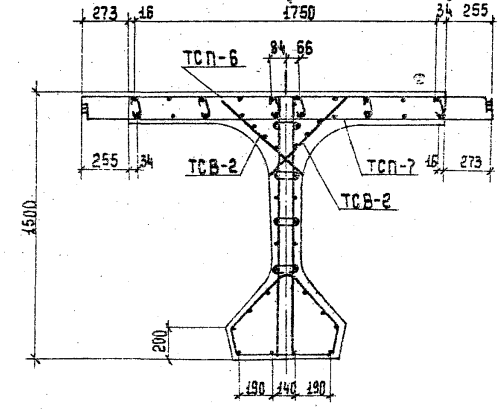

1. Конструкцию сеток ТСП-5 см. лист N 18.
2. Конструкцию сеток ребра и наголовка пояса см. серию 3.503-12, выпуск 29 (инв. N 384 |47), листы N 21, 62, 65÷72.
3. Арматуру в местах расположения строповочных отверстий вырезать по месту.
4. Стержни пов. 34 в местах расположения строповочных отверстий установить на месте.
5. Все размеры - в мм.

Составил	Мацкевич		
Проверил	Атаманова		
Рук. группы	Айберберг		
ГИП	Фельдман		
Гл. спец. ОИС	Главченко		
Начальник ОИС	Грищенко		
Минтрансстроя СССР Главтранспроект ГПИ „Союздорпроект" Киевский филиал		ТК 1982	

Балки пролетного строения длиной 33м, армированные пучками из 24 проволок. Армирование блоков БПпр-4-11

Серия 3.503.1-58
Выпуск 3 | Лист 11

1272/5 | 11

Минтрактородеталь
Гл. конструктор проекта
Киевский филиал
Начальник ОИС
Гл. спец. ОИС
ГИП
Рук. группы
Проверил
Составил
Проценко
Ткаченко
Фелюбин
Лебедева
Мотиевич

Фасад

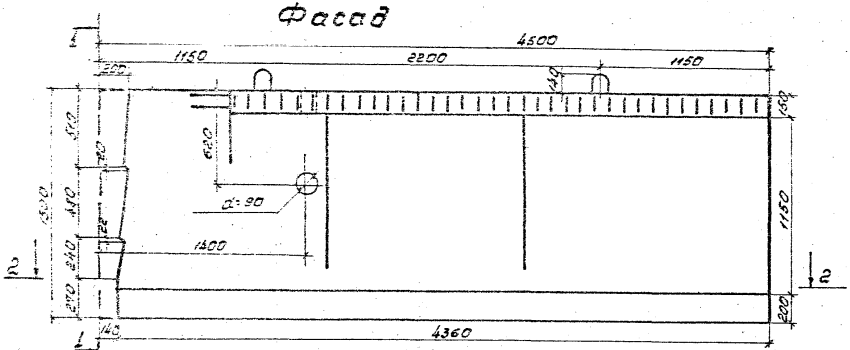

2-2

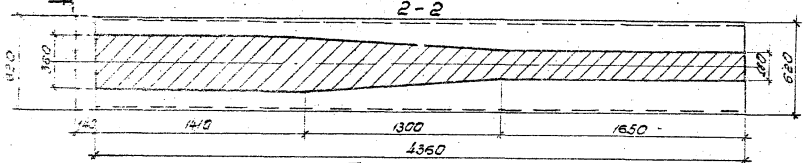

План

(закладные детали не показаны)

Выпуски арматуры в промежуточных балках

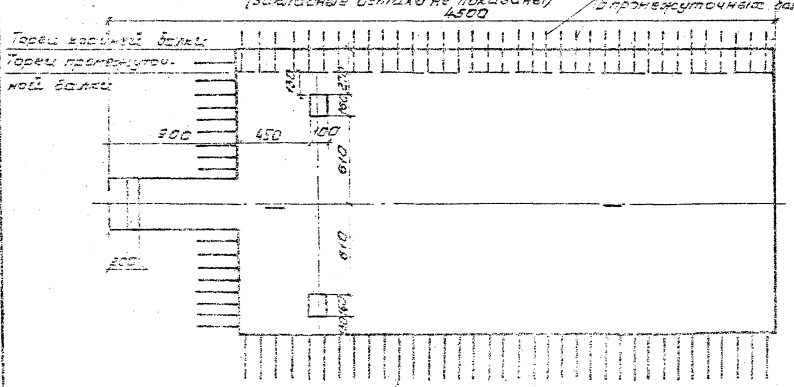

1-1

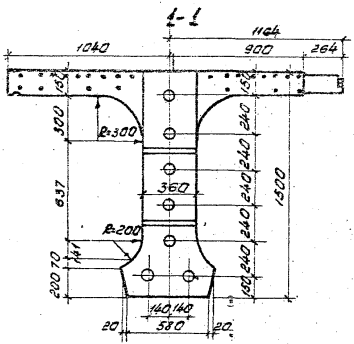

БЛТкр-4-7т
БЛТкр-4-7т2

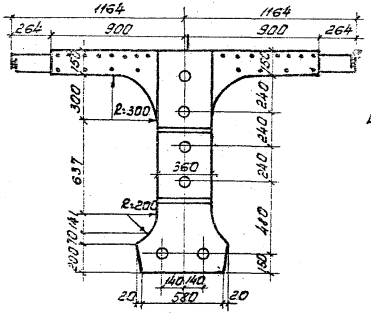

БЛТпр-4-6
БЛТпр-4-6т2

Марка блока	Объем бетона блока м³	Масса блока т
БЛТкр-4-7н / БЛТкр-4-7т2	3.2	8.0
БЛТпр-4-6 / БЛТпр-4-6т2	3.1	7.7

1. На чертеже изображены блоки БЛТкр-4-7т и БЛТкр-4-7т2 блоки БЛТкр 4-7н и БЛТкр-4-7т2к-зеркально изображенным.
2. Расположение закладных деталей для крепления тротуарных блоков и металлического перильного ограждения см. лист № 15, 16.

ТК	Балки длиной 35 м, армированные пучками из 48 и 2×24 проволок.
1972	Конструкционный чертеж блоков БЛТкр-4-7т, БЛТкр-4-7т2н, БЛТпр-4-6н, БЛТпр-4-6т2.

Серия 3.503.1-58
Выпуск 3 | Лист 12

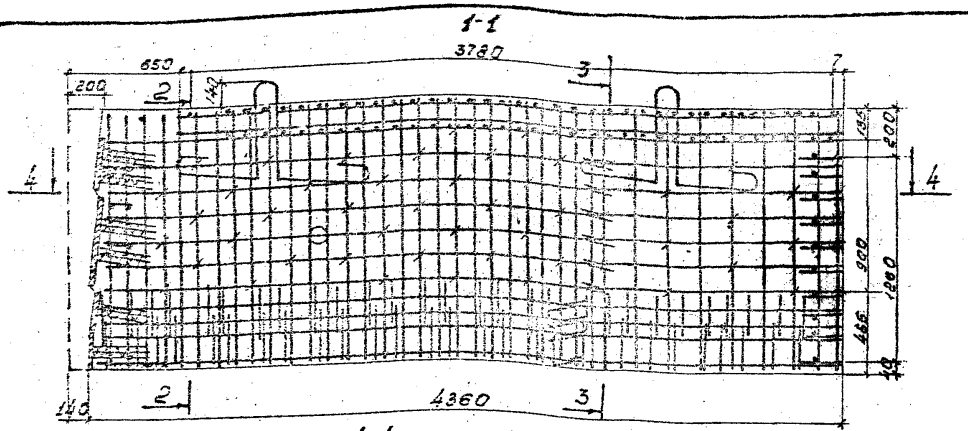

4-4 (показаны только сетки вутов)

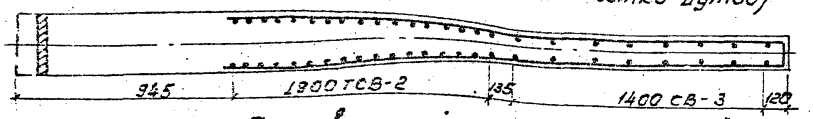

План верхней сетки плиты

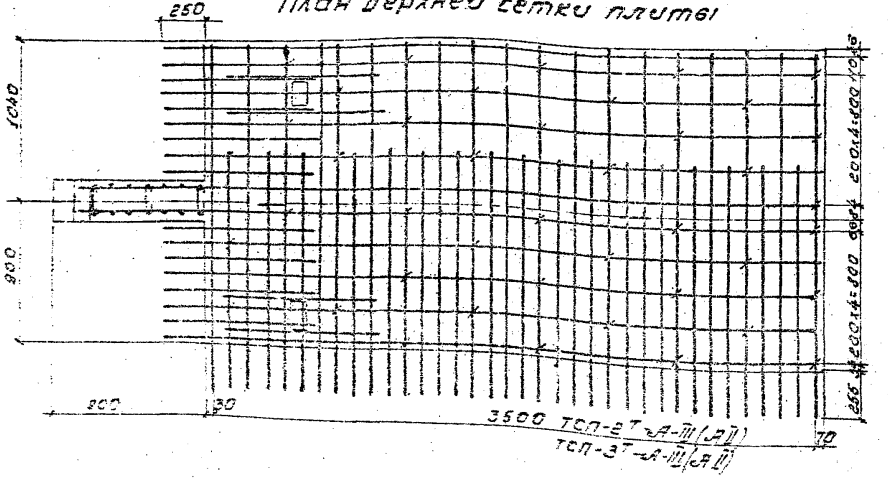

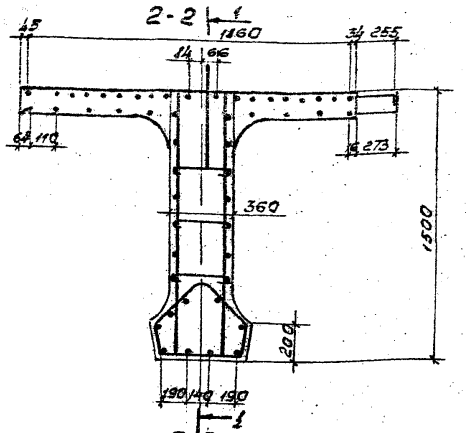

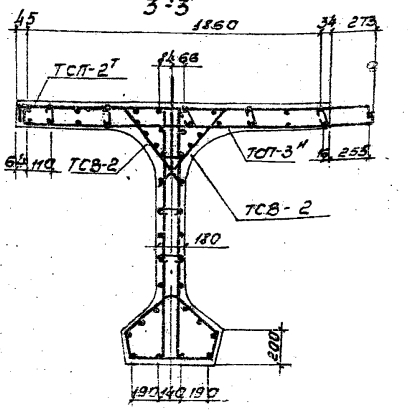

1. Конструкцию сеток ТСП-2Н и ТСП-3Н см. на листе №17.
2. Конструкцию сеток ребра и нижнего пояса - см. серию 3.503-12 выпуск 20 (Инв. № 384/47), листы №№ 29, 38, 60, 63, 66-72.
3. Арматуру в местах расположения строповочных отверстий вырезать по месту.
4. Стержни поз. 34 в местах расположения строповочных отверстий установить на месте.
5. Все размеры - в мм.

Минтрансстрой СССР Главтранспроект ГПИ Союздорпроект Киевский филиал	Начальник ОИС	Гл. спец. ОИС	ГИП	Рук. группы	Проверил	Составил
	Грищенко	Гладченко	Фельдман	Либербер	Астакова	Мацкевич

ТК	Волки пролетного строения длиной 33 м армированные пучками из 48 или 2×24 проволок	Серия 3.503.1-58	
1982	Армирование блоков БЛТ кр-4-7$^{м}_{т}$ и БЛТ кр-4-7$^{м}_{т}$	Выпуск 3	Лист 13

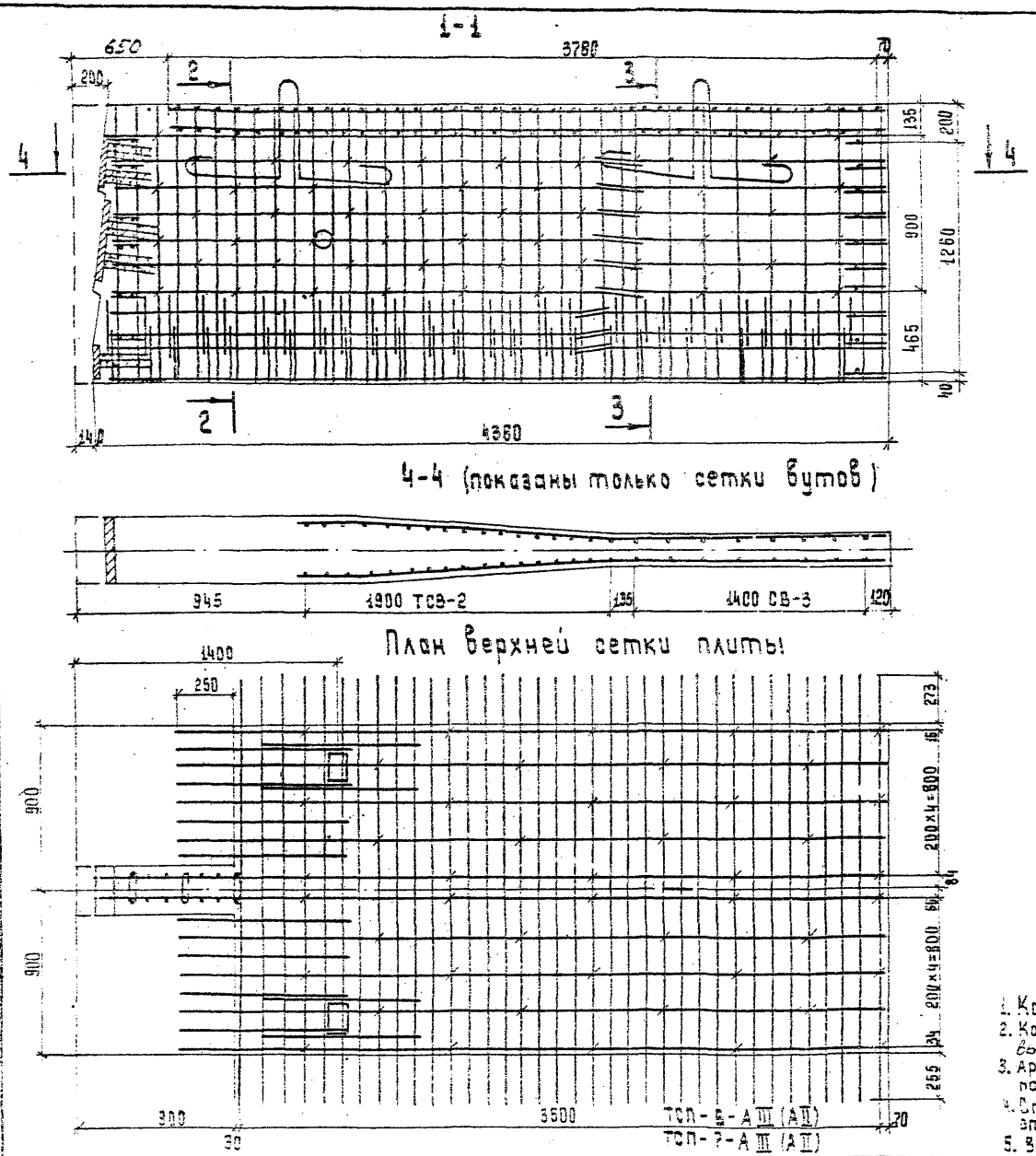

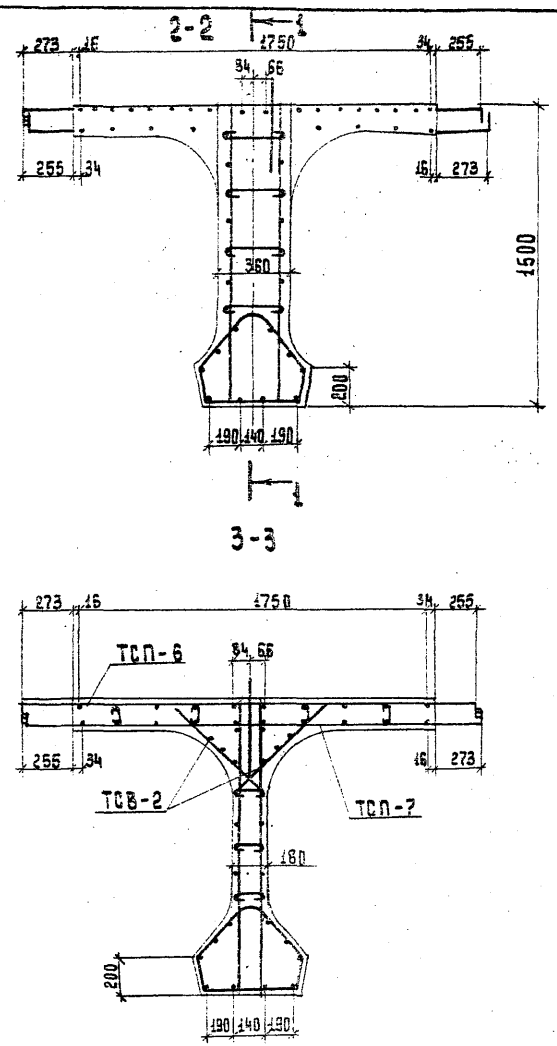

1. Конструкцию сеток ТСП-6 и ТСП-7 см. на листе N 17.
2. Конструкцию сеток ребра и нижнего пояса - см. серию 3.503-12, выпуск 20 (инв. N 584/47), листы NN 31, 39, 62, 65÷72.
3. Арматуру в местах расположения строповочных отверстий вырезать по месту.
4. Стержни поз. 34 в местах расположения строповочных отверстий установить на месте.
5. Все размеры - в мм.

Составил	Мацкевич	Проверил	Астахова
Рук. группы	Либерберг	ГИП	Фельдман
Гл. спец. ОИС	Гладченко	Начальник ОИС	Грищенко

Минтрансстрой СССР
Главтранспроект
ГПИ „Союздорпроект"
Киевский филиал

ТК	Балки пролетного строения длиной 33 м, армированные пучками из 48 или 2×24 проволок. Армирование блоков БЛТпр-4-6 и БЛТпр-4-6₂.	Серия 3.503.1-58	
1982		Выпуск 3	Лист 14

1272/5 | 14

Блок БЛТкр-1-9^{т}

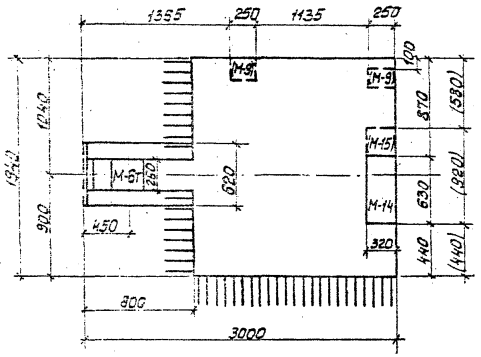

Блок БЛТкр-4-13^{т}

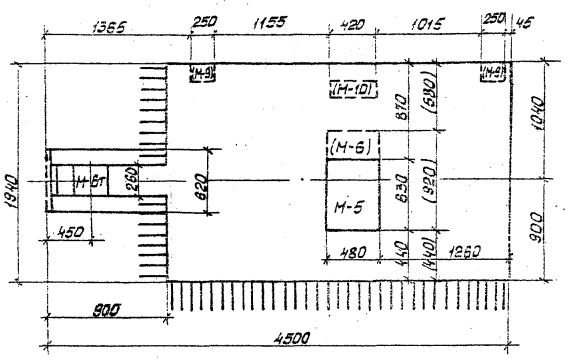

Таблица габаритов

Габарит	Кол. балок, шт	Расстояние между балками, м
Г-8 + 2×1.0	5	2.10
Г-10 + 2×1.50	6	2.10
Г-11.5 + 2×1.5	6	2.10
Г-9.5+5+9.5+2×1.5	11	2.44
Г-13.25+5+13.25+2×1.5	14	2.46
2(Г-11.5+1.5)	12	2.33
2(Г-15.25+1.5)	16	2.20

Блок БЛТпр^{к}-1-9^{т}

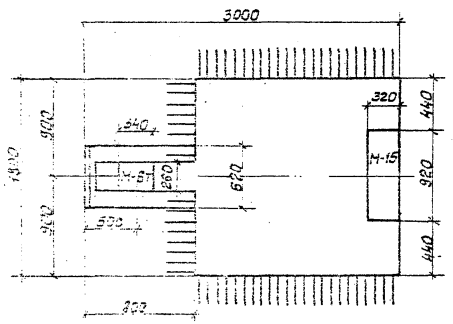

Блок БЛТкр-4-7^{т} и БЛТкр-4-7$^{т}_{2}$

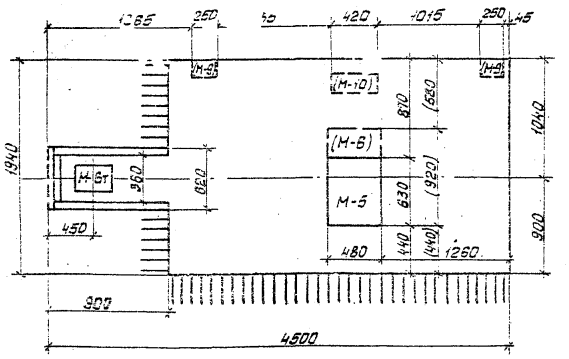

1. На чертеже изображены блоки БЛТкр-1-9^{т}, БЛТкр-4-13^{т}, БЛТкр-4-7^{т} и БЛТкр-4-7$^{т}_{2}$; блоки БЛТкр-1-9^{н}, БЛТкр-4-13^{н}, БЛТкр-4-7^{н} и БЛТкр-4-7$^{н}_{2}$ – зеркальны.
2. Закладные детали М-6т в блоке БЛТпр^{к}-1-9^{т} ставятся только при металлическом барьерном ограждении на пролетном строении, М-6т в блоках БЛТкр-1-9^{т}; БЛТкр-4-13^{т}; БЛТкр-4-7^{т}; БЛТкр-4-7$^{т}_{2}$ – при накладных тротуарных блоках в 2(Г-11.5+1.5) и 2(Г-15.25+1.5).
3. В скобках даны марки закладных деталей и размеры для 2(Г-11.5) и 2(Г-15.25) при металлическом барьерном ограждении.
4. Конструкцию закладной детали М-6т см. на листе №18.
5. На чертеже показаны схемы расположения закладных деталей при компоновке балок в соответствии с приведенной таблицей габаритов.

Составил	Мацкевич	
Проверил	Глушанкова	
Рук. группы	Либерберг	
ГИП	Фельдман	
Гл. спец. ОИС	Гладченко	
Начальник ОИС	Гриценко	
Нинтрансстрой СССР Главтранспроект ГПИ „Союздорпроект" Киевский филиал		

1272/5 | 15

ТК 1982

Схемы расположения закладных деталей в блоках для крепления элементов мостового полотна в балках длиной 24 и 33 м

Серия 3.503.1-58 | Выпуск 3 | Лист 15

Блок БЛТкр-1-9^{т}

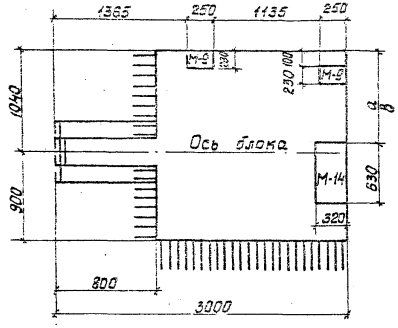

Блоки БЛТкр-4-13$^{т}_{н}$, БЛТкр-4-7$^{т}_{н}$ БЛТкр-4-7$_{2}^{т}_{н}$

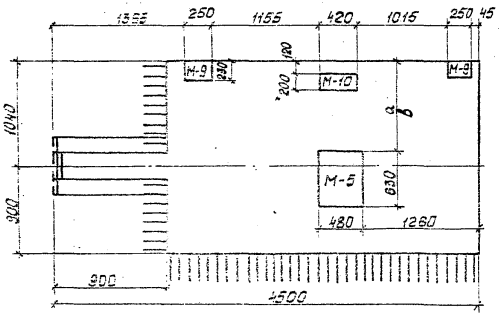

Таблица привязки закладных деталей М-5; М-14;

Габарит	Кол-во балок, шт.	Расстояние между балками, м	Расстояния, мм	
			а	в
Г-8+2×1.0	5	2.23	870	—
Г-10+2×1.0	6	2.18	870	—
Г-11.5+2×1.5	7	2.27	1310	—
Г-9.5+5+9.5+2×1.5	12	2.38	1310	—
Г-13.25+5+13.25+2×1.5	15	2.40	1310	—
2(Г-11.5+1.5)	12	2.50	1310	590
2(Г-15.25+1.5)	16	2.32	1310	630

Примечания

1. На чертеже изображены блоки БЛТкр-С1-9^{н}, БЛТкр-4-7^{т}, БЛТкр-4-7$^{т}_{2}$, блоки БЛТкр-С1-9^{н}, БЛТкр-4-7^{н}, БЛТкр-4-7$^{н}_{2}$ – зеркальны.
2. Размер „а" определяет привязку закладной детали для прикрепления стоек металлического барьерного ограждения у тротуаров, размер „в" – у разделительной полосы.
3. На чертеже показаны схемы расположения закладных деталей при компоновке балок в соответствии с приведенной таблицей габаритов.

Минтрансстрой СССР Главтранспроект ГПИ „Союздорпроект" Киевский филиал	Начальник ОИС	Гл. спец. ОИС	ГИП	Рук. группы	Проверил	Составил
	Грабченко	Гладченко	Фельдман	Либерберг	Глушанкова	Мацкевич

1272/5 | 16

ТК 1982

Вариант расположения закладных деталей в блоках для крепления элементов металлического полотна в балках длиной 24 и 33 м

Серия 3.503.1-38
Выпуск 5 | Лист 16

Сетка ТСП-$2^{т}$-А$\overline{III}$
Сетка ТСП-$2^{т}$-А$\overline{II}$

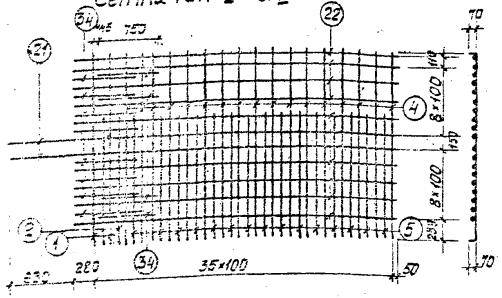

Сетка ТСП-$3^{т}$-А$\overline{III}$
Сетка ТСП-$3^{т}$-А$\overline{II}$

1-1

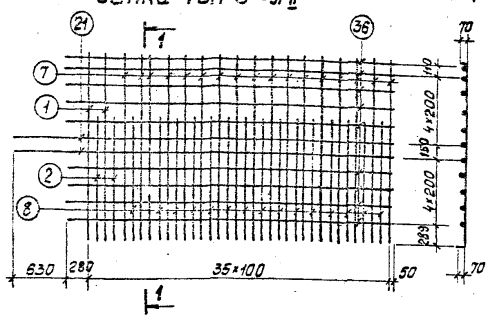

Сетка ТСП-6-А$\overline{III}$
Сетка ТСП-6-А$\overline{II}$

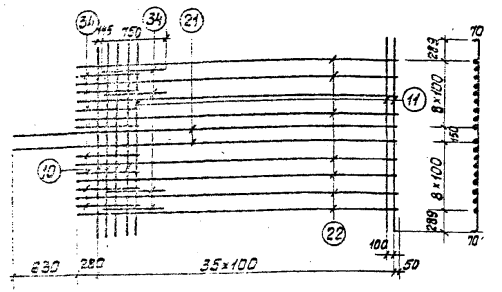

Сетка ТСП-7-А$\overline{III}$
Сетка ТСП-7-А$\overline{II}$

2-2

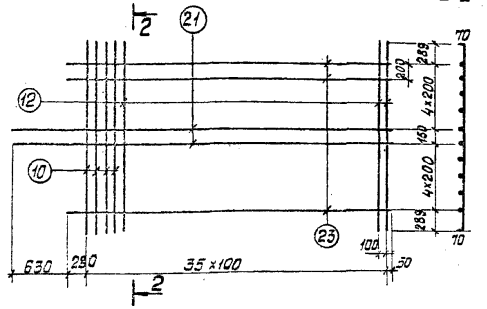

Спецификация арматуры на одну сетку

16

Марка эл-та	поз.	эскиз	ф мм	Длина, мм	Кол. шт.	Общая длина, м
Сетка ТСП-$2^{т}_{н}$-А$\overline{III}$(А$\overline{II}$)	1	70 2164 70	ф16А$\overline{III}$(ф16А$\overline{II}$)	2304	2	4.61
	2	70 1460	ф16А$\overline{III}$(ф16А$\overline{II}$)	1530	2	3.06
	4	70 2164 70	ф10А$\overline{III}$(ф12А$\overline{II}$)	2304	17	39.17
	5	70 1460	ф10А$\overline{III}$(ф12А$\overline{II}$)	1530	15	22.95
	21	4460	ф12А$\overline{III}$(ф12А$\overline{II}$)	4460	2	8.92
	22	3555	ф14А$\overline{III}$(ф16А$\overline{II}$)	3555	9	32.0
	34	750	ф14А$\overline{III}$(ф16А$\overline{II}$)	750	12	9.0
Сетка ТСП-$3^{т}_{н}$-А$\overline{III}$(А$\overline{II}$)	1	70 2164 70	ф16А$\overline{III}$(ф16А$\overline{II}$)	2304	2	4.61
	2	70 1460	ф16А$\overline{III}$(ф16А$\overline{II}$)	1530	2	3.06
	7	70 2164 70	ф12А$\overline{III}$(ф14А$\overline{II}$)	2304	17	39.17
	8	70 1460	ф12А$\overline{III}$(ф14А$\overline{II}$)	1530	15	22.95
	21	4460	ф12А$\overline{III}$(ф12А$\overline{II}$)	4460	2	8.92
	36	3555	ф12А$\overline{III}$(ф12А$\overline{II}$)	3555	9	32.0
Сетка ТСП-6-А$\overline{III}$(А$\overline{II}$)	10	70 2382 70	ф16А$\overline{III}$(ф16А$\overline{II}$)	2468	4	9.87
	11	70 2382 70	ф10А$\overline{III}$(ф12А$\overline{II}$)	2468	32	78.98
	21	4460	ф12А$\overline{III}$(ф12А$\overline{II}$)	4460	2	8.92
	22	3555	ф14А$\overline{III}$(ф16А$\overline{II}$)	3555	8	28.44
	34	750	ф14А$\overline{III}$(ф16А$\overline{II}$)	750	12	9.0
Сетка ТСП-7-А$\overline{III}$(А$\overline{II}$)	10	70 2328 70	ф16А$\overline{III}$(ф16А$\overline{II}$)	2468	4	9.87
	12	70 2328 70	ф12А$\overline{III}$(ф14А$\overline{II}$)	2468	32	78.98
	21	4460	ф12А$\overline{III}$(ф12А$\overline{II}$)	4460	2	8.92
	23	3555	ф8АI(ф8АI)	3555	8	28.44

Выборка стали на один элемент, кг

Марка элемента	Арматурные изделия из стали по ГОСТ 5781-75													
	Вариант с применением стали класса А-II							Вариант с применением стали класса А-III						
	Класс А-I		Класс А-II					Класс А-I		Класс А-III				
	ф мм		ф мм			Итого	Всего	ф мм		ф мм			Итого	Всего
	8 АI	Итого	12 АII	14 АII	16 АII			8 АI	Итого	10 АIII	12 АIII	14 АIII	16 АIII		
Сетка ТСП-$2^{т}_{н}$	—	—	63.2	—	76.9	140.1	140.1	—	—	38.5	1.9	49.6	12.1	108.1	108.1
Сетка ТСП-$3^{т}_{н}$	—	—	36.4	75.2	12.1	123.7	123.7	—	—	—	91.7	—	12.1	103.8	103.8
Сетка ТСП-6	—	—	79.1	—	74.7	153.8	153.8	—	—	49.0	7.9	45.3	16.6	117.8	117.8
Сетка ТСП-7	11.2	11.2	7.9	35.6	15.6	113.1	130.3	11.2	11.2	—	79.1	—	15.6	94.7	105.9

Примечание

На листе показаны сетки ТСП-$2^{т}$ и ТСП-$3^{т}$, сетки ТСП-$2_{н}$ и ТСП-$3_{н}$ зеркальны им.

1272/5 17

Серия 3.503-13

Выпуск 3 Лист 17

ТК 1982

Арматурные сетки плиты ТСП-$2^{т}_{н}$, ТСП-$3^{т}_{н}$, ТСП-6 ; ТСП-7

Составил Жидких; Проверил Ахмеда; Рук. группы Лифарева; ГИП Мирза; Гл. спец. ОИС Глазченко; Начальник ОИС Грищенко

Минтрансстрой СССР Главтранспроект ГПИ Спецморпроект Киевский филиал

Сетка ТСП-4$^{т}_{н}$-А$\overline{III}$
Сетка ТСП-4$^{т}_{н}$-А$\overline{II}$

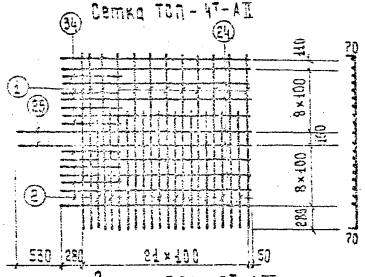

Сетка ТСП-8А$\overline{III}$
Сетка ТСП-8А$\overline{II}$

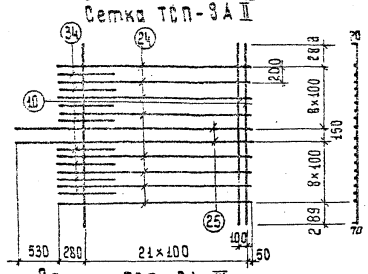

Сетка ТСП-5$^{т}_{н}$-А$\overline{III}$
Сетка ТСП-5$^{т}_{н}$-А$\overline{II}$

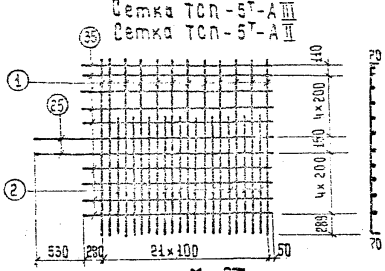

Сетка ТСП-9А-$\overline{III}$
Сетка ТСП-9А-$\overline{II}$

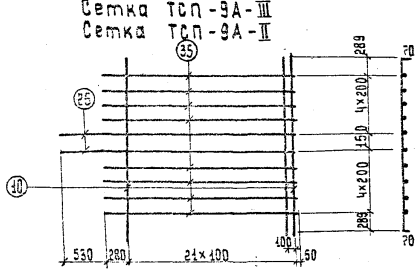

М-6Т

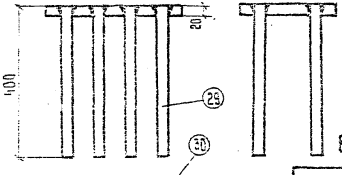

ТСВ-5

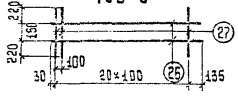

ТСВ-2

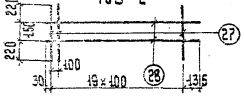

Спецификация арматуры на одну сетку

Марка эл-та	Поз.	Эскиз	Ø мм	Длина, мм	Кол. шт.	Общая длина, м
Сетка ТСП-4$^{т}_{н}$А$\overline{III}$ (А$\overline{II}$)	1	70 — 2164 — 70	Ф16А$\overline{III}$(Ф16А$\overline{II}$)	2304	12	27,65
	2	70 — 1460	Ф16А$\overline{III}$(Ф16А$\overline{II}$)	1530	10	15,30
	24	2430	Ф14А$\overline{III}$(Ф16А$\overline{II}$)	2430	9	21,87
	25	2960	Ф12А$\overline{III}$(Ф12А$\overline{II}$)	2960	2	5,92
	34	750	Ф14А$\overline{III}$(Ф16А$\overline{II}$)	750	8	6,0
Сетка ТСП-5$^{т}_{н}$А$\overline{III}$ (А$\overline{II}$)	1	70 — 2164 — 70	Ф16А$\overline{III}$(Ф16А$\overline{II}$)	2304	12	27,65
	2	70 — 1460	Ф16А$\overline{III}$(Ф16А$\overline{II}$)	1530	10	15,3
	35	2430	Ф12А$\overline{III}$(Ф12А$\overline{II}$)	2430	9	21,87
	25	2960	Ф12А$\overline{III}$(Ф12А$\overline{II}$)	2960	2	5,92
Сетка ТСП-8А$\overline{III}$ (А$\overline{II}$)	10	70 — 2328 — 70	Ф16А$\overline{III}$(Ф16А$\overline{II}$)	2466	22	54,3
	24	2430	Ф14А$\overline{III}$(Ф16А$\overline{II}$)	2430	8	19,44
	25	2960	Ф12А$\overline{III}$(Ф12А$\overline{II}$)	2960	2	5,92
	34	750	Ф14А$\overline{III}$(Ф16А$\overline{II}$)	750	8	6,0
Сетка ТСП-9А$\overline{III}$(А$\overline{II}$)	10	70 — 2328 — 70	Ф16А$\overline{III}$(Ф16А$\overline{II}$)	2466	22	54,3
	25	2960	Ф12А$\overline{III}$(Ф12А$\overline{II}$)	2960	2	5,92
	35	2430	Ф12А$\overline{III}$(Ф12А$\overline{II}$)	2430	8	19,44
Сетка ТСВ-5	26	2165	Ф6А$\overline{I}$	2165	2	4,33
	27	590	Ф6А$\overline{I}$	590	21	12,4
Сетка ТСВ-2	28	2065	Ф6А$\overline{I}$	2065	2	4,13
	27	590	Ф6А$\overline{I}$	590	19	11,2
М-6Т	29	400	Ф18А$\overline{III}$(Ф18А$\overline{II}$)	400	8	3,20
	30	260 — 340	260×20	340	1	0,34

Выборка стали на один элемент, кг

Марка элемента	Вариант с применением класса А-II			Вариант с применением класса А-III			
	Ø мм		Итого	Ø мм			Итого
	12А$\overline{II}$	16А$\overline{II}$		12А$\overline{III}$	14А$\overline{III}$	16А$\overline{III}$	
Сетка ТСП-4$^{т}_{н}$	5,26	111,9	117,2	5,25	33,7	67,9	106,9
Сетка ТСП-5$^{т}_{н}$	24,7	67,9	92,6	24,7	—	67,9	92,6
Сетка ТСП-8	5,3	126,0	131,3	5,3	30,8	85,8	121,9
Сетка ТСП-9	22,5	85,8	108,3	22,5	—	85,8	108,3

Выборка стали на один элемент

Марка элемента	А-$\overline{I}$	
	Ø6А$\overline{I}$	Итого
Сетка ТСВ-5	3,7	3,7
Сетка ТСВ-2	3,4	3,4

Марка элемента	Прок. сталь	Армат. сталь	Итого
	-6-20	Ф18А$\overline{III}$(А$\overline{II}$)	
М-6Т	13,9	6,4	20,3

На чертеже показаны сетки ТСП-4$^{т}_{н}$, ТСП-5$^{т}_{н}$.
Сетки ТСП-4н и ТСП-5н зеркальны изображенным.

Минтрансстрой СССР
Главтранспроект
ГПИ „СОЮЗДОРНПРОЕКТ"
Киевский филиал

Составил		Моцкевич
Проверил		Астахова
Рук. группы		Либерберг
ГИП		Фельдман
Гл. спец. ОИС		Главченко
Начальник ОИС		Грищенко

ТК 1582

Арматурные сетки плиты ТСП-4$^{т}_{н}$, ТСП-5$^{т}_{н}$, ТСП-8, ТСП-9, ТСВ-5, ТСВ-2. Закладная деталь М-6Т.

Серия 3.503.1-58
Выпуск 3 | Лист 18

Балки длиной 24 м

Блок БЛТкр-1-9Тн

Наименование сеток и каркасов	Кол-во сеток, каркасов шт	Арматурная сталь Класса А-I кг	Класса А-III кг	Всего
ТСП-4Тн	1	—	108.9	108.9
СР-1Тн	1+1	—	68.4	68.4
СТ-1	1	1.9	—	1.9
СТ-2	1	3.8	—	3.8
СТ-3	2	3.2	—	3.2
ТСВ-5	2	7.4	—	7.4
К-2	1	10.0	—	10.0
К-8	1	14.8	—	14.8
ТСП-5Тн	1	—	92.6	92.6
Итого		41.1	267.9	309.0

Блок БЛТпр-1-9Тн

Наименование сеток и каркасов	Кол-во сеток, каркасов шт.	Арматурная сталь Класса А-I кг	Класса А-III кг	Всего
ТСП-8Тн	1	—	121.9	121.9
СР-1Тн	1+1	—	68.4	68.4
СТ-1	1	1.9	—	1.9
СТ-2	1	3.8	—	3.8
СТ-3	2	3.2	—	3.2
ТСВ-5	2	7.4	—	7.4
К-2	1	10.0	—	10.0
К-8	1	14.8	—	14.8
ТСП-9Тн	1	—	108.3	108.3
Итого		41.1	298.6	339.7

Балки длиной 33 м, армированные пучками из 24 проволок

Блок БЛТкр 4-13Тн

Наименование сеток и каркасов	Кол-во сеток, каркасов шт	Арматурная сталь Класса А-I кг	Класса А-III кг	Всего
ТСП-2Тн	1	—	108.1	108.1
ТСП-3Тн	1	—	103.8	103.8
СР-2Тн	1+1	—	92.6	92.6
СР-7	2	17.6	—	17.6
СТ-4	1	2.2	—	2.2
СТ-5	1	4.5	—	4.5
СТ-6	2	4.0	—	4.0
ТСВ-2	2	6.8	—	6.8
СВ-3	2	3.6	—	3.6
К-3	1	9.8	—	9.8
К-5	1	6.2	—	6.2
К-12	1	9.6	—	9.6
К-9	1	15.3	—	15.3
Итого		79.6	304.5	384.1

Блок БЛТпр-4-11Тн

Наименование сеток и каркасов	Кол-во сеток, каркасов шт.	Арматурная сталь Класса А-I кг	Класса А-III кг	Всего
ТСП-6	1	—	117.8	117.8
ТСП-7	1	11.2	94.7	105.9
СР-2Тн	1+1	—	92.6	92.6
СР-7Тн	2	17.6	—	17.6
СТ-4	1	2.2	—	2.2
СТ-5	1	4.5	—	4.5
СТ-6	2	4.0	—	4.0
ТСВ-2	2	6.8	—	6.8
СВ-3	2	3.6	—	3.6
К-3	1	9.8	—	9.8
К-5	1	6.2	—	6.2
К-12	1	9.6	—	9.6
К-9	1	15.3	—	15.3
Итого		90.8	305.1	395.9

Составили: Мягков, Мордвинов
Проверили: Жилов, Растакова
Рук. группы: Любомудров
ГИП: Соколов
Гл. спец. ОПС: Апанченко
Нач. отд. ТК: Гринченко

Госстрой СССР, Госстроипроект, ГПИ Союзоргпроект, Киевский филиал

ТК 1982

Расход стали на 1 блок для балок длиной 24 м, 33 м с армированием пучками из 24 проволок с использованием стали класса А-III

Серия 3.503.9-52, Выпуск 1, Лист 19

1272/5 | 19

Минтрансстрой СССР
Главтранспроект
ГПИ „СОЮЗДОРПРОЕКТ"
Киевский филиал

Составил		Мацкевич
Проверил		Астахова
Рук. группы		Либерберг
ГИП		Фельдман
Гл. спец. ОИС		Главченко
Начальник ОИС		Грищенко

Балки длиной 24 м.

Блок БЛТкр-1-9$^{Т}_{н}$

Наименование сеток и каркасов	Кол-во сеток, каркасов, шт.	Арматурная сталь: Класса А-I кг	Арматурная сталь: Класса А-II кг	Всего
ТСП-4$^{Т}_{н}$	1	—	117,2	117,2
СР-1$^{Т}_{н}$	1+1	—	76,4	76,4
СТ-1	1	1,9	—	1,9
СТ-2	1	3,8	—	3,8
СТ-3	2	3,2	—	3,2
ТСВ-5	2	7,4	—	7,4
К-2	1	10,0	—	10,0
К-8	1	14,8	—	14,8
ТСП-5$^{Т}_{н}$	1	—	92,6	92,6
Итого		41,1	286,1	327,3

Блок - БЛТпр-1-9$^{Т}_{н}$

Наименование сеток и каркасов	Кол-во сеток, каркасов, шт.	Арматурная сталь: Класса А-I кг	Арматурная сталь: Класса А-II кг	Всего
ТСП-8$^{Т}_{н}$	1	—	131,3	131,3
СР-1$^{Т}_{н}$	1+1	—	76,4	76,4
СТ-1	1	1,9	—	1,9
СТ-2	1	3,8	—	3,8
СТ-3	2	3,2	—	3,2
ТСВ-5	2	7,4	—	7,4
К-2	1	10,0	—	10,0
К-8	1	14,8	—	14,8
ТСП-9$^{Т}_{н}$	1	—	108,3	108,3
Итого		41,1	316,0	357,1

Балки длиной 33 м, армированные пучками из 24 проволок.

Блок БЛТкр-4-13$^{Т}_{н}$

Наимен. сеток и каркасов	Кол-во сеток, шт.	Арматурная сталь: Класса А-I кг	Арматурная сталь: Класса А-II кг	Всего
ТСП-2$^{Т}_{н}$	1	—	140,1	140,1
ТСП-3$^{Т}_{н}$	1	—	123,7	123,7
СР-2$^{Т}_{н}$	1+1	—	103,0	103,0
СР-7	2	17,6	—	17,6
СТ-4	1	2,2	—	2,2
СТ-5	1	4,5	—	4,5
СТ-6	2	4,0	—	4,0
ТСВ-2	2	6,8	—	6,8
СВ-3	2	3,6	—	3,6
К-3	1	9,8	—	9,8
К-5	1	6,2	—	6,2
К-12	1	9,6	—	9,6
К-9	1	15,3	—	15,3
Итого		79,6	366,8	502,2

Блок БЛТпр-4-11$^{Т}_{н}$

Наименование сеток и каркасов	Кол-во сеток, каркасов, шт.	Арматурная сталь: Класса А-I кг	Арматурная сталь: Класса А-II кг	Всего
ТСП-6	1	—	153,8	153,8
ТСП-7	1	11,2	119,1	130,3
СР-2$^{Т}_{н}$	2	—	103,0	103,0
СР-7	2	17,6	—	17,6
СТ-4	1	2,2	—	2,2
СТ-5	1	4,5	—	4,5
СТ-6	2	4,0	—	4,0
ТСВ-2	2	6,4	—	6,4
СВ-3	2	3,6	—	3,6
К-3	1	9,8	—	9,8
К-5	1	6,2	—	6,2
К-12	1	9,6	—	9,6
К-9	1	15,3	—	15,3
Итого		110,2	375,9	466,3

1272/5 | 20

ТК 1582

Расход стали на 1 блок для балок длиной 24 м, 33 м с армированием пучками из 24 проволок при использовании стали класса А-II.

Серия 3503.1-58
Выпуск 3 | Лист 20

Балки длиной 33 м, армированные пучками из 48 проволок

Блок БЛТ кр-4-7$^{т}_{н}$

Наименов. сеток и каркасов	Кол-во сеток, каркасов, шт.	Арматурная сталь: Класса, А-I кг	Арматурная сталь: Класса, А-III кг	Всего
ТСП-2	1	—	140,1	140,1
ТСП-3	1	—	123,7	123,7
СР-2	1+1	—	92,6	92,6
СР-7	2	17,6	—	17,6
СТ-9	1	2,2	—	2,2
СТ-10	1	4,1	—	4,1
СТ-11	2	1,2	10,4	11,6
ТСВ-2	2	6,8	—	6,8
СВ-3	2	3,6	—	3,6
К-4	1	9,3	—	9,3
К-5	1	6,2	—	6,2
К-10	1	14,4	—	14,4
К-12	1	9,6	—	9,6
Итого		75,0	366,8	441,8

Блок БЛТ пр-4-6$^{т}_{н}$

Наименов. сеток и каркасов	Кол-во сеток, каркасов, шт.	Арматурная сталь: Класса, А-I кг	Арматурная сталь: Класса, А-III кг	Всего
ТСП-6	1	—	153,8	153,8
ТСП-7	1	11,2	119,1	130,3
СП-2$^{т}_{н}$	1+1	—	92,6	92,6
СР-7	2	17,6	—	17,6
СТ-9	1	2,2	—	2,2
СТ-10	1	1,1	—	4,1
СТ-11	2	1,2	10,4	11,6
ТСВ-2	2	6,8	—	6,8
СВ-3	2	3,6	—	3,6
К-4	1	9,3	—	9,3
К-5	1	6,2	—	6,2
К-10	1	14,4	—	14,4
К-12	1	9,6	—	9,6
Итого		86,2	375,9	462,1

Балки длиной 33 м, армированные пучками из 2×24 проволок

Блок БЛТ кр-4-7$^{т}_{2н}$

Наименов. сеток и каркасов	Кол-во сеток, каркасов, шт.	Арматурная сталь: Класса, А-I кг	Арматурная сталь: Класса, А-III кг	Всего
ТСП-2$^{т}_{н}$	1	—	140,1	140,1
ТСП-3$^{т}_{н}$	1	—	123,7	123,7
СА-2$^{т}_{н}$	1+1	—	92,6	92,6
СР-7	2	17,6	—	17,6
СТ-9	1	2,2	—	2,2
СТ-10	1	4,1	—	4,1
СТ-12	2	1,2	9,0	10,2
ТСВ-2	2	6,8	—	6,8
СВ-3	2	3,6	—	3,6
К-4	1	9,3	—	9,3
К-5	1	6,2	—	6,2
К-11	1	15,0	—	15,0
К-12	1	9,6	—	9,6
Итого		57,6	365,4	441,0

Блок БЛТ пр-4-6$^{т}_{2н}$

Наименов. сеток и каркасов	Кол-во сеток, каркасов, шт.	Арматурная сталь: Класса, А-I кг	Арматурная сталь: Класса, А-III кг	Всего
ТСП-6	1		153,8	153,8
ТСП-7	1	11,2	119,1	130,3
СР-2$^{т}_{н}$	1+1	—	92,6	92,6
СР-7	2	17,6	—	17,6
СТ-9	1	2,2	—	2,2
СТ-10	1	4,1	—	4,1
СТ-12	2	1,2	9,0	10,2
ТСВ-2	2	6,8	—	6,8
СВ-3	2	3,6	—	3,6
К-4	1	9,3	—	9,3
К-5	1	6,2	—	6,2
К-11	1	15,0	—	15,0
К-12	1	9,6	—	9,6
Итого		86,8	374,5	461,3

Составил: Мацкевич
Проверил: Астахова
Рук. группы: Либерберг
ГИП: Фельдман
Гл. спец. ОИС: Гладченко
Начальник ОИС: Грищенко
Минтрансстрой СССР
Главтранспроект
ГПИ „СОЮЗДОРПРОЕКТ"
Киевский филиал

1272/5 | 21

ТК 1982

Расход стали на 1 блок для балок длиной 33 м с армированием пучками из 48 проволок или 2×24 проволок при использовании стали класса А-III

Серия 3.503.1-58
Выпуск 3 | Лист 21

Балки длиной 33м, армированные пучками из 48 проволок

Блок БЛТ кр-4-7$^{т}_{н}$

Наименов. сеток и каркасов	Кол-во сеток, каркасов, шт.	Арматурная сталь: Класса А-I кг	Арматурная сталь: Класса А-II кг	Всего
ТСП-2$^{т}_{н}$	1	—	140,1	140,1
ТСП-3$^{т}_{н}$	1	—	123,7	123,7
СР-2$^{т}_{н}$	1+1	—	103,0	103,0
СР-7	2	17,6	—	17,6
СТ-9	1	2,2	—	2,2
СТ-10	1	4,1	—	4,1
СТ-11	2	1,2	10,4	11,6
ТСВ-2	2	6,8	—	6,8
СВ-3	2	3,5	—	3,6
К-4	1	9,3	—	9,3
К-5	1	6,2	—	6,2
К-10	1	14,4	—	14,4
К-12	1	9,6	—	9,6
Итого		75,0	377,2	452,2

Блок БЛТ пр-4-6$^{т}_{н}$

Наименов. сеток и каркасов	Кол-во сеток, каркасов, шт.	Арматурная сталь: Класса А-I кг	Арматурная сталь: Класса А-II кг	Всего
ТСП-6	1	—	153,8	153,8
ТСП-7	1	11,2	119,1	130,3
СР-2$^{т}_{н}$	1+1	—	103,0	103,0
СР-7	2	17,6	—	17,6
СТ-9	1	2,2	—	2,2
СТ-10	1	4,1	—	4,1
СТ-11	2	1,2	10,4	11,6
ТСВ-2	2	6,8	—	6,8
СВ-3	2	3,6	—	3,6
К-4	1	9,3	—	9,3
К-5	1	6,2	—	6,2
К-10	1	14,4	—	14,4
К-12	1	9,6	—	9,6
Итого		86,2	386,3	472,5

Балки длиной 33м, армированные пучками из 2×24 проволок

Блок БЛТ кр-4-7$^{т}_{2н}$

Наименов. сеток и каркасов	Кол-во сеток, каркасов, шт.	Арматурная сталь: Класса А-I кг	Арматурная сталь: Класса А-II кг	Всего
ТСП-2$^{т}_{н}$	1	—	140,1	140,1
ТСП-3$^{т}_{н}$	1	—	123,7	123,7
СР-2$^{т}_{н}$	1+1	—	103,0	103,0
СР-7	2	17,6	—	17,6
СТ-9	1	2,2	—	2,2
СТ-10	1	4,1	—	4,1
СТ-12	2	1,2	9,0	10,2
ТСВ-2	2	6,8	—	6,8
СВ-3	2	3,6	—	3,6
К-4	1	9,3	—	9,3
К-5	1	6,2	—	6,2
К-11	1	15,0	—	15,0
К-12	1	9,6	—	9,6
Итого		75,6	375,8	451,4

Блок БЛТ пр-4-6$^{т}_{2н}$

Наименов. сеток и каркасов	Кол-во сеток, каркасов, шт.	Арматурная сталь: Класса А-I кг	Арматурная сталь: Класса А-II кг	Всего
ТСП-6	1	—	153,8	153,8
ТСП-7	1	11,2	119,1	130,3
СР-2$^{т}_{н}$	1+1	—	103,0	103,0
СР-7	2	17,6	—	17,6
СТ-9	1	2,2	—	2,2
СТ-10	1	4,1	—	4,1
СТ-12	2	1,2	9,0	10,2
ТСВ-2	2	6,8	—	6,8
СВ-3	2	3,5	—	3,6
К-4	1	9,3	—	9,3
К-5	1	6,2	—	6,2
К-11	1	15,0	—	15,0
К-12	1	9,6	—	9,6
Итого		86,8	384,9	471,7

Составил: Мацкевич
Проверил: Астахова
Рук. группы: Либерберг
ГИП: Фельдман
Гл. спец. ОИС: Гладченко
Начальник ОИС: Грищенко
Минтрансстрой СССР
Главтранспроект
ГПИ „Союздорпроект"
Киевский филиал

1272/5 | 22

ТК 1982

Расход стали на 1 блок для балок длиной 33м с армированием пучками из 48 проволок или 2×24 проволок при использовании стали класса А-II

Серия 3503.1-58
Выпуск 3 | Лист 22

Блок БЛТ$^{К}_{кр}$-1-9$^{Т}_{н}$ при металлическом ограждении

Габарит	Кол. блок, шт	Расстояние между блоками, м	Кол., шт. М-15	Кол., шт. М-6т	Прокатная сталь, кг	Арматурная сталь, кг	Всего, кг
Г-8+2×1.0	5	2.10	1	1	66.6	8.8	75.4
	5	2.23	—	—	—	—	—
Г-10+2×1.0	5	2.10	1	1	66.6	8.8	75.4
	6	2.18	—	—	—	—	—
Г-11.5+2×1.5	6	2.38	1	1	66.6	8.8	75.4
	7	2.27	—	—	—	—	—
Г-9.5+5+9.5+2×1.5	11	2.44	1	1	66.6	8.8	75.4
	12	2.38	—	—	—	—	—
Г-13.25+5+13.25+2×1.5	14	2.46	1	1	66.6	8.8	75.4
	15	2.40	—	—	—	—	—
2(Г-11.5+1.5)	12	2.33	1	1	66.6	8.8	75.4
	12	2.50	—	—	—	—	—
2(Г-15.25+1.5)	15	2.20	1	1	66.6	8.8	75.4
	15	2.32	—	—	—	—	—
Расход стали на 1 закладную деталь, кг		-б=20	46.2	13.9			
		-б=16	6.5	—			
		ф18АII	2.4	6.4			

Блок БЛТкр-1-9$^{Т}_{н}$

Габарит	Кол-во блок, шт	Расстояние между блоками, м	при накладных тротуарных блоках: Кол-во, шт. М-6т	М-14	М-16	проф. сталь, кг	арнат. сталь, кг	всего, кг	при металлическом ограждении: Кол-во, шт. М-9	М-14	М-15	проф. сталь, кг	арнат. сталь, кг	Всего, кг
Г-8+2×1.0	5	2.10	—	1	—	36.6	1.8	38.4	—	—	—	—	—	—
	5	2.23	—	—	—	—	—	—	2	1	—	45.8	2.8	48.6
Г-10+2×1.0	6	2.10	—	1	—	36.6	1.8	38.4	—	—	—	—	—	—
	6	2.18	—	—	—	—	—	—	2	1	—	45.8	2.8	48.6
Г-11.5+2×1.5	6	2.38	—	1	—	36.6	1.8	38.4	—	—	—	—	—	—
	7	2.27	—	—	—	—	—	—	2	1	—	45.8	2.8	48.6
Г-9.5+5+9.5+2×1.5	11	2.44	—	1	—	36.6	1.8	38.4	—	—	—	—	—	—
	12	2.38	—	—	—	—	—	—	2	1	—	45.8	2.8	48.6
Г-13.25+5+13.25+2×1.5	14	2.46	—	1	—	36.6	1.8	38.4	—	—	—	—	—	—
	15	2.40	—	—	—	—	—	—	2	1	—	45.8	2.8	48.6
2(Г-11.5+1.5)	12	2.33	1	1	—	50.5	8.2	58.7	2	—	1	61.9	3.4	65.3
	12	2.50	—	—	—	—	—	—	2	2	—	82.4	4.6	87.0
2(Г-15.25+1.5)	16	2.20	1	1	—	50.5	8.2	58.7	2	—	1	61.9	3.4	65.3
	16	2.32	—	—	—	—	—	—	2	2	—	82.4	4.6	87.0
Расход стали на 1 закладную деталь, кг		-б=20	13.9	31.7	12.6				—	31.7	46.2			
		-б=16	—	4.9	3.3				—	4.9	6.5			
		-б=10	—	—	—				4.6	—	—			
		ф18АII	6.4	1.8	1.2				—	1.8	2.4			
		ф10АII	—	—	—				0.5	—	—			

Составил Цигуль Петрушанская
Проверил Глущанкова
Рук. группы Либерберг
ГИП Фельдман
Гл. спец. ОИС Гладченко
Начальник ОИС Грищенко
Минтрансстрой СССР Главтранспроект ГПИ Союздорпроект Киевский филиал

ТК 1982

Таблицы расхода материалов закладных деталей на блоки БЛТ$^{К}_{кр}$-1-9$^{Т}_{н}$ и БЛТкр-1-9$^{Т}_{н}$

Составил	Жегина	Мацкевич
Проверил	Гаврилова	Глушанкова
Рук. группы	Либерберг	Либерберг
ГИП	Мурашов	Фельдман
Гл. спец. ОИС	Шарф	Гладченко
Начальник ОИС	Фомина	Грищенко

Минтрансстрой СССР
Главтранспроект
ГПИ. Союздорпроект"
Киевский филиал

Блок БЛТкр-4-13$^{Т}_{Н}$

Габарит	Количество балок, шт.	Расстояние между балками, м	При накладных тротуарных блоках: Кол-во ж/б плит, шт.	Прок. сталь, кг	Арм. сталь, кг	Всего, кг	При металлическом ограждении: Количество, шт. М-5	М-6	М-9	М-10	Прок. сталь, кг	Арм. сталь, кг	Всего, кг
Г-8+2×1.0	5	2.10	1	54.8	2.7	57.5	—	—	—	—	—	—	—
	5	2.23	—	—	—	—	1	—	2	1	70.6	4.5	75.1
Г-10+2×1.0	6	2.10	1	54.8	2.7	57.5	—	—	—	—	—	—	—
	6	2.18	—	—	—	—	1	—	2	1	70.6	4.5	75.1
Г-11.5+2×1.5	6	2.10	1	54.8	2.7	57.5	—	—	—	—	—	—	—
	7	2.27	—	—	—	—	1	—	2	1	70.6	4.5	75.1
Г-9.5+5+9.5+2×1.5	11	2.44	1	54.8	2.7	57.5	—	—	—	—	—	—	—
	12	2.38	—	—	—	—	1	—	2	1	70.6	4.5	75.1
Г-13.25+5+13.25+2×1.5	14	2.46	1	54.8	2.7	57.5	—	—	—	—	—	—	—
	15	2.40	—	—	—	—	1	—	2	1	70.6	4.5	75.1
2(Г-11.5+1.5)	12	2.33	1	54.8	2.7	57.5	—	1	2	1	94.8	5.4	100.2
	12	2.50	—	—	—	—	2	—	2	1	125	7.2	132.0
2(Г-15.25+1.5)	15	2.20	1	54.8	2.7	57.5	—	1	2	1	94.8	5.4	100.2
	16	2.32	—	—	—	—	2	—	2	1	125.0	7.2	132.0
Расход стали на 1 закладную деталь, кг		-б=20	47.5				47.5	69.3	—	—			
		-б=16	7.3				7.3	9.7	—	—			
		-б=10	—				—	—	4.6	4.6			
		ф12АII	2.7				2.7	3.6	—	—			
		ф10АIII	—				—	—	0.5	0.8			

Блоки БЛТкр-4-7$^{Т}_{Н}$ и БЛТкр-4-7$_{г}^{Т}_{Н}$

Габарит	Количество балок, шт.	Расстояние между балками, м	При накладных тротуарных блоках: Кол-во ж/б плит, шт.	Прок. сталь, кг	Арм. сталь, кг	Всего, кг	При металлическом ограждении: Количество, шт. М-5	М-6	М-9	М-10	Прок. сталь, кг	Арм. сталь, кг	Всего, кг
Г-8+2×1.0	5	2.10	1	54.8	2.7	57.5	—	—	—	—	—	—	—
	5	2.23	—	—	—	—	1	—	2	1	70.6	4.5	75.1
Г-10+2×1.0	6	2.10	1	54.8	2.7	57.5	—	—	—	—	—	—	—
	6	2.18	—	—	—	—	1	—	2	1	70.6	4.5	75.1
Г-11.5+2×1.5	6	2.10	1	54.8	2.7	57.5	—	—	—	—	—	—	—
	7	2.27	—	—	—	—	1	—	2	1	70.6	4.5	75.1
Г-9.5+5+9.5+2×1.5	11	2.44	1	54.8	2.7	57.5	—	—	—	—	—	—	—
	12	2.38	—	—	—	—	1	—	2	1	70.6	4.5	75.1
Г-13.25+5+13.25+2×1.5	14	2.46	1	54.8	2.7	57.5	—	—	—	—	—	—	—
	15	2.40	—	—	—	—	1	—	2	1	70.6	4.5	75.1
2(Г-11.5+1.5)	12	2.33	1	54.8	2.7	57.5	—	1	2	1	94.8	5.4	100.2
	12	2.50	—	—	—	—	2	—	2	1	125.0	7.2	132.2
2(Г-15.25+1.5)	16	2.20	1	54.8	2.7	57.5	—	1	2	1	94.8	5.4	100.2
	16	2.32	—	—	—	—	2	—	2	1	125.0	7.2	132.2
Расход стали на 1 закладную деталь, кг		-б=20	47.5				47.5	69.3	—	—			
		-б=16	7.3				7.3	9.7	—	—			
		-б=10	—				—	—	4.6	6.6			
		ф12АII	2.7				2.7	3.6	—	—			
		ф10АIII	—				—	—	0.5	0.8			

ТК 1982

Таблицы расхода материалов закладных деталей на блоки БЛТкр-4-13$^{Т}_{Н}$, БЛТкр-4-7$^{Т}_{Н}$ и БЛТкр-4-7$_{г}^{Т}_{Н}$

серия 3.503.1-58
Выпуск 3 | Лист 24

При накладных тротуарных блоках

Блок БЛкр-1-9^{т}

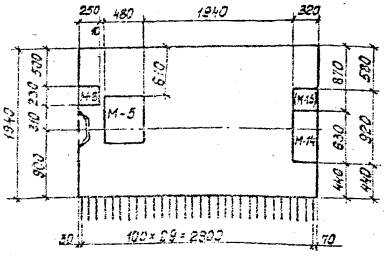

Блоки БЛкр-2-9^{т} и БЛкр-3-9

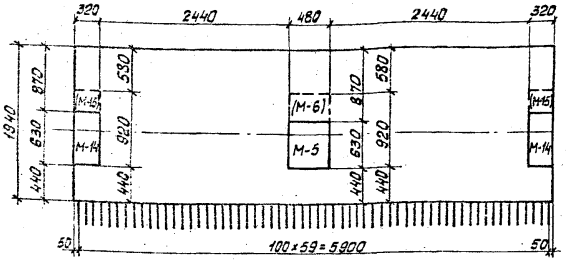

При металлическом ограждении в габаритах Г-8+2×1.0 и Г-10+2×1.0; 2(Г-11.5+1.5) и 2(Г-15.25+1.5) у разделительной полосы

Блок БЛкр-1-9^{т}

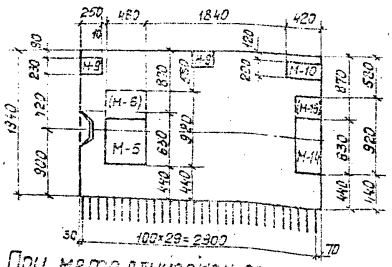

Блоки БЛкр-2-9^{т} и БЛкр-3-9

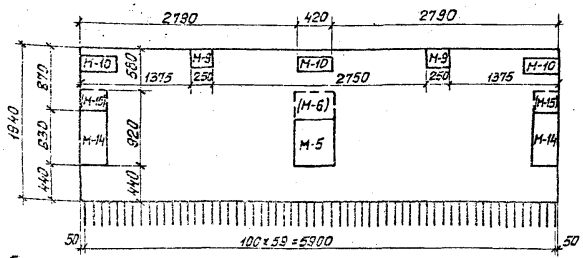

При металлическом ограждении в габаритах Г-11.5+2×1.5; Г-9.5+5+9.5+2×1.5 и Г-13.25+5+13.25+2×1.5; 2(Г-11.5+1.5) и 2(Г-15.25+1.5) у тротуара

Блок БЛкр-1-9^{т}

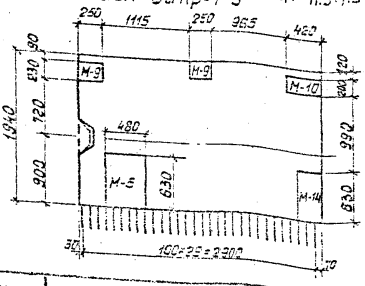

Блоки БЛкр-2-9^{т} и БЛкр-3-9

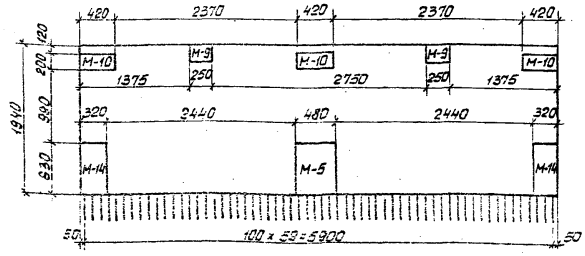

1. В скобках даны марки закладных деталей и размеры для габаритов 2(Г-11.5+1.5) и 2(Г-15.25+1.5).
2. При установке накладных тротуарных блоков на пролетном строении в блоках БЛкр-1-9$^{т}_{н}$ закладная деталь М-8 ставится для прикрепления тротуарных блоков ТК. При накладных тротуарных блоках закладная деталь М-5 в блоках БЛкр-1-9$^{т}_{н}$ ставится для прикрепления ограждающих блоков ОБК у разделительной полосы в габаритах 2(Г-11.5+1.5) и 2(Г-15.25+1.5).
3. На чертеже изображены блоки с индексом „Т", блоки с индексом „Н"-зеркальны им.

Минтрансстрой СССР Главтранспроект ГПИ „Союздорпроект" Киевский филиал	Начальник ОИС	Гл. спец. ОИС	ГИП	Рук. группы	Проверил	Составил
					Глушанкова	Мацкевич
					Либерберг	
					Фельдман	
					Гладченко	
					Грищенко	

ТК	Схемы расположения закладных деталей для крепления элементов мостового полотна в блоках БЛкр-1-9$^{т}_{н}$; БЛкр-2-9$^{т}_{н}$; БЛкр-3-9	1272/5	25
1982		Серия 3.503.1-58	
		Выпуск 3	Лист 25

Габариты Г-8+2×1.0 и Г-10+2×1.0, 2(Г-11.5+1.5) и 2(Г-15.25+1.5) у разделительной полосы

Блок БЛпр^{К}-1-9^{Т}

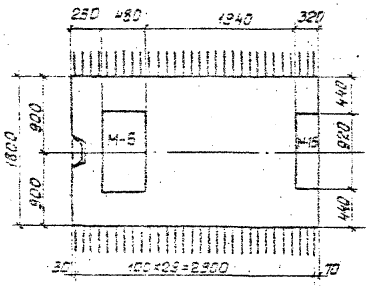

Блоки БЛпр^{К}-2-9^{Т} и БЛпр^{К}-3-9

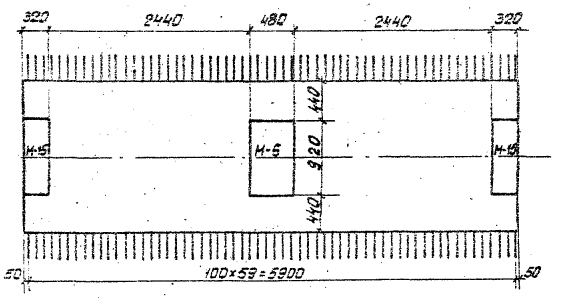

Габариты Г-11.5+2×1.5; Г-9.5+5+9.5+2×1.5 и Г-13.25+5+13.25+2×1.5; 2(Г-11.5+1.5) и 2(Г-15.25+1.5) у тротуара

На чертеже изображены блоки с индексом „Т", блоки с индексом „Н" - зеркальны им.

Блок БЛпр^{К}-1-9^{Т}

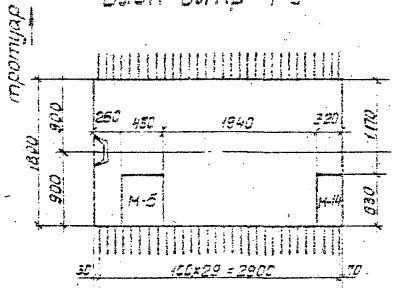

Блоки БЛпр^{К}-2-9^{Т} и БЛпр^{К}-3-9

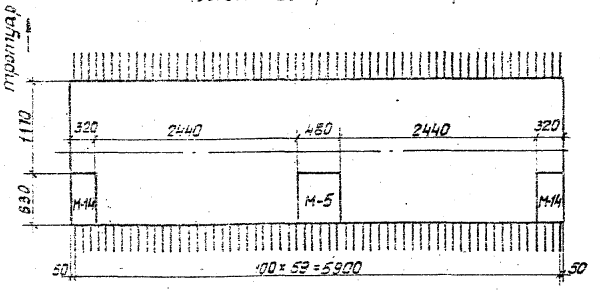

Составил	Мацкевич	Проверил	Глушанкова
Рук. группы	Либербергер	ГИП	Фельдман
Гл. спец. ОИС	Гладченко	Начальник ОИС	Грищенко

Минтрансстрой СССР
Главтранспроект
ГПИ „Союздорпроект"
Киевский филиал

1272/5	26		
ТК 196	Схемы расположения закладных деталей для крепления элементов мостового полотна в блоках БЛпр^{К}-1-9$^{Т}_{Н}$; БЛпр^{К}-2-9$^{Т}_{Н}$; БЛпр^{К}-3-9	Серия 3.503.1-58	
		Выпуск 3	Лист 26

При накладных тротуарных блоках

Блоки БЛкр-4-13^{т}; БЛкр-4-7^{т}; (БЛкр-4-7$^{т}_{2}$)

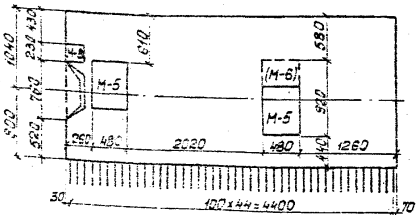

Блоки БЛкр-5-13^{т}; БЛкр-6-13^{т}; БЛкр-5-7^{т}; БЛкр-6-7^{т}

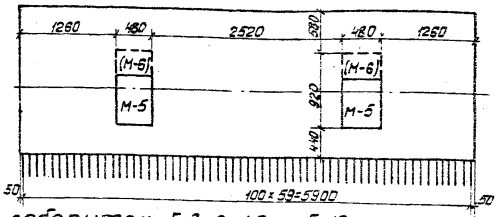

При металлическом ограждении в габаритах Г-8+2×1.0 и Г-10+2×1.0, 2(Г-11.5+1.5) и 2(Г-15.25+1.5) у разделительной полосы

Блоки БЛкр-4-13^{т}; БЛкр-4-7^{т}; (БЛкр-4-7$^{т}_{2}$)

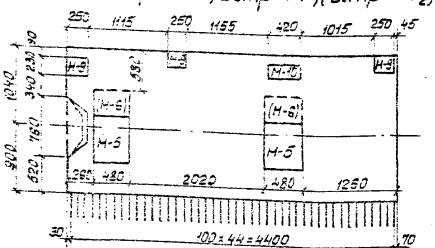

Блоки БЛкр-5-13^{т}; БЛкр-6-13^{т}; БЛкр-5-7^{т}; БЛкр-6-7^{т}

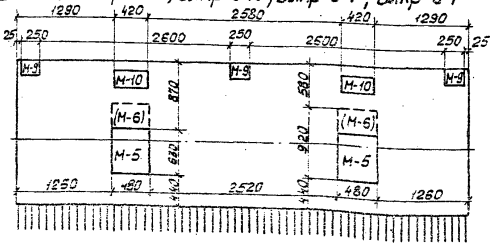

При металлическом ограждении в габаритах Г-11.5+2×1.5; Г-9.5+5+9.5+2×1.5 и Г-13.25+5+13.25+2×1.5, 2(Г-11.5+1.5) и 2(Г-15.25+1.5) у тротуара

Блоки БЛкр-4-13^{т}; БЛкр-4-7; (БЛкр-4-7$^{т}_{2}$).

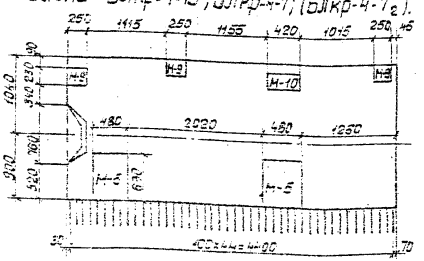

Блоки БЛкр-5-13; БЛкр-6-13^{т}; БЛкр-5-7^{т}; БЛкр-6-7^{т}.

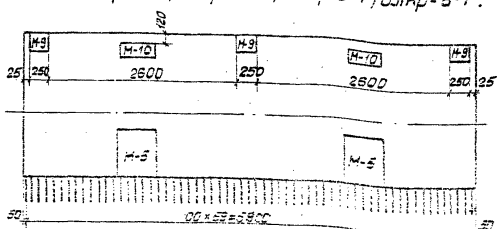

1. В скобках даны марки закладных деталей и размеры для габаритов 2(Г-11.5+1.5) и 2(Г-15.25+1.5).
2. При установке накладных тротуарных блоков на пролетном строении в блоках БЛкр-4-13$^{т}_{н}$, БЛкр-4-7$^{т}_{н}$ (БЛкр-4-7$^{т}_{2н}$) закладная деталь М-8 не ставится для прикрепления тротуарных блоков ТК. При накладных тротуарных блоках концевая закладная деталь М-5 в блоках БЛкр-4-13$^{т}_{н}$ и БЛкр-4-7$^{т}_{н}$ (БЛкр-4-7$^{т}_{2н}$) ставится для прикрепления ограждающих блоков ОБК и разделительной полосы в габаритах 2(Г-11.5+1.5) и 2(Г-15.25+1.5).
3. На чертеже изображены блоки с индексом „Т" блоки с индексом „Н" — зеркальны им.

Схемы расположения закладных деталей для крепления элементов мостового полотна в блоках БЛкр-4-13$^{т}_{н}$; БЛкр-6-13$^{т}_{н}$; БЛкр-5-13$^{т}_{2}$; БЛкр-4-13$^{т}_{н}$ (БЛкр-4-7$^{т}_{2н}$); БЛкр-6-7$^{т}_{н}$; БЛкр-6-7$^{т}_{2}$

ТК 1982

1272/5 | 27

Серия 3.503.1-38
Выпуск 3 | Лист 27

Минтрансстрой СССР Главтранспроект ГПИ Союздорпроект Киевский филиал

Начальник ОИС Грищенко
Гл. спец. ОИС Главченко
ГИП Фельдман
Рук. группы Гайдербега
Провёрил Шапкова
Составил Наконечный

Составили	Инж.	Мацкевич
Проверил	Ведущ.	Глушанкова
Рук. группы		Либедзерев
ГИП		Фельдман
Гл. спец. ОИС		Главченко
Начальник ОИС		Гриценко
Строй СССР Днепропроект Гидропроект им. филиал		
Минтяжстроя СССР Главн. ГПИ „Днепропроект" Киев	1982	

Габариты и расположение балки пролетного строения

Привязка продольной части

Концевые блоки

Средние блоки

Габариты и расположение балки пролетного строения	Привязка продольной части	Марки блоков	Количество закладных деталей, шт. М-5	М-6	М-8	М-9	М-10	М-14	М-15	Профильная сталь, кг	Арматурная сталь, кг	Всего, кг	Марки блоков	Количество закладных деталей, шт. М-5	М-6	М-9	М-10	М-14	М-15	Профильная сталь, кг	Арматурная сталь, кг	Всего, кг
Г-8+2×1.0; Г-10+2×1.0; Г-11.5+2×1.5; Г-9.5+5+9.5+2×1.5; Г-13.25+5+13.25+2×1.5	На накладных тротуарных блоках	БЛкр-1-9$^{т}_{н}$;	—	—	1	—	—	1	—	41.2	3.3	44.5	БЛкр-2-9$^{т}_{н}$ БЛкр-3-9	1	—	—	—	2	—	128.0	6.3	134.3
		БЛкр-4-13$^{т}_{н}$; БЛкр-4-7$^{т}_{н}$(БЛкр-4-7$^{т}_{2н}$)	1	—	1	—	—	—	—	59.4	4.2	63.6	БЛкр-5-13$^{т}_{н}$; БЛкр-6-13$^{т}_{н}$; БЛкр-5-7$^{т}_{н}$($^{т}_{2н}$); БЛкр-6-7$^{т}_{н}$($^{т}_{2н}$)	2	—	—	—	—	—	109.2	5.4	114.6
2(Г-11.5+1.5); 2(Г-15.25+1.5)	У тротуара	БЛкр-1-9$^{т}_{н}$;	—	—	1	—	—	—	1	57.3	3.9	61.2	БЛкр-2-9$^{т}_{н}$ БЛкр-3-9	—	1	—	—	—	2	184.4	8.4	192.8
		БЛкр-4-13$^{т}_{н}$; БЛкр-4-7$^{т}_{н}$(БЛкр-4-7$^{т}_{2н}$)	—	1	1	—	—	—	—	83.6	5.1	88.7	БЛкр-5-13$^{т}_{н}$; БЛкр-6-13$^{т}_{н}$ БЛкр-5-7$^{т}_{н}$($^{т}_{2н}$) БЛкр-6-7$^{т}_{н}$($^{т}_{2н}$)	—	2	—	—	—	—	158.0	7.2	165.2
	У разделительной полосы	БЛкр-1-9$^{т}_{н}$;	1	—	—	—	—	—	1	107.5	5.1	112.6	БЛкр-2-9$^{т}_{н}$ БЛкр-3-9	—	1	—	—	—	2	184.4	8.4	192.8
		БЛкр-4-13$^{т}_{н}$; БЛкр-4-7$^{т}_{н}$(БЛкр-4-7$^{т}_{2н}$)	1	1	—	—	—	—	—	133.8	6.3	140.1	БЛкр-5-13$^{т}_{н}$; БЛкр-6-13$^{т}_{н}$; БЛкр-5-7$^{т}_{н}$($^{т}_{2н}$); БЛкр-6-7$^{т}_{н}$($^{т}_{2н}$)	—	2	—	—	—	—	158.0	7.2	165.2
Г-8+2×1.0 Г-10+2×1.0	Металлическое	БЛкр-1-9$^{т}_{н}$;	1	—	—	2	1	1	—	107.2	6.3	113.5	БЛкр-2-9$^{т}_{н}$ БЛкр-3-9	1	—	2	3	2	—	157.0	9.7	166.7
		БЛ$^{к}_{пр}$-1-9$^{т}_{н}$;	—	1	—	—	—	—	1	131.7	6.0	137.7	БЛ$^{к}_{пр}$-2-9$^{т}_{н}$ БЛ$^{к}_{пр}$-3-9	—	1	—	—	—	2	184.4	8.4	192.8
		БЛкр-4-13$^{т}_{н}$; БЛкр-4-7$^{т}_{н}$(БЛкр-4-7$^{т}_{2н}$)	2	—	—	3	1	—	—	130.0	7.7	137.7	БЛкр-5-13$^{т}_{н}$; БЛкр-6-13$^{т}_{н}$; БЛкр-5-7$^{т}_{н}$($^{т}_{2н}$); БЛкр-6-7$^{т}_{н}$($^{т}_{2н}$)	2	—	3	2	—	—	136.6	8.5	145.1
Г-11.5+2×1.5, Г-9.5+5+9.5+2×1.5 Г-13.25+5+13.25+2×1.5		БЛкр-1-9$^{т}_{н}$;	1	—	—	2	1	1	—	107.2	6.3	113.5	БЛкр-2-9$^{т}_{н}$; БЛкр-3-9	1	—	2	3	2	—	157.0	9.7	166.7
		БЛ$^{к}_{пр}$-1-9$^{т}_{н}$;	1	—	—	—	—	1	—	91.4	4.5	95.9	БЛ$^{к}_{пр}$-2-9$^{т}_{н}$ БЛ$^{к}_{пр}$-3-9	1	—	—	—	2	—	128.0	6.3	134.3
		БЛкр-4-13$^{т}_{н}$; БЛкр-4-7$^{т}_{н}$(БЛкр-4-7$^{т}_{2н}$)	2	—	—	3	1	—	—	130.0	7.7	137.7	БЛкр-5-13$^{т}_{н}$; БЛкр-6-13$^{т}_{н}$; БЛкр-5-7$^{т}_{н}$($^{т}_{2н}$); БЛкр-6-7$^{т}_{н}$($^{т}_{2н}$)	2	—	3	2	—	—	136.6	8.5	145.1
2(Г-11.5+1.5); 2(Г-15.25+1.5)	У тротуара	БЛкр-1-9$^{т}_{н}$;	1	—	—	2	1	1	—	107.2	6.3	113.5	БЛкр-2-9$^{т}_{н}$ БЛкр-3-9	1	—	2	3	2	—	157.0	9.7	166.7
		БЛ$^{к}_{пр}$-1-9$^{т}_{н}$;	1	—	—	—	—	1	—	91.4	4.5	95.9	БЛ$^{к}_{пр}$-2-9$^{т}_{н}$ БЛ$^{к}_{пр}$-3-9	1	—	—	—	2	—	128.0	6.3	134.3
		БЛкр-4-13$^{т}_{н}$; БЛкр-4-7$^{т}_{н}$(БЛкр-4-7$^{т}_{2н}$)	2	—	—	3	1	—	—	130.0	7.7	137.7	БЛкр-5-13$^{т}_{н}$; БЛкр-6-13$^{т}_{н}$; БЛкр-5-7$^{т}_{н}$($^{т}_{2н}$); БЛкр-6-7$^{т}_{н}$($^{т}_{2н}$)	2	—	3	2	—	—	136.6	8.5	145.1
	У разделительной полосы	БЛкр-1-9$^{т}_{н}$;	—	1	—	2	1	—	1	147.5	7.8	155.3	БЛкр-2-9$^{т}_{н}$ БЛкр-3-9	—	1	2	3	—	2	213.4	11.8	225.2
		БЛ$^{к}_{пр}$-1-9$^{т}_{н}$;	—	1	—	—	—	—	1	131.7	6.0	137.7	БЛ$^{к}_{пр}$-2-9$^{т}_{н}$ БЛ$^{к}_{пр}$-3-9	—	1	—	—	—	2	184.4	8.4	192.8
		БЛкр-4-13$^{т}_{н}$; БЛкр-4-7$^{т}_{н}$(БЛкр-4-7$^{т}_{2н}$)	—	2	—	3	1	—	—	178.4	9.5	187.9	БЛкр-5-13$^{т}_{н}$; БЛкр-6-13$^{т}_{н}$ БЛкр-5-7$^{т}_{н}$($^{т}_{2н}$) БЛкр-6-7$^{т}_{н}$($^{т}_{2н}$)	—	2	3	2	—	—	185	10.3	195.3

Таблица расхода закладных деталей на блоки БЛкр-1-9$^{т}_{н}$; БЛ$^{к}_{пр}$-1-9$^{т}_{н}$; БЛкр-4-13$^{т}_{н}$; БЛкр-4-7$^{т}_{н}$(БЛкр-4-7$^{т}_{2н}$); БЛкр-2-9$^{т}_{н}$; БЛкр-3-9; БЛ$^{к}_{пр}$-2-9$^{т}_{н}$; БЛ$^{к}_{пр}$-3-9; БЛкр-5-13$^{т}_{н}$; БЛкр-6-13$^{т}_{н}$; БЛкр-5-7$^{т}_{н}$($^{т}_{2н}$) БЛкр-6-7$^{т}_{н}$($^{т}_{2н}$)

1272/5 | 28

Серия 3.503.1-58

Выпуск 3 | Лист 28

gost.e-ecolog.ru