ТИПОВАЯ ДОКУМЕНТАЦИЯ НА КОНСТРУКЦИИ, ИЗДЕЛИЯ И УЗЛЫ ЗДАНИЙ И СООРУЖЕНИЙ

СЕРИЯ 5.904-12

ПРИТОЧНЫЕ ВЕНТИЛЯЦИОННЫЕ КАМЕРЫ ПРОИЗВОДИТЕЛЬНОСТЬЮ от 3,5 до 120 тыс. $м^3/ч$

ВЫПУСК 1-20/90

КАЛОРИФЕРНАЯ СЕКЦИЯ ДЛЯ ПРИТОЧНОЙ КАМЕРЫ 2ПК80

РАБОЧИЕ ЧЕРТЕЖИ

24386-04

gost.e-ecolog.ru

ТИПОВАЯ ДОКУМЕНТАЦИЯ НА КОНСТРУКЦИИ, ИЗДЕЛИЯ И УЗЛЫ ЗДАНИЙ И СООРУЖЕНИЙ

СЕРИЯ 5.904-12

ПРИТОЧНЫЕ ВЕНТИЛЯЦИОННЫЕ КАМЕРЫ ПРОИЗВОДИТЕЛЬНОСТЬЮ от 3,5 до 120 тыс. м³/ч.

ВЫПУСК 1-20/90

КАЛОРИФЕРНАЯ СЕКЦИЯ ДЛЯ ПРИТОЧНОЙ КАМЕРЫ 2ПК80

РАБОЧИЕ ЧЕРТЕЖИ

РАЗРАБОТАНЫ:

ГПКНИИ САНТЕХНИИПРОЕКТ ГОССТРОЯ СССР

ГЛАВНЫЙ ИНЖЕНЕР ИНСТИТУТА А.Я.ШАРИПОВ

ГЛАВНЫЙ ИНЖЕНЕР ПРОЕКТА В.А. СПИВАК

УТВЕРЖДЕНЫ И ВВЕДЕНЫ В ДЕЙСТВИЕ С 15 ОКТЯБРЯ 1990 г.
ГПКНИИ САНТЕХНИИПРОЕКТ ГОССТРОЯ СССР
ПРИКАЗ от 24 МАЯ 1990 г. № 25

© АПП ЦИТП, 1991

Содержание

Обозначение	Наименование	Стр.
	Содержание	2
А1А387.000Д	Секция калориферная для приточной камеры 2ПК80. Технические требования	3
А1А387.000	Секция калориферная для приточной камеры 2ПК80	3÷11
А1А387.010	Элемент регулирующий	11
А1А387.000СБ	Секция калориферная для приточной камеры 2ПК80	12÷14
А1А387.001 А1А387.002	Щиток Щиток	15
А1А387.020 А1А387.030	Корпус Щиток	16
А1А387.010СБ А1А387.020СБ	Элемент регулирующий Корпус	17
А1А387.005 А1А387.006	Стенка Планка	18
А1А387.007 А1А387.008	Ручка Лист	19
А1А387.009 А1А387.019	Лист Лист	20

Обозначение	Наименование	Стр.
А1А387.040	Рама	21, 22
А1А387.050	Щиток	22
А1А387.040СБ	Рама	23, 24
А1А387.014	Швеллер	25
А1А387.015 А1А387.016	Швеллер Швеллер	26
А1А387.021	Швеллер	27
А1А387.022	Швеллер	28
А1А387.023	Лист	29
А1А387.050СБ	Щиток	30
А1А387.060 А1А387.070	Щиток Щиток	31
А1А387.060СБ	Щиток	32
А1А387.070СБ	Щиток	33
А1А387.025	Профиль	34
А1А387.026	Профиль	35
А1А387.027	Профиль	36
А1А387.028	Профиль	37

1. Калориферные секции для приточной вентиляционной камеры 2ПК 80 должны изготавливаться в соответствии с рабочими чертежами и техническими требованиями, приведенными в настоящем выпуске.

2. В секциях следует применять калориферы КВС, КВБ, КСК3 и КСК4 №11,12. Выбор типа калорифера определяется расчетом.

3. Конструкция, присоединительные и габаритные размеры секций с калориферами КВС и КСК3, КВБ и КСК4 должны быть одинаковыми.

4. Конструкция секций должна предусматривать установку калориферов №11,12 в один ряд по ходу воздуха, в два ряда, а также с неполным вторым рядом.

5. Для снятия запаса поверхности нагрева в калориферных секциях должны быть предусмотрены обводные каналы, расположенные горизонтально между калориферами. Обводные каналы оборудуются заслонками, выполненными из двух дугообразных направляющих козырьков.

6. Болты, гайки и прокладки, необходимые для соединения калориферной секции с секциями, к ней примыкающими, должны входить в комплект калориферной секции.

Нижние щитки калориферов, устанавливаемых непосредственно на раму секции, должны быть сняты.

Изм.	Лист	№ докум.	Подп.	Дата
Разраб.		Литвак		
Пров.		Грановский		
Нач. гр.		Литвак		
Н. контр.		Фрадкин		

А1А387.000Д

Секция калориферная для приточной камеры 2ПК 80

Лит.	Лист	Листов
И		1

Сантехниипроект

Формат	Зона	Поз.	Обозначение	Наименование	Кол.	Примечание
				Документация		
А3			А1А387.000 СБ	Сборочный чертеж		
А4			А1А387.000 Д	Технические требования		
				Сборочные единицы		
А4		1	А1А387.010	Элемент регулирующий	2	
А4		2	А1А387.020	Корпус	2	
А4		3	А1А387.030	Щиток	4	
				Стандартные изделия		
		4		Шайба 10 ГОСТ 11371-78	4	
			Переменные данные для исполнений:			
				А1А387.000		
				Сборочные единицы		
А4		5	А1А387.040	Рама	1	
				Детали		
А4		6	А1А387.001	Щиток	2	
А4		7	А1А387.002	Щиток	4	

Изм.	Лист	№ докум.	Подп.	Дата
Разраб.		Ямпольская		
Пров.		Литвак		
Нач. гр.		Литвак		
Н. контр.		Фрадкин		
ГИП				

А1А387.000

Секция калориферная для приточной камеры 2ПК 80

Лит.	Лист	Листов
И	1	16

Сантехниипроект

Инв. № подл. | Подп. и дата | Взам. инв. № | Инв. № дубл. | Подп. и дата

5.904-12 в.1-20/90

Зона	Поз.	Обозначение	Наименование	Кол.	Примечание
			Стандартные изделия		
	8		Болт М10х30.36		
			ГОСТ 7798-70	508	
	9		Гайка М10.4 ГОСТ 5915-70	556	
	10		Шайба 10 ГОСТ 10906-78	212	
			Прочие изделия		
	11		Калорифер КВс 11Б-II		
			ТУ 22-5721-84		4 шт.
					допуск.
					замена
					на поз. 12
	12		Калорифер КСк 3-11-02		
			ТУ 22-5757-84		4 шт.
					примен.
					взамен
					поз. 11
	13		Калорифер КВс 12Б-II		
			ТУ 22-5721-84		4 шт.
					допуск.
					замена
					на поз. 14
	14		Калорифер КСК 3-12-02		
			ТУ 22-5757-84		4 шт.
					примен.
					взамен
					поз. 13

Инв. № подл. | Подп. и дата | Взам. инв. № | Инв. № дубл. | Подп. и дата

Формат	Зона	Поз.	Обозначение	Наименование	Кол.	Примечание
				Материалы		
		15		Паронит ПОН3		
				ГОСТ 481-80	11,3	кг
				А1А387.000-01		
				Сборочные единицы		
А4		5	А1А387.040-01	Рама	1	
				Детали		
А4		6	А1А387.001-01	Щиток	2	
А4		7	А1А387.002-01	Щиток	4	
				Стандартные изделия		
		8		Болт М10х30.36		
				ГОСТ 7798-70	508	
		9		Гайка М10.4 ГОСТ 5915-70	556	
		10		Шайба 10 ГОСТ 10906-78	212	
				Прочие изделия		
		11		Калорифер КВБ11-Б-II		
				ТУ22-5721-84		4 шт.
						допуск.
						замена
						на поз. 12

Формат	Зона	Поз.	Обозначение	Наименование	Кол.	Примечание
		12		Калорифер КСК4-11-02 ТУ22-5757-84	4 шт.	примен. взамен поз. 11
		13		Калорифер КВБ12-Б-II ТУ22-5721-84	4 шт.	допуск. замена на поз.14
		14		Калорифер КСк4-11-02 ТУ22-5757-84	4 шт.	примен. взамен поз. 13
				Материалы		
		15		Паронит ПОН3 ГОСТ 481-80	11,5 кг	
				А1А387.000-02		
				Сборочные единицы		
А4		5	А1А387.040-02	Рама	1	
				Детали		
А4		6	А1А387.001	Щиток	1	
А4		7	А1А387.002	Щиток	2	

Инв.№ подл. | Подп. и дата | Взам. инв.№ | Инв.№ дубл. | Подп. и дата

Изм. | Лист | N докум. | Подп. | Дата

А1А387.000

Лист 4

8.1-20/90

5.904-12

Формат	Зона	Поз.	Обозначение	Наименование	Кол.	Примечание
				Стандартные изделия		
		8		Болт М10х30.36 ГОСТ 7798-70	314	
		9		Гайка М10.4 ГОСТ 5915-70	362	
		10		Шайба 10 ГОСТ 10906-78	204	
				Прочие изделия		
		11		Калорифер КВс11Б-II ТУ22-5721-84	2 шт.	допуск. замена на поз.12
		12		Калорифер КСк3-11-02 ТУ22-5757-84	2 шт.	примен. взамен поз. 11
		13		Калорифер КВс12Б-II ТУ22-5721-84	2 шт.	допуск. замена на поз.14
		14		Калорифер КСк3-12-02 ТУ22-5757-84	2 шт.	примен. взамен поз. 13

Инв.№ подл. | Подп. и дата | Взам. инв.№ | Инв.№ дубл. | Подп. и дата

Изм. | Лист | N докум. | Подп. | Дата

А1А387.000

Лист 5

Поз.	Обозначение	Наименование	Кол.	Примечание
		Материалы		
15		Паронит ПОН3 ГОСТ 481-80	7,5	кг
		А1А 387. 000-03		
		Сборочные единицы		
5	А1А387. 040-03	Рама	1	
		Детали		
6	А1А387. 001-01	Щиток	1	
7	А1А387. 002-01	Щиток	2	
		Стандартные изделия		
8		Болт М10х30. 36 ГОСТ 7798-80	314	
9		Гайка М10.4 ГОСТ 5915-70	362	
10		Шайба 10 ГОСТ 10906-78	204	
		Прочие изделия		
11		Калорифер КВБ 11Б-II ТУ 22-5721-84		2 шт. допуск. замена на поз. 12

Формат	Зона	Поз.	Обозначение	Наименование	Кол.	Примечание
		12		Калорифер КСК 4-11-02 ТУ 22-5757-84		2 шт. примен. взамен поз. 11
		13		Калорифер КВБ 12Б-II ТУ 22-5721-84		2 шт. допуск. замена на поз. 14
		14		Калорифер КСК 4-12-02 ТУ 22-5757-84		2 шт. примен. взамен поз. 13
				Материалы		
		15		Паронит ПОМ3 ГОСТ 481-80	7,6	кг
				А1А 387. 000-04		
				Сборочные единицы		
А4		5	А1А 387. 040	Рама	1	
А4		16	А1А 387. 050	Щиток	1	
				Детали		
А4		6	А1А387. 001	Щиток	1	

Подп. и дата | Инв. № дубл. | Взам. инв. № | Подп. и дата | Инв. № подл.

Формат	Зона	Поз.	Обозначение	Наименование	Кол.	Примечание
А4		7	А1А 387. 002	Щиток	1	
				Стандартные изделия		
		8		Болт М10х30.36		
				ГОСТ 7798-70	504	
		9		Гайка М10.4 ГОСТ 5915-70	552	
		10		Шайба 10 ГОСТ 10906-78	212	
				Прочие изделия		
		11		Калорифер КВс 116-II		
				ТУ 22-5721-84	3 шт.	
						допуск.
						замена
						на поз.12
		12		Калорифер КСК3-11-02		
				ТУ22-5757-84	3 шт.	
						примен.
						взамен
						поз. 11
		13		Калорифер КВс 126-II		
				ТУ22-5721-84	4 шт.	
						допуск.
						замена
						на поз.14
		14		Калорифер КСК3-12-02		
				ТУ 22-5757-84	4 шт.	
						примен.
						взамен
						поз. 13

Инв.N подл. | Подп. и дата | Взам. инв.N | Инв.N дубл. | Подп. и дата

А1А 387. 000 Лист 2

Формат	Зона	Поз.	Обозначение	Наименование	Кол.	Примечание
				Материалы		
		15		Паронит ПОН3		
				ГОСТ-481-80	11,3	кг
				А1А 387. 000-05		
				Сборочные единицы		
А4		5	А1А 387. 040-01	Рама	1	
А4		16	А1А 387. 050-01	Щиток	1	
				Детали		
А4		6	А1А 387. 001-01	Щиток	1	
А4		7	А1А 387. 002-01	Щиток	2	
				Стандартные изделия		
		8		Болт М10х30.36		
				ГОСТ 7798-70	504	
		9		Гайка М10.4 ГОСТ 5915-70	552	
		10		Шайба 10 ГОСТ 10906-78	212	
				Прочие изделия		
		11		Калорифер КВБ11-Б-II		
				ТУ22-5721-84	3 шт.	
						допуск.
						замена
						на поз.12

Инв.N подл. | Подп. и дата | Взам. инв.N | Инв.N дубл. | Подп. и дата

А1А 387. 000 Лист

Поз.	Обозначение	Наименование	Кол.	Примечание
12		Калорифер КСк 4-11-02		
		ТУ22-5757-84		3 шт.
				примен.
				взамен
				поз. 11
13		Калорифер КВБ12-Б-II		
		ТУ22-5721-84		4 шт.
				допуск.
				замена
				на поз.14
14		Калорифер КСК4-12-02		
		ТУ22-5757-84		4 шт.
				примен.
				взамен
				поз. 13
		Материалы		
15		Паронит ПОН3		
		ГОСТ 481-80	11,5	кг
		А1А387.000-06		
		Сборочные единицы		
5	А1А387.040	Рама	1	
16	А1А387.060	Щиток	1	
		Детали		
6	А1А387.001	Щиток	1	

Формат	Зона	Поз.	Обозначение	Наименование	Кол.	Примечание
А4		7	А1А387.002	Щиток	2	
				Стандартные изделия		
		8		Болт М10х30.36		
				ГОСТ 7798-70	502	
		9		Гайка М10.4 ГОСТ 5915-70	550	
		10		Шайба 10 ГОСТ 10906-78	212	
				Прочие изделия		
		11		Калорифер КВс11-Б-II		
				ТУ22-5721-84		2 шт.
						допуск.
						замена
						на поз.12
		12		Калорифер КСк3-11-02		
				ТУ22-5757-84		2 шт.
						примен.
						взамен
						поз. 11
		13		Калорифер КВс12-Б-II		
				ТУ22-5721-84		4 шт.
						допуск.
						замена
						на поз14

Инв.№ подл. | Подп. и дата | Взам. инв.№ | Инв.№ дубл. | Подп. и дата

Формат	Зона	Поз.	Обозначение	Наименование	Кол.	Примечание
		14		Калорифер КСК3-12-02 ТУ22-5757-84		4 шт. примен. взамен поз. 13
				Материалы		
		15		Паронит ПОН3 ГОСТ 481-80	11,3	кг
				А1А387.000-07		
				Сборочные единицы		
А4		5	А1А387.040-01	Рама	1	
А4		16	А1А387.060-01	Щиток	1	
				Детали		
А4		6	А1А387.001-01	Щиток	1	
А4		7	А1А387.002-01	Щиток	2	
				Стандартные изделия		
		8		Болт М10х30.36 ГОСТ 7798-70	502	
		9		Гайка М10.4 ГОСТ 5915-70	550	
		10		Шайба 10 ГОСТ 10906-78	212	

Инв.№подл. | Подп. и дата | Взам.инв.№ | Инв.№дубл. | Подп. и дата

Формат	Зона	Поз.	Обозначение	Наименование	Кол.	Примечание
				Прочие изделия		
		11		Калорифер КВБ11-Б-II ТУ22-5721-84		2 шт. допуск. замена на поз. 12
		12		Калорифер КСК4-11-02 ТУ22-5757-84		2 шт. примен. взамен поз. 11
		13		Калорифер КВБ12-Б-II ТУ22-5721-84		4 шт. допуск. замена на поз. 14
		14		Калорифер КСК4-12-02 ТУ22-5757-84		4 шт. примен. взамен поз. 13
				Материалы		
		15		Паронит ПОН3 ГОСТ 481-80	11,5	кг

Инв.№подл. | Подп. и дата | Взам.инв.№ | Инв.№дубл. | Подп. и дата

Поз.	Обозначение	Наименование	Кол.	Примечание
		А1А387.000-08		
		Сборочные единицы		
5	А1А387.040	Рама	1	
16	А1А387.070	Щиток	1	
		Детали		
6	А1А387.001	Щиток	1	
7	А1А387.002	Щиток	2	
		Стандартные изделия		
8		Болт М10х30.36 ГОСТ 7798-70	500	
9		Гайка М10.4 ГОСТ 5915-70	548	
10		Шайба 10 ГОСТ 10906-78	212	
		Прочие изделия		
11		Калорифер КВС 11-Б-II ТУ 22-5721-84		2 шт. допуск. замена поз. 12
12		Калорифер КСК 3-11-02 ТУ 22-5757-84		2 шт. примен. взамен поз. 11

Форм.	Зона	Поз.	Обозначение	Наименование	Кол.	Примечание
		13		Калорифер КВС 12-6-II ТУ 22-5721-84		3 шт. допуск. замена поз. 14
		14		Калорифер КСК 3-12-02 ТУ 22-5757-84		3 шт. примен. взамен поз. 13
				Материалы		
		15		Паронит ПОН 3 ГОСТ 481-80	11,3	кг
				А1А387.000-09		
				Сборочные единицы		
А4		5	А1А387.040-01	Рама	1	
А4		16	А1А387.070-01	Щиток	1	
				Детали		
А4		6	А1А387.001-01	Щиток	1	
А4		7	А1А387.002-01	Щиток	2	
				Стандартные изделия		
		8		Болт М10х30.36 ГОСТ 7798-70	500	

Инв.№ подл. | Подп. и дата | Взам. инв.№ | Инв.№ дубл. | Подп. и дата

Формат	Зона	Поз.	Обозначение	Наименование	Кол.	Примечание
		9		Гайка М10.4 ГОСТ 5915-70	548	
		10		Шайба 10 ГОСТ 10906-78	212	
				Прочие изделия		
		11		Калорифер КВБ11-Б-II		
				ТУ 22-5721-84		2 шт.
						допуск.
						замена
						на поз. 12
		12		Калорифер КСК4-11-02		
				ТУ 22-5757-84		2 шт.
						примен.
						взамен
						поз. 11
		13		Калорифер КВБ 12-6-II		
				ТУ 22-5721-84		3 шт.
						допуск.
						замена
						на поз. 14
		14		Калорифер КСК4-12-02		
				ТУ 22-5757-84		3 шт.
						примен.
						взамен
						поз. 13
				Материалы		
		15		Паронит ПОН3		
				ГОСТ 481-80	11,3	кг

Формат	Зона	Поз.	Обозначение	Наименование	Кол.	Примечание
				Документация		
А4			А1А387.010СБ	Сборочный чертеж		
				Детали		
А4		1	А1А387.005	Стенка	2	
А4		2	А1А387.006	Планка	2	
А4		3	А1А387.007	Ручка	2	

Изм.	Лист	№ докум.	Подп.	Дата
Разраб.		Сысоева		
Пров.		Литвак		
Нач. гр.		Литвак		
Н. контр.		Гладкий		

А1А387.010

Элемент

Лит.	Лист	Листов
И		1

Инв. № подл. | Подп. и дата | Взам. инв. № | Инв. № дубл. | Подп. и дата

8.1-20/90

5.90-1-12

А1А387.000

Лист

А1А387.000СБ

Рис.1

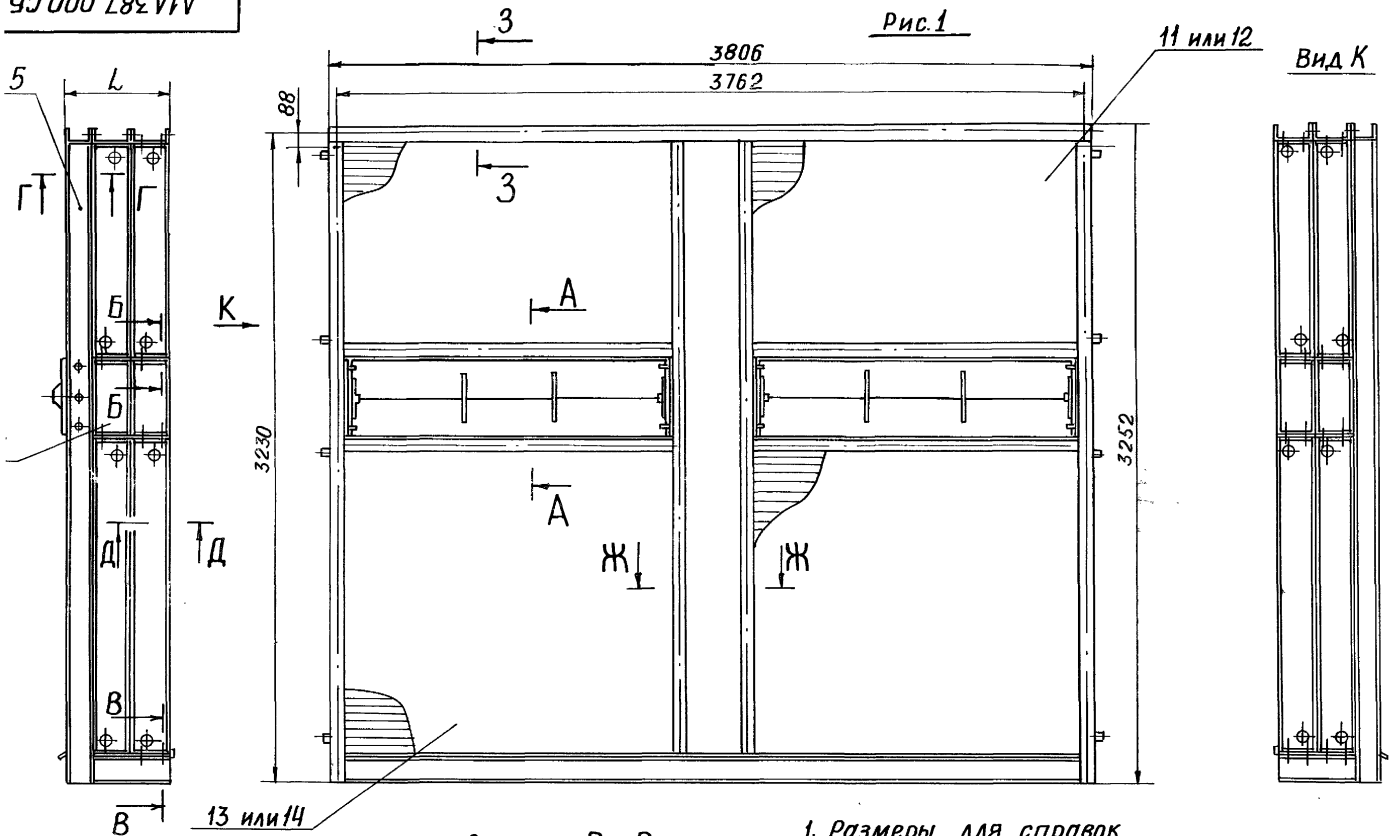

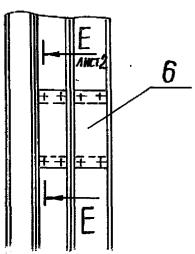

Б-Б
М 1:2

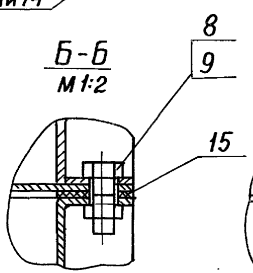

В - В
М 1:2

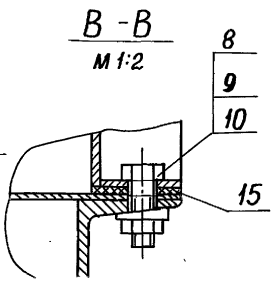

1. Размеры для справок
2. Сварной шов по ГОСТ 5264-80
3. Таблицу исполнений см. лист 2

Изм	Лист	№ докум.	Подп.	Дата
Разраб.		Ямпольская		
Пров.		Литвак		
Нач.гр.		Литвак		
Гл.спец		Грановский		

А1А387.000СБ

Секция калориферная для приточной камеры 2ПК80

Лит.	Масса	Масштаб
И	См. табл.	—

Лист 1 | Лист 3

САНТЕХНИИПРОЕКТ

А1А387.000СБ

А-А лист1
М1:5

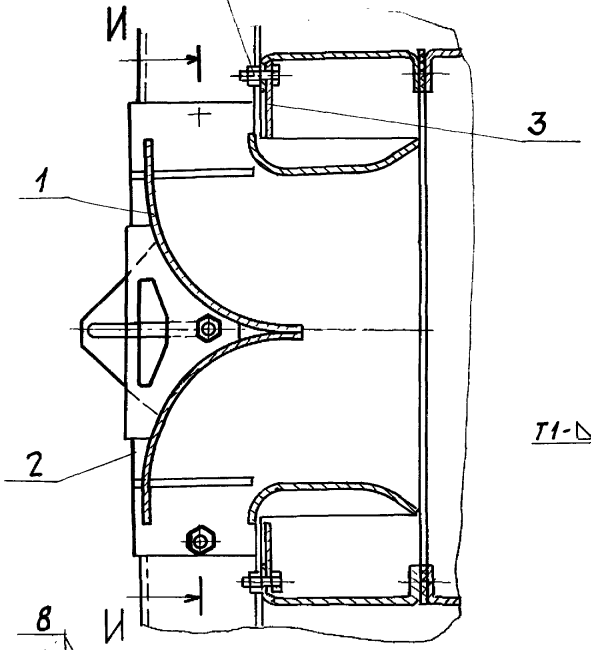

И-И
М1:5

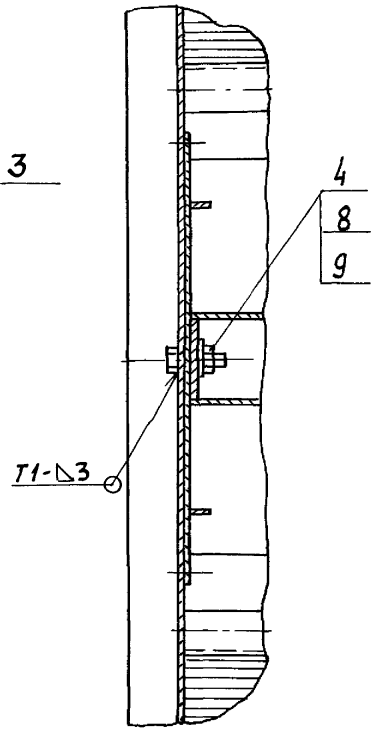

Е-Е лист1
М1:5

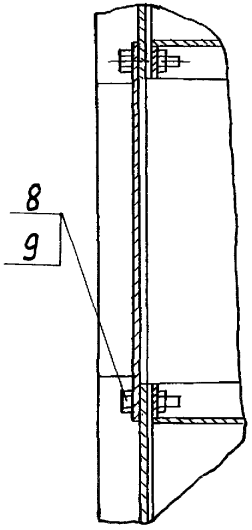

Г-Г лист1
М1:2

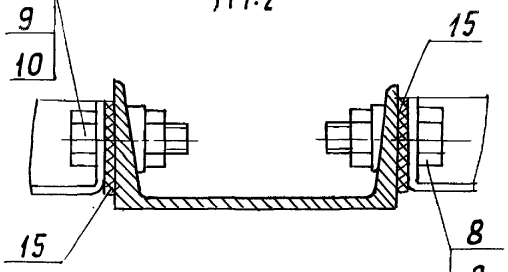

З-З
М1:2

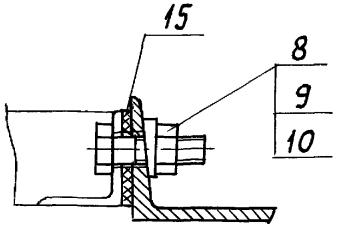

Ж-Ж лист1
М1:2

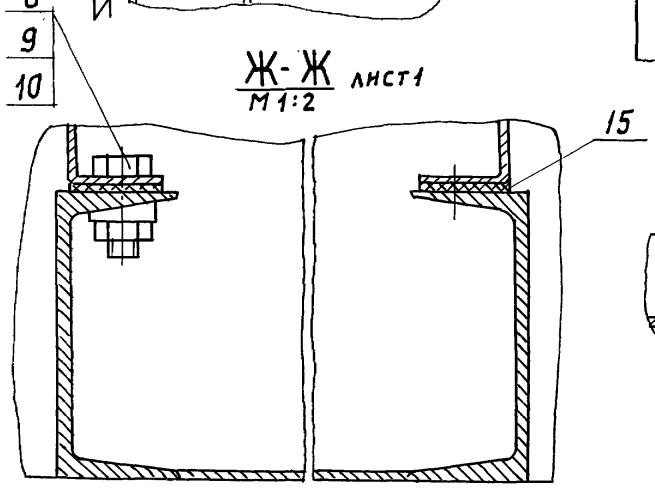

Д-Д лист1
М1:2

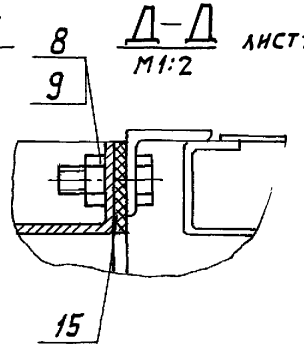

Обозначение	Рис.	Количество рядов калориферов	L, мм	Масса, кг
А1А387.000	1	2	486	3020
-01			566	3900
-02	2	1	303	1690
-03			343	2130
-04	3	2	486	2860
-05			566	3695
-06	4		486	2668
-07			566	3454
-08	5		486	2442
-09			566	3161

Инв. № подл. | Подп. и дата | Взам. инв. № | Инв. № дубл. | Подп. и дата

Рис 2

Остальное - см. рис.1

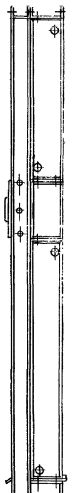

Рис 3

Остальное - см. рис.1

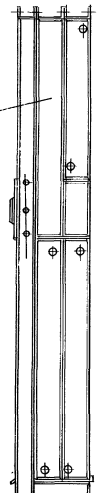

Рис 4

Остальное - см. рис.1

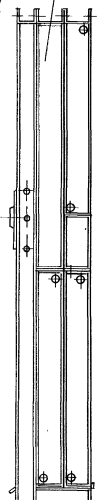

Вид К лист 1

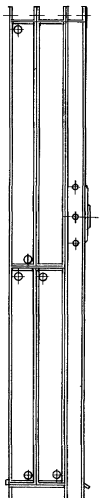

Рис. 5

Остальное - см. рис.1

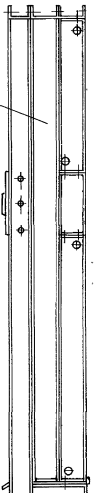

Вид К лист 1

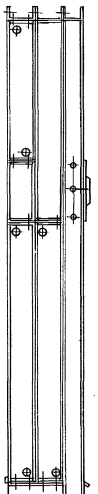

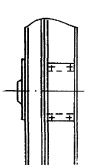

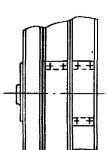

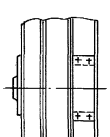

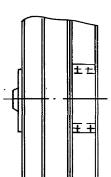

Изм	Лист	№ докум.	Подп.	Дата	А1А387.000СБ	Лист 3

А1А387.002

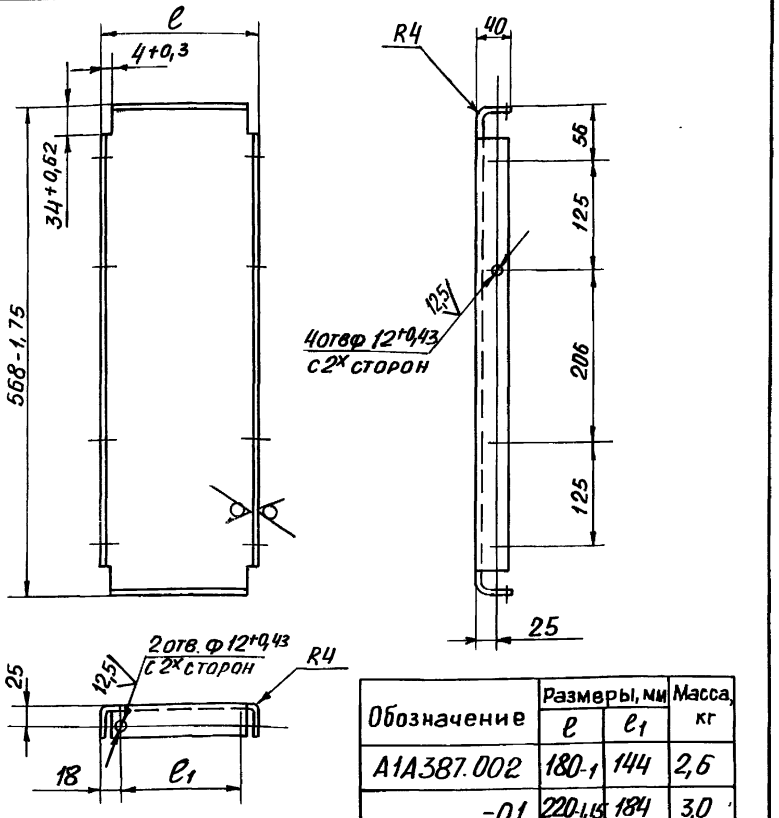

Обозначение	Размеры, мм		Масса, кг
	e	e1	
А1А387.002	180-1	144	2,6
-01	220-1,15	184	3,0

Неуказанные предельные отклонения размеров: $\pm \frac{t_2}{2}$

Изм.	Лист	№ докум.	Подп.	Дата
Разраб.		Сысоева		
Пров.		Литвак		
Нач.гр.		Литвак		
Гл.спец				

А1А387.002

Щиток

Лит.	Масса	Масштаб
И	См. табл.	—
Лист	Листов 1	

Лист Б2.0 ГОСТ 19907-74

САНТЕХНИИПРОЕКТ

А1А387.001

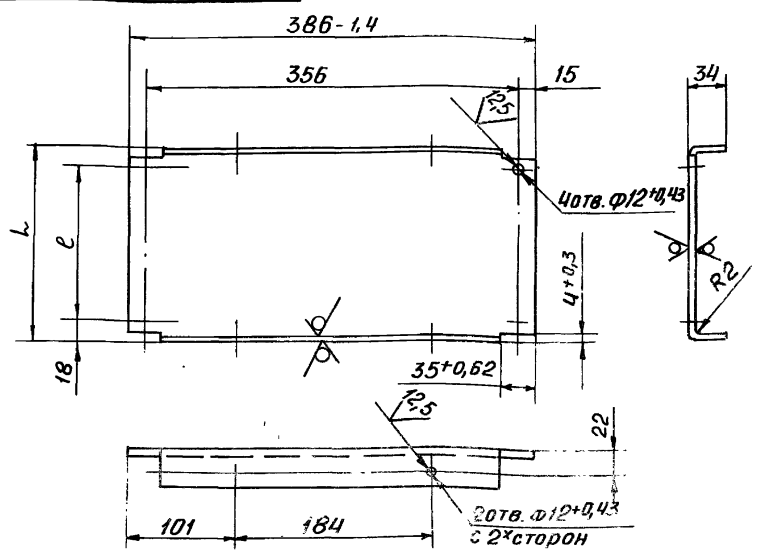

Обозначение	Размеры, мм		Масса, кг
	L	e	
А1А387.001	180-1	144	1,5
-01	220-1,15	184	1,75

Неуказанные предельные отклонения размеров: $\pm \frac{t_2}{2}$

Изм.	Лист	№ докум.	Подп.	Дата
Разраб.		Сысоева		
Пров.		Литвак		
Нач.гр.		Литвак		
Гл.спец				
Н.контр.		Фрадкин		

А1А387.001

Щиток

Лит.	Масса	Масштаб
	См. табл.	—
Лист	Листов 1	

Лист Б2.0 ГОСТ 19907-74

САНТЕХНИИПРОЕКТ

Инв. № подл. | Подп. и дата | Взам. инв. № | Инв. № дубл. | Подп. и дата

Поз.	Обозначение	Наименование	Кол.	Примечание
		Документация		
	А1А387.020СБ	*Сборочный чертеж*		
		Детали		
1	*А1А387.008*	*Лист*	2	
2	*А1А387.009*	*Лист*	2	
3	*А1А387.011*	*Лист*		
		Лист Б-2,0 ГОСТ 19903-74 / 4-IV-ВСт.3ГОСТ16523-70		
		10-0,43 х 130 - 0,74	4	*0,01кг*

Изм.	Лист	№ докум.	Подп.	Дата
Разраб.		Сысоева		
Пров.		Литвак		
Нач.гр.		Литвак		

А1А387.020

Корпус

Лит.	Лист	Листов
И		1

САНТЕХНИИПРОЕКТ

А1А387.030

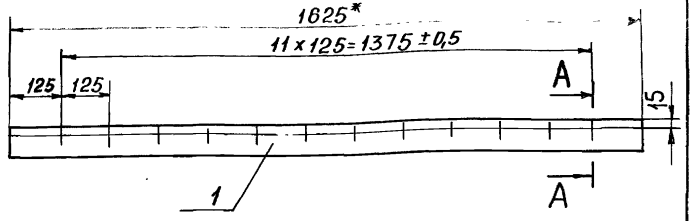

А - А
М1:2

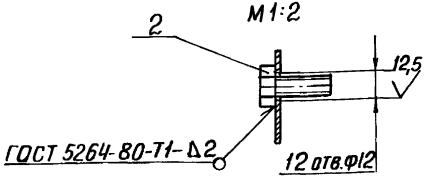

Формат	Зона	Поз.	Обозначение	Наименование	Кол.	Примечание
				Детали		
Б4		1	*А1А387.012*	*Лист 80-0,74х1625-3,7*		
				Лист Б2,0 ГОСТ 19903-74 / 4-IV-ВСт.3ГОСТ16523-70	1	2,0кг
				Стандартные изделия		
		2		*Болт М10х25.36 ГОСТ 7798-70*	12	

А1А387.030

Изм.	Лист	№ докум.	Подп.	Дата
Разраб.		Сысоева		
Пров.		Литвак		
Нач.гр.		Литвак		
Гл.спец.		Грановский		
Н.контр.		Фрадкин		

Щиток

Лит.	Масса	Масштаб
И	2,1	1:10
Лист	Листов 1	

САНТЕХНИИПРОЕКТ

Инв.№ подл. | Подп. и дата | Взам.инв.№ | Инв.№ дубл. | Подп. и дата

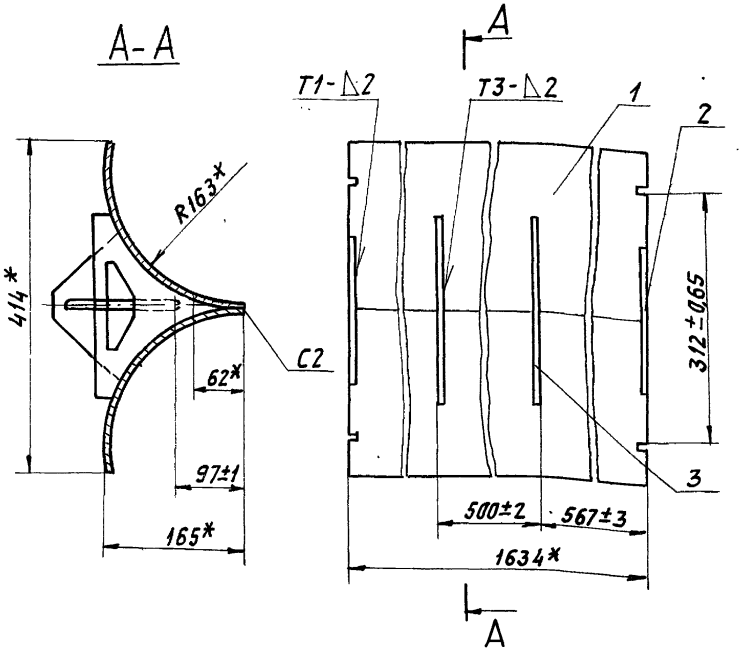

1. * Размеры для справок.
2. Сварные швы по ГОСТ 5264-80

Изм.	Лист	№ докум.	Подп.	Дата
Разраб.		Сысоева		
Пров.		Литвак		
Нач. гр.		Литвак		
Гл. спец.		Грановский		
Н. контр.		Фрадкин		
Утв.		Спивак		

А1А 387.010 СБ

Элемент регулирующий

Лит.	Масса	Масшт.
И	13,0	1:5
Лист	Листов 1	

САНТЕХНИИПРОЕКТ

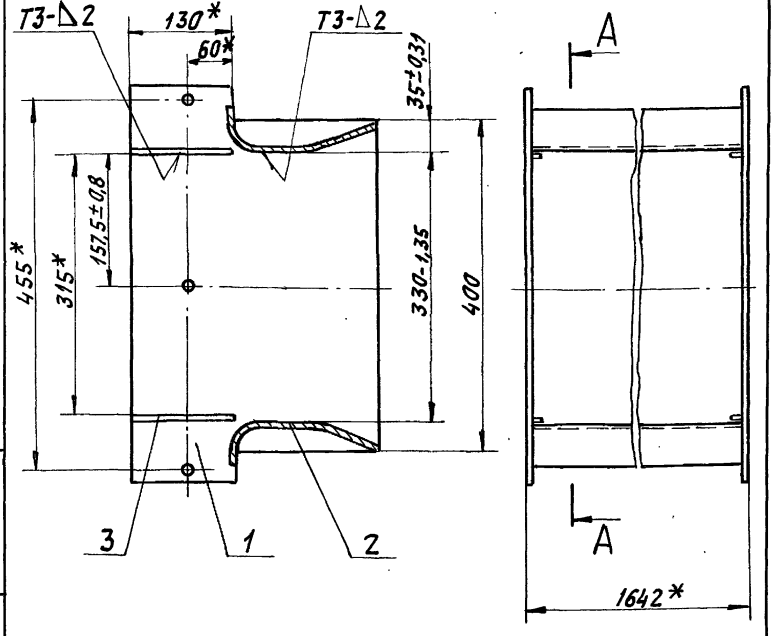

1. * Размеры для справок.
2. Сварные швы по ГОСТ 5264-80

Изм.	Лист	№ докум.	Подп.	Дата
Разраб.		Сысоева		
Пров.		Литвак		
Нач. гр.		Литвак		
Гл. спец.		Грановский		
Н. контр.		Фрадкин		
Утв.		Спивак		

А1А.387.020 СБ

Корпус

Лит.	Масса	Масшт
И	10.0	1:5
Лист	Листов 1	

САНТЕХНИИПРОЕКТ

Инв. № подл. | Подп. и дата | Взам. инв. № | Инв. № дубл. | Подп. и дата

А1А387.005

50

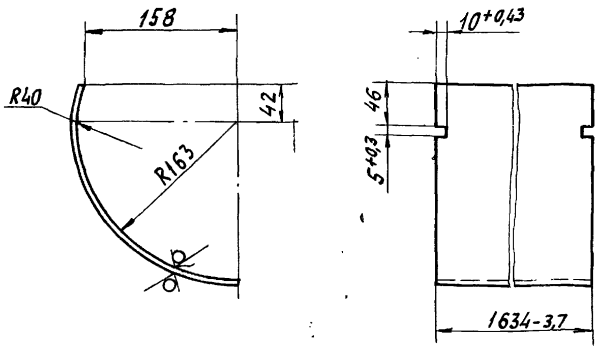

Неуказанные предельные отклонения размеров: $\pm \frac{t_2}{2}$

				А1А 387. 005		
Изм.	Лист	№ докум.	Подп.	Дата		
Разраб.		Сысоева			Стенка	Лит. И	Масса 5,9	Масштаб 1:4
Пров.		Литвак				Лист	Листов 1
Нач. гр.		Литвак					
Гл. спец.					Б1,5 ГОСТ 19903-74 Лист 4-IV-ВСт3 ГОСТ 16523-70	Сантехниипроект	
Н. контр.		Фрадкин					
Утв.		Спивак					

Инв. № подл. | Подп. и дата | Взам. инв. № | Инв. № дубл. | Подп. и дата

А1А387.006

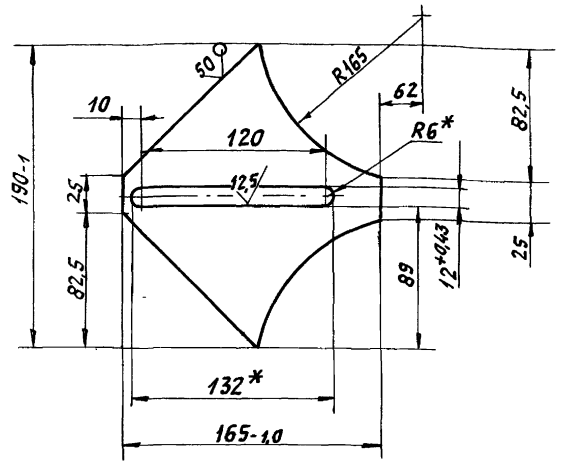

1. * Размеры для справок.
2. $\pm \frac{t_2}{2}$

				А1А 387. 006		
Изм.	Лист	№ докум.	Подп.	Дата		
Разраб.		Сысоева			Планка	Лит. И	Масса 0,37	Масштаб 1:2,5
Пров.		Литвак				Лист	Листов 1
Нач. гр.		Литвак					
Гл. спец.					Б2,0 ГОСТ 19903-74 Лист 4-IV-8 Ст3 ГОСТ 16523-70	Сантехниипроект	
Н. контр.		Фрадкин					
Утв.		Спивак					

А1А387.008

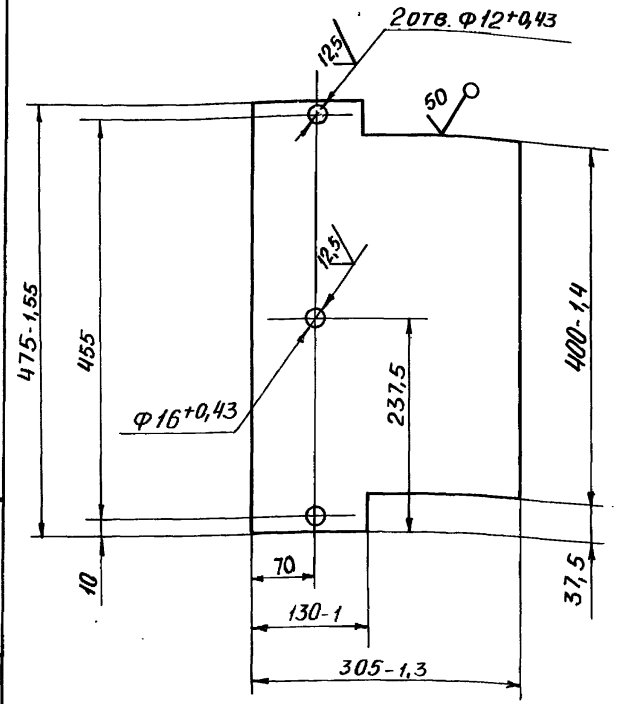

Неуказанные предельные отклонения размеров: $\pm \frac{t2}{2}$

Изм	Лист	№ докум.	Подп.	Дата
Разраб.		Сысоева		
Пров.		Литвак		
Нач. гр.		Литвак		
Гл. спец.				
Н. контр.		Фрадкин		

А1А387.008

Лист

Лит.	Масса	Масштаб
И	2,26	1:5
Лист	Листов 1	

Лист Б.2.0 ГОСТ 19903-74

САНТЕХНИИПРОЕКТ

А1А387.007

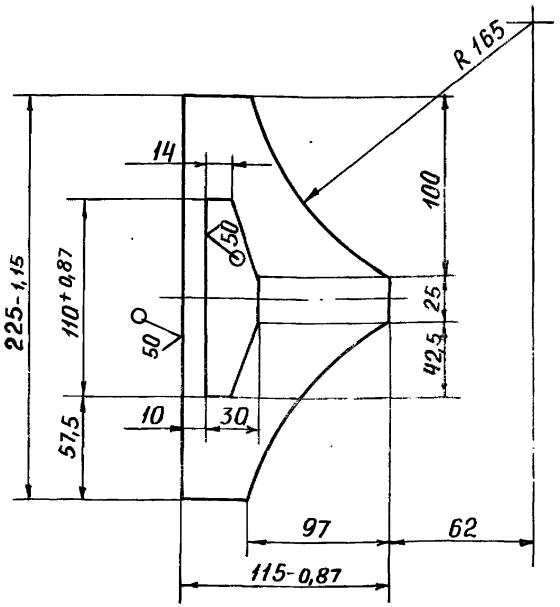

Неуказанные предельные отклонения размеров: $\frac{\pm t2}{2}$

Изм	Лист	№ докум.	Подп.	Дата
Разраб.		Сысоева		
Пров.		Литвак		
Нач. гр.		Литвак		
Гл. спец.				
Н. контр.		Фрадкин		

А1А387.007

Ручка

Лит.	Масса	Масштаб
И	0,22	1:2,5
Лист	Листов 1	

Лист Б.2.0 ГОСТ 19903-74

САНТЕХНИИПРОЕКТ

Инв. № подл. | Подп. и дата | Взам. инв. № | Инв. № дубл. | Подп. и дата

В. 1-20/90

А1А387.019

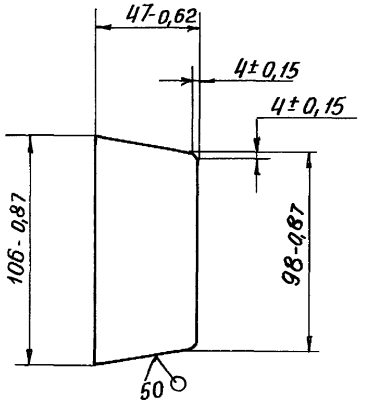

				А1А387.019		
Изм.	Лист	№ докум.	Подп.	Дата		
Разраб.		Сысоева			Лист	Лит. И	Масса 0,23	Масштаб 1:2
Пров.		Литвак				Лист	Листов 1	
Нач. гр.		Литвак						
Гл. спец.								
Инв. № подл.	Подп. и дата	Взам. инв. №	Инв. № дубл.	Подп. и дата				

А1А387.009

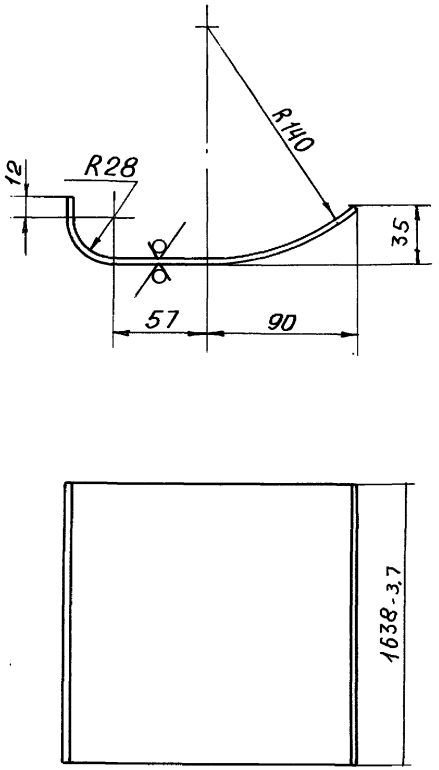

Неуказанные предельные отклонения размеров: $\pm \frac{t2}{2}$

				А1А387.009		
Изм.	Лист	№ докум.	Подп.	Дата		
Разраб.		Сысоева			Лист	Лит. И	Масса 3,8	Масштаб 1:2,5
Пров.		Литвак				Лист	Листов 1	
Нач. гр.		Литвак						
Гл. спец.								
Инв. № подл.	Подп. и дата	Взам. инв. №	Инв. № дубл.	Подп. и дата				

Б1,5 ГОСТ 19903-74

САНТЕХНИИПРОЕКТ

Формат	Зона	Поз.	Обозначение	Наименование	Кол.	Примечание
				Документация		
А3			А1А387.040 СБ	Сборочный чертеж		
				Детали		
А3		1	А1А387.014	Швеллер	1	
		2	-01	Швеллер	1	
		3	-02	Швеллер	1	
		4	-03	Швеллер	1	
А4		5	А1А387.015	Швеллер	1	
А4		6	А1А387.016	Швеллер	1	
Б4		7	А1А387.017	Швеллер		
				Швеллер 12 ГОСТ 8240-89 Вст3 ГОСТ 535-88		
				L=3702-5,4	1	32,0 кг
Б4		8	А1А387.018	Лист		
				Лист 6 2,0 ГОСТ 19903-74 4-IV-Вст3 ГОСТ 16523-70		
				312-1,3 х 3078-5,4	1	15,0 кг
А4		9	А1А387.019	Лист	1	

Изм.	Лист	№ докум.	Подп.	Дата	А1А387.040			
Разраб.		Сысоева			Рама	Лит.	Лист	Листов
Пров.		Литвяк				И	1	3
Нач. гр.		Литвяк				Сантехниипроект		
Н. контр.		Фрадкин						

Формат	Зона	Поз.	Обозначение	Наименование	Кол.	Примечание
				Переменные данные для исполнений:		
				А1А387.040		
				Детали		
А3		10	А1А387.021	Швеллер	1	
		11	-01	Швеллер	1	
А3		12	А1А387.022	Швеллер	1	
		13	-04	Швеллер	1	
А3		14	А1А387.023	Лист	1	
				А1А387.040-01		
				Детали		
А3		10	А1А387.021-02	Швеллер	1	
		11	-03	Швеллер	1	
А3		12	А1А387.022-01	Швеллер	1	
		13	-05	Швеллер	1	
А3		14	А1А387.023-01	Лист	1	
				А1А387.040-02		
				Детали		
А3		10	А1А387.021-04	Швеллер	1	
		11	-05	Швеллер	1	
А3		12	А1А387.022-02	Швеллер	1	
		13	-06	Швеллер	1	
А3		14	А1А387.023-02	Лист	1	

А1А387.040 Лист 2

Инв. № подл. | Подп. и дата | Взам. инв. № | Инв. № дубл. | Подп. и дата

8.1-20/90

5.904-12

Поз.	Обозначение	Наименование	Кол.	Примечание
		А1А387.040-03		
		Детали		
10	А1А387.021-06	Швеллер	1	
11	-07	Швеллер	1	
12	А1А387.022-03	Швеллер	1	
13	-07	Швеллер	1	
14	А1А387.023-03	Лист	1	

Изм. Лист № докум. Подп. Дата

А1А387.040

Лист 3

Формат	Зона	Поз.	Обозначение	Наименование	Кол.	Примечание
				Документация		
А3			А1А387.050 СБ	Сборочный чертеж		
			Переменные данные для исполнений:			
				А1А387.050		
				Детали		
А3		1	А1А387.025	Профиль	1	
А3		2	А1А387.026	Профиль	1	
				А1А387.050-01		
				Детали		
А3		1	А1А387.025-01	Профиль	1	
А3		2	А1А387.026-01	Профиль	1	

Подп. и дата | Инв. № дубл. | Взам. инв. № | Инв. № подл. | Подп. и дата

Изм. Лист № докум. Подп. Дата

Разраб. Ямпольская

Пров. Литвак

Нач. гр. Литвак

Н. контр. Фрадкин

Утв. Спивак

А1А387.050

Щиток

Лит. И | Лист | Листов 1

САНТЕХНИИПРОЕКТ

А1А387.040СБ

Рис.1

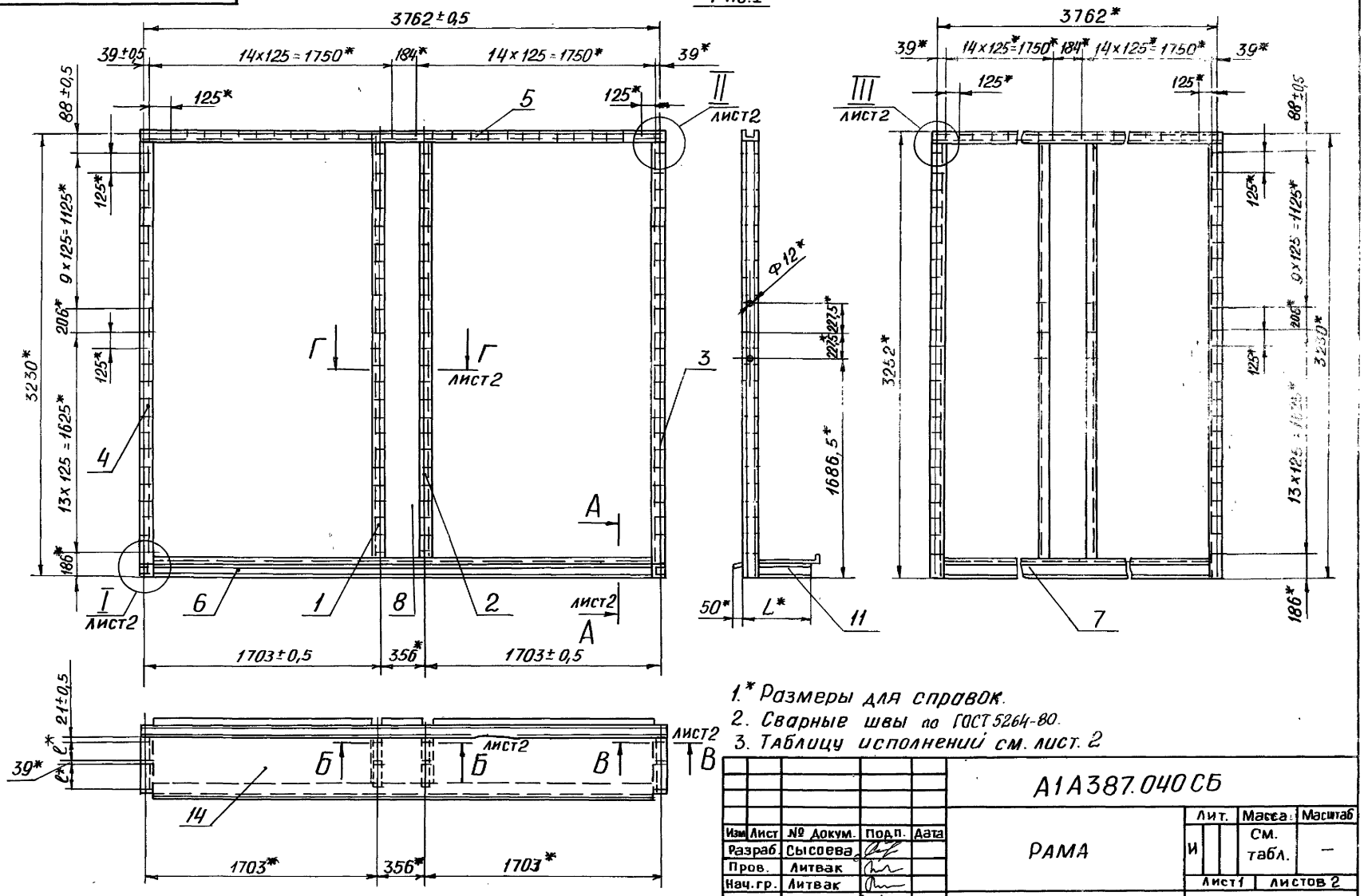

1.* Размеры для справок.
2. Сварные швы по ГОСТ 5264-80.
3. Таблицу исполнений см. лист 2

Изм.	Лист	№ Докум.	Подп.	Дата
Разраб.		Сысоева		
Пров.		Литвак		
Нач.гр.		Литвак		
Гл.спец.		Грановский		
Н.контр.		Федякин		

А1А387.040СБ

РАМА

Лит.	Масса	Масштаб
И	См. табл.	—

Лист 1 | Листов 2

САНТЕХНИИПРОЕКТ

Инв.№подл. | Подп. и дата | Взам.инв.№ | Инв.№дубл. | Подп. и дата

5.904-12 8.1-20/90

А-А
М1:4 лист 1

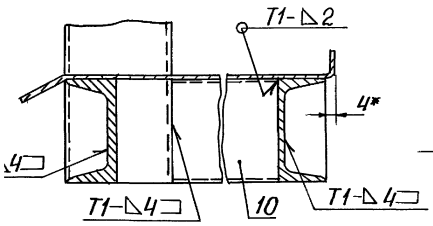

Б-Б
М1:4 лист 1

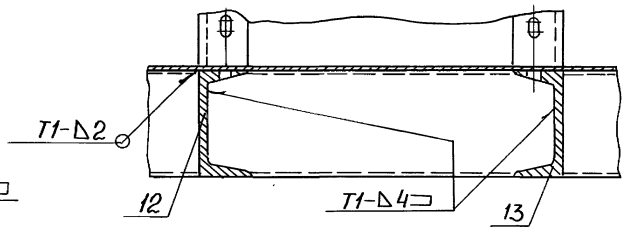

В-В
М1:4 лист 1

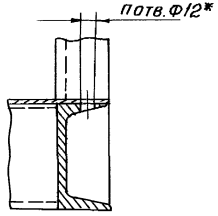

I
М1:4 лист 1

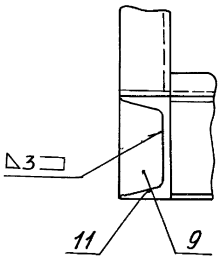

II
М1:4 лист 1

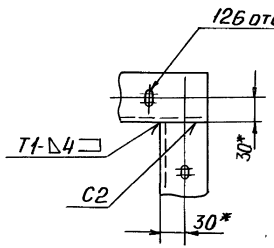

III
М1:4 лист 1

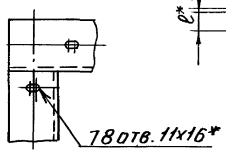

Рис.2

Остальное - см. рис.1



Г-Г
М1:5

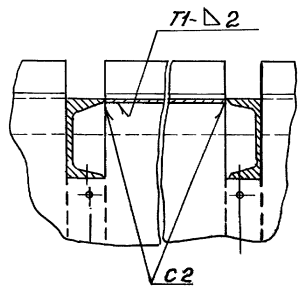

Обозначение	Рис.	Размеры, мм L*	ℓ*	Кол.,шт. n	Масса, кг
А1А387.040СБ	1	486	144	16	294
-01		566	184		302
-02	2	303	144	8	275
-03		343	184		280

А1А387.014

50 √(√)

Рис.1

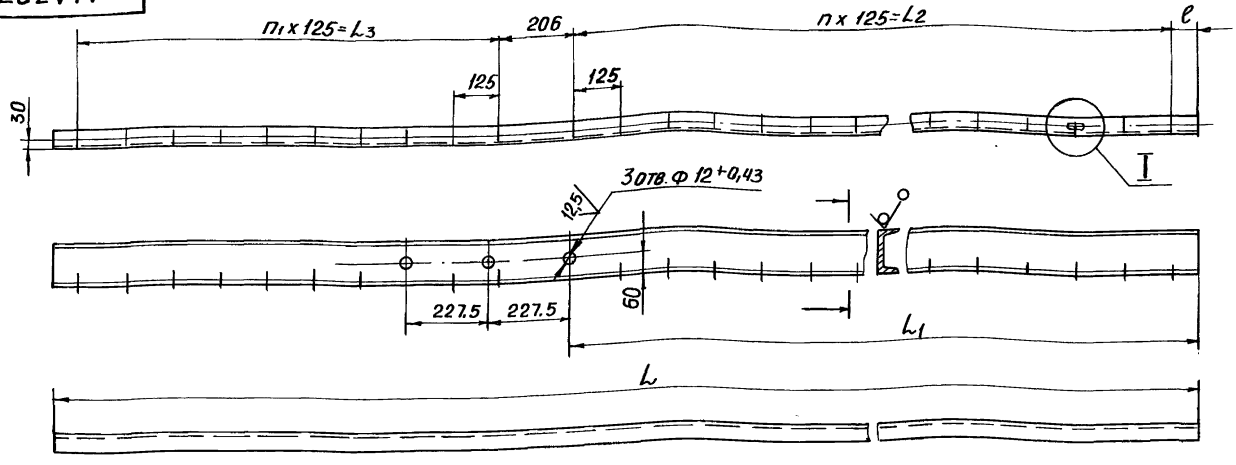

Рис.2

Остальное - см. рис.1

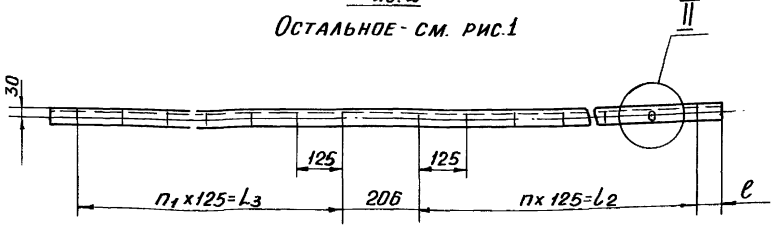

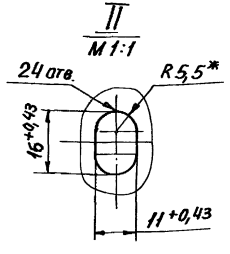

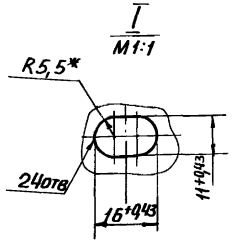

1.* Размеры для справок

2. $\pm \frac{t_2}{2}$

Обозначение	Рис.	Размеры, мм					кол., шт.		Масса кг
		L	L_1	L_2	L_3	ℓ	n	n_1	
А1А387.014	1	$3080_{-5,4}$	1566,5	1625±1	1125±1	66	13	9	32
-01			1058,5	1125±1	1625±1	58	9	13	
-02	2	$3200_{-6,5}$	1686,5	1625±1	1125±1	186	13	9	33,4
-03			1058,5	1125±1	1625±1	58	9	13	

Изм	Лист	№ докум.	Подп.	Дата
Разраб.		Сысоева		
Пров.		Литвак		
Нач. гр.		Литвак		
Гл. спец.				
Н. контр.		Фрадкин		
Утв.		Спивак		

А1А387.014

Швеллер

Лит.	Масса	Масштаб
И	См. табл.	–
Лист	Листов 1	

Швеллер 12 ГОСТ 8240-89
ВСт.3-I ГОСТ 535-88

САНТЕХНИИПРОЕКТ

Инв. № подл. | Подп. и дата | Взам. инв. № | Инв. № дубл. | Подп. и дата

В 1-20/90

5.904-12

А1А387.016

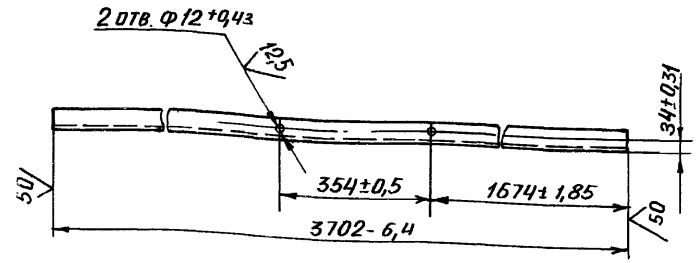

Изм.	Лист	№ докум.	Подп.	Дата
		Сысоева		
Пров.		Литвак		
Нач.гр.		Литвак		
Гл.спец.				
Н.контр.		Фрадкин		
Утв.		Спивак		

А.1А387.016

Швеллер

Лит.	Масса	Масштаб
И	32,0	1:10
Лист	Листов 1	

Швеллер 12ГОСТ8240-89 / Вст.3-1ГОСТ535-88

САНТЕХНИИПРОЕКТ

А1А387.015

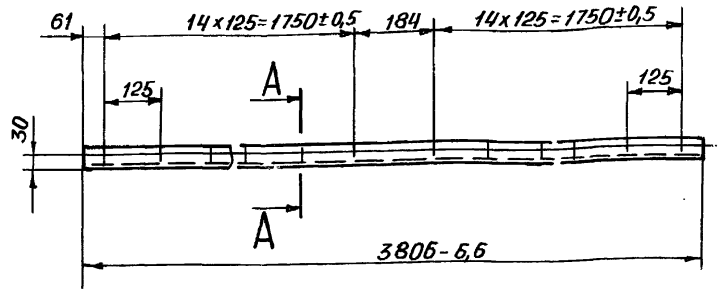

Вид Б
М 1:1

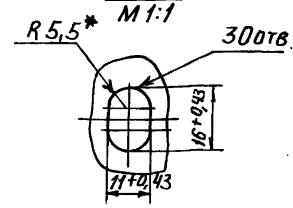

А-А
М 1:2

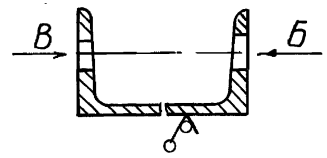

Вид В
М 1:1

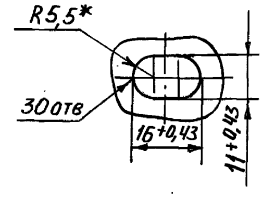

1.* Размеры для справок

2. $\pm \frac{t_2}{2}$

Изм.	Лист	№ докум.	Подп.	Дата
Разраб.		Сысоева		
Пров.		Литвак		
Нач.гр.		Литвак		
Гл.спец.				
Н.контр.		Фрадкин		
Утв.		Спивак		

А1А387.015

Швеллер

Лит.	Масса	Масштаб
И	39,5	1:10
Лист	Листов 1	

Швеллер 12ГОСТ8240-89 / Вст.3-1ГОСТ535-88

САНТЕХНИИПРОЕКТ

Инв.№подл. | Подп. и дата | Взам.инв.№ | Инв.№ дубл. | Подп. и дата

А1А387.021

50

Рис.1

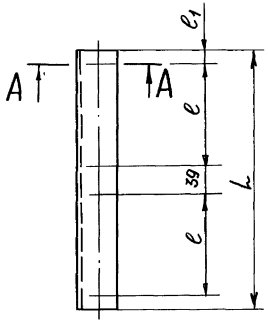

Рис.2

Остальное- см. рис.1

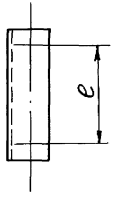

Таблица 1

Обозначение	Рис.	Размеры, мм L	e	Кол., шт. n	Масса кг
А1А387.021;-01	1	366-1,4	144	4	3,8
-02;-03		446-1,35	184		4,6
-04;-05	2	183-1,15	144	2	1,9
-06;-07		223-1,3	184		2,3

Таблица 2

Обозначение	ℓ_1, мм
А1А387.021 -02,-04,-06	21
-01,-03,-05,-07	18

А-А
М 1:2

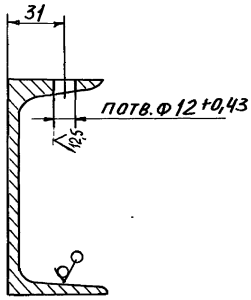

Неуказанные предельные отклонения размеров: $\pm \frac{t_2}{2}$

Изм.	Лист	№ докум.	Подп.	Дата	А1А387.021			
Разраб.		Сысоева			Швеллер	Лит.	Масса	Масштаб
Пров.		Литвак				И	См. табл.	—
Нач.гр.		Литвак					Лист	Листов 1
Гл.спец.					Швеллер 12 ГОСТ 8240-89 Ст3-Т ГОСТ 535-79	САНТЕХНИИПРОЕКТ		
Н.контр.		Фрадкин						

Инв.№ подл. | Подп. и дата | Взам. инв.№ | Инв.№дубл. | Подп. и дата

5.904-12 в.1-20-90

50

Рис.1

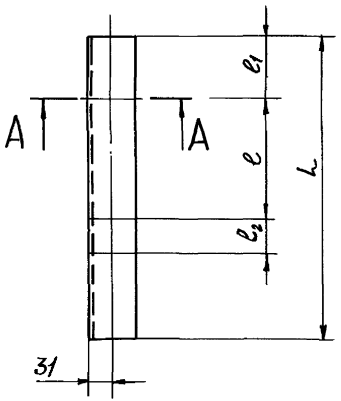

А-А
М1:2

Рис.2

Остальное - см. рис.1

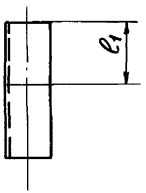

Обозначение	Рис.	Размеры, мм				Кол, шт.	Масса, кг
		L	e	e_1	e_2	п	
А1А387.022	1	382-1,4	144	89	39	3	4,0
-01		462-1,55	184				4,8
-02	2	199-1,15	—		—	1	2,0
-03		239-1,15	—		—		2,5
-04	1	382-1,4	39	110	144	3	4,0
-05		462-1,55		150	184		4,8
-06	2	199-1,15	—	110	—	1	2,0
-07		239-1,15	—	150	—		2,5

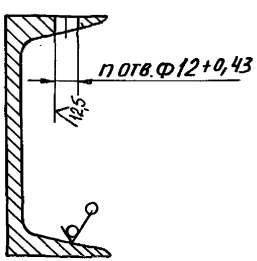

Неуказанные предельные отклонения размеров: $\pm \frac{t_2}{2}$

Изм.	Лист	№ докум.	Подп.	Дата
Разраб		Сысоева		
Пров.		Литвак		
Нач.гр.		Литвак		
Гл.спец				
Н.контр		Фадкин		

А1А387.022

Швеллер

Лит.	Масса	Масштаб
И	См. табл.	—
Лист	Листов 1	

Швеллер 12 ГОСТ 8240-89

САНТЕХНИИПРОЕКТ

А1А387 023

Рис. 1

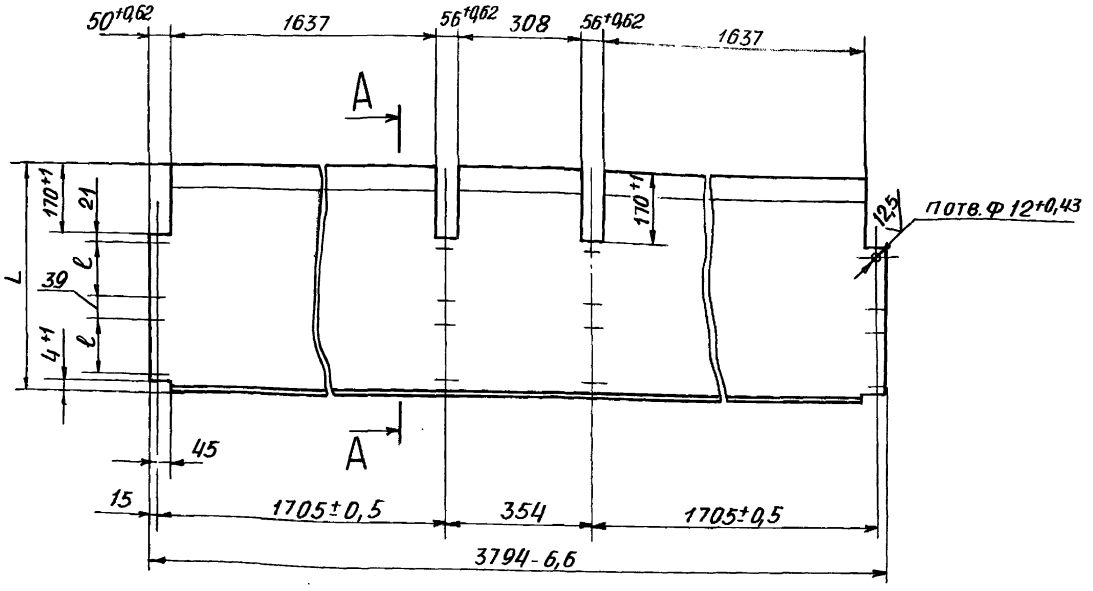

Рис. 2

Остальное-см. рис. 1

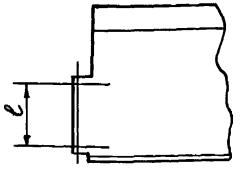

А-А

М 1:2

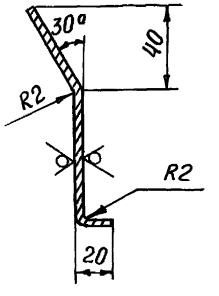

Обозначение	Рис.	Размеры, мм L	Размеры, мм ℓ	Кол., шт. n	Масса, кг
А1А387.023	1	540-1,75	144	16	33,0
-01		620-1,75	184		38,0
-02	2	357-1,4	144	8	22,0
-03		397-1,4	184		25,0

Неуказанные предельные отклонения размеров: $\pm \frac{t_2}{2}$

Изм.	Лист	№ докум.	Подп.	Дата
Разраб.		Сысоева		
Пров.		Литвак		
Нач. гр.		Литвак		
Гл. спец.				
Н. контр.		Фрадкин		
Утв.		Сливак		

А1А387.023

Лист

Лит.	Масса	Масштаб
И	См. табл.	—

Лист | Листов 1

Лист Б2,0 ГОСТ 19903-74
4-IV-ВСт3 ГОСТ 16523-70

САНТЕХНИИПРОЕКТ

Инв. № подл. | Подп. и дата | Взам. инв. № | Инв. № дубл. | Подп. и дата
5.904-12 в. 1-20/90

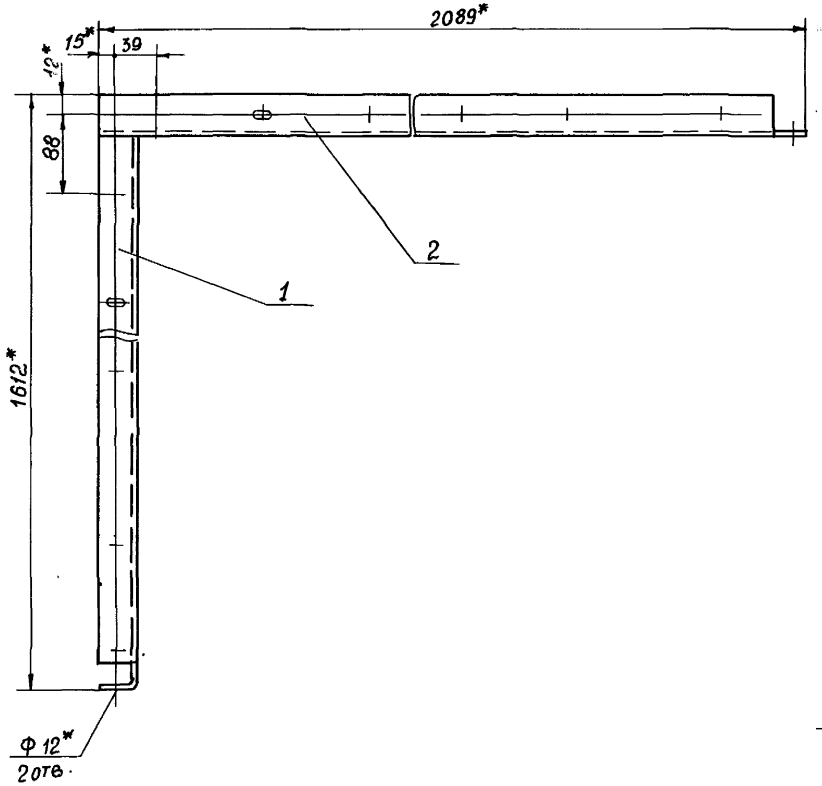

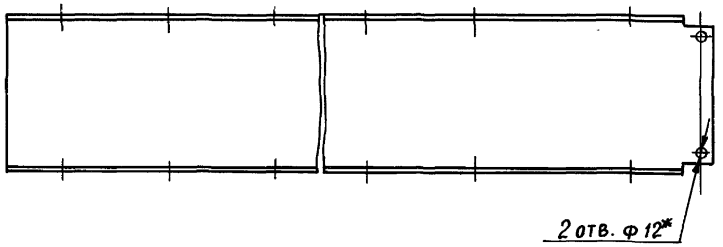

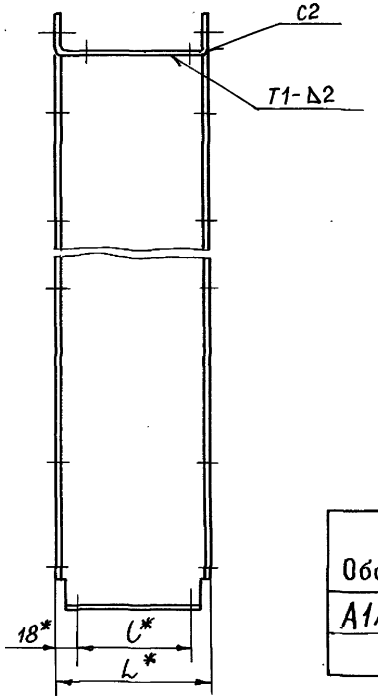

Обозначение	Размеры, мм L*	Размеры, мм l*	Масса, кг
А1А387.050	180	144	15,2
-01	220	184	17,5

1. * Размеры для справок
2. $\pm\frac{t2}{2}$
3. Сварные швы по ГОСТ 5264-80

Изм.	Лист	№ докум.	Подп.	Дата	А1А387.050 СБ			
Разраб.		Ямпольская			Щиток	Лит.	Масса	Масштаб
Пров.		Литвак				И	См. табл.	—
Нач.гр.		Литвак				Лист	Листов 1	
Гл.спец.		Грановский				САНТЕХНИИПРОЕКТ		
Н. контр.		Фрадкин						
Утв.		Спивак						

Формат	Зона	Поз.	Обозначение	Наименование	Кол.	Примечание
				Документация		
А3			А1А387.060 СБ	Сборочный чертеж		
				Переменные данные для исполнений:		
				А1А387.060		
				Детали		
А3		1	А1А387.025	Профиль	2	
А3		2	А1А387.027	Профиль	1	
				А1А387.060-01		
				Детали		
А3		1	А1А387.025-01	Профиль	2	
А3		2	А1А387.027-01	Профиль	1	

Инв.№ подл. | Подп. и дата | Взам. инв.№ | Инв.№ дубл. | Подп. и дата

Изм.	Лист	№ докум.	Подп.	Дата
Разраб.		Ямпольская		
Пров.		Литвак		
Нач. гр.		Литвак		

А1А387.060

Щиток

Лит.	Лист	Листов
И		1

САНТЕХНИИПРОЕКТ

Формат	Зона	Поз.	Обозначение	Наименование	Кол.	Примечание
				Документация		
А3			А1А387.070 СБ	Сборочный чертеж		
				Переменные данные для исполнений:		
				А1А387.070		
				Детали		
А3		1	А1А387.025	Профиль	1	
А3		2	А1А387.027	Профиль	1	
А3		3	А1А387.028	Профиль	1	
				А1А387.060-01		
				Детали		
А3		1	А1А387.025-01	Профиль	1	
А3		2	А1А387.027-01	Профиль	1	
А3		3	А1А387.028-01	Профиль	1	

Инв.№ подл. | Подп. и дата | Взам. инв.№ | Инв.№ дубл. | Подп. и дата

Изм.	Лист	№ докум.	Подп.	Дата
Разраб.		Ямпольская		
Пров.		Литвак		
Нач. гр.		Литвак		
Н. контр.		Фрапкин		

А1А387.070

Щиток

Лит.	Лист	Листов
И		1

САНТЕХНИИПРОЕКТ

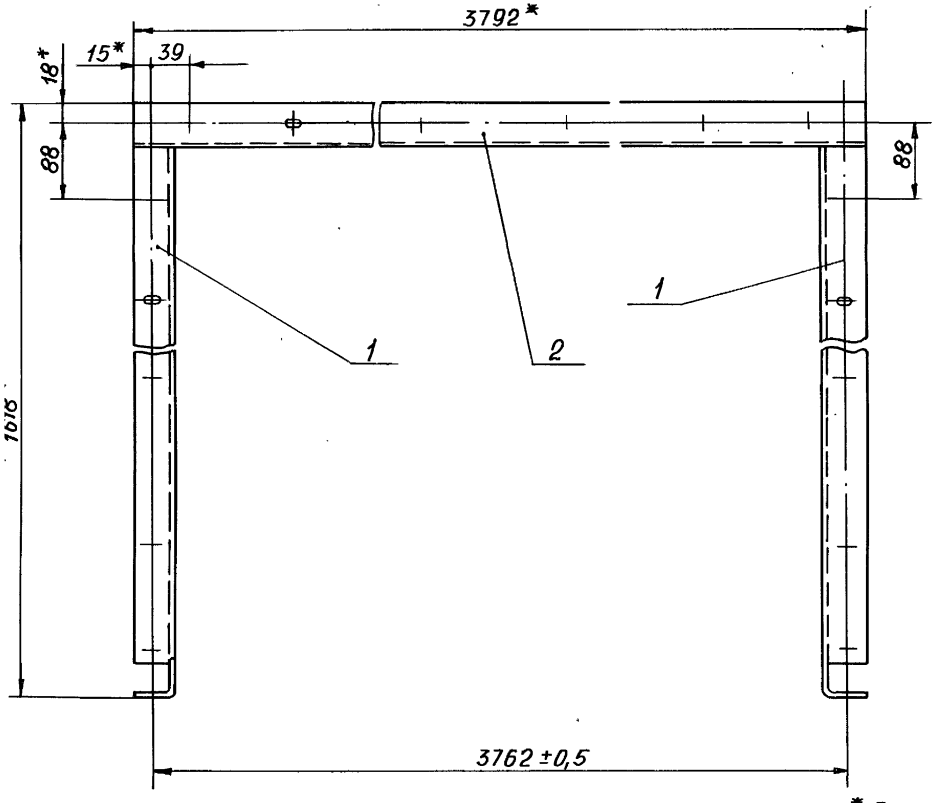

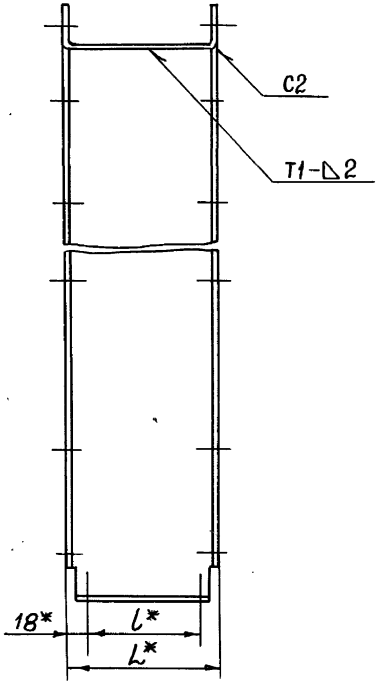

1.* Размеры для справок

2. $\pm \frac{t2}{2}$

3. Сварные швы по ГОСТ 5264-80

Обозначение	Размеры, мм L*	Размеры, мм l*	Масса, кг
А1А387.060	180	144	19,4
-01	220	184	22,3

Изм	Лист	№ докум	Подп.	Дата
Разраб.		Ямпольская		
Пров.		Литвак		
Нач.гр.		Литвак		
Гл.спец		Грановски		

А1А387.060 СБ

Щиток

Лит.	Масса	Масштаб
И	См. табл.	—
Лист	Листов 1	

САНТЕХНИИПРОЕКТ

А1А387 070 СБ

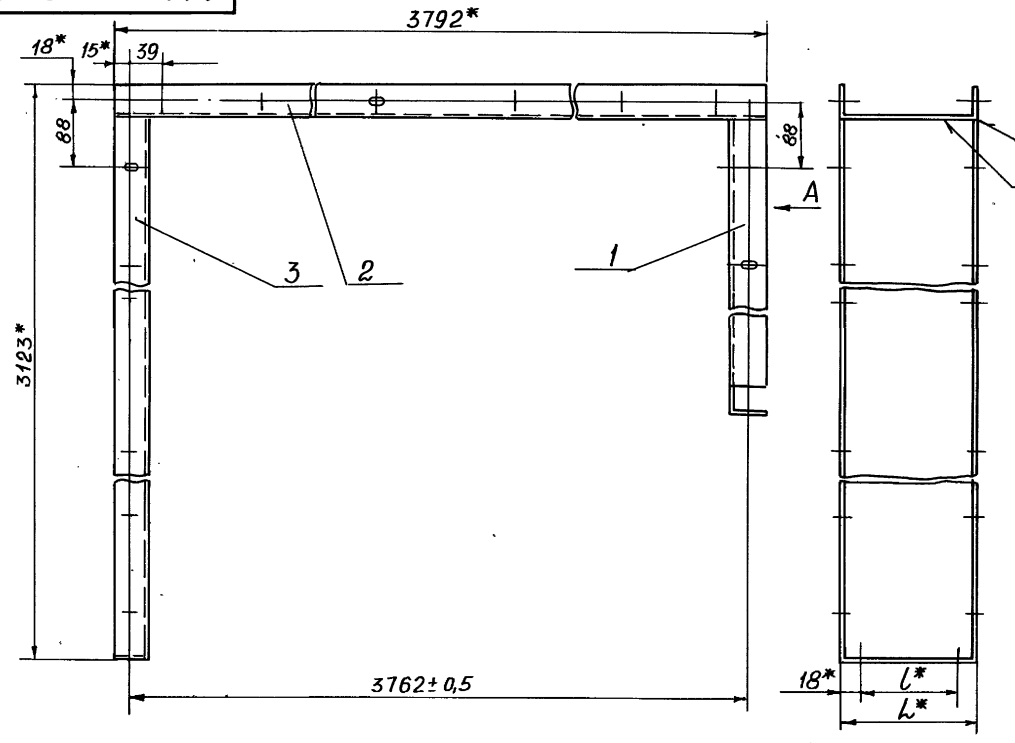

Вид А

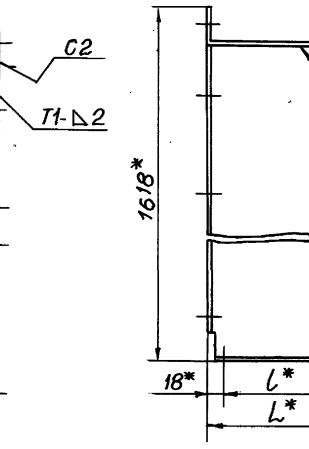

Обозначение	Размеры, мм		Масса, кг
	L*	l*	
А1А387.070	180	144	32,0
-01	220	184	37,0

1. * Размеры для справок
2. $\pm\frac{t2}{2}$
3. Сварные швы по ГОСТ 5264-80

Изм.	Лист	№ докум.	Подп.	Дата
Разраб.		Ямпольская		
Пров.		Литвак		
Нач. гр.		Литвак		
Гл. спец.		Грановский		
Н. контр.		Фрадкин		
Утв.		Спивак		

А1А387.070 СБ

Щиток

Лист	Масса	Масштаб
И	См. табл	—
Лист	Листов 1	

САНТЕХНИИПРОЕКТ

Инв. № подл. | Подп. и дата | Взам. инв. № | Инв. № дубл. | Подп. и дата

5.904-12 в. 1-20/90

50

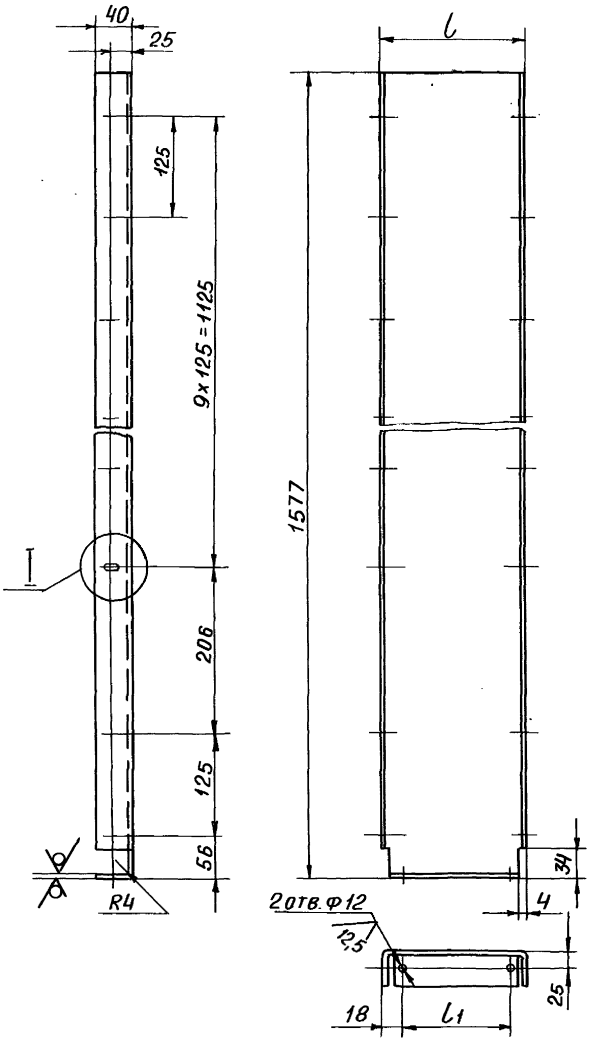

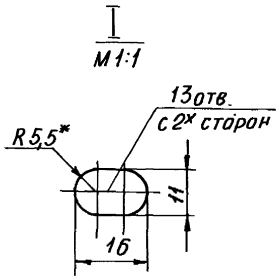

Обозначение	Размеры, мм		Масса, кг
	l	l1	
А1А387.025	180	144	6,5
–01	220	184	7,5

1.* Размер для справок

2. H14; h14; $\pm \frac{t2}{2}$

Изм.	Лист	№ докум.	Подп.	Дата
Разраб.		Ямпольская		
Пров.		Литвак		
Нач.гр.		Литвак		
Гл.спец.				
Н.контр.		Фрадкин		
Утв.		Спивак		

А1А387.025

Профиль

Лит.	Масса	Масштаб
И	См. табл.	—

Лист | Листов 1

Лист Б20 ГОСТ 19903-74
4-IV-ВСт.3ГОСТ16523-70

САНТЕХНИИПРОЕКТ

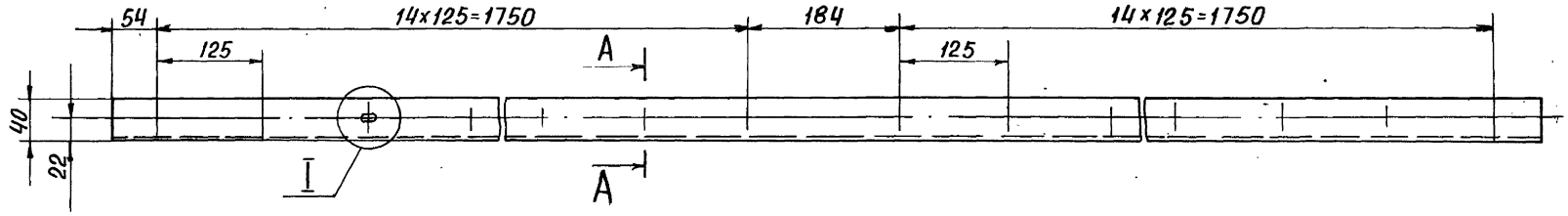

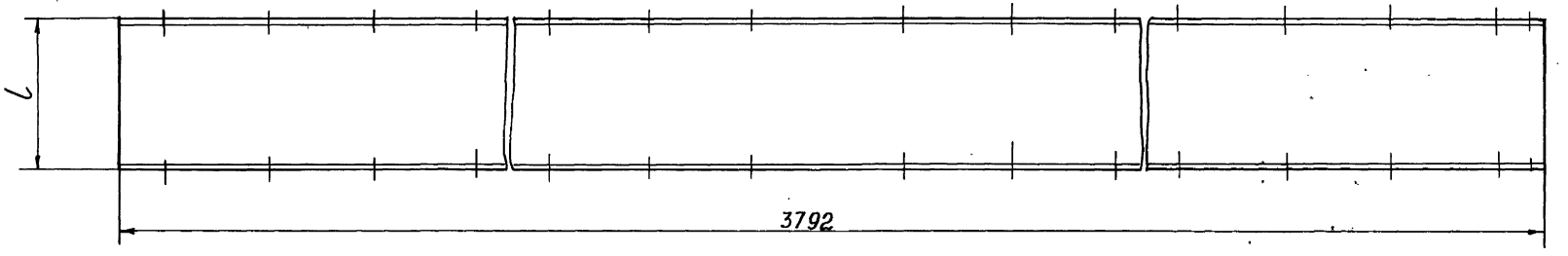

Обозначение	l, мм	Масса, кг
A1A387.027	180	12,9
-01	220	14,8

I
М 1:1

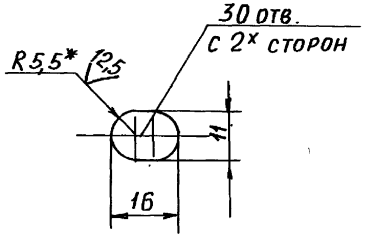

A - A

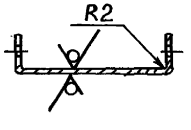

1. * Размер для справок
2. $H14; h14; \pm \frac{t_2}{2}$

Изм	Лист	№ докум.	Подп.	Дата
Разраб.		Ямпольская		
Пров.		Литвак		
Нач. гр.		Литвак		
Гл. спец.				
Н. контр.		Фрадкин		
Утв.		Спивак		

A1A387.027

Профиль

Лит.	Масса	Масштаб
И	См. табл.	—
Лист	Листов 1	

Лист Б20 ГОСТ 19903-74
4-IV-Вст3 ГОСТ 16523-70

САНТЕХНИИПРОЕКТ

Копировал: Бочкарёва

Формат: А3

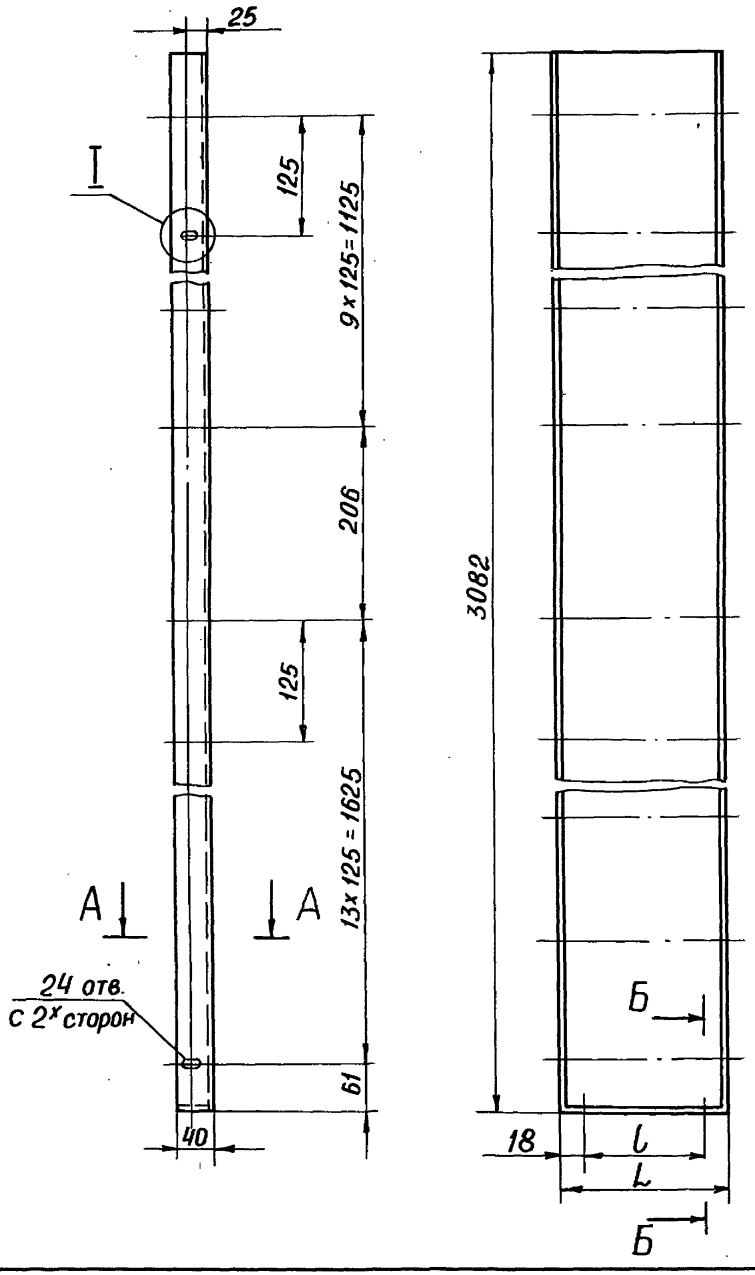

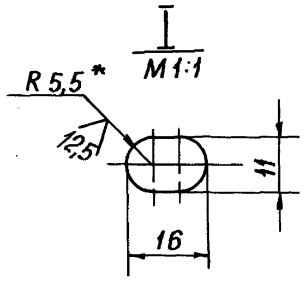

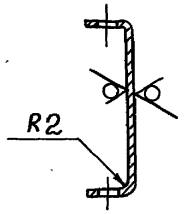

Обозначение	Размеры, мм		Масса, кг
	L	l	
А1А387 028	180	144	12,6
	220	184	14,6

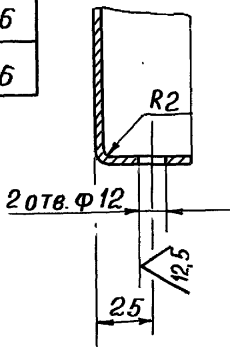

1. * Размер для справок
2. H14; h 14; $\pm \frac{t2}{2}$

Изм	Лист	№ докум.	Подп.	Дата
Разраб.		Ямпольская		
Пров.		Литвак		
Нач. гр.		Литвак		
Гл. спец.				
Н. контр.		Фрадкин		
Утв.		Спивак		

А1А387.028

Профиль

Лит.	Масса	Масштаб
И	См. табл.	—

Лист | Листов 1

Лист Б2,0 ГОСТ 19903-74 / 4-IV-ВСт.3 ГОСТ 16523-10

САНТЕХНИИПРОЕКТ

24386-04 (38) Копировал: Бочкарёва Формат: А3

Инв. № подл. | Подп. и дата | Взам. инв. № | Инв. № дубл. | Подп. и дата

В. 1-20/90

5.904-12

gost.e-ecolog.ru