ТИПОВАЯ ДОКУМЕНТАЦИЯ НА КОНСТРУКЦИИ, ИЗДЕЛИЯ И УЗЛЫ ЗДАНИЙ И СООРУЖЕНИЙ

СЕРИЯ 5.904-12

ПРИТОЧНЫЕ ВЕНТИЛЯЦИОННЫЕ КАМЕРЫ ПРОИЗВОДИТЕЛЬНОСТЬЮ от 3,5 до 125 тыс. м³/ч

ВЫПУСК 1-16/90

КАЛОРИФЕРНАЯ СЕКЦИЯ ДЛЯ ПРИТОЧНОЙ КАМЕРЫ 2ПК20

РАБОЧИЕ ЧЕРТЕЖИ

gost.e-ecolog.ru

Цена 2-38

ТИПОВАЯ ДОКУМЕНТАЦИЯ НА КОНСТРУКЦИИ, ИЗДЕЛИЯ И УЗЛЫ ЗДАНИЙ И СООРУЖЕНИЙ

СЕРИЯ 5.904-12

ПРИТОЧНЫЕ ВЕНТИЛЯЦИОННЫЕ КАМЕРЫ ПРОИЗВОДИТЕЛЬНОСТЬЮ от 3,5 до 125 тыс. м³/ч

ВЫПУСК 1-16/90

КАЛОРИФЕРНАЯ СЕКЦИЯ ДЛЯ ПРИТОЧНОЙ КАМЕРЫ 2ПК20

РАБОЧИЕ ЧЕРТЕЖИ

РАЗРАБОТАНЫ:

ГПКНИИ САНТЕХНИИПРОЕКТ ГОССТРОЯ СССР

ГЛАВНЫЙ ИНЖЕНЕР ИНСТИТУТА А.Я. ШАРИПОВ

ГЛАВНЫЙ ИНЖЕНЕР ПРОЕКТА В.А. СПИВАК

УТВЕРЖДЕНЫ И ВВЕДЕНЫ В ДЕЙСТВИЕ С 15 ОКТЯБРЯ ГПКНИИ САНТЕХНИИПРОЕКТ ГОССТРОЯ ПРИКАЗ от 24 МАЯ 1990 г. №

© АПП ЦИТП, 1991

Содержание

Обозначение	Наименование	Стр.
А1А385.000Д	Секция калориферная для приточной камеры 2ПК20. Технические требования	3
А1А385.000	Секция калориферная для приточной камеры 2ПК20	3÷8
А1А385.020	Корпус	8
А1А385.000СБ	Секция калориферная для приточной камеры 2ПК20	9,10
А1А385.010 А1А385.020СБ	Элемент регулирующий Корпус	11
А1А385.001	Щиток	12
А1А385.003 А1А385.004	Стенка Планка	13
А1А385.002 А1А385.005	Щиток Ручка	14
А1А385.006 А1А385.007	Лист Лист	15
А1А385.030	Рама	16÷18
А1А385.009	Лист	18
А1А385.030СБ	Рама	19÷21
А1А385.011 А1А385.012	Швеллер Швеллер	22
А1А385.014	Швеллер	23
А1А385.015	Лист	24
А1А385.016 А1А385.017	Швеллер Швеллер	25
А1А385.019 А1А385.021	Швеллер Швеллер	26
А1А386.000	Секция калориферная для приточной камеры 2ПК20	27÷29
А1А386.001	Щиток	29
А1А386.000СБ	Секция калориферная для приточной камеры 2ПК20	30,31
А1А386.002 А1А386.003	Лист ограждающий Профиль	32

1. Калориферные секции для приточной вентиляционной камеры 2ПК20 должны изготавливаться в соответствии с рабочими чертежами и техническими требованиями, приведенными в настоящем выпуске.
2. В секциях следует применять калориферы КВС, КВБ, КСК3 и КСК4 №8,9,10. Выбор типа калорифера определяется расчетом.
3. Конструкция, присоединительные и габаритные размеры секций с калориферами КВС и КСК3, КВБ и КСК4 должны быть одинаковыми.
4. Конструкция секций должно предусматривать установку калориферов №8,9,10 в один ряд по ходу воздуха и калориферов №10 в два ряда, а также с неполным вторым рядом. Секция с калориферами №10 приведена на черт. А1А385.000, а с калориферами №8 и 9 на черт. А386.000
5. Для снятия запаса поверхности нагрева в калориферных секциях должны быть предусмотрены обводные каналы, расположенные горизонтально между калориферами. Обводные каналы оборудуются заслонками, выполненными из двух дугообразных направляющих козырьков.
6. Перед установкой калориферов на раме секции с них следует снять щитки, кроме тех, которыми калориферы присоединяются к верхнему швеллеру рамы, а также друг к другу (при двухрядной установке калориферов).
7. Болты, гайки и прокладки, необходимые для соединения калориферной секции с секциями, к ней примыкающими, должны входить в комплект калориферной секции.

Изм.	Лист.	№ докум.	Подп.	Дата
Разраб.		Литвак		
Пров.		Грановский		
Нач.гр.		Литвак		
Н.контр.		Фрадкин		
Утв.		Ямпольская		

А1А385.000А

Секция калориферная для приточной камеры 2ПК20 Технические требования

Лит.	Лист	Листов
И		1

САНТЕХНИИПРОЕКТ

Формат	Зона	Поз.	Обозначение	Наименование	Кол.	Примечание
				Документация		
А3			А1А385.000 СБ	Сборочный чертеж		
А4			А1А385.000 Д	Технические требования		
				Сборочные единицы		
А4		1	А1А385.010	Элемент регулирующий	1	
А4		2	А1А385.020	Корпус	1	
				Стандартные изделия		
		3		Шайба 10 ГОСТ 11371-78	2	
				Переменные данные для исполнений		
				А1А385.000		
				Сборочные единицы		
А4		4	А1А385.030	Рама	1	
				Детали		
А3		5	А1А385.001	Щиток	2	

Изм.	Лист	№ докум.	Подп.	Дата
Разраб.		Ямпольская		
Пров.		Литвак		
Нач.гр.		Литвак		
Н.контр.		Фрадкин		

А1А385.000

Секция калориферная для приточной камеры 2ПК20

Лит.	Лист	Листов
И	1	10

САНТЕХНИИПРОЕКТ

Инв. № подл. | Подп. и дата | Взам. инв. № | Инв. № дубл. | Подп. и дата

3.904-14 в. 1-16/90

Формат	Зона	Поз.	Обозначение	Наименование	Кол.	Примечание
				СТАНДАРТНЫЕ ИЗДЕЛИЯ		
		6		Болт М10х30.36 ГОСТ 7798-70	192	
		7		Гайка М10.4 ГОСТ 5915-70	192	
		8		Шайба 10 ГОСТ 10906-78	88	
				ПРОЧИЕ ИЗДЕЛИЯ		
		9		Калорифер КВС10-Б-II ТУ22-5721-84	6 шт.	допуск замена на поз.10
		10		Калорифер КСК3-10-02 ТУ22-5757-84	6 шт.	примен. поз.9
				МАТЕРИАЛЫ		
		11		Паронит ПОН3 ГОСТ 481-80	4,7	кг
				А1А385.000-01		
				Сборочные единицы		
		4	А1А385.030-01	Рама	1	

Формат	Зона	Поз.	Обозначение	Наименование	Кол.	Примечание
				ДЕТАЛИ		
А3		5	А1А385.001-01	Щиток	2	
				СТАНДАРТНЫЕ ИЗДЕЛИЯ		
		6		Болт М10х30.36 ГОСТ 7798-70	192	
		7		Гайка М10.4 ГОСТ 5915-70	192	
		8		Шайба 10 ГОСТ 10906-78	88	
				ПРОЧИЕ ИЗДЕЛИЯ		
		9		Калорифер КВБ-10-Б-II ТУ22-5721-84	6 шт.	допуск. Замена на поз.10
		10		Калорифер КСК4-10-02 ТУ22-5757-84	6 шт.	примен. взамен поз.9.
				МАТЕРИАЛЫ		
		11		Паронит ПОН3 ГОСТ 481-80	4,9	кг

Подп. и дата | Инв. № дубл. | Взам. инв. № | Подп. и дата | Инв. № подл.

Формат	Зона	Поз.	Обозначение	Наименование	Кол.	Примечание
			А1А385.000-02			
				Сборочные единицы		
А4		4	А1А385.030-02	Рама	1	
				Детали		
А3		5	А1А385.001-02	Щиток	2	
				Стандартные изделия		
		6		Болт М10х30.36 ГОСТ 7798-70	142	
		7		Гайка М10.4 ГОСТ 5915-70	142	
		8		Шайба 10 ГОСТ 10906-78	84	
				Прочие изделия		
		9		Калорифер КВС 10-Б-II ТУ22-5721-84	3 шт.	допуск. замена на поз. 10
		10		Калорифер КСК3-10-02 ТУ22-5757-84	3 шт.	примен. взамен поз. 9

Формат	Зона	Поз.	Обозначение	Наименование	Кол.	Примечание
				Материалы		
		11		Паронит ПОН3 ГОСТ 481-80	3,7	кг
			А1А385.000-03			
				Сборочные единицы		
А4		4	А1А385.030-03	Рама	1	
				Детали		
А3		5	А1А385.001-03	Щиток	2	
				Стандартные изделия		
		6		Болт М10х30.36 ГОСТ 7798-70	142	
		7		Гайка М10.4 ГОСТ 5915-70	142	
		8		Шайба 10 ГОСТ 10906-78	84	
				Прочие изделия		
		9		Калорифер КВБ 10-Б-II ТУ22-5721-84	3 шт	допуск. замена на поз. 10
		10		Калорифер КСК4-10-02 ТУ22-5757-84	3 шт.	примен. взамен поз. 9

Инв. № подл. | Подп. и дата | Взам. инв. № | Инв. № дубл. | Подп. и дата

Поз.	Обозначение	Наименование	Кол.	Примечание
		МАТЕРИАЛЫ		
11		Паронит ПОН3 ГОСТ 481-80	3,85	кг
		А1А385.000-04		
		Сборочные единицы		
4	А1А385.030	Рама	1	
		ДЕТАЛИ		
5	А1А385.001	Щиток	2	
12	А1А385.002	Щиток	1	
13	А1А385.001-04	Щиток	2	
		СТАНДАРТНЫЕ ИЗДЕЛИЯ		
6		Болт М10х30.36 ГОСТ 7798-70	196	
7		Гайка М10.4 ГОСТ 5915-70	196	
8		Шайба 10 ГОСТ 10906-78	88	
		ПРОЧИЕ ИЗДЕЛИЯ		
9		Калорифер КВС 10-Б-П ТУ22-5721-84	5 шт.	Допуск. замена на поз. 10

Формат	Зона	Поз.	Обозначение	Наименование	Кол.	Примечание
		10		Калорифер КСК 3-10-02 ТУ22-5757-84	5 шт.	примен. взамен поз. 9
				МАТЕРИАЛЫ		
		11		Паронит ПОН3 ГОСТ 481-80	4,7	кг
				А1А385.000-05		
				Сборочные единицы		
А4		4	А1А385.030-01	Рама	1	
				ДЕТАЛИ		
А3		5	А1А385.001-01	Щиток	2	
А4		12	А1А385.002-01	Щиток	1	
А3		13	А1А385.001-05	Щиток	2	
				СТАНДАРТНЫЕ ИЗДЕЛИЯ		
		6		Болт М10х30.36 ГОСТ 7798-70	196	
		7		Гайка М10.4 ГОСТ 5915-70	196	
		8		Шайба 10 ГОСТ 10906-78	88	

Подп. и дата | Взам. инв. № | Инв. № дубл. | Подп. и дата | Инв. № подл.

Формат	Зона	Поз.	Обозначение	Наименование	Кол.	Примечание
				Прочие изделия		
		9		Калорифер КВБ-10-Б-II ТУ 22-5721-84	5 шт.	допуск. замена на поз.10
		10		Калорифер КСК4-10-02 ТУ22-5757-84	5 шт.	примен. взамен поз.9
				Материалы		
		11		Паронит ПОН3 ГОСТ 481-80	4,9 кг	
				А1А385.000-06		
				Сборочные единицы		
А4		4	А1А385.030	Рама	1	
				Детали		
А3		5	А1А385.001	Щиток	2	
А4		12	А1А385.002	Щиток	1	
А3		13	А1А385.001-04	Щиток	2	

Изм. Лист № докум. Подп. Дата

А1А385.000

Лист 8

Инв.№ подл. | Подп. и дата | Взам.инв.№ | Инв.№ дубл. | Подп. и дата

Формат	Зона	Поз.	Обозначение	Наименование	Кол.	Примечание
				Стандартные изделия		
		6		Болт М10х30.36 ГОСТ 7798-70	196	
		7		Гайка М10.4 ГОСТ 5915-70	196	
		8		Шайба 10 ГОСТ 10906-78	88	
				Прочие изделия		
		9		Калорифер КВБ 10-Б-II ТУ22-5721-84	4 шт.	допуск. замена на поз.10
		10		Калорифер КСК3-10-02 ТУ22-5757-84	4 шт.	примен. взамен поз.9
				Материалы		
		11		Паронит ПОН3 ГОСТ 481-80	4,7 кг	
				А1А385.000-07		
				Сборочные единицы		
А4		4	А1А385.030-01	Рама	1	

Изм. Лист № докум. Подп. Дата

А1А385.000

Лист 9

Формат	Зона	Поз.	Обозначение	Наименование	Кол.	Примечание
				ДЕТАЛИ		
А3		5	А1А385.001-01	Щиток	2	
А4		12	А1А385.002-01	Щиток	1	
А3		13	А1А385.001-05	Щиток	2	
				СТАНДАРТНЫЕ ИЗДЕЛИЯ		
		6		Болт М10×30.36 ГОСТ 7798-70	196	
		7		Гайка М10,4 ГОСТ 5915-70	196	
		8		Шайба 10 ГОСТ 10906-78	88	
				ПРОЧИЕ ИЗДЕЛИЯ		
		9		Калорифер КВБ10-Б-II ТУ22-5721-84		4 шт. допуск замена на поз.10
		10		Калорифер КСК4-10-02 ТУ22-5757-84		4 шт примен взамен поз.9
				МАТЕРИАЛЫ		
		11		Паронит ПОНЗ ГОСТ 481-80	4,9	кг

Формат	Зона	Поз.	Обозначение	Наименование	Кол.	Примечание
				ДОКУМЕНТАЦИЯ		
А4			А1А385.020 СБ	Сборочный чертеж		
				ДЕТАЛИ		
А4		1	А1А385.006	Лист	2	
А4		2	А1А385.007	Лист	2	
Б4		3	А1А385.008	Лист		
				Лист Б2,0 ГОСТ 19903-74 4-IV-ВСт.3 ГОСТ 16523-70 10-0,5 × 100-1	4	0,02 кг

Инв. № подл. | Подп. и дата | Взам. инв. № | Инв. № дубл. | Подп. и дата

Изм	Лист	№ докум	Подп.	Дата
Разраб.		Ямпольская		
Пров.		Литвак		
Нач.гр.		Литвак		
Н.контр.		Фра[illegible]		
Утв.		Спб[illegible]		

А1А385.020

Корпус

Лит.	Лист	Листов
И		1

САНТЕХНИИПРОЕК

А1А385.000СБ

Рис.1

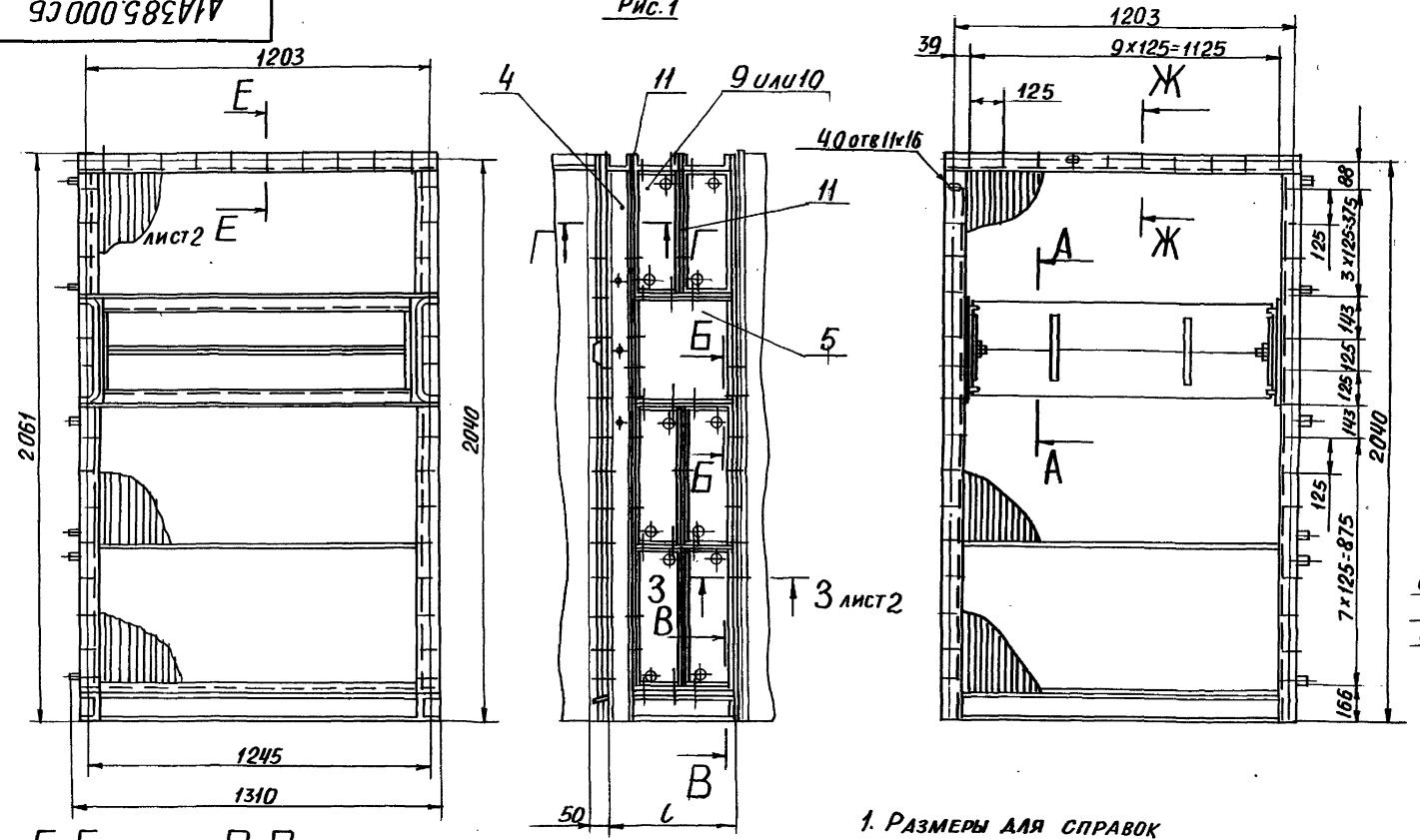

Б-Б
М 1:2

В-В
М 1:2

Г-Г
М 1:2

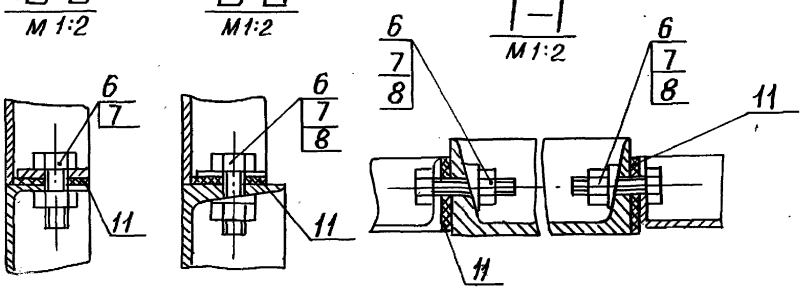

1. Размеры для справок
2. Сварной шов по ГОСТ 5264-80
3. Таблицу исполнений см. лист2

Изм.	Лист	№ докум.	Подп.	Дата
Разраб.		Сысоева		
Пров.		Литвак		
Рук. гр.		Литвак		
Гл. спец.		Грановский		
Н. контр.		Фрадкин		

А1А385.000СБ

Секция калориферная для приточной камеры 2ПК20

Лит.	Масса	Масштаб
И	См. табл.	—

Лист 1 Листов 2

САНТЕХНИИПРОЕКТ

Рис. 2

Остальное-см. рис.1

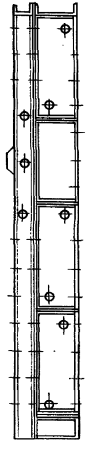

Рис.3

Остальное-см.рис.1

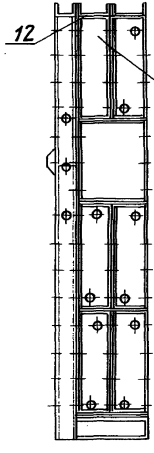

Рис.4

Остальное-см. рис.1

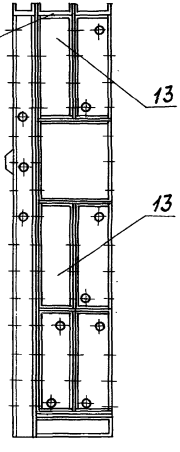

А-А

М1:5

лист 1

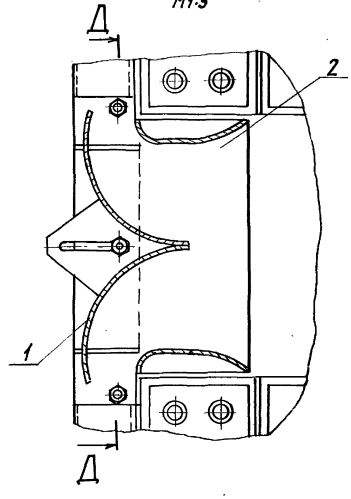

Д-Д

М1:5

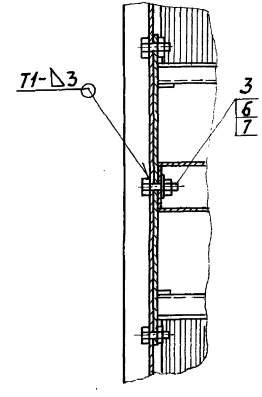

Е-Е

М1:2

лист 1

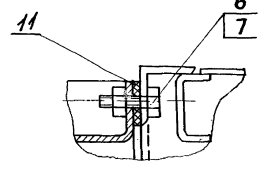

З-З

М1:2

лист 1

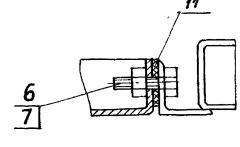

Обозначение	Рис.	Количество рядов калориферов	L, мм	Масса, кг
А1А385.000	1	2	466	740
-01			546	935
-02	2	1	283	425
-03			325	520
-04	3	2	466	650
-05			546	810
-06	4		466	550
-07			546	680

А1А385.010

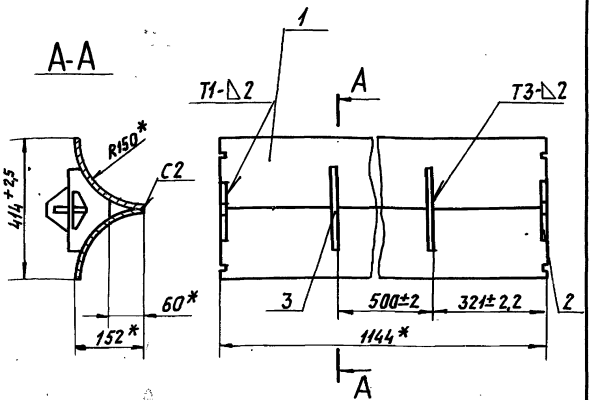

1.* Размеры для справок.
2. Сварные швы по ГОСТ 5264-80

Формат	Зона	Поз.	Обозначение	Наименование	Кол.	Примечание
				Детали		
11		1	А1А385.003	Стенка	2	
11		2	А1А385.004	Планка	2	
11		3	А1А385.005	Ручка	2	

Изм	Лист	№ докум.	Подп.	Дата
Разраб.		Сысоева		
Пров.		Литвак		
Нач. гр.		Литвак		
Гл. спец.		Гранорский		
Н. контр.		Фрадкин		

А1А385.010

Элемент регулирующий

Лит.	Масса	Масшт.
И	9,1	1:10

Лист | Листов 1

САНТЕХНИИПРОЕКТ

А1А385.020СБ

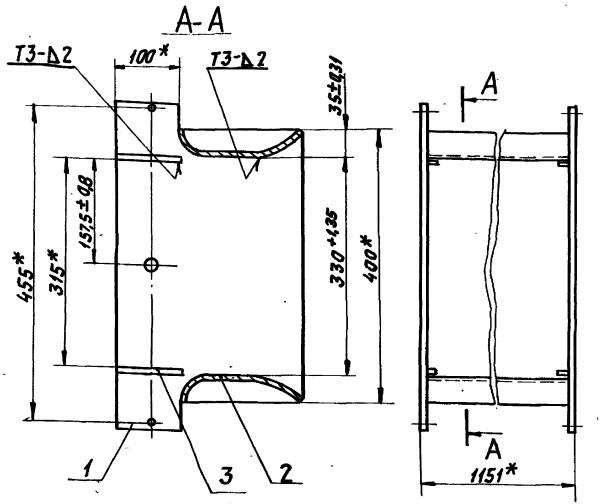

1.* Размеры для справок.
2. Сварные швы по ГОСТ 5264-80.

Изм	Лист	№ докум.	Подп.	Дата
Разраб.		Сысоева		
Пров.		Литвак		
Нач. гр.		Литвак		
Гл. спец.		Гранорский		
Н. контр.		Фрадкин		

А1А385.020 СБ

Корпус.
Сборочный чертеж

Лит.	Масса	Масшт.
И	7,4	1:5

Лист | Листов 1

САНТЕХНИИПРОЕКТ

Подп. и дата | Взам. инв. № | Инв. № дубл. | Подп. и дата | Инв. № подл.

50/(V)

Рис.1

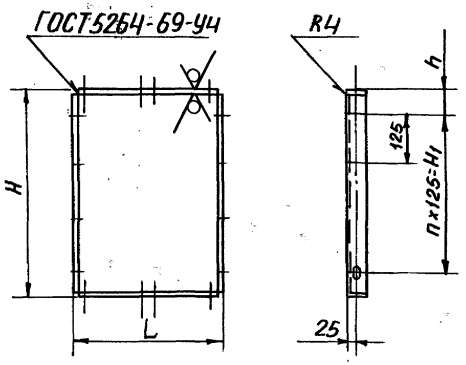

Рис.2

Остальное-см. рис.1



Обозначение	Рис	Размеры, мм					Кол. шт.		Масса, кг
		L	e	H	H_1	h	n	n_1	
А1А385.001	1	363-1,55	144	408	250±0,5	79	2	14	3,3
-01		443-1,55	184						3,9
-02	2	180-1	144					10	1,9
-03		220-1	184						2,2
-04		180-1	144	495	375±0,5	60	3	12	2,3
-05		220-1	184						2,7

Неуказанные предельные отклонения размеров: H14; h14; $\pm\frac{t_2}{2}$

Изм	Лист	№ докум.	Подп.	Дата	А1А385.001			
Разраб.		Сысоева			Щиток	Лит.	Масса	Масштаб
Пров.		Литвак				И	См. табл.	—
Нач.гр.		Литвак				Лист	Листов 1	
Н.контр.		Фрадк			Б2,0 ГОСТ 19903-74 Лист II-IV-В.Ст.3 ГОСТ 16523-70	САНТЕХНИИПРОЕКТ		

А1А385.003

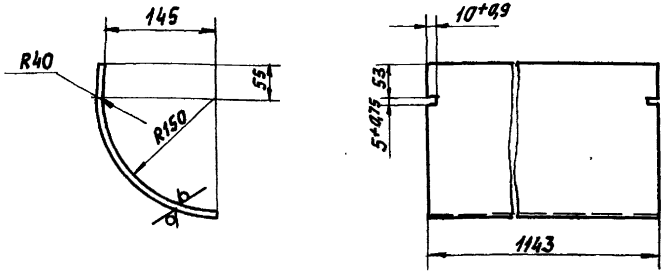

Неуказанные предельные отклонения размеров $h14; \pm \frac{t_2}{2}$

Изм	Лист	№ докум.	Подп.	Дата	А1А385.003	Лит.	Масса	Масшт.
Разраб.		Сысоева			Стенка	И	4,0	1:5
Пров.		Литвак				Лист	Листов 1	
Нач. гр.		Литвак						
Гл. спец.					Б1,5 ГОСТ 19903-74			
Н. контр.		Фрадкин			Лист 4-IV-ВСт3 ГОСТ 16523-70	Сантехниипроект		

А1А385.004

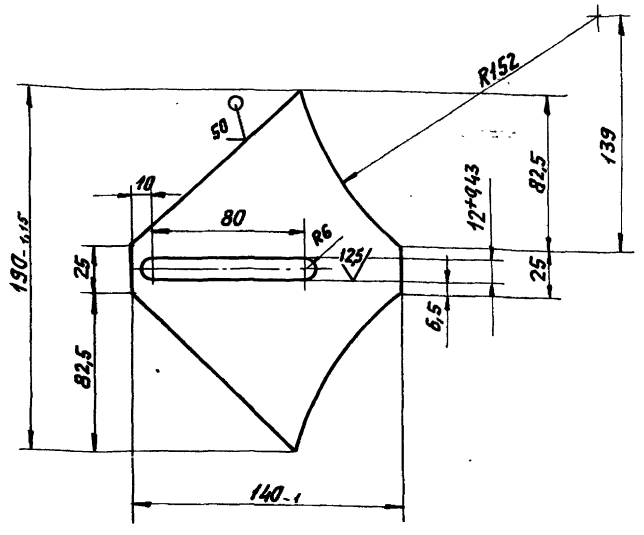

Неуказанные предельные отклонения размеров: $\pm \frac{t_2}{2}$

Изм	Лист	№ докум.	Подп.	Дата	А1А385.004	Лит.	Масса	Масшт.
Разраб.		Сысоева			Планка	И	0,33	1:2
Пров.		Литвак				Лист	Листов 1	
Нач. гр.		Литвак						
Гл. спец.					Б2,0 ГОСТ 19903-74			
Н. контр.		Фрадкин			Лист 4-IV-ВСт3 ГОСТ 16523-70	Сантехниипроект		

Инв. № подл. | Подп. и дата | Взам. инв. № | Инв. № дубл. | Подп. и дата

А1А385.002

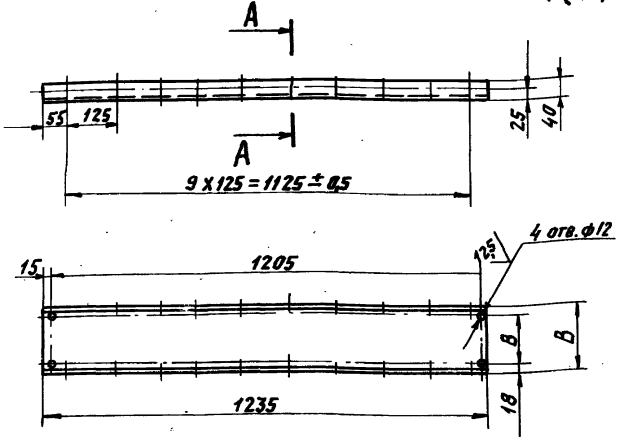

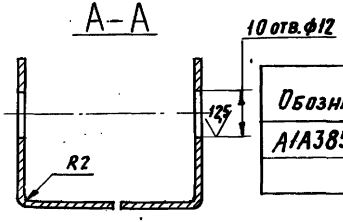

Обозначение	Размеры, мм		Масса кг
	В	В	
А1А385.002	180	144	5,1
–01	220	184	6,8

Неуказанные предельные отклонения размеров: $H14; h14; \pm \frac{t_2}{2}$

Изм.	Лист	№ докум.	Подп.	Дата	А1А385.002	Лит.	Масса	Масшт.
Разраб.		Сысоева			Щиток	И	См. табл.	–
Пров.		Литвак				Лист	Листов 1	
Нач. гр.		Литвак						
Гл. спец.								
Н. контр.		Фридкин			Лист 620 ГОСТ 19903-74 / 4-IV-ВСт3 ГОСТ 16523-70	Сантехниипроект		
Утв.		Спивак						

Подп. и дата | Взам. инв. N | Инв. N дубл. | Подп. и дата | Инв. N подл.

А1А385.005

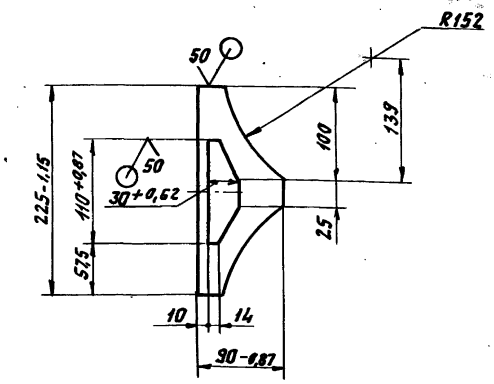

Неуказанные предельные отклонения размеров: $\frac{t_2}{2}$

Изм.	Лист	№ докум.	Подп.	Дата	А1А385.005	Лит.	Масса	Масшт.
Разраб.		Сысоева			Ручка	И	0,2	1:4
Пров.		Литвак				Лист	Листов 1	
Нач. гр.		Литвак						
Гл. спец.								
Н. контр.		Фридкин			Лист 620 ГОСТ 19903-74 / 4-IV-ВСт3 ГОСТ 16523-70	Сантехниипроект		
Утв.		Спивак						

А1А385.006

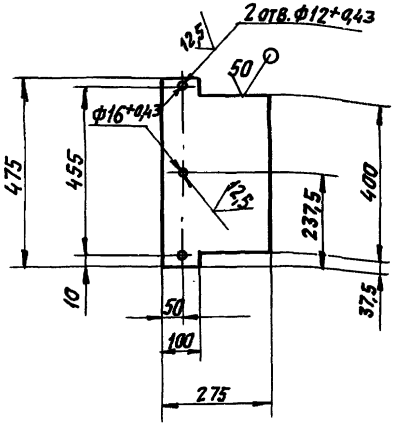

Неуказанные предельные отклонения размеров: $h14; \pm \frac{t_2}{2}$

Изм	Лист	№ докум.	Подп.	Дата	А1А385.006	Лит.	Масса	Масшт.
Разраб		Сысоева			Лист	И	0,95	1:10
Пров.		Литвак				Лист	Листов 1	
Нач. гр		Литвак						
Н. контр.		Фрадкин			Лист 6-20 ГОСТ 19903-74 / 4-IV-ВГ-3 ГОСТ 16523-70	САНТЕХНИИПРОЕКТ		

А1А385.007

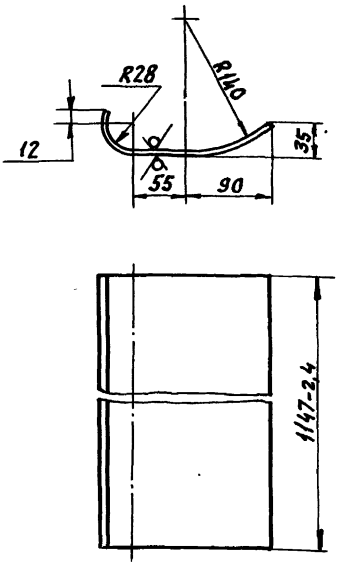

Неуказанные предельные отклонения размеров $\pm \frac{t_2}{2}$.

Изм	Лист	№ докум.	Подп.	Дата	А1А385.007	Лит.	Масса	Масшт.
Разраб		Сысоева			Лист	И	2,7	1:4
Пров.		Литвак				Лист	Листов 1	
Нач. гр.		Литвак						
Н. контр.		Фрадкин			Лист 6-15 ГОСТ 19903-74 / 4-IV-ВГ-3 ГОСТ 16523-70	САНТЕХНИИПРОЕКТ		

Взам. инв. № | Инв. № дубл. | Подп. и дата

Формат	Зона	Поз.	Обозначение	Наименование	Кол.	Примечание
				А1А385.030		
				Документация		
А3			А1А385.030 СБ	Сборочный чертеж		
				Детали		
А4		1	А1А385.009	Лист	2	
А4		2	А1А385.011	Швеллер	1	
			Переменные данные	для исполнений:		
				А1А385.030		
				Детали		
А4		3	А1А385.011-01	Швеллер	1	
А4		4	А1А385.012	Швеллер	1	
Б4		5	А1А385.013	Швеллер		
				Швеллер 10 ГОСТ 8240-89 Вст3-1 ГОСТ 535-88		
				L=1153-2,4	2	9,2 кг
А3		6	А1А385.014	Швеллер	1	
		7	-01	Швеллер	1	
А3		8	А1А385.015	Лист	1	

Изм.	Лист	№ докум.	Подп.	Дата
Разраб.		Ямпольский		
Пров.		Литвак		
Нач. гр.		Литвак		
Н. контр.		Фрадкин		

А1А385.030

Рама

Лит.	Лист	Листов
И	1	5

САНТЕХНИИПРОЕКТ

Инв.№ подл. | Подп. и дата | Взам.инв.№ | Инв.№ дубл. | Подп. и дата

Формат	Зона	Поз.	Обозначение	Наименование	Кол.	Примечание
				А1А385.030-01		
				Детали		
А4		3	А1А385.011-01	Швеллер	1	
А4		4	А1А385.012	Швеллер	1	
Б4		5	А1А385.013	Швеллер		
				Швеллер 10 ГОСТ 8240-89 Вст3-1 ГОСТ 535-88		
				L=1153-2,4	2	9,2 кг
А3		6	А1А385.014-02	Швеллер	1	
		7	-03	Швеллер	1	
А3		8	А1А385.015-01	Лист	1	
				А1А385.030-02		
				Детали		
А4		3	А1А385.011-01	Швеллер	1	
А4		4	А1А385.012	Швеллер	1	
Б4		5	А1А385.013	Швеллер		
				Швеллер 10 ГОСТ 8240-89 Вст3-1 ГОСТ 535-88		
				L=1153-2,4	2	9,2 кг
А3		6	А1А385.014-04	Швеллер	1	
		7	-05	Швеллер	1	
А3		8	А1А385.015-02	Лист	1	
				А1А385.030-03		
				Детали		
А4		3	А1А385.011-01	Швеллер	1	

Формат	Зона	Поз.	Обозначение	Наименование	Кол.	Примечание
А4		4	А1А385.012	Швеллер	1	
Б4		5	А1А385.013	Швеллер		
				Швеллер 10 ГОСТ 8240-89		
				В Ст3-1 ГОСТ 535-88		
				L = 1153-2,4	2	9,2 кг
А3		6	А1А385.014-06	Швеллер	1	
		7	-07	Швеллер	1	
А3		8	А1А385.015-03	Лист	1	
				А1А385.030-04		
				Детали		
А4		3	А1А385.016	Швеллер	1	
А4		4	А1А385.017	Швеллер	1	
Б4		5	А1А385.013	Швеллер		
				Швеллер 10 ГОСТ 8240-89		
				В Ст3-1 ГОСТ 535-88		
				L = 1153-2,4	1	9,2 кг
Б4		6	А1А385.018	Швеллер		
				Швеллер 10 ГОСТ 8240-89		
				В Ст3-1 ГОСТ 535-88		
				L = 183-1,0	1	1,57 кг
А3		7	А1А385.014-05	Швеллер	1	
А3		8	А1А385.015-04	Лист	1	
А4		9	А1А385.019	Швеллер	1	
А4		10	А1А385.021	Швеллер	1	
				А1А385.030-05		
				Детали		
		3	А1А385.016	Швеллер	1	

Инв.№ подл. | Подп. и дата | Взам.инв.№ | Инв.№ дубл. | Подп. и дата

А1А385.030 Лист 3

Формат	Зона	Поз.	Обозначение	Наименование	Кол.	Примечание
А4		4	А1А385.017	Швеллер	1	
Б4		5	А1А385.013	Швеллер		
				Швеллер 10 ГОСТ 8240-89		
				В Ст3-1 ГОСТ 535-88		
				L = 1153-2,4	1	9,2 кг
Б4		6	А1А385.022	Швеллер		
				Швеллер 10 ГОСТ 8240-89		
				В Ст3-1 ГОСТ 535-89		
				L = 223-1,0	1	1,9 кг
А3		7	А1А385.014-07	Швеллер	1	
А3		8	А1А385.015-05	Лист	1	
А4		9	А1А385.019-01	Швеллер	1	
А4		10	А1А385.021	Швеллер	1	
				А1А385.030-06		
				Детали		
А4		3	А1А385.016	Швеллер	1	
А4		4	А1А385.017-01	Швеллер	1	
Б4		5	А1А385.013	Швеллер		
				Швеллер 10 ГОСТ 8240-89		
				В Ст3-1 ГОСТ 535-88		
				L = 1153-2,4	1	9,2 кг
Б4		6	А1А385.018	Швеллер		
				Швеллер 10 ГОСТ 8240-89		
				В Ст3-1 ГОСТ 535-88		
				L = 183-1,0	1	1,57 кг
А3		7	А1А385.014-05	Швеллер	1	
А3		8	А1А385.015-06	Лист	1	
А4		9	А1А385.019	Швеллер	1	
А4		10	А1А385.021-01	Швеллер		

Инв.№ подл. | Подп. и дата | Взам.инв.№ | Инв.№ дубл. | Подп. и дата

А1А385.030 Лист

Зона	Поз.	Обозначение	Наименование	Кол.	Примечание
			А1А385.030-07		
			Детали		
	3	А1А385.016	Швеллер	1	
	4	А1А385.017-01	Швеллер	1	
	5	А1А385.013	Швеллер		
			Швеллер 10 ГОСТ 8240-89 Вст3-1 ГОСТ 535-88		
			L=1153-2,4	1	9,2 кг
	6	А1А385.022	Швеллер		
			Швеллер 10 ГОСТ 8240-89 Вст3-1 ГОСТ 535-88		
			L=223-1	1	1,9 кг
	7	А1А385.014-07	Швеллер	1	
	8	А1А385.015-07	Лист	1	
	9	А1А-385.019-01	Швеллер	1	
	10	А1А385.021-01	Швеллер	1	

Инв. № подл. | Подп. и дата | Взам. инв. № | Инв. № дубл. | Подп. и дата

Изм. Лист № докум. Подп. Дата

А1А385.030 Лист 5

А1А385.009

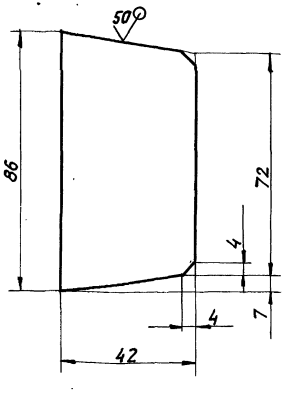

Неуказанные предельные отклонения размеров: $h14; \pm \frac{t_2}{2}$

Разраб.	Яппольская		
Пров.	Литвак		
Нач. гр.	Литвак		
Н. контр.	Фрядкин		
Утв.	Гончук		

А1А385.009

Лист

Лит.	Масса	Масшт.
И	0,1	1:1

Лист | Листов 1

Б4.0 ГОСТ 19903-74
Вст3 ГОСТ 14637-79

Сантехниипроект

А1А385.030СБ

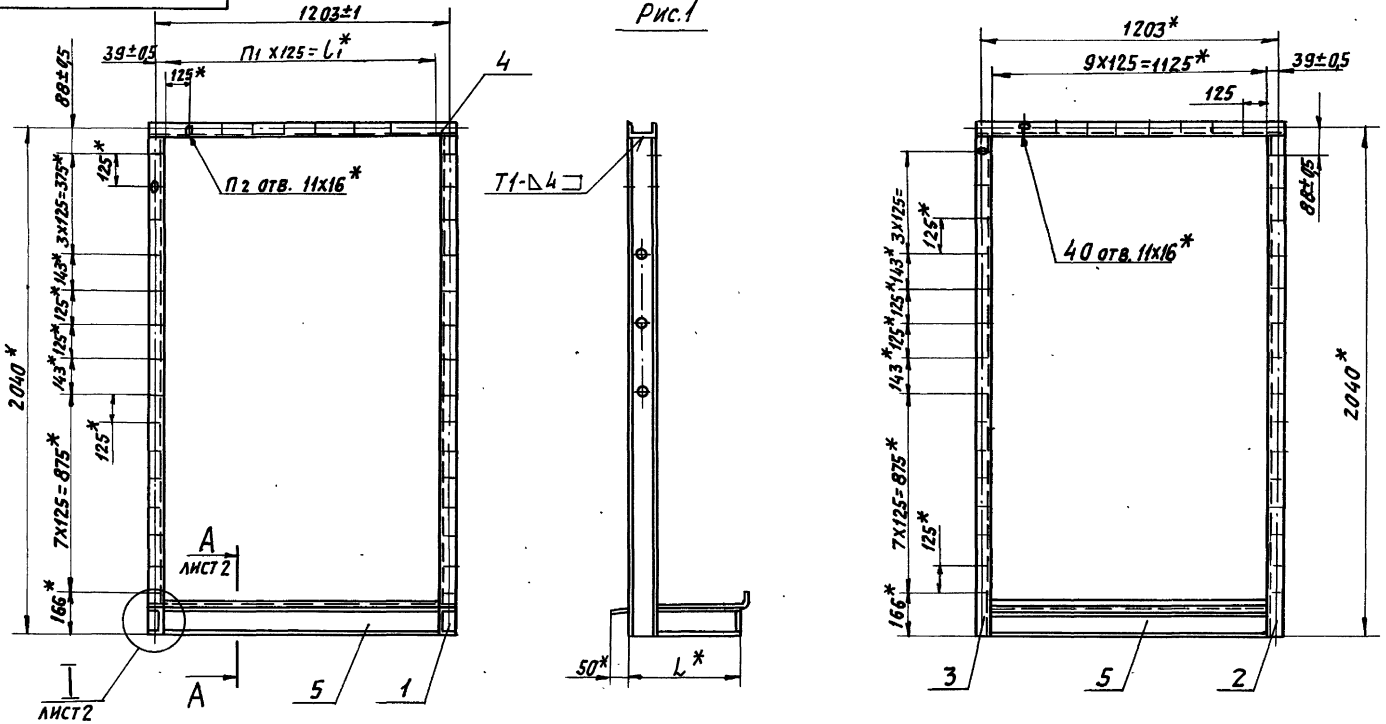

Рис.1

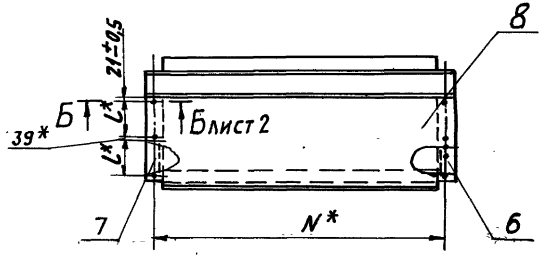

1. * Размеры для справок.
2. Сварные швы по ГОСТ 5264-69.
3. Таблицу исполнений см. лист 2.

					А1А385.030СБ			
Изм.	Лист	№ докум.	Подп.	Дата	Рама	Лит.	Масса	Масшт.
Разраб.		Сысоева				И	см. табл.	—
Пров.		Литвак						
Нач. гр.		Литвак				Лист 1	Листов 3	
Гл. спец.		Ивановский						
Н. контр.		Фрадкин						

А-А лист1
М1:4

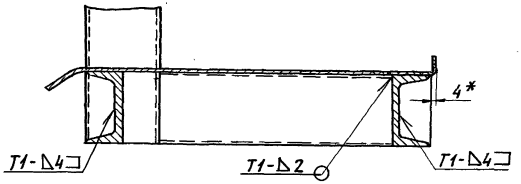

Рис. 2

Остальное- см. рис.1

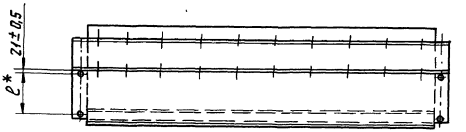

Б-Б лист4
М1:4

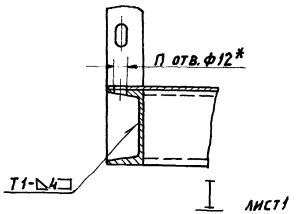

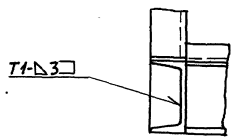

Обозначение	Рис.	Размеры, мм				Кол. шт.			Масса, кг
		L*	l*	l_1*	N*	п	п1	п1	
А1А385.030	1	446	144	1125	1205	8	9	40	80
-01		523	184						83
-02	2	263	144			4			73
-03		303	184						75
-04	3	263	144	750	830	8	6	22	74
-05		303	184						76,5
-06	4	263	144	875	955		7	23	74
-07		303	184						76,3

Рис. 3

Остальное- см. рис. 1

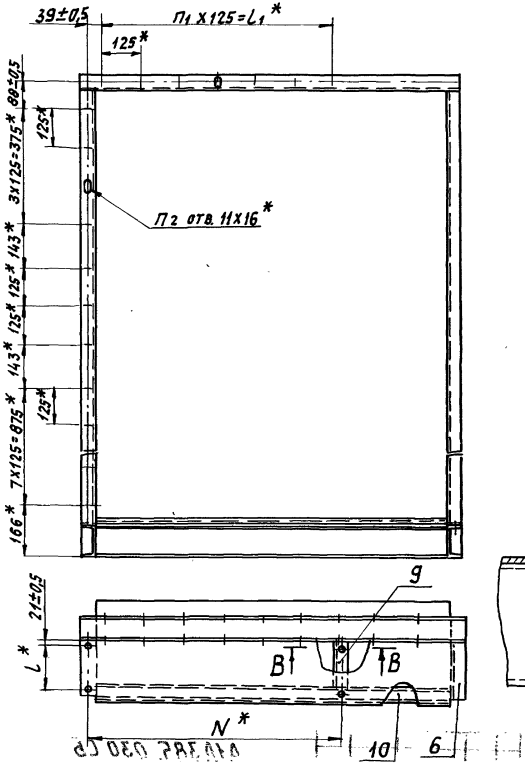

В–В

М1:2

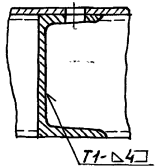

Рис. 4

Остальное - см. рис. 1

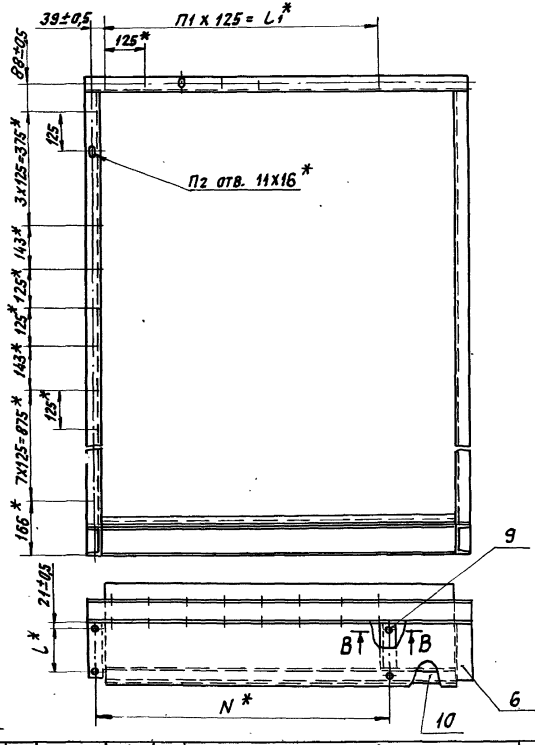

А1А385.012

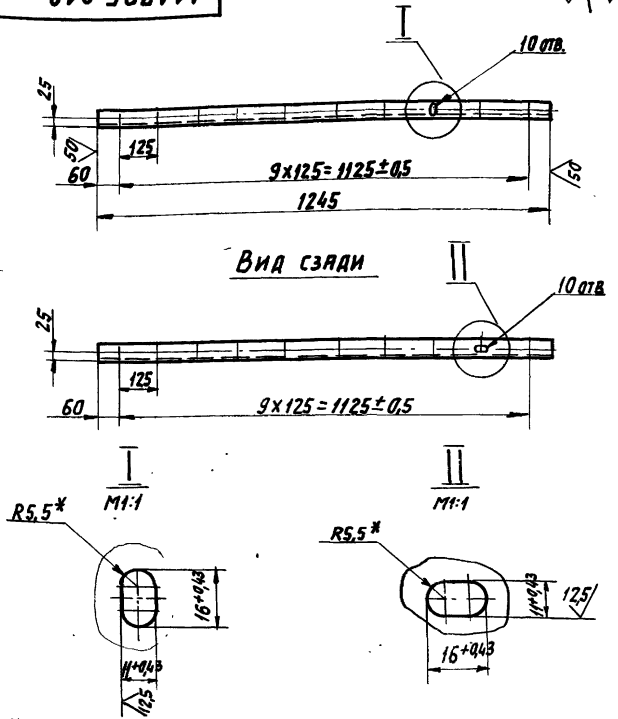

1.* Размеры для справок.

2. Неуказанные предельные отклонения размеров: H14; h14; $\pm \frac{t_2}{2}$

Изм.	Лист	№ докум.	Подп.	Дата	А1А385.012			
Разраб.		Сысоева			Швеллер	Лит.	Масса	Масшт.
Пров.		Литвак				И	10,0	1:10
Нач. гр.		Литвак				Лист	Листов 1	
Гл. спец.								
Н. контр.		Фрядкин			10 ГОСТ 8240-89	САНТЕХНИПРОЕКТ		
Утв.		Спивак			Швеллер 16 ВСт3-1 ГОСТ 535-88			

А1А385.011

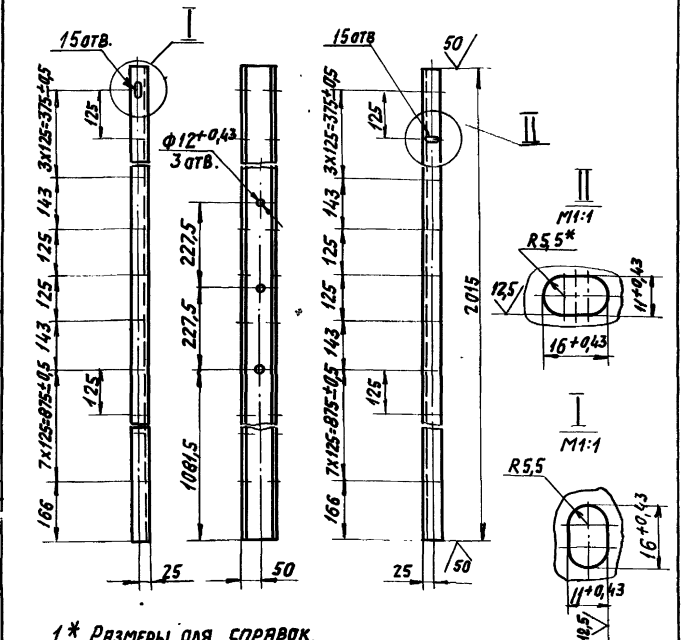

1.* Размеры для справок.

2. Неуказанные предельные отклонения размеров: H14; h14; $\pm \frac{t_2}{2}$

Изм.	Лист	N докум.	Подп.	Дата	А1А385.011			
Разраб.		Сысоева			Швеллер	Лит.	Масса	Масшт.
Пров.		Литвак				И	17,3	1:10
Нач. гр.		Литвак				Лист	Листов 1	
Гл. спец.								
Н. контр.		Фрядкин			10 ГОСТ 8240-89	САНТЕХНИПРОЕКТ		
Утв.		Спивак			Швеллер 16 ВСт3-1 ГОСТ 535-88			

Подл. и дата | Инв. № дубл. | Взам. инв. № | Подл. и дата | Инв. № подл.

A1A385.014

50 √(√)

Рис.1

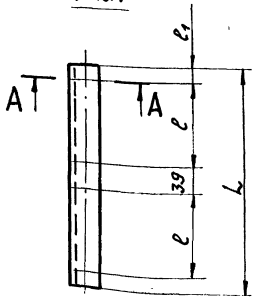

А-А
М1:2

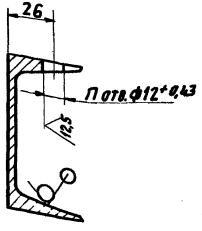

Рис.2

Остальное - см. рис.1

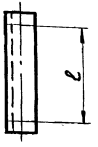

Таблица 1

Обозначение	Рис	Размеры, мм L	Размеры, мм l	Кол., шт. n	Масса кг
A1A385.014 -01	1	366	144	4	3,14
-02,-03		446	184		3,83
-04-05	2	183	144	2	1,6
-06-07		223	184		1,92

Таблица 2

Обозначение	l_1, мм
A1A385.014 -02,-04,-06,	21
-01, -03, -05, -07	18

Неуказанные предельные отклонения размеров: $h14; \pm \frac{t2}{2}$

					A1A385.014			
Изм	Лист	№ докум.	Подп.	Дата	Швеллер	Лит.	Масса	Масшт.
Разраб.		Сысоева				И	См. табл.	—
Пров.		Литвяк				Лист	Листов 1	
Нач. гр.		Литвяк						
Гл. спец.					Швеллер 10 ГОСТ 8240-89	Сант Техниипроект		
Н. контр.		Фрадкин			Ст.3 ГОСТ 535-88			

A1A385.015

50 (√)

Рис.1

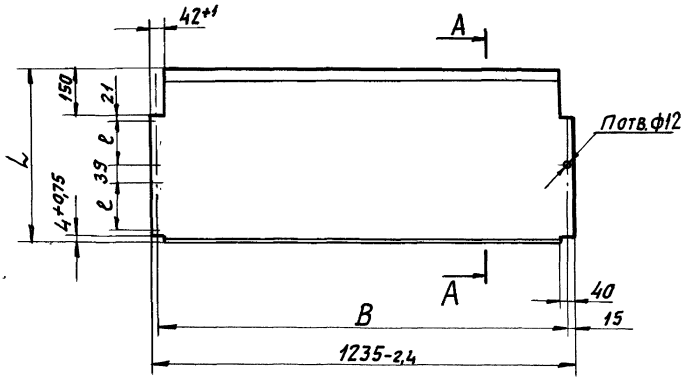

Рис.2

Остальное- см. рис.1

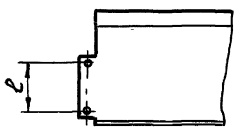

A-A

M1:2

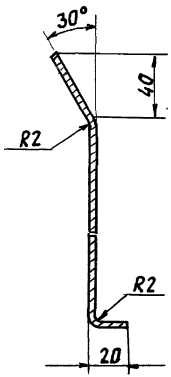

Рис. 3

Остальное- см. Рис.1

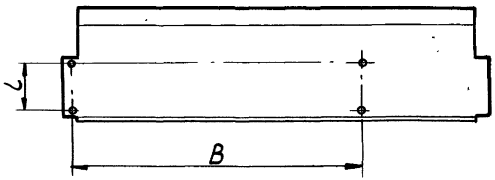

Обозначение	Рис.	Размеры, мм B	L	l	Кол., шт. n	Масса, кг
A1A385.015	1	1205	520	144	8	10
-01			600	184		11,6
-02	2		337	144	4	6,5
-03			377	184		7,3
-04	3	830	337	144		4,4
-05			377	184		4,9
-06		950	337	144		5,1
-07			377	184		5,65

Неуказанные предельные отклонения размеров: H14, h14, $\pm\frac{t_2}{2}$

Изм.	Лист	№ докум.	Подп.	Дата
Разраб.		Сысоева		
Пров.		Литвак		
Нач. гр		Литвак		
Гл. спец				
Н. контр		Фрадкі		

A1A385.015

Лист

Лист	Масса	Масшт.
И	см. табл.	—

Лист | Листов 1

Лист Б2,0 ГОСТ 19903-74

4-IV-ВГ-3 ГОСТ 16523-70

Сантехниипроект

А1А385.017

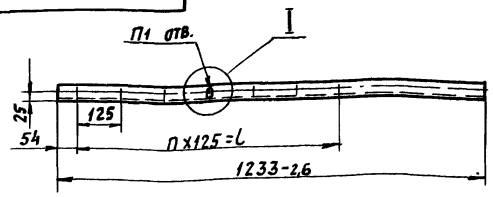

Вид сзади

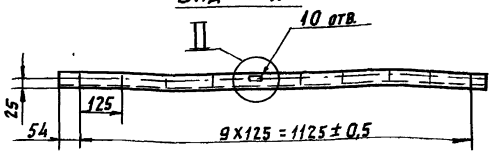

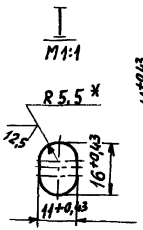

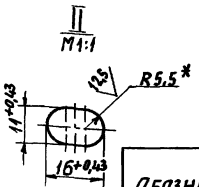

Обозначение	l, мм	Кол., шт.	
		n	n_1
А1А385.017	750±0,5	6	7
-01	875±0,5	7	8

1.* Размер для справок.
2. $\pm\frac{t_2}{2}$

Изм.	Лист	N докум.	Подп.	Дата
Разраб.		Ямпольская		
Пров.		Литвак		
Нач. гр.		Литвак		
Гл. спец.				
Н. контр.		Фрадкин		

А1А385.017

Швеллер

Лит.	Масса	Масшт.
И	10,0	1:10

Лист | Листов 1

Швеллер 10 ГОСТ 8240-89
ВГ-3-Т ГОСТ 535-89

САНТЕХНИИПРОЕКТ

А1А385.016

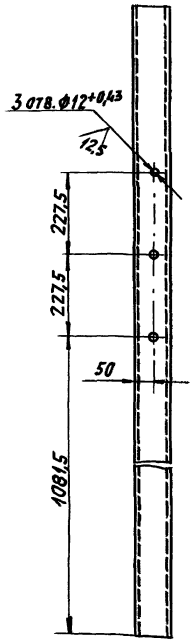

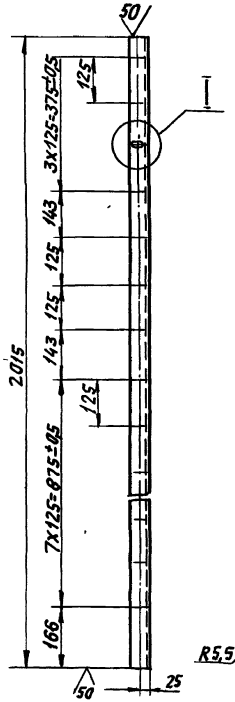

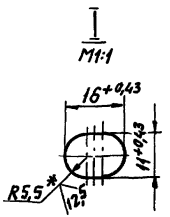

1.* Размер для справок.
2. h14; $\pm\frac{t_2}{2}$

Изм.	Лист	N докум.	Подп.	Дата
Разраб.		Ямпольская		
Пров.		Литвак		
Нач. гр.		Литвак		
Гл. спец.				
Н. контр.		Фрадкин		

А1А385.016

Швеллер

Лит.	Масса	Масшт.
И	17,3	1:10

Лист | Листов 1

Швеллер 10 ГОСТ 8240-89
ВГ-3-Т ГОСТ 535

ЕХНИИПР

Подп. и дата | Инв. N дубл. | Взам. инв. N | Подп. и дата | Инв. N подл.

50 (√)

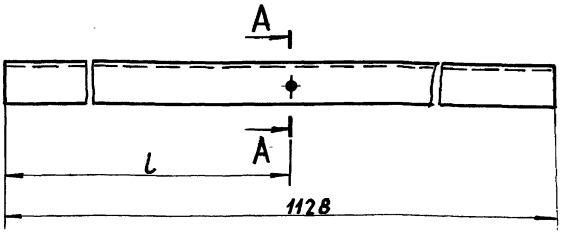

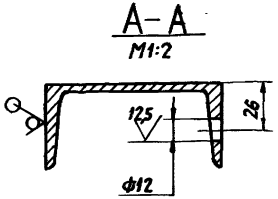

Обозначение	l, мм
А1А385.021	805
-01	930

Неуказанные предельные отклонения размеров: $H14; h14; \pm \frac{t_2}{2}$

Изм.	Лист	N докум.	Подп.	Дата	А1А385.021			
Разраб.		Ямпольская			Швеллер	Лит.	Масса	Масштаб
Пров.		Литвак				И	9,7	—
Нач. гр.		Литвак				Лист	Листов 1	
Гл. спец.								
Н. контр.		Фрадкин			Швеллер 16 ГОСТ 8240-89 ВСт3-1 ГОСТ 535-88	САНТЕХНИИПРОЕКТ		

50 (√)

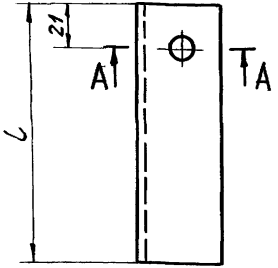

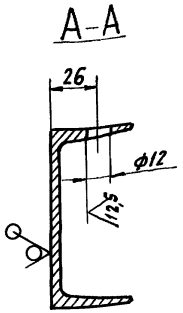

Обозначение	l, мм	Масса, кг
А1А385.019	143	1,2
-01	183	1,57

Неуказанные предельные отклонения размеров: $H14; h14; \pm \frac{t_2}{2}$

Изм.	Лист	N докум.	Подп.	Дата	А1А385.019			
Разраб.		Ямпольская			Швеллер	Лит.	Масса	Масштаб
Пров.		Литвак				И	см. табл.	—
Нач. гр.		Литвак				Лист	Листов 1	
Гл. спец.								
Н. контр.		Фрадкин			Швеллер 10 ГОСТ 8240-89 ВСт3-1 ГОСТ 535-88	САНТЕХНИИПРОЕКТ		

Инв. № подл. | Подп. и дата | Взам. инв. № | Инв. № дубл. | Подп. и дата

Формат	Зона	Поз.	Обозначение	Наименование	Кол.	Примечание
				Документация		
А3			А1А386.000 СБ	Сборочный чертеж		
				Техническое описание		
				Сборочные единицы		
А4		1	А1А385.010	Элемент регулирующий	1	
А4		2	А1А385.020	Корпус	1	
				Стандартные изделия		
		3		Болт М10х30.36 ГОСТ 7798-70	142	
		4		Гайка М10.4 ГОСТ 5915-70	142	
		5		Шайба 10 ГОСТ 10.906-78	84	
		6		Шайба 10 ГОСТ 11371-78	2	
				Материалы		
		7		Паронит ПОН3 ГОСТ 481-80	4,7	

Изм.	Лист	N докум.	Подп.	Дата
Разраб.		Этмольская		
Пров.		Литвак		
Нач. гр.		Литвак		
Н. контр.		Фрайман		

А1А386.000

Секция калориферная для приточной камеры 2ПК20

Лит.	Лист	Листов
И	1	5

Сантехнипроект

Формат	Зона	Поз.	Обозначение	Наименование	Кол.	Примечание
			Переменные данные	Для исполнений:		
				А1А386.000		
				Сборочные единицы		
А4		8	А1А385.030-04	Рама	1	
				Детали		
А3		9	А1А385.001	Цыок	1	
А4		10	А1А386.001	Щиток	1	
А4		11	А1А386.002	Лист ограждающий	1	
		12		Лист ограждающий	1	
А4		13	А1А386.003	Профиль	1	
		14				
				Прочие изделия		
		14		Калорифер КВС-8-6-II ТУ 22-5721-84		3 шт. Допуск. замена на поз. 15
		15		Калорифер КСк3-8-02 ТУ 22-5757-81		3 шт. Примен. взамен поз. 14

Инв. N подл. | Подп. и дата | Взам. инв. N | Инв. N дубл. | Подп. и дата

А1А386.000

Лист

Формат	Поз.	Обозначение	Наименование	Кол.	Примечание
			А1А386.000-01		
			Сборочные единицы		
	8	А1А385.030-05	Рама	1	
			Детали		
	9	А1А385.001-01	Щиток	1	
	10	А1А386.001-01	Щиток	1	
	11	А1А386.002	Лист ограждающий	1	
	12	-02	Лист ограждающий	1	
	13	А1А386.003	Профиль	1	
			Прочие изделия		
	14		Калорифер КВБ-8-Б-II		3 шт
			ТУ22-5721-84		допуск. замена на поз.15
	15		Калорифер КСк4-8-02		3 шт.
			ТУ22-5757-84		примен. взамен поз. 14
			А1А386.000-02		
			Сборочные единицы		
	8	А1А385.030-06	Рама	1	

Формат	Поз.	Обозначение	Наименование	Кол.	Примечание
			Детали		
А3	9	А1А385.001	Щиток	1	
А4	10	А1А386.001-02	Щиток	1	
А4	11	А1А386.002	Лист ограждающий	1	
	12	-02	Лист ограждающий	1	
А4	13	А1А386.003-01	Профиль	1	
			Прочие изделия		
	15		Калорифер КВс-9-Б-II		
			ТУ22-5721-84		3 шт. допуск. замена на поз.15
	16		Калорифер КСк3-9-02		
			ТУ22-5757-84		3 шт. примен. взамен поз. 14
			А1А386.000-03		
			Сборочные единицы		
А4	8	А1А385.030-07	Рама	1	
			Детали		
А3	9	А1А385.001-01	Щиток	1	
А4	10	А1А386.001-03	Щиток	1	
А4	11	А1А386.002-01	Лист ограждающий	1	
	12	-03	Лист ограждающий	1	

Формат	Зона	Поз.	Обозначение	Наименование	Кол.	Примечание
А4		13	А1А386.003-01	Профиль	1	
				Прочие изделия		
		14		Калорифер КВБ-9-Б-II		
				ТУ 22-5721-84		3 шт.
						допуск.
						заменя
						ня поз.15
		15		Калорифер КСк 4-9-02		
				ТУ 22-5757-84		3 шт.
						примен
						взамен
						поз. 14

А1А386.001

50 (V)

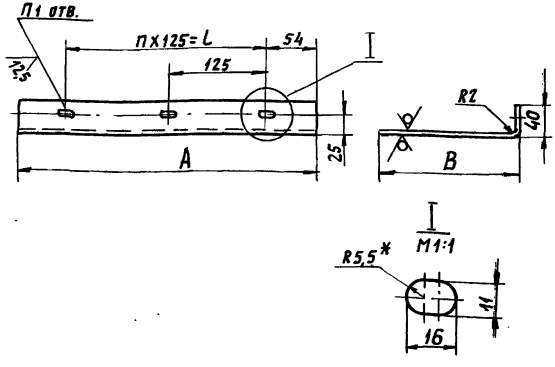

Обозначение	Размеры, мм A	B	L	Кол., шт. П	$П_1$	Масса, кг
А1А386.001	378	183	250	2	3	1,33
-01		223				1,57
-02	252	183	—	—	2	0,9
-03		223				1,04

1. * Размер для справок.
2. $H14; h14; \pm \frac{t_2}{2}$

Инв.№ подл. | Подп. и дата | Взам. инв.№ | Инв.№ дубл. | Подп. и дата

Изм.	Лист	№ докум.	Подп.	Дата
Разраб.		Алтайская		
Пров.		Литвак		
Нач. гр.		Литвак		
Гл. спец.				
Н. контр.		Фрадкин		

А1А386.001

Щиток.

Лит.	Масса	Масшт.
И	См. табл.	—

Лист | Листов 1

Лист. Б20 ГОСТ 19903-74

Копировал | Формат А4

А1А386.000 СБ

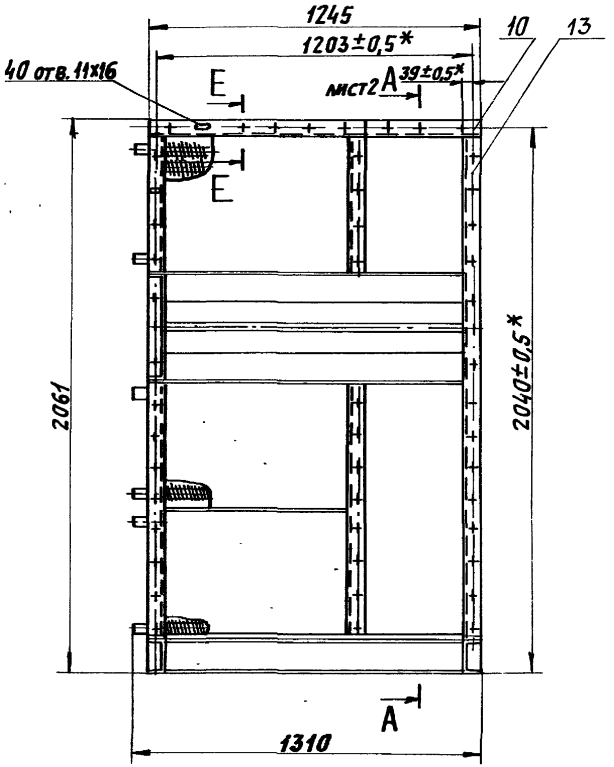

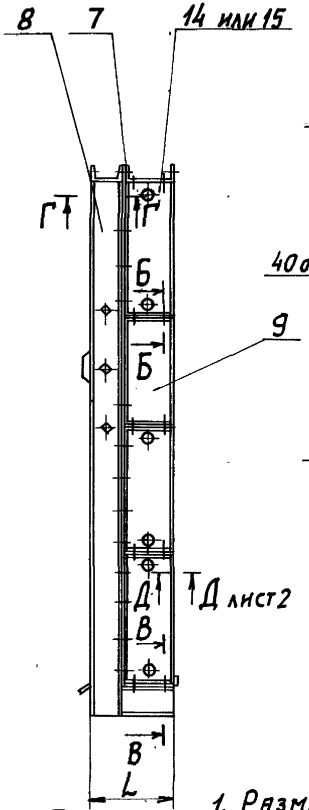

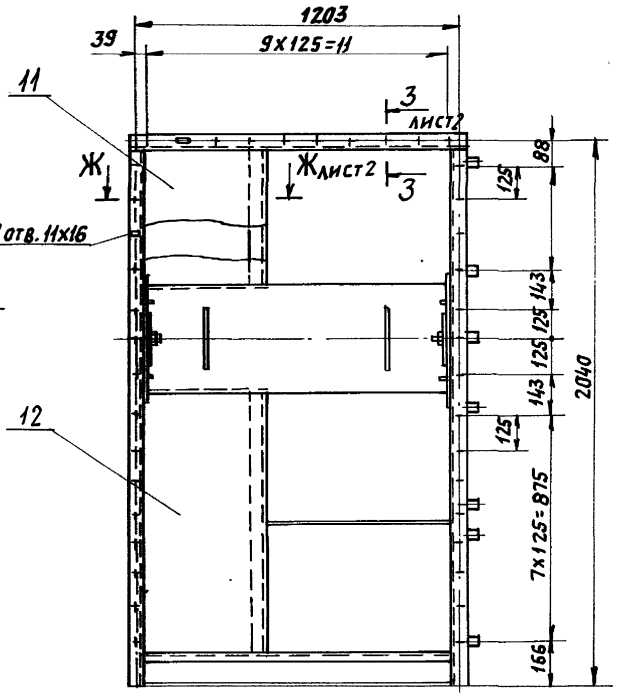

Б-Б
М1:2

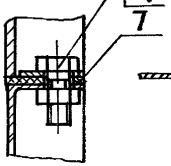

В-В
М1:2

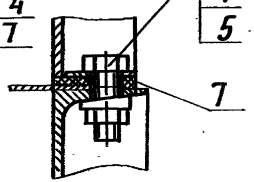

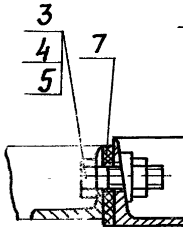

Г-Г
М1:2

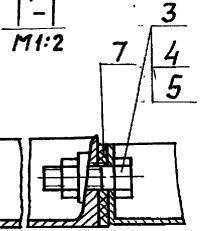

1. Размеры для справок, кроме указанных знаком *.
2. Сварные швы по ГОСТ 5264-80.
3. Таблицу исполнений смотри лист 2.

Изм.	Лист	№ докум.	Подп.	Дата
Разраб.		Ямпольский		
Пров.		Литвак		
Нач. гр.		Литвак		
Гл. спец.		Грановский		
Н. контр.		Фрядкин		
Утв.		Спивак		

А1А386. 000 СБ

Секция калориферная для приточной камеры 2ПК20.

Лист	Масса	Масшт.
И	см. табл.	—
Лист 1	Листов 2	

Сантехниипроект

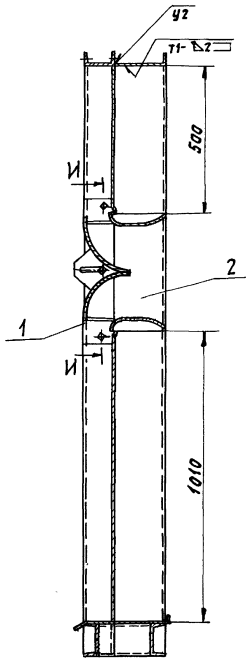

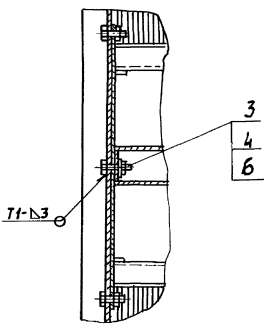

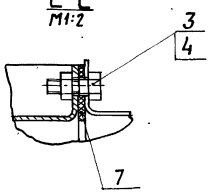

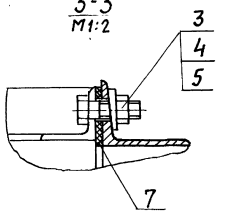

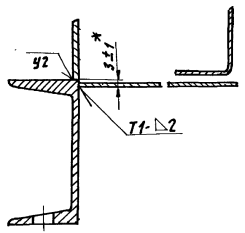

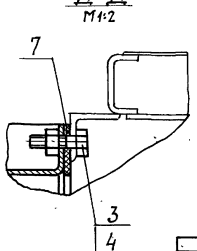

Обозначение	Тип калорифера	L, мм	Масса, кг
А1А386.000	КВС8-Б-II или КСк3-8-02	283	286
-01	КВБ8-Б-II или КСк4-8-02	323	327
-02	КВС9-Б-II или КСк3-9-02	283	312
-03	КВБ9-Б-II или КСк4-9-02	323	332

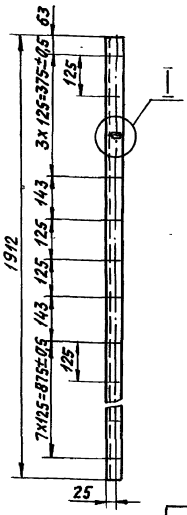

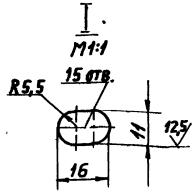

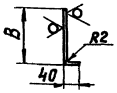

Обозначение	B, мм	Масса, кг
А1А386.003	183	6,75
-01	223	7,86

*Размер для справок.

Неуказанные предельные отклонения размеров: $h14$; $\pm\frac{t_2}{2}$.

Изм.	Лист	№ докум.	Подп.	Дата
Разраб.		Ямпольская		
Пров.		Литвак		
Нач. гр.		Литвак		
Гл. спец.				
Н. контр.		Фрадкин		
Утв.		Спивак		

А1А386.003

Профиль

Лит.	Масса	Масшт.
И	см. табл.	—

Лист | Листов 1

Лист Б2,0 ГОСТ 19903-74 / 4-IV-8 Ст3 ГОСТ 16523-70

САНТЕХНИИПРОЕКТ

Формат А4

gost.e-ecolog.ru

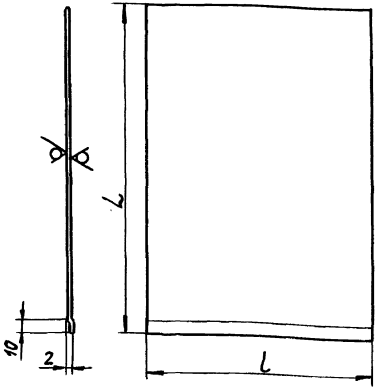

Обозначение	Размеры, мм L	Размеры, мм l	Масса, кг
А1А386.002	510	375	3,0
-01		250	2,0
-02	998	375	6,0
-03		250	4,0

Неуказанные предельные отклонения размеров: $h14$; $\pm\frac{t_2}{2}$

Изм.	Лист	№ докум.	Подп.	Дата
Разраб.		Ямпольская		
Пров.		Литвак		
Нач. гр.		Литвак		
Гл. спец.				
Н. контр.		Фрадкин		
Утв.		Спивак		

А1А386.002

Лист ограждающий

Лит.	Масса	Масшт.
И	см. табл.	—

Лист | Листов 1

Лист Б2,0 ГОСТ 19903-74 / 4-IV-8 Ст3 ГОСТ 16523-70

САНТЕХНИИПРОЕКТ

Подп. и дата | Инв. № дубл. | Взам. инв. № | Подп. и дата | Инв. № подл.