ТИПОВАЯ ДОКУМЕНТАЦИЯ НА КОНСТРУКЦИИ, ИЗДЕЛИЯ И УЗЛЫ ЗДАНИЙ И СООРУЖЕНИЙ

СЕРИЯ 5.904-12

ПРИТОЧНЫЕ ВЕНТИЛЯЦИОННЫЕ КАМЕРЫ ПРОИЗВОДИТЕЛЬНОСТЬЮ от 3,5 до 120 тыс. м³/ч

ВЫПУСК 1-15/90

КАЛОРИФЕРНАЯ СЕКЦИЯ ДЛЯ ПРИТОЧНОЙ КАМЕРЫ 2ПК10

РАБОЧИЕ ЧЕРТЕЖИ

24328 - 02
gost.e-ecolog.ru

ТИПОВАЯ ДОКУМЕНТАЦИЯ НА КОНСТРУКЦИИ, ИЗДЕЛИЯ И УЗЛЫ ЗДАНИЙ И СООРУЖЕНИЙ

СЕРИЯ 5.904-12

ПРИТОЧНЫЕ ВЕНТИЛЯЦИОННЫЕ КАМЕРЫ ПРОИЗВОДИТЕЛЬНОСТЬЮ от 3,5 до 120 тыс. м³/ч

ВЫПУСК 1-15/90

КАЛОРИФЕРНАЯ СЕКЦИЯ ДЛЯ ПРИТОЧНОЙ КАМЕРЫ 2ПК10

РАБОЧИЕ ЧЕРТЕЖИ

РАЗРАБОТАНЫ:

ГПКНИИ САНТЕХНИИПРОЕКТ ГОССТРОЯ СССР

Главный инженер института А.Я. Шарипов

Главный инженер проекта В.А. Спивак

УТВЕРЖДЕНЫ И ВВЕДЕНЫ В ДЕЙСТВИЕ С 15 ОКТЯБРЯ 1990 г.

ГПКНИИ САНТЕХНИИПРОЕКТ ГОССТРОЯ СССР

ПРИКАЗ от 24 МАЯ 1990 г. №25

© АПП ЦИТП, 1991

Содержание

Обозначение	Наименование	Стр.
	Содержание	2
А1А383.000 Д	Секция калориферная для приточной камеры 2ПК10. Технические требования	3
А1А383.000	Секция калориферная для приточной камеры 2ПК10	3÷6
А1А383.002	Щиток	6
А1А383.000СБ	Секция калориферная для приточной камеры 2ПК10	7; 8
А1А383.010	Элемент регулирующий	9
А1А383.020	Корпус	
А1А383.001	Щиток	10
А1А383.003	Стенка	11
А1А383.004	Планка	
А1А383.005	Ручка	12
А1А383.009	Лист	
А1А383.006	Лист	13
А1А383.007	Лист	
А1А383.012	Швеллер	14
А1А383.030	Рама	14÷16
А1А383.030СБ	Рама	17÷19

Обозначение	Наименование	Стр.
А1А383.011	Швеллер	20
А1А383.013	Швеллер	
А1А383.015	Швеллер	21
А1А383.016	Лист	22
А1А383.017	Швеллер	23
А1А383.018	Швеллер	
А1А383.021	Швеллер	24
А1А383.022	Швеллер	
А1А384.000	Секция калориферная для приточной камеры 2ПК10	25÷27
А1А384.001	Щиток	25
А1А384.000СБ	Секция калориферная для приточной камеры 2ПК10	28,29
А1А384.002	Лист ограждающий	30
А1А384.003	Профиль	

1. Калориферные секции для приточной вентиляционной камеры 2ПК10 должны изготовляться в соответствии с рабочими чертежами и техническими требованиями, приведенными в настоящем выпуске.

2. В секциях следует применять калориферы КВС, КВБ, КСК3 и КСК4 №8,9,10. Выбор типа калорифера определяется расчетом.

3. Конструкция, присоединительные и габаритные размеры секций с калориферами КВС и КСК3, КВБ и КСК4 должны быть одинаковыми.

4. Конструкция секций должна предусматривать установку калориферов №8,9,10 в один ряд по ходу воздуха и калориферов №10 в два ряда, а также с неполным вторым рядом. Секция с калориферами №10 приведена на черт. А1А383.000, а с калориферами №8,9 — на черт. А1А384.000

5. Для снятия запаса поверхности нагрева в калориферных секциях должны быть предусмотрены обводные каналы, расположенные горизонтально между калориферами. Обводные каналы, оборудуются заслонками, выполненными из двух дугообразных направляющих козырьков.

6. Перед установкой калориферов на раме секции, с них следует снять щитки, кроме тех, которыми калориферы присоединяются к верхнему швеллеру рамы, а также друг к другу (при двухрядной установке калориферов).

7. Болты, гайки и прокладки, необходимые для соединения калориферной секции с секциями, к ней примыкающими, должны входить в комплект калориферной секции.

Изм.	Лист	№ докум.	Подп.	Дата
Разраб.		Литвак		
Пров.		Грановский		
Нач. гр.		Литвак		
Н. контр.		Фрадкин		

А1А383 000Д

Секция калориферная для приточной камеры 2ПК10

Лит.	Лист	Листов
И		1

САНТЕХНИИПРОЕКТ

Формат	Зона	Поз.	Обозначение	Наименование	Кол.	Примечание
				Документация		
А3			А1А383.000 СБ	Сборочный чертеж		
А4			А1А383.000 А	Технические требования		
				Сборочные единицы		
А4		1	А1А383.010	Элемент регулирующий	1	
А4		2	А1А383.020	Корпус	1	
				Стандартные изделия		
		3		Шайба 10.01 ГОСТ 11371-78	2	
			Переменные данные для исполнений:			
				А1А383.000		
				Сборочные единицы		
А4		4	А1А383.030	Рама	1	
				Детали		
А3		5	А1А383.001-02	Щиток	2	

Инв. № дубл. | Подп. и дата | Взам. инв. № | Подп. и дата

Изм.	Лист	№ докум.	Подп.	Дата
Разраб.		Сысоева		
Пров.		Литвак		
Нач. гр.		Литвак		
Н. контр.		Фрадкин		

А1А383.000

Секция калориферная для приточной камеры 2ПК10

Лит.	Лист	Листов
И	1	6

Поз.	Обозначение	Наименование	Кол.	Примечание
		Стандартные изделия		
6		Болт М10×30.36 ГОСТ 7798-70	146	
7		Гайка М10.4 ГОСТ 5915-70	146	
8		Шайба 10 ГОСТ 10906-78	68	
9		Калорифер КВС10-Б-II		4 шт.
		ТУ22-5721-84		допуск.
				замена
				на поз. 10
10		Калорифер КСК3-10-02		4 шт.
		ТУ22-5757-84		примен.
				взамен.
				поз. 9
		Материалы		
11		Паронит ПОН3		
		ГОСТ 481-80	2,2	кг
		А1А383.000-01		
		Сборочные единицы		
4	А1А383.030-01	Рама	1	
		Детали		
5	А1А383.001-03	Щиток	2	
		Стандартные изделия		
6		Болт М10×30.36 ГОСТ 7798-70	146	
7		Гайка М10.4 ГОСТ 5915-70	146	
8		Шайба 10.4 ГОСТ 10906-78	68	

А1А383.000

Лист

Инв. № подл. | Подп. и дата | Взам. инв. № | Инв. № дубл. | Подп. и дата

Формат	Зона	Поз.	Обозначение	Наименование	Кол.	Примечание
		9		Калорифер КВБ10-Б-II		4 шт.
				ТУ22-5721-84		Допуск.
						замена
						на поз. 10
		10		Калорифер КСК4-10-02		4 шт.
				ТУ22-5757-84		примен.
						взамен
						поз. 9
				Материалы		
		11		Паронит ПОН3		
				ГОСТ 481-80	2,2	кг
				А1А383.000-02		
				Сборочные единицы		
А4		4	А1А383.030-02	Рама	1	
				Детали		
А3		5	А1А383.001-04	Щиток	2	
				Стандартные изделия		
		6		Болт М10×30.36 ГОСТ 7798-70	108	
		7		Гайка М10.4 ГОСТ 5915-70	108	
		8		Шайба 10. ГОСТ 10906-78	64	
		9		Калорифер КВС10-Б-II		2 шт.
				ТУ22-5721-84		допуск.
						замена
						на поз. 10
		10		Калорифер КСК3-10-02		2 шт.
				ТУ22-5757-84		примен.
						взамен
						поз. 9

А1А383.000

Лист

Формат	Зона	Поз.	Обозначение	Наименование	Кол.	Примечание
				Материалы		
		11		Паронит ПОН3		
				ГОСТ 481-80	1,6	кг.
				А1А383.000-03		
				Сборочные единицы		
А4		4	А1А383.030-03	Рама	1	
				Детали		
А3		5	А1А383.001-05	Щиток	2	
				Стандартные изделия		
		6		Болт М10х30.36 ГОСТ 7798-70	108	
		7		Гайка М10.4 ГОСТ 5915-70	108	
		8		Шайба 10 ГОСТ 10906-78	64	
		9		Калорифер КВБ 10-Б-II		2шт.
				ТУ22-5721-84		допуск.
						замена
						на поз.10
		10		Калорифер КСК4-10-02		2шт.
				ТУ22-5757-84		примен.
						взамен
						поз.9
				Материалы		
		11		Паронит ПОН3		
				ГОСТ 481-80	1,6	кг.
				А1А383.000-04		
				Сборочные единицы		
А4		4	А1А383.030	Рама	1	

Формат	Зона	Поз.	Обозначение	Наименование	Кол.	Примечание
				Детали		
А3		5	А1А383.001-02	Щиток	2	
А4		12	А1А383.002	Щиток	1	
А3		13	А1А383.001	Щиток	2	
				Стандартные изделия		
		6		Болт М10х30.36 ГОСТ 7798-70	146	
		7		Гайка М10.4 ГОСТ 5915-70	146	
		8		Шайба 10 ГОСТ 10006-78	68	
		9		Калорифер КВС 10-Б-II		3шт.
				ТУ22-5721-84		допуск.
						замена
						на поз.10
		10		Калорифер КСК3-10-02		3шт.
				ТУ22-5757-84		примен.
						взамен
						поз.9
				Материалы		
		11		Паронит ПОН3		
				ГОСТ 481-80	2,2	кг.
				А1А383.000-05		
				Сборочные единицы		
А4		4	А1А383.030-01	Рама	1	
				Детали		
А3		5	А1А383.001-03	Щиток	2	
А4		12	А1А383.002-01	Щиток	1	
А3		13	А1А383.001.-01	Щиток	2	

Инв.№ подл. | Подп. и дата | Взам.инв.№ | Инв.№ дубл. | Подп. и дата

А1А383.002

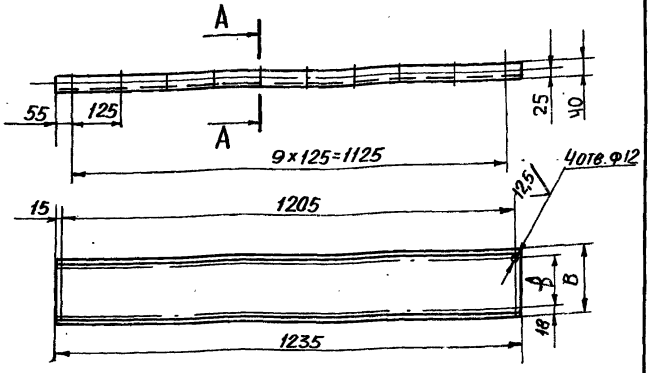

А-А

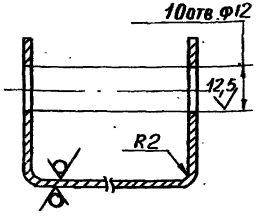

Обозначение	Размеры, мм		Масса кг
	В	в	
А1А383.002	180	144	5,1
-01	220	184	6,8

Неуказанные предельные отклонения размеров: $H14; h14 \pm \frac{t_2}{2}$

Изм.	Лист	№ докум.	Подп.	Дата
Разраб.		Сысоева		
Пров.		Литвак		
Т. контр.		Литвак		
Н. контр.		Фрадкин		

А1А383.002

Щиток

Лит.	Масса	Масштаб
И	См. табл.	—
Лист	Листов 1	

Б20 ГОСТ 19903-74
Лист 4-IV-ВОТ.3 ГОСТ 16523-70

САНТЕХНИИПРОЕКТ

Формат	Зона	Поз.	Обозначение	Наименование	Кол.	Примечание
				СТАНДАРТНЫЕ ИЗДЕЛИЯ		
		6		Болт М10×30.36 ГОСТ 7798-70	146	
		7		Гайка М10.4 ГОСТ 5915-70	146	
		8		Шайба 10 ГОСТ 10906-78	68	
		9		Калорифер КВБ 10-6-II		3шт.
				ТУ 22-5721-84		ДОПУСК.
						ЗАМЕНА
						НА ПОЗ.10
		10		Калорифер КСКИ-10-02		3 шт.
				ТУ 22-5757-84		ПРИМЕН.
						ВЗАМЕН
						ПОЗ.9
				МАТЕРИАЛЫ		
		11		Паронит ПОН3 ГОСТ 481-80	2,2	кг

Взам. инв. № | Инв. № дубл. | Подп. и дата

А1А383.000

А1А383.000 СБ

Рис.1

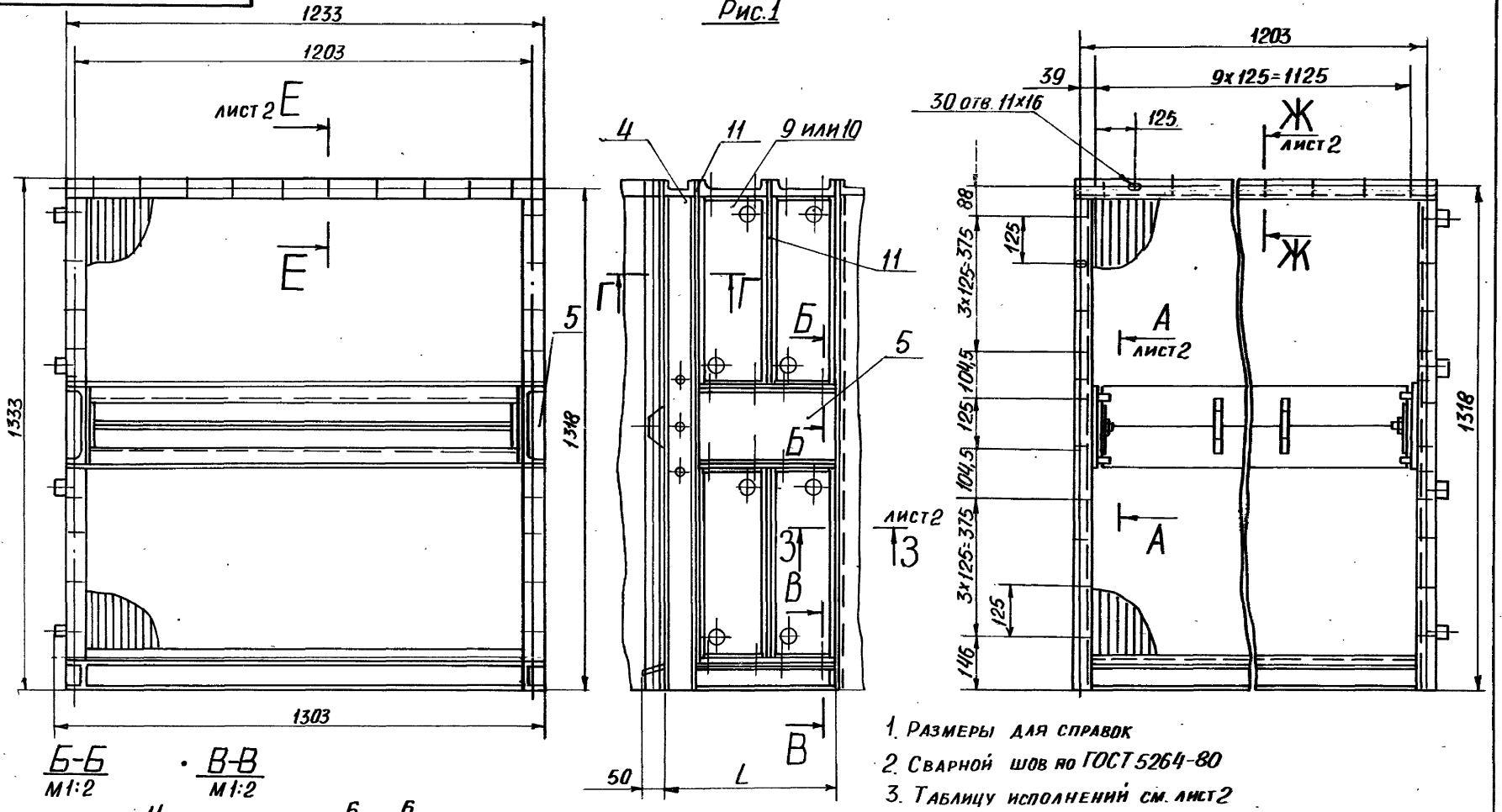

1. Размеры для справок
2. Сварной шов по ГОСТ 5264-80
3. Таблицу исполнений см. лист 2

Б-Б
М1:2

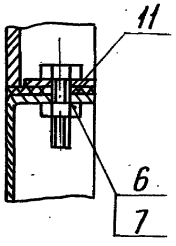

В-В
М1:2

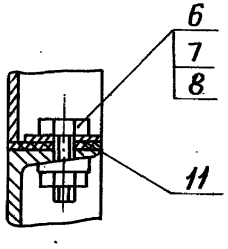

Г-Г
М1:2

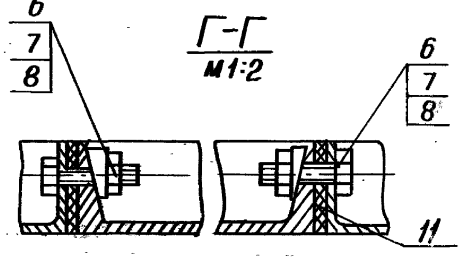

Изм.	Лист	№ докум.	Подп.	Дата
Разраб.		Сысоева		
Пров.		Литвак		
Рук.гр.		Литвак		
Гл.спец.		Грановский		
Н.контр.		Фрадкин		

А1А383.000 СБ

Секция калориферная для приточной камеры 2ПК10

Лит.	Масса	Масштаб
И	См. табл.	—

Лист 1 | Листов 2

САНТЕХНИИПРОЕКТ

Рис.2

Остальное - см. рис.1

Рис.3

Остальное - см. рис.1

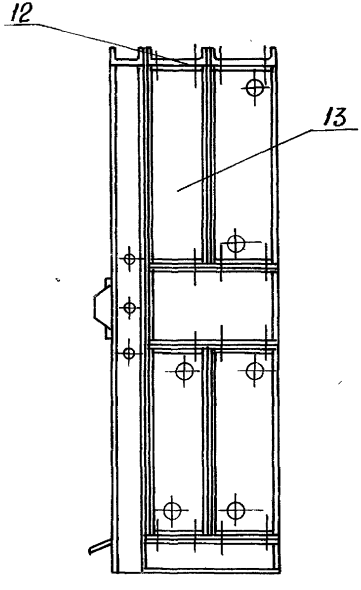

А-А
М1:4 лист1

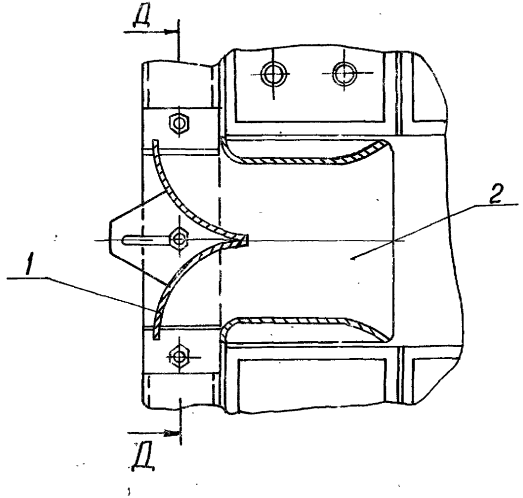

Д-Д
М1:4

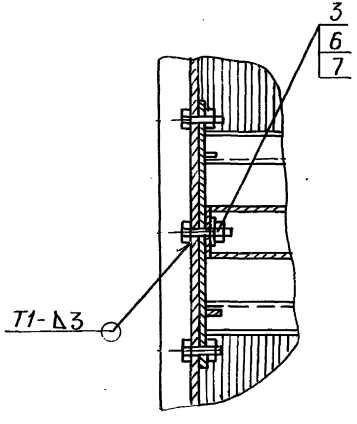

Е-Е
М1:2 лист1

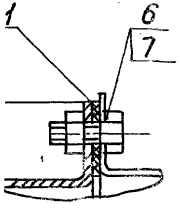

Ж-Ж
М1:2 лист1

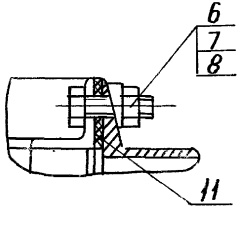

З-З
М1:2 лист1

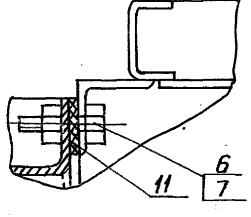

Обозначение	Рис.	Количество рядов калориферов	L, мм	Масса кг
А1А383.000	1	2	446	495
-01			526	625
-02	2	1	263	282
-03			303	347
-04	3	2	446	505
-05			526	635

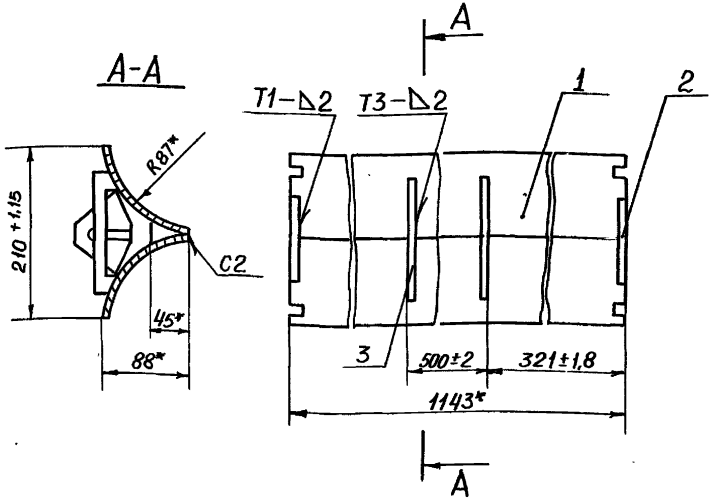

1.* Размеры для справок
2. Сварные швы по ГОСТ 5264-80

Формат	Зона	Поз.	Обозначение	Наименование	Кол.	Примечание
				Детали		
11		1	А1А383.003	Стенка	2	
11		2	А1А383.004	Планка	2	
11		3	А1А383.005	Ручка	2	

А1А383.010

Изм.	Лист	№ докум.	Подп.	Дата
Разраб.		Сысоева		
Пров.		Литвак		
Гл. гр.		Литвак		
Гл. спец.		Грановский		

Элемент регулирующий

Лит.	Масса	Масштаб
И	4,32	1:5
Лист	Листов 1	

САНТЕХНИИПРОЕКТ

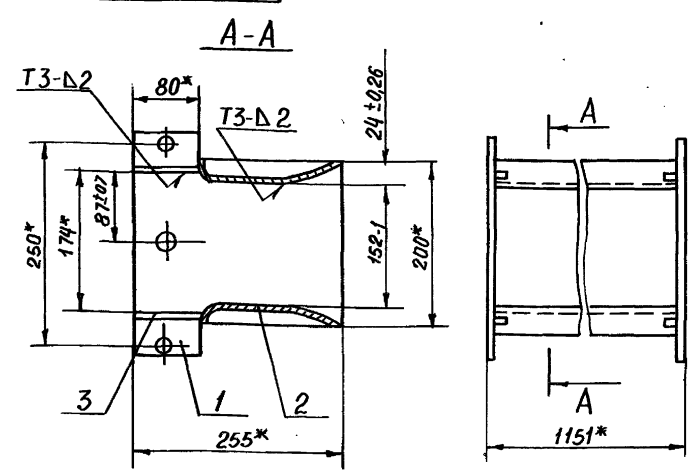

1.* Размеры для справок
2. Сварные швы по ГОСТ 5264-80

Формат	Зона	Поз.	Обозначение	Наименование	Кол.	Примечание
				Детали		
11		1	А1А383.006	Лист	2	
11		2	А1А383.007	Лист	2	
Б4		3	А1А383.008	Лист Б2.0 ГОСТ 19903-74 / 4-IV-ВСт3ГОСТ16523-70	Ц	0,01 кг
				10-0,9×80-1,9		

А1А383.020

Изм.	Лист	№ докум.	Подп.	Дата
Разраб.		Сысоева		
Пров.		Литвак		
Рук. гр.		Литвак		
Гл. спец.		Грановский		

Корпус

Лит.	Масса	Масштаб
И	6,5	1:5
Лист	Листов 1	

Инв. № подл. | Подп. и дата | Взам. инв. № | Инв. № дубл. | Подп. и дата

50

Рис.1

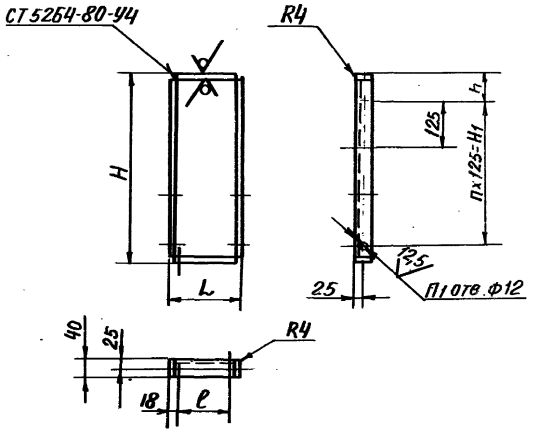

Рис.2

Остальное-см.рис.1

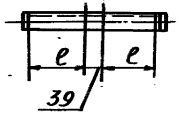

Обозначение	Рис.	Размеры, мм					Кол., шт.		Масса, кг
		L	e	H	H_1	h	n	n_1	
А1А383.001	1	180	144	495	375	60	3	12	2,3
-01		220	184						2,7
-02	2	363	144	205	125	40	1	12	1,9
-03		443	184						2,1
-04	1	180	144					8	1,2
-05		220	184						1,3

Неуказанные предельные отклонения размеров: $H14; h14; \pm \frac{t_2}{2}$

Изм.	Лист	№ докум.	Подп.	Дата	А1А383.001			
Разраб.		Сысоева			Щиток	Лит.	Масса	Масштаб
Пров.		Литвак				И	См. табл.	—
Рук.гр.		Литвак				Лист	Листов 1	
Н.контр.		Фрадкин			Б20 ГОСТ 19903-74	САНТЕХНИИПРОЕКТ		
					Лист 4-IV-ВГ13 ГОСТ 16523-70			

А1А383.003

50 (√)

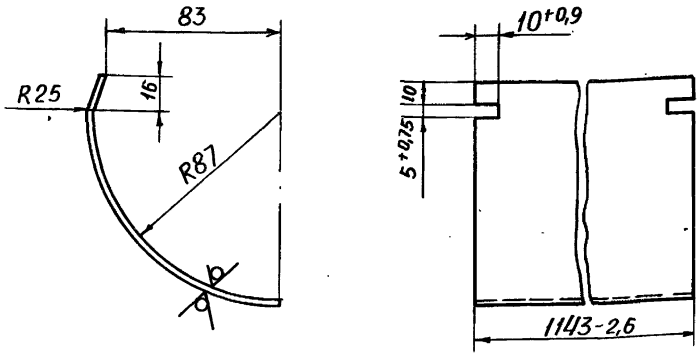

Неуказанные предельные отклонения размеров: $\pm \frac{t_2}{2}$

Изм.	Лист	№ докум.	Подп.	Дата
Разраб.		Сысоева		
Пров.		Литвак		
Рук. гр.		Литвак		
Н.контр.		Фрадкин		

А1А383.003

Стенка

Лит.	Масса	Масштаб
И	2,0	1:2

Лист | Листов 1

Б1.5 ГОСТ 19903-74

САНТЕХНИИПРОЕКТ

А1А383.004

(√)

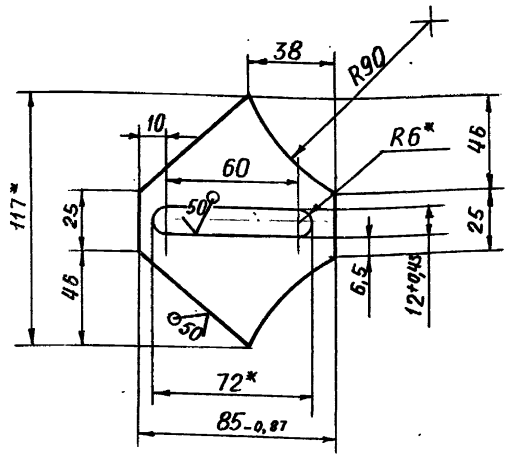

1.* Размеры для справок

2. Неуказанные предельные отклонения размеров: $\pm \frac{t_2}{2}$

Изм.	Лист	№ докум.	Подп.	Дата
Разраб.		Сысоева		
Пров.		Литвак		
Рук. гр.		Литвак		
Н.контр.		Фрадкин		

А1А383.004

Планка

Лит.	Масса	Масштаб
И	0,1	–

Лист | Листов 1

Б2.0 ГОСТ 19903-74

САНТЕХНИИПРОЕКТ

Инв. № подл. | Подп. и дата | Взам. инв. № | Инв. № дубл. | Подп. и дата

А1А383.009

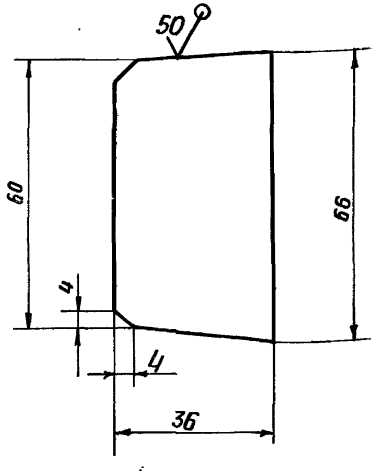

Неуказанные предельные отклонения размеров $h14; \pm \frac{t_2}{2}$

				А1А383.009			
Лист	№ докум.	Подп.	Дата	Лист	Лит	Масса	Масштаб
Разраб.	Сысоева				И	0,07	1:1
Пров.	Литвак				Лист	Листов	
Рук.гр.	Литвак						
Н.контр.	Фрадкин			Лист Б4.0ГОСТ 19903-74	САНТЕХНИИПРОЕКТ		

А1А383.005

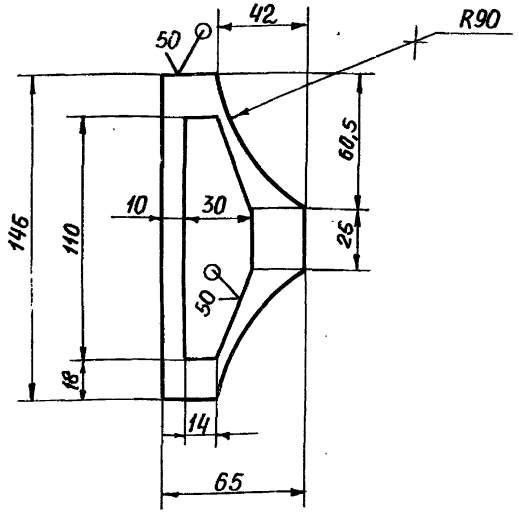

Неуказанные предельные отклонения размеров: $H14; h14; \pm \frac{t_2}{2}$

				А1А383.005			
Изм	Лист	№ докум.	Подп.	Дата	Ручка	Лит.	Масса	Масштаб
Разраб.		Сысоева				И	0,08	1:2
Пров.		Литвак				Лист	Листов 1	
Рук.гр.		Литвак						
Н.контр.		Фрадкин			Лист Б2.0ГОСТ 19903-74	САНТЕХНИИПРОЕКТ		

Инв. № подл. | Подп. и дата | Взам. инв. № | Инв. № дубл. | Подп. и дата

А1А383.006

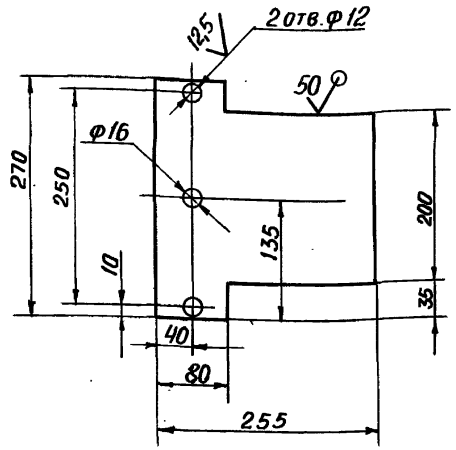

Неуказанные предельные отклонения размеров: H14; h14; $\pm \frac{t2}{2}$

Изм.	Лист	№ докум.	Подп.	Дата	А1А383.006			
Разраб.		Сысоева			Лист	Лит.	Масса	Масштаб
Пров.		Литвак				И	0,84	1:5
Рук. гр.		Литвак				Лист	Листов 1	
Н. контр.		Фрадкин			Лист Б2.0 ГОСТ 19903-74	САНТЕХНИИПРОЕКТ		

А1А383.007

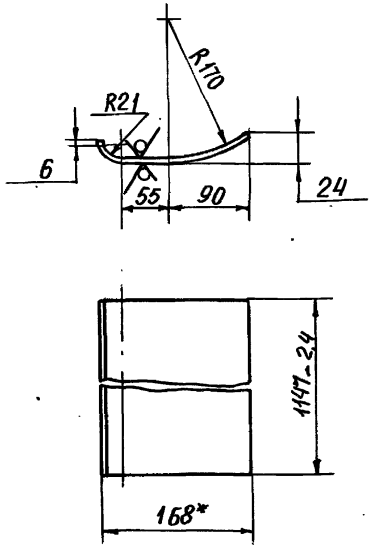

Неуказанные предельные отклонения размеров $\pm \frac{t2}{2}$

Изм.	Лист	№ докум.	Подп.	Дата	А1А383.007			
Разраб.		Сысоева			Лист	Лит.	Масса	Масштаб
Пров.		Литвак				И	2,28	—
Рук. гр		Литвак				Лист	Листов 1	
Н. контр		Фрадкин			Лист Б1.5 ГОСТ 19903-74	САНТЕХНИИПРОЕКТ		

Инв. № подл. | Подп. и дата | Взам. инв. № | Инв. № дубл. | Подп. и дата

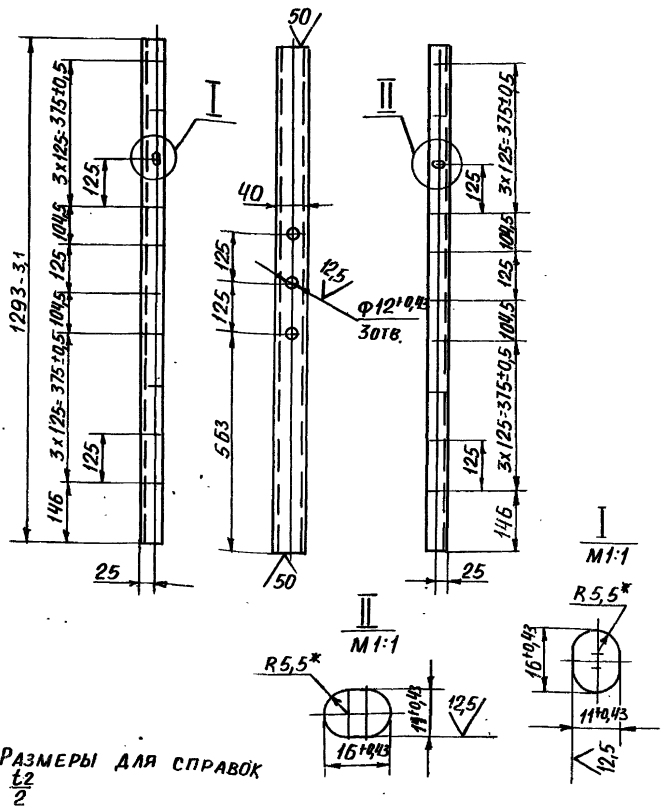

* Размеры для справок $\pm \frac{t2}{2}$

Лист	№ докум.	Подп.	Дата
Разраб.	Ямпольская		
Пров.	Литвак		
Т.контр.			
Н.контр.	Литвак		
Утв.			

А1А383.012

Швеллер

Лит.	Масса	Масштаб
И	9,1	1:10
Лист	Листов 1	

Швеллер 8 ГОСТ 8240-89

САНТЕХНИИПРОЕКТ

Формат	Зона	Поз.	Обозначение	Наименование	Кол.	Примечание
				Документация		
А3			А1А383.030 СБ	Сборочный чертеж		
				Детали		
А4		1	А1А383.009	Лист	2	
А4		2	А1А383.011	Швеллер	1	
				Переменные данные для исполнений:		
				А1А383.030		
				Детали		
А4		3	А1А383.012	Швеллер	1	
А4		4	А1А383.013	Швеллер	1	
Б4		5	А1А383.014	Швеллер		
				Швеллер 8 ГОСТ 8240-89 Ст3-1 ГОСТ 535-88		
				L = 1153 - 2,4	2	8,1 кг
А3		6	А1А383.015	Швеллер	1	
		7	-01	Швеллер	1	
А3		8	А1А383.016	Лист	1	

Инв. № подл. | Подп. и дата | Взам. инв. № | Инв. № дубл. | Подп. и дата

Изм.	Лист	№ докум.	Подп.	Дата
Разраб.		Ямпольская		
Пров.		Литвак		
Нач.гр.		Литвак		
Н.контр.		Фрадкин		

А1А383.030

Рама

Лит.	Лист	Листов
И	1	5

САНТЕХНИИПРОЕКТ

Формат	Зона	Поз.	Обозначение	Наименование	Кол.	Примечание
				А1А383.030-01		
				Детали		
А4		3	А1А383.012	Швеллер	1	
А4		4	А1А383.013	Швеллер	1	
Б4		5	А1А383.014	Швеллер		
				Швеллер ВГОСТ 8240-89		
				ВСт.3-IГОСТ 535-89		
				L=1153-2,4	2	8,1кг
А3		6	А1А383.015-02	Швеллер	1	
		7	-03	Швеллер	1	
А3		8	А1А383.016-01	Лист	1	
				А1А383.030-02		
				Детали		
А4		3	А1А383.012	Швеллер	1	
А4		4	А1А383.013	Швеллер	1	
Б4		5	А1А383.014	Швеллер		
				Швеллер ВГОСТ 8240-89		
				ВСт.3-IГОСТ 535-89		
				L=1153-2,4	2	8,1кг
А3		6	А1А383.015-04	Швеллер	1	
		7	-05	Швеллер	1	
А3		8	А1А383.016-02	Лист	1	
				А1А383.030-03		
				Детали		
А4		3	А1А383.012	Швеллер	1	

А1А383.030 Лист 2

Р.1-15/90

5.404-12

Формат	Зона	Поз.	Обозначение	Наименование	Кол.	Примечание
А4		4	А1А383.013	Швеллер	1	
Б4		5	А1А383.014	Швеллер		
				Швеллер ВГОСТ 8240-89		
				ВСт.3-IГОСТ 535-89		
				L=1153-2,4	2	8,1кг
А3		6	А1А383.015-06	Швеллер	1	
		7	-07	Швеллер	1	
А3		8	А1А383.016-03	Лист	1	
				А1А383.030-04		
				Детали		
А4		3	А1А383.017	Швеллер	1	
А4		4	А1А383.018	Швеллер	1	
Б4		5	А1А383.014	Швеллер		
				Швеллер ВГОСТ 8240-89		
				ВСт.3-IГОСТ 535-89		
				L=1153-2,4	1	8,1кг
Б4		6	А1А383.019	Швеллер	1	
				Швеллер ВГОСТ 8240-89		
				ВСт.3-IГОСТ 535-89		
				L=183-1,0	1	1,3кг
А3		7	А1А383.015-05	Швеллер	1	
А3		8	А1А383.016-04	Лист	1	
А4		9	А1А383.021	Швеллер	1	
А4		10	А1А383.022	Швеллер	1	
				А1А383.030-05		
				Детали		
А4		3	А1А383.017	Швеллер	1	

Подп. и дата | Инв. № дубл. | Взам. инв. № | Подп. и дата | Инв. № подл.

А1А383.030 Лист 3

Зона	Поз.	Обозначение	Наименование	Кол.	Примечание
	4	А1А383.018	Швеллер	1	
	5	А1А383.014	Швеллер		
			Швеллер 8 ГОСТ 8240-89 / ВСт.3-1 ГОСТ 535-88		
			l = 1153-2,4	1	8,1кг
	6	А1А383.023	Швеллер		
			Швеллер 8 ГОСТ 8240-89 / ВСт.3-1 ГОСТ 535-88		
			l = 223-1,0	1	1,57кг
	7	А1А383.015-07	Швеллер	1	
	8	А1А383.016-05	лист	1	
	9	А1А383.021-01	Швеллер	1	
	10	А1А383.022	Швеллер	1	
			А1А383.030-06		
			ДЕТАЛИ		
	3	А1А383.017	Швеллер	1	
	4	А1А383.018-01	Швеллер	1	
	5	А1А383.014	Швеллер		
			Швеллер 8 ГОСТ 8240-89 / ВСт.3-1 ГОСТ 535-88		
			l = 1153-2,4	1	8,1кг
	6	А1А383.019	Швеллер		
			Швеллер 8 ГОСТ 8240-89 / ВСт.3-1 ГОСТ 535-88		
			l = 183-1,0	1	1,3кг
	7	А1А383.015-05	Швеллер	1	
	8	А1А383.016-06	лист	1	
	9	А1А383.021	Швеллер	1	
	10	А1А383.022-01	Швеллер	1	

Формат	Зона	Поз.	Обозначение	Наименование	Кол.	Примечание
				А1А383.030-07		
				ДЕТАЛИ		
А4		3	А1А383.017	Швеллер	1	
А4		4	А1А383.018-01	Швеллер	1	
Б4		5	А1А383.014	Швеллер		
				Швеллер 8 ГОСТ 8240-89 / ВСт.3-1 ГОСТ 535-88		
				l = 1153-2,4	1	8,1кг
Б4		6	А1А383.023	Швеллер		
				Швеллер 8 ГОСТ 8240-89 / ВСт.3-1 ГОСТ 535-88		
				l = 223-1,0	1	1,57кг
А3		7	А1А383.015-07	Швеллер	1	
А3		8	А1А383.016-07	лист	1	
А4		9	А1А383.021-01	Швеллер	1	
А4		10	А1А383.022-01	Швеллер	1	

Инв. № подл. | Подп. и дата | Взам. инв. № | Инв. № дубл. | Подп. и дата

Рис. 1

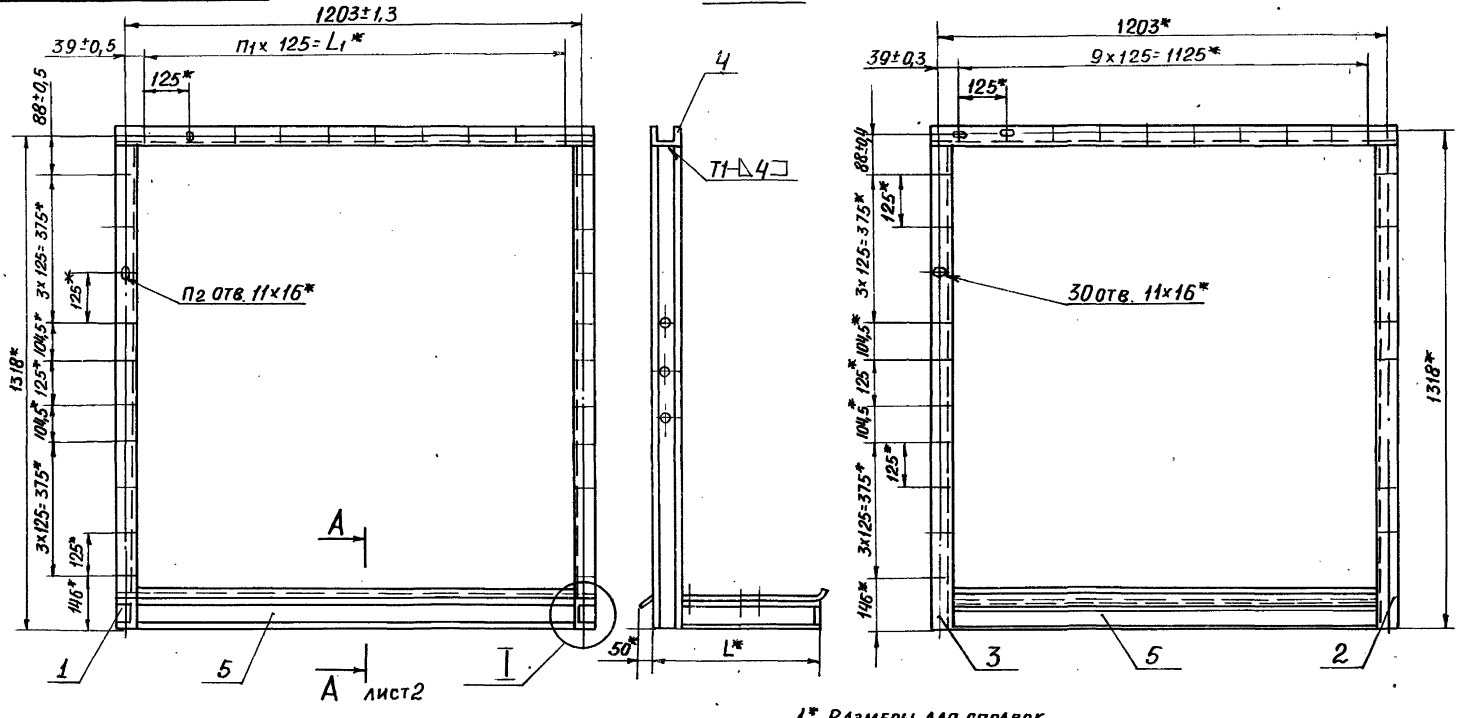

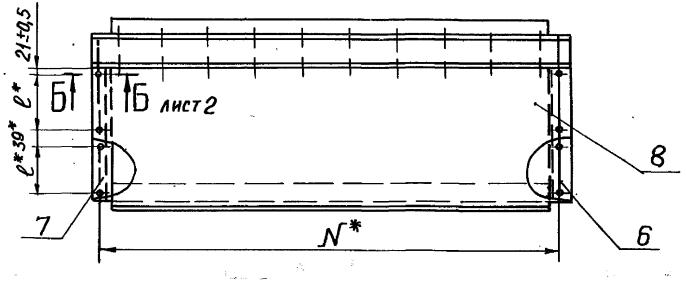

1.* Размеры для справок
2. Сварные швы по ГОСТ 5264-80
3. Таблицу исполнений см. лист 2.

Изм.	Лист	№ докум.	Подп.	Дата
Разраб.		Сысоева		
Пров.		Литвак		
Рук. гр.		Литвак		
Гл. спец.		Грановский		
Н. контр.		Фрадкин		

А1А 383.030СБ

Рама

Лист.	Масса	Масштаб
И	См. табл.	—

Лист 1 | Листов 3

САНТЕХНИИПРОЕКТ

Б-Б
М 1:2 лист1

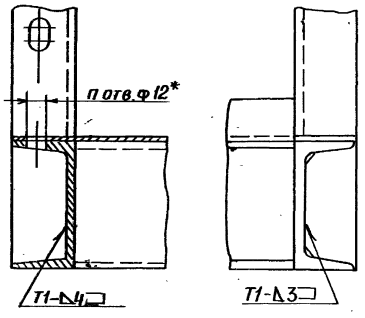

I
М 1:2 лист1

А—А
М 1:2

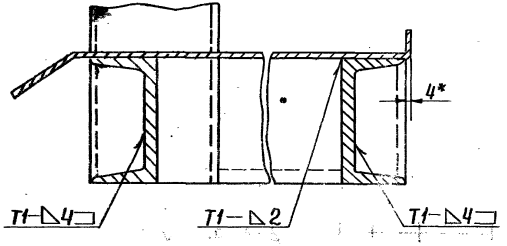

Рис. 2

Остальное-см. Рис.1

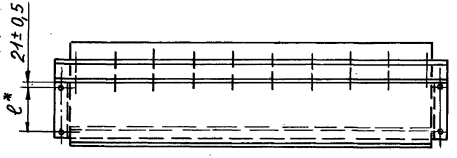

Обозначение	Рис.	Размеры, мм				Кол., шт.			Масса кг
		L*	l*	l_1*	N*	n	n_1	n_2	
А1А383.030	1	446	144	1125	1205	8	9	30	58
-01		523	184						61
-02	2	263	144			4			52
-03		303	184						54
-04	3	263	144	750	830	8	6	17	53
-05		303	184						55,3
-06	4	263	144	875	955		7	18	53
-07		303	184						55,3

Рис. 3

Остальное - рис. 1

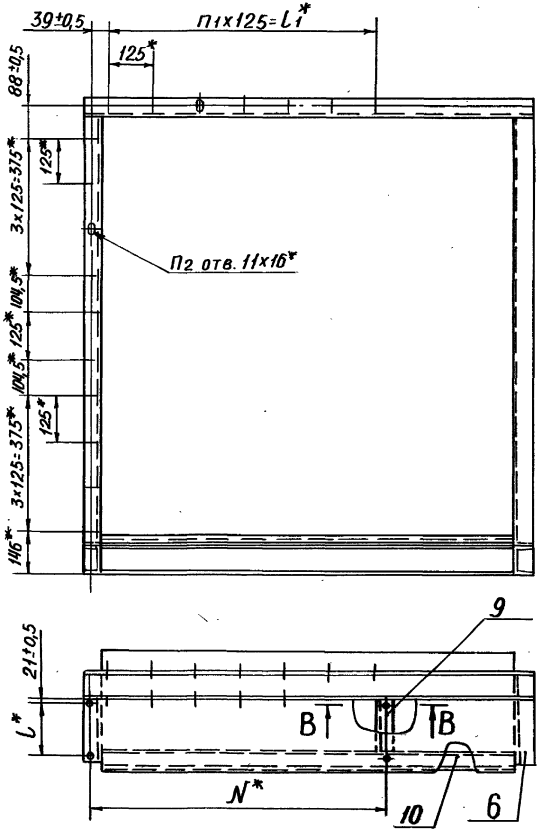

В-В

М1:2

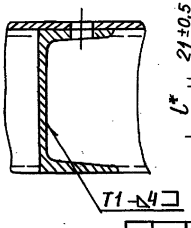

Рис. 4

Остальное - см. рис. 1

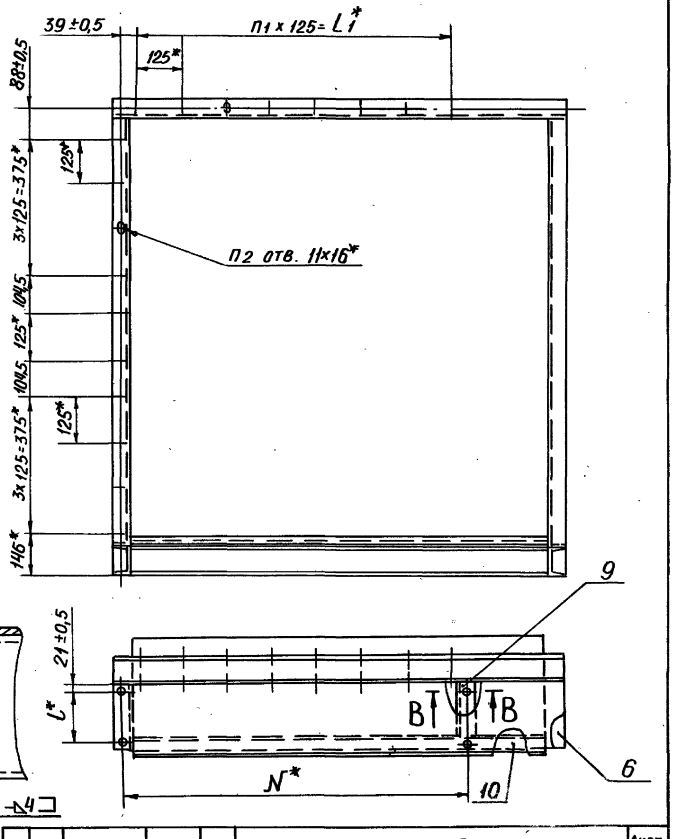

А1А383.013

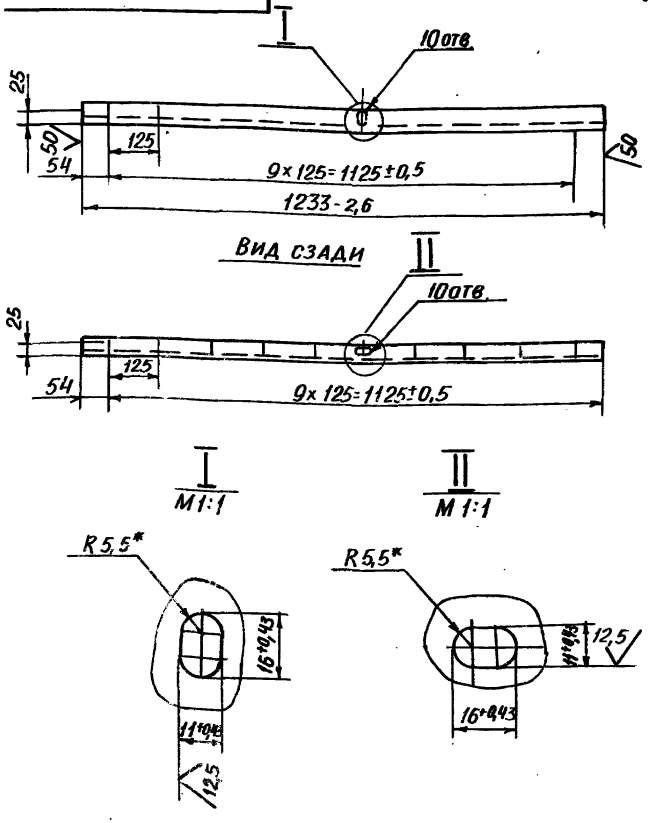

1.* Размеры для справок

2. Неуказанные предельные отклонения размеров: $\pm \frac{t_2}{2}$

Изм.	Лист	№ докум.	Подп.	Дата	А1А383.013			
Разраб.		Сысоева			Швеллер	Лит.	Масса	Масштаб
Пров.		Литвак				И	8,7	1:10
Рук.гр.		Литвак				Лист	Листов 1	
Н.контр.		Фрадкин			Швеллер 8ГОСТ 8240-89 Ст3-1ГОСТ 535-88	САНТЕХНИИПРОЕКТ		

Инв.№подл. | Подп. и дата | Взам.инв.№ | Инв.№дубл. | Подп. и дата

А1А383.011

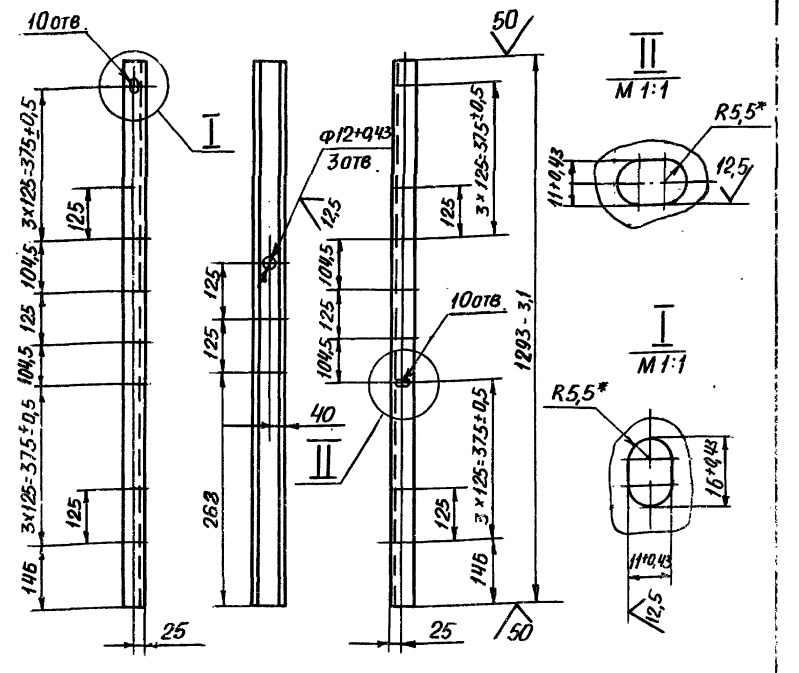

1.* Размеры для справок

2. Неуказанные предельные отклонения размеров: $\pm \frac{t_2}{2}$

Изм.	Лист	№ докум.	Подп.	Дата	А1А383.011			
Разраб.		Сысоева			Швеллер	Лит.	Масса	Масштаб
Пров.		Литвак				И	9,1	1:10
Рук.гр.		Литвак				Лист	Листов 1	
Н.контр.		Фрадкин			Швеллер 8ГОСТ 8240-89 Ст3-1ГОСТ 535-88	САНТЕХНИИПРОЕКТ		

50

Рис.1

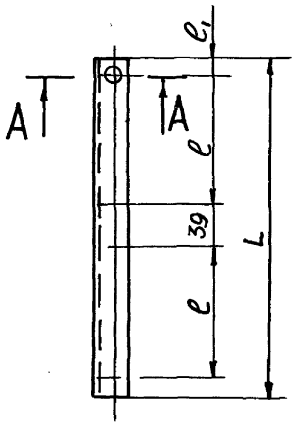

Рис.2

Остальное-см. рис.1



Таблица 1

Обозначение	Рис.	Размеры, мм. L	Размеры, мм. e	Кол., шт. n	Масса, кг
А1А383.015;-01	1	366-2,5	144	4	2,6
-02;-03	1	446-2,5	184	4	3,14
-04;-05	2	183-1,15	144	2	1,3
-06;-07	2	223-1,15	184	2	3,9

Таблица 2

Обозначение	e, мм
А1А383.015 -02,-04;-06;	21
-01;-03,-05,-07	18

А-А

М 1:2

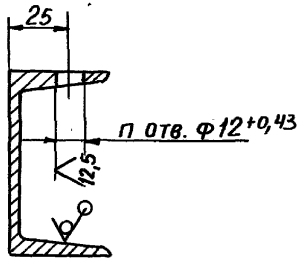

Неуказанные предельные отклонения размеров: $\pm\frac{t_2}{2}$

Изм.	Лист	№ докум.	Подп.	Дата
Разраб.		Сысоева		
Пров.		Литвак		
Рук. гр.		Литвак		
Н. контр.				

А1А383.015

Швеллер

Лит.	Масса	Масштаб
И	См. табл.	—

Лист | Листов 1

ГОСТ 8240-89

50/(√)

Рис.1

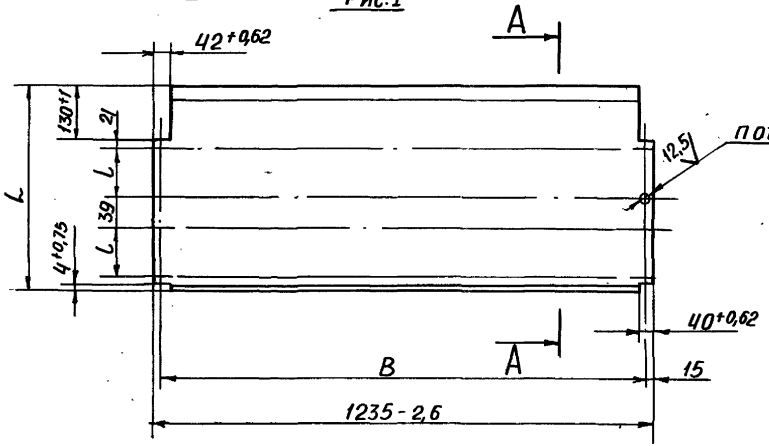

Рис. 2

Остальное - см. рис.1

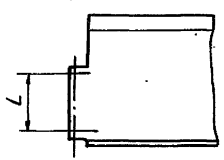

A-A
М 1:2

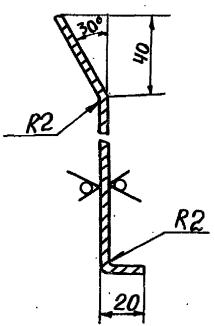

Рис. 3

Остальное - см. рис.1

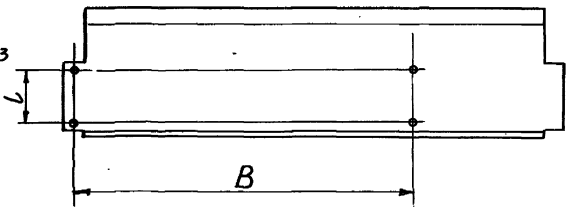

Обозначение	Рис.	Размеры, мм			Кол. шт.	Масса, кг
		B	L	l	n	
А1А383.016	1	1205	500	144	8	9,7
-01			580	184		11,2
-02	2		317	144	4	6,15
-03			357	184		7,0
-04	3	830	317	144		6,15
-05			357	184		7,0
-06		955	317	144		6,15
-07			357	184		7,0

Неуказанные предельные отклонения размеров: $\pm\frac{t_2}{2}$

Изм.	Лист	№ докум.	Подп.	Дата	А1А383.016			
Разраб.		Сысоева			Лист	Лит.	Масса	Масштаб
Пров.		Литвак				И	См. табл.	—
Рук. гр.		Литвак				Лист	Листов 1	
Н. контр.					Б2.0ГОСТ19903-74	САНТЕХНИИПРОЕКТ		

А1А383.018

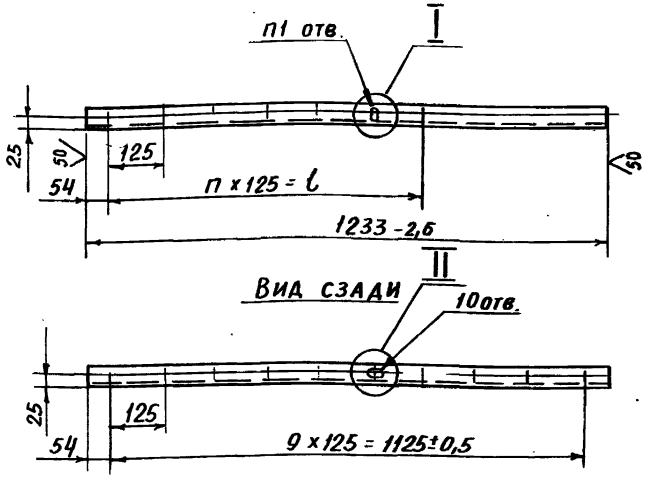

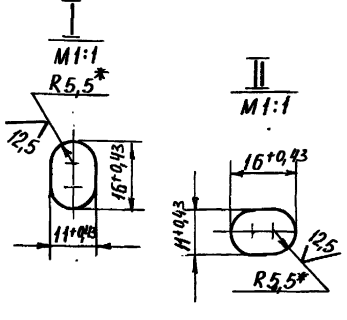

Обозначение	l, мм	п	п1
А1А383.018	750±0,5	6	7
-01	875±0,5	7	8

1. * Размеры для справок
2. $\pm \frac{t2}{2}$

Изм.	Лист	№ докум.	Подп.	Дата	А1А383.018			
Разраб.		Ямпольская			Швеллер	Лит.	Масса	Масштаб
Пров.		Литвак				И	8,7	1:10
Нач.гр.		Литвак				Лист	Листов 1	
Гл.спец.								
Н.контр.		Фрадкин			Швеллер 8 ГОСТ 8240-89	САНТЕХНИИПРОЕКТ		

А1А383.017

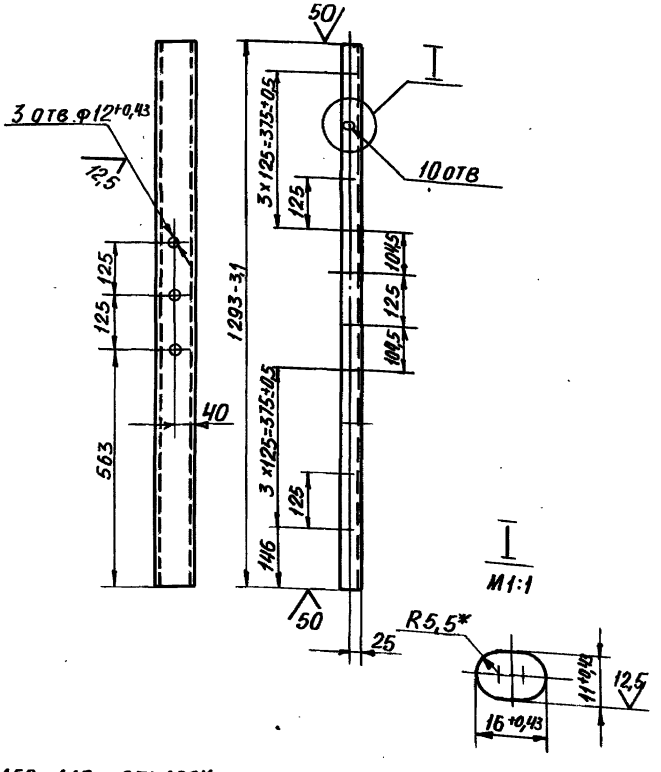

1. Размер для справок.
2. $\pm \frac{t2}{2}$

Изм.	Лист	№ докум.	Подп.	Дата	А1А383.017			
Разраб.		Ямпольская			Швеллер	Лит.	Масса	Масштаб
Пров.		Литвак				И	9,1	1:10
Нач.гр.		Литвак				Лист	Листов 1	
Гл.спец.								
Н.контр.		Фрадкин			Швеллер 8 ГОСТ 8240-89	САНТЕХНИИПРОЕКТ		

Инв. № подл. | Подп. и дата | Взам. инв. № | Инв. № дубл. | Подп. и дата

А1А383.022

50

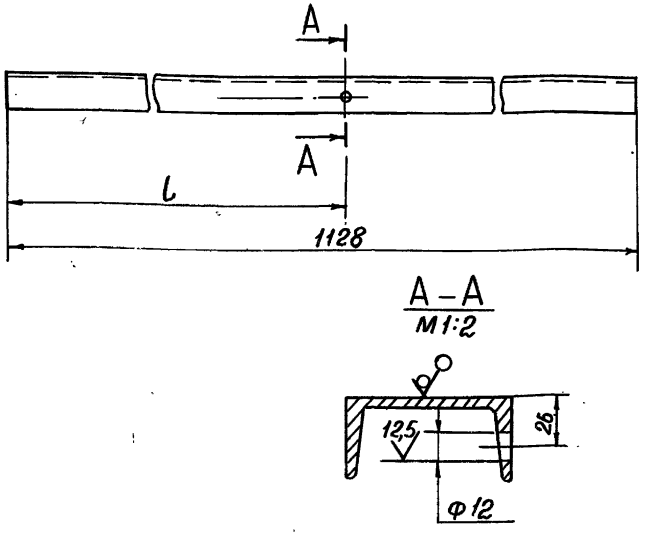

Обозначение	l, мм
А1А383.021	805
-01	930

Неуказанные предельные отклонения размеров: $H14; h14; \pm \frac{t_2}{2}$

				А1А383.022	
Изм.	Лист	№ докум.	Подп.	Дата	
Разраб.		Ямпольская			Швеллер
Пров.		Литвак			
Нач. гр.		Литвак			
Н. контр.		Фрадкин			Швеллер 8 ГОСТ 8240-89 Вст.3-1 ГОСТ 535-88
Утв.		Спивак			

Лит.	Масса	Масштаб
И	7,95	—
Лист	Листов 1	

САНТЕХНИИПРОЕКТ

Формат А4

Инв. № подл. | Подп. и дата | Взам. инв. № | Инв. № дубл. | Подп. и дата

А1А383.021

50

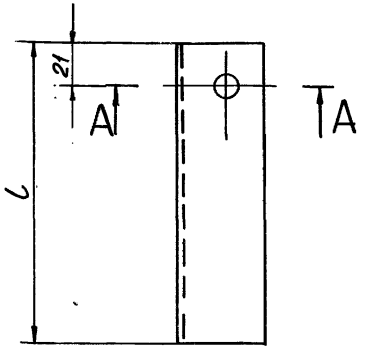

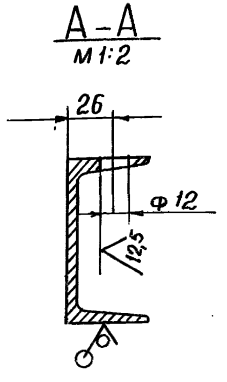

Обозначение	l, мм	Масса, кг
А1А383.021	143	1,0
-01	183	1,29

Неуказанные предельные отклонения размеров: $H14; h14 \pm \frac{t_2}{2}$

				А1А383.021	
Изм.	Лист	№ докум.	Подп.	Дата	
Разраб.		Ямпольская			Швеллер
Пров.		Литвак			
Нач. гр.		Литвак			
Н. контр.		Фрадкин			Швеллер 8 ГОСТ 8240-89 Вст.3-1 ГОСТ 535-88
Утв.		Спивак			

Лит.	Масса	Масштаб
И	См. табл.	—
Лист	Листов 1	

САНТЕХНИИПРОЕКТ

Копировал Сенкевич Формат А4

Формат	Зона	Поз.	Обозначение	Наименование	Кол.	Примечание
				Документация		
А3			А1А384.000 СБ	Сборочный чертеж		
А4			А1А383.000 Д	Технические требования		
				Сборочные единицы		
А4		1	А1А383.010	Элемент регулирующий	1	
А4		2	А1А383.020	Корпус	1	
				Стандартные изделия		
		3		Болт М10х30.36 ГОСТ 7798-70	108	
		4		Гайка М10.4 ГОСТ 5915-70	108	
		5		Шайба 10 ГОСТ 10906-78	64	
		6		Шайба 10 ГОСТ 11371-78	2	
				Материалы		
		7		Паронит ПОНЗ ГОСТ 481-80	2,8	кг

Изм.	Лист	№ докум.	Подп.	Дата	А1А384.000			
Разраб.		Ямпольская			Секция калориферная для приточной	Лит.	Лист	Листов
Пров.		Литвак				И	1	5
Нач.гр.		Литвак						

Б.1-15/90

5.904-12

А1А384.001

50 (√)

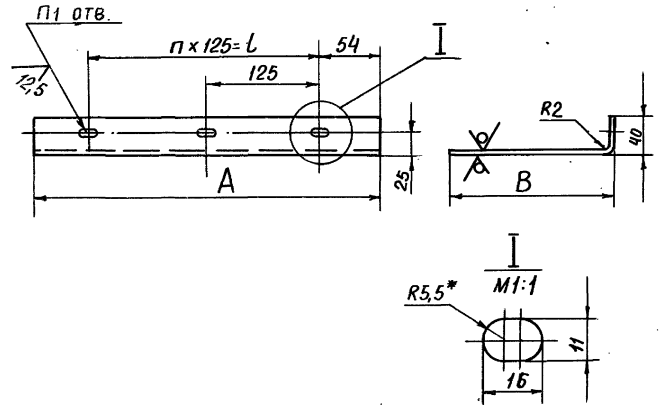

Обозначение	Размеры, мм			Кол., шт.		Масса, кг
	A	B	l	п	П1	
А1А384.001	378	183	250	2	3	1,33
-01		223				1,57
-02	252	183	–	–	2	0,9
-03		223				1,04

1.* Размер для справок
2. H14; h 14; $\pm\frac{t_2}{2}$

Изм.	Лист	№ докум.	Подп.	Дата	А1А384.001			
Разраб.		Ямпольская			Щиток	Лит.	Масса	Масштаб
Пров.		Литвак				И	См. табл.	—
Нач.гр.		Литвак				Лист	Листов 1	
Гл.спец.								

Подп. и дата | Инв.№ дубл. | Взам.инв.№ | Подп. и дата | № подл.

Зона	Поз.	Обозначение	Наименование	Кол.	Примечание
		Переменные данные для исполнений:			
			А1А384.000		
			Сборочные единицы		
	8	А1А383.030-04	Рама	1	
			Детали		
	9	А1А383.001	Щиток	1	
	10	А1А384.001	Щиток	1	
	11	А1А384.002	Лист ограждающий	2	
	12	А1А384.003	Профиль	1	
			Прочие изделия		
	13		Калорифер КВС8-Б-II		
			ТУ22-5721-84		2 шт.
					допуск.
					замена
					на поз.14
	14		Калорифер КСк3-8-02		
			ТУ22-5757-84		2 шт.
					примен.
					взамен
					поз. 13
			А1А384.000-01		
			Сборочные единицы		
	8	А1А383.030-05	Рама	1	

Формат	Зона	Поз.	Обозначение	Наименование	Кол.	Примечание
				Детали		
А4		9	А1А383.001-01	Щиток	1	
А4		10	А1А384.001-01	Щиток	1	
А4		11	А1А384.002	Лист ограждающий	2	
А4		12	А1А384.003	Профиль	1	
				Прочие изделия		
		13		Калорифер КВБ-8-Б-II		
				ТУ22-5721-84		2 шт.
						допуск.
						замена
						на поз.14
		14		Калорифер КСК4-8-02		
				ТУ22-5757-84		2 шт.
						примен.
						взамен
						поз. 13
			А1А384.000-02			
			Сборочные единицы			
А4		8	А1А383.030-06	Рама	1	
				Детали		
А4		9	А1А383.001	Щиток	1	
А4		10	А1А384.001-02	Щиток	1	
А4		11	А1А384.002-01	Лист ограждающий	2	
А4		12	А1А384.003-01	Профиль	1	

Подп. и дата | Взам. инв.№ | Инв.№(дубл.) | Подп. и дата | Инв.№подл.

Е-Е лист1
М1:2

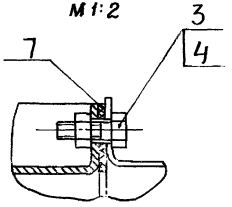

Д-Д лист1
М1:2

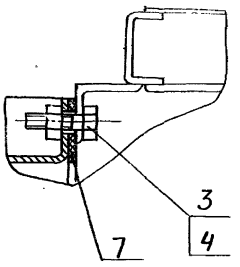

З-З лист1
М1:2

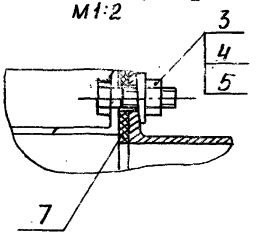

Ж-Ж лист1
М1:2

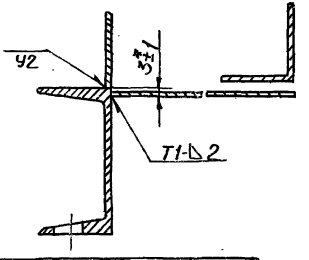

А-А лист1

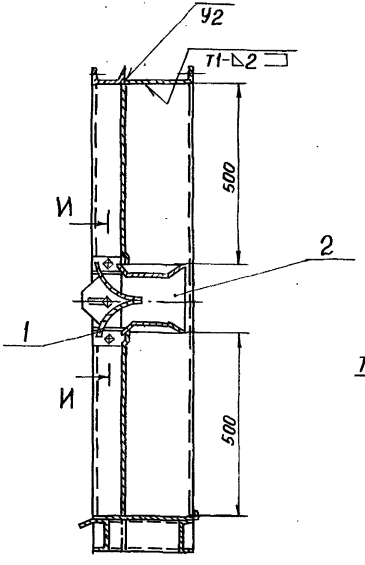

И-И
М1:4

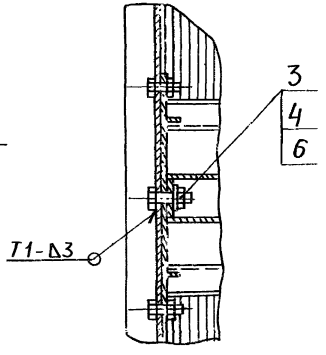

Обозначение	Тип калорифера	L, мм	Масса, кг
А1А384.000	КВС8-Б-II или КСК3-8-02	263	187
-01	КВБ8-Б-II или КСК4-8-02	303	215
-02	КВС9-Б-II или КСК3-9-02	263	195
-03	КВБ9-Б-II или КСК4-9-02	303	228

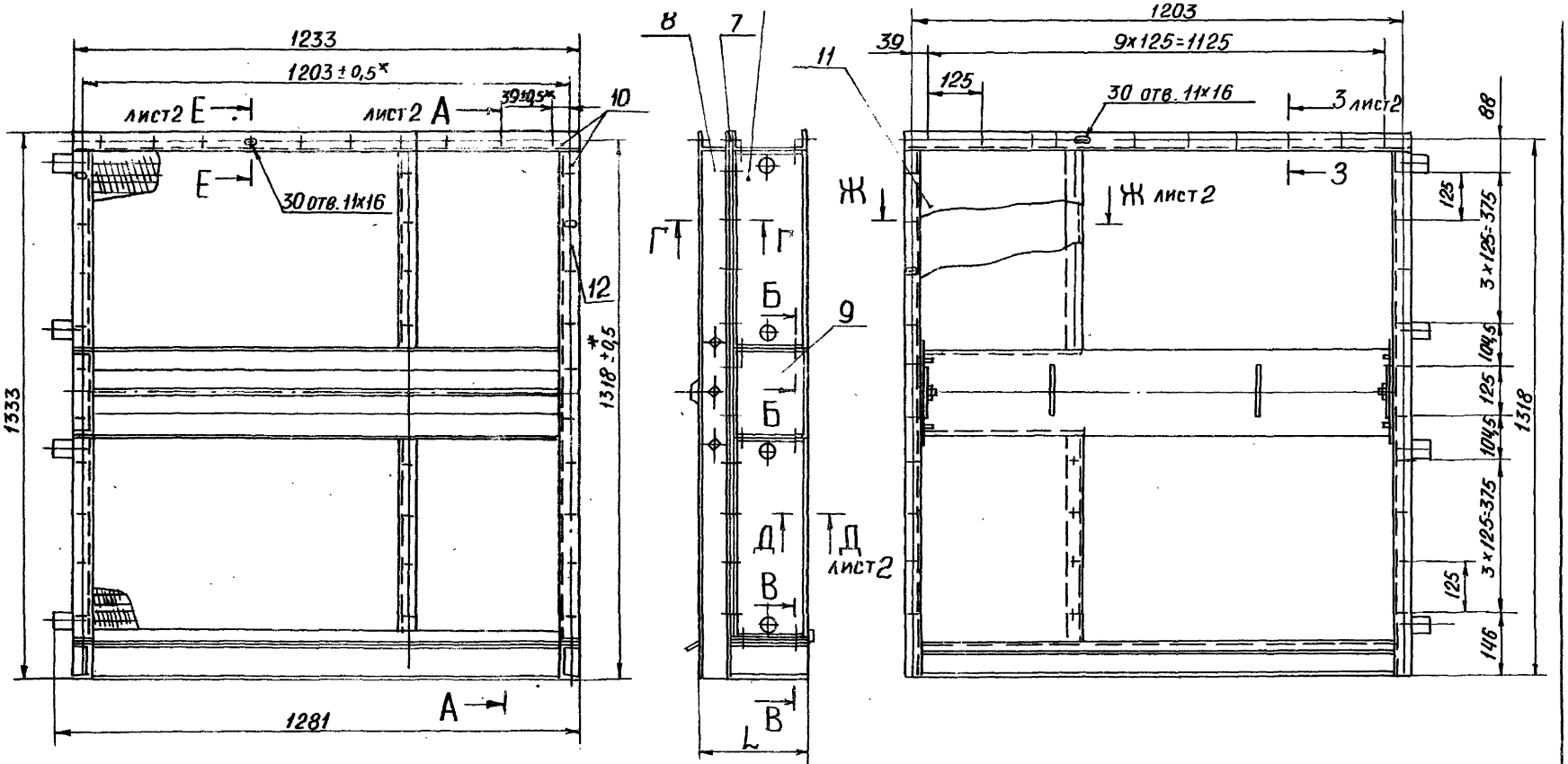

Б-Б
М 1:2

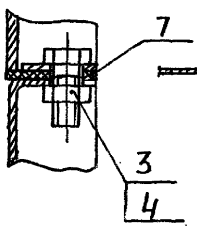

В-В
М 1:2

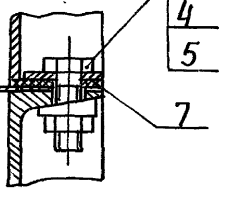

Г-Г
М 1:2

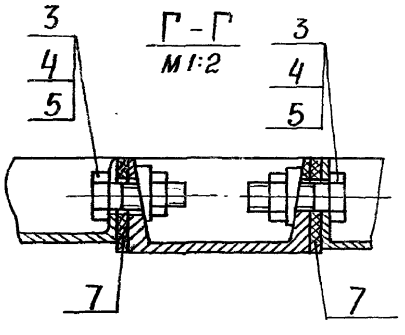

1. Размеры для справок, кроме указанных знаком*.
2. Сварные швы по ГОСТ 5264-80.
3. Таблицу исполнений смотри лист 2.

Изм	Лист	№ докум.	Подп.	Дата
Разраб.		Ямпольская		
Пров.		Литвак		
Нач. гр.		Литвак		
Гл. спец.		Грановский		
Н. контр.		Фрадкин		
Утв.		Спивак		

А1А384.000 СБ

Секция калориферная для приточной камеры 2ПК10

Лит.	Масса	Масштаб
И	см. табл.	—
Лист 1	Листов 2	

САНТЕХНИИПРОЕКТ

			Прочие изделия		
	13		Калорифер КВС 9-Б-II		
			ТУ 22-5721-84	2 шт.	
				допуск. замена на поз. 14	
	14		Калорифер КСк 3-9-02		
			ТУ 22-5757-84	2 шт.	
				примен. взамен поз. 13	
			А1А384.000-03		
			Сборочные единицы		
А4	8	А1А383.030-07	Рама		
			Детали		
А4	9	А1А383.001-01	Щиток	1	
А4	10	А1А384.001-03	Щиток	1	
А4	11	А1А384.002-01	Лист ограждающий	2	
А4	12	А1А384.003-01	Профиль	1	
			Прочие изделия		
	13		Калорифер КВБ 9-Б-II		
			ТУ 22-5721-84	2 шт.	
				Допуск. замена на поз. 14	

Изм. Лист № докум. Подп. Дата

А1А384.000

Лист 4

Формат А4

	14		Калорифер КСК 3-9-02		
			ТУ 22-5757-84	2 шт.	
				примен. взамен поз. 13	

Инв. № подл. | Подп. и дата | Взам. инв. № | Инв. № дубл. | Подп. и дата

Изм. Лист № докум. Подп. Дата

А1А384.000

Лист 5

24386-02 28

Копировал Бочкарева

Формат А4

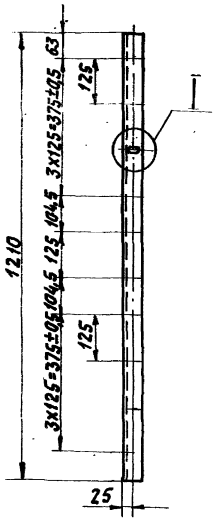

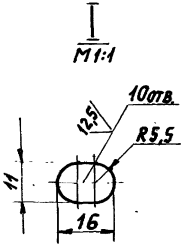

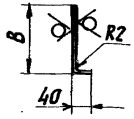

Обозначение	B, мм	Масса, кг
А1А384.003	183	4,3
-01	223	5,0

1. * Размер для справок.
2. H14; h14; $\pm\frac{t_2}{2}$

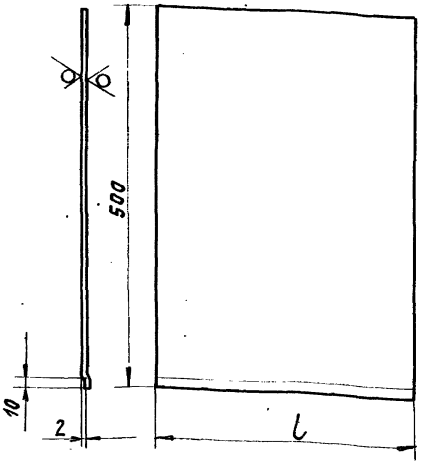

Обозначение	l, мм	Масса, кг
А1А384.002	375	2,7
-01	250	2,0

Неуказанные предельные отклонения размеров: h14; $\pm\frac{t_2}{2}$.

				А1А384.003				
				Профиль	Лит.	Масса	Масшт.	
					И	см. табл.	—	
					Лист	Листов 1		
Пров.	Литвак			Лист Б2,0 ГОСТ 19903-74 4-IV-В Ст3 ГОСТ 16523-70	Сантехниипроект			
Нач. гр.	Литвак							
Гл. спец.								
Н. контр.	Фрадкин							
Утв.	Спивак							

Формат: А4

Изм	Лист	№ докум.	Подп.	Дата
Разраб.		Ямпольская		
Пров.		Литвак		
Нач. гр.		Литвак		
Гл. спец.				
Н. контр.		Фрадкин		
Утв.		Спивак		

				А1А384.002				
				Лист ограждающий	Лит.	Масса	Масштаб	
					И	см. табл.	—	
					Лист	Листов 1		
				Лист Б2,0 ГОСТ 19903-74 4-IV-В Ст3 ГОСТ 16523-70	Сантехниипроект			

24386-02 (31) Фр. Формат: А4

Инв. № подл. | Подп. и дата | Взам. инв. № | Инв. № дубл. | Подп. и дата

gost.e-ecolog.ru