ГОСУДАРСТВЕННЫЙ КОМИТЕТ СОВЕТА МИНИСТРОВ СССР ПО ДЕЛАМ СТРОИТЕЛЬСТВА
/ ГОССТРОЙ СССР /

ТИПОВЫЕ КОНСТРУКЦИИ И ДЕТАЛИ ЗДАНИЙ И СООРУЖЕНИЙ

Серия 2.430-4

МОНТАЖНЫЕ ДЕТАЛИ ПАНЕЛЬНЫХ СТЕН ОДНОЭТАЖНЫХ ПРОИЗВОДСТВЕННЫХ ЗДАНИЙ С ЖЕЛЕЗОБЕТОННЫМ КАРКАСОМ

/ ТДМ /

Выпуск 1

РАБОЧИЕ ЧЕРТЕЖИ ТИПОВЫХ МОНТАЖНЫХ ДЕТАЛЕЙ

12015 - 02
ЦЕНА 0-69

gost.e-ecolog.ru

ГОСУДАРСТВЕННЫЙ КОМИТЕТ СОВЕТА МИНИСТРОВ СССР ПО ДЕЛАМ СТРОИТЕЛЬСТВА
/ ГОССТРОЙ СССР /

ТИПОВЫЕ КОНСТРУКЦИИ И ДЕТАЛИ ЗДАНИЙ И СООРУЖЕНИЙ

Серия 2.430-4

МОНТАЖНЫЕ ДЕТАЛИ ПАНЕЛЬНЫХ СТЕН ОДНОЭТАЖНЫХ ПРОИЗВОДСТВЕННЫХ ЗДАНИЙ С ЖЕЛЕЗОБЕТОННЫМ КАРКАСОМ

/ ТДМ /

Выпуск 1

РАБОЧИЕ ЧЕРТЕЖИ ТИПОВЫХ МОНТАЖНЫХ ДЕТАЛЕЙ

Разработаны
ЦНИИПРОМЗДАНИЙ

Одобрены
Отделом типового проектирования
и организации проектно-изыскательских
работ ГОССТРОЯ СССР.
Письмо №2/3-398 от 27/VII-72 г.
в качестве материалов для проектирования

Госстрой СССР
ЦНИИПРОМЗДАНИЙ
Москва

Рук.		Хрон
Гл. инж. проекта		Солюс
Гл. арх. проекта		Барко
Гл. арх. проекта		Нарышкин

Содержание

Стр.		Лист
3	Крепления стальных стоек торцового фахверка. Детали Д1, Д2, Д3	1
4	Крепления стальных насадок фахверка. Детали Д4, Д5, Д6, Д7	2
5	Крепления стальных стоек торцового фахверка при подстропильных конструкциях. Детали Д8, Д9, Д10	3
6	Крепления стальных опорных консолей РК, ТК, ФК	4
7	Крепления стеновых панелей К1, К2, К3	5
8	Крепления стеновых панелей К4, К5, К6, К7	6
9	Крепления стеновых панелей К8, К9, К10	7
10	Крепления стеновых панелей К11, К12	8
11	Крепления стеновых панелей К13, К14, К15, К16	9
12	Крепления стеновых панелей К17, К18, К19	10
13	Крепления угловых блоков к стеновым панелям К20. Крепления карнизных панелей к подкарнизным панелям К21, К22	11
14	Монтажные детали панельных стен 1÷10	12
15	Монтажные детали панельных стен 11÷19	13
16	Монтажные детали панельных стен 20÷28	14
17	Монтажные детали панельных стен 29÷32	15
18	Монтажные детали панельных стен 33÷42	16
19	Монтажные детали панельных стен 43÷49	17
20	Монтажные детали панельных стен 50÷55	18
21	Заполнение швов между панелями	19

Госстрой СССР
ЦНИИПРОМЗДАНИЙ
Москва

Рук отдела		Краснов
Гл. инж. пр.		Колос
Гл. инж. пр.		Рудаков
Гл. арх. пр.		Барко
Гл. арх. пр.		Нарышкин

ТДМ 1972

Содержание

2.430-4 Выпуск 1

— —

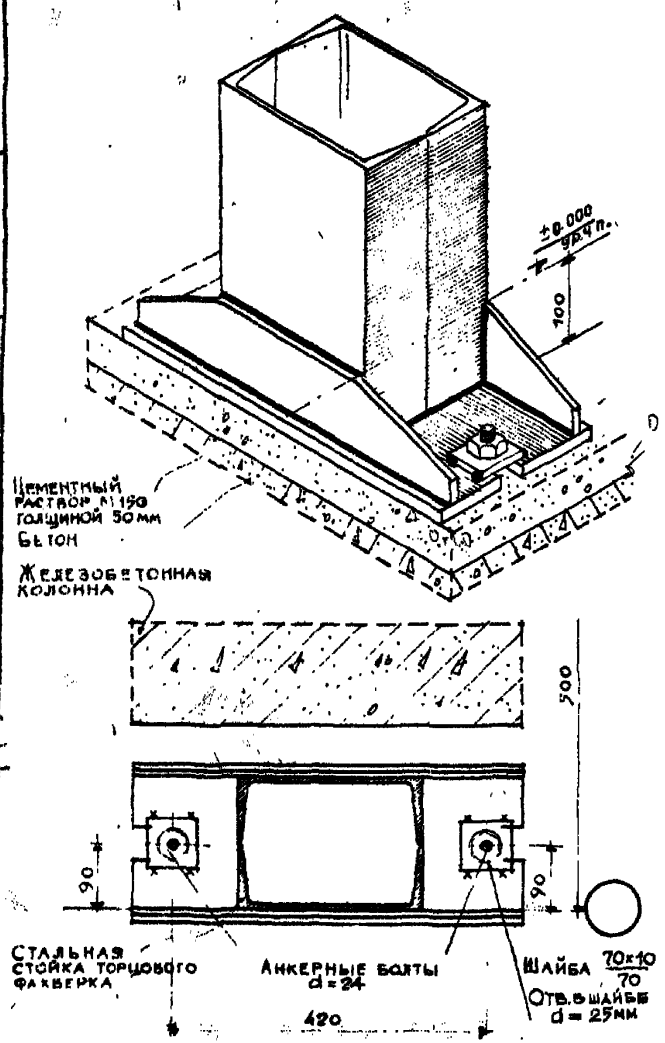

Д1

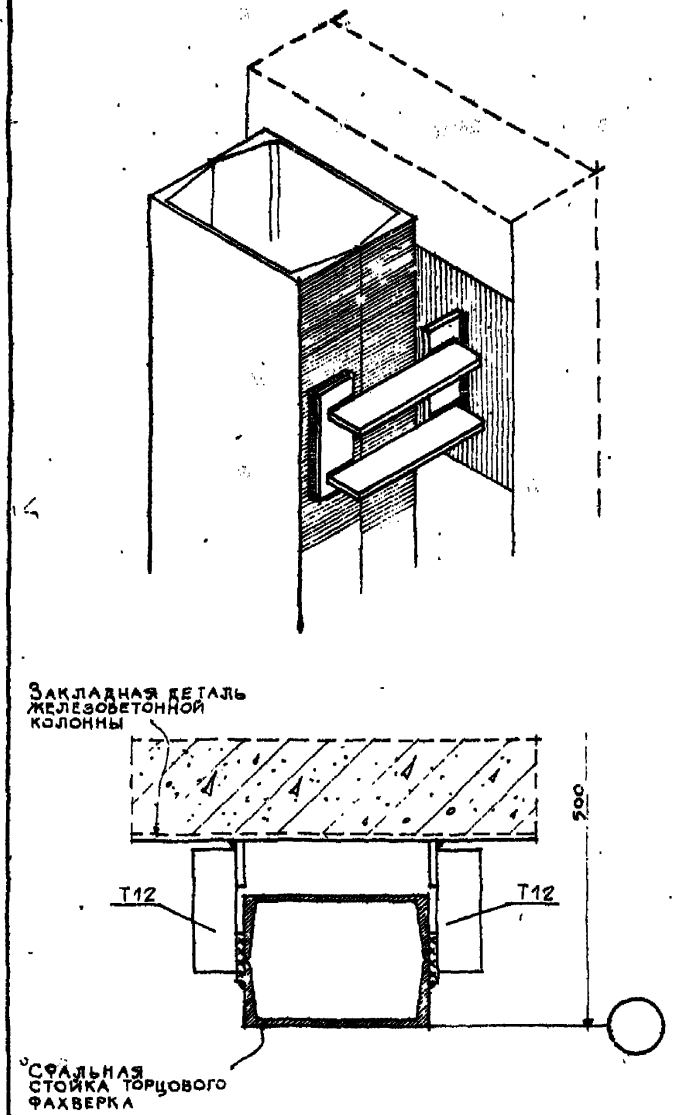

Д2

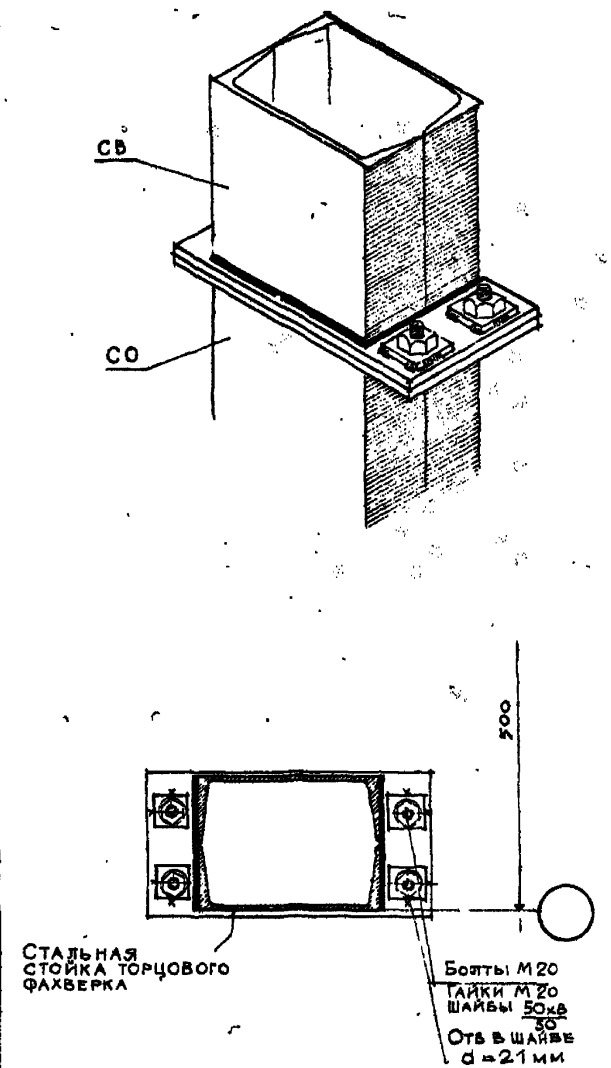

Д3

Примечание.
Монтажные швы приняты толщиной $h_ш = 8$мм.

ТДМ 1972

Крепления стальных стоек торцового фахверка.
Детали Д1, Д2, Д3

2.430-4
выпуск 1
Лист 1

12015-02 И

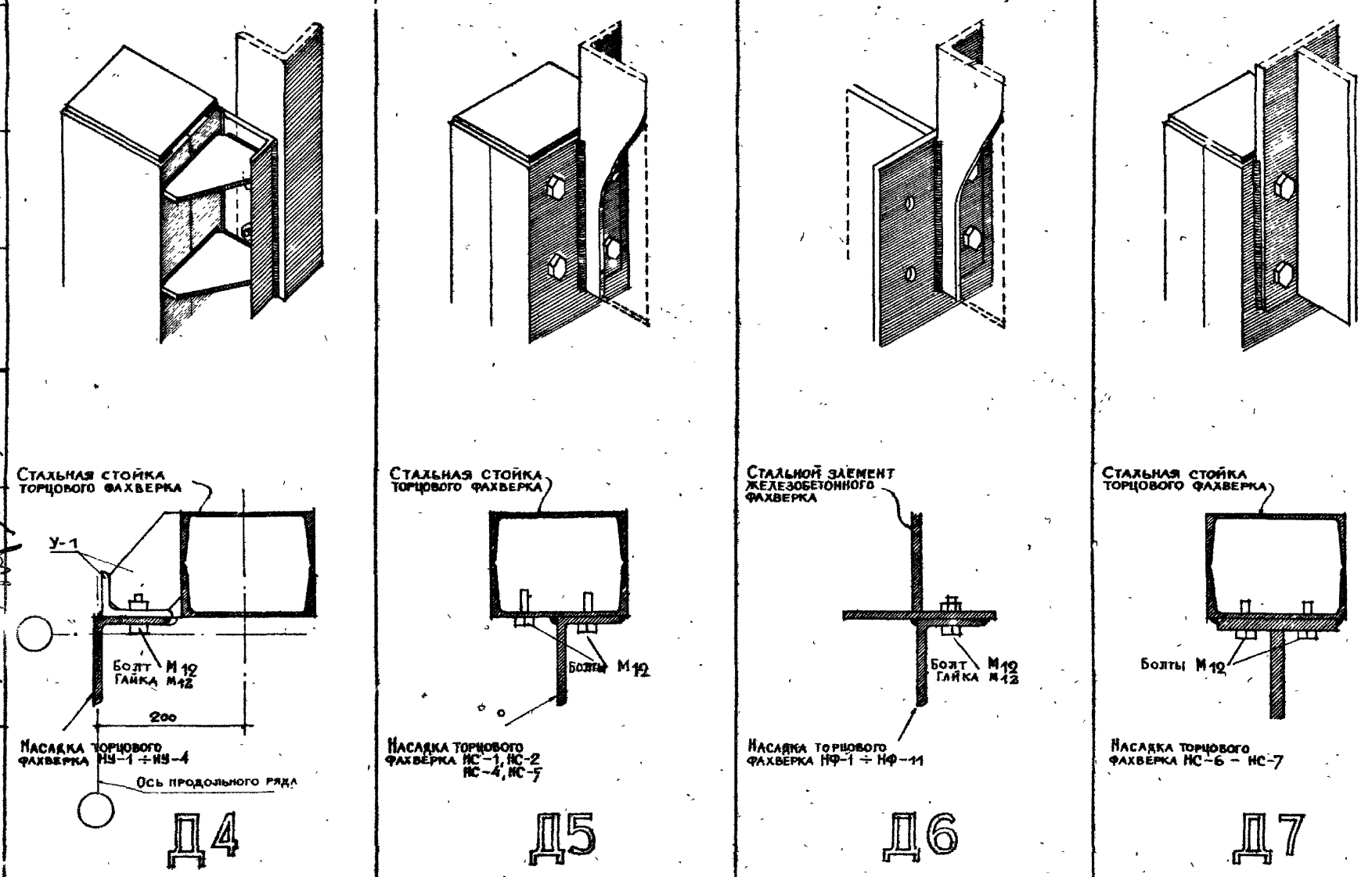

Примечание.
Монтажные швы приняты толщиной $h_ш = 8$мм.

ТАМ 1978

Крепления стальных насадок фахверка
Детали Д4, Д5, Д6, Д7

2.430-4 выпуск 1
Лист 2

ЦНИИПРОМЗДАНИЙ Москва
Гл арх пр
Гл арх пр
Рук группы
Барко
Нарышкин
Хоревич

12015-02 5

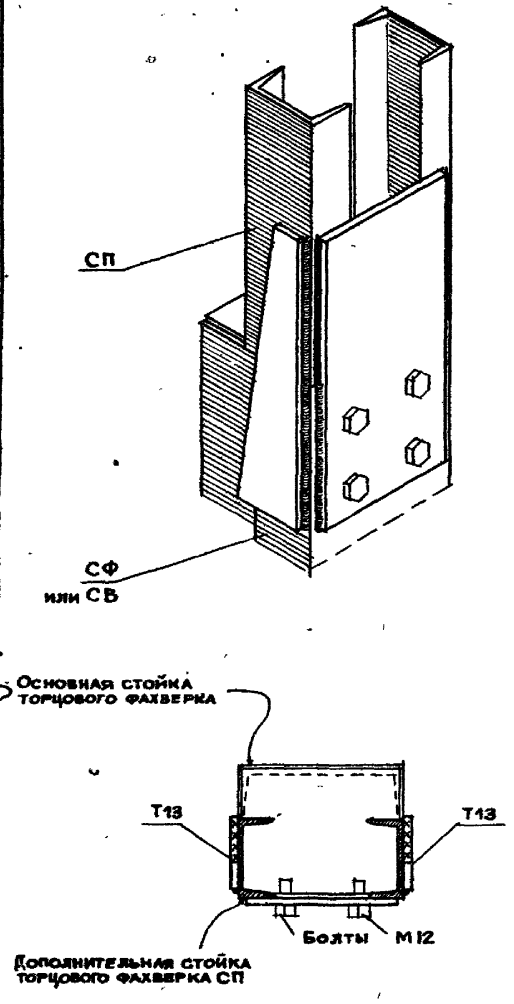

Д8

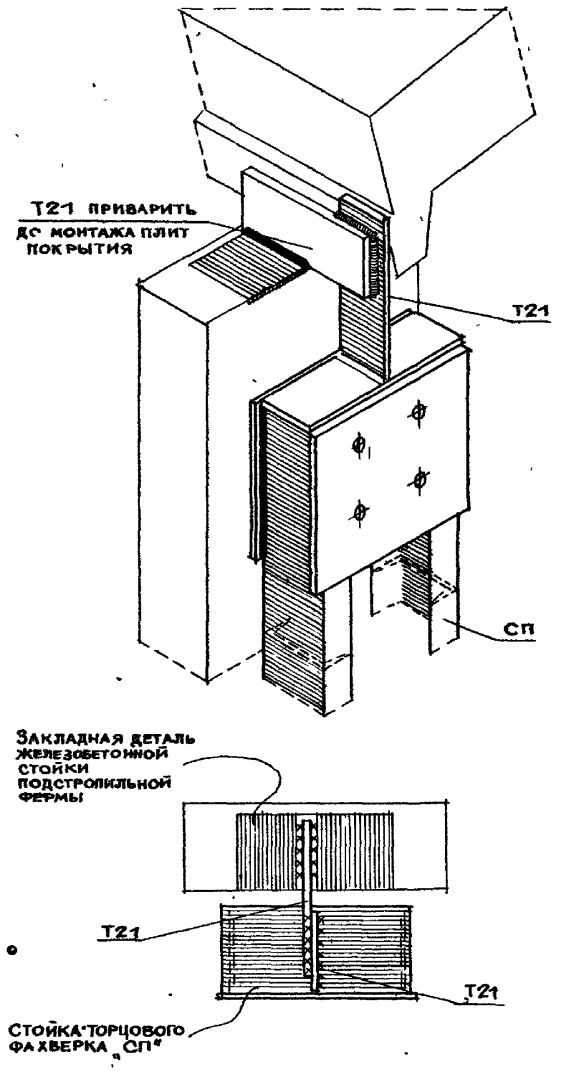

Д9

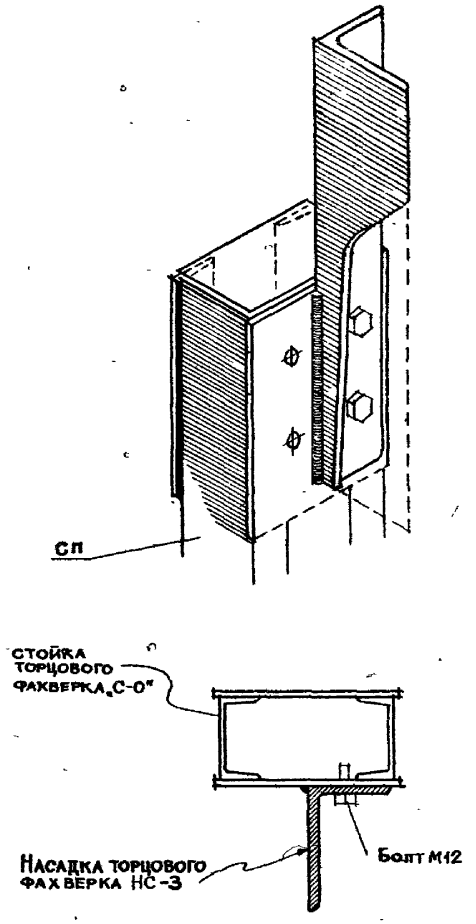

Д10

Примечание.
Монтажные швы приняты толщиной $h_ш = 8$ мм.

Рук отдела	Яковлев	Хромец	
Гл инж. пр-та	Соколов	Солюс	
Гл арх пр-та	Бабко	Барко	
Гл. арх пр-та		Нарышкин	
Рук. группы		Хоревич	

Госстрой СССР
ЦНИИПРОМЗДАНИЙ
Москва

ТДМ 1972

Крепления стальных стоек торцового фахверка при подстропильных конструкциях.
Детали Д8, Д9, Д10

2.430-4
выпуск 1
Лист 3

12015·02 6

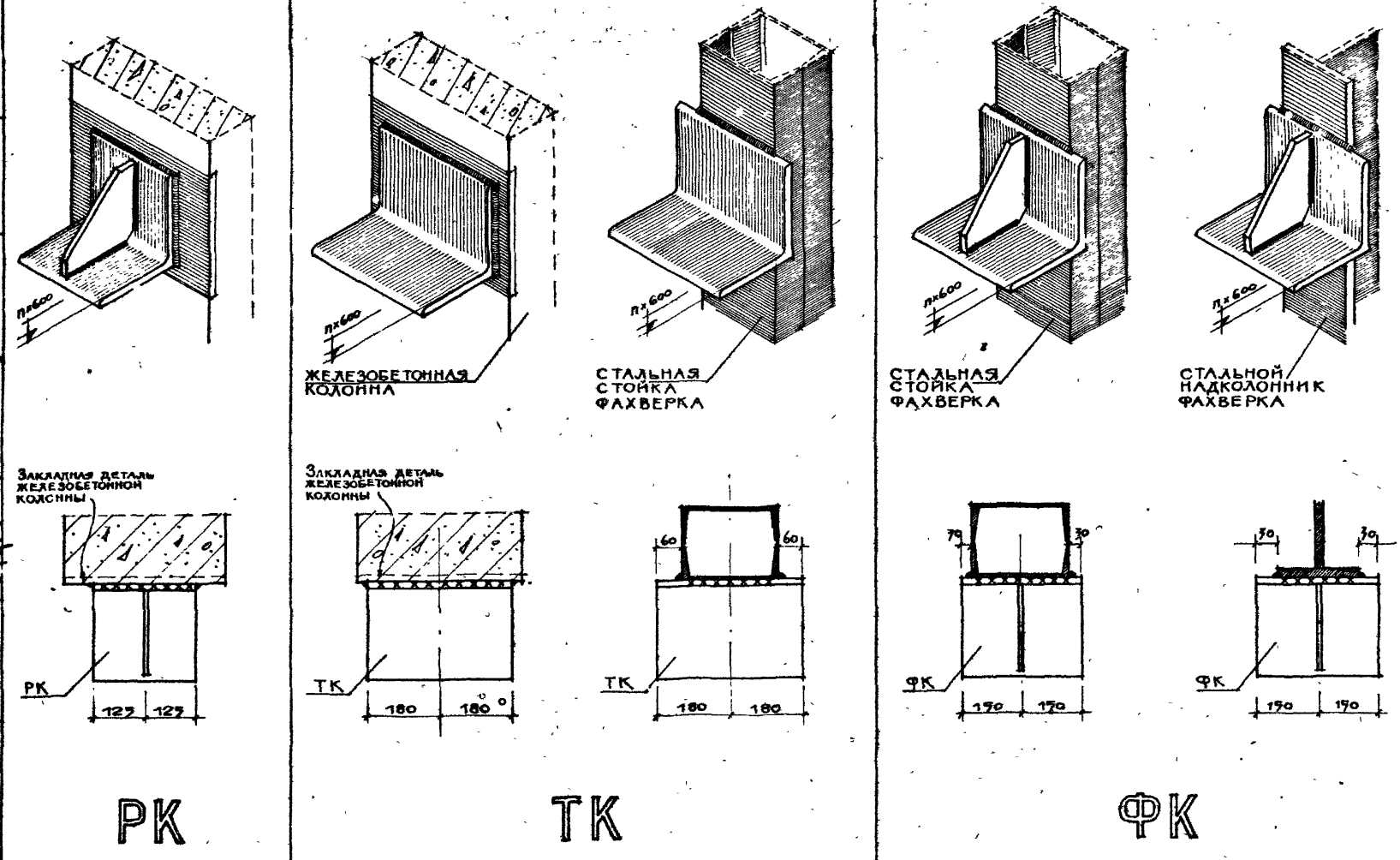

РК ТК ФК

Примечание.
Монтажные швы приняты толщиной $h_ш$ = 8мм.

ТДМ 1972

Крепления стальных опорных консолей РК, ТК, ФК

2.430-4 выпуск 1

Лист 4

Госстрой СССР ЦНИИПРОМЗДАНИЙ Москва

Рук отдела		Хромец
Гл инж. пр-та		Солюс
Гл арх пр-та		Барко
Гл арх пр-та		Нарышкин
Рук. группы		Хоревич

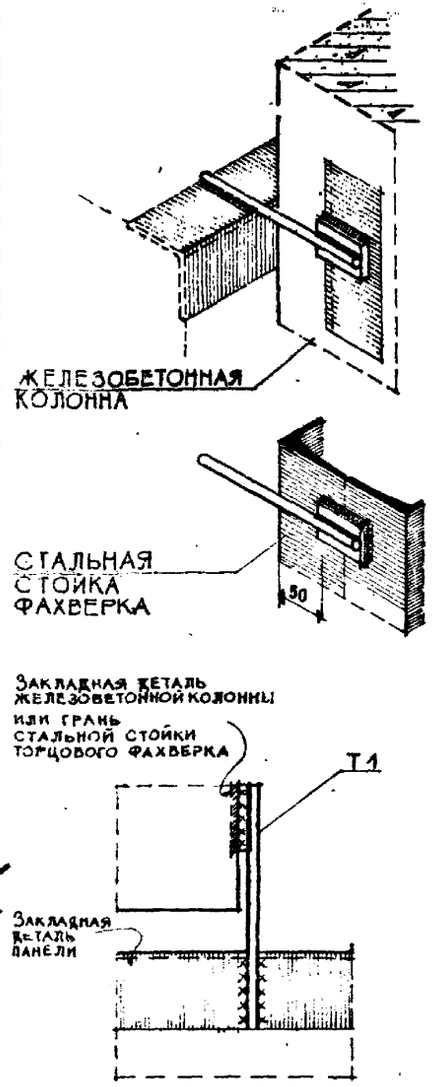

К1

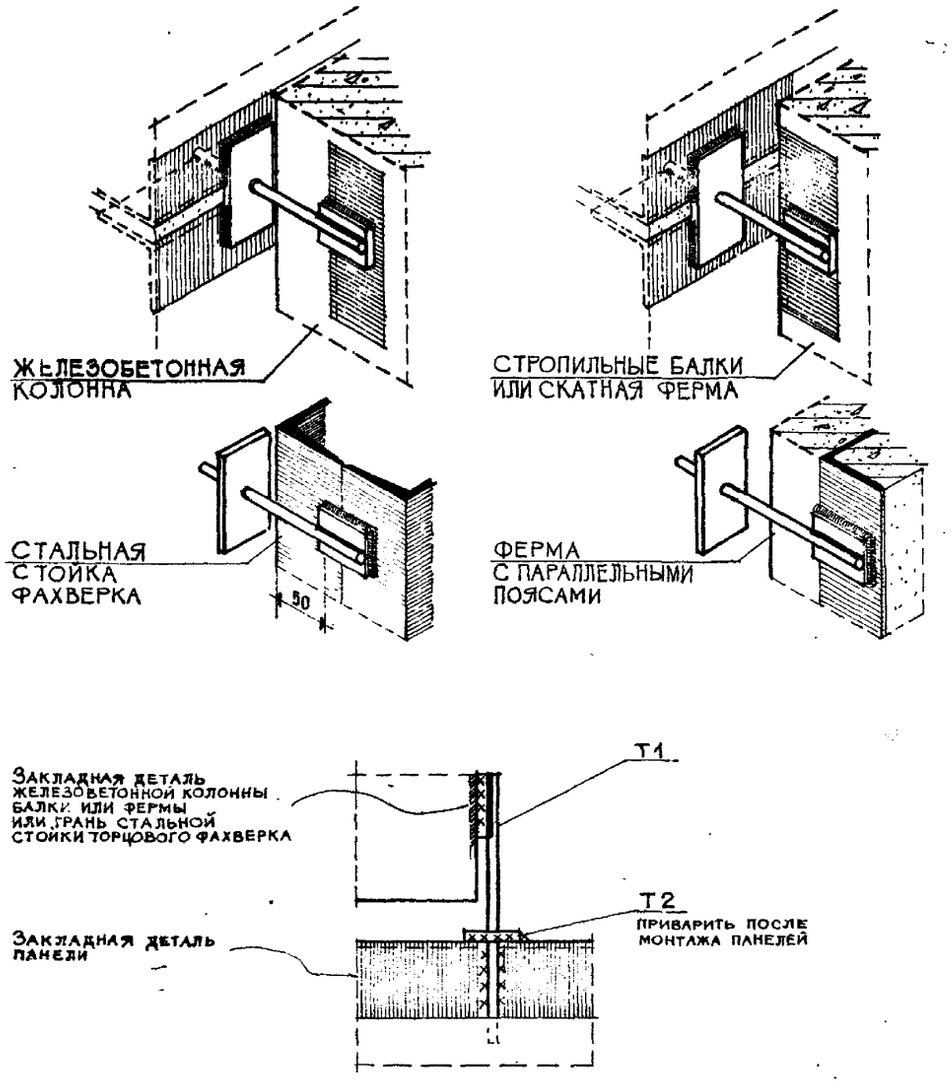

К2

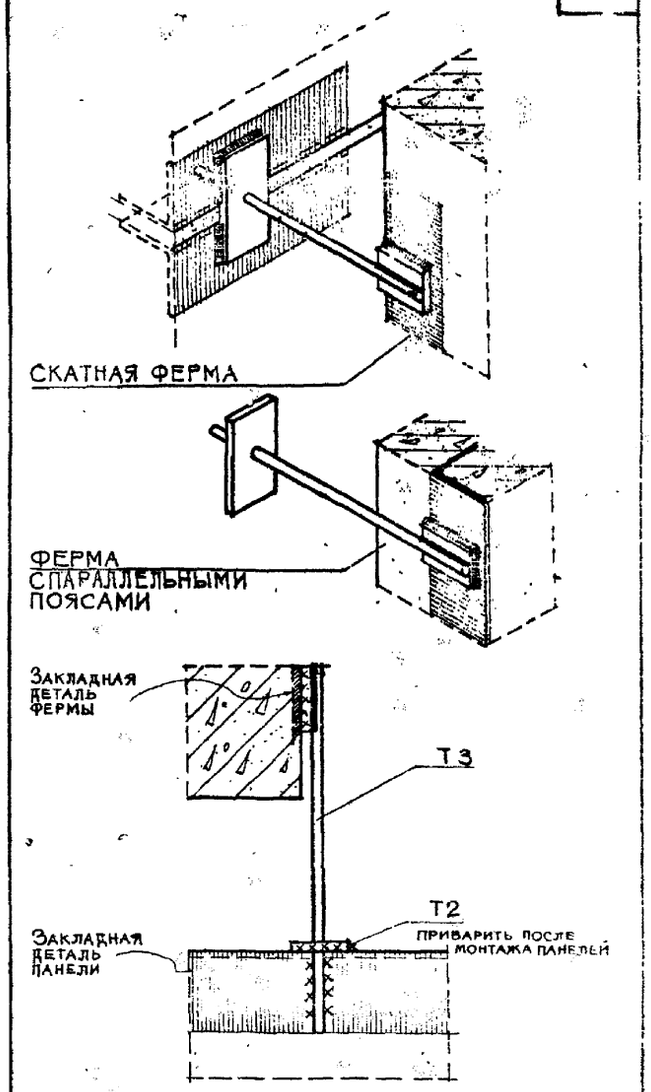

К3

Примечание
Монтажные швы приняты толщиной $h_ш$ = 8мм.

ТДМ 1972

Крепления стеновых панелей К1, К2, К3

2 430-4 Выпуск 1

Лист 5

Госстрой СССР
ЦНИИПРОМЗДАНИЙ
Москва

Рук отдела | Промеч
Гл инж пр-та | Солюс
Гл арх пр-та | Барко
Гл арх пр-та | Нарышкин
Рук группы | Хоревич

12015-02 8

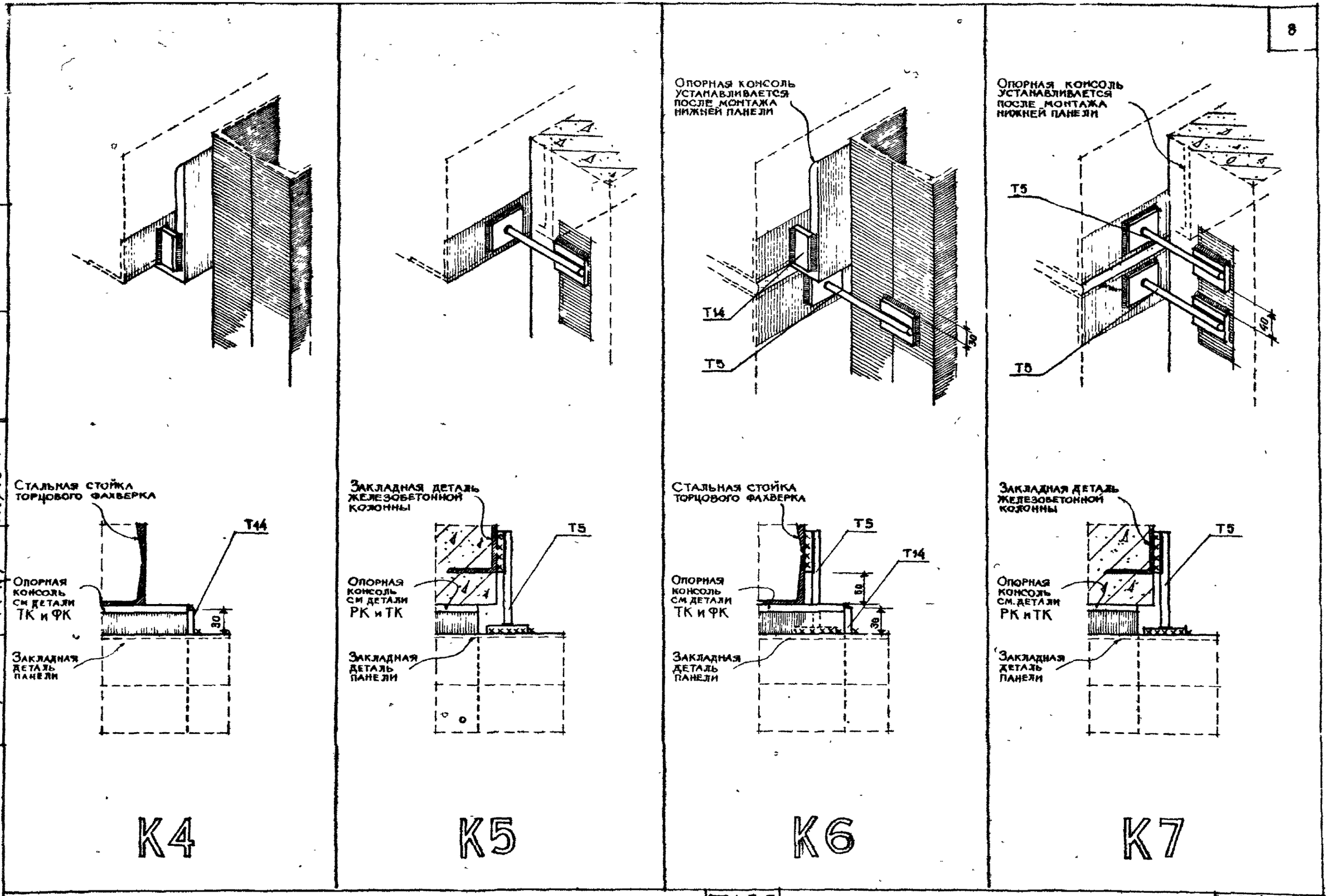

Примечание.
Монтажные швы приняты толщиной $h_ш$ = 8 мм.

ТДМ 1972

Крепления стеновых панелей К4, К5, К6, К7

2 430-4 выпуск 1

Лист 6

Госстрой СССР
ЦНИИПРОМЗДАНИЙ
Москва

Рук. отдела — Хромов
Гл. инд. пр-та — Солюс
Гл. арх. пр-та — Барко
Гл. арх. пр-та — Нарышкин
Рук. группы — Хоревич

12015-02 9

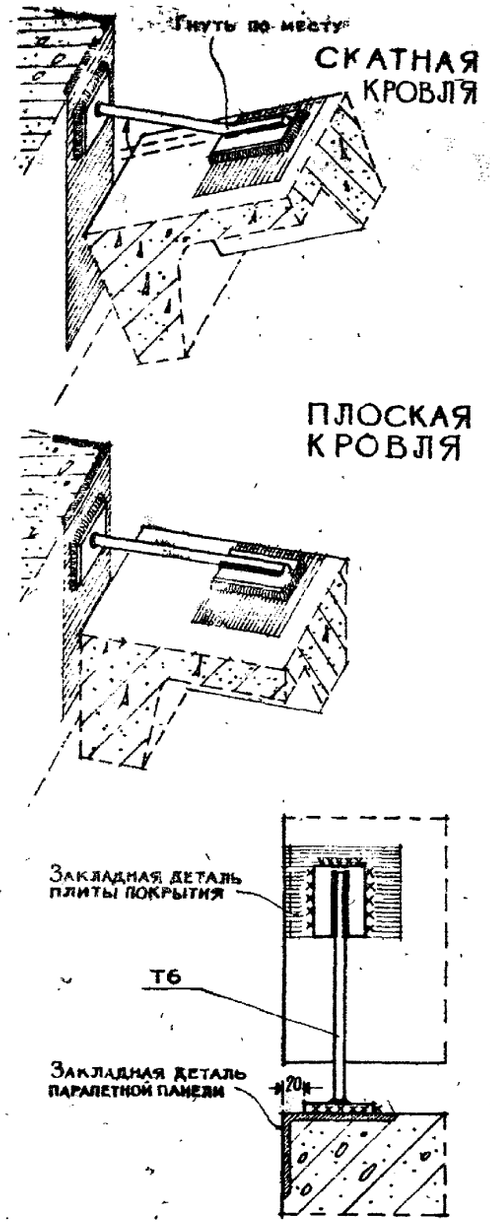

К8

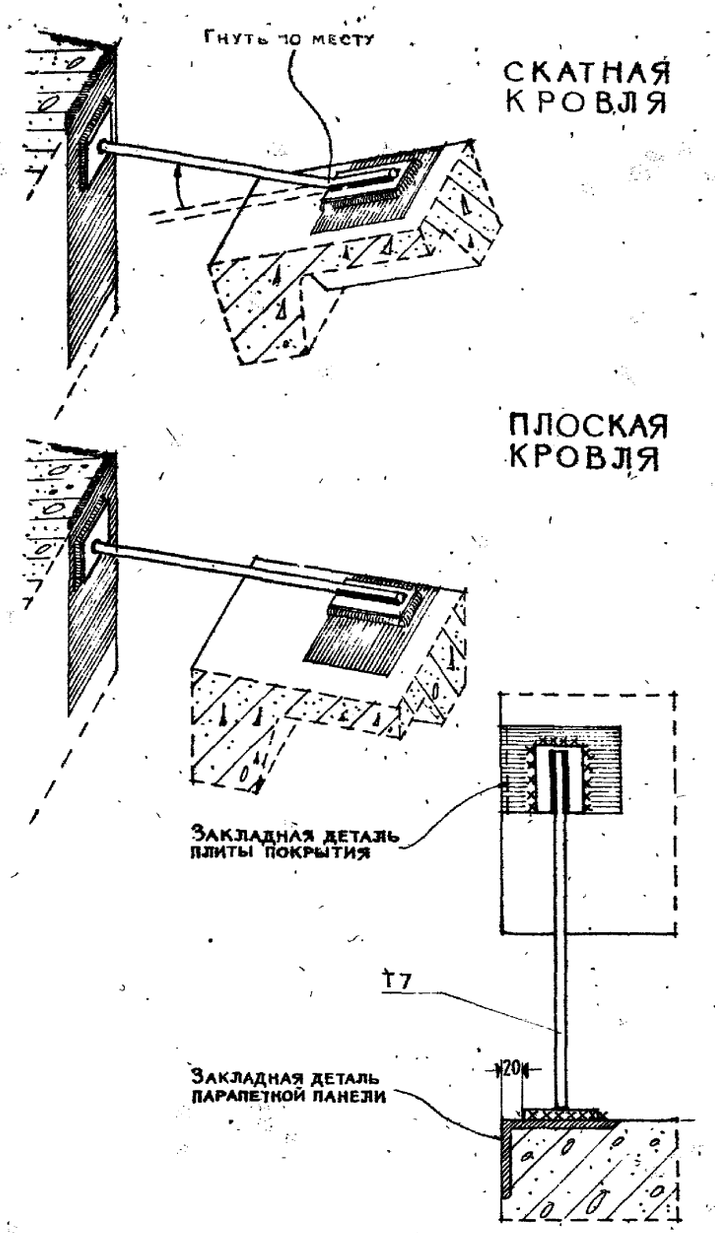

К9

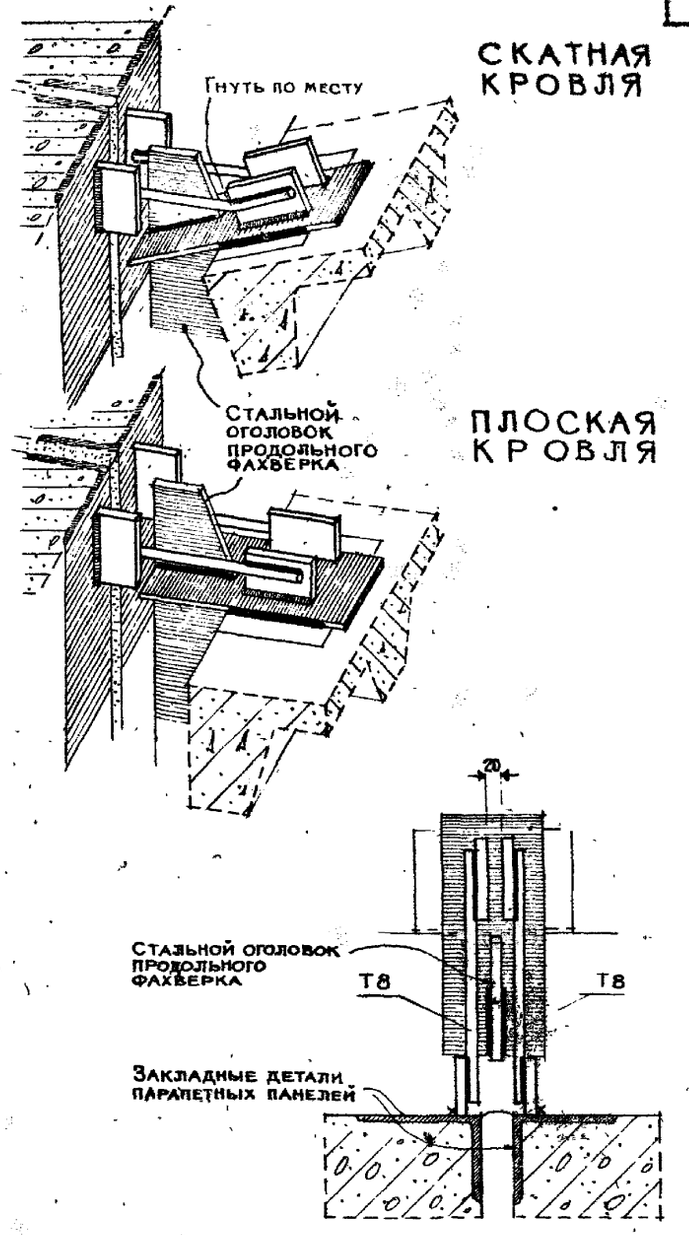

К10

Примечание
Монтажные швы приняты толщиной $h_ш$ = 8мм.

ТДМ 1972

Крепления стеновых панелей К8, К9, К10

2.430-4 выпуск 1

Лист 7

Госстрой СССР
ЦНИИПРОМЗДАНИЙ
Москва

Рук отдела
Гл инж. пр-та
Гл арх. пр-та
Гл. арх. пр-та
Рук. группы

Кромец
Солюс
Барко
Нарышкин
Хоревич

12015-02 10

СКАТНАЯ КРОВЛЯ

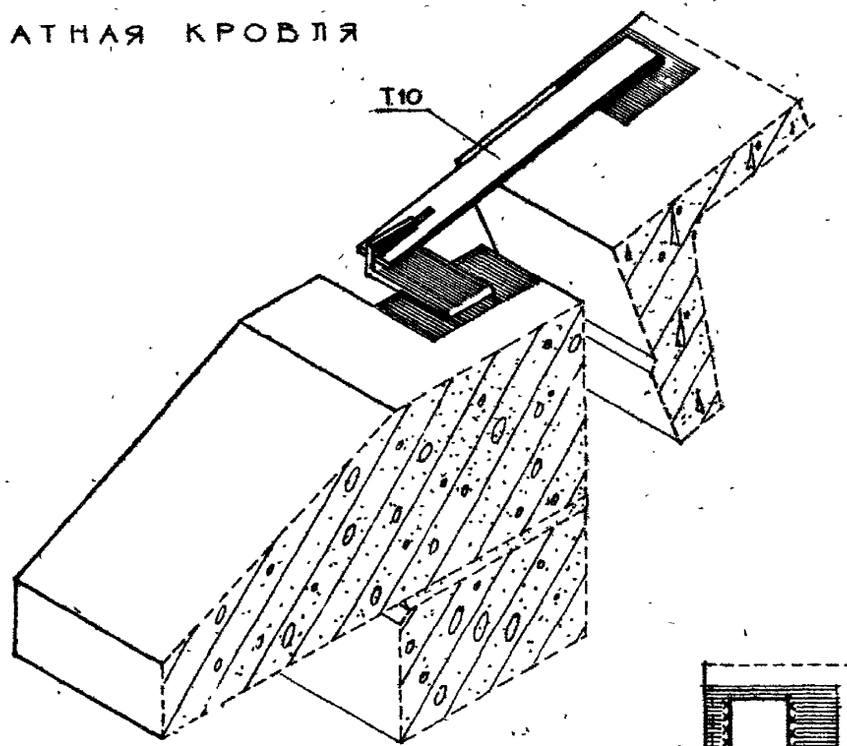

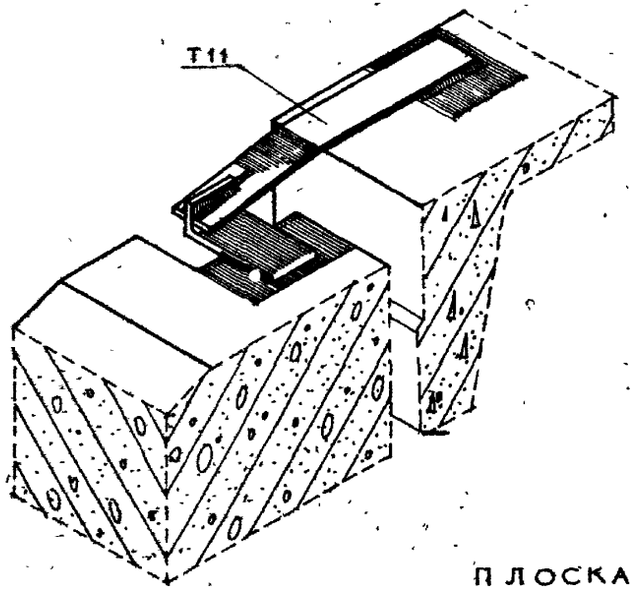

ПЛОСКАЯ КРОВЛЯ

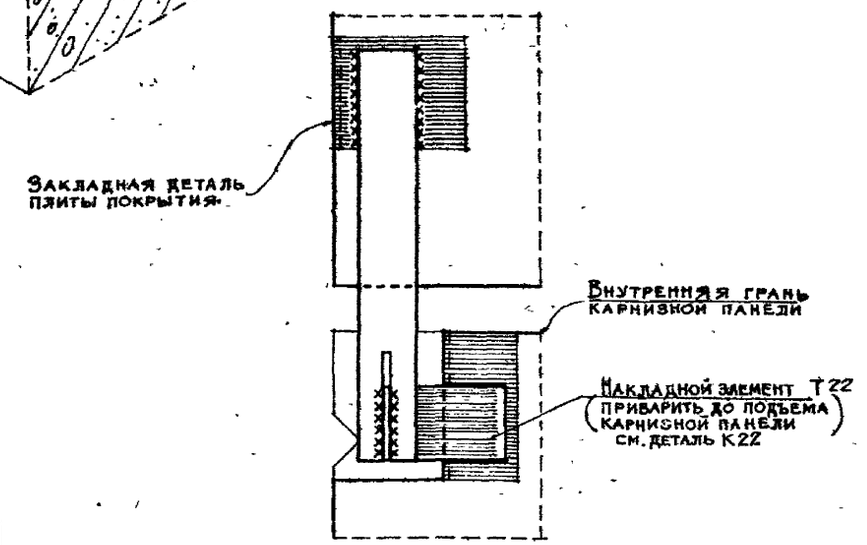

К11

К12

Примечание.
Монтажные швы приняты толщиной $h_ш = 8$мм.

Госстрой СССР
ЦНИИПРОМЗДАНИЙ
Москва

Рук. отдела Хромец
Рук. пр-та Соляс
Рук. пр-та Варко
Рук. пр-та Нарышкин
Рук. группы Хоревин

ТДМ 1972

Крепления стеновых панелей К11, К12

2.430-4 выпуск 1

Лист 8

Госстрой СССР
ЦНИИПРОМЗДАНИЙ
Москва

Рук. отдела Куликов
Рук. пр-та Соляев
Гл. инж. пр-та Борисо
Гл. инж. пр-та Мирошкин
Рук. группы Горевич

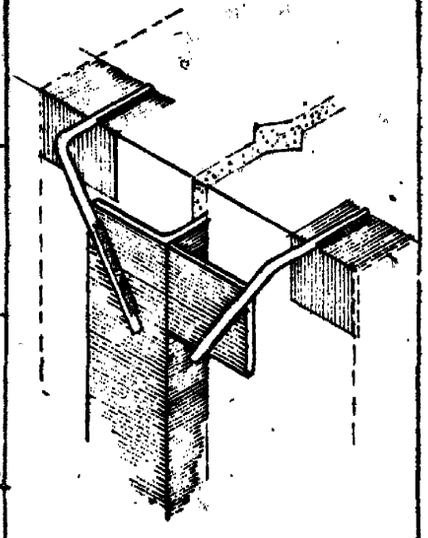

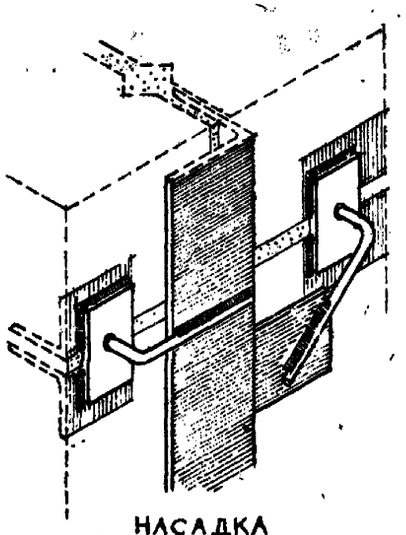

НАСАДКА ТОРЦОВОГО ФАХВЕРКА

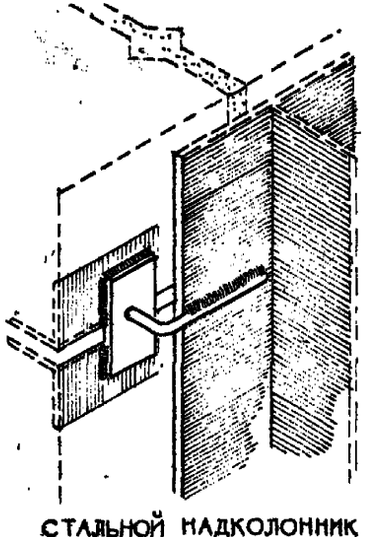

СТАЛЬНОЙ НАДКОЛОННИК ФАХВЕРКА

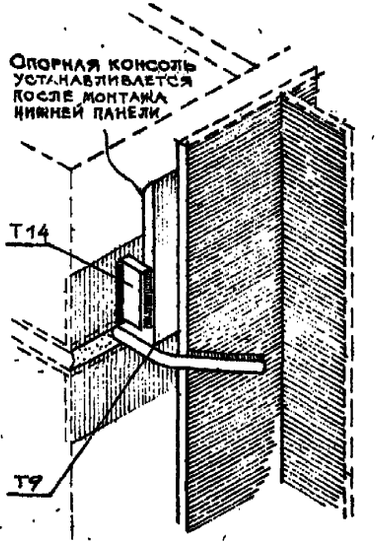

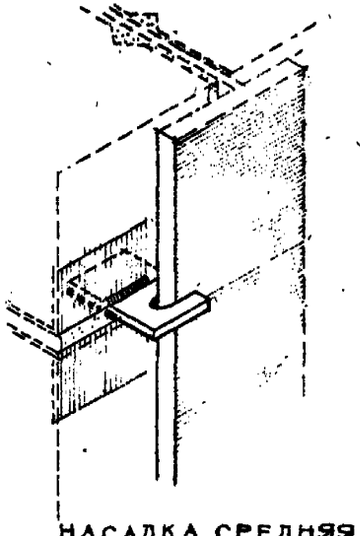

НАСАДКА СРЕДНЯЯ (НС3; НС4)

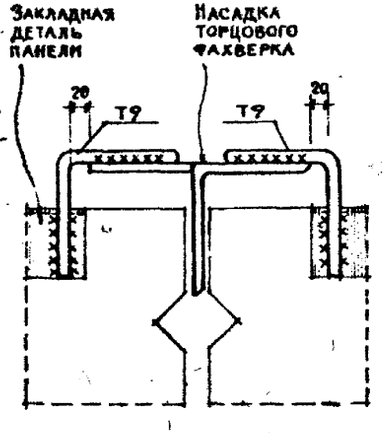

К13

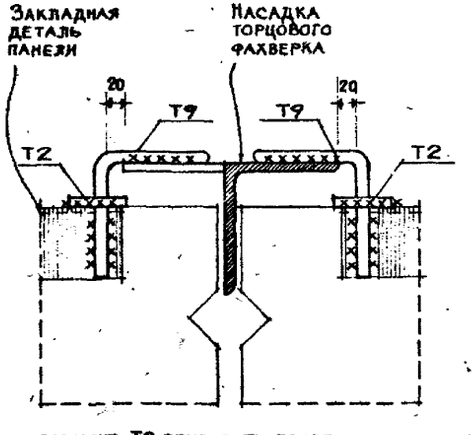

Элемент Т2 приварить после монтажа панелей

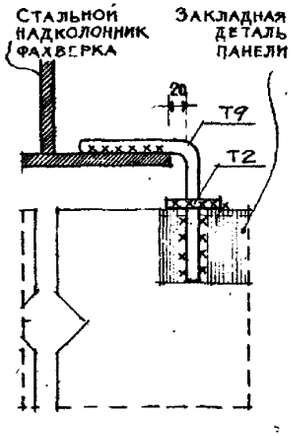

К14

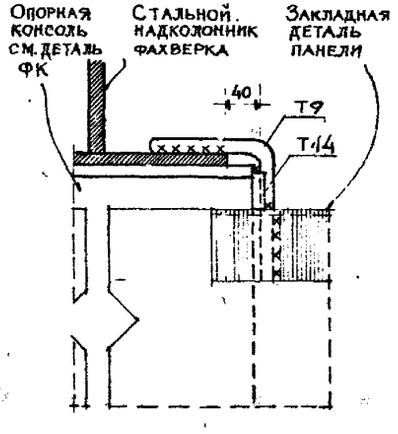

К15

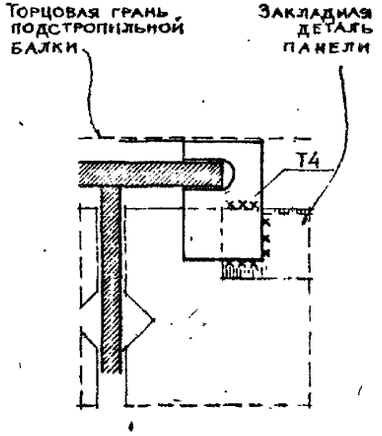

К16

Примечание.
Монтажные швы приняты толщиной $t_{ш}$ = 8 мм.

ТДМ 1.972

Крепления стеновых панелей К13, К14, К15, К16

2.430-4 выпуск 1

Лист 9

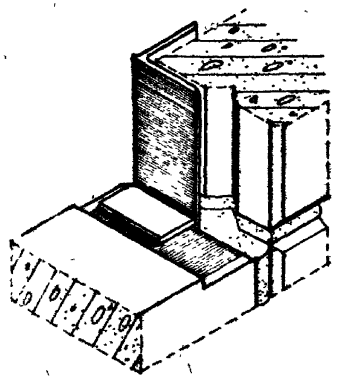

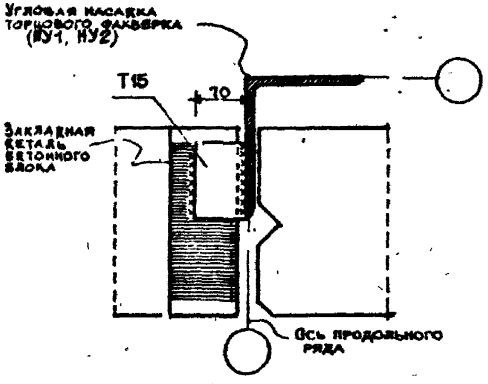

К17

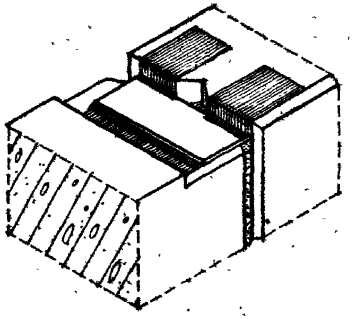

Толщина стеновой панели мм	
160	Т17
200	Т18
240	Т19
300	Т20

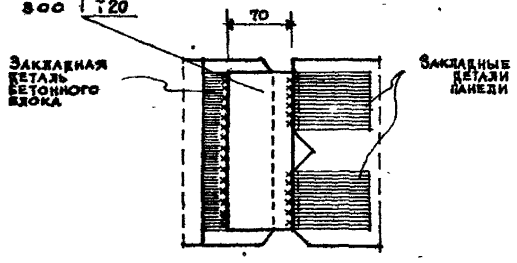

К18

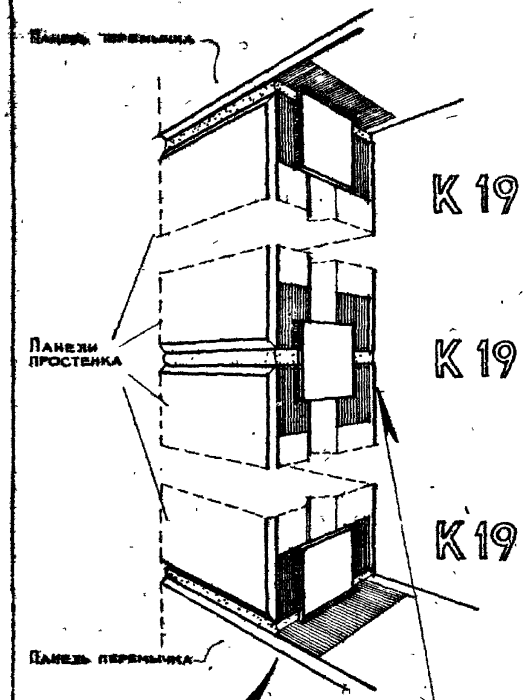

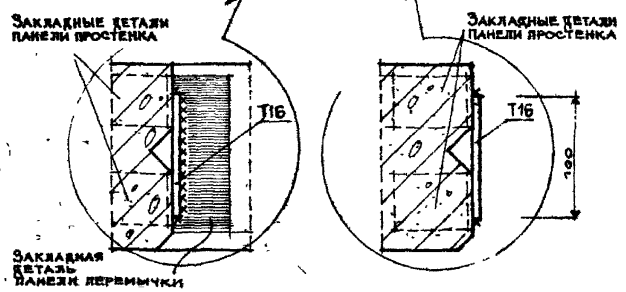

К19

Примечание.
Монтажные швы приняты толщиной $h_ш = 8$ мм.

ТДМ 1972

Крепления стеновых панелей К17, К18, К19

2 430-4 выпуск 1

Лист 10

Госстрой СССР
ЦНИИПРОМЗДАНИЙ
Москва

Рук отдела		Хромец
Гл инж пр-та		Солюс
Гл арх пр-та		Барко
Гл арх пр-та		Нарышкин
Рук группы		Хоревич

12015-02 1

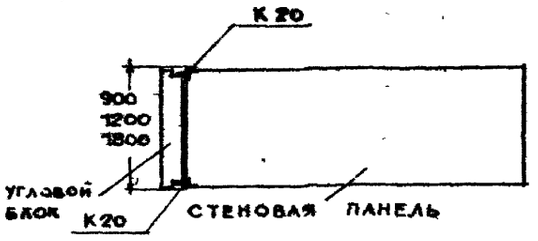

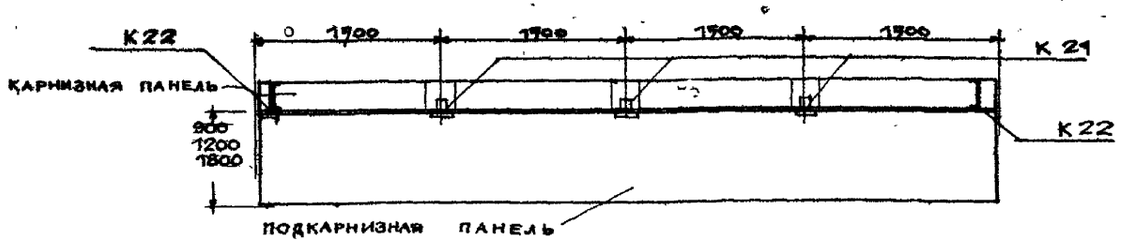

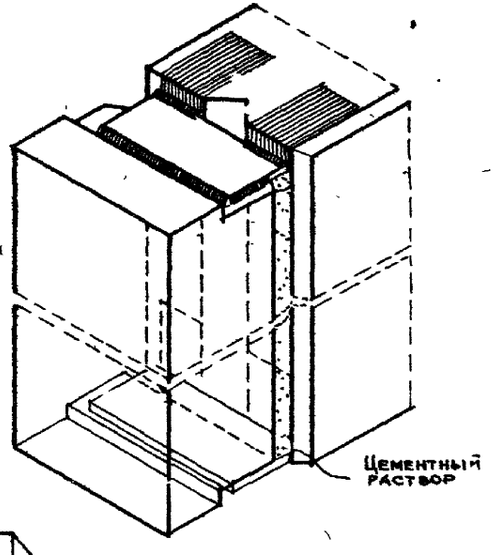

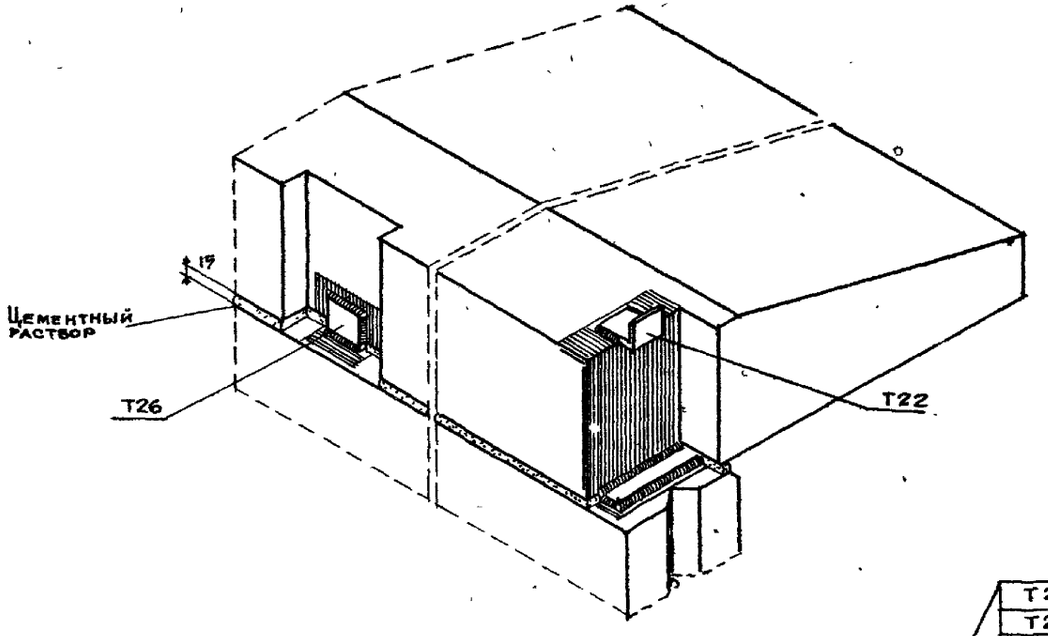

Толщина стеновой панели, мм

160	Т17
200	Т18
240	Т19
300	Т20

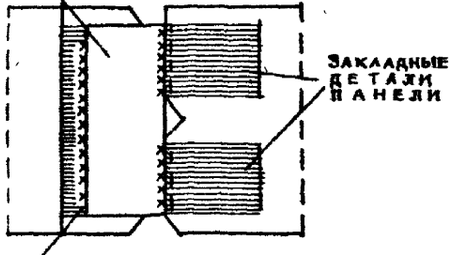

К20

Толщина подкарнизной панели, мм

Т23	200
Т24	240
Т25	300

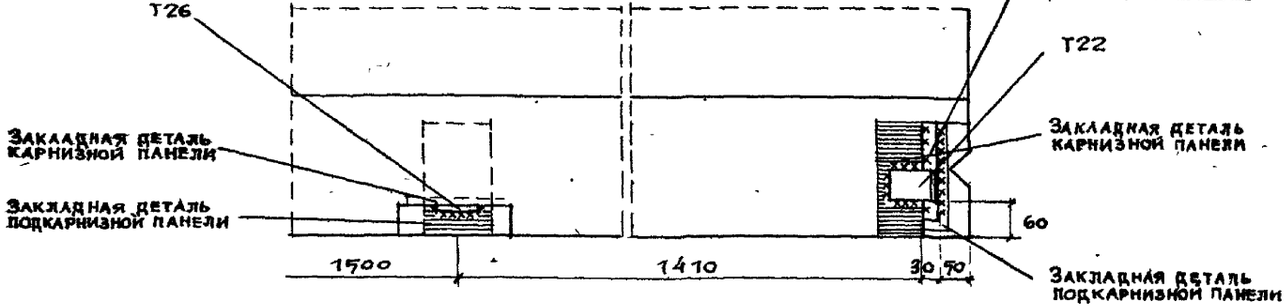

К21 К22

Примечание.
Монтажные швы приняты толщиной 6мм.

ТДМ 1972

Крепление угловых блоков к стеновым панелям К20.
Крепление карнизных панелей к подкарнизным панелям К21, К22

2.430-4
Выпуск 1

Лист 11

12015-02 1У

Госстрой СССР
ЦНИПРОМЗЛАНИЙ
Москва

Рук отдела	Краснов	
Гл инж пр	Солов	
Гл арх пр	Барко	
Гл арх пр	Норышкин	
Рук группы	Хоревич	

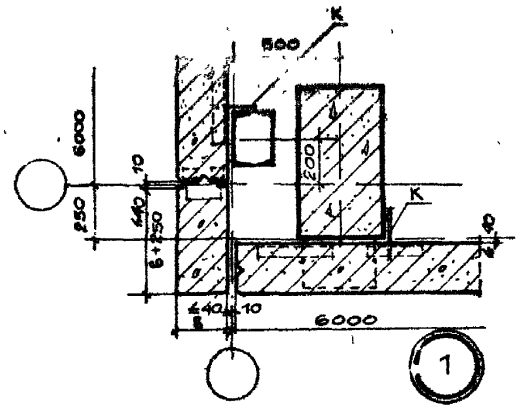

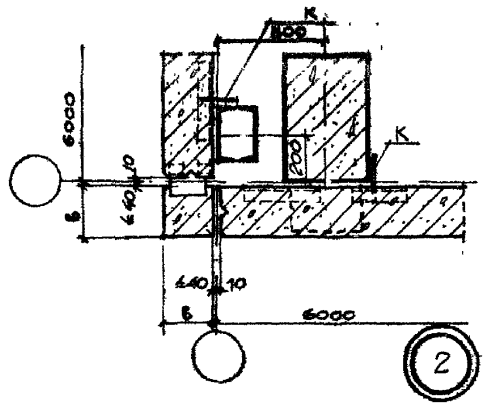

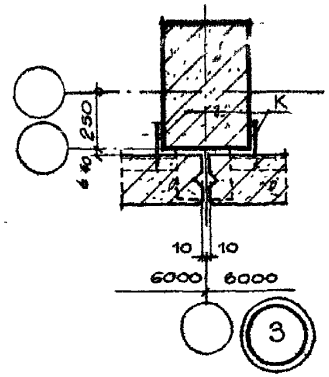

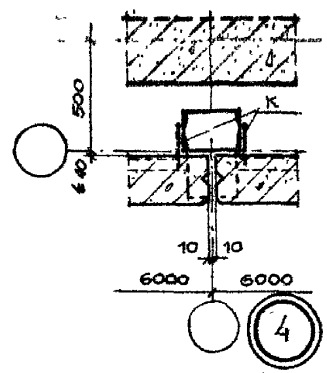

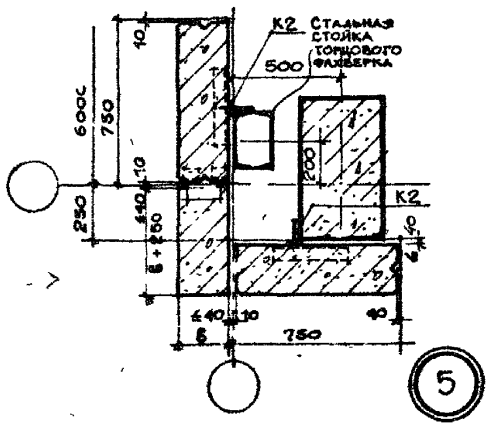

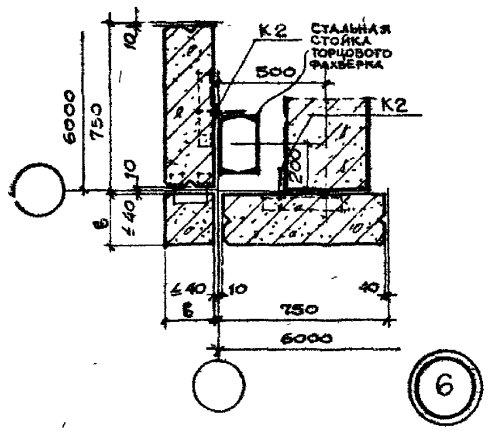

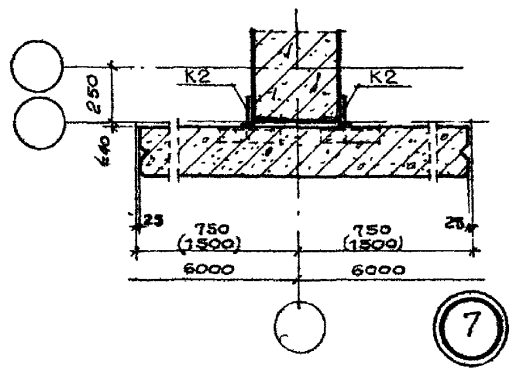

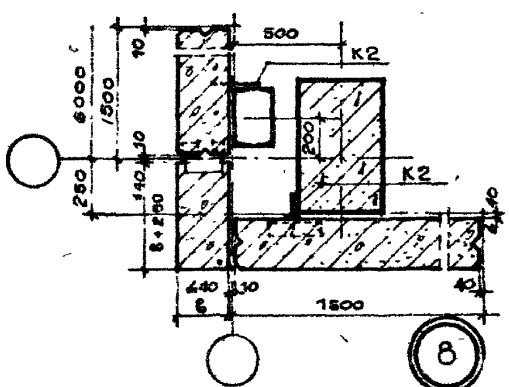

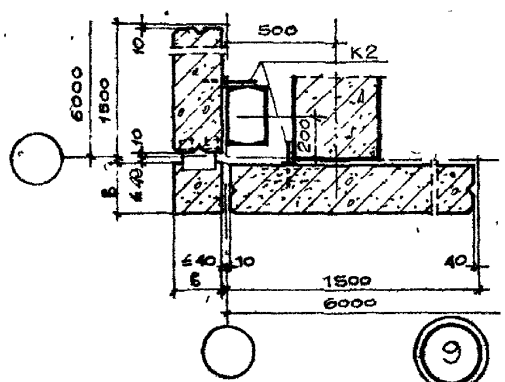

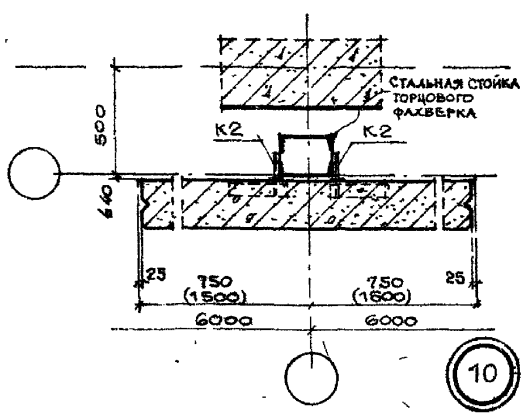

Примечание.
Монтажные детали креплений стеновых панелей К1 ÷ К18 приведены в настоящем выпуске.

Госстрой СССР ЦНИИПРОМЗДАНИЙ Москва	Рук. от. Гл. инж.	Дронов	
	Гл. спец.	Солнце	
	Гл. арх. пр-та	Баско	
	Гл. арх. пр-та	Нарышкин	
	Рук. группы	Хоревич	

ТДМ 1972

Монтажные детали панельных стен 1 ÷ 10.

2.430-4 выпуск 1

Лист 12

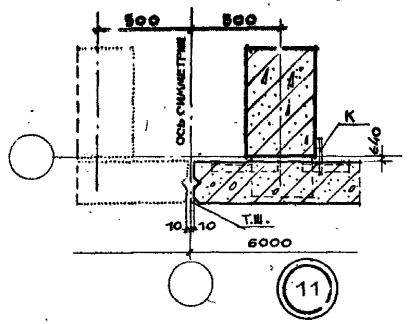

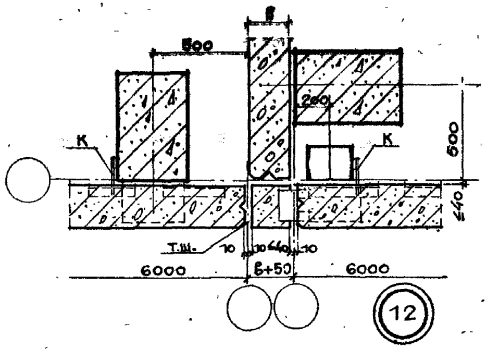

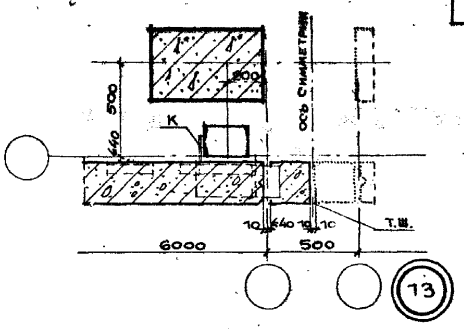

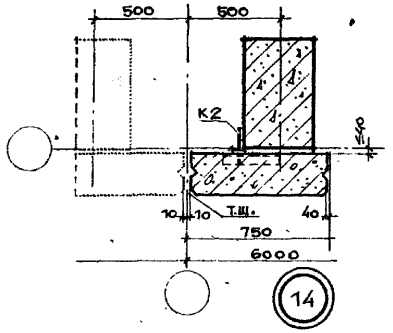

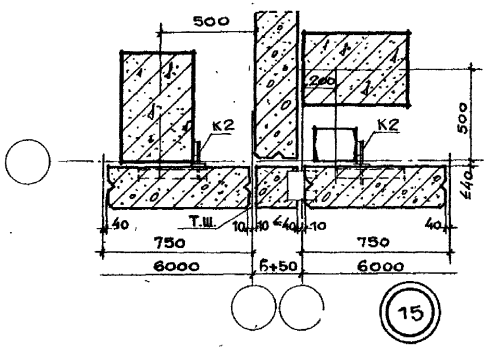

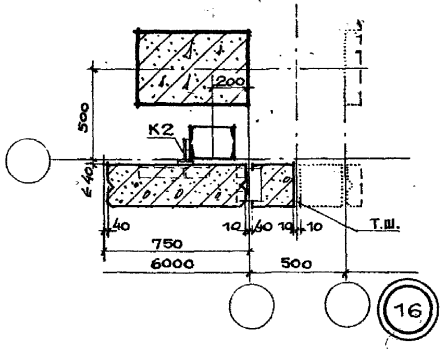

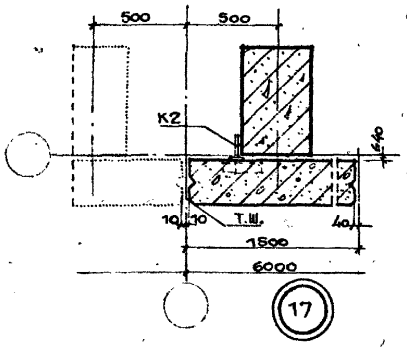

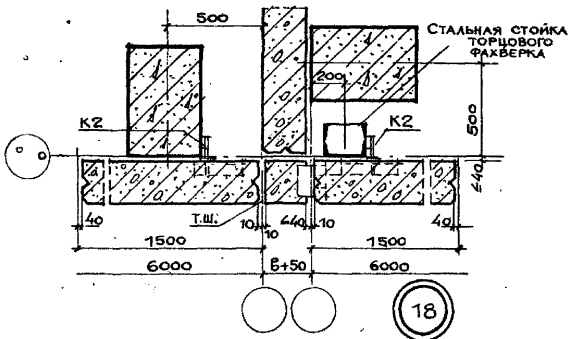

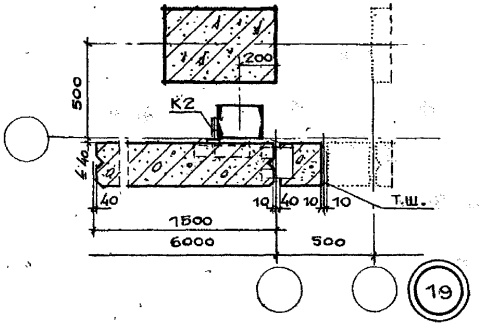

Примечание.
Монтажные детали креплений стеновых панелей К1÷К18 приведены в настоящем выпуске.

ТДМ 1972	Монтажные детали панельных стен 11÷19	2.430-4 выпуск 1	
		Лист	13

Госстрой СССР
ЦНИИПРОМЗДАНИЙ
Москва

Гл. арх. пр-та		Барко
Гл. арх. пр-та		Нарышкин
Рук. группы		Хоревич

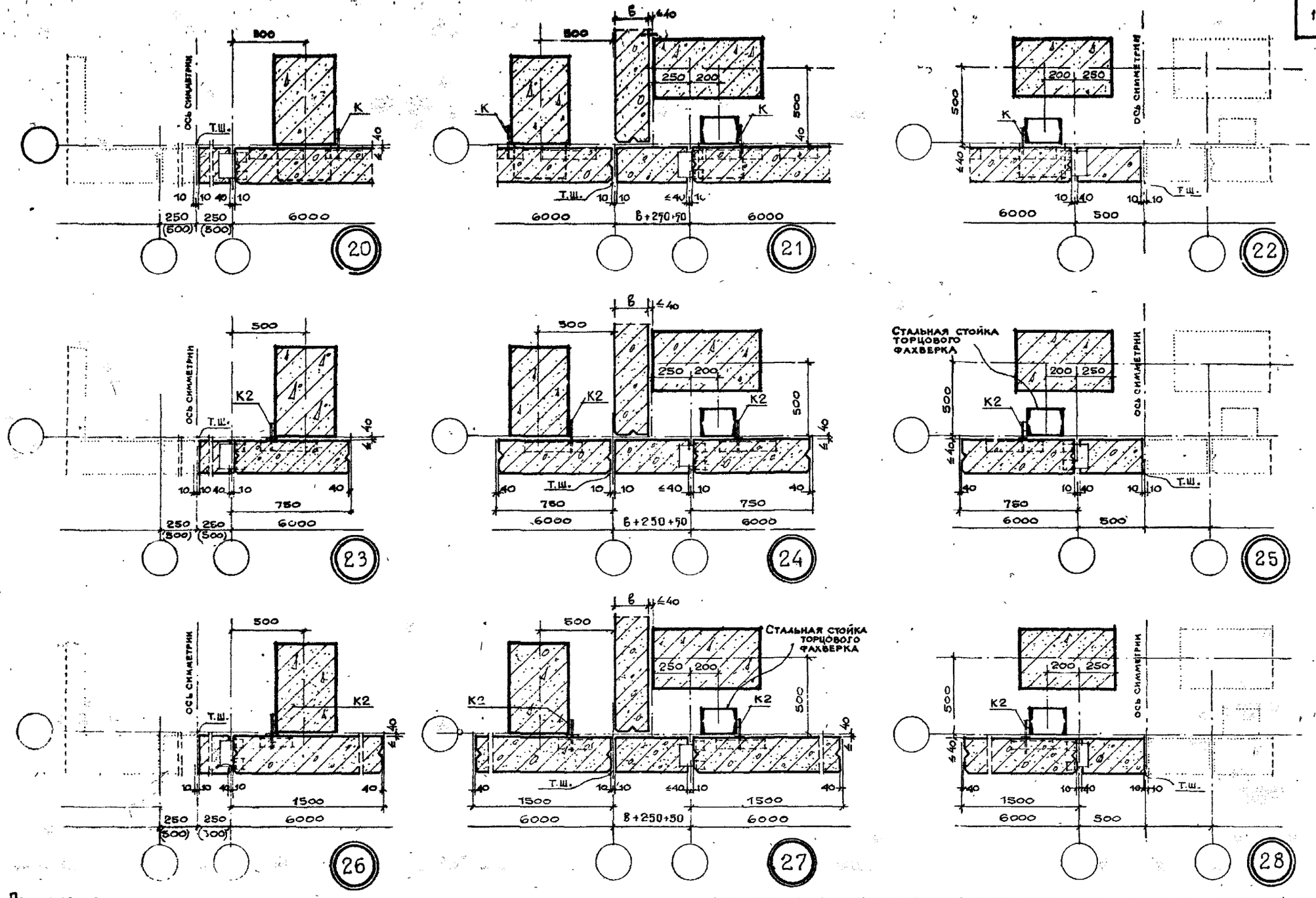

Примечание.
Монтажные детали креплений стеновых панелей К1÷К18 приведены в настоящем выпуске.

ТДМ 1972	Монтажные детали панельных стен 20 ÷ 28	2.430-4 выпуск 1
		Лист 14

Госстрой СССР
ЦНИИПРОМЗДАНИЙ
Москва

Рук. отдела — Хромец
Гл. инж. пр-та — Солюс
Гл. арх. пр-та — Барко
Гл. арх. пр-та — Нарышкин
Рук. группы — Хоревич

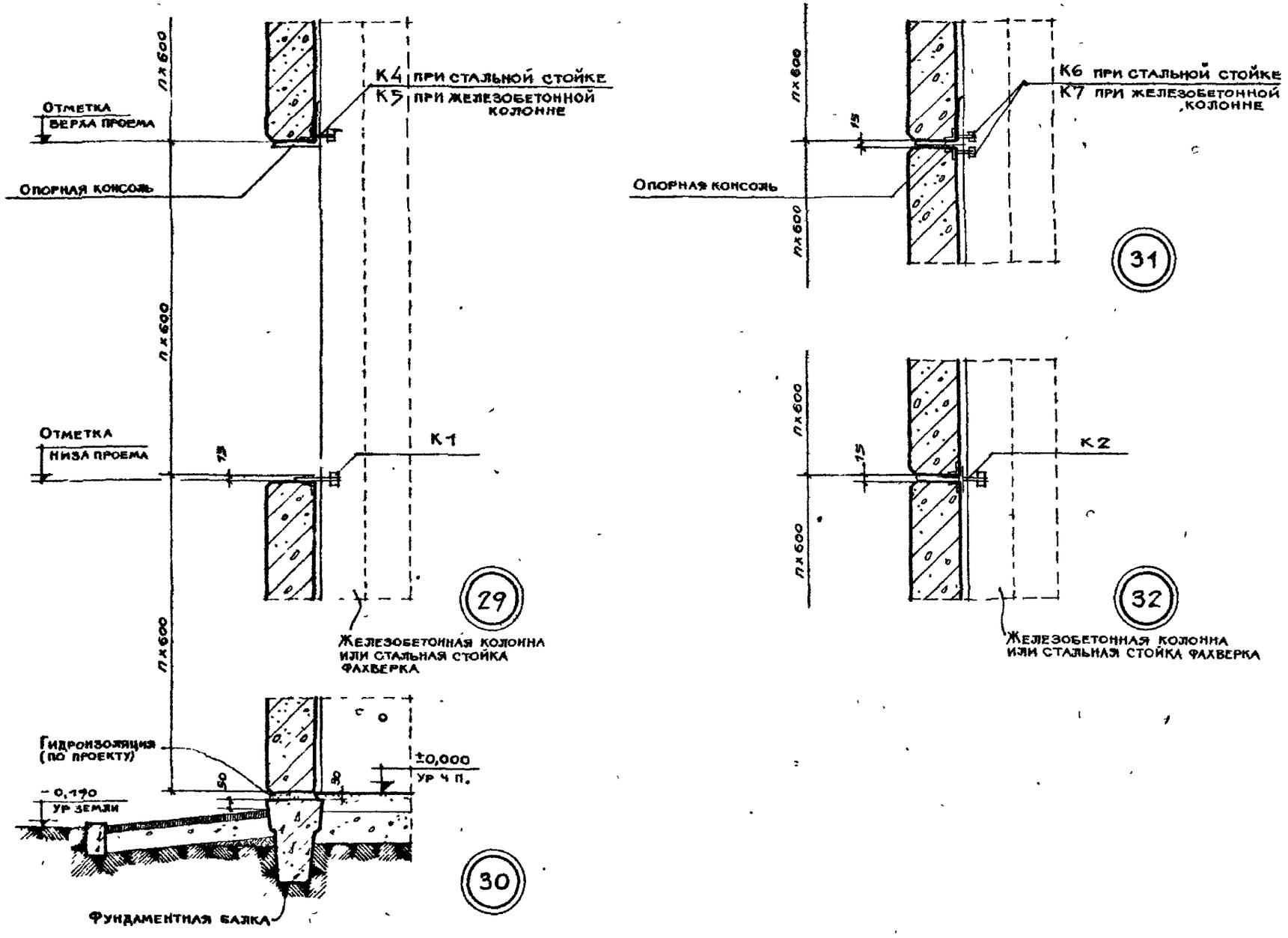

Примечание.
Монтажные детали креплений стеновых панелей К1 – К7 приведены в настоящем выпуске

ТДМ 1972	Монтажные детали панельных стен 29–32	2 430-4 выпуск 1	
		Лист	15

Госстрой СССР
ЦНИИПРОМЗДАНИЙ
МОСКВА

Рук отдела Хромец
Гл инж пр-та Солов
Гл арх пр-та Борко
Гл арх пр-та Нарышкин
Рук группы Хоревич

12015·02 18

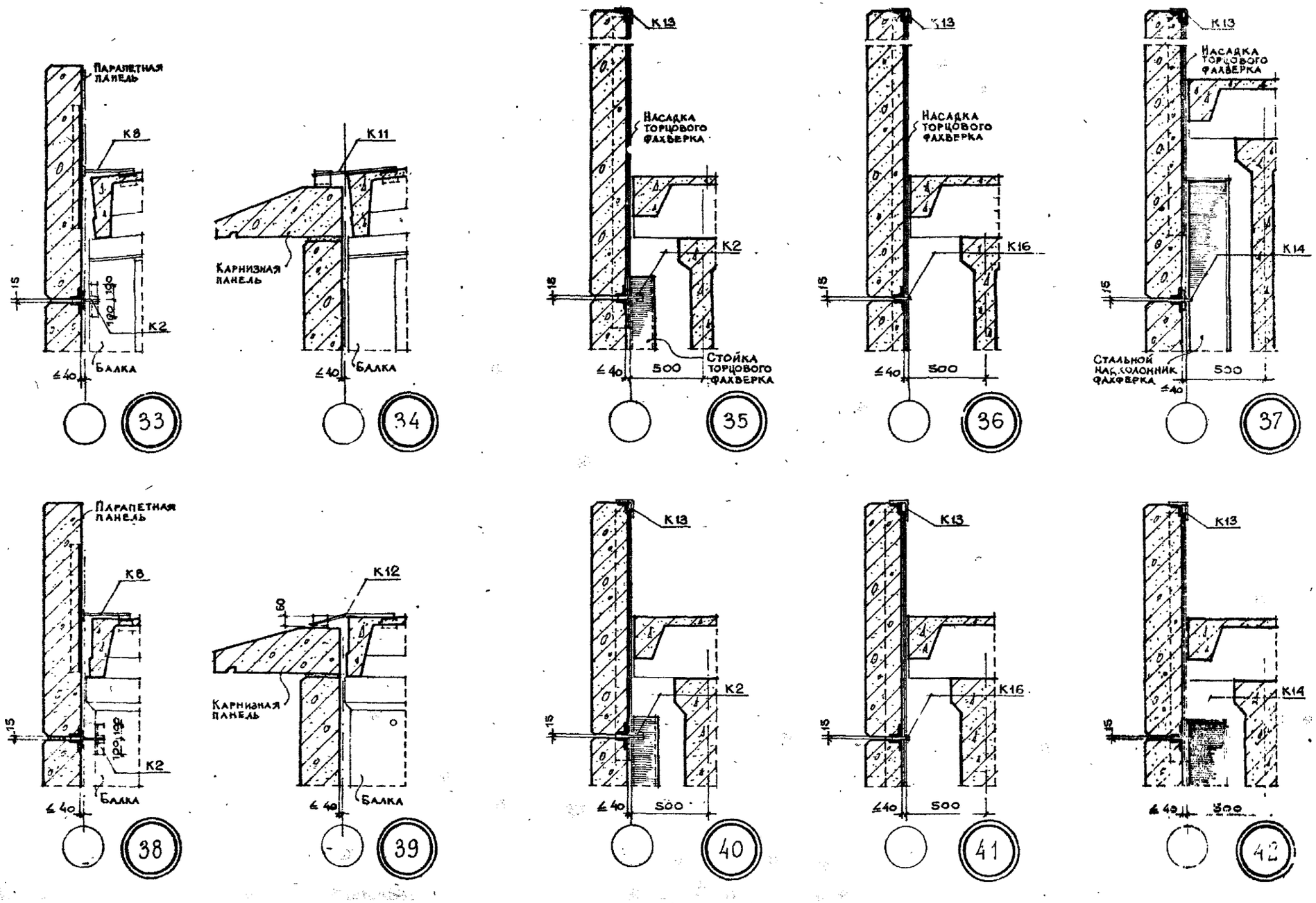

Примечание.
Монтажные детали креплений стеновых панелей К1÷К18 приведены в настоящем выпуске.

ТДМ 1972	Монтажные детали панельных стен 33÷42	2 430-4 выпуск 1
		Лист 16

Госстрой СССР
ЦНИИПРОМЗДАНИЙ
Москва

Рук отдела
Гл инж пр-та
Гл арх пр-та
Гл арх пр-та
Рук группы

Хромец
Солюс
Барко
Нарышкин
Хоревич

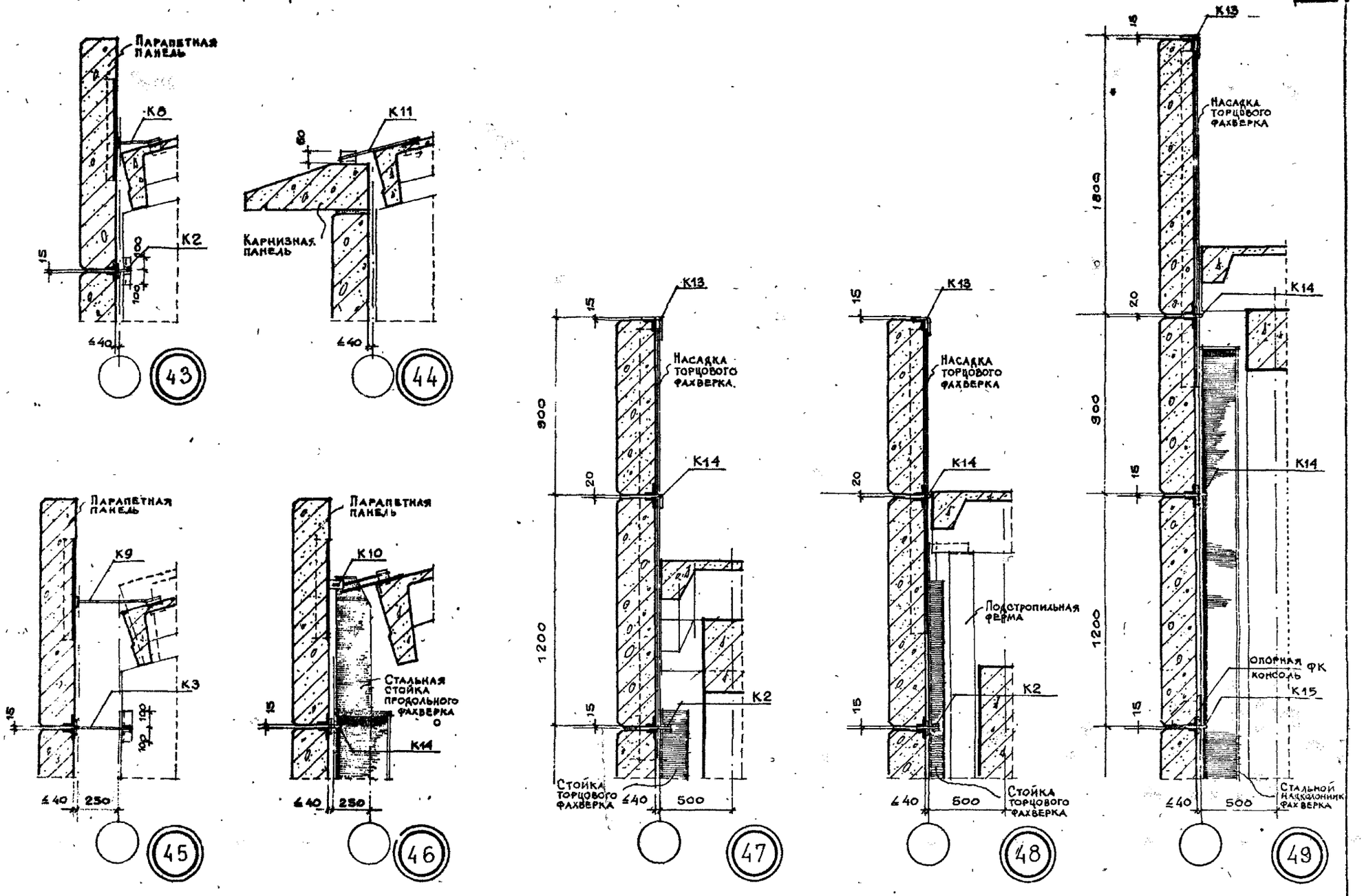

Примечание
Монтажные детали креплений стеновых панелей К1÷К18 приведены в настоящем выпуске.

ТДМ 1972	Монтажные детали панельных стен 43÷49	2 430-4 выпуск 1
		Лист 17

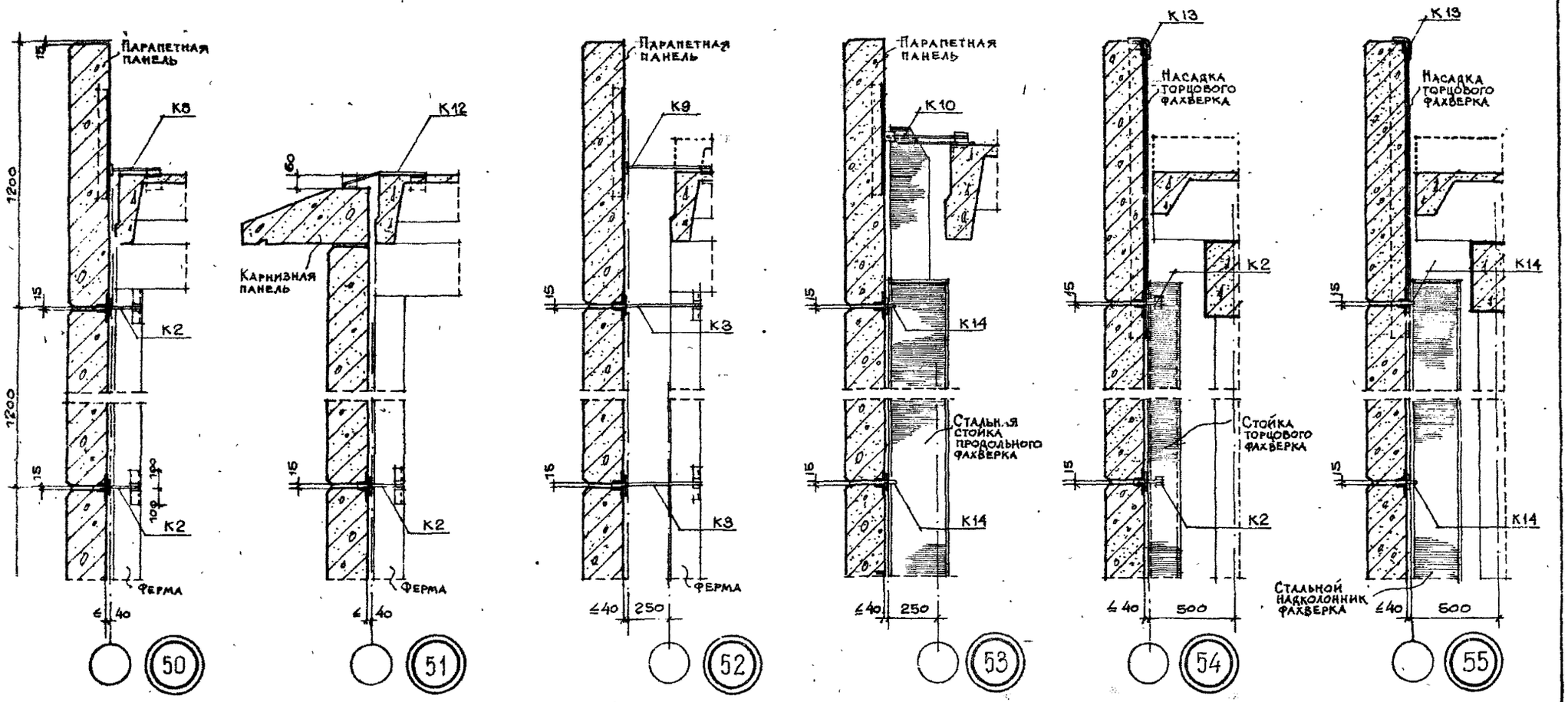

Примечание.
Монтажные детали креплений стеновых панелей К1÷К18 приведены в настоящем выпуске.

ТДМ 1972	Монтажные детали панельных стен 50÷55	2.430-4 выпуск 1. Лист 18

Госстрой СССР ЦНИИПРОМЗДАНИЙ Москва

Рук отдела | Гл. инж. пр-та | Гл. арх. пр-та | Гл. арх. пр-та | Рук группы | Громец | Солюс | Барко | Нарышкин | Хоревич

12015-02 21

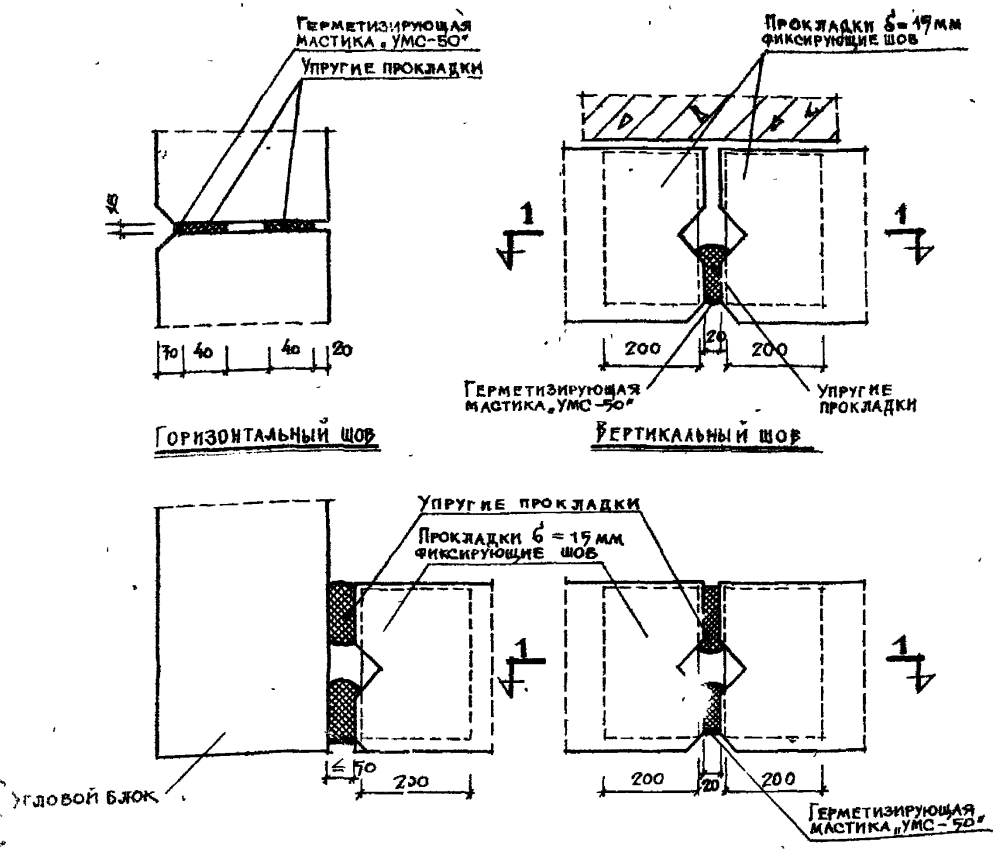

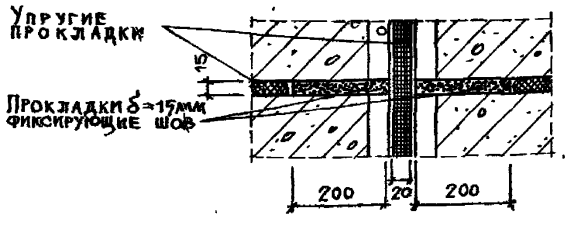

1-1

I. При заполнении упругими прокладками

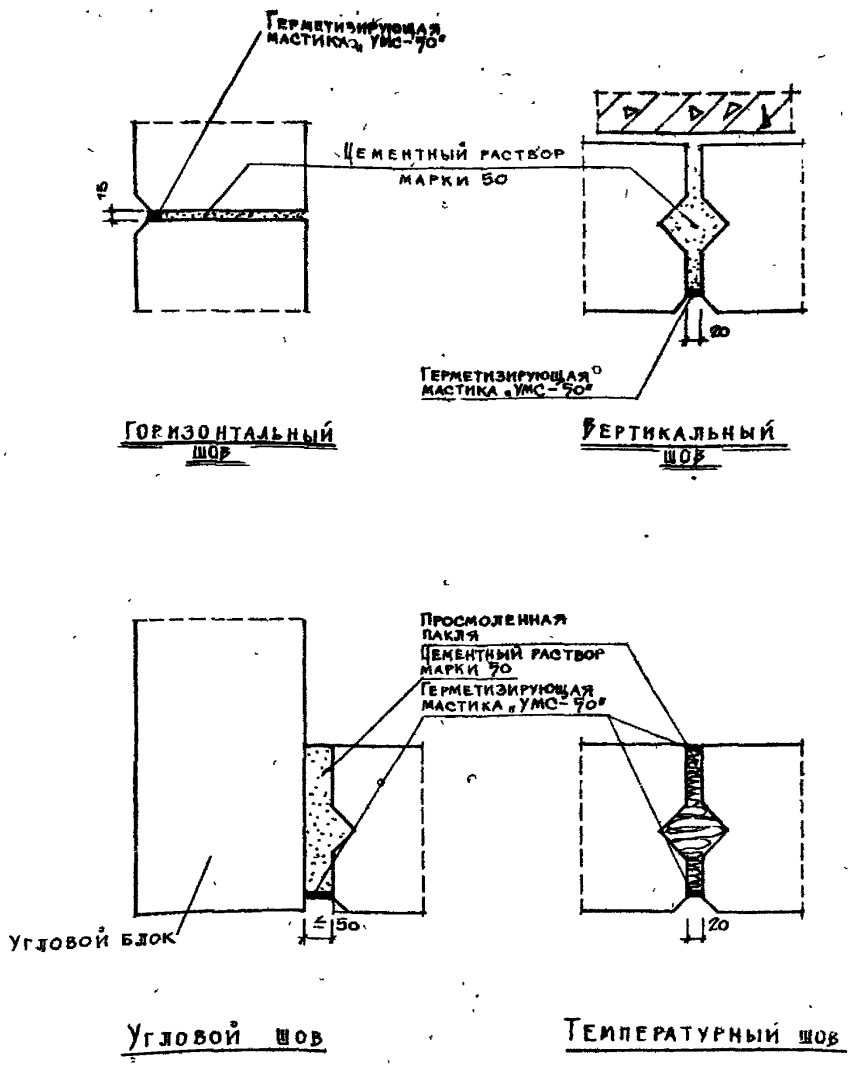

II При заполнении цементным раствором

Рук отдела		Хромец	
Гл инж пр-та		Солюс	
Гл арх пр-та		Барко	
Гл арх пр-та		Нарышкин	
Рук группы		Хоревич	

Госстрой СССР
ЦНИИ ПРОМЗДАНИЙ
МОСКВА

ТДМ 1972	Заполнение швов между панелями (I-Упругими прокладками II-Цементным раствором)	2.430-4 Выпуск 1
		Лист 19

12015-02 (22)

gost.e-ecolog.ru