ТИПОВОЙ ПРОЕКТ
816-1-134.87

ПРОИЗВОДСТВЕННЫЙ КОРПУС ГАРАЖА-МАСТЕРСКОЙ НА 4 ГРУЗОВЫХ АВТОМОБИЛЯ И 4 ТРАКТОРА

АЛЬБОМ II

ЧЕРТЕЖИ СТРОИТЕЛЬНЫХ ИЗДЕЛИЙ

				Привязан	
Инв. №					

gost.e-ecolog.ru

ТИПОВОЙ ПРОЕКТ
816-1-134.87

ПРОИЗВОДСТВЕННЫЙ КОРПУС ГАРАЖА-МАСТЕРСКОЙ НА 4 ГРУЗОВЫХ АВТОМОБИЛЯ И 4 ТРАКТОРА

АЛЬБОМ II

ЧЕРТЕЖИ СТРОИТЕЛЬНЫХ ИЗДЕЛИЙ

Разработан институтом
„Союзгипролесхоз"

Главный инженер института В.М. Нагаев
Главный инженер проекта И.Ф. Жердев

Утвержден Гослесхозом СССР
протокол № 4 от 25.12.1987г.
Введен в действие институтом „Союзгипролесхоз"
приказ № 5 от 15.01. 1988г.

Привязан

Инв. №

Содержание альбома

Шифр	Наименование	Стр.
	Титульный лист	
	Содержание альбома	
КЖИ-ТУ	Технические условия	2
КЖИ-0100	Балка 1БДР 12-4АIV-1	3
КЖИ-0200	Опорная плита ОП1	4
КЖИ-0210	Сетка С1	5
КЖИ-0201	Петля П1	5
КЖИ-0300	Изделие закладное МН1÷МН2	6
КЖИ-0400	Изделие закладное МН3	7
КЖИ-0500	Монтажная деталь МДН1	7
КЖИ-0600	Изделие закладное МН4	8
КЖИ-0800	Изделие закладное МН5	8
КЖИ-1000	Сетка С2÷С3	9
КЖИ-0900	Изделие закладное МН6	9
КЖИ-0700	Анкер А3	10
КЖИ-1100	Анкер А4	10
КЖИ-0001	Уголок (обрамление)	11
КЖИ-1200	Каркас КР1	11

Альбом I

Технические условия к изготовлению арматурных, закладных и сборных железобетонных изделий.

Арматурные, закладные и сборные железобетонные изделия надлежит выполнять в точном соответствии с рабочими чертежами.

Арматурные и закладные сварные изделия должны соответствовать требованиям ГОСТ 10922-75, сборные железобетонные изделия - требованиям ГОСТ 13015.1-81.

Приварку элементов изделий следует выполнять:

а) при соединении встав дуговой сваркой под слоем флюса на сварочных автоматах в соответствии с указаниями по сварке соединений в железобетонных конструкциях СН 393-78 и ГОСТ 14098-85. При отсутствии оборудования для автоматической сварки допускается применение сварки под слоем флюса на оборудовании с ручным приводом;

б) для арматуры каркасов контактно-точечной сваркой по ГОСТ 14098-85 во всех пересечениях стержней.

Для изготовления изделий надлежит применять сталь марки ВСт.3:

для проката КП2 по ТУ14-1-3023-80

для арматуры СП и ПС по ГОСТ 380-71* и ТУ14-1-3023-80.

Для сварочных работ следует применять электроды типа Э42 по ГОСТ 9467-75.

Взам. инв. № | Подп. и дата | Инв. № подл.

ГИП	Жеребов			
Н.контр.	Жеребов			
Начотд.	Рогачев			
Гл.спец.	Сергеева			
Рук.гр.	Сафина			1987

ТП 816-1-134.87 КЖИ-ТУ

Технические условия

Стадия	Лист	Листов
РП	1	1

СОЮЗГИПРОЛЕСХОЗ

Альбом II

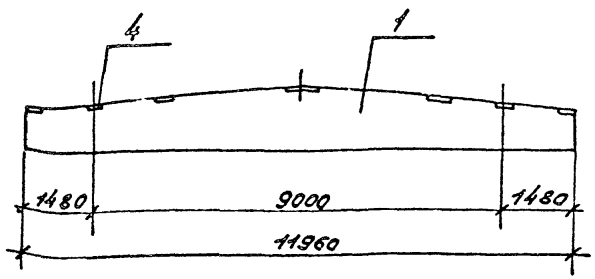

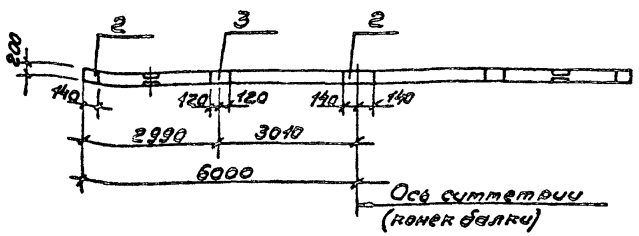

Формат	Зона	Поз.	Обозначение	Наименование	Кол.	Примечание
				Сборочные единицы		
		1	1.462.1-3/80, Вып.1	Балка 16ДР12-4АIV	1	
		2	1.400-6/76	Изделие закладное М4-1-2	4	1,4 кг
		3	1.400-6/76	То же М4-3-3	2	2,4 кг
		4	1.400-6/76	" " М4-22	2	5,8 кг

Ведомость расхода стали на дополнительные закладные изделия

Марка	Изделия закладные								Всего
	Арматура класса			Прокат марки					
	AIII			Вст3кп2					
	ГОСТ 5781-82*			ГОСТ 19903-74*			ГОСТ 8510-72*		
	ф8	ф10	Итого	8=6		Итого	4 110×76×8	Итого	
16ДР12-4АIV-1	1,4	0,4	1,8	9,5		9,6	10,4	10,4	21,8

ГИП	Жердев		
Н.контр.	Жердев		
Нач.отд.	Рогачев		
Гл.спец.	Сергеева		
Рук.гр.	Сафина		1987
Инж.	Артамонова		1987

ТП 816-1-134.87 КЖИ-0100

Балка 16ДР12-4АIV-1

Стадия	Масса	Масштаб
РП	—	1:100
Лист 1	Листов 1	

СОЮЗГИПРОЛЕСХОЗ

Инв.№ подл. | Подп. и дата | Взам.инв.№

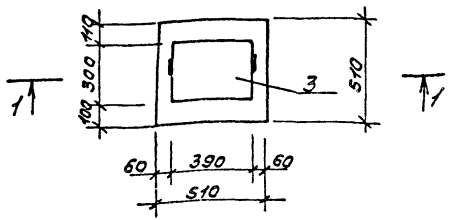

1-1

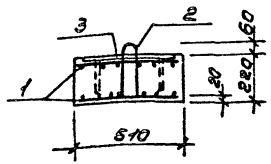

Формат	Зона	Поз.	Обозначение	Наименование	Кол.	Примечание
				Документация		
А4			КЖИ-ТУ	Технические условия		
				Сборочные единицы и детали		
А1		1	КЖИ-0210	Сетка С1	2	8,4кг
А1		2	КЖИ-0201	Петля П1	2	0,4
А1		3	1.400-6/76	Изделие закладное М1-1-5	1	11,6кг
				Материалы		
				Бетон класса В15	0,06	м³

Ведомость расхода стали на элемент, кг

Марка элемента	Изделия арматурные				Изделия закладные					Всего	Общий расход
	Арматура класса				Арматура класса	Итого	Прокат марку		Итого		
	AI				AIII		Вст.3кп2				
	ГОСТ 5781-82*				ГОСТ 5781-82*		ГОСТ 19903-74*				
	ф10		ф6	Итого	ф14			δ10			
ОП1	8,4		0,4	8,8	1,2	1,2		10,4	10,4	11,6	20,4

ГИП	Жердев		
Н.контр.	Жердев		
Нач.отд.	Рогачев		
Гл.спец.	Сергеева		
Рук.гр.	Сафина		1987

ТП 816-1-134.87 КЖИ-0200

Опорная плита ОП1

Стадия	Масса	Масштаб
РП	150	1:20
Лист 1	Листов 1	

СОЮЗГИПРОЛЕСХОЗ

Альбом II

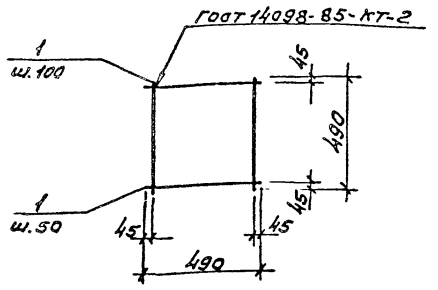

Формат	Зона	Поз.	Обозначение	Наименование	Кол	Примечание
				Документация		
11			КЖИ-ТУ	Технические условия		
				Детали		
				ф10АI ГОСТ 5781-82*		
Б.Ч.		1	КЖИ-0211	ℓ=490	14	0,3кр

ГИП	Жердев		ТП 816-1-134.87 КЖИ-0210
Н.контр.	Жердев		
Нач.отд.	Рогачев		Стадия: РП; Масса: 4,2; Масштаб: б/м
Гл.спец.	Сергеева		Сетка С1
Рук.гр.	Софина	1987	Лист 1; Листов 1
			СОЮЗГИПРОЛЕСХОЗ

Альбом II

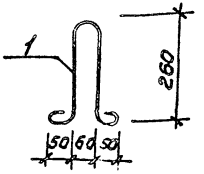

Длина развертки 770 мм

ГИП	Жердев		ТП 816-1-134.87 КЖИ-0201
Н.контр.	Жердев		
Нач.отд.	Рогачев		Стадия: РП; Масса: 0,2; Масштаб: 1:10
Гл.спец.	Сергеева		Петля П1
Рук.гр.	Софина	1987	Лист 1; Листов 6
			ф6АI ГОСТ 5781-82*
			СОЮЗГИПРОЛЕСХОЗ

Типовые

Рис. 1

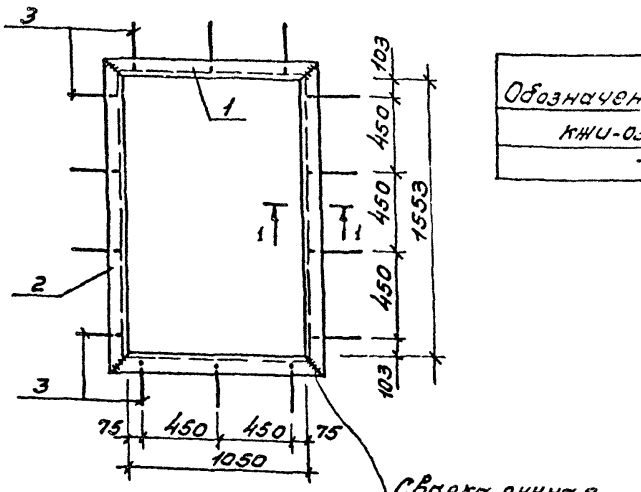

Обозначение	Марка	Рис.	Масса кг
КЖИ-0300	МН1	1	22,88
-01	МН2	2	15,64

Сварка ручная электродуговая

Рис. 2

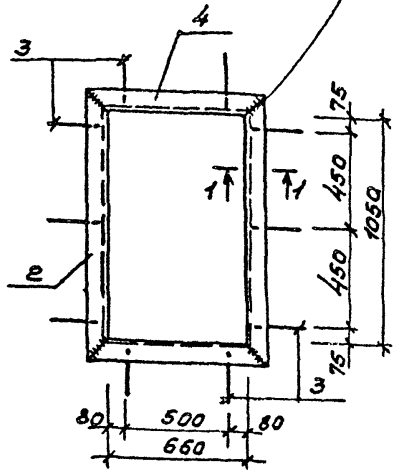

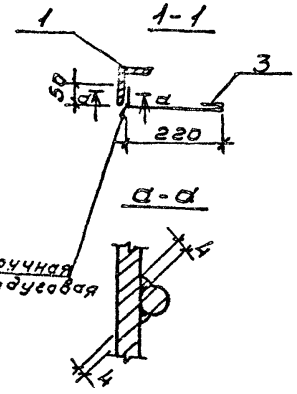

Сварка ручная электродуговая

Формат	Зона	Поз.	Обозначение	Наименование	Кол.	Примечание
				Документация		
			КЖИ-ТУ	Технические условия		
			КЖИ-0300СБ	Сборочный чертеж		
				-КЖИ-0300 (МН1)		
				Детали		
Б.Ч.		1	КЖИ-0001	Уголок 50×5 ГОСТ 8509-86 Ст.3 ГОСТ 535-79*		
				ℓ=1648	2	6,21
Б.Ч.		2	-01	ℓ=1145	2	4,32
Б.Ч.		3	КЖИ-0301	⌀8 AI ГОСТ 5781-82*, ℓ=330	14	0,13
				-КЖИ-0300-01 (МН2)		
				Детали		
Б.Ч.		2	КЖИ-0001-01	Уголок 50×5 ГОСТ 8509-86 Ст.3 ГОСТ 535-79*		
				ℓ=1145	2	4,32
Б.Ч.		4	-02	ℓ=755	2	2,85
Б.Ч.		3	КЖИ-0301	⌀8 AI ГОСТ 5781-82*, ℓ=330	10	0,13

ГИП	Жердев		
Н.контр.	Жердев		
Начатд.	Рогачев		
Гл.спец.	Сергеева		
Рук.гр.	Сафонина		1987
Ст.инж.	Стерликова		

ТП 816-1-134.87 КЖИ-0300

Изделие закладное (МН1 ÷ МН2)

Стадия	Масса	Масштаб
РП	см. табл.	1:10
Лист 1	Листов 1	

СОЮЗГИПРОЛЕСХОЗ

Альбом II

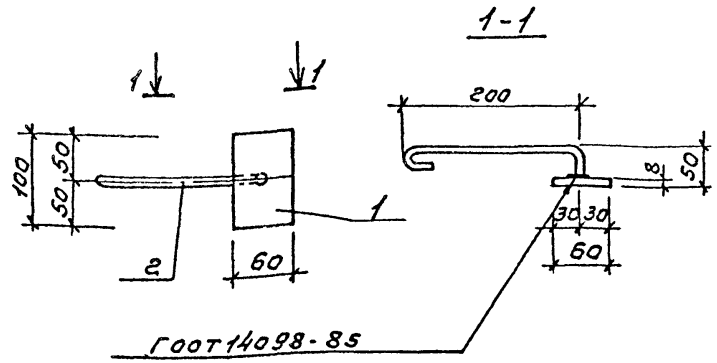

Формат	Зона	Поз.	Обозначение	Наименование	Кол.	Примечание
				Документация		
11			КЖИ-ТУ	Технические условия		
				Детали		
БЧ		1	КЖИ-0401	Полоса $\frac{-60\times8\ ГОСТ\ 103-76*}{Ст.3\ ГОСТ\ 535-79*}$		
				$\ell=100$	1	0,45кг
БЧ		2	КЖИ-0402	ф10AI ГОСТ 5781-82* $\ell=320$	1	0,20кг

ГИП	Жердев		ТП 816-1-134.87	КЖИ-0400
Н.контр.	Жердев			
Нач.отд.	Рогачев			
Гл.спец.	Сергеева		Изделие закладное МН-3	Стадия: Р Л; Масса: 0,65кг; Масштаб: 1:5
Рук.гр.	Сафина	1987		Лист 1; Листов 1
Ст.инж.	Стерликова			СОЮЗГИПРОЛЕСХОЗ

Альбом II

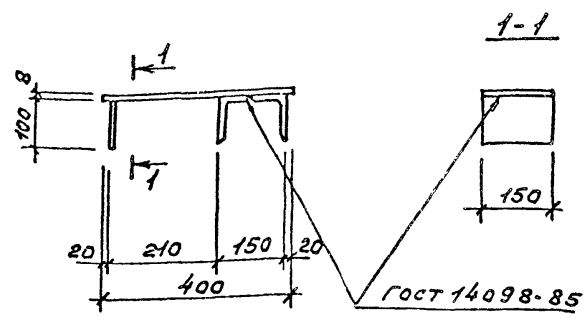

Формат	Зона	Поз.	Обозначение	Наименование	Кол.	Примечание
				Документация		
11			КЖИ-ТУ	Технические условия		
				Детали		
БЧ		1	КЖИ-0501	Полоса $\frac{150\times8\ ГОСТ\ 103-76*}{Ст.3\ ГОСТ\ 535-79*}$		
				$\ell=400$	1	3,77кг
БЧ		2	-01	$\ell=100$	1	0,94кг
БЧ		3	-КЖИ-0502	Уголок $\frac{100\times63\times8\ ГОСТ\ 8510-86}{Ст.3\ ГОСТ\ 535-79*}$		
				$\ell=150$	2	1,48кг

ГИП	Жердев		ТП 816-1-134.87	КЖИ-0500
Н.контр.	Жердев			
Рук.гр.	Рогачев			
Гл.спец.	Сергеева		Монтажная деталь МДН-1	Стадия: Р Л; Масса: 7,67кг; Масштаб: 1:10
Рук.гр.	Сафина	1987		Лист 1; Листов 1
Ст.инж.	Стерликова			СОЮЗГИПРОЛЕСХОЗ

Инв.№ подл. | Подп. и дата | Взам. инв.№

Альбом II

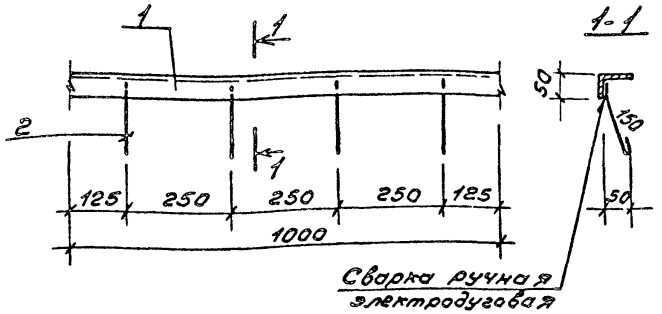

Формат	Зона	Поз.	Обозначение	Наименование	Кол.	Примечание
				Документация		
11			КЖИ-ТУ	Технические условия		
				Детали		
				Уголок 75х50х6 ГОСТ 8510-86 / Ст3 ГОСТ 535-79*		
Б.4		1	КЖИ-0601	ℓ=1000	1	5,7 кг
Б.4		2	КЖИ-0602	ф6 АI ГОСТ 5781-82* ℓ=230	4	0,05 кг

ГИП	Жердев		ТП 816-1-134.87	КЖИ-0600	
Н.контр.	Жердев				
Начотд.	Рогачев		Изделие закладное мн 4	Стадия: Р	Масса: 5,9	Масштаб: —
Гл.спец.	Сергеева			Лист 1	Листов 1
Рук.гр.	Сафина	1987		СОЮЗГИПРОЛЕСХОЗ	

Альбом I

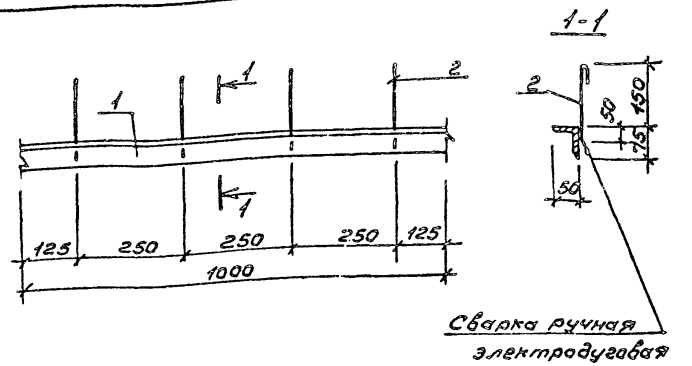

Формат	Зона	Поз.	Обозначение	Наименование	Кол.	Примечание
				Документация		
11			КЖИ-ТУ	Технические условия		
				Детали		
Б.4		1	КЖИ-0801	Уголок 75х50х6 ГОСТ 8510-86 / Ст3 ГОСТ 535-79*		
				ℓ=1000	1	5,7 кг
				ф6 АI ГОСТ 5781-82*		
Б.4		2	КЖИ-0802	ℓ=250	4	0,06 кг

Инв.№ подл. | Подп. и дата | Взам.инв.№

ГИП	Жердев		ТП 816-1-134.87	КЖИ-0800	
Н.контр.	Жердев				
Начотд.	Рогачев		Изделие закладное мн 5	Стадия: Р	Масса: 5,9	Масштаб: —
Гл.спец.	Сергеева			Лист 1	Листов 1
Рук.гр.	Сафина	1987		СОЮЗГИПРОЛЕСХОЗ	
Ст.инж.	Стерликова				

Альбом V

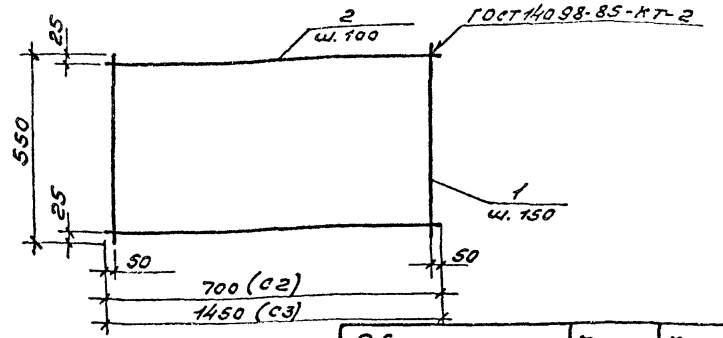

Обозначение	Марка	Масса
КЖИ-1000	С2	2,75кг
КЖИ-1000-01	С3	5,64кг

Формат	Зона	Поз.	Обозначение	Наименование	Кол.	Примечание
				Документация		
11			КЖИ-ТУ	Технические условия		
				КЖИ-1000(С2)		
				Детали		
Б.Ч.		1	КЖИ-1001	⌀8AI ГОСТ 5781-82*; ℓ=550	5	0,22кг
Б.Ч.		2	КЖИ-1001-01	⌀8AI ГОСТ 5781-82*; ℓ=700	6	0,28кг
				КЖИ-1000-01(С3)		
				Детали		
Б.Ч.		1	КЖИ-1001	⌀8AI ГОСТ 5781-82*; ℓ=550	10	0,22кг
Б.Ч.		2	КЖИ-1001-02	⌀8AI ГОСТ 5781-82*; ℓ=1450	6	0,57кг

Взам.инв.№ | Подп. и дата | Инв.№ подл.

ГИП	Жердев		
Н.контр.	Жердев		
Нач.отд.	Рогачёв		
Гл.спец.	Сергеева		
Рук.гр.	Сафина		1987
Ст.инж.	Стерликова		

ТП 816-1-134.87 КЖИ-1000

Сетка (С2; С3)

Стадия	Масса	Масштаб
Р	см. табл.	8/т
Лист 1	Листов 1	

СОЮЗГИПРОЛЕСХОЗ

Альбом V

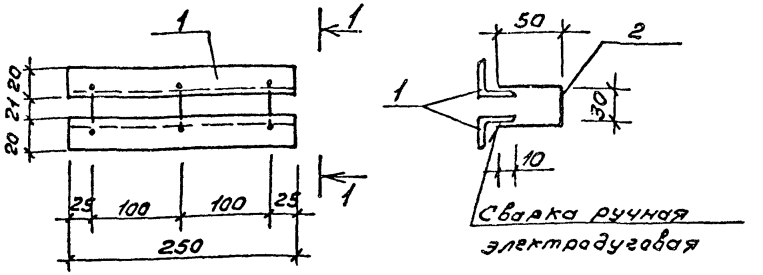

Формат	Зона	Поз.	Обозначение	Наименование	Кол.	Примечание
				Документация		
11			КЖИ-ТУ	Технические условия		
				Детали		
Б.Ч.		1	КЖИ-0901	Уголок 20х4 ГОСТ 8509-86 Ст.3 ГОСТ 535-79*		
				ℓ=250	2	0,57
Б.Ч.		2	КЖИ-0902	⌀48I ГОСТ 6727-80*		
				ℓ=130	3	0,04

Взам.инв.№ | Подп. и дата | Инв.№ подл.

ГИП	Жердев		
Н.контр.	Жердев		
Нач.отд.	Рогачёв		
Гл.спец.	Сергеева		
Рук.гр.	Сафина		1987

ТП 816-1-134.87 КЖИ-0900

Изделие закладное тн6

Стадия	Масса	Масштаб
Р	0,61	1:5
Лист 1	Листов 1	

СОЮЗГИПРОЛЕСХО

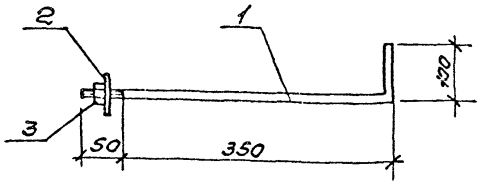

Формат	Зона	Поз.	Обозначение	Наименование	Кол.	Примечание
				Документация		
			КЖИ-ТУ	Технические условия		
				Детали		
Б.Ч.		1	КЖИ-0701	ф16 АI ГОСТ 5781-82* ℓ=500	1	0,79кг
				Стандартные изделия		
		2		Шайба 16-01 ГОСТ 11371-78*	1	0,015кг
		3		Гайка М16 ГОСТ 5915-70*	1	0,025кг

ГИП	Жердев		ТП 816-1-134.87	КЖИ-0700
Н.контр.	Жердев			
Начотд.	Осачев			
Гл.спец.	Сергеева			
Рук.гр.	Сафина	1987	Анкер А3	Стадия: РП; Масса: 0,83кг; Масштаб: б/м
Ст.инж.	Стерликова			Лист 1; Листов 1
				СОЮЗГИПРОЛЕСХОЗ

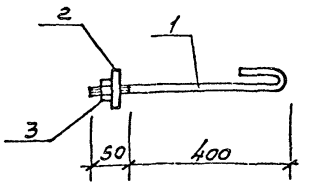

Формат	Зона	Поз.	Обозначение	Наименование	Кол.	Примечание
				Документация		
			-КЖИ-ТУ	Технические условия		
				Детали		
Б.Ч.		1	КЖИ-1101	ф12 АI ГОСТ 5781-82* ℓ=550	1	0,49кг
				Стандартные изделия		
		2		Шайба 12-01 Н ГОСТ 11371-78*	1	0,01кг
		3		Гайка М16 ГОСТ 5915-70*	1	0,02кг

Инв.№ подл. | Подп. и дата | Взам. инв.№

ГИП	Жердев		ТП 816-1-134.87	КЖИ-1100
Н.контр.	Жердев			
Начотд.	Осачев			
Гл.спец.	Сергеева			
Рук.гр.	Сафина	1987	Анкер А4	Стадия: РП; Масса: 0,51; Масштаб: б/м
Ст.инж.	Черликов			Лист 1; Листов 1
				СОЮЗГИПРОЛЕСХОЗ

Альбом II

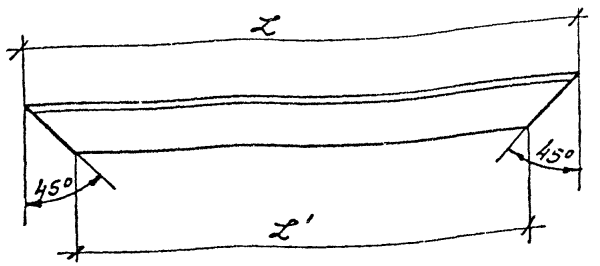

Размеры в мм

Обозначение	L	L'	масса, кг
-КЖИ-0001	1648	1548	6,21
-01	1145	1045	4,32
-02	755	655	2,85

ГИП	Жердев		
Н.контр.	Жердев		
Нач.отд.	Рогачев		
Гл.спец.	Сергеева		
Рук.гр.	Сафина		1987
Ст.инж.	Стерликова		

ТП 816-1-134.87 КЖИ-0001

Уголок (обратление)

Стадия	Масса	Масштаб
РП	ст. табл.	—

Лист 1 Листов 1

Уголок 50х5 ГОСТ 8509-86 / Ст.3 ГОСТ 535-79*

СОЮЗГИПРОЛЕСХОЗ

Отпечатано в ин-те "Союзгипролесхоз" Зак.9-409 Тир.300

Взам.инв.№ | Подп.и дата | Инв.№ подл.

gost.e-ecolog.ru

Альбом II

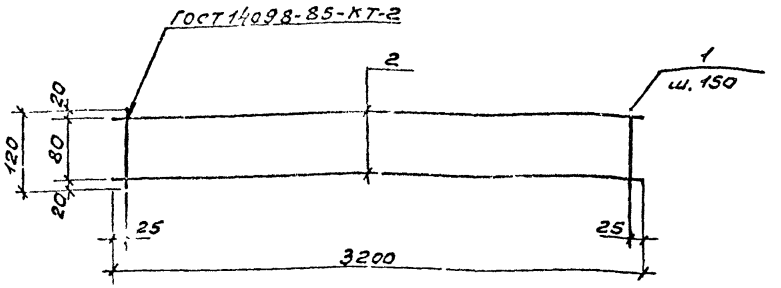

Формат	Зона	Поз.	Обозначение	Наименование	Кол.	Примечание
				Документация		
11			КЖИ-ТУ	Технические условия		
				Детали		
64		1	КЖИ-1201	Ф4Вр-I ГОСТ 6727-80*		
				l=120	22	0,012кг
54		2	-01	l=3200	2	0,32кг

ГИП	Жердев		
Н.контр.	Жердев		
Нач.отд.	Рогачев		
Гл.спец.	Сергеева		
Рук.гр.	Сафина		1987
Ст.инж.	Стерликова		

ТП 816-1-134.87 КЖИ-1200

Каркас КР1

Стадия	Масса	Масштаб
РП	0,9кг	б/м

Лист 1 Листов 1

СОЮЗГИПРОЛЕСХОЗ

Взам.инв.№ | Подп.и дата | Инв.№ подл.