ТИПОВОЙ ПРОЕКТ
709-9-61.87

СКЛАД ЛЕСНЫХ СЕМЯН ЛИСТВЕННЫХ ПОРОД НА 5 ТОНН / СТЕНЫ КИРПИЧНЫЕ /

Альбом II

Нестандартизированное оборудование

gost.e-ecolog.ru

ТИПОВОЙ ПРОЕКТ
709-9-61.87

СКЛАД ЛЕСНЫХ СЕМЯН ЛИСТВЕННЫХ ПОРОД НА 5 ТОНН / СТЕНЫ КИРПИЧНЫЕ /

СОСТАВ ПРОЕКТА:

Альбом I	Пояснительная записка и чертежи
Альбом II	Нестандартизированное оборудование
Альбом III	Ведомость потребности в материалах
Альбом IV	Спецификации оборудования
Альбом V	Сметы

Альбом II

Разработан
институтом „СОЮЗГИПРОЛЕСХОЗ"
Зам. главного инженера института Ю.И. Кондратьев
Главный инженер проекта А.В. Маричева

Утвержден Гослесхозом СССР
протокол №27 от 13 ноября 1987 г
Введен в действие институтом Союзгипролесхоз
приказ от 15.01.88 1987 г № 7

Привязан

Альбом II

СОДЕРЖАНИЕ АЛЬБОМА

Наименование	Обозначение	Стр
Стеллаж для бутылей	Н020.03.00.000	2
Ролик	Н020.01.04.000	2
Стеллаж для ящиков	Н020.02.00.000	2
Тележка	Н020.01.00.000	3
Колесо заднее. Лист 1	Н020.01.03.000	3
Рама Лист 1, 2	Н020.01.01.000	3
Тележка. Сборочный чертеж	Н020.01.00.000СБ	4
Рама. Сборочный чертеж	Н020.01.01.000СБ	5
Колеса передние. Сборочный чертеж	Н020.01.02.000СБ	6
Колесо заднее. Сборочный чертеж	Н020.01.03.000СБ	6
Колесо заднее. Лист 2	Н020.01.03.000	7
Колеса передние	Н020.01.02.000	7
Стол для отбора образцов и затаривания сетян. Лист 1	Н020.04.00.000	7
Лист 2	Н020.04.00.000	7
Стеллаж для ящиков. Сборочный чертеж	Н020.02.00.000СБ	8
Стеллаж для бутылей. Сборочный чертеж	Н020.03.00.000СБ	8
Стол для отбора образцов и затаривания сетян Сборочный чертеж	Н020.04.00.000СБ	9

Т.П. 709-9-61.87

Подп. и дата | Инв. № дубл. | Взам. инв. № | Подп. и дата | Инв. № подл.

Копировал Пискуна — Формат А4

Альбом II

Формат	Зона	Поз.	Обозначение	Наименование	Кол.	Примечание
				Документация		
А3			Н020.03.00.000СБ	Сборочный чертеж		
				Стандартные изделия		
		1		Гвозди к 2,5×50		
				ГОСТ 4028-63*	0,5	кг
		2		Гвозди к 4×100		
				ГОСТ 4028-63*	0,5	кг
				Материал		
		3		Рубероид РПП350Б		
				ГОСТ 10923-82		
				200×200	8	
				Пиломатериалы		
				ГОСТ 8486-86		
		4		Брус 70×80×2035	12	
		5		Брус 130×130×1670	4	
		6		Доска 25×80×650	21	
		7		Доска 25×110×650	18	
		8		Доска 25×180×650	18	

Т.П. 709-9-61.87

Подп. и дата | Инв. № дубл. | Взам. инв. № | Подп. и дата | Инв. № подл.

Изм.	Лист	№ докум.	Подп.	Дата
Разраб.		Гурьякова		
Пров.		Спиридонов		
Рук. гр.		Глебова		
Н. контр.		Спиридонов		
Утв.		Рогачев		

Н020.03.00.000

Стеллаж для бутылей

Лит.	Лист	Листов
		1

СОЮЗГИПРОЛЕСХОЗ

Копировал Пискуна — Формат А4

Альбом II

Н020.01.04.000

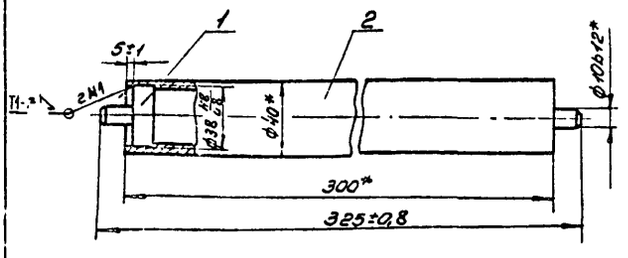

1. * Размеры для справок.
2. Сварка электродуговая по ГОСТ 5264-80

Формат	Зона	Поз.	Обозначение	Наименование	Кол.	Примечание
				Детали		
		1	Н020.01.04.001	Ось	2	
		2	Н020.01.04.002	Труба	1	

Т.П. 709-9-61.87

Подп. и дата | Инв. № дубл. | Взам. инв. № | Подп. и дата | Инв. № подл.

Изм.	Лист	№ докум.	Подп.	Дата
Разраб.		Гурьякова		
Пров.		Спиридонов		
Рук. гр.		Глебова		
Н. контр.		Спиридонов		
Утв.		Рогачев		

Н020.01.04.000

Ролик Сборочный чертеж

Лит.	Масса	Масштаб
	0,9	1:2

Лист | Листов 1

СОЮЗГИПРОЛЕСХОЗ

Копировал Пискуна — Формат А4

Альбом II

Формат	Зона	Поз.	Обозначение	Наименование	Кол.	Примечание
				Документация		
А3			Н020.02.00.000СБ	Сборочный чертеж		
				Стандартные изделия		
		1		Шуруп А4×50		
				ГОСТ 1145-80*	0,5	кг
		2		Гвозди к 3×70		
				ГОСТ 4028-63*	0,5	кг
				Материалы		
		3		Лента 1,2×28 Ст 2пс		
				ГОСТ 6009-74		
				L = 660 h14	40	0,3кг
		4		Рубероид РПП350Б		
				ГОСТ 10923-82		
				200×200	8	
				Пиломатериалы		
				ГОСТ 8486-86		
		5		Брус 60×50×2040	16	
		6		Брус 130×130×1475	4	
		7		Доска 25×80×660	32	
		8		Доска 25×100×660	16	

Т.П. 709-9-61.87

Подп. и дата | Инв. № дубл. | Взам. инв. № | Подп. и дата | Инв. № подл.

Изм.	Лист	№ докум.	Подп.	Дата
Разраб.		Гурьякова		
Пров.		Спиридонов		
Рук. гр.		Глебова		
Н. контр.		Спиридонов		
Утв.		Рогачев		

Н020.02.00.000

Стеллаж для ящиков

Лит.	Лист	Листов
		1

СОЮЗГИПРОЛЕСХОЗ

Копировал Пискуна — Формат А4

Альбом II

Т.п. 709-9-61.87

Формат	Зона	Поз.	Обозначение	Наименование	Кол.	Примечание
				Документация		
А2			Н020.01.00.000СБ	Сборочный чертеж		
				Сборочные единицы		
А4		1	Н020.01.01.000	Рама	1	
А4		2	Н020.01.02.000	Колеса передние	1	
А4		3	Н020.01.03.000	Колеса заднее	1	
А4		4	Н020.01.04.000	Ролик	8	
				Детали		
		5	Н020.01.00.001	Проушина	12	
		6	-01	Проушина	4	
		7	Н020.01.00.002	Оседержатель	2	
				Стандартные изделия		
		8		Винт Б2М10-6g×20.58.05 ГОСТ 1491-80*	4	
		9		Шайба 10.65Г.05 ГОСТ 6402-70*	4	
		10		Шайба 1.16.01.05 ГОСТ 9649-78*	1	
		11		Шплинт 4×20-001 ГОСТ 397-79*	1	
		12		Масленка 1.1.Ц6 ГОСТ 19853-74	1	

Н020.01.00.000

Изм.	Лист	№ докум.	Подп.	Дата
Разраб.		Гурьякова		
Пров.		Спиридонов		
Рук. гр.		Глебова		
Н. контр.		Спиридонов		
Утв.		Рогачев		

Тележка

Лит.	Лист	Листов
		1

СОЮЗГИПРОЛЕСХОЗ

Копировал Фиксуна

Формат А4

Альбом II

Т.п. 709-9-61.87

Формат	Зона	Поз.	Обозначение	Наименование	Кол.	Примечание
				Документация		
А3			Н020.01.03.000СБ	Сборочный чертеж		
				Детали		
		1	Н020.01.02.001	Колесо	1	
		2	Н020.01.02.002	Кольцо	1	
		3	Н020.01.02.003	Крокика	1	
		4	Н020.01.03.001	Ось	1	
		5	Н020.01.03.002	Щека	2	
		6	Н020.01.03.003	Оседержатель	2	
		7	Н020.01.03.004	Кронштейн	1	
				Уголок 40×40×4-Б-ГОСТ 8509-86 Ст3пс-I-ГОСТ 535-79* L = 75 h 14	1	0,18кг
				Стандартные изделия		
		8		Ось 22-16Б12×65. Ст.3 ГОСТ 9650-80*	1	
		9		Подшипник Н308 ГОСТ 8338-75*	1	
		10		Гайка М39×1.5-6g.5.05 ГОСТ 11871-80*	1	
		11		Шайба 39.01.05 ГОСТ 11872-80*	1	

Н020.01.03.000

Изм.	Лист	№ докум.	Подп.	Дата
Разраб.		Гурьякова		
Пров.		Спиридонов		
Рук. гр.		Глебова		
Н. контр.		Спиридонов		
Утв.		Рогачев		

Колеса заднее

Лит.	Лист	Листов
	1	2

СОЮЗГИПРОЛЕСХОЗ

Копировал Фиксуна

Формат А4

Альбом II

Т.п. 709-9-61.87

Формат	Зона	Поз.	Обозначение	Наименование	Кол.	Примечание
				Документация		
А2			Н020.01.01.000СБ	Сборочный чертеж		
				Детали		
		1	Н020.01.01.001	Стойка	1	
		2	-01	Стойка	1	
		3	Н020.01.01.002	Раскос		
				Уголок 40×40×4-Б-ГОСТ 8509-86 Ст3пс-I-ГОСТ 535-79* L = 870 h 14	2	2кг
		4	Н020.01.01.003	Балка	1	
		5	-01	Балка	1	
		6	Н020.01.01.004	Стойка	3	
		7	-01	Стойка	3	
		8	Н020.01.01.005	Опора	3	
		9	-01	Опора	3	
		10	Н020.01.01.006	Балка	1	
		11	-01	Балка	1	
		12	Н020.01.01.007	Косынка	2	
		13	Н020.01.01.008	Связь		
				Уголок 40×40×4-Б-ГОСТ 8509-86 Ст3пс-I-ГОСТ 535-79* L = 568 h 14	1	1,4кг
		14	Н020.01.01.009	Втулка	1	
		15	Н020.01.01.011	Проушина	2	

Н020.01.01.000

Изм.	Лист	№ докум.	Подп.	Дата
Разраб.		Гурьякова		
Пров.		Спиридонов		
Рук. гр.		Глебова		
Н. контр.		Спиридонов		
Утв.		Рогачев		

Рама

Лит.	Лист	Листов
	1	2

СОЮЗГИПРОЛЕСХОЗ

Копировал Фиксуна

Формат А4

Альбом II

Т.п. 709-9-61.87

Формат	Зона	Поз.	Обозначение	Наименование	Кол.	Примечание
Б4		16	Н020.01.01.012	Стойка		
				Уголок 40×40×4-Б-ГОСТ 8509-86 Ст3пс-I-ГОСТ 535-79* L = 1245 h 14	2	3кг
Б4		17	Н020.01.01.013	Связь		
				Уголок 40×40×4-Б-ГОСТ 8509-86 Ст3пс-I-ГОСТ 535-79* L = 580 h 14	3	1,4кг
Б4		18	Н020.01.01.014	Связь		
				Уголок 25×25×3-Б-ГОСТ 8509-86 Ст3пс-I-ГОСТ 535-79* L = 580 h 14	7	0,6кг
Б4		19	Н020.01.01.015	Плита		
				Лист Б-ПН-2 ГОСТ 19903-74 Ст3пс-I-ГОСТ 16523-70* (335×640) h 14	4	3,7кг
Б4		20	Н020.01.01.016	Стенка		
				Лист Б-ПН-2-ГОСТ 19903-74 Ст3пс-I-ГОСТ 16523-70* (70×600) h 14	1	0,65кг
Б4		21	Н020.01.01.017	Ручка		
				Труба 40×3 ГОСТ 8732-78* Б10 ГОСТ 8731-74* L = 580 h 14	1	
		21	Н020.01.01.018	Косынка	2	

Н020.01.01.000

Изм.	Лист	№ докум.	Подп.	Дата

Лист 2

Копировал Фиксуна

Формат А4

Альбом II

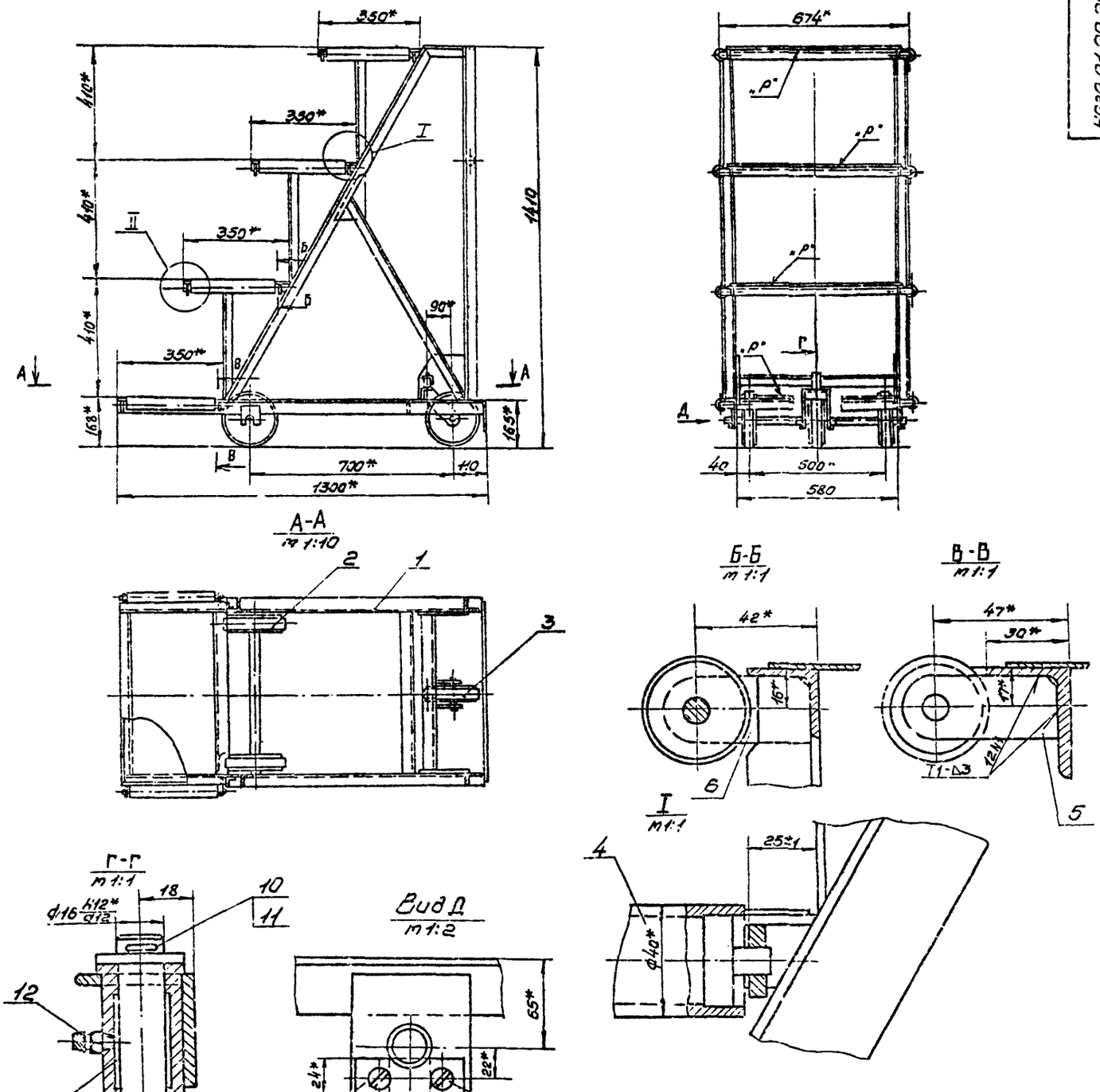

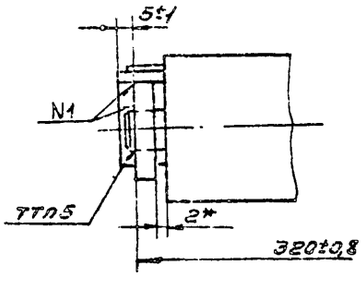

1.* Размеры для справок.

2. Сварка электродуговая по ГОСТ 5264-80.

3. Испытать нагрузкой 100кг равномерно распределенной на площадки „Р" в течении 20минут. Деформация не допускается.

4. Покрытие: грунтовка ГФ-021 ГОСТ 25129-82, эмаль ПФ-115, серая, ГОСТ 6465-76*, III $С_3$, кроме обрезиненных колес и посадочных мест.

5. Смазка ЦИАТИМ-203 ГОСТ 8773-73*

					Н020.01.00.000СБ			
Изм.	Лист	№ докум.	Подп.	Дата	Тележка. Сборочный чертеж	Лит.	Масса	Масштаб
Разраб.		Гирьякова					103	1:10
Пров.		Спиридонов				Лист	Листов 1	
Рук. гр.		Глебова						
Рук. сект.		Спиридонов				СОЮЗГИПРОЛЕСХОЗ		
Н. контр.		Спиридонов						
Утв.		Рогачев						

Копировал

Формат А2

Т.П. 709-9-Е187

Инв. № подл. | Подп. и дата | Взам. инв. № | Инв. № дубл. | Подп. и дата

Альбом II

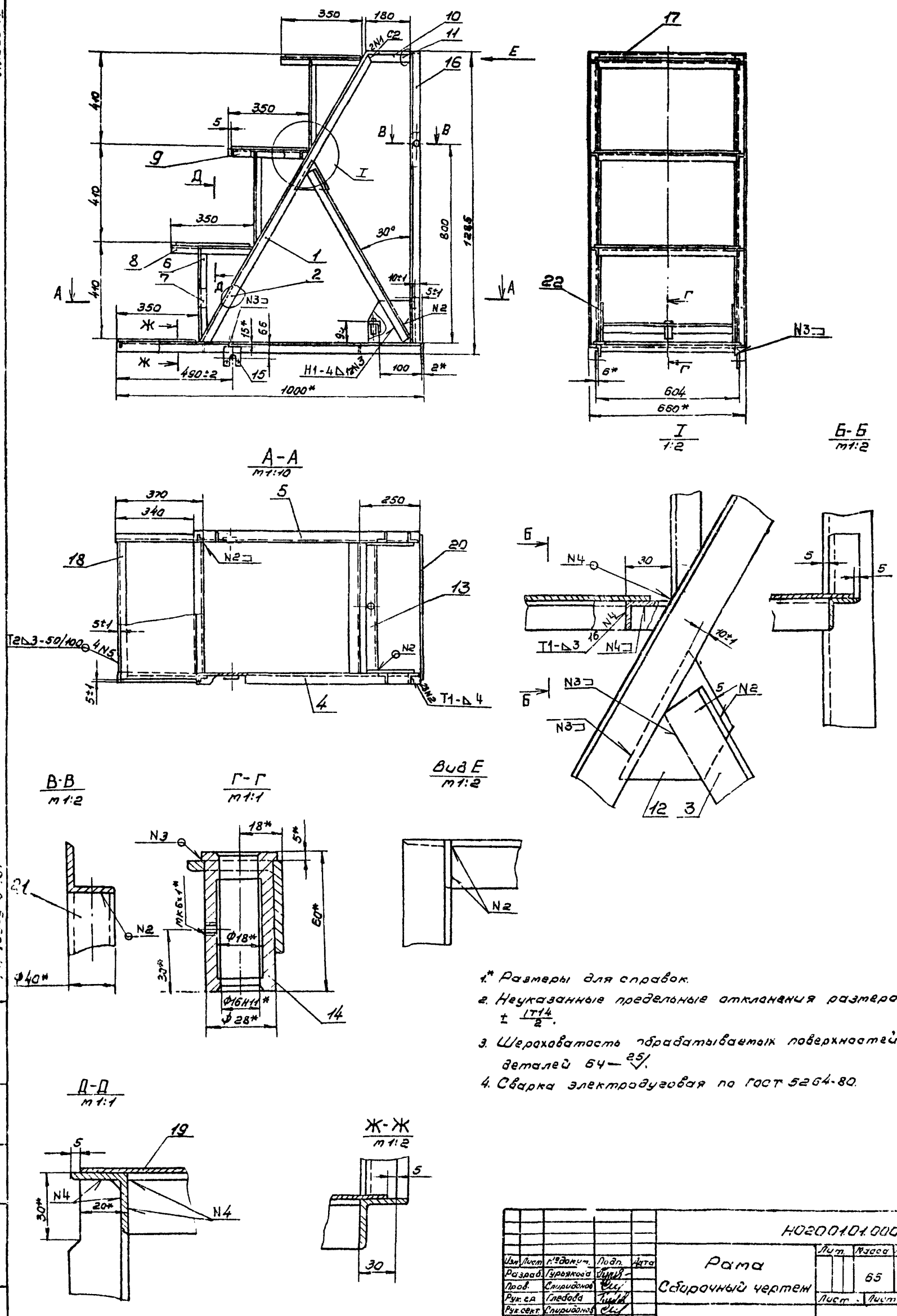

1.* Размеры для справок.

2. Неуказанные предельные отклонения размеров $\pm \frac{IT14}{2}$.

3. Шероховатость обрабатываемых поверхностей деталей 64—25.

4. Сварка электродуговая по ГОСТ 5264-80.

					Н020.01.01.000 СБ			
Изм.	Лист	№ докум.	Подп.	Дата	Рама	Лит.	Масса	Масштаб
Разраб.		Гурьякова			Сборочный чертеж		65	1:10
Пров.		Спиридонов				Лист	Листов 1	
Рук. гр.		Глебова						
Рук. сект.		Спиридонов				СОЮЗГИПРОЛЕСХОЗ		
Н. контр.		Спиридонов						
Утв.		Рогачев						

Копировал

Формат А2

Инв. № подл. | Подп. и дата | Взам. инв. № | Инв. № дубл. | Подп. и дата

Т.П. 705-5-6.87

Альбом II

Т.п. 709-9-61.87

Н020.01.02.000СБ

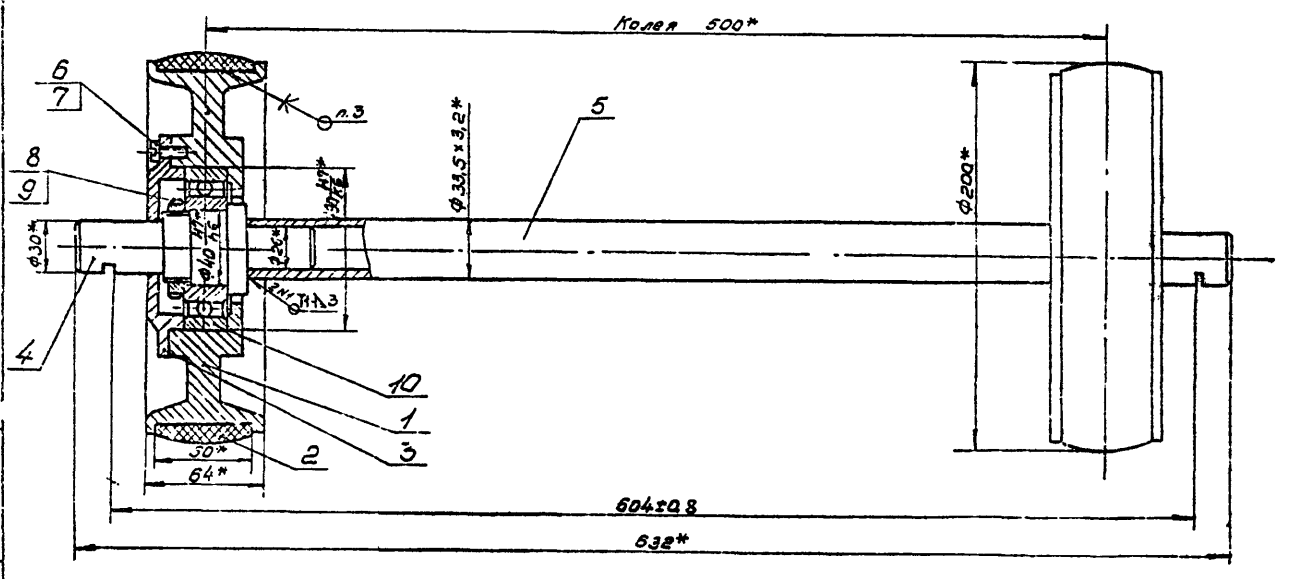

1.* Размеры для справок.
2. Сварка ручная электродуговая по ГОСТ 5264-80.
3. Кольцо поз. 2 приклеить к колесу поз. 1 клеем БФ-2 ГОСТ 12172-74*.
4. Подшипниковые узлы заполнить смазкой ЦИАТИМ-203 ГОСТ 8773-73*.

					Н020.01.02.000СБ			
Изм.	Лист	№ докум.	Подп.	Дата	Колеса передние. Сборочный чертеж	Лит.	Масса	Масштаб
Разраб.		Гурьянова					20	1:2
Пров.		Спиридонов				Лист	Листов 1	
Рук. гр.		Глебова				СОЮЗГИПРОЛЕСХОЗ		
Рук. сект.		Спиридонов						
Н. контр.		Спиридонов						
Утв.		Рогачев						

Копировал Фирсова

Формат А3

Инв. № подл. | Подп. и дата | Взам. инв. № | Инв. № дубл. | Подп. и дата

Альбом II

Т.п. 709-9-61.87

Н020.01.03.000СБ

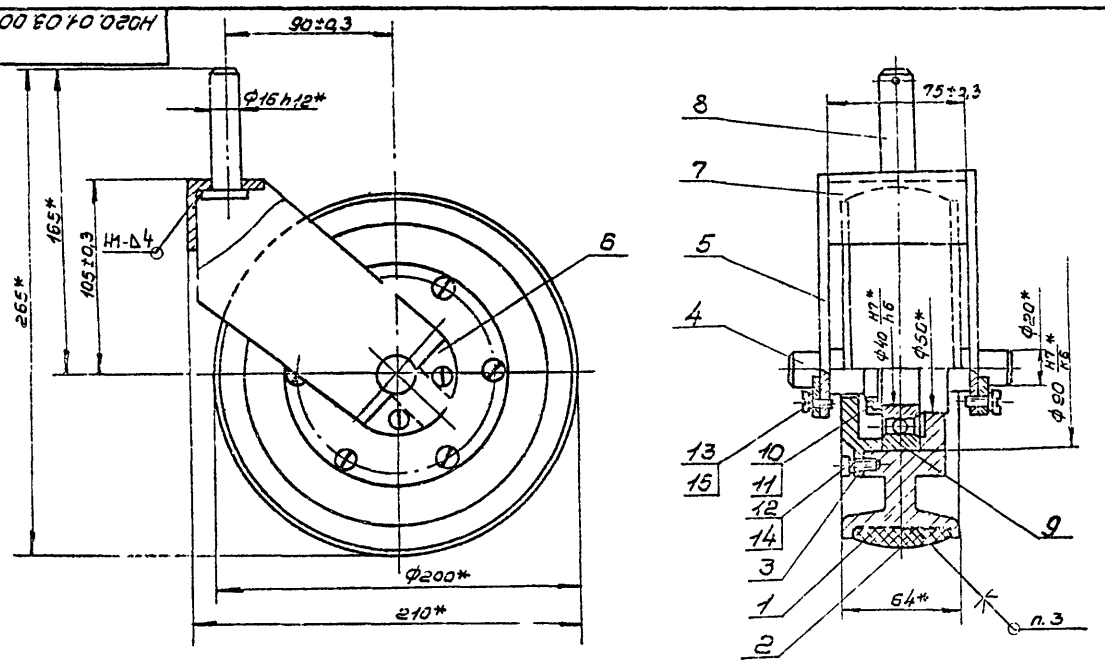

1.* Размеры для справок.
2. Сварка электродуговая по ГОСТ 5264-80.
3. Кольцо поз. 2 приклеить к колесу поз. 1 клеем БФ-2 ГОСТ 12172-74*.
4. Подшипниковый узел заполнить смазкой ЦИАТИМ-203 ГОСТ 8773-73*.

					Н020.01.03.000СБ			
Изм.	Лист	№ докум.	Подп.	Дата	Колесо заднее. Сборочный чертеж	Лит.	Масса	Масштаб
Раз. аб.		Гурьянова					10,3	1:2
Пров.		Спиридонов				Лист	Листов 1	
Рук. гр.		Глебова				СОЮЗГИПРОЛЕСХОЗ		
Рук. сект.		Спиридонов						
Н. контр.		Спиридонов						
Утв.		Рогачев						

Копировал Фирсова

Формат А3

Инв. № подл. | Подп. и дата | Взам. инв. № | Инв. № дубл. | Подп. и дата

Альбом II

Формат	Зона	Поз.	Обозначение	Наименование	Кол.	Примечание
		12		Винт В2М8-6g×20.58.05		
				ГОСТ 1497-80*	12	
		13		Винт В2М10-6g×20.58.05		
				ГОСТ 1491-80*	4	
		14		Шайба 8.65Г.05		
				ГОСТ 6402-70*	12	
		15		Шайба 10.65Г.05		
				ГОСТ 6402-70*	4	

Т.П. 709-9-61.87

Инв.№ подл. | Подп. и дата | Взам. инв.№ | Инв.№ дубл. | Подп. и дата

Изм. Лист № докум. Подп. Дата

Н020.01.03.000

Лист 2

Копировал Формат А4

Формат	Зона	Поз.	Обозначение	Наименование	Кол.	Примечание
				Документация		
А2			Н020.04.00.000СБ	Сборочный чертеж		
				Детали		
		1	Н020.04.00.001	Стенка	4	
		2	Н020.04.00.002	Направляющая	2	
64		3	Н020.04.00.003	Стенка		
				Лист 6-ПН-2 ГОСТ 19903-74*		
				Ст3кп-1-ГОСТ 16523-70*		
				(45×150) h14	2	
		4	Н020.04.00.000	Шибер	1	
				Стандартные изделия		
		5		Болт М6×14.6g.58.05		
				ГОСТ 7798-70*	4	
		6		Гайка М6.5.05		
				ГОСТ 5915-70*	4	
		7		Шуруп А4×40		
				ГОСТ 1144-80*	0.5	кг
		8		Шуруп А2×10		
				ГОСТ 1145-80*	0.5	кг

Т.П. 709-9-61.87

Инв.№ подл. | Подп. и дата | Взам. инв.№ | Инв.№ дубл. | Подп. и дата

Изм. Лист № докум. Подп. Дата

Н020.04.00.000

Разраб.	Гуровкова			
Пров.	Спиридонов			
Рук. гр.	Гледова			
Рук. сект.	Спиридонов			
Утв.	Рогачев			

Стол для отбора образцов и загружания сетян

Лит. | Лист 1 | Листов 2

СОЮЗГИПРОЛЕСХОЗ

Копировал Формат А4

Альбом II

Формат	Зона	Поз.	Обозначение	Наименование	Кол.	Примечание
				Документация		
А3			Н020.01.02.000СБ	Сборочный чертеж		
				Детали		
		1	Н020.01.02.001	Колесо	2	
		2	Н020.01.02.002	Кольцо	2	
		3	Н020.01.02.003	Крышка	2	
		4	Н020.01.02.004	Ось	2	
		5	Н020.01.02.005	Вал	1	
				Стандартные изделия		
		6		Винт В2.118-6g×30.58.05		
				ГОСТ 1491-80*	12	
		7		Шайба 8.65Г.05		
				ГОСТ 6402-70*	12	
		8		Гайка М39×1.5.5g.5.05		
				ГОСТ 11871-80*	1	
		9		Шайба 39.01.05		
				ГОСТ 11872-80*	1	
		10		Подшипник Н308		
				ГОСТ 8338-75*	2	

Т.П. 709-9-61.87

Инв.№ подл. | Подп. и дата | Взам. инв.№ | Инв.№ дубл. | Подп. и дата

Изм. Лист № докум. Подп. Дата

Н020.01.02.000

Разраб.	Гуровкова			
Пров.	Спиридонов			
Рук. гр.	Гледова			
Н. контр.	Спиридонов			
Утв.	Рогачев			

Колеса переднее

Лит. | Лист | Листов 1

СОЮЗГИПРОЛЕСХОЗ

Копировал Формат А4

Альбом II

Формат	Зона	Поз.	Обозначение	Наименование	Кол.	Примечание
				Материалы		
		9		Жесть белая 0.35		
				ЭНР-А-II		
				ГОСТ 13345-78		3,5 м²
				Пиломатериалы		
				ГОСТ 8486-86		
		10		Доска 25×150×1500	19	
		11		Доска 25×200×1550	4	
		12		Доска 32×150×1250	4	
		13		Доска 32×200×1250	4	
		14		Брус 50×50. Lобщ.=700	1	
		15		Брус 100×100×1150	4	

Т.П. 709-9-61.87

Инв.№ подл. | Подп. и дата | Взам. инв.№ | Инв.№ дубл. | Подп. и дата

Изм. Лист № докум. Подп. Дата

Н020.04.00.000

Лит. 2

Копировал Формат А4

Альбом II

Т.П. 709-9-61 87

Н020.02.00.000СБ

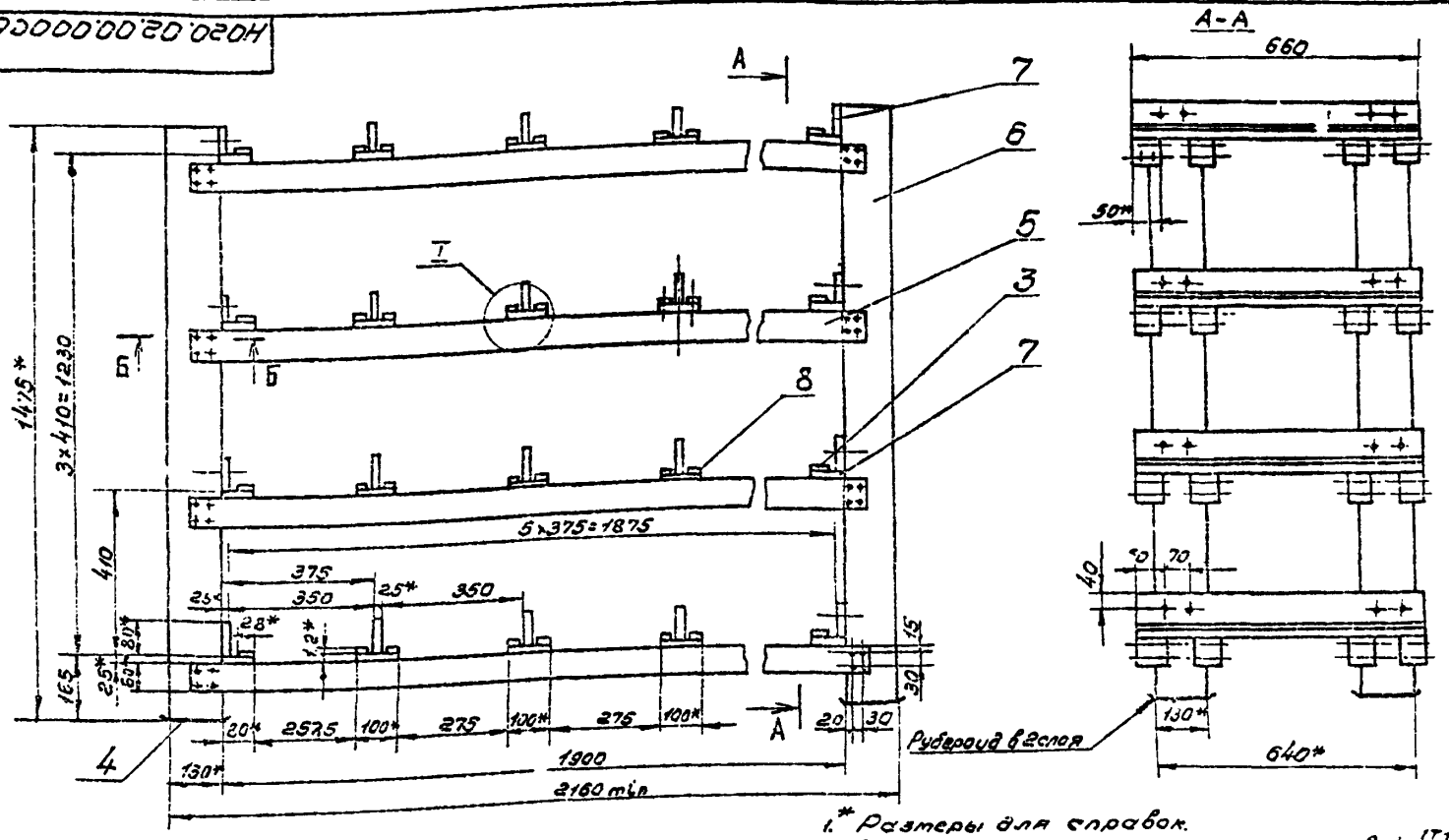

1.* Размеры для справок.
2. Предельные отклонения размеров $\pm \frac{IT16}{2}$.
3. Расход древесины – 0,265 м³.
4. Стеллаж предназначен для ящиков размером 330×650×280.

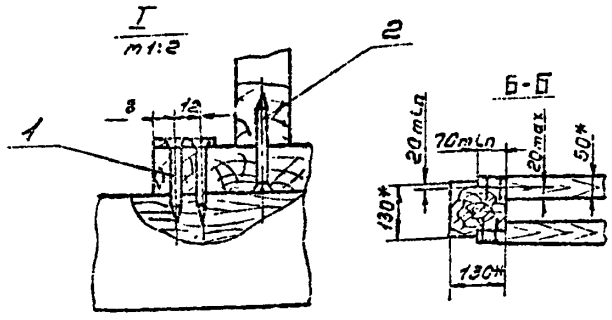

Изм.	Лист	№ докум.	Подп.	Дата	Н020.02.00.000СБ		
Разраб.	Гурьякова				Стеллаж для ящиков. Сборочный чертеж	Лит.	Масса 145	Масштаб 1:10
Пров.	Спиридонов					Лист	Листов 1
Рук. гр.	Глебова					СОЮЗГИПРОЛЕСХОЗ	
Рук. сект.	Спиридонов						
Н. контр.	Спиридонов						
Утв.	Рогачев						

Копировал Фиркуля

Формат А3

Альбом II

Т.П. 709-9-61 87

Н020.03.00.000СБ

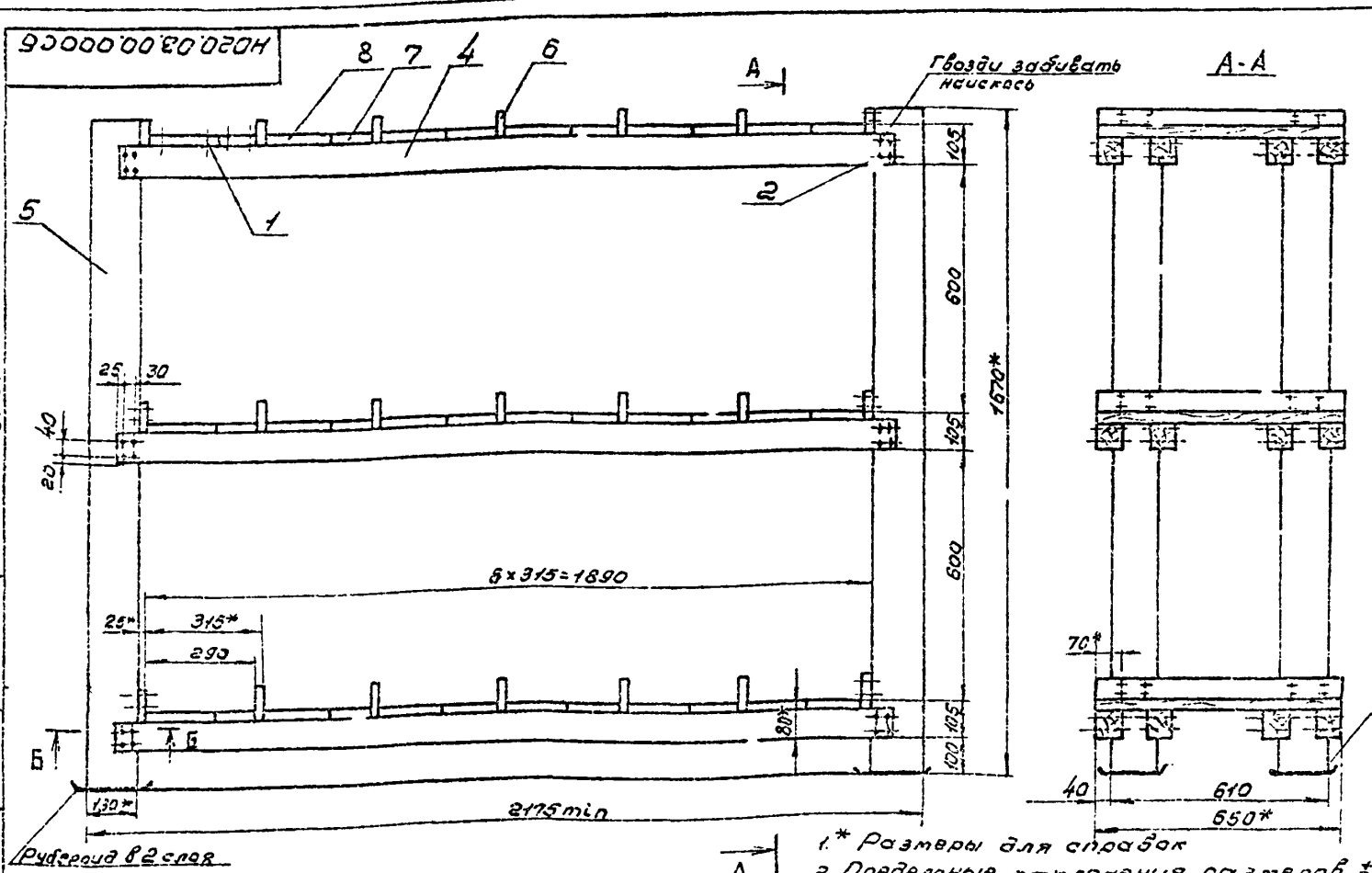

1.* Размеры для справок
2. Предельные отклонения размеров $\pm \frac{IT16}{2}$.
3. Расход древесины – 0,35 м³.
4. Стеллаж предусмотрен для бутылей ф 272 мм, Н=537 по ширине стеллажа бутыли – в два ряда.

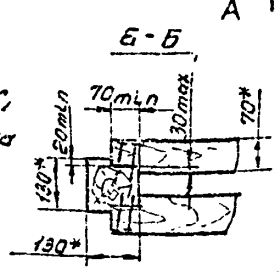

Изм.	Лист	№ докум.	Подп.	Дата	Н020.03.00.000СБ		
Разраб.	Гурьякова				Стеллаж для бутылей. Сборочный чертеж	Лит.	Масса 177	Масштаб 1:10
Пров.	Спиридонов					Лист	Листов 1
Рук. гр.	Глебова					СОЮЗГИПРОЛЕСХОЗ	
Рук. сект.	Спиридонов						
Н. контр.	Спиридонов						
Утв.	Рогачев						

Копировал Фиркуля

Формат А3

А-А

Б-Б

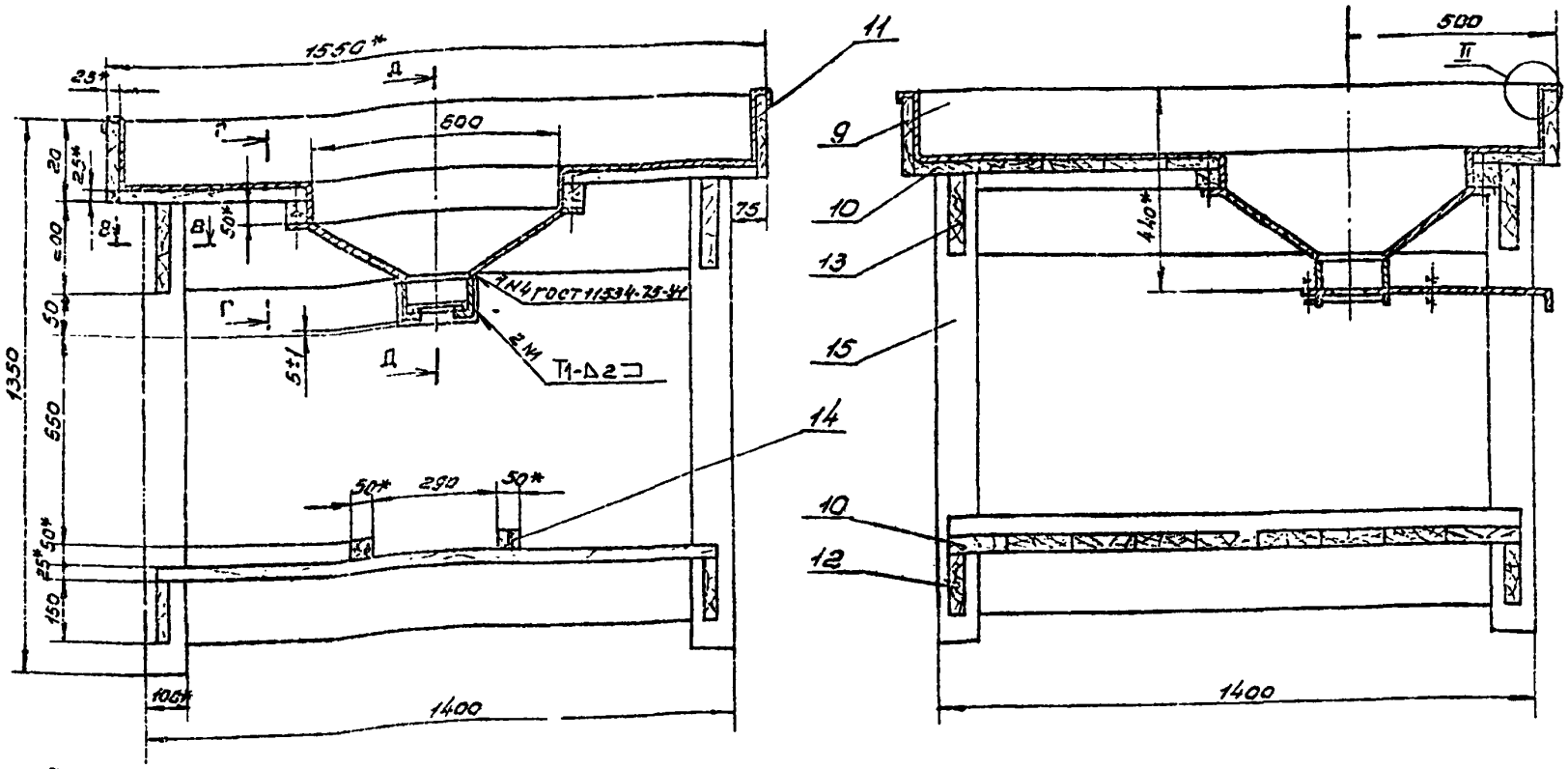

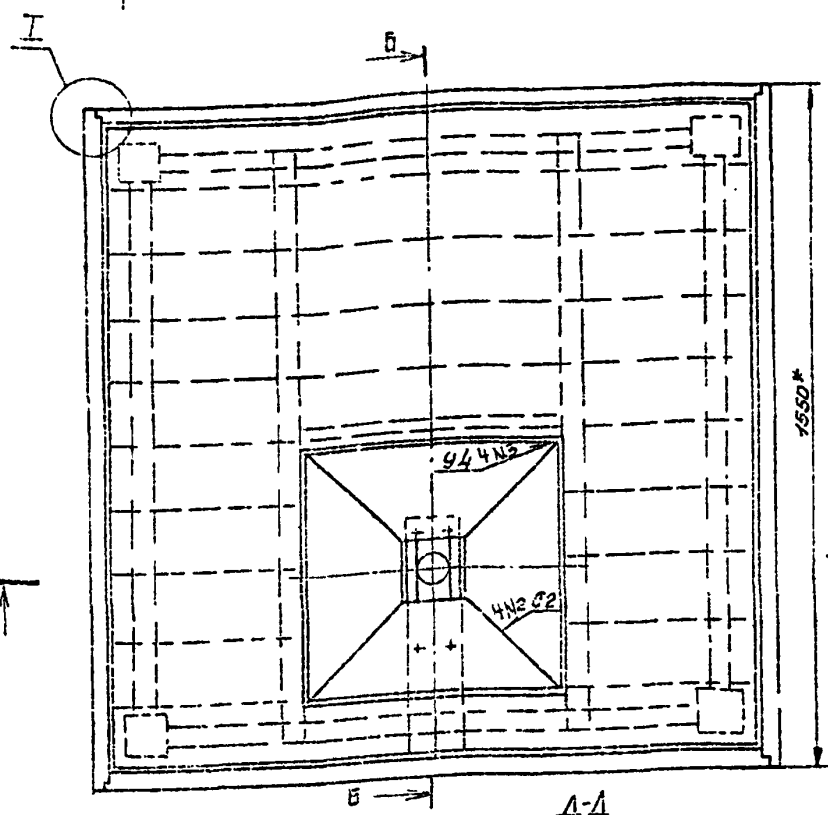

I
m 1:1

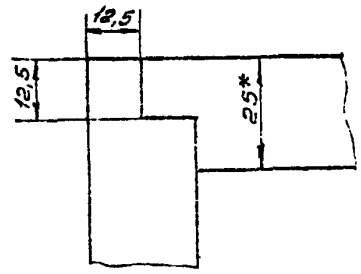

II
m 1:1

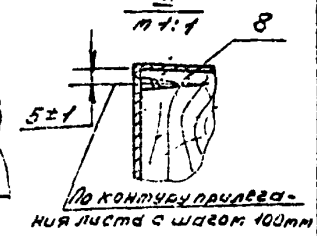

В-В
m 1:5

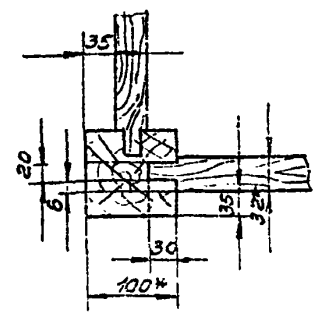

Г-Г
m 1:2

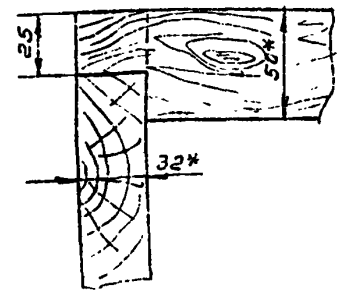

Д-Д
m 1:5

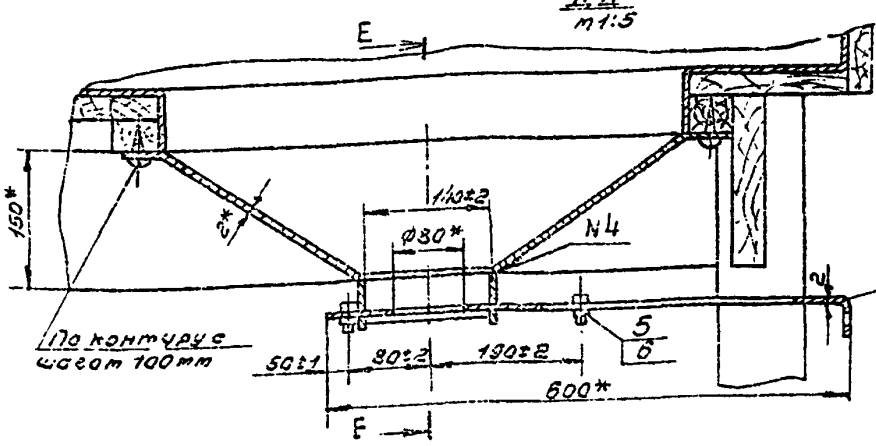

E-E
m 1:5

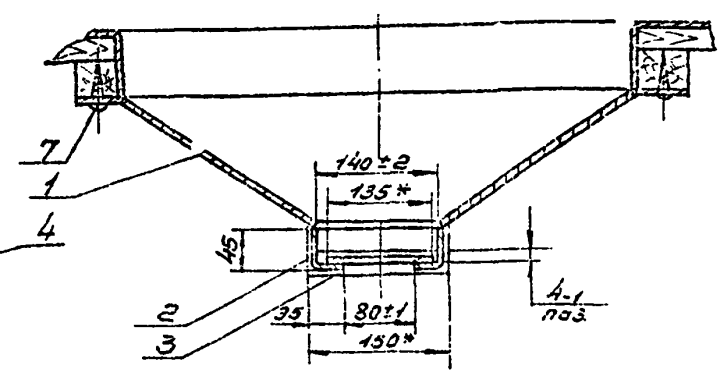

3. Древесина влажностью не более 10%.
4. Соединение деталей в шип производить на клею и деревянных нагелях.
5. Покрытие: грунтовка ГФ-021 ГОСТ 25129-82, эмаль ПФ-115, серая, ГОСТ 6465-76* III Сэ стенки поз.1 и всех деревянных частей стола.
6. Сварка электродуговая по ГОСТ 5264-64 кроме шва N4
7. Расход пиломатериалов – 0,25 м³.

1.* Размеры для справок.
2. Неуказанные предельные отклонения размеров ± IT16/2.

Изм.	Лист	№докум.	Подп.	Дата	НО20.04.00.000СБ
Разраб.		Гуреянова			Стол для отбора образцов и затаривания семян. Сборочный чертеж.
Пров.		Смирнова			Лит. / Масса / Масштаб: 155 / 1:10
Рук.гр.		Слезова			Лист / Листов 1
Рук.сект.		Смирнова			СОЮЗГИПРОЛЕСХОЗ
Н.контр.		Слезова			
Утв.		Розанов			

Формат А2

Т.п. 709-9-61.87
Инв.№ подл. | Подп. и дата | Взам.инв.№ | Инв.№ дубл. | Подп. и дата

gost.e-ecolog.ru

Подп. в печать 13.05.88 Зак. 536 Тир. 300
Отпечатано в отделе МПРиВП ин-та "Союзгипролесхоз"