ТИПОВОЙ ПРОЕКТ
503-4-76.92

ПРОИЗВОДСТВЕННЫЙ КОРПУС ГАРАЖА НА 6 АВТОМАШИН И 6 ТРАКТОРОВ С НАВЕСОМ-СТОЯНКОЙ

АЛЬБОМ 3

КЖИ-ЧЕРТЕЖИ СТРОИТЕЛЬНЫХ ИЗДЕЛИЙ стр. 2-21

gost.e-ecolog.ru

ТИПОВОЙ ПРОЕКТ
503-4-76.92

ПРОИЗВОДСТВЕННЫЙ КОРПУС ГАРАЖА НА 6 АВТОМАШИН И 6 ТРАКТОРОВ С НАВЕСОМ-СТОЯНКОЙ

АЛЬБОМ 3

ПЕРЕЧЕНЬ АЛЬБОМОВ

Альбом 1	ПЗ	Пояснительная записка
	ТХ	Технология производства
	АР	Архитектурные решения
	КЖ	Конструкции железобетонные
	КМ	Конструкции металлические
	ВК	Внутренние водопровод и канализация
	ОВ	Отопление и вентиляция
Альбом 2	ЭМ	Силовое электрооборудование
	ЭО	Электрическое освещение
	СС	Связь и сигнализация
	АОВ	Автоматизация санитарно-технических систем
Альбом 3	КЖИ	Чертежи строительных изделий
Альбом 4	СО	Спецификации оборудования
Альбом 5	ВМ	Ведомости потребности в материалах
Альбом 6	С	С М Е Т Ы

РАЗРАБОТАН ИНСТИТУТОМ "РОСГИПРОЛЕС"

ГЛАВНЫЙ ИНЖЕНЕР ИНСТИТУТА В.М. НАГАЕВ

ГЛАВНЫЙ ИНЖЕНЕР ПРОЕКТА Б.Я. РОГАЧЕВ

УТВЕРЖДЕН И ВВЕДЕН В ДЕЙСТВИЕ ИНСТИТУТОМ "РОСГИПРОЛЕС"

ПРИКАЗ ОТ 15. X 1992 г. № 59

Альбом 3

Типовой проект 503-4-76.92

Содержание альбома № 3

Шифр	Наименование	Стр.
	Титульный лист	1
	Содержание альбома	2
КЖИ-ТУ	Технические условия	3
КЖИ-0100	Балка 1БДР12-2АIVТ^{а}	4
КЖИ-0100СБ	Балка 1БДР12-2АIVТ^{а}. Сборочный чертеж	4
КЖИ-0200	Балка 1БДР12-4АIVТ^{а}	5
КЖИ-0200СБ	Балка 1БДР12-4АIVТ^{а}. Сборочный чертеж	5
КЖИ-0300	Колонна 1К60-1М2^{а}; 1К60-1М2^{б}	6
КЖИ-0300СБ	Колонна 1К60-1М2^{а,б}. Сборочный чертеж	7
КЖИ-0400	Опорная плита ОП1	8
КЖИ-0500	Опорная плита ОП2	9
КЖИ-0600	Опорная плита ОП3	10
КЖИ-0410	Сетка С1	11
КЖИ-0420	Петля П1	11
КЖИ-0430	Изделие закладное МН1	12
КЖИ-0700	Изделие закладное МН2	12

Шифр	Наименование	Стр.
КЖИ-0800	Изделие закладное МН3	13
КЖИ-0900	Изделие закладное МН4	13
КЖИ-1000	Монтажная деталь МДН-1	14
КЖИ-1100	Монтажная деталь МДН-2	14
КЖИ-1200	Сетка С2	15
КЖИ-1300	Каркас КР1	15
КЖИ-1400	Анкер А1	16
КЖИ-1500	Изделие закладное МН5	16
КЖИ-1600	Изделие закладное МН6; МН7	17
КЖИ-0001	Уголок (обрамление)	17
КЖИ-1500СБ	Изделие закладное (МН6; МН7) сборочный чертеж	18
КЖИ-1700	Ограждение ОГ1	19
КЖИ-1800	Ограждение ОГ2	19
КЖИ-1900	Решетка РШ1	20
КЖИ-2000	Каркас плоский КР2	21
КЖИ-2100	Сетка С3	21

Копировал Гнедых

Формат А3

Технические условия к изготовлению арматурных, закладных и сборных железобетонных изделий.

Арматурные, закладные и сборные железобетонные изделия надлежит выполнять в точном соответствии с рабочими чертежами.

Арматурные и закладные сварные изделия должны соответствовать требованиям. ГОСТ 10922-75; сборные железобетонные изделия - требованиям ГОСТ 13015.1-81.*

Сварку элементов изделий следует выполнять:

а) при соединении встав дуговой сваркой под слоем флюса на сварочных автоматах в соответствии с указаниями по сварке соединений арматуры и закладных изделий железобетонных конструкций по ГОСТ 14098-85.

При отсутствии оборудования для автоматической сварки допускается применение сварки под слоем флюса на оборудовании с ручным приводом.

б) сварку арматуры каркасов и сеток выполнять контактной точечной сваркой по ГОСТ 14098-85 во всех пересечениях стержней.

Для изготовления изделий надлежит применять сталь марки Ст.3:

для проката С235 по ГОСТ 27772-88

для арматуры С245 по ГОСТ 380-88 и по ГОСТ 27772-88.

Для сварочных работ следует применять электроды типа Э42 по ГОСТ 9467-75*

ГИП	Рогачев			ТП 503-4-76.92 КЖИ-ТУ	
Нач.отд.	Чугунов				
Н.контр.	Рогачев				
Зав.гр.	Сафина			Технические условия	Стадия: Р; Лист: ; Листов: 1
Инж.Ік.	Стерликова		1992		РОСГИПРОЛЕС

Копировал Гнедина

Альбом 3

Формат	Зона	Поз.	Обозначение	Наименование	Кол.	Примечание
				Документация		
12			КНИ-0100СБ	Сборочный чертеж		
				Сборочные единицы		
			1.462.1-3/89, Вып.1	Балка 1БДР12-2АIVТ		
11		1	1.400-6/76, Вып.1	Изделие закладное 4т4.1-2	4	1,40кг
11		2	То же	" 2т4-3-3	2	2,40кг

ГИП	Рогачев		ТП 503-4-76.92	КНИ-0100	
Нач.отд.	Чугунов				
Н.контр.	Рогачев				
Зав.гр.	Сафина				
Инж.1к.	Стерликов	1992	Балка 1БДР12-2АIVТ^{d}	Стадия: Р; Лист; Листов: 1	
				РОСГИПРОЛЕС	

Инв.№подл. | Подп. и дата | Взам.инв.№

Копировал Тишкун

Формат А4

РИС 1

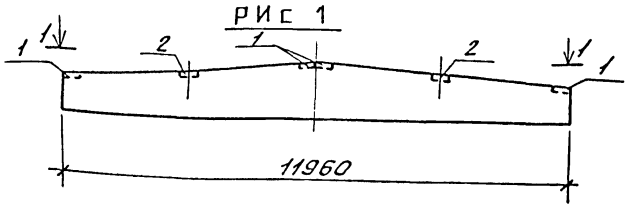

1-1

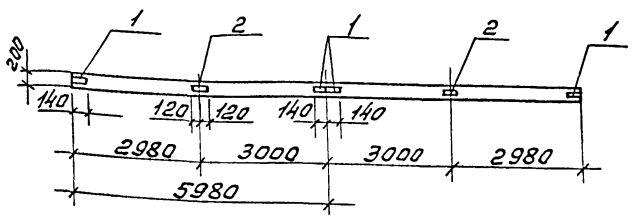

Ведомость расхода стали на дополнительные закладные изделия, кг

Марка	Изделия закладные						Всего
	Арматура класса			Прокат марки			
	AIII			С 235			
	ГОСТ 5781-82*			ГОСТ 27772-88			
	ф8		Итого	-6х140	-6х190	Итого	
1БДР12-2АIVТ^{d}	0,8		0,8	5,2	4,4	9,6	10,4

ГИП	Рогачев		ТП 503-4-76.92	КНИ-0100СБ	
Нач.отд.	Чугунов				
Н.контр.	Рогачев				
Зав.гр.	Сафина				
Инж.1к.	Стерликов	1992	Балка 1БДР12-2АIVТ^{d} Сборочный чертеж	Стадия: Р; Масса: см. табл.; Масштаб: 1:100	
				Лист; Листов 1	
				РОСГИПРОЛЕС	

Инв.№подл. | Подп. и дата | Взам.инв.№

Копировал Тишкун

Формат А4

Формат	Зона	Поз.	Обозначение	Наименование	Кол.	Примечание
				Документация		
11			КЖИ-0200СБ	Сборочный чертеж		
				Сборочные единицы		
			1.462.1-3/89, Вып.1	Балка 1БДР12-4АIVТ		
11		1	1.400-6/76, Вып.1	Изделие закладное 4М4-1-2	4	1,40кг
11		2	"	" 2М4-3-3	2	2,40кг
11		3	"	" 2М4-22	2	5,80кг

ГИП	Рогачев		
Нач.отд	Чугунов		
Н.контр.	Рогачев		
Зав.гр.А	Сафина		
Инж.Тк.	Стерликова		1991

ТП 503-4-76.92 КЖИ-0200

Балка 1БДР12-4АIVТ

Стадия	Лист	Листов
Р		1

РОСГИПРОЛЕС

Инв.№ подл. | Подп. и дата | Взам.инв.№

Копировал Формат А4

Рис. 2 (остальное по рис.1)

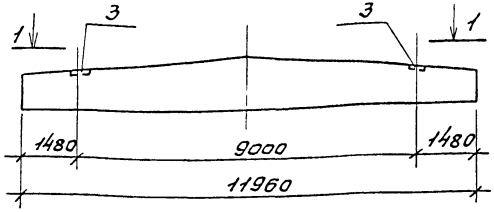

1-1

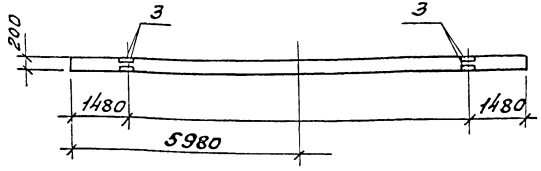

Ведомость расхода стали на дополнительные закладные изделия, кг

Марка	Изделия закладные								Всего
	Арматурная класса			прокат марки					
	AIII			С 235					
	ГОСТ 5781-82*			ГОСТ 27772-88			ГОСТ 8510-86		
	ф8	ф10	Итого	-6х140	-6х190	Итого	110х70х8	Итого	
1БДР12-4АIVТ^d	1,6	0,4	2,0	5,2	4,4	9,6	10,4	10,4	22,0

ГИП	Рогачев		
Нач.отд	Чугунов		
Н.контр.	Рогачев		
Зав.гр.А	Сафина		
Инж.Тк.	Стерликова		1991

ТП 503-4-76.92 КЖИ-0200СБ

Балка 1БДР12-4АIVТ^d Сборочный чертеж

Стадия	Масса	Масштаб
Р		1:100
Лист		Листов 1

РОСГИПРОЛЕС

Инв.№ подл. | Подп. и дата | Взам.инв.№

Копировал Формат А4

Альбом 3

Формат	Зона	Поз.	Обозначение	Наименование	Кол.	Примечание
				Документация		
12			КЖИ-0300СБ	Сборочный чертеж		
			1.423.1-3/88, вып. 0-1	Колонна 1К60-1М2		
			Переменные данные для исполнений			
				т.п. КЖИ-0300		
				(1К60-1М2а)		
				Изделие закладное		
11		1	1.423.1-3/88, в. 2-2	М1-13	5	1,7кг
				т.п. КЖИ-0300-01		
				(1К60-1М2б)		
				Изделие закладное		
11		1	1.423.1-3/88, вып. 2-2	М1-13	5	1,7кг
11		3	1.423.1-3/88, вып. 2-2	НМ1-1	2	10,4кг

ГИП	Рогачев	[подпись]	
Нач.отд.	Чугунов	[подпись]	
Н.контр.	Рогачев	[подпись]	
Зав.гр.	Сафина	[подпись]	
Инж.I к.	Стерликова	[подпись]	1992

ТП 503-4-76.92 КЖИ-0300

Колонна
1К60-1М2а
1К60-1М2б

Стадия	Лист	Листов
Р		1

РОСГИПРОЛЕС

Инв. № подл. | Подп. и дата | Взам. инв. №

Копировал [подпись]

Формат А4.

Альбом 3

Рис.1

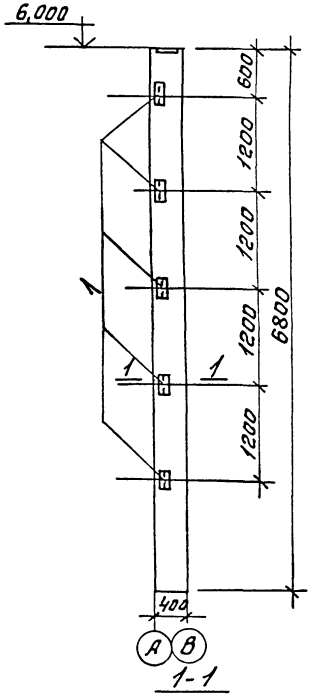

1-1

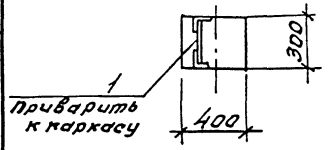

Рис.2

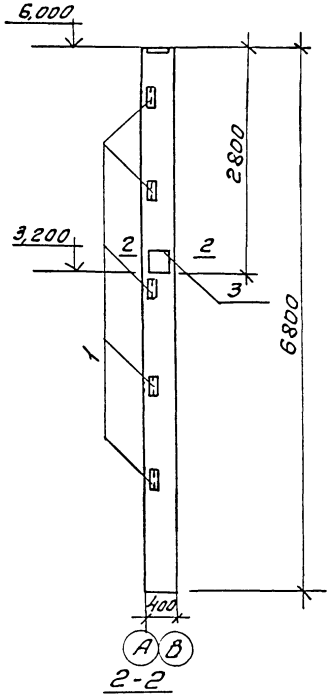

2-2

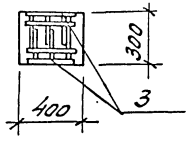

Обозначение		Марка	Рис.	Масса т
т.п.	КЖИ-0300	1К60-1м2^{а}	1	2,0
	-01	1К60-1м2^{б}	2	2,0

Ведомость расхода стали на дополнительные закладные изделия, кг

Марка	Изделия закладные							Всего кг
	Арматура класса А III ГОСТ 5781-82*			Прокатная сталь класса С 235 ГОСТ 27772-88				
	ф12	ф22	ф14	∠50×5 ∠100	∠63×5			
1К60-1м2^{а}	0,24				1,5			1,74
1К60-1м2^{б}	0,24	1,44	2,1	6,83	1,5			12,14

ГИП	Рогачев		
Нач.отд.	Чугунов		
Н.контр.	Рогачев		
Зав.гр.	Сафина		
Инж.1 к.	Стерликова		1991

ТП 503-4-76.92 КЖИ-0300СБ

Колонна 1К60-1м2^{а} 1К60-1м2^{б} Сборочный чертеж

Стадия	Масса	Масштаб
Р	См. марк.	1:50
Лист	Листов 1	

РОСГИПРОЛЕС

Взам.инв.№ | Подпись и дата | Инв.№ подл.

Копировал Тимур

Формат А3

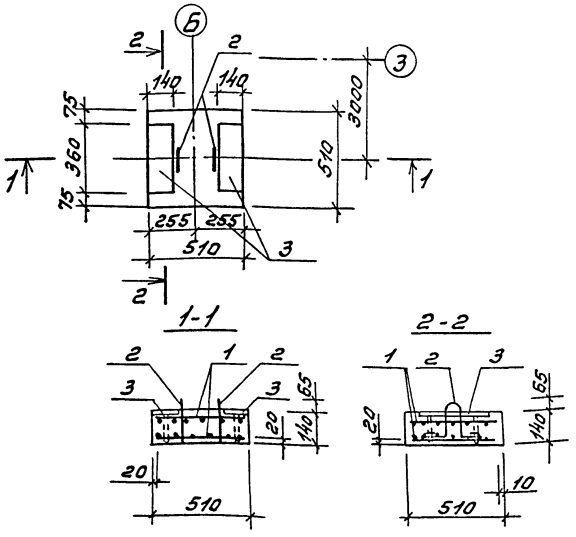

Формат	Зона	Поз.	Обозначение	Наименование	Кол.	Примечание
				Документация		
12			КЖИ-ТУ	Технические условия		
				Сборочные единицы и детали		
11		1	КЖИ-0410	Сетка С1	2	4,2 кг
11		2	КЖИ-0420	Петля П1	2	0,2 кг
11		3	КЖИ-0430	Изделие закладное МН-1	2	5,08 кг
				Материалы		
				Бетон класса В15	0,06	м³

Ведомость расхода стали на элемент, кг

Марка элемента	Изделия арматурные						Изделия закладные						Общий расход
	Арматура класса					Всего	Арматура класса		Прокат марки			Всего	
	AI		AII				AIII		С 235				
	ГОСТ 5781-82*						ГОСТ 5781-82*		ГОСТ 27772-88				
	ф6		Итого	ф10	Итого		ф8	Итого		ф12	Итого		
ОП1	0,4		0,4	8,4	8,4	8,8	0,44	0,44		9,48	9,48	9,92	18,78

ГИП	Рогачев		
Нач.отд.	Чугунов		
Н.контр.	Рогачев		
Зав.гр.	Сафина		
Инж.Тк.	Стерлигов		1992
Инж.Тк.	Шевцова		

ТП 503-4-76.92 КЖИ-0400

Опорная плита ОП1

Стадия	Масса	Масштаб
Р	80	1:20
Лист	Листов 1	

РОСГИПРОЛЕС

Инв.№ подл. | Подп. и дата | Взам.инв.№

Копировал Гущина

Формат А3

Альбом 3

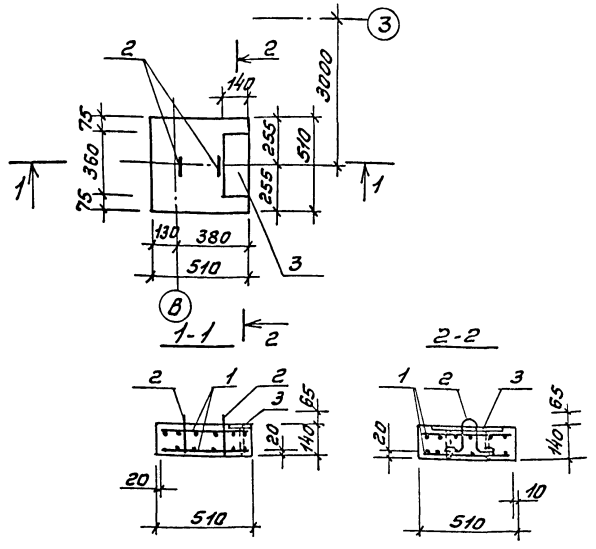

Формат	Зона	Поз.	Обозначение	Наименование	Кол.	Примечание
				Документация		
12			КЖИ-ТУ	Технические условия		
				Сборочные единицы и детали		
11		1	КЖИ-0410	Сетка С1	2	4,2кг
11		2	КЖИ-0420	Петля П1	2	0,2кг
11		3	КЖИ-0430	Изделие закладное МН1	1	5,09кг
				Материалы		
				Бетон класса В15	0,06	$м^3$

Ведомость расхода стали на элемент, кг

Марка элемента	Изделия арматурные						Изделия закладные						Общий расход
	Арматура класса					Всего	Арматура класса		Прокат марки			Всего	
	А I			А II			А III		С 235				
	ГОСТ 5781-82*						ГОСТ 5781-82*		ГОСТ 27772-88				
	ф6		Итого	ф10	Итого		ф8	Итого		ф12	Итого		
ОПГ	0,4		0,4	8,4	8,4	8,8	0,22	0,22		4,87	4,87	5,09	13,85

ГИП	Рогачев	[signature]	
Нач.отд.	Чугунов	[signature]	
Н.контр.	Рогачев	[signature]	
Рук.гр.	Сафина	[signature]	
Инж.I к.	Стерликов	[signature]	1992
Инж.I к.	Шевцова	[signature]	

ТП 503-4-76.92 КЖИ-0500

Опорная плита ОПГ

Стадия	Масса	Масштаб
Р	80	1:20

Лист | Листов 1

РОСГИПРОЛЕС

Инв.№ подл. | Подп. и дата | Взам.инв.№

Копировал [signature]

Формат А3

Альбом 3

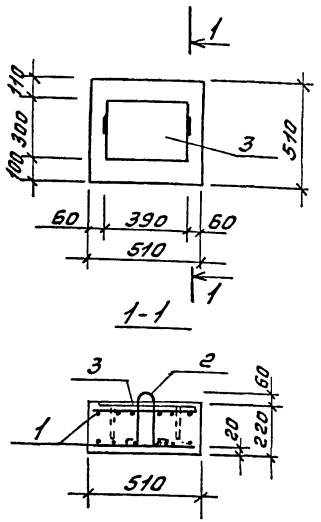

Формат	Зона	Поз.	Обозначение	Наименование	Кол.	Примечание
				Документация		
12			КЖИ-ТУ	Технические условия		
				Сборочные единицы и детали		
11		1	КЖИ-0410	Сетка С1	2	4,2кг
11		2	КЖИ-0420	Петля П1	2	0,2кг
11		3	1.400-6/76; Вып.1	Изделие закладное М1-1-5	1	11,6кг
				Материалы		
				Бетон класса В15	0,06	$м^3$

Ведомость расхода стали на элемент, кг

Марка элемента	Изделия арматурные						Изделия закладные						Общий расход
	Арматура класса					Всего	Арматура класса			Прокат марки		Всего	
	AI			AII			AIII			С 235			
	ГОСТ 5781-82*						ГОСТ 5781-82*			ГОСТ 27772-88			
	ф6		Итого	ф10	Итого		ф14	Итого		810	Итого		
ОПЗ	0,4		0,4	8,4	8,4	8,8	1,2	1,2		10,4	10,4	11,6	20,4

ГИП	Рогачев		
Нач.отд.	Чугунов		
Н.контр.	Рогачев		
Рук.гр.	Сафина		
Инж.Ин.	Стерликов		1992

ТП 503-4-76.92 КЖИ-0600

Опорная плита ОПЗ

Стадия	Масса	Масштаб
Р	150кг	1:20
Лист	Листов 1	

РОСГИПРОЛЕС

Инв.№подл. | Подп.и дата | Взам.инв.№

Формат А3

Альбом 3

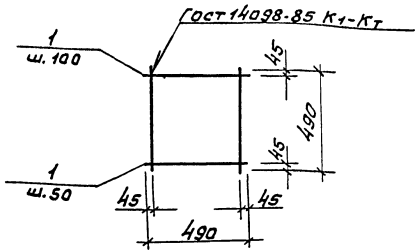

Формат	Зона	Поз.	Обозначение	Наименование	Кол.	Примечание
				Документация		
12			КЖИ-ТУ	Технические условия		
				Детали		
				Ф10АII ГОСТ 5781-82*		
Б.Ч.		1	КЖИ-0411	l=490	14	0,3кг

ГИП	Рогачев		
Нач.отд.	Чугунов		
Н.контр.	Рогачев		
Зав.гр.	Сафина		
Инж.I к.	Стерликова		1992

ТП 503-4-76.92 КЖИ-0410

Сетка С1

Стадия	Масса	Масштаб
Р	4,2кг	б/м

Лист | Листов 1

РОСГИПРОЛЕС

Взам.инв.№ | Подп.и дата | Инв.№ подл.

Копировал Тверцов

Формат А4

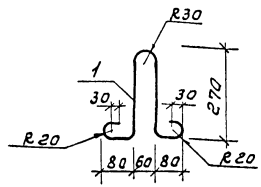

Длина развертки 880мм

ГИП	Рогачев		
Нач.отд.	Чугунов		
Н.контр.	Рогачев		
Зав.гр.	Сафина		
Инж.I к.	Стерликова		1992

ТП 503-4-76.92 КЖИ-0420

Петля П1

Стадия	Масса	Масштаб
Р	0,2кг	1:10

Лист | Листов 1

Ф6АI ГОСТ 5781-82*

РОСГИПРОЛЕС

Взам.инв.№ | Подп.и дата | Инв.№ подл.

Копировал Тверцов

Формат А4

Альбом 3

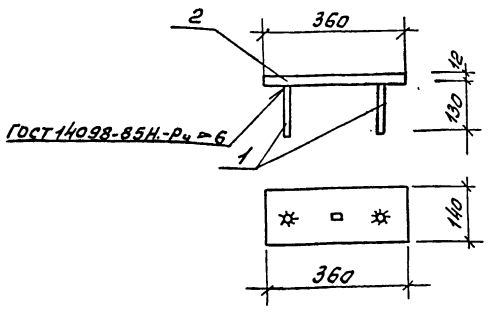

Формат	Зона	Поз.	Обозначение	Наименование	Кол.	Примечание
				Документация		
12			КЖИ-ТУ	Технические условия		
				Детали		
				ФВАIII ГОСТ 5781-82*		
Б.Ч.		1	КЖИ-0431	ℓ=130мм	2	0,11кг
				Лист 12×140 Б-ПН ГОСТ 19904-74 / С235 ГОСТ 27772-88*		
Б.Ч.		2	КЖИ-0432	ℓ=360	1	4,87кг

ГИП	Рогачев		
Нач.отд.	Чугунов		
Н.контр.	Рогачев		
Зав.гр.	Сафина		
Инж.I к.	Стерликова		1992
Инж.I к.	Шевцова		

ТП 503-4-76.92 КЖИ-0430

Изделие закладное МН1

Стадия	Масса	Масштаб
Р	5,08кг	1:10

Лист | Листов 1

РОСГИПРОЛЕС

Взам.инв.N | Подп.и дата | Инв.N подл.

Копировал Гиберуя

Формат А4

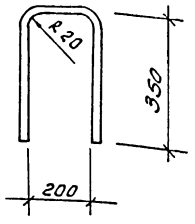

Длина развертки 900мм.

ГИП	Рогачев		
Нач.отд.	Чугунов		
Н.контр.	Рогачев		
Зав.гр.	Сафина		
Инж.I к.	Стерликова		1992

ТП 503-4-76.92 КЖИ-0700

Изделие закладное МН2

Стадия	Масса	Масштаб
Р	2,7кг	1:10

Лист | Листов 1

ФВАI ГОСТ 5781-82*

РОСГИПРОЛЕС

Взам.инв.N | Подп.и дата | Инв.N подл.

Копировал Гиберуя

Формат А4

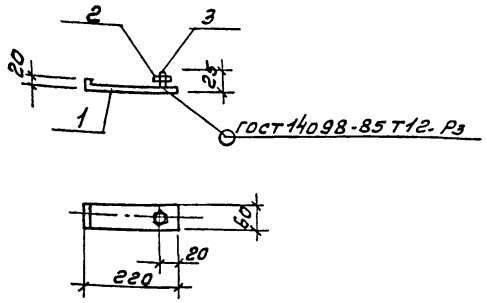

Формат	Зона	Поз.	Обозначение	Наименование	Кол.	Примечание
				Документация		
12			КНИ-ТУ	Технические условия		
				Детали		
				6х60-Б-ПН ГОСТ 19903-74 Лист С235 ГОСТ 27772-88		
Б.Ч.		1	КНИ-0801	ℓ=240	1	0,68кг
				Стандартные изделия		
		2		Гайка М10, ГОСТ 5915-70*	1	0,01кг
		3		Болт М10, ГОСТ 7798-70*	1	0,02кг

Взам.инв.№ | Подп. и дата | Инв.№ подл.

ГИП	Рогачев		
Нач.отд.	Чугунов		
Н.контр.	Рогачев		
Зав.гр.	Сафина		
Инж. Ік.	Стерликова		1992

ТП 503-4-76.92 КНИ-0800

Изделие закладное МН3

Стадия	Масса	Масштаб
Р	0,7кг	1:10
Лист	Листов 1	

РОСГИПРОЛЕС

Копировал Федина

Формат А4

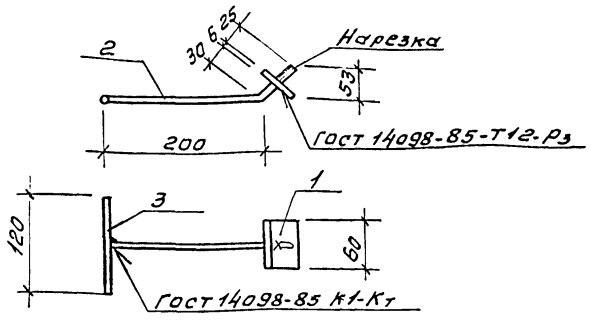

Формат	Зона	Поз.	Обозначение	Наименование	Кол.	Примечание
				Документация		
12			КНИ-ТУ	Технические условия		
				Детали		
				6х60х6-ПН ГОСТ 19903-74 Лист С235 ГОСТ 27772-88		
Б.Ч.		1	КНИ-0901	ℓ=60	1	0,17кг
				Ф10 АI ГОСТ 5781-82*		
Б.Ч.		2	КНИ-0902	ℓ=260	1	0,15кг
Б.Ч.		3	-01	ℓ=120	1	0,08кг

Взам.инв.№ | Подп. и дата | Инв.№ подл.

ГИП	Рогачев		
Нач.отд.	Чугунов		
Н.контр.	Рогачев		
Зав.гр.	Сафина		
Инж. Ік.	Стерликова		1992

ТП 503-4-76.92 КНИ-0900

Изделие закладное МН4

Стадия	Масса	Масштаб
Р	0,41кг	1:5
Лист	Листов 1	

РОСГИПРОЛЕС

Копировал Федина

Формат А4

Альбом 3

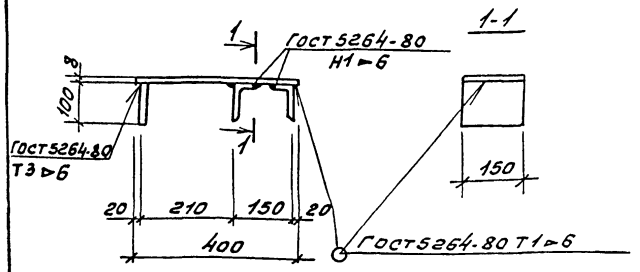

Формат	Зона	Поз.	Обозначение	Наименование	Кол.	Примечание
				Документация		
12			КЖИ-ТУ	Технические условия		
				Детали		
				8×150-Б-ПН ГОСТ 19903-74 / Лист С235 ГОСТ 27772-88		
Б.Ч.		1	КЖИ-1001	ℓ=400	1	3,77кг
Б.Ч.		2	-01	ℓ=100	1	0,94кг
				100×63×8 ГОСТ 8510-86 / Уголок С245 ГОСТ 27772-88		
Б.Ч.		3	КЖИ-1002	ℓ=150	6	1,48кг

Взам.инв.№ | Подп. и дата | Инв.№ подл.

ГИП	Рогачев		ТП 503-4-76.92 КЖИ-1000
Нач.отд.	Чугунов		
Н.контр.	Рогачев		
Зав.гр.	Сафина		Монтажная деталь МДН-1
Инж.Iк.	Стерликова	1992	

Стадия	Масса	Масштаб
Р	7,67кг	1:10
Лист	Листов 1	

РОССИПРОЛЕС

Копировал Гибер

Формат А4

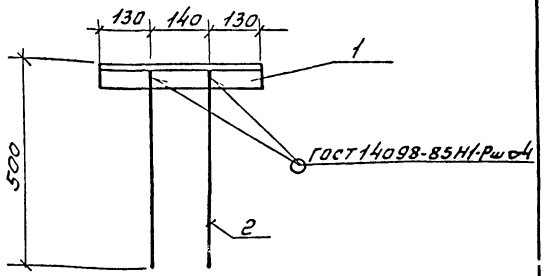

Формат	Зона	Поз.	Обозначение	Наименование	Кол.	Примечание
				Документация		
12			КЖИ-ТУ	Технические условия		
				Детали		
				Уголок 50×5 ГОСТ 8509-85 / С245 ГОСТ 27772-88		
Б.Ч.		1	КЖИ-1101	ℓ=400	1	1,5кг
				ФВАI ГОСТ 5781-82*		
Б.Ч.		2	КЖИ-1102	ℓ=490	2	0,19кг

Взам.инв.№ | Подп. и дата | Инв.№ подл.

ГИП	Рогачев		ТП 503-4-76.92 КЖИ-1100
Нач.отд.	Чугунов		
Н.контр.	Рогачев		
Зав.гр.	Сафина		Монтажная деталь МДН-2
Инж.Iк.	Стерликова	1992	

Стадия	Масса	Масштаб
Р	10,0кг	
Лист	Листов 1	

РОССИПРОЛЕС

Копировал Гибер

Формат А4

Альбом 3

1-1

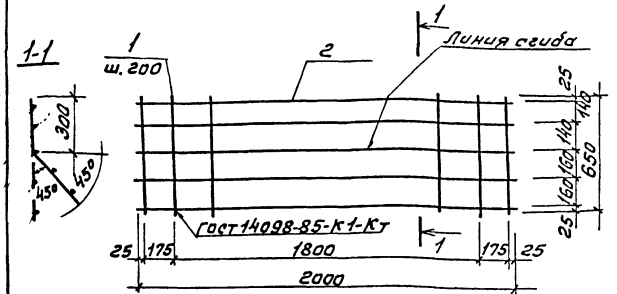

Формат	Зона	Поз.	Обозначение	Наименование	Кол.	Примечание
				Документация		
12			КЖИ-ТУ	Технические условия		
				Детали		
Б.Ч.		1	КЖИ-1201	ФБАI ГОСТ 5781-82* ℓ=650	11	0,14 кг
Б.Ч.		2	КЖИ-1202	ФЮАIII ГОСТ 5781-82* ℓ=2000	5	1,24 кг

ГИП	Рогачев		
Нач.отд.	Чугунов		
Н.контр.	Рогачев		
Зав.гр.	Софина		
Инж.Ік.	Стерликов		1992

ТП 503-4-76.92 КЖИ-1200

Сетка С2

Стадия	Масса	Масштаб
Р	7,8 кг	1:20
Лист	Листов 1	

РОСГИПРОЛЕС

Инв.№ подл. | Подп. и дата | Взам. инв.№

Копировал Гибрид

Формат А4

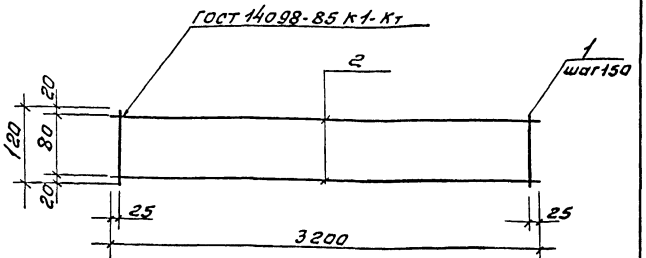

Формат	Зона	Поз.	Обозначение	Наименование	Кол.	Примечание
				Документация		
11			КЖИ-ТУ	Технические условия		
				Детали		
				ф4 Вр-I ГОСТ 6727-80*		
Б.Ч.		1	КЖИ-1301	ℓ=120	22	0,012 кг
Б.Ч.		2	КЖИ-1302	ℓ=3200	2	0,32 кг

ГИП	Рогачев		
Нач.отд.	Чугунов		
Н.контр.	Рогачев		
Зав.гр.	Софина		
Инж.Ік.	Стерликов		1992

ТП 503-4-76.92 КЖИ-1300

Каркас кр1

Стадия	Масса	Масштаб
Р	0,9 кг	б/м
Лист	Листов 1	

РОСГИПРОЛЕС

Инв.№ подл. | Подп. и дата | Взам. инв.№

Копировал Гибрид

Формат А4

Альбом 3

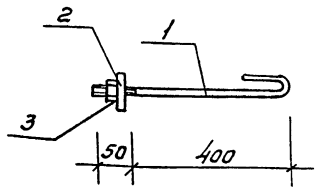

Формат	Зона	Поз.	Обозначение	Наименование	Кол.	Примечание
				Документация		
12			КЖИ-ТУ	Технические условия		
				Детали		
Б.Ч.		1	КЖИ-1401	Ф12АI ГОСТ 5781-82*; l=640	1	0,57кг
				Стандартные изделия		
		2		Шайба 12-011 ГОСТ 11371-78*	1	0,01кг
		3		Гайка М12 ГОСТ 5915-70*	1	0,02кг

ГИП	Рогачев		
Нач.отд.	Чугунов		
Н.контр.	Рогачев		
Зав.гр.	Сафина		
Инж.I к.	Черкасова	М.Чер	1992

ТП 503-4-76.92 КЖИ-1400

Анкер А1

Стадия	Масса	Масштаб
Р	0,60кг	

Лист | Листов 1

РОСГИПРОЛЕС

Взам.инв.N | Подп.и дата | Инв.N подл.

Копировал Пикуя

Формат А4

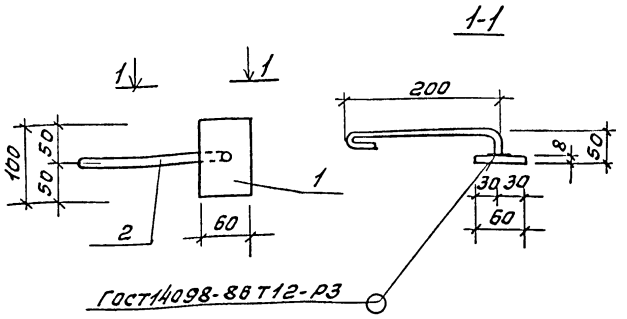

Формат	Зона	Поз.	Обозначение	Наименование	Кол.	Примечание
				Документация		
12			КЖИ-ТУ	Технические условия		
				Детали		
				Лист 8х100-Б-ПН ГОСТ 19903-74		
				С235 ГОСТ 27772-Е8		
Б.Ч.		1	КЖИ-1501	l=60	1	0,45кг
Б.Ч.		2	КЖИ-1502	Ф10АI ГОСТ 5781-82*; l=320	1	0,2кг

ГИП	Рогачев		
Нач.отд.	Чугунов		
Н.контр.	Рогачев		
Зав.гр.	Сафина		
Инж.I к.	Черкасова	М.Чер	1992

ТП 503-4-76.92 КЖИ-1500

Изделие закладное МН5

Стадия	Масса	Масштаб
Р	0,65кг	

Лист | Листов 1

РОСГИПРОЛЕС

Взам.инв.N | Подп.и дата | Инв.N подл.

Копировал Пикуя

Формат А4

Альбом 3

Формат	Зона	Поз.	Обозначение	Наименование	Кол.	Примечание
				Документация		
12			КНИ-ТУ	Технические условия		
			КНИ-СБ	Сборочный чертеж		
				т.п. КНИ-1600		
				(мн6)		
				Детали		
				Уголок 50х50х5 ГОСТ 8509-86 / С245 ГОСТ 27772-88		
11	1		КНИ-0001	ℓ=1648	2	6,21 кг
11	2		-01	ℓ=1145	2	4,32 кг
6Н	3		-1601	ФБАI ГОСТ 5781-82*; ℓ=230	14	0,05 кг
				т.п. КНИ-1600-01		
				(мн7)		
				Детали		
				Уголок 50х50х6 ГОСТ 8509-86 / С245 ГОСТ 27772-88		
11	2		КНИ-0001-02	ℓ=1145	2	4,32 кг
11	4		-03	ℓ=755	2	2,85 кг
6Н	3		-1601	ФБАI ГОСТ 5781-82*; ℓ=230	10	0,05 кг

Инв.№ подл. | Подп. и дата | Взам. инв.№

ГИП	Рогачев		ТП 503-4-76.92 КНИ-1600
Нач.отд.	Чугунов		
Н.контр.	Рогачев		
Зав.гр.	Сафина		Изделие закладное мн6; мн7.
Инж.Тк.	Черкасова	1992	Стадия: Р; Лист; Листов: 1
			РОСГИПРОЛЕС

Копировал Формат А4

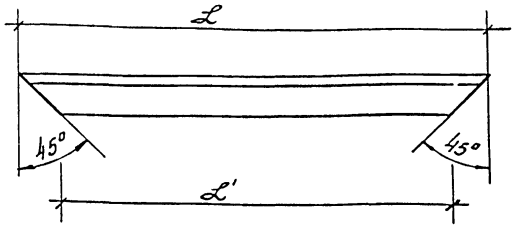

Размеры в мм

Обозначение	ℓ	ℓ'	Масса, кг
КНИ.0001	1648	1548	6,21
-01	1145	1045	4,32
-02	1145	1045	4,32
-03	755	665	2,85

Инв.№ подл. | Подп. и дата | Взам. инв.№

ГИП	Рогачев		ТП 503-4-76.92 КНИ-0001
Нач.отд.	Чугунов		
Н.контр.	Рогачев		
Зав.гр.	Сафина		Уголок (обрамление)
Инж.Тк.	Черкасова	1992	Стадия: Р; Масса: см. табл.; Масштаб:
			Лист; Листов 1
			Уголок 50х50х5-В ГОСТ 8509-86 / С245 ГОСТ 27772-88
			РОСГИПРОЛЕС

Копировал Формат А4

Альбом 3

Рис.1

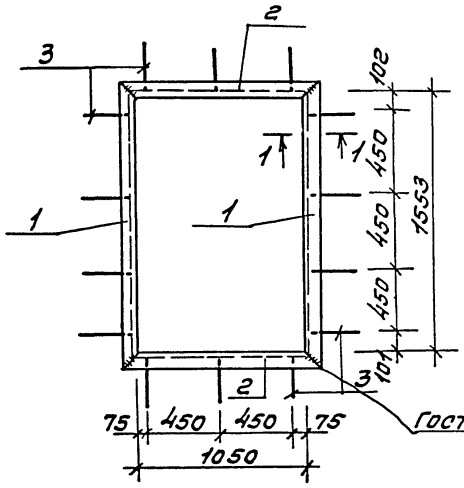

ГОСТ 5264-80*

Рис.2

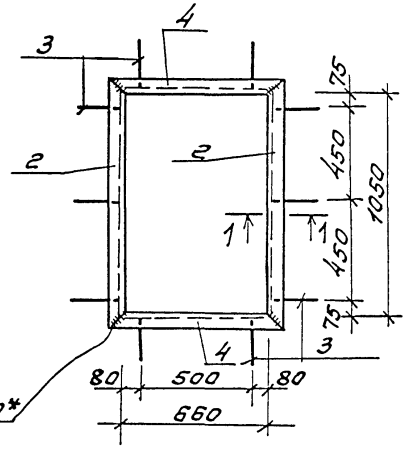

Обозначение	Марка	Рис.	Масса
КНИ-1600	МН6	1	21,76 кг
-01	МН7	2	14,84 кг

1-1

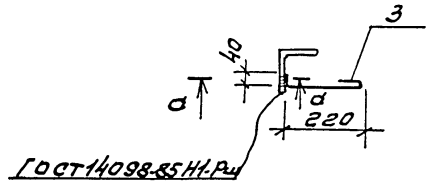

ГОСТ 14098-85 Н1-Рш

а-а

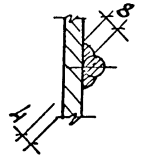

ГИП	Рогачев			ТП 503-4-76.92 КНИ-1600СБ
Нач.отд	Чугунов			Изделие закладное (МН6; МН7). Сборочный чертеж
Н.контр	Рогачев			
Зав.гр.	Сафина			
Инж.1к.	Черкасова		1992	

Стадия	Масса	Масштаб
Р	см. табл.	–
Лист	Листов 1	

РОСГИПРОЛЕС

Инв.№ подл. | Подп. и дата | Взам. инв.№

Копировал

Формат А3

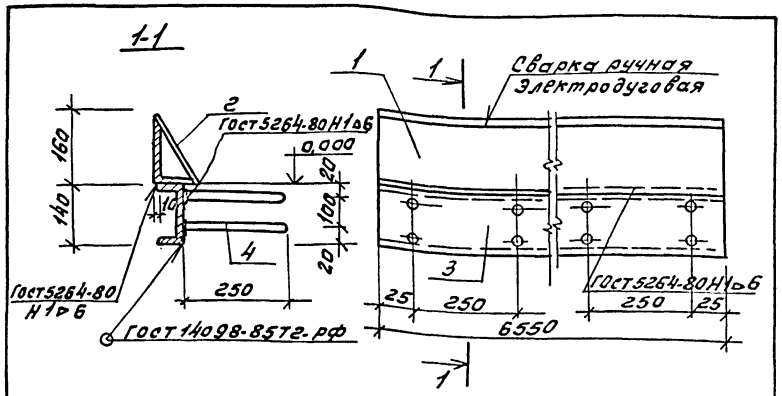

Формат	Зона	Поз.	Обозначение	Наименование	Кол.	Примечание
				Документация		
12			КЖИ-ТУ	Технические условия		
				Детали		
				Уголок 160×100×10 ГОСТ 8510-86 С245 ГОСТ 27772-88		
5.4.		1	КЖИ-1701	ℓ=6550	1	130кг
				Лист 8×140-Б-ПН ГОСТ 19903-74 С235 ГОСТ 27772-88		
5.4.		2	КЖИ-1702	ℓ=6550	1	53кг
				Швеллер 14 ГОСТ 8240-72** С285 ГОСТ 27772-88		
5.4.		3	КЖИ-1703	ℓ=6550	1	81кг
5.4.		4	КЖИ-1704	ФВ.АIII ГОСТ 5781-82* ℓ=250	50	0,1кг

Инв.№ подл. | Подп. и дата | Взам. инв.№

ГИП	Рогачев		
Нач.отд.	Чугунов		
Н.контр.	Рогачев		
Зав.гр.	Сафина		
Инж.Ик.	Стерликов		1992

ТП 503-4-76.92 КЖИ-1700

Ограждение ОГ1

Стадия	Масса	Масштаб
Р	269,0кг	1:10
Лист	Листов 1	

РОСГИПРОЛЕС

Копировал Фигура

Формат А4

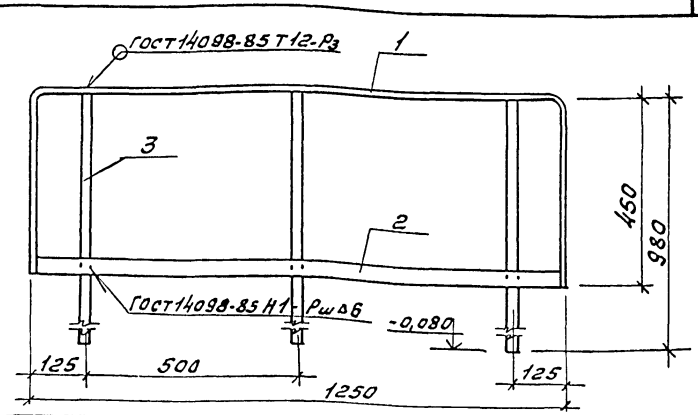

Формат	Зона	Поз.	Обозначение	Наименование	Кол.	Примечание
				Документация		
12			КЖИ-ТУ	Технические условия		
				Детали		
				Лист -6×40-Б-ПН ГОСТ 19903-74 С235 ГОСТ 27772-88		
5.4.		1	КЖИ-1801	ℓ=2150	1	4,1кг
5.4.		2	-01	ℓ=1250	1	2,4кг
5.4.		3	КЖИ-1802	ФВ.АI; ГОСТ 5781-82* ℓ=980	3	3кг

Инв.№ подл. | Подп. и дата | Взам. инв.№

ГИП	Рогачев		
Нач.отд.	Чугунов		
Н.контр.	Рогачев		
Зав.гр.	Сафина		
Инж.Ик.	Стерликов		1992

ТП 503-4-76.92 КЖИ-1800

Ограждение ОГ2

Стадия	Масса	Масштаб
Р	15,5кг	1:10
Лист	Листов 1	

РОСГИПРОЛЕС

Копировал Фигура

Формат А4

Альбом 3

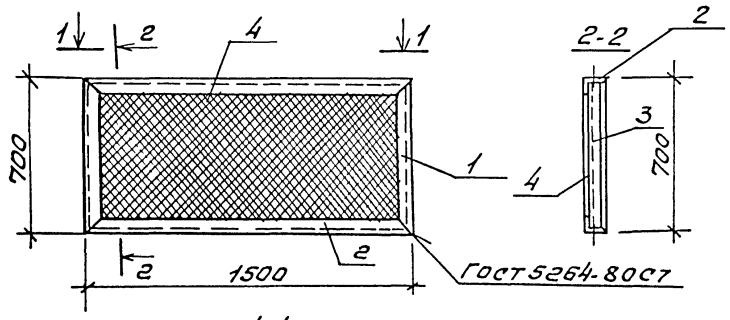

1-1

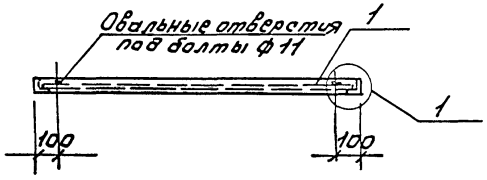

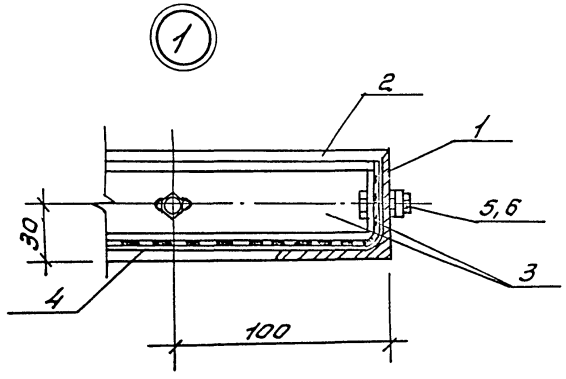

Формат	Зона	Поз.	Обозначение	Наименование	Кол.	Примечание
				Документация		
12			КЖИ-ТУ	Технические условия		
				Детали		
				Уголок 50×5 ГОСТ 8509-86		
				С245 ГОСТ 27772-88		
А4		1	КЖИ-0001	ℓ=695	2	2,62 кг
А4		2	-01	ℓ=1495	2	5,64 кг
				Лист 5×60 ГОСТ 19903-74		
				С245 ГОСТ 27772-88		
Б.4		3	КЖИ-1901	ℓ=4200	1	4,95 кг
Б.4		4	КЖИ-1902	Сетка 20-1,6-0 ГОСТ 5336-80*	1	1,7 кг
				Стандартные изделия		
		5		Болт М10×30 ГОСТ 7798-70*	8	0,02 кг
		6		Гайка М10 ГОСТ 5915-70*	8	0,01 кг

ГИП	Рогачев		
Нач. отд.	Чугунов		
Н. контр.	Рогачев		
Рук. гр.	Сафина		
Инж. I к.	Стерликов		1992

ТП 503-4-76.92 КЖИ-1900

Решетка РШ1

Стадия	Масса	Масштаб
Р	24,0 кг	1:20

Лист | Листов 1

РОСГИПРОЛЕС

Инв. № подл. | Подп. и дата | Взам. инв. №

Копировал Фиекуя

Формат А3

Альбом 3

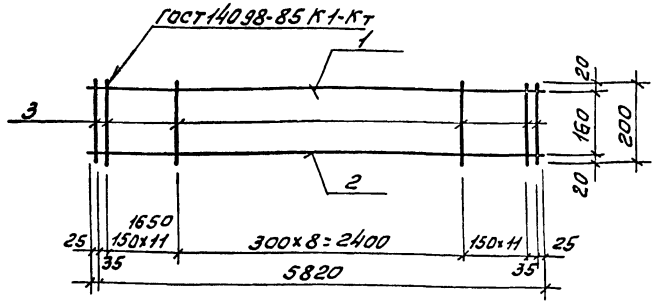

Формат	Зона	Поз.	Обозначение	Наименование	Кол.	Примечание
				Документация		
12			КЖИ-ТУ	Технические условия		
				Детали		
			КЖИ-2001	ф10АI ГОСТ 5781-82*; ℓ=5820	1	3,59 кг
			КЖИ-2002	ф16АIII ГОСТ 5781-82*; ℓ=5820	1	9,20 кг
			КЖИ-2003	ф8АI ГОСТ 5781-82*; ℓ=200	34	2,69 кг

ГИП	Рогачев		
Нач.отд.	Чугунов		
Н.контр.	Рогачев		
Зав.гр.	Сафина		
Инж.I к.	Стерликова		1992

ТП 503-4-76.92 КЖИ-2000

Каркас плоский Кр2

Стадия	Масса	Масштаб
Р	15,5 кг	б/м

Лист | Листов 1

РОСГИПРОЛЕС

Взам.инв.№ | Подп. и дата | Инв. № подл.

Копировал Фиксуя

Формат А4

gost.e-ecolog.ru

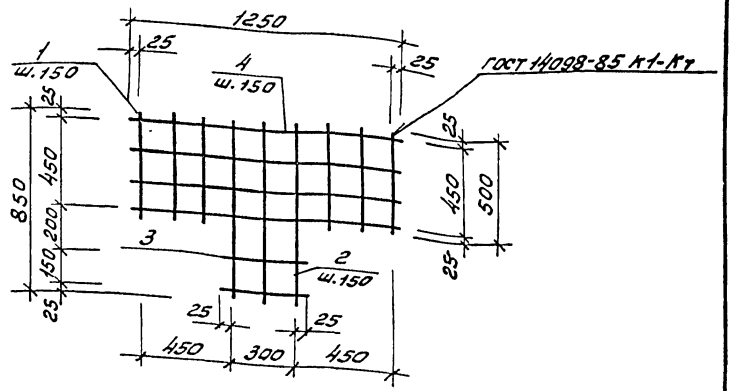

Формат	Зона	Поз.	Обозначение	Наименование	Кол.	Примечание
				Документация		
12			КЖИ-ТУ	Технические условия		
				Детали		
				ф6АI ГОСТ 5781-82*		
6.4		1	КЖИ-2100	ℓ=500	6	0,11 кг
6.4		2	-01	ℓ=850	3	0,19 кг
6.4		3	-02	ℓ=350	2	0,08 кг
6.4		4	-03	ℓ=1250	4	0,28 кг

ГИП	Рогачев		
Нач.отд.	Чугунов		
Н.контр.	Рогачев		
Зав.гр.	Сафина		
Ст.инж.	Черкасова		1992

ТП 503-4-76.92 КЖИ-2100

Сетка С3

Стадия	Масса	Масштаб
Р	2,48 кг	

Лист | Листов 1

РОСГИПРОЛЕС

Взам.инв.№ | Подп. и дата | Инв. № подл.

Копировал Фиксуя

Формат А4