ТИПОВЫЕ КОНСТРУКЦИИ, ИЗДЕЛИЯ И УЗЛЫ ЗДАНИЙ И СООРУЖЕНИЙ

СЕРИЯ 5.904-27

ФИЛЬТРЫ ЯЧЕЙКОВЫЕ УНИФИЦИРОВАННЫЕ ПАКЕТНЫЕ ТИПА ФЯКП

ВЫПУСК 1

РАБОЧИЕ ЧЕРТЕЖИ

20621-02
0-80

gost.e-ecolog.ru

ТИПОВЫЕ КОНСТРУКЦИИ, ИЗДЕЛИЯ И УЗЛЫ ЗДАНИЙ И СООРУЖЕНИЙ

СЕРИЯ 5.904-27

ФИЛЬТРЫ ЯЧЕЙКОВЫЕ УНИФИЦИРОВАННЫЕ ПАКЕТНЫЕ ТИПА ФЯКП

ВЫПУСК 1

РАБОЧИЕ ЧЕРТЕЖИ

Разработаны ЦНИИпромзданий
Госстроя СССР

Утверждены ГЛАВСТРОЙПРОЕКТОМ
Госстроя СССР
протоколом от 29.09.86 №72
и введены в действие
в ЦНИИпромзданий
приказом от 8.10.86 № 117

Содержание

Обозначение	Наименование	Стр.
ФЯ КП 00.00.000	Фильтр рейковый унифицированный. Спецификация	3
ФЯ КП 00.00.000 СБ	Фильтр рейковый унифицированный. Сборочный чертеж	4
ФЯ 2.Я. 02.00.000 ФЯ 2.Я. 02.00.000 СБ	Рамка установочная. Спецификация. Рамка установочная. Сборочный чертеж	5
ФЯ 2.Я 02.00.001	Уголок рамки	6
ФЯ КП 01.02.000	Решётка фильтра. Спецификация	7
ФЯ КП 01.00.000 СБ	Решётка фильтра. Сборочный чертеж	8
ФЯ КП. 01.01.000	Корпус. Спецификация	9
ФЯ КП 01 01 000 СБ	Корпус. Сборочный чертеж	
ФЯ КП 01 01 001	Угольник	10
ФЯ КП 01 01 002	Шпилька	
ФЯ КП 01.02.000	Карман. Спецификация	11
ФЯ КП. 01. 02. 000 СБ	Кармн. Сборочный чертеж	12
ФЯ КП 01. 02. 100	Кармн (Заготовка). Спецификация	13
ФЯ КП. 01.02. 100 СБ	Кармн (заготовка) Сборочный чертеж	14
ФЯ КП 01. 03. 101	Планка	

Обозначение	Наименование	Стр.
ФЯ КП 01.03.000	Рамка прижимная. Спецификация	15
ФЯ КП. 01.03.000 СБ	Рамка прижимная. Сборочный чертеж	
ФЯ КП 01. 03. 100	Рама. Спецификация	16
ФЯ КП 01. 03. 100 СБ	Рама. Сборочный чертеж	
ФЯ КП 02. 00. 000	Защелка. Спецификация	17
ФЯ КП 02.00. 000 СБ	Защелка. Сборочный чертеж	
ФЯ КП 01. 03. 001	Прокладка	18
ФЯ КП 02. 00. 001	Защелка	
ФЯ КП 01.00.001	Скоба	19
ФЯ КП 01.00.002	Рамка	

Копировал Формат А3

Инв. № подл. | Подп. и дата | Взам. инв. № | Инв. № дубл. | Подп. и дата

Выпуск 1. Серия 5.904-27

Позиция	Поз. на чертеже	Обозначение	Наименование	Кол. на испол. ФЯ КП. 04.00.000 —	01	02	Примечание
			Документация				
		ФЯ КП. 00.00.000 СБ	Сборочный чертеж	1	1	1	
		ФЯ КП ТЧ	Технические условия				Выпуск "0" Отдельным альбом
		ФЯ КП ПС	Паспорт				
		ФЯ КП 00.00. 000 ГЧ	Габаритный чертеж	1	1	1	
			Сборочные единицы				
	1	ФЯ 2.Я 02.00.000	Рамка установочная	1	1	1	
			Лит	0	0	0	
			Шифр	ФЯ КПБ	ФЯ КПТ	ФЯ КПВ	

Изм.	Лист	№ докум.	Подп.	Дата	ФЯ КП. 00.00.000			
Разраб.		Гадерцова			Фильтр ячейковый унифицированный пакетный	Лит.	Масса	Масштаб
Пров.		Боровский				0	1	1
Н. контр.		Фомина				Цех-широкозахватный		Листов 2
Утв.		Гилонов						

Формат А4

Инв. № подл. | Подп. и дата | Взам. инв. № | Инв. № дубл. | Подп. и дата

Формат	Зона	Поз.	Обозначение	Наименование	Кол. на испол. ФЯ КП. 02.00.000 —	01	02	Примечание
А4	2		ФЯ КП. 01.00.000	Ячейка фильтра	1	1	1	
А4	3		ФЯ КП. 02.00.000	Защелка	4	4	4	
				Лит				
			Шифр	ФЯ КПБ	ФЯ КПТ	ФЯ КПВ		

Изм.	Лист	№ докум.	Подп.	Дата	ФЯ КП. 00.00.000	Лист 2

Формат А4

Фя КП 00.00.000 СБ

А.с. 1189487

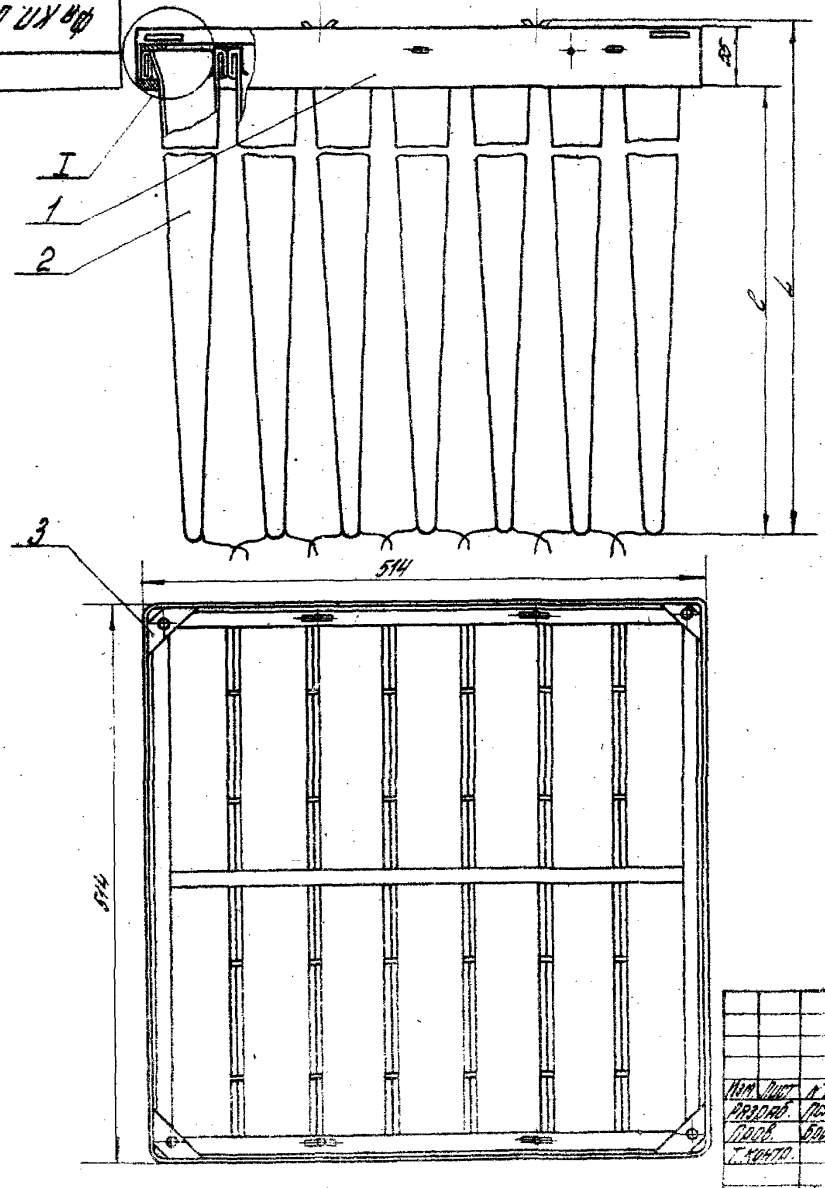

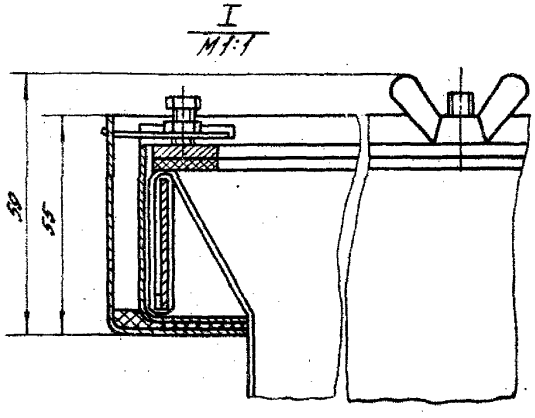

Обозначение	Тип фильтра	l	L	Масса, кг
Фя КП 00.00.000	Фя КП 6	600	654	8,1
–01	Фя КП 7	700	754	8,2
–02	Фя КП 8	800	854	8,4

Размеры для справок

Изм.	Лист	№ докум.	Подп.	Дата
Разраб.		Полетика		
Пров.		Бродский		83.06
Т.контр.				
Н.контр.		Фомина		
Утв.		Пурумов		83.06

Фя КП. 00.00.000 СБ

Фильтр ячейковый унифицированный пакетный Сборочный чертеж

Лит.	Масса	Масштаб
0	См. табл.	1:4

Лист 1 Листов 1

ЦНИИПРОМЗДАНИЙ

Копировал: Юрчук

Формат А3

Выпуск 1. Серия 5.904-27

Инв. № подл.	Подпись и дата	Взам. инв. №	Инв. № дубл.	Подпись и дата

Выпуск 1. Серия 5.904-27

Формат	Зона	Поз.	Обозначение	Наименование	Кол.	Примечание
				Документация		
А4			Фя 2А 02. 00. 000 СБ	Сборочный чертеж		
				Детали		
А3		1	Фя 2А 02. 00. 001	Уголок рамки	2	
Б4		2	Фя 2А 02. 00. 002	Прокладка		
				ППУ-40-0,8С		
				ОСТ6-05-407-75		
				485 х 25 х 20	4	0,006

Фя 2А 02. 00. 000

Изм.	Лист	№ докум.	Подп.	Дата
Разраб.		Поретика		83.06
Пров.		Бродский		83.06
Н.контр.		Формина		
Утв.		Бродский		83.06

Рамка установочная

Лит.	Лист	Листов
0		1

ЦНИИПРОМЗДАНИЙ

Формат А4

Инв. № подл. | Подпись и дата | Взам. инв. № | Инв. № дубл. | Подп. и дата

Фя 2А 02.00.000 СБ

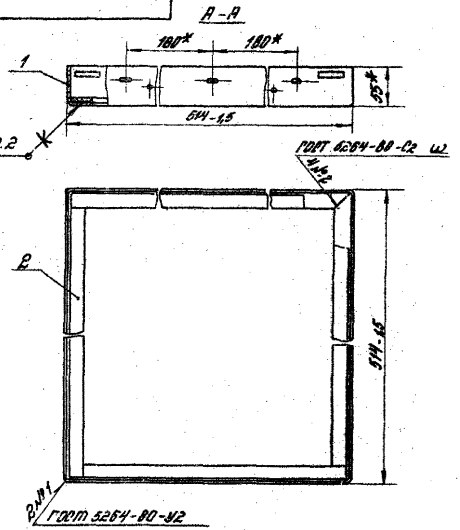

1.* Размеры для справок.
2. Прокладки поз.2 клеить к рамке после сварки и окраски клеем БФ-2 ГОСТ 12172-72
3. Покрытие: Грунтовка Фл-03-к коричневая ГОСТ 9109-81, эмаль ПФ-133 серая ГОСТ 926-82-III-ЖС2.

Фя2А. 02. 00. 000 СБ

Изм.	Лист	№ докум.	Подп.	Дата
Разраб.		Поретика		
Пров.		Бродский		83.06
Т.контр.				
Н.контр.		Формина		
Утв.		Бродский		83.06

Рамка установочная
Сборочный чертеж

Лит.	Масса	Масштаб
0	1,3	1:4

Лист | Листов 1

ЦНИИПРОМЗДАНИЙ

Копировал: [illegible]

Формат А4

Инв. № подл. | Подпись и дата | Взам. инв. № | Инв. № дубл. | Подп. и дата

Выпуск 1. Серия 5.904-27

Фя 2А.02.00.001

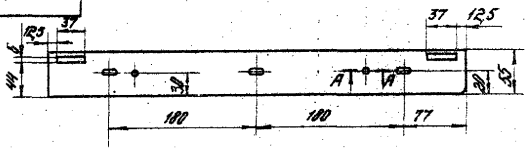

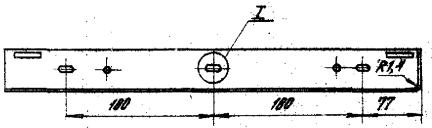

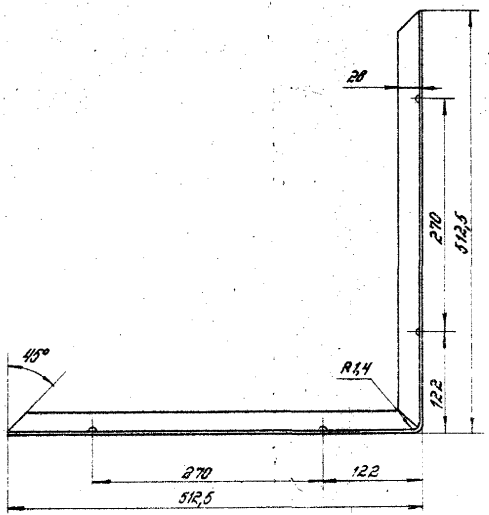

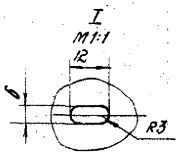

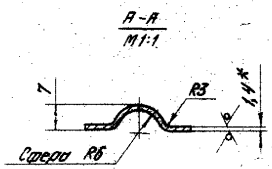

Развертка

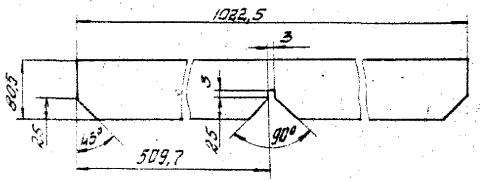

1. * Размер для справок.
2. Предельные отклонения размеров: валов - по h14, отверстий по H14, остальных $\pm\frac{IT14}{2}$

					Фя 2А.02.00.001			
Изм	Лист	№ докум.	Подп.	Дата	Уголок рамки	Лит.	Масса	Масштаб
Разраб.		Полетика				0	0,64	1:4
Пров.		Бродский		85.06		Лист	Листов 1	
Т.контр.								
Н.контр.		Фортинд.			Лист Б-ПН-0-1,4 ГОСТ 19904-74 / I-III Ст3кп ГОСТ 16523-70	ЦНИИПРОМЗДАНИЙ		
Утв.		Бродский		85.06				

Копировал: Формат А3

Инв.№ подл. | Подп. и дата | Взам. инв.№ | Инв.№ дубл. | Подп. и дата

Формат	Зона	Поз.	Обозначение	Наименование	Кол. на испол. ФВ КП 01.00.00.000 —			Примечание
					—	01	02	
				Документация			1	
А3			ФВ КП 01.00.000 СБ	Сборочный чертеж	1	1	1	
				Сборочные единицы				
А4	1		ФВ КП 01.01.000	Корпус	1	1	1	
А3	2		ФВ КП 01.02.000	Кармон	7			
			-01	Кармон		7		
				Лит	0	0	0	
				Масса	ФВ КП 01	ФВ КП 01	ФВ КП 02	

Изм.	Кол. уч.	Лист	№ докум.	Подп.	Дата
Разраб.			Пирогенский		
Пров.			Балашов		
Н. контр.			Обозрина		
Утв.			Обозрина		

ФВ КП 01.00.00.000

Лит: 0 | Листов: 1 | Листов: 2

Линейка фильтра

ЦНИИПромзданий

Формат А4

Формат	Зона	Поз.	Обозначение	Наименование	Кол. на испол. ФВ КП 01.00.000 —			Примечание
					—	01	02	
			-02	Кармон			7	
А4	3		ФВ КП 01.03.000	Рамка прижимная	1	1	1	
				Детали				
А4	5		ФВ КП 01.00.001	Скоба	28	28	28	
А4	6		ФВ КП 01.00.002	Рамка	7	7	7	
				Стандартные изделия				
		6		Гайка М5-7Н.6				
		-		ГОСТ 3032-76	4	4	4	
				Лит	0	0	0	
				Масса	ФВ КП 01	ФВ КП 01	ФВ КП 02	

Изм.	Кол. уч.	Лист	№ докум.	Подп.	Дата

ФВ КП 01.00.000

Лист 2

Формат А4

ФЯКП. 01.00.000 СБ

Выпуск 1. Серия 5.904-27

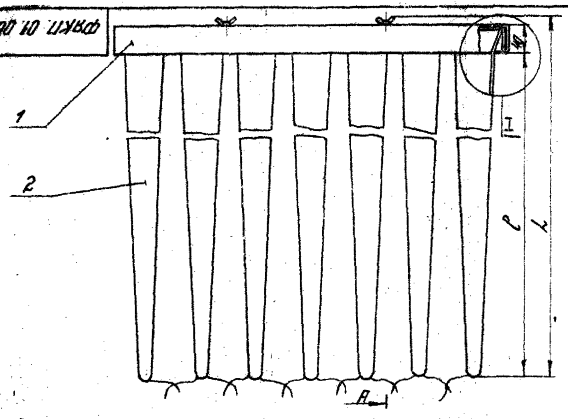

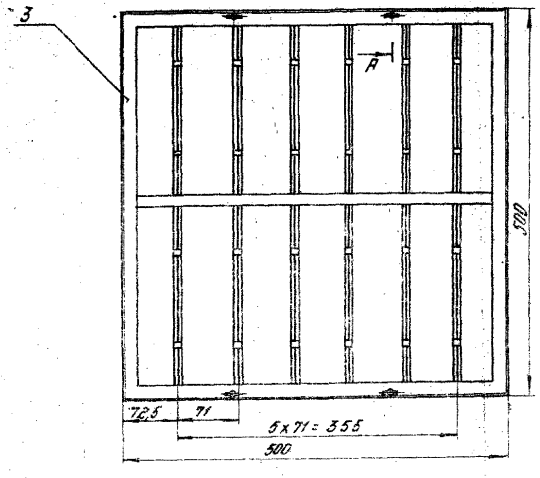

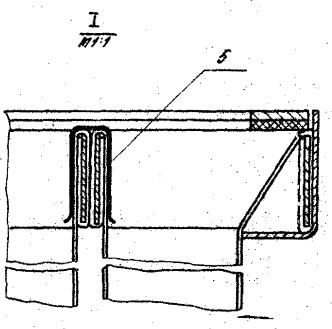

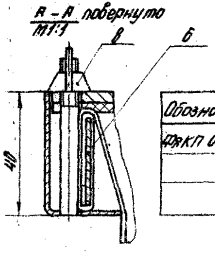

Обозначение	Тип фильтра	l	L	Масса
ФяКП 01.00.00.000	ФяКП6	600	652	6,8
— 01	ФяКП7	700	752	6,9
— 02	ФяКП8	900	852	7,1

Размеры для справок

					ФяКП. 01.00.00.000 СБ			
Изм.	Лист	№ докум.	Подп.	Дата	Ячейка фильтра	Лит	Масса	Масштаб
Разраб.		Полетика				0	См. табл.	1:4
Пров.		Бродский		25.06	Сборочный чертеж	Лист	Листов 1	
Т. контр.								
Н. контр.		Фортина				ЦНИИПРОМЗДАНИЙ		
Утв.		Пирумов		5.9.06				

Копировал Ю. Нечаев

Формат А3

Инв. № подл. | Подп. и дата | Взам. инв. № | Инв. № дубл. | Подпись и дата

Выпуск 1. Серия 5.904-27

Формат	Зона	Поз.	Обозначение	Наименование	Кол.	Примечание
				Документация		
А4			ФЯКП. 01. 01. 000 СБ	Сборочный чертеж	1	
				Детали		
А4		1	ФЯКП. 01. 01. 001	Угольник	2	
А4		2	ФЯКП. 01. 01. 002	Шпилька	4	

Изм.	Лист	№ докум.	Подп.	Дата
Разраб.	Полетико			
Пров.	Бродский			83.06
Н. контр.	Формина			
Утв.	Бродский			83.06

ФЯКП 01. 01. 000

Корпус

Лит.	Лист	Листов
0		1

ЦНИИПРОМЗДАНИЙ

Формат А4

Инв. № подл. | Подп. и дата | Взам. инв. № | Инв. № дубл. | Подп. и дата

ФЯКП. 01. 01. 000 СБ

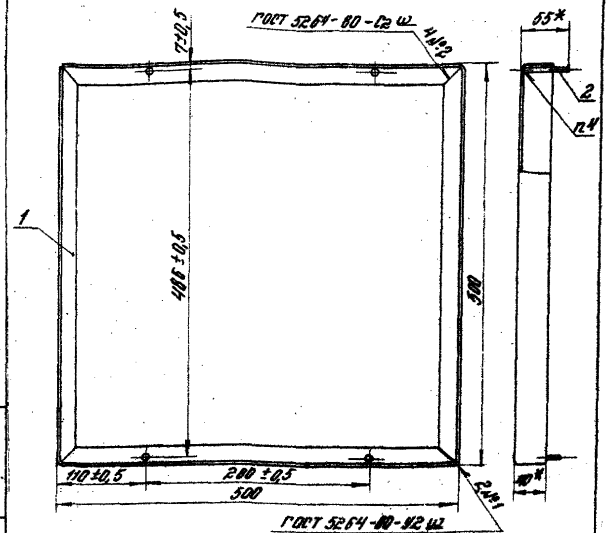

1. * Размеры для справок.
2. Неуказанные предельные отклонения размеров-валов h14.
3. Покрытие: Грунтовка ФЛ-03-К коричневая. ГОСТ 9109-81, эмаль ПФ-133 серая ГОСТ 926-82-Ш-Ж2
4. Приварить в двух точках.

Изм.	Лист	№ докум.	Подп.	Дата
Разраб.	Полетико			
Пров.	Бродский			83.06
Н. контр.				
Утв.	Формина			
	Бродский			83.06

Корпус
Сборочный чертеж

Лит.	Масса	Масштаб
0	1,4	1:4

Лист | Листов 1

ЦНИИПРОМЗДАНИЙ

Копировал Юрчук

Формат А4

Выпуск 1. Серия 5.904-27

ФЯКП 01.01.001

12,5 √(√)

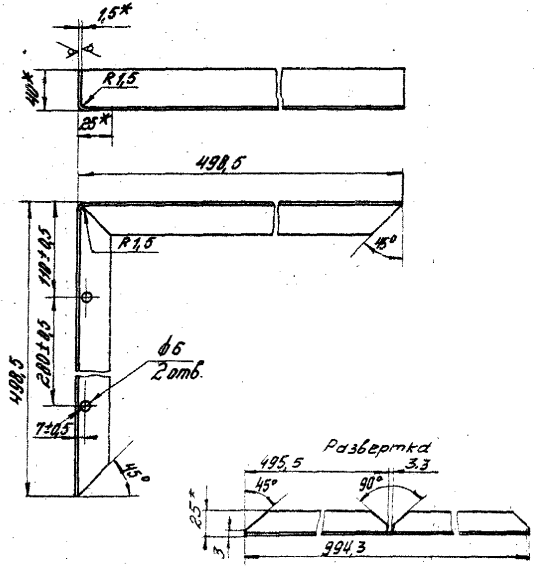

1. * Размер для справок.
2. Длина развертки L = 994 мм.
3. Неуказанные предельные отклонения размеров по h14.

Изм.	Лист	№ докум.	Подп.	Дата	ФЯКП 01.01.001	Лит.	Масса	Масштаб
Разраб.		Полетика			Угольник	0	0,7	1:4
Пров.		Бродский		83.06		Лист	Листов 1	
Т.контр.								
Н.контр.		Формина			Уголок 40х25х1,5 ГОСТ 19772-74 / В Ст3 кп2 ГОСТ 11474-76	ЦНИИПРОМЗДАНИЙ		
Утв.		Бродский		83.06				

Копировал: Юрчук

Формат А4

Инв. № подл. | Подп. и дата | Взам. инв. № | Инв. № дубл. | Подп. и дата

ФЯКП 01.01.002

6,3 √(√)

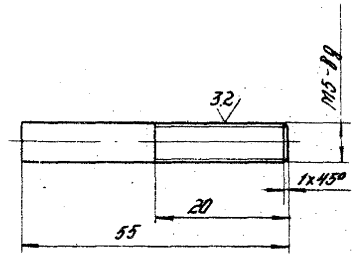

Предельные отклонения размеров по h14

Изм.	Лист	№ докум.	Подп.	Дата	ФЯКП 01.01.002	Лит.	Масса	Масштаб
Разраб.		Полетика			Шпилька	0	0,008	2:1
Пров.		Бродский		83.06		Лист	Листов 1	
Т.контр.								
Н.контр.		Формина			Сталь 35 ГОСТ 1050-74	ЦНИИПРОМЗДАНИЙ		
Утв.		Бродский		83.06				

Копировал: Юрчук

Формат А4

Инв. № подл. | Подп. и дата | Взам. инв. № | Инв. № дубл. | Подп. и дата

Выпуск 1. Серия 5.904-27

Формат	Зона	Поз.	Обозначение	Наименование		Примечание
				Документация		
А3			ФяКП 01.02.000 СБ	Сборочный чертеж		
				Материалы		
				Нить капроновая 28 текс. ГОСТ 15897-70		
			Переменные данные для исполнений:			
				ФяКП 01.02.000		
				Сборочные единицы		
А4		1	ФяКП 01.02.100	Карман (заготовка)	1	
				ФяКП 01.02.000-01		
				Сборочные единицы		
А4		1	ФяКП 01.02.100-01	Карман (заготовка)	1	

Подп. и дата | Инв. № дубл. | Взам. инв. № | Подп. и дата | Инв. № подл.

Изм.	Лист	№ докум.	Подп.	Дата
Разраб.	Пролетика			
Пров.	Бродский			
Н.контр.	Формина			
Утв.	Бродский			

ФяКП 01.02.000

Карман

Лит.	Лист	Листов
0	1	2

ЦНИИПРОМЗДАНИЙ

формат А4

Формат	Зона	Поз.	Обозначение	Наименование	Кол.	Примечание
				ФяКП 01.02.000-02		
				Сборочные единицы		
А4		1	ФяКП 01.02.100-02	Карман (заготовка)	1	

Подп. и дата | Инв. № дубл. | Взам. инв. № | Подп. и дата | Инв. № подл.

Изм.	Лист	№ докум.	Подп.	Дата

ФяКП 01.02.00

Лист 2

Копировал: Юрчук

формат А4

ФЯКП 01.02.000 СБ

Выпуск 1. Серия 5.904-27

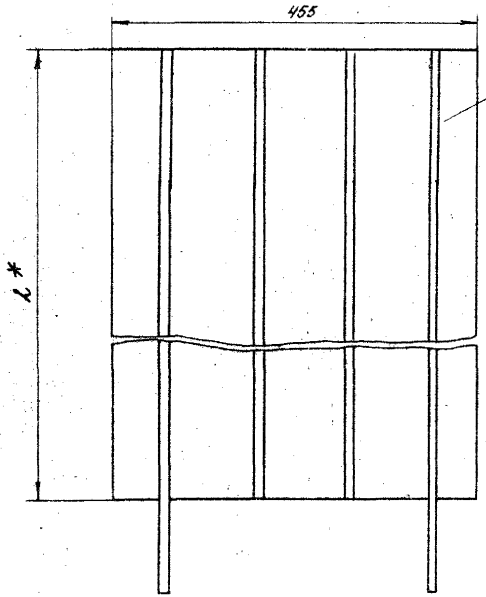

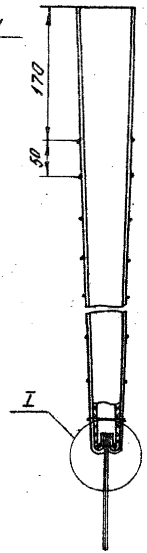

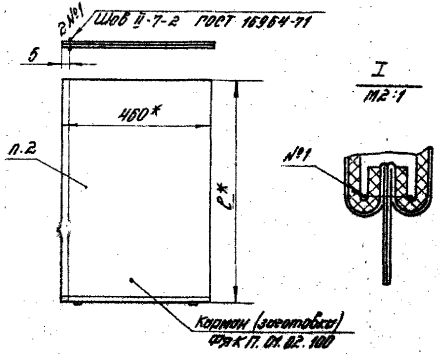

Обозначение	Тип фильтра	L	l	Масса
ФЯКП.01.02.000	ФЯКП6	720	725	0,16
— 01	ФЯКП7	820	825	0,19
— 02	ФЯКП8	920	925	0,22

1. * Размеры для справок.
2. Заготовку (дет. ФЯКП 01.02.100) сложить вдвое лентами внутрь, подвернув длинные концы лент, и прошить швом №1 по двум сторонам.
3. Карман вывернуть лентами наружу. Соединить противоположные стороны кармана ниткой по ленте воздушными сшивками шагом 50 мм.
4. Шаг стежка 3...3,5 мм.

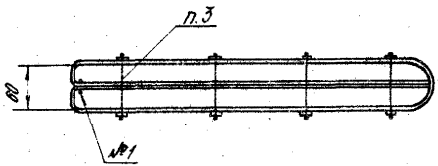

Изм.	Лист	№ докум.	Подп.	Дата
Разраб.		Лаветика		
Пров.		Бродский		23.06
Т.контр.				
Н.контр.		Фоминов		
Утв.		Бродский		25.06

ФЯКП. 01. 02. 000 СБ

Карман
Сборочный чертеж

Лит.	Масса	Масштаб
0	См. табл.	1:4

Лист | Листов 1

ЦНИИПРОМЗДАНИЙ

Копировал: Юрчук

Формат А4

Инв. № подл. | Подп. и дата | Взам. инв. № | Инв. № дубл. | Подп. и дата

Выпуск 1. Серия 5.904-27

Формат	Зона	Поз.	Обозначение	Наименование	Кол.	Примечание
				Документация		
А4			ФЯ КП.01.02.100 СБ	Сборочный чертеж	1	
				Материалы		
				Нить капроновая 29 текс ГОСТ 15897-79		
			Переменные данные для исполнений:			
				ФЯ КП 01.02.100		
				Детали		
Б4		1	ФЯ КП 01.02.101	Фильтрующий материал ФНИ-3ТУ 17-14-238-84		
				8×H×S = 725×920×2	1	
Б4		2	ФЯ КП 01.02.102	Лента Б-16-58 ГОСТ 4514-78		
				L = 840	4	
Б4		3	ФЯ КП 01.02.103	Лента Б-16-58 ГОСТ 4514-78		
				L = 725	4	
				ФЯ КП 01.02.100-01СБ		
				Детали		
Б4		1	ФЯ КП 01.02.104	Фильтрующий материал ФНИ-3ТУ 17-14-238-84		
				8×H×S = 825×920×2	1	

Изм.	Лист	N докум.	Подп.	Дата
Разраб.		Полетика		
Пров.		Бородский		
Н. контр.		Формина		
Утв.		Бородский		

ФЯ КП 01.02.100

Карман (заготовка)

Лит.	Лист	Листов
0	1	2

ЦНИИПРОМЗДАНИЙ

Инв. N подл. | Подп. и дата | Взам. инв. N | Инв. N дубл. | Подп. и дата

Копировал Юрчук Формат А4

Формат	Зона	Поз.	Обозначение	Наименование	Кол.	Примечание
Б4		2	ФЯ КП 01.02.105	Лента Б-16-58 ГОСТ 4514-78		
				L = 940		
Б4		3	ФЯ КП 01.02.106	Лента Б-16-58 ГОСТ 4514-78		
				L = 825		
				ФЯ КП 01.02.100-02		
				Детали		
Б4		1	ФЯ КП 01.02.107	Фильтрующий материал ФНИ-3ТУ 17-14-23-84		
				8×H-S = 925×920×2	1	
Б4		2	ФЯ КП 01.02.108	Лента Б-16-58 ГОСТ 4514-78		
				L = 1040	4	
Б4		3	ФЯ КП 01.02.109	Лента Б-16-58 ГОСТ 4514-78		
				L = 925	4	

Изм.	Лист	N докум.	Подп.	Дата

ФЯ КП 01.02.100

Лист 2

Инв. N подл. | Подп. и дата | Взам. инв. N | Инв. N дубл. | Подп. и дата

Копировал Юрчук Формат А4

Выпуск 1. Серия 5.904-27

Фя КП 01.03.101

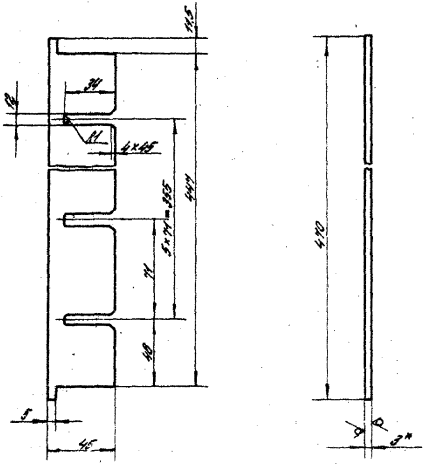

1.* Размер для справок
2. Неуказанные предельные отклонения размеров: отверстий Н14, валов h14 остальных $\pm \frac{JT14}{2}$

Изм.	Лист	№ докум.	Подп.	Дата	Планка	Лит.	Масса	Масшт.
Разраб.		Полетика				0	0,45	1:2
Пров.		Бродский				Лист	Листов 1	
Т.контр.								
Н.контр.		Формина			Лист 6-ПН-3.0 ГОСТ 19904-74 / 3-IV Ст.3 сп ГОСТ 16523-70	ЦНИИПРОМЗДАНИЙ		
Утв.		Бродский						

Копировал: Юрчук Формат А4

Фя КП 01.02.100 СБ



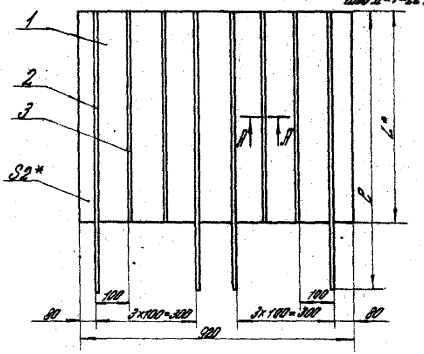

Обозначение	Тип фильтра	L	l	Масса
Фя КП 01.02.100	Фя КП 6	725	840	0,16
-01	Фя КП 7	825	940	0,2
-02	Фя КП 8	925	1040	0,25

1.* Размеры для справок
2. Шаг стежка 3...3,5 мм
3. Допускается замена фильтрующим материалом ФНЦ-4 ТУ 17-14-151-81

Изм.	Лист	№ докум.	Подп.	Дата	Карман (заготовка) Сборочный чертеж	Лит.	Масса	Масшт.
Разраб.		Полетика				0	См. табл.	1:10
Пров.		Бродский				Лист	Листов 1	
Т.контр.								
Н.контр.		Формина				ЦНИИПРОМЗДАНИЙ		
Утв.		Бродский						

Копировал: Юрчук Формат А4

Выпуск 1. Серия 5.904-27

Формат	Зона	Поз.	Обозначение	Наименование	Кол.	Примечание
				Документация		
А4			ФяКП 01.03.000 СБ	Сборочный чертеж	1	
				Сборочные единицы		
А4		1	ФяКП 01.03.100	Рама	1	
				Детали		
А4		3	ФяКП 01.03 001	Прокладка	1	

Инв. № подл. | Подп. и дата | Взам. инв. № | Инв. № дубл. | Подп. и дата

Изм.	Лист	№ докум.	Подп.	Дата
Разраб.		Полетика		
Пров.		Бродский		23.06
Н.контр.		Фоминна		
Утв.		Бродский		23.06

ФяКП. 01. 03. 000

Рамка прижимная

Лит.	Лист	Листов
0		1

ЦНИИПРОМЗДАНИЙ

Копировал Юрчук

Формат А4

ФяКП 01.03.000 СБ

А-А

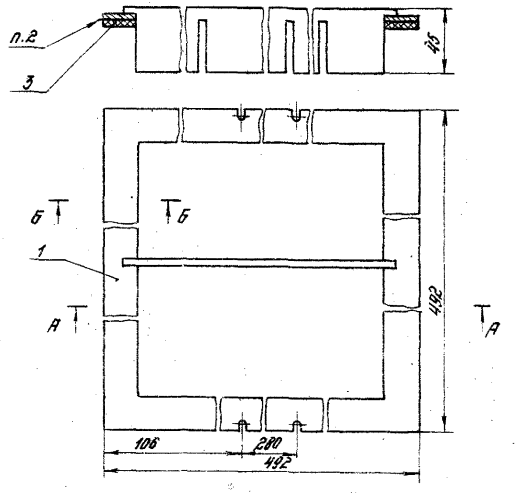

1. Размеры для справок.
2. Прокладку поз. 3 клеить к раме поз. 1 клеем ВВН ТУ 38-105 1061-76.
3. Покрытие: Грунтовка Фл-03-к коричневая ГОСТ 9109-81. эмаль ПФ-133 серая ГОСТ 926-82-III-Ж2

Инв. № подл. | Подп. и дата | Взам. инв. № | Инв. № дубл. | Подп. и дата

Изм.	Лист	№ докум.	Подп.	Дата
Разраб.		Полетика		
Пров.		Бродский		23.06
Т.контр.				
Н.контр.		Фоминна		
Утв.		Бродский		23.06

ФяКП 01. 03. 000 СБ

Рамка прижимная
Сборочный чертеж

Лит.	Масса	Масштаб
0	1,66	1:2

Лист | Листов 1

ЦНИИПРОМЗДАНИЙ

Копировал Юрчук

Формат А4

Выпуск 1. Серия 5.904-27

Формат	Зона	Поз.	Обозначение	Наименование	Кол.	Примечание
				Документация		
А4			ФяКП. 01.03.100 СБ	Сборочный чертеж	1	
				Детали		
А4		1	ФяКП. 01.03.101	Планка	1	
Б4		2	ФяКП. 01.03.102	Полоса		
				Лист Б-ПН-3,0 ГОСТ 19904-74 / 3-14 Ст3 сп ГОСТ 16523-70		
				470×22×3 - 10,5	4	0,24

ФяКП. 01.03.100

Рама

Инв. № подл. | Подп. и дата | Взам. инв. № | Инв. № дубл. | Подп. и дата

Разраб. Полетика | Пров. Фоменко | Н. контр. Фоменко

Лит. | Лист | Листов 1

ЦНИИПРОМЗДАНИЙ

ФяКП 01.03.100 СБ

Рама

Сборочный чертеж

Лит. | Масса | Масштаб: 0 | 1,4 | 1:2

Лист | Листов 1

ЦНИИПРОМЗДАНИЙ

Формат А4

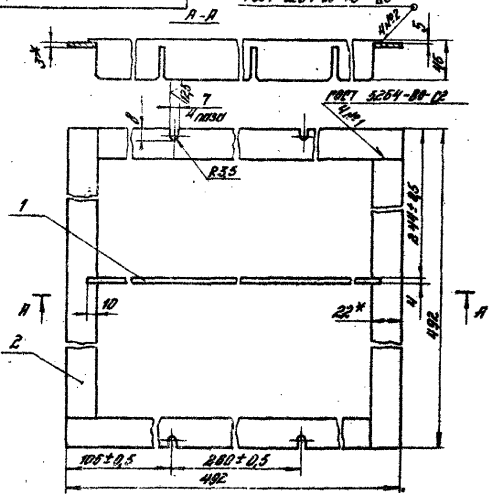

1. * Размеры для справок.
2. Неуказанные предельные отклонения размеров: отверстий H14, валов h14, остальных $t\frac{3T14}{2}$.

ФяКП 01.03.100 СБ

Рама

Сборочный чертеж

Лит. | Масса | Масштаб: 0 | 1,4 | 1:2

Лист | Листов 1

ЦНИИПРОМЗДАНИЙ

Формат А4

Выпуск 1. Серия 5.904-27

Формат	Зона	Поз.	Обозначение	Наименование	Кол.	Примечание
				Документация		
А4			ФЯКП 02.00.000 СБ	Сборочный чертеж		
				Детали		
А4		1	ФЯКП 02.00.001	Защелка	1	
				Стандартные изделия		
		2		Болт М6х14.58.019		
				ГОСТ 7798-70	1	
		3		Гайка М6.5.019		
				ГОСТ 5915-70	1	

Изм.	Лист	№ докум.	Подп.	Дата
Разраб.		Полетика		
Пров.		Бродский		83.06
Н.контр.		Фортина		
Утв.		Бродский		83.06

ФЯКП 02.00.000

Защелка

Лит.	Лист	Листов
0		

ЦНИИПРОМЗДАНИЙ

Формат А4

Подп. и дата | Инв. № подл. | Взам. инв. № | Инв. № дубл. | Подп. и дата

ФЯКП 02.00.000 СБ

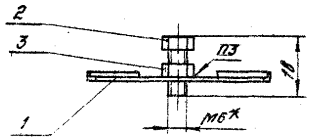

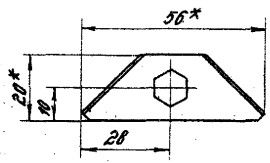

1.* Размеры для справок.
2. Покрытие: Грунтовка ФЛ-03-к коричневая ГОСТ 9109-81, эмаль ПФ-133 серая ГОСТ 926-82-III-ж2
3. Прихватить в трех точках, сварка ручная электродуговая ГОСТ 5264-80.

Изм.	Лист	№ докум.	Подп.	Дата
Разраб.		Полетика		
Пров.		Бродский		83.06
Т.контр.				
Н.контр.		Фортина		
Утв.		Бродский		83.06

ФЯКП 02.00.000 СБ

Защелка
Сборочный чертеж

Лит.	Масса	Масштаб
0		1:1

Лист | Листов 1

ЦНИИПРОМЗДАНИЙ

Копировал Юрчук

Формат А4

Подп. и дата | Инв. № подл. | Взам. инв. № | Инв. № дубл. | Подп. и дата

ФЯКП 01.03.001

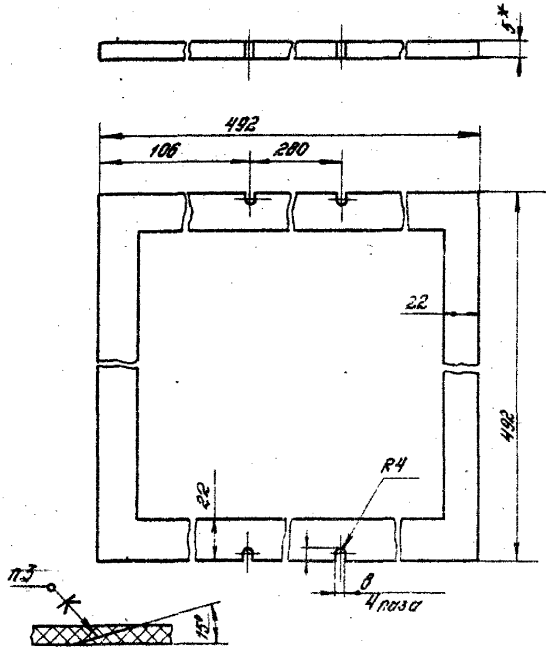

1.* Размер для справок.
2. Размеры обеспечить инструментом.
3. Допускается клеить из полос клеем ВВА ТУ38 105.1061-76.

Изм.	Лист	№ докум.	Подп.	Дата		
Разраб.		Палетика			Прокладка	Лит. U; Масса 0,13; Масштаб 1:2
Пров.		Бровкин		03.06		
Т.контр.						Лист; Листов 1
Н.контр.		Фортина			Пластина 1, лист, ТМКЦ-т-5 ГОСТ 7338-77	ЦНИИПРОМЗДАНИЙ
Утв.		Бровкин		03.06		

Копировал: Формат А4

ФЯКП 02.00.001

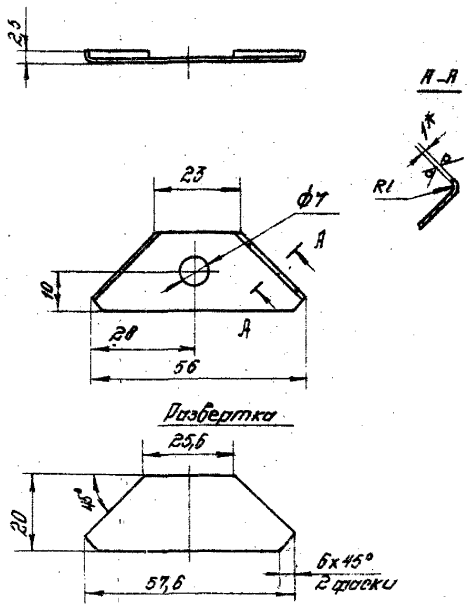

1. Размер для справок.
2. Предельные отклонения размеров: отверстий H14, валов h14, остальных ± IT14/2

Изм.	Лист	№ докум.	Подп.	Дата		
Разраб.		Палетика			Защелка	Лит. 0; Масса 0,008; Масштаб 1:1
Пров.		Бровкин		03.06		
Т.контр.						Лист; Листов 1
Н.контр.		Фортина			Лист 6-ПН-0-1,0 ГОСТ 19904-74 / 4-Ш Ст3кп ГОСТ 16523-70	ЦНИИПРОМЗДАНИЙ
Утв.		Бровкин		03.06		

Копировал Юрчук Формат А4

Выпуск 1. Серия 3.904-27

ФяКП 01.00.001

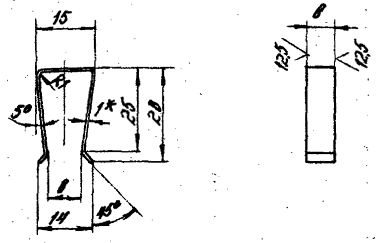

1.* Размер для справок.
2. Предельные отклонения размеров: валов h 14, остальных ± $\frac{ЭТ14}{2}$
3. Длина развертки L = 69 мм.

Разраб.	Полетика			Скоба	Лит.	Масса	Масштаб
Пров.	Бродский		83.06		0	0,004	1:1
Т.контр.					Лист	Листов 1	
Н.контр.	Формина			Лист Б-ПН-1,0 ГОСТ 19904-74 / 3-IV-Ст3сп ГОСТ 16523-70	ЦНИИПРОМЗДАНИЙ		
Утв.	Бродский		83.06				

Копировал Юрчук Формат А4

ФяКП 01.00.002

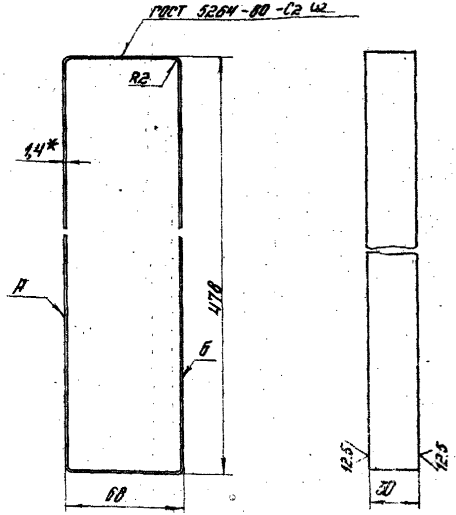

1.* Размер для справок.
2. Длина развертки L = 1080 мм
3. Предельные отклонения размеров: валов h 14
4. Непараллельность поверхности А и Б не более 0,5 мм.
5. Допускается изготовить из отдельных частей - сваркой
6. Покрытие: Грунтовка Фл-03-К коричневая ГОСТ 9109-81, эмаль ПФ-133 серая ГОСТ 926-82-III-Ж2

Изм.	Лист	№ докум.	Подп.	Дата	Рамка	Лит.	Масса	Масштаб
Разраб.		Полетика				0	0,35	1:2
Пров.		Бродский		83.06		Лист	Листов 1	
Т.контр.								
Н.контр.		Формина			Лист Б-ПН-1,9 ГОСТ 19904-74 / 3-IV Ст 3 сп ГОСТ 16523-70	ЦНИИПРОМЗДАНИЙ		
Утв.		Бродский		83.06				

Копировал: Юрчук Формат А4

gost.e-ecolog.ru