ГОСКОМИТЕТ
ПО ГРАЖДАНСКОМУ
СТРОИТЕЛЬСТВУ
И АРХИТЕКТУРЕ
ПРИ ГОССТРОЕ СССР

ЦНИИЭП
ЖИЛИЩА

ТИПОВОЙ ПРОЕКТ
272-32-53

ВСТРОЕННО-ПРИСТРОЕННЫЕ ПРЕДПРИЯТИЯ
ОБСЛУЖИВАНИЯ НАСЕЛЕНИЯ ПРИ ЖИЛЫХ ДОМАХ

ОТДЕЛЕНИЕ СВЯЗИ I ГРУППЫ

БЛОК IVА

РАБОЧИЕ ЧЕРТЕЖИ

АЛЬБОМ 1

АРХИТЕКТУРНО-СТРОИТЕЛЬНАЯ ЧАСТЬ
Р1. 1-1
ТЕХНОЛОГИЯ
Р4. 1-1

МОСКВА 1979г

gost.e-ecolog.ru

Типовой проект „Отделение связи I группы" встроенно — пристроенный блок IV А

Разработан ЦНИИЭП жилища /Москва И-134, Дмитровское шоссе, 9 корпус Б/
Технический проект утвержден Министерством связи СССР
11 августа 1978г.
Введен в действие ЦНИИЭП жилища от 30.01 1980 г приказ № 12
Авторский коллектив-архитекторы: Образцов А.С. Плюхина Т.Г, Павлова М.А;
Инженеры-конструкторы: Контридзе М.Д, Букарева Г.В,
Инженеры-технологи: Вигдорчик М.М. Кример А.А
Инженерное-оборудование: Атоев А.Н, Вилятицкая А.Е.

Общая характеристика. Здание запроектировано одноэтажным без подвала связанным переходом с жилым домом. Пример планировки встроенной части /бытовые помещения/ разработан для дома серии 86-011/1. При строительстве блока с домами различных серий встроенную в жилой дом часть разрабатывает организация, привязывающая проект, руководствуясь примером и набором помещений для дома серии 86-011/1.

Область применения типового блока IVА — I в. подрайон, II и III климатические районы с обычными геологическими условиями и расчетной температурой наружного воздуха от минус 20 до минус 40°с
Вес снегового покрова - 100 кгс/м²
Скоростной напор ветра - 45 кгс/м²
Типовой проект блока IVА. „Отделение связи I группы" входит в состав серии типовых проектов унифицированных блоков встроенно-пристроенных предприятий обслуживания при жилых домах.
Жилой дом с блоком обслуживания может быть расположен вдоль улицы /периметральная застройка/, торцом к улице/ строчная застройка/ и у пересечения улиц. Блок IVА запроектирован в левостороннем варианте.
Подъезд к блоку, к площадке перед блоком в каждом конкретном случае определяет привязывающая организация в зависимости от рельефа участка.
Панели наружных стен отделываются декоративной крошкой на полимерных связующих /в заводских условиях/. Цоколь облицовывается керамической плиткой типа „Кабанчик". Стальные переплеты витрин, дверей и окно окрашиваются эмалью/ цвет серый/
Здание отделения связи решено в сборном железобетонном каркасе с сеткой опор 6х6 м. Размер в плане 36 х 24 м.
Каркас здания связевой из конструкций серии ИИ-04. Пространственная жесткость обеспечивается защемлением колонн в фундаменты и работой перекрытия, как жесткого диска.
Стеновые панели из керамзитобетона с объемной массой 900 кг/м³.
Дан вариант стеновых панелей из ячеистого бетона с объемной массой 600 кг/м³. При привязке проекта выбор толщины панелей /А/ производится исходя из местных условий согласно таблицам на страницах 10-17 серии ИИ-04-5 вып 4 в зависимости от материала панели и температурно-влажностных условий. Толщину утеплителя кровли принимать по таблице №1

Таблица №1

Вид утеплителя	Объемная масса кг/м³	Толщина слоя утеплителя / мм для температур наружного воздуха		
		-20°с	-30°с	-40°с
Плиты из ячеистого бетона	400	100/100/	110/100/	140/120/

В проекте в качестве утеплителя кровли приняты плиты из ячеистого бетона объемной массой 400 кг/м³. При варианте покрытия из легкобетонных плит принимать толщину утеплителя, указанную в скобках в таблице №1.
Кирпичная кладка выполняется из полнотелого красного кирпича /ГОСТ 530-71/ Для наружных стен принимать кирпич М-75, раствор М-50, для цоколя кирпич М-100, раствор М-50. Для внутренних перегородок кирпич М-75 раствор М-25.

Толщина стен перехода в зависимости от наружной температуры воздуха дана в таблице №2

Таблица №2

Толщина стен δ /мм/	Расчетная температура наружного воздуха
510	от - 20° с до -25° с
640	от - 25° с до -40° с

При производстве работ в зимнее время руководствоваться требованиями соответствующих разделов глав СНиП III в 4-12. Способы и методы производства кладки в зимнее время определяются проектом производства работ. Проектом организации работ должны быть предусмотрены мероприятия, обеспечивающие прочность и устойчивость конструкций в период производства работ и в момент оттаивания. Перемычки усилить постановкой временных стоек на клиньях на период оттаивания и первоначального твердения кладки.
Расчет бытовых помещений и сантехнических устройств произведен на штат работников отделения связи в количестве 90 человек. Все работающие — женщины.
В гардеробной /37,0 м²/ установлено 15 шкафчиков ШО-3 (на 4 отделения) и 10 шкафчиков ШО-3А (на 3 отделения). Всего на 90 человек. Душевые кабины приняты в количестве двух штук с входом из гардеробной.
Умывальная совмещена с комнатой гигиены женщин и рассчитана на три крана и одну ножную ванну. Комната гигиены женщин оборудована соответствующими приборами. Санузлы оснащены санитарными приборами в количестве трех штук из расчета 15 человек на один санприбор. Дополнительные умывальники (3 шт.) размещены в гардеробной, в комнате отдыха и приема пищи в санузлах.

Указания к проектным работам по привязке.

1. Типовой проект может быть применен для строительства только после выполнения проектных работ по привязке его к конкретной строительной площадке.
2. При привязке проекта необходимо дополнительно разработать рабочие чертежи генерального плана участка, а также чертежи фундаментов и связанных с этим дополнительных конструктивных мероприятий, необходимых для данных гидрогеологических условий строительной площадки.
3. Провести корректировку рабочих чертежей данного проекта в соответствии с действующими нормативно-техническими документами.
4. Разработать проект производства работ, учитывающий конкретные условия строительства как в летний, так и в зимний периоды.

Настоящий проект выполнен в соответствии с действующими нормами и правилами/ в том числе по взрыво-пожарной безопасности/
Гл. архитектор проекта /Плюхина/
Гл. инженер проекта /Контридзе/
1979 г.

Привязка настоящего типового проекта выполнена в соответствии с действующими нормами и правилами/ в том числе по взрыво-пожарной безопасности/.
Гл. архитектор проекта
Гл. инженер проекта

			1979	272-32-53	Р.1.1-1
Рук.от.пр	Криппа				
Гл.ин от пр	Дыховичная				
Гл.ин от.-пр	Образцов		Отделение связи I группы. Блок IV А		
Гл.инж. М	Контридзе				
Гл.инж. пр	Контридзе			Стадия: Р; Лист: АС-1; Листов:	
Гл. Арх. пр.	Плюхина				
Рук.гр.инж	Букарева				
Проверил	Верцева		Заглавный лист /начало/	ЦНИИЭП жилища г. Москва	
Разработ.	Павлова				

16626-01

Согласовано
Инв. № подл.

Технико-экономические показатели пристроенной части /показатели в скобках даны с учетом встроенных помещений/

Строительный объем /м³/ – 3588,2 /3893,7/

Площадь застройки /м²/ – 970,6 /1092,8/

Общая площадь /м²/ – 903,8 /1006,8/

Рабочая площадь /м²/ – 815,1 /909,8/

Примерный генеральный план

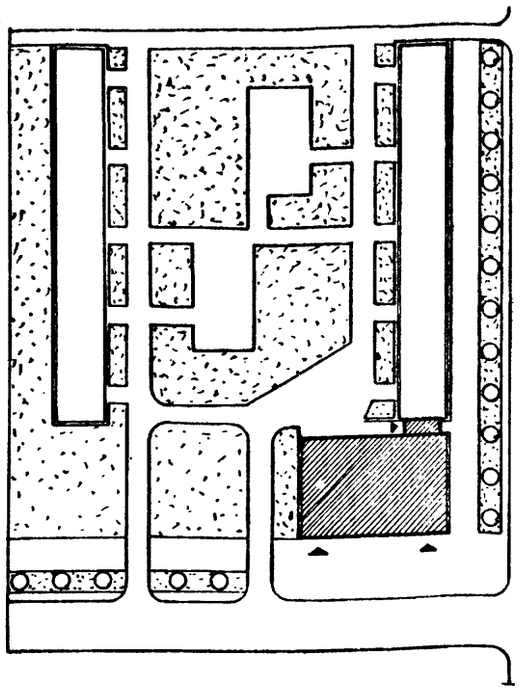

Состав проекта

Обозначение	Наименование	Примечание
272-32-53 Р1.1-1 272-32-53 Р4.1-1	Архитектурно-строительная часть Технология	Альбом I
272-32-53 Р2.1-1 272-32-53 Р3.1-1 272-32-53 Р5.1-1 272-32-53 Р6.1-1	Отопление и вентиляция Водопровод и канализация Электрооборудование Устройства связи	Альбом II
272-32-53 Р5.3-1	Автоматизация сантехустройств	Альбом III
272-32-53	Сметы	Альбом IV
272-32-53 Р7.1-2	Сметные цены на железобетонные изделия.	Альбом V

Ведомость чертежей

Лист	Наименование	Стр.
АС-1	Заглавный лист /начало/	1
АС-2	Заглавный лист /продолжение/	2
АС-3	Заглавный лист /окончание/	3
АС-4	Спецификация изделий заводского изготовления	4
АС-5	Спецификация изделий заводского изготовления	5
АС-6	Спецификация изделий заводского изготовления	6
АС-7	Спецификация изделий заводского изготовления /вариант стеновых панелей из ячеистого бетона и легкобетонных плит перекрытия/.	7
АС-8	План 1го этажа	8
АС-9	План 1го этажа /встроенная часть/ Спецификация на деревянные изделия	9
АС-10	Фасады „1÷7" и „7÷1"	10
АС-11	Фасады „А÷Д" и „Д÷А"	11
АС-12	Разрезы I-I и II-II	12
АС-13	Окно передаточное. Общий вид. Разрезы. Узлы. Спецификация.	13
АС-14	Встроенные шкафы для печати. Виды. Разрезы	14
АС-15	Шкафы для печати. Узлы I÷IV. Спецификация	15
АС-16	Окно О-1. Общий вид. Разрезы. Узлы. Спецификация	16
АС-17	Шкафы для приема и выдачи почтовых отправлений. Общий вид. Разрезы.	17
АС-18	Шкафы для приема и выдачи почтовых отправлений. Узлы I÷IV. Спецификация.	18
АС-19	Монтажный план 1го этажа	19
АС-20	План 1го этажа с сантехническими отверстиями. Типы перемычек	20
АС-21	План 1го этажа /встроенная часть/ с сантехническими отверстиями. Типы полов. Типы перемычек	21
АС-22	Ведомость отделки помещений	22
АС-23	План фундаментов	23
АС-24	Сечения и развертки фундаментов	24
АС-25	План каркаса. Развертки каркаса	25
АС-26	Опалубочные чертежи колонн	26
АС-27	План покрытия	27

Рук. маст.	Образцов		1979	272-32-53 Р1.1-1
Гл. инж. мас.	Контридзе		Отделение связи I группы. Блок IV А	
Гл. инж. пр.	Контридзе		Стадия: Р	Лист: АС-2
Гл. арх. пр.	Плюхина			
Рук. гр. инж.	Букарева		Заглавный лист /продолжение/	ЦНИИЭП жилища г. Москвы
Проверил	Верцева			
Разработ.	Павлова			

16686-01

Согласовано: Гл. сп. пб. Манашев

Лист	Наименование	Стр.
АС-28	План покрытия /вариант покрытия из легкобетонных панелей/	28
АС-29	Раскладка стеновых панелей	29
АС-30	Сечение I-I. Узлы „А", „Б", „В". Стеновая панель Н-18-21И	30
АС-31	Раскладка стеновых панелей /вариант панелей из ячеистых бетонов/	31
АС-32	Сечение I-I. Узлы „А", „Б", „В". Стеновая панель Н-18-21И /вариант панелей из ячеистых бетонов/	32
АС-33	Подвесные потолки. Декоративные решетки ДРМ-1, ДРМ-2. Спецификации.	33
АС-34	Сечения А-А, Б-Б, В-В по подвесным потолкам	34
АС-35	Схема витрин.	35
АС-36	Расход материалов на элементы витрин	36
АС-37	Разбивка закладных деталей для крепления витрин. Закладные детали ЗД-1, ЗД-2. Узлы „А" и „Б".	37
АС-38	Схема тамбура Т-1. Расход и выборка материалов. Таблица сечений. Разбивка закладных.	38
АС-39	Узлы тамбура Т-1.	39
АС-40	План кровли. Узлы. Типы перемычек. Крепление кирпичных перегородок.	40
АС-41	Навес в осях „1-3". Лестница №1	41
АС-42	Металлические изделия	42
ТХ-1	Заглавный лист. Пояснительная записка.	43
ТХ-2	Спецификация	44
ТХ-3	План расположения технологического оборудования.	45

Ведомость примененных документов

Обозначение	Наименование
Серия ИИ-04-1	Фундаменты Выпуск 6. Фундаменты для колонн сечением 30×30 см
Серия ИИ-04-2	Колонны Выпуск 8. Колонны связевого каркаса сечением 30×30 см. для зданий с высотой этажа 3.6 м. Опалубка и армирование. Выпуск 12 часть II. Колонны связевого каркаса сечением 30×30 см. для навески стеновых панелей в зданиях с высотой этажа 3.6 м.
Серия ИИ-04-3	Ригели. Выпуск 4 часть I. Ригели связевого каркаса с сечением колонн 30×30 см опалубка и армирование. Выпуск 5. Ригели связевого каркаса с сечением колонн 30×30 и 40×40 см /дополнительные изделия / Опалубка и армирование. Арматурные изделия. Закладные детали.
Серия ИИ-04-4	Панели перекрытий железобетонные Выпуск 19. Предварительно напряженные многопустотные и ребристые панели длиной 526 и 576 см. армированные стержнями из стали класса АТУ. Методы натяжения электротермический и механический Выпуск 21. Легкобетонные предварительно напряженные многопустотные и ребристые панели длиной 526 и 576 см. Армированные стержнями из стали класса А-IV, метод натяжения - электротермический.
Серия ИИ-04-5	Панели наружных стен. Выпуск 5. Стеновые панели из легких бетонов-толщиной 250 мм. Опалубочные и арматурные чертежи. Выпуск 6. Стеновые панели из легких бетонов-толщиной 300 мм. Опалубочные и арматурные чертежи. Выпуск 7. Стеновые панели из легких бетонов-толщиной 350 мм. Опалубочные и арматурные чертежи. Выпуск 8. Стеновые панели из ячеистых бетонов толщиной 250 мм. Опалубочные и арматурные чертежи. Выпуск 9. Стеновые панели из ячеистых бетонов толщиной 300 мм. Опалубочные и арматурные чертежи.
Серия ИИ-04-10	Монтажные узлы и детали. Выпуск 5. Монтажные узлы и детали связевого каркаса с сеткой колонн 6×6; 6×4.5; 6×3 м Выпуск 6. Монтажные узлы и детали панельных стен из легких и ячеистых бетонов. Выпуск 7. Монтажные узлы и детали связевого каркасса для зданий с наружными стенами из кирпича и местных материалов.
Серия 1.138-10	Перемычки железобетонные для зданий с кирпичными стенами Выпуск 1. Перемычки брусковые
Серия 1.155-1	Выпуск 1. Ступени бетонные и железобетонные.
Серия 1.231.1	Панели перегородок гипсобетонные. Выпуск 1. Панели перегородок гипсобетонные для каркасной конструкции серии ИИ-04 с высотой этажа 3,3; 3,6; 4,2 м. и колоннами 300×300 и 400×400мм.
Серия 2.230.1	Детали стен и перегородок жилых и общественных зданий Выпуск 10. Крупнопанельные перегородки жилых и общественных зданий.
Серия 1.269-1	Фризовые камни железобетонные рядовые и угловые
Серия 1.269-2	Стаканы и подстаканники железобетонные для установки крышных вентиляторов Ступени железобетонные наружных крылец плоские длиной 150 и 210 мм
Серия 2.260-1	Детали покрытий общественных зданий, Выпуск 2. Чердачные вентилируемые покрытия кирпичных зданий. Выпуск 3. Бесчердачные невентилируемые покрытия кирпичных зданий. Выпуск 4 Бесчердачные невентилируемые покрытия каркасно-панельных зданий.
Серия 1-415-1	Железобетонные фундаментные балки для стен производственных зданий. Выпуск 1 Фундаментные балки с шагом колонн 6м.
ГОСТ 13579-78	Блоки бетонные для стен подвалов. Технические условия.
Серия ИИ-03-02 Альбом 1564	Плиты: Ребристая с люком, плоские, приямка, парапетные, опорная, элементы входов, цветочница.
Серия 1.236-3	Витрины торговых зданий. Выпуск 2. Уличные витрины-ленты торговых зданий с высотой торгового этажа 3.30 и 4.20 м, из тонкостенных электросварных стальных труб с раздельным остеклением.
Серия 2.230-1	Детали стен и перегородок жилых и общественных зданий. Выпуск 10. Крупнопанельные перегородки каркасно-панельных зданий.
Серия 1.231-1	Панели перегородок гипсобетонные. Выпуск 1. Панели перегородок гипсобетонные для каркасной конструкции серии ИИ-04 с высотой этажа 3,3; 3,6 и 4,2 м и колоннами 300×300 и 400×400 мм Выпуск 2. Панели перегородок гипсобетонные для общественных зданий со стенами из кирпича с высотами 3,3; 3,6 и 4,2 м.
Серия 1.236-1	Окна и балконные двери деревянные для жилых и общественных зданий.
Серия 1.136-10	Двери деревянные внутренние для жилых и общественных зданий.
Серия 1.135-1	Двери деревянные входные и служебные для жилых и общественных зданий.
Серия 1.236-5	Противопожарные двери общественных зданий. Выпуск 1. Противопожарные двери деревянные /пропитанные антипиренами/. Выпуск 3. Противопожарные двери металлические
Проект 60-023	Союзторгоборудования проект Гипроторга Альбом №4.
ГОСТ 17288-71	Доски подоконные деревянные.

			1979	272-32-53	Р1. 1-1
Рук маст.	Образцов		Отделение связи I группы. Блок IVА		
Гл. инж мас	Контридзе				
Гл. инж пр	Контридзе			Стадия	Лист / Листов
Гл. арх. пр	Паюхина			Р	АС-3 /
Рук гр инж	Букарева				
Проверил	Верцева		Заглавный лист /окончание/	ЦНИИЭП жилища г. Москва	
Разработ	Павлова				

Спецификация бетонных и железобетонных изделий ниже отметки ±0.0

№№ п/п	Марка изделия	Габариты мм			Масса т	Кол-во шт	Развернутая марка изделия		Альбом рабочих чертежей		
		l	b	h			по каталогу	по серии	серия	выпуск /раздел/	№ листа
	Фундаменты										
1	Ф-13-3	1300	1300	1050	3.19	35	—	ИИ-04	ИИ-04-1	6	2
2	ФБС24.6.6-т	2380	600	580	1.96	3	—	13579-78	—	—	—
3	ФБС12.6.6-т	1180	600	580	0.96	4	—	13579-78	—	—	—
4	ФБС9.6.6-т	880	600	580	0.70	2	—	13579-78	—	—	—
5	ФБС24.5.6-т	2380	500	580	1.63	2	—	13579-78	—	—	—
6	ФБС9.5-6-т	880	500	580	0.59	2	—	13579-78	—	—	—
7	ФБС24.4.6-т	2380	400	580	1.30	2	—	13579-78	—	—	—
8	ФБС12.4.6-т	1180	400	580	0.64	2	—	13579-78	—	—	—
9	ФБС12.5.6-т	1180	500	580	0.79	1	—	13579-78	—	—	—
10	ФБ6-30	4750	520	450	1.8	2	—	1.415-1	1.415.1	1	35
11	ФБ6-47	4750	300	300	0.8	14	—	1.415-1	1.415.1	1	52
12	ФБ6-25	4750	400	450	1.4	10	—	1.415-1	1.415.1	1	30

Спецификация бетонных и железобетонных изделий выше отметки ±0.0

№№ п/п	Марка изделия	Габариты, мм			Масса т	Кол-во шт	Развернутая марка изделия		Альбом рабочих чертежей		
		l	b	h			по каталогу	по серии	серия	выпуск /раздел/	№ листа
1	2	3	4	5	6	7	8	9	10	11	12
	Наружные стены / панели толщиной 250мм/										
1	НП-60-12	5980	1185	250	2.03	14	—	ИИ-04	ИИ-04-5	5	30
2	Н-60-21	5980	2085	250	3.56	5	—	ИИ-04	ИИ-04-5	5	3
3	Н-60-9	5980	885	250	1.53	12	—	ИИ-04	ИИ-04-5	5	1
4	Н-30-12	2980	1185	250	1.01	1	—	ИИ-04	ИИ-04-5	5	13
5	Н-30-9	2980	885	250	0.75	2	—	ИИ-04	ИИ-04-5	5	12
6	Н-18-21	1780	2085	250	1.05	5	—	ИИ-04	ИИ-04-5	5	38
7	Н-18-18	1780	1785	250	0.90	1	—	ИИ-04	ИИ-04-5	5	38
8	Н-12-21	1180	2085	250	0.70	13	—	ИИ-04	ИИ-04-5	5	38
9	Н-6-21	580	2085	250	0.34	6	—	ИИ-04	ИИ-04-5	5	38
10	Н-3-21	280	2085	250	0.16	3	—	ИИ-04	ИИ-04-5	5	38
11	Н-18-21и	1780	2085	250	1.05	4	—	—	—	—	АС-30
12	НУ1-21	410	2085	250	0.35	2	—	ИИ-04	ИИ-04-5	5	40
13	НУ1-12	410	1185	250	0.21	2	—	ИИ-04	ИИ-04-5	5	40
14	НУ1-9	410	885	250	0.18	2	—	ИИ-04	ИИ-04-5	5	40
	Наружные стены / панели толщиной 300мм/										
1	НП-60-12	5980	1185	300	2.39	14	—	ИИ-04	ИИ-04-5	6	30
2	Н-60-21	5980	2085	300	4.20	5	—	ИИ-04	ИИ-04-5	6	3
3	Н-60-9	5980	885	300	1.79	12	—	ИИ-04	ИИ-04-5	6	1
4	Н-30-12	2980	1185	300	1.19	1	—	ИИ-04	ИИ-04-5	6	13
5	Н-30-9	2980	885	300	0.79	2	—	ИИ-04	ИИ-04-5	6	12
6	Н-18-21	1780	2085	300	1.25	5	—	ИИ-04	ИИ-04-5	6	38
7	Н-18-18	1780	1785	300	1.06	1	—	ИИ-04	ИИ-04-5	6	38
8	Н-12-21	1180	2085	300	0.82	13	—	ИИ-04	ИИ-04-5	6	38
9	Н-6-21	580	2085	300	0.40	6	—	ИИ-04	ИИ-04-5	6	38
10	Н-3-21	280	2085	300	0.19	3	—	ИИ-04	ИИ-04-5	6	38
11	Н-18-21и	1780	2085	300	1.25	4	—	—	—	—	АС-30
12	НУ1-21	460	2085	300	0.47	2	—	ИИ-04	ИИ-04-5	6	40
13	НУ1-12	460	1185	300	0.27	2	—	ИИ-04	ИИ-04-5	6	40
14	НУ1-9	460	885	300	0.20	2	—	ИИ-04	ИИ-04-5	6	40
	Наружные стены /панели толщиной 350мм/										
1	НП-60-12	5980	1185	350	2.73	14	—	ИИ-04	ИИ-04-5	7	30
2	Н-60-21	5980	2085	350	5.94	5	—	ИИ-04	ИИ-04-5	7	3
3	Н-60-9	5980	885	350	2.06	12	—	ИИ-04	ИИ-04-5	7	1
4	Н-30-12	2980	1185	350	1.36	1	—	ИИ-04	ИИ-04-5	7	13
5	Н-30-9	2980	885	350	1.02	2	—	ИИ-04	ИИ-04-5	7	12
6	Н-18-21	1780	2085	350	1.43	5	—	ИИ-04	ИИ-04-5	7	38
7	Н-18-18	1780	1785	350	1.22	1	—	ИИ-04	ИИ-04-5	7	38
8	Н-12-21	1180	2085	350	0.94	13	—	ИИ-04	ИИ-04-5	7	38
9	Н-6-21	580	2085	350	0.46	6	—	ИИ-04	ИИ-04-5	7	38
10	Н-3-21	280	2085	350	0.22	3	—	ИИ-04	ИИ-04-5	7	38
11	Н-18-21и	1780	2085	350	1.43	4	—				АС-30
12	НУ1-21	510	2085	350	0.55	2	—	ИИ-04	ИИ-04-5	7	40
13	НУ1-12	510	1185	350	0.32	2	—	ИИ-04	ИИ-04-5	7	40
14	НУ1-9	510	885	350	0.24	2	—	ИИ-04	ИИ-04-5	7	40
	Каркас /ригели, колонны/										
1	Р-40-57т.	5660	300	450	1.61	8	—	ИИ-04	ИИ-04-3	5	7
2	Р2-52-57	5660	400	450	1.95	20	—	ИИ-04	ИИ-04-3	4	4
3	КК-336-14-3У-3	4290	300	300	0,98	1	—	—	—	—	АС-26
4	КК-336-14-3У-3а	4290	300	300	0,98	1	—	—	—	—	АС-26
5	КР-336-14-3	4290	300	300	1,0	2	—	ИИ-04	ИИ-04-2	12	30
6	КР-336-14-5	4290	300	300	1,0	2	—	—	—	—	АС-26
7	КР-336-14-5а	4290	300	300	1,0	1	—	—	—	—	АС-26
8	КР-336-14-6	4290	300	300	1,0	1	—	—	—	—	АС-26
9	КК-336-14	4290	300	300	0.98	5	—	ИИ-04	ИИ-04-2	8	15
10	КР-336-14	4290	300	300	0.98	15	—	ИИ-04	ИИ-04-2	8	16
11	КК-336-14-3	4290	300	300	0.98	2	—	ИИ-04	ИИ-04-2	12	30
12	КК-336-14-5	4290	300	300	0.98	1	—	—	—	—	АС-26
13	КК-336-14-6	4290	300	300	0.98	1	—	—	—	—	АС-26

Согласовано

Инв. № подл.

Рук. АПМ 13	Образцов		
Гл. инж. мас	Контридзе		
ГИП	Контридзе		
ГАП	Плюхина		
Рук. гр. инж	Букарева		
Проверил	Матаина		
Инженер	Рыжова		

1979 | 242-32-53 | Р1.1-1

Отделение связи I группы Блок IV А

стадия	лист	листов
Р	АС-4	

Спецификация изделий заводского изготовления

ЦНИИЭП жилища г. Москва

16688-01

Спецификация бетонных и железобетонных изделий выше отметки ±0.0

NN п/п	Марка изделия	Габариты мм l	в	h	Масса т	Кол-во шт	Развернутая марка изделия по каталогу	по серии	Альбом рабочих чертежей серия	выпуск /раздел/	Листа
1	2	3	4	5	6	7	8	9	10	11	12
14	КК-336-14-7	4290	300	300	0.98	1	—	—	—	—	АС-26
15	КК-336-14-3у-1	4290	300	300	0.98	1	—	—	—	—	АС-26
16	КК-336-14-3у-2	4290	300	300	0.98	1	—	—	—	—	АС-26
							—				
Внутренние стены /перемычки/											
1	1ПР1-12.12.6	1290	120	65	0.025	13/13	—	1.138-10	1.138-10	1	17,18
2	1ПР2-15.12.14	1550	120	140	0.075	12/5	—	1.138-10	1.138-10	1	19-21
3	1ПР38-15.12.22у	1550	120	220	0.100	8/10	—	1.138-10	1.138-10	1	29-31
4	1ПР2-16.12.14	1680	120	140	0.075	1/1	—	1.138-10	1.138-10	1	19-21
5	1ПР3-24.12.14	2460	120	140	0.100	1/1	—	1.138-10	1.138-10	1	22-24
Внутренние стены /перегородки/											
1	ПГ3.5.36-5	470	100	3330	0.205	3	—	1.231-1	1.231-1	1	37
2	ПГ3,5.36-6	570	100	3330	0.250	2	—	1.231-1	1.231-1	1	37
3	ПГ3.5-36-8	820	100	3330	0.355	2	—	1.231-1	1.231-1	1	38
4	ПГ3.5-36-9	920	100	3330	0.400	2	—	1.231-1	1.231-1	1	38
5	ПГ3.5-36-13	1320	100	3330	0.575	3	—	1.231-1	1.231-1	1	38
6	ПГ3.5-36-14-2	1420	100	3330	0.615	3	—	1.231-1	1.231-1	1	39
7	ПГ3.5-36-15	1460	100	3330	0.635	2	—	1.231-1	1.231-1	1	39
8	ПГ3.5-36-16	1560	100	3330	0.675	1	—	1.231-1	1.231-1	1	39
9	ПГ3.5-36-18	1780	100	3330	0.770	3	—	1.231-1	1.231-1	1	40
10	ПГ3.5-36-20	1980	100	3330	0.860	1	—	1.231-1	1.231-1	1	40
11	ПГ3.5-36-20.3	2030	100	3330	0.880	10	—	1.231-1	1.231-1	1	40
12	ПГ3.5-36-23	2290	100	3330	0.990	2	—	1.231-1	1.231-1	1	41
13	ПГ3.5-36-26	2560	100	3330	1.110	1	—	1.231-1	1.231-1	1	41
14	ПГ3.5-36-27	2660	100	3330	1.150	3	—	1.231-1	1.231-1	1	41
15	ПГ3.5-36-30	2980	100	3330	1.290	5	—	1.231-1	1.231-1	1	41
16	ПГ3.5-36-6р	570	100	3070	0.230	3	—	1.231-1	1.231-1	1	37
17	ПГ3.5-36-6.2р	620	100	3070	0.250	1	—	1.231-1	1.231-1	1	37
18	ПГ3.5-36-7р	720	100	3070	0.290	1	—	1.231-1	1.231-1	1	37
19	ПГ3.5-36-14р	1370	100	3070	0.550	1	—	1.231-1	1.231-1	1	38
20	ПГ3.5-36-16р	1560	100	3070	0.625	1	—	1.231-1	1.231-1	1	39
21	ПГ3,5-36-17р	1660	100	3070	0.665	4	—	1.231-1	1.231-1	1	40
22	ПГ3,5-36-26р	2560	100	3070	1.025	1	—	1.231-1	1.231-1	1	41
23	ПГ3.5-36-27р	2660	100	3070	1.065	1	—	1.231-1	1.231-1	1	41
24	ПГ3.5-36-30р	2980	100	3070	1.190	2	—	1.231-1	1.231-1	1	41
25	ПГ3.5-36-23А	2290	100	3330	0.990	2	—	1.231-1	1.231-1	1	45
26	ПГ3.5-36-27А	2660	100	3330	1.150	2	—	1.231-1	1.231-1	1	45
27	ПГ36-10.12	1020	100	1210	0.154	15	—	1.231-1	1.231-1	2	20

1	2	3	4	5	6	7	8	9	10	11	12
Перекрытия											
1	ПК4.5-58.15	5760	1490	220	2.71	40	—	ИИ-04	ИИ-04-4	19	3
2	ПК4.5-58.15п	5760	1490	220	2.665	6	—	ИИ-04	ИИ-04-4	19	19
3	ПК4.5.58.15с	5760	1490	220	2.645	16	—	ИИ-04	ИИ-04-4	19	17
4	ПК4.5.58.12	5760	1190	220	2.04	30	—	ИИ-04	ИИ-04-4	19	9
5	ПК12.5.58.15п	5760	1490	220	2.665	6	—	ИИ-04	ИИ-04-4	19	22
6	ПК8.53.15	5260	1490	220	2.48	4	—	ИИ-04	ИИ-04-4	19	14
7	ПР8-58.15с	5760	1490	220	2.625	5	—	ИИ-04	ИИ-04-4	19	17
8	ПТП 11-9	1100	980	80	0.198	31	—	ИИ-03	ИИ-03-02	15-64	5
Лестницы /ступени/											
1	ЛС-15б	1500	290	190	0.130	1	—	1.155-1	1.155-1	1	30
2	ЛС-15	1500	380	190	0.168	4	—	1.155-1	1.155-1	1	21
3	БП-15	1550	380	140	0.205	1	—	1.139-1	1.139-1	1	26
Крыша /фризовый камень/											
1	ФК-15-4	1490	420	80	0.100	88	—	1.269-1	1.269-1	—	2,8
2	УФК-4-4	420	420	80	0.030	2	—	1.269-1	1.269-1	—	6,8
3	СШ-7-7	820	820	700	0.252	4	—	1.269-2	1.269-1	—	3,5

Спецификация на деревянные изделия выше отметки 0,0

N.N п.п	Обозначение	Наименование	Всего
Окна			
1	Серия 1-236-1	ОР21-12В	13
2	Серия 1-236-1	ОР21-09В	1
Подоконные деревянные доски			
3	ГОСТ 17280-71	ПД13-15	13
4	ГОСТ 17280-71	ПД10-15	1
Двери наружные			
5	Серия 1.135-1 альбом 1	ДВ9-2/8	1
Двери внутренние			
6	Серия 1.136-10	ДГ21-7	12
7	Серия 1.136-10	ДГ21-10	10
8	Серия 1.136-10	ДГ21-10ф	3

NN пп	Обозначение	Наименование	Всего
9	Серия 1.136-10	ДГ21-12	2
10	Серия 1.236-5 выпуск 1	ДП1.07.00.00.00	3
11	Серия 1.236-5 выпуск-3	ДП3.07.00.00.00	5
Разное оборудование			
12	Разработал ХФСПКБ	Типовое окно обмена почты ТООП-800А-2	2
13	Проект гипроторга 60-023 альбом N4	ШО-2	15
		ШО-3А	10
14	ТУ45.219-71	Кабина переговорная КТМ-4	5
15	Спец. разработка альбом I	Шкафы для приема выдачи почтовых отправлений ШК-1	11
16	Спец. разработка альбом I	Встроенные шкафы для печати ШК-2	2
17	Спец. разработка альбом I	Окно передаточное О-2	3
18	Спец. разработка альбом I	Окно О-1	2
19	ГОСТ 8242-75	Наличник тип 2, мп	210.8

Рук АПМ 13	Образцов		1979 242-32-53 Р1. 1-1
Гл инж маст	Контридзе		Отделение связи I группы. Блок IV А
ГИП	Контридзе		Стадия Р / Лист АС-5 / Листов
ГАП	Плюхина		
Рук гринж	Букарева		Спецификация изделий заводского изготовления
Проверил	Матлина		ЦНИИЭП жилища г. Москва
Инженер	Рыжова		

16686-01

Инв. N подл.

Спецификация металлических изделий

Назначение /наименование изделия	Марка изделия	Масса кг	Кол-во шт.	Общая масса	Альбом рабочих чертежей: раздел	Альбом рабочих чертежей: N листа
1	2	3	4	5	6	7
для крепления витрин	ЗД-1	6.06	14	84.84	—	АС-37
	ЗД-2	1.87	28	52.36	—	АС-37
	-8×80×120	0.6	28	16.8	—	АС-37
для крепления стеновых панелей	ММН-1	1.68	12	20.16	ИИ-04-10 вып.6	46
	ММН-3	0.46	68	31.28	ИИ-04-10 вып.6	47
	ММН-4	0.47	60	28.2	ИИ-04-10 вып.6	46
	ММН-6	0.63	32	20.16	ИИ-04-10 вып.6	48
	ММН-7	2.06	28	57.68	ИИ-04-10 вып.6	48
	ММН-10	13.40	4	53.6	ИИ-04-10 вып.6	51
	ММН-14	0.24	94	22.56	ИИ-04-10 вып.6	49
	ММН-17	1.57	2	3.14	ИИ-04-10 вып.6	51
	ММН-13	0.45	1	0.45	ИИ-04-10 вып.6	50
	Фс-1	156.2	1	156.2	—	АС-42
	-10×50×70	0.27	4	1.08	—	АС-29
	∠100×10 ℓ=400	6.04	1	6.04	—	АС-29
	∠100×10 ℓ=200	3.02	1	3.02	—	АС-29
в перекрытии	ММД-16	0.73	26	18.98	ИИ-04-10 вып.5	38
	ММД-17	1.29	10	12.90	ИИ-04-10 вып.5	38
	ММД-18	1.15	12	13.80	ИИ-04-10 вып.5	38
	ММД-23	0.386	32	12.35	ИИ-04-10 вып.5	38
	ММД-24	0.133	32	4.26	ИИ-04-10 вып.5	38
	ММД-25	0.322	24	7.73	ИИ-04-10 вып.5	38
	ММД-26	0.095	24	2.28	ИИ-04-10 вып.5	38
	МДН-12	0.401	16	6.42	ИИ-04-10 вып.7	
	МДН-8	0.65	8	5.2	ИИ-04-10 вып.7	
	СН-1	34.3	1	34.3	ИИ-04-10 вып.7	
	ИМ-1	78.6	30	2358.0	—	АС-42
	ИМ-2	27.7	2	55.4	—	АС-42
	ИМ-3	298.0	4	1192.0	—	АС-42
	ИМ-3А	298.0	1	298.0	—	АС-42
	ИМ-3Б	298.0	1	298.0	—	АС-42
	А-I	2.26	30	67.8	—	АС-42
	-20×80×130	1.63	12	19.56	—	АС-27
	-20×100×120	1.88	2	3.76	—	АС-27
	ф20 AIII ℓ=300	0.74	4	2.96	—	АС-27
	К-1	9.61	10	96.1	—	АС-28
	соединит. стерж.	0.39	28	10.92	—	АС-28

1	2	3	4	5	6	7
в подвесном потолке	ДРМ-1	12.42	18	223.6	—	АС-33
	ДРМ-2	11.64	2	23.3	—	АС-33
	∠40×4	484.0	1	484.0	—	АС-33
	-80×6	136.8	2	273.7	—	АС-33
	∠40×4	0.17	271	46.0	—	АС-33
	∠63×6	1.8	37	67.5	—	АС-33
	ф10 AI	—	—	245.1	—	АС-33
	оцинкованная сталь δ=0.7	—	26.9м²	148.5	—	АС-33
	алюминиевый лист	—	45.4м²	204.3	—	АС-33
	петля оконная	—	40	—	—	АС-33
	-20×3	0.023	40	0.93	—	АС-33
в кирпичных перегородках	[N14 ℓ=3430	47.0	9	423.0	—	АС-40
	∠63×6 ℓ=100	0.572	9	5.15	—	АС-40
	-6×60×150	0.424	9	3.82	—	АС-40
	-6×150×150	1.06	9	9.54	—	АС-40
в гипсобетонных перегородках	ММ-39	0.16	120	19.20	2.230-1 вып. 10	
	ММ-44	0.15	220	33.0	2.230-1 вып.10	
навес	КМ-1	81.6	6	489.6	—	АС-42
	[14	75.6	4	302.4	—	АС-41
	[14	17.2	3	51.6	—	АС-41
	-20×150	3.8	3	11.4	—	АС-41
отбойное устройство	∠110×70×8	134.1	1	134.1	—	АС-41
	ф6 AI	0.111	25	2.8	—	АС-41

		1979	272-32-53 Р.1.1-1
Рук. АПМ-14	Образцов		Отделение связи I группы. Блок IV А
Гл. инж. м.	Контридзе		
ГИП	Контридзе		Стадия Р; Лист АС-6; Листов
ГАП	Плюхина		
Рук. группы	Бакарева		Спецификация изделий заводского изготовления
Проверил	Матлина		ЦНИИЭП жилища г. Москва
Инженер	Рынова		

16686-01

Согласовано

Инв. N подл.

Спецификация бетонных и железобетонных изделий выше отметки 0.00

NN п/п	Марка изделия	Габариты мм ℓ	в	h	Масса т	Кол-во шт.	Развернутая марка изделия по каталогу	по серии	Альбом рабочих чертежей Серия	Выпуск /раздел/	Лист
	Наружные стены /панели толщиной 250 мм/										
1	НП-60-12	5980	1185	250	1.34	14	—	ИИ-ОЧ	ИИ-ОЧ-5	8	33
2	Н-60-12	5980	1185	250	1.34	5	—	ИИ-ОЧ	ИИ-ОЧ-5	8	2
3	Н-60-9	5980	885	250	1.00	17	—	ИИ-ОЧ	ИИ-ОЧ-5	8	1
4	Н-30-12	2980	1185	250	0.66	1	—	ИИ-ОЧ	ИИ-ОЧ-5	8	12
5	Н-30-9	2980	885	250	0.49	2	—	ИИ-ОЧ	ИИ-ОЧ-5	8	11
6	Н-18-21	1780	2085	250	0.70	6	—	ИИ-ОЧ	ИИ-ОЧ-5	8	41
7	Н-12-21	1180	2085	250	0.46	13	—	ИИ-ОЧ	ИИ-ОЧ-5	8	41
8	Н-6-21	580	2085	250	0.23	7	—	ИИ-ОЧ	ИИ-ОЧ-5	8	41
9	Н-3-21	280	2085	250	0.11	3	—	ИИ-ОЧ	ИИ-ОЧ-5	8	41
10	Н-18-18	1780	1785	250	0.60	1	—	ИИ-ОЧ	ИИ-ОЧ-5	8	41
11	Н-18-21м	1780	2085	250	0.70	4	—	—	—	—	АС-32
12	НУ1-21	410	2085	250	0.23	2	—	ИИ-ОЧ	ИИ-ОЧ-5	8	43
13	НУ1-12	410	1185	250	0.13	2	—	ИИ-ОЧ	ИИ-ОЧ-5	8	43
14	НУ1-9	410	885	250	0.10	2	—	ИИ-ОЧ	ИИ-ОЧ-5	8	43
	Наружные стены /панели толщиной 300 мм/										
1	НП-60-12	5980	1185	300	1.59	14	—	ИИ-ОЧ	ИИ-ОЧ-5	9	33
2	Н-60-12	5980	1185	300	1.59	5	—	ИИ-ОЧ	ИИ-ОЧ-5	9	2
3	Н-60-9	5980	885	300	1.19	17	—	ИИ-ОЧ	ИИ-ОЧ-5	9	1
4	Н-30-12	2980	1185	300	0.79	1	—	ИИ-ОЧ	ИИ-ОЧ-5	9	12
5	Н-30-9	2980	885	300	0.59	2	—	ИИ-ОЧ	ИИ-ОЧ-5	9	11
6	Н-18-21	1780	2085	300	0.83	6	—	ИИ-ОЧ	ИИ-ОЧ-5	9	41
7	Н-12-21	1180	2085	300	0.56	13	—	ИИ-ОЧ	ИИ-ОЧ-5	9	41
8	Н-6-21	580	2085	300	0.27	7	—	ИИ-ОЧ	ИИ-ОЧ-5	9	41
9	Н-3-21	280	2085	300	0.13	3	—	ИИ-ОЧ	ИИ-ОЧ-5	9	41
10	Н-18-18	1780	1785	300	0.71	1	—	ИИ-ОЧ	ИИ-ОЧ-5	9	41
11	Н-18-21м	1780	2085	300	0.83	4	—	—	—	—	АС-32
12	НУ1-21	460	2085	300	0.33	2	—	ИИ-ОЧ	ИИ-ОЧ-5	9	43
13	НУ1-12	460	1185	300	0.19	2	—	ИИ-ОЧ	ИИ-ОЧ-5	9	43
14	НУ1-9	460	885	300	0.14	2	—	ИИ-ОЧ	ИИ-ОЧ-5	9	43
	Перекрытия										
1	ПКЧ.5-58.15	5760	1490	220	1.89	39	—	ИИ-ОЧ	ИИ-ОЧ-4	21	3
2	ПКЧ.5-58.15с	5760	1490	220	1.85	15	—	ИИ-ОЧ	ИИ-ОЧ-4	21	13
3	ПКЧ.5-58.15п	5760	1490	220	1.86	6	—	ИИ-ОЧ	ИИ-ОЧ-4	21	19
4	ПКЧ.5-58.12	5760	1190	220	1.42	30	—	ИИ-ОЧ	ИИ-ОЧ-4	21	11
5	ПК12.5-58.15п	5760	1490	220	1.86	6	—	ИИ-ОЧ	ИИ-ОЧ-4	21	22
6	ПК8-53.15	5260	1490	220	1.72	4	—	ИИ-ОЧ	ИИ-ОЧ-4	21	7
7	ПРБ-58.15с	5760	1490	220	1.87	7	—	ИИ-ОЧ	ИИ-ОЧ-4	21	17
8	ПТП 11-9	1100	980	80	0.198	31	—	ИИ-03	ИИ-03-02	15-64	5

Спецификация металлических изделий

Назначение /наименование/ изделия	Марка изделия	Масса кг.	Кол-во шт.	Общая масса	Альбом рабочих чертежей Раздел	Лист
Для крепления стеновых панелей	ММН-2	1.70	12	20.4	ИИ-ОЧ-10 вып.6	47
	ММН-3	0.46	77	35.42	ИИ-ОЧ-10 вып.6	47
	ММН-4	0.47	20	9.4	ИИ-ОЧ-10 вып.6	46
	ММН-5	0.94	40	37.6	ИИ-ОЧ-10 вып.6	46
	ММН-6	0.63	32	20.16	ИИ-ОЧ-10 вып.6	48
	ММН-8	2.20	32	70.4	ИИ-ОЧ-10 вып.6	48
	ММН-10	13.40	4	53.6	ИИ-ОЧ-10 вып.6	51
	ММН-14	0.24	94	22.56	ИИ-ОЧ-10 вып.6	49
	ММН-17	1.57	2	3.14	ИИ-ОЧ-10 вып.6	51
	ММН-13	0.45	1	0.45	ИИ-ОЧ-10 вып.6	50
	ФС-1	156.2	1	156.2	—	АС-42
	−10×120 ℓ=140	1.32	2	2.64	—	АС-31
	∠100×10 ℓ=400	6.04	1	6.04	—	АС-31
	∠100×10 ℓ=200	3.02	1	3.02	—	АС-31

Примечание

В случае применения стеновых панелей из ячеистого бетона и легкобетонных плит перекрытия спецификацию на остальные изделия заводского изготовления см. листы АС-4 ÷ АС-6

			1979	242-32-53	Р1.1-1
			Отделение связи I группы Блок IV А		
Рук.АПМ 13	Образцов				
Гл.инж.мас.	Контридзе			Стадия	Лист	Листов
ГИП	Контридзе			Р	АС-7	
ГАП	Плюхина					
Рук.группы	Букарева		Спецификация изделий заводского изготовления /вариант стеновых панелей из ячеистого бетона и легкобетонных плит перекрытия	ЦНИИЭП жилища г. Москва	
Проверил	[illegible]				
Инж.					

16686-01

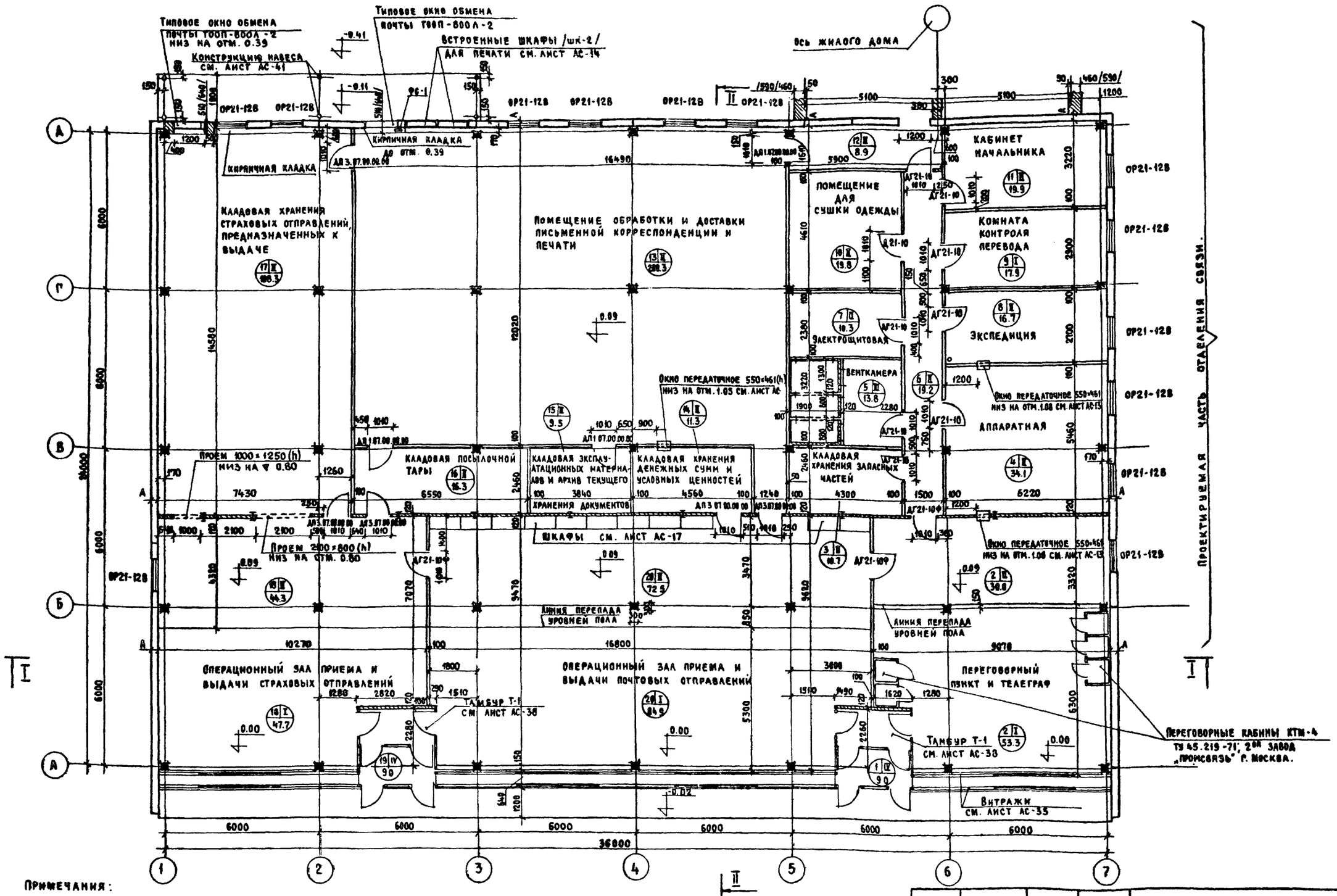

Примечания:

1. Разрезы I–I и II–II см. лист АС-12
2. План 1го этажа с сантехническими отверстиями см. лист АС-20
3. Указания по определению размера „А" см. лист АС-1
4. План 1го этажа /встроенная часть/ см. лист АС-9
5. В помещении кладовой хранения денежных сумм и условных ценностей дверь ДП3.07.00.00.00 дополнительно обить стальным листом толщиной равной 1.2 мм. с внутренней стороны.

Условное обозначение

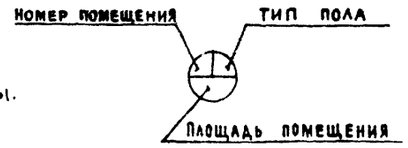

Рук. маст	Образцов		1979	272-32-53	Р1. 1-1
Гл. инж. М	Контридзе		Отделение связи I группы блок IV А		
Гл. арх. пр.	Плюхина			Стадия	Лист	Листов
Рук. гр. инж.	Букарева			Р	АС-8	
Ст. архит	Павлова		План 1го этажа	ЦНИИЭП жилища г. Москва	
Проверил	Павлова				
Разработал	Павлов				

16686-01

Согласовано
Инв. № подл. | Гл. инж. пр. | Вигдорчик
Гл. сп. пб | Манашев

План 1го этажа /встроенная часть/

М1:100

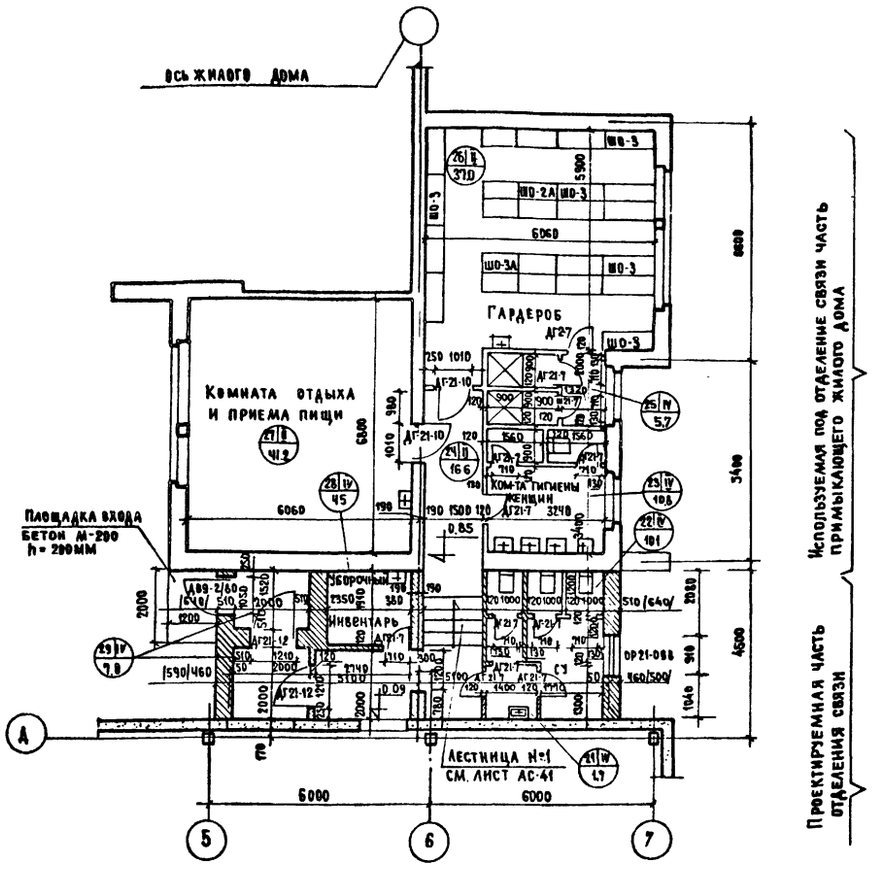

Примечания:

1. План 1го этажа/встроенная часть/ читать совместно с листом АС-8
2. Размеры помещении в переход даны с размером А=300 мм.

Условное обозначение

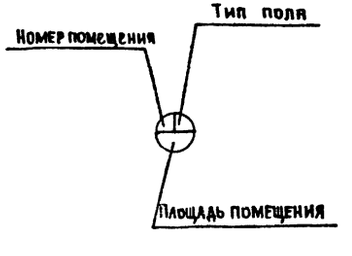

Наименование изделий	Марка изделия	Габариты в мм ℓ	h	ℓ	Количество, шт. Вариант фасадов Всего	На этаж I	—	ГОСТ	Альбом раздел	Альбом лист
Окна / в т.ч погонажные изделия /										
Переплеты двойные. Окна и подоконные доски	ОР21-12в	1179	2051	211	13	13	—	серия 1.236-1		
	ОР21-09в	879	2051	211	1	1	—	серия 1.236-1		
	ЛД13-15	1300	150	35	13	13	—	11280-71		
	ПД10-15	1000	150	35	1	1	—	11280-71		
Погонажные изделия пог.м	Наличник	тип 2 / 53×13 / —— 72.0 п.м								
	Плинтус	——								
Двери наружные/ в т.ч погонажные изделия/										
Входные	ДВ9-2/8	986	2088	94	1	1		серия 1.136-1 альбом1		
Погонажные изделия пог.м	Наличник	85 п.м								
	Плинтус	——								
Двери внутренние/ в т.ч. погонажные изделия/										
Сплошные	ДГ21-7	670	2071	74	12	12	—	6629-74 серия 1.136-10		
	ДГ21-10	970	2071	74	10	10	—	—"—		
	ДГ21-10ф	970	2071	74	3	3	—	—"—		
	ДГ21-12	1170	2071	74	2	2	—	—"—		
	ДПГ07000000	990	2105	94	3	3	—	серия 1.236-6 выпуск К1		
	ДПГ07000000	912	2012	72	5	5	—	серия 1.236-6 выпуск К3		
Погонажные изделия пог.м	Наличник	130.3 п.м								
Разное оборудование										
Кабина переговорная	КТМ-Ч	1000	2000	1000	5	5	—	——		
Шкафы для приема и выдачи почтовых отправлений.	—	1200	2250	600	11	11	—	——	Альбом I лист АС-17	
Встроенные шкафы для печати	—	1170	1510	690	2	2	—	——	Альбом I лист АС-14	
Окно передаточное	—	470	441	400	3	3	—	——	Альбом I лист АС-13	
Окно О-1	О-1	1185	550	211	2	2	—	——	Альбом I лист АС-16	
Типовое окно обмена почты	ТООП-800А-2	1200	1410	510	2	2	—	——	Разработан ХОСПКБ	
Шкаф для одежды	ШО-3	1300	2000	500	15	15	—	Союзгорторгоборудования проект Гипторгпрома 64-023 альбом №4		
	ШО-3А	1000			10	10	—			

			1979	272-32-53 Р1.1-1
Рук.маст.	Образцов		Отделение связи I группы Блок IV А	
Гл.инж.М	Контридзе			Стадия Р; Лист АС-9; Листов
Гл.инж.пр	Контридзе		План 1го этажа/встроенная часть/ Спецификация на деревянные изделия.	ЦНИИЭПжилища г.Москва
Гл.арх.пр	Плюхина			
Рук.группы	Букарева			
Ст.архит	Павлова			
Проверил	Чурилов			
Разработ.	Павлов			

Согласовано

Инв.№ подл. | Подп. и дата | Взам.инв.№ | Рук.СП.ПБ Маншев | Гл.инж.пр Шигарчик

16656-01

ФАСАД 1-7

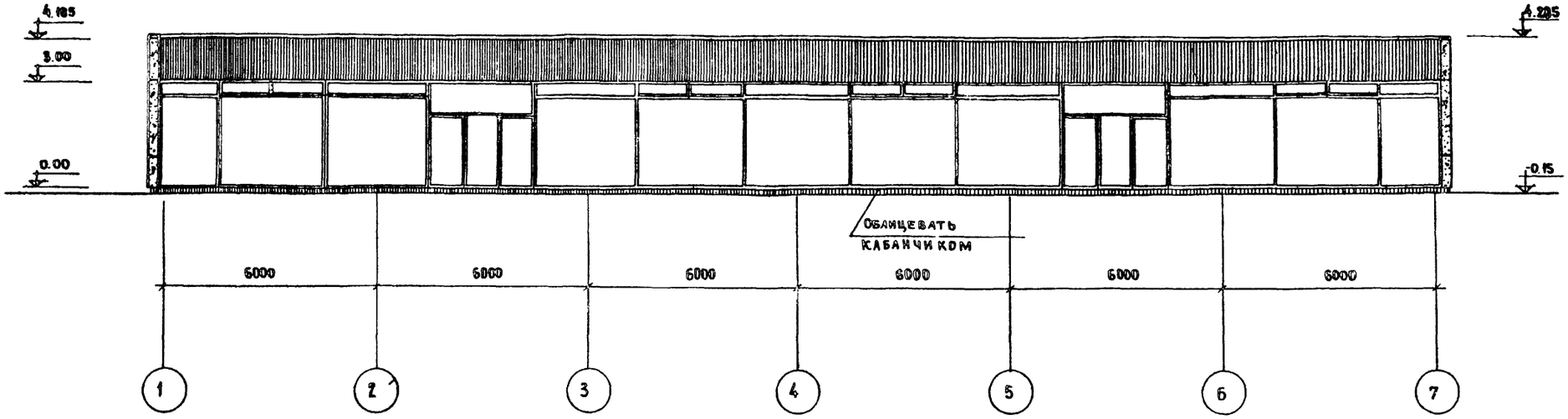

ФАСАД 7-1

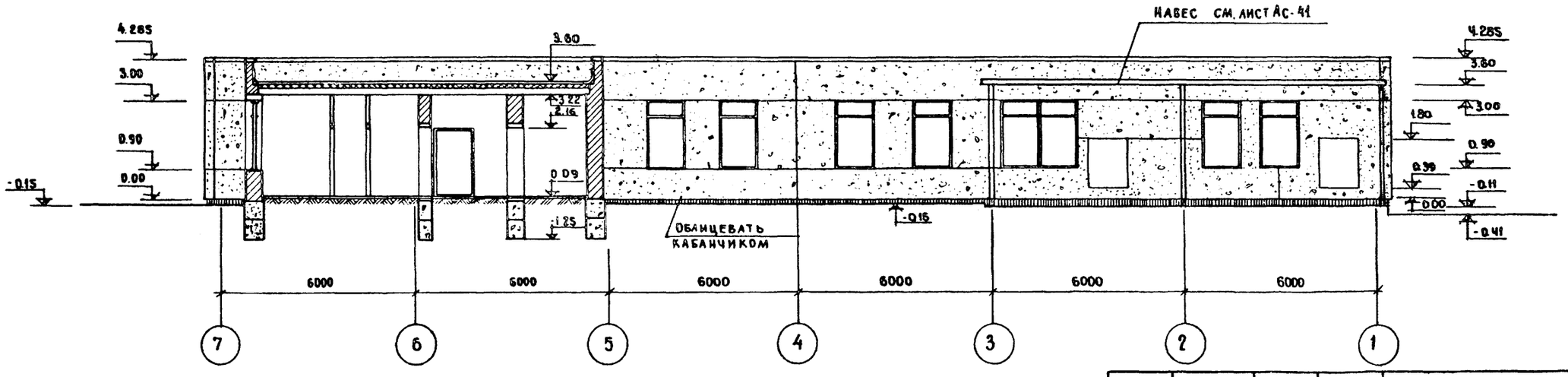

			1979	272-32-53	Р.1.1-1
			Отделение связи I группы. Блок IV А		
Рук. АПМ13	Образцов			Стадия	Лист	Листов
Гл. инж. м	Контридзе			Р	АС-10	
ГИП	Контридзе		Фасады 1-7; 7-1			
ГАП	Плюхина			ЦНИИЭП жилища г. Москва		
Рук. гр. инж.	Букарева					
Проверил	Павлова					
Ст. архит.	Верцева					

Инв. № подл.

16656-01

ФАСАД А-Д

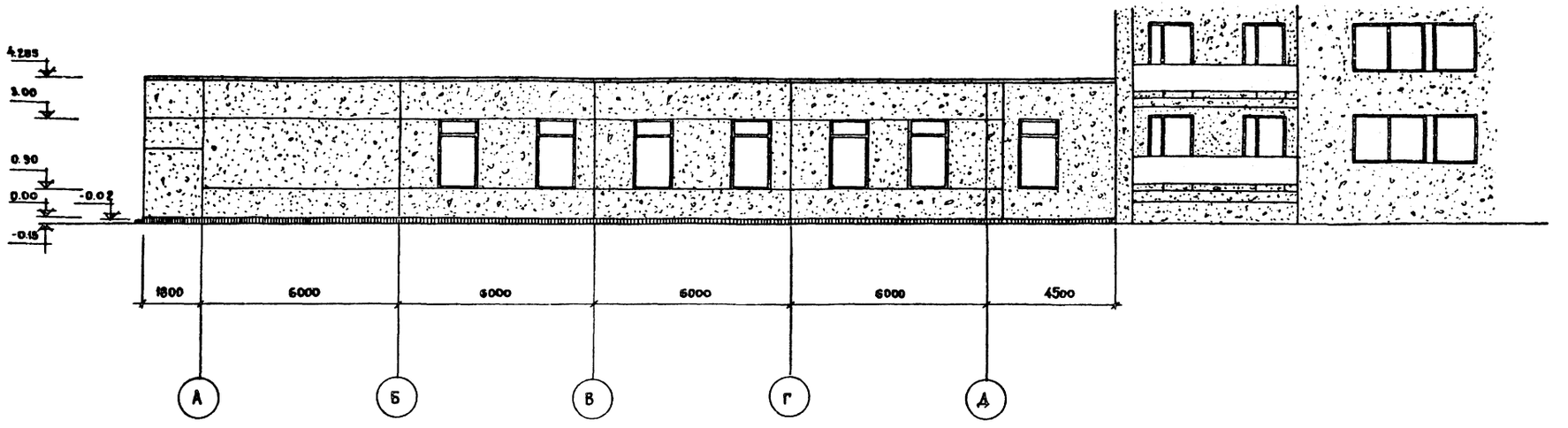

ФАСАД Д-А

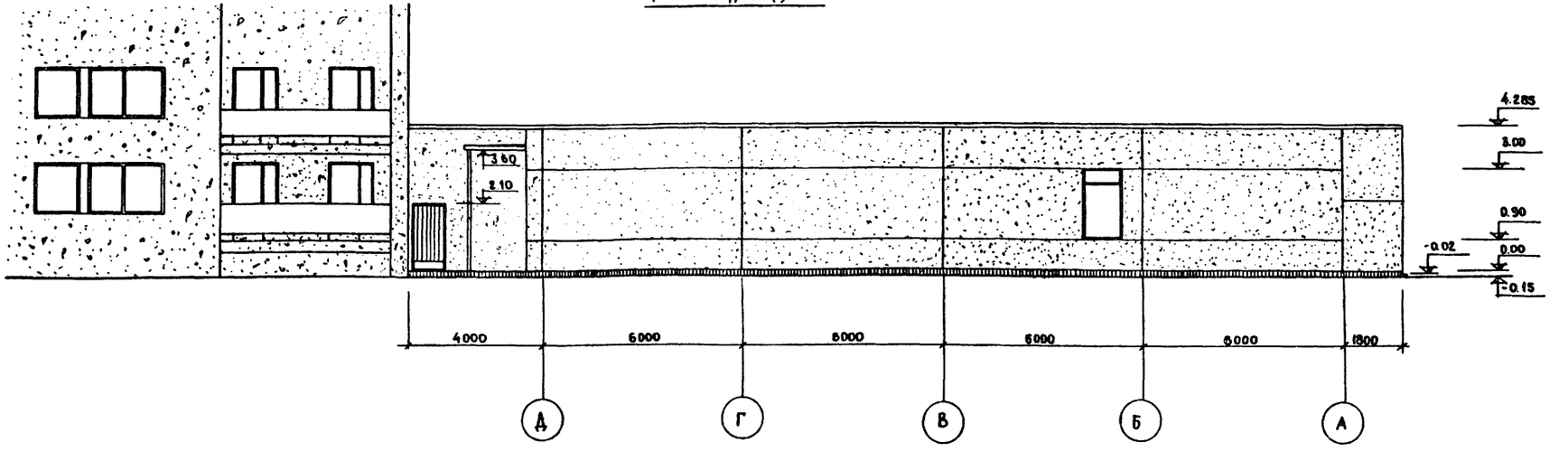

			1979	272-32-53	Р.1. 1-1
			Отделение связи I группы блок IV		
Рук.арх.из	Образцов			Стадия	Лист	Листов
Гл.инж.-м	Контридзе			Р	АС-11	
ГИП	Контридзе					
Гар	Плюхина					
Рук.группы	Букарева		Фасады А-Д; Д-А	ЦНИИЭП жилища г. Москва		
Проверил	Павлова					
Ст.архит.	Верцева					

16686-01

Инв. № подл.

РАЗРЕЗ I-I
М 1:100

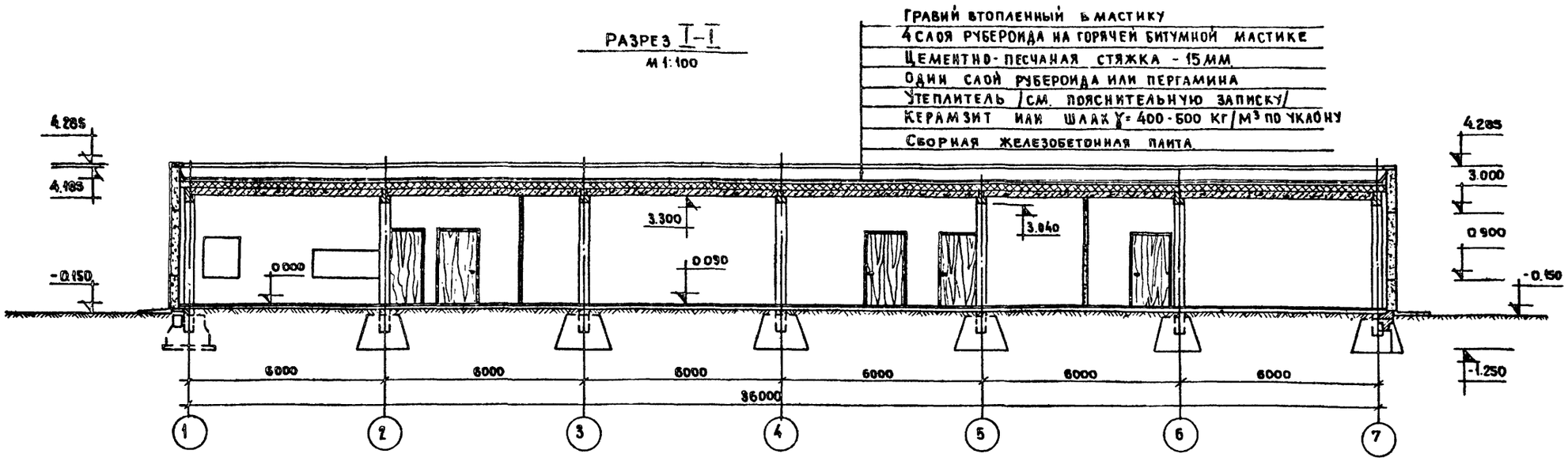

РАЗРЕЗ II-II
М 1:100

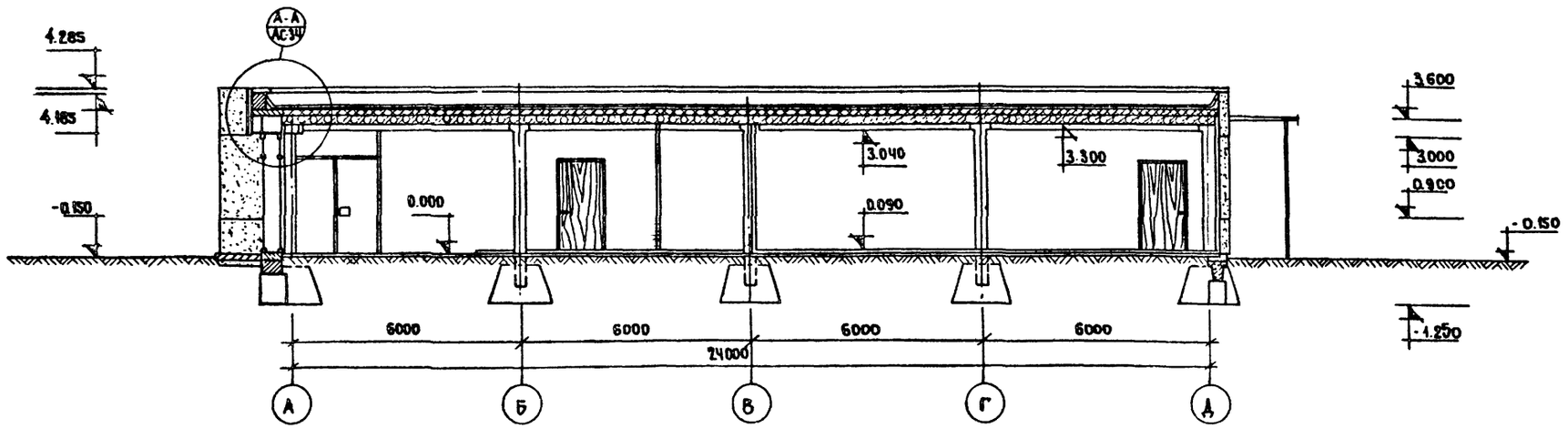

СОГЛАСОВАНО

Инв. № подл.

			1979	272-32-53	Р1. 1-1
Рук. маст	Образцов		Отделение связи I группы, блок IV А		
Гл. инж. пр	Контридзе				
Гл. арх. пр	Плюхина				
Рук. группы	Букарева				
Ст. архит.	Павлова		Разрезы I-I и II-II	ЦНИИЭП жилища г. Москва	
Проверил	Верцева				
Разработ.	Павлов				

Стадия	Лист	Листов
Р	АС-12	

16686-01

Общий вид

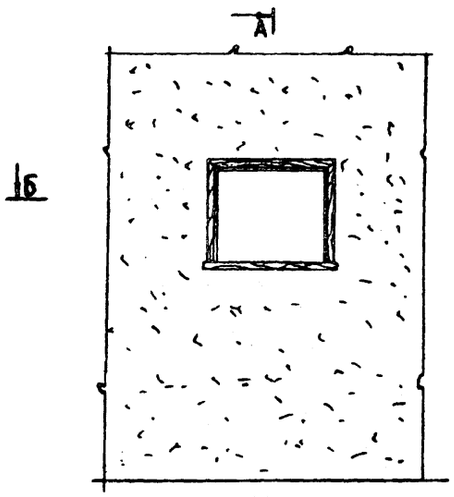

А-А
М1:20

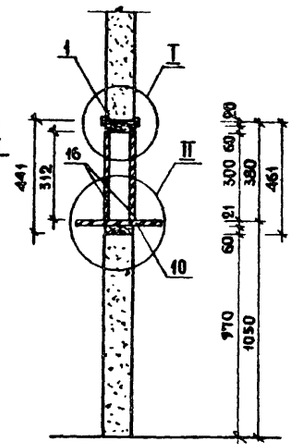

I
М1:2

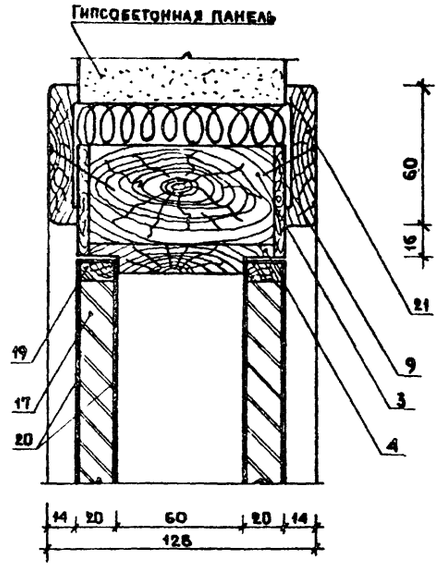

Б-Б
М1:20

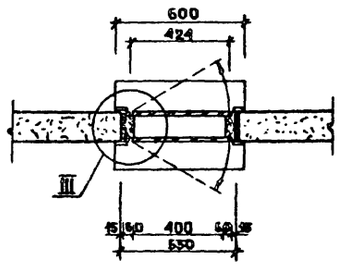

III
М1:2

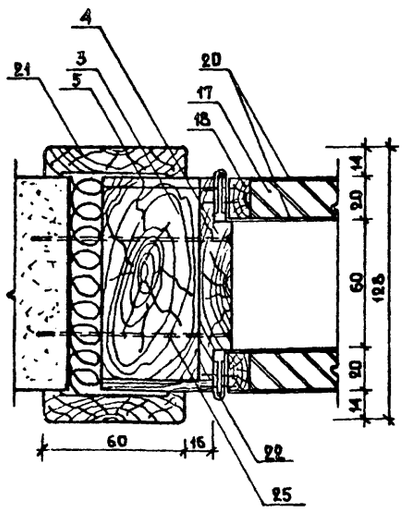

II
М1:2

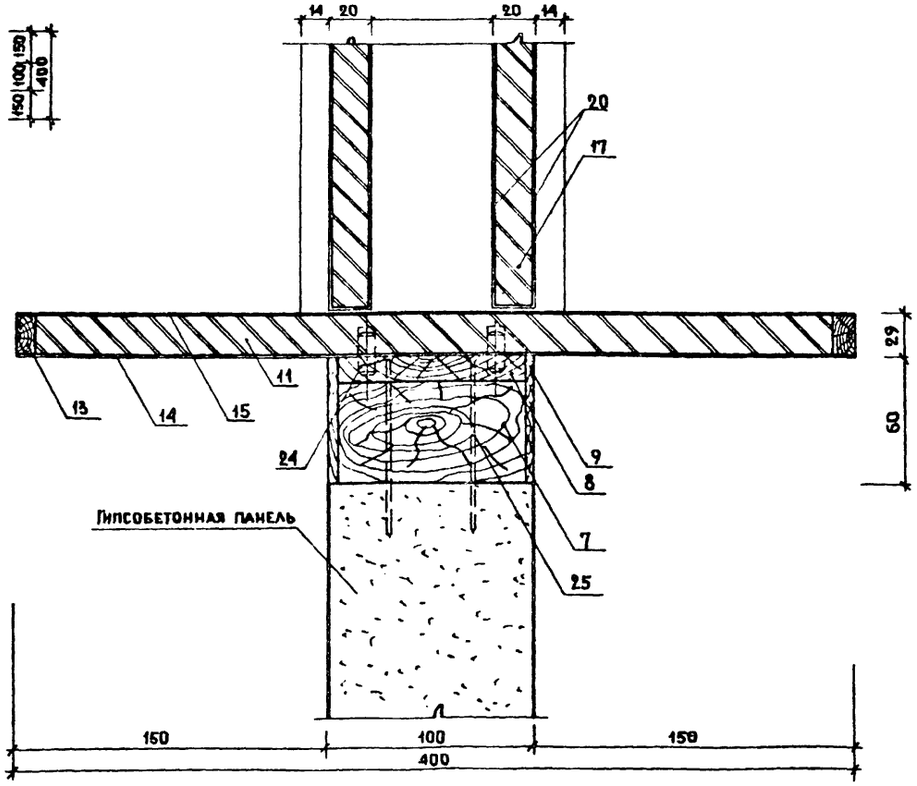

25	08-00-00	Гвоздь	12	Ст.3	100	4	—	
24	07-00-00	Шкант	4	Твердолиственная пор.	30	Ø8		
23	06-00-00	Шуруп А2.5×16	20	ГОСТ 1145-70	—	—	—	
22	05-00-00	Петля рояльная	1	ГОСТ 5088-78	312	16	—	
21	04-00-00	Наличник	м.п	Твердолиственная пор.		60	14	
20	03-01-03	Листовая сталь	2	Ст.3	654	888	2,0	
19	03-01-02	Раскладка поперечная	4	Твердолиственная пор.	424	19	10	
18	03-01-01	Раскладка долевая	2	Твердолиственная пор.	312	19	10	
17	03-01-00	Щит	2	ДСП	302	414	19	
16	03-00-00	Дверца	2	В сборе	312	424	20	
15	02-05-00	Рубашка лицевая на пласть	1	Слоистый пластик	400	600	1,5	
14	02-04-00	Рубашка лицевая на пласть	1	Шпон строг. твердолиств.	400	600	0,6	
13	02-03-00	Раскладка поперечная	2	Твердолиственная пор.	400	19	10	
12	02-02-00	Раскладка долевая	2	Твердолиственная пор.	600	19	10	
11	02-01-00	Щит	1	ДСП	580	380	19	
10	02-00-00	Полка	1	В сборе	600	400	21	
9	01-02-03	Наклейка на кромку	4	Твердолиственная пор.	520	60	5	
8	01-02-02	Наклейка на пласть	2	Твердолиственная пор.	520	90	15	
7	01-02-01	Брусок	2	Хв. порода	520	90	45	
6	01-02-00	Брусок поперечный	2	В сборе	520	100	60	
5	01-01-03	Наклейка на кромку	4	Твердолиственная пор.	441	50	5	
4	01-01-02	Наклейка на пласть	2	Твердолиственная пор.	441	100	15	
3	01-01-01	Брусок	2	Хв. порода	441	100	45	
2	01-01-00	Брусок стоемный	2	В сборе	441	100	60	
1	01-00-00	Коробка	1	В сборе	441	520	100	

Спецификация деталей.

Обозначение	Наименование	К-во	Материал или ГОСТ	Д	Ш	Т
				Размеры в мм.		

1979 | 272-32-53 | Р1. 1-1

Рук. маст.	Образцов	
Гл. инж. м	Контридзе	
Гл. инж. пр.	Контридзе	
Гл. арх. пр.	Плюхина	
Рук. гр. инж.	Букарева	
Ст. архит.	Павлова	
Проверил	Верцева	
Разработ.	Павлов	

Отделение связи I группы. Блок IVА

Стадия	Лист	Листов
Р.	АС-13	

Окно передаточное. Общий вид. Разрезы. Узлы. Спецификация

ЦНИИЭП жилища г. Москва.

16Е86-01

Инв. № подл.

Общий вид встроенных шкафов для печати

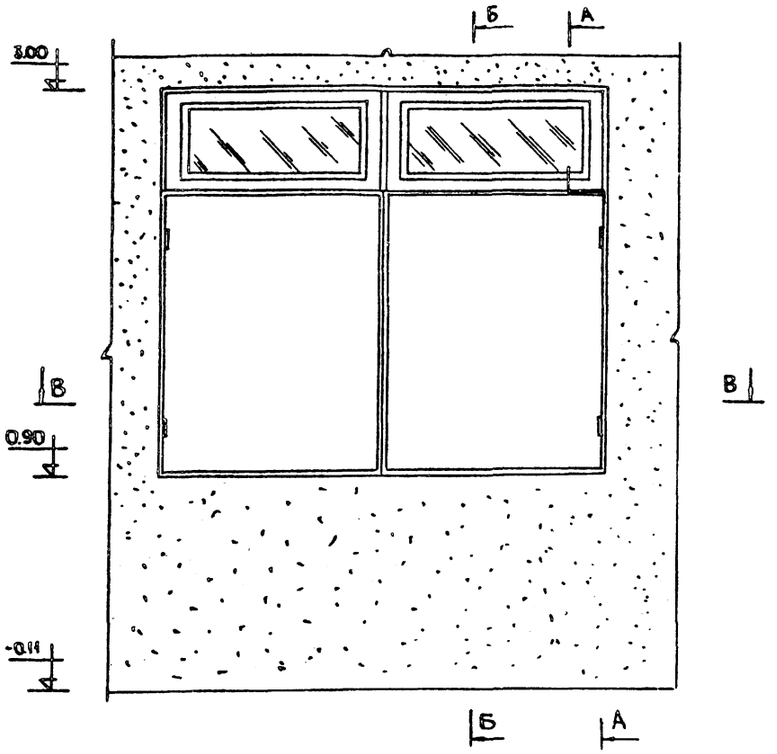

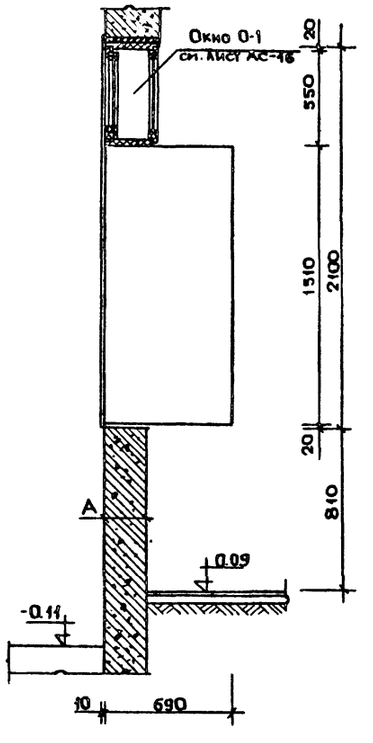

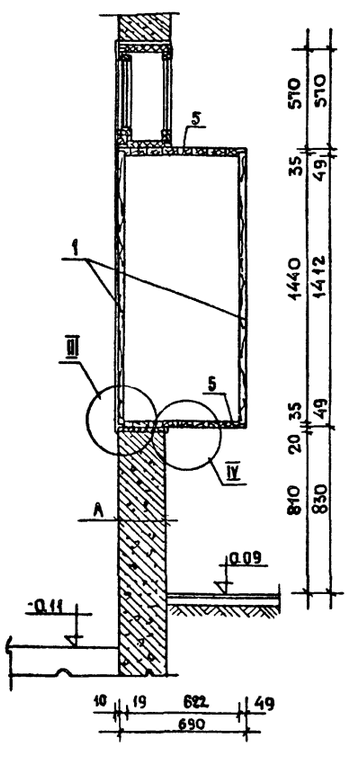

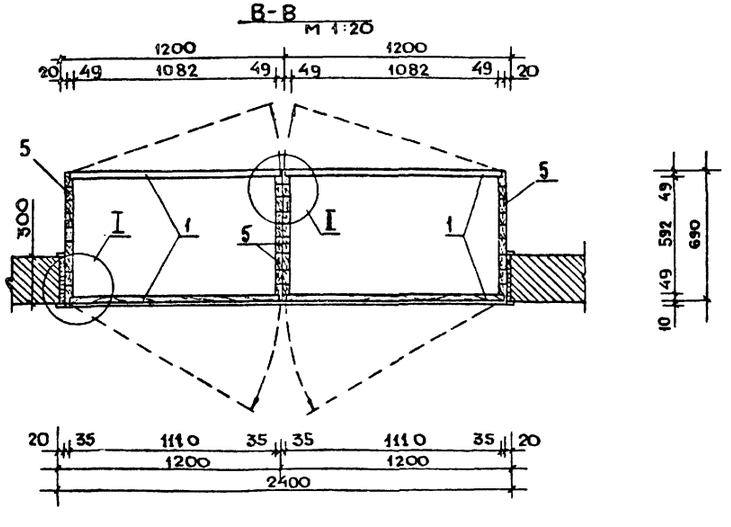

Примечание

1 Узлы I + IV и спецификацию см. лист АС-15

			1979	272-32-53	Р. 1.1-1
Рук.М.ГС	Образцов		Отделение связи I группы. Блок IV А		
Гл.инж.М.	Контридзе				
Гл.инж.пр	Контридзе				
Гл.арх.пр	Плюхина			Стадия: Р.	Лист: АС-14
Рук.гр.инж	Букарева				Листов:
Ст.архит	Павлова		Встроенные шкафы для печати. Виды. Разрезы.	ЦНИИЭП жилища г. Москва	
Провер.	Верцева				
Разработ.	Павлов				

16836-17

I
М1:1

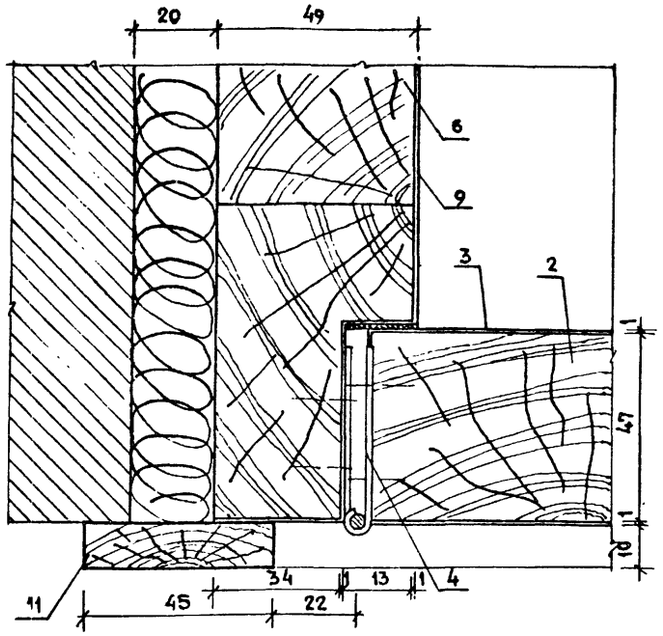

II
М1:1

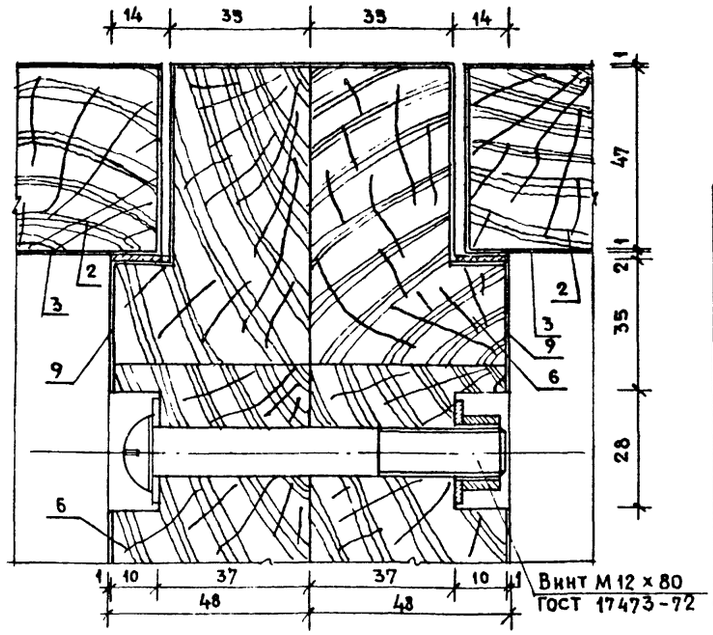

III
М1:1

IV
М1:1

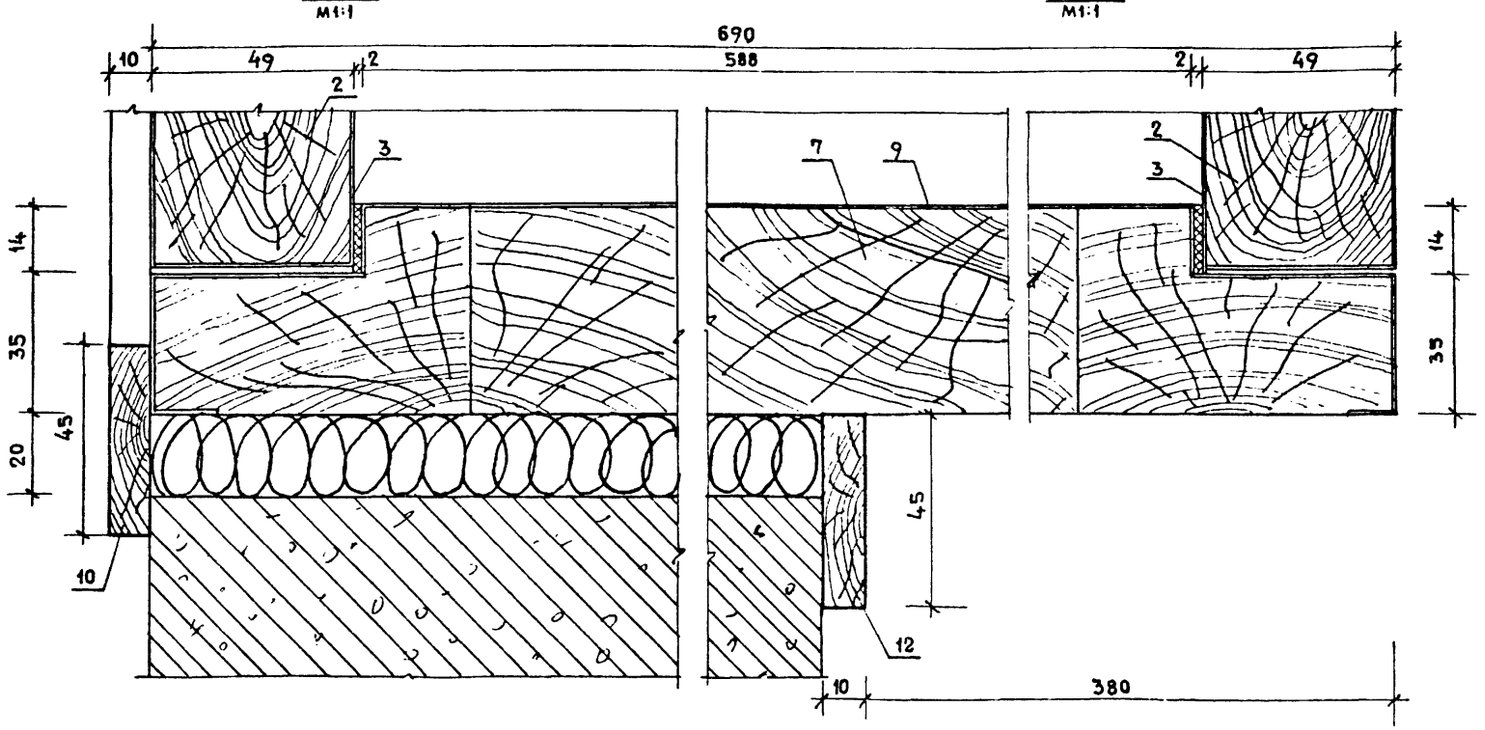

N поз.	Обозначение	Наименование	Кол.	Материал или ГОСТ	Размеры в мм Д	Ш	Т	Примечания
13	02-08	Винт М12	4	ГОСТ 17473-72	—	—	—	—
12	02-07	Поперечная обкладка	1	хвойная порода	2400	45	10	—
11	02-06	Долевая обкладка	2	хвойная порода	2100	45	10	—
10	02-05	Поперечная обкладка	2	хвойная порода	2400	45	10	—
9	02-04	Оцинкованный лист	—	ГОСТ 8075-56	—	—	0.7	10 м²
8	02-03	Утепляющая прокладка	—	резина	—	14	2	—
7	02-02	Поперечные бруски	40	хвойная порода	1180	74	47	—
6	02-01	Долевые бруски	40	хвойная порода	1412	74	47	—
5	02-00	Об'вязачная коробка	2	в сборе	1510	1180	690	—
4	01-03	Петля ПНЦ85	4	ГОСТ 5088-78	—	—	—	—
3	01-02	Оцинкованный лист	—	ГОСТ 8075-56	—	—	0.7	8 м²
2	01-01	Бруски	60	хвойная порода	1440	74	47	—
1	01-00	Дверь	4	в сборе	1440	1100	49	—

Спецификация деталей

Примечания:

1. Данный лист читать совместно с листом АС-14.
2. Спецификация составлена на 2 встроенных шкафа

Рук. маст.	Образцов		1979	272-32-53	Р 1.1-1
Гл. инж. м.	Контридзе		Отделение связи I группы. Блок IVА		
Гл. инж. пр.	Контридзе			Стадия Р	Лист АС-15
Гл. арх. пр.	Плюхина				Листов
Рук. гр. инж.	Букарева		Шкафы для печати. Узлы I ÷ IV. Спецификация	ЦНИИЭП жилища г. Москва	
Ст. архит.	Павлова				
Проверил	Павлова				
Разработ.	Павлов				

Инв. № подл.

166-6-01

Общий вид окна О-1
М 1:20

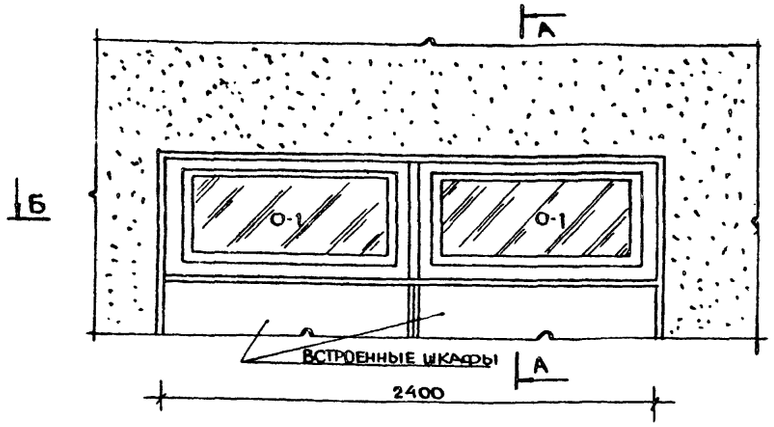

А-А
М1:20

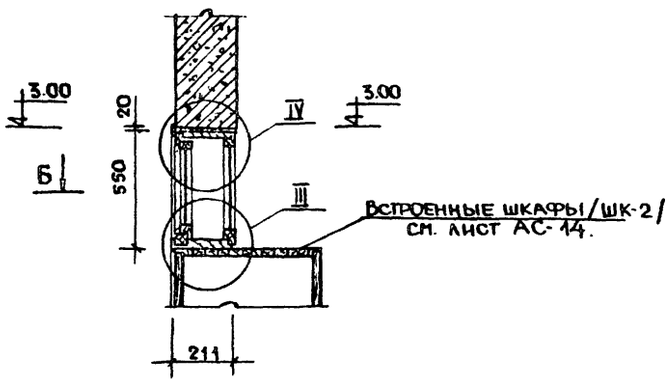

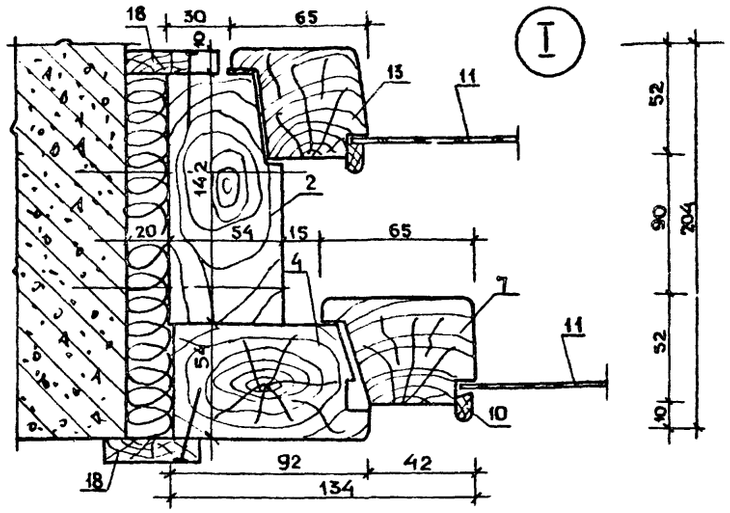

Б – Б
М1:20

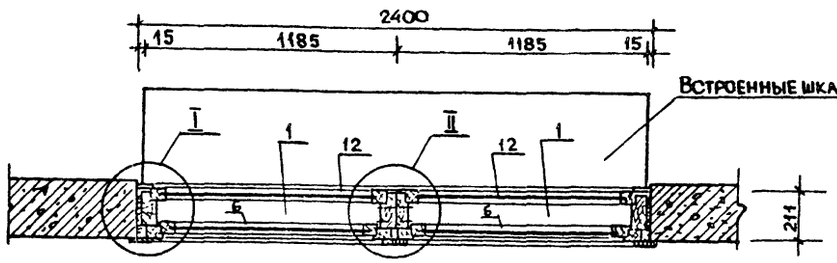

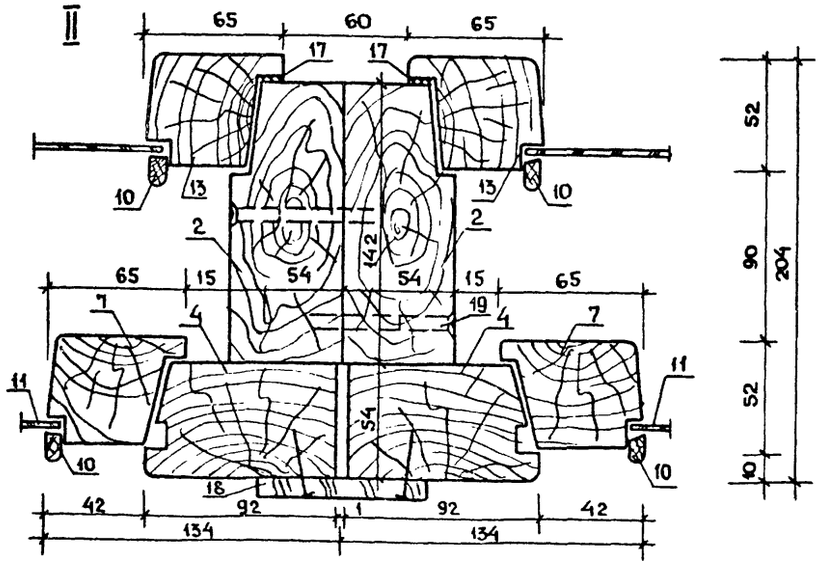

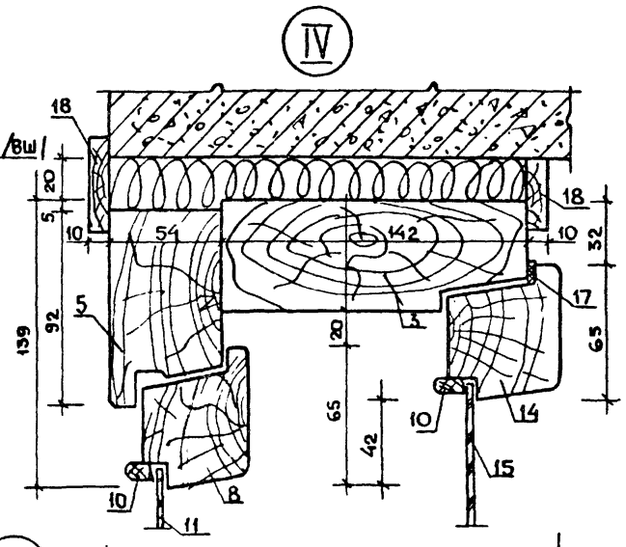

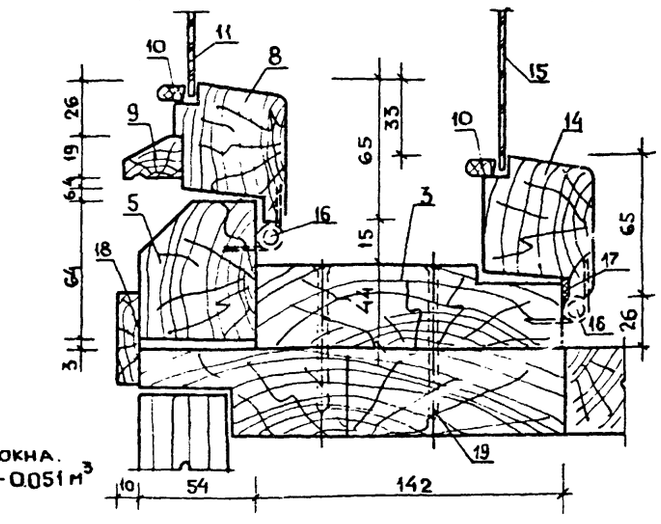

Спецификация на оконный блок

Поз	Обозначение	Наименование	Кол-во	Материал или ГОСТ	Д	Ш	Т	Примечание
					Размеры в мм.			
19	01-00	Шурупы	8	ГОСТ 1145-70	—	—	—	
18	06-00	Наличник	п.м.	Хвойная порода	7	40	10	
17	05-00	Прокладка полиуретановая	п.м.	ГОСТ 10174-Т2	8	—	—	
16	04-00	Петли врезные ПВЦ100	4	ГОСТ 5088-72	—	—	—	
15	03-03	Стекло	1	ГОСТ 111-Т8	1005	270	3-4	
14	03-02	Горизонтальный брус	2	Хвойная порода	1125	65	52	
13	03-01	Вертикальный брус	2	Хвойная порода	492	65	52	
12	03-00	Внутренняя рама	1	Хвойная порода	1125	65	52	
11	02-05	Стекло	1	ГОСТ 111-Т8	925	395	3-4	
10	02-04	Штапик	п.м.	Хвойная порода	12	10	5	
9	02-03	Брус	1	Хвойная порода	1045	30	19	
8	02-02	Горизонтальный брус	2	Хвойная порода	1045	65/42	52	
7	02-01	Вертикальный брус	2	Хвойная порода	440	65/42	52	
8	02-00	Наружная рама	1	Хвойная порода	1000	65	52	
5	01-04	Горизонтальный брус	2	Хвойная порода	1185	64/92	54	
4	01-03	Вертикальный брус	2	Хвойная порода	550	92	54	
3	01-02	Горизонтальный брус широкий	2	Хвойная порода	1185	142	54/44	
2	01-01	Вертикальный брус широкий	2	Хвойная порода	550	142	54	
1	01-00	Коробка	1	В сборе	1185	196	92	

Примечания:

1. Встроенные шкафы /ШК-2/ см. лист АС-14.
2. Спецификация составлена на одно окно О-1, изготовить 2 окна.
3. Расход древесины на коробку - 0.046 м³ на переплеты - 0.051 м³ одного изделия

			1979	272-32-53		Р1.1-1
Рук. маст	Образцов		Отделение связи I группы Блок IVА			
Гл. инж. м	Контридзе					
Гл. инж. пр	Контридзе			Стадия	Лист	Листов
Гл. арх. пр	Плюхина			Р	АС-16	—
Рук. гр. инж	Букарева					
Ст. архит.	Павлова		Окно О-1 Общий вид. Разрезы. Узлы. Спецификация	ЦНИИЭП жилища г. Москва		
Проверил	Верцева					
Разработ	Павлов					

Согласовано

Инв. № подл.

16Е86-01

Общий вид шкафов в осях 3-4

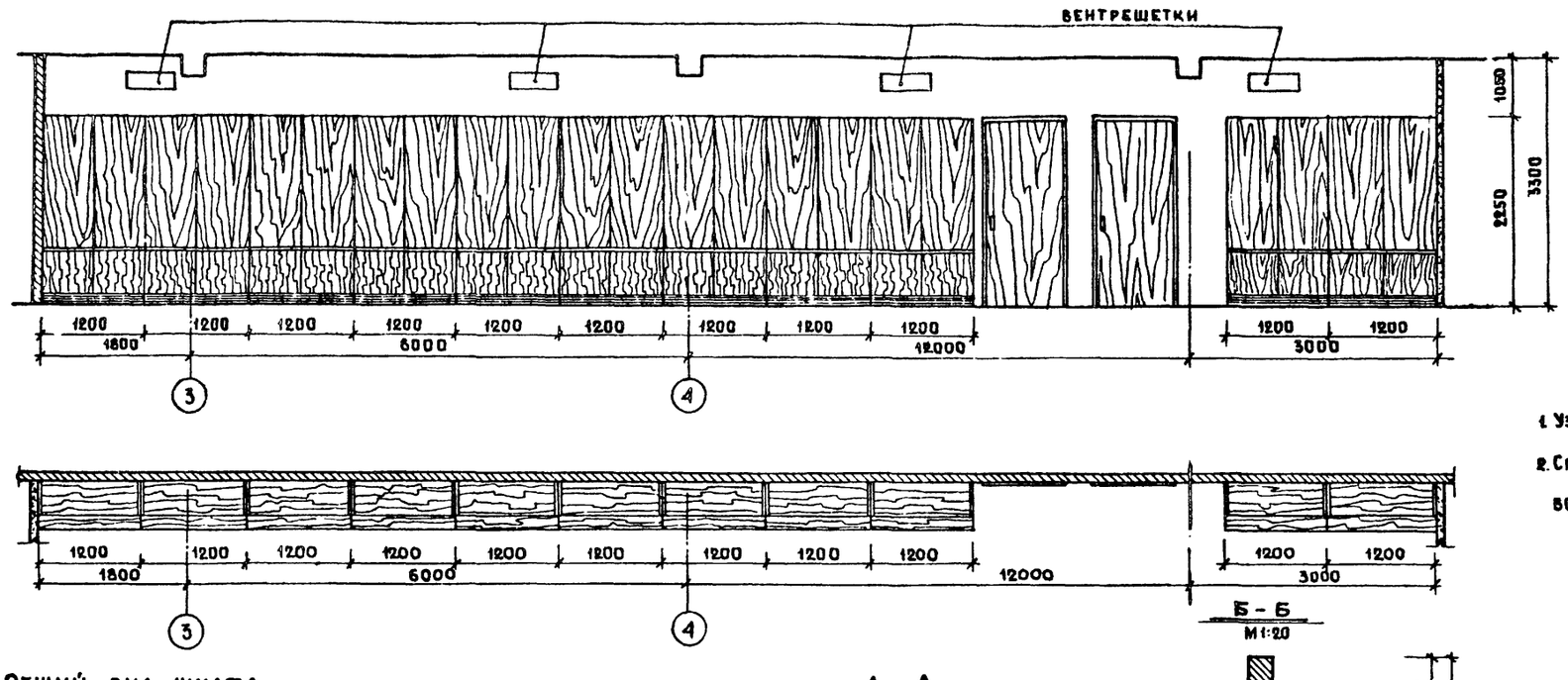

Общий вид шкафа

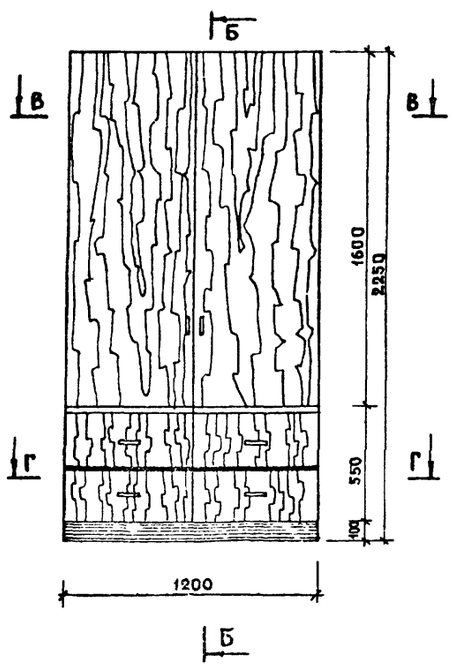

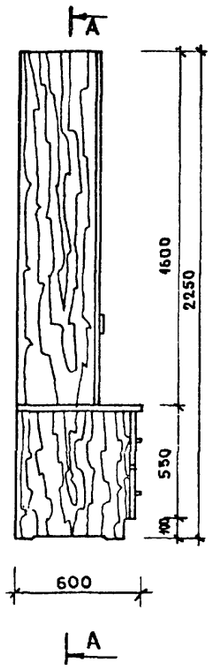

А – А
М1:20

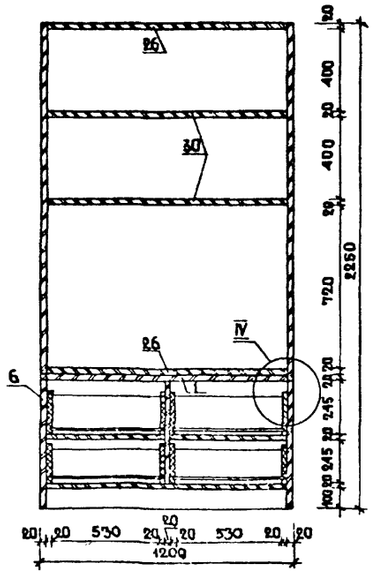

Б – Б
М1:20

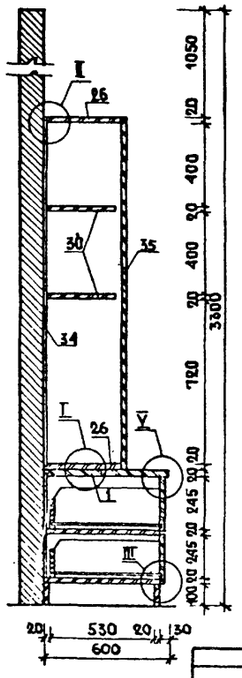

Вид сверху

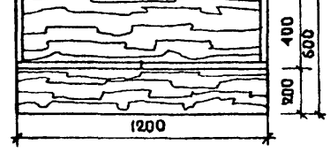

В – В

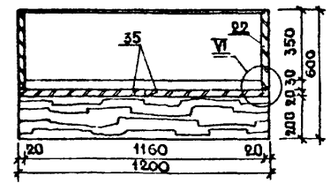

Г – Г

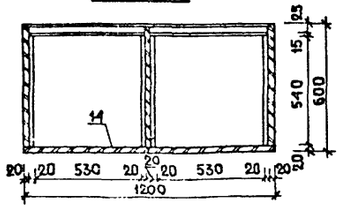

Техническое описание:

Шкафы собираются из отдельных секций крепление секций между собой производится шурупами или болтами. Секция шкафа изготавливается из щитов древесно-стружечной плиты, облицованной строганным шпоном /лиственница/ Сборка секций шкафа производится на шканты и стяжки, лицевые поверхности отделывать по III классу, внутренние по IV классу.

Примечания:

1. Узлы I ÷ VI и спецификацию см. лист АС-18
2. Спецификация составлена на одно изделие всего изготовить 11 секций.

			1979	272-32-53	Р1.1-1
Рук. маст.	Образцов		Отделение связи I группы. Блок IVа.		
Гл. инж. м.	Контридзе				
Гл. инж. пр.	Контридзе				
Гл. арх. пр.	Плюхина				
Рук. гр. инж.	Букарева				
Ст. архит.	Павлова				
Проверил	Павлова		Шкафы для приема и выдачи почтовых отправлений. Общий вид. Разрезы.		
Разработал	Павлов				

Стадия	Лист	Листов
Р	АС-17	

ЦНИИЭП жилища г. Москва.

16686-01

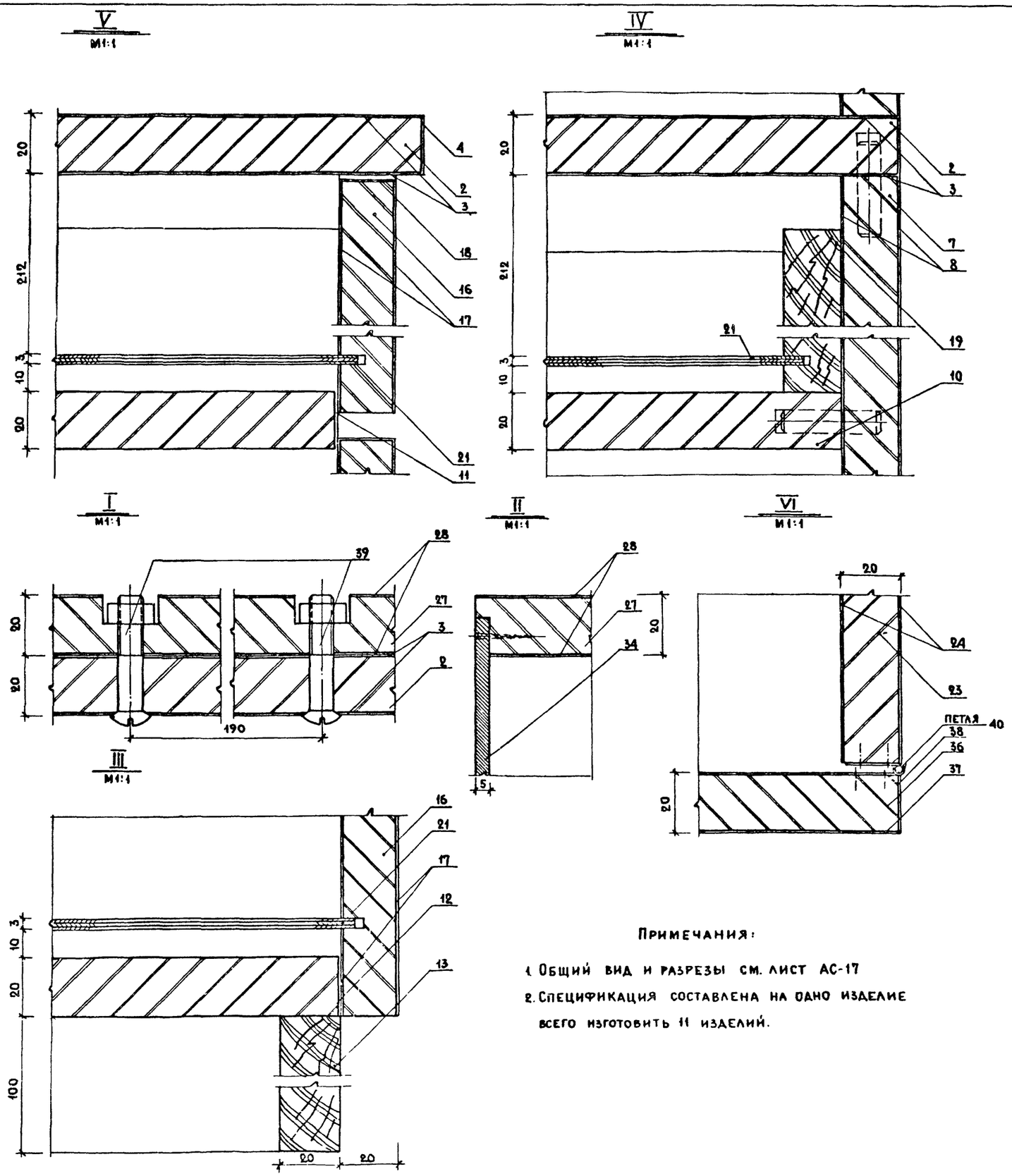

Примечания:

1. Общий вид и разрезы см. лист АС-17
2. Спецификация составлена на одно изделие всего изготовить 11 изделий.

№	Обозначение	Наименование	К-во	Материал	Д	Ш	Т	Примечание
					Размеры в мм			
40	13-00	Петля ПНЦ85	4	ГОСТ 5088-78	—	—	—	
39	12-00	Винт 8×35	6	ГОСТ 17474-72	—	—	—	
38	11-03	Рубашка лицевая на кромку долевую	2	Шпон строган.	1600	20	0,6	
37	11-02	Рубашка лицевая на пласть	4	Шпон. строган.	1600	625	0,6	
36	11-01	Щит	2	ДСП	1600	625	19	
35	11-00	Дверка	2	В сборе	1600	625	20	
34	10-00	Задний полик	1	Оргалит	2250	1190	5	
33	09-03	Рубашка лицевая на кромку долевую	2	Шпон строган	1160	20	0,6	
32	09-02	Рубашка лицевая на пласть	4	Шпон строг.	1160	350	0,6	
31	09-01	Щит	2	ДСП	1160	350	19	
30	09-00	Полка	2	В сборе	1160	350	20	
29	08-03	Рубашка лицевая на кромку долевую	2	Шпон строган	1160	20	0,6	
28	08-02	Рубашка лицевая на пласть	4	Шпон строг	1160	380	0,6	
27	08-01	Щит	2	ДСП	1160	380	19	
26	08-00	Крепежный щит	2	В сборе	1160	380	20	
25	07-03	Рубашка лицевая на кромку долевую	2	Шпон строган	1600	20	0,6	
24	07-02	Рубашка лицевая на пласть	4	Шпон строг	1600	380	0,6	
23	07-01	Щит	2	ДСП	1600	380	19	
22	07-00	Боковина средняя	2	В сборе	1600	380	20	
21	06-07	Филенка	4	Фан. клеен	560	560	3	
20	06-06	Задний щит	4	Хв. порода	570	220	15	
19	06-05	Боковина	8	Хв. порода	540	220	20	
18	06-04	Рубашка лицевая на кромку долевую	8	Шпон строган	570	20	0,6	
17	06-03	Рубашка лицевая на пласть	8	Шпон. строган	570	245	0,6	
16	06-02	Щит	4	Хв. порода	570	245	19	
15	06-01	Передний щит	4	В сборе	570	245	20	
14	06-00	Ящик	4	В сборе	570	570	245	
13	05-00	Долевые бруски	2	Хв порода	1160	100	20	
12	04-00	Нижний щит	1	В сборе	1160	560	20	
11	03-01	Рубашка лицевая на кромку долевую	1	Шпон строг	1160	20	0,6	
10	03-00	Средник	2	В сборе	530	570	20	
9	02-03	Рубашка лицевая на кромку долевую	2	Шпон строг	630	20	0,6	
8	02-02	Рубашка лицевая на пласть	4	Шпон строг.	630	560	0,6	
7	02-01	Щит	2	ДСП	630	560	19	
6	02-00	Боковина нижняя	2	В сборе	630	560	20	
5	01-04	Рубашка лицевая на кромку поперечную	1	Шпон строг.	1200	20	0,6	
4	01-03	Рубашка лицевая на кромку долевую	2	Шпон строг.	600	20	0,6	
3	01-02	Рубашка лицевая на пласть	2	Шпон строг.	1200	600	0,6	
2	01-01	Щит	1	ДСП	1200	600	19	
1	01-00	Крышка	1	В сборе	1200	600	20	

Рук. маст	Образцов		1979	272-32-53	Р1. 1-1
Гл. инж. м	Контридзе		Отделение связи I группы. Блок IV А		
Гл. инж. пр	Контридзе			Стадия: Р.	Лист: АС-18
Гл. арх. пр	Плюхина				Листов:
Рук. гр. инж.	Букарева				
Ст. архит	Павлова		Шкафы для приема и выдачи почтовых отправлений узлы I÷VI Спецификация	ЦНИИЭП жилища г. Москва	
Проверил	Павлова				
Разработ.	Павлов				

Согласовано

Инв. № подл.

166

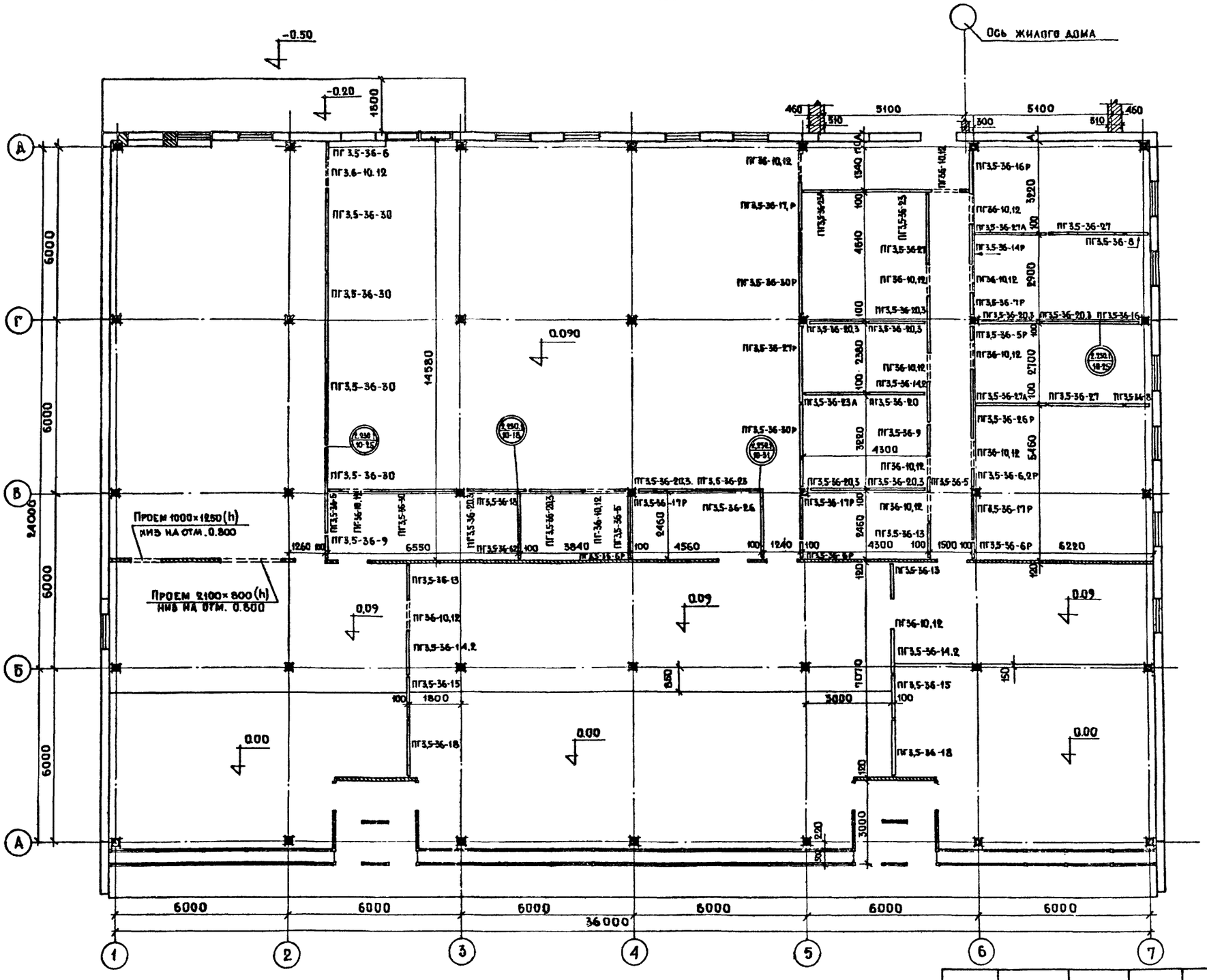

Примечания:

1. Спецификация на гипсоветонные перегородки см. лист АС-5.

			1979	272-32-53	Р1. 1-1
Рук. маст	Образцов		Отделение связи I группы. Блок IVА.		
Гл. инж. м	Контридзе				
Гл. арх. пр	Паюхина			стадия / лист / листов	
Рук. гр. инж.	Букарева			Р. / АС-19 /	
Ст. архит.	Павлова		Монтажный план 1-го этажа	ЦНИИЭП жилища г. Москва	
Проверил	Павлова				
Разработал	Павлов				

Согласовано

Инв. № подл.

16686-01

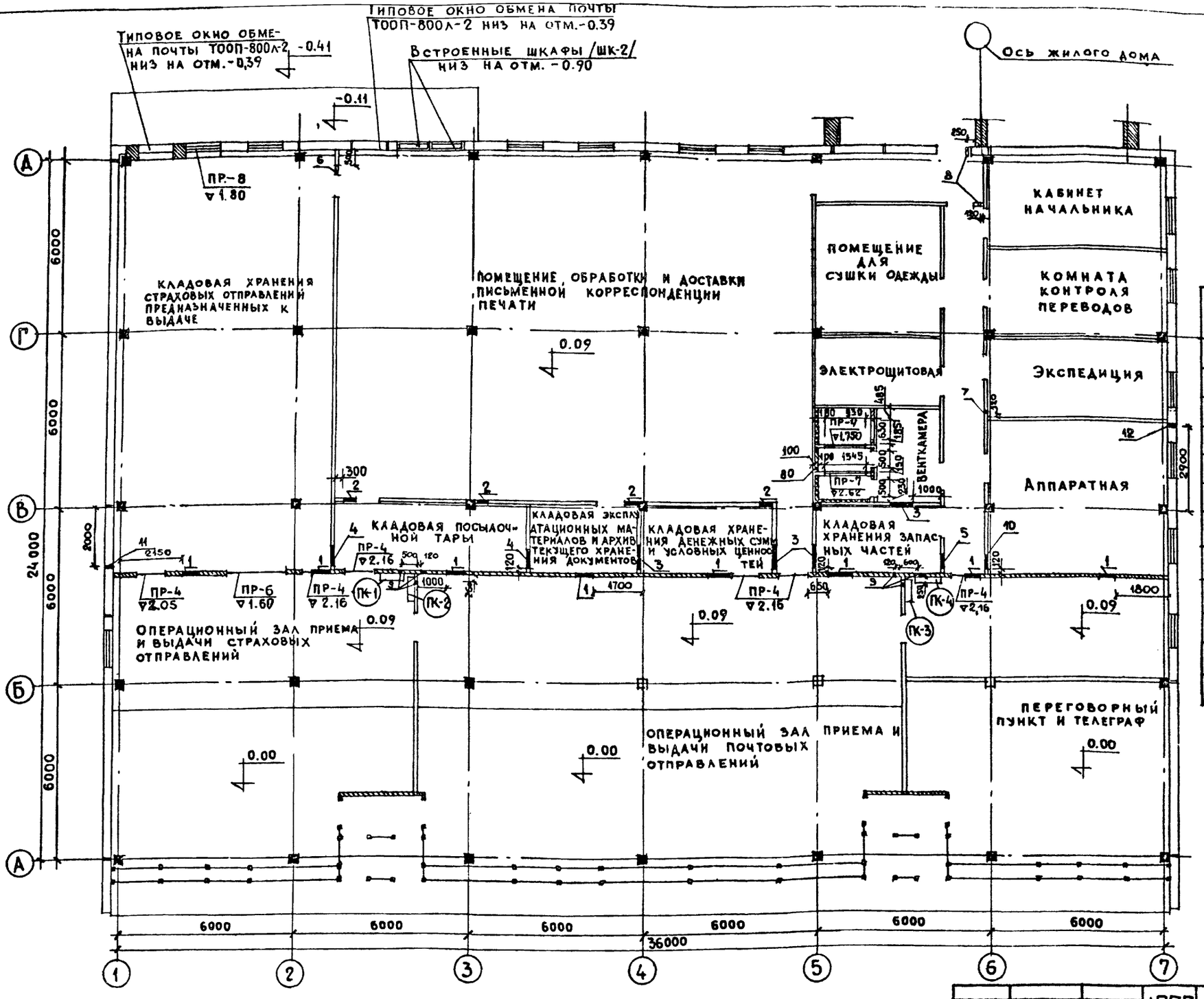

Экспликация отверстий

Тип отв.	Размеры мм В	Размеры мм Н	Отм. низа м	Назначение
1	620	220	2.80	ОВ
2	420	220	2.75	ОВ
3	850	650	2.40	ОВ.ВК
4	650	650	2.40	ОВ.ВК
5	450	650	2.40	ОВ.ВК.
6	220	420	2.10	ОВ
7	70	70	2.40	ВК
8	200	200	2.40	ВК
9	150	150	2.40	ВК
10	450	450	2.60	ОВ
11	200	300	0.00	ВК
12	200	300	0.00	ВК

Примечания:

1. Ведомость перемычек см. лист АС-40.
2. (ПК-1) - знак обозначения пожарного крана, размер крана 810 x 1080 (h) низ на отм. 0.41.
3. Отверстия ВК размером до 150 мм пробиваются по месту согласно сантехническим чертежам.

Рук. маст.	Образцов		1979	272-32-53	Р 1. 1-1
Гл. инж. м.	Контридзе		Отделение связи I группы. Блок IVа		
Гл. инж. пр.	Плюхина			Стадия	Лист	Листов
Рук. гр. инж.	Букарева			Р	АС-20	
Ст. архит.	Павлова		План 1го этажа с сантехническими отверстиями	ЦНИИЭП жилища г. Москва	
Проверил	Павлова		Типы перемычек		
Разработ.	Павлов				

Согласовано: Инв. № подл. | Ов. | Б.К. | Атоев | Вилятицкая

16686-01

План 1го этажа /встроенная часть/

М 1:100

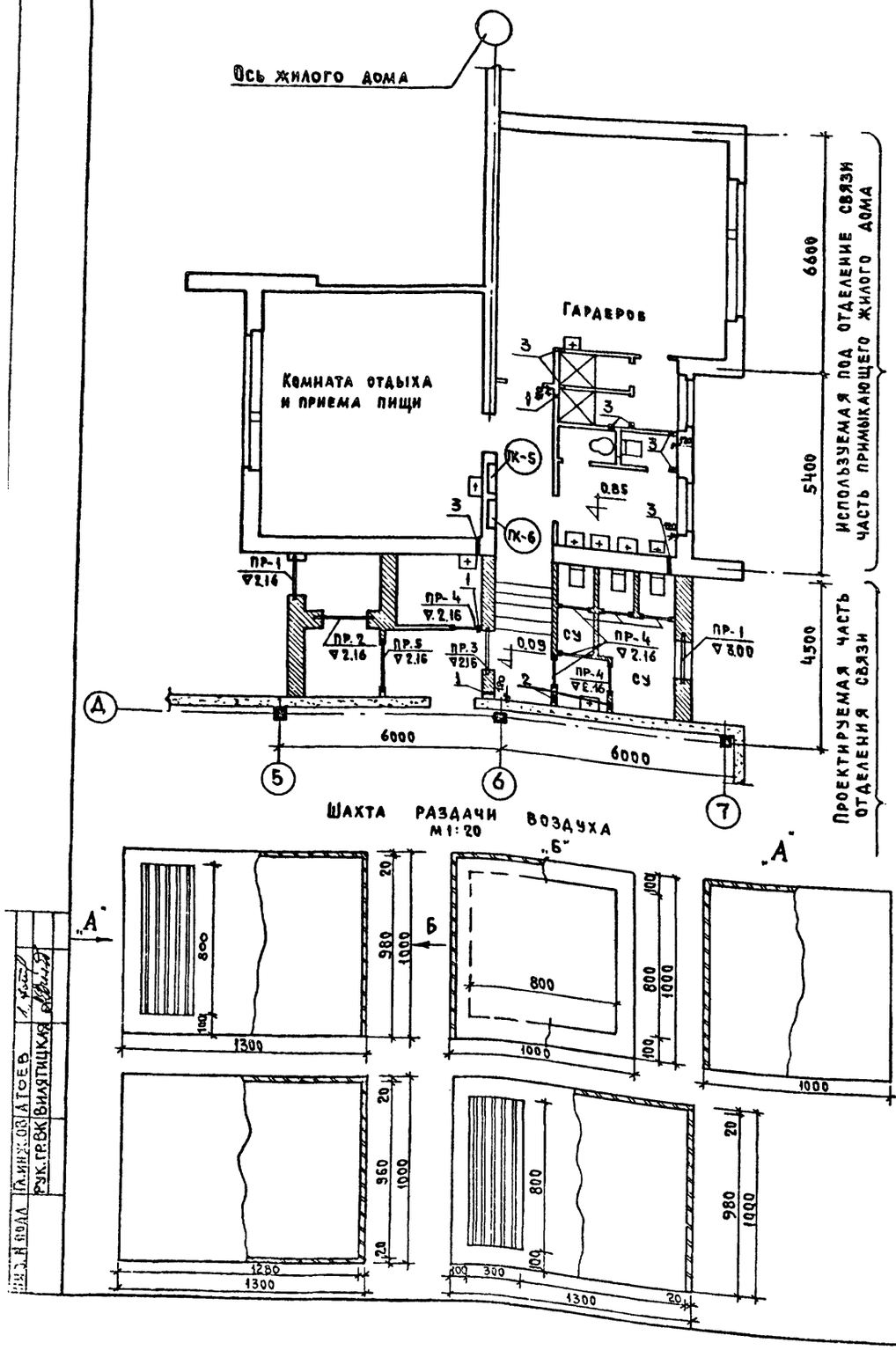

Шахта раздачи воздуха

М 1:20

Экспликация отверстий

Тип отв.	Размеры мм. В	Размеры мм. Н	Отм. низа м.	Назначение
1	150	150	2.92	ВК
2	150	150	0.90	ВК
3	150	150	0.90	ВК

Примечания

1. Данный план читать совместно с листом АС-9.
2. Ведомость перемычек см. лист АС-40.
3. Знаком (ПК-) обозначены места установки пожарных кранов, размер пожарного крана 810×1080(h)×300 низ на отм. 1.26
4. Отверстия ВК размером до 150 мм пробиваются по месту согласно сантехническим чертежам.

Краткое техническое описание:

Шахта раздачи воздуха собирается из древесно-стружечных щитов, офанерованных слоистым пластиком

Сборка шахты производится на клей и шурупы с потайной головкой ГОСТ 17475-72

Изготовить две шахты раздачи воздуха

Расход пиломатериалов дан на одну шахту

Расход пиломатериалов:

1. Древесно-стружечная плита — 5,9 м²
2. Слоистый пластик — 5,9 м²
3. Хвойный брусок 20×20×900 — 9 п.м.

Типы полов

I

Плитка керамическая для мозаичных полов ГОСТ6140-70 на цементно-песчаном растворе М-150	25
Бетонная подготовка /бетон М-150/ с выравненной поверхностью	80
Щебень или гравий крупностью 40-60мм втрамбованный в грунт	

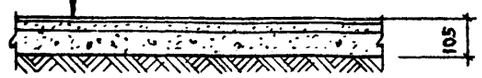

II

Линолеум поливинилхлоридный на холодной мастике	3
Выравнивающий слой полимерцемента	8
Стяжка из цементно-песчаного раствора М-150 с затертой поверхностью	20
Бетонная подготовка /бетон М-150/ с выравненной поверхностью	80
Щебень или гравий крупностью 40-60мм, втрамбованный в грунт	

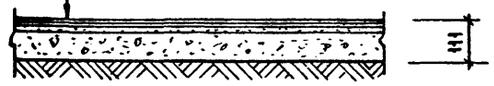

III

Бетон М-200 со шлифованной поверхностью	20
Раствор цементно-песчаный М-150	20
Гидроизоляция - 2слоя изола или гидроизола на прослойке из битумной мастики	5
Бетонная подготовка /бетон М-150/ с затертой поверхностью	80
Щебень или гравий крупностью 40-60мм, втрамбованный в грунт	

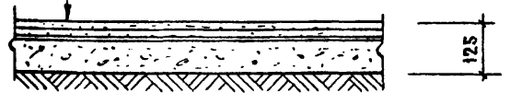

IV

Плитка керамическая 100×100×10 ГОСТ 6787-69	10
Раствор цементно-песчаный М-150	15
Гидроизоляция - 2слоя изола или гидроизола на прослойке из битумной мастики	5
Бетонная подготовка /бетон М-150/ с затертой поверхностью	80
Щебень или гравий крупностью 40-60мм втрамбованный в грунт	

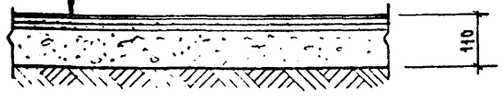

				1979	272-32-53 Р.1.1-1
Рук.маст.	Образцов			Отделение связи I группы блок IV А	
Гл.инж.м.	Контридзе				
Гл.инж.пр	Контридзе				
Гл.арх.пр	Плюхина				
Рук.гр.инж.	Букарева				
Ст.архит.	Павлова			План 1го этажа /встроенная часть/ с сантехническими отверстиями. Типы полов. Типы перемычек.	
Проверил	Верцева				
Разработал	Павлов				

Стадия	Лист	Листов
Р	АС-21	

ЦНИИЭП жилища г. Москва

16-56

Инв.№ подл. | Подп. и дата | Взам.инв.№ | Инв.№ дубл. | Подп. и дата | Рук.гр.вк | Вилятицкая | Гл.инж.об | Атоев

№ пом.	Наименование	Пол			Потолок	Стены и перегородки	Проемы
		площадь м²	покрытие	тип пола			
1.	Тамбур	9.0	керамическая плитка	IV	затирка, побелка	стекло в металлическом переплете	двери стеклянные в металлическом переплете
2.	Переговорный пункт и телеграф	53.3 30.0	керамическая плитка линолеум	I II	затирка, побелка	краска ВА-27А	двери типовые филенчатые
3.	Кладовая хранения запасных частей	10.7	линолеум	II	затирка побелка	клеевая покраска	двери типовые
4.	Аппаратная	34.1	линолеум	II	затирка побелка	клеевая покраска	двери типовые
5.	Венткамера	13.8	бетон шлифованный	III	затирка побелка	клеевая покраска	двери типовые
6.	Коридор	19.2	линолеум	II	затирка побелка	клеевая покраска	двери типовые филенчатые
7.	Электрощитовая	10.3	линолеум	II	затирка побелка	клеевая покраска	двери типовые
8.	Экспедиция	16.7	линолеум	II	затирка побелка	клеевая покраска	двери типовые
9.	Комната контроля перевода	17.9	линолеум	II	затирка побелка	клеевая покраска	двери типовые
10.	Помещение для сушки одежды	19.8	линолеум	II	затирка побелка	клеевая покраска	двери типовые
11.	Кабинет начальника	19.9	линолеум	II	затирка побелка	краска ВА-27А	двери типовые
12.	Коридор	8.9	линолеум	II	затирка побелка	клеевая покраска	двери типовые
13.	Помещение обработки и доставки письменной корреспонденции и печати	197.3	линолеум	II	затирка побелка	краска ВА-27А	двери противопожарные металлические оклеить самоклеющей пленкой
14.	Кладовая хранения денежных сумм и условных ценностей	11.3	линолеум	II	затирка побелка	клеевая покраска	двери противопожарные металлические оклеить самоклеющей пленкой
15.	Кладовая эксплуатационных материалов и архив текущего хранения документов	9.5	линолеум	II	затирка побелка	клеевая покраска	двери противопожарные

№ пом.	Наименование	Пол			Потолок	Стены и перегородки	Проемы
		площадь м²	покрытие	тип пола			
16	Кладовая посылочной тары	16.3	линолеум	II	затирка побелка	клеевая покраска	двери противопожарные металлические оклеить пленкой самоклеющей
17	Кладовая хранения страховых отправлений, предназначенных к выдаче	108.3	линолеум	II	затирка побелка	клеевая покраска	двер противопожарные металлические оклеить пленкой самоклеющей
18	Операционный зал приема и выдачи страховых отправлений	47.5 44.3	керамическая плитка линолеум	I II	затирка, побелка	краска ВА-27А	двери противопожарные, типовые офанерованные
19	Тамбур	9.0	керамическая плитка	IV	затирка, побелка	стекло в металлическом переплете	двери стеклянные в металлическом переплете
20	Операционный зал приема и выдачи страховых отправлен.	72.5 83.8	линолеум керамическая плитка	II I	затирка побелка	краска ВА-27А	двери противопожарные двери типовые офанерованные
21.	Тамбур	1.9	керамическая плитка	IV	затирка побелка	глазурованная плитка h=1.8м клеевая покраска	двери типовые
22.	Сан. узел	10.1	керамическая плитка	IV	затирка побелка	глазурованная плитка h=1.8м клеевая покраска	двери типовые
23.	Комната гигиены женщин	10.8	керамическая плитка	IV	затирка побелка	глазурованная плитка h=1.8м клеевая покраска	двери типовые
24.	Коридор	16.6	линолеум	II	затирка побелка	клеевая покраска	двери типовые
25.	Душевая	3.7	керамическая плитка	IV	затирка побелка	глазурованная плитка h=1.8м краска ВА-27А	двери типовые
26.	Гардероб	37.0	линолеум	II	затирка побелка	клеевая покраска	двери типовые
27.	Комната отдыха и приема пищи	41.2	линолеум	II	затирка побелка	клеевая покраска	двери типовые
28.	Уборочный инвентарь	4.5	керамическая плитка	IV	затирка побелка	клеевая покраска	двери типовые
29.	Тамбур	7.0	керамическая плитка	IV	затирка побелка	клеевая покраска	двери типовые

СОГЛАСОВАНО

Инв. № подл.

			1979	272-32-53 Р1. 1-1
Рук. маст.	Образцов		Отделение связи I группы. Блок IV А.	
Гл. инж. пр	Хонтридзе			
Гл. арх. пр	Плюхина			
Рук. гр. инж.	Букарева			
Ст. архит.	Павлова			
Проверил	Павлова		Ведомость отделки помещений	ЦНИИЭП жилища г. Москва
Разработ.	Павлов			

Стадия Р | Лист АС-22 | Листов

16188-01

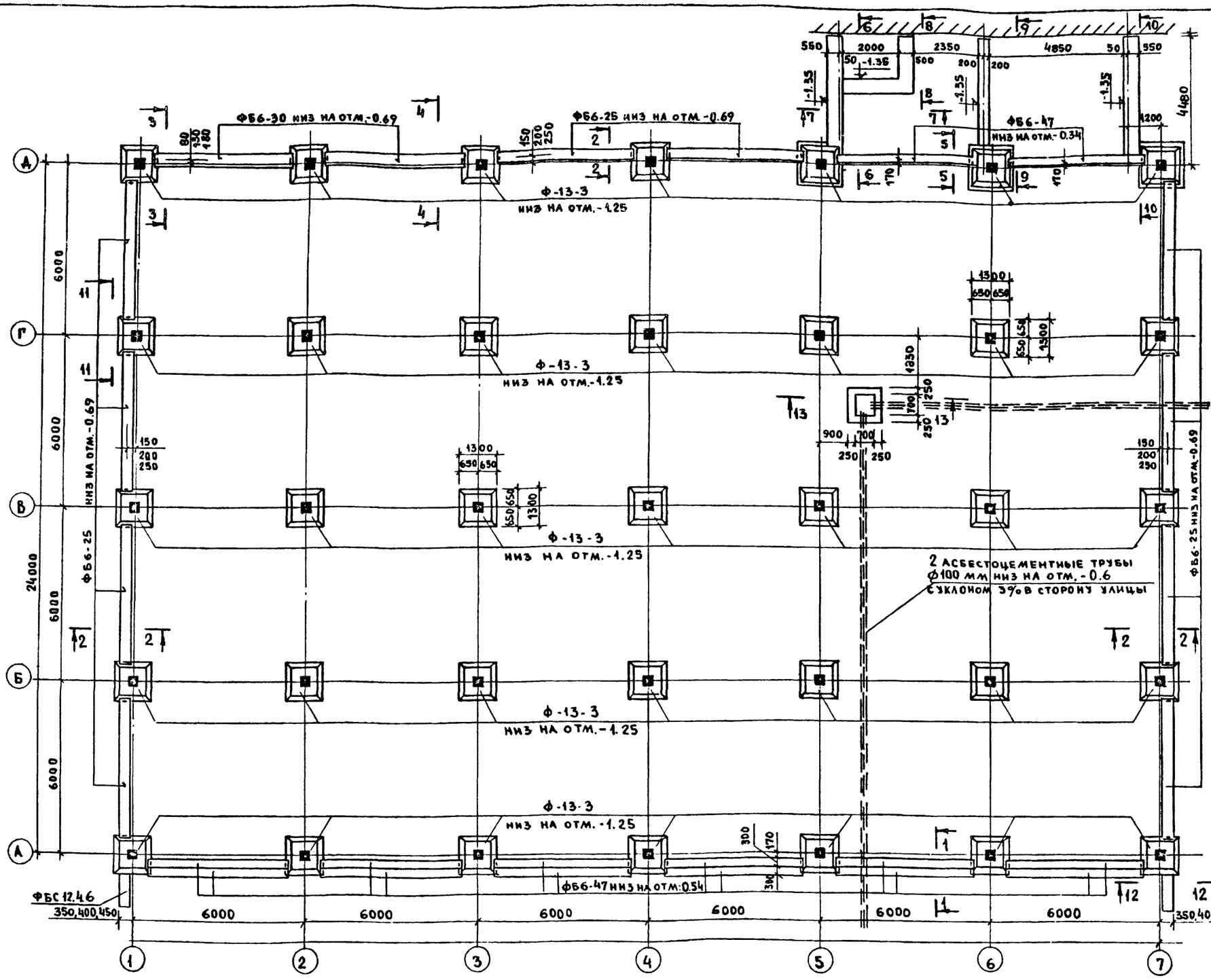

Перечень элементов

Nн п/п	Наименование	Кол шт	Масса т.	Серия выпуск
	Фундаменты			
1	Ф-13-3	35	3.19	ИИ-04-1 выпуск 6
2	ФБС 24.6.6-т	3	1.96	ГОСТ 13579-78
3	ФБС 24.4.6-т	2	1.30	"
4	ФБС 12.6.6-т	4	0.96	"
5	ФБС 12.4.6-т	4	0.64	"
6	ФБС 24.5.6-т	2	1.63	"
7	ФБС 9.5.6-т	2	0.59	"
8	ФБС 9.6.6-т	2	0.70	"
9	ФБС 12.5.6-т	1	0.79	"
10	ФБ 6-30	2	1.8	1.415-1 вып.1
11	ФБ 6-47	14	0.8	"
12	ФБ 6-25	10	1.4	"

Схема нормативных нагрузок

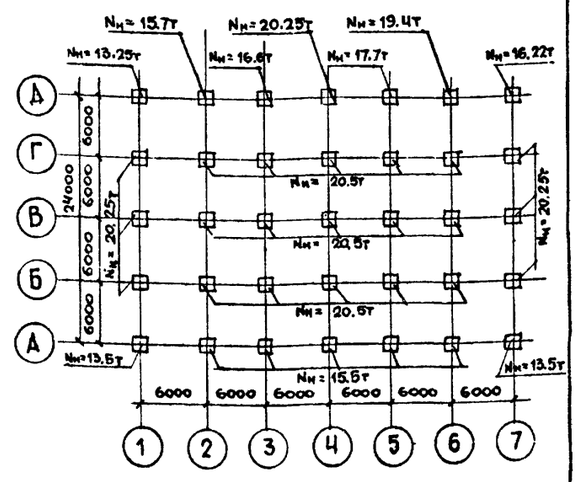

Примечания:

1. Основанием фундаментов служат непучинистые грунты с нормативным давлением под подошвой фундаментов $R_н = 2$ кг/см². Грунтовые воды осутствуют.
2. При привязке проекта фундаменты должны быть переработаны в соответствии с данными инженерно-геологических изысканий.
3. Горизонтальную гидроизоляцию стен выполнять из слоя цементного раствора состава 1:2.
4. Кирпичную кладку цоколя вести из красного полнотелого кирпича пластического прессования М-100 на растворе М-50.
5. Все поверхности стен, соприкасающиеся с грунтом, обмазать горячим битумом за 2 раза.
6. Фундаментные балки укладывать на слой цементного раствора М-200.
7. Тройные размеры даны соответственно для панелей толщиной 250, 300, 350 мм.
8. Сечения фундаментов см. на листе АС-24.

Рук АПМ.13	Образцов	
Гл инж мас	Контридзе	
ГИП	Контридзе	
ГАП	Плюхина	
Рук гринж	Букарева	
Проверил	Матлина	
Инженер	Рыжова	

1979 272-32-53 р1, 1-1

Отделение связи I группы Блок IV А

Стадия	Лист	Листов
Р	АС-23	

План фундаментов

ЦНИИЭП жилища г. Москва

16686-01

Согласовано
Инв. № подл. | Э.О. | Карпинский

1 - 1
М 1:20

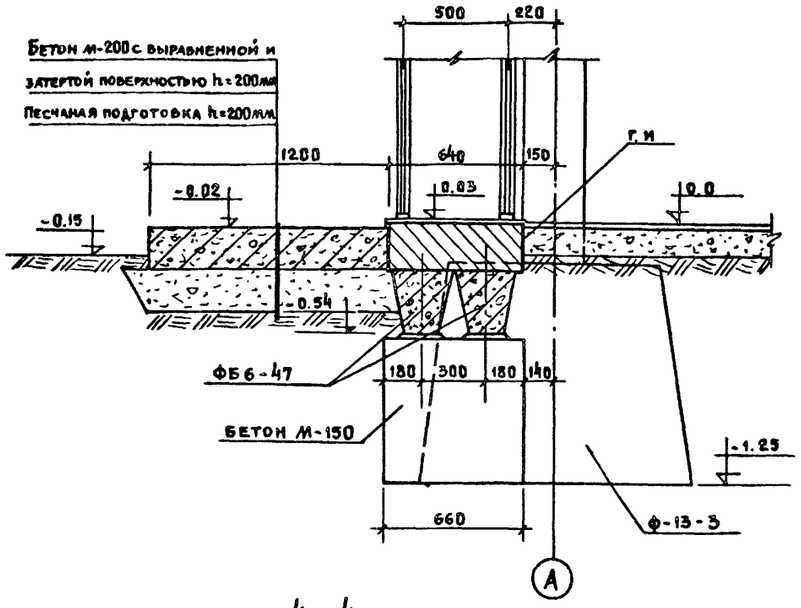

2 - 2
М 1:20

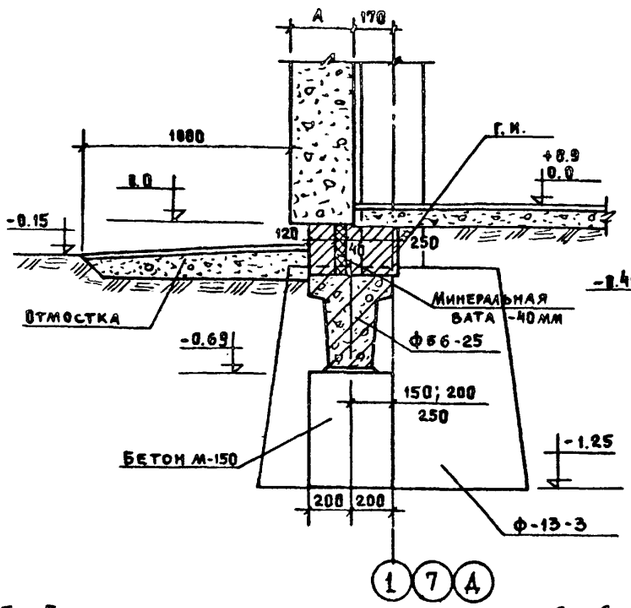

3 - 3
М 1:20

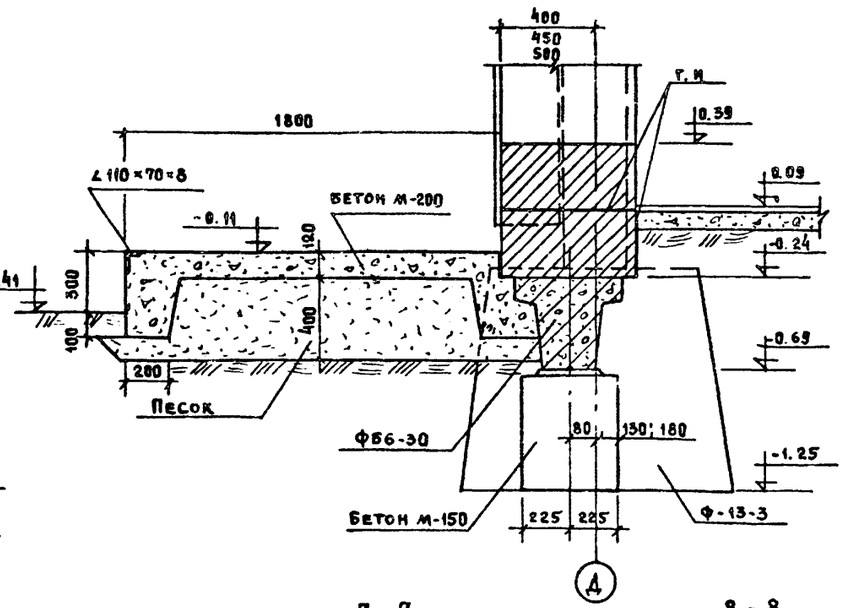

4 - 4
М 1:20

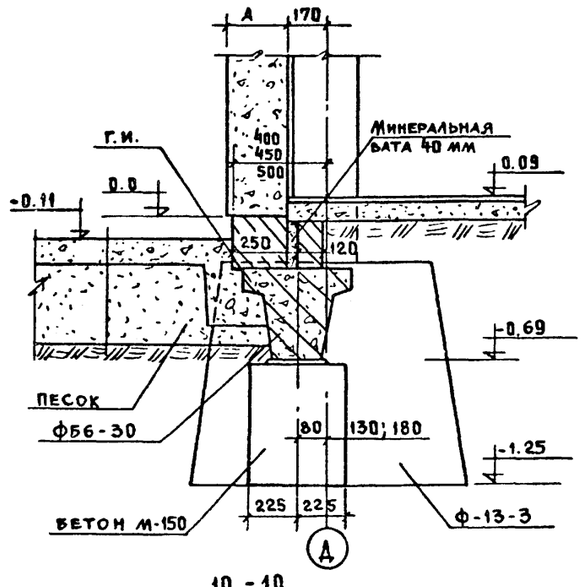

5 - 5
М 1:20

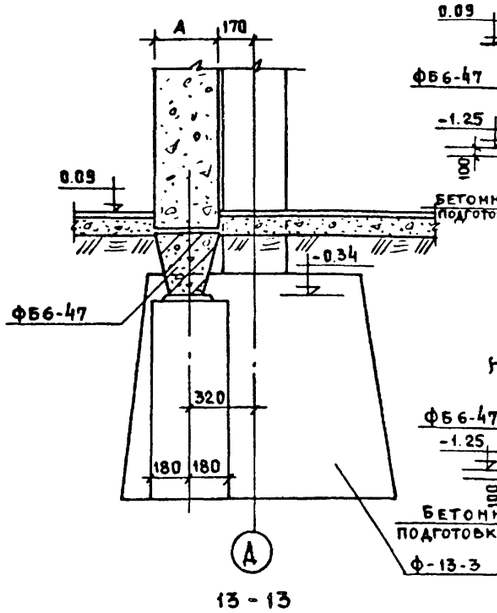

6 - 6
М 1:50

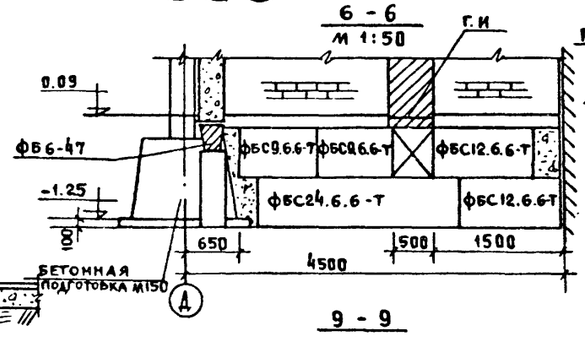

7 - 7
М 1:50

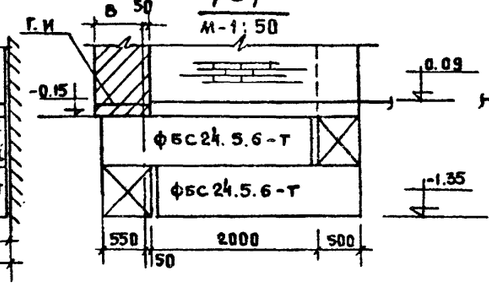

8 - 8
М 1:50

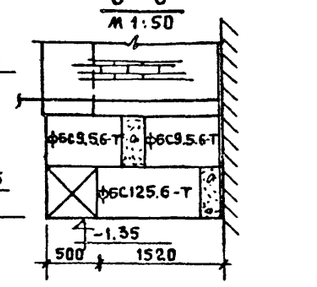

9 - 9
М 1:50

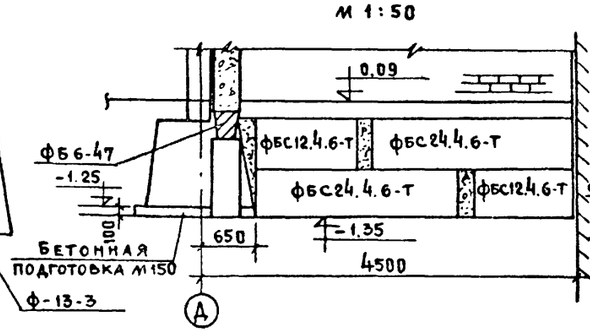

11 - 11
М 1:50

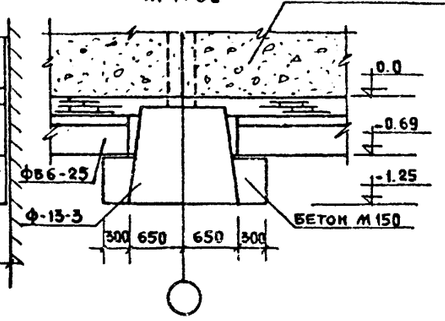

12 - 12
М 1:50

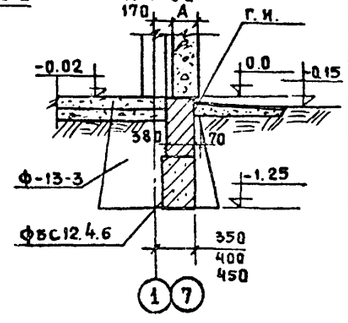

10 - 10
М 1:50

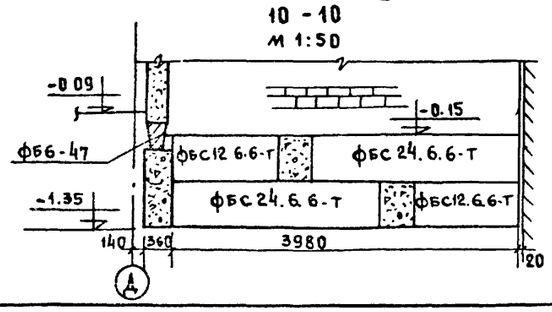

13 - 13

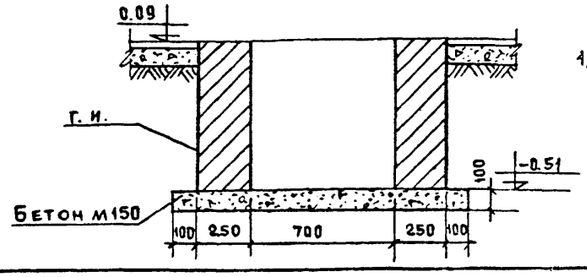

Примечание

1. План фундаментов и основные примечания см. на листе АС-23.

			1979	272-32-53	Р1. 1-1
			Отделение связи I группы. Блок IV л.		
Рук. АПМ 13	Образцов			Стадия	Лист	Листов
Гл. инж. маст	Контридзе			Р	АС-24	
ГИП	Контридзе		Сечения и развертки фундаментов		
ГАП	Плюхина			ЦНИИЭП жилища г. Москва	
Рук. гр. инж.	Букарева				
Проверил	Матлина				
Инженер	Рыжова				

Согласовано

Инв. № подл.

16616-0

МОНТАЖНЫЙ ПЛАН КАРКАСА

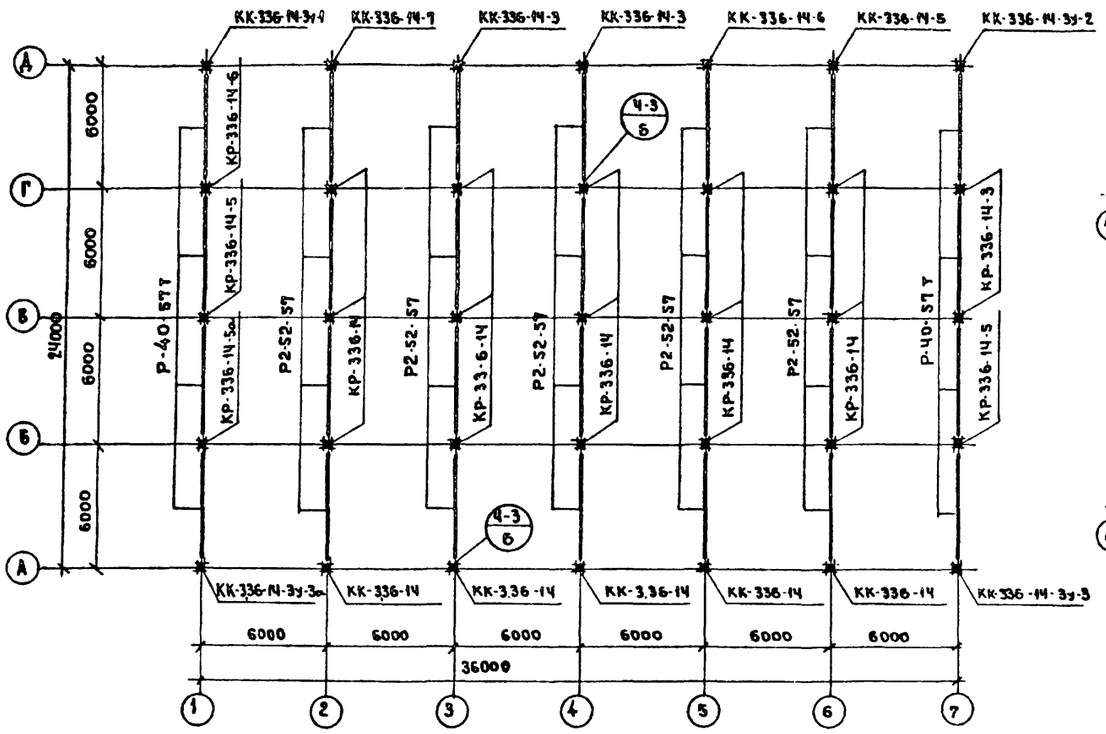

РАЗВЕРТКА КАРКАСА ПО ОСИ „1"

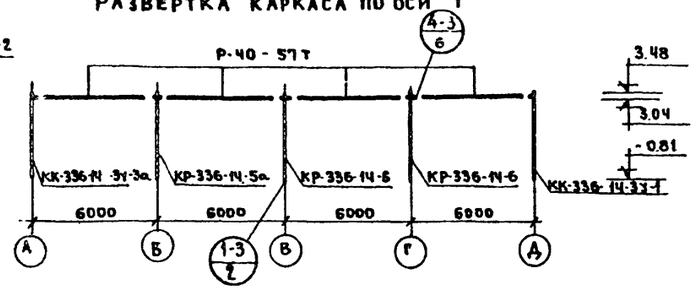

РАЗВЕРТКА КАРКАСА ПО ОСИ „2"

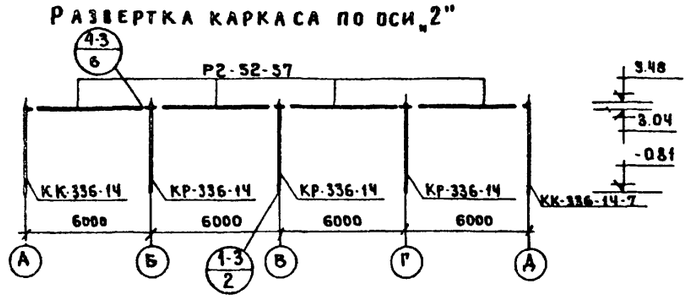

РАЗВЕРТКА КАРКАСА ПО ОСИ „3"

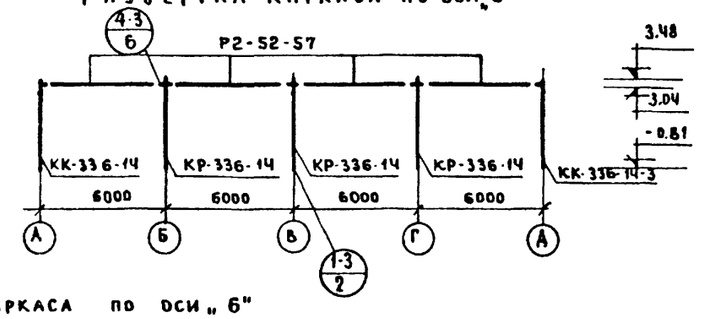

ПЕРЕЧЕНЬ ЭЛЕМЕНТОВ

№№ п/п	НАИМЕНОВАНИЕ	КОЛ. ШТ.	МАССА Т.	СЕРИЯ ВЫПУСК
	Колонны			
1	КК-336-14	5	0,98	ИИ-04-2 ВЫПУСК 8
2	КР-336-14	15	0,98	—//—
3	КК-336-14-3	2	0,98	ИИ-04-2 ВЫПУСК 12
4	КК336-14-5	1	0,98	АС-26
5	КК-336-14-6	1	0,98	—//—
6	КК-336-14-7	1	0,98	—//—
7	КК-336-14-3у-1	1	0,98	—//—
8	КК-3.36-14-3у-2	1	0,98	—//—
9	КК-3.36-14-3у-3	1	0,98	—//—
10	КК-3.36-14-3у-3а	1	0,98	—//—
11	КР-3.36-14-3	2	1.0	ИИ-04-2 ВЫПУСК 12
12	КР-3.36-14-5	2	1,0	АС-26
13	КР-3.36-14-5а	1	1.0	—//—
14	КР-3.36-14-6	1	1.0	—//—
	Ригели			
15	Р-40-57Т	8	1.61	ИИ-04-3 ВЫПУСК 5
16	Р2-52-57	20	1.95	ИИ-04-3 ВЫП. 4 4 1.

РАЗВЕРТКА КАРКАСА ПО ОСИ „4"

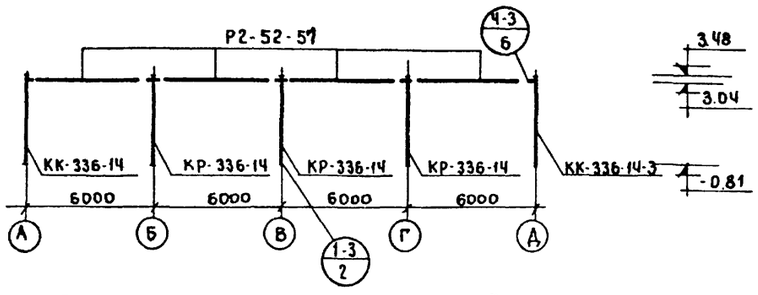

РАЗВЕРТКА КАРКАСА ПО ОСИ „6"

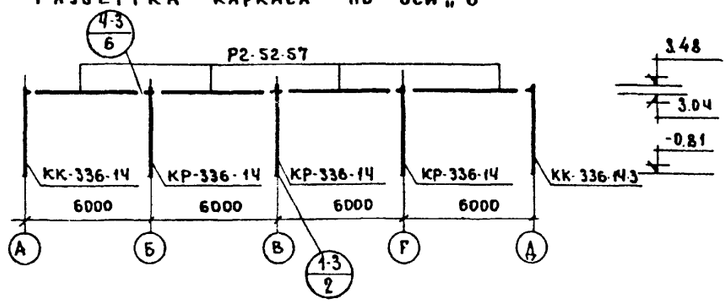

РАЗВЕРТКА КАРКАСА ПО ОСИ „5"

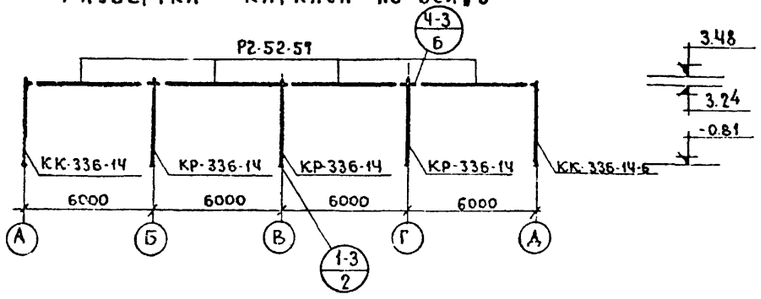

РАЗВЕРТКА КАРКАСА ПО ОСИ „7"

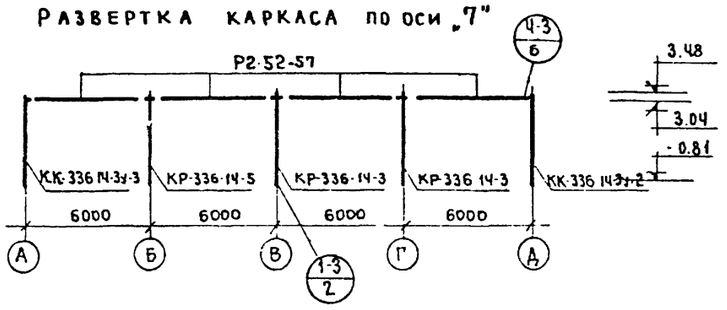

УСЛОВНЫЕ ОБОЗНАЧЕНИЯ

N УЗЛА

N ЛИСТА СЕРИИ ИИ-04-10 ВЫП.5

РУК АПМ13	ОБРАЗЦОВ		1979	272-32-53	Р1. 1-1
ГЛ ИНЖ МЛС	КОНТРИДЗЕ		ОТДЕЛЕНИЕ СВЯЗИ I ГРУППЫ БЛОК IV А		
ГИП	КОНТРИДЗЕ			СТАДИЯ	ЛИСТ / ЛИСТОВ
ГАП	ПЛЮХИНА			Р	АС-25
РУК ГР. ИНЖ	БУКАРЕВА		ПЛАН КАРКАСА	ЦНИИЭП жилища	
ПРОВЕРИЛ	МАТАИНА		РАЗВЕРТКИ КАРКАСА	г. Москва	
ИНЖ СНСР	РЫЖОВА				

КК-336-14-5

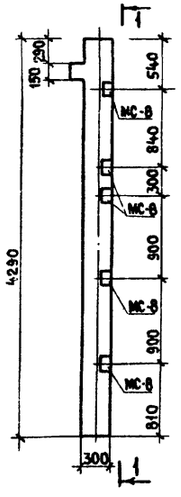

КК-336-14-6

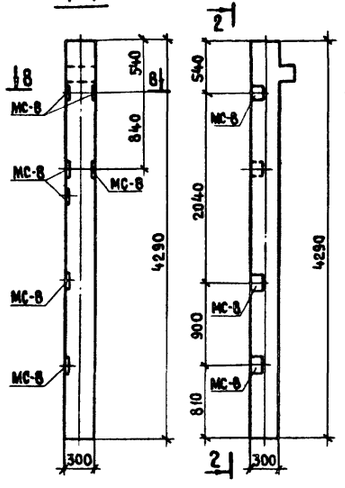

КК-336-14-7

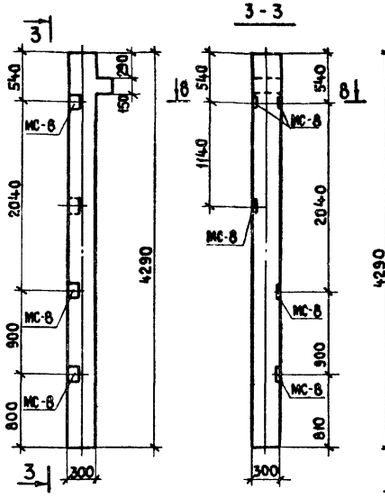

КК-336-14-3у-1

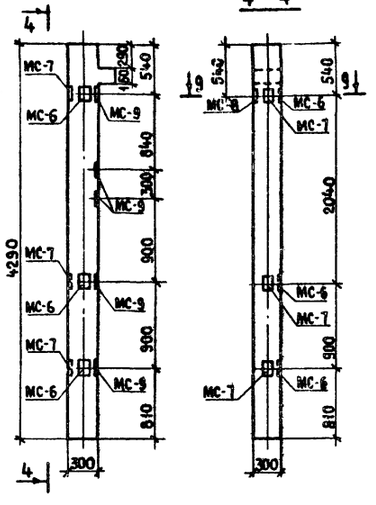

КК-336-14-3у-2

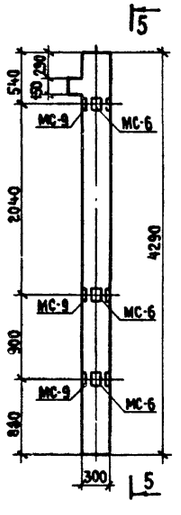

КК-336-14-3у-3
КК-336-14-3у-3а
/ЗЕРКАЛЬНО/

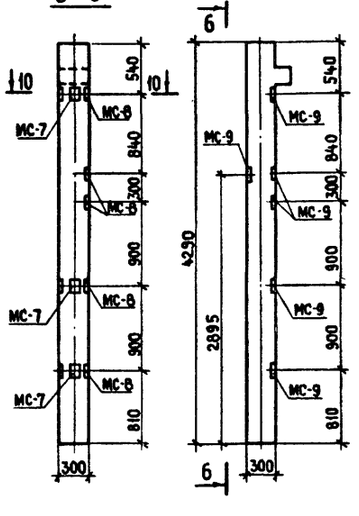

КР-336-14-5
КР-336-14-5а
/ЗЕРКАЛЬНО/

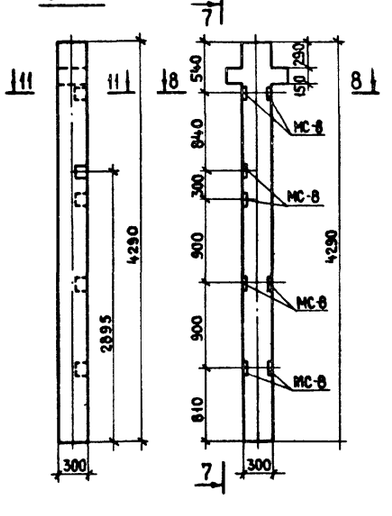

КР-336-14-6

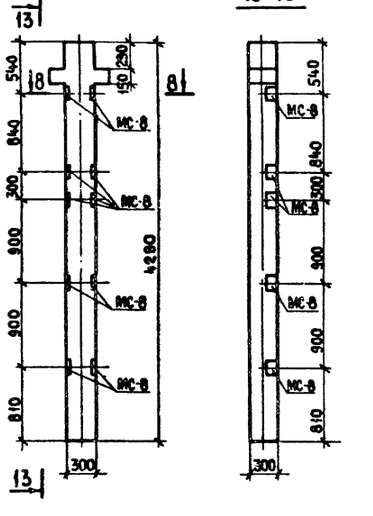

8-8

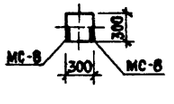

9-9

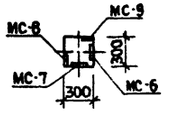

10-10

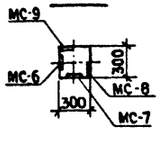

11-11

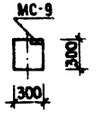

Спецификация на дополнительные закладные детали колонн

Марка колонны	Марка дополн. закладн. детали	Кол. шт	Вес дополнительных закладных деталей кг: одной детали	всех деталей	итого на колонну	Общий расход стали на колонну	N заготов. чертежа на закладн. деталь
КК-336-14-5	МС-8	7	2.65	18.55	18.55	119.42	ИИ-04-2 вып.8 ч.II л.77
КК-336-14-6	МС-8	5	2.65	13.25	13.25	114.12	"
КК-336-14-7	МС-8	5	2.65	13.25	13.25	114.12	"
КК-336-14-3у-1	МС-6	3	2.07	6.21	28.32	129.19	"
	МС-7	3	2.07	6.21			"
	МС-8	1	2.65	2.65			"
	МС-9	5	2.65	13.25			"
КК-336-14-3у-2	МС-6	3	2.07	6.21	33.62	134.49	"
	МС-7	3	2.07	6.21			"
	МС-8	5	2.65	13.25			"
	МС-9	3	2.65	7.95			"
КК-336-14-3у-3	МС-9	6	2.65	15.90	15.90	116.77	"
КК-336-14-3у-3а	МС-9	6	2.65	15.90	15.90	116.77	"
КР-336-14-5	МС-8	8	2.65	21.20	21.20	128.20	"
КР-336-14-5а	МС-8	8	2.65	21.20	21.20	128.20	"
КР-336-14-6	МС-8	10	2.65	26.50	26.50	133.50	"

Примечания:

1. Опалубка и армирование колонн аналогичны опалубке и армированию основных марок колонн, приведенных в альбоме серии ИИ-04-2 выпуск 8.
2. На чертежах колонн показаны только дополнительные закладные детали.

СОГЛАСОВАНО

Инв. N подл.

			1979	272-32-53	Р1. 1-1
			Отделение связи I группы	Блок IVа	
Рук. арх. гр.	Образцов				
Гл. инж. мас	Контридзе				
ГИП	Контридзе		Стадия	Лист	Листов
ГАП	Плюхина		Р.	АС-26	
Рук. гр. инж.	Букарева				
Проверил	Наталина		Опалубочные чертежи колонн	ЦНИИЭП жилища г. Москва	
Инженер	Рыжова				

16686-01

Условные обозначения

N узла
N листа серии ИИ-04-10, вып.5

N узла
N листа серии ИИ-04-10, вып.7

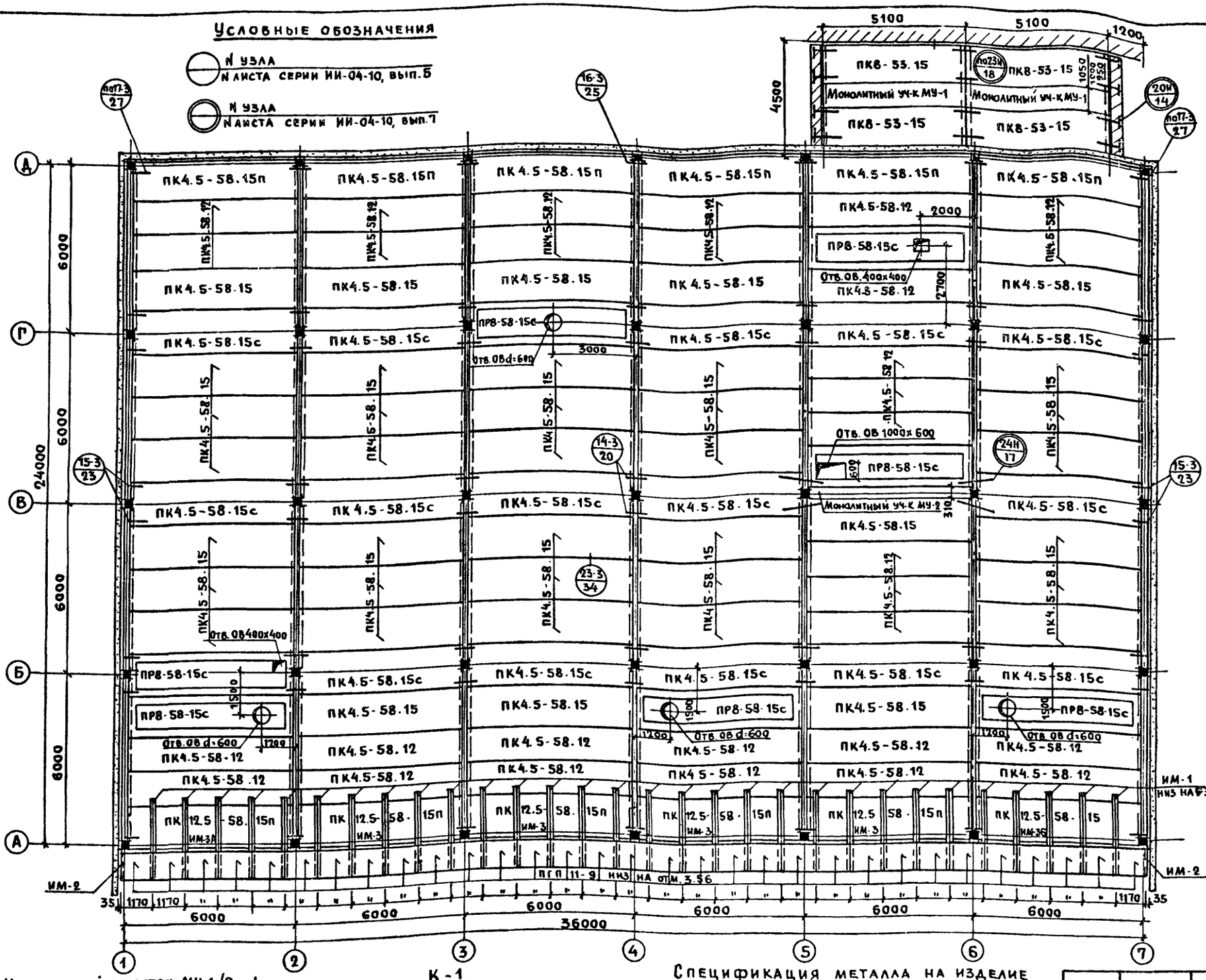

Монолитный участок МУ-1 /2шт./

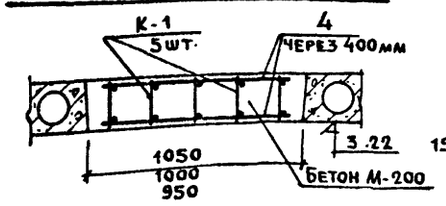

К-1

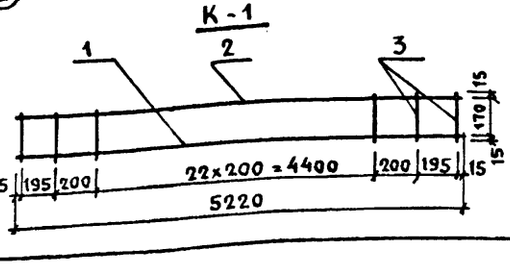

Спецификация металла на изделие

Марка каркаса	NN поз	Сечение мм	Длина мм	Кол. шт.	Вес в кг: Позиц.	Всех	Издел.	ГОСТ
К-1	1	ф14АI	5220	1	6.35	6.35		5781-75
	2	ф8АI	5220	1	2.06	2.06		—"—
	3	ф6АI	200	27	0.044	1.2	9.61	—"—
Соединит. стержни	4	ф8АI	930	14	0.39	5.53	5.53	—"—

Перечень элементов

NN п/п	Наименование	Кол. шт.	Масса т	Серия выпуск
	Плиты покрытия			
1	ПК4.5-58.15	40	2.71	ИИ-04-4 вып. 19
2	ПК4.5-58.15с	15	2.645	—"—
3	ПК4.5-58.15п	6	2.665	—"—
4	ПК4.5-58.12	30	2.04	—"—
5	ПК12.5-58.15п	6	2.665	—"—
6	ПК8-53.15	4	2.48	—"—
7	ПР8-58.15с	7	2.625	—"—
8	ПТП 11-9	31	2.198	ИИ-03.02 альбом 15-64
	Металлические элементы кг			
1	ММД-16	26	0.73	ИИ-04-10 вып.5
2	ММД-17	10	1.29	—"—
3	ММД-18	12	1.15	—"—
4	ММД-23	32	0.586	—"—
5	ММД-24	32	0.133	—"—
6	ММД-25	24	0.322	—"—
7	ММД-26	24	0.095	—"—
8	МДН-12	16	0.401	ИИ 04-10 вып. 7
9	МДН-8	8	0.65	—"—
10	СН-1	1	34.3	—"—
11	К-1	10	96.1	АС-27
12	Соединит. стержни	28	10.92	—"—
13	ИМ-1	30	78.6	АС-42
14	ИМ-2	2	27.7	—"—
15	ИМ-3	4	298.0	—"—
16	ИМ-3А	1	298.0	—"—
17	ИМ-3Б	1	298.0	—"—
18	А-I	30	2.26	—"—
19	-20х80х130	12	1.63	АС-30
20	-20х100х120	2	1.88	—"—
21	ф 20АIII ℓ=300	4	0.74	—"—

Примечания:

1. Монолитный уч-к МУ-2 выполнять по детали „А", приведенной в ИИ-04-10, вып.7, л.15.
2. Крепление ИМ-1 к перекрытию см. лист АС-34. ИМ-2, ИМ-3, ИМ-3А,Б – лист АС-30.
3. В узлах (17-3/27) вместо ММД-30пр, лев. предусмотреть стержни ф20АIII ℓ=300мм, которые приварить к „рыбкам" ригелей (см. лист АС-30.
4. Плиты покрытия укладывать на слой цементного раствора толщиной 10мм.

Расход бетона М-200 на монолитные уч-ки – 3.0м³

Рук. АПМ 13	Образцов		
Гл. инж. мас	Контридзе		
ГИП	Контридзе		
ГАП	Плюхина		
Рук. гр. ин.	Букарева		
Проверил	Матлина		
Инженер	Рыжова		

1979 272-32-53 Р1. 1-1

Отделение связи I группы. Блок IV А

Стадия	Лист	Листов
Р	АС-27	

План покрытия

ЦНИИЭП жилища г. Москва

16656-01

Согласовано: Инв. N подл. | Подп. | Взаимствована | Атоев | Билятицкая

Согласовано

Условные обозначения

N узла
N листа серии ИИ-04-10, вып.5.

N узла
N листа серии ИИ-04-10, вып.7

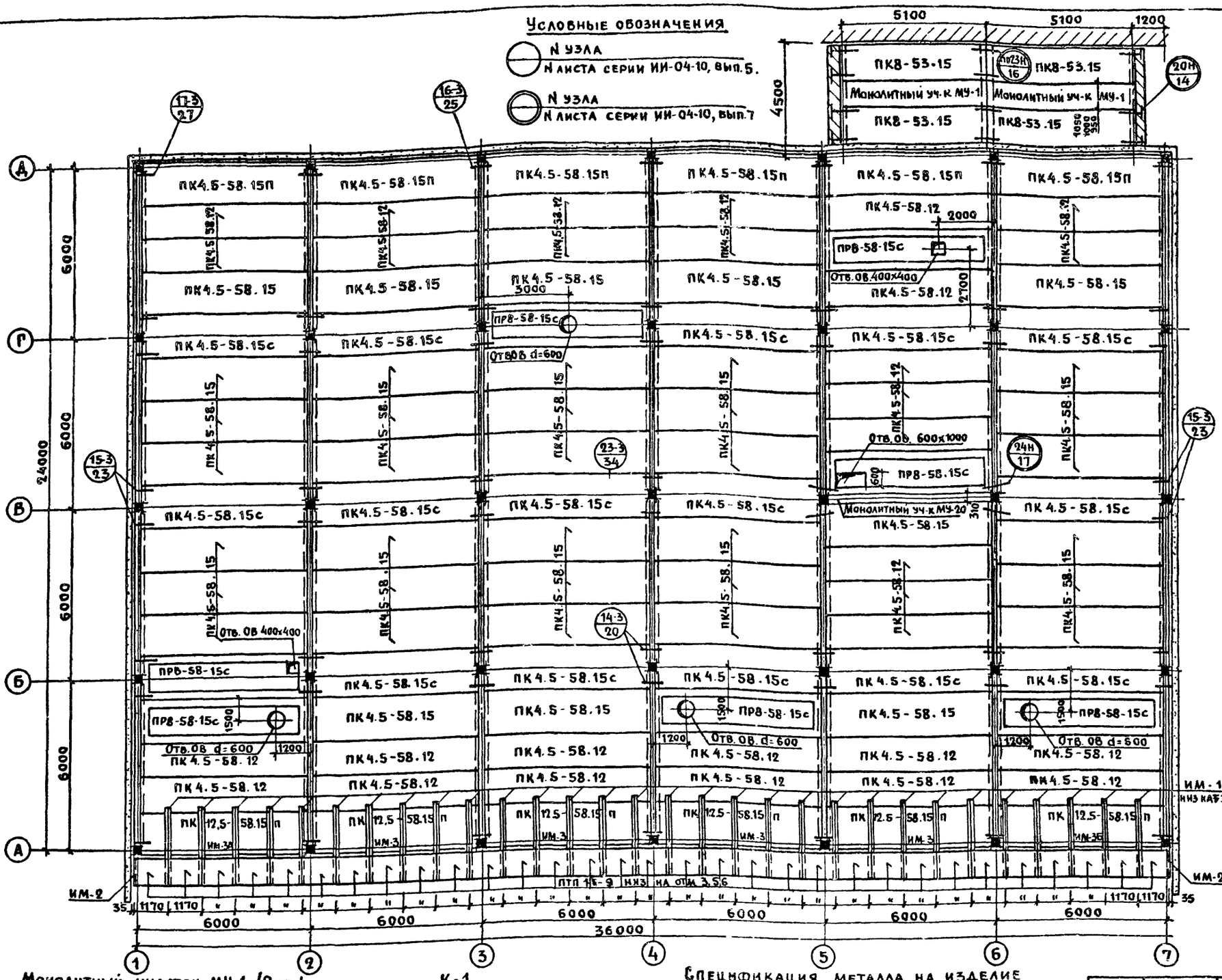

Монолитный участок МУ-1 /2 шт./

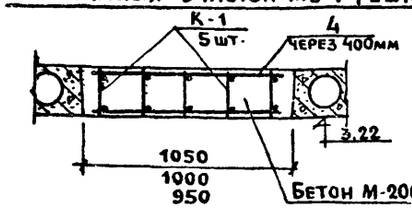

К-1

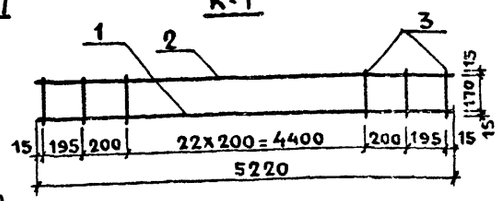

Спецификация металла на изделие

Марка каркаса	NN поз.	Сечение мм	Длина мм	Кол. шт.	Вес в кг позиц.	Вес в кг всех	Вес в кг издел.	ГОСТ
К-1	1	ф 14 AI	5220	1	6.35	6.35	9.61	5781-75
	2	ф 8 AI	5220	1	2.06	2.06		"
	3	ф 6 AI	200	27	0.044	1.2		"
Соедин. стержни	4	ф 8 AI	930	14	0.39	5.53	5.53	"

Расход бетона М-200 на монолитные уч-ки – 3,0 м³

Перечень элементов

NN п/п	Наименование	Кол. шт.	Масса т	Серия выпуск
	Плиты покрытия			
1	ПК4.5-58.15	39	1.89	ИИ-04-4 Вып. 21
2	ПК4.5-58.15с	15	1.85	—"—
3	ПК4.5-58.15п	6	1.86	—"—
4	ПК4.5-58.12	30	1.42	—"—
5	ПК12.5-58.15п	6	1.86	—"—
6	ПК8-53.15	4	1.72	—"—
7	ПР8-58.15с	7	1.87	—"—
8	ПТП 11-9	31	0.198	ИИ-03-02 Альбом 15-64
	Металлические элементы		кг	
1	ММД-16	26	0.73	ИИ-04-10 Вып.5
2	ММД-17	10	1.29	—"—
3	ММД-18	12	1.15	—"—
4	ММД-23	32	0.386	—"—
5	ММД-24	32	0.133	—"—
6	ММД-25	24	0.322	—"—
7	ММД-26	24	0.095	—"—
8	МДН-12	16	0.401	ИИ-04-10 Вып. 7
9	МДН-8	8	0.85	—"—
10	СН-1	1	34.3	—"—
11	Соединит. стержни	28	10.92	АС-28
12	К-1	10	96.1	—"—
13	ИМ-1	30	78.6	АС-42
14	ИМ-2	2	27.7	—"—
15	ИМ-3	4	298.0	—"—
16	ИМ-3А	1	298.0	—"—
17	ИМ-3Б	1	298.0	—"—
18	А-I	30	2.26	—"—
19	-20х80х130	12	1.63	АС-32
20	-20х100х120	2	1.88	—"—
21	ф20 AIII ℓ=300	4	0.74	—"—

Примечания:

1. Монолитный уч-к МУ-2, выполнять по детали „А", приведенной в ИИ-04-10, вып. 7, л. 15.
2. Крепление ИМ-1 к перекрытию см. лист АС-34 ИМ-2, ИМ-3, ИМ-3А, ИМ-3Б – лист АС-32.
3. В узлах 17-5/27 вместо ММД-30 лев. пр. предусмотреть стержни ф20 AIII ℓ=300мм, которые приварить к „рыбкам" ригелей. (см. лист АС-32).
4. Плиты покрытия укладывать на слой цементного раствора толщиной 10мм.

				1979	272-32-53	Р.1.1-1
Рук. АПМ.15	Образцов			Отделение связи I группы. Блок IV А		
Гл. инж. м	Контридзе					
Гип	Контридзе				Стадия	Лист	Листов
ГАП	Плюхина				Р.	АС-28	
Рук. гр. инж.	Букарева						
Проверил	Матлина			План покрытия. /Вариант покрытия из легкобетонных панелей/	ЦНИИЭП жилища г. Москва		
Инженер	Рыжова						

Согласовано: О.В. Атоев; В.И. Билятицкая

Инв. N подл.

16686-01

Раскладка стеновых панелей по оси „А"

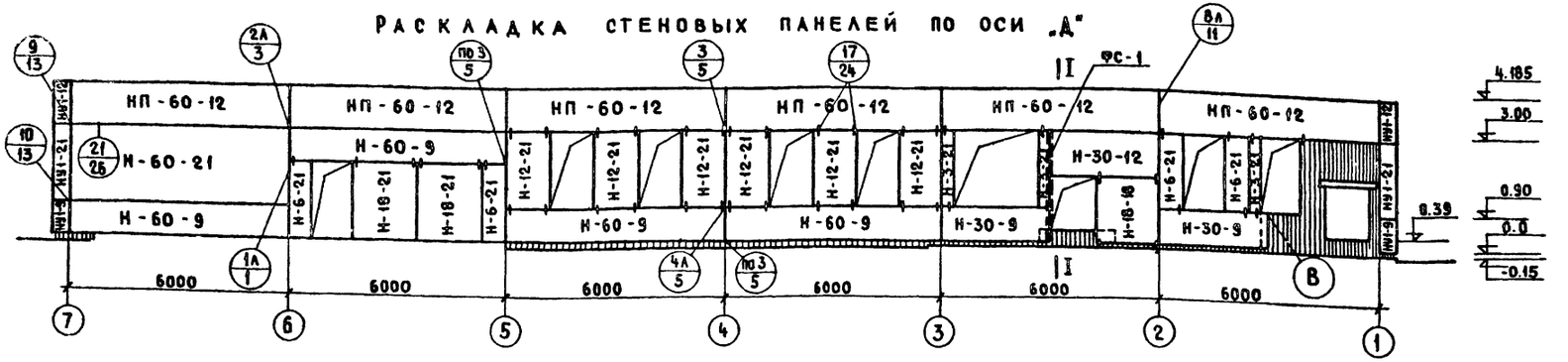

Раскладка стеновых панелей по оси „1"



Раскладка стеновых панелей по оси „7"

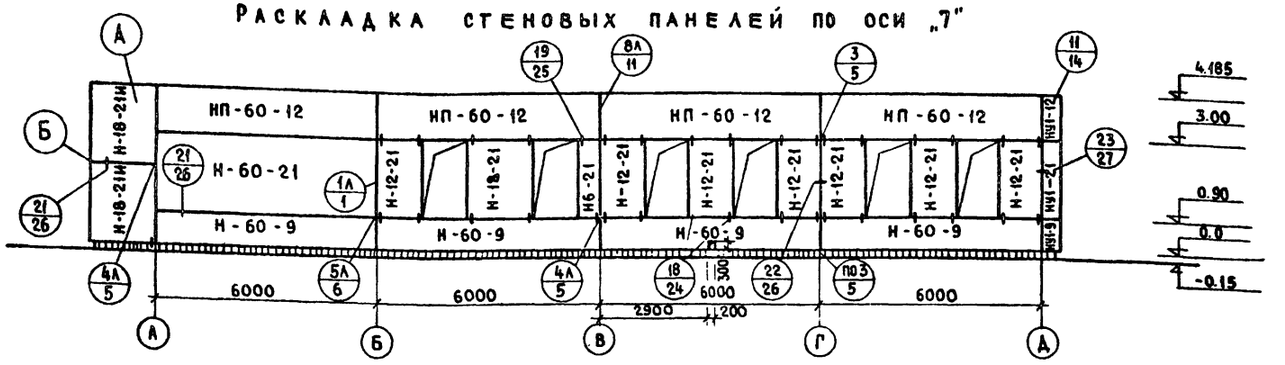

Перечень элементов

NN п/п	Обозначение	Кол. шт.	Масса т. А=250	А=300	А=350	Серия выпуск
	Панели					
1	НП-60-12	14	2.03	2.39	2.73	ИИ-04-5 вып. 5,6,7
2	Н-60-21	5	3.56	4.20	5.94	—"—
3	Н-60-9	12	1.53	1.79	2.06	—"—
4	Н-30-12	1	1.01	1.19	1.36	—"—
5	Н-30-9	2	0.75	0.79	1.02	—"—
6	Н-18-21	5	1.05	1.25	1.43	—"—
7	Н-18-18	1	0.90	1.06	1.22	—"—
8	Н-12-21	13	0.70	0.82	0.94	—"—
9	Н-6-21	6	0.34	0.40	0.46	—"—
10	Н-3-21	3	0.16	0.19	0.22	—"—
11	Н-18-21И	4	1.05	1.25	1.43	АС-30
12	НУ1-21	2	0.35	0.47	0.55	ИИ-04-5 вып. 5,6,7
13	НУ1-12	2	0.21	0.27	0.32	—"—
14	НУ1-9	2	0.18	0.20	0.24	—"—

Перечень металлических элементов для крепления стеновых панелей

NN п/п	Марка изделия	Кол. шт.	Вес изделия кг.	Серия рабочие черт.
1	ММН-1	12	1.68	ИИ-04-10 В.6 Л.46
2	ММН-3	68	0.46	ИИ-04-10 В.6 Л.47
3	ММН-4	60	0.47	ИИ-04-10 В.6 Л.46
4	ММН-6	32	0.63	ИИ-04-10 В.6. Л.48
5	ММН-7	28	2.06	"
6	ММН-10	4	13.40	ИИ-04-10 В.6 Л.51
7	ММН-14	94	0.24	ИИ-04-10 В.6 Л.49
8	ММН-17	2	1.57	ИИ-04-10 В.6 Л.51
9	ММН-13	1	0.45	ИИ-04-10 В.6 Л.50
10	ФС-1	1	156.2	АС-42
11	-10×50×70	4	0.27	АС-30
12	-L100×10 ℓ=400	1	6.04	АС-30
13	L100×10 ℓ=200	1	3.02	АС-30

Примечания

1. Выбор толщины панелей производить по таблицам, приведенным на стр. 10-15 серии ИИ-04-5 выпуск 4
2. Сечение I-I и узлы „А", „Б" и „В" см. лист АС-30
3. Указанные отверстия в панелях сверлить по месту.

			1979	272-32-53	Р1. 1-1
Рук. АПМ 13	Образцов		Отделение связи I группы блок IVА		
Гл. инж. маст	Контридзе			Стадия	Лист	Листов
ГИП	Контридзе			Р	АС-29	
ГАП	Плюхина				
Рук. гр. инж	Букарева		Раскладка стеновых панелей	ЦНИИЭП жилища г. Москва	
Проверил	Матлина				
Инженер	Рыжова				

16686-01

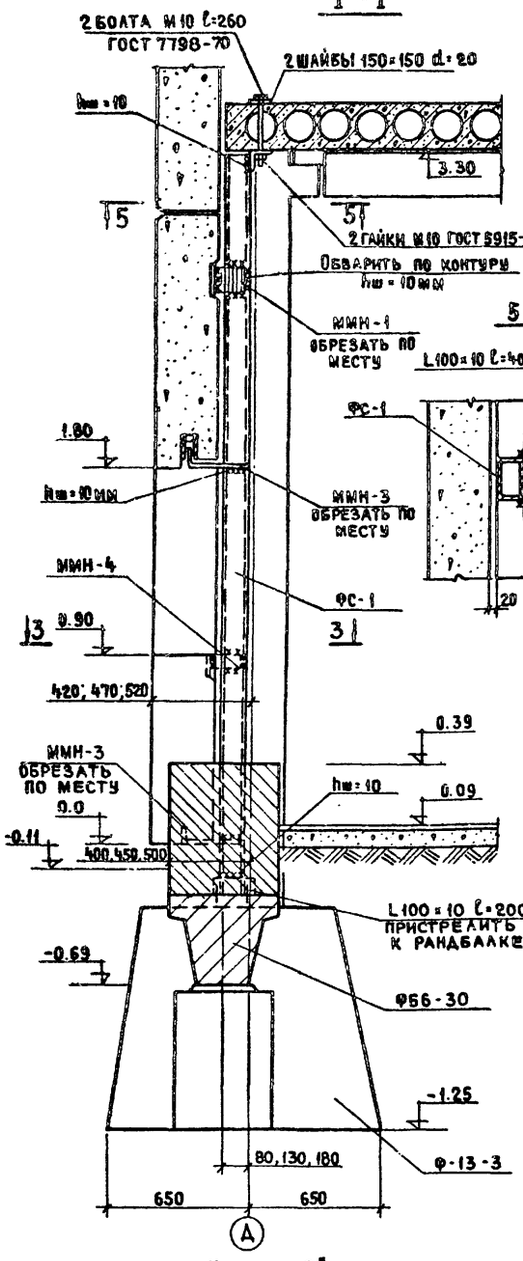

Спецификация на дополнительные закладные детали панели

Марка панели	Тощ	Марка дополнительной закладной детали	Кол. шт.	Вес дополнительной закладной детали кг. одной дет.	всех дет	итого на панель	Общий расход стали на панель	Серия выпуск и лист
П-18-21И	250	МИ-2	3	3.35	10.5	16.64	32.18	ИИ-04-5 выпуск 10 листы 55,57
	300						32.54	
	350	МИ-5	2	3.07	6.15		32.98	

Примечания

1. Опалубка и армирование панелей П-18-21И аналогичны опалубке и армированию основных марок панелей П-18-21, приведенным в альбоме ИИ-04-5 выпуски 5,6,7.
2. Крайние плиты ПТП 11-9 устанавливать после монтажа стеновых панелей.
3. Стойку ФС-1 обтянуть сеткой и оштукатурить.
4. Ниши после сварки закладных деталей и соединительных элементов должны быть заделаны раствором марки „100".
5. Приварку закладных деталей осуществлять электродами Э-46Т и Э-42Т.

			1979	272-32-53	Рл. 1-1
Рук. АПМ 13	Образцов		Отделение связи I группы Блок IV А		
Гл. инж. мас	Контридзе				
ГИП	Контридзе			Стадия: Р	Лист: АС-30
ГАП	Плюхина				
Рук. гр. инж	Букарева		Сечение I-I. Узлы: „А", „Б", „В"		
Проверил	Малина		Стеновая панель П-18-21И	ЦНИИЭП жилища г. Москва	
Инженер	Рыжова				

16816-01

Инв. № подл.

Раскладка стеновых панелей по оси „Д"

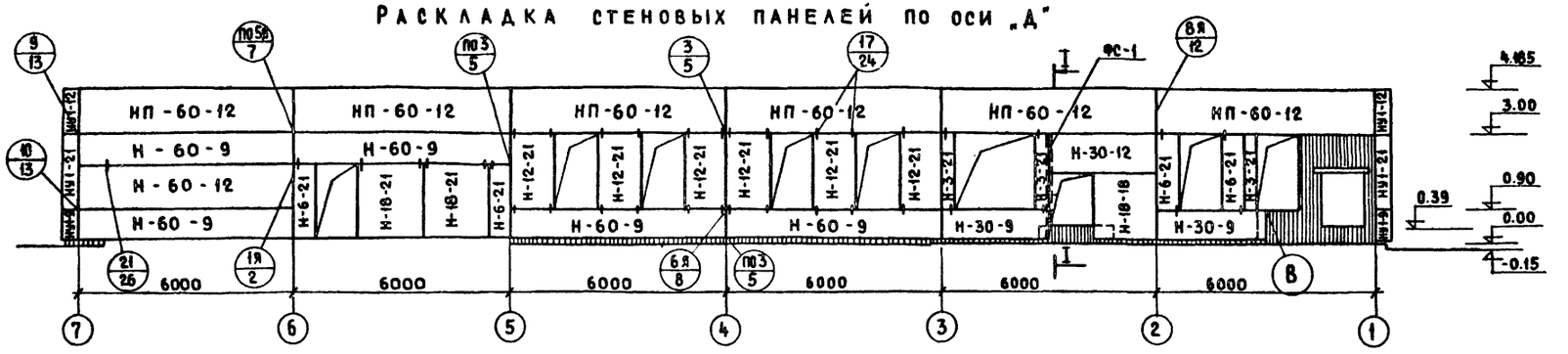

Раскладка стеновых панелей по оси „1"

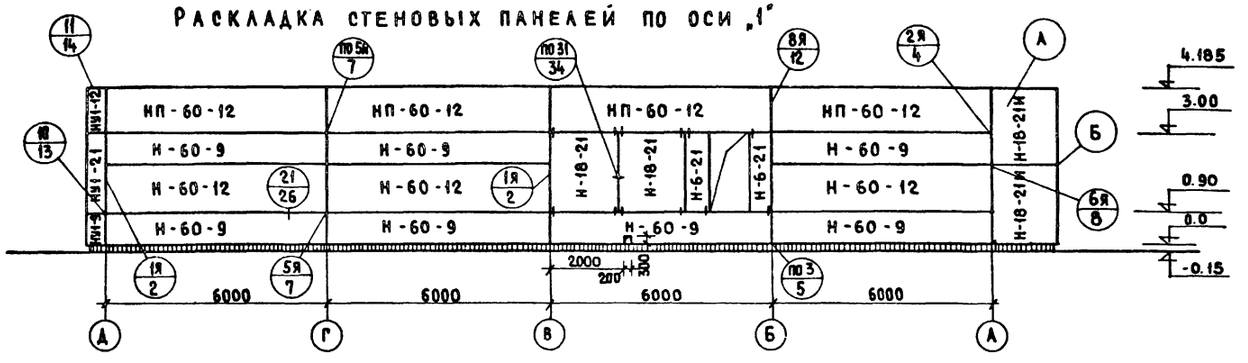

Раскладка стеновых панелей по оси „7"

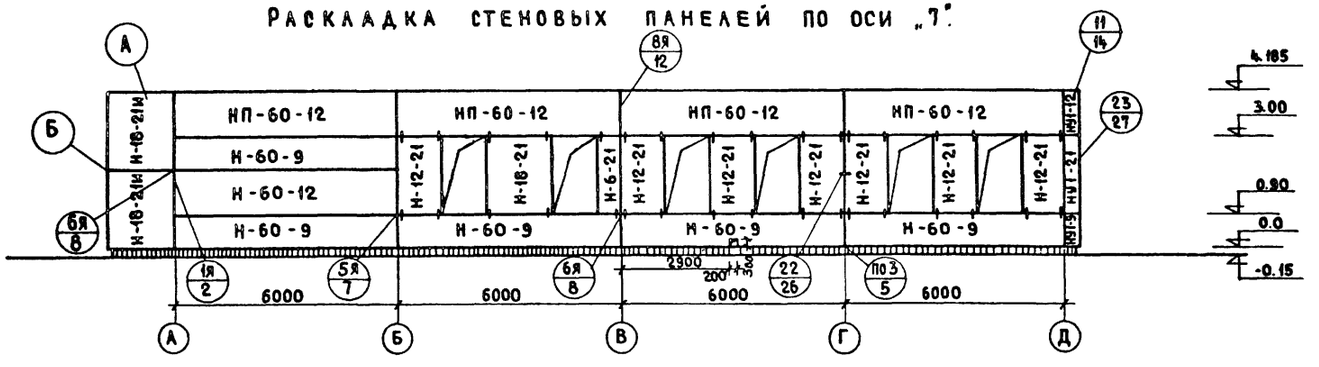

Перечень элементов

NN п/п	Обозначение	Кол. шт.	Масса т. А=250	Масса т. А=300	Серия выпуск
	Панели				
1	НП-60-12	14	1.34	1.59	ИИ-04-5 вып. 8,9
2	Н-60-12	5	1.34	1.59	—"—
3	Н-60-9	17	1.00	1.19	—"—
4	Н-30-12	1	0.66	0.79	—"—
5	Н-30-9	2	0.49	0.59	—"—
6	Н-18-21	6	0.70	0.83	—"—
7	Н-12-21	13	0.46	0.56	—"—
8	Н-6-21	7	0.23	0.27	—"—
9	Н-3-21	3	0.11	0.13	—"—
10	Н-18-18	1	0.60	0.71	—"—
11	Н-18-21И	4	0.70	0.83	АС-32
12	НУ1-21	2	0.23	0.33	ИИ-04-5 вып. 8,9
13	НУ1-12	2	0.13	0.19	—"—
14	НУ1-9	2	0.10	0.14	—"—

Перечень металлических элементов для крепления панелей

NN п/п	Марка изделия	Кол. шт.	Вес изделия кг.	Серия рабочие чертежи
1	ММН-2	12	1.70	ИИ-04-10 в.6 л.47
2	ММН-3	77	0.46	"
3	ММН-4	20	0.47	ИИ-04-10 в.6 л.46
4	ММН-5	40	0.94	"
5	ММН-6	32	0.63	ИИ-04-10 в.6 л.48
6	ММН-8	32	2.20	"
7	ММН-10	4	13.40	ИИ-04-10 в.6 л.51
8	ММН-14	94	0.24	ИИ-04-10 в.6 л.49
9	ММН-17	2	1.57	ИИ-04-10 в.6 л.51
10	ММН-13	1	0.45	ИИ-04-10 в.6 л.50
11	ФС-1	1	156.2	АС-42
12	-10×120 ℓ=140	2	1.32	АС-32
13	L100×10 ℓ=400	1	6.04	"
14	L100×10 ℓ=200	1	3.02	"

Примечания.

1. Выбор толщины панелей производить по таблицам, приведенным на стр. 16-17 серии ИИ-04-5 выпуск 4.
2. Сечение I-I и узлы „А", „Б" и „В" см. лист АС-32.
3. Указанные отверстия в панелях сверлить по месту.

Рук. АПМ 13	Образцов		1979	272-32-53	Р1. 1-1
Гл. инж. маст	Контридзе		Отделение связи I группы Блок IVА		
ГИП	Контридзе			Стадия	Лист	Листов
ГАП	Плюхина			Р.	АС-31	
Рук. гр. инж	Букарева		Раскладка стеновых панелей /вариант панелей из ячеистых бетонов/.	ЦНИИЭП жилища г. Москва	
Проверил	Матлина				
Инженер	Рыжова				

Согласовано

Инв. № подл. | В.К. | Вилятицкая

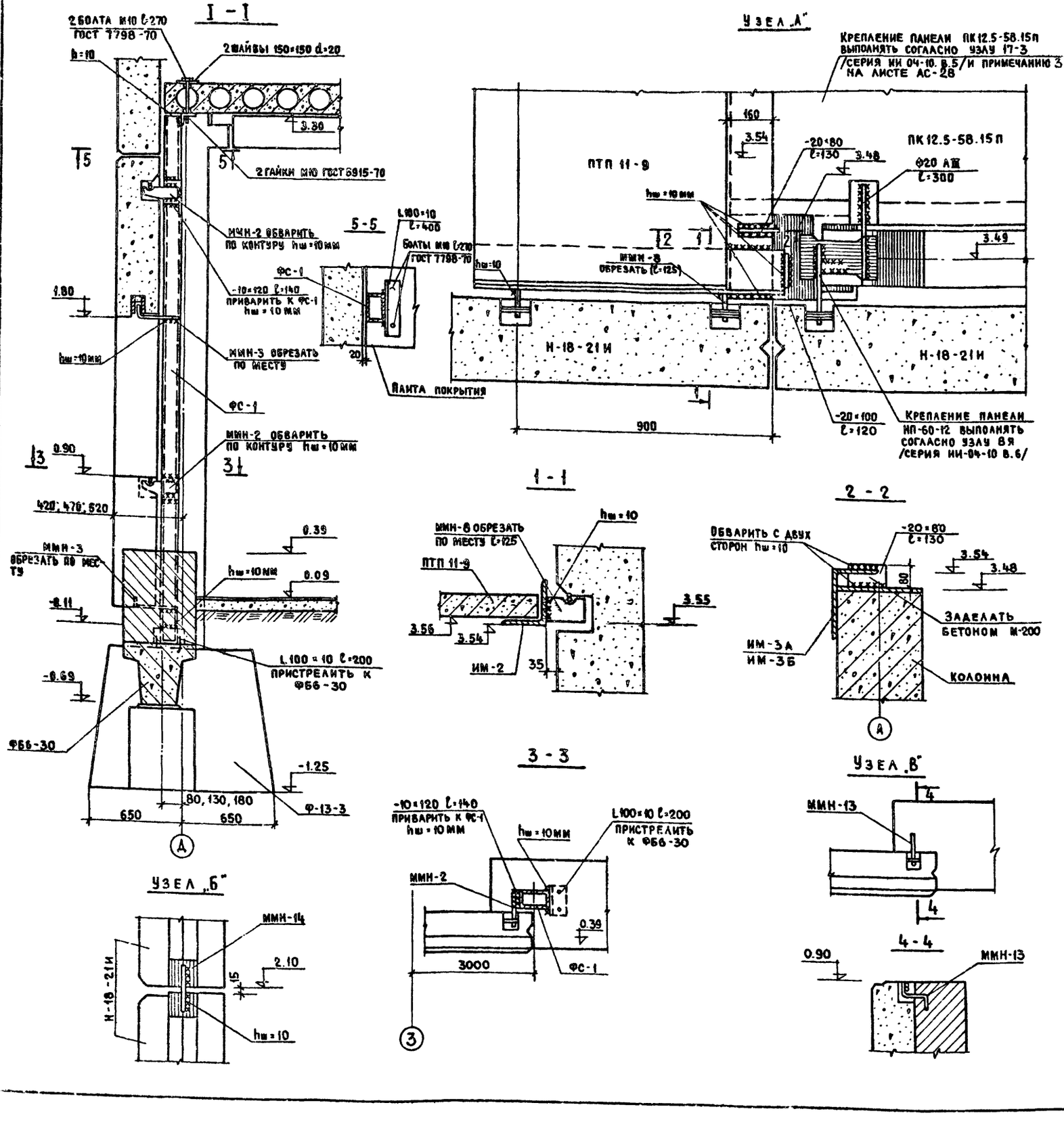

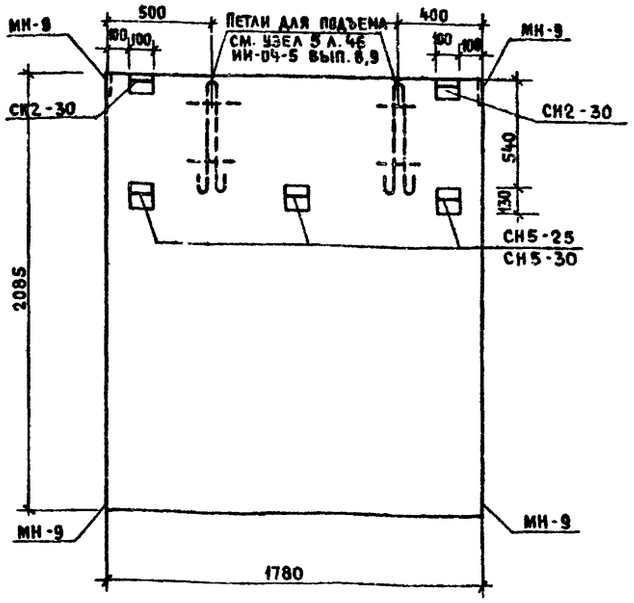

Спецификация на дополнительные закладные детали панели

Марка панели	Толщ.	Марка дополнительной закладной детали	Кол шт.	Вес дополнительной закладной детали кг: одной дет.	всех дет.	итого на панель	Общий расход стали на панель	Серия. Выпуск N листа
Н-18-21И	250	СН5-25	2	3.26	6.52	11.90	27.44	ИИ-04-5 выпуск 10 листы 62,60
		СН2-30	2	2.69	5.38			
	300	СН5-30	2	3.29	6.58	11.96	27.86	
		СН2-30	2	2.69	5.38			

Примечания.

1. Опалубка и армирование панелей Н-18-21И аналогичны опалубке и армированию основных марок панелей Н-18-21, приведенным в альбоме ИИ-04-5 выпуски 8, 9.
2. Крайние плиты ПТП11-9 устанавливать после монтажа стеновых панелей.
3. Стойку ФС-1 обтянуть сеткой и оштукатурить
4. Ниши после сварки закладных деталей и соединительных элементов должны быть заделаны раствором марки „100"
5. Приварку закладных деталей осуществлять электродами Э-46Т и Э-42Т.

			1979	272-32-53	Рл. 1-1
			Отделение связи I группы Блок IV А		
Рук. АПМ-13	Образцов			Стадия	Лист	Листов
Гл. инж. маст	Контридзе			Р	АС-32	
ГИП	Контридзе					
ГАП	Плюхина					
Рук. гр. инж.	Букарева		Сечение I-I. Узлы „А", „Б", „В". Стеновая панель Н-18-21И /вариант панелей из ячеистых бетонов/	ЦНИИЭП жилища г. Москва	
Проверил	Матаина				
Инженер	Рыжова				

16686-01

Инв. № подл. | Подп. и дата | Взам. инв. №

План подвесного потолка

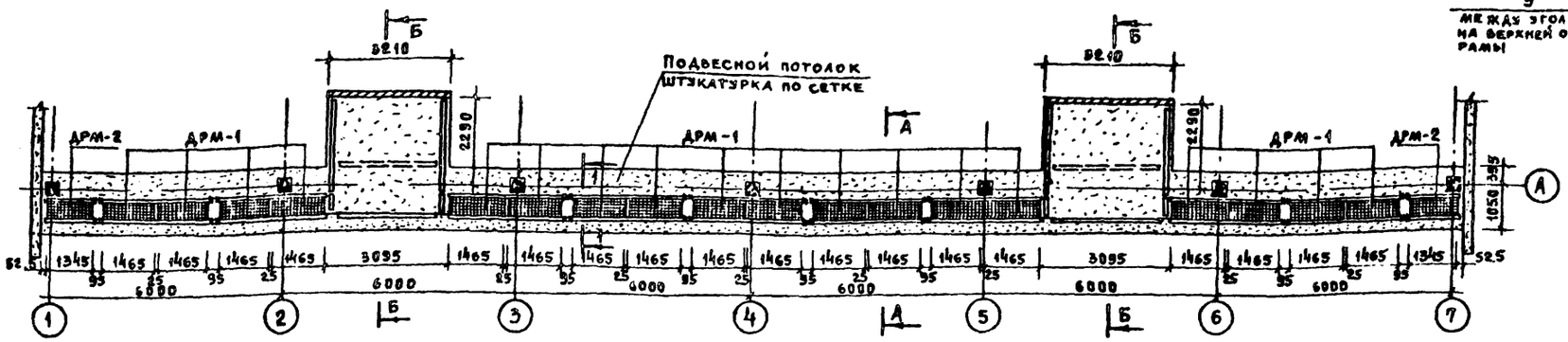

Раскладка несущей арматуры

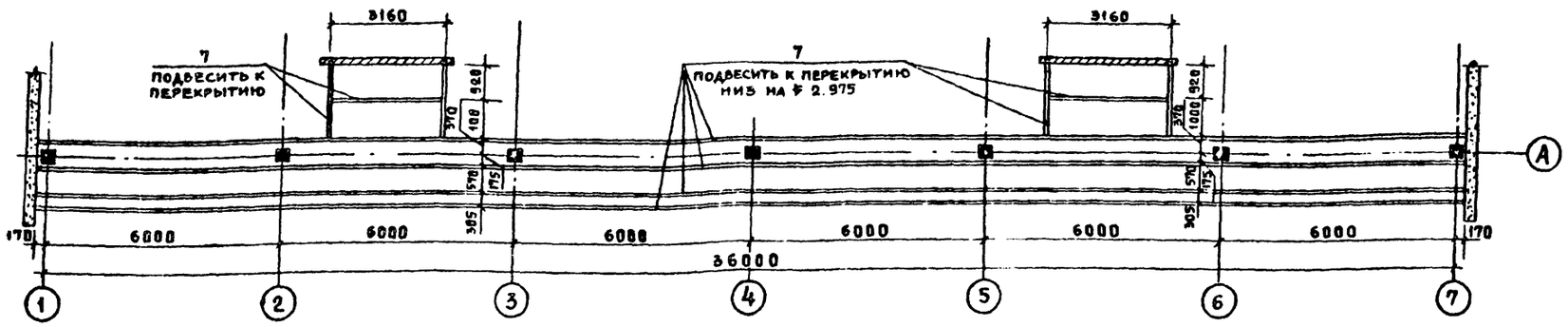

1 - 1

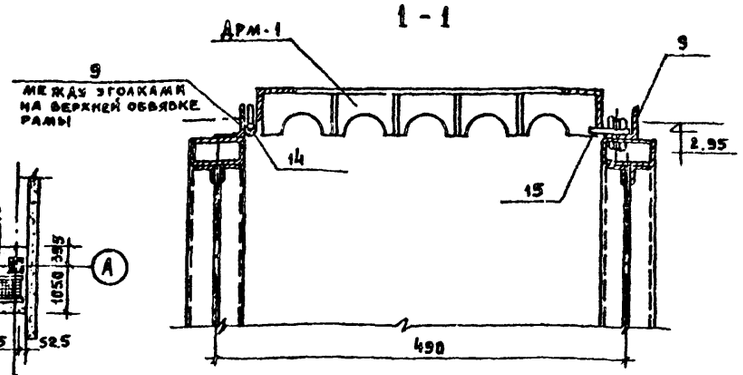

Спецификация металла на ДРМ-1; ДРМ-2

Марка изделия	№№ поз.	Сечение мм	Длина мм	Кол. шт	Вес в кг: поз.	Вес в кг: всех поз.	Вес в кг: издел.	ГОСТ
ДРМ-1	1	L40×25×4	1465	2	2.84	5.68	12.42	8510-72
	3	L40×25×4	410	2	0.81	1.62		8510-72
	4	-50×1	1450	4	0.56	2.24		103-76
	6	-50×1	400	18	0.16	2.88		103-76
ДРМ-2	2	L40×25×4	1345	2	2.61	5.22	11.64	8510-72
	3	L40×25×4	410	2	0.81	1.62		8510-72
	5	-50×1	1330	4	0.52	2.08		103-76
	6	-50×1	400	17	0.16	2.72		103-76

Перечень элементов

№№ п/п	Марка изделия	Кол. шт	Вес изделия	Раб. чертежи
1	ДРМ-1	18	12-42	АС-33
2	ДРМ-2	2	11.64	АС-33

Декоративные решетки ДРМ-1; ДРМ-2

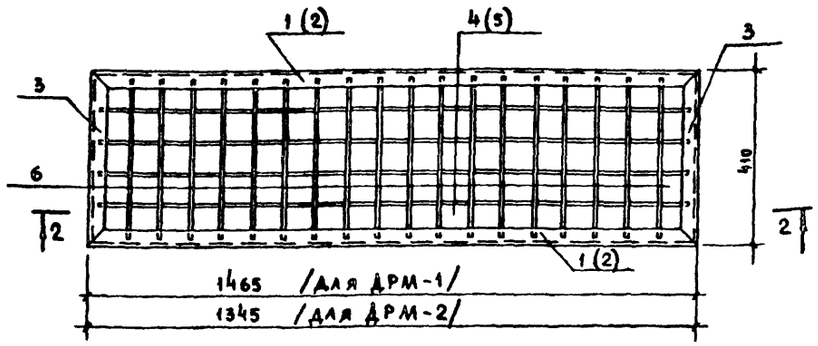

2 - 2

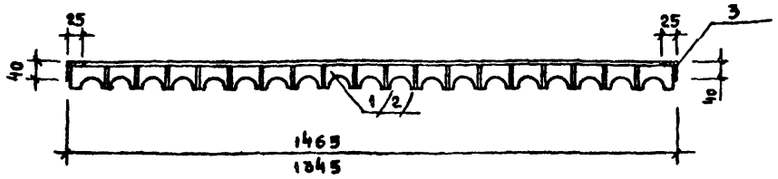

Поз. 4; 5

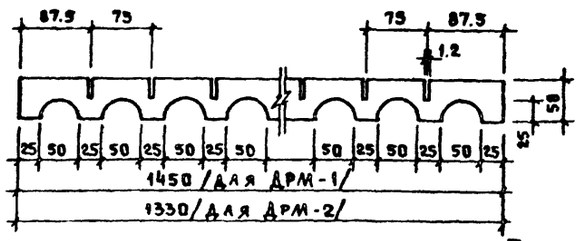

Поз. 6

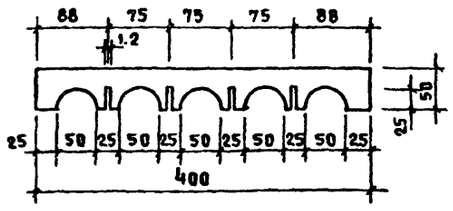

Поз. 15

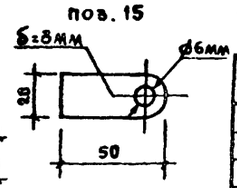

Спецификация металла для подвесного потолка и козырька над входом

№№ поз.	Сечение мм	Длина мм	Кол. шт	Общая длина п.м.	Общий вес кг	ГОСТ
7	L40×4	—	—	200.0	484.0	8509-72
8	-80×6	36300	2	72.6	273.7	103-76
9	L40×4	70	271	19.0	46.0	8509-72
10	L63×6	320	37	11.8	67.5	8509-72
11	ø10 AI	—	—	383.0	245.1	2590-71
12	Кровельная оцинкован. сталь δ=0.1	26.9м²	—	—	148.5	8075-56
13	Алюмин. лист δ=1.5	45.4м²	—	—	204.3	4784-74
14	Петля оконная	—	40	—	—	5088-72
15	-20×3	50	40	2.0	0.93	103-76

Примечание:

1. Сечения А-А и Б-Б см. лист АС-34.
2. Декоративные решетки покрасить белой нитроэмалью.

			1979	272-32-53	Р1. 1-1
Рук. АПМ.13	Образцов		Отделение связи I группы	Блок IV А	
Гл. инж. маст.	Контридзе			Стадия: Р	Лист: АС-33
ГИП	Контридзе				
ГАП	Плюхина				
Рук. гр. инж.	Букарева		Подвесные потолки. Декоративные решетки ДРМ-1, ДРМ-2 Спецификации	ЦНИИЭП жилища г. Москва	
Проверил	Матаина				
Инженер	Рыжова				

Согласовано

Инв. № подл.

А - А

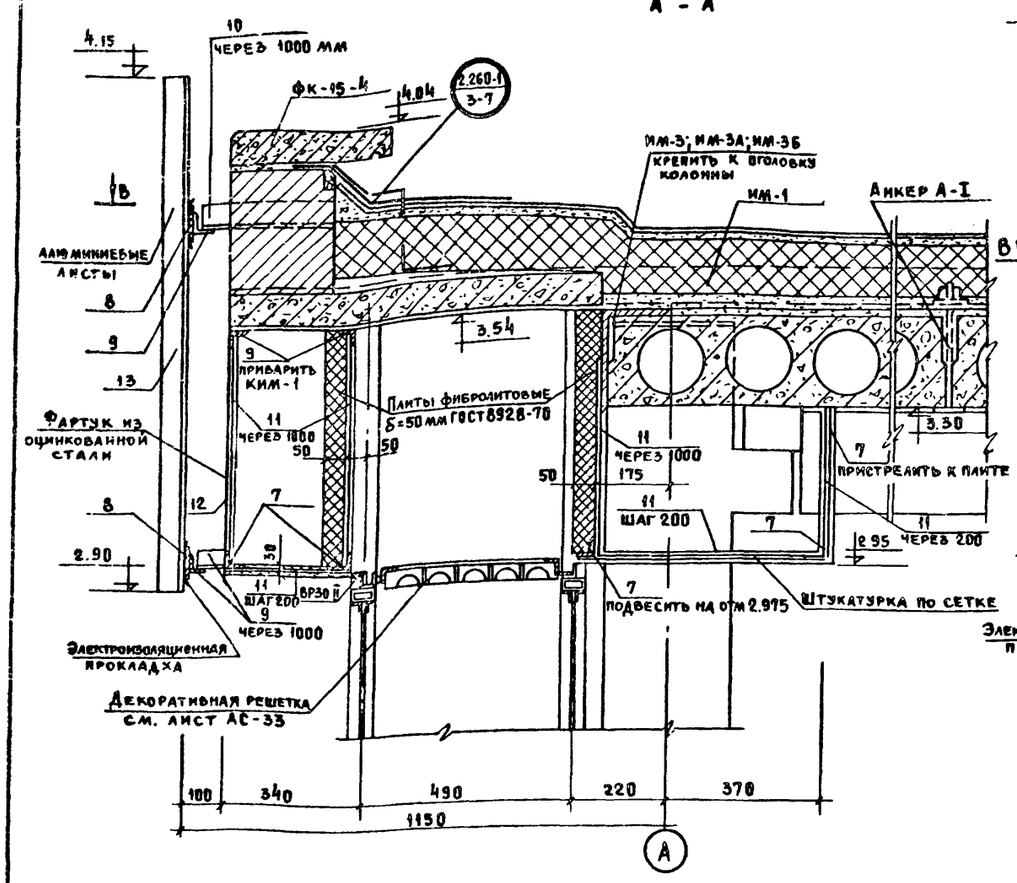

Б - Б

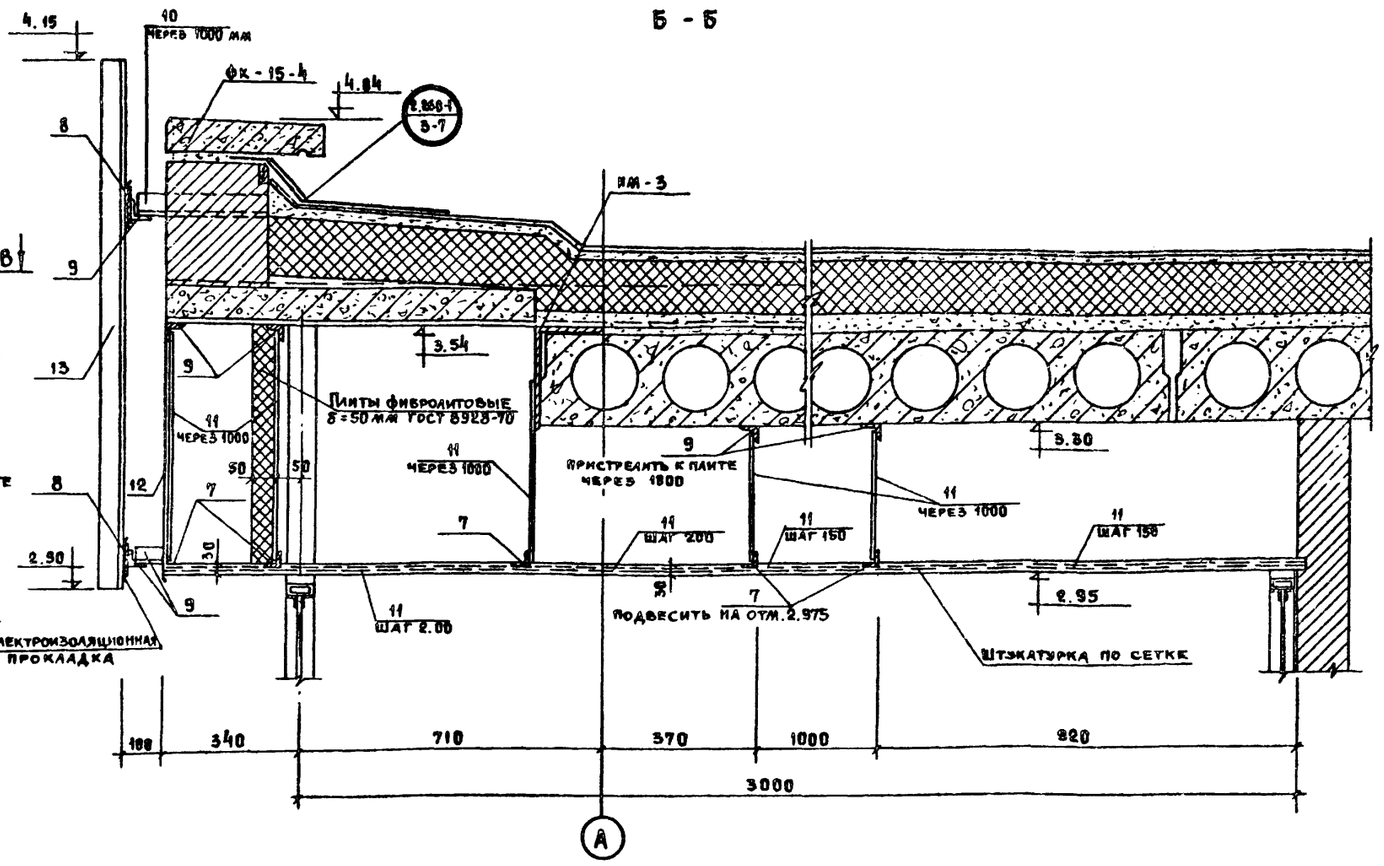

В - В

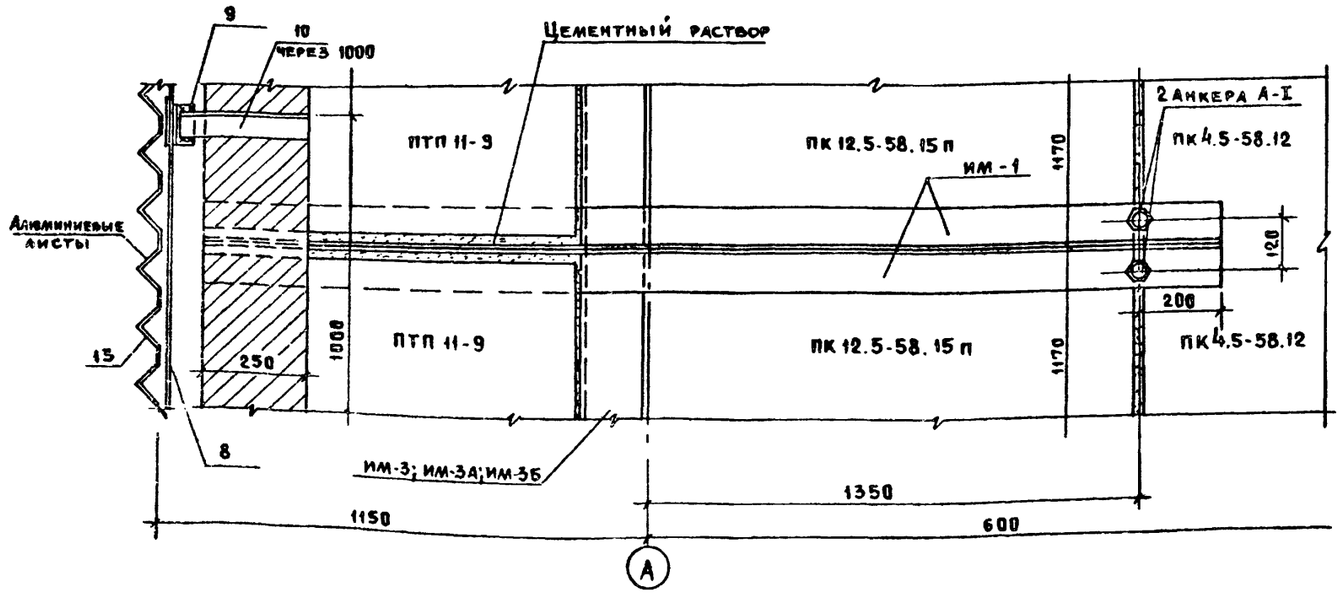

Примечания:

1. Алюминиевые листы крепить к стальным полоскам болтами ф8 ℓ=35 мм, через электроизоляционные прокладки из оцинкованной стали или полиизобутилена, болты оцинковать.
2. Щели заделывать герметиком или тиоколовой мастикой.
3. Спецификацию металла на подвесные потолки см. лист АС-33.
4. Все металлические элементы окрасить суриком.
5. Пристрелку ∠40×4 производить согласно инструкции по применению строймонтажного пистолета в строительстве.
6. Поз. 7 при пересечении со стойками витрин и ригелями - обрезать.
7. Сварку вести электродами Э-42, $h_ш$=6 мм.

Условные обозначения

2.260-1 / 3-7 — типовая серия / номер выпуска, номер узла типовой серии

			1979	272-32-53	Р. 1. 1-1
Рук. АПМ 13	Образцов		Отделение связи I группы Блок IV А		
Гл. инж. маст	Контридзе				
ГИП	Контридзе			Стадия	Лист	Листов
ГАП	Плюхина			Р	АС-34	
Рук. гр. инж	Букарева		Сечения А-А, Б-Б по подвесным потолкам	ЦНИИЭП жилища г. Москва	
Проверил	Маталина				
Инженер	Рыжова				

Инв. № подл.

16686-01

По А-А

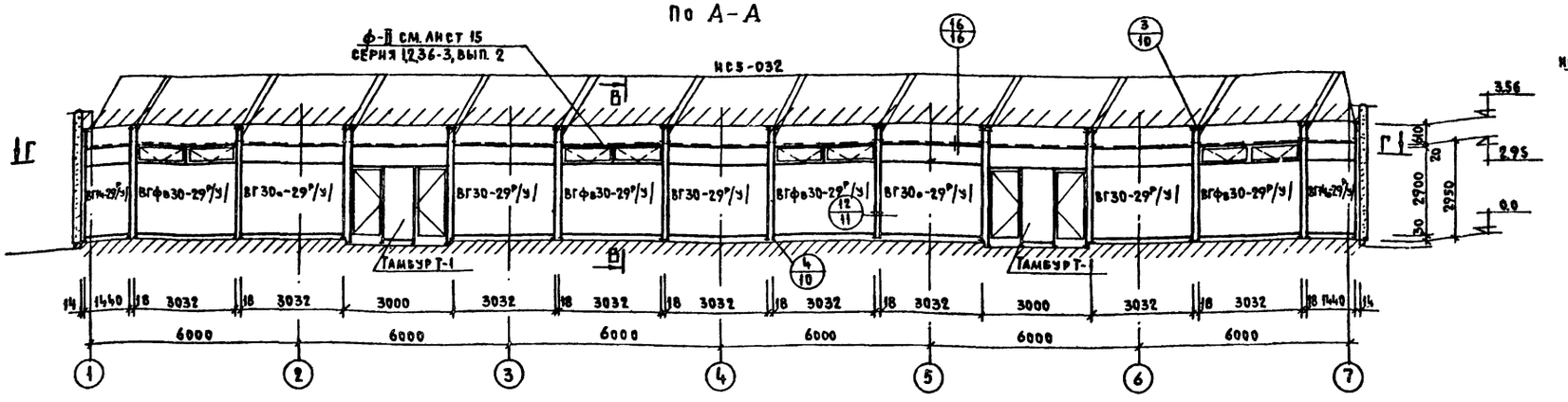

По В-В

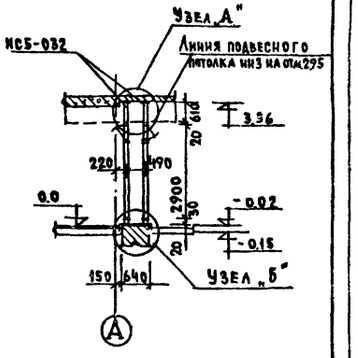

По Б-Б

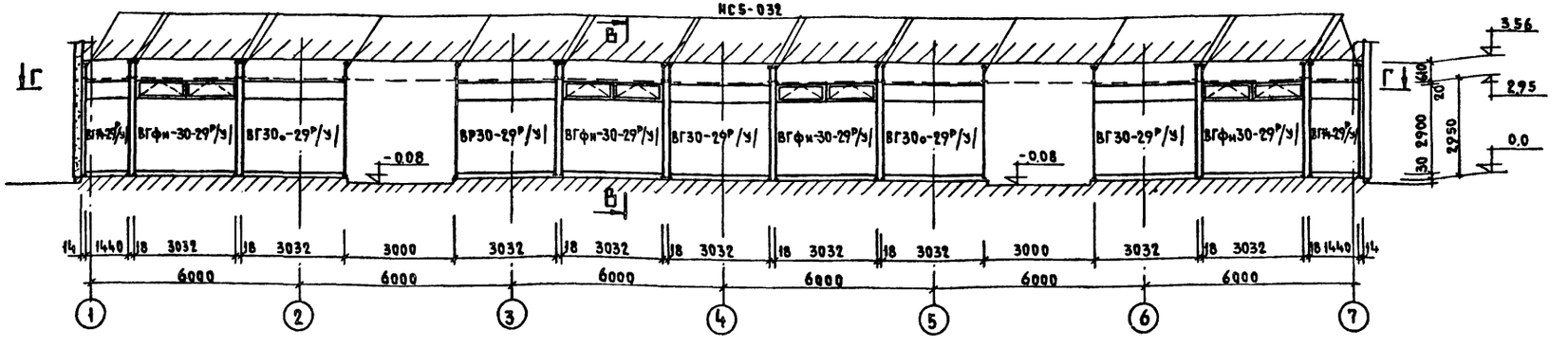

По Г-Г

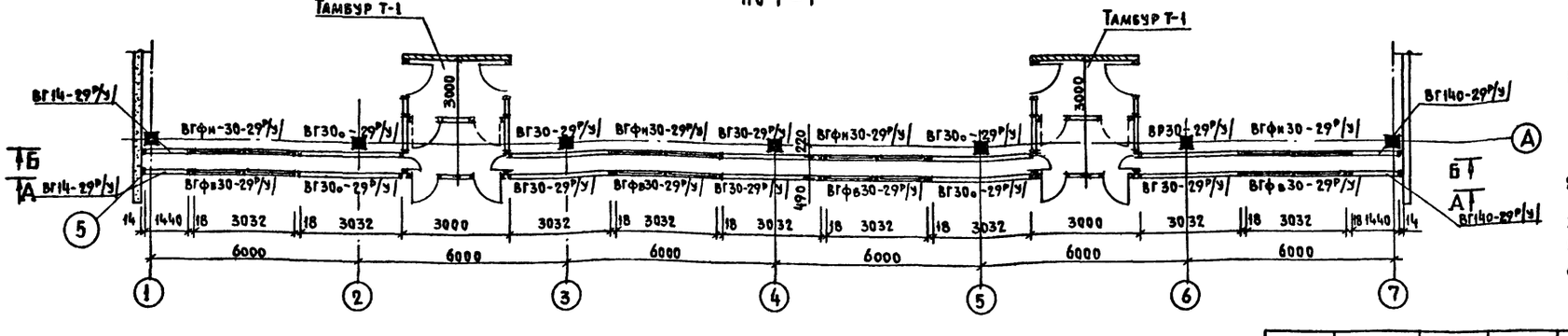

Условные обозначения

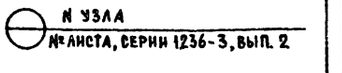

Примечания

1. Витрины приняты по серии 1.236-3 выпуск 2 „Витрины торговых зданий" /см. вариант монтажа из рамных элементов с креплением стекла к обвязке уголком/
2. Спецификацию на элементы витрин см. лист АС-36
3. Узлы „А" и „Б" см. лист АС-37
5. Узел 5 см. лист АС-39
6. Тамбур Т-1 см. лист АС-38

			1979	272-32-53	Р.1.1-1
			Отделение связи I группы Блок IVа		
Рук.апм.13	Образцов			Стадия	Лист	Листов
Гл.инж.маст.	Контридзе			Р	АС-35	
ГИП	Контридзе		Схема витрин	ЦНИИЭП жилища г. Москва		
ГАП	Плюхина					
Рук.гр.инж.	Букарева					
Проверил	Матлина					
Инженер	Рыжова					

Согласовано

Инв. № подл.

16636-01

Расход материалов на один элемент витрины с креплением стекла уголками /У/

Марка элемента	Металла кг / метры: Трубы прямоуг. ГОСТ 12336-66	Трубы прямоугольные завода К. Либкнехта	Трубы прямоуг. ГОСТ 8645-68	Уголки: Неравнобок ГОСТ 8510-72	Уголки: Равнобок ГОСТ 8509-72	Полоса ГОСТ 103-76			Сталь круглая ГОСТ 2590-71	Штук: Винты ГОСТ 17473-72		Шайбы ГОСТ 10450-78		Гайки ГОСТ 5916-70		Шпильки ОСТ 20001-98	Стекло м² ГОСТ 7380-77	Резина ПМ: П-образн. марки 3909/47Ч10	Губчатая ТУМХП 126-55Р МР-29	Листовая для прокладок	П-образн. марки 3909/47Ч10	Примечание
	63×32×2.5	40×25×3 / 50×25×2	36×18×3	32×20×3	L 20×3	-40×8	-40×4	-16×3	∅ 12	ф22	М4	М6	М4	М6	М6	М8	М8	δ = 6.5					
ВГфв 30-29Р /У/	50.6 / 15.23	0.3 / 0.11	46.6 / 7.63	0.5 / 0.18	9.1 / 7.80	41.3 / 46.44	1.1 / 0.45	0.1 / 0.11	—	—	0.7 / 0.24	—	73	—	73	—	—	—	7.9	17.8	15.42	—	—	
ВГфн 30-29Р /У/	50.6 / 15.23	0.3 / 0.11	46.6 / 7.63	0.5 / 0.18	9.1 / 7.80	41.3 / 46.44	1.1 / 0.45	0.1 / 0.11	—	—	0.7 / 0.24	—	73	—	73	—	—	—	7.9	17.8	15.42	—	—	
ВГ30-29Р /У/	49.1 / 14.79	—	—	0.5 / 0.18	—	31.5 / 35.44	1.1 / 0.45	—	—	—	0.7 / 0.24	—	66	—	66	—	—	—	8.2	17.5	—	—	—	
ВГ30о-29Р /У/	49.1 / 14.79	—	—	—	—	31.5 / 35.44	1.1 / 0.45	—	—	—	0.7 / 0.24	—	66	—	66	—	—	—	8.2	17.5	—	—	—	
ВГ14-29Р /У/	33.2 / 10.0	—	—	0.5 / 0.18	—	19.84 / 22.3	1.1 / 0.45	—	—	—	0.7 / 0.24	—	46	—	46	—	—	—	3.8	14.3	—	—	—	
ВГ14о-29Р /У/	33.2 / 10.0	—	—	—	—	19.84 / 22.3	1.1 / 0.45	—	—	—	0.7 / 0.24	—	46	—	46	—	—	—	3.8	14.3	—	—	—	
Н29-IV /У/	—	—	—	—	—	—	—	3.7 / 2.94	2.9 / 2.94	—	—	—	—	—	—	6	6	—	—	—	—	5.9	—	
ВР30-II /У/	—	—	—	—	0.6 / 0.48	—	—	—	3.0 / 3.0	—	—	12	6	12	6	6	—	—	—	—	—	—	—	
ВР14-II /У/	—	—	—	—	0.4 / 0.32	—	—	—	1.4 / 1.4	—	—	8	4	8	4	4	—	—	—	—	—	—	—	
РЧ-032 /У/	1.04 / 0.42	—	—	—	—	0.3 / 0.38	—	—	—	0.1 / 0.04	—	—		—	—	—	—	—	—	—	—	—	—	
РСЧ-032 /У/	1.7 / 0.42	—	—	—	—	0.7 / 0.76	—	—	—	—	—	—	—	—	—	—	—	—	—	—	—	—	—	
РФЧ-4 /У/	—	—	—	—	2.1 / 1.77	2.1 / 1.83	—	—	—	2.0 / 1.76	—	16	—	—	—	—	—	—	—	—	—	—	—	
НС5-032 /У/	1.67 / 0.52	—	—	—	—	—	0.19 / 0.075	—	—	—	—	—	—	—	—	—	—	—	—	—	—	—	1.8	

Расход материалов на все элементы витрин с креплением стекла уголками /У/

ВГфв 30-29Р /У/	4	202.4 / 60.9	1.2 / 0.44	66.4 / 30.52	2.0 / 0.72	36.4 / 31.2	165.2 / 185.76	4.4 / 1.8	0.4 / 0.44	—	—	2.8 / 2.96	—	292	—	292	—	—	—	31.6	71.2	61.68	—	—
ВГфн 30-29Р /У/	4	202.4 / 60.9	1.2 / 0.44	66.4 / 30.52	2.0 / 0.72	36.4 / 31.2	165.2 / 185.76	4.4 / 1.8	0.4 / 0.44	—	—	2.8 / 2.96	—	292	—	292	—	—	—	31.6	71.2	61.68	—	—
ВГ30-29Р /У/	6	294.6 / 89.74	—	—	3.0 / 1.08	—	189.0 / 212.64	6.6 / 2.70	—	—	—	4.2 / 1.44	—	396	—	396	—	—	—	49.2	105.0	—	—	—
ВГ30о-29Р /У/	4	196.4 / 59.16	—	—	—	—	126.0 / 141.8	4.4 / 1.8	—	—	—	2.8 / 2.96	—	264	—	264	—	—	—	32.8	70.0	—	—	—
ВГ14-29Р /У/	2	66.4 / 20.0	—	—	1.0 / 0.36	—	39.68 / 44.6	2.2 / 0.90	—	—	—	1.4 / 0.48	—	92	—	92	—	—	—	7.6	28.6	—	—	—
ВГ14о-29Р /У/	2	66.4 / 20.0	—	—	—	—	39.68 / 44.6	2.2 / 0.90	—	—	—	1.4 / 0.48	—	92	—	92	—	—	—	7.6	28.6	—	—	—
Н29-IV /У/	16	—	—	—	—	—	—	—	59.2 / 47.04	46.4 / 47.04	—	—	—	—	—	—	96	96	—	—	—	94.4	—	
ВР30-II /У/	9	—	—	—	—	5.4 / 4.32	—	—	—	27.0 / 27.0	—	—	108	54	108	54	54	—	—	—	—	—	—	—	
ВР14-II /У/	2	—	—	—	—	0.8 / 0.64	—	—	—	2.8 / 2.8	—	—	24	12	24	12	12	—	—	—	—	—	—	—	
РЧ-032 /У/	8	11.2 / 3.36	—	—	—	—	2.4 / 3.04	—	—	—	0.8 / 0.32	—	—	16	—	—	—	—	—	—	—	—	—	—	
РСЧ-032 /У/	4	7.48 / 1.68	—	—	—	—	2.8 / 3.04	—	—	—	—	—	—	—	—	—	—	—	—	—	—	—	—	—	
РФЧ-4 /У/	8	—	—	—	—	16.8 / 14.16	16.8 / 14.64	—	—	—	16.0 / 11.08	—		—	—	—	—	—	—	—	—	—	—	—	
НС5-032 /У/	44	82.88 / 22.88	—	—	—	—	—	8.36 / 3.3	—	—	—	—	—	—	—	—	—	—	—	—	—	—	—	14.4	

Расход материалов на ограждение фрамужного пространства

1. Стекло — 6 м²
2. Резина 25×16 (11) — 29.2 м.п

Примечание

1. Схему витрин см. лист АС-35

Рук.АПМВ	Образцов	
Гл.инж.мас	Контридзе	
ГИП	Контридзе	
ГАП	Плюхина	
Рук.гр.инж.	Бучарев	
Проверил	Матлина	
Инженер	Рыжова	

1979 | 272-32-53 | Рл. 1-1

Отделение связи I группы блок IV А

Стадия	Лист	Листов
Р	АС-36	

Расход материалов на элементы витрин

ЦНИИЭП жилища г. Москва

16686-01

Инв.№ подл. | Подп. и дата | Взам.инв.№

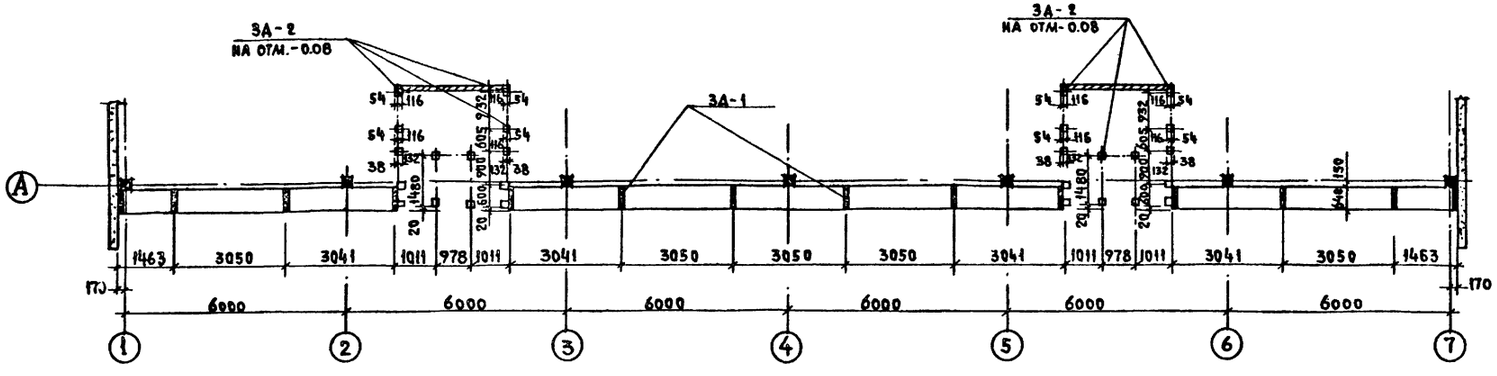

Спецификация металла на изделие

Марка элемента	NN поз.	Сечение мм	Длина мм.	Кол. шт.	Вес в кг 1 шт.	Вес в кг общий	Вес в кг элемента	ГОСТ
3А-1	1	- 8×150	640	1	6.0	6.0	6.06	103-76
	2	ф8 AI	85	2	0.03	0.06		5781-75
3А-2	3	- 8×170	170	1	1.81	1.81	1.87	103-76
	2	ф8 AI	85	2	0.03	0.06		5781-75

Спецификация на закладные детали

Марка изделия	Кол. шт.	Вес в кг одной шт.	Вес в кг общий	Рабочие чертежи
3А-1	14	6.06	84.84	АС-37
3А-2	28	1.87	52.36	
-8×80×120	28	0.6	16.8	

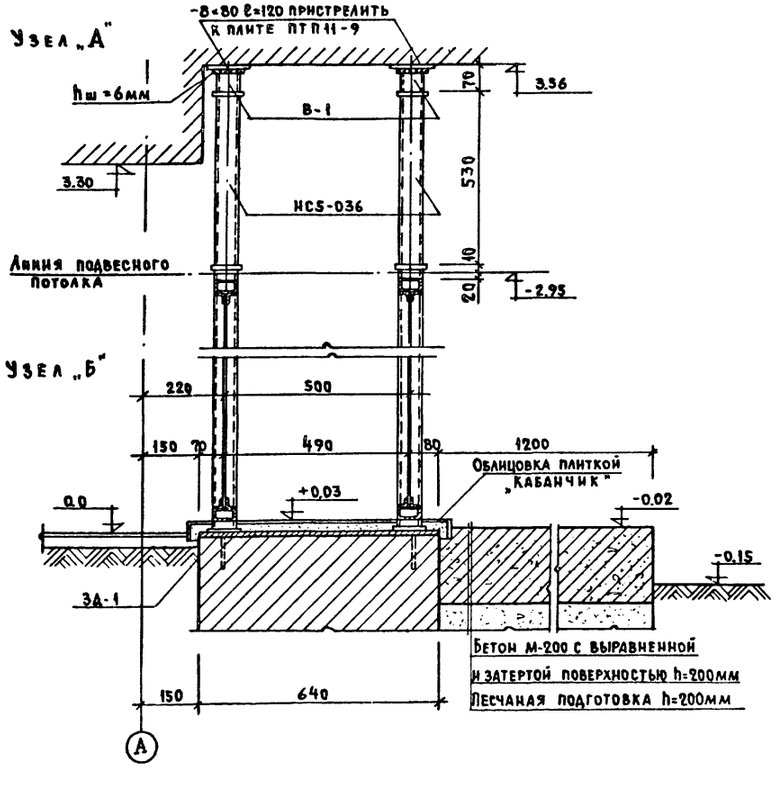

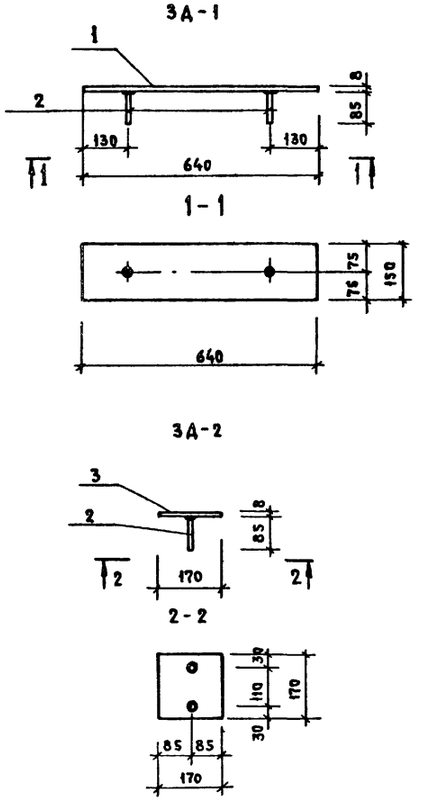

Примечание

1. Маркировку узлов „А" и „Б" см. лист АС-35
2. Сварку производить электродами Э-42А-ф
3. Высота неоговоренных швов h=6мм.

			1979	272-32-53	Р. 1. 1-1	
			Отделение связи I группы Блок IV А			
Рук.апм.13	Образцов			Стадия	Лист	Листов
Гл.инж.мас	Контридзе			Р	АС-37	
ГИП	Контридзе					
ГАП	Плюхина					
Рук.гр.инж.	Букарева		Разбивка закладных деталей для крепления витрин. Закладные детали 3А-1, 3А-2 Узлы „А" и „Б"	ЦНИИЭП жилища г. Москва		
Проверил	Матлина					
Инженер	Рыжова					

Согласовано

Инв. N подл.

16586-01

План тамбура Т-1

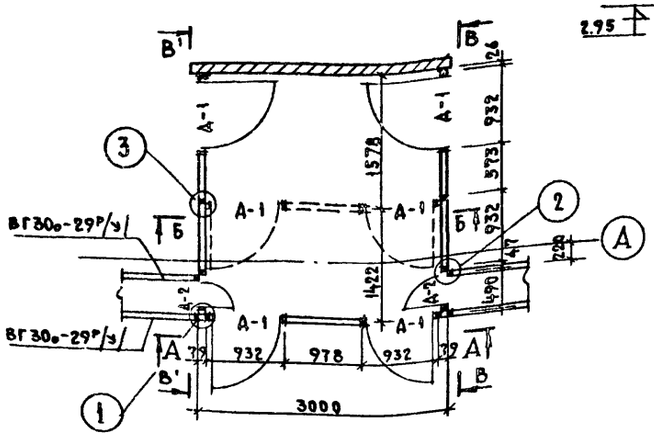

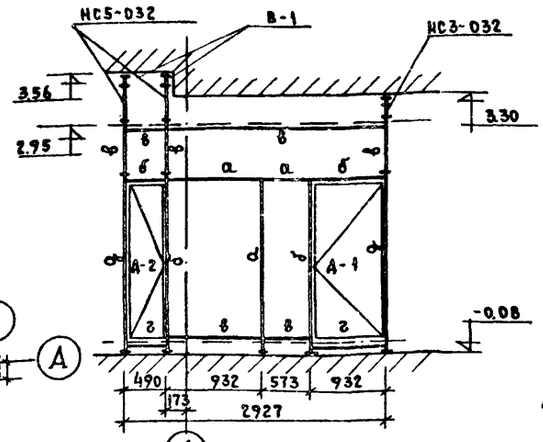

По В-В/В'-В'/зеркально ВТ 29-30

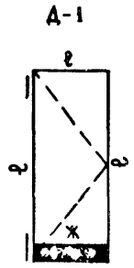

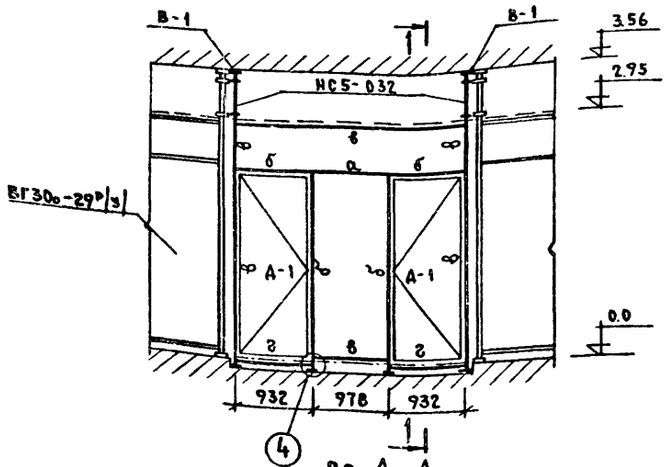

По А-А
/блок ВТ28-30/

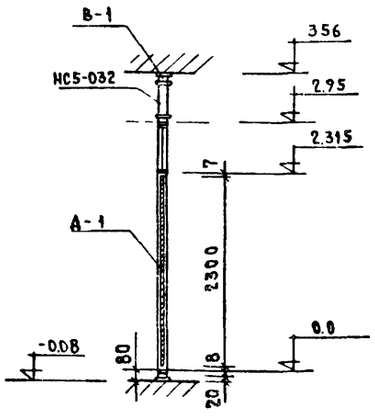

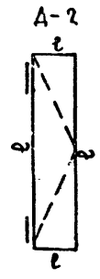

По 1-1

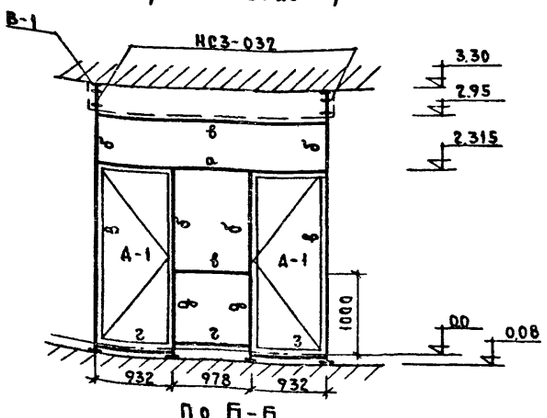

По Б-Б
/блок ВТ 28-30А/

Таблица сечений

Наим. эл-та	Эскиз	Примечания
а		ТР. 63×32×2,5 ∠20×3 - приварить ∠20×3 - на винтах
б		—"—
в		—"—
г		ТР. 63×32×2,5
д		ТР. 63×32×2,5 ∠20×3 приварить
е		ТР. 50×25×2 ∠20×3 - приварить ∠20×3 - на винтах
ж		∠20×3 - приварить ∠20×3 - на винтах ТР. 50×25×2 ТР. 63×32×2,5

Спецификация монтажных элементов на тамбур Т-1

	N N п/п	Наименование элементов	Кол. шт	Вес в кг 1шт.	Вес в кг всех
Тамбур Т-1 /2шт/	1	ВТ28-30	1	99.15	99.15
	2	ВТ29-30	2	122.63	245.26
	3	ВТ28-30А	1	92.55	92.55
	4	А-1	6	29.5	177.0
	5	А-2	2	21.2	42.4
	6	НС5-0.32	6	1.84	11.04
	7	НС3-0.32	4	1.18	4.72
	8	У30-0.32	8	4.40	35.2
	9	В-1	10	0.53	5.3
	10				
		Итого			712.62

Расход материалов на тамбур Т-1

Наименование конструкции	Марка элемента	Стекло, м² ГОСТ 7380-77	Резина п.м. П образная марки 3909/4140	Резина п.м. Губчатая ТУМХП 125-55Р марки 29
Т-1 /2шт/	ВТ28-30	8.5	26.2	12.8
	ВТ29-30	12.4	64.8	24.0
	ВТ28-30А	7.6	24.2	12.8
	Итого	33.5	115.2	49.6

Выборка металла на 1 тамбур

N N п/п	Профиль	Тамбур Т-1 Длина, м	Тамбур Т-1 Вес, кг	Примечание
1	63×32×2.5	92.86	308.3	ГОСТ 12336-66
2	50×25×2	53.3	116.18	Трубы 3-да клибкнехта
3	У30-032	2.4	35.2	ГОСТ 8509-72
4	∠20×3	270.6	240.8	"
5	-40×8	3.6	8.64	ГОСТ 103-76
6	ф22	1.2	3.5	ГОСТ 2590-71
			712.62	

Примечания

1. Блоки тамбуров запроектированы аналогично основным элементам витрин, принятым по серии 1.236-2 Витрины торговых зданий выпуск 2 /см. вариант монтажа из рамных элементов и креплением стекла к обвязке уголком/.
2. Блок обозначенный на плане тамбура Т-1 пунктирной линией, необходимо предусматривать при расчетной t° наружного воздуха ниже -32°
3. Монтажную схему витрин см. лист АС-35
4. Размеры даны по осям стоек
5. Узлы тамбуров см. лист АС-39
6. К дверным блокам навесить амортизаторы для устранения шума
7. Верхняя выдвижная деталь в стойках тамбуров принята В-1

			1979	272-32-53	Р.1.1-1
			Отделение связи I группы блок IV		
Рук.АПМ-13	Образцов			Стадия	Лист	Листов
Инж.маст.	Контридзе			Р	АС-38	
ГИП	Контридзе					
ГАП	Плюхина					
Рук.гр.инж.	Букарева		Схема тамбура Т-1 Расход и выборка материалов Таблица сечений	ЦНИИЭП жилища г. Москва	
Проверил	Матлина				
Инженер	Рыжова				

16686-01

Согласовано

Инв N подл.

1

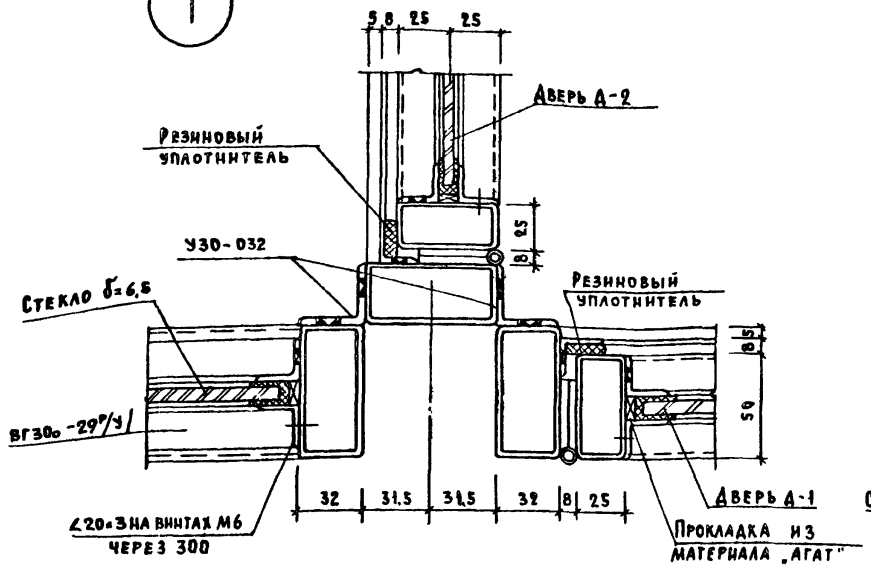

3

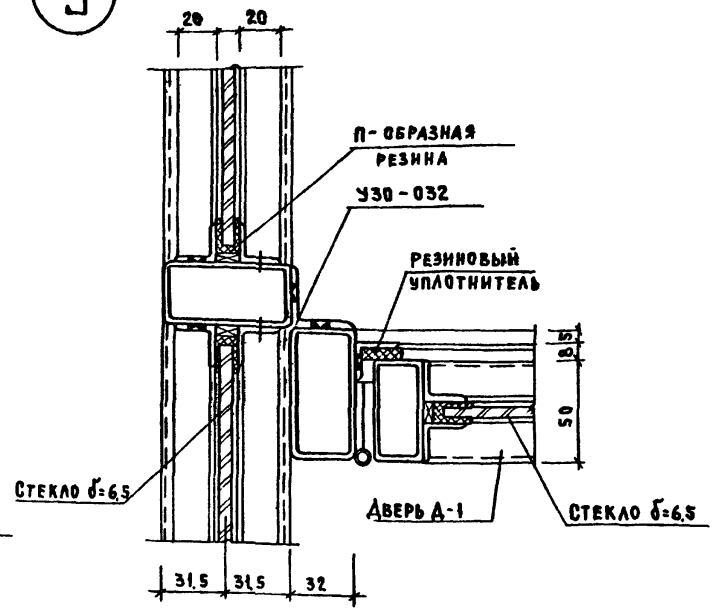

5

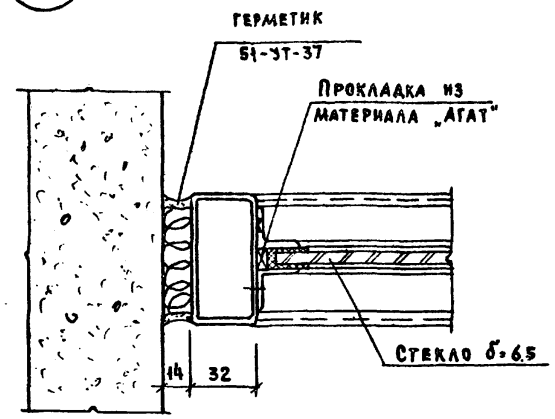

2

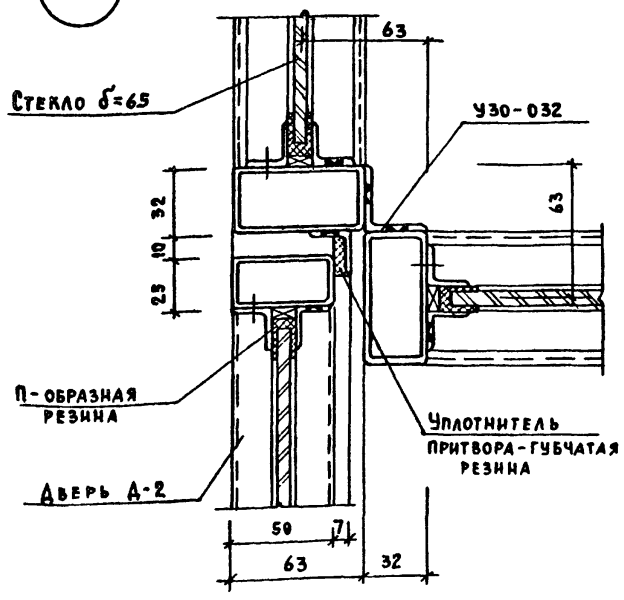

4

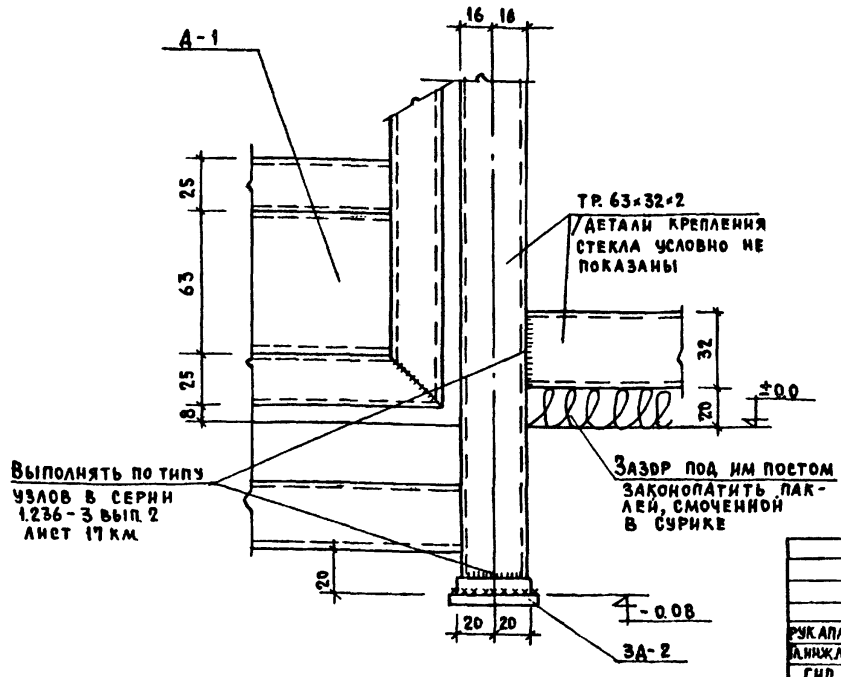

Условные обозначения

- Шов заводской
- Шов монтажный
- Электрозаклепка ф8мм

Примечания

1. Тамбур Т-1 см. лист АС-38
2. Двери выполняются в обвязке из труб 50×25×2 и заполняются витринным стеклом толщиной 6,5мм
3. Уголки на винтах устанавливаются со стороны остекления блока
4. Элементы УЗО-032 привариваются на электрозаклепках ф8 через 300мм к одной из рам в условиях завода, к другой на монтаже. Швы тщательно зачистить.

			1979	272-32-53	Р.I. I-1
			Отделение связи I группы	Блок IV	
Рук.АПМ.13	Образцов			Стадия / Лист / Листов	
Д.инж.маст	Контридзе			Р. / АС-39	
ГИП	Контридзе		Узлы тамбура Т-1	ЦНИИЭП жилища г. Москва	
ГАП	Плюхина				
Рук.гр.инж.	Букарева				
Проверил	Матлина				
Инженер	Рыжова				

Инв.№ подл. | Подпись и дата | Взам.инв.№

16886-01

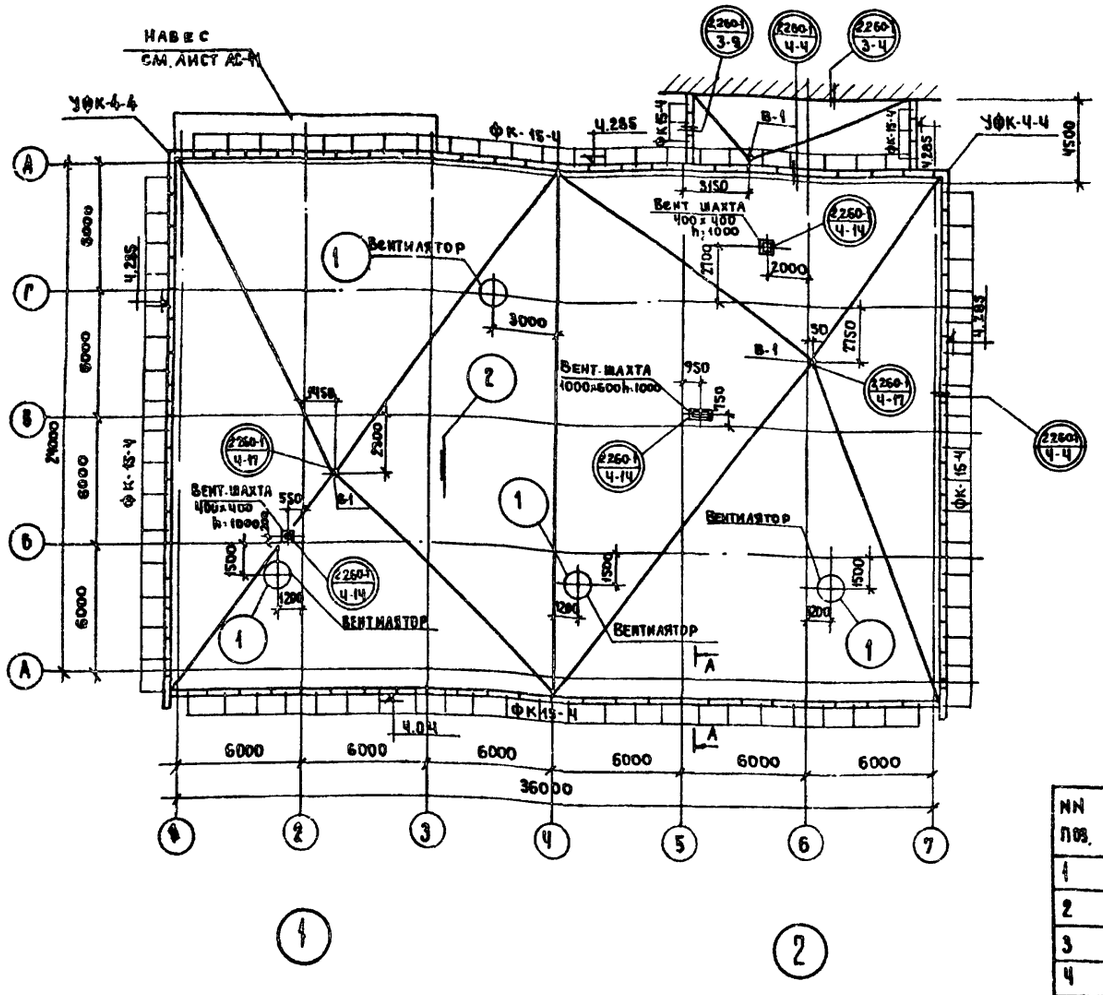

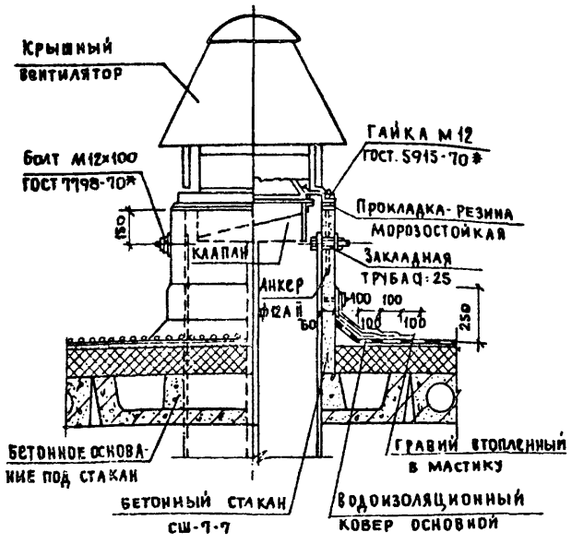

Слой гравия втопленный в битумную мастику
Ч слоя рубероида на битумной мастике
Цементно-песчаная стяжка 15 мм
Один слой рубероида или пергамина
Утеплитель /см. пояснительную записку
Керамзит или шлак γ:400-500 кг/м³ по уклону
Сб железобетонная плита

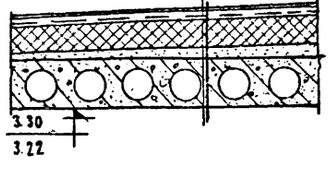

Узлы крепления каркаса кирпичных перегородок

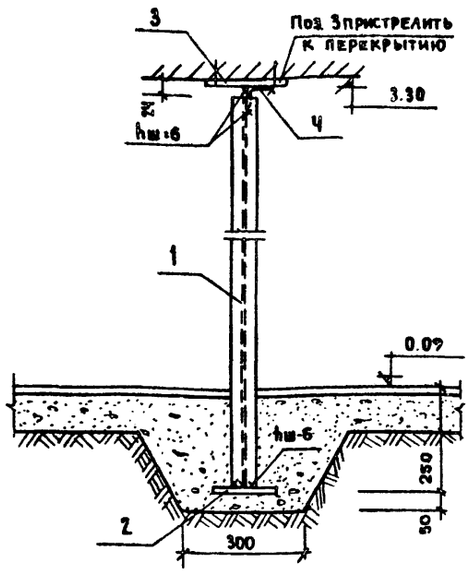

Спецификация металла для крепления кирпичных перегородок

NN поз.	Сечение мм	Длина мм	Кол. шт.	Масса кг: Одной поз.	Масса кг: Всех поз.	ГОСТ
1	I N 14	3430	9	47.0	423.0	8239-72
2	−6×150	150	9	1.06	5.15	103-76
3	−6×60	200	9	0.424	3.82	103-76
4	∠63×6	100	9	0.572	9.54	8509-72

Примечания

1. Отметка кровли у воронки уточняется после определения при привязке необходимой толщины утеплителя. Отметка кровли у парапета и водораздела принимается на 5 см. выше отметки воронки.
2. Сечение А-А см. лист АС-34

Условные обозначения

2260-1 / 4-14 — Номер серии альбома / Номер выпуска, номер детали

1 — Номер узла на данном листе

Ведомость перемычек

Тип	Сечение	Этаж	Кол. мест на этаж
ПР1	3.00, 2.16; 4 1ПР38-15.12.22У; 5 1ПР38-15.12.22У	1	2
ПР2	2.16; 4 1ПР2-15.12.14	1	1
ПР3	2.16; 3 1ПР2-15.12.14	1	1
ПР4	1.750, 2.85; 1 1ПР1-12.12.6	1	14
ПР5	2.16; 1 1ПР2-15.12.14	1	1
ПР6	1.60; 1 1ПР3-24.12.14	1	1
ПР7	2.62; 1 1ПР2-16.12.14	1	1
ПР8	1.80; 1ПР2-15.12.14	1	1

Перечень элементов

NN п/п	Наименование	Кол-во: Стена 510	Кол-во: Стена 640	Масса ед. т	Серия
1	1ПР1-12.12-6	13	13	0.025	1.138.10 вып.1
2	1ПР2-15.12.14	12	5	0.075	—"—
3	1ПР38-15.12.22У	8	10	0.100	—"—
4	1ПР2-16.12.14	1	1	0.075	—"—
5	1ПР3-24.12.14	1	1	0.100	—"—
6	ФК-15-4	88		0.100	1.269-1
7	УФК-4-4	2		0.030	—"—
8	СШ-7-7	4		0.252	1.269-2

Рук. АПМ13	Образцов	
Гл. инж. М.Ас.	Контридзе	
Гип	Контридзе	
Гап	Плюхина	
Рук. гр. инж.	Букарева	
Проверил	Матлина	
Инженер	Рыжова	

1979 | 272-32-53 | Р1. 1-1

Отделение связи I группы блок IV а

Стадия	Лист	Листов
Р.	АС-40	

План кровли. Узлы типы перемычек. Крепление кирпичных перегородок.

ЦНИИЭП жилища г. Москва

16666-01

Согласовано: Ов. Атоев; В.К. Вилятицкая

Инв. № подл.

Навес в осях

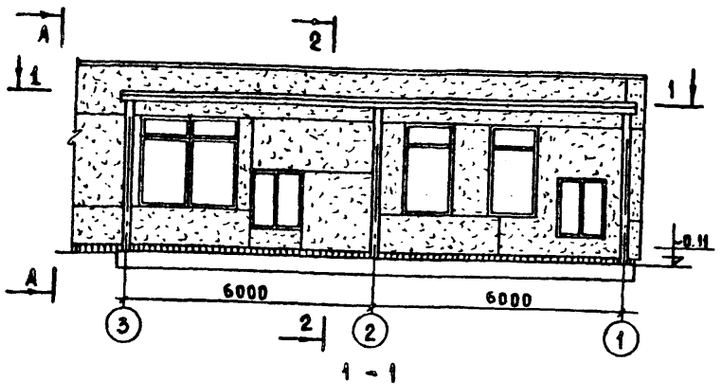

1 - 1

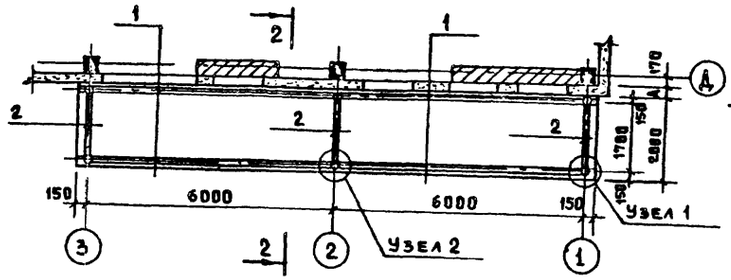

2 - 2

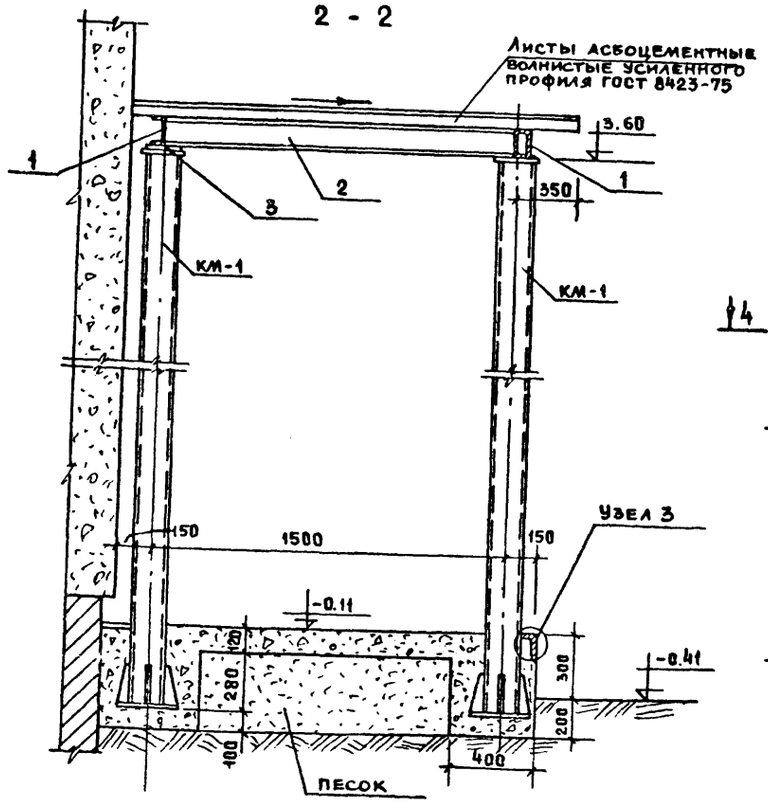

Вид А-А

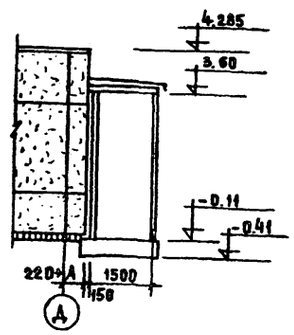

Узел 1

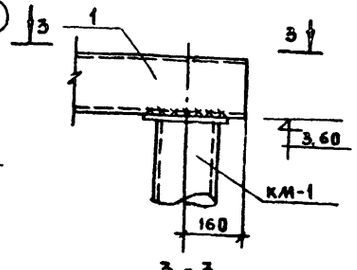

3 - 3

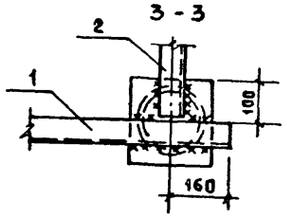

Узел 2

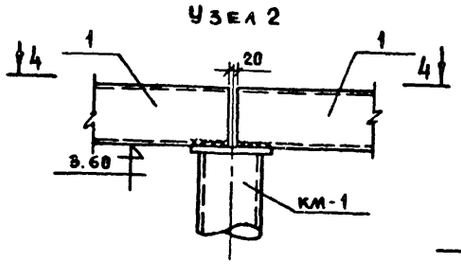

4 - 4

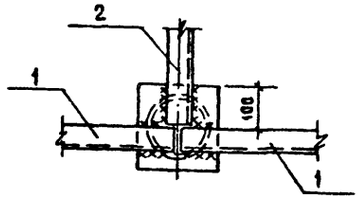

Лестница № 1

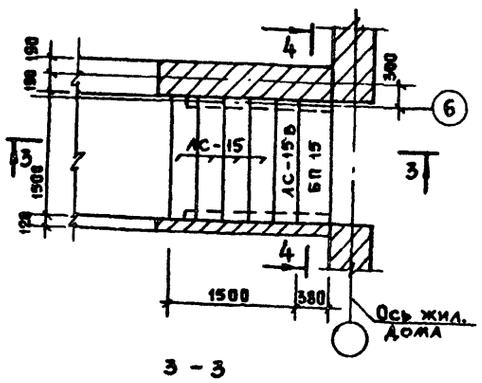

3 - 3

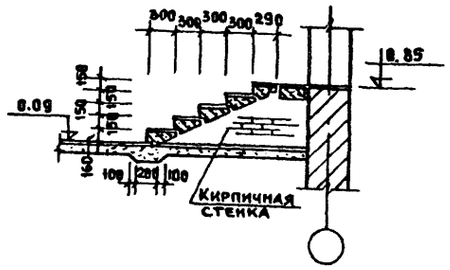

4 - 4

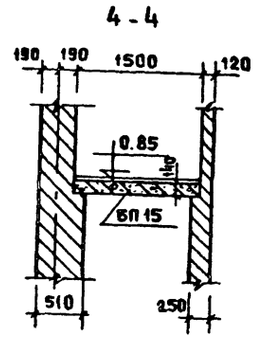

Узел 3

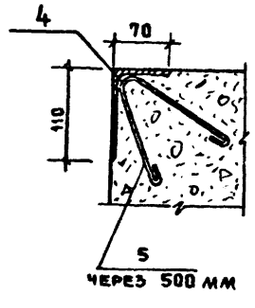

Спецификация металла

Марка элемента	№№ поз.	Сечение мм	Длина мм	Кол. шт	Вес в кг: поз.	Вес в кг: всех поз.	Вес в кг: общий	ГОСТ
Навес	1	С 14	6150	4	75.6	302.4		8240-72
	2	С 14	1480	3	17.2	51.6		— " —
	3	-20×150	150	3	3.8	11.4		103-76
		КМ-1	—	6	81.6	489.6	855.0	АС-42
Отбойное устройство	4	∠140×70×8	12800	1	134.1	134.1		8510-72
	5	⌀6 AI	500	25	0.111	2.8	136.9	2590-71

Перечень элементов

№№ п/п	Наименование	Кол.	Масса т	Серия
1	АС-15	4	0.17	1.155-1 в.1
2	АС-15 В	1	0.13	— " —
3	БП 15	1	0.205	1.139-1

Примечание:

1. Крыльцо выполнять из бетона М-200.
2. Кирпичную кладку стен лестницы №1 вести с напуском 130 мм для опирания ступеней и перемычки с отм. 0.09.
3. Сварку производить электродами Э-42, толщина сварных швов 10 мм.
4. Металлические детали навеса окрасить эмалью.

			1979	272-32-53	Р. 1. 1-1		
Рук.АПМ.13	Образцов		Отделение связи I группы Блок IV А				
Ст.инж.маст	Контридзе						
ГИП	Контридзе			Стадия	Лист	Листов	
ГАП	Паюхина			Р	АС-41		
Рук.гр.инж	Букарева		Навес в осях „1"-„3" Лестница № 1	ЦНИИЭП жилища г. Москва			
Проверил	Матлина						
Инженер	Рыжова						

16686-01

Согласовано

Инв.№ подл.

ИМ-1

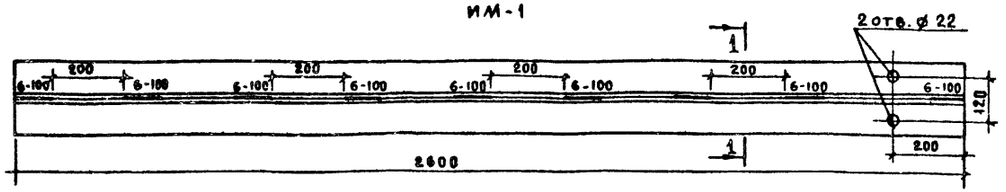

1-1

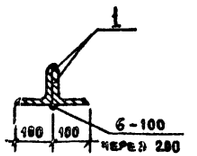

ИМ-3

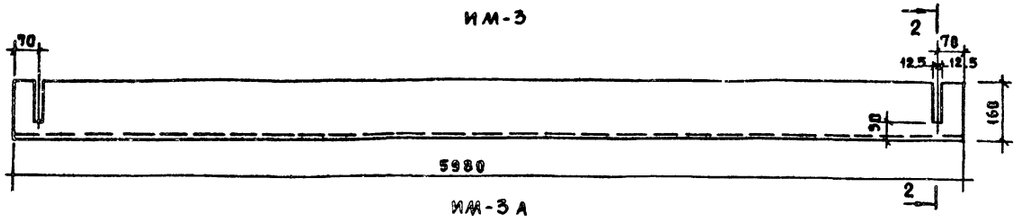

2-2

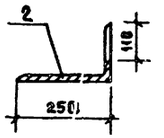

ИМ-3А
ИМ-3Б /зеркально/

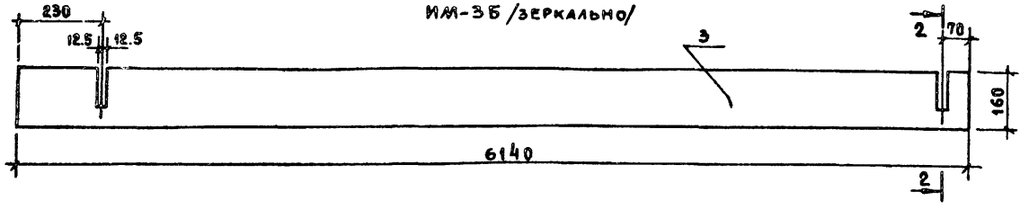

Спецификация металла на изделие

Марка элемента	№ поз.	Сечение мм	Длина мм	Кол. шт	Вес в кг Поз.	Вес в кг Всех поз.	Вес в кг Издел.	ГОСТ
ИМ-1	1	∠100×10	2600	2	39.3	78.6	78.6	8509-72
ИМ-2	9	∠160×10	1080	1	27.7	27.7	27.7	8509-72
ИМ-3	2	∠250×160×16	5980	1	298.0	298.0	298.0	8510-72
ИМ-3А	3	∠250×160×16	6140	1	306.4	306.4	306.4	8510-72
ИМ-3Б	3	∠250×160×16	6140	1	306.4	306.4	306.4	8510-72
ФС-1	8	∠180×110×10	3520	2	78.1	156.2	156.2	8510-72
КМ-1	4	тр.152×4.5	4090	1	67.0	67.0	81.6	10704-76
	5	-10×200	200	1	3.1	3.1		103-76
	6	-10×70	200	4	1.1	4.4		103-76
	7	-10×300	300	1	7.1	7.1		103-76
А-I	10	ф16 А I	300	1	0.5	0.5	2.3	2590-71
	11	-14×150	150	1	1.76	1.8		103-76

КМ-1

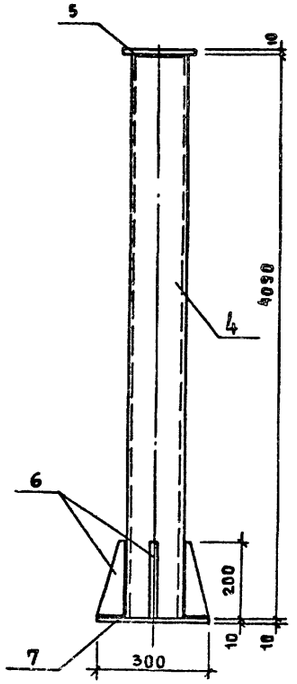

ФС-1

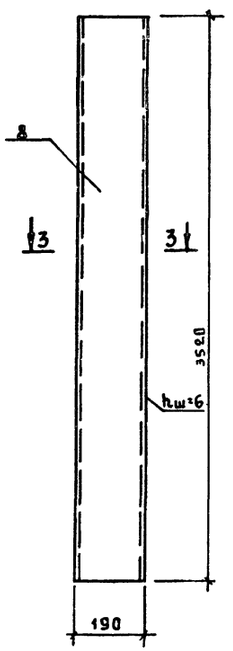

ИМ-2

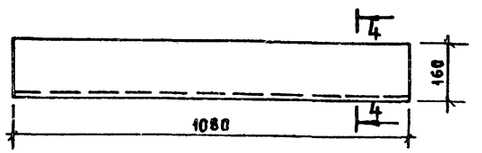

4-4

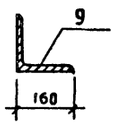

3-3

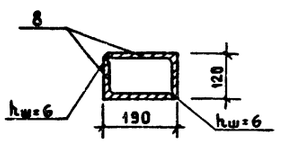

Поз-6

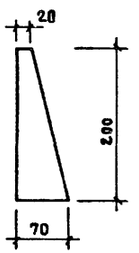

А-I

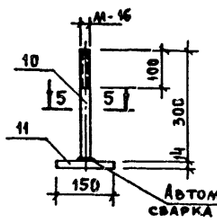

Автоматическая дуговая сварка под слоем флюса

5-5

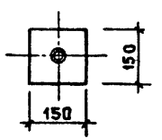

Примечание

1. Сварку производить электродами Э-42.
2. Высота неоговоренных швов h = 6 мм.
3. Металлические изделия и детали должны иметь антикоррозийное цинковое покрытие в соответствии СНиП.II-28-73.

Рук. АПМ 13	Образцов		1979	272-32-53	р1. 1-1
Гл. инж. маст	Контридзе		Отделение связи I группы. Блок IV А		
ГИП	Контридзе			стадия: Р; лист: АС-42; листов:	
ГАП	Плюхина				
Рук. гр. инж.	Букарева		Металлические изделия	ЦНИИЭП жилища г. Москва	
Проверил	Матлина				
Инженер	Рыжова				

1666.-01

Инв. № подл. | Подпись и дата | Взам. инв. №

Блок IV А

Технологическая часть

В блоке размещено доставочное отделение связи с годовым объемом продукции свыше 100 тыс. рублей выполняющее все функции по обслуживанию населения. Среднесуточный объем работы по основным видам почтовых отправлений характеризуется следующими данными

Посылки:
Исходящие - 150 ед.
Входящие - 150 ед.
Письменная корреспонденция:
Исходящая - 750 ед
Входящая - 2500 ед.
Периодические издания 17000 экз
Ценные письма и бандероли
Исходящие - 50 ед.
Входящие - 50 ед.

В соответствии с функциями и объемом работы в отделении связи предусмотрены следующие производственные помещения.

1. Операционный зал для приема и выдачи почт. отправлений
2. Операционный зал для приема и выдачи страховых почтовых отправлений
3. Помещения переговорного пункта и телеграфа.
4. Помещение для обработки, сортировки и доставки письменной корреспонденции и печати
5. Кладовая для хранения денежных сумм и условных ценностей
6. Кладовая для хранения страховых почтовых отправлений предназначенных к выдаче
7. Помещение для контроля переводов.

Учитывая значительный объем работы, а также специфические требования к упаковке и оформлению посылок, ценных писем и бандеролей, операции по приему и выдаче этих отправлений производятся в отдельном зале. В операционном зале для приема и выдачи почтовых отправлений предусмотрено 6 рабочих мест специлизированных следующим образом:

№1 - Прием подписки на газеты и журналы:
№2 - Прием заказной и международной корреспонденций,
№3 - Продажа знаков почтовой оплаты.
№4. Выдача корреспонденции „до востребования"
№5 Прием денежных переводов.
№6 Оплата денежных переводов и пенсий

В операционном зале для приема и выдачи страховых почтовых отправлений предусмотрено 4 рабочих места.

Рабочее место №1 предназначено для выдачи посылок ценных писем и бандеролей.

Рабочие места №№ 2,4 специлизированы для приема посылок, а рабочее место №3 для приема ценных писем и бандеролей. Кладовая для хранения страховых отправлений, предназначенных к выдаче, оборудована складом автоматизированной выдачи посылок (САВП) Емкость склада позволяет осуществлять единовременное хранение 300 отправлений. Выдача страховых отправлений со склада на рабочее место оператора производится по системе транспортеров. Управление работой САВП и транспортеров осуществляется оператором

Фронт обмена с автотранспортом оборудован в соответствии со специализацией городских маршрутов, при которой посылки и страховые мешки доставляются в отделения связи отдельно от письменной корреспонденции и печати.

Проектом предусматривается также возможность приема всех видов почты, доставляемых на одной автомашине

Для приема и отправки почты запроектированы два окна обмена, оборудованные люковыми транспортерами.

Окно обмена №1 размещено в кладовой для хранения страховых отправлений и предназначено для приема входящей страховой почты и отправки исходящей. Это окно обмена может быть использовано для механизированной доставки посылок. Через окно №2, размещенное в помещении для обработки, сортировки и доставки письменной корреспонденции и печати, осуществляется прием мешков с письменной корреспонденцией, мешков и пачек с печатью, а также отправка исходящей корреспонденции и почты в опорные пункты доставочных участков.

Для приема печати, поступающей в отделение связи в ночное время, запроектированы два встроенных в наружную стену (рядом с окном обмена №2) шкафа емкостью 25-30 пачек каждый.

Доставка населению корреспонденции и печати осуществляется с использованием автотранспорта для развозки почты по опорным пунктам и почтальонов по доставочным участкам. В помещении обработки, сортировки и доставки письменной корреспонденции и печати предусмотрены 22 рабочих места почтальонов (по количеству обслуживаемых доставочных участков), рабочие места распределения и сортировки печати и корреспонденции. Для направления пачек с печатью на рабочие места почтальонов, а также для транспортировки готовых посылок к автомашинам в помещении установлена система реверсивных транспортеров, управляемая с рабочего места распределения печати

В целях создания удобств клиентуре проектом предусмотрена возможность круглосуточного приема телеграмм, предоставления междугородных переговоров, выдачи почтовых отправлений через абонементные ящики. Эти операции выполняются в отдельном зале-переговорном пункте, оборудованном двумя рабочими местами операторов и пятью переговорными кабинами.

Режим работы почтовых служб 10-12 часов.

Штат отделения связи - 90 человек, в том числе 30 рабочих группы 1а, 60 рабочих группы 1б. В наибольшую смену работает 50 человек.

Рекомендации: На базе проектируемого отделения связи целесообразно организовать укрупненое доставочное предприятие на 25 доставочных участков, закрепив за ним расширенную зону обслуживания. В помещении обработки, сортировки и доставки письменной корреспонденции и печати имеется возможность организации дополнительного кол. рабочих мест почтальонов и рабочих мест сортировки почты для пунктов ТСП.

При необходимости организации узла механизированной доставки посылок также можно использовать данное отделение связи, произведя в нем соответствующее переоборудование помещений.

Техника безопасности

Проектом предусматриваются мероприятия, обеспечивающие технику безопасности в отделении связи. Все вращающиеся и движущиеся части установленного оборудования имеют ограждения и защитные кожухи. По фронту обмена с автотранспортом предусмотрен колесоотбойный брус, обеспечивающий гарантированное расстояние 0,5 м от заднего борта автомашины до стены здания, что исключает травматизм в случае нахождения человека между автомашиной и зданием. Все электроприборы заземлены.

			1979	272-32-53	Р4. 1-1	
			Отделение связи I группы. Блок IV А			
Гл. инж. пр	Вигдорчик			Стадия	Лист	Листов
Зав отд	Брукер			Р	ТХ-1	
Зав сект	Романов					
Вед. техн	Критер		Заглавный лист Пояснительная записка	СПКБ	Министерство связи	
Проверил	Кример					
Разраб.						

16650-01

Согласовано

Инв. № подл.

№№ п/п	Тип, гост или №чертежа	Наименование	Кол.	Краткая характеристика	Примечание
1.	ТООП-800А-2-380	Типовое окно обмена почты	2	Исполнение III	
2.	ТАУ-3	Транспортер люковой универсальный	2	L= 2857 N= 2.2 квт	Поставляется с электрооборудов
3.	2т4.135.004	Стол	2	1500×800×750	
4.	ОН-12-729/22	Шкаф для сортировки печати	2	1100×650×1690	
5	СВП	Стол с сеткой для писем	1	1100×900×800	
6.	ОН-12-729/26	Тумба для штемпелевания	1	650×650×750	
7.	ОН-12-729/20	Шкаф для сортировки писем	1	1100×430×1690	
8	ОН-12-729/19	Стол картотечный	1	1500×650×750	
9	ТАСНГ-650	Транспортер №8 №9	2	L= 12500 - H=750 - V= 0.6 N= 1.1 - Пвсл - К1 - Бн	
10.	ОН-12-729/16	Стол для почтальона	22	1100×650×1500	
11.	СРКП-1-67	Стул рабочий	38		
12	ШСП-220	Шкаф сушильный	4	1343×630×2375 N=2.0кв	
13.	ОН-12-729/12	Стол приставка	9	1100×650×750	
14	ОН-12-729/1	Секция барьера основная	18	1300×800×1060	
15	ОН-12-729/34	Шкаф абонентский	1	1244×470×1650	
16	ОН-12-729/9	Секция барьера проходная	3	700×470×840	
17.	АПЗ-2	Автомат для приема заказных писем	1	376×230×860	
18	АПК	Автомат для продажи конвертов и почтовых карточек	1	1080×360×1665	
19	ОН-12-729/40	Банкетка	12	430×430×430	
20	ОН-12-729/30	Стол для клиентов островной	5	1300×1300×750	
21	ОН-12-729/41	Скамейка	10	1300×430×430	
22	2е4.139.000	Стелаж	8	1500×500×2200	
23	ОН-12-729/24	Тумба картотечная	2	650×434×750	
24	ОН-12-729/2	Секция барьера с картотекой	2	1300×800×1060	
25	ОН-12-729/14	Стол однотумбовый	4	1100×650×750	
26	СМЦ-3	Сейф металлический	1	700×610×1590	
27	РН-3Ц-13П	Весы почтовые	2		
28	ОН-12-729/23	Тумба основная	1	620×430×705	

№№ п/п	Тип гост или №чертежа	Наименование	Кол.	Краткая характеристика	Примечание
29	ОН-12.792/13	Стол приставка по приему и упаковке заказной корреспонд	1		
30	2е3.622.031	Шкаф управления	1		
31.	2е4.139.001	Стеллаж	7	2000×500×2200	
32	ОН-12-729/28	Стол для упаковки посылок	1	1300×650×1060	
33	УТ4.135.031	Стол специальный для приёма и упаковки посылок	2	700×650×950	
34	ОН-12-729/4	Секция барьера для весов	3	1300×800×840	
35	ВЦП-25	Весы циферблатные почтовые	3	950×500×860	
36	2т4.135.002	Стол	1	400×400×700	
37	М6-АП-2с	Машина для сварки полимерных пленок	1	800×750×1020	
38	ОН-12-729/3	Секция барьера низкая	3	1300×800×840	
39	2т4.051.144	Рольганг	1	L = 786	
40	ТАСНН-650	Транспортер №5	1	L= 2000 - H= 950 - N=0,8 - V= 0.6 - α= 2° - Пвсп-К3-Бн	
41	ТАСНГ-650	Транспортер №6	1	L= 4500 - H= 860 - N=0.8 - V = 0.6 - Пвсп - К3 - Бн	
42	2т4.059.162	Переход роликовый	1	Вариант-I Исполнение-I α= 2°	
43	ТАСНГ-650	Транспортер №4	1	L=2000 - H= 875 - N= 0.4 - V= 0.6 - Пвсл - К3 - Бн	
44	2е4.051.509	Секция	1	L=500	
45	2е2.329.042-01	Датчик	1		
46	2е4.051.239	Дверка шлюзовая приводная	1	N= 0.4 квт	
47	2т4.059.156	Переход роликовый	2	Вариант-I Исполнение I	
48	2т4.075.001	Комплект сбросывателя грузов	1	Вариант-I	
49	ТАСНГ-650	Транспортер №7	1	L=8000 - H= 765 - N= 0.8 - V=0.6 - Пвсл - К1 - Бн	
50	6е2.530.001	Склад автоматизированный для выдачи посылок САВП	1	N= 4.8 квт 12820×2232×2780	
51	ТАСНГ-650	Транспортер №3	1	L= 1000 - H= 625 - N= 0.8 V= 0.6 - Пвл - К3 - Бн	
52	2е2.329.045	Датчик	1		
53	2т4.059.152	Переход роликовый	2	Вариант-I Исполнение I	
54	2т4.075.012-01	Комплект сбрасывателя грузов	10	Вариант I	
55	2т4.290.009	Барабан отклоняющий	3		
56	ТР-4-250	Тележка ручная четырехколесная Г/п 250 кг.	1	990×650×900	

Изм	Кол.	№ докум	Подпись	Дата
Гл инв-пр		Вигдорчик		
Зав отд		Брукер		
Зав сект		Романов		
Вед техн		Кример		
Проверил		Романов		
Разработ		Дымкова		

1979 272-32-53 Р4.1-1

Отделение связи I группы. Блок IV А.

Стадия	Лист	Листов
Р.	ТХ-2	

Спецификация

СПКБ Министерства связи СССР

16686-01

Согласовано

Инв № подл.

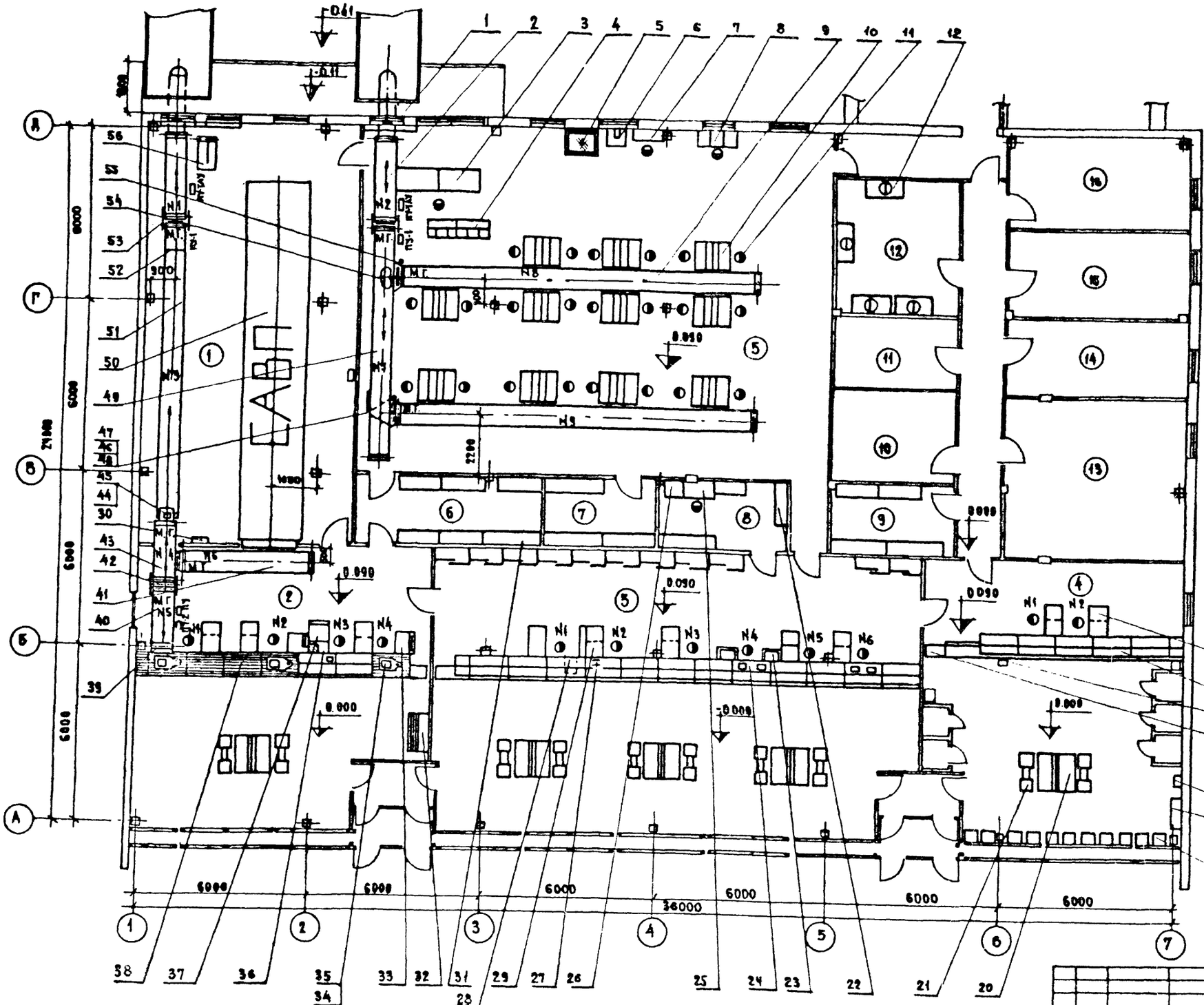

Экспликация

1. Кладовая хранения страховых отправлений предназначенных к выдаче.
2. Операционный зал приема и выдачи страховых отправлений.
3. Операционный зал приема и выдачи почтовых отправлений.
4. Переговорный пункт и телеграф.
5. Помещение обработки и доставки письменной корреспонденции и печати.
6. Кладовая посылочной тары.
7. Кладовая эксплуатационных материалов и архив текущего хранения документов.
8. Кладовая хранения денежных сумм и условных ценностей.
9. Кладовая хранения запасных частей.
10. Венткамера.
11. Электрощитовая.
12. Помещение для сушки одежды.
13. Аппаратная.
14. Экспедиция.
15. Комната контроля переводов.
16. Кабинет начальника.

Условные обозначения

М.Г. - моторная группа
СТ-УП - стойка управления
КУ - кнопка управления
ПУ - пульт управления

Примечание

Датчик поз. 45 вмонтировать в секцию поз. 44 по месту

						1979	272-32-53		Р4 1-1
						Отделение связи I группы Блок IV А			
Изм.	Кол.	№ докум.	Подп.	Дата				Стадия	Лист	Листов
Гл. инж. пр.		Сигдорчик						Р	ТХ-3	
Зав. отд.		Брукер								
Зав. сект.		Романов								
Вед. техн.		Кример				План расположения технологического оборудования		СПКБ Министерства связи СССР		
Просмотр.		Романов								
Разработ.		Дымкова								

Госстрой СССР
ЦЕНТРАЛЬНЫЙ ИНСТИТУТ ТИПОВОГО ПРОЕКТИРОВАНИЯ
Свердловский филиал
620062, г.Свердловск-62, ул.Чебышева, 4
Заказ № 4295 Инв.№ 16682 61 тираж 300
Сдано в печать 22/I 1981г. цена 3-57

gost.e-ecolog.ru