ТИПОВОЙ ПРОЕКТ
272-18-6

УНИФИЦИРОВАННЫЙ ВСТРОЕНО-ПРИСТРОЕННЫЙ К ЖИЛЫМ ДОМАМ МАГАЗИН /БЛОК VI-А/ ТОРГОВОЙ ПЛОЩАДЬЮ 1000 КВ. МЕТРОВ ТОВАРЫ ДЛЯ ДЕТЕЙ С ВАРИАНТАМИ: ТОВАРЫ ДЛЯ ЖЕНЩИН, ТОВАРЫ ДЛЯ МУЖЧИН, ТОВАРЫ ДЛЯ МОЛОДЕЖИ, КУЛЬТТОВАРЫ

АЛЬБОМ III

ИЗДЕЛИЯ ЖЕЛЕЗОБЕТОННЫЕ К СЕРИИ ИИ-04
ИЗДЕЛИЯ ЖЕЛЕЗОБЕТОННЫЕ
ИЗДЕЛИЯ МЕТАЛЛИЧЕСКИЕ
ИЗДЕЛИЯ ДЕРЕВЯННЫЕ

gost.e-ecolog.ru

Госстрой СССР
ЦЕНТРАЛЬНЫЙ ИНСТИТУТ ТИПОВОГО ПРОЕКТИРОВАНИЯ
Свердловский филиал
620062, г.Свердловск-62, ул.Чебышева, 4
Заказ № 4307 Инв.№ 17412-03 тираж 250
Сдано в печать 22.10 1981г. цена 1-79

ТИПОВОЙ ПРОЕКТ
272-18-6

УНИФИЦИРОВАННЫЙ ВСТРОЕНО-ПРИСТРОЕННЫЙ К ЖИЛЫМ ДОМАМ МАГАЗИН /БЛОК VI-А/ ТОРГОВОЙ ПЛОЩАДЬЮ 1000 КВ. МЕТРОВ ТОВАРЫ ДЛЯ ДЕТЕЙ С ВАРИАНТАМИ: ТОВАРЫ ДЛЯ ЖЕНЩИН, ТОВАРЫ ДЛЯ МУЖЧИН, ТОВАРЫ ДЛЯ МОЛОДЕЖИ, КУЛЬТТОВАРЫ

АЛЬБОМ III

СОСТАВ ПРОЕКТА:

АЛЬБОМ I	АС 1	АРХИТЕКТУРНО-СТРОИТЕЛЬНЫЕ РЕШЕНИЯ
	АС 2	ВИТРАЖИ
	ТХ	ТЕХНОЛОГИЯ И МЕХАНИЗАЦИЯ
АЛЬБОМ II	ОВ	ОТОПЛЕНИЕ И ВЕНТИЛЯЦИЯ
	ВК	ВОДОПРОВОД И КАНАЛИЗАЦИЯ
	ЭО	ЭЛЕКТРООБОРУДОВАНИЕ
	АУ	АВТОМАТИЗАЦИЯ УСТРОЙСТВ ИНЖЕНЕРНОГО ОБОРУДОВАНИЯ
	УС	УСТРОЙСТВА СВЯЗИ
АЛЬБОМ III		ИЗДЕЛИЯ
		ИЖ 1 - ИЗДЕЛИЯ ЖЕЛЕЗОБЕТОННЫЕ К СЕРИИ ИИ-04
		ИЖ 2 - ИЗДЕЛИЯ ЖЕЛЕЗОБЕТОННЫЕ
		ИМ - ИЗДЕЛИЯ МЕТАЛЛИЧЕСКИЕ
		ИД - ИЗДЕЛИЯ ДЕРЕВЯННЫЕ
АЛЬБОМ IV	СМ	СМЕТЫ

РАЗРАБОТАН
ЦНИИЭП ТОРГОВО-БЫТОВЫХ ЗДАНИЙ И ТУРИСТСКИХ КОМПЛЕКСОВ

ГА. ИНЖЕНЕР ИНСТИТУТА Лепский В.И.
ГА. АРХИТЕКТОР ПРОЕКТА Завьялов В.Н.

ТЕХНИЧЕСКИЙ ПРОЕКТ
УТВЕРЖДЕН ГОСГРАЖДАНСТРОЕМ
ПРИКАЗ N 26 ОТ 28 ЯНВАРЯ 1980 Г.

РАБОЧИЕ ЧЕРТЕЖИ ВВЕДЕНЫ В ДЕЙСТВИЕ
ЦНИИЭП ТОРГОВО-БЫТОВЫХ ЗДАНИЙ И ТУРИСТСКИХ КОМПЛЕКСОВ
ПРИКАЗ N 81 ОТ 14 АВГУСТА 1981Г.

17412-63

ТИПОВОЙ ПРОЕКТ 272-18-6 АЛЬБОМ III

СОГЛАСОВАНО:

Инв.№ подл. | Подпись и дата | Взам. инв.№

ОБОЗНАЧЕНИЕ	НАИМЕНОВАНИЕ	СТР.
	ТИТУЛЬНЫЙ ЛИСТ АЛЬБОМА	
ИЖ1-00-00 ДО	ВЕДОМОСТЬ ЧЕРТЕЖЕЙ ИЖ1	2
КУ1-00	КОЛОННА КУ1. ОПАЛУБКА И АРМИРОВАНИЕ	3
КУ2-00	КОЛОННА КУ2. ОПАЛУБКА И АРМИРОВАНИЕ	4
КУ3-00	КОЛОННА КУ3. ОПАЛУБКА И АРМИРОВАНИЕ	5
КУ4-00	КОЛОННА КУ4. ОПАЛУБКА И АРМИРОВАНИЕ	6
КУ3.КР1-00	КАРКАС ПЛОСКИЙ КР1	7
КУ1.КР2-00	КАРКАС ПЛОСКИЙ КР2	7
КУ2-01	КОЛОННА КУ2-01	11
КУ3-01	КОЛОННА (КУ3-01, КУ3-02)	8
КУ4-01	КОЛОННА (КУ4-01, КУ4-03)	9
КУ4-02	КОЛОННА КУ4-02	10
КР-442-24-01	КОЛОННА КР-442-24-01	11

ОБОЗНАЧЕНИЕ	НАИМЕНОВАНИЕ	СТР.
КР-442-24-02	КОЛОННА КР-442-24-02	12
КВК-342-14-01	КОЛОННА (КВК-342-14-01÷КВК-342-14-03)	13
КВР-342-14-01	КОЛОННА (КВР-342-14-01, КВР-342-14-02)	14
КВК-30-01	КОЛОННА (КВК-30-01, КВК-30-02)	15
КР-30-01	КОЛОННА КР-30-01	16
КР-30-02	КОЛОННА КР-30-02	17
КК-30-01	КОЛОННА (КК-30-01÷КК-30-04)	18
ЗД-1		19
КК-30-01	КОЛОННА (КК-30-01÷КК-30-04)	19
Н-45-6-01	ПАНЕЛЬ Н-45-6-01	20
Н-45-9-01	ПАНЕЛЬ Н-45-9-01	21
Н-45-18-01	ПАНЕЛЬ Н-45-18-01	21
Н-60-12-01	ПАНЕЛЬ Н-60-12-01	20

Инв. №		
Рук. маст	Колчин	
Гл.инж.м	Линецкий	
ГАП	Завьялов	
ГИП	Соболев	
Рук.гр.инж.	Пушкина	
Разраб.	Берлова	
Проверил	Соболев	
Н.контр	Уткина	

Привязан

272-18-6-ИЖ1-00-00 ДО

Ведомость чертежей ИЖ1

Стадия	Лист	Листов
Р		

ЦНИИЭП торгово-бытовых зданий и туристских комплексов г. Москва

17412-03

Типовой проект 272-18-6 Альбом III

Согласовано

Инв. № подл. | Подпись и дата | Взам. инв. №

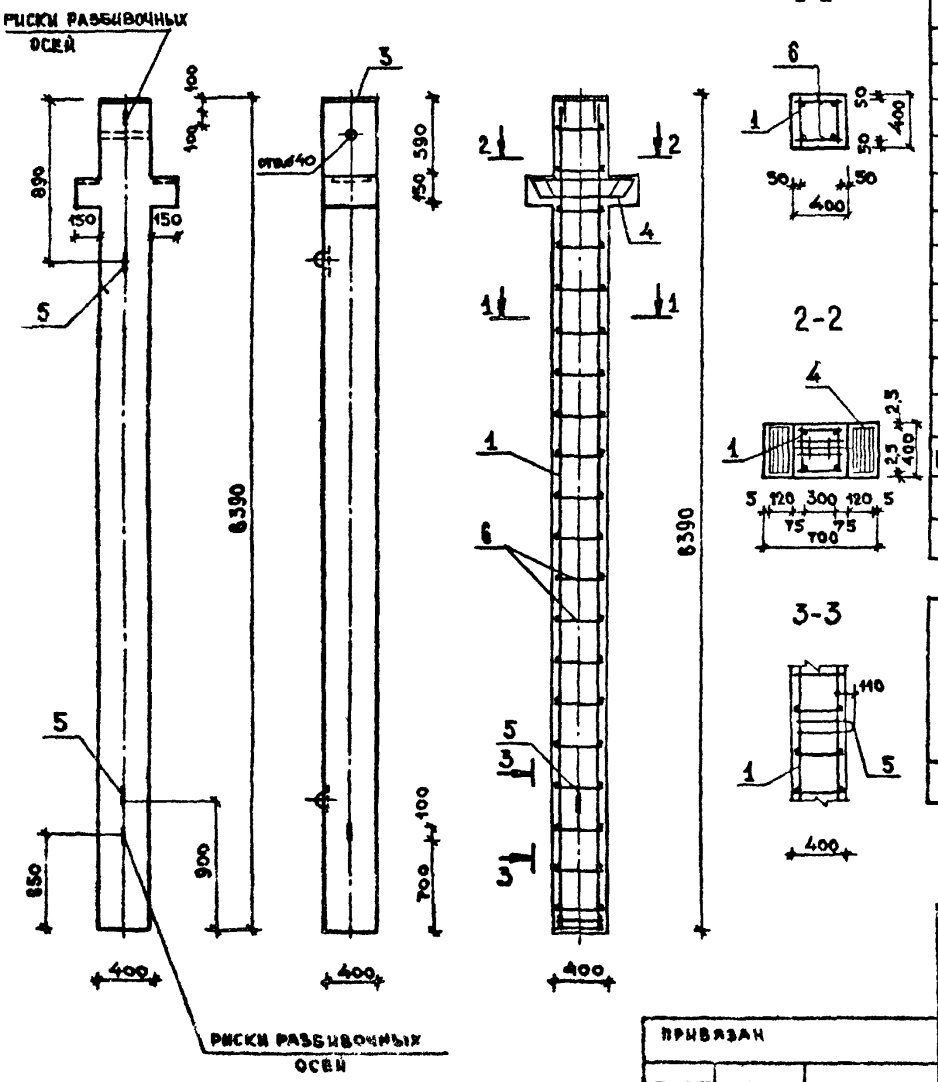

Формат	Зона	Поз	Обозначение	Наименование	Кол	Примеч.
				ДОКУМЕНТАЦИЯ		
			1.220-1,81 л.14,34	УЗЛЫ УСТАНОВКИ ЗА-	X	
			ИИ-04-2,83 л 17.23	КЛАДНЫХ ДЕТАЛЕЙ	X	
				СБОРОЧНЫЕ ЕДИНИЦЫ		
		1	272-18-6 ИЖ--КУ1, КР2-00	КАРКАС ПЛОСКИЙ КР 2	2	
		2	ИИ-04-2, в6 IIIт л.21	СЕТКА С-7	2	
		3	ИИ-04-8, 83 л. 7	ЗАКЛАДНАЯ ДЕТАЛЬ М-8	1	
		4	1.220-1, в1 л.55	ЗАКЛАДНАЯ ДЕТАЛЬ М-5	1	
		5	л.20	ПЕТЛЯ П-1	2	
				ДЕТАЛИ		Масса ед. кг
Б4		6		ø10AI, ГОСТ 5781-75, ℓ=380	46	0,234
				МАТЕРИАЛЫ		
				БЕТОН МАРКИ „300" м³	1,04	

ВЫБОРКА СТАЛИ НА ОДИН ЭЛЕМЕНТ, КГ

Марка	Арматурные изделия			Закладные изделия									Всего
	Арматурная сталь ГОСТ 5781-76		Итого	Полосовая сталь ГОСТ 103-76				Арматурная сталь ГОСТ 5781-75				Итого	
	Класс AI	Класс AIII						Класс AI		Класс AIII			
	ø10	ø28		δ-10	δ-12	δ-20	δ-40	ø10	ø16	ø36	ø28	ø20	
КУ 1	23,0	122,8	145,8	7,4	15,07	7,2	6,26	–	4,4	15,9	8,13	2,0	66,38	212,18

КОЛОННУ ВЫПОЛНЯТЬ В ОПАЛУБКЕ 2КСР-40

Рук. мас	Колчин	
Гл. инж. м.	Линецкий	
Рап	Завьялов	
ГИП	Соболев	
Рук. гр. инж.	Пушкина	
Разраб.	Борисова	
Провер.	Пушкина	
Н. контр.	Уткина	

Привязан

Инв. №

272-18-6 ИЖ1-КУ1-00

КОЛОННА КУ 1
ОПАЛУБКА И АРМИРОВАНИЕ

Стадия	Масса	Масштаб
Р	2600	1:25
Лист	Листов	

ЦНИИЭП торгово-бытовых зданий и туристских комплексов г. Москва

1744-03

Типовой проект 272-18 Альбом III

СОГЛАСОВАНО:

Инв.№ подл. | Подпись и дата | Взам. инв.№

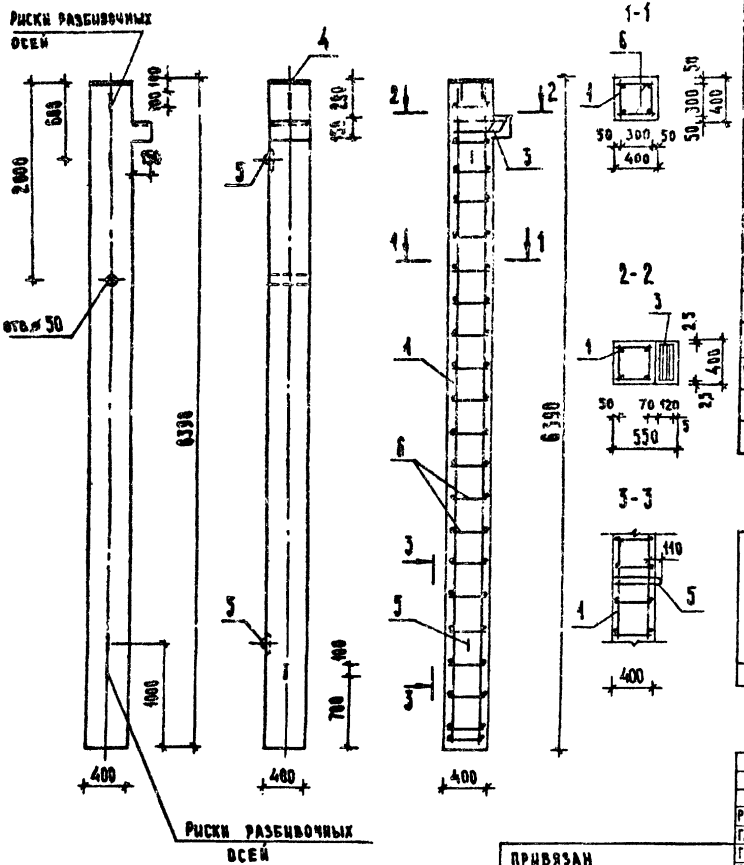

КОЛОННУ ВЫПОЛНЯТЬ В ОПАЛУБКЕ К2К-442-22

ФОРМАТ	ЗОНА	ПОЗ	ОБОЗНАЧЕНИЕ	НАИМЕНОВАНИЕ	КОЛ.	ПРИМЕЧАНИЕ
				ДОКУМЕНТАЦИЯ		
			ИИ-04-2, вып.3, к. 17,21,23	УЗЛЫ УСТАНОВКИ ЗАКЛАДНЫХ ДЕТАЛЕЙ	X	
				СБОРОЧНЫЕ ЕДИНИЦЫ		
		1	272-18-6 ИМ 1-КУ1 КР2-00	КАРКАС ПЛОСКИЙ КР2	2	
		2	ИИ-04-2, вып.6 ЧII Л.23	СЕТКА С8	4	
		3	ИИ-04-8, вып.3, Л.4	ЗАКЛАДНАЯ ДЕТАЛЬ М6	1	
		4	Л.7	ЗАКЛАДНАЯ ДЕТАЛЬ М8	1	
		5	ИИ-04-2, вып.6, ЧII, Л20	ПЕТЛЯ П1	2	
				ДЕТАЛИ		МАССА ЕД. КГ
Б.4		6		⌀6 AI, ГОСТ 5781-75, l=380	50	0,084
				МАТЕРИАЛЫ		
				БЕТОН МАРКИ „300" м³	1,03	

ВЫБОРКА СТАЛИ НА ОДИН ЭЛЕМЕНТ, КГ

МАРКА	АРМАТУРНЫЕ ИЗДЕЛИЯ				ЗАКЛАДНЫЕ ИЗДЕЛИЯ									ВСЕГО
	АРМАТУРНАЯ СТАЛЬ ГОСТ 5781-75			ИТОГО	ПОЛОСОВАЯ СТАЛЬ ГОСТ 103-76			АРМАТУРНАЯ СТАЛЬ ГОСТ 5781-75					ИТОГО	
	КЛАСС AI	КЛАСС AIII						КЛАСС AI	КЛАСС AIII					
	⌀6	⌀16	⌀10		-5×10	-5×12	-5×16	⌀6	⌀16	⌀32	⌀28	⌀20		
КУ2	5,52	20,3	0,34	26,18	3,7	15,7	2,5	1,88	4,4	6,8	5,8	2,0	42,78	68,94

ПРИВЯЗАН

ИНВ. №

РУК. МАСТ.	КОЛЧИН	
ГЛ. ИНЖ. М.	ЛИНЕЦКИЙ	
ГАП	ЗАВЬЯЛОВ	
ГИП	СОБОЛЕВ	
РУК. ГРУППЫ	ПУШКИНА	
РАЗРАБ.	БОРИСОВА	
ПРОВЕРИЛ	ПУШКИНА	
Н. КОНТР.	УТКИНА	

272-18-6 ИМ1 КУ2-00

КОЛОННА КУ-2
ОПАЛУБКА И АРМИРОВАНИЕ

СТАДИЯ	МАССА	МАСШТАБ
Р	2580	1:25
ЛИСТ	ЛИСТОВ	

ЦНИИЭП Торгово-бытовых зданий и туристских комплексов г. Москва

17412-03

Типовой проект 272-18-6 Альбом III

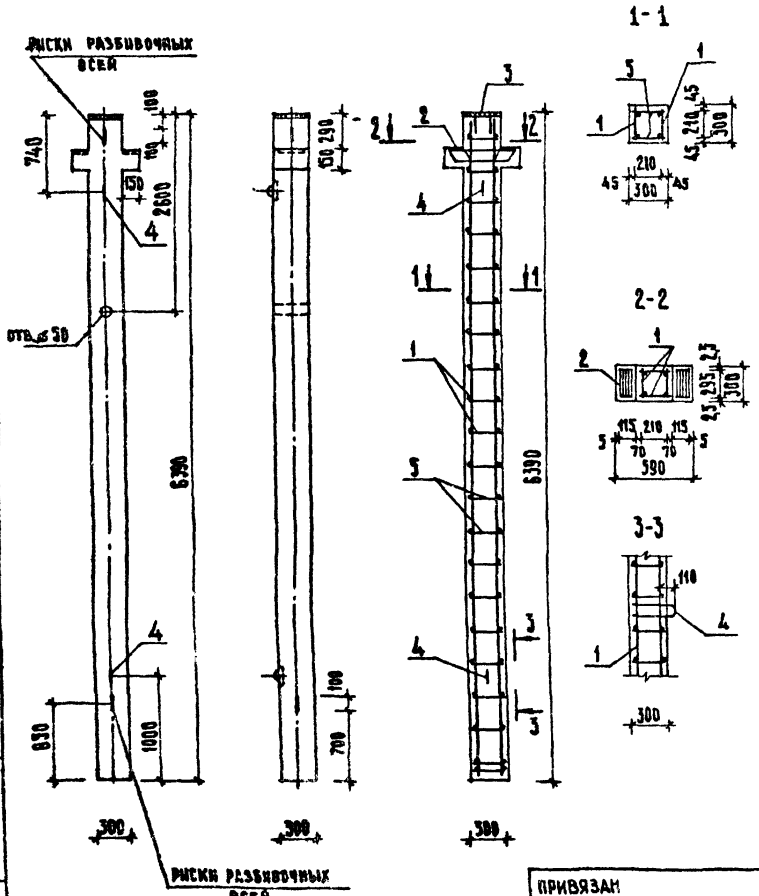

ФОРМАТ	ЗОНА	ПОЗ.	ОБОЗНАЧЕНИЕ	НАИМЕНОВАНИЕ	КОЛ.	ПРИМЕЧАНИЕ
				ДОКУМЕНТАЦИЯ		
			ИИ-04-2, вып 13, л. 24, 29	УЗЛЫ УСТАНОВКИ ЗАКЛАДНЫХ ДЕТАЛЕЙ	X	
				СБОРОЧНЫЕ ЕДИНИЦЫ		
		1	272-18-6 ИМ1-КУ3 КР1-00	КАРКАС ПЛОСКИЙ КР1	2	
		2	ИИ-04-2, вып. 10 ч.II, л.19	ЗАКЛАДНАЯ ДЕТАЛЬ М-9	1	
		3	л. 22	ЗАКЛАДНАЯ ДЕТАЛЬ М-12	1	
		4	л. 18	ПЕТЛЯ П-2	2	
				ДЕТАЛИ		
Б.4		5		⌀6 AI, ГОСТ 5781-75, ℓ=280		МАССА ЕД. КГ
				МАТЕРИАЛЫ	50	0,062
				БЕТОН МАРКИ „300" м³	0,59	

ВЫБОРКА СТАЛИ НА ОДИН ЭЛЕМЕНТ, КГ

МАРКА	АРМАТУРНЫЕ ИЗДЕЛИЯ			ИТОГО	ЗАКЛАДНЫЕ ИЗДЕЛИЯ							ИТОГО	ВСЕГО
	АРМАТУРНАЯ СТАЛЬ ГОСТ 5781-75				ПОЛОСОВАЯ СТАЛЬ ГОСТ 103-76			АРМАТУРНАЯ СТАЛЬ ГОСТ 5781-75					
	КЛАСС AI	КЛАСС AIII						КЛАСС AI	КЛАСС AIII				
	⌀6	⌀16	⌀10		-5-10	-5-12	-5-14	⌀16	⌀25	⌀22	⌀10		
КУ3	5,52	20,15	0,34	26,01	5,56	8,40	4,28	4,0	3,64	6,02	0,26	32,16	58,17

КОЛОННУ ВЫПОЛНЯТЬ В ОПАЛУБКЕ К2К-42

РУК.МАСТ.	КОЛЧИН	
ГЛ.ИНЖ.ПР.	ЛИНЕЦКИЙ	
ГАП	ЗАВЬЯЛОВ	
ГИП	СОБОЛЕВ	
РУК.ГРУПП.	ПУШКИНА	
РАЗРАБ.	БОРИСОВА	
ПРОВЕРИЛ	ПУШКИНА	
Н.КОНТР.	УТКИНА	

272-18-6 – ИМ1-КУ3-00

КОЛОННА КУ-3
ОПАЛУБКА И АРМИРОВАНИЕ

СТАДИЯ	МАССА	МАСШТАБ
Р	1380	1:25
ЛИСТ	ЛИСТОВ	

ЦНИИЭП торгово-бытовых зданий и туристских комплексов г. Москва

ПРИВЯЗАН

Инв. № подл. | Подпись и дата | Взам. инв. №

Согласовано:

17412-03

Типовой проект 272-18-6 Альбом III

Согласовано:

Инв.№ подл. | Подпись и дата | Взам.инв.№

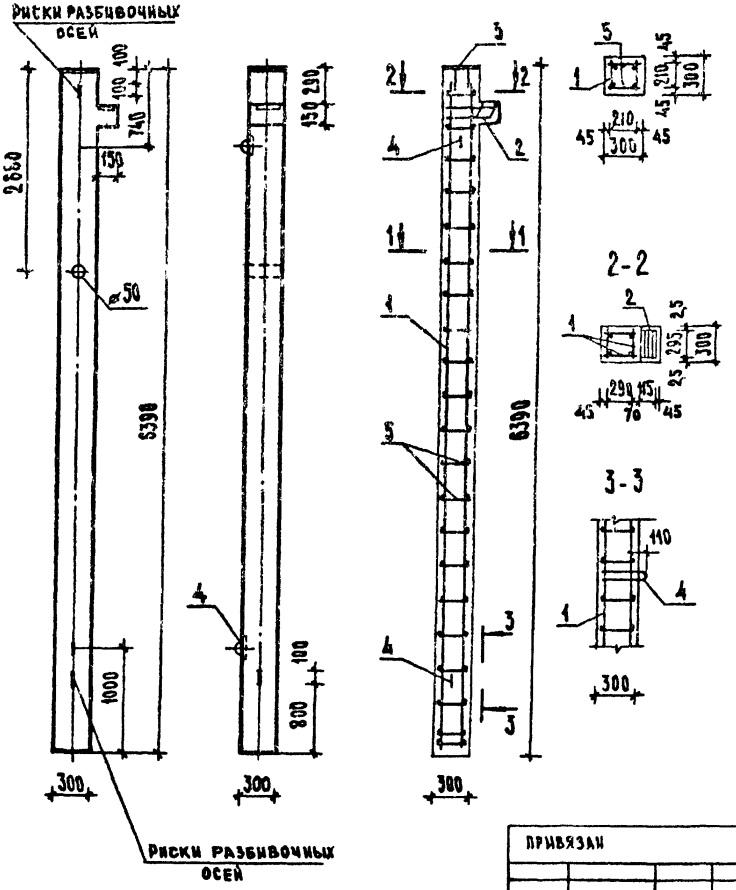

Формат	Зона	Поз.	Обозначение	Наименование	Кол.	Примечание
				Документация		
			ИИ-04-2, вып.13 л.23, 29	Узлы установки закладных деталей	х	
				Сборочные единицы		
		1	272-18-6 ИМ1 КУ3, КР1-00	Каркас плоский КР-1	2	
		2	ИИ-04-2, вып.10 ч.II л.20	Закладная деталь М10	1	
		3	Л. 22	Закладная деталь М12	1	
		4	Л. 18	Петля П2	2	
				Детали		Масса ед., кг
Б4		5		⌀6 AI ГОСТ 5781-75 ℓ=280	50	0,082
				Материалы		
				Бетон марки „300" м³	0,58	

Выборка стали на один элемент, кг

Марка	Арматурные изделия			Итого	Закладные детали							Итого	Всего
	Арматурная сталь ГОСТ 5781-75				Полосовая сталь ГОСТ 103-76			Арматурная сталь ГОСТ 5781-75					
	Класс AI	Класс AIII						Класс AI	Класс AIII				
	⌀6	⌀16	⌀10		-5-10	-5-12	-5-14	⌀16	⌀25	⌀22	⌀10		
КУ4	5,52	20,3	0,34	26,18	2,78	8,40	2,14	4,0	3,64	4,78	0,45	26,19	52,35

Колонну выполнять в опалубке К2К-42

Привязан

Инв.№

Рук.маст.	Колчин	
Гл.инж.м.	Линецкий	
ГАП	Завьялов	
ГИП	Соболев	
Рук.группы	Пушкина	
Разраб.	Борисова	
Проверил	Пушкина	
Н.контр.	Уткина	

272-18-6 ИМ1-КУ4-00

Колонна КУ4
Опалубка и армирование

Стадия	Масса	Масштаб
Р	1450	1:25

Лист | Листов

ЦНИИЭП торгово-бытовых зданий и туристских комплексов
г. Москва

17412-03

Типовой проект 272-18-6 Альбом III

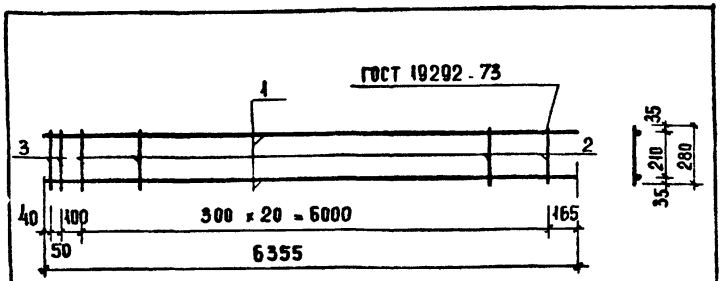

Формат	Зона	Поз.	Обозначение	Наименование	Кол	Примечание
				ДЕТАЛИ		масса ед кг
		1	272-18-6-ИЖ1-КУ3 КР1. 01	ф16А III ГОСТ 5781-75; ℓ=6355	2	10.05
		2	02	ф10А III ГОСТ 5781-75; ℓ=280	2	0.17
		3	03	ф6А I ГОСТ 5781-75; ℓ=280	21	0.06

Привязан

Инв. №

Рук. маст.	Колчин	
Гл. инж. пр.	Линецкий	
ГАП	Завьялов	
ГИП	Соболев	
Рук. гр. инж.	Пушкина	
Разработал	Борисова	
Проверил	Пушкина	
Н. контр.	Уткина	

272-18-6-ИЖ1-КУЗ.КР1-00

Каркас плоский КР1

Стадия	Масса	Масштаб
Р	21.90	1:5
Лист	Листов	

ЦНИИЭП торгово-бытовых зданий и туристских комплексов г. Москва

Типовой проект 272-18-6 Альбом III

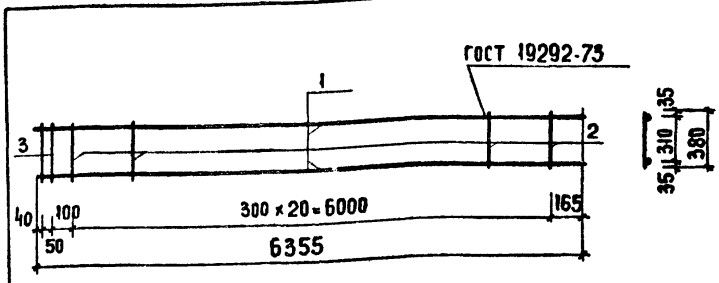

Формат	Зона	Поз.	Обозначение	Наименование	Кол.	Примечание
				ДЕТАЛИ		масса ед кг
		1	272-18-6 ИЖ1-КУ1. КР2 01	ф28А III ГОСТ 5781-75; ℓ=6355	2	30,67
		2	02	ф10А III ГОСТ 5781-75; ℓ=380	2	0,23
		3	03	ф6 АI ГОСТ 5781-75; ℓ=380	21	0,08

Привязан

Инв. №

Рук. маст.	Колчин	
Гл. инж. пр.	Линецкий	
ГАП	Забьялов	
ГИП	Соболев	
Рук. гр.	Пушкина	
Разработ.	Борисова	
Проверил	Пушкина	
Н. контр.	Уткина	

272-18-6-ИЖ1-КУ1. КР2-00

Каркас плоский КР2

Стадия	Масса	Масштаб
Р	63,48	1:50
Лист	Листов	

ЦНИИЭП торгово-бытовых зданий и туристских комплексов г. Москва

Согласовано:

Инв. № подл. | Подпись и дата | Взам. инв. №

174-12-05

Типовой проект 272-18-5 Альбом III

СОГЛАСОВАНО:

Инв. № подл. | Подпись и дата | Взам. инв. №

КУЗ-02

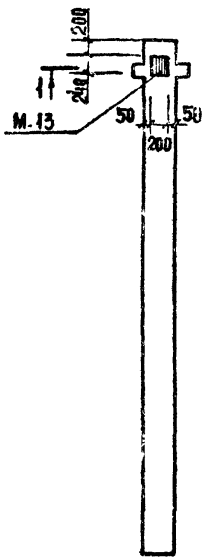

КУЗ-01

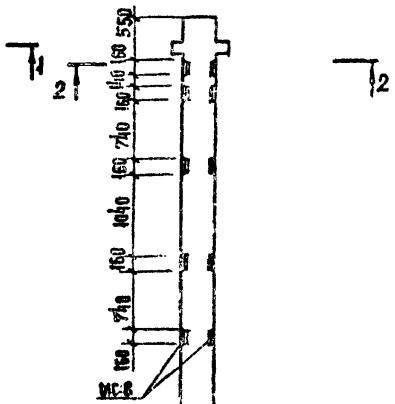
550
160
160
160

Типовой проект 272-18-6 Альбом III

СОГЛАСОВАНО:

Инв.№ подл. | Подпись и дата | Взам.инв.№

КУ-4-01 КУ-4-03

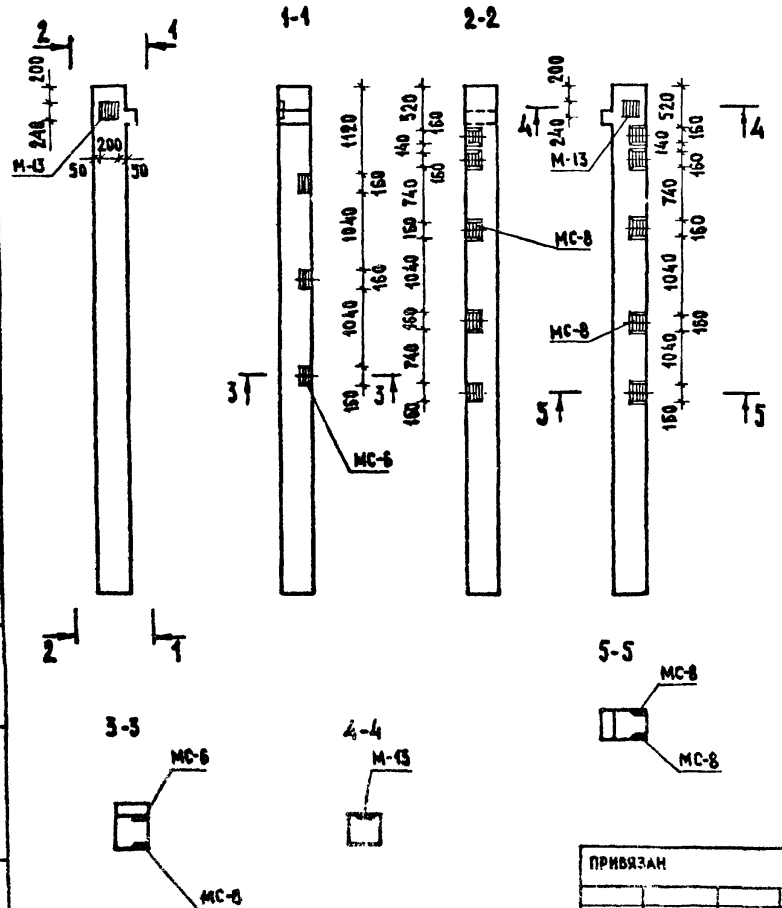

ФОРМАТ	ЗОНА	ПОЗ.	ОБОЗНАЧЕНИЕ	НАИМЕНОВАНИЕ	КОЛ НА МЕЛ КУ4		ПРИМЕЧАНИЕ
					01	03	
				ДОКУМЕНТАЦИЯ			
			ИИ-04-2, Вып.10 ч. II	УЗЛЫ УСТАНОВКИ ЗАКЛАДНЫХ	X	X	
			ИИ-04-2, Вып.12 ч.III, л.28	ДЕТАЛЕЙ			
				СБОРОЧНЫЕ ЕДИНИЦЫ			
			272-18-6 ИЖ1-КУ4	КОЛОННА КУ4	1	1	
			ИИ-04-2, Вып.10 ч.II, л.23	ЗАКЛАДНАЯ ДЕТАЛЬ М-13	1	1	
			ИИ-04-2, Вып.12 ч.III л.37	ЗАКЛАДНАЯ ДЕТАЛЬ МС-8	5	10	
				ЗАКЛАДНАЯ ДЕТАЛЬ МС-6	3		

ВЫБОРКА СТАЛИ НА ДОПОЛНИТЕЛЬНЫЕ ЗАКЛАДНЫЕ ДЕТАЛИ, КГ

МАРКА	ЗАКЛАДНАЯ ДЕТАЛЬ								ВСЕГО
	ПРОФИЛЬНАЯ СТАЛЬ		ИТОГО	АРМАТУРНАЯ СТАЛЬ ГОСТ 5781-75 КЛАСС А III Ø ММ				ИТОГО	
	-10	-12		10	16	12	18		
М-13		4,51	4,51			0,18	2,18	2,34	6,85
МС-8	2,01		2,01		0,64			0,64	2,65
МС-6	1,55		1,55	0,52				0,52	2,07

РУК.МАРТ.	КОЛЧИН	
ГЛИНЖ.М.	ЛИПЕЦКИЙ	
ГАП	ЗАБЬЯЛОВ	
ГИП	СОБОЛЕВ	
РУК.ГРУППЫ	ПУШКИНА	
РАЗРАБ.	ГОРЕНЬ	
ПРОВЕРИЛ	БАБИЧ	
Н.КОНТР.	ЧУКИНА	

ПРИВЯЗАН

ИНВ.№

272-18-6-ИЖ1-КУ4-01

КОЛОННА (КУ4-01, КУ4-03)

СТАДИЯ	МАССА	МАСШТАБ
Р	1450	1:50
ЛИСТ	ЛИСТОВ	

ЦНИИЭП торгово-бытовых зданий и туристских комплексов г. Москва

17412-03

Типовой проект 272-18-Б Альбом III

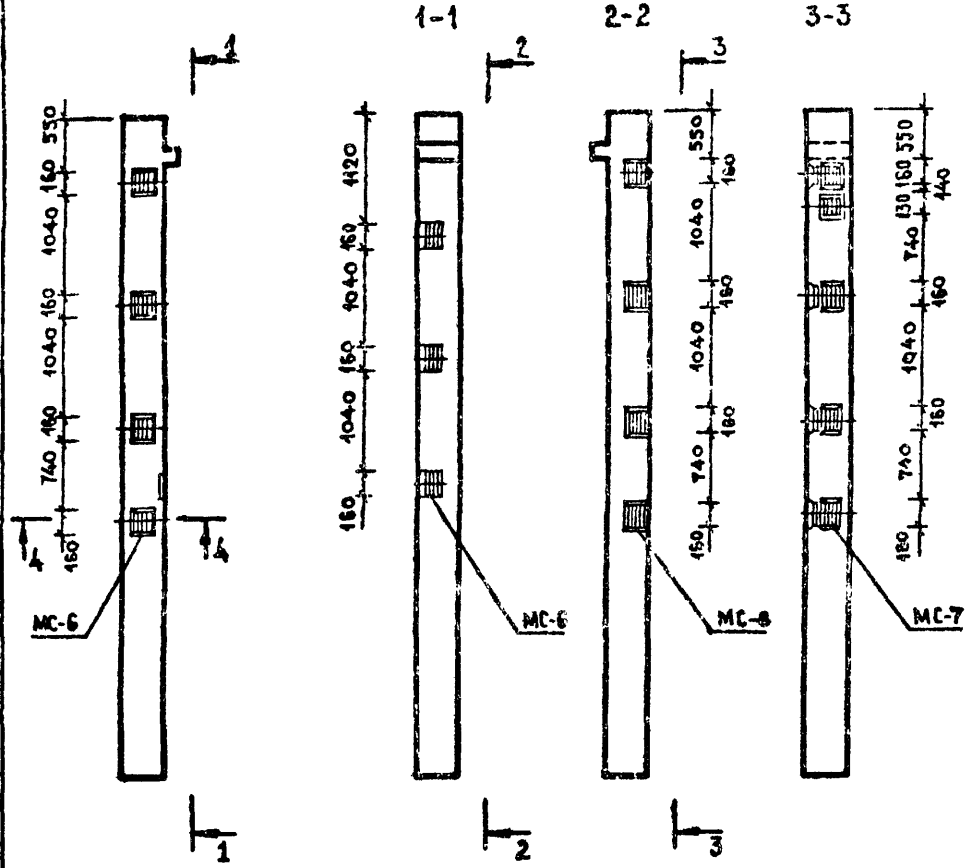

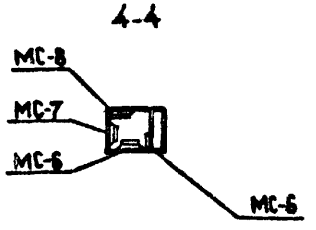

Формат	Зона	Поз.	Обозначение	Наименование	Кол	Примечание
				Документация		
			ИИ-04-2, вып. 12 ч II А. 28	Узлы установки закладных		
				деталей		
				Сборочные единицы		
			272-18-Б ИЖ1-КУ4	Колонна КУ4	1	
			ИИ-04-2, вып. 12 ч III А. 37	Закладная деталь МС-6	7	
			А. 37	Закладная деталь МС-7	5	
			А. 37	Закладная деталь МС-8	1	

Выборка стали на дополнительные закладные детали, кг

Марка	Закладная деталь: прокатная сталь −10	Закладная деталь: прокатная сталь итого	Арматурная сталь Гост 5781-75 класс А III, ⌀ мм: 10	Арматурная сталь Гост 5781-75 класс А III, ⌀ мм: 16	Арматурная сталь Гост 5781-75 итого	Всего
МС-6	1,55	1,55	0,52		0,52	2,07
МС-7	1,55	1,55	0,52		0,52	2,07
МС-8	2,01	2,01		0,64	0,64	2,65

Рук маст.	Колчин	
Гл инж. м	Линецкий	
ГАП	Завьялов	
ГИП	Соболев	
Рук группы	Пушкина	
Разраб	Горень	
Проверил	Бабич	
Н. контр	Уткина	

Привязан

Инв. №

272-18-Б ИЖ1-КУ4-02

Колонна КУ4-02

Стадия	Масса	Масштаб
Р	1450	1:50
Лист	Листов	

ЦНИИЭП г. Москва — Торгово-бытовых зданий и туристских комплексов

Согласовано

Инв. № подл. | Подпись и дата | Взам. инв. №

17412-03

Типовой проект 272-18-6 Альбом III

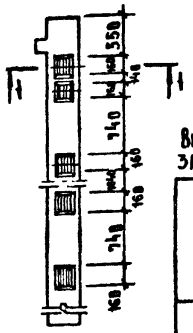

1-1

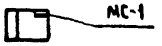

ВЫБОРКА СТАЛИ НА ДОПОЛНИТЕЛЬНЫЕ ЗАКЛАДНЫЕ ДЕТАЛИ, КГ

МАРКА	ЗАКЛАДНАЯ ДЕТАЛЬ					ВСЕГО
	ПРОФИЛЬНАЯ СТАЛЬ	ИТОГО	АРМАТУРНАЯ СТАЛЬ ГОСТ 5781-75 КЛАСС А III ФММ		ИТОГО	
	10		16			
МС-1	2.21	2.21	1.08		1.08	3.29

ФОРМАТ	ЗОНА	ПОЗ.	ОБОЗНАЧЕНИЕ	НАИМЕНОВАНИЕ	КОЛ.	ПРИМЕЧАНИЕ
				ДОКУМЕНТАЦИЯ		
			ИИ-04-2 ВЫП.11 ч.III Л.47	УЗЛЫ УСТАНОВКИ ЗАКЛАДНЫХ ДЕТАЛЕЙ	X	
				СБОРОЧНЫЕ ЕДИНИЦЫ		
			272-18-6-ИЖ1-КУ2	КОЛОНКА КУ2	1	
			ИИ-04-2 ВЫП.11 ч.III Л.55	ЗАКЛАДНАЯ ДЕТАЛЬ МС-1	10	

СОГЛАСОВАНО:

ПРИВЯЗАН

ИНВ. №

ИНВ № ПОДЛ. ПОДПИСЬ И ДАТА ВЗАМ. ИНВ №

272-18-6 -ИЖ1- КУ2

РУК МАСТ	КОЛЧИН	
ГЛ ИНЖ М	ЛИНЕЦКИЙ	
ГАП	ЗАВЬЯЛОВ	
ГИП	СОБОЛЕВ	
РУК ГРИНЖ	ПУШКИНА	
РАЗРАБ	ГОРЕНЬ	
ПРОВЕР	СОБОЛЕВ	
Н. КОНТР	УТКИНА	

КОЛОННА КУ2-01

СТАДИЯ	МАССА	МАСШТАБ
Р	2580	1:50

ЛИСТ 1 ЛИСТОВ

ЦНИИЭП г. Москва ТОРГОВО-БЫТОВЫХ ЗДАНИЙ И ТУРИСТСКИХ КОМПЛЕКСОВ

Типовой проект 272-18-6 Альбом III

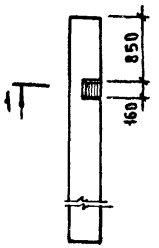



ВЫБОРКА СТАЛИ НА ДОПОЛНИТЕЛЬНЫЕ ЗАКЛАДНЫЕ ДЕТАЛИ, КГ

МАРКА	ЗАКЛАДНАЯ ДЕТАЛЬ					ВСЕГО
	ПРОФИЛЬНАЯ СТАЛЬ	ИТОГО	АРМАТУРНАЯ СТАЛЬ ГОСТ 5781-75 КЛАСС А III ФММ		ИТОГО	
	-10		16			
МС-1	2.21	2.21	1.08		1.08	3.29

ФОРМАТ	ЗОНА	ПОЗ.	ОБОЗНАЧЕНИЕ	НАИМЕНОВАНИЕ	КОЛ.	ПРИМЕЧАНИЕ
				ДОКУМЕНТАЦИЯ		
			ИИ-04-2, ВЫП.11 ч.III Л.47	УЗЛЫ УСТАНОВКИ ЗАКЛАДНЫХ ДЕТАЛЕЙ	X	
				СБОРОЧНЫЕ ЕДИНИЦЫ		
			ИИ-04-2, ВЫП.5	КОЛОНКА КР-442-24	1	
			ИИ-04-2, ВЫП.11 ч.III Л.55	ЗАКЛАДНАЯ ДЕТАЛЬ МС-1	2	

СОГЛАСОВАНО:

ПРИВЯЗАН

ИНВ №

ИНВ № ПОДЛ. ПОДП. И ДАТА ВЗАМ. ИНВ №

272-18-6 -ИЖ1-КР-442-24-01

РУК МАСТ	КОЛЧИН	
ГЛ ИНЖ М	ЛИНЕЦКИЙ	
ГАП	ЗАВЬЯЛОВ	
ГИП	СОБОЛЕВ	
РУК ГРИНЖ	ПУШКИНА	
РАЗРАБ	ГОРЕНЬ	
ПРОВЕР.	СОБОЛЕВ	
Н КОНТР.	УТКИНА	

КОЛОННА КР-442-24-01

СТАДИЯ	МАССА	МАСШТАБ
Р	1950	1:50

ЛИСТ ЛИСТОВ

ЦНИИЭП г. Москва ТОРГОВО-БЫТОВЫХ ЗДАНИЙ И ТУРИСТСКИХ КОМПЛЕКСОВ

17412-05

Типовой проект 272-18-6 Альбом III

Согласовано:

Инв.№ подл. | Подпись и дата | Взам. инв.№

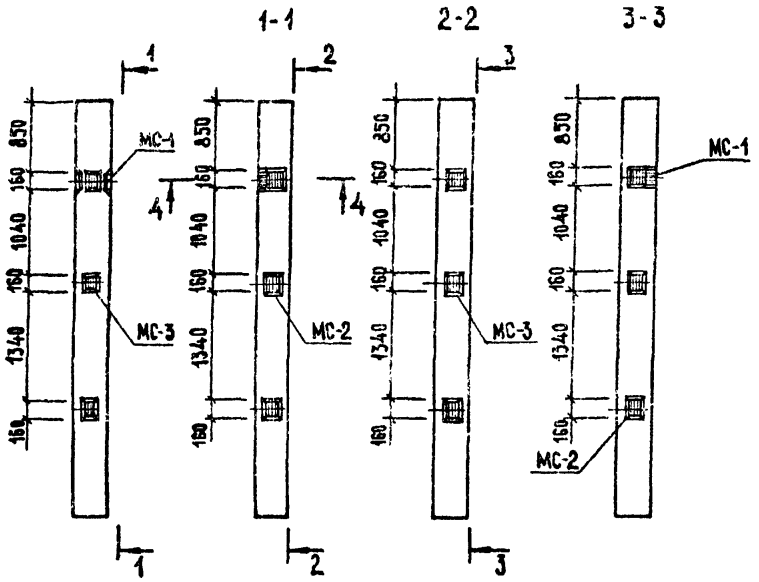

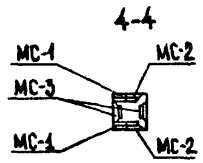

Формат	Зона	Поз.	Обозначение	Наименование	Кол.	Примечание
				Документация		
			ИИ-04-2, вып.11ч.III л.47	Узлы установки закладных	X	
				деталей		
				Сборочные единицы		
			ИИ-04-2, вып.5	Колонна КР-442-24	1	
			ИИ-04-2, вып.11 ч III л.55	Закладная деталь МС-1	2	
			л.55	Закладная деталь МС-2	6	
			л.55	Закладная деталь МС-3	6	

Выборка стали на дополнительные закладные детали, кг

Марка	Закладная деталь					Всего
	Профильная сталь	Итого	Арматурная сталь ГОСТ 5781-75 Класс A III, ⌀ мм		Итого	
	-10		10	16		
МС-1	2,21	2,21		1,08	1,08	3,29
МС-2	1,55	1,55	0,76		0,76	2,31
МС-3	1,55	1,55	0,76		0,76	2,31

Рук.маст.	Колчин	
Гл.инж.м.	Линецкий	
ГАП	Завьялов	
ГИП	Соболев	
Рук.гр.инж.	Пушкина	
Разраб.	Горень	
Проверил	Бабич	
Н.контр.	Уткина	

Привязан

Инв.№

272-18-6 - ИЖ1-КР-442-24-02

Колонна КР-442-24-02

Стадия	Масса	Масштаб
Р	196т	1:50
Лист	Листов	

ЦНИИЭП торгово-бытовых зданий и туристских комплексов г.Москва

17412-03

Типовой проект 272-18-6 Альбом III

СОГЛАСОВАНО

Инв. № подл. | Подпись и дата | Взам. инв. №

КВК-342-14.02

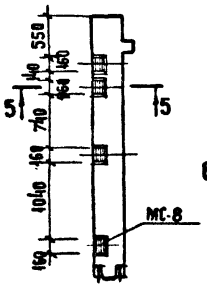

КВК-342-14.03

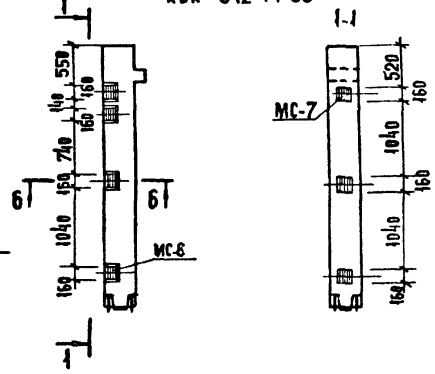

КВК-342-14.01

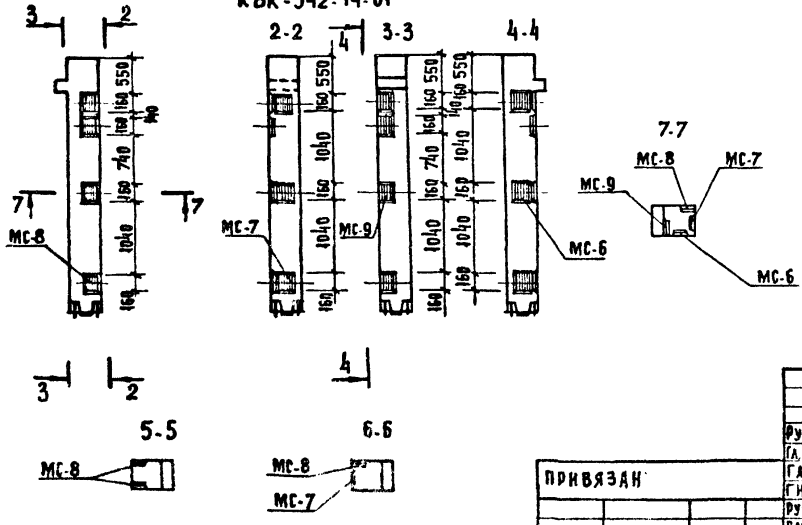

Формат	Зона	Поз.	Обозначение	Наименование	Кол. на испол. КВК-342-14- 01	02	03	Примечание
				Документация				
			ИИ-04.2 вып.12 ч.III л.1,2	Узлы установки закладных деталей.	×	×	×	
				Сборочные единицы				
			ИИ-04-2, вып.9, вып.10 ч.II	Колонна КВК-342-14	1	1	1	
			ИИ-04.2 вып.12 ч.III, л.37	Закладная деталь МС-6	3			
			л.37	Закладная деталь МС-7	3		3	
			л.37	Закладная деталь МС-8	4	8	4	
			л.37	Закладная деталь МС-9	4			

Выборка стали на дополнительные закладные детали, кг

Марка	Закладная деталь: Прокатная сталь -10	Итого	Арматурная сталь ГОСТ 5781-75 класса AIII, ⌀ мм: 10	16	Итого	Всего
МС-6	1,55	1,55	0,52		0,52	2,07
МС-7	1,55	1,55	0,52		0,52	2,07
МС-8	2,01	2,01		0,64	0,64	2,65
МС-9	2,01	2,01		0,64	0,64	2,65

Привязан

Инв. №

Рук.маст.	Колчин	
Гл.инж.м	Аниськин	
ГАП	Завьялов	
ГИП	Соболев	
Рук.группы	Пушкина	
Разраб.	Горень	
Провер.	Бабич	
Н.контр.	Уткина	

272-18-6 ИЖ1-КВК-342-14-01

Колонна (КВК-342-14-01...КВК-342-14-03)

Стадия	Масса	Масштаб
Р	780	1:50

Лист | Листов

ЦНИИЭП торгово-бытовых зданий и туристских комплексов г. Москва

17412-03

Типовой проект 272-18-6 Альбом III

СОГЛАСОВАНО:

Инв. № подл. | Подпись и дата | Взам. инв. №

КВР-342-14-02

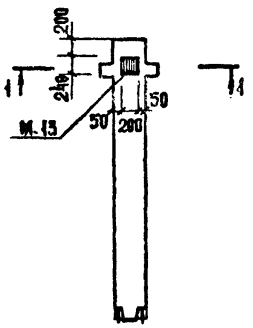

КВР-342-14-01

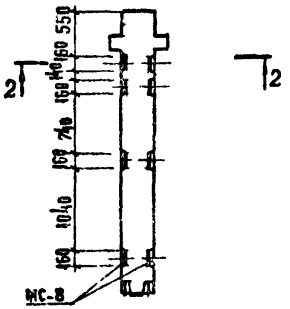

1-1

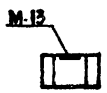

2-2



Формат	Зона	Поз.	Обозначение	Наименование	Кол. на испол. КВР-342-14- 01	02	Примечан.
				Документация			
			ИИ-04-2 вып 10 ч II	Узлы установки закладных	×	×	
			ИИ-04-2 вып. 12 ч III А. 1.2	деталей			
				Сборочные единицы			
			ИИ-04-2. вып. 9	Колонна КВР-342-14	1	1	
			ИИ-04-2, вып 10 ч II А.23	Закладная деталь М-13		1	
			ИИ-04-2. вып. 12 ч III А.37	Закладная деталь МС-8	8		

Выборка стали на дополнительные закладные детали, кг

Марка	Закладная деталь: Профильная сталь -10	-12	Итого	Арматурная сталь ГОСТ 5781-75, класс A III, Ø, мм: 12	16	18	Итого	Всего
М-13		4,51	4,51	0,18		2,16	2,34	6,85
МС-8	2,01		2,01		0,64		0,64	2,65

Рук. маст	Колчин	
Гл. инж. м	Линецкий	
ГАП	Завьялов	
ГИП	Соболев	
Рук. группы	Пушкина	
Разраб	Горень	
Проверил	Бабич	
Н. контр.	Уткина	

Привязан

Инв. №

272-18-6 ИЖ1-КВР-342-14-01

Колонна (КВР-342-14-01, КВР-342-14-02)

Стадия	Масса	Масштаб
Р	800	1:50
Лист	Листов	

ЦНИИЭП торгово-бытовых зданий и туристских комплексов г. Москва

17412-03

Типовой проект 272-18-Б Альбом III

ФОРМАТ	ЗОНА	ПОЗ	ОБОЗНАЧЕНИЕ	НАИМЕНОВАНИЕ	КОЛ. НА ИСПОЛ. КВК-30-01	КОЛ. НА ИСПОЛ. КВК-30-02	ПРИМЕЧАН.
				ДОКУМЕНТАЦИЯ			
			ИИ-04-2 вып. 11 ч. III л. 47	УЗЛЫ УСТАНОВКИ ЗАКЛАДНЫХ			
				ДЕТАЛЕЙ.			
				СБОРОЧНЫЕ ЕДИНИЦЫ			
			1.220-1. вып. 1	КОЛОННА КВК-30	1	1	
			ИИ-04-8, вып 3 л. 1	ЗАКЛАДНАЯ ДЕТАЛЬ М-1		1	
			л. 2	ЗАКЛАДНАЯ ДЕТАЛЬ М-3	2		
			ИИ-04-2, вып. 11 ч. III л. 55	ЗАКЛАДНАЯ ДЕТАЛЬ МС-3		3	

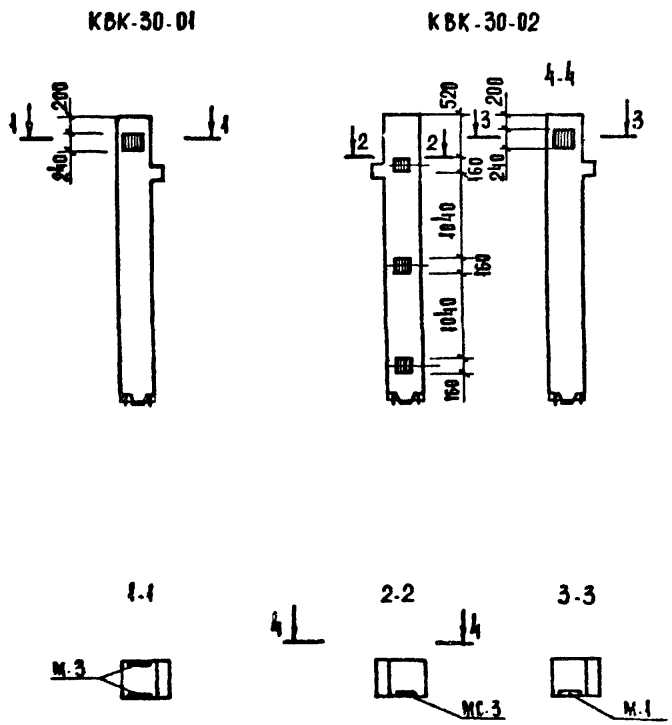

ВЫБОРКА СТАЛИ НА ДОПОЛНИТЕЛЬНЫЕ ЗАКЛАДНЫЕ ДЕТАЛИ, КГ

МАРКА	ЗАКЛАДНАЯ ДЕТАЛЬ: ПРОФИЛЬНАЯ СТАЛЬ -10	ПРОФИЛЬНАЯ СТАЛЬ -12	ИТОГО	АРМАТУРНАЯ СТАЛЬ ГОСТ 5781-75 КЛАСС А III Ф, ММ 10	12	18		ИТОГО	ВСЕГО
М-1		5,86	5,86		0,20	2,48		2,68	8,54
М-3		11,63	11,63		0,40	3,08		3,48	15,11
МС-3	1,55		1,55	0,76				0,76	2,31

СОГЛАСОВАНО:

ВЗАМ. ИНВ. №

ПОДПИСЬ И ДАТА

ПРИВЯЗАН

ИНВ. №

РУК. МАСТ.	КОЛЧИН	
ГА ИНЖ. М.	ЛИНЕЦКИЙ	
ГАП	ЗАВЬЯЛОВ	
ГИП	СОБОЛЕВ	
РУК. ГРИНЯ	ПУШКИНА	
РАЗРАБ.	ГОРЕНЬ	
ПРОВ.	БАБИЧ	
Н. КОНТР.	УТКИНА	

272-18-Б ИЖ1-КВК-30-01

КОЛОННА (КВК-30-01, КВК-30-02)

СТАДИЯ	МАССА	МАСШТАБ
Р	1370	1:50

ЛИСТ | ЛИСТОВ

ЦНИИЭП ТОРГОВО-БЫТОВЫХ ЗДАНИЙ И ТУРИСТСКИХ КОМПЛЕКСОВ г. МОСКВА

174-19-03

СОГЛАСОВАНО:

ТИПОВОЙ ПРОЕКТ 272-18-6 АЛЬБОМ III

Инв.№подл. | Подпись и дата | Взам. инв.№

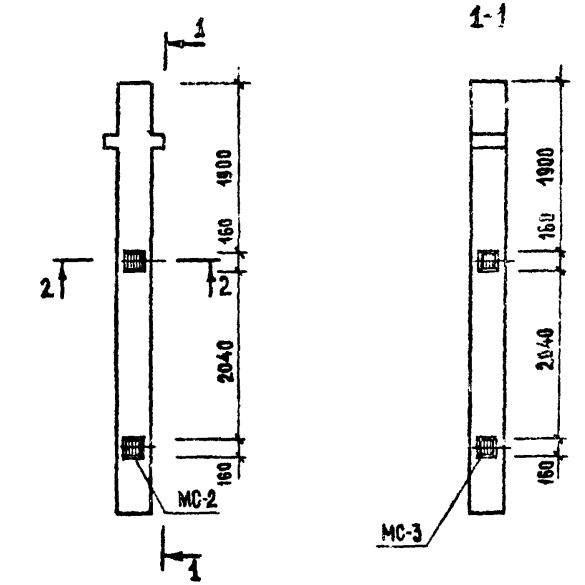

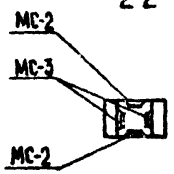

Формат	Зона	Поз.	Обозначение	Наименование	Кол.	Примечание
				Документация		
			ИИ-04-2, вып. 11 ч.III л.47	Узлы установки закладных	X	
				деталей		
				Сборочные единицы		
			1.220-1, вып.1 л.13	Колонна КР-30	1	
			ИИ-04-2, вып.11 ч.III л.55	Закладная деталь МС-2	4	
				Закладная деталь МС-3	4	

Выборка стали на дополнительные закладные детали, кг

Марка	Закладная деталь: профильная сталь		Закладная деталь: арматурная сталь ГОСТ 5781-75* класса AIII		Всего
			⌀ мм		
	-10		10		
МС-2	1,55		0,76		2,31
МС-3	1,55		0,76		2,31

Привязан

Инв. №

Рук. маст.	Колчин	
Гл. инж. м.	Линецкий	
ГАП	Завьялов	
ГИП	Соболев	
Рук. гр. инж.	Пушкина	
Разраб.	Горень	
Проверил	Пушкина	
Н. контр.	Уткина	

272-18-6 - ИЖ1-КР-30-01

Колонна КР-30-01

Стадия	Масса, т	Масштаб
Р	2,0	1:50
Лист	Листов	

ЦНИИЭП торгово-бытовых зданий и туристских комплексов г. Москва

17412-03

СОГЛАСОВАНО:
ИНВ.№ ПОДЛ. | ПОДПИСЬ И ДАТА | ВЗАМ.ИНВ.№

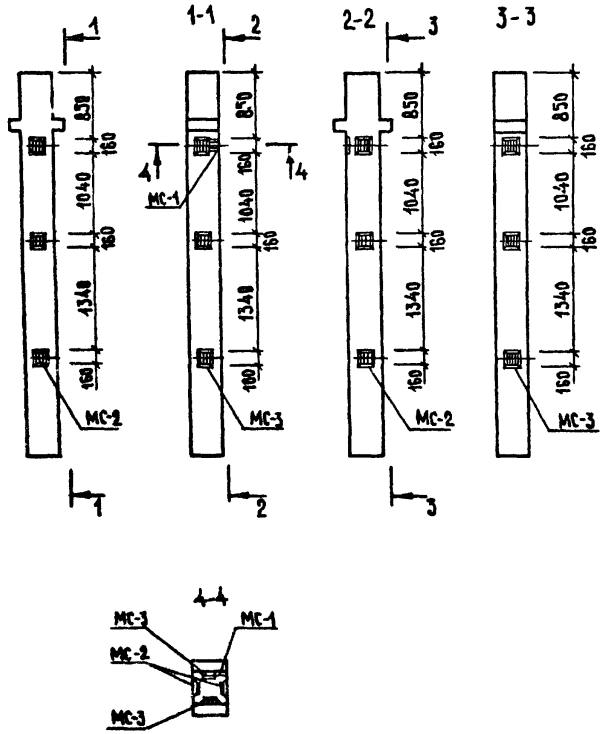

ФОРМАТ	ЗОНА	ПОЗ.	ОБОЗНАЧЕНИЕ	НАИМЕНОВАНИЕ	КОЛ.	ПРИМЕЧАНИЕ
				ДОКУМЕНТАЦИЯ		
				УЗЛЫ УСТАНОВКИ ЗАКЛАДНЫХ	X	
			ИИ-04-2, вып. 11 ч. III л. 47	ДЕТАЛЕЙ		
				СБОРОЧНЫЕ ЕДИНИЦЫ		
			1.220-1, вып. 1 л. 13	КОЛОННА КР-30	1	
				ЗАКЛАДНАЯ ДЕТАЛЬ МС-1	1	
			ИИ-02-1, вып. 11 ч. III л. 55	ЗАКЛАДНАЯ ДЕТАЛЬ МС-2	6	
				ЗАКЛАДНАЯ ДЕТАЛЬ МС-3	6	

ВЫБОРКА СТАЛИ НА ДОПОЛНИТЕЛЬНЫЕ ЗАКЛАДНЫЕ ДЕТАЛИ, КГ

МАРКА	ЗАКЛАДНАЯ ДЕТАЛЬ				ВСЕГО
	ПРОФИЛЬНАЯ СТАЛЬ		АРМАТУРНАЯ СТАЛЬ ГОСТ 5781-75 КЛАСС А-III		
			⌀ ММ		
	-10		10	16	
МС-1	2,21			1,08	3,29
МС-2	1,55		0,76		2,31
МС-3	1,55		0,76		2,31

РУК. МАСТ.	КОЛЧИН		
ГЛ. ИНЖ. М.	ЛИНЕЦКИЙ		
ГАП	ЗАВЬЯЛОВ		
ГИП	СОБОЛЕВ		
РУК. ГРУПП.	ПУШКИНА		
РАЗРАБ.	ГОРЕНЬ		
ПРОВЕРИЛ	ПУШКИНА		
Н. КОНТР.	УТКИНА		

ПРИВЯЗАН

ИНВ. №

272-18-6 - ИЖ1-КР-30-02

КОЛОННА КР-30-02

СТАДИЯ	МАССА, т	МАСШТАБ
Р	2,0	1:50

ЛИСТ 1 ЛИСТОВ 1

ЦНИИЭП ТОРГОВО-БЫТОВЫХ ЗДАНИЙ И ТУРИСТСКИХ КОМПЛЕКСОВ
Г. МОСКВА

17412-03

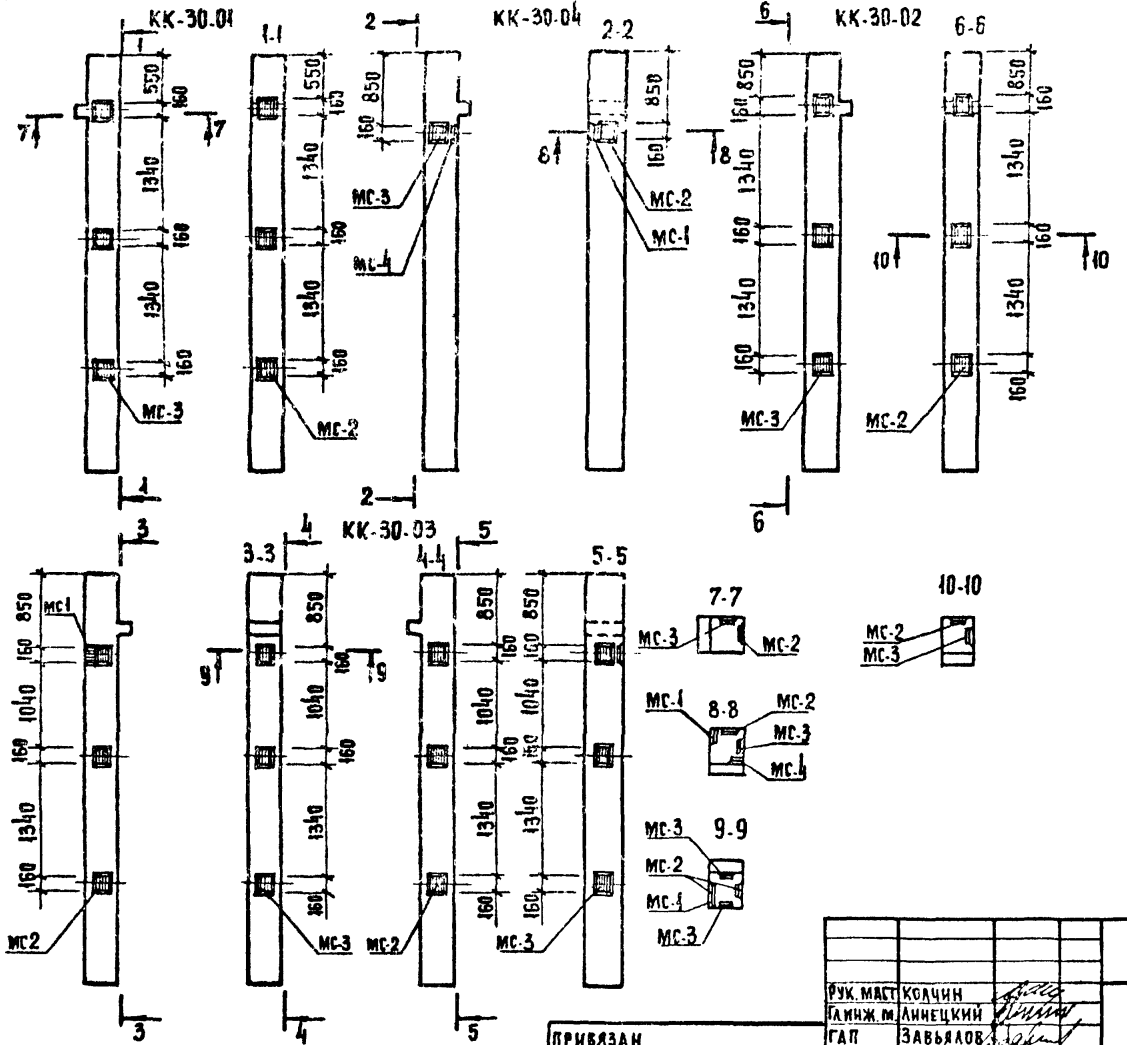

ВЫБОРКА СТАЛИ НА ДОПОЛНИТЕЛЬНЫЕ ЗАКЛАДНЫЕ ДЕТАЛИ, КГ

МАРКА	ЗАКЛАДНАЯ ДЕТАЛЬ					ВСЕГО
	ПРОФИЛЬНАЯ СТАЛЬ	ИТОГО	АРМАТУРН. СТАЛЬ ГОСТ 5781-75 КЛАССА А II		ИТОГО	
			⌀ ММ			
	-10		10	16		
МС-1	2,21	2,21		1,08	1,08	3,29
МС-2	1,55	1,55	0,76		0,76	2,31
МС-3	1,55	1,55	0,76		0,76	2,31
МС-4	2,21	2,21		1,08	1,08	3,29

Рук. маст	Колчин		
Гл. инж. м.	Линецкий		
ГАП	Завьялов		
ГИП	Соболев		
Рук. гр. инж.	Пушкина		
Разраб.	Горень		
Пров.	Бабич		
Н. контр.	Уткина		

Привязан

Инв. №

272-18-6 ИЖ1-КК-30-01

КОЛОННА (КК-30-01...КК-30-04)

Стадия	Масса, т	Масштаб
Р	1980	1:50
Лист 2	Листов 2	

ЦНИИЭП торгово-бытовых зданий и туристских комплексов г. Москва

17412-03

Согласовано:

Инв. № подл. | Подпись и дата | Взам. инв. №

Альбом III

Типовой проект 272-18-6

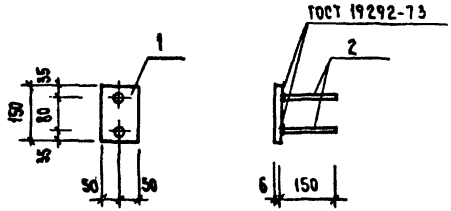

Формат	Зона	Поз.	Обозначение	Наименование	Кол.	Примечание
				Детали		
Б.4		1		-6×100 ГОСТ 103-75 ℓ=150	1	0.04
Б.4		2		Ф6 А1 ГОСТ 5781-75, ℓ=150	2	0.71

Согласовано:

Инв. N подл. | Подпись и дата | Взам. инв. N

Привязан

Инв. N

272-18-6 ИЖ1-ЗД1

Рук. мас.	Колчин	
Гл. инж.	Линецкий	
Гап	Завьялов	
Гип	Соболев	
Рук. гр.	Пушкина	
Разраб.	Берлова	
Провер.	Бабич	
Н. контр.	Уткина	

Изделие закладное ЗД 1.

Сталь класса С38/23 марка ЗСТ 3 кп 2, ГОСТ 380-71*

Стадия	Масса	Масштаб
Р	1.46	1:10

Лист | Листов

ЦНИИЭП г. Москва — Торгово-бытовых зданий и туристских комплексов

Альбом III

Типовой проект 272-18

Согласовано:

Инв. N подл. | Подпись и дата | Взам. инв. N

Формат	Зона	Поз.	Обозначение	Наименование	Кол. на исполнение КК-30- 01	02	03	04	Примечание
				Документация					
			ИИ-04-2. Вып. II ч. III	Узлы установки закладных деталей	×	×	×	×	
				Сборочные единицы					
			1.220-1. Вып. I л. 12	Колонна КК-30	1	1	1	1	
			ИИ-04-2. Вып. II ч. III, л. 55	Закладная деталь МС-1			1	1	
				МС-2	3	3	6	1	
				МС-3	5	3	6	1	
				МС-4				1	

Привязан

Инв. N

272-18-6-ИЖ1-КК 30-01

Колонна (КК-30-01 ÷ КК-30-04)

Рук. маст.	Колчин	
Гл. инж. м.	Линецкий	
Гап	Завьялов	
Гип	Соболев	
Рук. гр. н.	Пушкина	
Разраб.	Горень	
Провер.	Бабич	
Н. контр.	Уткина	

Стадия | Лист 1 | Листов 2

ЦНИИЭП г. Москва — Торгово-бытовых зданий и туристских комплексов

17412-03

Типовой проект 272-18-6 Альбом III

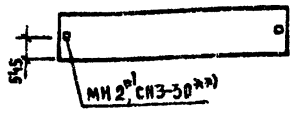

Формат	Зона	Поз.	Обозначение	Наименование	Кол.	Примечание
				Документация		
			ИИ-04-6, вып.6 л.46,	Узлы установки закладных		
			ИИ-04-6, вып.9 л.49	деталей	×	
				Сборочные единицы		
			ИИ-04-6, вып.6, л.2	Панель Н-60-12	1	*)
			ИИ-04-6, вып.9, л.2	Панель Н-60-12	1	**)

*) Изменена привязка МН2 в панели Н-60-12 из легкого бетона остальное см. ИИ-04-5 вып.6 л.2.

**) Изменена привязка СН3-30 в панели Н-60-12 из ячеистого бетона, остальное см. ИИ-04-5 вып.9 л.2

Привязан

Инв.№

		272-18-6-ИЖ1-Н-60-12-01	
Рук.маст.	Колчин		
Гл.инж.м.	Линецкий	Панель Н-60-12-01	Стадия: Р; Масса: ; Масштаб: 1:100
ГАП	Завьялов		Лист: ; Листов:
ГИП	Соболев		ЦНИИЭП торгово-бытовых зданий и туристских комплексов г. Москва
Рук.группы	Пушкина		
Разраб.	Горень		
Провер.	Бабич		
Н.контр.	Уткина		

Согласовано

Инв.№ подл. | Подпись и дата | Взам.инв.№

Типовой проект 272-18-5 Альбом III

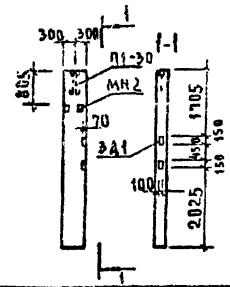

Выборка стали на дополнительные закладные детали, кг

Марка изделия	Закладные изделия: Прокатная сталь -6	Прокатная сталь -8	Арматурная сталь ГОСТ 5781-75 Класс AIII Ø 8	Ø 10	Класс AI Ø 6	Ø 10	Ø 12	Всего
МН2		2.68	0.32	0.42				3.35
ЗД1	0.04				1.42			1.46
П1-30						0.82	1.19	2.01

Формат	Зона	Поз.	Обозначение	Наименование	Кол.	Примечание
				Документация		
			ИИ-04-6, вып.6 л.46, вып.10 л.69	Узлы установки закладных	×	
				деталей		
				Сборочные единицы		
			ИИ-04-6, вып.6 л.4	Панель Н-45-6	1	*)
			ИИ-04-6, вып.9 л.4	Панель Н-45-6	1	**)
			ИИ-04-6, вып.10 л.63	Петля для подъема П1-30	1	***)
			ИИ-04-5, вып.10 л.55	Закладная деталь МН2	2	**)
			272-18-6-ИЖ1-ЗД1 л.	ЗД1	2	***)

*) Изменить привязку в панели Н-45-6 из легкого бетона, остальное см. ИИ-04-5 вып.6 л.4

**) Установить МН2 взамен СН1-30 в панели Н45-6 из ячеистого бетона остальное см. ИИ-04-5 вып.9 л.4.

***) По данному чертежу установить дополнительно ЗД1 и П1-30 в панелях Н-45-6 из легкого ячеистого бетона.

Привязан

Инв.№

		272-18-6-ИЖ1-Н-45-6-01	
Рук.маст.	Колчин		
Гл.инж.м.	Линецкий	Панель Н-45-6-01	Стадия: Р; Масса: ; Масштаб: 1:100
ГАП	Завьялов		Лист: ; Листов:
ГИП	Соболев		ЦНИИЭП торгово-бытовых зданий и туристских комплексов г. Москва
Рук.группы	Пушкина		
Разраб.	Горень		
Провер.	Бабич		
Н.контр.	Уткина		

Согласовано

Инв.№ подл. | Подпись и дата | Взам.инв.№

1741-03

Альбом III

Типовой проект 272-18-6

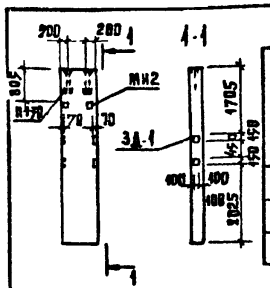

ВЫБОРКА СТАЛИ НА ДОПОЛНИТЕЛЬНЫЕ ЗАКЛАДНЫЕ ДЕТАЛИ, КГ

МАРКА ИЗДЕЛИЯ	ЗАКЛАДНЫЕ ИЗДЕЛИЯ: ПРОФИЛЬНАЯ СТАЛЬ		АРМАТУРНАЯ СТАЛЬ ГОСТ 5781-75: КЛАСС А III		КЛАСС А I			ВСЕГО
			ф мм					
	-6	-8	8	10	6	10	12	
МН2		2,61	0,32	0,42				3,35
ЗД1	0,04				1,42			1,46
П1-30						0,82	1,19	2,01

ФОРМАТ	ЗОНА	ПОЗ.	ОБОЗНАЧЕНИЕ	НАИМЕНОВАНИЕ	КОЛ.	ПРИМЕЧАНИЕ
				ДОКУМЕНТАЦИЯ		
			ИИ-04-5, вып. 6 л. 46, вып. 10 л. 69	УЗЛЫ УСТАНОВКИ ЗАКЛАДНЫХ ДЕТАЛЕЙ	×	
				СБОРОЧНЫЕ ЕДИНИЦЫ		
			ИИ-04-5, вып. 6 л. 4	ПАНЕЛЬ Н-45-9	1	*)
			ИИ-04-5, вып. 9 л. 4	ПАНЕЛЬ Н-45-9	1	**)
			ИИ-04-5, вып. 10 л. 63	ПЕТЛЯ ДЛЯ ПОДЪЕМА П1-30	2	***)
			ИИ-04-5, вып. 10 л. 55	ЗАКЛАДНАЯ ДЕТАЛЬ МН2	2	**)
			272-18-6 - ИЖ1 - ЗД1	ЗД1	4	***)

*) Изменить привязку МН2 в панели Н-45-9 из легкого бетона, остальное см. ИИ-04-5 вып. 6 л. 4.

**) Установить МН2 взамен СН2-30 в панели Н-45-9 из ячеистого бетона, остальное см. ИИ-04-5 вып. 9 л. 4.

***) По данному чертежу установить дополнительно ЗД1 и П1-30 в панелях Н-45-9 из легкого и ячеистого бетонов.

ПРИВЯЗАН

ИНВ. №

Согласовано

Взам. инв. №

Подпись и дата

Инв. № подл.

Рук. маст.	Колчин	
Гл. инж. м.	Линецкий	
Гап	Завьялов	
Гип	Соболев	
Рук. гр. инж.	Пушкина	
Разраб.	Горень	
Проверил	Бабич	
Н. контр.	Уткина	

272-18-6 ИЖ1-Н-45-9-01

ПАНЕЛЬ Н-45-9-01

СТАДИЯ	МАССА	МАСШТАБ
Р		1:100

Лист | Листов

ЦНИИЭП г. Москва — Торгово-бытовых зданий и туристских комплексов

Альбом III

Типовой проект 272-18-6

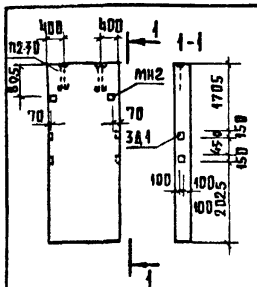

ВЫБОРКА СТАЛИ НА ДОПОЛНИТЕЛЬНЫЕ ЗАКЛАДНЫЕ ДЕТАЛИ, КГ

МАРКА ИЗДЕЛИЯ	ЗАКЛАДНЫЕ ИЗДЕЛИЯ: ПРОФИЛЬНАЯ СТАЛЬ		АРМАТУРНАЯ СТАЛЬ ГОСТ 5781-75: КЛАССА III		КЛАСС А I			ВСЕГО
			ф мм					
	-6	-8	8	10	10	18	6	
МН2		2,61	0,32	0,42				3,35
ЗД1	0,04						1,42	1,46
П2-30					0,82	3,52		4,34

ФОРМАТ	ЗОНА	ПОЗ.	ОБОЗНАЧЕНИЕ	НАИМЕНОВАНИЕ	КОЛ.	ПРИМЕЧАНИЕ
				ДОКУМЕНТАЦИЯ		
			ИИ-04-5, вып. 6 л. 46, вып. 10 л. 69	УЗЛЫ УСТАНОВКИ ЗАКЛАДНЫХ ДЕТАЛЕЙ	×	
				СБОРОЧНЫЕ ЕДИНИЦЫ		
			ИИ-04-5. вып. 6 л. 6	ПАНЕЛЬ Н-45-18	1	*)
			ИИ-04-5. вып. 9 л. 6	ПАНЕЛЬ Н-45-18	1	**)
			ИИ-04-5, вып. 10 л. 63	ПЕТЛЯ ДЛЯ ПОДЪЕМА П2-30	2	***)
			ИИ-04-5, вып. 10 л. 55	ЗАКЛАДНАЯ ДЕТАЛЬ МН2	2	**)
			272-18-6 - ИЖ1 - ЗД1	ЗД1	4	***)

*) Изменить привязку МН2 в панели Н-45-18 из легкого бетона. остальное см. ИИ-04-5 вып. 6 л. 6.

**) Установить МН2 взамен СН3-30 в панели Н-45-18 из ячеистого бетона, остальное см ИИ-04-5 вып. 9 л. 6

***) По данному чертежу установить дополнительно ЗД1 и П2-30 в панелях Н-45-18 из легкого и ячеистого бетонов

ПРИВЯЗАН

ИНВ. №

Согласовано

Взам. инв. №

Подпись и дата

Инв. № подл.

Рук. маст.	Колчин	
Гл. инж. м.	Линецкий	
Гап	Завьялов	
Гип	Соболев	
Рук. гр. инж.	Пушкина	
Разраб.	Горень	
Проверил	Бабич	
Н. контр.	Уткина	

272-18-6 ИЖ1-Н-45-18-01

ПАНЕЛЬ Н-45-18-01

СТАДИЯ	МАССА	МАСШТАБ
Р		1:100

Лист | Листов

ЦНИИЭП г. Москва — Торгово-бытовых зданий и туристских комплексов

17412-03

Типовой проект 272-18-6 Альбом III

СОГЛАСОВАНО:

ИНВ. № ПОДЛ. | ПОДПИСЬ И ДАТА | ВЗАМ. ИНВ. №

ОБОЗНАЧЕНИЕ	НАИМЕНОВАНИЕ	СТР.
272-18-6-ИЖ2.00-00 ДО	Ведомость чертежей ИЖ2	22
01.00	Изделие закладное ЗД1	23
02.00	Изделие закладное ЗД2	23
03.00	Изделие закладное ЗД3, ЗД4	24
04.00	Изделие закладное ЗД5	24
05.00	Изделие закладное ЗД6	25
06.00	Изделие закладное ЗД7	25
07.00	Изделие закладное А1	26
08.00	Изделие закладное ЗД8	26
09.00	Изделие закладное ЗД9	27
10.00	Изделие закладное ЗД10, ЗД11	27
11.00	Изделие закладное ЗД12	28
12.00	Изделие закладное ЗД13	28
13.00	Изделие закладное А2	29

ОБОЗНАЧЕНИЕ	НАИМЕНОВАНИЕ	СТР
14.00	Изделие закладное А3	29
15.00	Муфта соединительная	30
16.00	Изделие закладное РМ2	30
20.00	Каркас КР1; КР2, КР5; КР6	31
21.00	Каркас КР3; КР4	32
22.00	Каркас КР-7	32
23.00	Каркас КР8	33
24.00	Каркас КР9	33
25.00	Каркас КР10; КР-11; КР12; КР13	34
26.00	Сетка С1	35
27.00	Сетка С2	35

ИНВ. №:			
Рук маст	Колчин		
Гл.инж.м	Аинецкий		
ГАП	Завьялов		
ГИП	Соболев		
Рук. гр.	Пушкина		
Разраб.	Белова		
Проверил	Пушкина		
Н.контр.	Уткина		

Привязан:

272-18-6 ИЖ2.00-00 ДО

Ведомость чертежей ИЖ2

Стадия	Лист	Листов
Р		

ЦНИИЭП торговых зданий и туристских комплексов г. Москва

17412-03

Типовой проект 272-18-Б альбом III

Согласовано

Инв. № подл. | Подпись и дата | Взам. инв. №

1-1

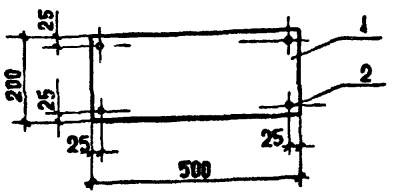

ГОСТ 19292-73

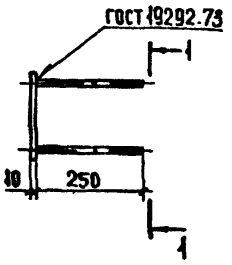

Формат	Зона	Поз	Обозначение	Наименование	Кол.	Примечание
				Детали		Масса ед. кг
Б.Ч.		1	272-18-Б - ИЖ2-01.01	-10×200 ГОСТ 103-76 ℓ=500	1	7.85
Б.Ч.		2	- ИЖ2-01.02	⌀10 AII ГОСТ 5781-75 ℓ=250	4	0,15

Привязан:

Инв. №

Инж. маст.	Колчин	
Гл. инж. пр.	Линецкий	
ГАП	Забьялов	
ГИП	Соболев	
Рук. гр. инж.	Пушкина	
Разраб.	Горень	
Проверил	Соболев	
Н. контр.	Уткина	

272-18-Б ИЖ2-01.00

Изделие закладное
3А-1

Стадия	Масса	Масштаб
Р	8.45	1:10
Лист	Листов	

Сталь класса С 38/23
марка Вст 3кп2 ГОСТ 380-71*

ЦНИИЭП торгово-бытовых зданий и туристских комплексов г. Москва

Типовой проект 272-18-Б альбом III

Согласовано

Инв. № подл. | Подпись и дата | Взам. инв. №

1-1

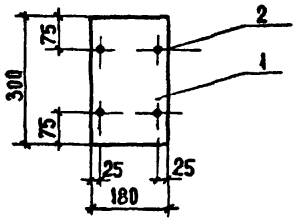

ГОСТ 19292-73

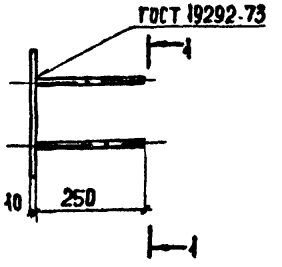

Формат	Зона	Поз	Обозначение	Наименование	Кол.	Примечание
				Детали		Масса ед. кг
Б.Ч.		1	272-18-Б - ИЖ2-02.01	-10×180 ГОСТ 103-76 ℓ=300	1	4.24
Б.Ч.		2	- ИЖ2-02.02	⌀10 AII ГОСТ 5781-75 ℓ=250	4	0,15

Привязан:

Инв. №

Рук. маст.	Колчин	
Гл. инж. пр.	Линецкий	
ГАП	Забьялов	
ГИП	Соболев	
Рук. гр. инж.	Пушкина	
Разраб.	Горень	
Проверил	Соболев	
Н. контр.	Уткина	

272-18-Б - ИЖ2-02.00

Изделие закладное
3А-2

Стадия	Масса	Масштаб
Р	4.84	1:10
Лист	Листов	

Сталь класса С 38/23
марка Вст 3кп2 ГОСТ 380-71*

ЦНИИЭП торгово-бытовых зданий и туристских комплексов г. Москва

7442-13

Типовой проект 272-18-Б Альбом III

Согласовано:

Инв. № подл. | Подп. и дата | Взам. инв. №

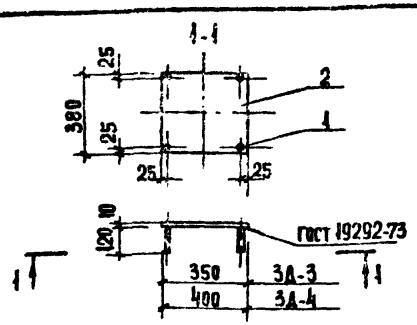

Обозначение	Марка	Масса, кг
-ИЖ2-03.00	3Д-3	10,72
-01	3Д-4	12,21

Формат	Зона	Поз.	Обозначение	Наименование	Кол.	Примечание
				Детали		Масса ед. кг
Б.4		1	272-18-Б-ИЖ2-03.01	ф10АI, ГОСТ 5781-75, ℓ=120	4	0,07
			Переменные данные для исполнений			
				-ИЖ2-03.00 (3Д-3)		
				Детали		
Б.4		2	-ИЖ2-03.02	-10×350, ГОСТ 103-76, ℓ=380	1	10.44
				-ИЖ2-03.00-01		
				Детали		
Б.4		2	-ИЖ2-03.03	-10×380, ГОСТ 103-76, ℓ=400	1	11.93

Привязан

Рук. маст.	Квачин	
Гл. инж. м.	Линецкий	
ГАП	Завьялов	
ГИП	Соболев	
Рук. гр. инж.	Пушкина	
Разраб.	Горень	
Проверил	Соболев	
Н. контр.	Уткина	

272-18-Б -ИЖ2-03.00

Изделие закладное 3Д-3, 3Д-4

Стадия	Масса	Масштаб
Р		1:20
Лист	Листов	

Сталь класса С 38/23 марка Вст3кп2, ГОСТ 380-71*

ЦНИИЭП торгово-бытовых зданий и туристских комплексов г. Москва

Типовой проект 272-18-Б Альбом III

Согласовано:

Инв. № подл. | Подп. и дата | Взам. инв. №

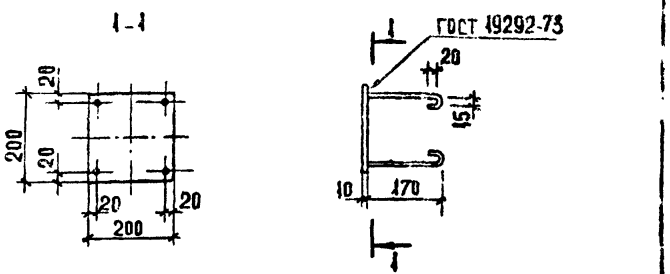

Формат	Зона	Поз.	Обозначение	Наименование	Кол.	Примечание
				Детали		Масса ед. кг
Б.4		1	272-18-Б-ИЖ2-04.01	-10×200, ГОСТ 103-76, ℓ=200	1	3.14
Б.4		2	-ИЖ2-04.02	ф8АI, ГОСТ 5781-75, ℓ=200	4	0.08

Привязан

Рук. маст.	Квачин	
Гл. инж. м.	Линецкий	
ГАП	Завьялов	
ГИП	Соболев	
Рук. гр. инж.	Пушкина	
Разраб.	Горень	
Проверил	Соболев	
Н. контр.	Уткина	

272-18-Б-ИЖ2-04.00

Изделие закладное 3Д 5

Стадия	Масса	Масштаб
Р	3,46	1:10
Лист	Листов	

Сталь класса С 38/23 марка Вст3кп2, ГОСТ 380-71*

ЦНИИЭП торгово-бытовых зданий и туристских комплексов г. Москва

17412-03

Типовой проект 272-18-Б Альбом III

СОГЛАСОВАНО:

ИНВ. № ПОДЛ. | ПОДП. И ДАТА | ВЗАМ. ИНВ. №

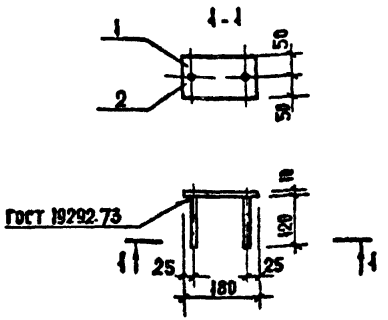

ФОРМАТ	ЗОНА	ПОЗ	ОБОЗНАЧЕНИЕ	НАИМЕНОВАНИЕ	КОЛ.	ПРИМЕЧАНИЕ
				ДЕТАЛИ		МАССА ЕД. КГ
Б4		1	272-18-Б-ИЖ2-05.	-10×100, ГОСТ 103-76, ℓ=180	1	1,41
Б4		2	-ИЖ2-05-02	⌀10 AII, ГОСТ 5781-75, ℓ=120	2	0,07

ПРИВЯЗАН

Рук. маст.	Колчин		
Гл. инж. м.	Линецкий		
ГАП	Завьялов		
ГИП	Соболев		
Рук. гр. инж.	Пушкина		
Разраб.	Горень		
Проверил	Соболев		
Н. контр.	Уткина		

272-18-Б-ИЖ2-05.00

ИЗДЕЛИЕ ЗАКЛАДНОЕ
ЗД 6

Сталь класса С 38/23
Марка Вст 3кп2, ГОСТ 380-71*

СТАДИЯ	МАССА	МАСШТАБ
Р	1.55	1:10
ЛИСТ	ЛИСТОВ	

ЦНИИЭП торгово-бытовых зданий и туристских комплексов г. Москва

Типовой проект 272-18-Б Альбом III

СОГЛАСОВАНО:

ИНВ. № ПОДЛ. | ПОДП. И ДАТА | ВЗАМ. ИНВ. №

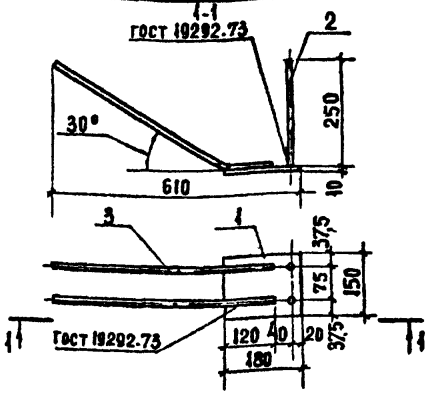

ФОРМАТ	ЗОНА	ПОЗ.	ОБОЗНАЧЕНИЕ	НАИМЕНОВАНИЕ	КОЛ	ПРИМЕЧАНИЕ
				ДЕТАЛИ		МАССА ЕД. КГ
Б4		1	272-18-Б-ИЖ2-06.01	-10×150, ГОСТ 103-76, ℓ=180	1	2,12
Б4		2	-ИЖ2-06.02	⌀10 AII, ГОСТ 5781-75, ℓ=250	2	0,15
Б4		3	-ИЖ2-06.03	⌀10 AII, ГОСТ 5781-75, ℓ=620	2	0,38

ПРИВЯЗАН

Рук. маст.	Колчин		
Гл. инж. м.	Линецкий		
ГАП	Завьялов		
ГИП	Соболев		
Рук. гр. инж.	Пушкина		
Разраб.	Горень		
Проверил	Соболев		
Н. контр.	Уткина		

272-18-Б-ИЖ2-06.00

ИЗДЕЛИЕ ЗАКЛАДНОЕ
ЗД 7

Сталь класса С 38/23
Марка Вст 3кп2, ГОСТ 380-71*

СТАДИЯ	МАССА	МАСШТАБ
Р	3.18	1:10
ЛИСТ	ЛИСТОВ	

ЦНИИЭП торгово-бытовых зданий и туристских комплексов г. Москва

17412-05

Типовой проект 272-18-Б Альбом III

Согласовано:

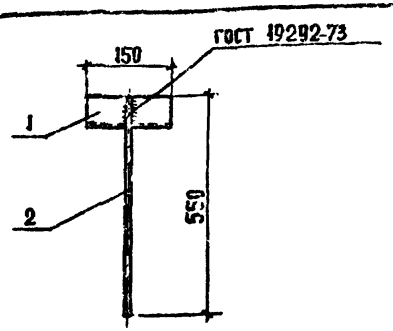

Формат	Зона	Поз.	Обозначение	Наименование	Кол.	Примечание
				Детали		Масса ед. кг
Б.ч.		1	272-18-Б-ИЖ2-07.01	250×5, ГОСТ 8509-72, ℓ=150	1	0.56
Б.ч.		2	-ИЖ2-07.02	ф12А-III ГОСТ 5781-75, ℓ=550	1	0.49

Привязан

Инв. № подл. | Подп. и дата | Взам. инв. №

Рук. маст.	Колчин		
Гл. инж. м	Линецкий		
Г.А.П.	Завьялов		
ГИП	Соболев		
Рук. гр. инж.	Пушкина		
Разраб.	Горень		
Проверил	Соболев		
Н. контр.	Уткина		

272-18-Б-ИЖ2-07.00

Изделие закладное А1

Стадия	Масса	Масштаб
Р	1.05	1:10
Лист	Листов	

Сталь класса С 38/23 марки Вст3кп2, ГОСТ 380-71*

ЦНИИЭП г. Москва — Торгово-бытовых зданий и туристских комплексов

Типовой проект 272-18-Б Альбом III

Согласовано:

1-1

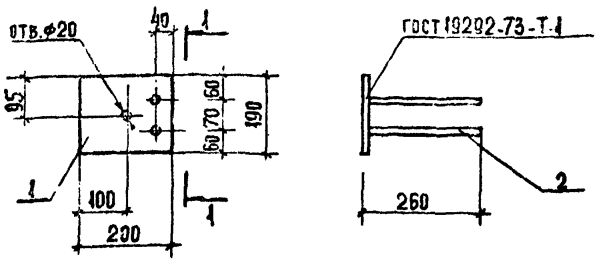

Формат	Зона	Поз.	Обозначение	Наименование	Кол.	Примечание
				Детали		Масса ед. кг
Б.ч.		1	ИЖ2-08.01	-19×190; ГОСТ 103-76, ℓ=200	1	2,95
Б.ч.		2	ИЖ2-08-02	ф12А-III ГОСТ 5781-15, ℓ=250	2	0,22

Привязан

Инв. №

Инв. № подл. | Подпись и дата | Взам. инв. №

Рук маст.	Колчин		
Гл.инж.м	Линецкий		
ГАП	Завьялов		
ГИП	Соболев		
Рук. гр.инж.	Пушкина		
Разраб.	Горень		
Проверил	Соболев		
Н. контр.	Уткина		

272-18-Б ИЖ2-08-00

Изделие закладное 3Д 8

Стадия	Масса	Масштаб
Р	3.39	
Лист	Листов	

Сталь класса С 38/23 марки Вст3кп2, ГОСТ 380-71*

ЦНИИЭП г. Москва — Торгово-бытовых зданий и туристских комплексов

17412-03

Типовой проект 272-18-Б Альбом III

Согласовано:

Инв. № подл. | Подпись и дата | Взам. инв. №

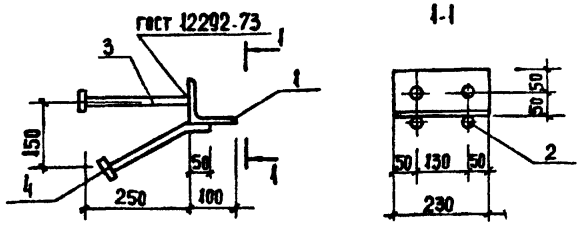

Формат	Зона	Поз.	Обозначение	Наименование	Кол.	Примечание
				ДЕТАЛИ		Масса ед. кг
Б4		1	272-18-Б-ИЖ2-09.01	L 100×10, ГОСТ 8509-72, ℓ=230	1	3,47
Б4		2	ИЖ2-09.02	ф16А III, ГОСТ 5781-75, ℓ=300	2	0,47
Б4		3	ИЖ2-09.03	ф16А III, ГОСТ 5781-75, ℓ=250	2	0,40
Б4		4	ИЖ2-09.04	-12×50, ГОСТ 103-76, ℓ=50	4	0,24

Привязан

Инв. №

Рук. маст.	Колчин		
Гл. инж. м.	Линецкий		
ГАП	Завьялов		
ГИП	Соболев		
Рук. гр. инж.	Пушкина		
Разраб.	Егоров		
Проверил	Пушкина		
Н. контр.	Уткина		

272-18-Б -ИЖ2.09.00

Изделие закладное
3Д.9

Стадия	Масса	Масштаб
Р	6.17	
Лист	Листов	

Сталь класса С 38/23 марки Вст3 кп2, ГОСТ 380-71*

ЦНИИЭП торгово-бытовых зданий и туристских комплексов г. Москва

Типовой проект 272-18-Б Альбом III

Согласовано:

Инв. № подл. | Подпись и дата | Взам. инв. №

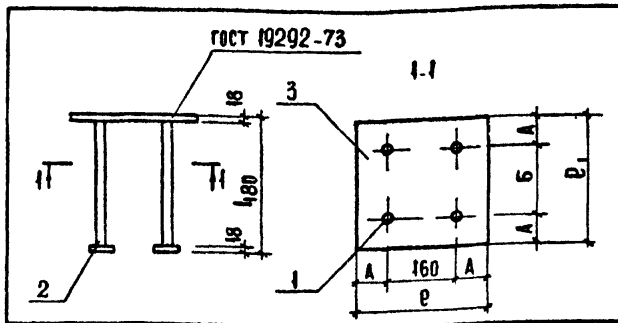

Формат	Зона	Поз.	Обозначение	Наименование	Кол.	Примечание
				ДЕТАЛИ		Масса ед. кг
Б4		1	272-18-Б-ИЖ2.10.01	ф25А III ГОСТ 5781-75, ℓ=480	4	1.85
Б4		2	ИЖ2.10.02	-18×90 ГОСТ 103-76, ℓ=90	4	1.15
			Переменные данные	ДЛЯ ИСПОЛНЕНИЙ		
				ИЖ2.10.00 (ЗД10)		
				ДЕТАЛИ		
Б4		3	ИЖ2.10.03	-18×300, ГОСТ 103-76, ℓ=300	1	11.30
				ИЖ2.10.00.01 (ЗД11)		
				ДЕТАЛИ		
Б4		3	ИЖ2.10.03.01	-16×150, ГОСТ 103-76, ℓ=230	1	4.33

Обозначение	Марка	ℓ мм	ℓ1 мм	А мм	Б мм	Масса кг
ИЖ2.10.00	ЗД10	300	300	70	160	23,3
ИЖ2.10.00.01	ЗД11	230	150	40	70	8,25

Привязан

Инв. №

Рук. маст.	Колчин		
Гл. инж. м.	Линецкий		
ГАП	Завьялов		
ГИП	Соболев		
Рук. гр. инж.	Пушкина		
Разраб.	Егоров		
Проверил	Пушкина		
Н. контр.	Уткина		

272-18-Б ИЖ2-10.00

Изделие закладное
(ЗД10, ЗД11)

Стадия	Масса	Масштаб
Р		
Лист	Листов	

Сталь класса С 38/23 марки Вст3 кп2, ГОСТ 380-71*

ЦНИИЭП торгово-бытовых зданий и туристских комплексов г. Москва

17412-13

Типовой проект 272-18-6 Альбом III

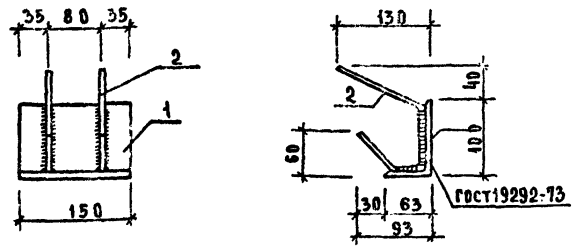

Формат	Зона	Поз.	Обозначение	Наименование	Кол	Примечание
				Детали		Масса ед кг
Б4		1	272-18-6 - ИЖ2-11.01	L100×63×7, ГОСТ 8510-72* ℓ=150	1	1.31
Б4		2	ИЖ2-11.02	ф16 AI ГОСТ 5781-75 ℓ=380	2	0.234

Привязан

Инв. №

Рук. маст	Колчин	
Гл. инж. м	Линецкий	
ГАП	Завьялов	
ГИП	Соболев	
Разраб	Уткина	
Провер	Соболев	
Н. контр	Пушкина	

272-18-6 -ИЖ2-11.00

Изделие закладное

ЗД 12

Стадия	Масса	Масштаб
Р	1,78	
Лист	Листов	

Сталь класса С 38/23 марки Вст3кп2, ГОСТ 380-71*

ЦНИИЭП торгово-бытовых зданий и туристских комплексов г. Москва

Согласовано:

Инв. № подл. | Подпись и дата | Взам. инв. №

Типовой проект 272-18-6 Альбом III

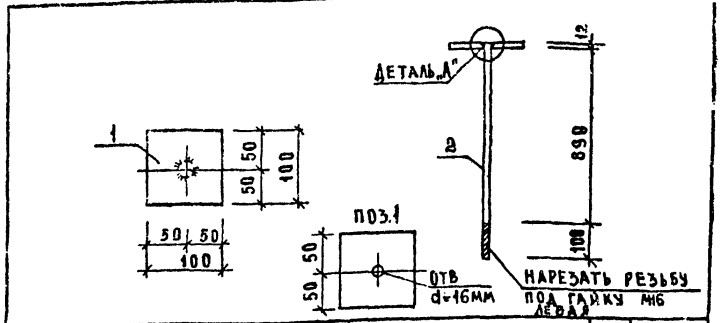

Формат	Зона	Поз.	Обозначение	Наименование	Кол	Примечание
				Детали		Масса ед кг
Б4		1	272-18-6 - ИЖ2-12.01	-12×100 ГОСТ 103-76 ℓ=100	1	0.942
Б4		2	ИЖ2-12.02	ф16 AI ГОСТ 5781-75 ℓ=1000	1	1.58

Сварку производить электродами типа Э42, сварка дуговая в разделанных отверстиях детали „А"

Деталь „А"

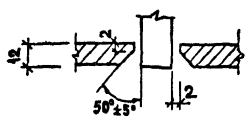

Привязан

Инв. №

Рук. маст	Колчин	
Гл. инж. м	Линецкий	
ГАП	Завьялов	
ГИП	Соболев	
Разраб	Уткина	
Провер.	Соболев	
Н. контр	Пушкина	

272-18-6 -ИЖ2-12.00

Изделие закладное

ЗД 13

Стадия	Масса	Масштаб
Р	2,55	
Лист	Листов	

Сталь класса С 38/23 марки Вст кп2, ГОСТ 380-71*

ЦНИИЭП торгово-бытовых зданий и туристских комплексов г. Москва

17412-03

Согласовано:

Инв. № подл. | Подпись и дата | Взам. инв. №

Типовой проект 272-18-6 Альбом III

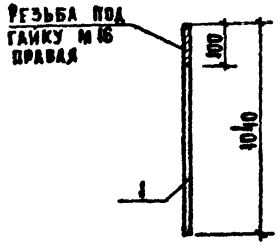

Формат	Зона	Поз	Обозначение	Наименование	Кол.	Примеч.
				Детали		Масса ед. кг
		1	272-18-6-ИЖ2-13.00	ф16 АI ГОСТ 5781-75, ℓ=1040	1	1.64

Привязан

Инв. №

Рук. маст.	Колчин	
Гл. инж. м.	Линецкий	
ГАП	Завьялов	
ГИП	Соболев	
Разраб.	Уткина	
Проверил	Соболев	
Н. контр.	Пушкина	

275-18-6-ИЖ2-13.00

Изделие закладное А2

Стадия	Масса	Масштаб
Р	1.64	
Лист	Листов	

ЦНИИЭП торгово-бытовых зданий и туристских комплексов г. Москва

Согласовано:

Инв. № подл. | Подпись и дата | Взам. инв. №

Типовой проект 272-18-6 Альбом III

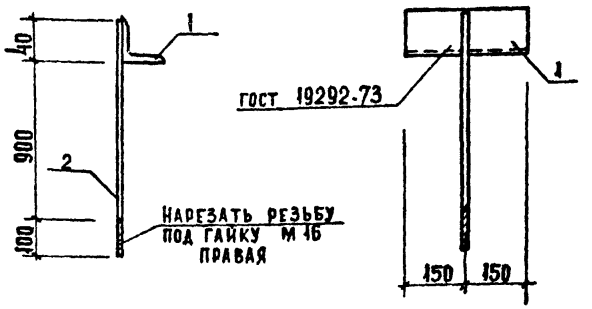

Формат	Зона	Поз	Обозначение	Наименование	Кол.	Примеч.
				Детали		Масса ед. кг
		1	272-18-6-ИЖ2.14.01	∠50×5, ГОСТ 8509-72 ℓ=150	1	0,56
		2	ИЖ2-13.00	ф16АI ГОСТ 5781-75 ℓ=1040	1	1,64

Привязан

Инв. №

Рук. маст.	Колчин	
Гл. инж. м.	Линецкий	
ГАП	Завьялов	
ГИП	Соболев	
Рук. гр. инж.	Пушкина	
Разраб.	Уткина	
Провер.	Соболев	
Н. контр.	Пушкина	

272-18-6 ИЖ2.14.00

Изделие закладное А3

Стадия	Масса	Масштаб
Р	2,20	
Лист	Листов	

ЦНИИЭП торгово-бытовых зданий и туристских комплексов г. Москва

Согласовано:

Инв. № подл. | Подпись и дата | Взам. инв. №

17412-03

Типовой проект 272-18-6 Альбом III

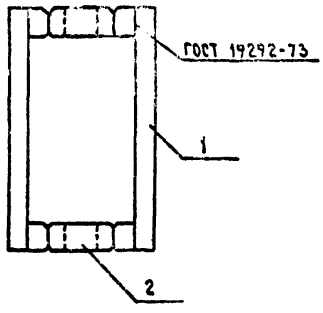

Формат	Зона	Поз.	Обозначение	Наименование	Кол.	Примечание
				Детали		Масса ед. кг
Б4		1	272-18-6-ИЖ2-15.01	Ф10 AI, ГОСТ 5781-75, ℓ=150	2	0.09
Б4		2	ИЖ2-15.02	Гайка М16, ГОСТ 5915.70	2	0.033

Привязан

Инв. №

272-18-6 ИЖ2-15.00

Муфта соединительная

Рук. мас.	Колчин			
Гл. инж. м.	Линецкий			
ГАП	Завьялов			
ГИП	Соболев			
Разраб.	Уткина			
Провер.	Соболев			
Н. контр.	Пушкина			

Стадия	Масса	Масштаб
Р	0.252	
Лист	Листов	

ЦНИИЭП торгово-бытовых зданий и туристских комплексов г. Москва

Типовой проект 272-18-6 Альбом III

1-1

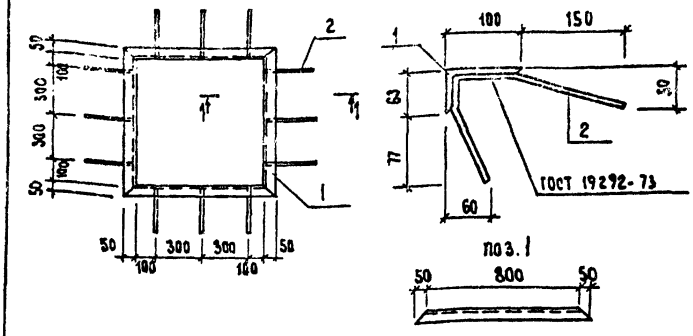

Формат	Зона	Поз.	Обозначение	Наименование	Кол.	Примечание
				Детали		Масса ед. кг
Б4		1	272-18-6-ИЖ2-16.01	L 100×63×8 ГОСТ 8510-72, ℓ=900	4	8.9
Б4		2	ИЖ2-16.02	Ф10 AII ГОСТ 5781-75, ℓ=420	12	0.26

Привязан

Инв. №

272-18-6-ИЖ2-16.00

Изделие закладное РМ2

Рук. мас.	Колчин			
Гл. инж.	Линецкий			
ГАП	Завьялов			
ГИП	Соболев			
Разраб.	Уткина			
Провер	Соболев			
Н. контр.	Пушкина			

Стадия	Масса	Масштаб
Р	38.73	
Лист	Листов	

ЦНИИЭП торгово-бытовых зданий и туристских комплексов г. Москва

1742-03

Типовой проект 272-18-6 Альбом III

Формат	Зона	Поз.	Обозначение	Наименование	Кол	Примечание
			ПЕРЕМЕННЫЕ ДАННЫЕ	ДЛЯ ИСПОЛНЕНИЙ		
				ИЖ2-20.00 (КР1)		
				ДЕТАЛИ		Масса ед. кг
БЧ		1	272-18-6-ИЖ2-20.01	Ф20 AIII, ГОСТ 5781-75, ℓ=4190	4	10.305
БЧ		2	ИЖ2-20.02	Ф8 AI, ГОСТ 5781-75, ℓ=560	14	0.23
				ИЖ2-20.00.01 (КР2)		
				ДЕТАЛИ		
БЧ		1	ИЖ2-20.01.01	Ф16 AIII, ГОСТ 5781-75, ℓ=4190	4	6.66
БЧ		2	ИЖ2-20.02	Ф8 AI, ГОСТ 5781-75, ℓ=560	14	0.23
				ИЖ2-20.00.02 (КР5)		
				ДЕТАЛИ		
БЧ		1	ИЖ2-20.01.02	Ф16 AIII, ГОСТ 5781-75, ℓ=3960	4	6.25
БЧ		2	ИЖ2-20.02	Ф8 AI, ГОСТ 5781-75, ℓ=560	14	0.23
				ИЖ2-20.00.03 (КР6)		
				ДЕТАЛИ		
БЧ		1	ИЖ2-20.01.03	Ф16 AIII, ГОСТ 5781-75, ℓ=3670	4	5.85
БЧ		2	ИЖ2-20.02	Ф8 AI, ГОСТ 5781-75, ℓ=560	13	0.23

Согласовано

Инв. № подл. | Подпись и дата | Взам. инв. №

Привязан

Инв. №

Рук. маст.	Колачин	
Гл. инж. м.	Синецкий	
ГАП	Завьялов	
ГИП	Соболев	
Рук. гр.	Пушкина	
Разраб.	Егоров	
Пробер	Пушкина	
Н. контр.	Уткина	

272-18-6-ИЖ2-20.00

Каркас

КР1, КР2, КР5, КР6

Стадия	Лист	Листов
Р	1	2

ЦНИИЭП г. Москва

Типовой проект 272-18-6 Альбом III

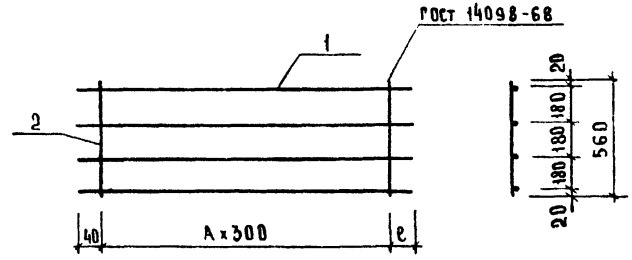

Обозначение	Марка	A	ℓ, мм	Масса ед. кг
ИЖ2-20.00	КР1	13	250	44.41
01	КР2	13	250	29.73
02	КР5	13	20	28.09
03	КР6	12	50	26.26

Согласовано

Инв. № подл. | Подпись и дата | Взам. инв. №

Привязан

Инв. №

272-18-6-ИЖ2-20.00

Лист 2

17412-03

Типовой проект 272-18-6 Альбом III

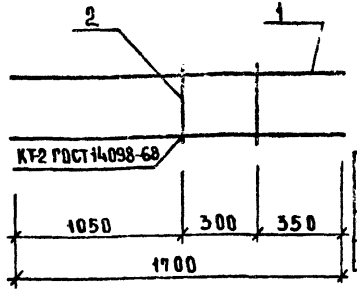



Обозначение	Марка	А мм	Б мм	Масса ед., кг
ИЖ2-21.00	Кр3	310	360	8.66
ИЖ2-2100.01	Кр4	210	260	859

Формат	Зона	Поз.	Обозначение	Наименование	Кол.	Примечание
				Детали		Масса ед. кг
Бч			272-18-6-ИЖ2-21.01	Ф20 AIII ГОСТ 5781-75, ℓ=1700	2	4.19
			Переменные данные	для исполнений		
				ИЖ2-21.00 (Кр3)		
				Детали		
Бч			ИЖ2-21.02	Ф8 AI ГОСТ 5781-75, ℓ=360	2	0.14
				ИЖ2-21.00.01 (Кр4)		
				Детали		
Бч			ИЖ2-21.02.01	Ф8 AI ГОСТ 5781-75, ℓ=260	2	0.105

Согласовано

Инв.№ подл. | Подпись и дата | Взам. инв.№

Привязан

Инв.№

Рук. маст.	Колчин	
Гл. инж. пр.	Линецкий	
ГАП	Завьялов	
ГИП	Соболев	
Рук. гр. ИЖ	Пушкина	
Разраб.	Егоров	
Провер.	Пушкина	
Н. контр.	Уткина	

272-18-6-ИЖ2-21.00

Каркас Кр3, Кр4

Стадия	Масса	Масштаб
Р		
Лист	Листов	

ЦНИИЭП торгово-бытовых зданий и туристских комплексов г. Москва

Типовой проект 272-18-5 Альбом III

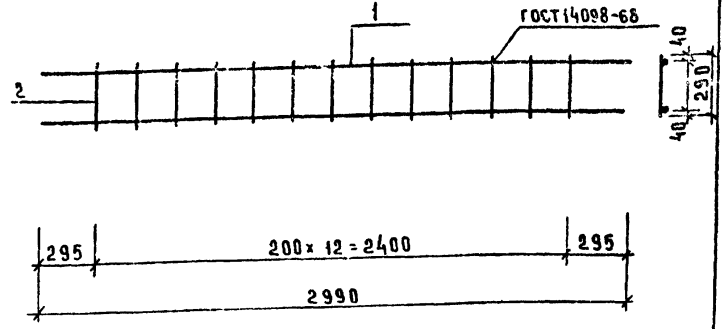

Формат	Зона	Поз.	Обозначение	Наименование	Кол.	Примечание
				Детали		Масса ед. кг
Бч		1	272-18-6-ИЖ2-22.01	Ф12 AI ГОСТ 5781-75, ℓ=2990	2	2,655
Бч		2	ИЖ2-22.02	Ф6 AI ГОСТ 5781-75, ℓ=290	13	0.071

Согласовано

Инв.№ подл. | Подпись и дата | Взам. инв.№

Привязан

Инв.№

Рук. маст.	Колчин	
Гл. инж. пр.	Линецкий	
ГАП	Завьялов	
ГИП	Соболев	
Рук. гр. ИЖ	Пушкина	
Разраб.	Егоров	
Провер.	Пушкина	
Н. контр.	Уткина	

272-18-6 ИЖ2-22.00

Каркас Кр7

Стадия	Масса	Масштаб
Р	6.23	
Лист	Листов	

ЦНИИЭП торгово-бытовых зданий и туристских комплексов г. Москва

17418-03

Альбом III

Типовой проект 272-18-Б

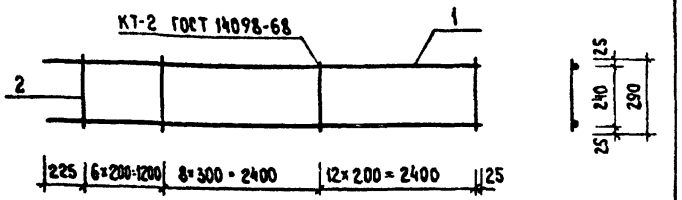

Формат	Зона	Поз.	Обозначение	Наименование	Кол.	Примечание
				Детали		Масса ед. кг.
Б.4		1	272-18-Б-ИЖ2-23.01	Ф16АIII, ГОСТ 5781-75, ℓ=6250	2	7.86
Б.4		2	ИЖ2-23.02	Ф6АI, ГОСТ 5781-75, ℓ=290	27	0.05

Согласовано:

Взам. инв. №

Подпись и дата

Инв. № подл.

Привязан

Инв. №

272-18-Б-ИЖ2-23.00

Рук. маст.	Колчин	
Гл. инж. м.	Линецкий	
Гап	Завьялов	
Гип	Соболев	
Рук. гр. и.	Пушкина	
Разраб.	Егоров	
Провер.	Соболев	
Н. контр.	Уткина	

Каркас КР8

Стадия	Масса кг	Масштаб
Р	17.07	1.50

Лист | Листов

ЦНИИЭП г. Москва — Торгово-бытовых зданий и туристских комплексов

Альбом III

Типовой проект 272-18-Б

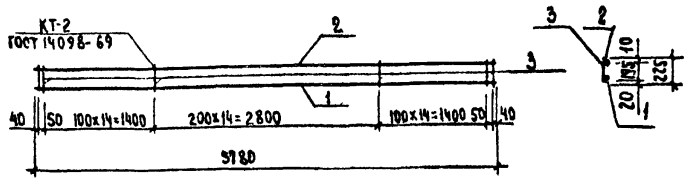

Формат	Зона	Поз.	Обозначение	Наименование	Кол.	Примечание
				Детали		
Б.4		1	272-18-Б-ИЖ2-24-01	Ф20АIII ГОСТ 9781-75, ℓ=5780	1	14.28
Б.4		2	ИЖ2-24-0.2	Ф10АI ГОСТ 5781-75, ℓ=5780	1	3.58
Б.4		3	ИЖ2-24.03	Ф8АI ГОСТ 5781-75, ℓ=225	45	0.090

Согласовано:

Взам. инв. №

Подпись и дата

Инв. № подл.

Привязан

Инв. №

272-18-Б-ИЖ2-24.00

Рук. мас.	Колчин	
Гл. инж. м.	Линецкий	
Гап	Завьялов	
Гип	Соболев	
Рук. гр. и.	Пушкина	
Разраб.	Борисова	
Провер.	Соболев	
Н. контр.	Уткина	

Каркас КР9

Стадия	Масса кг	Масштаб
Р	21.89	1:50

Лист | Листов

ЦНИИЭП г. Москва — Торгово-бытовых зданий и туристских комплексов

17412-СЕ

Типовой проект 272-18-6 Альбом III

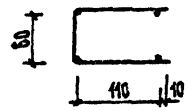

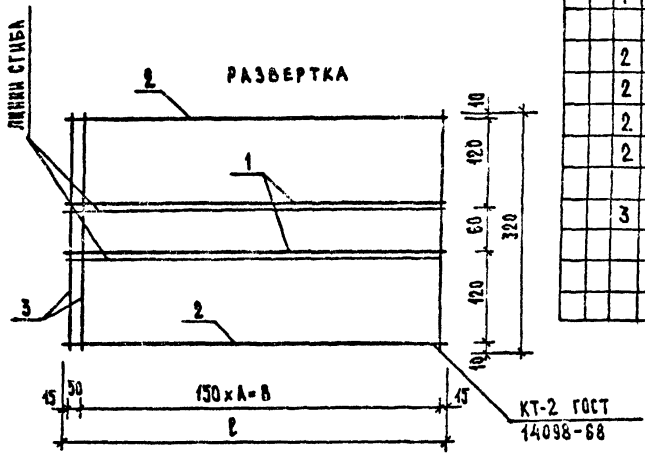

Обозначение	Наименование	Кол. на испол. 25-00						Примечание
		–	01	02	03			
	Детали							Масса ед. кг
	Стержни ⌀10 AIII ГОСТ 5781-75							
1	ИИ 2-25, 01.00	ℓ=6230	2					3,85
1	– 01	ℓ=5330		2				3,29
1	– 02	ℓ=5780			2			3,57
1	– 03	ℓ=3980				2		2,46
	Стержни ⌀8 AI, ГОСТ 5781-75							
2	ИИ 2-25, 02 00	ℓ=6230	2					2,45
2	– 01	ℓ=5330		2				2,11
2	– 02	ℓ=5780			2			2,28
2	– 03	ℓ=3980				2		1,57
	Стержни ⌀6 AI ГОСТ 5781-75							
3	ИИ2-25, 03.00	ℓ=320	43	37	40	28		0,071

Обозначение	Марка	Размеры, мм				Масса ед, кг
		ℓ	A	B		
272-18-6 – ИИ2-2500	КР10	6230	41	6150		15,65
– 01	КР11	5330	35	5250		13,42
– 02	КР12	5780	39	5400		15,54
– 03	КР13	3980	26	5900		10,04

Согласовано:

Инв. № подл. | Подпись и дата | Взам. инв. №

Привязан

Инв. №

Рук. маст.	Колчин	
Гл. инж. м.	Линецкий	
ГАП	Завьялов	
ГИП	Соболев	
Разраб.	Уткина	
Провер.	Соболев	
Н. контр.	Пушкина	

272-18-6 ИИ 2-25 00

КАРКАС

КР 10, КР 11, КР 12, КР 13

Стадия	Масса	Масштаб
Р		
Лист	Листов	

ЦНИИЭП торгово-бытовых зданий и туристских комплексов г. Москва

17412-03

Типовой проект 272-18-6 Альбом III

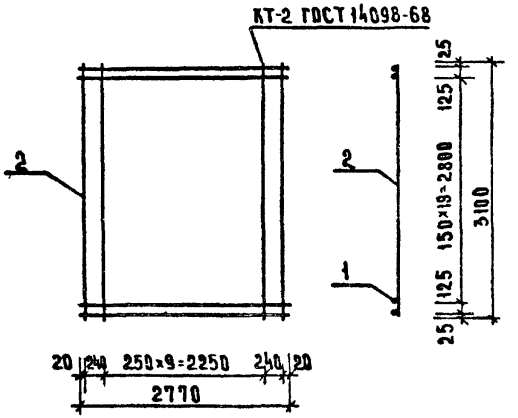

Формат	Зона	Поз	Обозначение	Наименование	Кол	Примечание
				Детали		Масса ед. кг
БЧ		1	272-18-6-ИЖ2-26.01	Ф16А III ГОСТ 5781-75, ℓ=2770	22	4.36
БЧ		2	ИЖ2-26.02	Ф8АI, ГОСТ 5781-75, ℓ=3100	12	1.226

Привязан

Инв. №

Рук. маст.	Колачик	
Гл. инж.	Линецкий	
ГАП	Завьялов	
ГИП	Соболев	
Рук. гр.	Пушкина	
Разраб.	Егоров	
Провер.	Пушкина	
Н. контр.	Уткина	

272-18-6 - ИЖ2-26.00

Сетка С1

Стадия	Масса	Масштаб
Р	110.7	
Лист	Листов	

ЦНИИЭП торгово-бытовых зданий и туристских комплексов г. Москва

Согласовано:

Инв. № подл. | Подпись и дата | Взам. инв. №

Типовой проект 272-18-6 Альбом III

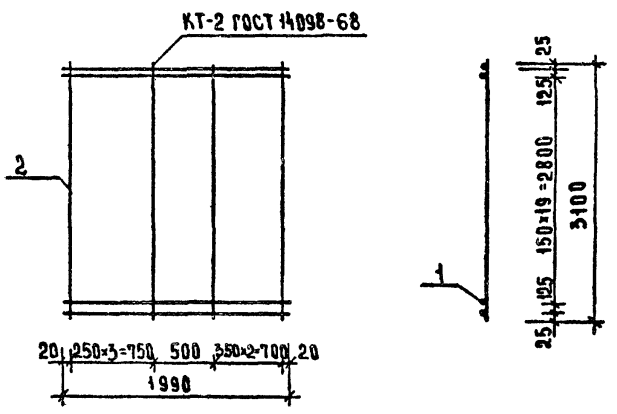

Формат	Зона	Поз	Обозначение	Наименование	Кол	Примечание
				Детали		Масса ед. кг
БЧ		1	272-18-6-ИЖ2-27.01	Ф16А III, ГОСТ 5781-75, ℓ=1990	22	4.36
БЧ		2	ИЖ2-27.02	Ф8АI, ГОСТ 5781-75, ℓ=3100	7	1.226

Привязан

Инв. №

Рук. маст.	Колачик	
Гл. инж.	Линецкий	
ГАП	Завьялов	
ГИП	Соболев	
Рук. гр.	Пушкина	
Разраб.	Егоров	
Провер.	Пушкина	
Н. контр.	Уткина	

272-18-6 - ИЖ2-27.00

Сетка С-2

Стадия	Масса	Масштаб
Р	1045	
Лист	Листов	

ЦНИИЭП торгово-бытовых зданий и туристских комплексов г. Москва

Согласовано:

Инв. № подл. | Подпись и дата | Взам. инв. №

17412-03

Типовой проект 272-18-6 Альбом III

Согласовано:	
Инв. № подл.	Подпись и дата
Взам. инв. №	

Обозначение	Наименование	Стр.
272-18-6-ИМ-00-00 ДО	Ведомость чертежей ИМ	
ИМ-01-00	Короб У3.11	37
02.00	Короб У3.5	37
03.00	Короб У1.6	38
04.00	Короб У3.10	38
05.00	Короб У3.6	39
06.00	Деталь накладная НД1	39
07.00	Крышка люка КП2	40
08.00	Крышка приямка КП1	40
09.00	Столик СТ1	41
10.00	Деталь накладная НД-2	41

Инв. №			
Рук маст	Колчин		
Гл инж м	Линецкий		
ГАП	Завьялов		
ГИП	Соболев		
Рук гр	Пушкина		
Разраб	Белова		
Провер	Пушкина		
Н контр	Уткина		

Привязан

272-18-6 ИМ-00-00 ДО

Ведомость чертежей ИМ

Стадия	Лист	Листов
Р		

ЦНИИЭП торгово-бытовых зданий и туристских комплексов г. Москва

1741Я-03

Типовой проект 272-18-Б Альбом III

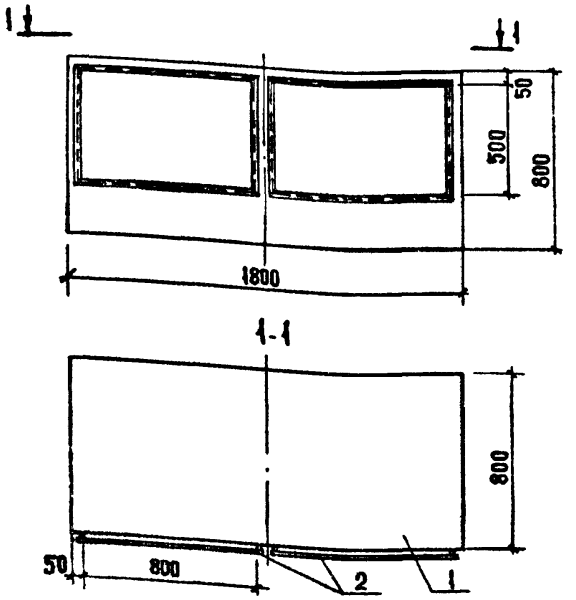

ФОРМАТ	ЗОНА	ПОЗ.	ОБОЗНАЧЕНИЕ	НАИМЕНОВАНИЕ	КОЛ.	ПРИМЕЧАНИЕ
				ДЕТАЛИ		МАССА ЕД. КГ
Б4		1	272-18-Б-ИМ-01.01	-0.7 ГОСТ 19903-74, м²	6,96	38.28
Б4		2	272-18-Б-ИМ 01.02	∠32×4 ГОСТ 8509-72. п. м	5,46	10.43

ПРИВЯЗАН

ИНВ. №

ГИП	СОБОЛЕВ		
РУК.ГР.КС	ПУШКИНА		
РАЗРАБ	ГОРЕНЬ		
ПРОВ.	БАБИЧ		
Н.КОНТР.	УТКИНА		

272-18-Б-ИМ-01.00

КОРОБ УЗ.II

СТАДИЯ	МАССА	МАСШТАБ
Р	48,71	1:20
ЛИСТ	ЛИСТОВ	

СТАЛЬ КЛАССА С 38/23 МАРКИ ВСт3кп2 ГОСТ 380-71*

ЦНИИЭП ТОРГОВО-БЫТОВЫХ ЗДАНИЙ И ТУРИСТСКИХ КОМПЛЕКСОВ г. Москва

Согласовано:

Инв. № подл. | Подпись и дата | Взам. инв. №

Типовой проект 272-18-Б Альбом III

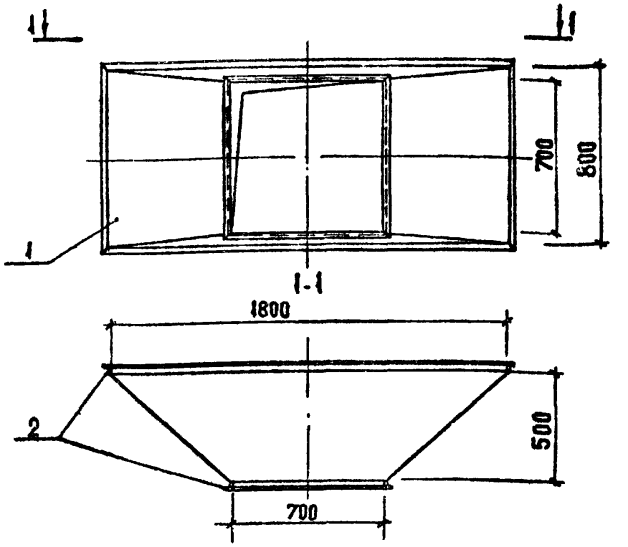

ФОРМАТ	ЗОНА	ПОЗ	ОБОЗНАЧЕНИЕ	НАИМЕНОВАНИЕ	КОЛ.	ПРИМЕЧАН.
				ДЕТАЛИ		МАССА ЕД. КГ
Б4		1	272-18-Б-ИМ-02.01	-0.7 ГОСТ 19903-74, м²	2,31	22.71
Б4		2	-ИМ-02.02	∠32×4 ГОСТ 8509-72, п.м.	8,20	15.66

ПРИВЯЗАН

ИНВ. №

РУК.МАСТ	КОЛЧИН		
ГАНИЖ.М.	АЛИНЕЦКИЙ		
ГАП	ЗАВЬЯЛОВ		
ГИП	СОБОЛЕВ		
РУК.ГРИЖ	ПУШКИНА		
РАЗРАБ.	ГОРЕНЬ		
ПРОВ.	БАБИЧ		
Н.КОНТР.	УТКИНА		

272-18-Б ИМ-02.00

КОРОБ УЗ.5

СТАДИЯ	МАССА	МАСШТАБ
Р	38,37	1:20
ЛИСТ 1	ЛИСТОВ 1	

СТАЛЬ КЛАССА С 38/23 МАРКИ ВСт3кп2, ГОСТ 380-71*

ЦНИИЭП ТОРГОВО-БЫТОВЫХ ЗДАНИЙ И ТУРИСТСКИХ КОМПЛЕКСОВ г. Москва

Согласовано:

Инв. № подл. | Подп. и дата | Взам. инв. №

17412-03

Типовой проект 272-18-6 Альбом III

Согласовано.

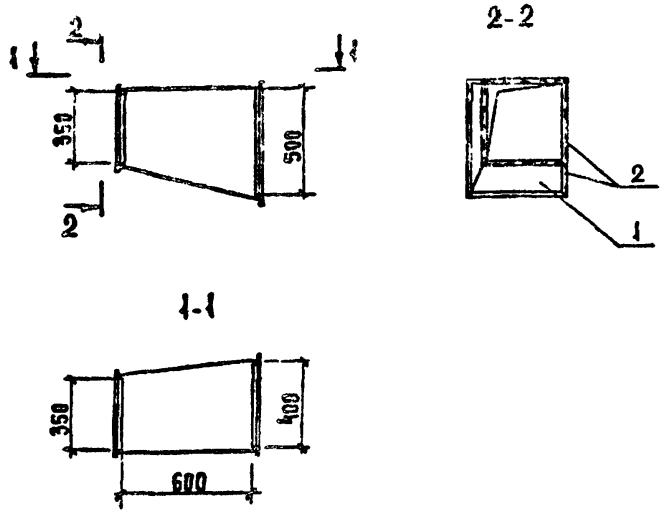

Формат	Зона	Поз.	Обозначение	Наименование	Кол.	Примечан.
				Детали		Масса ед. кг
Б4		1	272-18-5-ИМ-03.01	-07 ГОСТ 19903-74, м²	0,21	1.16
Б4		2	-ИМ-03.02	∠32×4 ГОСТ 8509-72 п.м.	3.40	6.49

Привязан

Инв. №

Инв. №: подл. | Подпись и дата | Взам. инв. №

Рук. маст.	Колчин	
Гл. инж. м.	Линецкий	
ГАП	Завьялов	
ГИП	Соболев	
Рук. гр. инж.	Пушкина	
Разраб.	Горень	
Пров.	Бабич	
Н. контр.	Уткина	

272-18-6 ИМ-03.00

Короб У1.6

Стадия	Масса	Масштаб
Р	7.65	1:20
Лист	Листов	

Сталь класса С 38/23 марки Вст 3кп2, ГОСТ 380-71*

ЦНИИЭП торгово-бытовых зданий и туристских комплексов г. Москва

Типовой проект 272-18-6 Альбом III

Согласовано.

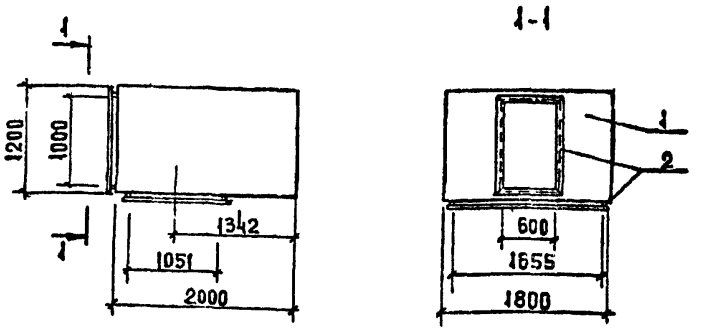

Формат	Зона	Поз.	Обозначение	Наименование	Кол.	Примечание
				Детали		Масса ед. кг
Б4		1	272-18-6-ИМ-04.01	-07 ГОСТ 19903-74, м²	6.78	37.29
Б4		2	-ИМ.04.02	∠32×4 ГОСТ 8509-72 п.м.	8.70	16.62

Привязан

Инв. №

Инв. №: подл. | Подпись и дата | Взам. инв. №

Рук. маст.	Колчин	
Гл. инж. м.	Линецкий	
ГАП	Завьялов	
ГИП	Соболев	
Рук. гр. инж.	Пушкина	
Разраб.	Горень	
Пров.	Бабич	
Н. контр.	Уткина	

272-18-6 ИМ-04.00

Короб У3.10

Стадия	Масса	Масштаб
Р	53.91	1:50
Лист	Листов	

Сталь класса С 38/23 марка Вст 3кп2, ГОСТ 380-71*

ЦНИИЭП торгово-бытовых зданий и туристских комплексов г. Москва

17412-03

Типовой проект 272-18-6 Альбом III

Согласовано

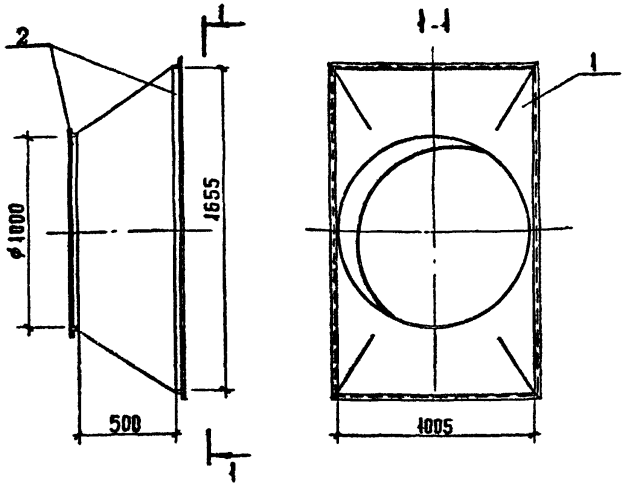

Формат	Зона	Поз.	Обозначение	Наименование	Кол.	Примечан
				ДЕТАЛИ		Масса ед. кг
Б4		1	272-18-6-ИМ-05.01	-1.4 ГОСТ 19903-74, М²	3,58	39,34
Б4		2	-ИМ-05.02	∠32×4 ГОСТ 8509-72	п.м 8,46	16,12

Привязан

Инв. №

Взам. инв. №

Подп. и дата

Инв. № подл.

Рук. маст.	Колчин	
Гл. инж. м.	Аинецкий	
ГАП	Завьялов	
ГИП	Соболев	
Рук. гр. инж.	Пушкина	
Разраб.	Горень	
Пров.	Бабич	
Н. контр.	Уткина	

272-18-6 ИМ-05.00

Короб У3.6

Стадия	Масса	Масштаб
Р	55,46	1:20
Лист	Листов	

Сталь класса С 38/23
Марка Вст 3 кп 2, ГОСТ 380-71*

ЦНИИЭП торгово-бытовых зданий и туристских комплексов г. Москва

Типовой проект 272-18-6 Альбом III

Согласовано

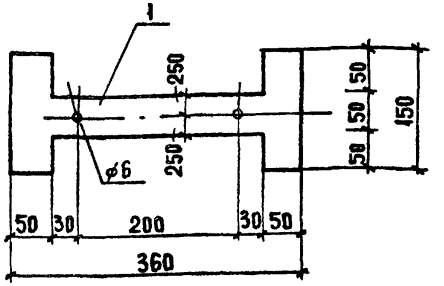

Формат	Зона	Поз.	Обозначение	Наименование	Кол.	Примечан
				ДЕТАЛИ		Масса ед. кг
		1	272-18-6-ИМ-06.01	-2,0 ГОСТ 19903-74, в·360	1	0,84

Деталь защитить от коррозии цинкованием.

Привязан

Инв. №

Взам. инв. №

Подп. и дата

Инв. № подл.

Рук. маст.	Колчин	
Гл. инж. маст.	Аинецкий	
ГАП	Завьялов	
ГКП	Соболев	
Рук. гр. инж.	Пушкина	
Разработ.	Борисова	
Проверил	Уткина	
Н. контр.	Пушкина	

272-18-6 ИМ-06.00

Деталь накладная НД 1

Стадия	Масса	Масштаб
Р	0,84	1:10
Лист	Листов	

Сталь класса С 38/23
Марка Вст 3 кп 2, ГОСТ 380-71*

ЦНИИЭП торгово-бытовых зданий и туристских комплексов г. Москва

17412-03

Типовой проект 272-18-Б Альбом III

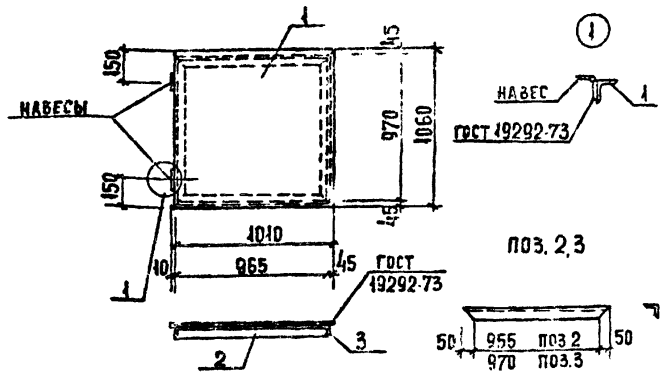

ФОРМАТ	ЗОНА	ПОЗ.	ОБОЗНАЧЕНИЕ	НАИМЕНОВАНИЕ	КОЛ	ПРИМЕЧ.
				ДЕТАЛИ		МАССА ЕД. КГ
		1	272-18-Б-ИМ.07.01	СТАЛЬ РИФЛЕНАЯ δ=5мм ГОСТ 8568-77 1060×1010	1	36,4
		2	ИМ.07.02	∠50×5 ГОСТ 8509-72 ℓ=965	2	3,64
		3	ИМ.07.03	∠50×5 ГОСТ 8509-72 ℓ=970	2	3,66

Привязан

Инв. №

Рук.маст.	Колчин	
Гл.инж.м.	Линецкий	
ГАП	Завьялов	
ГИП	Соболев	
Рук.гр.инж.	Пушкина	
Разраб.	Борисова	
Проверил	Пушкина	
Н.контр.	Уткина	

272-18-Б ИМ-07.00

Крышка люка КП 2

Стадия	Масса	Масштаб
Р	51,00	
Лист	Листов	

ЦНИИЭП торгово-бытовых зданий и туристских комплексов г. Москва

Согласовано:

Инв.№ подл. | Подпись и дата | Взам. инв.№

Типовой проект 272-18-6 Альбом III

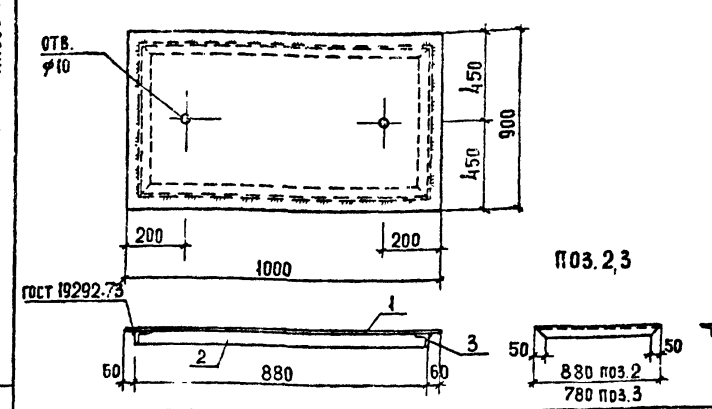

ФОРМАТ	ЗОНА	ПОЗ	ОБОЗНАЧЕНИЕ	НАИМЕНОВАНИЕ	КОЛ	ПРИМЕЧ.
				ДЕТАЛИ		МАССА ЕД. КГ
		1	272-18-6-ИМ-08.01	СТАЛЬ РИФЛЕНАЯ δ=5мм ГОСТ 8568-77 1000×900	1	30,6
		2	ИМ-08.02	∠50×5 ГОСТ 8509-72 ℓ=880	2	3,32
		3	ИМ-08.03	∠50×5 ГОСТ 8509-72 ℓ=780	2	2,94

Сварку производить прерывистым швом с интервалом 150мм, $h_ш$=4мм.

Привязан:

Инв. №

Рук.маст.	Колчин	
Гл.инж.м.	Линецкий	
ГАП	Завьялов	
ГИП	Соболев	
Рук.гр.инж.	Пушкина	
Разработ	Борисова	
Проверил	Пушкина	
Н.контроль	Уткина	

272-18-6 ИМ-08.00

Крышка приямка КП 1

Стадия	Масса	Масштаб
Р	43,12	1:20
Лист	Листов	

Сталь класса С 38/23, марки Вст 3кп2, ГОСТ 380-71*

ЦНИИЭП торгово-бытовых зданий и туристских комплексов г. Москва

Согласовано:

Инв.№ подл. | Подпись и дата | Взам. инв.№

1741д-03

Типовой проект 272-18-6 Альбом III

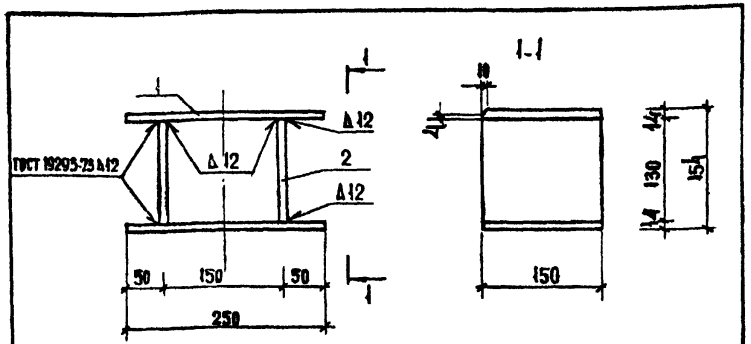

Формат	Зона	Поз.	Обозначение	Наименование	Кол	Примечание
				Детали		Масса ед. кг
Б.Ч		1	272-18-6-ИМ.09.01	-14 х 150, ГОСТ 103-76, ℓ=250	2	3,535
Б.Ч		2	ИМ.09.02	-14 х 430, ГОСТ 103-76, ℓ=150	2	1,84

Привязан:

Инв. №:

272-18-6 -ИМ.09.00

Рук.маст	Колчин				
Гл.инж.м	Аннецкий				
ГАП	Завьялов				
ГИП	Соболев				
Рук.гр.инж.	Пушкина				
Разраб	Егоров				
Проверил	Пушкина				
Н.контр.	Уткина				

Столик СТ1

Стадия	Масса	Масштаб
Р	10,75	1:5
Лист	Листов	

Сталь класса С 38/23 марки Вст3 кп2

ЦНИИЭП торговых зданий и туристских комплексов г. Москва

Согласовано:

Инв. № подл. | Подпись и дата | Взам. инв. №

Типовой проект 272-18-6 Альбом III

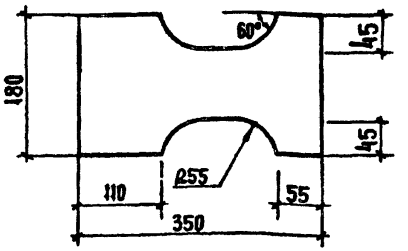

Формат	Зона	Поз	Обозначение	Наименование	Кол	Примечание
				Детали		
Б.Ч			272-18-6-ИМ.10.00	-8 х 180, ГОСТ 5681-75; ℓ=350	1	

Привязан:

Инв. №:

272-18-6 ИМ-10.00

Рук.маст	Колчин				
Гл.инж.м	Аннецкий				
ГАП	Завьялов				
ГИП	Соболев				
Рук.гр.инж.	Пушкина				
Разраб	Егоров				
Проверил	Пушкина				
Н.контр.	Уткина				

Деталь накладная НД-2

Стадия	Масса	Масштаб
Р	3,14кг	1:5
Лист	Листов	

Сталь класса С 38/23 марки Вст3 кп2

ЦНИИЭП торговых зданий и туристских комплексов г. Москва

Согласовано:

Инв. № подл. | Подпись и дата | Взам. инв. №

17412-03

Типовой проект 272-18-6 Альбом III

Взам. инв. № | Подп. и дата | Инв. № подл.

Обозначение	Наименование	Стр.	Примечание
	Ведомость чертежей ИД		
272-18-6-ИД-01.00	Панель стеновая деревянная (ПСД1...ПСД5)		
02.00	Передаточное окно ОПВ-1		
03.00	Дверца шкафа ПК		

Рук. маст.	Колчин	
Гл. инж. м.	Линецкий	
Рап	Завьялов	
ГИП	Соболев	
Ст. арх.	Кудлай	
Провер.	Давыдова	
Н. контр.	Миносян	

272-18-6-ИД

Ведомость чертежей ИД

Стадия	Лист	Листов
Р		

ЦНИИЭП торгово-бытовых зданий и туристских комплексов г. Москва

17412-03

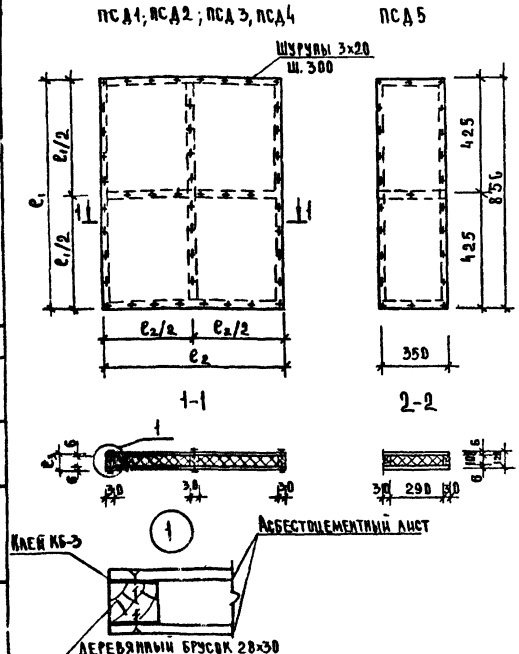

Формат	Зона	Поз.	Обозначение	Наименование	Кол. на исполн.					Примечание
						01	02	03	04	
				Материалы						
				Древесина, ГОСТ 8486-66, м³	0.007	0,006	0.008	0.003	0.003	
				Асбестоцементный лист						
				δ=6, ГОСТ 18124-75, м²	3.92	3.08	3.32	1.45	0.6	
				Минеральная вата ГОСТ 4640-76, м³	0.12	0.09	0.55	0.05	0.08	
				Клей КБ-3, кг	0.15	0.12	0.18	0.1	0.1	
				Шурупы 3×20, оцинкованные, ГОСТ, шт	52	40	50	30	26	

Деревянные бруски соединить в шип на водостойком клее КБ-3

Обозначение	Марка	e_1 мм	e_2 мм	e_3 мм	Масса ед. кг
ИД-01.00	ПСД1	1390	1390	40	81.40
-01	ПСД2	1390	1090	40	64.10
-02	ПСД3	1950	850	120	170,2
-03	ПСД4	1000	630	40	31.30
-04	ПСД5				32.40

Типовой проект 272-18-6 Альбом III

Согласовано:

Взам. инв. №

Подпись и дата

Инв. № подл.

Привязан

Инв. №

Рук. маст.	Колчин	
Гл. инж. м.	Линецкий	
Гл. п.	Завьялов	
Гип	Соболев	
Рук. гр. инж.	Пушкина	
Разраб.	Егоров	
Провер.	Пушкина	
Н. контр.	Уткина	

272-18-6-ИД-01.00

Панель стеновая деревянная (ПСД1... ПСД5)

Стадия	Масса	Масштаб
Р		

Лист | Листов

ЦНИИЭП г. Москва — Торгово-бытовые здания и туристских комплексов

17412-03

Типовой проект 272-18-6 Альбом III

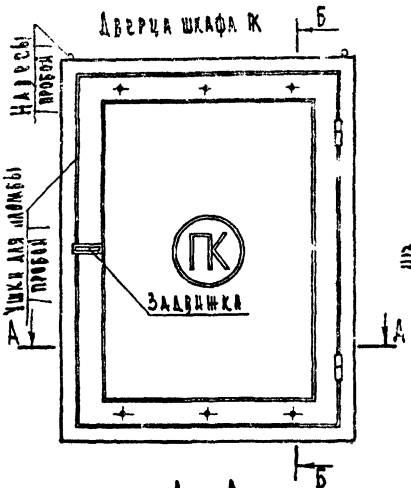

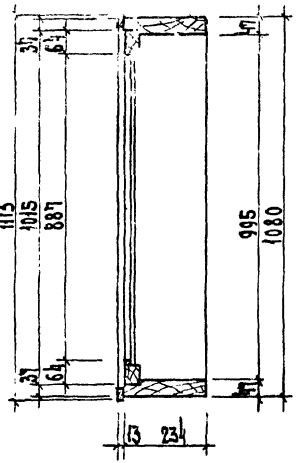

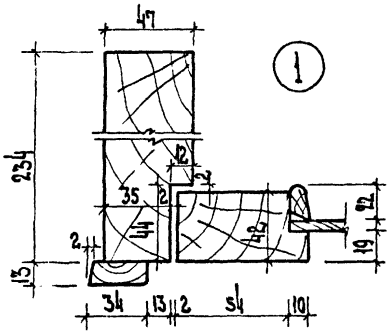

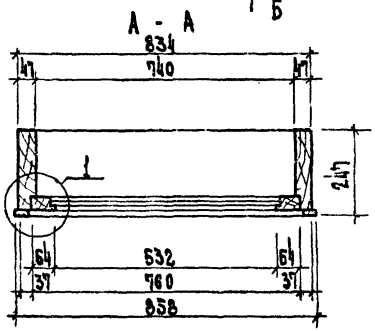

Формат	Зона	Поз	Обозначение	Наименование	Кол.	Примечан.
				Материалы		
				Древесина ГОСТ 2695-71, м³	0,038	
				Петли дверные полумаркированные Д75 шт	2	
				Шурупы А3×18 ГОСТ 1145-70	0.3	
				Навесы (пробой) П50	4	
				Задвижка ЛП	1	

Согласовано:

Инв. № подл. | Подп. и дата | Взам. инв. №

Привязан

Инв. №

Рук. маст	Колчин	
Гл. инж. м	Линецкий	
ГАП	Завьялов	
ГИП	Соболев	
Ст. арх.	Кудлай	
Провер.	Давыдова	
Н. контр.	Миносян	

272-18-6 – ИД-02.00

Дверца шкафа ПК

Стадия	Масса	Масшт.
Р		1:2, 1:10

Лист | Листов

ЦНИИЭП торгово-бытовых зданий и туристских комплексов г. Москва

17412-05

Типовой проект 278-18-6 Альбом III

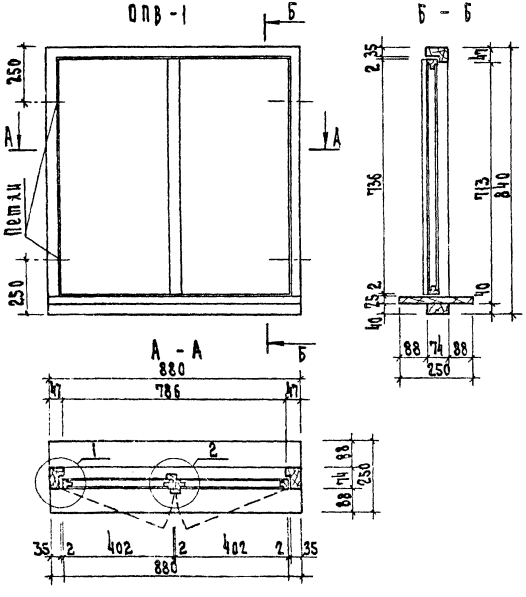

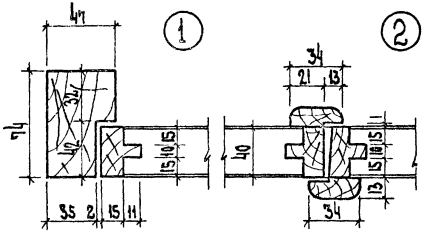

Формат	Зона	Поз	Обозначение	Наименование	Кол	Примечан.
				Материалы		
				Древесина ГОСТ 2695-71 м³	0,017	
				Петли накладные ПН-7 ГОСТ 5088-78	4	
				Шурупы А3×18 ГОСТ 1145-70 шт	0,3	
				Гвозди 1,4×30 ГОСТ 4028-63*	0,1	
				Шпингалет	2	
				Столярная плита, м²	0.52	

Согласовано:

Инв. № подл. | Подп. и дата | Взам. инв. №

Привязан

Инв. №

Рук. маст.	Колчин	
Гл. инж.	Линецкий	
Гап	Завьялов	
Гип	Соболев	
Ст. арх.	Кудлай	
Провер.	Давыдова	
Н. контр.	Миносян	

272-18-6-ИД-03.00

Передаточное окно ОПВ-1

Стадия	Масса	Масштаб
Р		1:2, 1:10

Лист | Листов

ЦНИИЭП торгово-бытовых и туристских комплексов г. Москва

17412-03

gost.e-ecolog.ru