ТИПОВОЙ ПРОЕКТ

272-18-6

УНИФИЦИРОВАННЫЙ ВСТРОЕННО-ПРИСТРОЕННЫЙ К ЖИЛЫМ ДОМАМ МАГАЗИН /БЛОК VI-А/ ТОРГОВОЙ ПЛОЩАДЬЮ 1000 КВ. МЕТРОВ

ТОВАРЫ ДЛЯ ДЕТЕЙ С ВАРИАНТАМИ: ТОВАРЫ ДЛЯ ЖЕНЩИН, ТОВАРЫ ДЛЯ МУЖЧИН, ТОВАРЫ ДЛЯ МОЛОДЕЖИ, КУЛЬТТОВАРЫ

АЛЬБОМ II

ОТОПЛЕНИЕ И ВЕНТИЛЯЦИЯ
ВОДОПРОВОД И КАНАЛИЗАЦИЯ
ЭЛЕКТРООБОРУДОВАНИЕ
АВТОМАТИЗАЦИЯ УСТРОЙСТВ ИНЖЕНЕРНОГО ОБОРУДОВАНИЯ
УСТРОЙСТВА СВЯЗИ

gost.e-ecolog.ru

ТИПОВОЙ ПРОЕКТ

272-18-6

УНИФИЦИРОВАННЫЙ ВСТРОЕННО-ПРИСТРОЕННЫЙ К ЖИЛЫМ ДОМАМ МАГАЗИН /БЛОК VI-А/ ТОРГОВОЙ ПЛОЩАДЬЮ 1000 КВ. МЕТРОВ

ТОВАРЫ ДЛЯ ДЕТЕЙ С ВАРИАНТАМИ: ТОВАРЫ ДЛЯ ЖЕНЩИН, ТОВАРЫ ДЛЯ МУЖЧИН, ТОВАРЫ ДЛЯ МОЛОДЕЖИ, КУЛЬТТОВАРЫ.

АЛЬБОМ II

СОСТАВ ПРОЕКТА:

АЛЬБОМ I	АС 1	АРХИТЕКТУРНО-СТРОИТЕЛЬНЫЕ РЕШЕНИЯ
	АС 2	ВИТРАЖИ
	ТХ	ТЕХНОЛОГИЯ И МЕХАНИЗАЦИЯ
АЛЬБОМ II	ОВ	ОТОПЛЕНИЕ И ВЕНТИЛЯЦИЯ
	ВК	ВОДОПРОВОД И КАНАЛИЗАЦИЯ
	ЭО	ЭЛЕКТРООБОРУДОВАНИЕ
	АУ	АВТОМАТИЗАЦИЯ УСТРОЙСТВ ИНЖЕНЕРНОГО ОБОРУДОВАНИЯ
	УС	УСТРОЙСТВА СВЯЗИ
АЛЬБОМ III		ИЗДЕЛИЯ
		ИЖ 1 - ИЗДЕЛИЯ ЖЕЛЕЗОБЕТОННЫЕ К СЕРИИ ИИ-04
		ИЖ 2 - ИЗДЕЛИЯ ЖЕЛЕЗОБЕТОННЫЕ
		ИМ - ИЗДЕЛИЯ МЕТАЛЛИЧЕСКИЕ
		ИД - ИЗДЕЛИЯ ДЕРЕВЯННЫЕ
АЛЬБОМ IV	ЧАСТЬ I СМ стр 1-185	СМЕТЫ
	ЧАСТЬ II 186-284	СМЕТЫ

РАЗРАБОТАН
ЦНИИЭП ТОРГОВО-БЫТОВЫХ ЗДАНИЙ
И ТУРИСТСКИХ КОМПЛЕКСОВ

ГЛ. ИНЖЕНЕР ИНСТИТУТА ЛЕПСКИЙ В.И.
ГЛ. АРХИТЕКТОР ПРОЕКТА ЗАВЬЯЛОВ В.Н.

ТЕХНИЧЕСКИЙ ПРОЕКТ
УТВЕРЖДЕН ГОСГРАЖДАНСТРОЕМ
ПРИКАЗ №26 ОТ 26 ЯНВАРЯ 1980г.

РАБОЧИЕ ЧЕРТЕЖИ ВВЕДЕНЫ В ДЕЙСТВИЕ
ЦНИИЭП ТОРГОВО-БЫТОВЫХ ЗДАНИЙ И
ТУРИСТСКИХ КОМПЛЕКСОВ
ПРИКАЗ № 81 ОТ 14 АВГУСТА 1981г.

17412-02

Типовой проект 272-18-6 Альбом I

Типовой проект 272-18-6

ОВ Отопление и вентиляция:

Технический проект Рабочие чертежи введены в

Утвержден Госгражданстроем действие ЦНИИЭП торгово-бытовых

Приказ № 26 от 28 января 1980г. зданий и туристских комплексов г. Москва

Приказ № 81 от 14 августа 1981г.

План схема

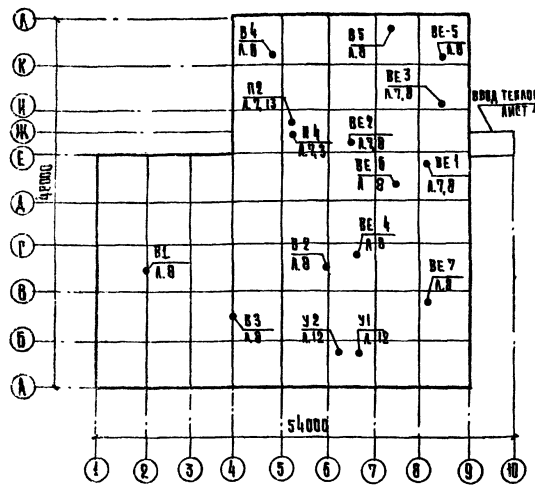

Таблица 1

Ведомость рабочих чертежей

Лист	Наименование	Примечание
1	Общие данные (начало)	
2	Общие данные (продолжение)	
3	Общие данные (продолжение)	
4	Общие данные (окончание)	
5	Отопление. План подвала. Экспликация помещений	
6	Отопление. План 1 этажа.	
7	Вентиляция. План подвала. Экспликация помещений	
8	Вентиляция. План 1 этажа.	
9	Схема системы отопления	
10	Установки приточных систем П1 и П2 (начало)	
11	Установки приточных систем П1 и П2 (продолжение)	
12	Установка систем У1 и У2	
13	Установка системы У3	
14	Схемы систем вентиляции: П1; П2; В1÷В5; У1÷У3; ВЕ1÷ВЕ10	
15	Схема теплоснабжения калориферов и отопления декаликадера	
16	Отопление и вентиляция фрагменты планов магазинов "Товары для жершин", "Товары для мужчин", "Товары для молодежи", "Хозтовары"	
17	Установка системы У1 и У2 для вариантов магазинов	

Таблица 2

Ведомость ссылочных и прилагаемых документов

Обозначение	Наименование	Примечание
	Ссылочные документы	
1.494-10; 1.494-8	Решетки щелевые регулирующие типа Р и РРА	
5.904-5	Гибкие вставки к центробежным вентиляторам	
5.904-4	Двери и люки для вентиляционных камер	
1.494-11. В1 и В2	Заслонки воздушные унифицированные	
2.400-4 выпуск 1	Тепловая изоляция трубопроводов	
1.494-32	Зонты и дефлекторы вентиляционных систем	
ТС-01-15. Выпуск 4	Тепловые пункты для жилых общественных и промышленных зданий и сооружений	
4.904-25	Подставки под калориферы	
1.494-27 вып. 2	Узлы воздухозабора	

Таблица 3

Коэффициент теплопередачи К, ккал/ч м² град

Наименование ограждений	К при расчетной т-ре °С		
	-20	-30	-40
Стеновая панель	1.12	0.95	0.81
Покрытие	0.77	0.61	0.51
Окно	2.5	2.5	2.5

Таблица 4

Показатели расхода черных металлов

Вид систем	Расход черных металлов			
	Всего т		На 1м² общей площади, кг.	
	стали	чугуна	стали	чугуна
Отопление	2.925	3.025	0.88	1.08
в том числе отопительные приборы	0.595	3.025	0.02	1.08
Вентиляция	1.825	—	0.70	—

Таблица 5

Основные показатели

Наименование	Показатель при расчетной т-ре Ос		
	-20	-30	-40
Площадь здания полезная м²	2644	2644	2644
Удельный расход тепла на отопление на 1м² общей площ. здания	46	52	56
Расчетный расход тепла ккал/час.			
На отопление	121755	133625	146260
На горячее водоснабжение			
На приточную вентиляцию	110200	161200	207200
На тепловую завесу	253000		
Температура теплоносителя внешней сети °С	150-70		
Расчетная температура горячей воды °С в системе	55-5		
Отопления	150-70		
горячего водоснабжения	55-5		
Теплоснабжения приточн. вентиляции	150-70		
Расчетные потери давления в системе отопления кгс/м²	1100	1100	1100
Установленная мощность электродвигателей, квт.	16.22		

Привязка настоящего типового проекта выполнена в соответствии с действующими нормами и правилами /в том числе по взрывопожарной безопасности/

Гл. инженер проекта привязки

Настоящий проект выполнен в соответствии с действующими нормами и правилами /в том числе по взрывопожарной безопасности/

Гл. инженер проекта /Тамбовцина/

Привязан:

272-18-6 - ОВ

Рук. маст.	Колчин			
Гл. инж.	Линецкий			
Гл. инж. пр.	Тамбовцина			
Рук. гр.	Гилл			
Разработ.	Гилл			
Проверр.	Тамбовцина			
Н. контр.	Минаева			

Унифицированный ветрено-приточный к жилым домам магазин (блок Б-А) торговой пл. 1000 кв.м.

Стадия	Лист	Листов
Р	1	17

Общие данные (начало)

ЦНИИЭП торгово-бытовых зданий и туристских комплексов г. Москва

1742-02

Типовой проект 272-18-6 Альбом II

Характеристика отопительно-вентиляционных систем

Обозначение систем	Кол. систем	Наименование обслуживаемого помещения (технологического оборудования)	Тип вентустановки, вентагрегата	Вентилятор: тип	№	Схема исполнения	Положение	h м³/час	P кгс/м²	n об/мин	Электродвигатель: тип исполнение по взрывозащите	N квт	n об/мин	Воздухонагреватель: тип	№	Кол.	Т-ра нагрева °С от	до	Расход тепла ккал/час	ΔP кгс/м²	Примечания
П1		Торговый зал магазина	А8-2	Ц4-70	8	6	ПРО°	11500	50	755	4А112МВ6	4	960	КВБП	7	2	-9,5	+12	72000		
														КВСП	8	2	-19	+12	106000		
														КВСП	10	2	-28	+12	136000		
П2		Подсобные помещения и дебаркадер	А6,3100-1	Ц4-70	6,3	1	ЛО°	6450	60	950	4А100Ь6	2,2	950	КВБП	6	2	-9,5	+12	38200		
														КВБП	6	2	-19	+12	55200		
														КВБП	7	2	-28	+12	71200		
В1		Торговый зал магазина	М302	КЦ3-90	5	1	–	5460	16	920	4А80А6У2	0,8	920	—	—	—	—	—	—	—	Зима и лето
В2		Торговый зал магазина	М302	КЦ3-90	5	1	—	5460	16	920	4А80А6У2	0,8	920	—	—	—	—	—	—	—	Зима и лето
В3		Торговый зал магазина	М302	КЦ3-90	5	1	–	5460	16	920	4А80А6У2	0,8	920	—	—	—	—	—	—	—	Лето
В4		Дебаркадер	М302	КЦ3-90	4	1	–	2560	14	920	4А71А6У2	0,4	920	—	—	—	—	—	—	—	
В5		Мусорокамера	—	ОБ-300	4	—	—	200	14	1400	4АА56А4	0,12	1400	—	—	—	—	—	—	—	
У1		Входной тамбур	А5,105-1	Ц4-70	5	1	ЛО°	4100	35	930	4А80А6	0,8	930	КВБП	7	1	+15	+45	35000	—	
У2		Входной тамбур	А5,105-1	Ц4-70	5	1	ПРО°	4100	35	930	4А80А6	0,8	930	КВБП	7	1	+15	+45	35000	—	
У3		Ворота дебаркадера	А10-2	Ц4-70	10	6	ЛО°	18000	58	600	4А132Б6	5,5	970	КВБП	11	1	+10	+45	183000	—	

Общие данные

1 Проект разработан для климатических районов с расчетной температурой наружного воздуха -20°С; -30°С; -40°С.
При привязке проекта принятые в нем толщины стен и утеплителя покрытия проверить и при необходимости скорректировать с учетом фактического объемного веса и экономически целесообразного для данного района сопротивления теплопередачи ($Ro^{эк}$) руководствуясь СНиП

2 Теплоснабжение здания предусматривается от внешних тепловых сетей с параметрами теплоносителя 150°-70°С.

3 Системы отопления, теплоснабжения калориферов вентиляционных систем имеют непосредственное подключение к тепловой сети.
Горячее водоснабжение - централизованное

4 Система отопления принята попутная, с нижним розливом, двухтрубная.
Трубопроводы прокладываются над полом и в подпольных каналах

5 Трубопроводы закладываемые в подпольных каналах над полом изолировать минеральной ватой δ=40мм с последующим оштукатуриванием асбестоцементным раствором толщиной 10мм.

6 Нагревательные приборы: радиаторы „М-140-АО" ребристые трубы; в торговом зале магазина - конвекторы „ритм" КО20-2,4п

7 Регулировку теплоотдачи нагревательных приборов производить кранами двойной регулировки, присоединение приборов на паранитовых прокладках

8 Неуказанные на схемах диаметры приняты - 15мм.

9 Воздухоудаление из систем отопления осуществляется через воздухоспускные краны на приборах и стояках в наивысших точках

10 Вентиляция приточно-вытяжная с механическим и естественным побуждением. Воздухообмены в торговых залах магазина расчитаны на поглощение избытков тепла от людей и солнечной радиации.
Воздухообмены в остальных помещениях расчитаны по СНиП-II-Л7-70г

11 Воздуховоды в вентиляционных камерах и фронные части с асбестоцементным воздуховодом - металлические.
В остальных помещениях - воздуховоды асбестоцементные.

12 Монтаж систем отопления и вентиляции производить в соответствии со СНиП III-28-75г

Рук. маст.	Колчин		
Гл. инж. м.	Линецкий		
Гл. инж. пр.	Голоболина		
Рук. гр.	Гиль		
Разраб.	Гиль		
Провер.	Голоболина		
Н. контр.	Минаева		

Привязан:

Инв. №

272-18-6-ОВ

Унифицированный ветрено-пристроенный к жилым домам магазин (блок 1-А) торговой пл. 1000 кв. м.

Общие данные (продолжение)

Стадия	Лист	Листов
Р	2	

ЦНИИЭП г. Москва — Торгово-бытовых зданий и туристских комплексов

Согласовано

Инв. № подл. | Подпись и дата | Взам. инв.

Типовой проект 272-18-6 Альбом I

Спецификация систем отопления и вентиляции

Марка поз.	Обозначение	Наименование	Количество А*	Б	В	Г	Масса ед., кг.	Примечание
		Отопление						
		Трубопровод из водогазопроводных труб по ГОСТ 3262-75						
		То же ф15м	325/185	325/185	325/185	325/185		
		То же ф20м	210/190	210/190	210/190	210/190		
		То же ф25м	75/75	60/60	60/60	60/60		
		То же ф32м	205/205	185/185	185/185	185/185		
		То же ф40м	30/30	30/30	30/30	30/30		
		То же ф50м	10/10	10/10	10/10	10/10		
	ГОСТ 10944-75	Кран двойной регулировки						
	"	КДР 15	25	22	22	22		
	"	КДР 20	12	12	12	12		
	ГОСТ 18161-72	Вентиль запорный муфтовый						поставка
	"	То же 15кч 18п ф20	2	2	2	2		заказчи-
	"	То же ф32	2	2	2	2		ка
	"	То же ф40	2	2	2	2		
	ГОСТ 9086-75	Кран воздушный ф15	3	3	3	3		
	СТД 7073 В	Кран воздушный д/радиатора	37	34	34	34		
	ГОСТ 2704-66	Кран спускной 11ч6 бк ф20	6	6	6	6		
		Нагревательные приборы:						
		Расчетная температура-20°С						
	ГОСТ 20849-75	Конвектор „Ритм" КО20-24 ЭКМ/шт.	77.8/32	72/30	72/30	72/30		
	ГОСТ 8690-75	Радиатор „М-140-АО" ЭКМ/секц.	64.4/184	59.25/165	59.25/165	59.25/165		
	ГОСТ 1816-75	Труба ребристая ℓтр=2м ЭКМ/шт.	21.6/9	21.6/9	21.6/9	21.6/9		
		Расчетная температура-30°С						
	ГОСТ 20849-75	Конвектор „Ритм" КО20-24 ЭКМ/шт.	86.4/36	79.2/33	79.2/33	79.2/33		
	ГОСТ 8690-75	Радиатор „М-140-АО" ЭКМ/секц.	67.55/193	60.20/172	60.20/172	60.20/172		
	ГОСТ 1816-75	Труба ребристая ℓтр=2м ЭКМ/шт.	28.08/12	28.08/12	28.08/12	28.08/12		

* А - „Товары для детей"
Б - „Товары для женщин" (Товары для мужчин) - Вариант
В - „Товары для молодежи (Вариант)
Г - „Культтовары (Вариант)

продолжение

Марка поз.	Обозначение	Наименование	Количество А*	Б	В	Г	Масса ед., кг.	Примечание
		Расчетная температура-40°С						
	ГОСТ 20849-75	Конвектор „Ритм" КО20-24 ЭКМ/шт.	93.6/39	86.4/36	86.4/36	86.4/36		
	ГОСТ 8690-75	Радиатор „М 140-АО" ЭКМ/секц.	72.10/206	64.05/183	64.05/183	64.05/183		
	ГОСТ 1816-75	Труба ребристая ℓтр=2м ЭКМ/шт.	28.08/12	28.08/12	28.08/12	28.08/12		
	ТС-01-15 вып.4	Тепловой узел ВНП-2 компл.	1	1	1	1		
	п/о ОМ 216/7	Ручной насос „Родник"						
		с обвязкой компл.	1	1	1	1		
		Теплоснабжение						
		калориферов						
		Трубопровод из водогазопроводных труб ГОСТ 3262-75						
		То же ф20м	5	5	5	5		
		То же ф25м	40	25	25	25		
		То же ф32м	240	240	240	240		
		То же ф40м	25	40	40	40		
		Труба стальная бесшовная						
		ГОСТ 10704-75 ф50п.м	30	30	30	30		
		То же ф76×3 п.м.	70	70	70	70		
	ГОСТ 18161-72	Вентиль запорный муфтовый 15к 4 18п ф15	10	10	10	10		поставка заказ-
	"	То же ф25	8	8	8	8		чика
	ГОСТ 18162-72	Вентиль фланцевый ф32	6	6	6	6		
		То же ф40	4	4	4	4		
	ГОСТ 9086-75	Кран воздушный ф15	10	10	10	10		
	ГОСТ 2704-66	Кран спускной ф20	5	5	5	5		

В числителе указана общая длина труб,
в знаменателе в том числе количество изолируемых труб.
Продолжение спецификации см. лист 4

Рук. маст.	Колчин			272-18-6 -ОВ
Гл. инж.	Линецкий			
Гл. инж. пр.	Голоболина			
Рук. гр.	Рилъ			Унифицированный встроенно-пристроенный к жилым домам магазин (блок Ц-А) торговой пл. 1000 кв.м
Разраб.	Рилъ			Общие данные (продолжение)
Пробер.	Голоболина			
Н. контр.	Минаева			

Привязан

Инв. №

Стадия	Лист	Листов
Р	3	

ЦНИИЭП г. Москва — Торгово-бытовые здания и туристские комплексы

17412-02

Согласовано:

Инв. № подл. | Подпись и дата | Взам. инв. №

Типовой проект 272-18-6 Альбом II

Спецификация систем отопления и вентиляции (продолжение)

Марка поз.	Обозначение	Наименование	Количество А	Б	В	Г	Масса ед., кг.	Примечание
		Вентиляция						
	272-18-6-08 АЛ10,11	Установка приточных						
		систем П1 и П2 в венткамере	1	1	1	1		
	А.13	Установка воздушно-тепло-						
		вой завесы У3 в венткамере	1	1	1	1		
	А.12	Установка воздушно-тепло-						
		вой завесы У1(У2) в венткамере	1	1	1	1		
	Вентспилсский вентиля-	Крышный ц/б вентилятор						поставка
	торный з-д г. Вентспилс	КЦ3-90 № 5 с эл. двигателем						заказчика
		4А80А6У2; N=0.8 квт						
		n=920 об/мин.	3	3	3	3		
	Учреждение Я 3-308/89	Осевой вентилятор ОБ-300 № 4						поставка
	г. Днепропетровск	с эл. двигателем 4АА56А4						заказчика
		N=0.12 квт; h=1380 об/мин.	1	1	1	1		
	Вентспилсский вентиля-	Крышный ц/б. вентилятор						поставка
	торный з-д г. Вентспилс	КЦ3-90 № 4 с эл. двигателем						заказчика
		4А71А-6У2; N=0.4 квт						
		h=920 об/мин.	1	1	1	1		
	1.494.10	Решетка щелевая Р150	14	13	13	13		
	"	То же Р200	58	55	55	50		
	1.494-8	Решетка воздухоприточная						
	"	То же РРА4 400×200	3	3	3	3		
	"	То же РРА5 600×200	21	21	21	21		
	272-18-6-АС, А 45	Воздуховод лебестоцементный						
	"	То же 150×150 п.м	15	15	15	15		
	"	То же 200×200 п.м	20	15	15	15		
	"	То же 200×250 п.м	15	15	15	15		
	"	То же 400×250 п.м	80	80	80	70		

Продолжение

Марка поз.	Обозначение	Наименование	Количество А*	Б	В	Г	Масса ед., кг.	Примечание
	272-18-6-АС; А45	Воздуховод лебестоцементный						
		То же 500×400 п.м	12	12	12	12		
		То же 1000×500 п.м	35	35	35	35		
		Воздуховод металлический						
		ГОСТ 19903-74 δ=0.7 мм 800×500 п.м	35	35	35	35		
		То же 700×600 п.м	25	25	25	25		
		То же 400×250 п.м	12	12	12	12		
	1.494-32	Зонт 450×450	2	2	2	2		
	"	То же 580×720	–	1	1	1		
	"	То же 720×720	4	4	4	4		
	"	То же 900×900	1	—	—	—		
	ГОСТ 3826-66	Сетка металлическая № 10	1.8	1.8	1.8	1.8		
	ГОСТ 7338-65	Резина морозостойкая						
		листовая δ=5 мм под						
		крышный вентилятор кг.	3.5	3.5	3.5	3.5		
	Машиностроительный з-д „Красная гвардия"	Лебедка ручная ДР-1	3	3	3	3		
	ГОСТ 8509-72	Прокатная сталь						
		для креплений кг	180	180	180	180		

Согласовано:

Инв. № подл. | Подпись и дата | Взам. инв.

Привязан

Инв. №

Рук. маст.	Колчин	
Гл. инж.	Линецкий	
Гл. инж. пр.	Толоболина	
Рук. гр.	Гиль	
Разраб.	Гиль	
Провер.	Толоболина	
Н. контр.	Миняева	

272-18-6-ОВ

Унифицированный ветроенно-пристроенный кжилым домам магазин (БАОК-1) торговой пл. 1000 кв. м.

Общие данные (окончание)

Стадия	Лист	Листов
Р	4	

ЦНИИЭП г. Москва

Торгово-бытовых зданий Туапсинск Комплексов

174.2-02

Типовой проект 272-18-6 Альбом 5

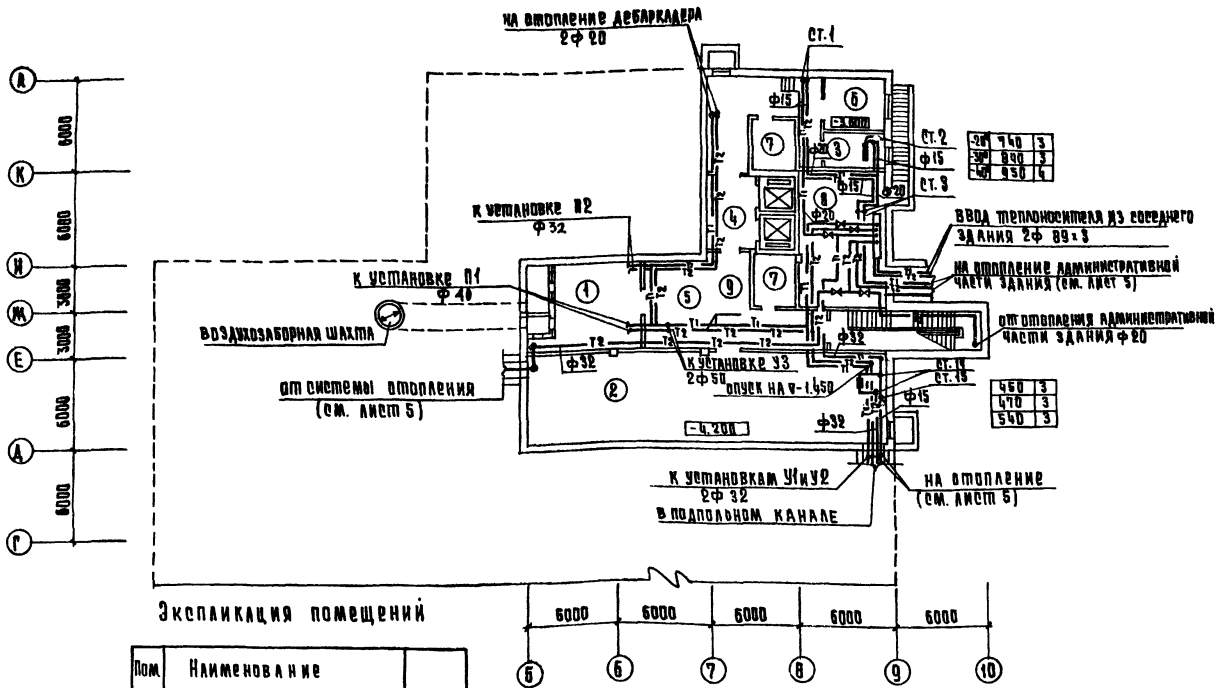

Экспликация помещений

Пом.	Наименование	
	Товары для детей	
	Подвал	
1	Венткамера	
2	Кладовая игрушек, кондитерских, спортов.	
3	Радиоузел	
4	Разгрузочная	
5	Хранение тележек	
6	Электрощитовая	
7	Машинное отделение лифта	
8	Тепловой пункт	
9	Коридоры	

Экспликация помещений

Пом.	Наименование	
	Товары для детей	
	1 этаж	
10	Торговый зал	
11	Тамбур главного входа	
12	Венткамера	
13	Помещение для прессовки сум. отходов	
14	Разгрузочный двор на 2 машины	
15	Разгрузочная платформа на 2 машины	
16	Камера для мусора	
17	Кладовая хранения тары	
18	Мастерская ремонта оборудования	
19	Рекламно-декорационная мастерская	
20	Кладовая уборочного инвентаря	
21	Кладовая упаковочного материала	
22	Коридоры	
23	Кабинет директора секретарь	
24	Гардероб верхней одежды	
	комнаты переодевания	
25	Уборные и душевые	
26	Контора	
27	Главная касса	
28	Комнаты персонала	
29	Вестибюль для персонала	
30	Тамбур служебного входа	
31	Кафетерий на 12 мест	
32	Подсобное помещение кафетерия	
33	Комната персонала кафетерия	
34	Уборная персонала	
35	Тамбур служебного входа кафетерия	
36	Гладильная	
37	Кладовая готового платья, трикотажа, спортотваров, обуви, товаров для юного техника	
38	Мастерская подгонки готового платья	

Согласовано:
ГИ ИНЖ ПР ВК Хомичева
ГИ ИНЖ ОВ Гаврилова
ГИ ИНЖ ТХ Гаврилов
ГИ ИНЖ ЭО Шапошников
ГИП Ус

Инв. № подл. | Подп. и дата | Взам. инв. №

Привязан

Инв. №

Рук. маст.	Колчин		
Гл. инж.	Аннецкий		
Гл. инж. пр.	Колобанина		
Рук. гр.	Гриль		
Разраб.	Гриль		
Провер.	Колобанина		
Н. контр.	Минаева		

272-18-16-ОВ

Унифицированный ветрянно-проектный комплекс домам магазин (блок Б-А) торговой пл. 1800 кв.м.

Стадия	Лист	Листов
Р	5	

Отопление. План подвала. Экспликация помещений.

ЦНИИЭП торговых зданий и туристских комплексов г. Москва

17412-02

Типовой проект 272-18-6 Альбом II

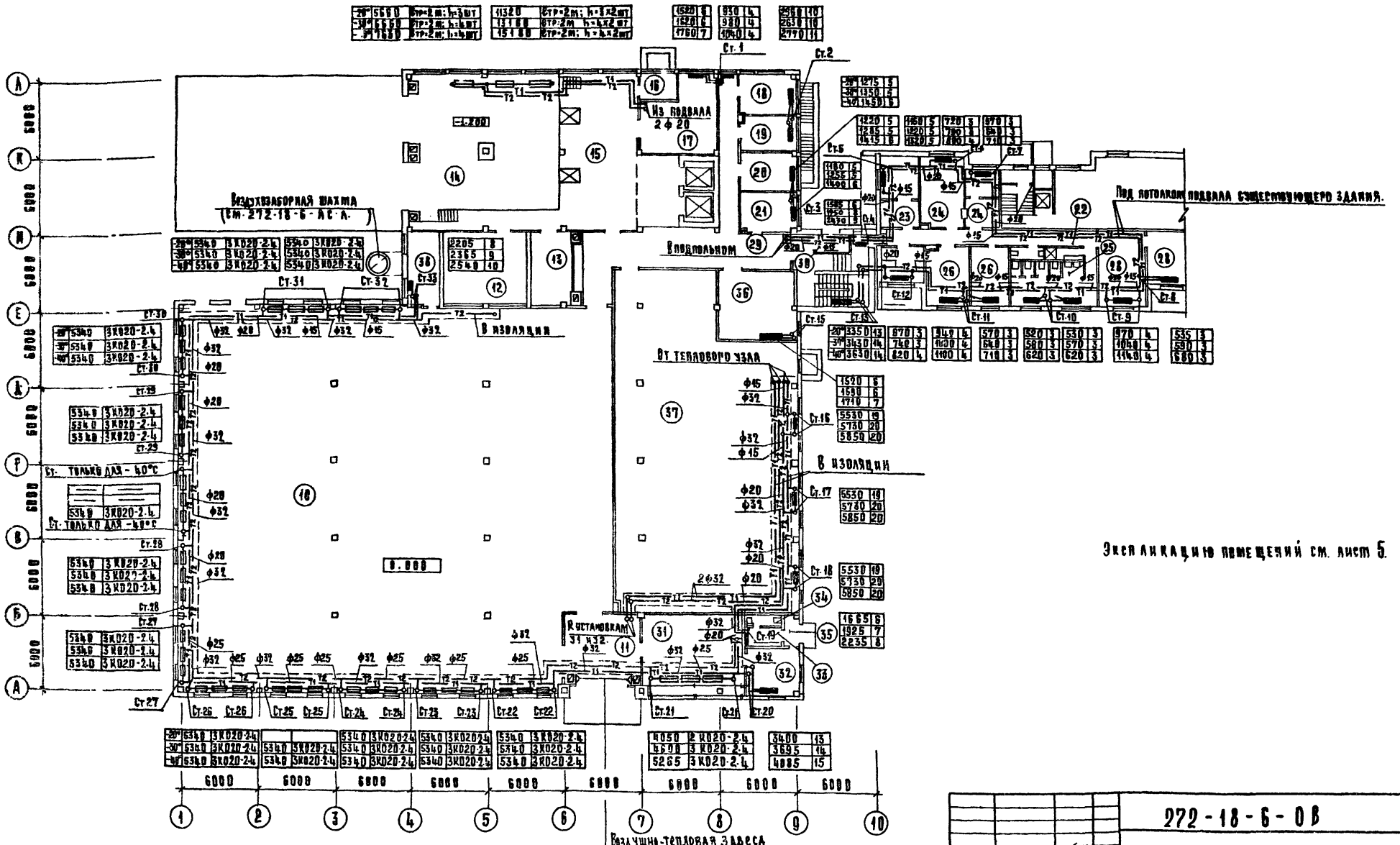

Рук.маст.	Колчин	
Гл.инж.	Линецкий	
Гл.инж.пр	Голоборина	
Рук.гр.	Филь	
Разраб.	Филь	
Проверил	Голоборина	
Н.контр.	Минаева	

Привязан

Инв. №

272-18-6-ОВ

Унифицированный встроенно-пристроенный к жилым домам магазин (блок VI-А) торговой пл. 1000 кв.м.

Стадия Р | Лист 6 | Листов

Отопление. План 1 этажа.

ЦНИИЭП г. Москва

ЦНИИЭП торговых зданий и бытовых комплексов

17412-02

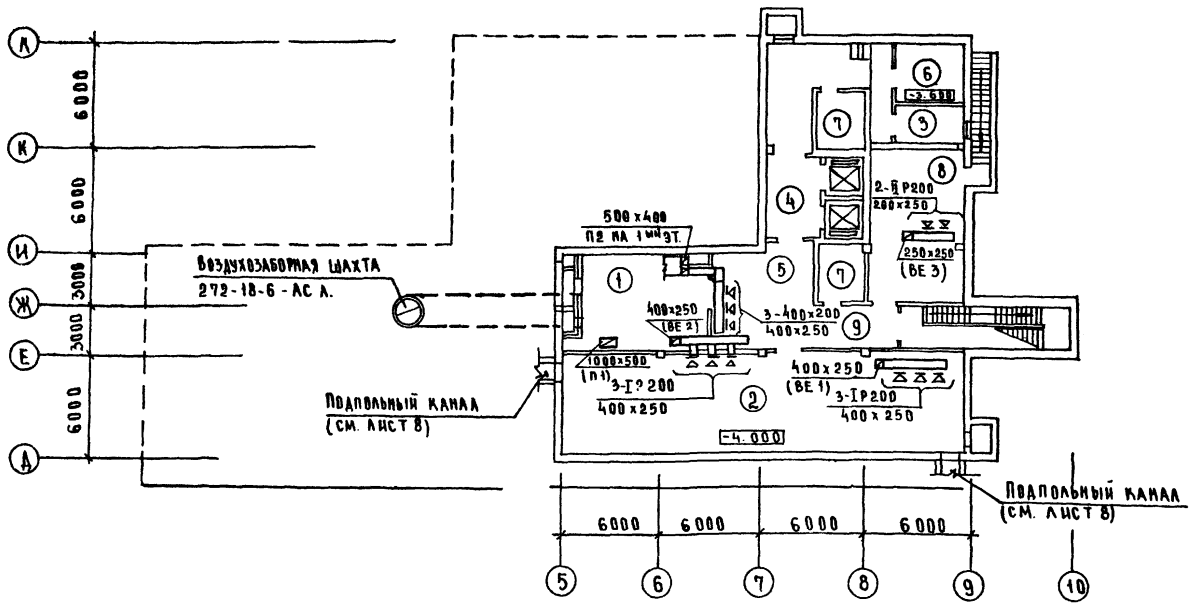

Экспликация помещений

Пом	Наименование	
	Товары для детей	
	1 этаж	
10	Торговый зал	
11	Тамбур главного входа	
12	Венткамера	
13	Помещение для прессовки бумажных отходов	
14	Разгрузочный двор на 2 машины	
15	Разгрузочная платформа на 2 машины	
16	Камера для мусора	
17	Кладовая хранения тары	
18	Мастерская ремонта оборудования	
19	Рекламно-декорационная мастерская	
20	Кладовая уборочного инвентаря	
21	Кладовая упаковочного материала	
22	Коридоры	
23	Кабинет директора, секретарь	
24	Гардероб верхней одежды, комнаты переодевания	
25	Уборные и душевые	
26	Контора	
27	Главная касса	
28	Комнаты персонала	
29	Вестибюль для персонала	
30	Тамбур служебного входа	
31	Кафетерий на 12 мест	
32	Подсобное помещение кафетерия	
33	Комната персонала кафетерия	
34	Уборная персонала кафетерия	
35	Тамбур служебного входа кафетерия	
36	Гладильная	
37	Кладовая готового платья, трикотажа, спорттоваров, обуви, товаров для юного техника, колясок.	
38	Мастерская подгонки готового платья	

Экспликация помещений

Пом	Наименование	
	Товары для детей	
	Подвал	
1	Венткамера	
2	Кладовая игрушек, канцтоваров, спорттоваров	
3	Радиоузел	
4	Разгрузочная	
5	Хранение тележек	
6	Электрощитовая	
7	Машинное отделение лифта	
8	Тепловой пункт	
9	Коридоры	

Типовой проект 272-18-6 Альбом

Согласовано: Гл. инж. пр. ВН Зайцева; Гл. инж. пр. ТА Зазьялов; Гл. инж. пр. ТА Соболев; Гл. инж. пр. УС Пронштейн; Гл. инж. пр. ТЕХН Рябова; Гл. инж. пр. УС Ширшиков; Инв. № подл. | Подп. и дата | Взам. инв. №

Рук. маст.	Колчин	
Гл. инж.	Линецкий	
Гл. инж. пр.	Толоболина	
Рук. гр.	Гиль	
Разраб.	Гиль	
Провер.	Толоболина	
Н. контр.	Минаева	

Привязан

Инв. №

272-18-6-08

Унифицированный встроенно-пристроенный к жилым домам магазин (блок VI-А) торговой пл. 1000 кв. м

Стадия	Лист	Листов
Р	7	

Вентиляция. План подвала. Экспликация помещений.

ЦНИИЭП г. Москва — Торгово-бытовых зданий и туристских комплексов

17412-02

Типовой проект 272-18-6 Альбом II

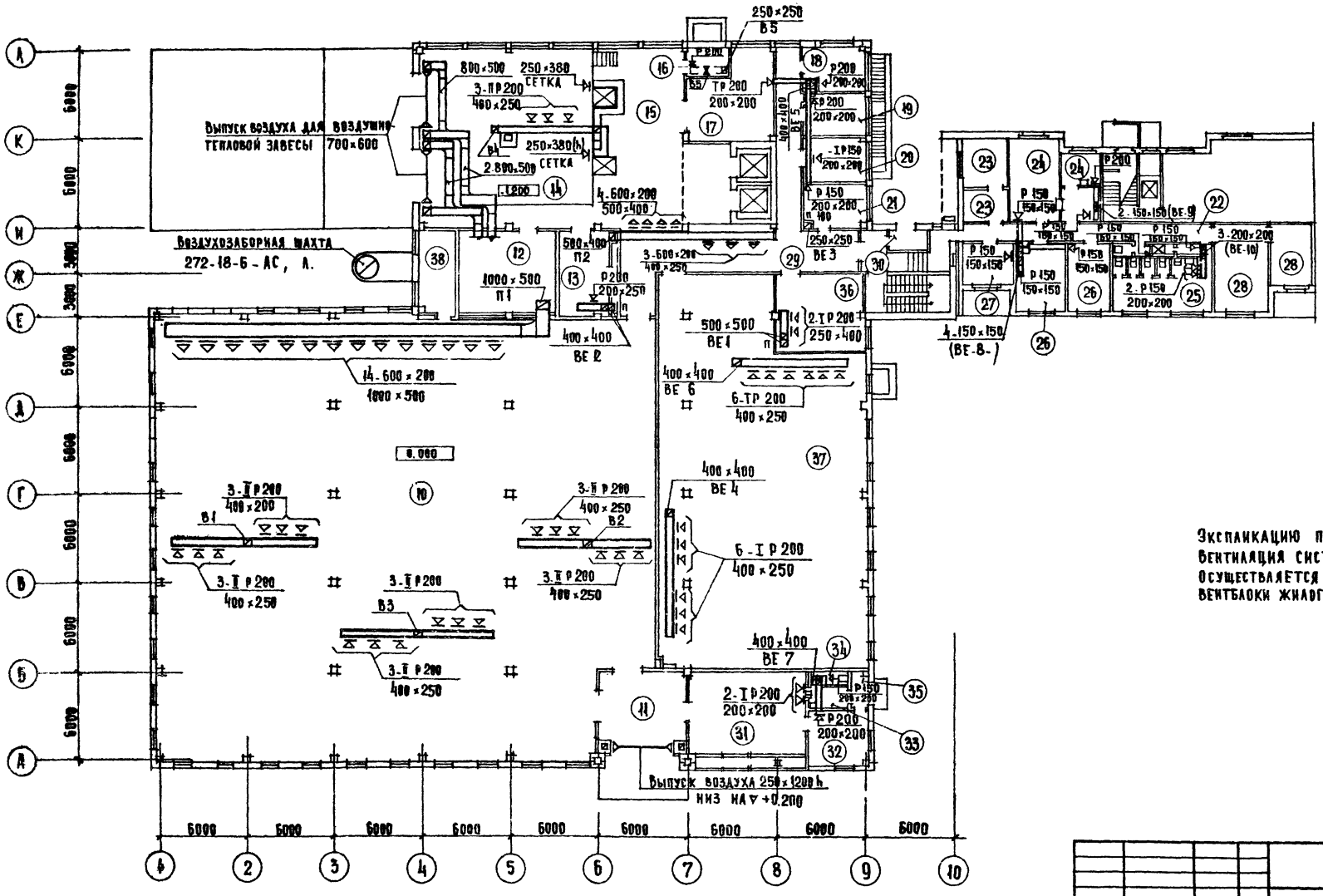

Экспликацию помещений см. лист 7
Вентиляция систем ВЕ-8; ВЕ-9 и ВЕ-10
осуществляется через существующие
вентблоки жилого здания.

Рук. маст	Квачин		272-18-6-ОВ				
Гл. инж.	Линецкий		Унифицированный встроенно-пристроенный к жилым домам магазин (блок 11-А) торговой пл. 1000 кв. м.	Стадия	Лист	Листов	
Гл. инж. пр.	Толоболина			Р	8		
Рук. гр.	Гиль						
Разраб.	Гиль		Вентиляция. План 1го этажа	ЦНИИЭП г. Москва			Торгово-бытовых зданий и туристских комплексов
Провер.	Толоболина						
Н. контр.	Миндева						

Привязан

Инв. №

Согласовано: Гл. арх. пр. та Завьялов; Гл. инж. пр. та Соболев; Гл. инж. пр. ЭО Шмрщаков; Гл. инж. пр. ВК Зайцева; Гл. инж. пр. техн. Рябова; Гл. инж. пр. УС Пронштейн

Инв. № подл. | Подп. и дата | Взам. инв. №

17412-02

Типовой проект 272-18-6 Альбом

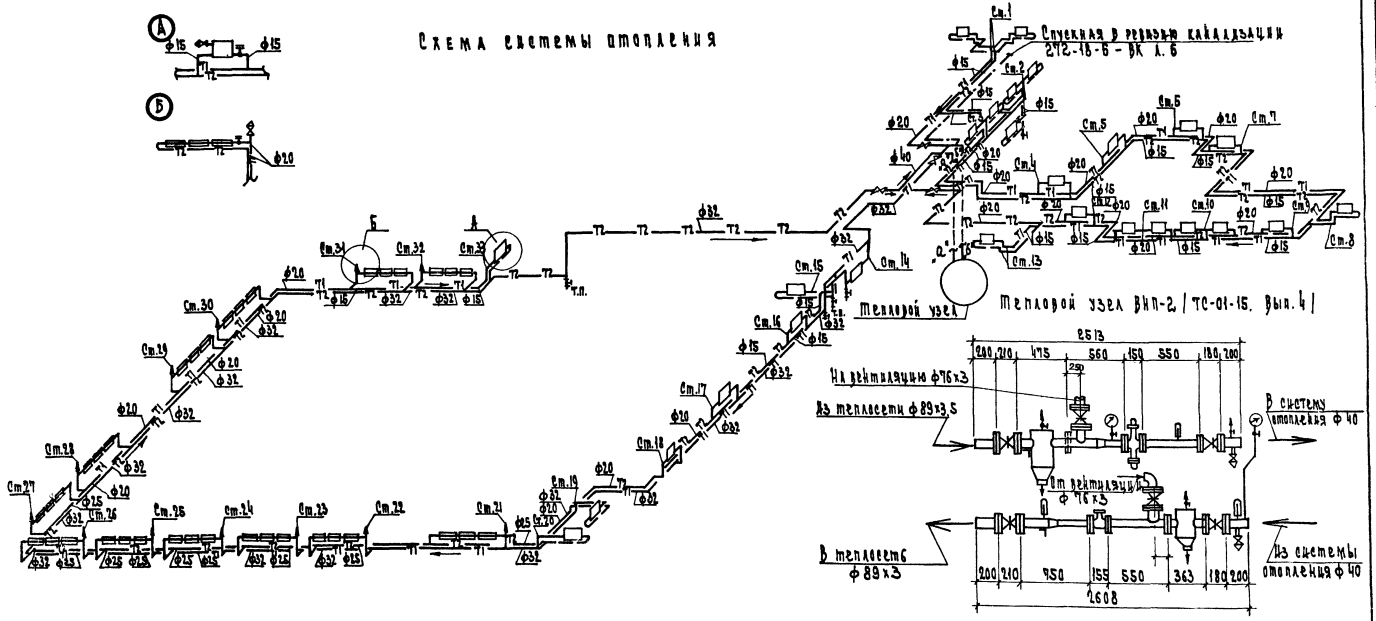

				272-18-6 ОВ			
Привязан		Рук. маст.	Колчин				
		Д. инж. м.	Айнецкий	Унифицированный встроенно-пристроенный к жилым домам магазин (блок VI-А) торговой пл. 1000 кв. м	Стадия	Лист	Листов
		Гл. инж. пр.	Толоболина		Р	9	
		Рук. гр.	Гиль				
		Разраб.	Гиль	Схема системы отопления	ЦНИИЭП г. Москва		Торгово-бытовых зданий и туристских комплексов
Инв. N		Провер.	Толоболина				
		Н. контр.	Минаева				

17412-02

Типовой проект 272-18-6 Альбом II

Разрез 1-1

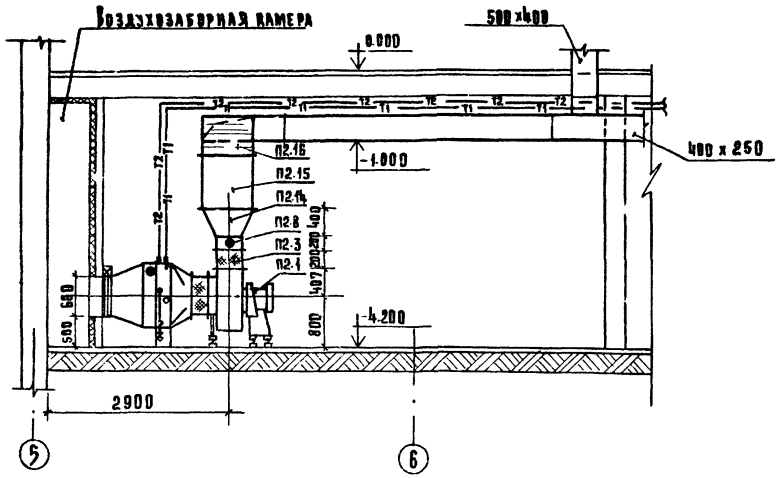

Разрез 2-2

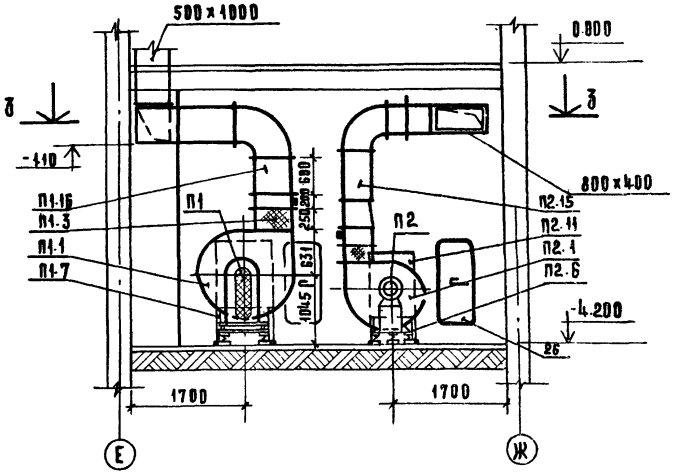

План

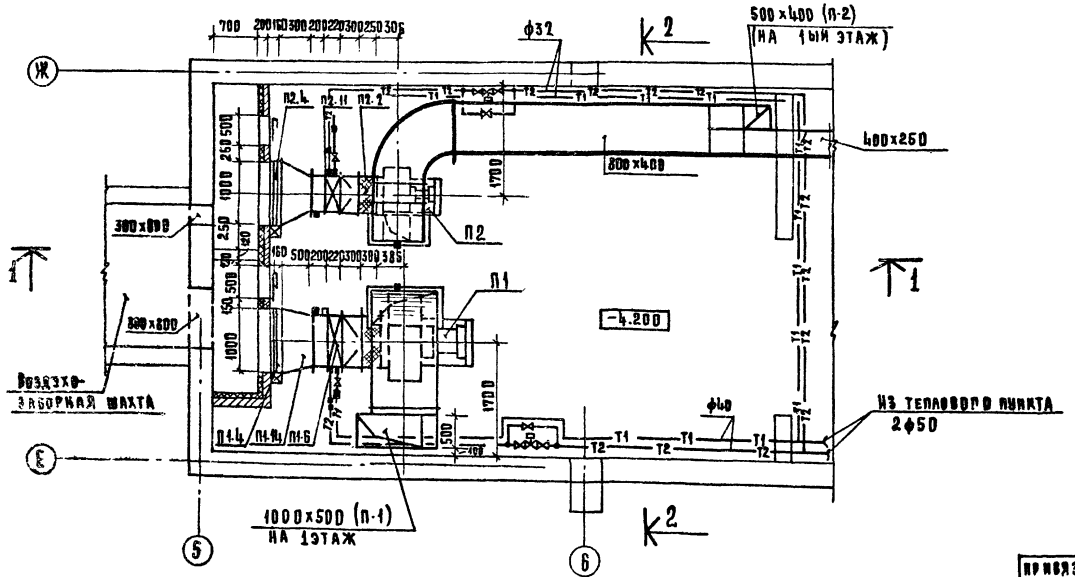

Спецификацию на установки П1 и П2 см. лист 11

Рук. маст.	Колчин			272-18-6-08
Гл. инж. м.	Линецкий			
Гл. инж. пр.	Толоболина			
Рук. гр.	Гиль			
Разраб.	Линкевич			
Проверил	Толоболина			
Н. контр.	Минаева			

Привязан

Инв. №

Инв. № подл. | Подп. и дата | Взам. инв. №

Гл. арх. пр-та Заславов | Гл. инж. пр-та Соколов | Гл. инж. пр. Э.Ф. Ширшаков | Гл. инж. пр. ВК Зайцева | Гл. инж. пр. АВТ. Гринпауз

Экифицированный встроенно-пристроенный к жилым домам магазин (блок VI-А) торговой пл. 1000 кв. м.

Установка приточных систем П1 и П2 (начало)

Стадия	Лист	Листов
Р	10	

ЦНИИЭП Р. Москва — Торгово-бытовых зданий и туристских комплексов

17412-С2

Типовой проект 272-18-6 Альбом II

Поз. обозначение	Обозначение	Наименование	Кол.	Масса ед., т	Примечание
1	2	3	4	5	6
		П1			
П1.1	Учреждение УИ-400/5	Агрегат вентиляторный АВ-2 комплект:	1		Поставка заказчика
		а) Вентилятор центробежный Ц4-70 № 8 исп. 6, пол. ПРО*			
		б) Электродвигатель 4А 112М4У3			
		n=950 об/мин; N=4 кВт			
П1.2	Серия 5.904-5	Вставка ВВ8	1		
П1.3	То же	Вставка ВНА 8	1		
П1.4	Вентиляторный ремонтный завод	Заслонка утепленная КУ 600×1000 с электроприводом и электроподогревом	1		Поставка заказчика
П1.5	Производственное объединение "Эра" г. Пенза	Электрический исполнительный механизм ПР-1м	1		
П1.6	ГОСТ 7201-70	Калорифер пластинчатый			
		Расчетная температура:			
		tкв -9,5°С КВБ-6П	2		Поставка заказчика
		tкв -19°С КВ-8П	2		
		tн.в -28°С КВ-10П	2		
П1.7	Серия 4.904-25	Подставка под калорифер	4		
П1.8	Серия 5.904-4	Дверь утепленная герметическая 1,3×1,5 в 0,5	1		
П1.9	Изделия Главмонтажа	Бобышка БОМ 27×2	2		
П1.10	Автоматика	Бобышка БП1-М27-S5			
		Расширитель Д76 Н320	2		
П1.11	То же	Бобышка БОМ 18×1,5	1		
П1.12	"	Бобышка Б 45° М18×1,5			
		Расширитель Д 133 Н 400	1		
П1.13	"	Бобышка БОМ 36×1,5	1		
П1.14	ГОСТ 19903-74	Диффузор 1000×500 на 1005×780; δ=0,5; δ=0,7 мм	1		
П1.15	То же	Диффузор 1005×780 на Ф 800 δ=0,7 мм; Р=300 м	1		
П1.16	То же	Диффузор 560×560 на 1005×780; δ=0,7; Р=500	1		
П1.17	ГОСТ 19903-74	Воздухород 1000×500 п.м	1		
П1.18	То же	Отвод 1000×500 п.м	1		

1	2	3	4	5	6
		П2			
П2.1	Учреждение УИ-400/4	Агрегат вентиляторный АВ5-400 комплект:	1		Поставка заказчика
		а) Вентилятор центробежный Ц4-70 № 6,3 исп. 1; пол. ЛО*			
		б) Электродвигатель 4А 100 S2 У3 N=2,2 кВт; n=950 об/мин			
П2.2	Серия 5.904-5	Вставка ВВ 6,3	1		
П2.3	То же	Вставка ВНА 6,3	1		
П2.4	Вентиляторный ремонтный завод	Заслонка утепленная КУ 600×1000 с электроприводом и электроподогревом	1		Поставка заказчика
П2.5	Производственное объединение "Эра" г. Пенза	Электрический исполнительный механизм ПР-1м	1		
П2.6	Серия 4.904-25	Подставка под калорифер h=500	4		
П2.7	Серия 5.904-4	Дверь герметическая утепленная ДУ 1,3×0,5	1		
П2.8	Изделия главмонтажа	Бобышка БОМ 27×2	2		
П2.9	Автоматики	Бобышка БП1-М27-S5			
	То же	Расширитель Д76 Н 320	2		
П2.10	То же	Бобышка Б 45° М18×1,5			
		Расширитель Д133 Н 400	1		
П2.11	ГОСТ 7201-70	Калорифер пластинчатый			
		Расчетная температура:			
		tк.в -9,5°С КВБ-6П	2		Поставка заказчика
		tк.в -19°С КВБ-6П	2		
		tн.в -28°С КВБ-7П	2		
П2.12	ГОСТ 19903-74	Диффузор 1005×780 на 1005×780; δ=0,5; Р=500; δ=0,7	1		
П2.13	То же	Диффузор 705×550 на Ф 630; Р=500; δ=0,7	1		
П2.14	То же	Диффузор 441×441 на 800×400; δ=0,7; Р=400;	1		
П2.15	ГОСТ 19903-74	Воздухород 800×400 п.м	5		
П2.16	То же	Отвод 800×400	3		

Привязан

Инв. №

Гл. инж. проекта	Малецкий	
Гл. инж. мастерской	Гладенюк	
Рук. гр.	Рыб	
Разраб.	Ковецкий	
Провер.	Лобовский	
Н. контр.	Ковецкий	

272-18-6 ОВ

Электрифицированный гипермаркет-пассаж с малым домом магазин (блок Б-А) торговой площадью 1000 кв. м

Стадия	Лист	Листов
Р	11	

Установка приточных камер П1, П2 (продолжение)

ЦНИИЭП торгово-бытовых комплексов г. Москва

17412-02

Типовой проект 272-18-6 Альбом II

Разрез 1-1

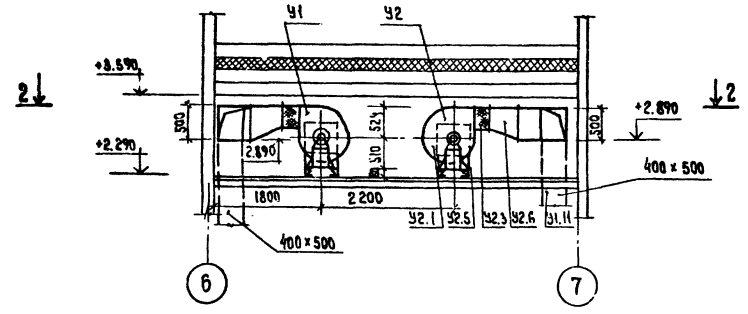

План

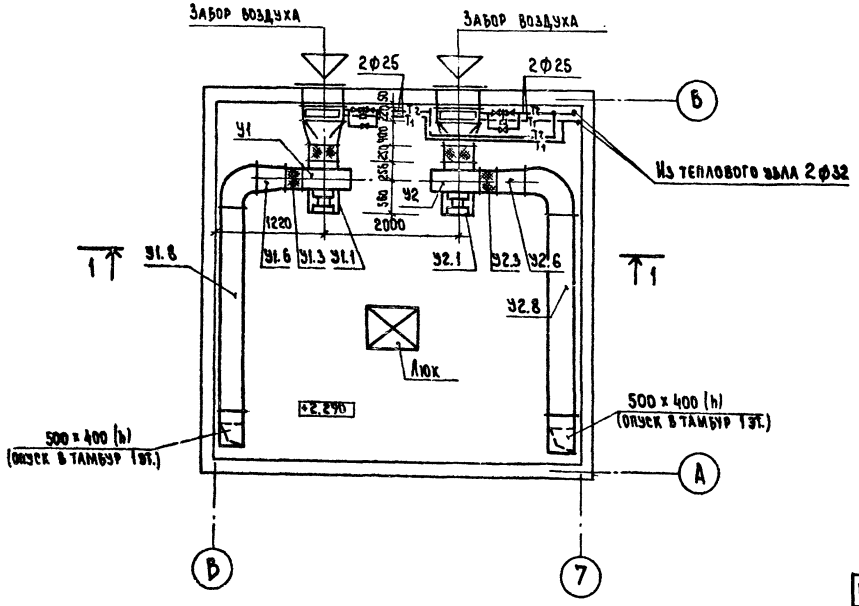

Поз. обознач.	Обозначение	Наименование	Кол.	Масса ед.т	Примечание
		У-1 (У-2)			
У1.1	Учреждение	Агрегат вентиляторный			Поставка
	У10-400/4	А5.105-1 комплектно	2		заказчика
		а) вентилятор центробежный			
		Ц4-70 Н5, исп.1; пол. пр90°			
		б) электродвигатель 4А80А6			
		N=0.8 квт; n=930 об/мин.			
У1.2	Серия 5.904-5	Вставка ВВ-5	2		
У1.3	То же	Вставка ВНА-5	2		
У1.4	ГОСТ 7201-70	Калорифер пластинчатый			Поставка
		КВБ7-П	2		заказчика
У1.5	Серия 4.904-25	Подставка под калорифер			
		h=500	8		
У1.6	ГОСТ 19903-74	Диффузор 350×350			
		на 400×500; δ=0.7; ℓ=300	2		
У1.7	ГОСТ 19903-74	Диффузор 503×655 на			
		Ф500; ℓ=400; δ=0.7	2		
У1.8	ГОСТ 19903-74	Воздуховод 400×500 п.м.	15		
У1.9	Изделие главмонтаж-	Расширитель Д76, Н320			
	автоматики	с бобышкой БП-Н27-55	4		
У1.10	ГОСТ 3826-66	Сетка металлическая Н10	1		м²
У1.11	ГОСТ 19903-74	Отвод 500×400; δ=0.7	4		

Спецификация дана для двух установок У1 и У2.

Рук. мас.	Колчин		
Гл. инж. м	Линецкий		
Гл. инж. пр.	Толоболина		
Рук. тр.	Тиль		
Разраб.	Линкевич		
Провер.	Толоболина		
Н. контр.	Минаева		

272-18-6-ОВ

Унифицированный встроенно-пристроенный к жилым домам магазин (блок VI-А) торговой пл. 1000 кв.м.

Установка систем У1 и У2.

Стадия	Лист	Листов
Р	12	

ЦНИИЭП г. Москва — Ортодобытовых зданий и туристских комплексов

Привязан

Инв. N

Согласовано: Гл. арх. пр-та Завьялов; Гл. инж. пр-та Соболев; Гл. инж. пр-та Шириков; Гл. инж. пр. тепл.; Гл. инж. пр. тепл.; Гриндаз

17412-02

Типовой проект 272-18-6 Альбом I

Разрез 1-1

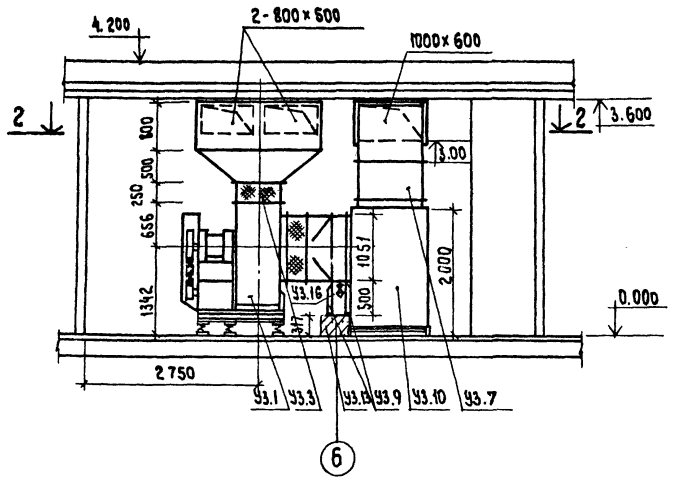

План

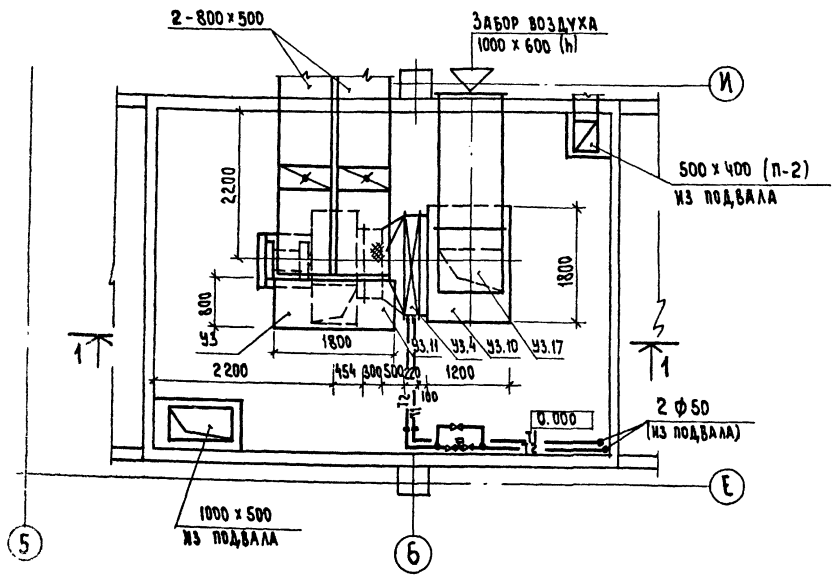

Поз. обознач.	Обозначение	Наименование	Кол.	Масса ед.т	Примечание
1	2	3	4	5	6
		У3			
У3.1	Учреждение УЮ-400\5	Агрегат вентиляторный			поставка
		А10-2 комплектно:	1		заказчика
		а) вентилятор центробежный			
		Ц4-70 №10 исп.6; под. ЛО			
		б) электродвигатель			
		А132 S6; n=960 об\мин N 5.5 квт.			
У3.2	Серия 5.904-5	Вставка ВВА10 шт.	1		
У3.3	То же	Вставка ВНА10	1		
У3.4	ГОСТ 7201-70	Калорифер пластичный			поставка
		КВБ-НП	1		заказчика
У3.5	ГОСТ 19903-74	Диффузор 700×700 на 1800×800; P=500	1		
У3.6	ГОСТ 19903-74	Диффузор 1005×1655 на 1000; P=500	1		
У3.7	ГОСТ 19903-74	Воздуховод 1000×600 п.м.	3		
У3.8	То же	Воздуховод 800×500	5.5		
У3.9	Серия 4.904-25	Подставка под			
		калорифер h=500	4		
У3.10	272-18-6-АС, л.	Короб 1200×1800×200 (h)	1		
У3.11	То же	Короб 1800×800×800 (h)	1		
У3.12	Изделие главмонтаж-	Бобышка БП1-М27-55			
	автоматики	Расширитель Д76, Н320	2		
У3.13		Бетонное основание			
		450×1800×317 (h)			
У3.14	1.494-14. в.2	Заслонка воздушная			поставка
		прямоугольного сечения			заказчика
		Р 500×800 Э	2		
У3.15	ГОСТ 19903-74	Воздуховод, 800×500 п.м.	4.5		
У3.16	То же	То же 1000×500	4.5		
У3.17	То же	Отвод, 600×1000	1		

272-18-6-08

Рук. мас.	Колчин		
Гл. инж. м.	Линецкий		
Гл. инж. пр.	Голоболина		
Рук. тр.	Гиль		
Разраб.	Линкевич		
Провер.	Голоболина		
Н. контр.	Минаева		

Привязан

Инв. №

Унифицированным ветрового-пристроенный к жилым домам магазин (блок VI-А) торговой пл. 1000 кв.м

Установка системы У3.

Стадия	Лист	Листов
Р	13	

ЦНИИЭП торгово-бытовых зданий и туристских комплексов г. Москва

17412-02

Типовой проект 272-18-6 Альбом II

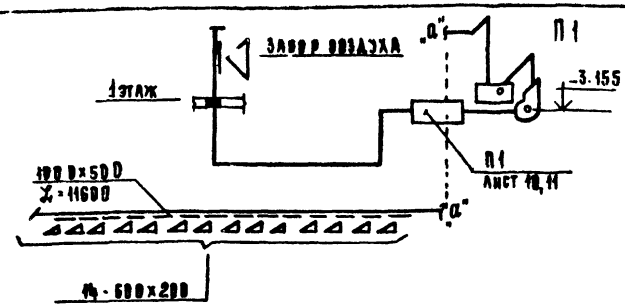

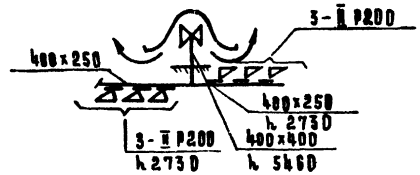

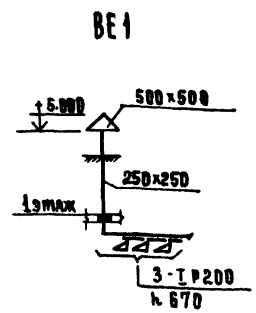

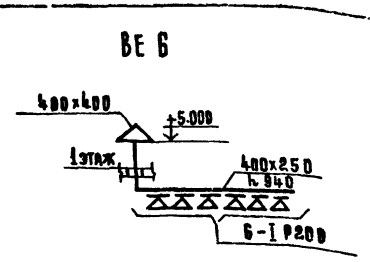

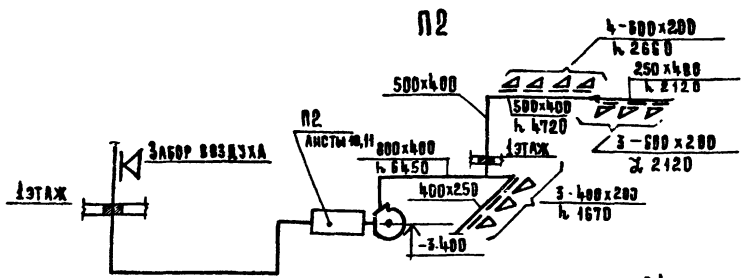

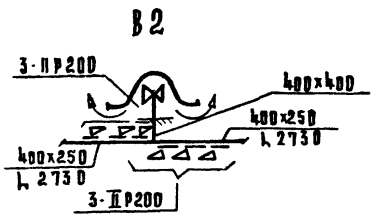

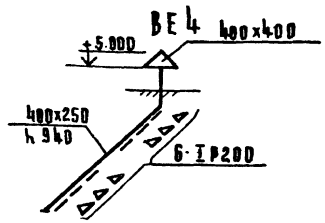

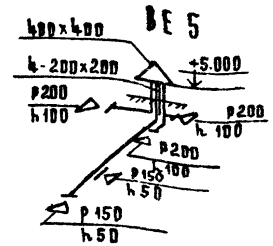

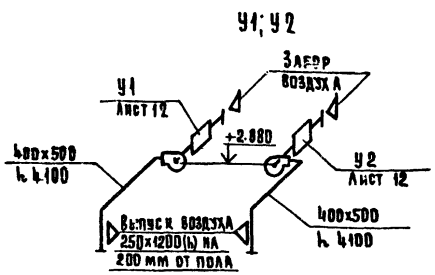

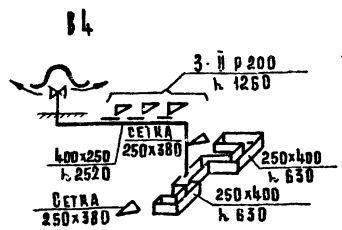

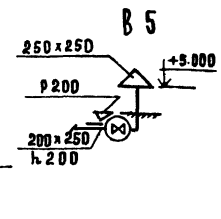

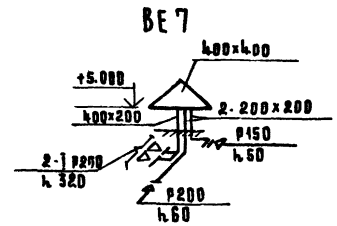

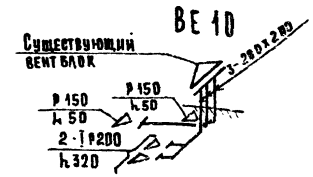

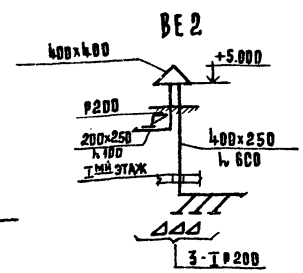

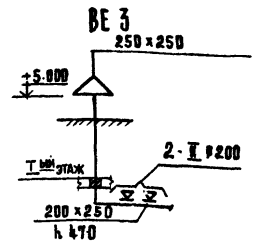

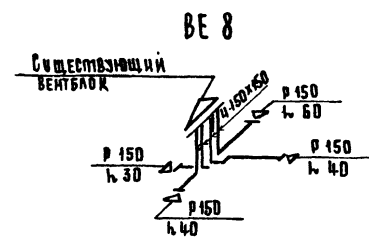

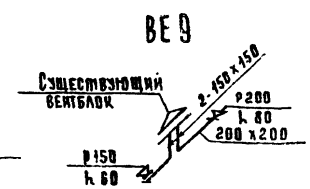

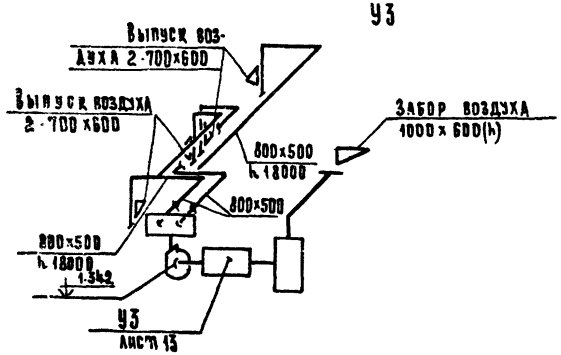

Согласовано

Инв. № подл. | Подпись и дата | Взам. инв. №

Привязан			
Инв. №			
Рук. маст.	Квачин		
Гл. инж.	Линецкий		
Гл. инж. пр.	Голоболина		
Рук. гр.	Риль		
Разраб.	Линкевич		
Пров.	Голоболина		
Н. контр.	Минаева		

272-18-6-ОВ

Унифицированный встроенно-пристроенный к жилым домам магазин (блок VI-А) торговой пл. 1000 кв. м.

Стадия: Р | Лист: 14 | Листов:

Схемы систем вентиляции П1; П2; В1÷В5; У1÷У3; ВЕ1÷ВЕ10.

ЦНИИЭП г. Москва

Формат А3

1742-02

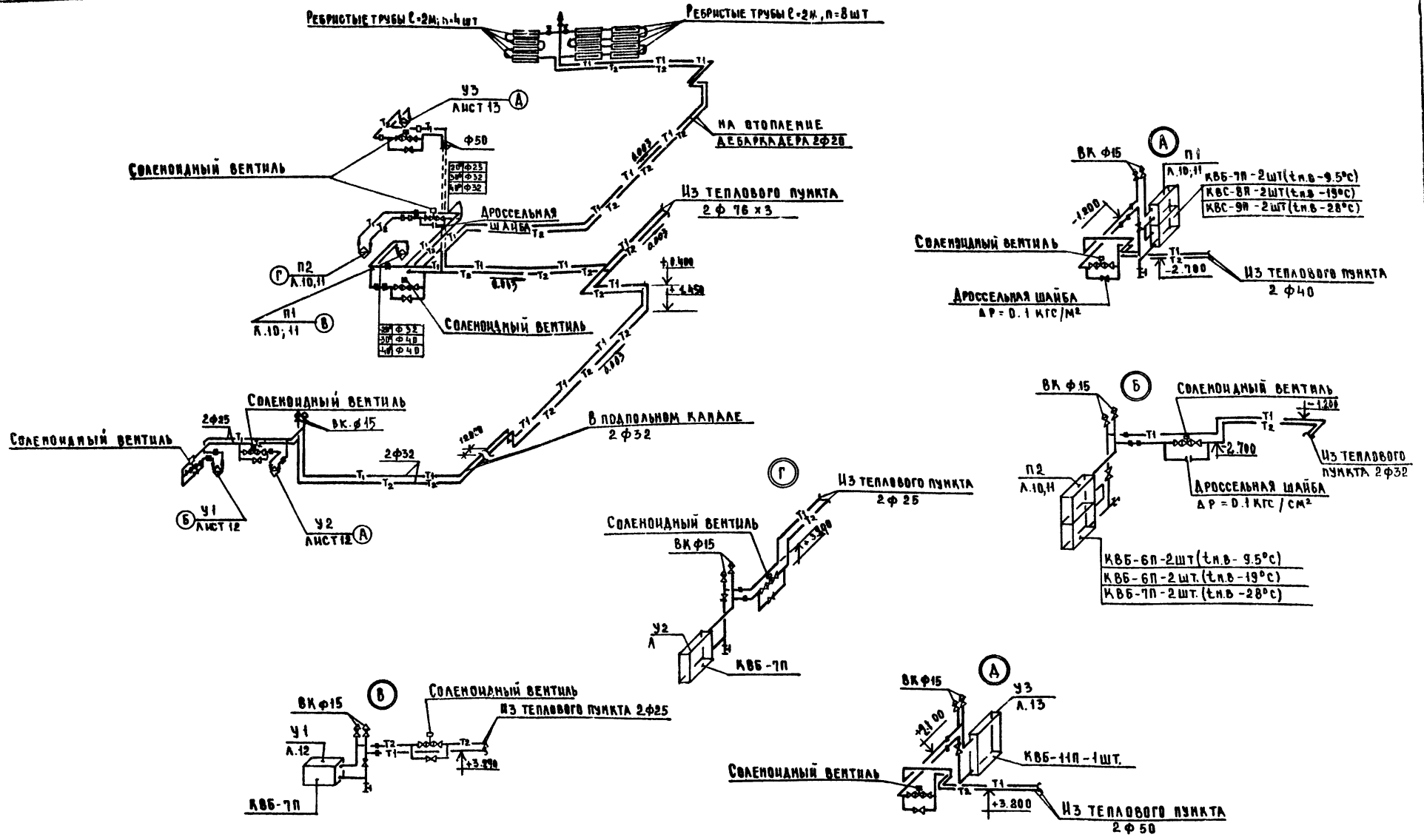

				272-18-6-ОВ	
Привязан		Рук.маст	Колчин		
		Гл.инж.	Яцинецкий		
		Гл.инж.пр	Толоболина	Унифицированный встроенно-пристроенный к жилым домам магазин (блок VI-А) торговой пл. 1000 кв.м	Стадия: Р; Лист: 15; Листов:
		Рук.гр.	Гиль		
		Разраб	Гиль	Схема теплоснабжения калориферов и отопления дебаркадера.	ЦНИИЭП торгово-бытовых зданий и туристских комплексов г. Москва
Инв. №		Пров.	Толоболина		
		Н.контр.	Минаева		

1742-02

Типовой проект 272-18-6 Альбом VII

Культтовары
Фрагмент плана 1 этажа

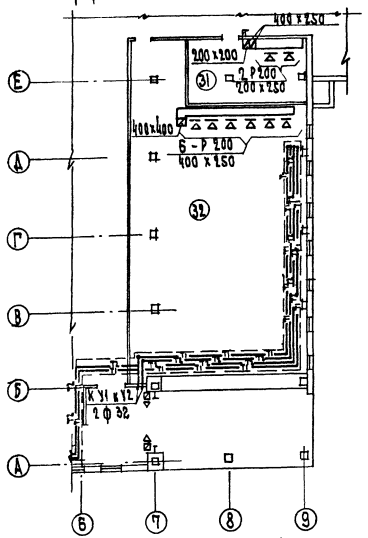

Экспликация помещений

Пом.	Наименование	
	Культтовары	
	Подвал	
2	Кладовая канцтоваров, игрушек	
	1 этаж	
31	Мастерская по проверке радиотоваров	
32	Кладовая радиотоваров, музтоваров, фототоваров, оптики и игрушек	
33	Кладовая	

„Товары для женщин", „Товары для мужчин"
Фрагмент плана 1 этажа

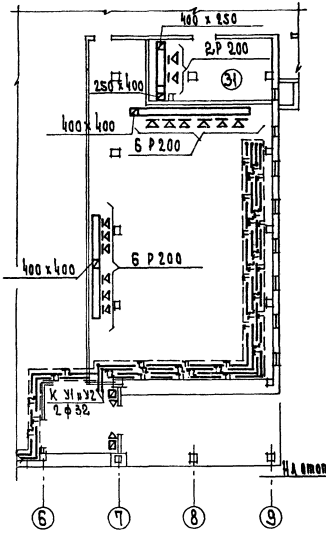

Экспликация помещений

Пом.	Наименование	
	Товары для женщин	
	Подвал	
2	Кладовая обуви, тканей	
	1 этаж	
31	Гладильная	
32	Кладовая готового платья, белья, трикотажа	
33	Мастерская подгонки готового платья	
	Товары для мужчин	
	Подвал	
2	Кладовая тканей, белья, трикотажа, парфюмерии	
	1 этаж	
31	Гладильная	
32	Кладовая готового платья, головных уборов, обуви	
33	Мастерская подгонки готового платья	

„Товары для молодежи"
Фрагмент плана 1 этажа

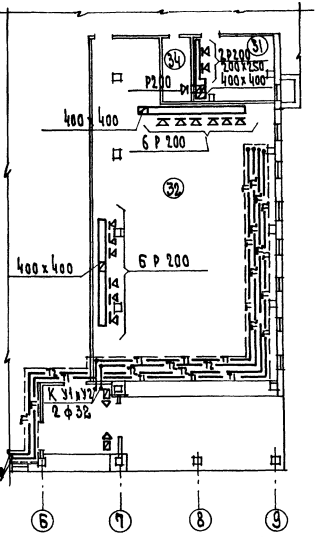

Экспликация помещений

Пом.	Наименование	
	Товары для молодежи	
	Подвал	
2	Кладовая канцтоваров спорттоваров	
	1 этаж	
31	Гладильная	
32	Кладовая готового платья, головных уборов, белья, трикотажа, обуви	
33	Мастерская подгонки готового платья	
34	Мастерская по проверке радиотоваров	

Привязан

Инв. №

Рук. маст.	Колич	
Гл. инж. м.	Шамары кин	
Гл. инж. пр.	Полевщик	
Рук. гр.	Гвай	
Разраб.	Гвай	
Провер.	Полевщик	
Н. контр.	Михеева	

272-18-6 ОВ

Унифицированный универсально-крупнопанельный 4-этажный 4-подъездный жилой дом магазин Вариант У-4А торговой пл. 1000 кв. м

Отопление и вентиляция. Планы подвала, жилых этажей, товары для женщин, товары для мужчин, товары для молодежи, культтовары

Стадия	Лист	Листов
Р	16	

ЦНИИЭП торгово-бытовых зданий и курортно-туристских комплексов г. Москва

17412-02

Типовой проект 272-18-6 Альбом V

Разрез 1-1

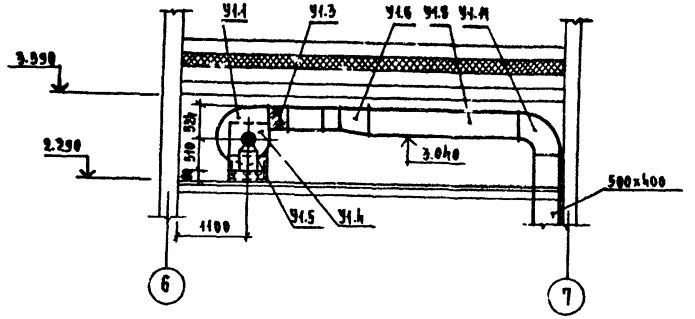

План

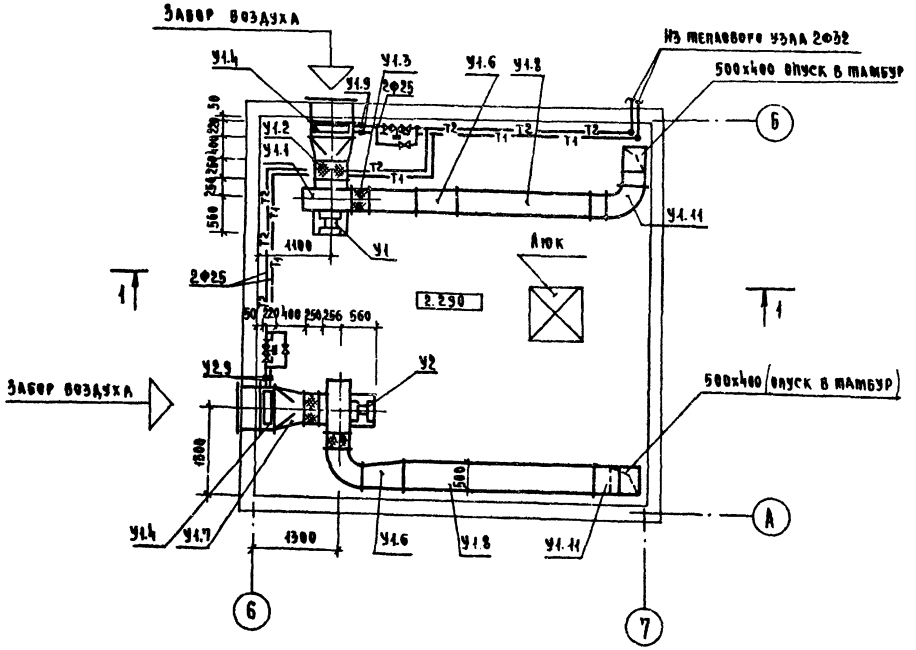

Марка поз.	Обозначение	Наименование	Кол.	Масса ед. т	Примечание
		У1 (У2)			
У1.1		Агрегат вентиляторный			Поставка заказчика
		АБ105-1 компл.	2		
		в. Вентилятор центробежный Ц4-70 №5 исполнен.1 положение А90			
		б. Электродвигатель 4А80А6 N=0.8 квт n=930 об/мин.			
У1.2	5.904-5	Вставка ВВ-5	2		
У1.3	то же	Вставка ВНА-5	2		
У1.4	ГОСТ 7201-70	Калорифер КВБ-7П	2		Поставка заказчика
У1.5	4.904-25	Подставка под калорифер	8		
У1.6	ГОСТ 13904-74	Диффузор (350х350) на (500х400); ℓ=600; δ=0,7	2		
У1.7	то же	Диффузор (705х555) на Ф500; ℓ=400; δ=0,7	2		
У1.8	то же	Воздуховод 500х400 м	12		
У1.9	Изделие Разбомонтам автоматики	Расширитель Д76 Н320 с бобышкой БП1-М27-55	4		
У1.10		Сетка металлическая №10 м²	1.5		
У1.11	ГОСТ 13904-74	Отвод 500х400	4		

Спецификация дана для двух установок У1 и У2

Согласовано: ГИП ЗВ Шарковская; ГИП ЯВМ Яковлева; ГИП АВМом Куликова; Гл. арх. пр-та Завьялов; Гл. инж. пр-та Соболев; ГИП ВК Зайцева

Инв. № подл. | Подп. и дата | Взам. инв. №

Привязан

Инв. №

Рук. маст.	Колчин	
Гл. инж. пр.	Линецкий	
Гл. инж. пр.	Головолина	
Рук. гр.	Гиль	
Разработ.	Гиль	
Проверил	Головолина	
Н. контр.	Минаева	

272-18-6-ОВ

Специализированный встроенно-пристроенный к жилым домам магазин (блок VI-А) торговой пл. 1000 кв.м.

Стадия Р | Лист 17 | Листов

Установка систем У1 и У2 для вариантов магазинов

ЦНИИЭП Типовых зданий и экспериментального проектирования г. Москва

17412-02

ТИПОВОЙ ПРОЕКТ

ВК Водопровод и канализация

Технический проект утвержден Госгражданстроем Приказ № 26 от 28 января 1980 г.

Рабочие чертежи введены в действие ЦНИИЭП торгово-бытовых зданий и туристских комплексов Приказ № 81 от 14 августа 1981 г.

Таблица 1

Основные показатели по чертежам водопровода и канализации

Наименование системы	Потребный напор на вводе, м.вод.ст.	Расчетный расход				Установленная мощность электродвигателей кВт	Примечание
		м³/сут	м³/ч	л/сек	при пожаре л/сек		
Водопровод	13,0	14,8	3,16	1,05	3,55		
Горячее							
Водоснабжение	17,0	8,2	2,34	0,95	–		
Канализация		16,4	5,5	2,55	–		

Показатели расхода черных металлов

Вид системы	Расход черных металлов			
	Всего		На 1 м² общей площади	
	стали, т	чугуна, т	стали, кг	чугуна, кг
Водоснабжение	1,36	–	0,52	–
Канализация	–	0,9	–	0,35

Привязка настоящего типового проекта выполнена в соответствии с действующими нормами и правилами /в том числе по взрыво-пожарной безопасности/

Гл. инж. проекта

Настоящий проект выполнен в соответствии с действующими нормами и правилами /в том числе по взрыво-пожарной безопасности/

Гл. инж. проекта Зайцева

Таблица 2

Ведомость рабочих чертежей

Лист	Наименование	Примечание
1	Общие данные	
2	Спецификация систем водопровода и канализации	
3	Водопровод. Канализация. План подвала. Фрагменты планов	
	1 этажа вариантов „Товары для молодежи", „Культтовары"	
4	Водопровод. Канализация. План 1 этажа. Фрагмент плана	
	1 этажа варианта „Товары для женщин", „Товары для мужчин"	
5	Водопровод. Канализация. Фрагменты.	
6	Водопровод. Схема систем В1, Т3.	
7	Канализация. Разрезы К1; К2, К3.	
8	Экспликация помещений. Воронка.	

Таблица 3

Ведомость прилагаемых и ссылочных документов

Обозначение	Наименование	Примечание
Типовой проект 4.901-8	Водомерный узел со счетчиком воды ВВ-50 по схеме №4	

План-схема

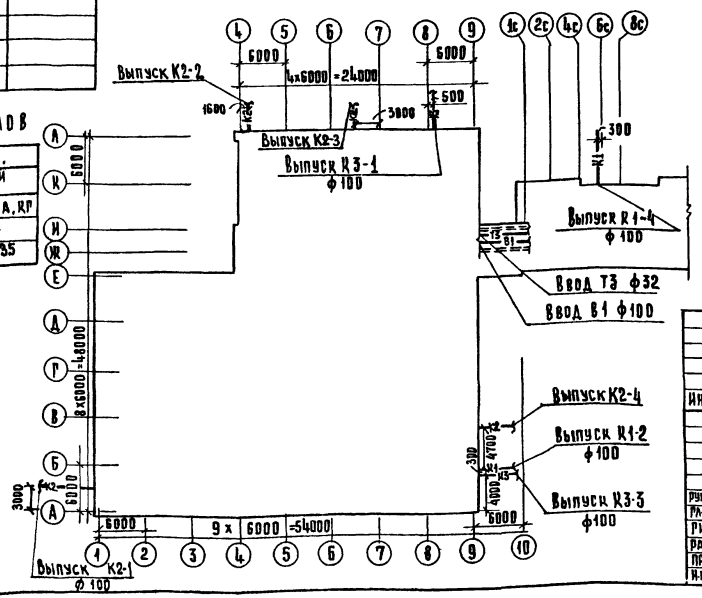

Общие указания.

Монтаж и приемку санитарно-технических устройств производить в соответствии со СНиП III 28-75 „Санитарно-техническое оборудование зданий и сооружений. Правила производства и приемки работ".

Трубопроводы холодного и горячего водоснабжения монтируются из стальных водогазопроводных оцинкованных труб на резьбе.

Магистральные трубопроводы холодного и горячего водоснабжения изолируются минераловатными матами толщиной 30мм, обертываются пергамином или рубероидом и оштукатуриваются асбестоцементным раствором толщиной 10мм по металлической сетке.

Привязки внутренних трубопроводов даны от чистой отделки стен или перегородок.

Крепление трубопроводов холодного и горячего водоснабжения, канализации производить в точном соответствии со СНиП III-28-75.

Деталь пропуска вентиляционного стояка канализации через покрытие смотри архитектурно-строительные чертежи.

Трубопроводы холодного и горячего водоснабжения, прокладываемые по полу, закрываются плинтусом. Трубопроводы, прокладываемые открыто, окрашиваются масляной краской в цвет отделки помещений.

Трубопроводы холодной и горячей воды к раковинам и душам прокладываются скрыто в бороздах стен.

Трубы горячего водоснабжения в местах пересечения с внутренними стенами и перегородками должны заключаться в гильзы из кровельной стали, заделанные заподлицо с поверхностью стен или выше уровня чистого пола на 20мм.

Условные обозначения трубопроводов даны согласно ГОСТ 21.106-78.

Основные показатели и показатели расхода черных металлов даны для основного варианта.

При привязке проекта в случае необходимости установить пожарный насос в помещении теплового пункта.

Инв. №				Привязан
				272-18-6 ВК
Рук. маст.	Колчин			Унифицированный встроенно-пристроенный к жилым домам магазин (блок VI-А) торговой пл. 1000 кв.м.
Гл. инж. м.	Линецкий			Стадия: Р; Лист: 1; Листов: 8
Гип	Зайцева			
Разраб.	Покровская			Общие данные
Проверил	Зайцева			ЦНИИЭП торгово-бытовых зданий и туристских комплексов г. Москва
Н. контр.	Рохман			

17412-02

Инв. № подл. | Подп. и дата | Взам. инв. №

Типовой проект 272-18-6 Альбом II

Марка поз.	Обозначение	Наименование	Кол. I в	Кол. II в	Кол. III в	Кол. IV в	Масса ед. кг	Примечание
		Водопровод						
		Хозяйственно-питьевой и						
		противопожарный						
	Т. пр. 4.901-8	Типовой водомерный узел со						
		счетчиком воды ВВ-50, компл.	1	1	1	1		
		Вентиль муфтовый запорный с						
		муфтой и цапкой 15кч 1Р со шлангом						
	ГОСТ 18161-72	длиной 20м и диаметром отрыска 15мм ф50	7	7	7	7		
		Кран поливочный ф25	5	5	5	5		
	ГОСТ 9086-74	Вентиль запорный муфтовый 15б3л ф15	11	10	9	7		
		15б3к ф20	4	3	3	3		
		То же ф25	7	6	6	6		
	Каталог ЦКБА	Задвижка фланцевая 30ч47бр ф50	3	3	3	3		
		Трубопровод из водоразопроводных						
		оцинкованных труб по ГОСТ 3262-75 ф15×2,5	60	50	50	40		
		ф20×2,5	26	25	25	25		
		ф25×2,5	95/30	85/30	85/30	85/30		
		ф50×3,0	170/82	170/82	170/82	170/82		
	ГОСТ 20275-74	Кран водоразборный ф15	1	—	—	—		
		Горячее водоснабжение						
	ГОСТ 9086-74	Вентиль запорный муфтовый 15б1л ф15	1	1	1	1		
		То же ф20	4	3	3	3		
		ф25	3	2	2	2		
		Вентиль запорный муфтовый						
	ГОСТ 18161-72	из ковкого чугуна 15кч 13п ф50	1	1	1	1		
		Смеситель для душа со стацио-						
	ГОСТ 19874-75	нарной душевой сеткой ф15	1	1	1	1		
		Кран поливочный ф20	3	2	2	2		
		Трубопровод из водоразопроводных						
		оцинкованных труб по ГОСТ 3262-75 ф15×2,5	40	35	35	35		
		То же ф20×2,5	37/15	35/15	35/15	35/15		
		" ф25×2,8	50/35	30/15	30/15	30/15		
		" ф40×3,0	10	10	10	10		
		Канализация бытовая						
		Унитаз „Компакт" керамический с						
	ГОСТ 22847-77	косым выпуском, с сидением компл.	6	5	5	5		
		Умывальник 550×420×150 тип II						
		с выпуском ВСУ, сифоном СФВБ	7	6	6	6		
	ГОСТ 14360-69	со смесителем СМ-УМ-НКС компл.						
		Раковина стальная эмалирован-						
		ная с цельнотлитой спинкой, двух-						
		оборотным сифоном-ревизией						
		СФ-110Д, настенным смесителем						
	ГОСТ 8631-75	с верхним изливом компл.	1	1	1	1		
		Поддон душевой чугунный						
	ГОСТ 10161-73	эмалированный компл.	1	1	1	1		

Марка поз.	Обозначение	Наименование	Кол. I вар.	Кол. II вар.	Кол. III вар.	Кол. IV вар.	Масса ед. кг	Примечание
	ГОСТ 1811-73	Трап чугунный эмалированный ф50	3	3	3	3		
		Трубопровод из чугунных канали-						
	ГОСТ 6942.3-69	зационных труб по ГОСТ 6942.3-69 ф50	42/5	35	35	35		
		То же ф100	40/5	30	30	30		
		Ревизия РК-100 по ГОСТ 6942.30-69	3	2	2	2		
		Муфта по ГОСТ 8954-75 ф40	3	2	2	2		
		То же ф80	3	2	2	2		
		Пробка по ГОСТ 8963-75 ф40	3	2	2	2		
		То же ф80	3	2	2	2		
		Канализация производственная						
		Раковина стальная эмалированная						
		цельнотлитой спинкой, двухоборот-						
		ным сифоном-ревизией, СФ-110Д,						
		настенным смесителем, с верх-						
	ГОСТ 8631-75	ним изливом компл.	3	2	2	2		
	ГОСТ 1811-73	Трап чугунный эмалированный ф100	3	1	1	1		
		Трубопровод из чугунных кана-						
		лизационных труб по ГОСТ 6942.3-69 ф50	9/2	6	6	6		м
		То же ф100	45/13	25	25	25		м
		Ревизия РК-100 по ГОСТ 6942.30-69	3	2	2	2		
		Муфта по ГОСТ 8954-75 ф80	2	1	1	1		
		Пробка по ГОСТ 8963-75 ф80	2	1	1	1		
		Воронка стальная сварная	2	—	—	—		
		Сифон-ревизия двухоборотный ф50	2	—	—	—		
		Канализация дождевая						
		Задвижка чугунная водопроводная						
	Каталог ЦКБА	фланцевая 30ч6бр ф200	1	1	1	1		
	ГОСТ 8732-78	Трубопровод из ст. бесшовных труб ф219×6	1,5	1,5	1,5	1,5		м
		Трубопровод из асбестоцементных						
		труб ВТ-6 по ГОСТ 539-73 ф100	50/30	50/30	50/30	50/30		м
		Воронка водосточная ВР-9	3	3	3	3		
	ГОСТ 6942,3-15	Компенсационный раструб ф100	1	1	1	1		
		Ревизия РК100 по ГОСТ 6942.30-69	3	3	3	3		
		Муфта по ГОСТ 8954-75 ф80	4	4	4	4		
		Пробка по ГОСТ 8963-75 ф80	4	4	4	4		
		Тройник ТК-45°100×100 по ГОСТ 6942.22-69	3	3	3	3		
		Раструб чугунный по ГОСТ 5525-74 ф200	1	1	1	1		
		Отвод Ф135°100 по ГОСТ 6942,12-69	23	23	23	23		
	ГОСТ 1255-67	Фланец ст. приварной ф315	2	2	2	2		

Ввод водопровода, выпуски канализации в спецификации не учтены.

В спецификации водоснабжения количество труб дано дробью: в числителе - общее количество труб; в знаменателе - количество труб, подлежащих изоляции.

В спецификации канализации количество труб дано дробью; в числителе общее количество труб; в знаменателе - количество труб, проходящих в земле.

I вариант - магазин „Товары для детей"

II вариант - магазин „Товары для женщин" „Товары для мужчин"

III вариант - магазин „Товары для молодежи"

IV вариант - магазин „Культтовары"

Привязан	Рук. маст.	Колчин	
	Гл. инж. м.	Линецкий	
	Гип	Зайцева	
	Разраб.	Покровская	
	Пров.	Зайцева	
Инв. №	Н. контр.	Гохман	

272-18-6 ВК

Эмифицированный встроенно-пристроенный к жилым домам магазин (блок VI-А) торговой пл. 1000 кв. м

Спецификация систем водопровода и канализации

Стадия	Лист	Листов
Р	2	

ЦНИИЭП Г. Москва — Торгово-бытовых зданий и туристских комплексов

17412-02

Инв. № подл. | Подпись и дата | Взам. инв. №

Типовой проект 272-18-6 Альбом II

План подвала

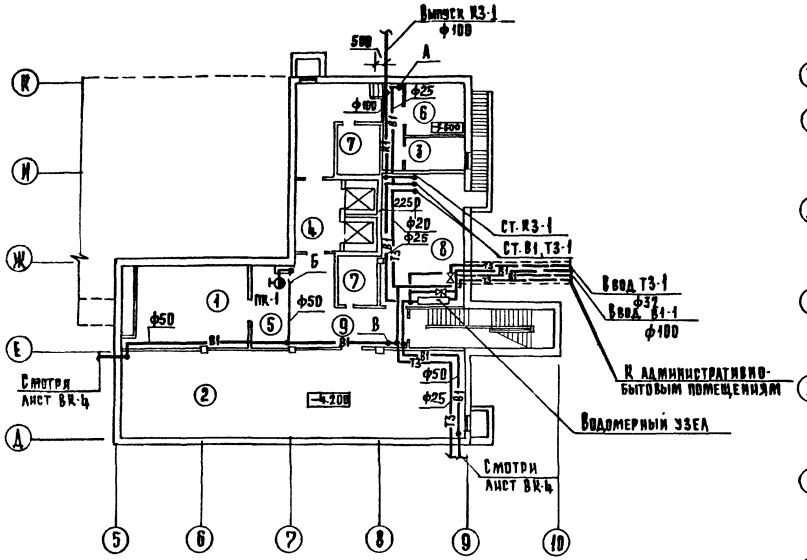

Фрагмент плана подвала вариантов „Товары для молодежи" Товары для женщин „Товары для мужчин" „Культтовары"

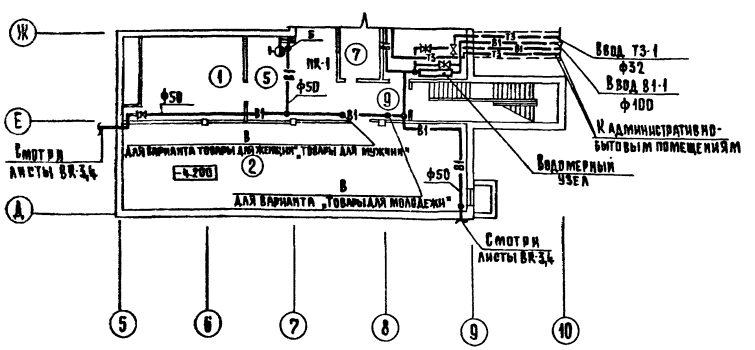

Фрагмент плана 1 этажа варианта „Товары для молодежи"

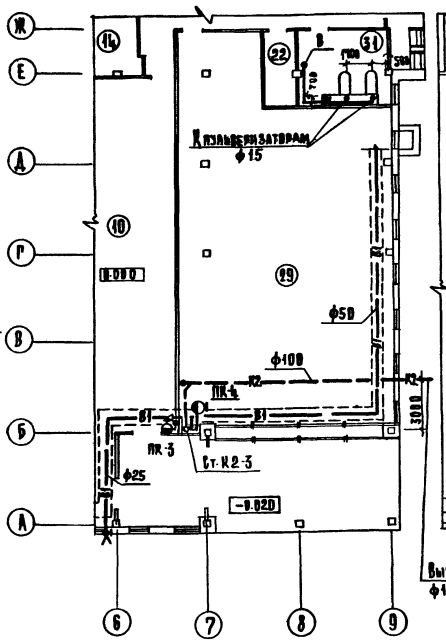

Фрагмент плана 1 этажа варианта „Культтовары"

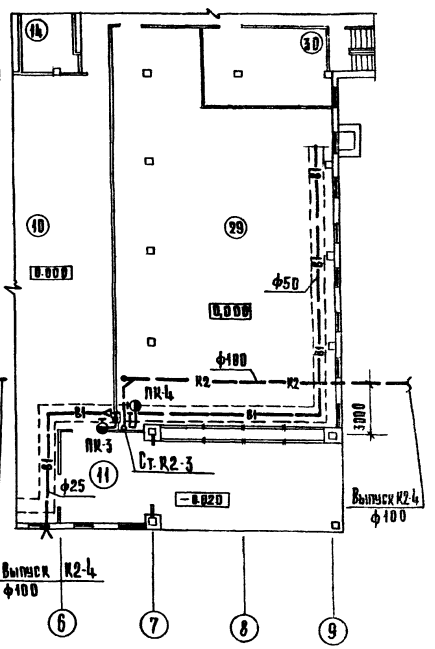

Выпуск К2-4 ф100

Гип	Зарипов					
Нач.отд.	Горбова					
Н.контр.	Рохман					

Согласовано

Инв. № подл. | Подп. и дата | Взам. инв. №

Электрообор.	Электротех.	Отопление и вент.	Технология

Привязан

Инв. №

Рук. маст.	Колчин	
Гл. инж. м.	Линецкий	
Рип	Зайцева	
Разраб.	Покровская	
Провер.	Зайцева	
Н. контр.	Рохман	

272-18-6-ВК

Унифицированный встроенно-пристроенный к жилым домам магазин (блок VI-А) торговой пл. 1000 кв.м

Стадия: Р | Лист: 3 | Листов:

Водопровод. Канализация. План подвала. Фрагменты планов 1 этажа вариантов „Товары для молодежи" „Культтовары"

ЦНИИЭП торгово-бытовых зданий и туристских комплексов г. Москва

17412-02

Типовой проект 272-18-6 Альбом

ПЛАН 1 ЭТАЖА

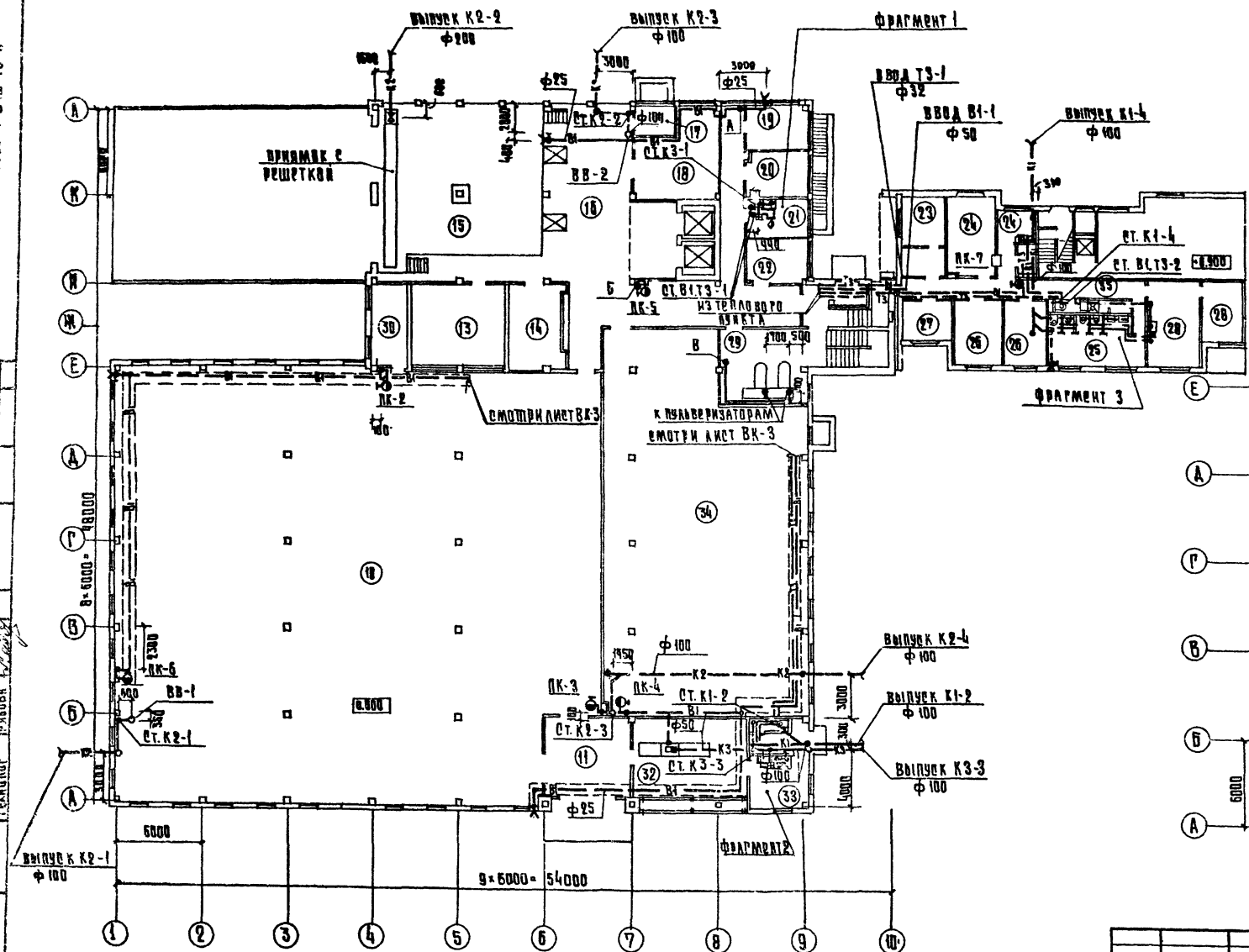

Фрагмент плана 1 этажа варианта „Товары для женщин", „Товары для мужчин".

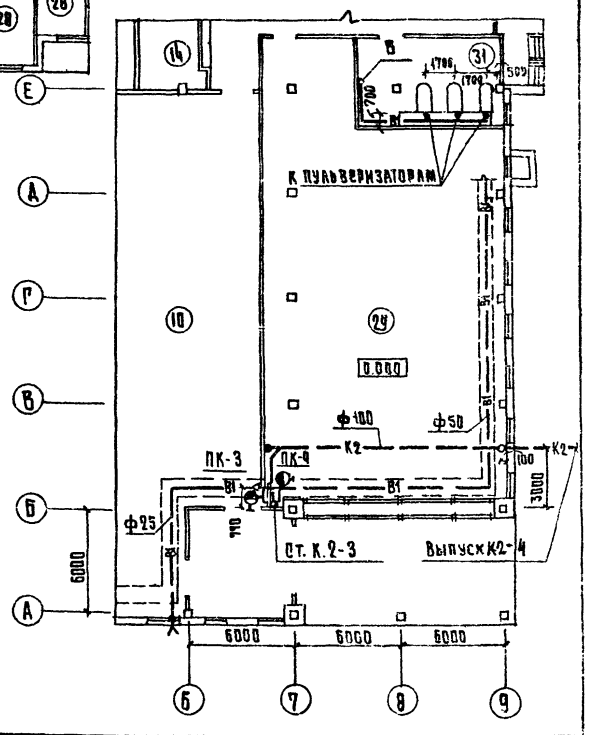

				272 - 18 - 6 ВК
ПРИВЯЗАН	РУКМАСТ.	Колчин	Унифицированный встроенно-пристроенный к жилым домам магазин (блок 9) - торговой пл. 1000 кв. м	СТАДИЯ: Р; ЛИСТ: 4; ЛИСТОВ:
	ГЛ.ИНЖ.М.	Линецкий		
	ГИП	Зайцева		
	РАЗРАБ.	Покровская	Водопровод Канализация. План 1 этажа. Фрагмент плана 1 этажа варианта „Товары для женщин", „Товары для мужчин".	ЦНИИЭП г. Москва; Товары бытовых зданий и туристских комплексов
ИНВ. №	ПРОВ.	Зайцева		
	Н.КОНТР.	Рохман		

17412-02

Типовой проект 272-18-6 Альбом II

Водопровод
Фрагмент 3

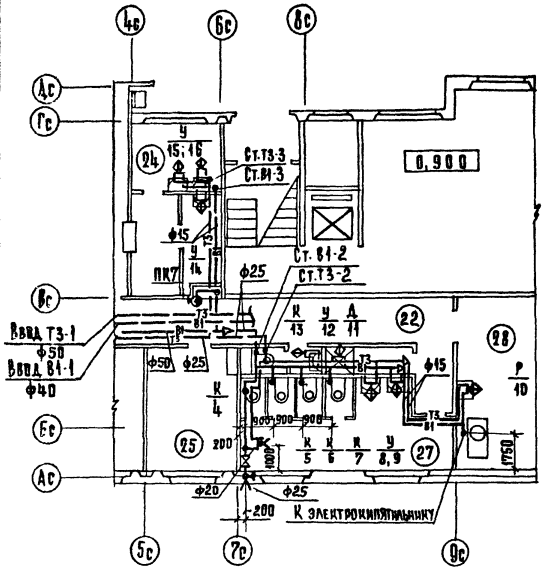

Канализация
Фрагмент 3

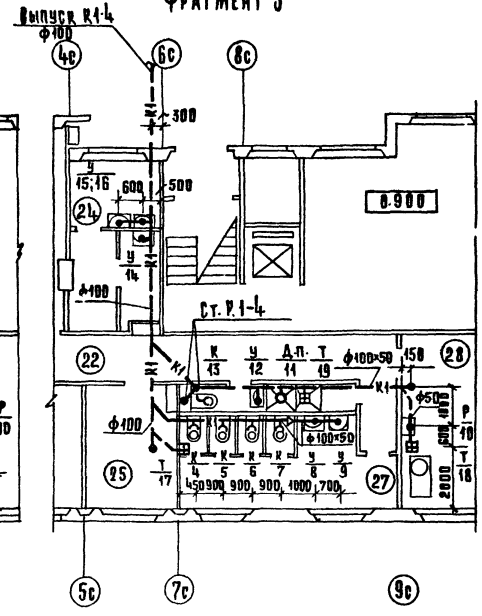

Водопровод
Фрагмент 1

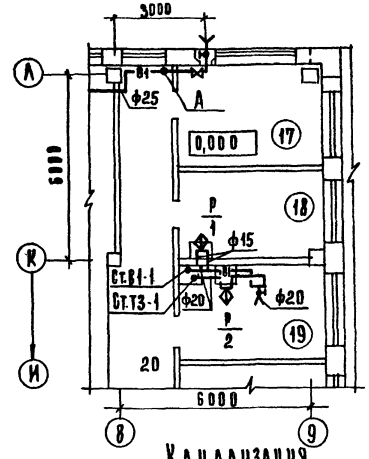

Канализация
Фрагмент 1

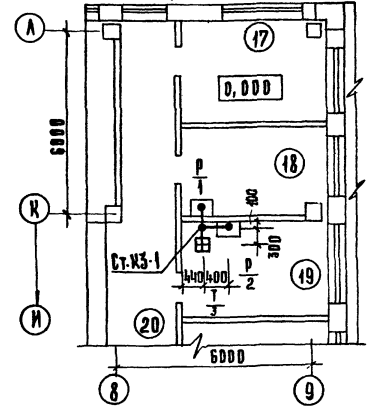

Водопровод
Фрагмент 2

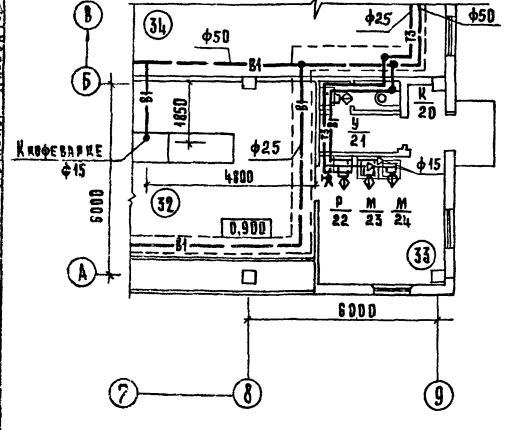

Канализация
Фрагмент 2

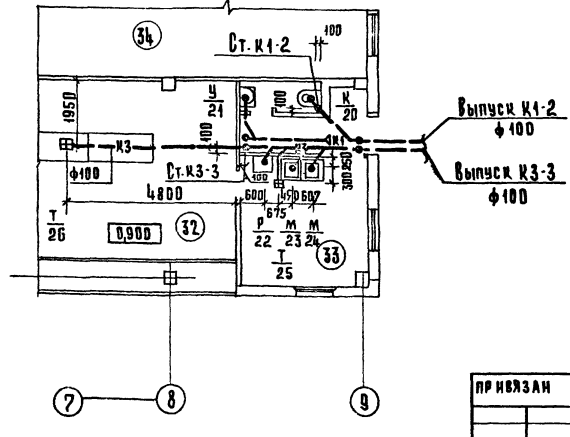

Согласовано:	Электротехн.	Шульгина					
	Слаботочные устр.	Кононова					
	Отопл. и вент.	Тимофеева					
	ГАП	Заяц					
	ГИП	Заяц					
	Технолог	Грибова					
Инв. № подл.	Подп. и дата	Взам. инв. №					

Привязан

Инв. №

Рук. маст.	Иванин	
Гл. инж. м.	Линецкий	
ГИП	Заяцева	
Разраб.	Покровская	
Проверил	Заяцева	
Н. контр.	Гохман	

272-18-6 ВК

Унифицированный встроенно-пристроенный к жилым домам магазин (блок VI-А) торговой пл. 1000 кв.м.

Стадия: Р | Лист: 5 | Листов:

Водопровод. Канализация. Фрагменты.

ЦНИИЭП торгово-бытовых зданий и туристских комплексов г. Москва

17412-62

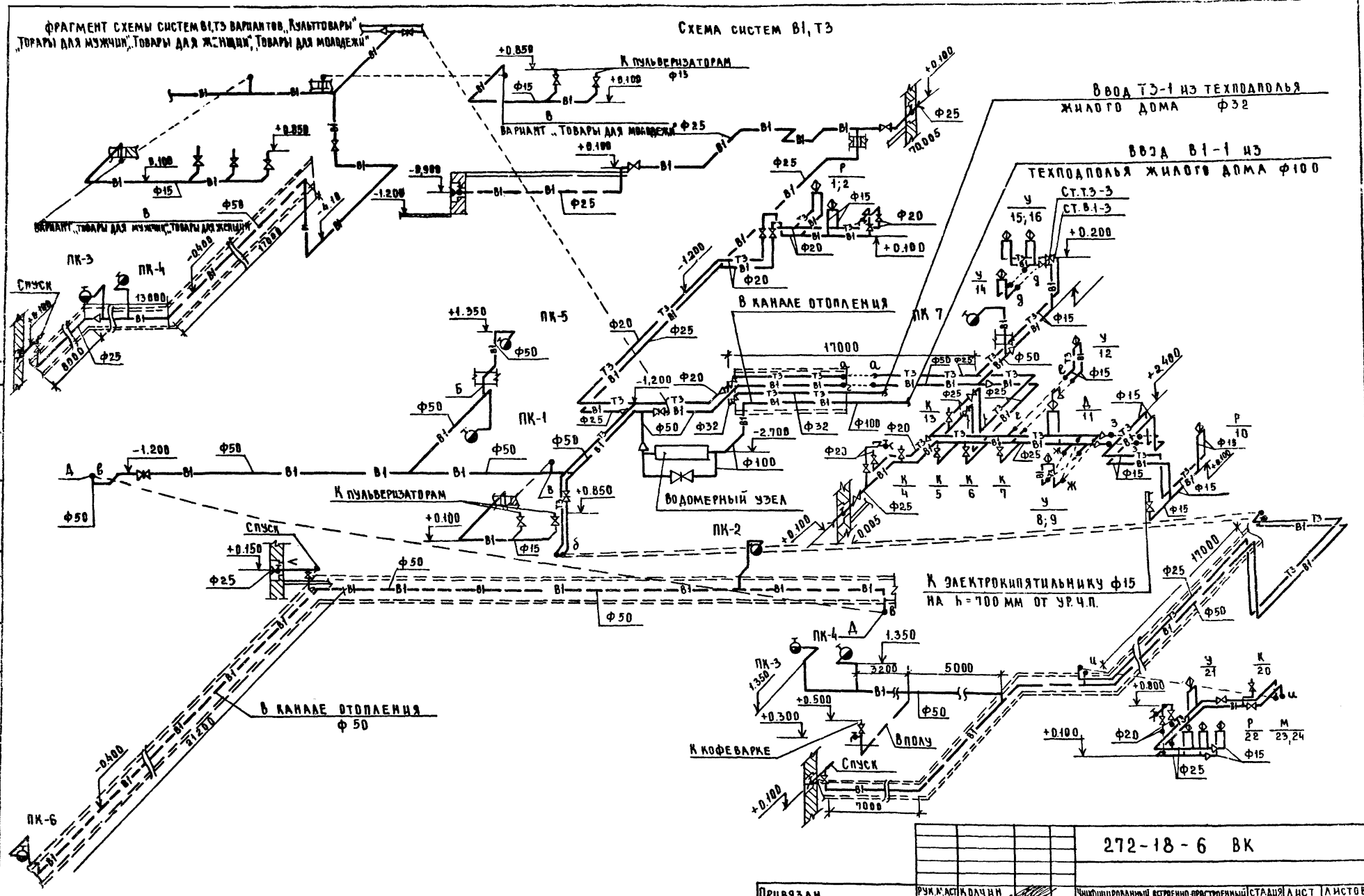

				272-18-6 ВК			
ПРИВЯЗАН	РУК.М.АСТ	КОЛЧИН		УНИФИЦИРОВАННЫЙ ВСТРОЕННО-ПРИСТРОЕННЫЙ К ЖИЛЫМ ДОМАМ МАГАЗИН (БЛОК VI-А) ТОРГОВОЙ ПЛ. 1000 КВ. М	СТАДИЯ	ЛИСТ	ЛИСТОВ
	ГЛ.ИНЖ.М	ЛИНЕЦКИЙ			Р	6	
	ГИП	ЗАЙЦЕВА					
	РАЗРАБ	ПОКРОВСКАЯ		ВОДОПРОВОД СХЕМА СИСТЕМ В1, Т3	ЦНИИЭП г.Москва		ТОРГОВО-БЫТОВЫХ ЗДАНИЙ И ТУРИСТСКИХ КОМПЛЕКСОВ
	ПРОВ.	ЗАЙЦЕВА					
ИНВ.№	Н.КОНТР.	ГОХМАН					

17412-02

СОГЛАСОВАНО
Инв.№подл. | Подпись и дата | Взам.инв.№

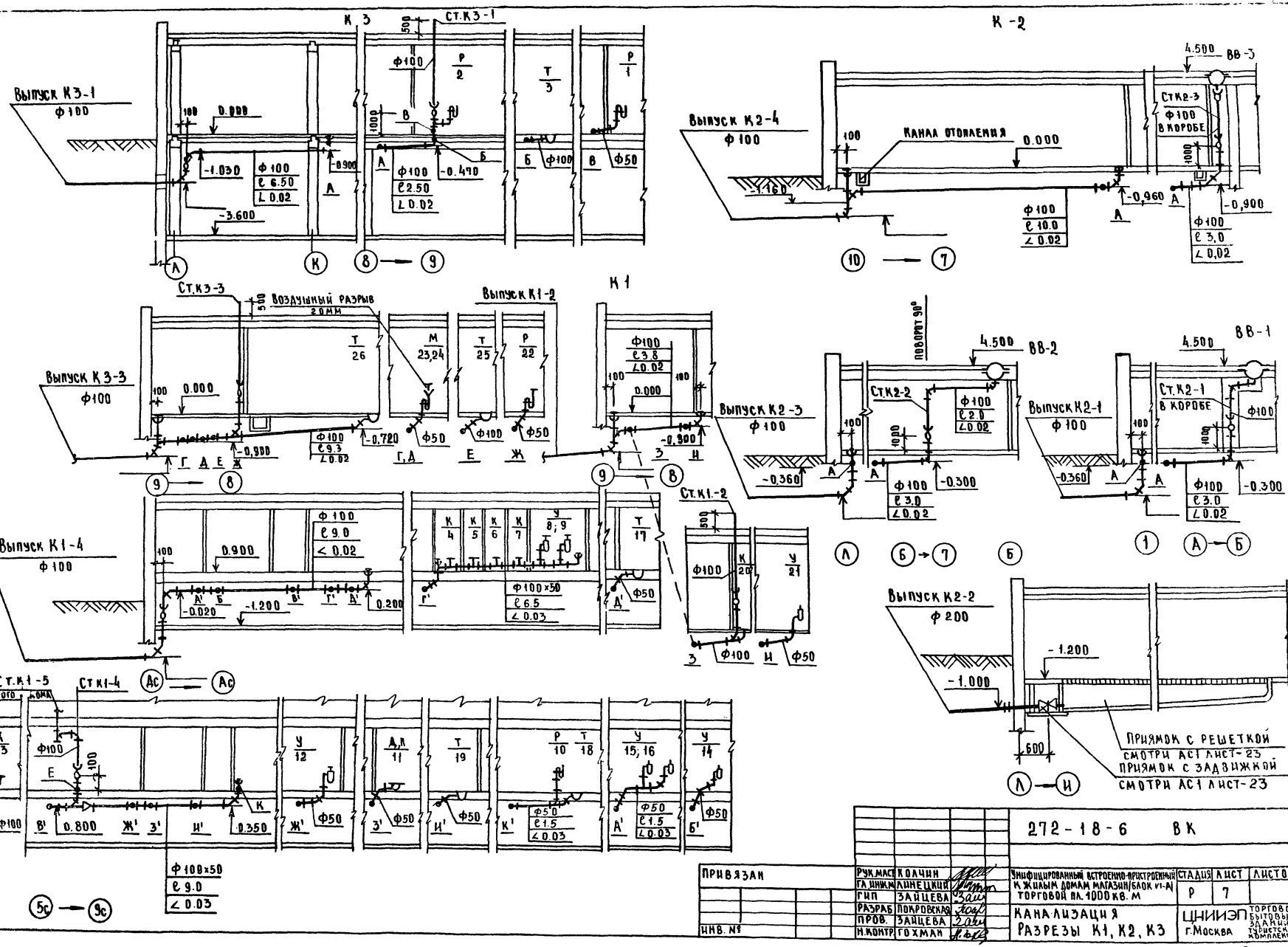

Привязан		Рук.маст	Колчин		
		Гл.инж.м	Линецкий		
		ГИП	Зайцева		
		Разраб	Покровская		
		Пров.	Зайцева		
Инв. №		Н.контр	Гохман		

272-18-6 ВК

Унифицированный встроенно-пристроенный к жилым домам магазин/блок VI-А торговой пл. 1000 кв. м

Стадия	Лист	Листов
Р	7	

Канализация
Разрезы К1, К2, К3

ЦНИИЭП торгово-бытовых зданий и туристских комплексов г. Москва

17412-52

Типовой проект 272-18-6 Альбом V

Экспликация помещений

ном.	Наименование
	Товары для детей (вариант трансформации)
	1 этаж
18	Торговый зал
20	Кладовая уборочного инвентаря
21	Кладовая упаковочного материала
36	Гладильная
	Товары для женщин
	подвал
2	Кладовая обуви, тканей
	1 этаж
31	Гладильная
32	Кладовая готового платья, белья, трикотажа, парфюмерии
33	Мастерская подгонки готового платья
	Товары для мужчин
	подвал
2	Кладовая тканей, белья, трикотажа, парфюмерии
	1 этаж
31	Гладильная
32	Кладовая готового платья, головных уборов, обуви
33	Мастерская подгонки готового платья
	Товары для молодежи
	Подвал
2	Кладовая канцтоваров, спорттоваров

Экспликация помещений

ном.	Наименование
	1 этаж
31	Гладильная
32	Кладовая готовой платья, галантных товаров, белья, трикотажа, обуви, музыкальных товаров
33	Мастерская подгонки готового платья
34	Мастерская по проверке радиотоваров
	Культтовары
	подвал
2	Кладовая канцтоваров, игрушек
	1 этаж
31	Мастерская по проверке радиотоваров
32	Кладовая радиотоваров, музтоваров, фототоваров, оптики, и игрушек
33	Кладовая
	Товары для детей
	подвал
1	Венткамера
2	Кладовая игрушек, канцтоваров, спорттоваров
3	Радиоузел
4	Разгрузочная
5	Хранение тележек
6	Электрощитовая
7	Машинное отделение лифта
8	Тепловой пункт
9	Коридоры
	1 этаж
10	Торговый зал
11	Тамбур главного входа
12	Венткамера
13	Помещение для пересортировки бумажных отходов

ном.	Наименование
14	Разгрузочный двор на 2 машины
15	Разгрузочная платформа на 2 машины
16	Камера для мусора
17	Кладовая хранения тары
18	Мастерская ремонта оборудования
19	Рекламно-декорационная мастерская
20	Кладовая уборочного инвентаря
21	Кладовая упаковочного материала
22	Коридоры
23	Кабинет директора, секретаря
24	Гардероб верхней одежды, комнаты переодевания
25	Уборные и душевые
26	Контора
27	Главная касса
28	Комнаты персонала
29	Вестибюль для персонала
30	Тамбур служебного входа
31	Кафетерий на 12 мест
32	Подсобное помещение кафетерия
33	Комната персонала кафетерия
34	Уборная персонала кафетерия
35	Тамбур служебного входа кафетерия
36	Гладильная
37	Кладовая готового платья, трикотажа, спорттоваров, обуви, товаров для юного техника, колясок
38	Мастерская подгонки готового платья

Воронка

Разрез 1-1

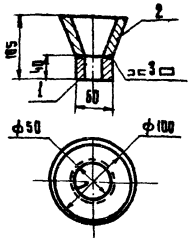

Развертка по контуру

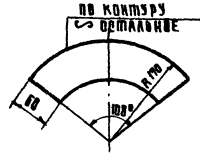

поз. 2

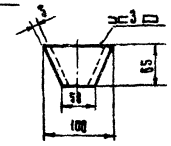

Спецификация

Марка поз.	Обозначение	Наименование	Кол.	Масса ед. кг.	Примечание
1		Патрубок стальной			
		по ГОСТ 3262-75 ф50	1		
2		Воронка стальная из ст.3			
		по ГОСТ 19903-74 ф50	1		

Привязан

Инв. №

Рук. маст.	Колчин	
Гл. инж.	Линецкий	
ГИП	Зайцева	
Разраб.	Покровская	
Пров.	Зайцева	
Н. контр.	Сехцая	

272-18-6 ВК

Унифицированный встроенно-пристроенный к жилым домам магазин (вариант V-А) торговой пл. 1000 кв.м.

Экспликация помещений. Воронка

Стадия	Лист	Листов
Р	8	

ЦНИИЭП торговых зданий и туристских комплексов г. Москва

Копировал

Формат А3

Инв. № подл. | Подпись и дата | Взам. инв. №

1742-12

380/220в

ТИПОВОЙ ПРОЕКТ
272-18-6
ЭО ЭЛЕКТРООБОРУДОВАНИЕ

Технический проект утвержден Госгражданстроем приказ № 26 от 28 января 1980г.

Рабочие чертежи введены в действие ЦНИИЭП торгово-бытовых зданий и туристских комплексов приказ № 81 от 14 августа 1981г.

Таблица 1

Основные показатели.

Наименование	Кол.
Напряжение, В	380/220
Установленная мощность I ввода, кВт	52.5
Установленная мощность II ввода, кВт	58.0
Суммарная установленная мощность, кВт	110,5
Расчетная мощность I ввода, кВт	45,1
Расчетная мощность II ввода, кВт	37,3
Суммарная расчетная мощность, кВт	82.4
Коэффициент мощности I ввода	0.89
Коэффициент мощности II ввода	0.88

Таблица 2

Ведомость рабочих чертежей

Лист	Наименование	Примечание
2	Общие данные (начало)	
2	Общие данные (окончание)	
3	Спецификация (начало)	
4	Спецификация (окончание)	
5	Схема питающих сетей. Схема автоматического отключения вентиляции при пожаре	
6	Силовое электрооборудование. Расчетная схема ЩС1, ЩС2	
7	Силовое электрооборудование. Питающие сети. Электроосвещение. План подвала	
8	Силовое электрооборудование. Питающие сети. План 1 этажа и фрагменты планов магазинов	
9	Электроосвещение. План 1 этажа и фрагменты планов магазинов по вариантам.	
10	Размещение электрооборудования и прокладка электросетей в электрощитовой. Опросный лист.	

Схема генплана

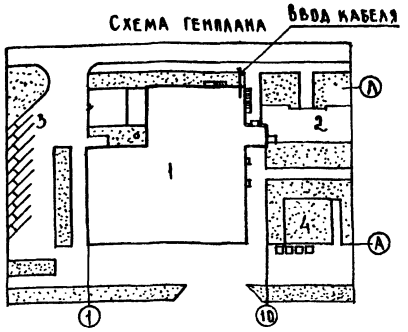

Экспликация генплана

1. Унифицированный блок магазина торговой пл. 1000 кв. м
2. Крупнопанельный жилой дом серии 90
3. Стоянка легковых машин
4. Площадка для отдыха

Условные обозначения

- Электродвигатель
- Магнитный пускатель
- Кнопка управления с сигнальной лампой

Привязка настоящего типового проекта выполнена в соответствии с действующими нормами и правилами /в том числе по взрывопожарной безопасности./

Гл. инженер проекта / /

Настоящий проект выполнен в соответствии с действующими нормами и правилами /в том числе по взрывопожарной безопасности/

Гл. инженер проекта /Ширшаков/

Привязан

Инв. №

272-18-6-90

Нач. отд.	Вепринский		
Тип.	Ширшаков		
Рук. гр.	Горель		
Разраб.	Горель		
Провер.	Ширшаков		
Н. контр.	Арабаджи		

Унифицированный встроенно-пристроенный к жилым домам магазин (блок V1-А) торговой пл. 1000 кв. м

Стадия	Лист	Листов
Р	1	10

Общие данные (начало)

ЦНИИЭП торгово-бытовых зданий и туристских комплексов г. Москва

Типовой проект 272-18-6 Альбом II

Инв. № подл. | Подпись и дата | Взам. инв. №

17412-02

Типовой проект 272-18-6 Альбом II

Общие указания

380/220в

Проект электрооборудования здания магазина разработан в соответствии с действующими „Правилами устройства электроустановок", инструкцией ВСН 19-74 и СНиП II-А.7-70.

Токоприемники здания по условию обеспечения электроснабжения относятся к потребителям II категории. Прибор охранно-пожарной сигнализации питается самостоятельными линиями от двух вводов.

Напряжение сети принято 380/220в при глухозаземленной нейтрали трансформатора.

Схема распределения электроэнергии, представленная однолинейной расчетной схемой, предусматривает электроснабжение здания по двум взаиморезервируемым кабельным линиям. Переключение на исправную линию осуществляется посредством переключателей с ручным приводом, устанавливаемых на вводной панели вводно-распределительного устройства.

В здании запроектировано два вида освещения: рабочее и аварийное (эвакуационное). Рабочее освещение обеспечивает необходимую освещенность в нормальных условиях. При отключении рабочего освещения необходимая освещенность обеспечивается аварийным освещением.

Светильники аварийного освещения должны иметь специальные знаки.

Величины освещенностей помещений приняты в соответствии с СНиП II-4-79 и инструкцией ВСН 19-74.

Расчет освещения произведен методом удельной мощности.

Светильники в технических помещениях устанавливать после монтажа венткоробов.

Управление рекламным освещением осуществляется автоматически посредством устройства АО. Управление освещением торгового зала магазина осуществляется автоматами с осветительных щитков; в остальных помещениях - выключателями по месту.

Выключатели для управления освещением кладовых устанавливать вне кладовых в ящиках с приспособлением для пломбирования.

В конторских помещениях предусмотрены штепсельные розетки для местного освещения, а в венткамерах-розетки на пониженном напряжении для ремонта и осмотра оборудования.

Силовыми токоприемниками здания являются электродвигатели вентустановок, насосов, холодильного, подъемного и технологического оборудования, а также электронагревательные элементы технологического оборудования.

Проектом предусматривается автоматическое отключение вентиляции при возникновении пожара.

Управление приточными вентсистемами разрабатывается в разделе „Автоматизация". Управление крышными вентиляторами осуществляется дистанционно и по месту установки вентилятора.

Управление остальными силовыми токоприемниками осуществляется по месту установки токоприемника.

Питающие сети выполняются проводом марки АПВ-380в пластмассовых трубах, прокладываемых открыто по стенам с креплением скобами.

Силовые распределительные и групповые осветительные сети выполняются проводом марки АПВ-380, прокладываемым в пластмассовых трубах скрыто в подготовке полов, в утеплителе кровли и бороздах стен. В кладовых групповые осветительные сети выполняются кабелем марки АВВГ открыто. Спуски к выключателям выполняются проводом марки АПВ без труб под слоем штукатурки.

Исключения из указанных видов проводки приведены на планах.

Высота установки от чистого пола:

- выключателей - 1.5 м
- штепсельных розеток - 0.8м.
- щитков - 1.7 м до верха щитков.

Вводно-распределительное устройство (ВРУ) комплектуется из панелей серии ВРУ1. Опросный лист для заказа ВРУ приведем на листе 10

В качестве силовых распределительных щитов используются щиты серии СУ9500. В качестве групповых осветительных щитков используются щитки серии УОЩВ и СУ9400

Учет потребляемой электроэнергии принят единым для силовых и осветительных потребителей в соответствии с прейскурантом N 09-01 от 1 июля 1967г на электро и тепловую энергию. Приборы учета устанавливаются на вводной панели ВРУ.

Все металлические нетоковедущие части электроустановок заземлить. Заземление выполнить в соответствии с ПУЭ-1-7 и СН 102-76.

Условные обозначения и расчетные данные на схемах приняты в соответствии с ВСН 33-77.

Чертежи, на которых не указан конкретно вариант магазина, действительны для всех вариантов.

Ведомость ссылочных документов

Обозначение	Наименование	Примечание
Ч.407-263	Прокладка кабелей и проводов на сварных лотках	
Ч.407-232	Прокладка винипластовых труб в непожароопасных и невзрывоопасных помещениях.	
4.407-208	Установка аппаратуры и подвод питания к крышным вентиляторам	
Ч.407-229	Установка одиночных магнитных пускателей серии ПМЕ и токоподводы	
4.407-235	Установка одиночных ящиков с рубильниками, автоматов, кнопок ПКЕ, ПКУ и сигнальных аппаратов	

272-18-6-90

Нач.СТА	Вепринский		
ГИП	Ширшаков		
Рук.гр.	Горель		
Разраб	Горель		
Провер.	Ширшаков		
Н.контр	Арабаджи		

Привязан

Инв. №

Унифицированный встроенно-пристроенный к жилым домам магазин (блок Б-А) торговой пл. 1000 кв.м

Общие данные (окончание)

Стадия	Лист	Листов
Р	2	

ЦНИИЭП торгово-бытовых зданий и туристских комплексов г. Москва

Инв. № подл. | Подп. и дата | Взам. инв. №

17412-02

380/220в

Типовой проект 272-18-6 Альбом II

Марка поз	Обозначение	Наименование	Количество при вариантах I	II	III	IV	V	Примечание
		Электрооборудование						
	Заводы РЭМ	Вводно-распределительный щит.	1	1	1	1	1	
		комплектуется из панелей						
		серии ВРУ 1.						
		Опросный лист на листе 10.						
	Электроаппаратный завод г. Зеленокумск	Силовой распределительный щит типа СУ9542-13, на щите устанавливается автомат типа АЕ2056	1	1	1	1	1	
		с расцепителем на ток 16а	6	6	6	6	6	
	То же	То же типа СУ9543-11, на щите	1	1	1	1	1	
		устанавливается автомат типа						
		АЕ2056 с расцепителем на ток 16а	10	10	10	10	10	
	Московский завод НВА	Магнитный пускатель типа						
		ПМЕ-121 с катушкой на 220В	1	1	1	1	1	
	То же	То же типа ПАЕ-321 с катушкой						
		на 220В	1	1	1	1	1	
	То же	То же типа ПМЕ-122 с катушкой						
		на 220В с ТРН-10 на ток 0,5а	1	1	1	1	1	
	То же	То же с ТРН-10 на ток 1,6а	1	1	1	1	1	
	То же	То же с ТРН-10 на ток 2,5а	5	5	5	5	5	
	То же	То же с ТРН-10 на ток 6,3а	1	1	1	1	1	
	То же	То же типа ПМЕ-222 с катушкой						
		на 220В с ТРН-25 на ток 11,3а	1	1	1	1	1	
	То же	То же с ТРН-25 на ток 14,4а	1	1	1	1	1	
	То же	То же типа ПМЕ-124 с катушкой						
		на 220В с ТРН-10 на ток 4,0а	3	3	3	3	—	
		Материалы электрооборудования						
	Завод „Эстопласт" г. Таллин	Выключатель однополюсный						
		клавишный с квадратной крышкой						
		инд. 02323 6а, 250В	35	35	35	35	35	
	То же	То же сдвоенный инд. 340-2-82	12	12	12	12	12	
	То же	То же сдвоенный инд. 02811	4	4	4	4	4	
	То же	То же для открытой установки						
		инд. 02020 6а, 250В	35	35	35	35	35	
	Завод „Эстопласт" г. Таллин	То же брызгонепроницаемый						
		арт. 02620	13	13	13	13	13	
	„Средазэлектроаппарат" г. Ташкент	пакетный выключатель трехполюсный						
		ПВ3-1093-30	5	5	5	5	3	
	Завод электротехнических изделий г. Киев	Штепсельная розетка двухполюсная						
		6а, 250В инд. 03270	20	20	20	20	20	
	То же	То же с 3-им заземляющим						
		контактом типа У-94	18	18	18	18	18	
	То же	То же трехполюсная с четвертым						
		заземляющим контактом типа						
		А-700 ком	1	1	1	1	—	
	Завод „Редстат" г. Великие Луки	Кнопка управления типа ПКЕ-712-2	5	5	5	5	5	
		То же типа ПКЕ-721-2	4	4	4	4	4	
	То же	То же типа ПКЕ-212-3	3	3	3	3	—	
	То же	То же типа ПКУ15-17,131-4093	8	8	8	8	8	
	Завод НВА	Автоматический выключатель						
	г. Черкесск	типа АЕ 2036 с расцепителем на ток 16а	1	—	—	—	—	
	То же	То же с расцепителем на ток 4,0а	1	—	—	—	—	
	То же	То же с расцепителем на ток 1,0а	1	1	1	1	—	
	п/я ЮА45/35 г. Белая Церковь	Ящик с трехполюсным рубильником на 100а типа ЯРВ-6113	3	3	3	3	3	
	Заводы РЭМ	Ящик с понижающим трансформатором типа ЯТП-0,25-220/36В	6	6	6	6	6	
	Арзамасский завод	Кнопка звонковая 250В типа 0703	10	10	10	10	10	
	ГОСТ 7220-66*	Звонок безискровой	1	1	1	1	1	
		Электрооборудование освещения						
	Заводы РЭМ	Групповой осветительный						
		щиток типа УОЩВ-6, на щитке	2	2	2	2	2	
		устанавливаются:						

В проекте приняты следующие сокращения: вариант I - магазин „Товары для детей", вариант II - магазин „Товары для женщин", вариант III - магазин „Товары для мужчин", вариант IV - магазин „Товары для молодежи", вариант V - магазин „Культтовары."

272-18-6-ЭО

Нач. отд.	Кепринский		
ГИП	Ширшаков		
Рук. гр.	Горель		
Разраб.	Горель		
Провер.	Ширшаков		
Н. контр.			

Унифицированный встроенно-пристроенный к жилым домам магазин (блок VI-А) торговой пл. 1000 кв.м.

Спецификация (начало)

Стадия	Лист	Листов
Р	3	

ЦНИИЭП г. Москва

Привязан

Инв. №

Инв. № подл. | Подп. и дата | Взам. инв. №

17412-02

Марка поз.	Обозначение	Наименование	Количество при вариантах I	II	III	IV	V	Примечание
		а) Автомат без расцепителя типа А3114/7	1	1	1	1	1	
		б) то же типа А3161 с расцепителем						
		на ток 15 а.	6	6	6	6	6	
	Заводы ГЭМ	То же типа ОЩВ-6, на щитке устанав-	1	1	1	1	1	
		ливаются:						
		а) автомат без расцепителя типа						
		А3114/7	1	1	1	1	1	
		б) то же типа А3161 с расцепителем						
		на ток 15 а.	6	6	6	6	6	
	То же	То же, типа УОЩВ-12, на щитке	1	1	1	1	1	
		устанавливаются:						
		а) автомат без расцепителя типа А3114/7	1	1	1	1	1	
		б) то же, типа А3161 с расцепителем						
		на ток 15 а.	12	12	12	12	12	
	ХЭМЗ	То же, типа СУ9443-11, на щите	1	1	1	1	1	
		устанавливается автомат типа						
		А3161 с расцепителем на ток 15 а.	16	16	16	16	16	
	Московский	Устройство автоматического управ-						
	завод, НВА	ления освещением типа АО-77	1	1	1	1	1	
		Материалы электроосвещения.						
	Рижский свето-	Светильник люминесцентный						
	технический з-д	типа ЛП002 2×40.	178	172	172	172	172	
	То же	То же, типа ЛП002 1×40	10	10	10	10	10	
	То же	То же, типа ЛП013 2×40	3	4	4	4	4	
	Амурский светотех.з.	То же, типа ЛСП02 2×40	55	54	54	57	45	
	светотехн	То же, типа ЛСП02 2×40	89	87	87	87	90	
	п/о „Ватра"	Светильник с лампой накалива-						
	г. Тернополь	ния типа НБ005 1×60	6	4	4	4	4	
	То же	То же, типа НПО19 1×60	5	4	4	4	4	
	То же	То же, типа НПО20 1×60	8	6	6	6	6	
	Бельцский завод	То же, типа ПО-02 1×150	2	2	2	2	2	
	Алатырский эл.	То же, типа ИСП02 1×100	6	6	6	6	6	
	механич. з-д	То же, типа ИСП09 1×900	24	24	24	24	24	
	Эстопласт г. Таллин	То же, типа АРТ 38	—	10	10	10	10	
	Заводы ГЭМ	Световой указатель „выход"	3	3	3	3	3	

Марка поз.	Обозначение	Наименование	Количество при вариантах I	II	III	IV	V	Примечание
	Московский электро-	Лампа люминесцентная ЛБ-4	660	644	642	650	682	
	ламповый завод	Стартер СК-220	482	470	470	476	462	
	Рижский светотех-	Лампа накаливания НБК-220-60	6	6	6	6	6	
	нический	То же, НБК-220-60	15	22	22	22	22	
	завод	То же, НБК-220-100	17	15	15	15	15	
	То же	То же, НБК-220-150	25	25	25	25	25	
	То же	То же, НБК-220-200	6	6	6	6	6	
		Провода, трубы, кабели.						
	Заводы кабельной	Провод марки АПВ-380 сечением						
	промышленнос-	2.5 мм²	9170	8735	8735	8735	8106	
	ти	То же, сечением 6 мм²	730	730	730	730	730	
	То же	То же, сечением 10 мм²	350	300	300	300	300	
	То же	То же, сечением 16 мм²	255	115	115	115	115	
	То же	То же, сечением 35 мм²	170	170	170	170	170	
	То же	Кабель марки АВВГ сечением 2×2.5 мм²	770	770	770	770	770	
	То же	То же, сечением 3×2.5 мм²	400	400	400	400	400	
	То же	То же, марки КРПТ сечением 4×1.2 мм²	55	55	55	55	55	
	Союзглавхим	Труба пластмассовая из						
		винилопласта МН1427-61 диамет-						
		ром 20 мм.	2845	2735	2735	2735	2735	
	То же	То же, диаметром 25 мм	325	325	325	325	325	
	То же	То же, диаметром 32 мм	85	85	85	85	85	
	То же	То же, диаметром 40 мм	85	40	40	40	40	
	То же	То же, диаметром 51 мм	45	45	45	45	45	
		Труба стальная электросварная						
		ГОСТ 10704-76 диаметром —						
		20 мм.	165	180	180	180	30	

Наименование вариантов см. лист 3.

Инв.№ подл. | Подпись и дата | Взам. инв. №

Привязан

Инв.№

Нач. отд.	Белринский	
ГИП	Ширшаков	
Рук. гр.	Горель	
Разраб.	Горель	
Провер.	Ширшаков	
Н. контр.	Арабаджи	

272-18-6-30

Унифицированный встроенно-пристроенный к жилым домам магазин (блок VI-А) торговой пл. 1000 кв.м

Стадия	Лист	Листов
Р	4	

Спецификация (окончание)

ЦНИИЭП торгово-бытовых зданий и туристских комплексов г. Москва

17412-02

380/220 в

Типовой проект 272-18-6 Альбом

Ключ к надписям на питающих линиях

Номер линии	Расчетная мощность	Расчетный ток	Расчетная длина	Момент нагрузки	Потеря напряжения
	квт	а	м	квт/м	%
Марка провода и способ прокладки					

Одноличнейная расчетная схема питающих сетей

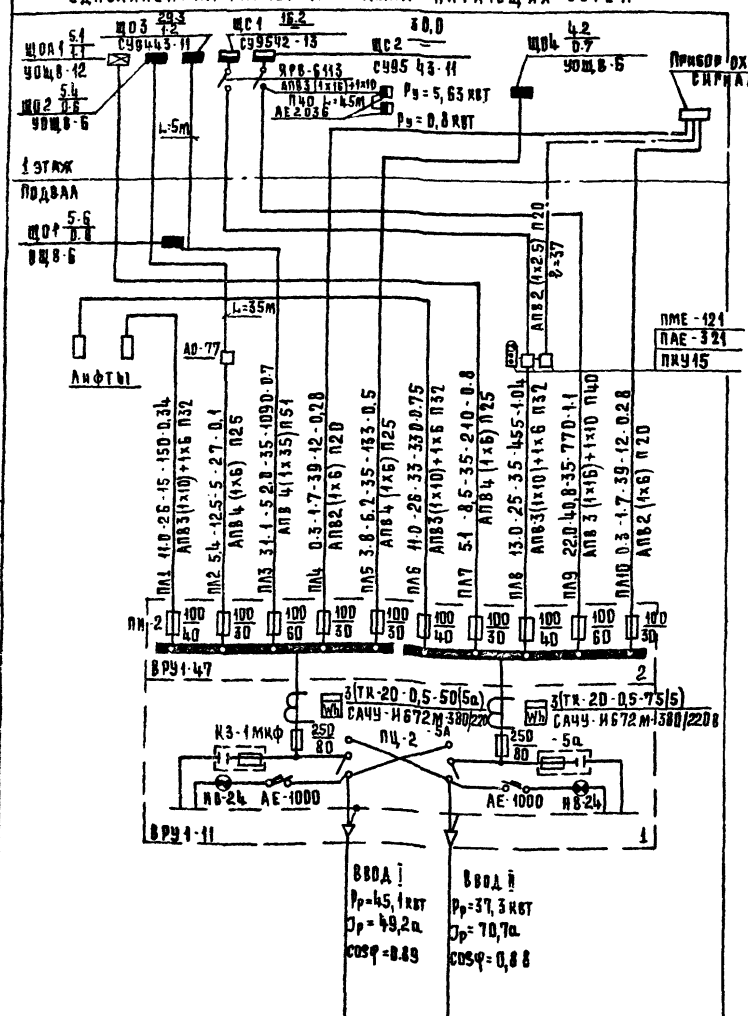

Схема электрическая принципиальная

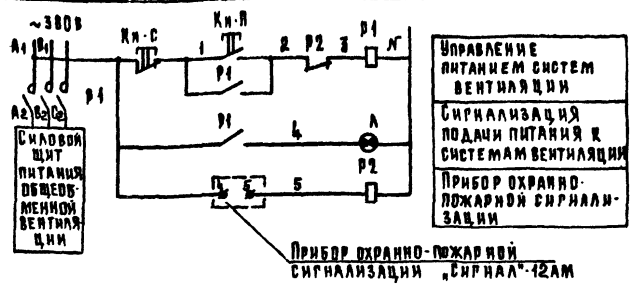

Схема внешних соединений

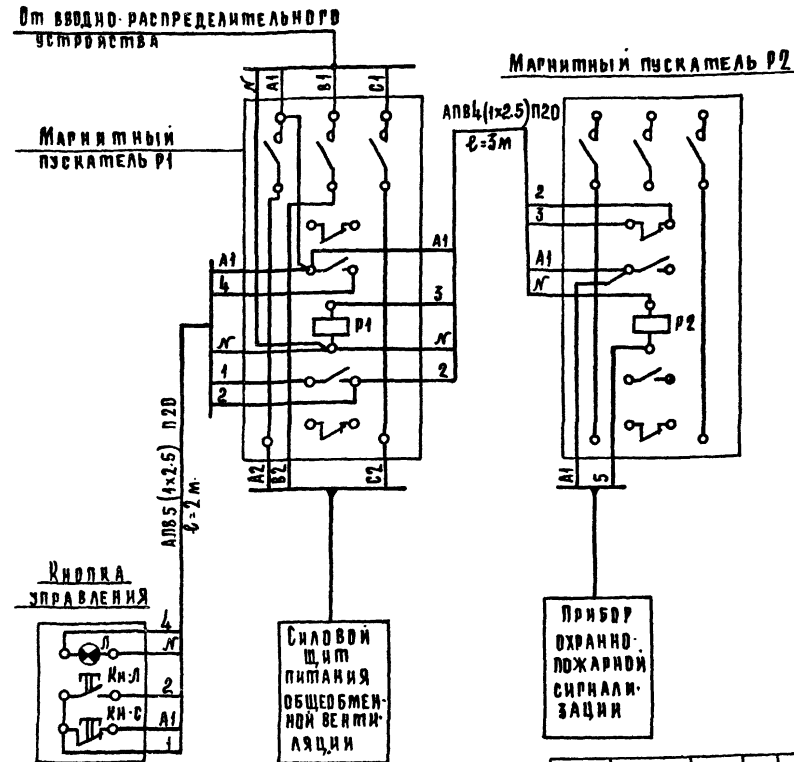

Схемой предусмотрена установка магнитных пускателей Р1 и Р2. При нормальной работе контакты прибора пожарной сигнализации разомкнуты, магнитный пускатель Р2 обесточен, катушка магнитного пускателя Р1 находится под напряжением и замкнутые блок-контакты магнитного пускателя Р1 обеспечивают подачу питания в силовой цепи систем вентиляции. При срабатывании автоматической системы обнаружения пожара, замыкаются их контакты, включается магнитный пускатель Р2, обесточивается магнитный пускатель Р1, отключая питание систем вентиляции.

При включенном магнитном пускателе Р1 и подаче питания к системам вентиляции постоянно горит лампа Л по месту установки магнитных пускателей. При отсутствии питания к силовому щиту вентиляции лампа гаснет. Включение магнитного пускателя Р1 и подача питания на силовой щит вентиляции после ликвидации пожара, а также опробование магнитных пускателей Р1 и Р2, осуществляется кнопкой Кн-С, Кн-П.

Нач. отд.	Вепринский		
Гип	Ширшаков		
Рук. гр.	Горель		
Разраб.	Горель		
Провер.	Ширшаков		
Н. контр.	Арабаджи		

Привязан

Инв. №

272-18-6-ЭО

Унифицированный встроенно-пристроенный к жилым домам магазин (блок VI-А) торговой пл. 1000 кв.м.

Стадия	Лист	Листов
Р	5	

Схема питающих сетей. Схема автоматического отключения вентиляции при пожаре.

ЦНИИЭП г. Москва — торгово-бытовых зданий и туристских комплексов

Согласовано: Гипроаз, Гипроцентр, Гип А, Гип С, Гип СУ

Инв. № 0304 | Подп. и дата | Взам. инв. №

17412-02

Типовой проект 272-18-6 Альбом I

Распределительный щит: Тип отключающего аппарата	Тип автомата	Номинальный ток расцепителя, А	Распределительная сеть: Нн групп	Расчетная мощность, кВт	Расчетный ток, А	Марка, сечение провода и способ прокладки	Длина, м	Пусковая аппаратура: Автомат / Выключатель	Номинальный ток расцепителя, А	Пускатель	Ток теплового реле, А	Потребители: Марка, сечение провода и способ прокладки	Длина, м	Н токоприемника	Токоприемник	Номинальная мощность, кВт	Номинальный ток, А	cos φ	Наименование токоприемника
ЩС1 16.2 СУ9542-13	АЕ 2056	16	11	6.2	14.5	АПВ 4 (1×2.5) п 20	6			ПМЕ-222	ТРН-25 11.3	АПВ 4 (1×2.5) п 20	9	1		4.0	9.1	0.79	Электродвигатель вентилятора П-1 (4А112МВ6)
						АПВ 4 (1×2.5) п 20	1		ПКЕ 712-2	ПМЕ-122	ТРН-10 6.3	АПВ 4 (1×2.5) п 20	9	2		2.2	5.4	0.77	Электродвигатель вентилятора П-2 (4А100Л8В)
	АЕ 2056	16	12	2.25	7.2	АПВ 4 (1×2.5) п 20	2			ПМЕ-122	ТРН-10 2.5	АПВ 7 (1×2.5) п 25	41	3		0.75	2.4	0.71	Электродвигатель вентилятора В-1 (крышный 4А80 А6)
						АПВ 4 (1×2.5) п 20	1			ПМЕ-122	ТРН-10 2.5	АПВ 7 (1×2.5) п 25	23	4	ПКЕ-721-2	0.75	2.4	0.71	Электродвигатель вентилятора В-2 (крышный 4А80 А6)
						АПВ 4 (1×2.5) п 20	1			ПМЕ-122	ТРН-10 2.5	АПВ 7 (1×2.5) п 25	36	5	ПКЕ-721-2	0.75	2.4	0.71	Электродвигатель вентилятора В-3 (крышный 4А80 А6)
	АЕ 2056	16	13	1.5	4.8	АПВ 4 (1×2.5) п 20	2	3(ПКУ-15-17.	131-40)	ПМЕ-122	ТРН-10 2.5	АПВ 7 (1×2.5) п 25	41	6	ПКЕ-721-2	0.75	2.4	0.71	Электродвигатель тепловой завесы У-1 (4А80 А6)
ЯРВ-6Н3						АПВ 4 (1×2.5) п 20	1			ПМЕ-122	ТРН-10 2.5	АПВ 7 (1×2.5) п 25	41	7	ПКЕ-712-2	0.75	2.4	0.71	Электродвигатель тепловой завесы У-2 (4А80 А6)
	АЕ 2056	16	14	5.5	12.0	АПВ 4 (1×2.5) п 20	20	2(ПКУ15-17.	131-40)	ПМЕ-222	ТРН-25 14.4	АПВ 4 (1×2.5) п 20	20	8	ПКЕ-712-2	5.5	12.0	0.81	Электродвигатель тепловой завесы У-3 (4А132-S6)
	АЕ 2056	16	15	0.49	1.85	АПВ 4 (1×2.5) п 20	20		ПКЕ 712-2	ПМЕ-122	ТРН-10 1.6	АПВ 7 (1×2.5) п 25	17	9		0.37	1.4	0.65	Электродвигатель вентилятора В-4 (крышный 4А71А6)
	АЕ 2056	16		Резерв		АПВ 4 (1×2.5) п 20	1			ПМЕ-122	ТРН-10 0.5	АПВ 4 (1×2.5) п 20	6	10	ПКЕ-721-2	0.12	0.45	0.72	Электродвигатель вентилятора В-5 (4АА56А4)
								2(ПКУ15-17.	131-40)										
	АЕ 2056	16	21	0.5	1.0	АПВ 4 (1×2.5) п 20	50							11÷20	У-94	10×0.05	0.3	–	Кассовые аппараты (10 шт.)
	АЕ 2056	16	22	3.0	7.0	АПВ 4 (1×2.5) п 20	10	ПВЗ-10У3		ПМЕ-124	ТРН-10 4.0	АПВ 4 (1×2.5) т 20	22	21	Фазы чередовать	1.5	3.5	0.81	Вешало конвейерное (для вариантов I, II, III, IV)
						АПВ 4 (1×2.5) т 20	1		ПКЕ-212-3	ПМЕ-124	ТРН-10 4.0	АПВ 4 (1×2.5) т 20	22	22		1.5	3.5	0.81	То же
	АЕ 2056	16	23	1.5	3.5	АПВ 4 (1×2.5) п 20	10	ПВЗ-10У3	ПКЕ-212-3	ПМЕ-124	ТРН-10 4.0	АПВ 4 (1×2.5) т 20	22	23		1.5	3.5	0.81	То же
	АЕ 2056	16	24	3.6	9.4	АПВ 4 (1×2.5) п 20	11	ПВЗ-10У3	ПКЕ-212-3			АПВ 4 (1×2.5) т 20	15	24		0.6	1.8	0.72	Станок для бракеража тканей (для вариантов II, III, IV).
						АПВ 4 (1×2.5) т 20	17					КРПТ 4×1.5	25	25		1.5	3.8	0.75	Кран-штабелер.
30.0-I 31.3-II и III 31.9-IV и V						АПВ 4 (1×2.5) п 20	16					КРПТ 4×1.5	26	26		1.5	3.8	0.75	То же
ЩС2 СУ9543-11	АЕ 2056	16	25	3.7	8.6	АПВ 4 (1×2.5) п 20	30							27	3 комп.	0.72	2.0	0.76	Настольно-сверлильный станок
						АПВ 3 (1×2.5) п 20	30							28,29	2 шт	2×0.6	2.8	0.98	Электроутюг (для вариантов I и IV, для вариантов II и III - 3 шт.)
						АПВ 2 (1×2.5) п 20	10							30,31	2 шт	2×0.6	3.1		Силовые розетки (для варианта IV)
						АПВ 2 (1×2.5) п 20	33							32÷36	5 шт	5×0.6	3.1		То же (для варианта I)
	АЕ 2056	16	26	4.05	6.3	АПВ 4 (1×2.5) п 20	50							37÷39	A B C	3×1.35	6.3	0.98	Электросушитель
ЯРВ-6Н3	АЕ 2056	16	27	6.0	9.3	АПВ 5 (1×2.5) п 20	46							40		6.0	9.3	0.98	Электрокипятильник
	АЕ 2056	16	28	7.0	9.0	АПВ 4 (1×2.5) п 20	40							41,42	2 шт	2×1.16	5.8	0.9	Поломоечная машина
												АПВ 4 (1×2.5) п 20	70	43÷46	Фазы чередовать 4 шт.	4×1.16	5.8	0.9	То же
	АЕ 2056	16	29	3.07	6.93	АПВ 4 (1×2.5) п 20	8	ПВЗ-10У3				АПВ 4 (1×2.5) т 20	10	47		2.8	6.1	0.85	Малогабаритный пресс
	АЕ 2056	16		Резерв		АПВ 4 (1×2.5) п 20	15	3 АЕ 2036	1.0					48		0.27	0.83	0.75	Швейная машина (для вариантов I÷IV)
	АЕ 2036	16		5.63	10.1	АПВ 5 (1×2.5) п 20	47							49		5.23	8.2	0.97	Электрокофеварка (для варианта I)
												АПВ 3 (1×2.5) п 20	6	50		0.4	1.9	0.98	Электротермостат (для варианта I)
	АЕ 2036	4.0		0.8	2.6	АПВ 4 (1×2.5) п 20	43							51	Встр.	0.5	1.6	0.72	Прилавок-витрина (для варианта I)
												АПВ 4 (1×2.5) п 20	12	52	Встр.	0.3	1.0	0.78	Холодильный шкаф (для варианта I)

1. Наименование вариантов см. лист 3.
2. Токоприемники, у которых нет примечаний в каких вариантах они применяются; устанавливаются в магазинах всех пяти вариантов.

272-18-6-30

Нач. отд.	Вепринский		
Гип	Ширшаков		
Рук. гр.	Горель		
Разраб.	Горель		
Провер.	Ширшаков		
Н. контр.	Арабаджи		

Привязан

Инв. N

Унифицированный встроенно-пристроенный к жилым домам магазин (блок VI-А) торговой пл. 1000 кв. м.

Силовое электрооборудование. Расчетная схема ЩС1, ЩС2.

Стадия	Лист	Листов
Р	6	

ЦНИИЭП г. Москва — Торгово-бытовых зданий и туристских комплексов

17412-02

Инв. N подл. | Подпись и дата | Взам. инв. N

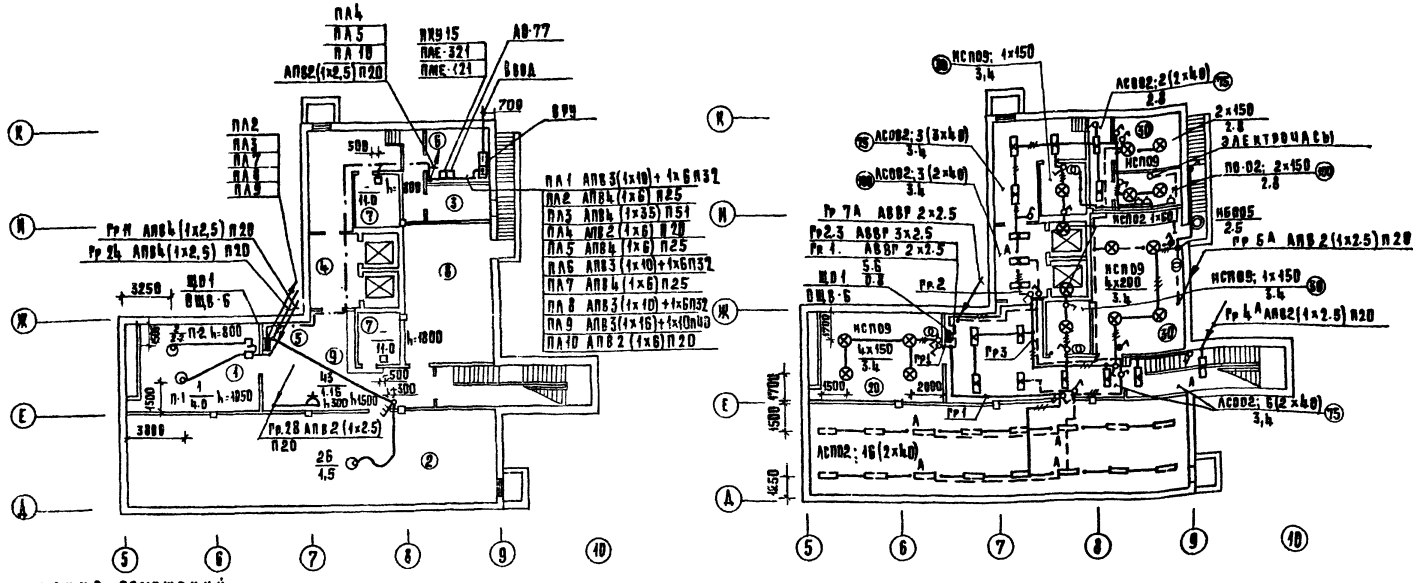

Экспликация помещений

поз.	наименование
	Товары для детей
	подвал
1	Вечткамера
2	Кладовая игрушек, канцтоваров, спорттоваров
3	Радиоузел
4	Разгрузочная
5	Хранение тележек
6	Электрощитовая
7	Машинное отделение лифта
8	Тепловой пункт
9	Коридоры
	1 этаж
10	Торговый зал
11	Тамбур главного входа
12	Вечткамера
13	Помещение для прессовки бумажных отходов
14	Разгрузочный двор на 2 машины
15	Разгрузочная платформа на 2 машины
16	Камера для мусора
17	Кладовая хранения тары
18	Мастерская ремонта оборудования
19	Рекламно-декорационная мастерская
20	Кладовая уборочного инвентаря
21	Кладовая упаковочного материала
22	Коридоры
23	Кабинет директора, секретарь
24	Гардероб верхней одежды, комнаты переодев.
25	Уборные и душевые
26	Контора
27	Главная касса
28	Комнаты персонала
29	Вестибюль для персонала
30	Тамбур служебного входа
31	Кафетерий на 12 мест
32	Подсобное помещение кафетерия
33	Комната персонала кафетерия
34	Уборная персонала кафетерия
35	Тамбур служебного входа кафетерия
36	Гладильная
	Кладовая готового платья, трикотажа, спорт.
37	товаров, обуви, товаров для инвентаря, колясок
38	Мастерская подгонки готового платья
	Товары для женщин
	подвал
2	Кладовая обуви, тканей
	1 этаж
31	Гладильная
32	Кладовая готового платья, белья, трикотажа, парфюмерии
33	Мастерская подгонки готового платья
	Товары для мужчин
	подвал
2	Кладовая тканей, белья, трикотажа, парфюмерии
	1 этаж
31	Гладильная
32	Кладовая готового платья, головных уборов обуви
33	Мастерская подгонки готового платья
	Товары для молодежи
	подвал
2	Кладовая канцтоваров, спорттоваров
	1 этаж
31	Гладильная
32	Кладовая готового платья, головных уборов, трикотажа, обуви, музыкальных товаров
33	Мастерская подгонки готового платья
34	Мастерская по проверке радиотоваров
	Культтовары
	подвал
2	Кладовая канцтоваров, игрушек
	1 этаж
31	Мастерская по проверке радиотоваров
32	Кладовая радиотоваров, музтоваров, фототоваров, оптики и игрушек
33	Кладовая

1. Рабочую сеть освещения подвала выполнить кабелем марки АВВГ с сечением жил 2,5 мм².
2. Номера помещений см. на плане силового электрооборудования.
3. Места установки светильников для освещения лифтовых шахт согласовать с организацией, монтирующей лифты.
4. Общие указания по монтажу см. лист 2.

Привязан

Инв. №

Нач. отд.	Вепринский		
ГИП	Ширшаков		
Рук. гр.	Горель		
Разраб.	Горель		
Провер.	Ширшаков		
Н. контр.	Драбаджи		

272-18-6-ЭО

Унифицированный встроенно-пристроенный к жилым домам магазин (блок VI-А) торговой пл. 1000 кв.м.

Стадия: Р | Лист: 7 | Листов:

Силовое электрооборудование. Питающие сети. Электроосвещение. План подвала

ЦНИИЭП торгово-бытовых зданий и туристских комплексов г. Москва

17412-02

Согласовано: Инв. № подл. | Подп. и дата | Взам. инв. №

Гип вк Зайцева; Гип а Принтраз; Гип т Рябчук; Гип ов Соболев; Гип эо Горель; Гип эм Трофимчук

380/220 В

Типовой проект 272-18-6 Альбом III

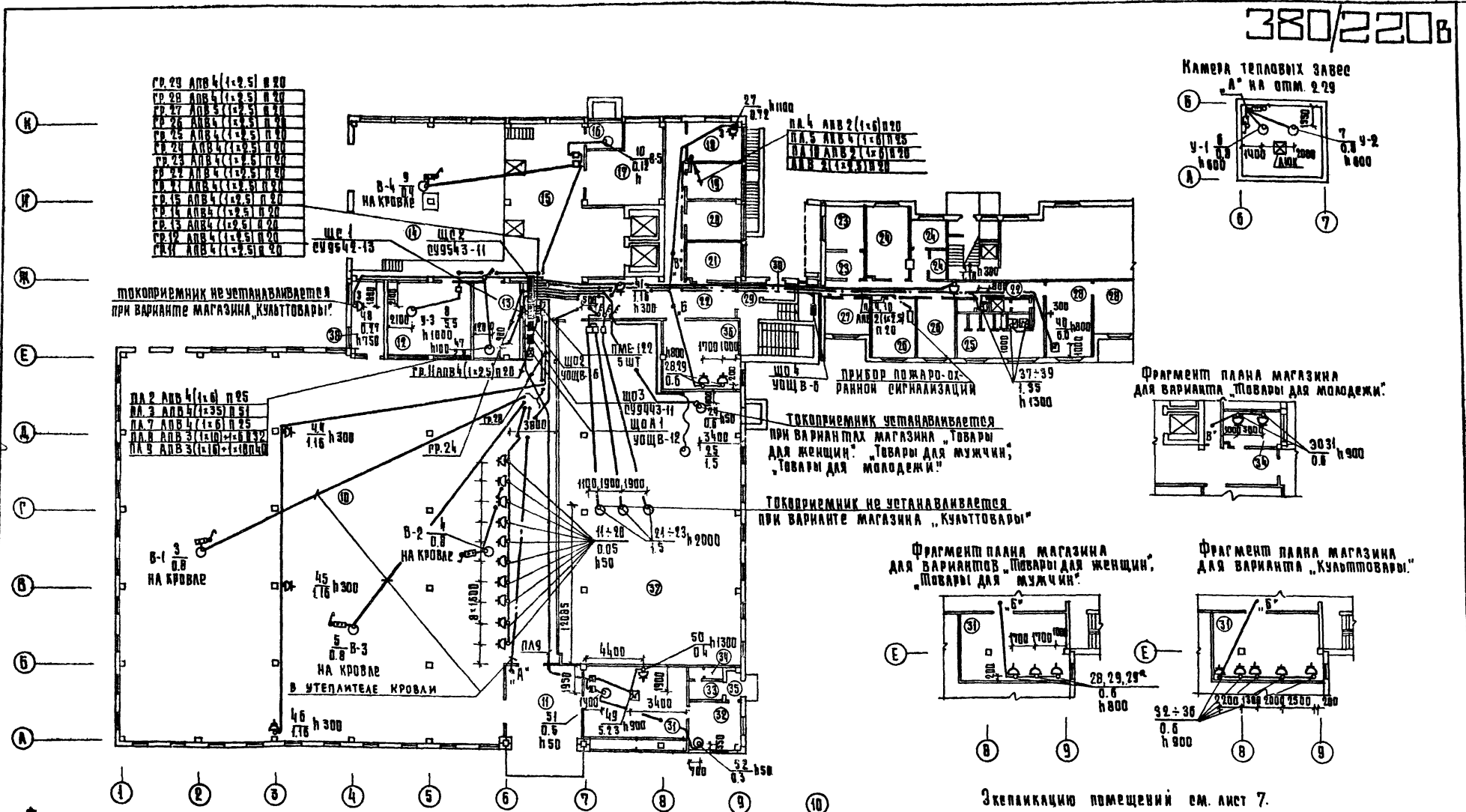

Камера тепловых завес „А" на отм. 9.29

Фрагмент плана магазина для варианта „Товары для молодежи"

Фрагмент плана магазина для вариантов „Товары для женщин", „Товары для мужчин"

Фрагмент плана магазина для варианта „Культтовары"

Фрагмент расстановки кассовых аппаратов в магазинах „Товары для женщин", „Товары для мужчин", „Культтовары"



Экспликацию помещений см. лист 7.

В пожароопасных помещениях (13 и 37) проводку выполнить в стальных тонкостенных трубах.

					272-18-6 30		
Привязан			Нач.отд	Вепринский	Унифицированными ветрового-приемными каркасными домами магазин (блок VI-А) торговой пл. 1000 кв.м.	Стадия	Лист	Листов
			ГИП	Ширшаков		Р	8	
			Рук.гр	Горель				
			Разраб.	Горель	Силовое электрооборудование питающие сети. План 1 этажа и фрагменты планов магазинов	ЦНИИЭП г. Москва	торгово-бытовых зданий и туристских комплексов	
			Провер.	Ширшаков				
Инв.№			Н.контр.	Арабаджий				

Инв.№ подл. | Подп. и дата | Взам. инв.№

Согласовано: ГИП ВК Самойлов; ГИП ТМ Соколов; ГИП ОВ Гладышев; Разработано: Вепринский, Горель, Ширшаков, Арабаджий

1742-02

Типовой проект 272-18-6 Альбом I

380/220В

Фрагмент плана магазина для варианта „Товары для женщин", „Товары для мужчин"

Фрагмент плана магазина для варианта „Товары для молодежи"

Фрагменты плана магазина для варианта „Культтовары"

Экспликацию помещений см. лист 7

Камера тепловых завес на отм. 2.29

Питание рекламы вывести на фасад

Привязан						272-18-6 90	

380/220В

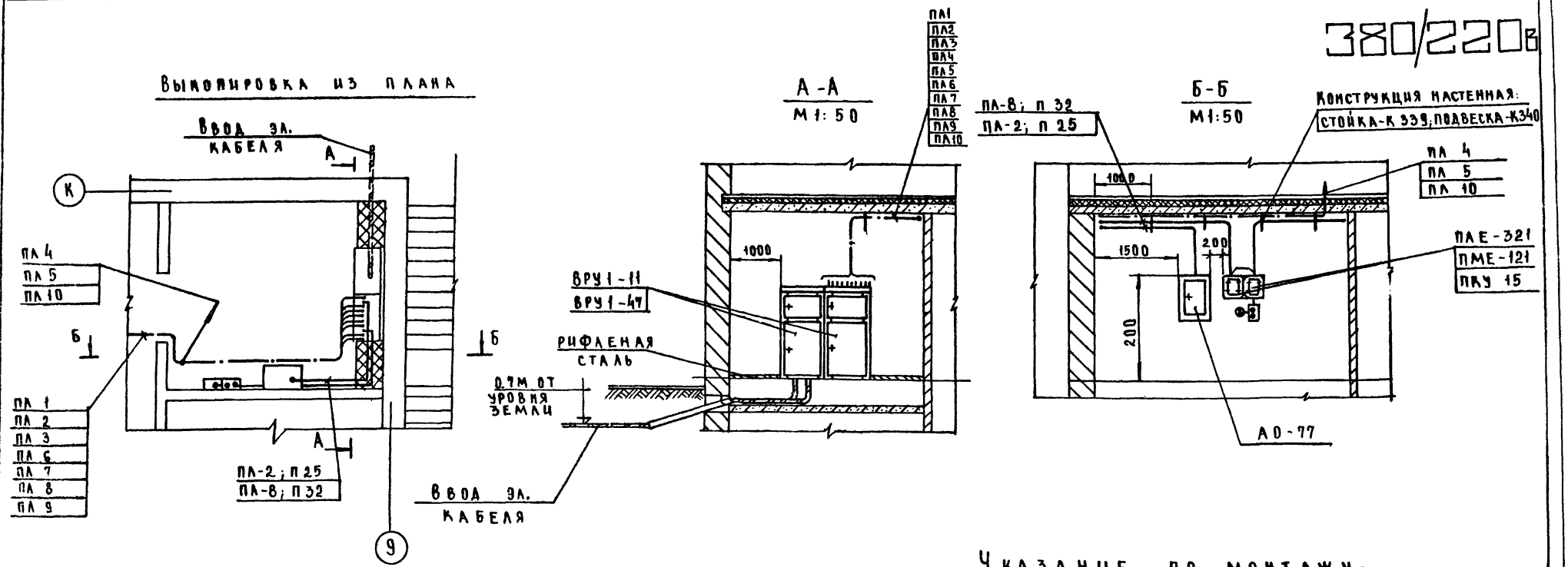

Указание по монтажу:

Питающие линии электрических сетей прокладывать открыто. Трубы крепить на металлоконструкциях, с шагом крепления металлоконструкций -1метр.

Опросный лист

Схема межпанельных соединений															
Схема ВРУ1	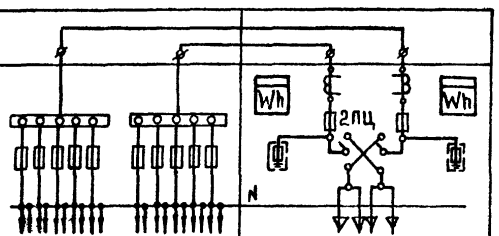														
Тип панели	ВРУ1-47										ВРУ1-11				
№№ групп	ПЛ-1	ПЛ-2	ПЛ-3	ПЛ-4	ПЛ-5	ПЛ-6	ПЛ-7	ПЛ-8	ПЛ-9	ПЛ-10	Ввод N1		Ввод N2		
Номинальный ток плавкой вставки А	40	30	60	30	30	40	30	40	60	30	ПЦ 250	ПН-2 250/80	ПЦ 250	ПН-2 250/80	
Тип и технические данные счетчика	—										2 САЧУ-И672М-380/220				
Тип и технические данные тр-ра тока	—										3ТК-20-0.5-0.5-50/5		3ТК-20-0.5-0.5-75/5		

				272-18-6-90			
Привязан							
Инв.№							

Нач отд	Велринский		Унифицированный встроенно-пристроенный к жилым домам магазин (блок VI-А) торговой пл. 1000 кв.м	Стадия	Лист	Листов	
Гл п	Щирщаков			Р	10		
Рук гр	Горель						
Разраб	Белькович		Размещение электрооборудования и прокладка электросетей в электрощитовой. Опросный лист	ЦНИИЭП торгово-бытовых зданий и туристских комплексов г.Москва			
Провер	Горель						
Н.контр	Арабаджи						

17412-02

Типовой проект 272-18-6 Альбом II

Согласовано

Инв.№ | Подп. и дата | Взам. инв.№

Типовой проект 272-18-6

АУ Автоматизация устройств инженерного оборудования

Технический проект утвержден Госгражданстроем Приказ №26 от 28 января 1980г.

Рабочие чертежи, введены в действие ЦНИИЭП торгово-бытовых зданий и туристских комплексов Приказ № 81 от 14 августа 1981г

Таблица 1

Ведомость рабочих чертежей

Лист	Наименование	Примечание
1	Общие данные	
2	Системы П1,П2. Схемы функциональная и	
	электрическая принципиальная	
3	Системы П1,П2 Схема внешних проводок	
4	Системы У1,У2 Схемы функциональная, электрическая	
	принципиальная и внешних проводок	
5	Системы П1,П2,У1,У2. План расположения	
6	Система У3. Схемы функциональная и	
	электрическая принципиальная	
7	Система У3, схема внешних проводок	
8	Система У3. План расположения	

Таблица 2

Ведомость ссылочных и прилагаемых документов

Обозначение	Наименование	Примечание
	Ссылочные документы	
тм4-41-73	Датчик температуры ДТКБ	
	Установка на стене	
тм4-142-75	Термометр технический ртутный	
	в оправе. Установка на трубопро-	
	воде Д>76мм или металлической	
	стенке	
тм4-143-75	Термометр технический ртутный	
	в оправе.	
тм4-149-75	Термометр сопротивления, термометр	
	термоэлектрический. Установка	
	на трубопроводе Д45...76 мм	
тм4-219-76	Способ установки и крепления	
	мостов кабельных, лотков, труб	
	и кабелей.	

Таблица 3

Ведомость спецификаций

Лист	Наименование	Примечание
2	Спецификация элементов систем П1,П2	
3	Спецификация элементов систем П1,П2	
4	Спецификация элементов систем У1,У2	
5	Спецификация элементов систем П1,П2,У1,У2	
6	Спецификация элементов системы У3	
7	Спецификация элементов системы У3	
8	Спецификация элементов системы У3	

Общие указания

Проектом предусмотрена автоматизация следующих систем:

- приточных систем П1; П2.
- воздушно-тепловых завес для дверей У1,У2;
- воздушно-тепловой завесы для ворот У3.

Схема автоматизации приточных систем П1,П2 производительностью менее 18 тыс. м³/ч предусматривает:

- автоматическую защиту калорифера от замораживания;
- блокировку клапана наружного воздуха с вентилятором;
- местное управление электродвигателем вентилятора с электронагревателем клапана наружного воздуха;
- блокировку соленоидного вентиля, установленного на трубопроводе обратной воды калорифера, с вентилятором;
- ручное опробование исполнительных механизмов клапана наружного воздуха и соленоидного вентиля;
- местный контроль температуры воздуха и воды.

Защита калорифера от замораживания обеспечивается терморегулятором типа ТУДЭ, установленным на трубопроводе обратной воды калорифера, а так же постоянным обводом у соленоидного вентиля (обводная труба Д15 без вентиля с дроссельной шайбой), обеспечивающим постоянный небольшой проток воды через калорифер при неработающей системе и при включении системы.

Схема автоматизации воздушно-тепловых завес для дверей У1,У2 предусматривает:

- местное управление электродвигателем вентилятора;
- блокировку соленоидного вентиля, установленного на трубопроводе обратной воды калорифера, с вентилятором.

Схема автоматизации воздушно-тепловой завесы для ворот У3 предусматривает:

- местное управление электродвигателем вентилятора;
- блокировку соленоидного вентиля, установленного на трубопроводе обратной воды калорифера, с вентилятором;
- двухпозиционное регулирование температуры воздуха вблизи каждых из двух ворот включением и отключением вентилятора и открытием и закрытием соответствующего воздушного клапана.

Трассы внешних проводок выполнены кабелями типа АКРВГ.

Приборы и аппаратура, к которым подводится напряжение выше 42в, должны быть заземлены.

Установка первичных приборов и отборных устройств должна производиться по нормализованным чертежам, указанным на схеме внешних проводок. Монтаж приборов и средств автоматизации выполнить согласно СНиП III-34-74.

Общие указания о привязке типового проекта.

При привязке типового проекта к конкретному объекту необходимо составить заказные спецификации оборудования и материалов по форме 8сн 202-76 в соответствии с требованиями РМ4-59-78 на основании спецификаций, указанных в табл.3. При замене приборов и средств автоматизации следует вести соответствующие изменения во все документы типового проекта

Привязка настоящего типового проекта выполнена в соответствии с действующими нормами и правилами /в том числе по взрывопожарной безопасности/

Гл. инженер проекта

Настоящий проект выполнен в соответствии с действующими нормами и правилами /в том числе по взрывопожарной безопасности/

Гл. инженер проекта /Е. Гринграуз/

					привязан:	

Типовой проект 272-18-6 Альбом II

Схема функциональная

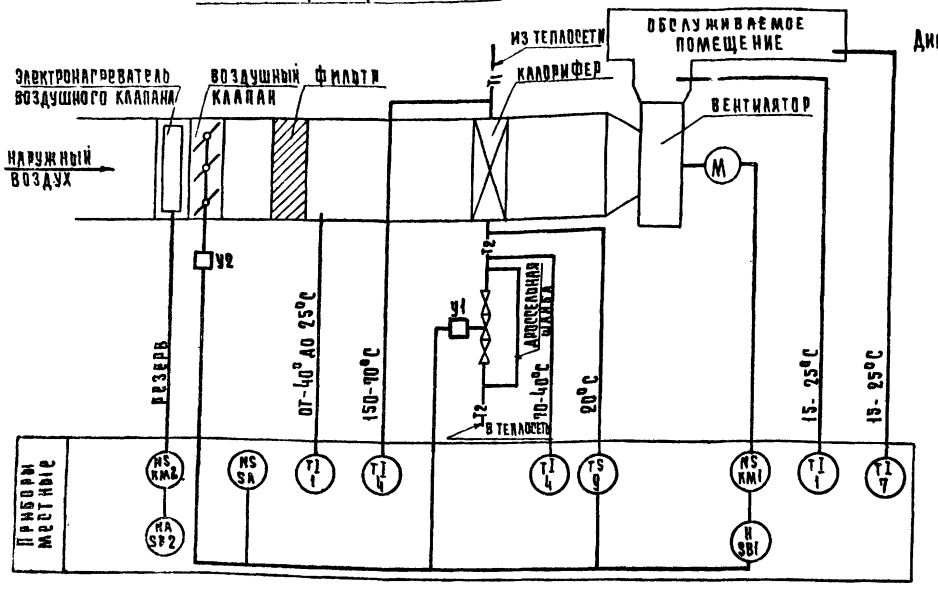

Механизм электрический У2
Диаграмма работы конечных выключателей

Контакты	Ход выходного вала: Открыт	Рабочий ход	Закрыт
1-5			
2-5			

Вентиль У1
Диаграмма работы контактов

	Ход выходного вала: Открыт	Закрыт	
1-1			
2-2			*
3-3			*
4-4			

* не используется

Спецификация элементов систем П1, П2

Марка поз.	Обозначение	Наименование	Кол.	Масса ед., кг.	Примечание
		Схема функциональная			
1	По „Термоприбор",	Термометр технический			с оправой
	г. Клин	У2-1° 240-441	4	0,5	типа 1У
4	То же	Термометр технический			с оправой
		У6-1° 240-104	4	0,5	типа 2У
7	То же	Термометр бытовой ТБ-2м	2	0.1	
9	Приборостроительный завод,	Устройство терморегулирующее			
	г. Каменец-Подольский	с НО контактом ТУДЭ-4	2	2	
		Схема электрическая			
		принципиальная			
		Аппаратура по мест			
КМ1		Пускатель магнитный с			по комп-
		тепловым реле КК	2		лекту 30
КМ2		Пускатель магнитный	2		то же
SA	Электротехнический завод	Переключатель пакетный			
	г. Ташкент	ГПП2-10/Н3	2		
SB1		Пост управления			По комп-
		кнопочный	2		лекту 30
SB2		Пост управления кнопочный			
		с сигнальной лампой НЬ	2		То же
SK	Приборостроительный завод	Устройство терморегулиру-			
	г. Каменец-Подольский	ющее ТУДЭ-4	2	2	поз. 9
S1	Арматурный завод	Вентиль с электромагнитным			
	г. Семенов	приводом, Ду 25мм, 15кч 892 п3	2	27.2	
У2		Механизм электрический			По комплек-
		ПР-1М	2		ту ОВ

Схема электрическая принципиальная

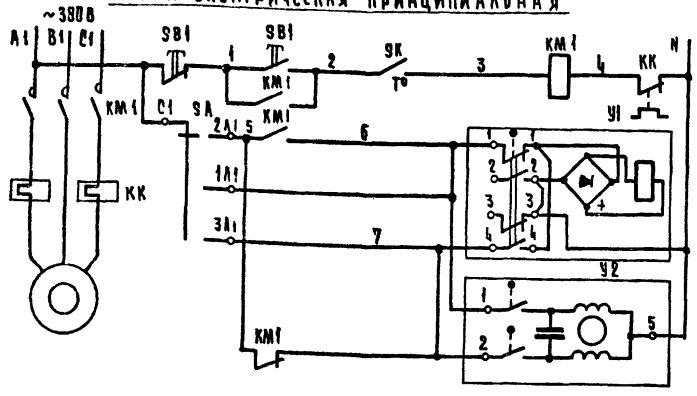

ПИТАНИЕ ~220В	
Местное	Управление электродвигателем вентилятора
Открытие	Управление соленоидным вентилем на теплоносителе
Закрытие	
Открытие	Управление исполнительным механизмом воздушного клапана наружного воздуха
Закрытие	

Переключатель пакетный SA
Диаграмма работы контактов

Контакты	Положение рукоятки: 0 Отключено	I Ручное открытие	II Автоматическое	III Ручное закрытие	
C1-1Л1		X			
C1-2Л1			X		
C1-3Л1				X	
C2-1Л2		X			*
C2-2Л2			X		*
C2-3Л2				X	*

* не используется

Схемы составлены для одной приточной системы и применимы для систем П1, П2.

Устройство терморегулирующее SK
Диаграмма работы контактов

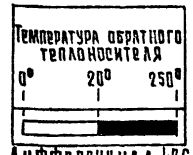

Дифференциал 4°С

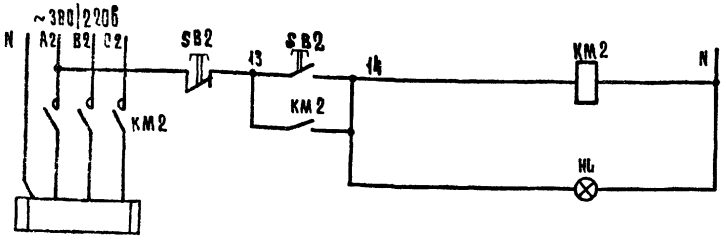

ПИТАНИЕ ~220В	
Местное	Управление электронагревателем воздушного клапана наружного воздуха (резерв)
Сигнализация нормальной работы	

Согласовано: Гип 08 Голободина

Инв. № подл. | Подпись и дата | Взам. инв. №

Привязан

Инв. №

Нач. отд.	Веприцкий	
Гип	Грингауз	
Рук. гр.	Старостина	
Разраб.	Речицкая	
Провер.	Грингауз	
Н. контр.	Нестерова	

272-18-6-АУ

Унифицированный ветрового-пристроенный к жилым домам магазин (блок Ц-А) торговой пл. 1000 кв. м.

Системы П1, П2
Схемы функциональная и электрическая принципиальная

Стадия	Лист	Листов
Р	2	

ЦНИИЭП г. Москва — Торгово-бытовых зданий и торговых комплексов

17412-02

Альбом II

Типовой проект 272-18-6

Наименование параметра	—	—	Температура	—	—
Место отбора импульса	Приточный вентилятор	Трубопровод обратного теплоносителя калорифера		Воздушный клапан наружного воздуха	По месту
Закладная конструкция	—	Д25 L160	Расширитель Д133 Н400 бобышка 645°М18-1,5	—	—
Установочная нормаль	—	—	ТМ4-149-75	—	—

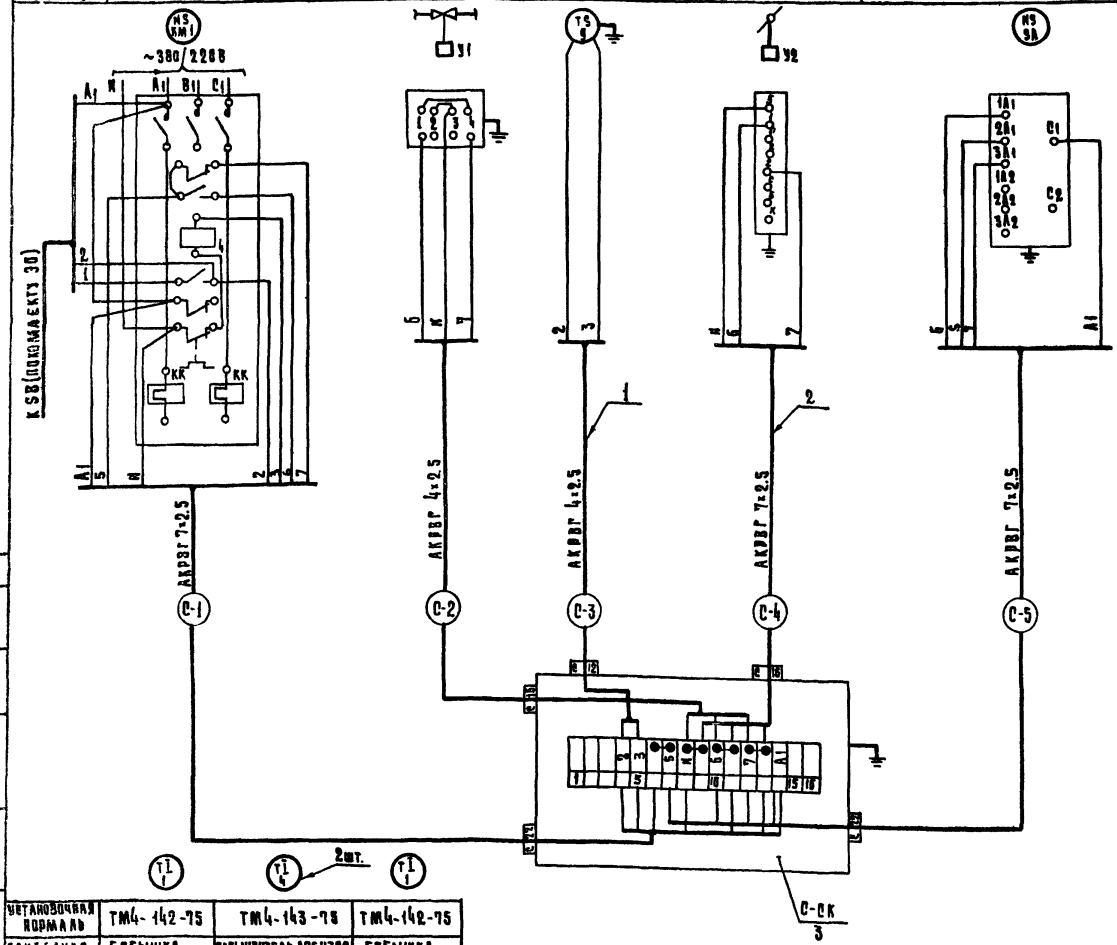

Установочная нормаль	ТМ4-142-75	ТМ4-143-75	ТМ4-142-75
Закладная конструкция	Бобышка БОМ 27×2	Расширитель Д76Н320 бобышка БП1-М27-55	Бобышка БОМ 27×2
Место отбора импульса	Камера перед калорифером	Трубопровод прямого и обратного теплоносителя	Приточный воздуховод
Наименование параметра	Температура		

Спецификация элементов систем П1, П2 — Таблица 1

Марка поз.	Обозначение	Наименование	Кол.	Масса ед. кг.	Примечание
1		Кабель контрольный с			
		алюминиевыми жилами			
		сеч. 4×2.5 мм², АКРВГ	36		м
2		То же, сеч. 7×2.5, 5 мм², АКРВГ	39		м
3	Главмонтажавтоматика	Коробка соединительная			
		КСК-16	2	2,4	

Таблица 2

Длины кабелей систем П1, П2

Система	Длина кабелей, м				
	С-1	С-2	С-3	С-4	С-5
П1	П1-1	П1-2	П1-3	П1-4	П1-5
	3	10	13	15	3
П2	П2-1	П2-2	П2-3	П2-4	П2-5
	3	5	8	12	3

1. Схема внешних проводок составлена для одной приточной системы и применима для систем П1, П2.
2. В маркировке кабелей вместо индекса „С" проставить номер системы согласно табл. 2

Согласовано:

Инв. № подл. | Подпись и дата | Взам. инв. №

Привязан:

Инв. №

Нач. отд.	Веприкевич	
Гип	Грингауз	
Рук. гр.	Старостина	
Разраб.	Речицкая	
Провер.	Грингауз	
Н. контр.	Нестерова	

272-18-6 - АУ

Унифицированный встроенно-пристроенный к жилым домам магазин (блок VI-А) торговой пл. 1000 кв. м.

Системы П1, П2. Схема внешних проводок

Стадия	Лист	Листов
Р	3	

ЦНИИЭП г. Москва — Торгово-бытовых зданий и туристских комплексов

17.12.02

Типовой проект 272-18-6 Альбом II

Схема функциональная

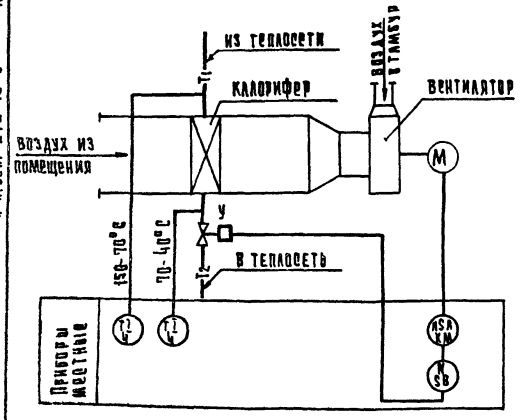

Схема внешних проводок

Наименование параметра	—	—	Температура
Место отбора импульса	Вентилятор	Трубопровод обратного теплоносителя	Трубопровод прямого и обратного теплоносителя
Закладная конструкция	—	Д25 L 160	Расширитель А1Б 320 ГОСТ 24626-81, БЛ1-М27-86
Установочная деталь	—	—	ТМ4-143-75
Наименование системы	Воздушно-тепловая завеса		

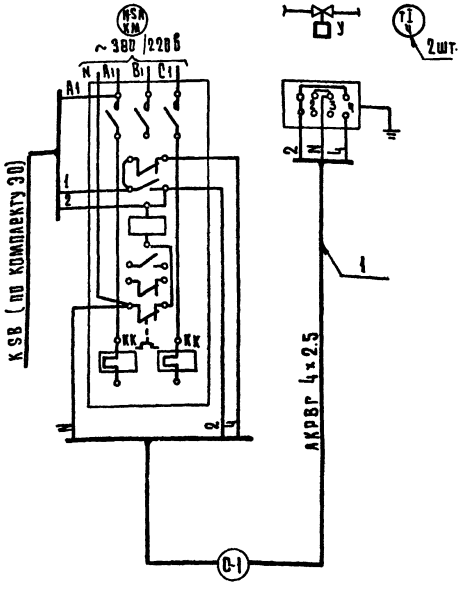

Схема электрическая принципиальная

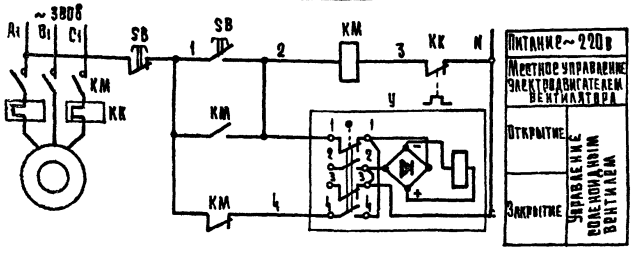

Вентиль У

Диаграмма работы контактов

Контакты	Ход выходного вала: Открыт	Закрыт
1-1		■
2-2	■	*
3-3		■ *
4-4	■	

* не используется

Спецификация элементов систем У1, У2

Таблица 1

Марка поз.	Обозначение	Наименование	Кол.	Масса ед., кг	Примечание
		Схема функциональная			
4	по „Термоприбор"	Термометр технический			справоч
	г. Каин	У-6-1р. 240-104	4	0.5	типа 2У
		Схема электрическая			
		принципиальная			
		Аппаратура по месту:			
КМ		Пускатель магнитный			по компл
		с тепловым реле КК	2		лекту 30
У	Арматурный завод,	Вентиль с электромагнит-			
	г. Семенов	ным приводом Ду 25 мм			
		15кч 892 п3	2	27.2	
		Схема внешних проводок			
1		Кабель контрольный с			
		алюминиевыми жилами,			
		сеч. 4х2.5 мм². АКВВГ	68		м

Таблица 2

Длины кабелей систем У1, У2

Система	Длина кабеля, м
У1	С-1
	У1-1
	36
У2	У2-1
	32

1 Схемы составлены для одной воздушно-тепловой завесы применимы для систем У1, У2.

2 В маркировке кабелей в место индекса „С" проставить номер системы согласно табл. 2

Согласовано: ГИП ОВ Гринглаз; Гл. инж. проекта

Инв. № подл. | Подпись и дата | Взам. инв. №

Привязан

Инв. №

Нач. отд.	Белинский		
ГИП	Гринглаз		
Рук. гр.	Старостина		
Разраб.	Речицкая		
Провер.	Гринглаз		
Н. контр.	Нестерова		

272-18-6-АУ

Унифицированный встроенно-пристроенный жилым домам магазин (блок У1-А) торговой пл. 1000 кв. м.

Системы У1, У2. Схемы функциональная, электрическая принципиальная и внешних проводок

Стадия	Лист	Листов
Р	4	

ЦНИИЭП торгово-бытовых зданий и туристских комплексов г. Москва

17412-02

Типовой проект 272-18-6 Альбом

План подвала

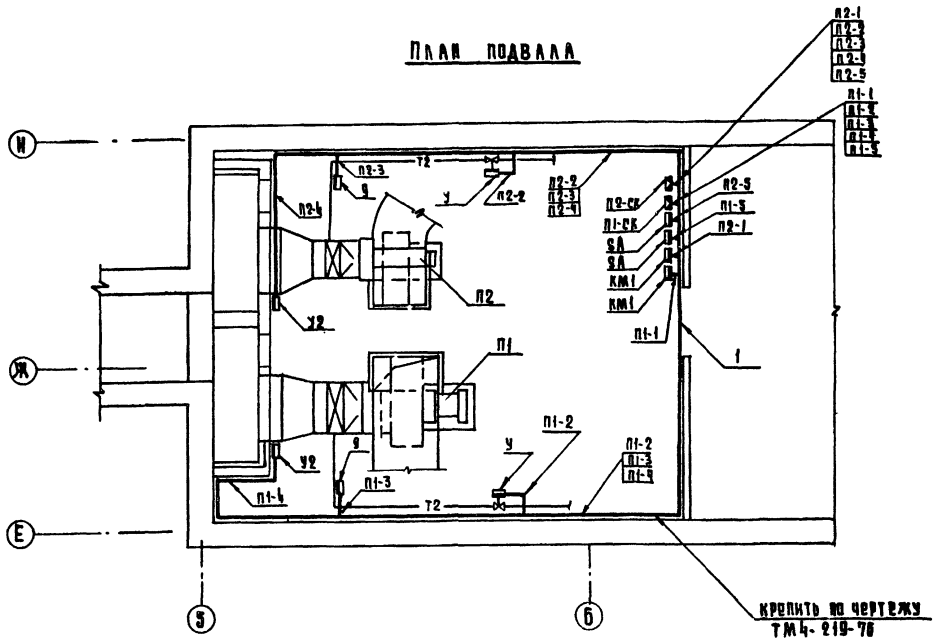

План 1 этажа

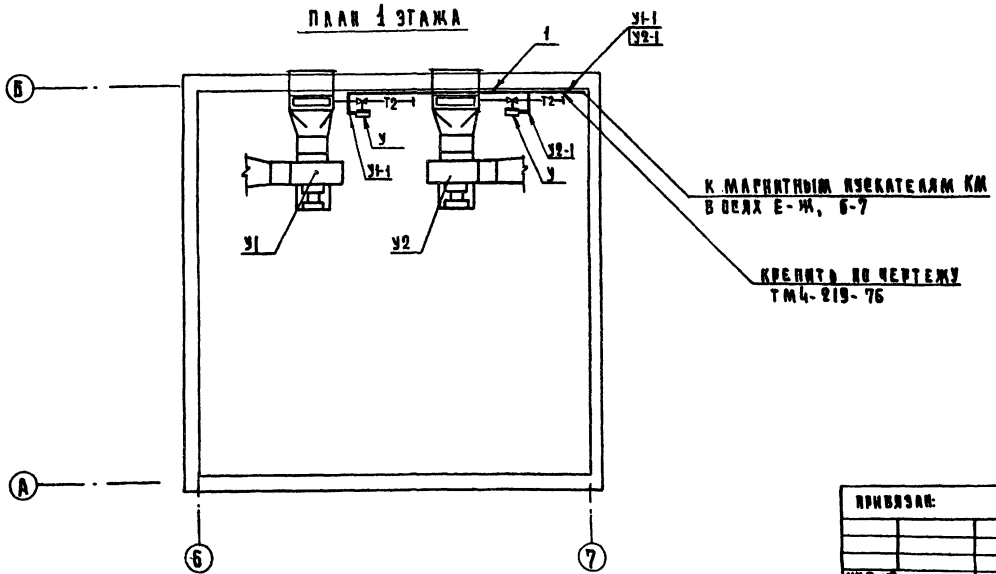

Таблица 1

Спецификация элементов систем П1, П2, У1, У2

Марка, поз	Обозначение	Наименование	Кол.	Масса, ед. кг.	Примечание
1	Гадвмонтажавтоматика	Профиль ZП 160	60	0,55	

Таблица 2

Условные графические обозначения

Обозначение	Наименование
▭	Прибор, регулятор, исполнительный механизм, электроаппаратура и другое оборудование, устанавливаемое вне щита

1 Соединительные коробки П1-СК, П2-СК установить на стене на высоте 2.20м от пола.
2 Переключатели SA установить на стене на высоте 1,5м от пола.
3 Трассы П1, П2 вести по стене на высоте 2,5м от пола
4 Схемы внешних проводок даны на листах 3 и 4

Нач. отд.	Вепринский		272-18-6-АУ	
ГИП	Грингауз		Унифицированный встроенно-пристроенный к жилым домам магазин (блок VI-А) торговой пл. 1000 кв. м	Стадия: Р; Лист: 5; Листов:
Рук. гр.	Старостина			
Разраб.	Печицкая		Системы П1, П2, У1, У2. План расположения	ЦНИИЭП г. Москва; Торгово-бытовых зданий и туристских комплексов
Пров.	Грингауз			
Н. контр.	Нестерова			

Привязан:

Инв. №

Согласовано: ГИП ОВ Голованина; ГИП ЭО Широкова; ГАП Завьялов

17412-02

Схема функциональная

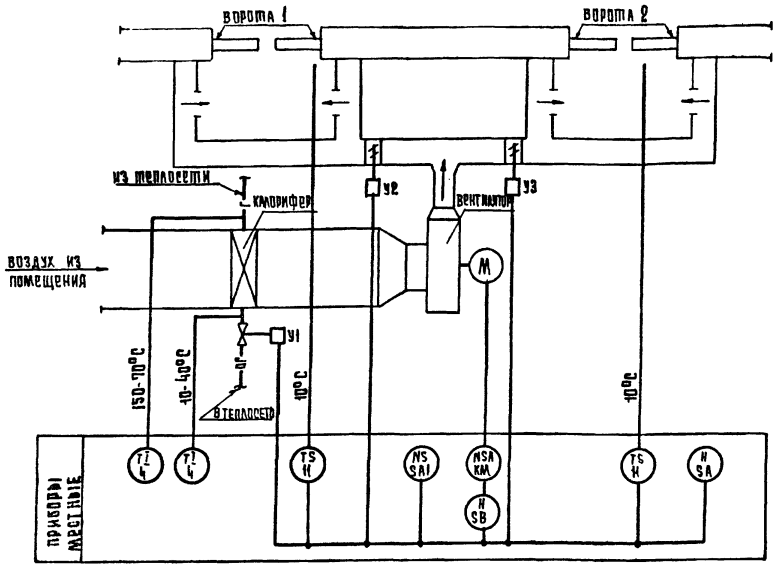

Схема электрическая принципиальная

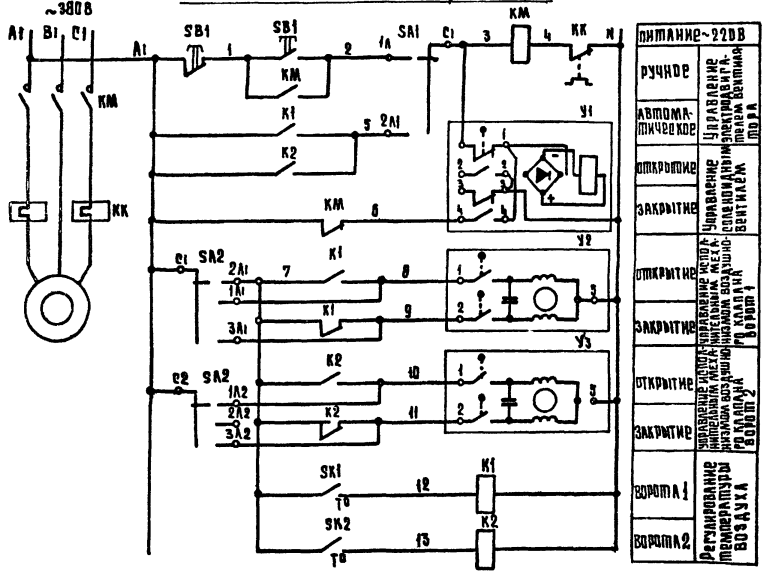

Переключатель пакетный SA2
Диаграмма работы контактов

Контакты	Положение рукоятки 0	I	II	III
	Отключено	Ручное открытие	Автоматическое	Ручное открытие
C1-1A1		X		
C1-2A1			X	
C1-3A1				X
C2-1A2		X		
C2-2A2			X	
C3-3A2				X

* не используется

Переключатель пакетный SA1
Диаграмма работы контактов

Контакты	Положение рукоятки 0	I	II	III
	Откл.	Ручное	Откл.	Автоматическое
C1-1A1		X		
C1-2A1				X
C2-1A2		X		
C2-2A2				X

* не используется

Вентиль У1
Диаграмма работы контактов

Контакты	Ход выходного вала: открыт	закрыт
1-1		■
2-2	■	
3-3		■
4-4	■	

* не используется

Датчики температуры SK1, SK2
Диаграмма работы контактов

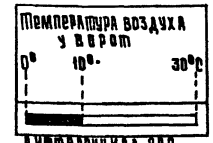

Дифференциал 2°С

Спецификация элементов системы У3

Марка поз	Обозначение	Наименование	Кол.	Масса ед. кг.	Примечание
		Схема функциональная			
4	По „Термоприбор"	Термометр технический			с оправой
	г. Клин	У-6-1Ф-240-104	2	0.5	типа 2У
11	Учреждение УК-161/8	Датчик температуры			
	г. Кустанай	Дифференциал 2°С.			
		ДТК 6-53	2	0.3	
		Схема электрическая			
		принципиальная			
		Аппаратура по месту:			
K1, K2	Завод им. Ленина	Пускатель магнитный			
	г. Фрунзе	ПМЕ-121~220В.	2	1	
KM1		Пускатель магнитный			по комп
		с тепловым реле KK	1		лекту 3D
SA1	Электротехнический	Переключатель пакетный			
	завод г. Ташкент	ГПП2-10/Н2	1	3	
SA2	То же	Переключатель пакетный			
		ГПП2-10/Н3	1	3	
SB1		Пост управления кно-			по комп-
		почный	1		лекту 3D
SK1, SK2	Учреждение УК 161/8,	Датчик температуры			
	г. Кустанай	ДТК 6-53	2	0.3	поз. 11
У1	Арматурный завод	Вентиль с электромаг-			
	г. Семенов	нитным приводом			
		Ду 25мм 15кч 892 п.3	1	27.2	
У2, У3		Механизм электрический			по комп
		ПР-1М	2		лекту 3D

Нач. отд.	Вепринский		Унифицированный ветрено-инструментный к жилым домам магазин (блок VI-А) торговой пл. 1000 кв. м.	Стадия	Лист	Листов
ГИП	Григаус			Р	6	
Рук. гр.	Старостина					
Разраб.	Речицкая		Системы У3. Схемы функциональная и электрическая принципиальная	ЦНИИЭП г. Москва		Торгово-бытовых зданий и туристских комплексов
Провер.	Григаус					
Н. контр.	Нестерова					

Привязан:

Инв. №

272-18-6 - АУ

17412-02

Типовой проект 272-18-6

Типовой проект 272-18-6 Альбом I

Наименование параметра	—	—	—	—	—
Место отбора импульса	Вентилятор	по месту	по месту	по месту	по месту
Закладная конструкция	—	—	—	—	—
Установочная нормаль	—			—	—

Спецификация элементов системы УЗ

Марка поз.	Обозначение	Наименование	Кол	Масса ед. кг	Примечание
1		Кабель контрольный			
		АКРВГ с алюминиевыми			
		жилами сеч. 4×2.5 мм²	64		м
2		То же АКРВГ			
		сеч. 7×2.5 мм²	12		
3	Главмонтажавто-	Коробка соединительная			
	матика	КСК-32	1	3,9	

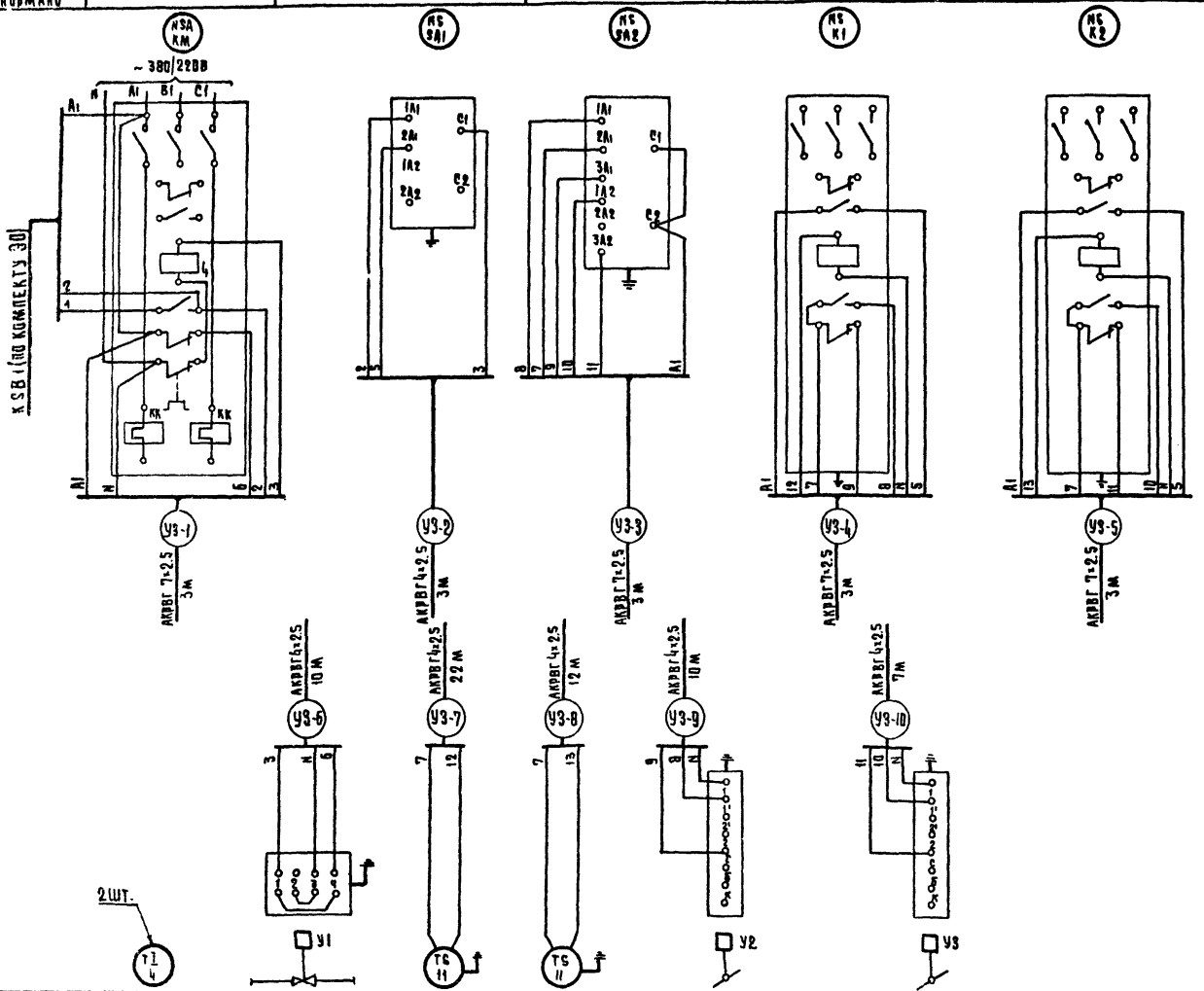

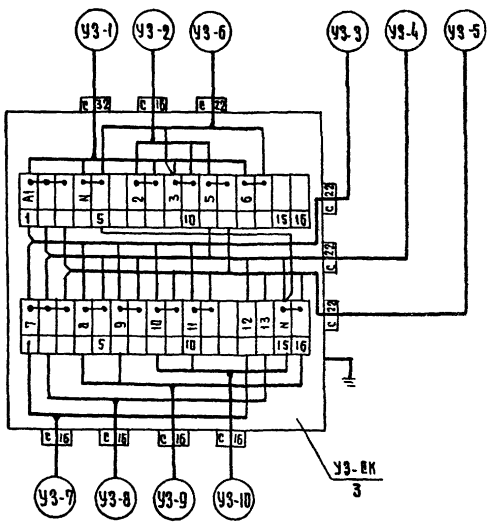

Установочная нормаль	ТМЧ 143-75	—	ТМЧ-41-73	ТМЧ-41-73	—	—
Закладная конструкция	Расширитель Д76 Н320 Бобышка БН1-М27-55	Д 25 L 160	—	—	—	—
Место отбора импульса	Трубопровод прямого и обратного теплоносителя	Трубопровод обратного теплоносителя	Рядом с воротами 1	Рядом с воротами 2	Воздушный клапан ворот 1	Воздушный клапан ворот 2
Наименование параметра	Температура	—	Температура		—	—

Согласовано:

Инв. № подл. | Подпись и дата | Взам. инв. №

Привязан:

Инв. №

Нач. отд.	Вепринскин	
Гип	Гринглуз	
Рук. гр.	Старостина	
Разраб.	Речицкая	
Провер.	Гринглуз	
Н. контр.	Нестерова	

272-18-6 АУ

Унифицированный встроенно-пристроенный к жилым домам магазин (БАОК VI-А) Торговой пл. 1000 кв. м

Система УЗ. Схема внешних проводок

Стадия	Лист	Листов
Р	7	

ЦНИИЭП Торгово-бытовых зданий и туристских комплексов г. Москва

17412-02

Типовой проект 272-18-6 Альбом II

План 1 этажа

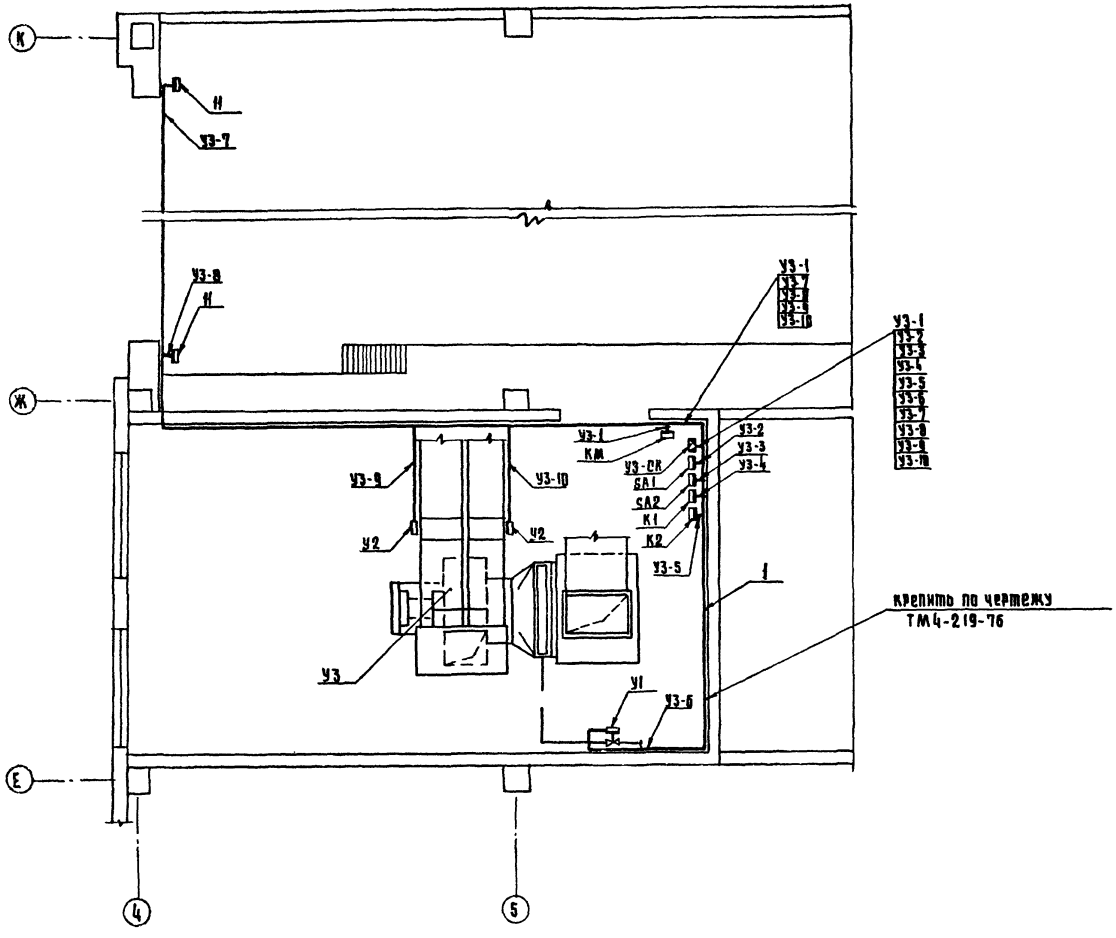

Таблица 1

Спецификация элементов системы УЗ

Марка поз.	Обозначение	Наименование	Кол.	Марка ед. кг	Примечание
1	Главмонтажавтоматика	профиль ZП 160	35	0,55	

Таблица 2

Условные графические обозначения

Обозначение	Наименование
▭	Прибор, регулятор, исполнительный механизм, электрооппаратура и другое оборудование, устанавливаемое вне щита

1 Датчики температуры поз. 11 установить на стене на высоте 2.0м от пола.
2 Соединительную коробку УЗ-СК установить на стене на высоте 2,5м от пола.
3 Переключатели SA1, SA2 и магнитные пускатели К1, К2 установить на стене на высоте 1,5м от пола.
4 Трассы вести по стене на высоте 2,5м от пола
5 Схема внешних проводок дана на листе 7

Нач. отд.	Вепринский		272-18-6- АУ			
Гип	Гринглуз		Унифицированный встроенно-пристроенный кинильм домам магазин (блок VI-А) торговой пл. 1000 кв.м	Стадия	Лист	Листов
Рук. гр.	Старостина			Р	8	
Разраб.	Речицкая		Система УЗ. План расположения	ЦНИИЭП г. Москва		
Провер.	Гринглуз					
Н. контр.	Нестерова					

Привязан:

Инв. №

Инв. № подл. | Подп. и дата | Взам. инв. №

Согласовано: Гип ОВ Толоконич; Гип ЭО Ширяков; Гип Зарьялов

17412-62

Типовой проект

272-18-6

УС. Устройства связи

Технический проект утвержден Госгражданстроем Приказ №26 от 28 января 1980г.

Рабочие чертежи введены в действие ЦНИИЭП торгово-бытовых зданий и туристских комплексов Приказ № 81 от 14 августа 1981г

Ведомость рабочих чертежей Таблица 1

Лист	Наименование	Примечание
1	Общие данные.	
2	Спецификация /начало/.	
3	Спецификация /окончание/.	
4	Устройства связи. Схемы.	
5	Устройства связи. План подвала. План размещения оборудования в радиоузле. Схема звукофикации.	
6	Устройства связи. План 1 этажа.	
7	Охранно-пожарная сигнализация. Схема. Схемы блокировки окон, дверей и витражей	
8	Охранно-пожарная сигнализация. План подвала. Экспликация помещений.	
9	Охранно-пожарная сигнализация. План 1 этажа.	
10	Устройства связи. Схемы для вариантов.	
11	Устройства связи. Фрагменты планов магазинов по вариантам.	
12	Охранно-пожарная сигнализация. Схемы для вариантов.	
13	Охранно-пожарная сигнализация. Фрагменты планов магазинов по вариантам.	
14	Узлы скрытой проводки.	
15	Люк Л-1 /подпольная коробка/. Общий вид.	
16	Люк Л-1 /подпольная коробка/. Рамка и крышка.	

Привязка настоящего типового проекта выполнена в соответствии с действующими нормами и правилами /в том числе по взрывопожарной безопасности/

Гл. инженер проекта привязки

Настоящий проект выполнен в соответствии с действующими нормами и правилами /в том числе по взрывопожарной безопасности/

Гл. инженер проекта /Проштейн/

Согласовано: Завьялов

Инв.№ подл. | Подпись и дата | Взам.инв.№

Основные показатели Таблица 2.

Наименование	Кол.
Городская телефонизация.	
Емкость телефонного ввода, пар	18
в том числе используемых в здании	
количество абонентов	7
Радиотрансляция	
Количество абонентских точек	14
Электрочасофикация	
Количество устанавливаемых	
вторичных часов	11
Озвучение	
Мощность усилителя Вт	180
Количество абонентских точек	8

Условные обозначения

- КГ-00 (7) — Коробка телефонная распределительная с указанием номера и загрузки
- БКТ30*2 (22) — Бокс кабельный телефонный с указанием загрузки
- Телефонный аппарат ГТС
- КМ-11 — Телефонный аппарат директорской связи с указанием номера коробки
- Комплекс оперативной связи „Каскад-205"
- №3 — Радиорозетка с указанием номера
- Коробка ответвительная УК-2П
- Коробка ограничительная УК-2С
- Трансляционный усилитель
- №2 — Звуковая колонка с указанием номера
- ЭВ — Электропервичные часы
- №3 — Электровторичные часы с указанием номера
- Прибор охранно-пожарной сигнализации
- Выпрямитель
- 17/31 — Извещатель пожарный ДТЛ с указанием номера луча /в числителе/ и номера извещателя /в знаменателе/
- Датчик ВМ-12 с указанием количества
- Датчик СМК с указанием количества
- Выключатель ВПК3000 с указанием количества
- П-25 ТРП (3Н) — Блокировка деревянных дверей проводом МГШВ-02
- Трубы, прокладываемые в полу. С указанием количества труб и марки провода
- П-25 ТРП /л. 21/ — То же, в полу вышележащего этажа и в слое утеплителя
- Подпольная коробка

/ТТ, ДС, ЗЧ, РС, ЗР, Д12, ТВ/ Сеть: городская телефонная, директорская, электрочасофикации, радиофикации, звукофикации, лучи охранно-пожарной сигнализации, телевидения

Схема генплана

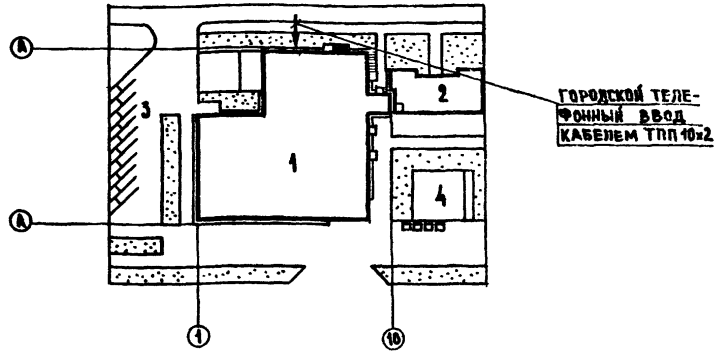

Экспликация

1. Унифицированный блок магазина торговой пл. 1000 кв.м
2. Крупнопанельный жилой дом серии 90.
3. Стоянка легковых автомашин
4. Площадка для отдыха

Указания по монтажу

Сети устройств связи и сигнализации выполняются скрытым способом в винипластовых трубах и открыто

Указания по привязке

При привязке проекта к конкретным условиям решаются следующие вопросы:

1. Телефонный и радиотрансляционный ввод
2. Диаметр жилы кабеля городской телефонной сети в соответствии с номерами на затухание
3. Подача сигнала тревоги на ПЦН.

Привязан

Инв.№

272-18-6-УС

Нач.отд.	Вепринский		Унифицированный встроенно-пристроенный к жилым домам магазин /блок VI-А/ торговой пл. 1000 кв.м	Стадия	Лист	Листов
ГИП	Проштейн			Р	1	16
Разраб.	Манусова		Общие данные	ЦНИИЭП торгово-бытовых зданий и туристских комплексов г. Москва		
Провер.	Монсеева					
Н.контр.	Шишова					

17412-02

Марка, поз.	Обозначение	Наименование	Кол. по назначению I	II	III	IV	Масса ед., кг	Примечание
		Городская телефонная						
		сеть						
	г. Рига, завод „ВЭФ"	Телефонный аппарат						
		системы АТС	7	6	6	6		
	ГОСТ 8525-78	Коробка распреде-						
		лительная КРТП-10	1	1	1	1		
	ТУ16 538.149-72	Муфта соедини-						
		тельная на кабеле						
		емкостью 10×2	1	1	1	1		
	ТУ16.505.131-70	Кабель ТПП 10×2×0.5, м	70	70	70	70		
	ГОСТ 6436-75*	Провод ТРП 1×2×0.5, м	250	200	200	200		
		Директорская связь						
	г. Ленинград, опытный	Комплекс оператив-						
	электромеханический	ной связи						
	завода	„Каскад-205", к-т	1	1	1	1		
	ГОСТ 8525-78	Коробка распреде-						
		лительная КРТП-10	2	2	2	2		
	ТУ16.538.149-72	Муфта соедини-						
		тельная на кабеле						
		емкостью 10×2	2	2	2	2		
	То же	Муфта разветви-						
		тельная на кабеле						
		емкостью 20×2	1	1	1	1		
	ТУ16.505.131-70	Кабель ТПП 20×2×0.5, м	25	25	25	25		
	То же	Кабель ТПП 10×2×0.5, м	35	35	35	35		
	ГОСТ 6436-75*	Провод ТРП 1×2×0.5, м	350	350	400	400		
		Радиотрансляционная						
		сеть						
	Ширпотреб	Громкоговоритель						
		абонентский мощ-						
		ностью 0.15 Вт	14	13	14	14		
	ГОСТ 10040-75*	Коробка ответви-						
		тельная УК-2П	8	7	7	7		

Марка, поз.	Обозначение	Наименование	Кол. по назначению I	II	III	IV	Масса ед., кг	Примечание
	ГОСТ 10040-75*	Коробка ограничи-						
		тельная УК-2С	16	15	16	16		
	О 3450	Розетка двухполюс-						
		ная 220В, 6А	12	11	12	12		
	МРТУ 45.1147-67	Радиорозетка	3	3	3	3		
	ГОСТ 10254-75	Провод ПТПЖ 2×1.2, м	25	25	25	25		
	То же	Провод ПТПЖ 2×0.6, м	300	280	300	300		
		Сеть звукофикации						
	г. Славгород, завод	Трансляционная						
	радиоаппаратуры	установка						
		ТУ-100 БУЧ2, к-т	1	1	1	1		
	Ширпотреб	Магнитофон „Тембр"	1	1	1	1		
	г. Калуга, завод	Звуковая колонка						
	радиооборудования	2К3-7	8	8	8	8		
	ГОСТ 10040-75*	Коробка ответви-						
		тельная УК-2П	10	10	10	10		
	МРТУ 16.505.045-70	Кабель ПРППМ 2×1.0, м	170	170	170	170		
		Сеть						
		телевидения						
	ТУ27-06-737-71	Коробка развет-						
		вительная КРТ-2М			1	1		
	МРТУ 45692-65	Коробка распреде-						
		лительная КРТ-6			3	3		
	ГОСТ 11326.12-79	Кабель РК75-9-13, м			100	100		

I - „Товары для детей"
II - „Товары для женщин" или „Товары для мужчин"
III - „Товары для молодежи"
IV - „Культтовары"

Согласовано:

Инв. № подл. | Подп. и дата | Взам. инв. №

Привязан

Инв. №

Нач. отд.	Вепринский		
ГИП	Пронштейн		
Разраб.	Манусова		
Провер.	Моисеева		
Н. контр.	Шишова		

272-18-6-УС

Унифицированный встроенно-пристроенный к жилым домам магазин/блок IV-А/ торговой пл. 1000 кв.м

Стадия: Р | Лист: 2 | Листов:

Спецификация/начало/

ЦНИИЭП торгово-бытовых зданий и туристских комплексов г. Москва

1741-03

Марка, поз.	Обозначение	Наименование	Кол. по назначениям I	II	III	IV	Масса ед. кг	Примечание
		Сеть						
		Электрочасофикации						
	г. Ленинград, завод	Электропервичные						
	„Хронотрон"	часы ПЧМЗ-2БР-Р24-012	1	1	1	1		
	предприятие	вытрямительный						
	п/я В-2472	агрегат ВУ-24/0.6А	1	1	1	1		
	г. Орджоникидзе,	Электровторичные						
	приборостроительный	часы ВЧС1-МП ПВ24Р-200						
	завод	в корпусе 326К	11	11	12	10		
	ГОСТ 10040-75*	Коробка ответви-						
		тельная УК-2П	15	15	16	13		
	ГОСТ 6436-75*	Провод ТРП1×2×0.5, м	170	170	180	140		
		Охранно-пожарная						
		сигнализация						
	г. Калуга, завод	Концентратор малой						
	радиооборудования	емкости „Комар-						
		сигнал-12АМ"	2	2	2	2		
	то же	Приставка „Комар-						
		сигнал-12Б"	5	5	5	5		
	г. Нальчик, завод	Выпрямитель се-						
	„Севкавэлектроприбор"	ленковый КВ-24М	1	1	1	1		
	г. Тбилиси, завод	извещатель по-						
	„Тбилприбор"	жарный тепловой						
		ДТА	230	210	210	210		
	г. Белгород, предприя-	Микровыключатель						
	тие п/я Д-7847	ВМ-12М	150	150	150	150		
	г. Иваново, объедине-	сигнализатор маг-						
	ние „Промэнергоре-	нитоконтактный						
	монт"	СМК-1	90	90	90	90		
	г. Харьков, электро-	Выключатель путевой						
	аппаратный завод	серии ВПК 3000	5	5	5	5		
	г. Москва, 2-й опытный	Гребенка переход-						
	завод „Промсвязь"	ная 10-ламельная	7	7	7	7		
	ГОСТ 10040-75*	Коробка ответви-						
		тельная УК-2П	300	300	300	300		
	г. Нальчик, з-д телемеха	Прибор объектовый						
	нической аппаратуры	„Сигнал-31"	3	2	2	2		

Марка, поз.	Обозначение	Наименование	Кол. по назначениям I	II	III	IV	Масса ед. кг	Примечание
	ГОСТ 23052-78	Бокс кабельный						
		телефонный БКТ 30×2	1	1	1	1		
	ГОСТ 8525-78	Коробка распре де-						
		лительная КРТП-10	1	1	1	1		
	г. Нальчик, завод	Звонок громкого						
	„Севкавэлектроприбор"	боя МЗ-1	1	1	1	1		
	ТУ 16.538.149-72	Муфта соединитель-						
		ная на кабеле						
		емкостью 30×2	1	1	1	1		
	то же	муфта соединитель						
		ная на кабеле						
		емкостью 10×2	1	1	1	1		
	ТУ 16.505.131-70	Кабель ТПП 30×2×0.5, м	35	35	35	35		
	то же	Кабель ТПП 10×2×0.5, м	10	10	10	10		
	МРТУ 2.017.1-62	Провод МГШВ-0.2, м	900	900	900	900		
	ГОСТ 6323-79	Провод АППВС 2×2.5, м	15	15	15	15		
	ГОСТ 6436-75*	Провод ТРП 1×2×0.5, м	2400	2300	2400	2400		
		Канализация						
	листы 15, 16	Коробка подпольная	25	24	24	24		
	г. Рига, механичес-	Коробка под штука-						
	кий завод	турная КП-04	25	25	25	25		
	то же	крышка декора-						
		тивная У-89АМ	25	25	25	25		
	ГОСТ 8594-70	Коробка стальная У-196	28	25	28	25		
	ТУ 36.1449-70	Коробка ответвитель						
		ная У-198	110	100	100	100		
	ТУМХП 4251-54	Труба винипластовая						
		среднего типа, наруж-						
		ным диаметром 50мм, м	20	20	20	20		
	то же	труба винпластовая,						
		среднего типа, наруж-						
		ным диаметром 25мм, м	1200	1100	1100	1100		
	"	труба винпластовая,						
		среднего типа, наруж-						
		ным диаметром 20мм, м	450	400	400	400		

I - „Товары для детей."
II - „Товары для женщин" или „Товары для мужчин."
III - „Товары для молодежи"
IV - „Культтовары"

Согласовано:

Инв. № подл. | Подп. и дата | Взам. инв. №

Привязан

Инв. №

272-18-6-УС

Нач. отд.	Вепринский	Унифицированный встроенно-пристроенный к жилым домам магазин (блок И-А) торговой пл. 1000 кв м	
ГИП	Прокопец		
Разраб.	Манусова		
Провер.	Моисеева		
Н. контр.	Шишова	Спецификация (окончание)	

Стадия	Лист	Листов
Р	3	

ЦНИИЭП торговых зданий и туристских комплексов г. Москва

Типовой проект 272-18-6 Альбом II

Схема городской телефонной сети

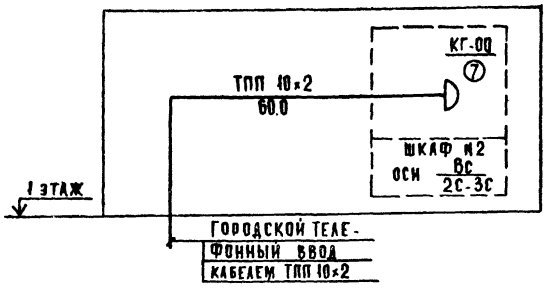

Схема директорской телефонной сети

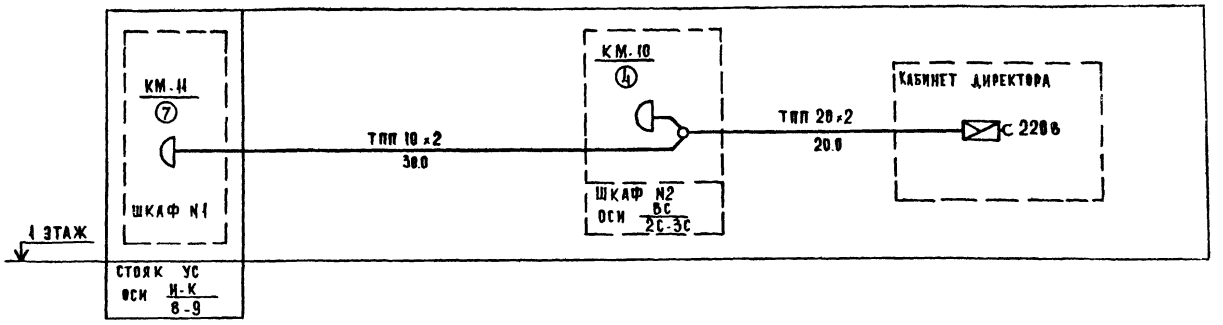

Схема электрочасофикации

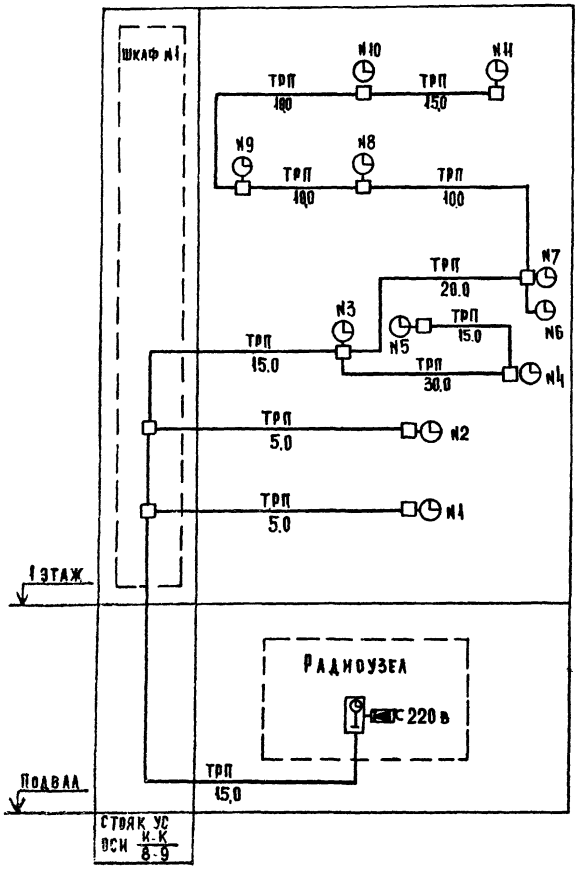

Схема радиофикации

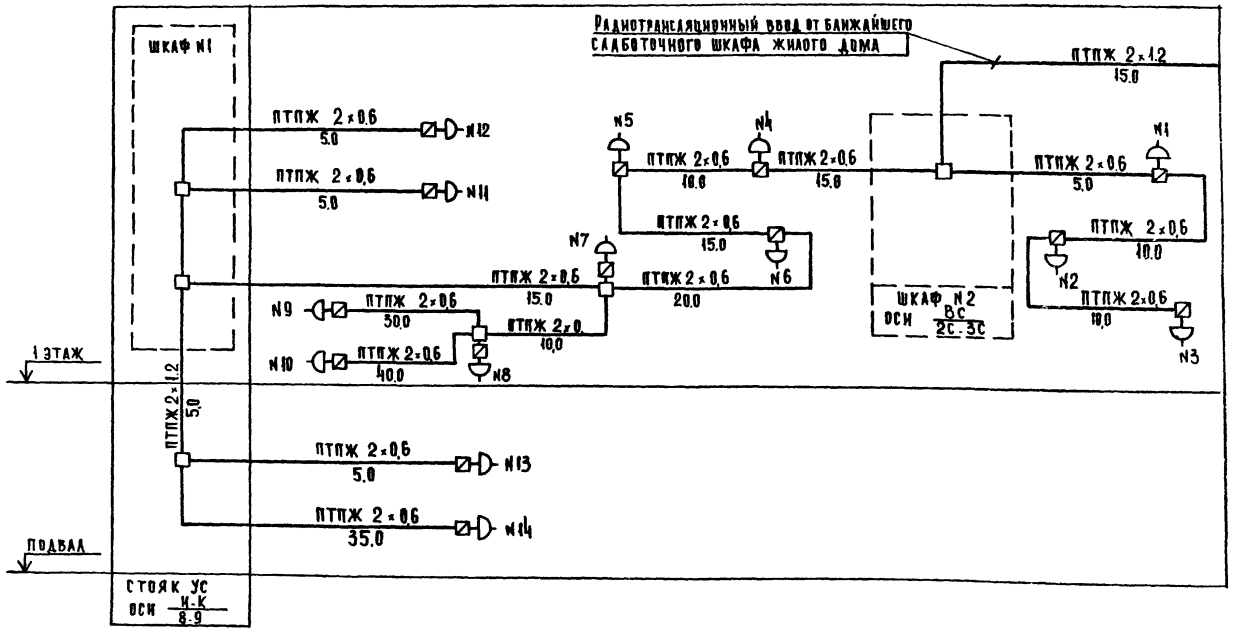

1. Условные обозначения см. лист 1.
2. Схему звукофикации см. лист 5.

ПРИВЯЗАН:	НАЧ. ОТД.	ВЕПРИНСКИЙ		272-18-6-УС	
	ГИП	ПРОНШТЕЙН			
	РАЗРАБ.	МАНУСОВА		Унифицированный встроенно-пристроенный к жилым домам магазин/блок VI-А/ торговой пл. 1000 кв. м	СТАДИЯ: Р; ЛИСТ: 4; ЛИСТОВ:
	ПРОВЕР.	МОИСЕЕВА		Устройства связи. Схемы.	ЦНИИЭП г. Москва — торгово бытовых зданий и туристских комплексов
ИНВ. №	Н.КОНТР.	ШИШОВА			

С. Коморохова

Согласовано

Инв. № подл. | Подп. и дата | Взам. инв. №

Типовой проект 272-18-6 Альбом II

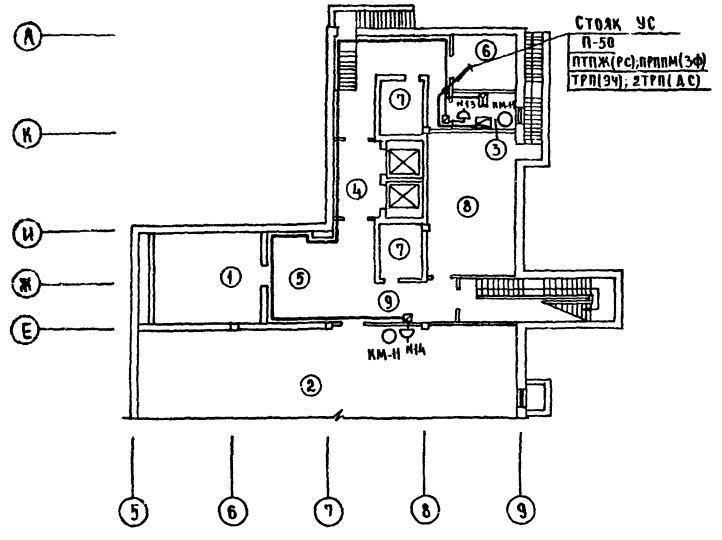

Схема звукофикации

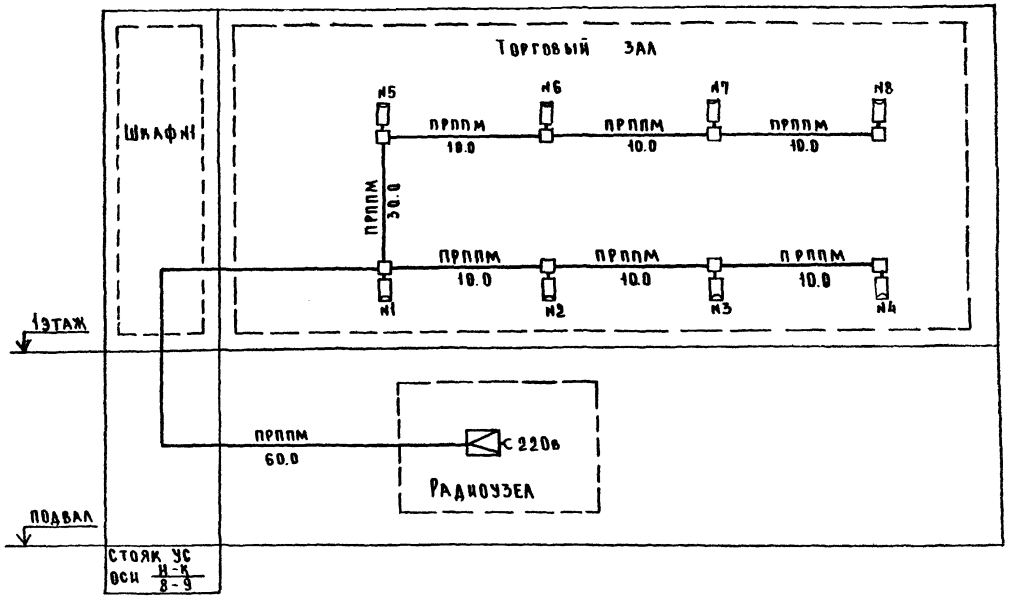

План размещения оборудования в радиоузле
(выкопировка из плана подвала М1:50)

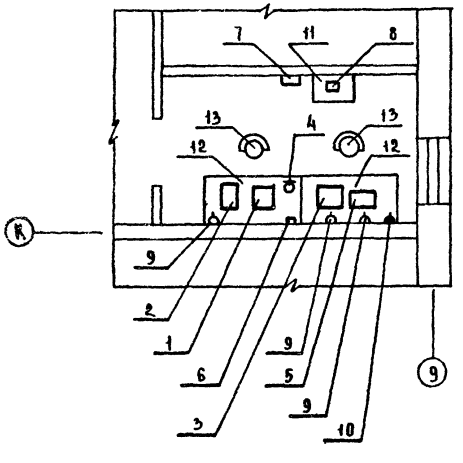

Экспликация оборудования в радиоузле

Поз.	Наименование	Кол.	Примечание
1	Предварительный усилитель	1	
2	Оконечный усилитель	1	
3	Магнитофон „Тембр"	1	
4	Микрофон МД-200	1	
5	Электропроигрывающее устройство	1	
6	Контрольный громкоговоритель	1	
7	Часы электрические первичные		
	показывающие ПЧМ3-26р-р24-012	1	
8	Выпрямительный агрегат ВУ-24/0.6А	1	
9	Электророзетка 6А, 220в	3	Учтено проектом ЭО
10	Электророзетка 36в	1	То же
11	Шкаф-тумба ШТ-1	1	
12	Стол	2	
13	Стул	2	

1. Условные обозначения см. лист 1.
2. Схемы городской и директорской телефонных сетей, электрочасофикации и радиофикации см. лист 4.
3. Узлы скрытой проводки см. лист 14.
4. Экспликацию помещений см. лист 8.

Согласовано

ГАП	Захарова	
ГИП	Об	Гущеренко
ГИП	ВК	Гамцелева

Инв.№ подл. | Подп. и дата | Взам. инв.№

ГИП	30	Ширшакова

272-18-6-ус

Привязан

Инв.№

Нач.ота	Вепринский	
ГИП	Промптеля	
Разраб	Манусова	
Провер	Моисеева	
Н.контр	Шишова	

Унифицированный встроенно-пристроенный к жилым домам магазин (блок VI-А) торговой пл. 1000 кв.м

Стадия Р | Лист 5 | Листов

Устройства связи. План подвала. План размещения оборудования в радиоузле. Схема звукофикации.

ЦНИИЭП торгово-бытовых зданий и туристских комплексов г. Москва

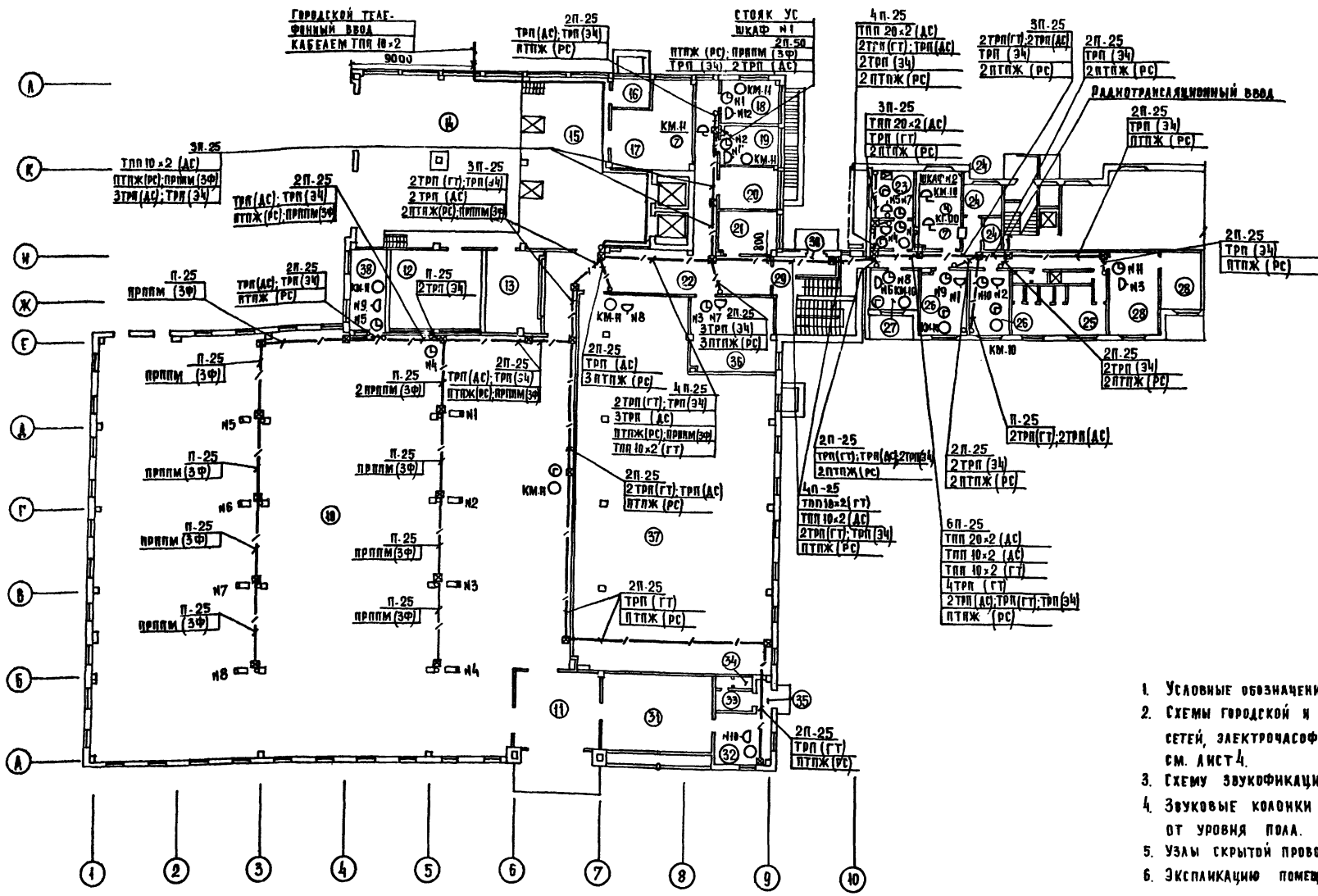

1. Условные обозначения см. лист 4
2. Схемы городской и директорской телефонных сетей, электрочасофикации и радиофикации см. лист 4.
3. Схему звукофикации см. лист 5.
4. Звуковые колонки устанавливать на отм. 2.50 от уровня пола.
5. Узлы скрытой проводки см. лист 14.
6. Экспликацию помещений см. лист 8.

Типовой проект 272-18-6 Альбом III

Согласовано:	ГИП ЗН	Жирицков	
	ГАП	Зайнуллин	
	ГИП ОБ	Тимонин	
	ГИП ВК	Зайцева	

Инв. № подл. | Подп. и дата | Взам. инв. №

Привязан			
Инв. №			
Нач. отд.	Вепринский		
ГИП	Ярошевич		
Разраб.	Манусова		
Проверил	Моисеева		
Н. контр.	Шишова		

272-18-6-УС

Унифицированный встроенно-пристроенный к жилым домам магазин/банк И-А/ торговой пл. 1000 кв.м

Устройства связи. План 1 этажа

Стадия	Лист	Листов
Р	6	

ЦНИИЭП торгово-бытовых зданий и туристских комплексов г. Москва

17412-02

Типовой проект 272-18-6 Альбом II

Схема охранно-пожарной сигнализации

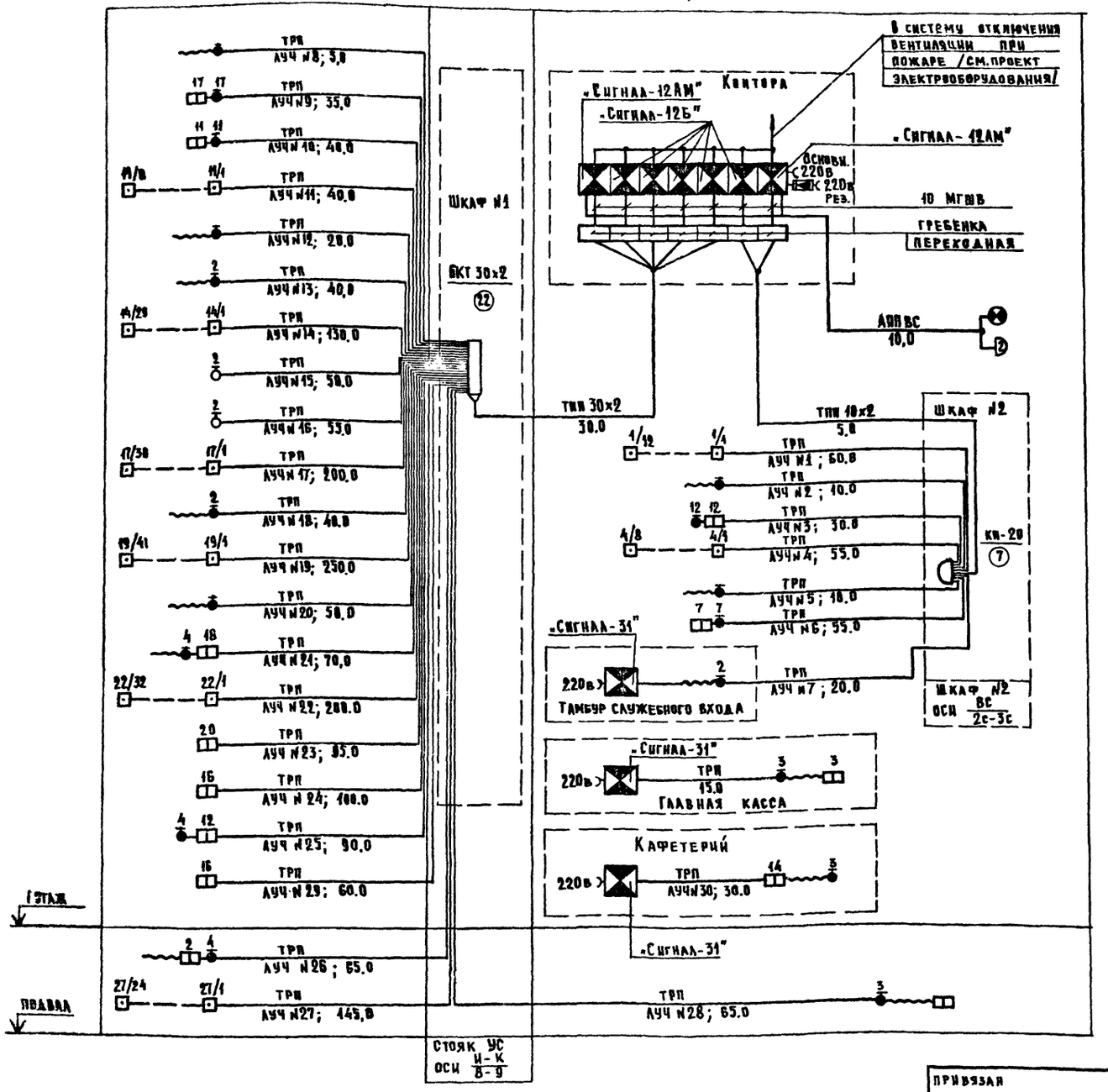

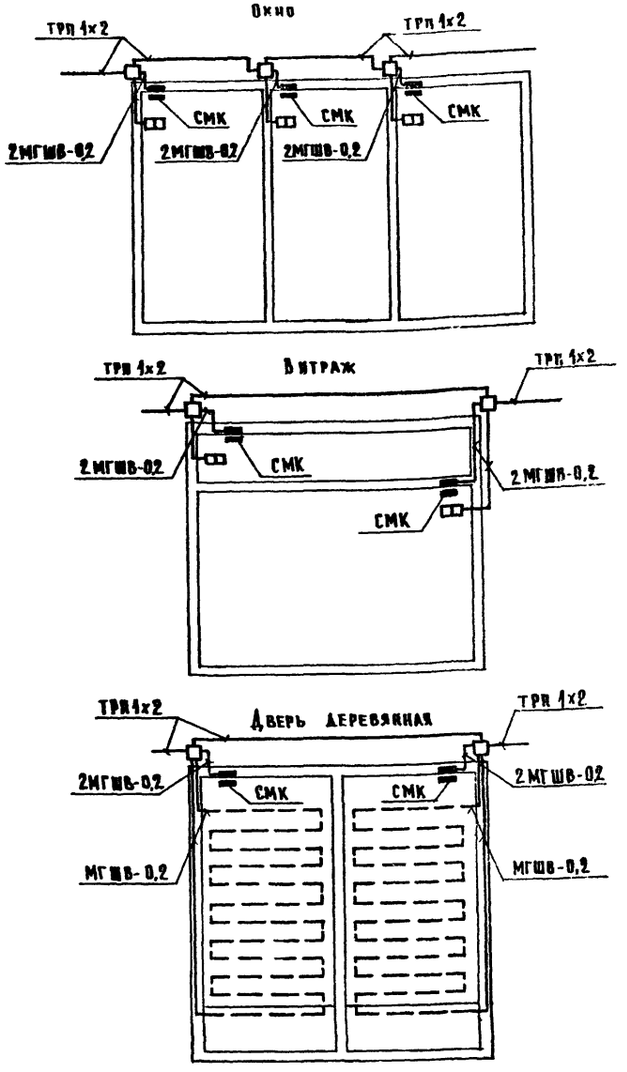

272-18-6-УС

Нач. отд.	Веприйский		
ГИП	Пронштейн		
Разраб.	Манусова		
Провер.	Моисеева		
Н. контр.	Шишова		

Привязан

Инв №

Унифицированный встроенно-пристроенный к жилым домам магазин /блок VI-д/ торговой пл. 1000 кв. м

Охранно-пожарная сигнализация. Схема. Схемы блокировки окон, дверей и витражей.

Стадия	Лист	Листов
Р	7	

ЦНИИЭП г. Москва

Инв. № подл. | Подпись и дата | Взам. инв. №

Согласовано: Завьялов

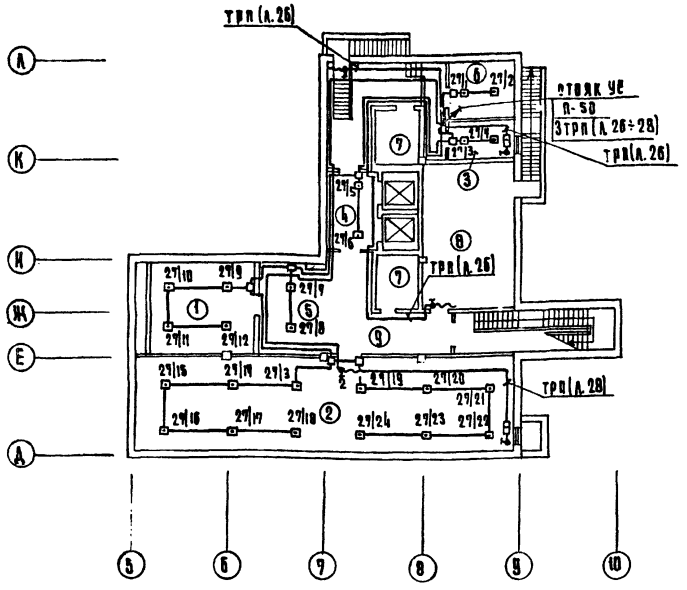

Экспликация помещений

пом.	Наименование
	Товары для детей
	Подвал
1	Венткамера
2	Кладовая игрушек, канцтоваров, спорттоваров
3	Радиоузел
4	Разгрузочная
5	Хранение тележек
6	Электрощитовая
7	Машинное отделение лифта
8	Тепловой пункт
9	Коридоры
	1 этаж
10	Торговый зал
11	Тамбур главного входа
12	Венткамера
13	Помещение для прессовки бумажных отходов
14	Разгрузочный двор на 2 машины
15	Разгрузочная платформа на 2 машины
16	Камера для мусора
17	Кладовая хранения тары
18	Мастерская ремонта оборудования
19	Рекламно-декорационная мастерская
20	Кладовая уборочного инвентаря
	Коридоры
	Кабинет директора, секретарь

пом.	Наименование
	Гардероб верхней одежды, комнаты переодевания
	Уборные и душевые
	Контора
	Главная касса
	Комнаты персонала
	Вестибюль для персонала
	Тамбур служебного входа
	Кафетерий на 12 мест
	Подсобное помещение кафетерия
	Комната персонала кафетерия
	Уборная персонала кафетерия
	Тамбур служебного входа кафетерия
	Гладильная
	Кладовая готового платья, трикотажа, спорттоваров, обуви, товаров для юного техника, калясок.
	Мастерская подгонки готового платья
	Товары для женщин
	1 этаж
	Гладильная
	Кладовая готового платья, белья, трикотажа, парфюмерии
	Мастерская подгонки готового платья

пом.	Наименование
	Товары для мужчин
	1 этаж
	Гладильная
	Кладовая готового платья, головных уборов, обуви
	Мастерская подгонки готового платья
	Товары для молодежи
	1 этаж
	Гладильная
	Кладовая готового платья, головных уборов, белья, трикотажа, обуви, музыкальных товаров
	Мастерская подгонки готового платья
	Мастерская по проверке радиотоваров
	Культтовары
	1 этаж
	Мастерская по проверке радиотоваров
	Кладовая радиотоваров, музтоваров, фототоваров, оптики, игрушек
	Кладовая

1 Условные обозначения см. лист 1
2 Пожарные извещатели устанавливать после монтажа электросветильников
3 Установку ответвительных коробок УК-2п для пожарной сигнализации см. узлы скрытой проводки лист 14, для охранной сигнализации схемы блокировки окон, дверей и витражей лист 7

СОГЛАСОВАНО:
ГИП ЗО Шурыгина
ГИП ОВ Бурлакова
ГИП ВК Камышева

Инв. № подл. | Подпись и дата | Взам. инв. №

272-18-6-УС

Привязан

Инв. №

Нач. отд.	Воронихин		
ГИП	Прохватеев		
Разраб.	Ганичева		
Контр.	Васильева		
Н. контр.			

Унифицированный встроено-пристроенный крытым домам магазин (блок Ш-А) торговой пл. 1500 кв.м.

Стадия	Лист	Листов
Р	8	

Охранно-пожарная сигнализация. План отдела. Экспликация помещений.

ЦНИИЭП торгово-бытовых зданий и туристских комплексов г. Москва

17412-02

Типовой проект 272-18-6 Альбом II

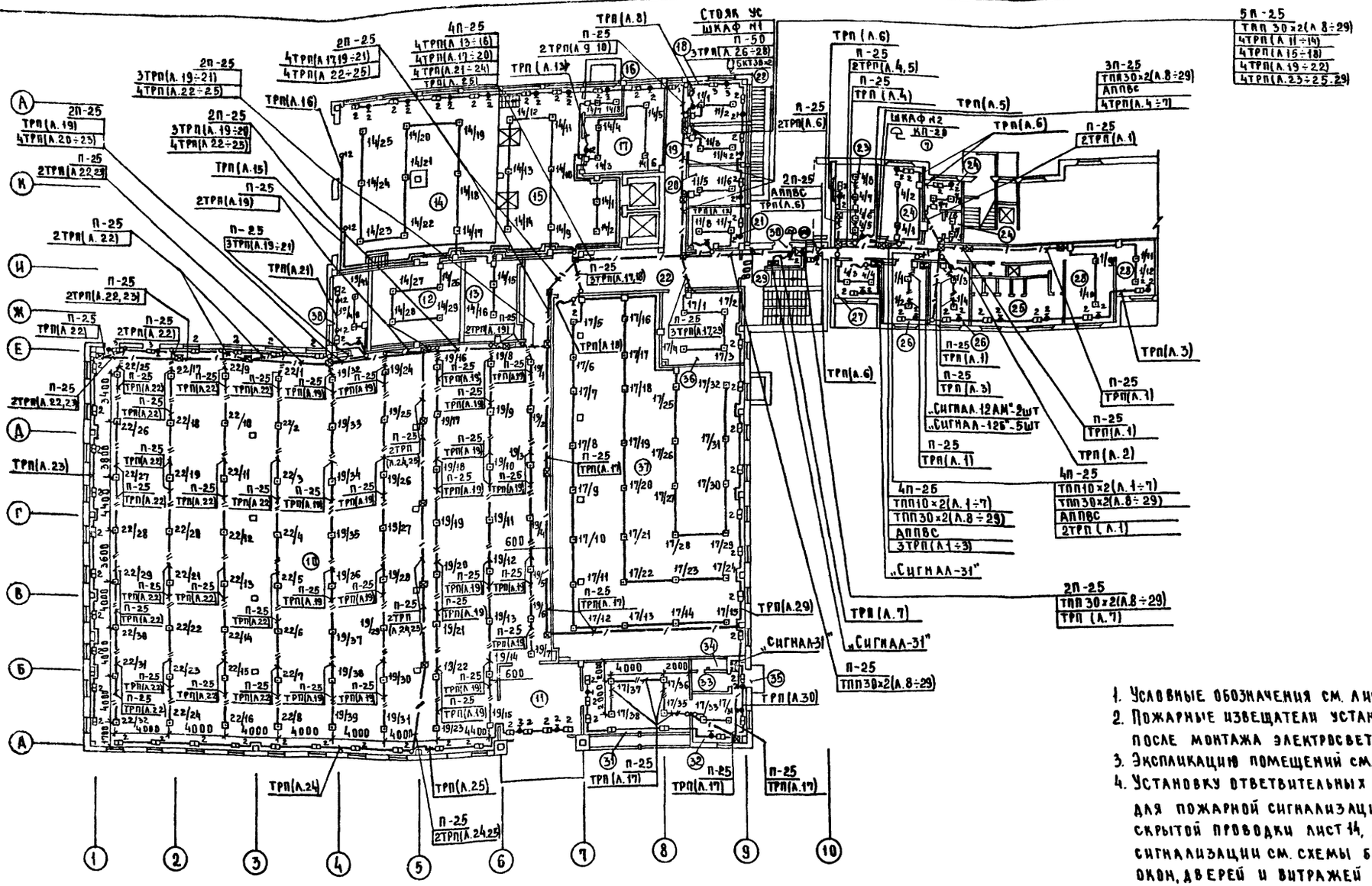

1. Условные обозначения см. лист 1.
2. Пожарные извещатели устанавливать после монтажа электросветильников.
3. Экспликацию помещений см. лист 8.
4. Установку ответвительных коробок УК-2П для пожарной сигнализации см. узлы скрытой проводки лист 14, для охранной сигнализации см. схемы блокировки окон, дверей и витражей лист 7.

				272-18-6-УС			
Привязан		Нач. отд.	Вепринский	Унифицированный встроенно-пристроенный к жилым домам магазин (блок VI-А) торговой пл. 1000 кв. м	Стадия	Лист	Листов
		Гип	Пронштейн		Р	9	
		Разраб.	Манусова	Охранно-пожарная сигнализация. План 1 этажа	ЦНИИЭП г. Москва		Торгово-бытовых зданий и туристских комплексов
		Провер.	Моисеева				
Инв. №		Н. контр.	Шишова				

17412-02

Типовой проект 272-18-6 Альбом III

Согласовано

Инв. № подл. | Подп. и дата | Взам. инв. №

Схема городской телефонной сети для вариантов „Товары для женщин", „Товары для мужчин", „Товары для молодежи", „Культтовары"

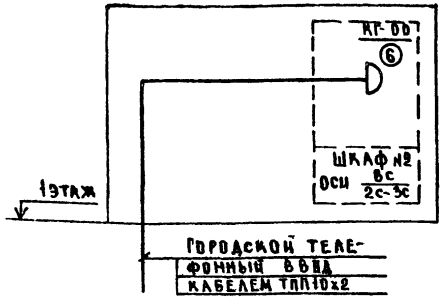

Схема директорской телефонной сети для вариантов „Товары для молодежи", „Культтовары"

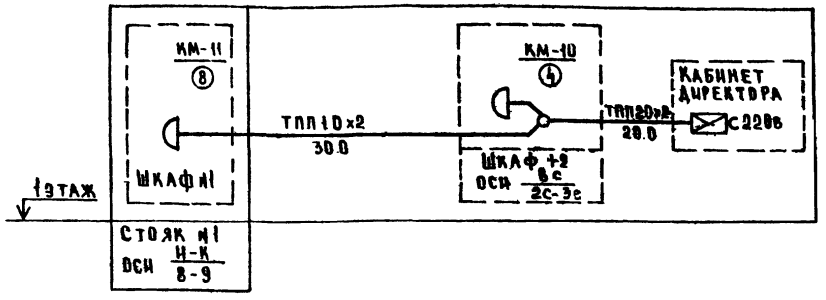

Схема телевидения для вариантов „Товары для молодежи", „Культтовары"

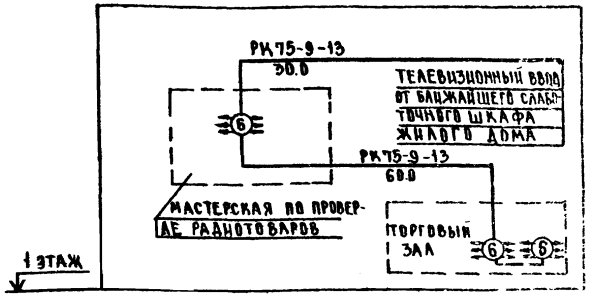

Схема радиофикации для варианта „Товары для женщин", „Товары для мужчин"

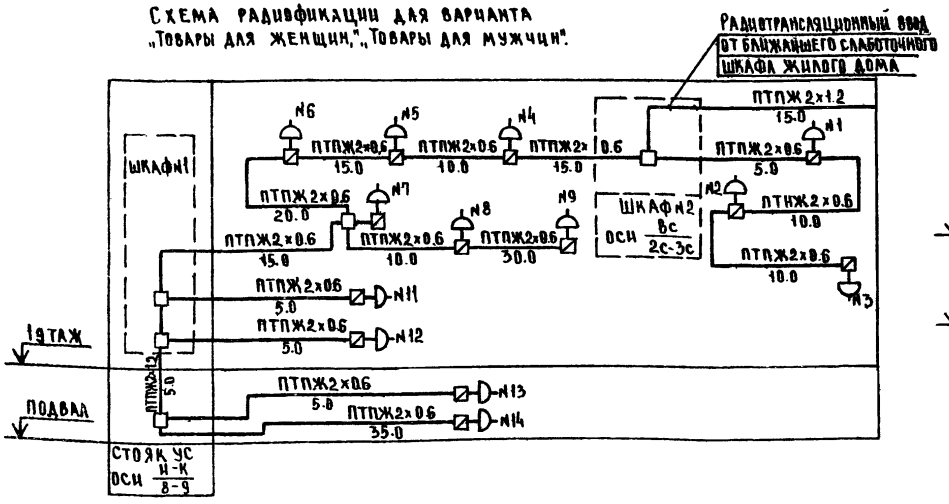

Схема радиофикации для вариантов „Товары для молодежи", „Культтовары"

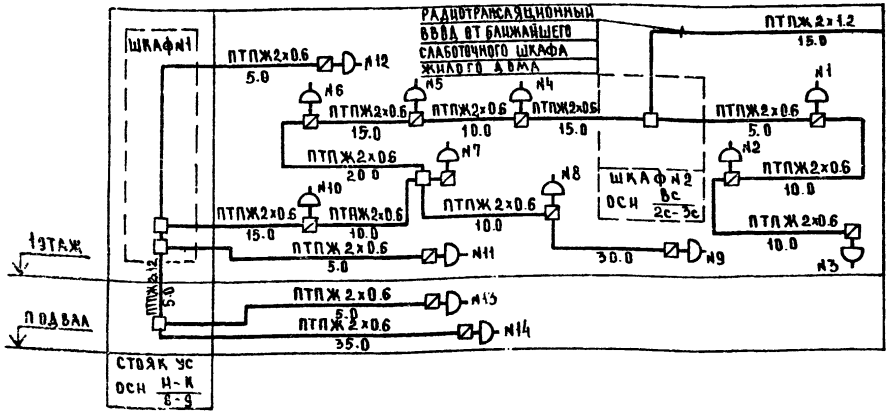

Схема электрочасофикации для варианта „Товары для молодежи"

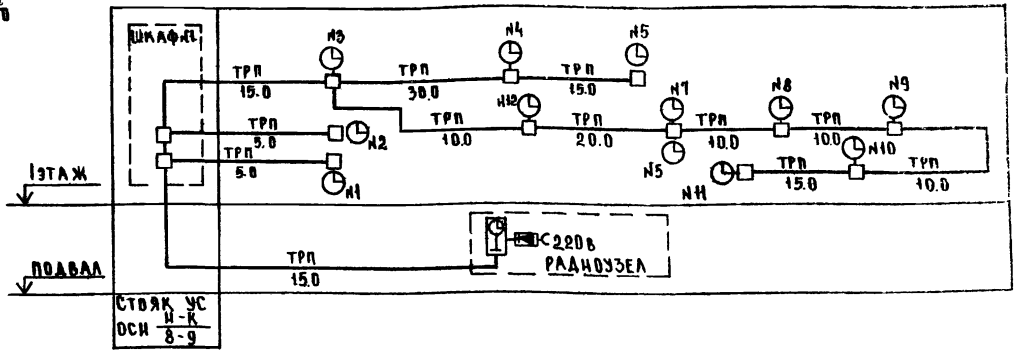

Схема электрочасофикации для варианта „Культтовары"

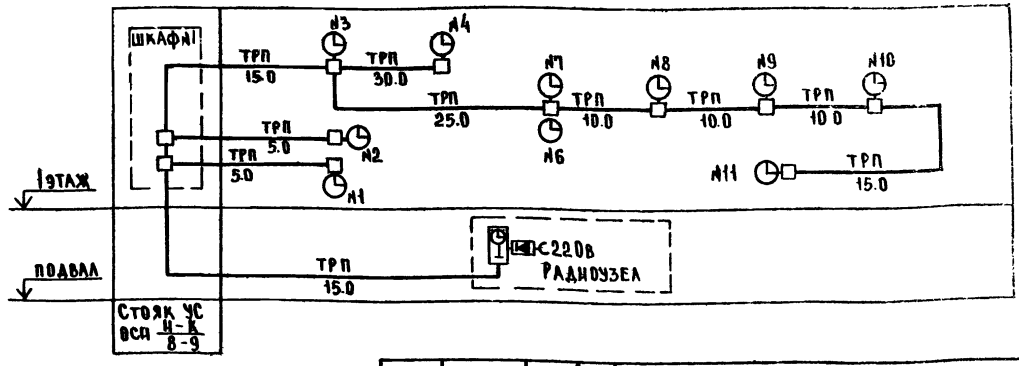

Привязан

Инв. №

Нач. отд.	Белявский	
ГИП	Пронытин	
Разраб.	Манусова	
Провер.	Моисеева	
Н. контр.	Шишова	

272-18-6-УС

Унифицированный встроенно-пристроенный к жилым домам магазин (блок VI-А) торговой пл. 1000 кв.м

Устройства связи
Схемы для вариантов

Стадия	Лист	Листов
Р	10	

ЦНИИЭП торгово-бытовых зданий и туристских комплексов
г. Москва

17412-02

Типовой проект 272-18-6 Альбом V

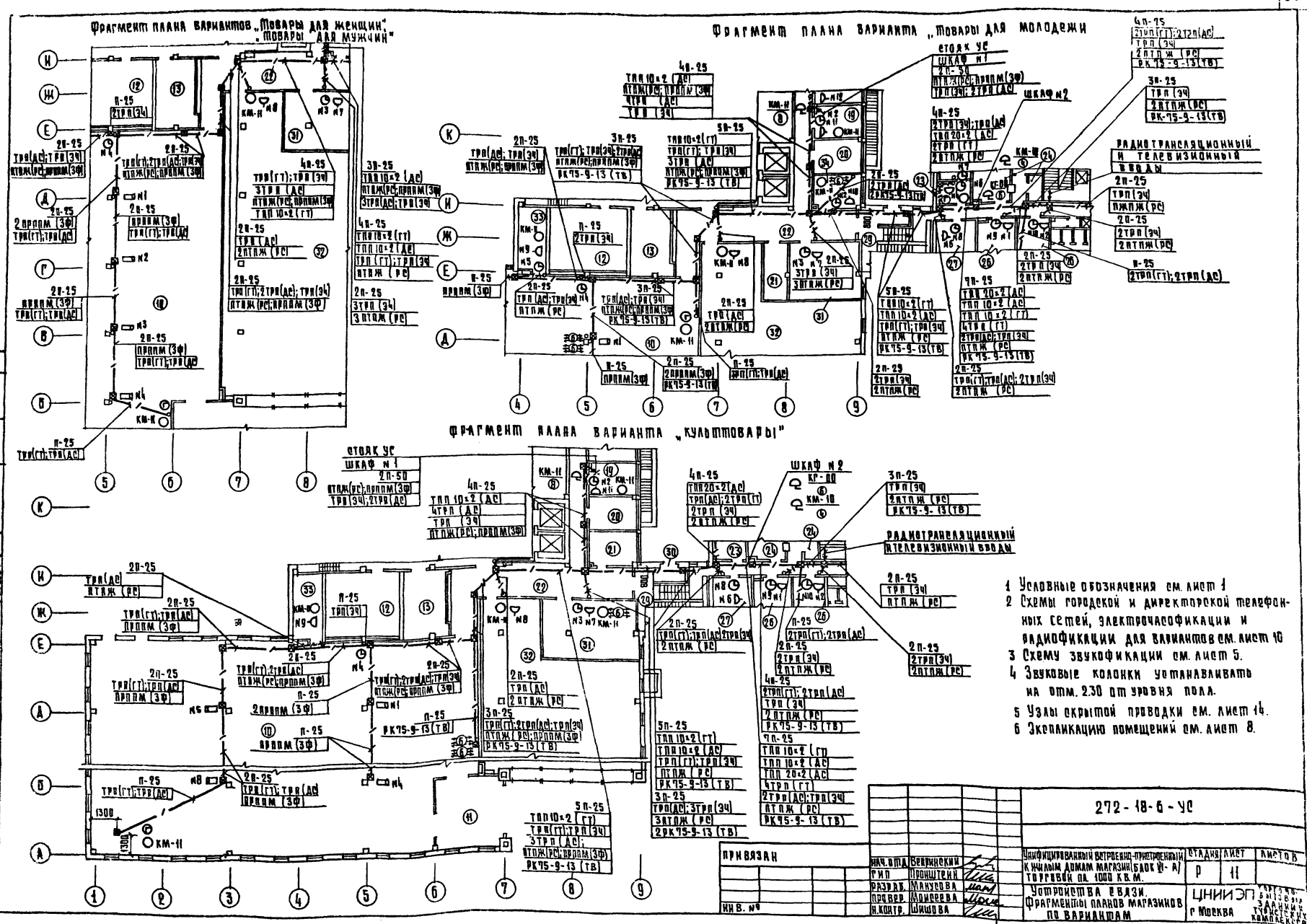

1 Условные обозначения см. лист 1
2 Схемы городской и директорской телефонных сетей, электрочасофикации и радиофикации для вариантов см. лист 10
3 Схему звукофикации см. лист 5.
4 Звуковые колонки устанавливать на отм. 2.30 от уровня пола.
5 Узлы скрытой проводки см. лист 14.
6 Экспликацию помещений см. лист 8.

272-18-6-УС

Унифицированный встроенно-пристроенный к жилым домам магазин (блок VI-А) торговой пл. 1000 кв.м.				Стадия	Лист	Листов
				Р	11	
Устройства связи. Фрагменты планов магазинов по вариантам				ЦНИИЭП торгово-бытовых зданий и туристских комплексов г. Москва		

Нач. отд.	Вернинский	
Гип	Пронштейн	
Разраб.	Манусова	
Провер.	Моисеева	
Н.контр.	Шишова	

Привязан

Инв. №

Согласовано: Гип ЭО, Гип ВК, Гип ОВ, Гип ГАС

Инв. № подл. | Подп. и дата | Взам. инв. №

17412-02

Типовой проект 272-18-6 Альбом II

Схема охранно-пожарной сигнализации для вариантов „Товары для женщин", „Товары для мужчин"

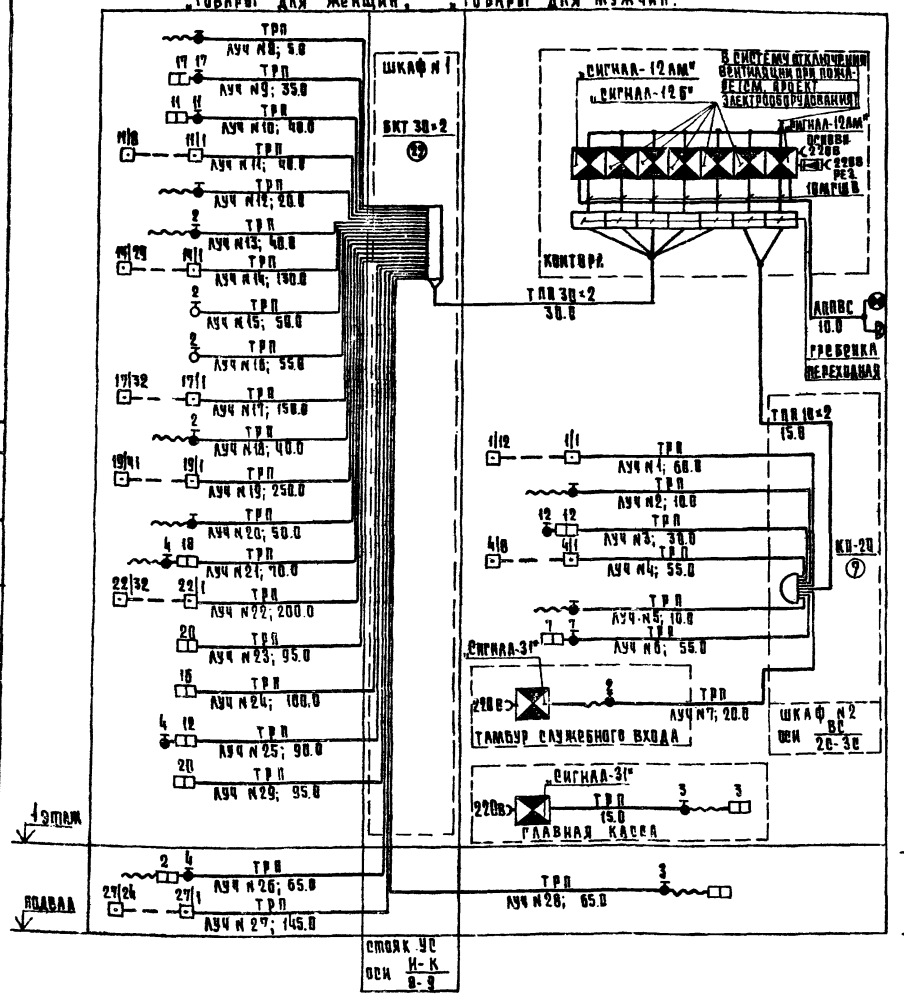

Схема охранно-пожарной сигнализации для вариантов „Товары для молодежи", „Культтовары"

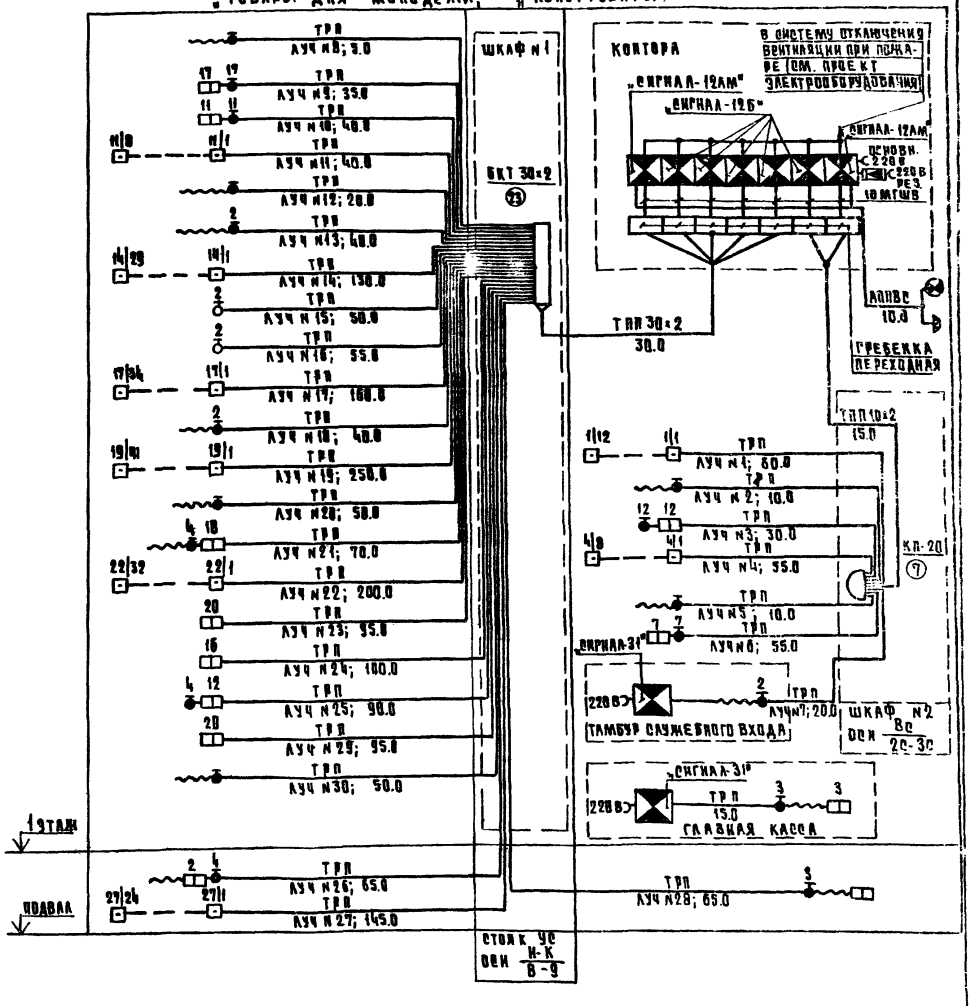

СОГЛАСОВАНО

ИНВ. № ПОДЛ.	ПОДПИСЬ И ДАТА	ВЗАМ. ИНВ. №

272-18-6-УС

ПРИВЯЗАН		НАЧ. ОТД.	ВЕПРИНСКИЙ	Унифицированный встроенно-пристроенный к жилым домам магазин (БАОК VI-А) торговой пл. 1000 кв. м	СТАДИЯ	ЛИСТ	ЛИСТОВ
		СИЛ	ПРОНШТЕЙН		Р	12	
		РАЗРАБ.	МАНУСОВА	Охранно-пожарная сигнализация. Схемы для вариантов.	ЦНИИЭП г. Москва		Торгово-выставочных зданий и туристских комплексов
		ПРОВ.	МОИСЕЕВА				
ИНВ. №		Н. КОНТР.	ШИШОВА				

17412-02

Типовой проект 272-18-6 Альбом 6

Фрагмент плана вариантов „Товары для женщин", „Товары для мужчин"

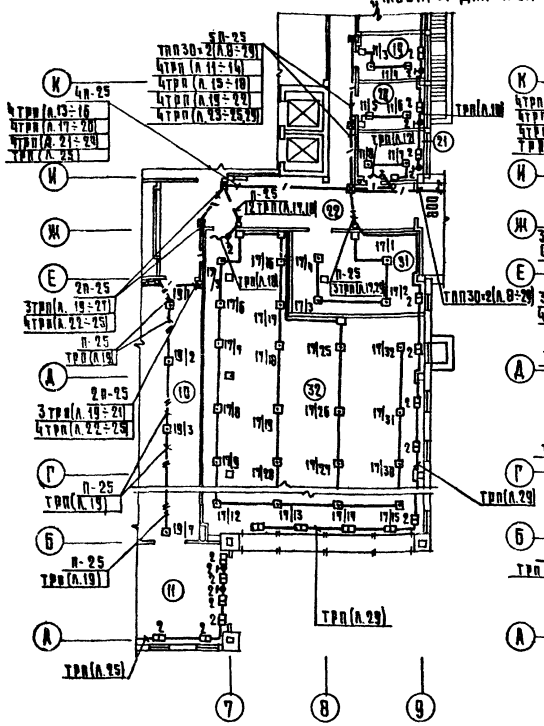

Фрагмент плана варианта „Товары для молодежи"

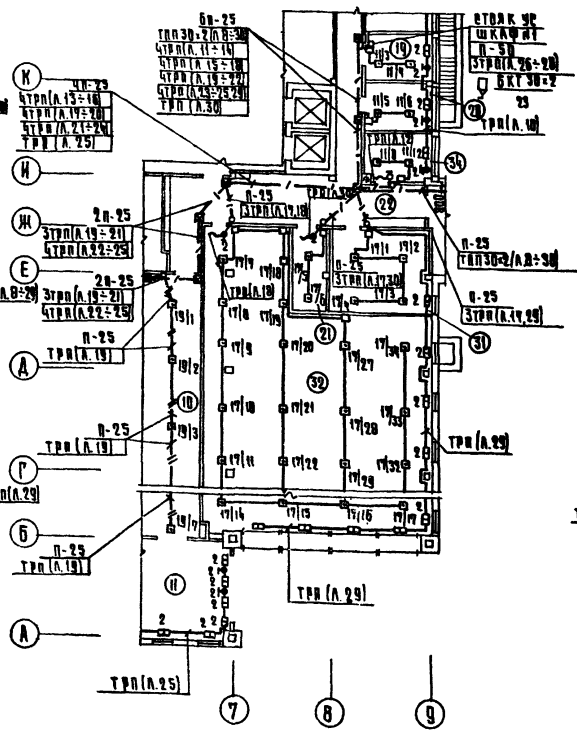

Фрагмент плана варианта „Культтовары"

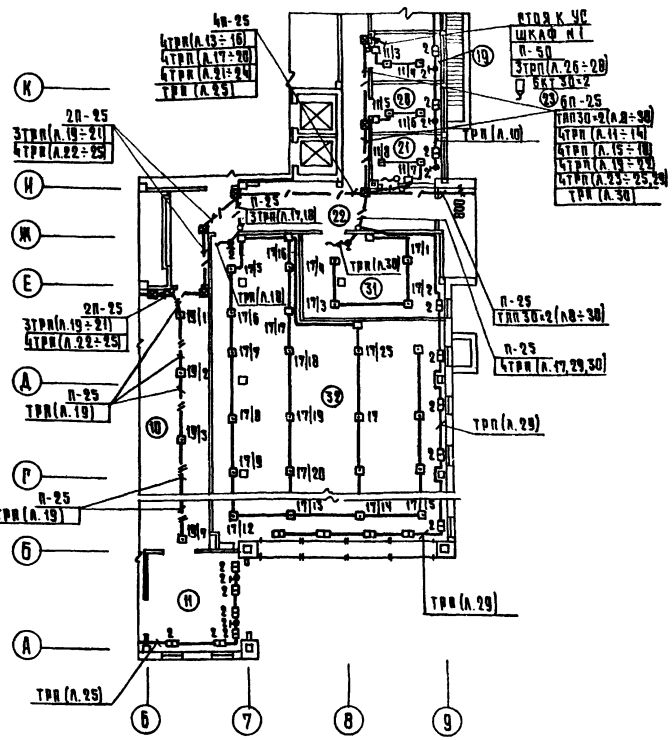

1 Условные обозначения см. лист 1
2 Пожарные извещатели устанавливать после монтажа электросветильников.
3 Экспликацию помещений см. лист 8.
4 Установку ответвительных коробок УК-2П для пожарной сигнализации см. узлы скрытой проводки лист 14, для охранной сигнализации схемы блокировки окон, дверей и витражей лист 7
5 Схемы охранно-пожарной сигнализации см. лист 12

				272-18-6-УС			
ПРИВЯЗАН				Унифицированный встроенно-пристроенный к жилым домам магазин (блок III-А) торговой пл. 1000 кв.м.	СТАДИЯ	ЛИСТ	ЛИСТОВ
					Р	13	
				Охранно-пожарная сигнализация Фрагменты планов магазинов по вариантам	ЦНИИЭП г. Москва		торгово-бытовых зданий и туристских комплексов
ИНВ. №							

НАЧ. ОТД.	Вепринский	
ГИП	Пронштейн	
РАЗРАБ.	Манусова	
ПРОВЕР.	Моисеева	
Н. КОНТР.	Шишова	

17412-02

Типовой проект 272-18-6 Альбом II

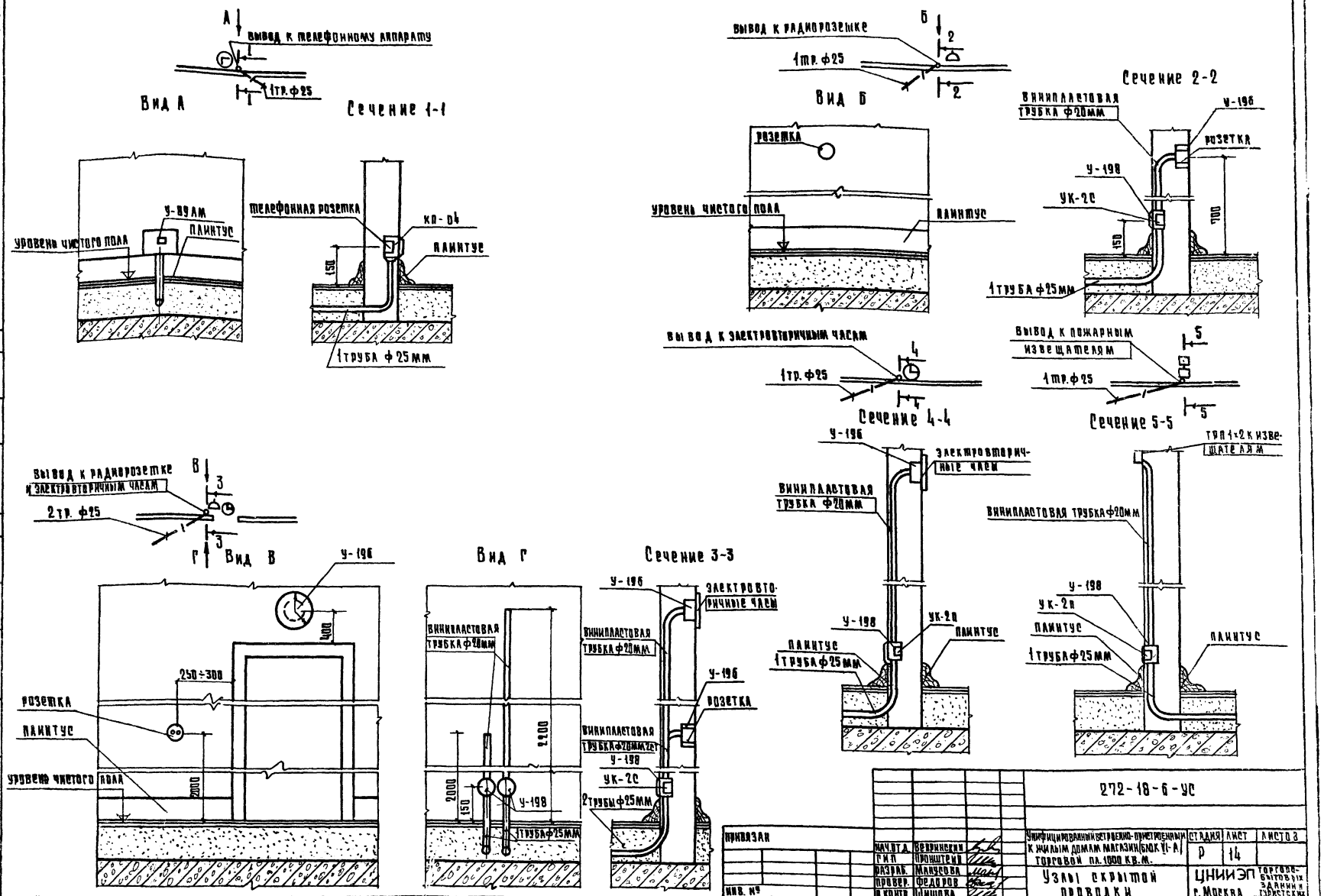

					272-18-6-УС		
Привязан				Нач.отд.	Вепринский	Унифицированный встроенно-пристроенный к жилым домам магазин (блок VI-А) торговой пл. 1000 кв.м.	Стадия: Р; Лист: 14; Листов:
				Гип	Пронштейн		
				Разраб.	Мануcова	Узлы скрытой проводки	ЦНИИЭП торгово-бытовых зданий и туристских комплексов
				Провер.	Федоров		
Инв. №				Н.контр.	Шишова		г. Москва

17412-02

Согласовано: Зав. Бюро

Инв. № подл. | Подпись и дата | Взам. инв. №

Типовой проект 272-18-6 Альбом I

План люка Л-1

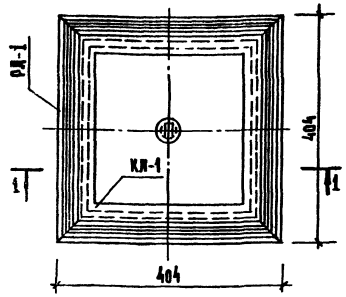

1-1

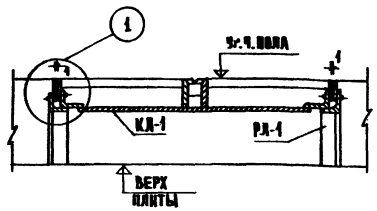

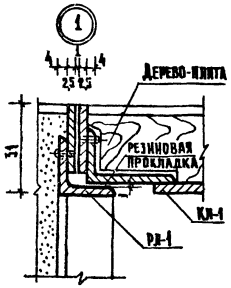

Марка поз.	Обозначение	Наименование	Кол.	Масса ед, кг	Примечание
		Сборочные единицы			
		и детали			
РЛ-1	лист 16	Рамка люка	1	2.2	
КЛ-1	лист 16	Крышка люка	1	6.1	
		Масса люка, т		8.3	

1. Конструкции лючков разработаны для слаботочных устройств, расположенных в полах с покрытием из пластика, паркета, метлахской плитки и естественного камня с толщиной крышки люка равной 31 мм.
2. Заполнение крышки лючка выполнять в условиях строительной площадки одновременно с устройством пола в помещениях.
3. Металлические конструкции лючков запроектированы для изготовления в заводских условиях

				272-18-6-9С	
Привязан					
Инв. № подл.					

Нач. отд.	Веприйский		Унифицированный встроенно-пристроенный к жилым домам магазин /блок VI-А/ торговой пл. 1000 кв. м	Стадия	Лист	Листов
Гип	Пронштейн			Р	15	
Разраб.	Манусова					
Провер.	Федоров		Люк Л-1 /Подпольная коробка/ Общий вид	ЦНИИЭП г. Москва	Торгово-бытовых зданий и туристских комплексов	
Н. контр.	Шишова					

Согласовано: Гап Завьялов

Инв. № подл. | Подпись и дата | Взам. инв. №

План рамки люка РЛ-1

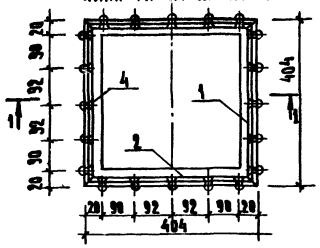

План крышки люка КЛ-1

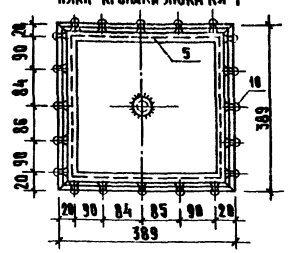

1-1

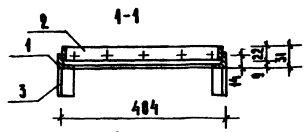

2-2

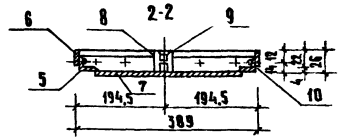

Ключ с резьбой М1:2

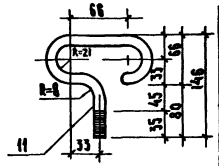

Марка поз.	Обозначение	Наименование	Кол.	Масса ед, кг	Примечание
		Сборочные единицы			
		и детали			
РЛ-1		Рамка люка			
1	ГОСТ 8509-72	Борт рамки L20×4, ℓ=404мм	4	0.465	
2	ГОСТ 103-76	Планка рамки 22×25, ℓ=396мм	4	0.059	СТ. 3
3	ГОСТ 8509-72	Стойка рамки L20×4, ℓ=49мм	4	0.068	
4	ГОСТ 10299-68	Заклепка ⌀ 4 мм	20	—	СТ. 3
КЛ-1		Крышка люка			
5	ГОСТ 8510-72	Борт крышки L32×20×4, ℓ=384	4	0.584	
6	ГОСТ 103-76	Ланка крышки 22×25, ℓ=385мм	4	0.058	СТ. 3
7	ГОСТ 19903-74	Дно крышки 335×4, ℓ=335мм	1	3,5	
8	ГОСТ 103-76	Фланец, труба ⌀23,3, ℓ=26мм	1	0,03	
9		Пробка М12, ℓ=16 мм	1	0.01	СТ. 3
10	ГОСТ 10299-68	Заклепка ⌀4 мм	20		СТ. 3
11	ГОСТ 5781-75	Ключ с резьбой	1	⌀ 20	

1. Все соединения выполнять на сварке. Сварные швы-3 мм.
2. Сварные швы со стороны примыкания конструкций зачистить заподлицо с плоскостью металла. Обкладки рамок и крышек из стали крепить заклепками.
3. Обкладки в местах соединения между собой соединить запайкой с последующей зачисткой.
4. Отклонения в размерах в плане не должны превышать 1,5 мм. Разница в размерах в плане по диагонали рамок и крышек должна быть не более 1,5
5. Все стальные элементы окрасить водостойким лаком.

				272-18-6-9С	
Привязан					
Инв. №					

Нач. отд.	Веприйский		Унифицированный встроенно-пристроенный к жилым домам магазин /блок VI-А/ торговой пл. 1000 кв. м	Стадия	Лист	Листов
Гип	Пронштейн			Р	16	
Разраб.	Манусова					
Провер.	Федоров		Люк Л-1 /Подпольная коробка/ Рамка и крышка	ЦНИИЭП г. Москва	Торгово-бытовых зданий и туристских комплексов	
Н. контр.	Шишова					

Согласовано: Гап Завьялов

Инв. № подл. | Подпись и дата | Взам. инв. №

17412-02

Госстрой СССР
ЦЕНТРАЛЬНЫЙ ИНСТИТУТ ТИПОВОГО ПРОЕКТИРОВАНИЯ
Свердловский филиал
620062, г.Свердловск-62, ул.Чебышева, 4
Заказ № 4306 Инв.№ 17412-02 тираж 250
Сдано в печать 22.10 1981г. цена 4-64

gost.e-ecolog.ru