# ТИПОВЫЕ КОНСТРУКЦИИ И ДЕТАЛИ ЗДАНИЙ И СООРУЖЕНИЙ

# СЕРИЯ 4.900-5/74

# УЗЛЫ И ДЕТАЛИ ЭЛЕКТРОЗАЩИТЫ ПОДЗЕМНЫХ ИНЖЕНЕРНЫХ СЕТЕЙ ОТ КОРРОЗИИ

# ВЫПУСК 2

## НЕСТАНДАРТИЗИРОВАННОЕ ОБОРУДОВАНИЕ

Гл. инженер института Г.Лаубис
Гл. инженер проекта И.Артюхин

РАЗРАБОТАНЫ
институтами Мосгазпроект
и Укргипроинжпроект

УТВЕРЖДЕНЫ
и ВВЕДЕНЫ в действие с
1-1-1975 г.
приказом по институту Мосгазпроект
от 28 ноября 1974 г. №147

gost.e-ecolog.ru

В Н И М А Н И Е:

Просим замечания и предложения
по техническому решению и
оформлению проекта направлять
по адресу:

Тбилиси - 380019,
проспект А.Церетели,115
Тбилисский филиал ЦИТП

Госстрой СССР
Тбилисский филиал ЦИТП
Типовой проект (серия)
№ 4-900-5/74.с 2
Заказ № 1174
Цена 2 руб. 97 коп
Тираж 1.000
Дата "24" IX 1975 г.

# Содержание выпуска 2


| Обозначение | Наименование | Стр. |
|---|---|---|
| | Титульный лист | 1 |
| | Содержание выпуска 2 | 23 |
| СЗК-1-01<br>СЗК-1-02 | Проводник. Скоба | 4 |
| СЗК-3-01-00 | Стойка контрольно-измерительного пункта | 5 |
| СЗК-3-01-00СБ | Стойка контрольно-измерительного пункта. Сборочный чертеж | 6 |
| СЗК-3-01-01-00<br>СЗК-3-01-01-01-03 | Наголовник. Кронштейн | 7 |
| СЗК-3-01-01-00СБ | Наголовник. Сборочный чертеж | 8 |
| СЗК-3-01-01-01-00<br>СЗК-3-01-02-00 | Крышка. Стойка | 9 |
| СЗК-3-01-01-01-00СБ | Крышка. Сборочный чертеж | 10 |
| СЗК-3-01-01-03-00<br>СЗК-3-01-01-02 | Клюз. Корпус | 11 |
| СЗК-3-01-01-03-01<br>СЗК-3-01-01-01 | Клюз. Винт стопорный | 12 |
| СЗК-3-01-02-00СБ | Стойка. Сборочный чертеж | 13 |
| СЗК-3-01-03-03<br>СЗК-3-01-02-04 | Шайба. Скоба | 14 |
| СЗК-3-01-02-00-01СБ<br>СЗК-3-01-02-00-01 | Стойка Сборочный чертеж. Стойка | 15 |
| СЗК-3-01-01<br>СЗК-3-01-03-02 | Хомут. Плита | 16 |
| СЗК-3-01-02-00-02СБ | Стойка. Сборочный чертеж | 17 |
| СЗК-3-02-00<br>СЗК-3-01-02-00-02 | Клеммный щиток КИП трубопроводов. Стойка | 18 |
| СЗК-3-02-00СБ | Клеммный щиток КИП трубопроводов Сборочный чертеж | 19 |
| СЗК-3-02-02<br>СЗК-3-02-01 | Кронштейн. Панель | 20 |
| СЗК-49-01<br>СЗК-7-01 | Скоба. Электроперемычка | 21 |
| СЗК-9-02<br>СЗК-9-01 | Клемма „земля" Клемма „труба" | 22 |
| СЗК-9-04<br>СЗК-9-03 | Уголок. Панель | 23 |
| СЗК-23-03<br>СЗК-10-01 | Уголок. Панель | 24 |
| СЗК-11-01-00<br>СЗК-11-01-01-00 | Стойка контрольно-измерительного пункта корпуса | 25 |
| СЗК-11-01-00СБ | Стойка контрольно-измерительного пункта. Сборочный чертеж | 26 |
| СЗК-11-01-01-00СБ | Корпуса. Сборочный чертеж | 27 |
| СЗК-11-01-01-02<br>СЗК-11-01-01-01-00 | Корпус. Обвой | 28 |
| СЗК-11-01-01-03-00СБ | Крышка. Сборочный чертеж | 29 |
| СЗК-11-01-01-03-02<br>СЗК-11-01-01-03-01 | Скоба. Скоба | 30 |
| СЗК-11-01-32-00<br>СЗК-11-01-01-03-00 | Арматурный каркас. Крышка | 31 |
| СЗК-11-01-02-00СБ | Арматурный каркас. Сборочный чертеж | 32 |
| СЗК-11-02-01<br>СЗК-11-02-00 | Панель клеммный щиток контрольно-измерительного пункта КИП-1 кабеля связи | 33 |
| СЗК-11-02-03<br>СЗК-11-02-02 | Петля ст. болт специальный | 34 |
| СЗК-4-01-00 | Клеммный щиток контрольно-измерительного пункта КИП-2 кабеля связи | 35 |
| СЗК-11-02-04 | Планка | 35 |
| СЗК-14-01-01 | Панель | 36 |
| СЗК-18-01-00<br>СЗК-18-01-01-00 | Кабер сварной. Корпус | 37 |
| СЗК-18-01-00СБ | Кабер сварной Сборочный чертеж | 38 |
| СЗК-18-01-01-00СБ | Корпус. Сборочный чертеж | 39 |
| СЗК-18-01-01-03<br>СЗК-18-01-01-01 | Кольцо. Фланец | 40 |
| СЗК-18-01-02-00<br>СЗК-18-01-04-00 | Крышка. Стакан | 41 |
| СЗК-18-01-07-03<br>СЗК-18-01-02-01 | Ручка. Крышка | 42 |
| СЗК-18-01-03-00<br>СЗК-18-01-01 | Кронштейн. Пружина | 43 |
| СЗК-18-01-03-00СБ | Кронштейн. Сборочный чертеж | 44 |
| СЗК-18-01-03-01<br>СЗК-18-01-03-02 | Основание. Стойка | 45 |
| СЗК-18-01-02<br>СЗК-18-01-03-03 | Пружина. Скоба | 46 |
| СЗК-18-03-01<br>СЗК-18-02-01 | Кронштейн. Стойка | 47 |
| СЗК-18-01<br>СЗК-18-03-00 | Крышка. Клеммный щиток кабеля | 48 |
| СЗК-18-03-00СБ<br>СЗК-18-03-01 | Клеммный щиток кабеля. Сборочный чертеж. Скоба | 49 |
| СЗК-20-01-00<br>СЗК-21-01 | Колодку жилкой. Проводник | 50 |

# Содержание выпуска 2


| Обозначение | Наименование | Стр. |
|---|---|---|
| СЗК-20-01-00 СБ | Колодец мелкий. Сборочный чертеж | 51 |
| СЗК-20-01<br>СЗК-20-02 | Панель. Уголок | 52 |
| СЗК-23-02<br>СЗК-23-01 | Пластина. Скоба. | 53 |
| СЗК-30-01-00<br>СЗК-30-01-00СБ | Кожух нижний. Кожух нижний. Сборочный чертеж | 54 |
| СЗК-30-01-01<br>СЗК-30-01 | Кольцо. Панель | 55 |
| СЗК-30-02-03<br>СЗК-30-01-02 | Пластина. Пластина | 56 |
| СЗК-30-02-00<br>СЗК-30-02-00 СБ | Кожух верхний. Кожух верхний. Сборочный чертеж | 57 |
| СЗК-30-02-02<br>СЗК-30-02-01 | Кольцо. Крышка | 58 |
| СЗК-31-02<br>СЗК-31-01 | Наконечник. Перетяжка | 59 |
| СЗК-32-02<br>СЗК-32-01 | Шпилька. Шина | 60 |
| СЗК-33-01-00<br>СЗК-33-01-00 | Шина заземл. Зажим | 61 |
| СЗК-35-02<br>СЗК-35-01 | Болт крюковой. Хомут | 62 |
| СЗК-33-01-00<br>СЗК-38-01-00СБ | Электрод. Электрод. Сборочный чертеж | 63 |
| СЗК-38-01-02<br>СЗК-38-01-01 | Пластина. Скоба. | 64 |
| СЗК-39-01-02<br>СЗК-39-01-00 | Труба. Электрод | 65 |
| СЗК-41-02<br>СЗК-41-01 | Хомут. Контакт | 66 |
| СЗК-42-02<br>СЗК-42-01 | Пластина. Труба соединительная | 67 |
| СЗК-45-01<br>СЗК-45-01 | Брусок. Брусок | 68 |
| СЗК-45-04 | Доска | 69 |
| СЗК-45-01-00<br>СЗК-45-01-00СБ | Электрод. Электрод. Сборочный чертеж | 70 |
| СЗК-45-01-02<br>СЗК-45-01-01 | Шайба. Электрод - заземлитель | 71 |
| СЗК-45-02-00<br>СЗК-45-02-00СБ | Электрод. Электрод. Сборочный чертеж | 72 |
| СЗК-47-01-00<br>СЗК-47-01-00СБ | Труба. Труба. Сборочный чертеж | 73 |
| СЗК-47-01<br>СЗК-47-01-01 | Зажим. Пластина | 74 |
| СЗК-62-01-00 | Постамент | 75 |
| СЗК-62-01-00 СБ | Постамент. Сборочный чертеж | 76 |
| СЗК-62-02-02<br>СЗК-62-01-01 | Пластина. Болт | 77 |
| СЗК-62-01-01-00СБ | Каркас. Сборочный чертеж | 78 |
| СЗК-62-01-01-00 | Каркас | 79,80 |
| СЗК-62-01-01-04<br>СЗК-62-01-01-01 | Связка. Скоба | 81 |
| СЗК-62-01-01-06<br>СЗК-62-01-01-05 | Уголок. Уголок | 82 |
| СЗК-62-01-02-00 | Дверь | 83 |
| СЗК-62-01-02-01<br>СЗК-62-01-02-00СБ | Втулка. Дверь. Сборочный чертеж | 84 |
| СЗК-62-02-00<br>СЗК-62-02-00СБ | Стойка фундамента. Стойка фундамента. Сборочный чертеж | 85 |
| СЗК-63-01 | Кожух защитный | 86 |
| СЗК-64-02<br>СЗК-64-03 | Планка. Хомут | 87 |
| СЗК-64-01-00 | Приставка ПТ-1,2-3,25 опоры ВЛ-04кВ | 88 |
| СЗК-67-02<br>СЗК-67-01 | Пластина. Скоба | 89 |
| СЗК-75-01-01<br>СЗК-75-01-00 | Хомут. Хомут | 90 |
| СЗК-78-06<br>СЗК-78-02 | Козырек. Контрольная трубка | 91 |
| СЗК-78-13<br>СЗК-78-03 | Кольцо. Крючок | 92 |
| СЗК-78-05<br>СЗК-78-04 | Штуцер. Донышко. | 93 |
| СЗК-78-07 | Фланец | 94 |
| СЗК-78-08 | Прокладка | 95 |
| СЗК-78-09 | Втулка | 96 |
| СЗК-78-10 | Патрубок | 97 |
| СЗК-78-11<br>СЗК-79-12 | Кожух муфты. Муфта | 98 |

СЗК-1-01

Серия 4.900-5/74 Выпуск 2

Подп. и дата | Инв. № дубл. | Взам. инв. № | Подп. и дата | Инв. № подл.

▽1 (▽)

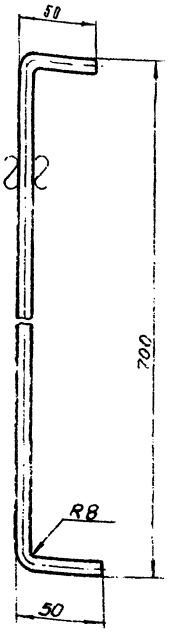


1. Предельные отклонения размеров по $В_7$
2. Длина развертки 790 мм

СЗК-1-01

| Проводник | Лит. | Масса | Масштаб |
|---|---|---|---|
| | А | 0.24 | 1:2 |
| | Лист | Листов 1 | |

Круг В3 ГОСТ 2590-71
Ст.3 ГОСТ 525-58

Укргипрон-ожпроект

Копировал

СЗК-1-02

Серия 4.900-5/74. Выпуск 2.

Подп. и дата | Инв. № дубл. | Взам. инв. № | Подп. и дата | Инв. № подл.

▽1 (▽)

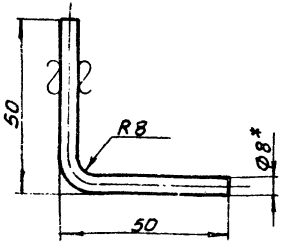


1. *Размер для справок.
2. Длина развертки 100мм.
3. Предельные отклонения размеров по $В_7$

СЗК 1-02

| Скоба | Лит. | Масса | Масштаб |
|---|---|---|---|
| | А | 0.04 | 1:1 |
| | Лист | Листов 1 | |

Круг В8 ГОСТ 2590-71
Ст.3 ГОСТ 535-58

Укргипрон-ожпроект

Копировала Богач

Серия 4.900-5/74 Выпуск 2

| Формат | Зона | Поз. | Обозначение | Наименование | Кол. | Примечание |
|---|---|---|---|---|---|---|
| | | | | СЗК-3-01-01-00-02 | | |
| | | | | см. СБ, рис 3 | | |
| 11 | | 2 | СЗК-3-01-02-00-02 | Стойка | 1 | |
| | | | | Стандартные изделия | | |
| | | 4 | | Болт М8х30 | | |
| | | | | Гост 7798-70 | 4 | |
| | | 5 | | Гайка М8 | | |
| | | | | Гост 5915-70 | 4 | |
| | | 6 | | Шайба 8.01.09 | | |
| | | | | Гост 11371-68 | 4. | |

Инв. № подл. | Подп. и дата | Взам. инв. № | Инв. № дубл. | Подп. и дата

| Изм. | Лист | № докум. | Подп. | Дата | СЗК-3-01-00 | 2 |
|---|---|---|---|---|---|---|

Серия 4.900-5/74 Выпуск 2

| Формат | Зона | Поз. | Обозначение | Наименование | Кол. | Примечание |
|---|---|---|---|---|---|---|
| | | | | Документация | | |
| 12 | | | СЗК-3-01-00СБ | Сборочный чертеж | | |
| | | | | Сборочные единицы | | |
| 11 | | | СЗК-3-01-01-00 | Наголовник | 1 | |
| | | | | Переменные данные для исполнений | | |
| | | | | СЗК-3-01-00 | | |
| | | | | см. СБ, рис. 1 | | |
| | | | | Сборочные единицы | | |
| 11 | | 2 | СЗК-3-01-02-00 | Стойка | 1 | |
| | | | | СЗК-3-01-00-01 | | |
| | | | | см СБ рис. 2 | | |
| | | | | Сборочные единицы | | |
| 11 | | 2 | СЗК-3-01-02-00-01 | Стойка | 1 | |

Инв. № подл. | Подп. и дата | Взам. инв. № | Инв. № дубл. | Подп. и дата

| Изм. | Лист | № докум. | Подп. | Дата | СЗК-3-01-00 | | | |
|---|---|---|---|---|---|---|---|---|
| Разраб. | | Лысак | | | Стойка контрольно-измерительного пункта | Лит. | Лист | Листов |
| Провер. | | | | | | 4 | | 2 |
| Рук. гр. | | Протуленко | | | | Укрпроинжпроект | | |
| Н. контр. | | | | | | | | |
| Утв. | | Лейберман | | | | | | |

Формат

СЗК-3-01-00 СБ

Серия 4.900-5/74 выпуск 2

Рис.1

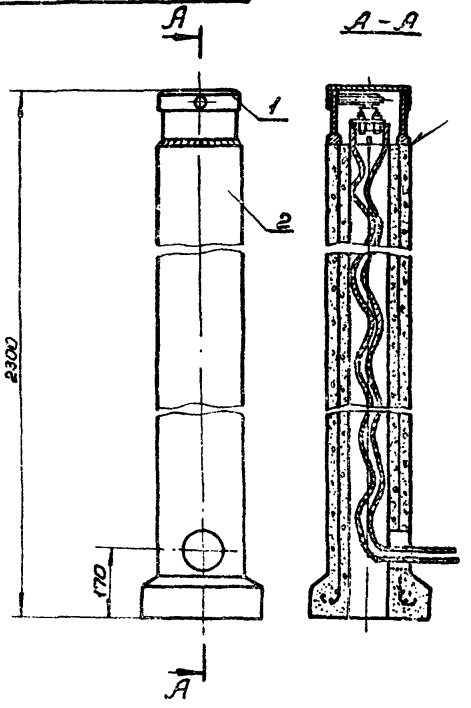


Рис. 2

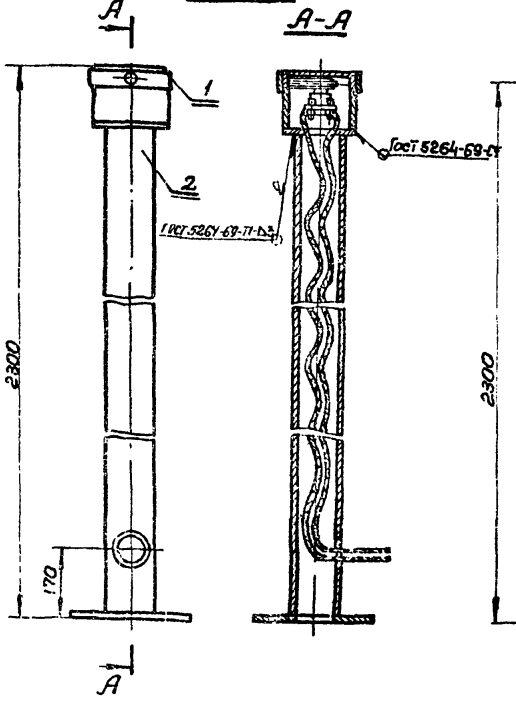


Рис. 3.

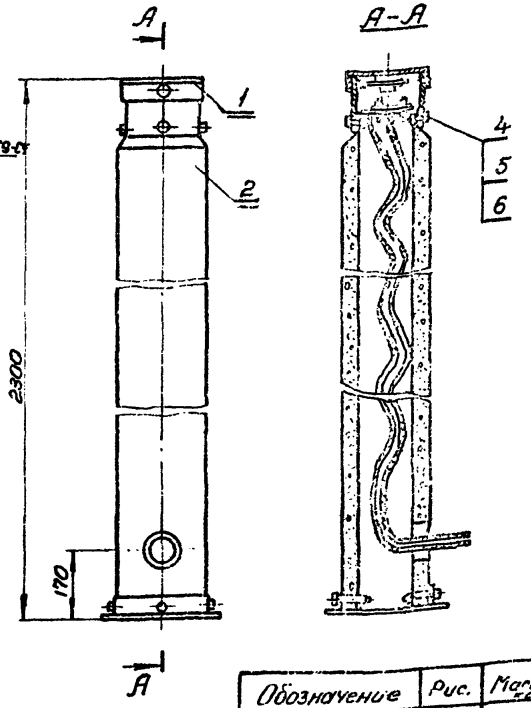


| Обозначение | Рис. | Масса кг |
|---|---|---|
| СЗК-3-01-00 | 1 | 166,3 |
| -01 | 2 | 34,8 |
| -02 | 3 | 33,6 |

Герметизацию контрольно-измерительного пункта в месте стыковки-наголовника с железобетонной стойкой выполнить с помощью цементного кольца.

| Изм. | Лист | № докум. | Подп. | Дата |
|---|---|---|---|---|
| Разраб. | | Лысак | | |
| Провер. | | Мацыс | | |
| Т. контр. | | | | |
| Рук. гр. | | Прутуленко | | |
| Н. контр. | | Макаренко | | |
| Утв. | | | | |

СЗК-3-01-00-СБ

Стойка контрольно-измерительного пункта

Сборочный чертеж

Лит. А | Сч. табл. | 1:

Укрипроинжпроект

Инв. № подл. | Подп. и дата | Взам. инв. № | Инв. № дубл. | Подп. и дата

СЗК-3-01-01-01-03

(∇)

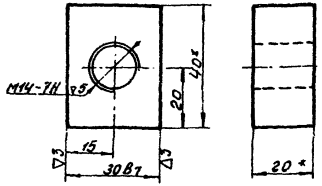


1. *Размеры для справок
2. Неуказанные предельные отклонения - по СМ7

| Изм. | Лист | № докум. | Подп. | Дата |
|---|---|---|---|---|
| Разраб. | | Лысяк | | |
| Провер. | | Мацыка | | |
| Т.контр. | | | | |
| Рук.гр. | | Притуленко | | |
| Н.контр. | | | | |
| Утв. | | | | |

СЗК-3-01-01-01-03

Кронштейн

| Лит. | Масса | Масшт. |
|---|---|---|
| А | 0.15 | 1:1 |

Лист | Листов 1

Полоса 20х40ГОСТ 103-57
Ст. 3ГОСТ 535-58

УКРГИПРОННЖПРОЕКТ

Серия 4.900-5/74 Выпуск 2

Подп. и дата | Взам. инв. № | Инв. № дубл. | Подп. и дата | Инв. № подл.

Копировал: Богач Формат 11

7

| Формат | Зона | Поз. | Обозначение | Наименование | Кол. | Примечание |
|---|---|---|---|---|---|---|
| | | | | Документация | | |
| 12 | | | СЗК-3-01-01-00 СБ | Сборочный чертеж | | |
| | | | | Сборочные единицы | | |
| 11 | | 1 | СЗК-3-01-01-01-00 | Крышка | 1 | |
| 11 | | 3 | СЗК-3-01-01 03 | Ключ | 1 | |
| | | | | Детали | | |
| 11 | | 4 | СЗК-3-01-01-01 | Винт стопорный | 1 | |
| 11 | | 5 | СЗК-3-01-01-02 | Корпус | 1 | |

| Изм. | Лист | № докум. | Подп. | Дата |
|---|---|---|---|---|
| Разраб. | | Лысяк | | |
| Провер. | | Мацыка | | |
| Рук.гр. | | | | |
| Н.контр. | | | | |
| Утв. | | | | |

СЗК-3-01-01-00

Наголовник

| Лит. | Лист | Листов |
|---|---|---|
| | | 1 |

УКРГИПРОННЖПРОЕКТ

Серия 4.900-5/74. Выпуск 2.

Подп. и дата | Взам. инв. № | Инв. № дубл. | Подп. и дата | Инв. № подл.

Копировал: Богач Формат 11

СЗК-3-01-01-00 СБ

Серия 4.900-5/74 выпуск 2

## Б-Б

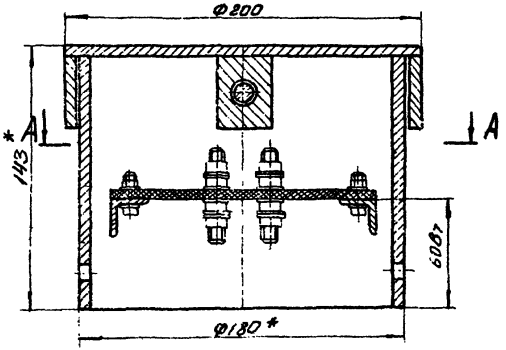


## В-В

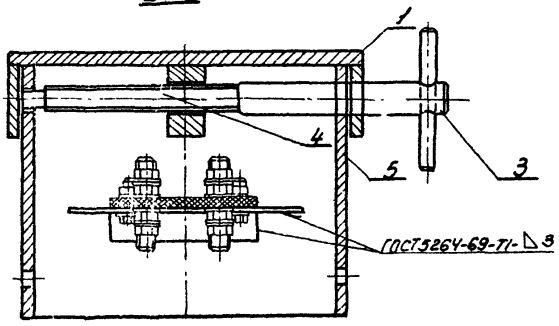


## А-А

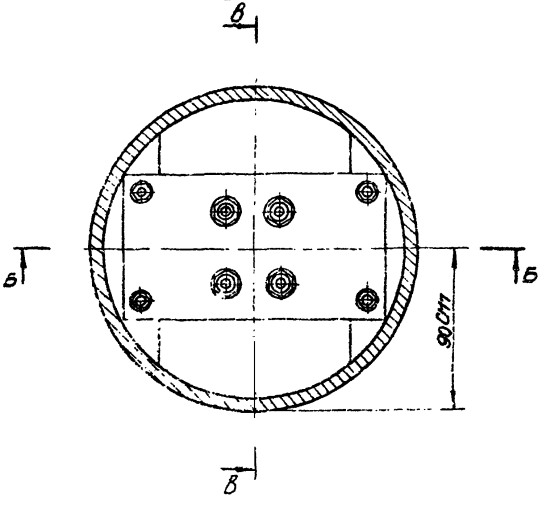


1. При монтаже стопорный винт /поз.4/ смазать маслом осевым ГОСТ610-72
2. Все металлические части наголовника снаружи и внутри покрыть масляной краской краской ГОСТ 8292-57
3. * Размер для справок

| | | | | | | | | |
|---|---|---|---|---|---|---|---|---|
| Изм. | Лист | № докум. | Подп. | Дата | СЗК-3-01-01-00 СБ | | | |
| Разраб. | Лысак | | | | Наголовник<br>Сборочный чертеж | Лист | Масса | Масштаб |
| Провер. | Мацых | | | | | А | 6,3 | 1:2 |
| Т.контр. | | | | | | Лист | Листов | |
| Рук.гр. | Полупенко | | | | | УКРГИПРОИНЖПРОЕКТ | | |
| Н.контр. | Макаренко | | | | | | | |
| Утв. | Чайковский | | | | | | | |

Копировал: Богач

Серия 4.900-5/74 выпуск 2

| Формат | Зона | Поз. | Обозначение | Наименование | Кол. | Примечание |
|---|---|---|---|---|---|---|
| | | | | Документация | | |
| 12 | | | СЗК-3-01-02-00 СБ | Сборочный чертеж | | |
| | | | | Детали | | |
| БЧ | | 1 | СЗК-3-01-02-01 | Стержень | | |
| | | | | Профиль периодический ф8 ГОСТ 8320.0-73 | | |
| | | | | L=2350 В7 | 4 | 0.94кг. |
| БЧ | | 2 | СЗК-3-01-02-02 | Поперечная связка | | |
| | | | | Профиль периодический ф8 ГОСТ 8320.0-73 | | |
| | | | | L=640 В7 | 13 | 0.14кг. |
| БЧ | | 3 | СЗК-3-01-02-03 | Поперечная связка | | |
| | | | | Профиль периодический ф8 ГОСТ 8320.0-73 | | |
| | | | | L=1040 В7 | 1 | 0,22кг. |
| | | 4 | СЗК-3-01-02-04 | Скоба | 1 | |
| | | | | Материалы | | |
| | | 5 | | Бетон гидротехнический ГОСТ 4797-69 | | 0,077м³ 154кг. |

Подп. и дата | Инв. № дубл. | Взам. инв. № | Подп. и дата | Инв. № подл.

| Изм. | Лист | № докум. | Подп. | Дата |
|---|---|---|---|---|
| Разраб. | Лысак | | | |
| Пров. | Мацык | | | |
| Рук. гр. | Притупенко | | | |
| Н. контр. | Макаренко | | | |
| Утв. | Лейберман | | | |

СЗК-3-01-02-00

Стойка

| Лит. | Лист | Листов |
|---|---|---|
| А | | 1 |

Укргипроинжпроект

Копировал: Прудникова формат: 11

Серия 4.900-5/74 Выпуск 2

| Формат | Зона | Поз. | Обозначение | Наименование | Кол. | Примечание |
|---|---|---|---|---|---|---|
| | | | | Документация | | |
| 12 | | | СЗК-3-01-01-01-00 СБ | Сборочный чертеж | | |
| | | | | Детали | | |
| БЧ | | 1 | СЗК-3-01-01-01-01 | Труба | | |
| | | | | Труба $\frac{1.94 \times 6\ ГОСТ\ 10704-63}{ст.2-А\ ГОСТ\ 10705-63}$ | | |
| | | | | L=42 В7 | 1 | 1,25кг. |
| БЧ | | 2 | СЗК-3-01-01-01-02 | Крышка | | |
| | | | | Лист $\frac{В3.0\ ГОСТ\ 8680-57}{4.IV\ ст.3\ ГОСТ\ 16523-70}$ | | |
| | | | | Ф194 В7 | 1 | 0,72кг. |
| 11 | | 3 | СЗК-3-01-01-01-03 | Кронштейн | 1 | 0,15кг. |

Подп. и дата | Инв. № дубл. | Взам. инв. № | Подп. и дата | Инв. № подл.

| Изм. | Лист | № докум. | Подп. | Дата |
|---|---|---|---|---|
| Разраб. | Лысак | | | |
| Пров. | Мацык | | | |
| Рук. гр. | Притупенко | | | |
| Н. контр. | Макаренко | | | |
| Утв. | Лейберман | | | |

СЗК-3-01-01-01-00

Крышка

| Лит. | Лист | Листов |
|---|---|---|
| А | | 1 |

Укргипроинжпроект

Копировал: Прудникова формат: 11

СЗК-3-01-01-01-00 СБ

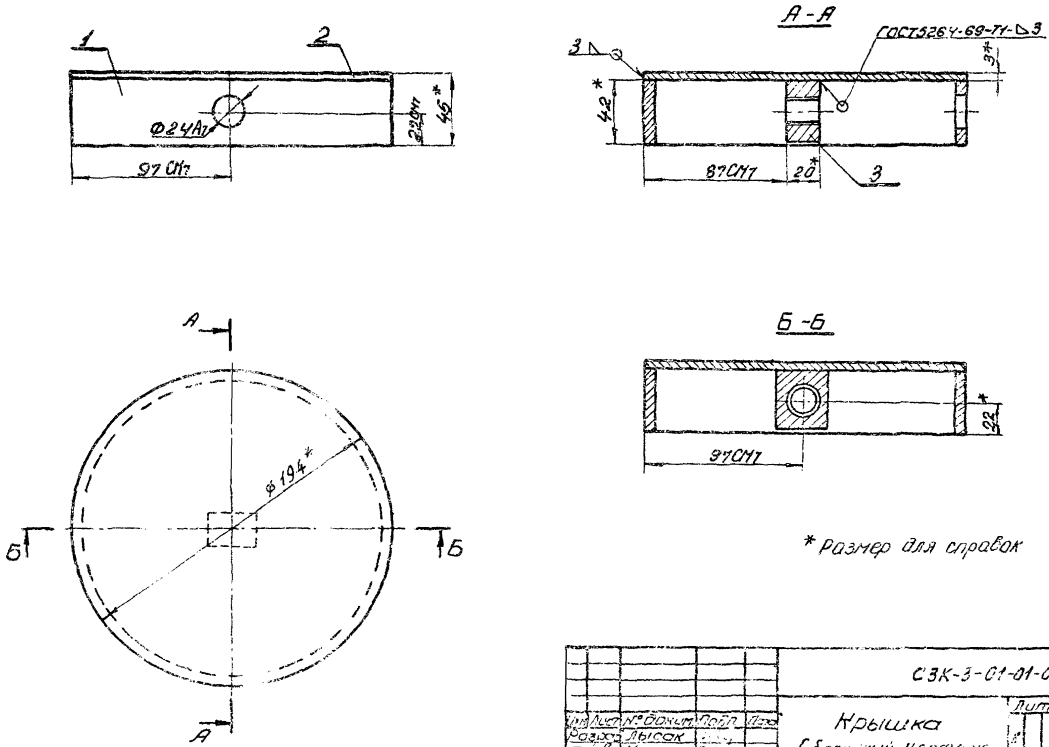


| | | | | | | | | |
|---|---|---|---|---|---|---|---|---|
| | | | | | СЗК-3-01-01-01-00 СБ | | | |
| Изм. | Лист | № докум. | Подп. | Дата | Крышка<br>Сборичный чертеж | Лит. | Масса | Масштаб |
| Разраб. | | Лысак | | | | | 2,2 | 1:2 |
| Пров. | | Мацых | | | | Лист | | |
| Т.конт. | | | | | | | | |
| Н.конт. | | | | | | Укргипроинкерсу | | |
| Утв. | | | | | | | | |

Серия 4.900-5/74 выпуск 2

Подп. и дата | Взам. инв. № | Инв. № дубл. | Подп. и дата

СЗК-3-01-01-02

Серия 4.900-5/74 выпуск 2

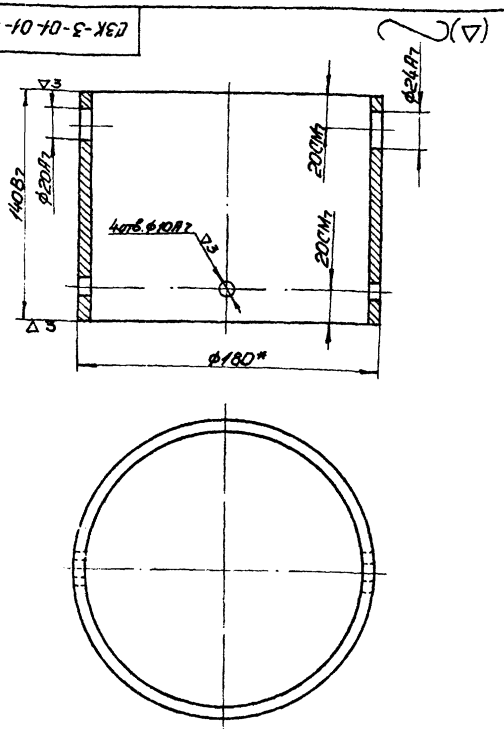


* Разме для справок

| Изм. | Лист | № докум. | Подп. | Дата |
|---|---|---|---|---|
| Разраб. | | Лысак | | |
| Пров. | | Мацых | | |
| Т. контр. | | | | |
| Рук. гр. | | Прутиненко | | |
| Н. контр. | | Макаренко | | |
| Утв. | | Лейдерман | | |

СЗК-3-01-01-02

Корпус

| Лит. | Масса | Масшт. |
|---|---|---|
| А | 3,5 | 1:2 |

Лист | Листов

Труба 180×6 ГОСТ 10704-63 / Ст. 2-А ГОСТ 10705-63

Укргипроинжпроект

Инв. № подл. | Подп. и дата | Взам. инв. № | Инв. № дубл. | Подп. и дата

Копировал: Прудникова Формат: 11

СЗК-3-01-01-03-00

Серия 4.900-5/74 выпуск 2

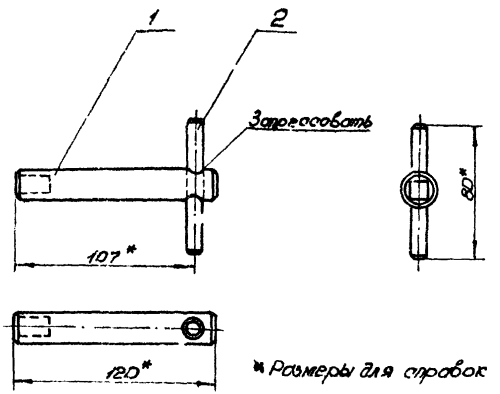


* Размеры для справок

| Форм. | Зона | Поз. | Обозначение | Наименование | Кол. | Примечание |
|---|---|---|---|---|---|---|
| | | | | Детали | | |
| 11 | | 1 | СЗК-3-01-01-03-01 | Ключ | 1 | |
| 6Ч | | 2 | СЗК-3-01-01-03-02 | Стержень | | |
| | | | | Круг 88 ГОСТ 2590-71 / Ст. 3 ГОСТ 535-58 | | |
| | | | | L=80В7 | 1 | 0,032 |

| Изм. | Лист | № докум. | Подп. | Дата |
|---|---|---|---|---|
| Разраб. | | Лысак | | |
| Пров. | | Мацых | | |
| Т. контр. | | | | |
| Рук. гр. | | Прутиненко | | |
| Н. контр. | | Макаренко | | |
| Утв. | | Лейдерман | | |

СЗК-3-01-01-03-00

Ключ

| Лит. | Масса | Масшт. |
|---|---|---|
| А | 0,3 | 1:2 |

Лист | Листов

Укргипроинжпроект

Инв. № подл. | Подп. и дата | Взам. инв. № | Инв. № дубл. | Подп. и дата

Копировал: Прудникова Формат: 11

С3К-3-01-01-01

▽2(▽)

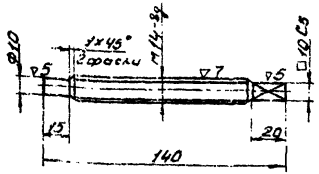


1. Неуказанные предельные отклонения размеров: валов - по В7, остальных - по СМ7

| Изм. | Лист | № докум. | Подп. | Дата |
|---|---|---|---|---|
| Разраб. | | Лысак | | |
| Пров. | | Мацых | | |
| Т.контр. | | | | |
| Рук.гр. | | Притуленко | | |
| Н.контр. | | Макарова | | |
| Утв. | | Ивановский | | |

С3К-3-01-01-01-

Винт стопорный

| Лит. | Масса | Масшт. |
|---|---|---|
| А | 0,22 | 1:2 |

Лист | Листов 1

Круг В15 ГОСТ 2590-71 Ст.3 ГОСТ 535-58

Укргипроинжпроект

Копировал: Богач Формат 11

Серия 4.900-5/74 выпуск 2

Инв. № подл. | Подп. и дата | Взам. инв. № | Инв. № дубл. | Подп. и дата

12

С3К-3-01-01-03-01

~(▽)

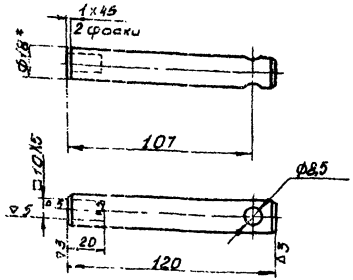


1. Неуказанные предельные отклонения размеров: отверстий - по А7, валов - по В7, остальных - по СМ7
2. * Размеры для справок

| Изм. | Лист | № докум. | Подп. | Дата |
|---|---|---|---|---|
| Разраб. | | Лысак | | |
| Пров. | | Мацых | | |
| Т.контр. | | | | |
| Рук.гр. | | Притуленко | | |
| Н.контр. | | Макарова | | |
| Утв. | | Ивановский | | |

С3К-3-01-01-03-01

Ключ

| Лит. | Масса | Масшт. |
|---|---|---|
| А | 0,2 | 1:2 |

Лист | Листов 1

Круг В18 ГОСТ 2590-71 Ст.3 ГОСТ 535-58

Укргипроинжпроект

Копировал Богач Формат 11

Серия 4.900-5/74 выпуск 2

Инв. № подл. | Подп. и дата | Взам. инв. № | Инв. № дубл. | Подп. и дата

СЗК-3-01-02-00 СБ

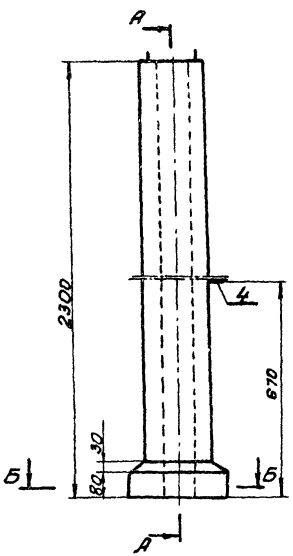


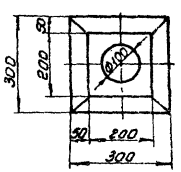


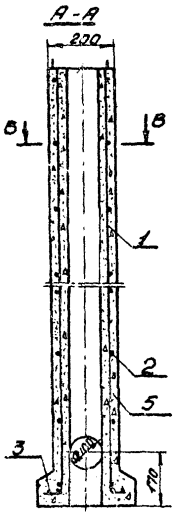


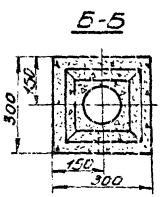


## Армирование стойки по разрезам.

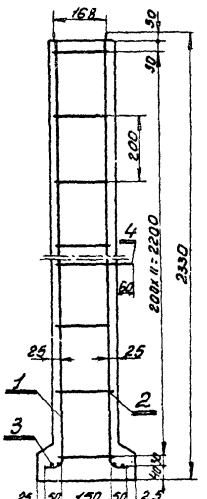


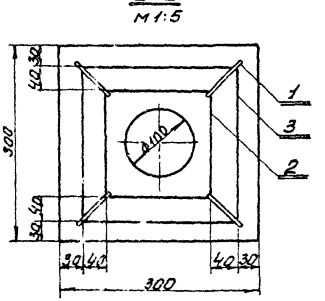


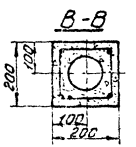


1. Сварки арматурного каркаса контактная точечная по гост 14808-70
2. Бетон марки „150".
3. Арматура принята из стали класса А-I круглого периодического профиля.

| | | | | | | | | |
|---|---|---|---|---|---|---|---|---|
| | | | | | СЗК-3-01-02-00 СБ | | | |
| Изм. | Лист | № докум. | Подп. | Дата | Стойка | Лит. | Масса | Масшт. |
| Разраб. | | Дырсин | | | | А | 160 | 1:10 |
| Пров. | | Мацык | | | Сборочный чертеж | Лист | Листов 1 | |
| Т.контр. | | | | | | Укргипроинжпроект | | |
| Рук.гр. | | Прилуцкий | | | | | | |
| Н.контр. | | | | | | | | |
| Ч. | | | | | | | | |

Инв.№ подл. | Подп. и дата | Взам.инв.№ | Инв.№ дубл. | Подп. и дата

серия 4900-5/74 выпуск 2

Копировала Богач Формат 12

СЗК-01-02-04

(▽)

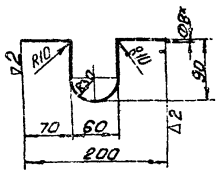


1. Развернутая длина 360 мм.
2. *Размер для справок.
3. Предельные отклонения размеров:
   валов -по в7
   остальных -по СМ7

| | | | | | | | | |
|---|---|---|---|---|---|---|---|---|
| | | | | | СЗК-3-01-02-04 | | | |
| Изм. | Лист | № докум. | Подп. | Дата | Скоба | Лит. | Масса | Масшт. |
| Разраб. | | Лысак | | | | А | 0.15 | 1:5 |
| Провер. | | Мацыкъ | | | | Лист | Листов | |
| Т. контр. | | | | | | | | |
| Рук. гр. | | Прутиленко | | | Круг 8 ГОСТ 2590-71 Ст 3 ГОСТ 535-58 | Укргипроинжпроект | | |
| Н. контр. | | Макарова | | | | | | |
| Утв. | | | | | | | | |

Серия 4900-5/74 выпуск 2

Инв. № подл. | Подп. и дата | Взам. инв. № | Инв. № дубл. | Подп. и дата

Копировал: Богач Формат 11

СЗК-3-01-03-03

(▽)

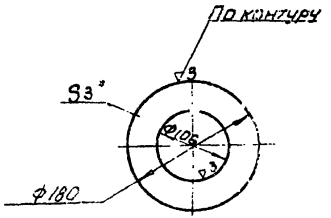


1. Предельные отклонения размеров: отверстий по А7, валов-по в7
2. *Размер для справок.

| | | | | | | | | |
|---|---|---|---|---|---|---|---|---|
| | | | | | СЗК-3-01-03-03 | | | |
| Изм. | Лист | № докум. | Подп. | Дата | Шайба | Лит. | Масса | Масшт. |
| Разраб. | | Лысак | | | | | | |
| Провер. | | Мацыкъ | | | | Лист | Листов | |
| Т. контр. | | | | | | | | |
| Рук. гр. | | | | | Лист В3 ГОСТ [illegible] 4-IV-Ст 3 ГОСТ [illegible] | Укргипроинжпроект | | |
| Н. контр. | | | | | | | | |
| Утв. | | | | | | | | |

Серия 4.900-5/74. Выпуск 2.

Инв. № подл. | Подп. и дата | Взам. инв. № | Инв. № дубл. | Подп. и дата

Серия 4.900-5/74 Выпуск 2

| Тип | Зона | Поз | Обозначение | Наименование | Кол | Примечание |
|---|---|---|---|---|---|---|
| | | | | Документация | | |
| 11 | | | СЗК-3-01-02-00-01СБ | Сборочный чертеж | | |
| | | | | Детали | | |
| | | 1 | СЗК-3-01-02-00-01-01 | Корпус | | |
| | | | | Труба 114×4 Гост 3262-62 | 1 | |
| | | | | $l$ = 2294 В7 | | |
| | | 2 | СЗК-3-01-02-00-01-02 | Плита | 1 | |
| | | 3 | СЗК-3-01-02-00-01-03 | Шайба | 1 | |

Подп. и дата | Инв. № дубл. | Взам. инв. № | Подп. и дата | Инв. № подл.

| Изм. | Лист | № докум. | Подп. | Дата |
|---|---|---|---|---|
| Разраб. | | Лысак | | |
| Провер. | | Мацых | | |
| Н. контр. | | Макаренко | | |
| Утв. | | Лейбович | | |

СЗК-3-01-02-00-01

Стойка

| Лит. | Лист | Листов |
|---|---|---|
| | | |

Укргипроинжпроект

Копировал Кирсанова Формат 11

СЗК-3-01-02-00-01СБ

Серия 4.900-5/74. Выпуск 2.

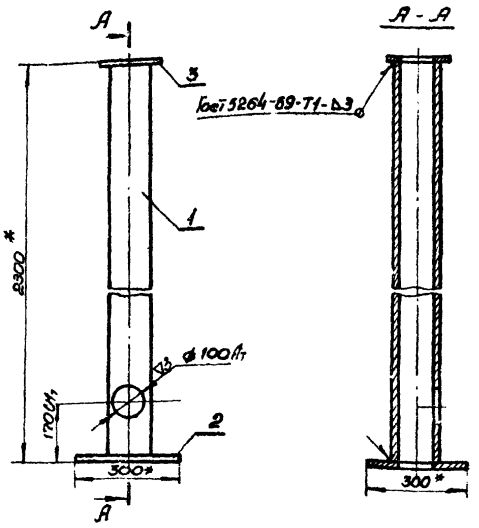


* Размеры для справок

Подп. и дата | Инв. № дубл. | Взам. инв. № | Подп. и дата | Инв. № подл.

| Изм. | Лист | № докум. | Подп. | Дата |
|---|---|---|---|---|
| Разраб. | | Лысак | | |
| Провер. | | Мацых | | |
| Т. контр. | | | | |
| Рук. пр. | | Притуленко | | |
| Н. контр. | | Макаренко | | |
| Утв. | | Лейбович | | |

СЗК-3-01-02-00-01СБ

Стойка

Сборочный чертеж

| Лит. | Масса | Масштаб |
|---|---|---|
| А | 27.3 | 1:10 |

Лист | Листов 1

Укргипроинжпроект

Копировал Кирсанова Формат 11

СЗК-3-01-03-02

Серия 4900-5/74 выпуск 2

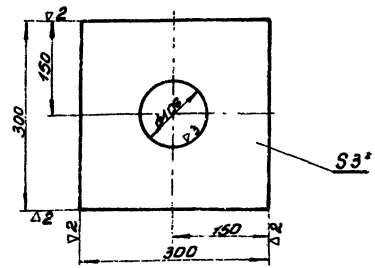


1. *Размер для справок.
2. Предельные отклонения размеров:
   отверстий - по А7
   валов - по В7
   остальных - по СМ7

| | | | | | | | | |
|---|---|---|---|---|---|---|---|---|
| | | | | | СЗК-3-01-03-02 | | | |
| Изм. | Лист | № докум. | Подп. | Дата | Плита | Лит. | Масса | Масшт. |
| Разраб. | | Лысак | | | | А | 1.95 | 1:5 |
| Пров. | | Мацык | | | | Лист | Листов 1 | |
| Т. контр. | | | | | | | | |
| Рук. гр. | | Притуленко | | | Лист В.3.0 ГОСТ 3680-57 | | | |
| Н. контр. | | Макаренко | | | 4-IV-Ст.3 ГОСТ 16523-70 | Укргипроинжпроект | | |
| Утв. | | Лебедевич | | | | | | |

Копировал Богач Формат 11

СЗК-3-01-01

Серия 4.900-5/74 выпуск 2

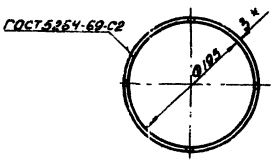


## Развертка
М 1:10

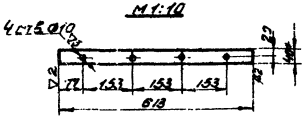


1.* Размеры для справок.
2. Предельные отклонения размеров:
   отверстий - по А7, валов - по В7
   остальных - по СМ7

| | | | | | | | | |
|---|---|---|---|---|---|---|---|---|
| | | | | | СЗК-3-01-01 | | | |
| Изм. | Лист | № докум. | Подп. | Дата | Хомут | Лит. | Масса | Масшт. |
| Разраб. | | Лысак | | | | А | 0.58 | 1:5 |
| Пров. | | Мацык | | | | Лист | Листов 1 | |
| Т. контр. | | | | | | | | |
| Рук. гр. | | Притуленко | | | Полоса 3×40 ГОСТ 103×57 | | | |
| Н. контр. | | Макаренко | | | Ст. 3 ГОСТ 535-58 | Укргипроинжпроект | | |
| Утв. | | Лебедевич | | | | | | |

Копировала Богач Формат 11

СЗК-3-01-02-00-02СБ

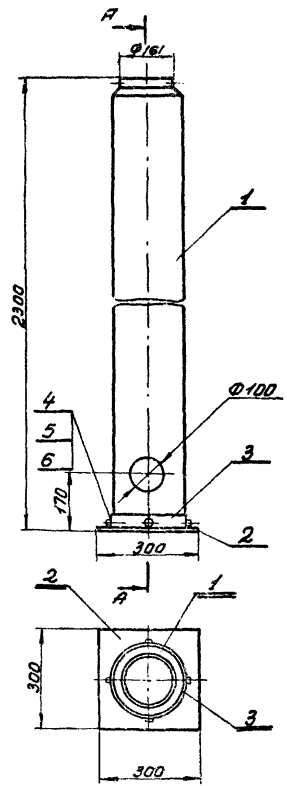


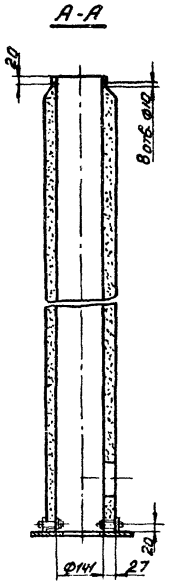


| | | | | | | | | |
|---|---|---|---|---|---|---|---|---|
| | | | | | СЗК-3-01-02-00-02СБ | | | |
| Изм. | Лист | № докум. | Подп. | Дата | Стойка | Лит. | Масса | Масшт. |
| Разраб. | | Лысак | | | | А | 28,5 | 1:10 |
| Провер. | | Мицых | | | Сборочный чертеж | Лист | Листов 1 | |
| Т.контр. | | | | | | | | |
| Рук.гр. | | Прилуленко | | | | УКРГИПРОМНЖПРОЕКТ | | |
| Н.контр. | | Макаренко | | | | | | |
| Утв. | | | | | | | | |

Копировал: Богач

Формат 12

серия 4000-5/74 выпуск 2

Инв. № подл. | Подп. и дата | Взам. инв. № | Инв. № дубл. | Подп. и дата

Серия 4.900-5/74 Выпуск 2

| Формат | Зона | Поз. | Обозначение | Наименование | Кол. | Примечание |
|---|---|---|---|---|---|---|
| | | | | Документация | | |
| 12 | | | СЗК-3-01-02-00-02СБ | Сборочный чертеж | | |
| | | | | Детали | | |
| Б4 | | 1 | СЗК-3-01-02-00-02-01 | Корпус | | |
| | | | | Труба ВТ-6 | | |
| | | | | Гост 539-73 ℓ=22978 | 1 | 24,6 кг. |
| 11 | | 2 | СЗК-3-01-02-00-02-02 | Плита | 1 | |
| 11 | | 3 | СЗК-3-01-02-00-02-03 | Хомут | 1 | |
| | | | | Стандартные изделия | | |
| | | 4 | | Болт М8х45 58.019 | | |
| | | | | Гост 7798-70 | 4 | |
| | | 5 | | Гайка 2М85.019 | | |
| | | | | Гост 5915-70 | 4 | |
| | | 6 | | Шайба 8.01.01 | | |
| | | | | Гост 11371-68 | 4 | |

Подп. и дата | Инв. № дубл. | Взам. инв. № | Подп. и дата | Инв. № подл.

СЗК-3-01-02-00-02

Стойка

| Лит. | Лист | Листов |
|---|---|---|
| А | | 1 |

Укргипроинжпроект

Копировал Корсанова Формат 11



Серия 4.900-5/74. Выпуск 2.

| Формат | Зона | Поз. | Обозначение | Наименование | Кол. | Примечание |
|---|---|---|---|---|---|---|
| | | | | Документация | | |
| 12 | | | СЗК-3-02-00 СБ | Сборочный чертеж | | |
| | | | | Детали | | |
| 11 | | 1 | СЗК-3-02-01 | Панель | 1 | |
| 11 | | 2 | СЗК-3-02-02 | Кронштейн | 2 | |
| | | | | Стандартные изделия | | |
| | | 4 | | Болт М6х20 58.019 | | |
| | | | | Гост 7798-70 | 4 | |
| | | 5 | | Гайка 2М65.019 | | |
| | | | | Гост 5915-70 | 4 | |
| | | 6 | | Гайка 2М85-019 | | |
| | | | | Гост 5915-70 | 4 | |
| | | 7 | | Шайба 6.01.01 | | |
| | | | | Гост 11374-68 | 8 | |
| | | 8 | | Шайба 8.01.01 | | |
| | | | | Гост 11371-68 | | |
| | | 9 | | Шпилька М8х35 $\frac{16}{26}$ 58.019 | | |
| | | | | Гост 11765-65 | 1 | |

Подп. и дата | Инв. № дубл. | Взам. инв. № | Подп. и дата | Инв. № подл.

СЗК-3-02-00

Клеммный щиток кип трубопроводов

| Лит. | Лист | Листов |
|---|---|---|
| А | | 1 |

Укргипроинжпроект

СЗК-3-02-00 СБ

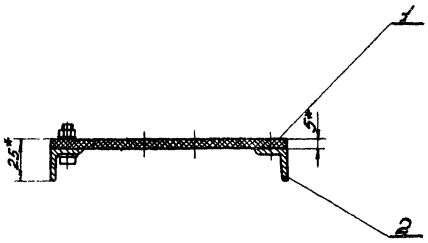


А-А

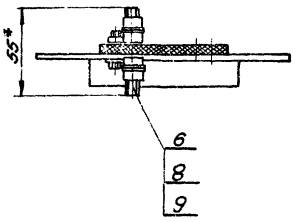


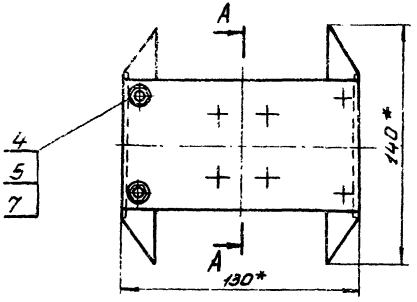


| Количество шпилек шт. | | |
|---|---|---|
| Кип на трубопроводе | | |
| без стационарного медно-сульфатного электрода | со стационарным медносульфатным электродом | в футляре |
| 2 | 3 | 3 |

* Размер для справок

| Изм. | Лист | № докум. | Подп. | Дата |
|---|---|---|---|---|
| Разраб. | | Лысак | | |
| Провер. | | Мацых | | |
| Т.контр. | | | | |
| Рук.гр. | | Притуленко | | |
| Н.контр. | | Макаренко | | |
| Утв. | | Лейдерман | | |

СЗК-3-02-00 СБ

Клеммный щиток КИП трубопроводов

Сборочный чертеж

| Лит. | Масса | Масштаб |
|---|---|---|
| 1 | 0,4 | 1:2 |

Лист | Листов

Укргипроинжпроект

Копировал Богач Формат 12

серия 4900-5/74 выпуск 2

Инв. № подл. | Подп. и дата | Взам. инв. № | Инв. № дубл. | Подп. и дата

СЗК-3-02-01

(Δ)

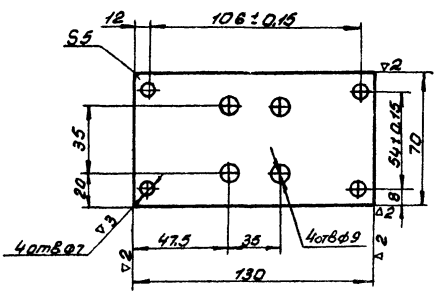


серия 4900-5/74 выпуск 2

| Изм. | Лист | № докум. | Подп. | Дата |
|---|---|---|---|---|
| Разраб. | | Лысак | | |
| Пров. | | Мацых | | |
| Т.контр. | | | | |
| Рук. гр. | | Притуленко | | |
| Н.контр. | | | | |
| Утв. | | | | |

Панель

Гетинакс δ=5.
ГОСТ 2718-66

| Лит. | Масса | Масшт. |
|---|---|---|
| А | 0,08 | 1:2 |

Лист | Листов

УКРГИПРОИНЖПРОЕКТ

Копировал Богач Формат 11

СЗК-3-02-02

(Δ)

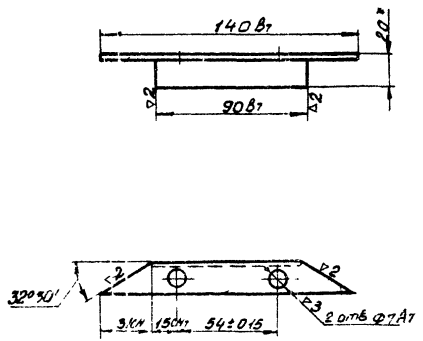


*Размер для справок.

Серия 4.900-5/74 выпуск 2

| Изм. | Лист | № докум. | Подп. | Дата |
|---|---|---|---|---|
| Разраб. | | Лысак | | |
| Пров. | | Мацых | | |
| Т.контр. | | | | |
| Рук. гр. | | Притуленко | | |
| Н.контр. | | Макаренко | | |
| Утв. | | | | |

Кронштейн

Уголок 520х20х3 ГОСТ 8509-72
Ст3 ГОСТ 5-58

| Лит. | Масса | Масшт. |
|---|---|---|
| А | 0,14 | 1:2 |

Лист | Листов

УКРГИПРОИНЖПРОЕКТ

Копировал Богач Формат 11

СЗК-7-01

Серия 4.900-5/74 выпуск 2

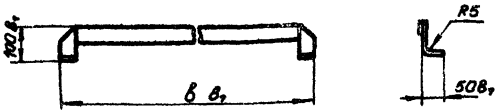


| Обозначение | Дн трубы | в мм | l полосы мм | Масса кг |
|---|---|---|---|---|
| СЗК-7-01 | 57 | 320 | 540 | 0,85 |
| | 76 | | | |
| | 89 | | | |
| -01 | 108 | 440 | 660 | 1,04 |
| | 133 | | | |
| | 159 | | | |
| -02 | 219 | 580 | 800 | 1,26 |
| | 273 | | | |
| -03 | 325 | 700 | 920 | 1,44 |
| | 377 | | | |
| | 426 | | | |
| -04 | 480 | 1200 | 1420 | 2,23 |
| | 530 | | | |

| Изм. | Лист | № докум. | Подп. | Дата |
|---|---|---|---|---|
| Разраб. | | Струц | | |
| Провер. | | Макаренко | | |
| Т. контр. | | | | |
| Рук. гр. | | Прийуленко | | |
| Н. контр. | | Макаренко | | |
| Утв. | | Лейдерман | | |

СЗК-7-01

Электро-перемычка

| Лит. | Масса | Масштаб |
|---|---|---|
| А | см. табл. | - |

Лист | Листов

Полоса 5х40 Гост 103-57
Ст 3 Гост 535-58

Укргипроинпроект

Копировал Кирсанова Формат 11

СЗК-49-01

Серия 4.900-5/74. Выпуск 2.

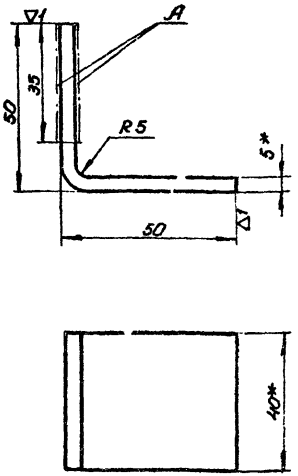


1.* Размеры для справок
2. Предельные отклонения размеров по $B_7$
3. Длина заготовки 100мм.
4. Покрытие поверхностей А О-С(60)9 опл.

| Изм. | Лист | № докум. | Подп. | Дата |
|---|---|---|---|---|
| Разраб. | | Струц | | |
| Провер. | | Макаренко | | |
| Т. контр. | | | | |
| Рук. гр. | | Прийуленко | | |
| Н. контр. | | Макаренко | | |
| Утв. | | Лейдерман | | |

СЗК-49-01

Скоба

| Лит. | Масса | Масштаб |
|---|---|---|
| А | 0,15 | 1:1 |

Лист | Листов 1

Полоса 5х40 Гост 103-57
Ст 3 Гост 535-58

Укргипроинпроект

Копировал Кирсанова Формат 11

СЗК-9-01

2 (▽)

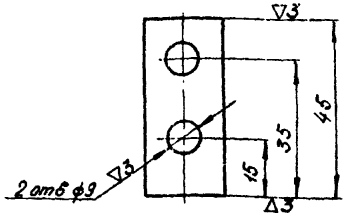


1. Предельные отклонения размеров:
   отверстий по $A_1$,
   валов - по $B_1$,
   остальных - по $CM_1$

2. Покрытие О-С (6О) 9. опл.

| Изм. | Лист | № докум. | Подпись | Дата |
|---|---|---|---|---|
| Разраб. | | Романова | | |
| Пров. | | Рутман | | |
| Т. контр. | | | | |
| Н. контр. | | Рыбалова | | |
| Утв. | | | | |

СЗК-9-01

Клемма „труба"

| Лит | Масса | Масштаб |
|---|---|---|
| А | 0,014 | 1:1 |
| Лист | Листов 1 | |

Полоса 4×20 ГОСТ 103-57 / ст.3 ГОСТ 535-58

Институт Мосгазпроект

Копировал: Ульянова

Формат А4





СЗК-9-02

2 (▽)

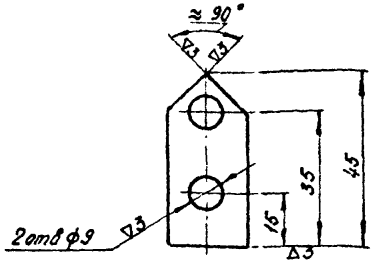


1. Предельные отклонения размеров:
   отверстий - по $A_1$,
   валов - по $B_1$,
   остальных - по $CM_1$
2. Покрытие О-С (6О) 9 опл.

| Изм. | Лист | № докум. | Подпись | Дата |
|---|---|---|---|---|
| Разраб. | | Романова | | |
| Пров. | | Рутман | | |
| Т. контр. | | | | |
| Н. контр. | | Рыбалова | | |
| Утв. | | | | |

СЗК-9-02

Клемма „земля"

| Лит | Масса | Масштаб |
|---|---|---|
| А | 0,013 | 1:1 |
| Лист | Листов 1 | |

Полоса 4×25 ГОСТ 103-57 / ст.3 ГОСТ 535-58

Институт Мосгазпроект

Копировал: Ульянова

Формат А4

Серия 4.900-5/74 Выпуск 2

СЗК-9-03

▽3 (▽)

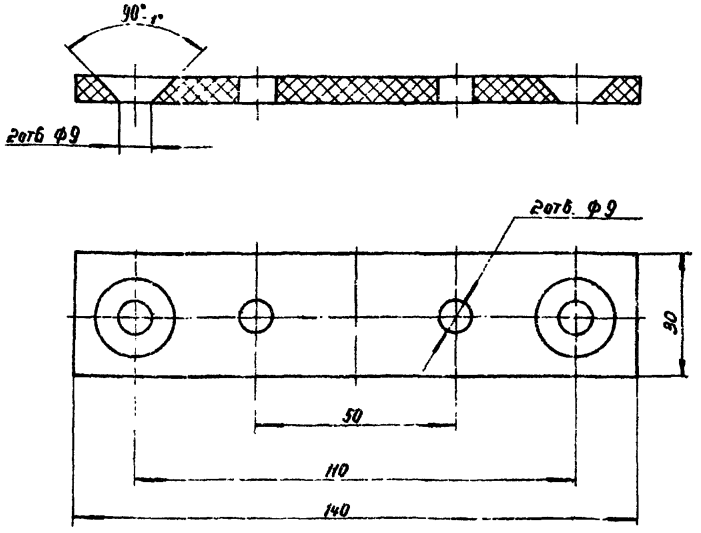


Неуказанные предельные отклонения размеров:
отверстий - по $A_7$,
балов - по $B_7$,
остальных - по $CH_7$.

| | | | | | | |
|---|---|---|---|---|---|---|
| Изм. | Лист | № докум. | Подпись | Дата | СЗК-9-03 | |
| Разраб. | | Романова | | XI.74 | Панель | Лит. А; Масса 0.02; Масштаб 1:1 |
| Пров. | | Путилов | | | | Лист; Листов 1 |
| Т.контр. | | | | | | |
| Н.контр. | | Рыбалова | | | Текстолит Б бигостатин-67 | Институт Мосгазпроект |
| Утв. | | | | | | |

Копировал

Формат А4

Серия 4.900-5/74 Выпуск 2

СЗК-9-04

▽3 (▽)

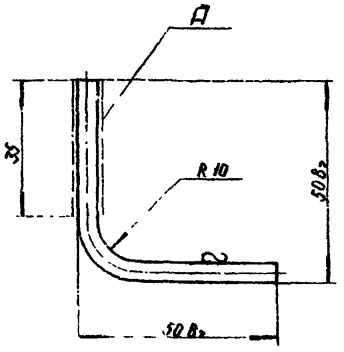


1. Длина развертки 90 мм.
2. Покрытие поверхности А О-С (60)9 опр

| | | | | | | |
|---|---|---|---|---|---|---|
| Изм. | Лист | № докум. | Подпись | Дата | СЗК-9-04 | |
| Разраб. | | Романова | | XI.74 | Уголок | Лит. А; Масса 0.01; Масштаб 1:1 |
| Пров. | | Путилов | | | | Лист; Листов 1 |
| Т.контр. | | | | | | |
| Н.контр. | | Рыбалова | | | Круг ГОСТ 2590-71 / Ст.3 ГОСТ 535-58 | Институт Мосгазпроект |
| Утв. | | | | | | |

Копировал

Формат А4

СЗК-10-01

▽3 (▽)

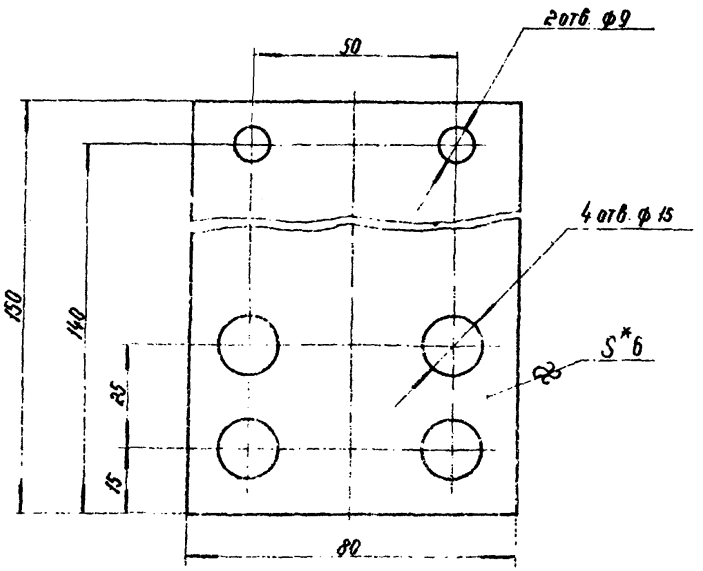


1 Предельные отклонения размеров:
отверстий — по $A_7$,
валов — по $B_7$,
остальных — по $CM_7$

2. *Размер для справки.

Серия 4.900-5/74. Выпуск 2.

| Изм. | Лист | № докум. | Подпись | Дата |
|---|---|---|---|---|
| Разраб. | | Романова | | |
| Пров. | | Рутман | | |
| Н.контр. | | | | |
| Т.контр. | | Рыбалова | | |
| Утв. | | | | |

СЗК-10-01

Панель

| Лит. | Масса | Масштаб |
|---|---|---|
| Р | 0,14 | 1:1 |

Лист | Листов 1

Текстолит Б-6,0 ГОСТ 2910-67

Институт Мосгазпроект

Инв. № подл. | Подп. и дата | Взам. инв. № | Инв. № дубл. | Подп. и дата

Копировал ф-8

Формат 11

СЗК-23-03

▽3 (▽)

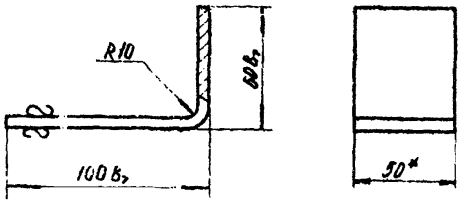


1. Длина развертки 150 мм.
2.* Размер для справки.

Серия 4.900-5/74. Выпуск 2.

| Изм. | Лист | № докум. | Подпись | Дата |
|---|---|---|---|---|
| Разраб. | | Романова | | |
| Пров. | | Рутман | | |
| Н.контр. | | | | |
| Т.контр. | | Рыбалова | | |
| Утв. | | | | |

СЗК-23-03

Уголок

| Лит. | Масса | Масштаб |
|---|---|---|
| А | 0,36 | 1:2 |

Лист | Листов 1

Полоса 6×50 ГОСТ 103-57 / СТ 3 ГОСТ 535-58

Институт Мосгазпроект

Инв. № подл. | Подп. и дата | Взам. инв. № | Инв. № дубл. | Подп. и дата

Копировал

Формат 11

Серия 4.900-5/74 Выпуск 2

| Форм. | Зона | Поз. | Обозначение | Наименование | Кол. | Примеч. |
|---|---|---|---|---|---|---|
| | | | | Документация | | |
| 11 | | | СЗК-11-01-01-00 СБ | Сборочный чертеж. | | |
| | | | | Сборочные единицы | | |
| 11 | | 1 | СЗК-11-01-01-01-00 | Корпус | 1 | |
| 11 | | 2 | СЗК-11-01-01-02-00 | Уголок | 1 | |
| 11 | | 3 | СЗК-11-01-01-03-00 | Крышка | 1 | |
| | | | | Детали. | | |
| 54 | | 4 | СЗК-11-01-01-01 | Стержень $l=128 В_7$ | | |
| | | | | Круг $\frac{В4 \text{ Гост } 2590-71}{Ст3 \text{ Гост } 535-58}$ | 2 | 0,013кг. |
| 54 | | 5 | СЗК-11-01-01-02 | Уголок | | |
| | | | | Уголок $\frac{Б20 \times 20 \times 3 \text{ Гост } 8509-72}{Ст3 \text{ Гост } 535-58}$ | 1 | 0,07кг |
| | | | | $L = 72 В_7$ | | |
| | | | | Стандартные изделия. | | |
| | | 6 | | Болт М8×40.5 8.05 | | |
| | | | | Гост 7798-70 | 4 | |
| | | 7 | | Гайка М8.5.05 | | |
| | | | | Гост 5915-70 | 4 | |

| Изм. | Лист | N докум. | Подп. | Дата |
|---|---|---|---|---|
| Разраб. | | Мацыхс | | |
| Провер. | | Притуленко | | |
| Рук. гр. | | Притуленко | | |
| Н. контр. | | Макаренко | | |
| Утв. | | Лейдерман | | |

СЗК-11-01-01-00

Коробка

| Лит. | Лист | Листов |
|---|---|---|
| А | 1 | 1 |

Укргипроинжпроект

Инв. N подл. | Подп. и дата | Взам. инв. N | Инв. N дубл. | Подп. и дата

Копировал: Богач

Формат 11



Серия 4.900-5/74 Выпуск 2

| Форм. | Зона | Поз. | Обозначение | Наименование | Кол. | Примеч. |
|---|---|---|---|---|---|---|
| | | | | Документация | | |
| 12 | | | СЗК-11-01-00 | Сборочный чертеж | | |
| | | | | Сборочные единицы | | |
| 11 | | 1 | СЗК-11-01-01-00 | Коробка | 1 | |
| 11 | | 2 | СЗК-11-01-02-00 | Арматурный каркас | 1 | |
| | | | | Детали | | |
| 54 | | 3 | СЗК-11-01-01 | Труба $L = 900 В_7$ | | |
| | | | | Труба $\frac{40 \times 2 \text{ ГОСТ } 10704-63}{Ст2 \text{ ГОСТ } 10705-63}$ | 1 | 1,7кг |
| 54 | | 4 | СЗК-11-01-02 | Полоса | | |
| | | | | Полоса $\frac{4 \times 20 \text{ Гост } 103-57}{Ст3 \text{ Гост } 535-58}$ | | |
| | | | | $L = 30 В_7$ | 1 | 0,02кг |
| | | | | Стандартные изделия | | |
| | | 5 | | Наконечник ТА-7-25Н | | |
| | | | | ГОСТ 9581-60 | 1 | |
| | | | | Материалы | | |
| | | | | Бетон марки 150 | | 8 м³ |
| | | | | Битум БНИ-IV | | |
| | | | | Гост 9812-61 | | 2кг |

| Изм. | Лист | N докум. | Подп. | Дата |
|---|---|---|---|---|
| Разраб. | | Мацыхс | | |
| Провер. | | Притуленко | | |
| Рук. гр. | | Притуленко | | |
| Н. контр. | | Макаренко | | |
| Утв. | | Лейдерман | | |

СЗК-11-01-00

Стойка контрольно-измерительного пункта

| Лит. | Лист | Листов |
|---|---|---|
| А | 1 | 1 |

Укргипроинжпроект

Инв. N подл. | Подп. и дата | Взам. инв. N | Инв. N дубл. | Подп. и дата

Копировал: Богач

Формат 11

СЗК-11-01-00СБ

Серия V.900-5/74 Выпуск 2

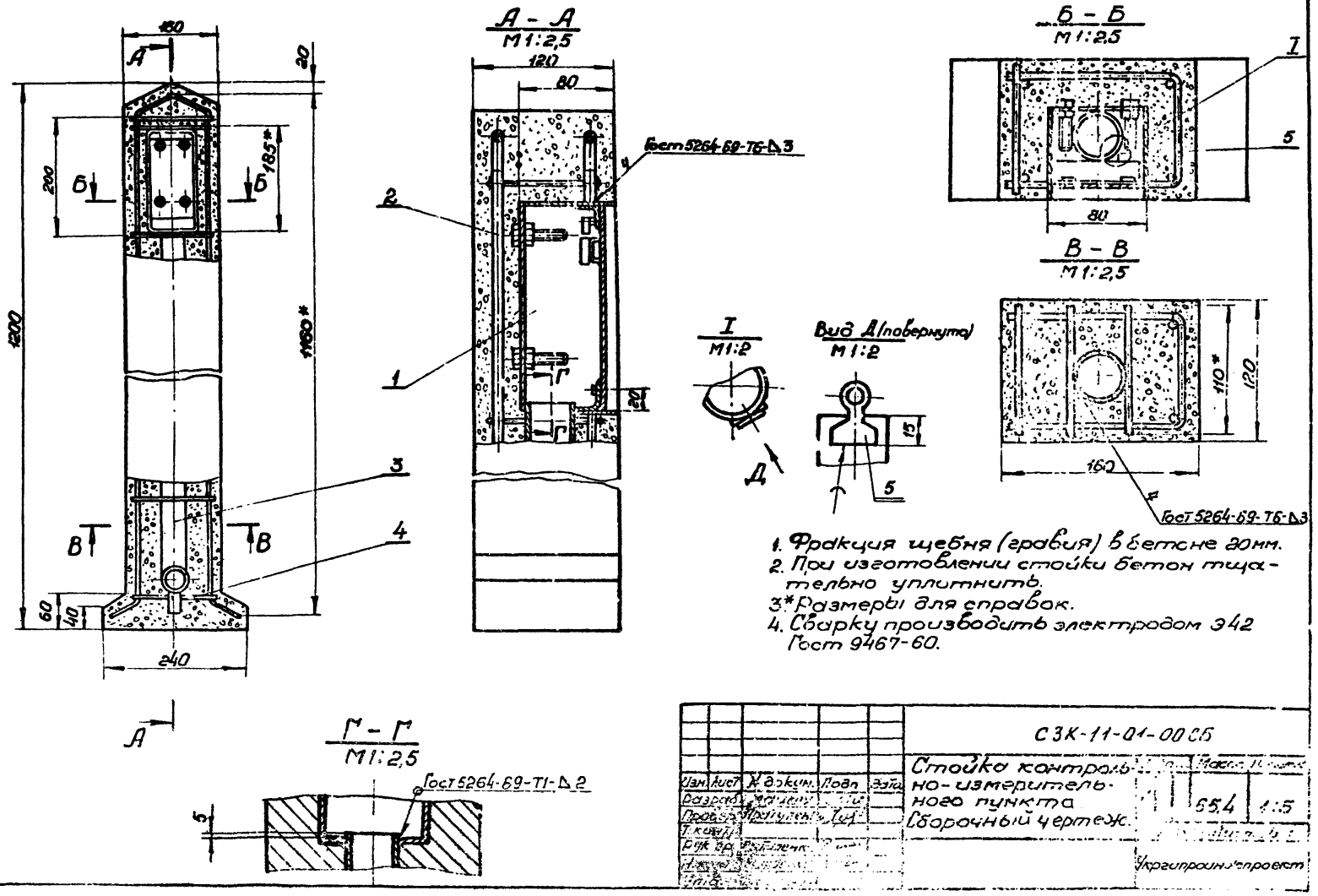


1. Фракция щебня (гравия) в бетоне 20мм.
2. При изготовлении стойки бетон тщательно уплотнить.
3* Размеры для справок.
4. Сварку производить электродом Э42 Гост 9467-60.

| | | | | | |
|---|---|---|---|---|---|
| Изм. | Лист | № докум. | Подп. | Дата | СЗК-11-01-00СБ |
| Разраб. | | | | | Стойка контрольно-измерительного пункта. Сборочный чертеж. |
| Провер. | | | | | 65.4 1:5 |
| Т. контр. | | | | | |
| Рук. гр. | | | | | Укргипроинжпроект |

Инв. № подл. | Подп. и дата | Взам. инв. № | Инв. № дубл. | Подп. и дата

Серия 4.900-5/74 Выпуск 2

С3К-11-01-01-02-00

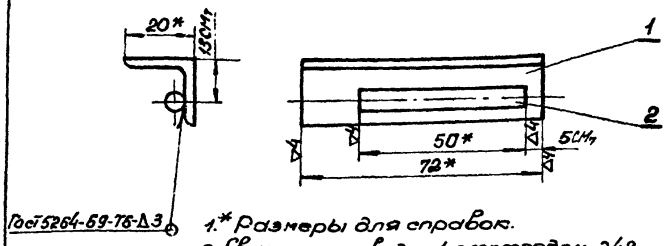


1.* Размеры для справок.
2. Сварку производить электродом Э42 Гост 9467-60.

| Форм. | Зона | Поз. | Обозначение | Наименование | Кол. | Примеч. |
|---|---|---|---|---|---|---|
| | | | | Детали. | | |
| Б4 | | 1 | С3К-1-01-01-02-01 | Уголок ℓ=72В7 | 1 | 0,07кг |
| | | | | Уголок Б 20×20×3 Гост 8509-72 / Ст3 Гост 535-58 | | |
| Б4 | | 2 | С3К-11-01-01-02-02 | Стержень ℓ=50В7 | 1 | 0,008кг |
| | | | | Круг В5 Гост 2590-71 / Ст3 Гост 535-58 | | |

| Изм. | Лист | № докум. | Подп. | Дата |
|---|---|---|---|---|
| Разраб. | | Мацых | | |
| Провер. | | Притуленко | | |
| Т.контр. | | | | |
| Рук.гр. | | Притуленко | | |
| Н.контр. | | | | |
| Утв. | | | | |

С3К-11-01-01-02-00

Уголок

| Лит. | Масса | Масштаб |
|---|---|---|
| А | 0,078 | 1:1 |

Лист | Листов 1

Укргипроинжпроект

Инв.№ подл. | Подп. и дата | Взам.инв.№ | Инв.№ дубл. | Подп. и дата

Серия 4.900-5/74. Выпуск 2.

С3К-11-01-01-00 СБ

Крышка условно не показана.

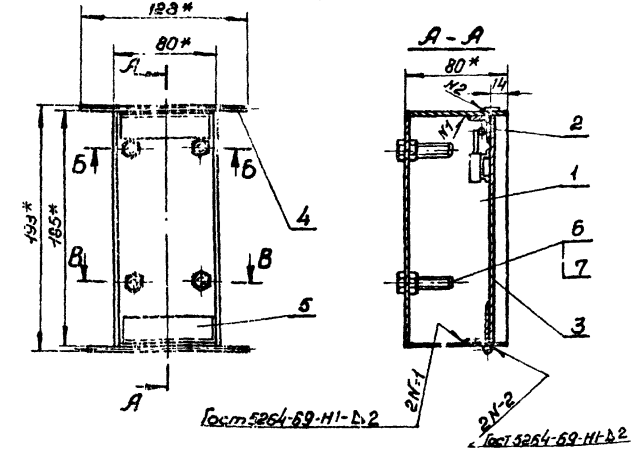


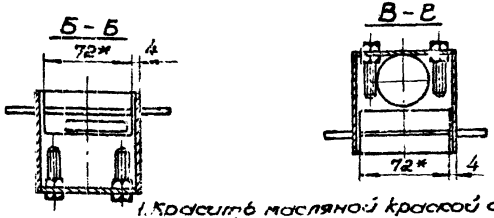


1. Красить масляной краской серого цвета Гост 8292-57.
2. При установке коробки у стены круг ф4 (поз.4) не приваривать.
3.* Размеры для справок.
4. Сварку производить электродом Э42 Гост 9467-60.

| Изм. | Лист | № докум. | Подп. | Дата |
|---|---|---|---|---|
| Разраб. | | Мацых | | |
| Провер. | | Притуленко | | |
| Т.контр. | | | | |
| Рук.гр. | | Притуленко | | |
| Н.контр. | | | | |
| Утв. | | | | |

С3К-11-01-01-00 СБ

Коробка.
Сборочный чертеж

| Лит. | Масса | Масштаб |
|---|---|---|
| А | 1,6 | 1:2,5 |

Лист | Листов 1

Укргипроинжпроект

Инв.№ подл. | Подп. и дата | Взам.инв.№ | Инв.№ дубл. | Подп. и дата

Серия 4.900-5/74 Выпуск 2

С3К-11-01-01-01-01

▽3(▽)

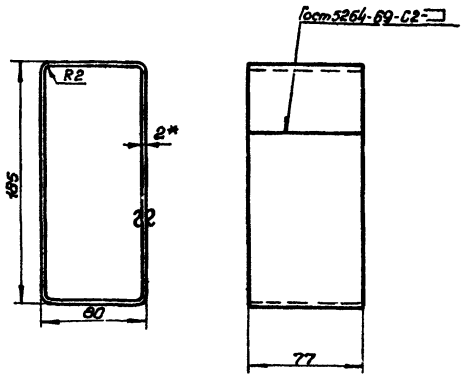


1. Предельные отклонения размеров-по $B_7$.
2. Длина заготовки - 530мм.
3.* Размер для справок.
4. Сварку производить электродом Э-42 Гост 9467-60.

| Изм. | Лист | № докум. | Подп. | Дата |
|---|---|---|---|---|
| Разраб. | | Мацых | | |
| Провер. | | Притуленко | | |
| Т. контр. | | | | |
| Рук. гр. | | Притуленко | | |
| Н. контр. | | Макаренко | | |
| Утв. | | | | |

С3К-11-01-01-01-01

Ободок

| Лит. | Масса | Масштаб |
|---|---|---|
| А | 0,65 | 1:2,5 |

Лист | Листов 1

Лист В20 Гост 3680-57 Ст3 Гост 16523-70

Укрпроинпроект

Копировал: Богач

Формат 11

Инв. № подл. | Подп. и дата | Взам. инв. № | Инв. № дубл. | Подп. и дата

Серия 4.900-5/74 Выпуск 2.

С3К-11-01-01-00

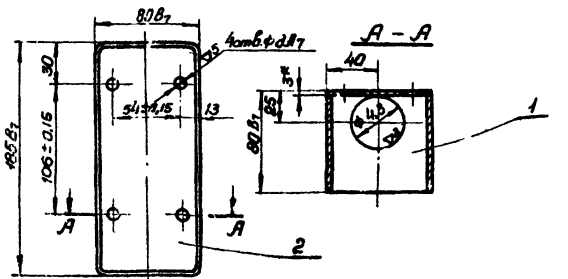


1. Неуказанные предельные отклонения размеров по $CM_7$.
2.* Размер для справок.

| Форм. | Зона | Поз. | Обозначение | Наименование | Кол. | Примеч. |
|---|---|---|---|---|---|---|
| | | | | Детали. | | |
| 11 | | 1 | С3К-11-01-01-01-01 | Ободок | 1 | |
| Б4 | | 2 | С3К-11-01-01-01-02 | Лист 185×80 | 1 | 0,230кг |
| | | | | Лист В20 Гост 3680-57 Ст3 Гост 16523-70 | | |

| Изм. | Лист | № докум. | Подп. | Дата |
|---|---|---|---|---|
| Разраб. | | Мацых | | |
| Провер. | | Притуленко | | |
| Т. контр. | | | | |
| Рук. гр. | | Притуленко | | |
| Н. контр. | | Макаренко | | |
| Утв. | | | | |

С3К-11-01-01-01-00

Корпус

| Лит. | Масса | Масштаб |
|---|---|---|
| А | 0,9 | 1:2,5 |

Лист | Листов 1

Укрпроинпроект

Копировал: Богач

Формат 11

Инв. № подл. | Подп. и дата | Взам. инв. № | Инв. № дубл. | Подп. и дата

СЗК-11-01-01-03-00 СБ

Серия. У.900-5/94 Выпуск 2

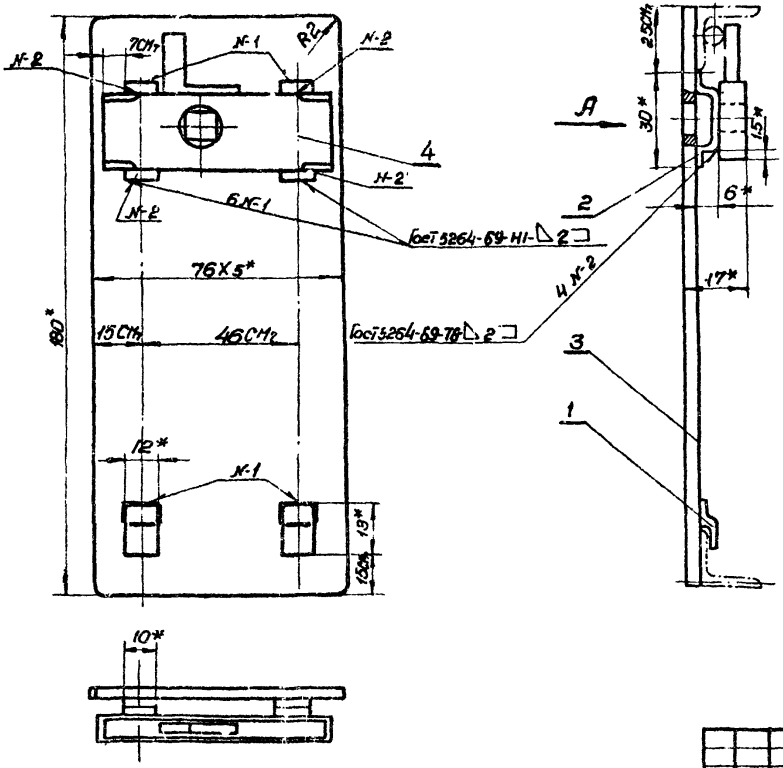


Вид А

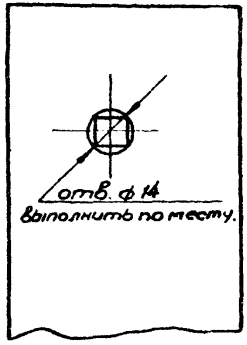


1. Красить масляной краской серого цвета Гост 8292-57.
2. * Размеры для справок.
3. Сварку производить электродом Э42 Гост 9467-60.

| | | | | | | | | |
|---|---|---|---|---|---|---|---|---|
| | | | | | СЗК-11-01-01-03-00 СБ | | | |
| Изм. | Лист | N докум. | подп. | дата | Крышка<br>Сборочный чертеж | Лит. | Масса | Масштаб |
| Разраб. | | Мацыха | | | | А | 0,5 | 1:1 |
| Провер. | | Притуленко | | | | Лист | Листов | |
| Т. контр. | | | | | | | | |
| Рук. гр. | | Притуленко | | | | Укрепроинжпроект | | |
| Н. контр. | | Макаренко | | | | | | |
| Утв. | | Лейдерман | | | | | | |

Копировал: Богач

Формат 12

| Инв. N подл. | Подп. и дата | Взам. инв. N | Инв. N дубл. | Подп. и дата |
|---|---|---|---|---|
| | | | | |

СЗК-11-01-01-03-01

Серия 4.900-5/74 Выпуск 2

∇3 (∇)

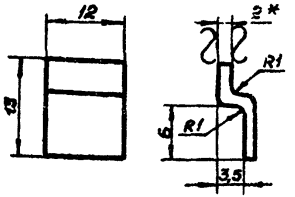


1. Предельные отклонения размеров по СМ7.
2. *Размер для справок.
3. Длина развертки 18 мм.

| Изм. | Лист | N докум. | Подп. | Дата | СЗК-11-01-01-03-01 | | | |
|---|---|---|---|---|---|---|---|---|
| Разраб. | | Мацых | | | Скоба | Лит. | Масса | Масштаб |
| Провер. | | Притуленко | | | | А | 0,004 | 2:1 |
| Т. контр. | | | | | | Лист | Листов 1 | |
| Рук. гр. | | Притуленко | | | Лист В20Г ост 3680-57 Ст 3 Гост 16523-70 | Укргипроинжпроект | | |
| Н. контр. | | Макаренко | | | | | | |
| Утв. | | | | | | | | |

Инв. N подл. | Подп. и дата | Взам. инв. N | Инв. N подл. | Подп. и дата

Копировал: Богач

Формат 11

СЗК-11-01-01-03-02

Серия 4.900-5/74. Выпуск 2.

∇3 (∇)

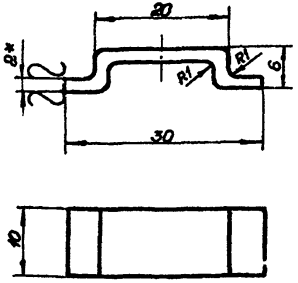


1. Предельные отклонения размеров по В7
2. *Размер для справок.
3. Длина развертки 40 мм

| Изм. | Лист | N докум. | Подп. | Дата | СЗК-11-01-01-03-02 | | | |
|---|---|---|---|---|---|---|---|---|
| Разраб. | | Мацых | | | Скоба | Лит. | Масса | Масштаб |
| Провер. | | Притуленко | | | | А | 0,007 | 2:1 |
| Т. контр. | | | | | | Лист | Листов 1 | |
| Рук. гр. | | Притуленко | | | Лист В20Г ост 3680-57 Ст 3 Гост 16523-70 | Укргипроинжпроект | | |
| Н. контр. | | Макаренко | | | | | | |
| Утв. | | | | | | | | |

Инв. N подл. | Подп. и дата | Взам. инв. N | Инв. N подл. | Подп. и дата

Копировал: Богач

Формат 11

Серия 4.900-5/74 Выпуск 2

| Форм. | Зона | Поз. | Обозначение | Наименование | Кол. | Примеч. |
|---|---|---|---|---|---|---|
| | | | | Документация | | |
| 12 | | | СЗК-11-01-01-03-00 СБ | Сборочный чертеж. | | |
| | | | | Детали. | | |
| 11 | | 1 | СЗК-11-01-01-03-01 | Скоба | 2 | |
| 11 | | 2 | СЗК-11-01-01-03-02 | Скоба | 2 | |
| Б4 | | 3 | СЗК-11-01-01-03-03 | Лист (180 x 76) Вт | | |
| | | | | Лист В ЗПГост 3680-57 / Ст3 Гост 16523-70 | 1 | 0,3 кг |
| | | | | Стандартные изделия | | |
| | | 4 | | Замок Гост 5089-65 | 1 | |

Инв. № подл. | Подп. и дата | Взам. инв. № | Инв. № дубл. | Подп. и дата

| Изм. | Лист | № докум. | Подп. | Дата |
|---|---|---|---|---|
| Разраб. | | Струц | | |
| Провер. | | Притуленко | | |
| Рук. гр. | | Притуленко | | |
| Н. контр. | | Микаренко | | |
| Утв. | | | | |

СЗК-11-01-01-03-00

Крышка

| Лит. | Лист | Листов |
|---|---|---|
| Л | | 1 |

Укргипроинжпроект

Копировал: Богач

Формат 11



Серия 4.900-5/74. Выпуск 2.

| Форм. | Зона | Поз. | Обозначение | Наименование | Кол. | Примеч. |
|---|---|---|---|---|---|---|
| | | | | Документация | | |
| 12 | | | СЗК-11-01-02-00 СБ | Сборочный чертеж. | | |
| | | | | Детали | | |
| Б4 | | 1 | СЗК-11-01-02-01 | Элемент каркаса | 2 | 1,0 кг |
| | | | | ℓ = 2440 Вт | | |
| | | | | Сталь арматурная | | |
| | | | | А II-8 Гост 5781-61 | | |
| | | | | Сталь арматурная А II-4 Гост 5781-61 | | |
| Б4 | | 2 | СЗК-11-01-02-02 | Элемент каркаса | 7 | 0,04 кг |
| | | | | ℓ = 380 Вт | | |
| Б4 | | 3 | СЗК-11-01-02-03 | Элемент каркаса | 9 | 0,01 кг |
| | | | | ℓ = 110 Вт | | |

Инв. № подл. | Подп. и дата | Взам. инв. № | Инв. № дубл. | Подп. и дата

| Изм. | Лист | № докум. | Подп. | Дата |
|---|---|---|---|---|
| Разраб. | | Струц | | |
| Провер. | | Притуленко | | |
| Рук. гр. | | Притуленко | | |
| Н. контр. | | Микаренко | | |
| Утв. | | Лейдерман | | |

СЗК-11-01-02-00

Арматурный каркас

| Лит. | Лист | Листов |
|---|---|---|
| Л | | 1 |

Укргипроинжпроект

Копировал: Богач

Формат 11

СЗК-11-01-02-00-СБ

Серия 4.900-5/74 Выпуск 2.

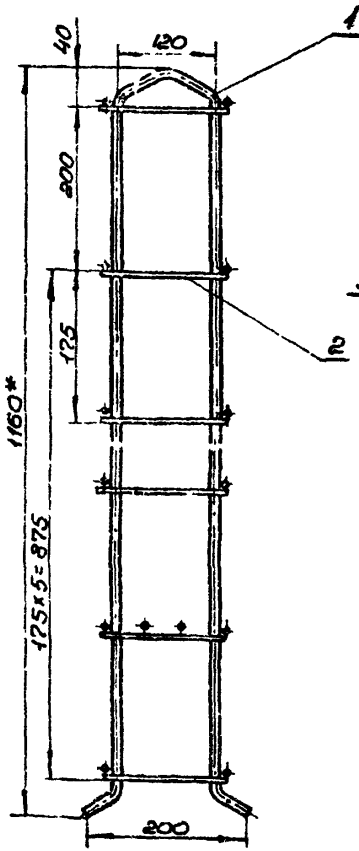


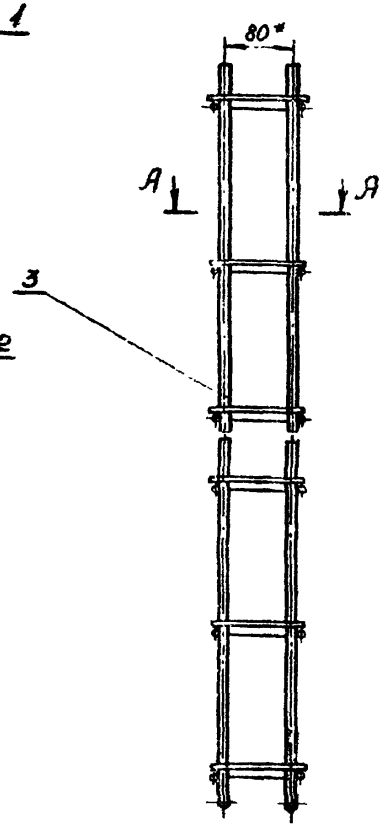


А - А
М1:2

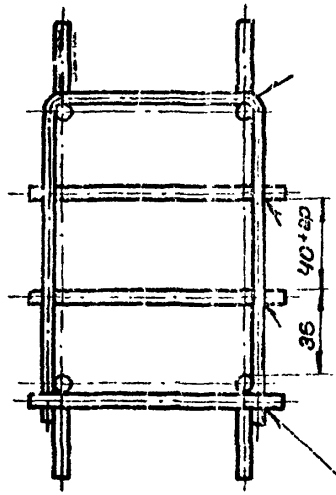


Элемент каркаса поз. 1

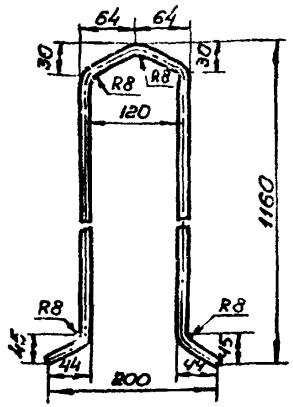


Элемент каркаса поз. 2

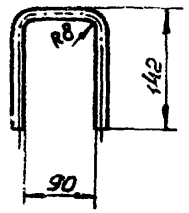


1. Предельные отклонения размеров валов по В9, остальных по СН9.
2. Арматура класса А I.
3.* Размеры для справок.

| Изм. | Лист | № докум. | Подп. | Дата |
|---|---|---|---|---|
| Разраб. | | Мацыкс | | |
| Провер. | | Притуленко | | |
| Т. контр. | | | | |
| Рук. гр. | | Притуленко | | |
| Н. контр. | | Макаренко | | |
| Утв. | | Лейбуман | | |

СЗК-11-01-02-00 СБ

Арматурный каркас
Сборочный чертеж

| Лит. | Масса | Масштаб |
|---|---|---|
| А | 2,4 | 1:5 |

Лист | Листов 1

Ускоренный проект

Копировал Кирсанова Формат 12

Инв. № подл. | Подп. и дата | Взам. инв. № | Инв. № дубл. | Подп. и дата

Серия 4.900-5/74 Выпуск 2

С3К-11-02-00

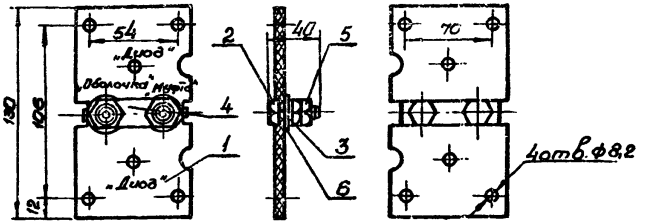


1. Размеры для справок.
2. Надписи выполнить белой масляной краской Гост 1031-53, шрифтом 3, Гост 3452-59.

| Форм | Зона | Поз. | Обозначение | Наименование | Кол. | Примеч. |
|---|---|---|---|---|---|---|
| | | | | Детали. | | |
| 11 | | 1 | С3К-11-02-01 | Панель | 1 | |
| 11 | | 2 | С3К-11-02-02 | Болт специальн. | 2 | |
| 11 | | 3 | С3К-11-02-03 | Лепесток | 2 | |
| 11 | | 4 | С3К-11-02-04 | Планка | 1 | |
| | | | | Стандартные изделия. | | |
| | | 5 | | Гайка М8.5.05 Гост 5915-70 | 4 | |
| | | 6 | | Шайба 8.0.05 Гост 11371-68 | 2 | |

С3К-11-02-00

| Изм | Лист | № докум. | Подп. | Дата |
|---|---|---|---|---|
| Разраб. | | Долярenко | | |
| Провер. | | Макаренко | | |
| Т.контр. | | | | |
| Рук.гр. | | Притуленко | | |
| Н.контр. | | Макаренко | | |
| Утв. | | | | |

Клеммный щиток контрольно-измерительного пункта КИП-1 кабеля связи.

| Лит. | Масса | Масштаб |
|---|---|---|
| А | 0,2 | 1:2 |

Лист | Листов 1

Укргипроинжпроект

Инв. № подл. | Подп. и дата | Взам. инв. № | Инв. № дубл. | Подп. и дата

Копировал. Богач

Формат 11

Серия 4.900-5/74 Выпуск 2

С3К-11-02-01

▽3(▽)

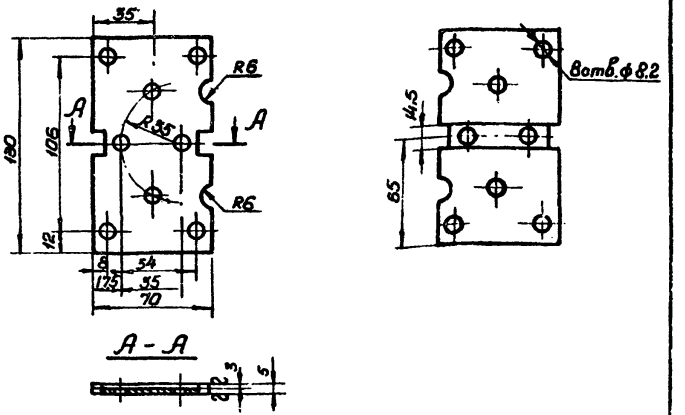


Неуказанные предельные отклонения размеров: отверстий - по $A_7$; валов - по $B_7$; остальных - по $CM_7$.

С3К-11-02-01

| Изм | Лист | № докум. | Подп. | Дата |
|---|---|---|---|---|
| Разраб. | | Столяренко | | |
| Провер. | | Макаренко | | |
| Т.контр. | | | | |
| Рук.гр. | | Притуленко | | |
| Н.контр. | | Макаренко | | |
| Утв. | | | | |

Панель

Лит | Масса | Масштаб

А | 0,1 | 1:2

Лист | Листов 1

Текстолит 1-5 Гост 2910-67

Укргипроинжпроект

Инв. № подл. | Подп. и дата | Взам. инв. № | Инв. № дубл. | Подп. и дата

Копировал. Богач

СЗК-11-02-02

▽3(▽)

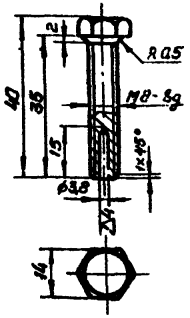


Предельные отклонения размеров:
отверстий - по $A_1$, валов - по $B_1$;
остальных - по $CM_1$.

Серия 4.900-5/74 Выпуск 2

Подп. и дата | Инв. № подл. | Взам. инв. № | Инв. № дубл. | Подп. и дата

| Изм. | Лист | № докум. | Подп. | Дата |
|---|---|---|---|---|
| Разраб. | | Голяренко | | |
| Провер. | | Мацых | | |
| Т. контр. | | | | |
| Рук. гр. | | Прилуденко | | |
| Н. контр. | | Макаренко | | |
| Утв. | | Лебесман | | |

СЗК-11-02-02

Болт специальный

| Лит. | Масса | Масштаб |
|---|---|---|
| 1 | 0,02 | 1:1 |
| Лист | Листов 1 | |

Латунь Гост 2060-73

Укргипроинжпроект

Копировал: Бокач Формат А4

СЗК-11-02-03

▽3(▽)

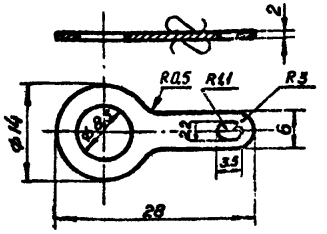


Предельные отклонения размеров:
отверстий - по $A_1$;
валов - по $B_1$;
остальных - по $CM_1$.

Серия 4.900-5/74 Выпуск 2

Подп. и дата | Инв. № подл. | Взам. инв. № | Инв. № дубл. | Подп. и дата

| Изм. | Лист | № докум. | Подп. | Дата |
|---|---|---|---|---|
| Разраб. | | Голяренко | | |
| Провер. | | Мацых | | |
| Т. контр. | | | | |
| Рук. гр. | | Прилуденко | | |
| Н. контр. | | Макаренко | | |
| Утв. | | | | |

СЗК-11-02-03

Лепесток

| Лит. | Масса | Масштаб |
|---|---|---|
| 1 | 0,003 | 2:1 |
| Лист | Листов 1 | |

Латунь Л62 Гост 931-70

Укргипрохимпроект

Копировал: Бокач Формат А4

Серия 4.900-5/74 Выпуск 2

СЗК-14-01-00

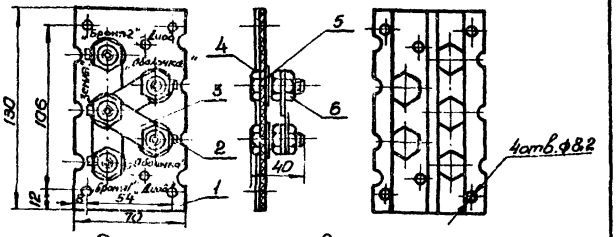


1. Размеры для справок.
2. Надписи выполнить белой масляной краской ГОСТ 1031-53, шрифтом 3 ГОСТ 3452-59.

| Формат | Зона | Поз. | Обозначение | Наименование | Кол. | Приме-чание |
|---|---|---|---|---|---|---|
| | | | | **Детали.** | | |
| 11 | | 1 | СЗК-14-01-01 | Панель | 1 | |
| 11 | | 2 | СЗК-11-02-03 | Лепесток | 5 | |
| 11 | | 3 | СЗК-11-02-04 | Планка | 4 | |
| 11 | | 4 | СЗК-11-02-02 | Болт специальный | 5 | |
| | | | | **Стандартные изделия** | | |
| | | 5 | | Гайка М8.5.05 ГОСТ 5915-70 | 10 | |
| | | 6 | | Шайба 8.0.05 ГОСТ 11371-68 | 7 | |

Инв.№ подл. | Подп. и дата | Взам. инв.№ | Инв.№ дубл. | Подп. и дата

| Изм. | Лист | № докум. | Подп. | Дата |
|---|---|---|---|---|
| Разраб. | | Долгаренко | | |
| Провер. | | Макаренко | | |
| Т. контр. | | | | |
| Рук. гр. | | Прытуленко | | |
| Н. контр. | | Макаренко | | |
| Утв. | | Лейзерман | | |

СЗК-14-01-00

Клеммный щиток контрольно-измерительного пункта КИП 2 кабеля связи.

| Лит. | Масса | Масштаб |
|---|---|---|
| 1 | 0,3 | 1:2 |
| Лист | Листов | |
| Укргипроинжпроект | | |

Копировал Богач Формат 11

Серия 4.900-5/74 Выпуск 2

СЗК-11-02-04

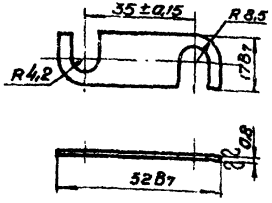


Инв.№ подл. | Подп. и дата | Взам. инв.№ | Инв.№ дубл. | Подп. и дата

| Изм. | Лист | № докум. | Подп. | Дата |
|---|---|---|---|---|
| Разраб. | | Долгаренко | | |
| Провер. | | Макаренко | | |
| Т. контр. | | | | |
| Рук. гр. | | Прытуленко | | |
| Н. контр. | | Макаренко | | |
| Утв. | | Лейзерман | | |

СЗК-11-02-04

Планка

Латунь Л62 ГОСТ 931-70

| Лит. | Масса | Масштаб |
|---|---|---|
| 1 | 0,01 | 1:2 |
| Лист | Листов | |
| Укргипроинжпроект | | |

Копировал Богач Формат 11

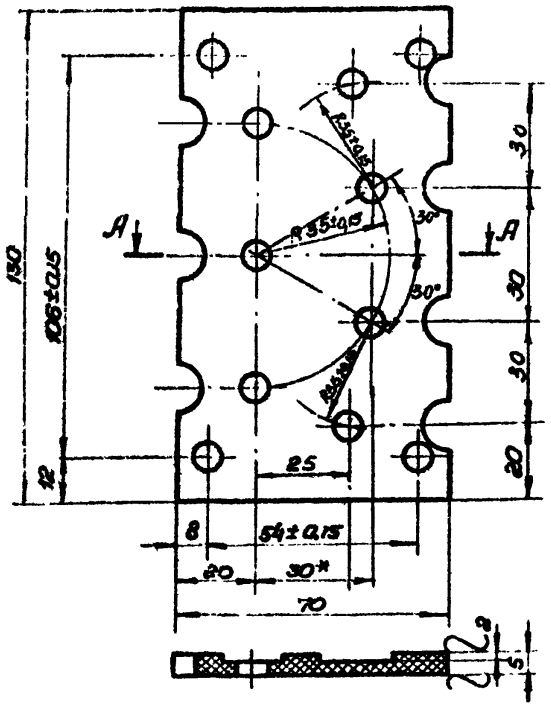


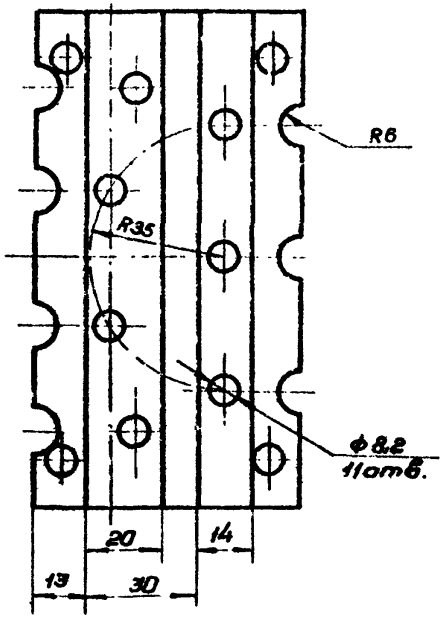


1.* Размер для справок.

2. Неуказанные предельные отклонения размеров: отверстий – по $A_1$;
валов – по $B_1$;
остальных – по $C_{17}$.

| | | |

Серия 4.900-5/74 Выпуск 2

| Форм. | Зона | Поз. | Обозначение | Наименование | Кол. | Примеч. |
|---|---|---|---|---|---|---|
| | | | | Документация | | |
| 12 | | | СЗК-18-01-01-00СБ | Сборочный чертеж | | |
| | | | | Детали | | |
| 11 | | 1 | СЗК-18-01-01-01 | Фланец | 1 | |
| 64 | | 2 | СЗК-18-01-01-02 | Труба | | |
| | | | | Труба 219×6 ГОСТ 10704-63 / ст 2-А ГОСТ 10705-63 | | |
| | | | | L = 322,8 т | 1 | 9,5 кг |
| 11 | | 3 | СЗК-18-01-01-03 | Кольцо | 1 | |

Инв. № подл. | Подп. и дата | Взам. инв. № | Инв. № дубл. | Подп. и дата

| Изм. | Лист | Н.докум. | Подп. | Дата |
|---|---|---|---|---|
| Разраб. | | Столяренко | | |
| Пров. | | Макаренко | | |
| Рук. гр. | | Притуленко | | |
| Н. контр. | | Макаренко | | |
| Утв. | | | | |

СЗК-18-01-01-00

Корпус

| Лит. | Лист | Листов |
|---|---|---|
| А | 1 | 1 |

Укргипроинжпроект

Копировал. Формат 11



Серия 4.900-5/74 Выпуск 2

| Форм. | Зона | Поз. | Обозначение | Наименование | Кол. | Примеч. |
|---|---|---|---|---|---|---|
| | | | | Документация | | |
| 12 | | | СЗК-18-01-00 СБ | Сборочный чертеж | | |
| | | | | Сборочные единицы | | |
| 11 | | 1 | СЗК-18-01-01-00 | Корпус | 1 | |
| 11 | | 2 | СЗК-18-01-02-00 | Крышка | 1 | |
| 11 | | 3 | СЗК-18-01-03-00 | Кронштейн | 1 | |
| 11 | | 4 | СЗК-18-01-04-00 | Стакан | 1 | |
| | | | | Детали | | |
| 11 | | 8 | СЗК-18-01-01 | Пружина | 1 | |
| 11 | | 9 | СЗК-18-01-02 | Пружина | 1 | |
| 64 | | 10 | СЗК-18-01-03 | Прокладка Ф20×Ф11; S1 | 1 | 0,001 кг |
| | | | | резино-рулонная ИМБ-А-М | | |
| | | | | ГОСТ 7338-65 | | |
| | | | | Стандартные изделия | | |
| | | 13 | | Болт М10×14 58.05 | 1 | |
| | | | | ГОСТ 7798-70 | | |
| | | 14 | | Винт М6×12 6.6.05 ГОСТ 1489-67 | 2 | |
| | | 15 | | Шайба 6.65Г ГОСТ 6402-70 | 2 | |
| | | 16 | | Шайба 10.005 ГОСТ 11371-68 | 1 | |

Инв. № подл. | Подп. и дата | Взам. инв. № | Инв. № дубл. | Подп. и дата

| Изм. | Лист | Н.докум. | Подп. | Дата |
|---|---|---|---|---|
| Разраб. | | Макаренко | | |
| Пров. | | Притуленко | | |
| Рук. гр. | | Притуленко | | |
| Н. контр. | | Макаренко | | |
| Утв. | | Лейберман | | |

СЗК-18-01-00

Ковер сварной

| Лит. | Лист | Листов |
|---|---|---|
| А | 1 | 1 |

Укргипроинжпроект.

Копировал: Формат 11

СЗК-18-01-00 СБ

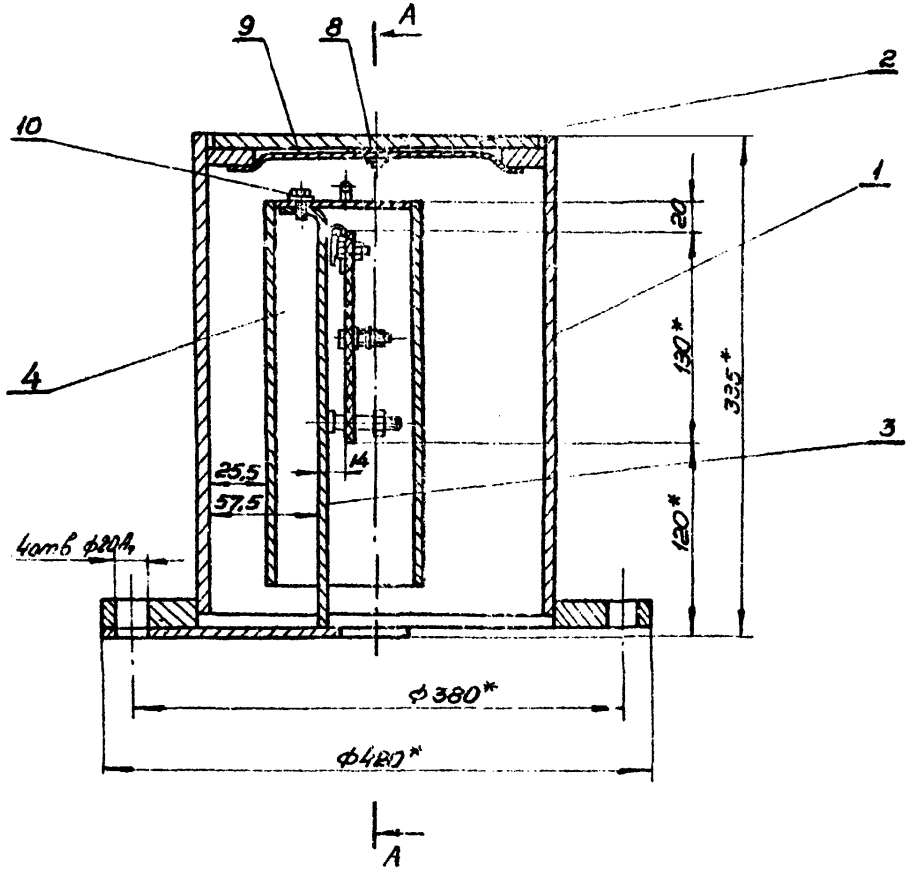


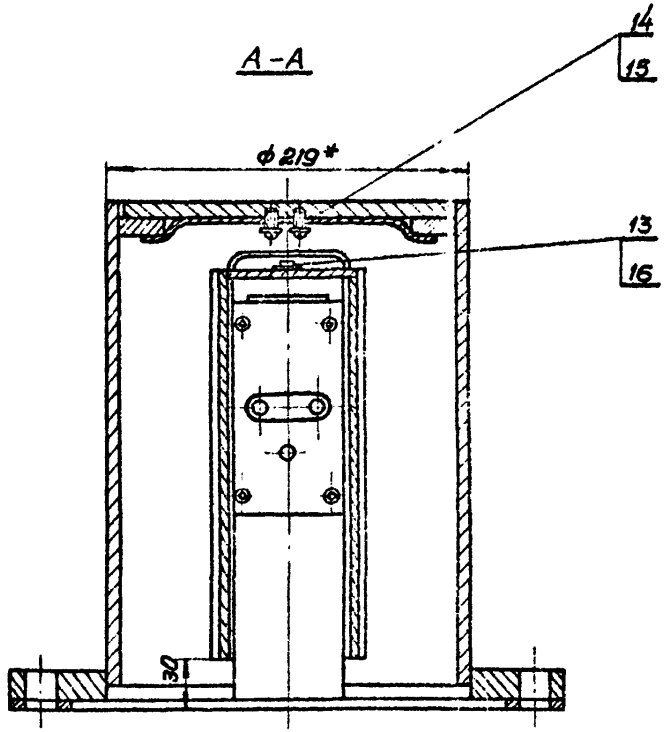


1.* Размеры для справок.
2. Предельные отклонения размеров по СМ1.

| | | | | | | | | |
|---|---|---|---|---|---|---|---|---|
| | | | | | СЗК-18-01-00 СБ | | | |
| Изм. | Лист | № докум. | Подп. | Дата | Ковер сварной<br>Сборочный чертеж | Лит. | Масса | Масштаб |
| Разраб. | | Стляренко | | | | 1 | 25,2 | 1:4 |
| Провер. | | Макаренко | | | | Лист | Листов 1 | |
| Т. контр. | | | | | | | | |
| Рук. гр. | | Притулинко | | | | Укргипроинкпроект | | |
| Н. контр. | | Макаренко | | | | | | |
| Утв. | | | | | | | | |

Серия 4.900-5/7V Выпуск 2

Инв. № подл. | Подп. и дата | Взам. инв. № | Инв. № дубл. | Подп. и дата

Копировал: Бодин Формат 12

СЗК-18-01-01-00 СБ

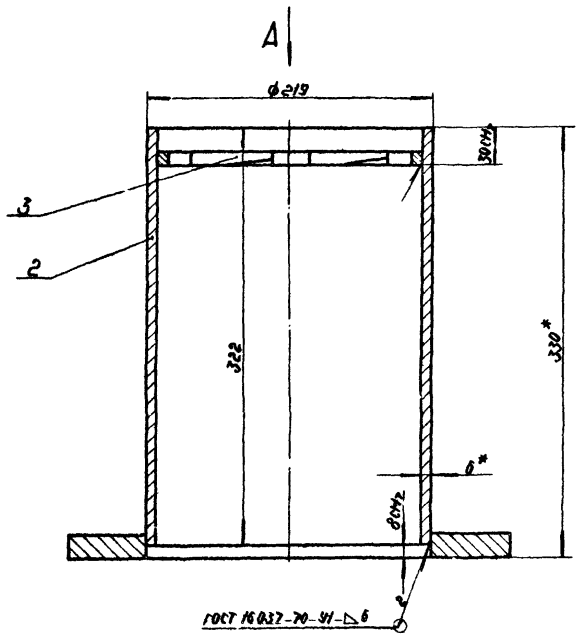


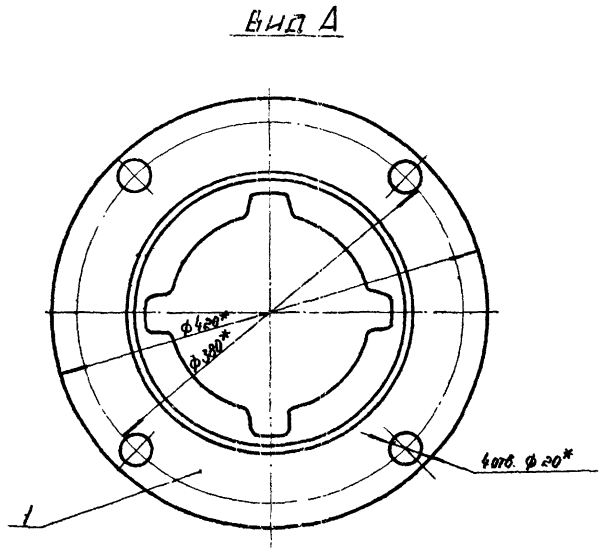


1.* Размеры для справок

2. Сварку производить электродом Э42 ГОСТ 9467-60.

| Изм. | Лист | № докум. | Подпись | Дата |
|---|---|---|---|---|
| Разраб. | | Столяренко | | |
| Пров. | | Макаренко | | |
| Т. контр. | | | | |
| Рук. ср. | | Притуленко | | |
| Н. контр. | | Макаренко | | |
| Утв. | | Лейдерман | | |

СЗК-18-01-01-00 СБ

КОРПУС

Сварочный чертеж

| Лит. | Масса | Масштаб |
|---|---|---|
| А | 23.1 | 1:25 |

Лист | Листов 1

УКРЕИПРОИНЖПРОЕКТ

Серия 4.900-5/74 Выпуск 2

Инв. № подл. | Подп. и дата | Взам. инв. № | Инв. № дубл. | Подп. и дата

Копир. | Формат 12

СЗК-18-01-01-01

~(▽)

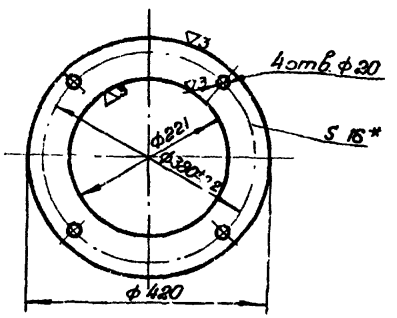


1. Неуказанные предельные отклонения размеров валов-пов., отверстий - по $A_7$, остальных - по $CM_7$.

2. *Размер для справок.

Серия 4.900-5/74 Выпуск 2

| Лит. | Изм. | N-докум. | Подп. | Дата |
|---|---|---|---|---|
| Разраб. | | Столяренко | | |
| Провер. | | Макаренко | | |
| Т. контр. | | | | |
| Рук. гр. | | Прицуленко | | |
| Н. контр. | | Макаренко | | |
| Утв. | | Лейдерман | | |

СЗК-18-01-01-01

Фланец

| Лит. | Масса | Масштаб |
|---|---|---|
| А | 0,4 | 1:2,5 |

Лист | Листов 1

Лист 16 Гост 5681-57 Ст 3 Гост 14637-69

Укрпроинжпроект

Инв. № подл. | Подп. и дата | Взам. инв. № | Инв. № дубл. | Подп. и дата

Копировал: Богач

Формат 11

СЗК-18-01-01-03

▽3(▽)

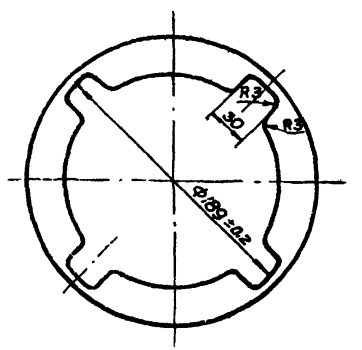


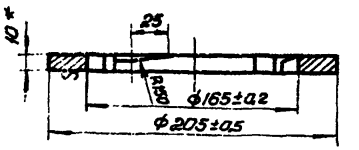


1. *Размер для справок.

2. Неуказанные предельные отклонения размеров: отверстий - по $A_7$; остальных - по $CM_7$.

Серия 4.900-5/74 Выпуск 2

| Лит. | Изм. | N-докум. | Подп. | Дата |
|---|---|---|---|---|
| Разраб. | | Столяренко | | |
| Провер. | | Макаренко | | |
| Т. контр. | | | | |
| Рук. гр. | | Прицуленко | | |
| Н. контр. | | Макаренко | | |
| Утв. | | Лейдерман | | |

СЗК-18-01-01-03

Кольцо

| Лит. | Масса | Масштаб |
|---|---|---|
| А | 5,8 | 1:5 |

Лист | Листов 1

Лист 10 Гост 5681-57 Ст 3 Гост 14637-69

Укрпроинжпроект

Инв. № подл. | Подп. и дата | Взам. инв. № | Инв. № дубл. | Подп. и дата

Копировал: Богач

Формат 11

СЗК-18-01-04-00

Серия 4.900-5/74 Выпуск 2

Вид А

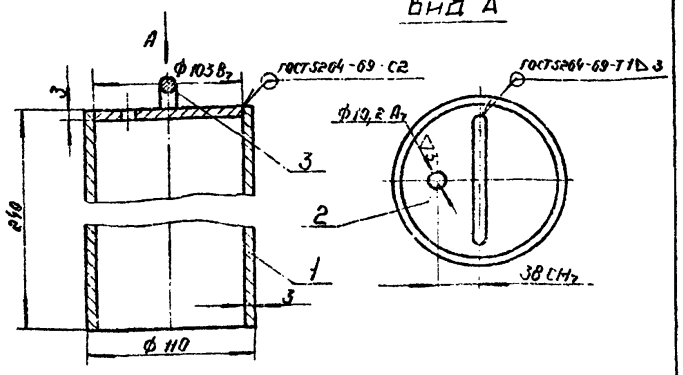


1. * Размеры для справок.
2. Красить масляной краской серого цвета ГОСТ 8292-57.
3. Сварку производить электродом Э42 ГОСТ 9467-60.

| Формат | Зона | Поз. | Обозначение | Наименование | Кол. | Примеч. |
|---|---|---|---|---|---|---|
| | | | | Детали | | |
| БЧ | | 1 | СЗК-18-01-04-01 | Труба $l = 240 В_7$ | 1 | 1.9 кг |
| | | | | Труба $\frac{110 \times 3 \text{ ГОСТ } 10704-63}{\text{СТ } 2А \text{ ГОСТ } 10705-63}$ | | |
| БЧ | | 2 | СЗК-18-01-04-02 | Днище Ф103 $В_7$ | 1 | 0.19 кг |
| | | | | Лист $\frac{8 \text{ З.О ГОСТ } 3680-57}{4\text{-IV СТ.3 ГОСТ } 16523-70}$ | | |
| | | 3 | СЗК-18-01-04-03 | Ручка | 1 | |

СЗК-18-01-04-00

| Изм. | Лист | № докум. | Подпись | Дата |
|---|---|---|---|---|
| Разраб. | | Столяренко | | |
| Пров. | | Макаренко | | |
| Т. контр. | | | | |
| Рук. пр. | | Дрогуленко | | |
| Н. контр. | | Макаренко | | |
| Утв. | | Зейдерман | | |

Стакан

| Лит. | Масса | Масштаб |
|---|---|---|
| А | 2.2 | 1:2,5 |

Лист | Листов 1

Укрсипроинжпроект

Подп. и дата | Инв. № дубл. | Взам. инв. № | Подп. и дата | Инв. № подл.

Копировал: [illegible]

Формат 11

СЗК-18-01-02-00

Серия 4.900-5/74 Выпуск 2

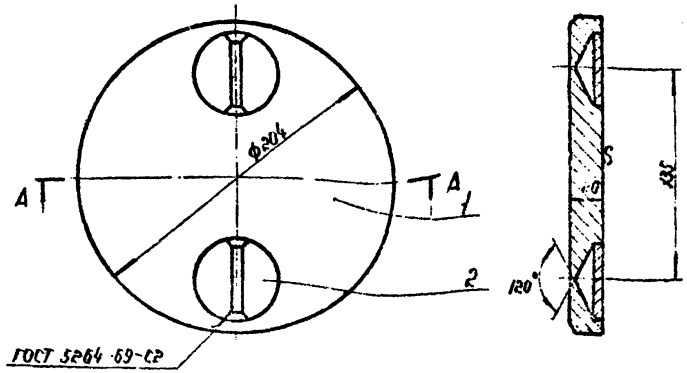


А-А




Сварку произвести электродом Э42 ГОСТ 9467-60.

| Формат | Зона | Поз. | Обозначение | Наименование | Кол. | Примечан. |
|---|---|---|---|---|---|---|
| | | | | Детали | | |
| 11 | | 1 | СЗК-18-01-02-01 | Крышка | 1 | |
| БЧ | | 2 | СЗК-18-01-02-02 | Стержень $l = 48 В_7$ | 2 | 0.005 кг |
| | | | | Проволока 4 ГОСТ 3282-46 | | |

СЗК-18-01-02-00

| Изм. | Лист | № докум. | Подпись | Дата |
|---|---|---|---|---|
| Разраб. | | Столяренко | | |
| Пров. | | Макаренко | | |
| Т. контр. | | | | |
| Рук. пр. | | Дрогуленко | | |
| Н. контр. | | Макаренко | | |
| Утв. | | Зейдерман | | |

Крышка

| Лит. | Масса | Масштаб |
|---|---|---|
| А | 4.4 | 1:2,5 |

Лист | Листов 1

Укрсипроинжпроект

Подп. и дата | Инв. № дубл. | Взам. инв. № | Подп. и дата | Инв. № подл.

Копировал: [illegible]

Формат 11

СЗК-18-01-02-01

▽3 (▽)

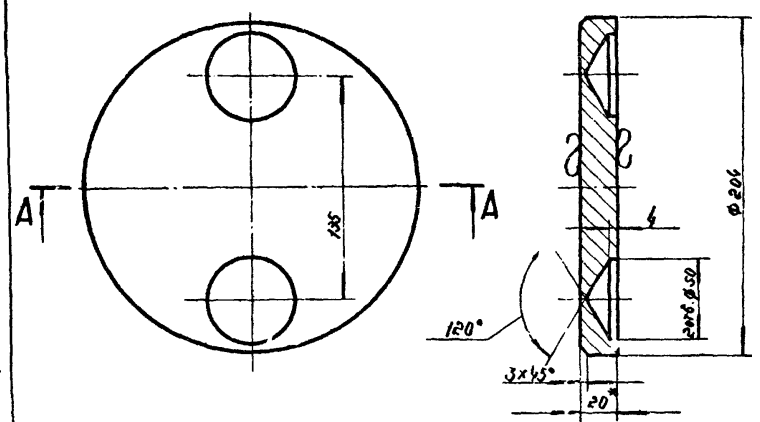


А – А
М1:1

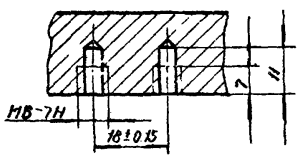


1. Неуказанные предельные отклонения размеров: отверстий – по $A_7$, валов – по $B_7$, остальных – по $см_7$
2. Размер для справок.

Серия 4.900-5/76 выпуск 2

| | | | | | | | | |
|---|---|---|---|---|---|---|---|---|
| Изм. | Лист | № докум. | Подпись | Дата | СЗК-18-01-02-01 | | | |
| Разраб. | | Столяренко | | | Крышка | Лит. | Масса | Масштаб |
| Пров. | | Макаренко | | | | А | 4.39 | 1:2.5 |
| Т. контр. | | | | | | Лист | Листов 1 | |
| Рук. ср. | | Притуленко | | | Лист | 20 ГОСТ 5681-57 / СТ 3 ГОСТ 14637-69 | Укрепроинжпроект | |
| Н. контр. | | Макаренко | | | | | | |
| Утв. | | Лейберман | | | | | | |

Копировал: А.Л. Формат 11

СЗК-18-01-04-03

▽3 (▽)

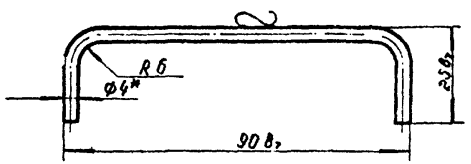


1. Длина развертки – 125 мм.
2. * Размер для справок.

Серия 4.900-5/76 выпуск 2

| | | | | | | | | |
|---|---|---|---|---|---|---|---|---|
| Изм. | Лист | № докум. | Подпись | Дата | СЗК-18-01-04-03 | | | |
| Разраб. | | Столяренко | | | Ручка | Лит. | Масса | Масштаб |
| Пров. | | Макаренко | | | | А | 0.01 | 1:1 |
| Т. контр. | | | | | | Лист | Листов 1 | |
| Рук. ср. | | Притуленко | | | Проволока 4 ГОСТ 3282-46 | Укрепроинжпроект | | |
| Н. контр. | | Макаренко | | | | | | |
| Утв. | | Лейберман | | | | | | |

Копировал: А.Л.

10-10-81-ИОЗ

▽3(▽)

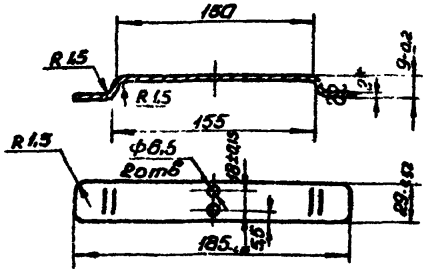


1. Неуказанные предельные отклонения размеров: отверстий - по $A_7$; остальных - по $CM_7$.
2. * Размер для справок
3. Длина развертки 190мм

| Поз. | Обозначение | Наименование | Кол. | Примеч. |
|---|---|---|---|---|
| | | Документация | | |
| 12 | СЗК-18-01-03-00 СБ | Сборочный чертеж | | |
| | | Детали | | |
| 11 | 1 СЗК-18-01-03-01 | Основание | 1 | |
| 11 | 2 СЗК-18-01-03-02 | Стойка | 1 | |
| 11 | 3 СЗК-18-01-03-03 | Скоба | 1 | |

Серия 4.900-5/74. Выпуск 2.

Инв.№ подл. | Подп. и дата | Взам.инв.№ | Инв.№ дубл. | Подп. и дата

СЗК-18-01-01

Пружина.

Лит. 1 | Масса 0,12 | Масштаб 1:2,5

Лист | Листов

Укрспецпроинжпроект

СЗК-18-01-03-00

Кронштейн

Укрспецпроинжпроект

СЗК-18-01-03-00 СБ

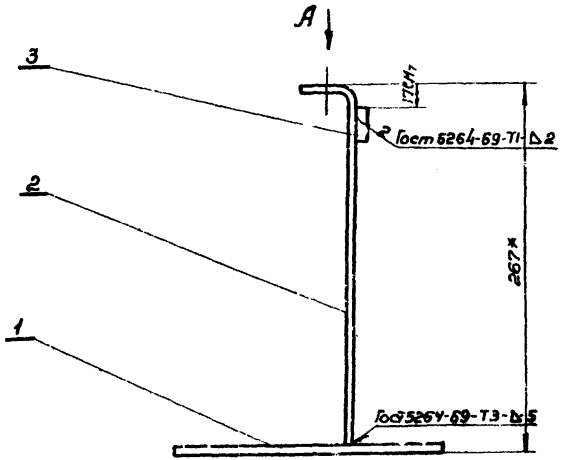


Вид А

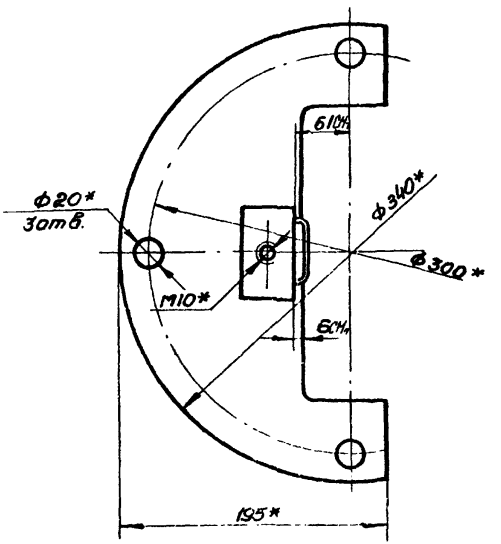


1.* Размеры для справок.

2. Сварку произвести электродом Э42 Гост 9467-60

3. Красить масляной краской серого цвета Гост 8292-57

| | | | | | | | | |
|---|---|---|---|---|---|---|---|---|
| | | | | | СЗК-18-01-03-00 СБ | | | |
| Изм. | Лист | № докум. | Подп. | Дата | Кронштейн<br>Сборочный чертеж | Лит. | Масса | Масштаб |
| Разраб. | | Валяренко | | | | 1 | 2,6 | 1:2,5 |
| Провер. | | Макаренко | | | | Лист | Листов 1 | |
| Т. контр. | | | | | | | | |
| Рук. гр. | | Притуленко | | | | Укрепроинжпроект | | |
| Н. контр. | | Макаренко | | | | | | |
| Утв. | | Лидерман | | | | | | |

Копировал: Богач

Формат 1

Серия 4.900-5/74 выпуск 2

| Инв. № подл. | Подп. и дата | Взам. инв. № | Инв. № дубл. | Подп. и дата |
|---|---|---|---|---|

СЗК-18-01-03-02

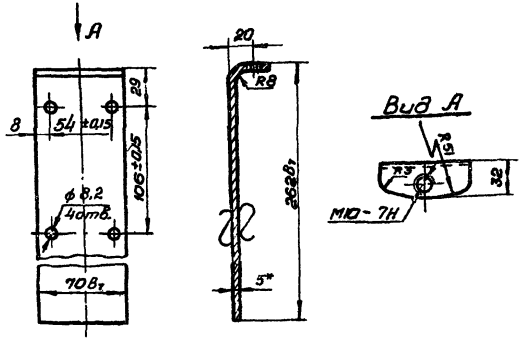


1. Неуказанные предельные отклонения размеров: отверстий - по $A_7$; остальных - по $CM_7$
2. Длина развертки 285мм.
3. * Размер для справок

| | | | | | |
|---|---|---|---|---|---|
| Изм. | Лист | № докум. | Подп. | Дата | |
| Разраб. | Толстель | | | | |
| Пров. ер. | Макаренко | | | | |
| Т. контр. | | | | | |
| Рук. гр. | Гончаренко | | | | |
| Н. контр. | | | | | |
| ГИП | | | | | |

СЗК-18-01-03-02

Стойка

| Лит. | Масса | Масштаб |
|---|---|---|
| 1 | 0,83 | 1:2,5 |

Лист | Листов 1

Лист Ст3 Гост 16в-57 Ст3 Гост 14б-т-69

Укрспецпроектмонтаж

Копировал: Богданова Формат А1





СЗК-18-01-03-01

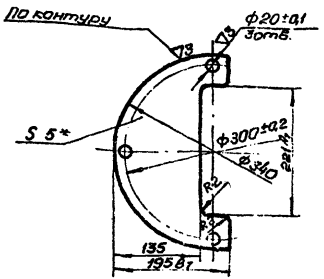


1. Неуказанные предельные отклонения размеров по $CM_7$.
2. * Размер для справок

| | | | | | |
|---|---|---|---|---|---|
| Изм. | Лист | № докум. | Подп. | Дата | |
| Разраб. | | | | | |
| Пров. ер. | Макаренко | | | | |
| Т. контр. | | | | | |
| Рук. гр. | | | | | |
| Н. контр. | | | | | |
| ГИП | | | | | |

СЗК-18-01-03-01

Основание

| Лит. | Масса | Масштаб |
|---|---|---|
| 1 | 1,7 | 1:1 |

Лист | Листов 1

Лист Ст3 Гост 16в-57 Ст3 Гост 14б-т-69

Укрспецпроектмонтаж

Копировал: Богданова Формат А1

СЗК-18-01-03-03

▽2(▽)

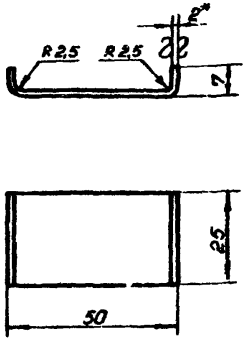


1. Предельные отклонения размеров - по СМ7.
2. Длина развёртки 53 мм
3. *Размер для справок

| Лит. | Изм. | N-докум. | Подп. | Дата |
|---|---|---|---|---|
| Разраб. | | Воляренко | | |
| Провер. | | Макаренко | | |
| Т.контр. | | | | |
| Рук. гр. | | Притуленко | | |
| Н.контр. | | | | |
| Утв. | | | | |

СЗК-18-01-03-03

Скоба

| Лит. | Масса | Масштаб |
|---|---|---|
| А | 0,04 | 1:1 |

Лист | Листов

Лист 820Гост3680-57
Ст3Гост16523-70

Укргипроинжпроект

Серия 4.900-5/74 Выпуск 2

Подп. и дата | Инв. N дубл. | Взам. инв. N | Подп. и дата

Копировал: Богач

Формат 11

СЗК-18-01-01-01

▽3(▽)

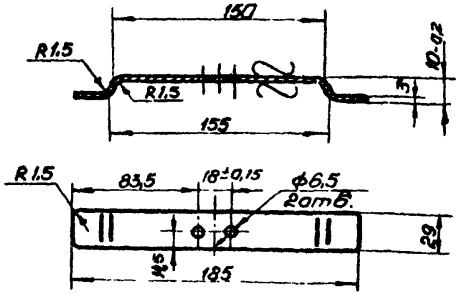


1. Неуказанные предельные отклонения размеров: отверстий - по А7; остальных - по СМ7.
2. Длина развертки 192 мм
3. *Размер для справок.

| Лит. | Изм. | N-докум. | Подп. | Дата |
|---|---|---|---|---|
| Разраб. | | Воляренко | | |
| Провер. | | Макаренко | | |
| Т.контр. | | | | |
| Рук. гр. | | Притуленко | | |
| Н.контр. | | Макаренко | | |
| Утв. | | | | |

СЗК-18-01-02

Пружина

| Лит. | Масса | Масштаб |
|---|---|---|
| А | 0,12 | 1:2,5 |

Лист | Листов

Лист В3ОГОСТ3680-57
Ч-IV-Ст3ГОСТ16523-70

Укргипроинжпроект

Подп. и дата | Инв. N дубл. | Взам. инв. N | Подп. и дата

Копировал: Богач

Формат 11

Серия 4.900-5/74 Выпуск 2

## СЗК-18-02-01

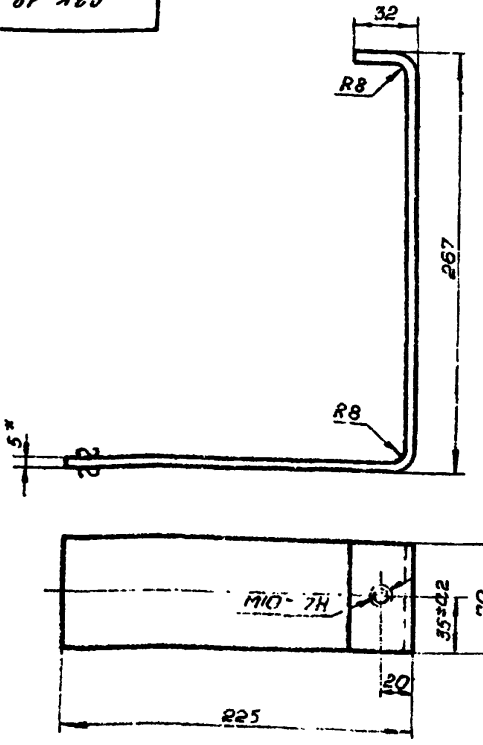


1. Предельные отклонения размеров:
   валов – по В7
   остальных – по СМ7.
2. Длина развертки – 507мм
3. * Размер для справок.

| Изм. | Лист | № докум. | Подп. | Дата |
|---|---|---|---|---|
| Разраб. | | Ковалевич | | |
| Провер. | | Мацыкин | | |
| Т. контр. | | | | |
| Рук. ер. | | Притуленко | | |
| Н. контр. | | Макаренко | | |
| Утв. | | | | |

СЗК-18-02-01

Стойка

| Лит. | Масса | Масштаб |
|---|---|---|
| 1 | 1,39 | 1:2,5 |

Лист | Листов 1

Лист 5 Гост 5681-57
Ст. 3 Гост 4637-69

Укрсипроинжпроект

Копировал Богач

Формат 11

Инв. № подл. | Подп. и дата | Взам. инв. № | Инв. № дубл. | Подп. и дата

## СЗК-18-02-00

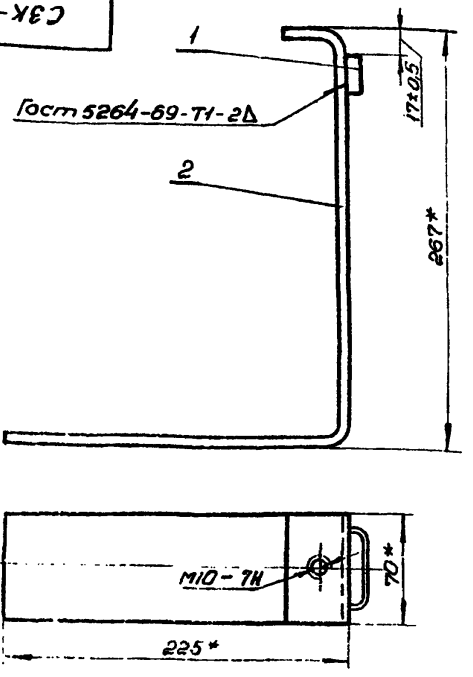


1. Сварку произвести электродом Э42 Гост 9467-60.
2. * Размеры для справок

| Форм. | Зона | Поз. | Обозначение | Наименование | Кол. | Прим. |
|---|---|---|---|---|---|---|
| | | | | Детали | | |
| 11 | | 1 | СЗК-1-03-03 | Скоба | 1 | |
| 11 | | 2 | СЗК-18-02-01 | Стойка | 1 | |

| Изм. | Кол. | № докум. | Подп. | Дата |
|---|---|---|---|---|
| Разраб. | | Ковалевич | | |
| Провер. | | Мацыкин | | |
| Т. контр. | | | | |
| Рук. ер. | | Притуленко | | |
| Н. контр. | | Макаренко | | |
| Утв. | | | | |

СЗК-18-02-00

Кронштейн

| Лит. | Масса | Масштаб |
|---|---|---|
| 1 | 1,5 | 1:2,5 |

Лист | Листов

Укрсипроинжпроект

Копировал Богач

Серия 4.900-5/74 Выпуск 2

Инв. № подл. | Подп. и дата | Взам. инв. № | Инв. № дубл. | Подп. и дата

Серия 4.900-5/74 Выпуск 2.

| Формат | Зона | Поз. | Обозначение | Наименование | Кол. | Примечание |
|---|---|---|---|---|---|---|
| | | | | Документация | | |
| 11 | | | СЗК-18-03-00 СБ | Сборочный чертеж | | |
| | | | | Детали | | |
| 11 | | 1 | СЗК-11-02-01 | Панель | 1 | |
| 11 | | 2 | СЗК-11-02-03 | Лепесток | 2 | |
| 11 | | 3 | СЗК-11-02-02 | Болт специальный | 8 | |
| 11 | | 4 | СЗК-18-03-01 | Скоба | 1 | |
| Б.Ч. | | 5 | СЗК-18-03-02 | Труба 8 ГОСТ 3262-62 | | |
| | | | | $L = 8 B_7$ | 2 | 0,005 кг. |
| Б.Ч. | | 6 | СЗК-18-03-03 | Труба 8 ГОСТ 3262-62 | | |
| | | | | $L = 15 B_7$ | 2 | 0,008 кг. |
| | | | | Стандартные изделия | | |
| | | | | Болт ГОСТ 7798-70 | | |
| | | 7 | | М8×16.58.019 | 2 | |
| | | 8 | | М8×50.58.019 | 2 | |
| | | | | Гайка ГОСТ 5915-70 | | |
| | | 9 | | М8.5.019 | 4 | |
| | | 10 | | М8.32.03 | 4 | |
| | | | | Шайба ГОСТ 11371-68 | | |
| | | 11 | | 8.01.01 | 2 | |
| | | 12 | | 8.62 | 2 | |

Подп. и дата | Инв. № дубл. | Взам. инв. № | Подп. и дата | Инв. № подл.

| Изм. | Лист | № докум. | Подп. | Дата |
|---|---|---|---|---|
| Разраб. | | Струц | | |
| Пров. | | Мацых | | |
| Рук. гр. | | Притуленко | | |
| Н. контр. | | Макаренко | | |
| Утв. | | Лейдерман | | |

СЗК-18-03-00

Клеммный щиток ковера

| Лит. | Лист | Листов |
|---|---|---|
| А | | 1 |

Укрепроинжпроект

Копировал: Прудникова Формат: 11



Серия 4.900-5/74. Выпуск 2.

10-18-Х60

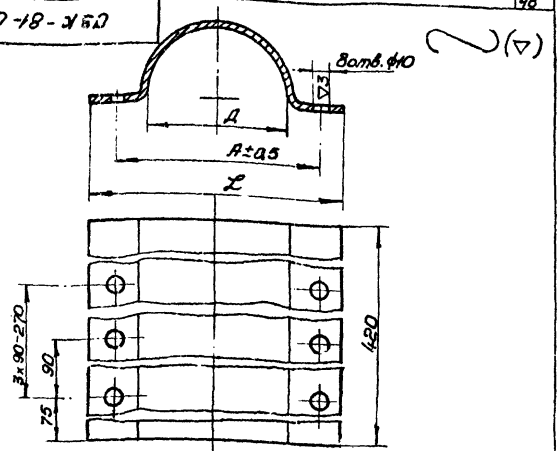


| Обозначение | Сечение кабеля | Размеры в мм | | | | Масса кг. |
|---|---|---|---|---|---|---|
| | | Д | А | L | Длина разверт. | |
| СЗК-81-01 | 3×25 | 84 | 114 | 144 | 192 | 0,60 |
| -01 | 3×25 | 86 | 116 | 146 | 194 | 0,61 |
| -02 | 3×50 | 90 | 120 | 150 | 198 | 0,65 |
| -03 | 3×70 | 94 | 124 | 154 | 202 | 0,69 |
| -04 | 3×95 | 98 | 128 | 158 | 206 | 0,72 |
| -05 | 3×120 | 96 | 126 | 156 | 208 | 0,73 |
| -06 | 3×150 | 100 | 130 | 160 | 212 | 0,77 |
| -07 | 3×185 | 104 | 134 | 164 | 216 | 0,81 |

Неуказанные предельные отклонения размеров:
отверстий - по $A_7$
валов - по $B_7$
остальных - по $CM_7$

Подп. и дата | Инв. № дубл. | Взам. инв. № | Подп. и дата | Инв. № подл.

| Изм. | Лист | № докум. | Подп. | Дата |
|---|---|---|---|---|
| Разраб. | | Струц | | |
| Пров. | | Мацых | | |
| Т. контр. | | | | |
| Рук. гр. | | Притуленко | | |
| Н. контр. | | Лейдерман | | |
| Утв. | | Макаренко | | |

СЗК-81-01

Крышка

| Лит. | Масса | Масштаб |
|---|---|---|
| А | ам. табл. | — |

Лист | Листов 1

Лист 8×10 ГОСТ 3680-57
4-IV Ст.3 ГОСТ 16523-70

Укрепроинжпроект

Копировал: Прудникова Формат: 11

СЗК-18-03-01

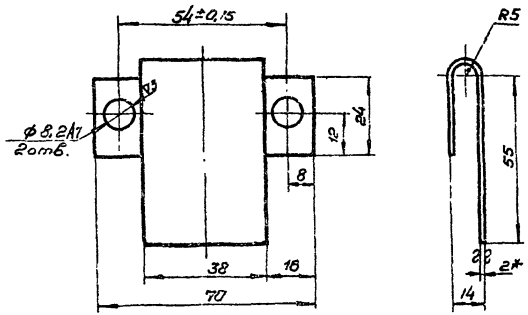


1. Неуказанные предельные отклонения: валов-по $B_1$, остальных – по СМ7.
2. Длина развертки 87мм.
3.* Размеры для справок.

| | | | | | | | | |
|---|---|---|---|---|---|---|---|---|
| Изм. | Лист | № докум. | Подп. | Дата | СЗК-18-03-01 | | | |
| Разраб. | | Струц | | | Скоба | Лит. | Масса | Масштаб |
| Провер. | | Мацыхин | | | | 1 | 0,079 | 1:1 |
| Т. контр. | | | | | | Лист | Листов 1 | |
| Рук. гр. | | Притуленко | | | Лист В ГОСТ 3680-57 и ГОСТ 16523-70 | Укрепроинжпроект | | |
| Н. контр. | | Мацыхин | | | | | | |
| Утв. | | Лейбман | | | | | | |

Серия 4.900-5/74 выпуск 2

Подп. и дата | Инв. № подл. | Взам. инв. № | Подп. и дата | Инв. № подл.

СЗК-18-03-00 СБ

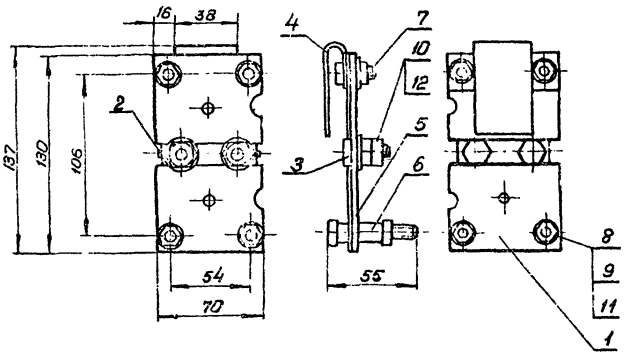


Размеры для справок

| | | | | | | | | |
|---|---|---|---|---|---|---|---|---|
| Изм. | Лист | № докум. | Подп. | Дата | СЗК-18-03-00 СБ | | | |
| Разраб. | | Струц | | | Клеммный щиток ковера | Лит. | Масса | Масштаб |
| Провер. | | Мацыхин | | | Сборочный чертеж | 1 | 0,3 | 1:2 |
| Т. контр. | | | | | | Листов 1 | | |
| Рук. гр. | | Притуленко | | | | Укрепроинжпроект | | |
| Н. контр. | | | | | | | | |
| Утв. | | | | | | | | |

Серия 4.900-5/74 выпуск 2

Подп. и дата | Инв. № подл. | Взам. инв. № | Подп. и дата | Инв. № подл.

Серия 4.900-5/74 Выпуск 2.

| Форм. | Зона | Поз. | Обозначение | Наименование | Кол. | Примеч. |
|---|---|---|---|---|---|---|
| | | | | Документация | | |
| 12 | | | СЗК-20-01-00 СБ | Сборочный чертеж | | |
| | | | | Стандартные изделия. | | |
| | | 1 | | Люк „Т" | | Вар I |
| | | | | Гост 3634-61 | 1 | |
| | | | | (Люк „Т" | | Вар II |
| | | | | Гост 8591-57) | | |
| | | 2 | | Кирпич | | |
| | | | | марки „75" 250×120×65 | | |
| | | | | Гост 530-54 | 150 | |

| Изм. | Лист | № докум. | Подп. | Дата |
|---|---|---|---|---|
| Разраб. | | Лысак | | |
| Пров. | | Мацых | | |
| Рук. гр. | | Притуленко | | |
| Н. контр. | | Макаренко | | |
| Утв. | | Подермин | | |

СЗК-20-01-00

Колодец мелкий

| Лит. | Лист | Листов |
|---|---|---|
| А | | |

Укргипроинжпроект

Копировал: Богач

Формат 11

Серия 4.900-5/74 Выпуск 2

СЗК-21-01

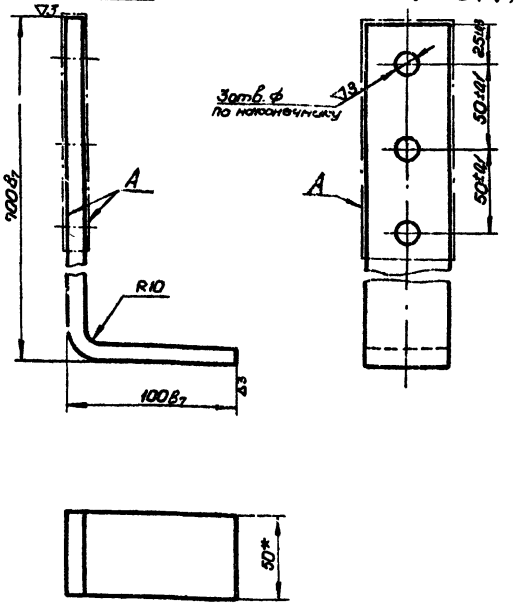


1. *Размеры для справок.
2. Длина развертки 790 мм.
3. Покрытие поверхностей А 0-С(60)9.спл

| Изм. | Кол. | № докум. | Подп. | Дата |
|---|---|---|---|---|
| Разраб. | | Струц | | |
| Провер. | | Макаренко | | |
| Т. контр. | | | | |
| Рук. гр. | | Притуленко | | |
| Н. контр. | | Макаренко | | |
| Утв. | | Подермин | | |

СЗК-21-01

Проводник

| Лит. | Масса | Масштаб |
|---|---|---|
| А | 0,4 | 1:2 |

Лист | Листов

Полоса 10×30 Гост 103-57
Ст3 Гост 535-58

Укргипроинжпроект

Копировал: Богач

Формат 11

Инв. № подл. | Подп. и дата | Взам. инв. № | Инв. № дубл. | Подп. и дата

СЗК-20-01-00 СБ

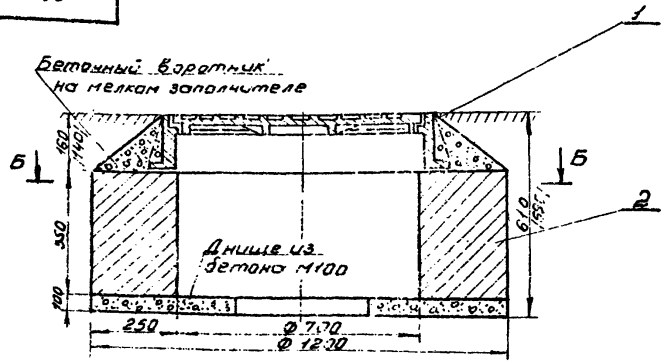


## Объемы работ

| №№ п/п | Наименование работ | Ед. изм. | К-во |
|---|---|---|---|
| 1 | Рытье котлована вручную | $м^3$ | 1,1 |
| 2 | Устройство бетонного днища | $м^3$ | 0,11 |
| 3 | Кладка кирпичных стен | $м^3$ | 0,20 |
| 4 | Устройство люка чугунного | шт. | 1 |
| 5 | Бетон на отделку люка | $м^3$ | 0,1 |
| 6 | Обратная засыпка грунта | $м^3$ | 0,2 |
| 7 | Устройство отмостки шириной 1,0м | $м^2$ | 6 |
| 8 | Устройство гидроизоляции | $м^2$ | 1,2 |

## Б-Б

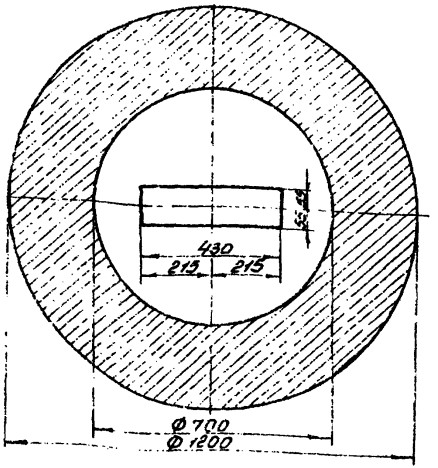


1. При наличии дорожного покрытия верхнего колодца установить заподлицо с покрытием, а при отсутствии - на 50мм выше уровня земли с устройством отмостки ф 1300 мм из булыжника с уклоном 0,05.
2. Наружную поверхность кирпичного колодца покрыть горячим битумом БНИ-IV ГОСТ 9812-61. за 2 раза по огрунтовке раствором битума в бензине.
3. В скобках указаны размеры для колодца с люком по ГОСТ 8591-57.

| Изм. | Лист | № докум. | Подп. | Дата |
|---|---|---|---|---|
| Разраб. | | Лысак | | |
| Провер. | | Мацых | | |
| Т.контр. | | | | |
| Рук. гр. | | Притуленко | | |
| Н.контр. | | Макаренко | | |
| Утв. | | Лейдерман | | |

СЗК-20-01-00 СБ

Колодец мелкий
Сборный чертеж

| Лит | Масса | Масштаб |
|---|---|---|
| 1 | 80 | 1:10 |

Лист | Листов 1

УКРГИПРОИНЖПРОЕКТ

Копировал: Богач

Формат 11

серия 4.900-5/74 выпуск

Инв. № подл. | Подп. и дата | Взам. инв. № | Инв. № дубл. | Подп. и дата

Серия 4.900-5/74. Выпуск 2.

## СЗК-20-02

▽3 (▽)

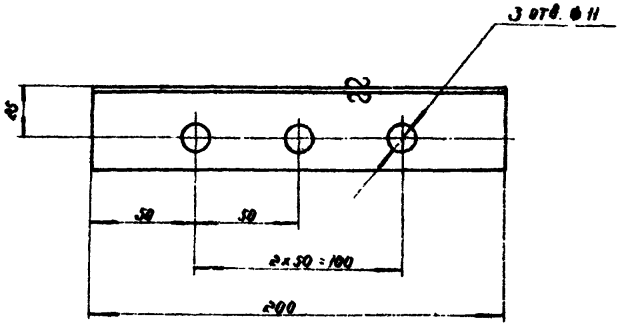


Предельные отклонения размеров.
отверстий – по $A_т$,
валов – по $B_т$,
остальных – по $СМ_т$

| Инв. | Лист | № докум. | Подпись | Дата |
|---|---|---|---|---|
| Разраб. | | Романова | | |
| Пров. | | Рутман | | |
| Т. контр. | | | | |
| Н. контр. | | Рыбалова | | |
| Утв. | | | | |

СЗК-20-02

Уголок

| Лит. | Масса | Масштаб |
|---|---|---|
| А | 0,3 | 1:2 |

Лист | Листов 1

Уголок Б-40×40×3 ГОСТ 8509-72 / ст 3 ГОСТ 535-58

Институт Мосгазпроект

Копировал

Формат 11

Серия 4.900-5/74. Выпуск 2.

## СЗК-20-01

▽3 (▽)

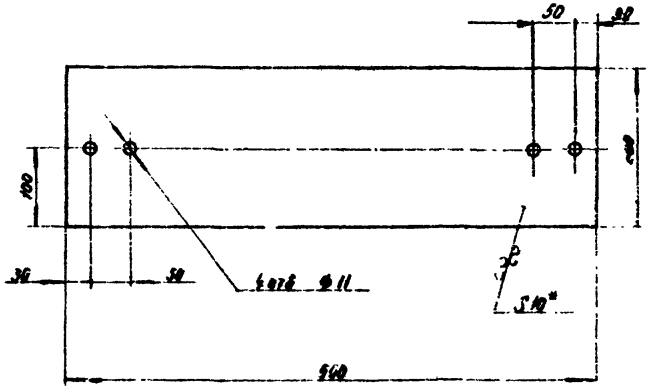


1. Предельные отклонения размеров:
отверстий – по $A_т$,
валов – по $B_т$,
остальных – по $СМ_т$.
2. * Размер для справки.

| Инв. | Лист | № докум. | Подпись | Дата |
|---|---|---|---|---|
| Разраб. | | Романова | | |
| Пров. | | Рутман | | |
| Т. контр. | | | | |
| Н. контр. | | Рыбалова | | |
| Утв. | | | | |

СЗК-20-01

Панель

| Лит. | Масса | Масштаб |
|---|---|---|
| А | 0,02 | 1:5 |

Лист | Листов 1

Текстолит Г 10 ГОСТ 2910-57

Институт Мосгазпроект

Копировал

Формат 11

## СЗК-23-01

▽3 (▽)

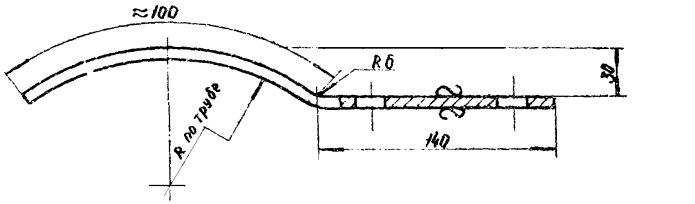


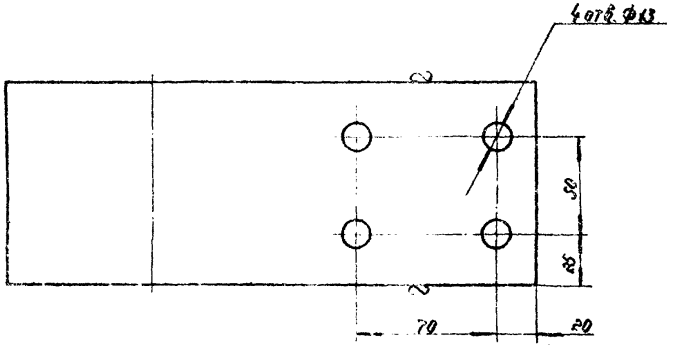


1. Покрытие Ц₄ 15 .
2. Длина развертки ≈ 250 мм.
3. Предельные отклонения размеров:
   отверстий — по $A_7$,
   болов — по $B_7$,
   остальных — по $CM_7$.

| Изм. | Лист | № докум. | Подпись | Дата |
|---|---|---|---|---|
| Разраб. | | Романова | | XI.74 |
| Пров. | | Рутман | | |
| Т.контр. | | | | |
| Н.контр. | | Рыбалова | | |
| Утв. | | | | |

СЗК-23-01

Скоба

| Лит. | Масса | Масштаб |
|---|---|---|
| Б | 1,2 | 1:2 |

Лист | Листов 1

Полоса 8×100 ГОСТ 103-57 / Ст 3 ГОСТ 535-58

Институт Мосгазпроект

Копировал | Формат А1

## СЗК-23-02

▽3 (▽)

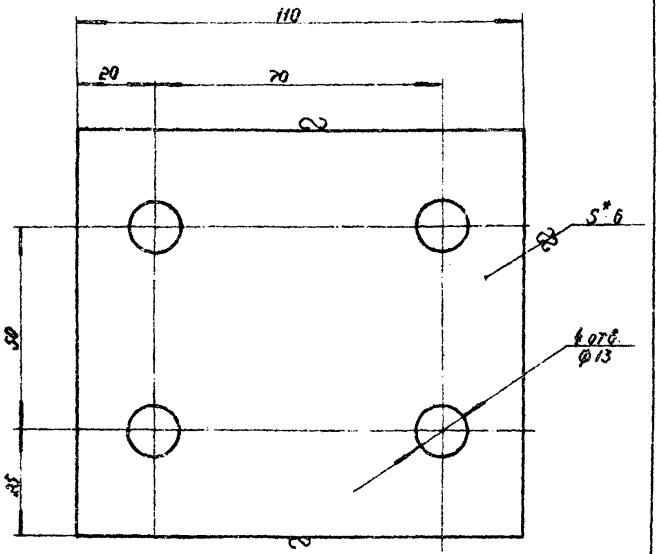


1. Покрытие Ц₄ 15.
2. Предельные отклонения размеров:
   отверстий — по $A_7$,
   болов — по $B_7$,
   остальных — по $CM_7$.
3. * Размер для справки.

| Изм. | Лист | № докум. | Подпись | Дата |
|---|---|---|---|---|
| Разраб. | | Романова | | XI.74 |
| Пров. | | Рутман | | |
| Т.контр. | | | | |
| Н.контр. | | Рыбалова | | |
| Утв. | | | | |

СЗК-23-02

Пластина

| Лит. | Масса | Масштаб |
|---|---|---|
| А | 0,5 | 1:1 |

Лист | Листов 1

Полоса 6×100 ГОСТ 103-57 / Ст 3 ГОСТ 535-58

Институт Мосгазпроект

Копировал | Формат А4

СЗК-30-01-00 СБ

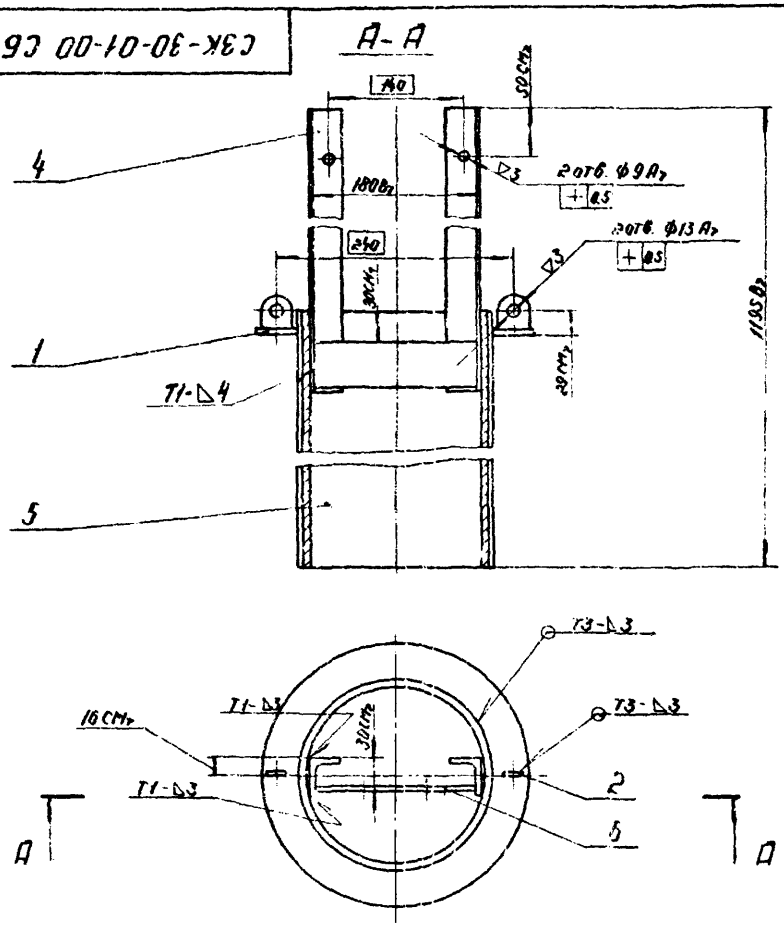


1. Покрытие поверхностей: краска масляная серого цвета ГОСТ 8292-57.
2. Электроды Э42 ГОСТ 9467-60.
3. Сварные швы по ГОСТ 5264-69

Серия 4.900-5/74. Выпуск 2

| Изм | Лист | № докум | Подпись | Дата |
|---|---|---|---|---|
| Разраб | | Романова | | |
| Пров | | Рутман | | |
| Т. контр | | | | |
| Н. контр | | Рыбалова | | |
| Утв | | | | |

СЗК-30-01-00 СБ

Кожух нижний

Сборочный чертеж

| Лит. | Масса | Масштаб |
|---|---|---|
| А | 17,5 | 1:5 |

Лист | Листов 1

Институт Мосгазпроект

Копировал: | Формат 11

| Формат | Зона | Поз | Обозначение | Наименование | Кол. | Примечание |
|---|---|---|---|---|---|---|
| | | | | Документация | | |
| 11 | | | СЗК-30-01-00 СБ | Сборочный чертеж | | |
| | | | | Детали | | |
| 11 | | 1 | СЗК-30-01-01 | Кольцо | 1 | |
| 11 | | 2 | СЗК-30-01-02 | Пластина | 2 | |
| Б4 | | 4 | СЗК-30-01-04 | Уголок | | |
| | | | | Уголок $\frac{Б-36\times36\times4\ ГОСТ\ 8509-72}{ст.3\ ГОСТ\ 535-58}$ | | |
| | | | | L = 600 Вт | 2 | 1,2 кг |
| Б4 | | 5 | СЗК-30-01-05 | Труба | | |
| | | | | Труба $\frac{194\times4,5\ ГОСТ\ 10704-63}{А\ ст2\ ГОСТ\ 10705-63}$ | | |
| | | | | L = 680 Вт | 1 | 14,3 кг |
| Б4 | | 6 | СЗК-30-01-06 | Пластина | | |
| | | | | Полоса $\frac{4\times50\ ГОСТ\ 105-57}{ст\ 5\ ГОСТ\ 535-58}$ | | |
| | | | | L = 175 Вт | 1 | 0,3 кг |

Серия 4.900-5/74. Выпуск 2

| Изм | Лист | № докум | Подпись | Дата |
|---|---|---|---|---|
| Разраб | | Романова | | |
| Пров | | Рутман | | |
| Н. контр | | Рыбалова | | |
| Утв | | | | |

СЗК-30-01-00

Кожух нижний

| Лит | Лист | Листов |
|---|---|---|
| А | | 1 |

Институт Мосгазпроект

Копировал: | Формат 11

~ (∇)

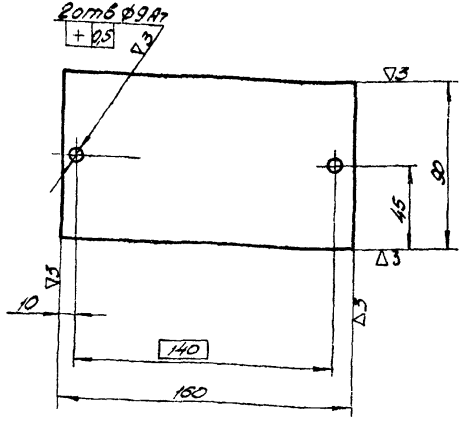


Неуказанные предельные отклонения размеров:
отверстий – по А7,
валов – по В7
остальных – по СМ7

| Изм. | Лист | № докум. | Подп. | Дата | СЗК-30-01 | | | |
|---|---|---|---|---|---|---|---|---|
| Разраб. | | Романова | | XI-74 | Панель | Лит. | Масса | Масштаб |
| Пров. | | Рутман | | XI-74 | | А | 0,2 | 1:2 |
| Т.контр. | | | | | | Лист | Листов 1 | |
| Н.контр. | | Рыбалова | | | Текстолит Б-10,0 ГОСТ 2910-67 | Институт МОСГАЗПРОЕКТ | | |
| Утв. | | | | | | | | |

Копировал: Родина

Формат 11

Серия 4.900-5/74. Выпуск 2.

Подп. и дата | Взам. инв. № | Инв. № дубл. | Подп. и дата | Инв. № подл.



55

∇3 (∇)

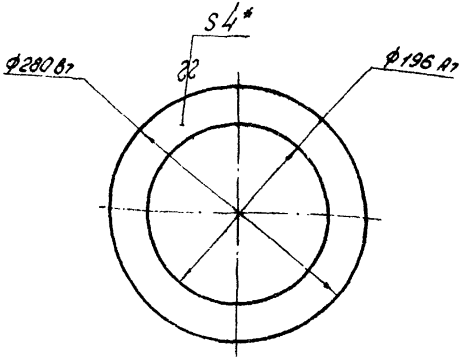


*Размер для справки.

| Изм. | Лист | № докум. | Подп. | Дата | СЗК-30-01-01 | | | |
|---|---|---|---|---|---|---|---|---|
| Разраб. | | Романова | | XI-74 | Кольцо | Лит. | Масса | Масштаб |
| Пров. | | Рутман | | XI-74 | | А | 0,4 | 1:4 |
| Т.контр. | | | | | | Лист | Листов 1 | |
| Н.контр. | | Рыбалова | | | Лист 4 ГОСТ 5681-57 ст.3 ГОСТ 14637-69 | Институт МОСГАЗПРОЕКТ | | |
| Утв. | | | | | | | | |

Копировал: Родина

Формат 11

Серия 4.900-5/74. Выпуск 2.

Подп. и дата | Взам. инв. № | Инв. № дубл. | Подп. и дата | Инв. № подл.

Серия 4.900-5/74. Выпуск 2.

СЗК-30-01-02

▽3 (▽)

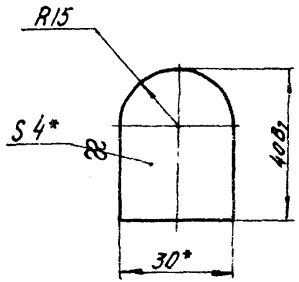


* Размеры для справок.

| Изм. | Лист | № докум. | Подпись | Дата | СЗК-30-01-02 | | | |
|---|---|---|---|---|---|---|---|---|
| Разраб. | | Романова | | | Пластина | Лит | Масса | Масштаб |
| Пров. | | Рутман | | | | А | 0,04 | 1:1 |
| Т. контр. | | | | | | Лист | Листов 1 | |
| Н. контр. | | Рыбалова | | | Полоса 4х30 ГОСТ 103-57 ст.3 ГОСТ 535-58 | Институт Мосгазпроект | | |

Копировал Ульянова

Формат 11

Серия 4.900-5/74. Выпуск 2.

СЗК-30-02-03

▽3 (▽)

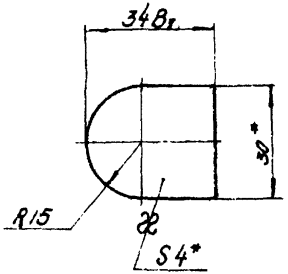


* Размеры для справок.

| Изм. | Лист | № докум. | Подпись | Дата | СЗК-30-02-03 | | | |
|---|---|---|---|---|---|---|---|---|
| Разраб. | | Романова | | | Пластина | Лит | Масса | Масштаб |
| Пров. | | Рутман | | | | А | 0,03 | 1:1 |
| Т. контр. | | | | | | Лист | Листов 1 | |
| Н. контр. | | Рыбалова | | | Полоса 4х30 ГОСТ 103-57 ст.3 ГОСТ 535-58 | Институт Мосгазпроект | | |

Копировал Ульянова

Формат 11

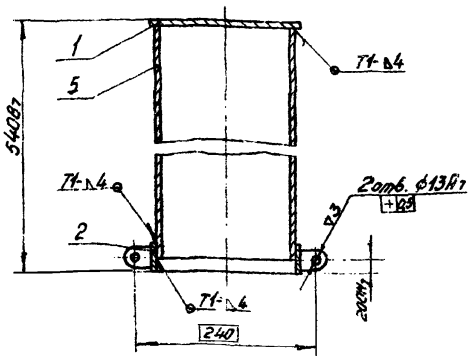


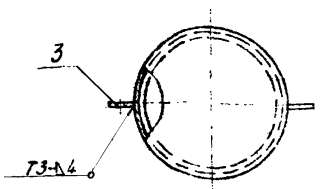


1. Покрытие поверхностей: краска масляная серого цвета ГОСТ 8292-57.
2. Электроды Э42 ГОСТ 9467-60.
3. Сварные швы по ГОСТ 5264-69.

| Изм. | Лист | № докум. | Подп. | Дата |
|---|---|---|---|---|
| Разраб. | | Романова | | |
| Пров. | | Рутман | | |
| Т. контр. | | | | |
| Н. контр. | | Рыбалова | | |
| Утв. | | | | |

СЗК-30-02-00 СБ

Кожух верхний
Сборочный чертеж

| Лит. | Масса | Масштаб |
|---|---|---|
| А | 16 | 1:5 |
| Лист | Листов 1 | |

Институт Мосгазпроект

Копировал: Праздникова Формат: А4



| Формат | Зона | Поз. | Обозначение | Наименование | Кол. | Примечание |
|---|---|---|---|---|---|---|
| | | | | Документация | | |
| А4 | | | СЗК-30-02-00 СБ | Сборочный чертеж | | |
| | | | | Детали | | |
| А4 | | 1 | СЗК-30-02-01 | Крышка | 1 | |
| А4 | | 2 | СЗК-30-02-02 | Кольцо | 1 | |
| А4 | | 3 | СЗК-30-02-03 | Пластина | 2 | |
| Б4 | | 5 | СЗК-30-02-05 | Труба | | |
| | | | | Труба 194×4,5 ГОСТ 10704-63 / Ст. 2 ГОСТ 10705-63 | | |
| | | | | L = 516 В1 | 1 | 13,7 кг. |

| Изм. | Лист | № докум. | Подп. | Дата |
|---|---|---|---|---|
| Разраб. | | Романова | | |
| Пров. | | Рутман | | |
| Н. контр. | | Рыбалова | | |
| Утв. | | | | |

СЗК-30-02-00

Кожух верхний

| Лит. | Лист | Листов |
|---|---|---|
| А | 1 | 1 |

Институт Мосгазпроект

Копировал: Праздникова Формат: А4

Серия 4.900-5/74, выпуск 2

Инв. № подл. | Подп. и дата | Взам. инв. № | Инв. № дубл. | Подп. и дата

СЗК-30-02-01

▽3 (▽)

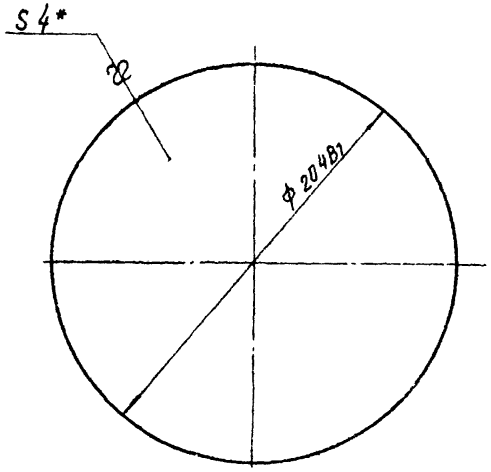


* Размер для справки

Серия 4.900-5/74. Выпуск 2

| Изм. | Лист | № докум. | Подпись | Дата |
|---|---|---|---|---|
| Разраб. | | Романова | | XI-74 |
| Пров. | | Рутман | | |
| Т. контр. | | | | |
| Н. контр. | | Рыбалова | | |
| Утв. | | | | |

СЗК-30-02-01

Крышка

| Лит. | Масса | Масштаб |
|---|---|---|
| А | 1.0 | 1:2 |

Лист | Листов 1

4ГОСТ 5681-57
Лист ст3 ГОСТ 14637-69

Институт Мосгазпроект

Копировал: Ульянова

Формат 11

СЗК-30-02-02

▽3 (▽)

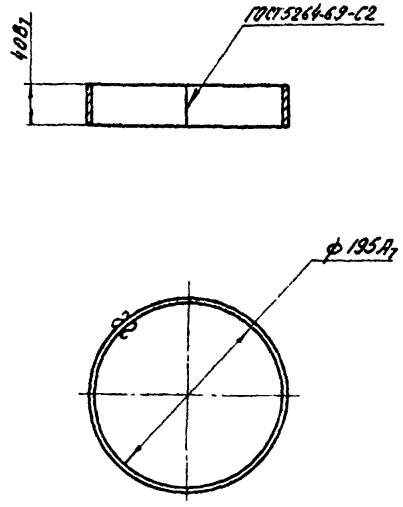


Длина развертки 625 мм.

Серия 4.900-5/74. Выпуск 2

| Изм. | Лист | № докум. | Подпись | Дата |
|---|---|---|---|---|
| Разраб. | | Романова | | XI-74 |
| Пров. | | Рутман | | |
| Т. контр. | | | | |
| Н. контр. | | Рыбалова | | |
| Утв. | | | | |

СЗК-30-02-02

Кольцо

| Лит. | Масса | Масштаб |
|---|---|---|
| А | 0,8 | 1:4 |

Лист | Листов 1

4ГОСТ 5681-57
Лист ст3 ГОСТ 14637-69

Институт Мосгазпроект

Копировал: Ульянова

Формат 11

СЗК-31-01

▽3/▽/

Серия 4.900-5/74. Выпуск 2.

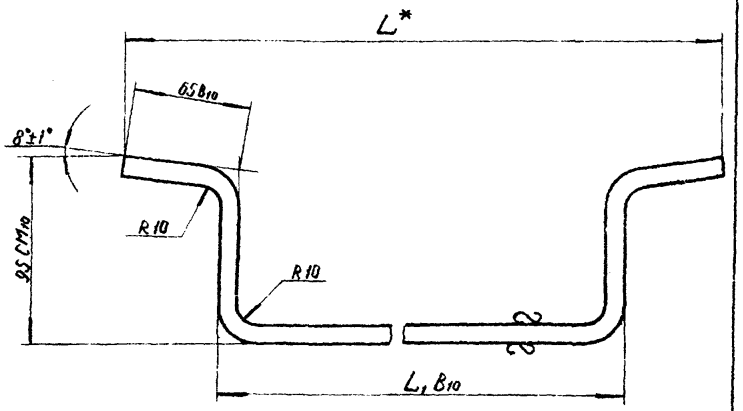


| Обозначение | Размеры в мм | | | Масса кг |
|---|---|---|---|---|
| | L* | L1 В10 | Длина развертки | |
| СЗК-31-01 | 1480 | 1592 | 1735 | 6,9 |
| -01 | 1960 | 2072 | 2215 | 8,7 |

* Размер для справки.

| Изм. | Лист | № докум. | Подпись | Дата |
|---|---|---|---|---|
| Разраб. | | Романова | | XI-74 |
| Пров. | | Рутман | | XI-74 |
| Т.контр. | | | | |
| Н.контр. | | Рыбалова | | XI-74 |
| Утв. | | | | |

СЗК-31-01

Перемычка

Полоса 10×50 ГОСТ 103-57 / Ст 3 ГОСТ 535-58

| Лит. | Масса | Масштаб |
|---|---|---|
| А | см табл. | — |
| Лист | Листов 1 | |

Институт Мосгазпроект

Копировал: [illegible] Формат А4

СЗК-31-02

▽3/▽/

Серия 4.900-5/74. Выпуск 2.

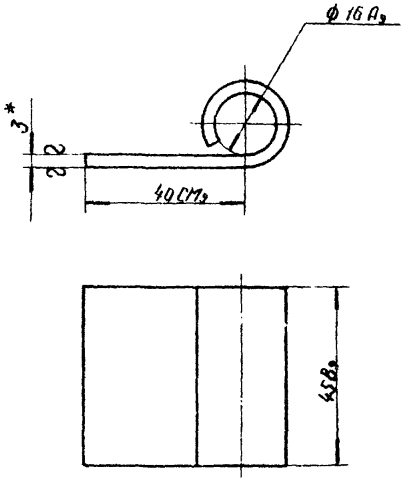


1. * Размер для справки.
2. Длина развертки 90 мм.

| Изм. | Лист | № докум. | Подпись | Дата |
|---|---|---|---|---|
| Разраб. | | Романова | | XI-74 |
| Пров. | | Рутман | | XI-74 |
| Т.контр. | | | | |
| Н.контр. | | Рыбалова | | XI-74 |
| Утв. | | | | |

СЗК-31-02

Наконечник

В 3.0 ГОСТ 3680-57 / 4 ГОСТ 3 ГОСТ 6523-70

| Лит. | Масса | Масштаб |
|---|---|---|
| А | 0,1 | 1:2 |
| Лист | Листов 1 | |

Институт Мосгазпроект

Копировал: [illegible] Формат А4

СЗК-32-01

▽3 (▽)

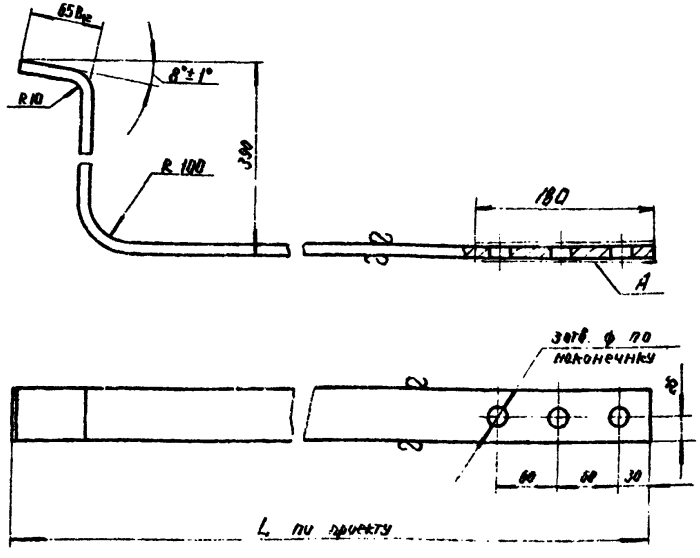


1. Предельные отклонения размеров:
   отверстий – по $A_7$,
   валов – по $B_7$,
   остальных – по $CM_7$
2. Покрытие поверхности – О-С(60)9 опл.

Серия 4.900-5/74. Выпуск 2.

| | | | | | | | |
|---|---|---|---|---|---|---|---|
| Изм. | Лист | № докум. | Подпись | Дата | СЗК-32-01 | | |
| Разраб. | | Романова | | | Шина | Лит. А | Масса | Масштаб 1:4 |
| Пров. | | Рутман | | | | Лист | Листов 1 |
| Т. контр. | | | | | | | |
| Н. контр. | | Рыбалова | | | Полоса 10×50 ГОСТ 103-57 / СТ 3 ГОСТ 535-58 | Институт Мосгазпроект | |
| Утв. | | | | | | | |

Инв. № подл. | Подп. и дата | Взам. инв. № | Инв. № дубл. | Подп. и дата

Копировал

Формат 11

СЗК-32-02

▽3 (▽)

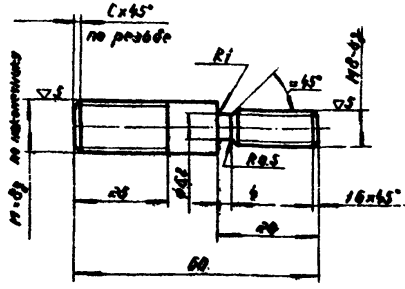


1. Неуказанные предельные отклонения размеров:
   валов – по $B_7$, остальных – по $CM_7$.
2. Покрытие: О-С(60)9 опл.

Серия 4.900-5/74. Выпуск 2.

| | | | | | | | |
|---|---|---|---|---|---|---|---|
| Изм. | Лист | № докум. | Подпись | Дата | СЗК-32-02 | | |
| Разраб. | | Романова | | | Шпилька | Лит. А | Масса 0.09 | Масштаб 1:1 |
| Пров. | | Рутман | | | | Лист | Листов 1 |
| Т. контр. | | | | | | | |
| Н. контр. | | Рыбалова | | | Ст. 3 ГОСТ 380-71 | Институт Мосгазпроект | |
| Утв. | | | | | | | |

Инв. № подл. | Подп. и дата | Взам. инв. № | Инв. № дубл. | Подп. и дата

Копировал

Формат 11

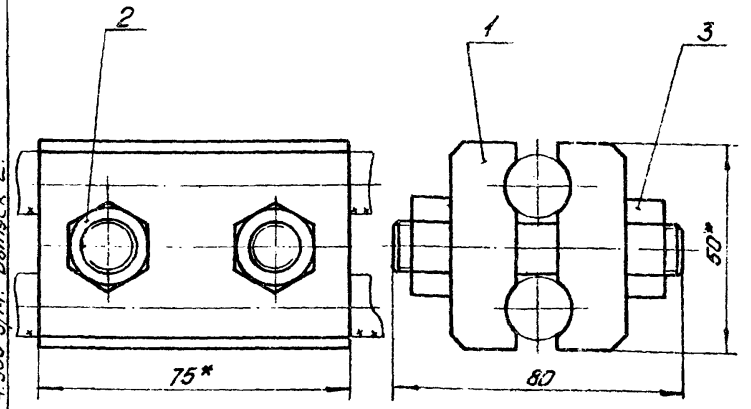


1. * Размеры для справки.
2. Зажим рассчитан на подключение кабелей сечением жил от 50 до 120 мм².
3. Разрешается применять бандажные зажимы контактной сети железных дорог.

| Формат | Зона | Поз. | Обозначение | Наименование | Кол. | Примечание |
|---|---|---|---|---|---|---|
| | | | | Детали | | |
| 11 | | 1 | СЗК-33-01-01 | Щека зажима | 2 | |
| | | | | Стандартные изделия | | |
| | | 2 | | Болт М12×60.58.019 ГОСТ 7798-70 | 2 | |
| | | 3 | | Гайка М12.5.019 ГОСТ 5915-70 | 2 | |

СЗК-33-01-00

Зажим

| Лит. | Масса | Масштаб |
|---|---|---|
| А | 1,0 | 1:1 |
| Лист | Листов 1 | |

Институт Мосгазпроект

Изм. Лист № докум. Подп. Дата
Разраб. Романова
Пров. Рутман
Т.контр.
Н.контр. Рябцова
Утв.

Серия 4.900-5/74. Выпуск 2.

Инв.№ подл. | Подп. и дата | Взам.инв.№ | Инв.№ дубл. | Подп. и дата

Копировал: Прудникова Формат: А1





▽3 (▽)

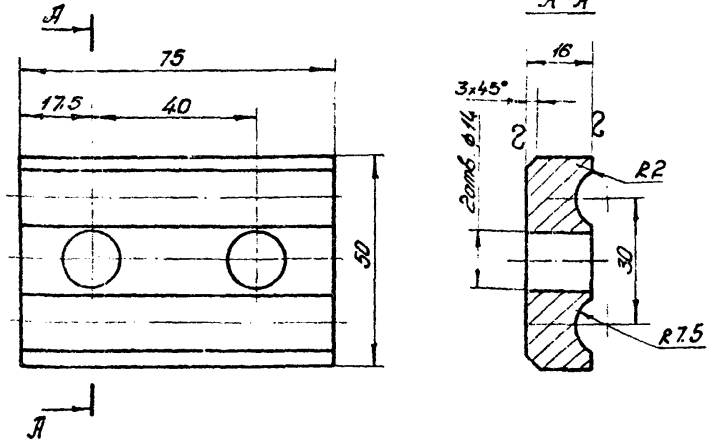


1. Предельные отклонения размеров:
   отверстий – по $H_7$,
   валов – по $h_7$,
   остальных – по $CM_7$.
2. Покрытие Ц.хр.12.

СЗК-33-01-01

Щека зажима

| Лит. | Масса | Масштаб |
|---|---|---|
| А | 0,4 | 1:1 |
| Лист | Листов 1 | |

Институт Мосгазпроект

Изм. Лист № докум. Подп. Дата
Разраб. Романова
Пров. Рутман
Т.контр.
Н.контр. Рябцова
Утв.

Лист: Б ГОСТ 5681-57
Ст.3 ГОСТ 14637-69

Серия 4.900-5/74. Выпуск 2.

Инв.№ подл. | Подп. и дата | Взам.инв.№ | Инв.№ дубл. | Подп. и дата

Копировал: Прудникова Формат: А1

СЗК-35-01

∽ (∇)

Серия 4.900-5/74. Выпуск 2.

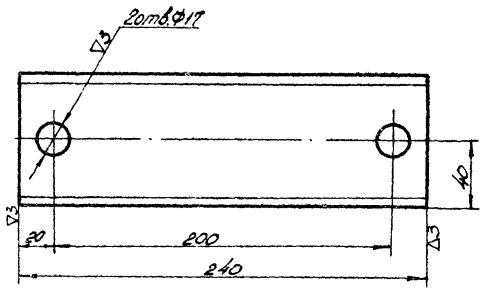


Предельные отклонения размеров:
отверстий - по $A_7$,
валов - по $B_7$
остальных по $CM_7$

| | | | | | | | |
|---|---|---|---|---|---|---|---|
| Изм. | Лист | № докум. | Подп. | Дата | СЗК-35-01 | | |
| Разраб. | | Романова | | | Клемма | Лит. А | Масса 2,0 | Масштаб 1:2 |
| Пров. | | Рутман | | | | Лист | Листов 1 |
| Т.контр. | | | | | | | |
| Н.контр. | | Рыбалова | | | Швеллер 8 ГОСТ 8240-72 | Институт МОСГАЗПРОЕКТ | |
| Утв. | | | | | Ст3 ГОСТ 535-58 | | |

Копировал: Формат 11

СЗК-35-02

∇3 (∇)

Серия 4.900-5/74. Выпуск 2.

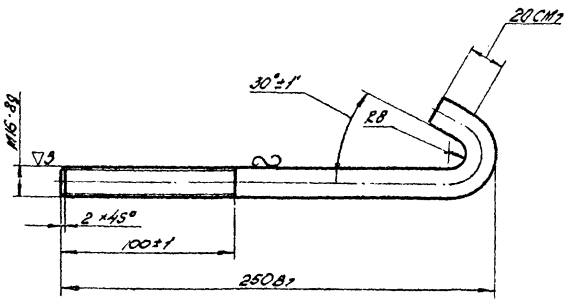


Длина развертки 290 мм

| | | | | | | | |
|---|---|---|---|---|---|---|---|
| Изм. | Лист | № докум. | Подп. | Дата | СЗК-35-02 | | |
| Разраб. | | Романова | | | Болт крюковой | Лит. А | Масса 0,6 | Масштаб 1:2 |
| Пров. | | Рутман | | | | Лист | Листов 1 |
| Т.контр. | | | | | | | |
| Н.контр. | | Рыбалова | | | Круг В16 ГОСТ 2590-71 | Институт МОСГАЗПРОЕКТ | |
| Утв. | | | | | Ст3 ГОСТ 535-58 | | |

Копировал: Формат 11

СЗК-38-01-00 СБ

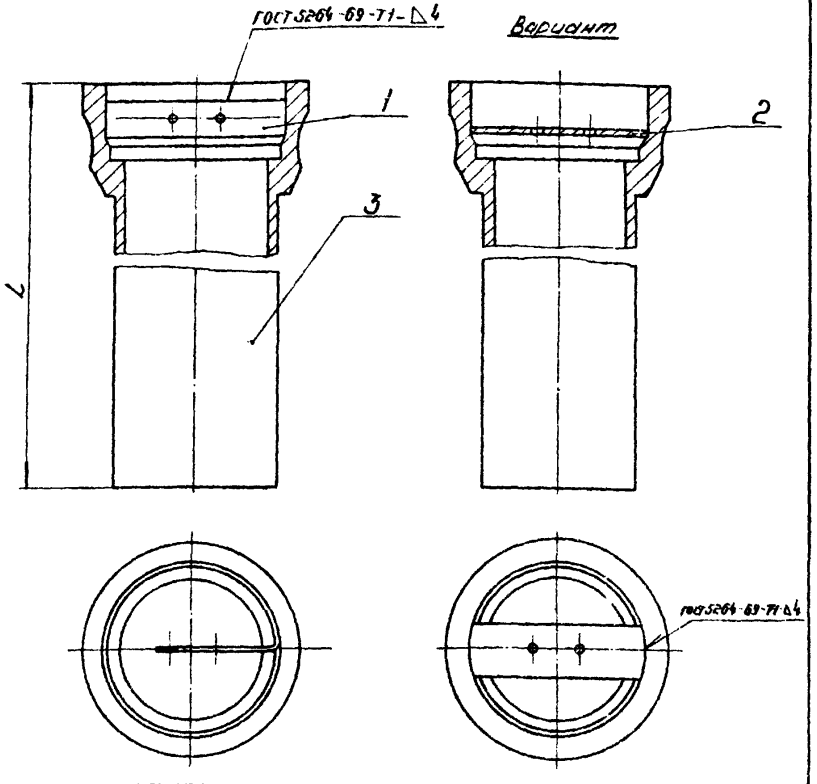


| Обозначение | L,* мм | Масса кг |
|---|---|---|
| СЗК-38-01-00 | 6000 | 213,5 |
| -01 | 3000 | 112,5 |

1. Трубы должны быть без изоляционного покрытия.
2. * Размер для справки.

| Изм. | Лист | № докум. | Подпись | Дата |
|---|---|---|---|---|
| Разраб. | | Романова | | XI-74 |
| Пров. | | Рутман | | |
| Т. контр. | | | | |
| Н. контр. | | Рыбалова | | |
| Утв. | | | | |

СЗК-38-01-00 СБ

Электрод

Сборочный чертеж

| Лит. | Масса | Масштаб |
|---|---|---|
| А | см. табл. | 1:5 |

Лист | Листов 1

Институт Мосгазпроект

Серия 4.900-5/74. Выпуск 2.

Подп. и дата | Инв. № дубл. | Взам. инв. № | Подп. и дата | Инв. № подл.

Копировал: [illegible] Формат 11

| Формат | Зона | Поз. | Обозначение | Наименование | Кол. | Примечание |
|---|---|---|---|---|---|---|
| | | | | Документация | | |
| 11 | | | СЗК-38-01-00 СБ | Сборочный чертеж | | |
| | | | | Детали | | |
| 11 | | 1 | СЗК-38-01-01 | Скоба | | 1шт. допуск замена на поз. 2 |
| 11 | | 2 | СЗК-38-01-02 | Пластина | | 1шт. допуск замена на поз. 1 |
| | | | | Переменные данные для исполнений: | | |
| | | | | СЗК-38-01-00 См. СБ | | |
| | | | | Стандартные изделия | | |
| | | 3 | | Труба ЧНР150А × 6000 ГОСТ 9583-61 | 1 | |
| | | | | СЗК-38-01-00-01 См. СБ | | |
| | | | | Стандартные изделия | | |
| | | 3 | | Труба ЧНР150А × 3000 ГОСТ 9583-61 | 1 | |

| Изм. | Лист | № докум. | Подпись | Дата |
|---|---|---|---|---|
| Разраб. | | Романова | | XI-74 |
| Пров. | | Рутман | | |
| Т. контр. | | | | |
| Н. контр. | | Рыбалова | | |
| Утв. | | | | |

СЗК-38-01-00

Электрод

| Лит. | Лист | Листов |
|---|---|---|
| А | | 1 |

Институт Мосгазпроект

Серия 4.900-5/74. Выпуск 2.

Подп. и дата | Инв. № дубл. | Взам. инв. № | Подп. и дата | Инв. № подл.

Копировал: [illegible] Формат 11

Серия 4.900-5/74. Выпуск 2.

СЗК-38-01-01

▽3 (▽)

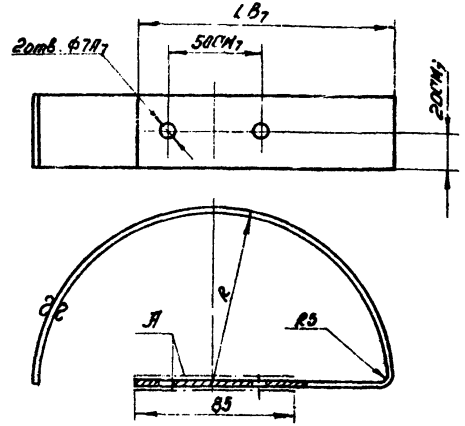


| Обозначение | Размеры в мм. | | | Масса кг. |
|---|---|---|---|---|
| | R | $LB_7$ | Длина развертки | |
| СЗК-38-01-01 | $94_{-0,4}$ | 140 | 445 | 0,54 |
| СЗК-38-01-01-01 | $74_{-0,4}$ | 125 | 362 | 0,44 |

Покрытие поверхностей А 0-С (60) 9. опл.

| Изм. | Лист | № докум. | Подп. | Дата |
|---|---|---|---|---|
| Разраб. | | Романова | | XI-74 |
| Пров. | | Рутман | | XI-74 |
| Т. контр. | | | | |
| Н. контр. | | Рыбалова | | |
| Утв. | | | | |

СЗК-38-01-01

Скоба

| Лит. | Масса | Масштаб |
|---|---|---|
| А | См. табл. | — |

Лист | Листов 1

Полоса 4×40 ГОСТ 103-57 Ст.3 ГОСТ 535-58

Институт Мосгазпроект

Инв. № подл. | Подп. и дата | Взам. инв. № | Инв. № дубл. | Подп. и дата

Копировал: Прядникова Формат: 11



СЗК-38-01-02

▽3 (▽)

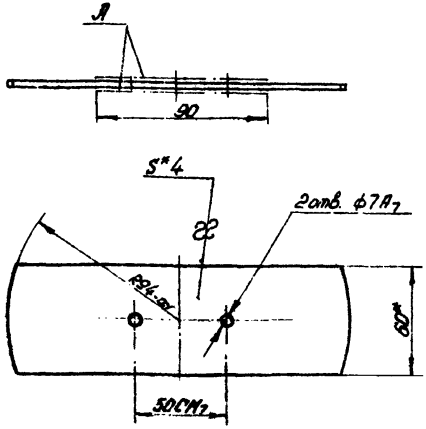


1. Покрытие поверхностей А 0-С (60) 9. опл.
2. * Размеры для справки.

| Изм. | Лист | № докум. | Подп. | Дата |
|---|---|---|---|---|
| Разраб. | | Романова | | XI-74 |
| Пров. | | Рутман | | XI-74 |
| Т. контр. | | | | |
| Н. контр. | | Рыбалова | | |
| Утв. | | | | |

СЗК-38-01-02

Пластина

| Лит. | Масса | Масштаб |
|---|---|---|
| А | 0,3 | 1:2 |

Лист | Листов 1

Полоса 4×60 ГОСТ 103-57 Ст.3 ГОСТ 535-58

Институт Мосгазпроект

Инв. № подл. | Подп. и дата | Взам. инв. № | Инв. № дубл. | Подп. и дата

Копировал: Прядникова Формат: 11

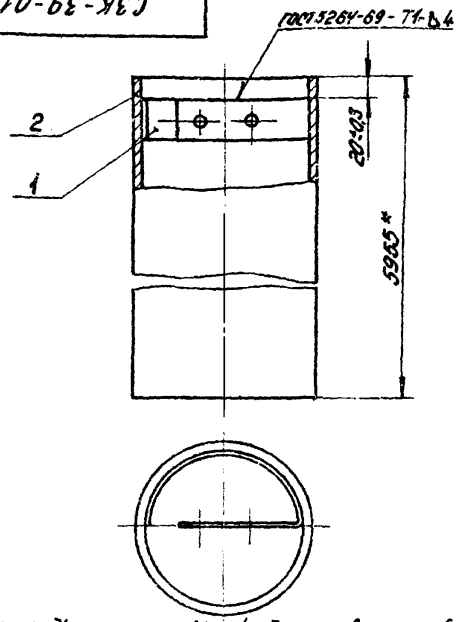


1. Электроды марки Ц-4 для сварки без подогрева высокопрочного, ковкого и серого чугунов и их сочетаний со сталью.
2. Трубы должны быть без изоляционного покрытия.
3. * Размер для справок.

| Формат | Зона | Поз. | Обозначение | Наименование | Кол. | Примечание |
|---|---|---|---|---|---|---|
| | | | | Детали | | |
| 11 | | 1 | СЗК-39-01-01-01 | Скоба | 1 | |
| 11 | | 2 | СЗК-39-01-02 | Труба | 1 | |

СЗК-39-01-00

| Изм. | Лист | № докум. | Подп. | Дата |
|---|---|---|---|---|
| Разраб. | | Романова | | |
| Пров. | | Рутман | | |
| Т.контр. | | | | |
| Н.контр. | | Рябцова | | |
| Утв. | | | | |

Электрод

| Лит. | Масса | Масштаб |
|---|---|---|
| А | 182,5 | 1:4 |
| Лист | Листов 1 | |

Институт Мосгазпроект

Копировал: Прудникова Формат: А1

Серия 4.900-5/74. Выпуск 2.

Подп. и дата | Инв. № подл. | Взам. инв. № | Инв. № дубл. | Подп. и дата | Инв. № подл.





▽3(▽)

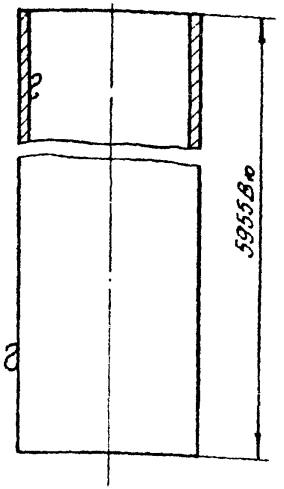


СЗК-39-01-02

| Изм. | Лист | № докум. | Подп. | Дата |
|---|---|---|---|---|
| Разраб. | | Романова | | |
| Пров. | | Рутман | | |
| Т.контр. | | | | |
| Н.контр. | | Рябцова | | |
| Утв. | | | | |

Труба

| Лит. | Масса | Масштаб |
|---|---|---|
| А | 182 | 1:4 |
| Лист | Листов 1 | |

Труба 4НР150.П×6000 ГОСТ 9583-61

Институт Мосгазпроект

Копировал: Прудникова Формат: А1

Серия 4.900-5/74. Выпуск 2.

Подп. и дата | Инв. № подл. | Взам. инв. № | Инв. № дубл. | Подп. и дата | Инв. № подл.

СЗК-41-01

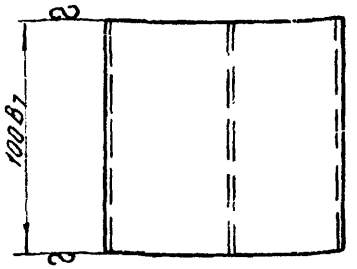


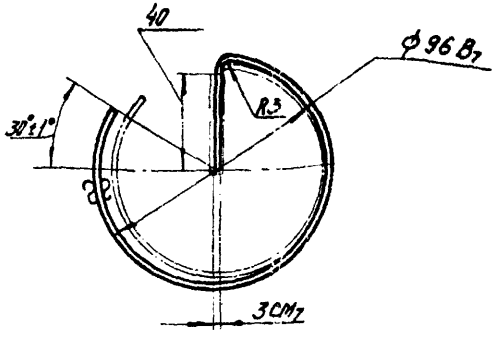


1. Покрытие О-С(60) 9. опл.
2. Длина развертки 305мм.

Серия 4.900-5/74. Выпуск 2.

| Изм. | Лист | № докум. | Подпись | Дата |
|---|---|---|---|---|
| Разраб. | | Романова | | XI.74 |
| Пров. | | Рутман | | |
| Т.контр. | | | | |
| Н.контр. | | Рыбалова | | |
| Утв. | | | | |

СЗК-41-01

Контакт

Лента 1П-1,0×100 ГОСТ 2614-65

| Лит | Масса | Масштаб |
|---|---|---|
| А | 0,22 | 1:2 |
| Лист | Листов 1 | |

Институт Мосгазпроект

Копировал: Ульянова

Формат 11

СЗК-41-02

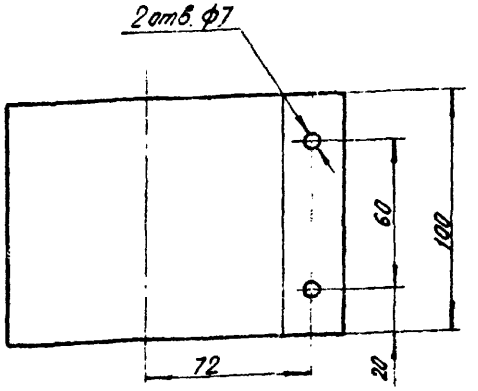


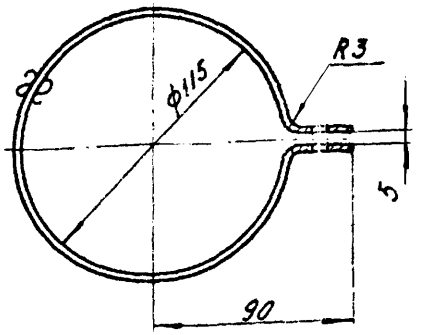


1. Предельные отклонения размеров:
   отверстий - по A7, валов - по B7,
   остальных - по CM7.
2. Покрытие О-С(60) 9. опл.
3. Длина развертки 430мм.

Серия 4.900-5/74. Выпуск 2.

| Изм. | Лист | № докум. | Подпись | Дата |
|---|---|---|---|---|
| Разраб. | | Романова | | XI.74 |
| Пров. | | Рутман | | |
| Т.контр. | | | | |
| Н.контр. | | Рыбалова | | |
| Утв. | | | | |

СЗК-41-02

Хомут

Сталь листовая кровельная 3-0,62 III серт ГОСТ 1393-47

| Лит | Масса | Масштаб |
|---|---|---|
| А | 0,3 | 1:2 |
| Лист | Листов 1 | |

Институт Мосгазпроект

Копировал: Ульянова

Формат 11

Серия 4.900-5/74. Выпуск 2.

СЗК-42-01

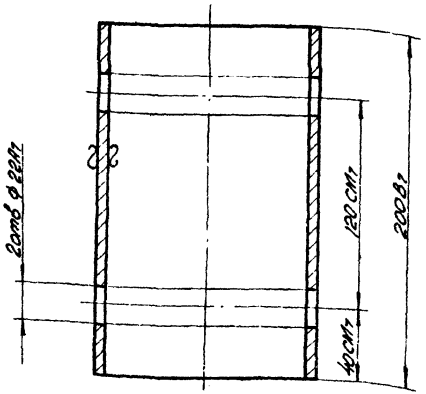


| Изм. | Лист | № докум. | Подп. | Дата | Труба соединительная | Лит. | Масса | Масштаб |
|---|---|---|---|---|---|---|---|---|
| Разраб. | | Романова | | | | А | 0,26 | 1:2 |
| Пров. | | Рутман | | | | Лист | Листов 1 | |
| Т.контр. | | | | | | | | |
| Н.контр. | | Рыбалова | | | Труба 125×5,0 ГОСТ 8734-58 В.10 ГОСТ 8733-66 | Институт Мосгазпроект | | |
| Утв. | | | | | | | | |

Копировал: Родина Формат А4

Серия 4.900-5/74. Выпуск 2.

СЗК-42-02

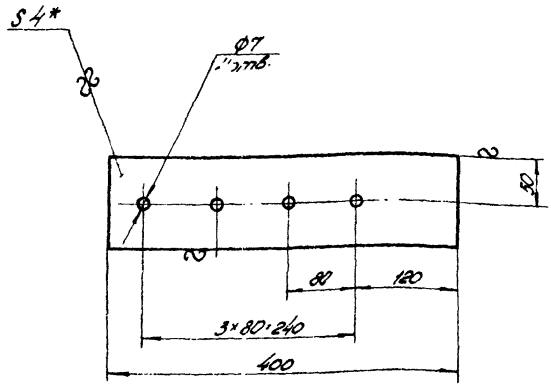


1. Неуказанные предельные отклонения размеров отверстий – по $A_7$, валов – по $B_7$, остальных по $IT_7$
2. *Размер для справки

| Изм. | Лист | № докум. | Подп. | Дата | Пластина | Лит. | Масса | Масштаб |
|---|---|---|---|---|---|---|---|---|
| Разраб. | | Романова | | | | А | 0,2 | 1:4 |
| Пров. | | Рутман | | | | Лист | Листов 1 | |
| Т.контр. | | | | | | | | |
| Н.контр. | | Рыбалова | | | Шина 100×4 ГОСТ 5141-63 | Институт Мосгазпроект | | |
| Утв. | | | | | | | | |

Копировал: Родина Формат А4

СЗК-45-02

▽д3(▽)

Рис.1

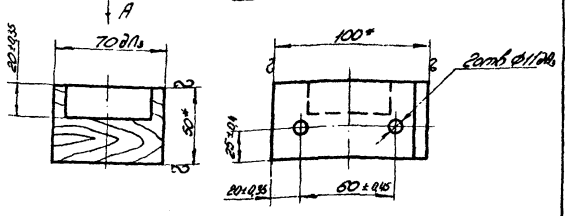


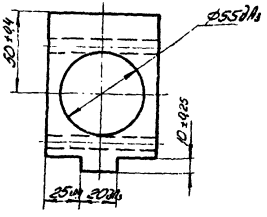


Рис.2

Вид А

остальное см. рис.1

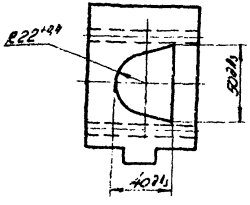


| Обозначение | Рис |
|---|---|
| СЗК-45-02 | 1 |
| СЗК-45-02-01 | 2 |

*Размеры для справок

Серия 4.900-5/74. Выпуск 2.

| Изм. | Лист | № докум. | Подп. | Дата |
|---|---|---|---|---|
| Разраб. | | Романова | | 11-14 |
| Пров. | | Рутман | | |
| Т.контр. | | | | |
| Н.контр. | | Рыбалова | | |
| Утв. | | | | |

СЗК-45-02

Брусок

| Лит. | Масса | Масштаб |
|---|---|---|
| А | 0,2 | 1:2 |

Лист | Листов 1

Брус 50×100 Береза сорт 1 ГОСТ 2695-71

Институт МОСГАЗПРОЕКТ

Копировал: Родина

Формат 11

Подп. и дата | Инв. № дубл. | Взам. инв. № | Подп. и дата | Инв. № подл.

СЗК-45-01

▽д3(▽)

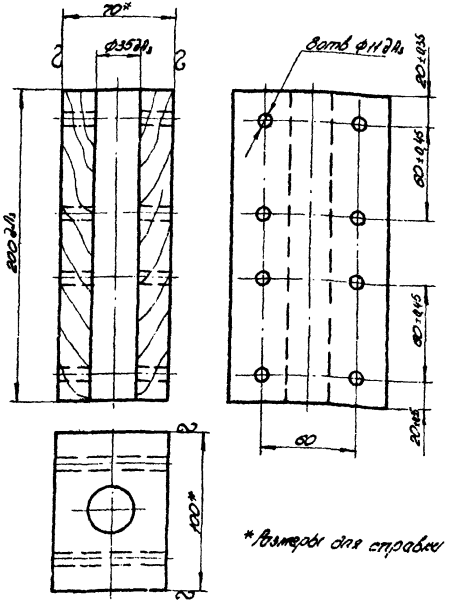


*Размеры для справки

Серия 4.900-5/74. Выпуск 2.

| Изм. | Лист | № докум. | Подп. | Дата |
|---|---|---|---|---|
| Разраб. | | Романова | | 11-14 |
| Пров. | | Рутман | | |
| Т.контр. | | | | |
| Н.контр. | | Рыбалова | | |
| Утв. | | | | |

СЗК-45-01

Брусок

| Лит. | Масса | Масштаб |
|---|---|---|
| А | 0,7 | 1:2 |

Лист | Листов 1

Брус 70×100 - Береза сорт 1 ГОСТ 2695-71

Институт МОСГАЗПРОЕКТ

Копировал: Родина

Формат 11

Подп. и дата | Инв. № дубл. | Взам. инв. № | Подп. и дата | Инв. № подл.

СЗК-45-04

▽в3 (▽)

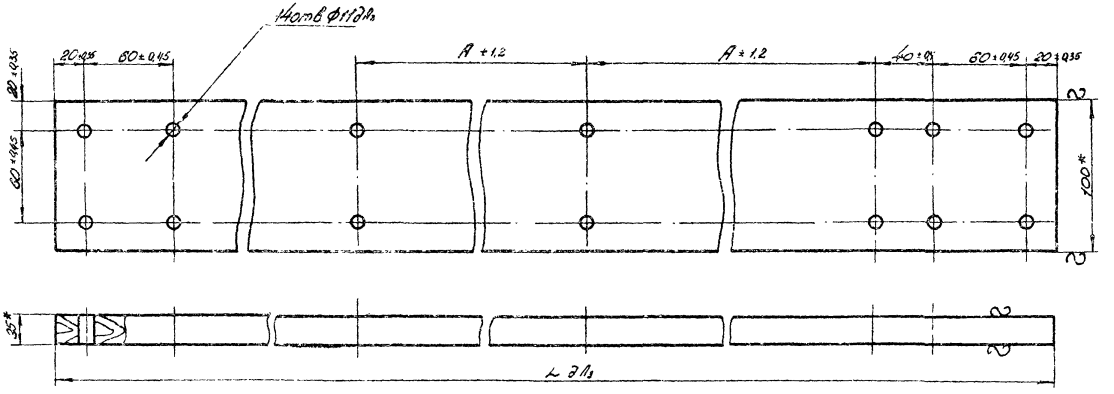


| Обозначение | Размеры в мм | | Масса кг |
|---|---|---|---|
| | A | L | |
| СЗК-45-04 | 1595 | 5200 | 6,7 |
| СЗК-45-04-01 | 1500 | 4900 | 6,2 |

* Размер для справки.

| Изм. | Лист | № докум. | Подп. | Дата |
|---|---|---|---|---|
| Разраб. | | Романова | | 11-14 |
| Пров. | | Рутман | | |
| Т.контр. | | | | |
| Н.контр. | | Рыбалова | | |
| Утв. | | | | |

СЗК-45-04

Доска

| Лит. | Масса | Масштаб |
|---|---|---|
| А | см.табл. | — |

Лист | Листов 1

Доска 25×100-Береза сорт 1 ГОСТ 2695-71

Институт Косгазпроект

Копировал: Рыбалова

Формат 2

Серия 4900-5/74 Выпуск 2

Инв. № подл. | Подп. и дата | Взам. инв. № | Инв. № дубл. | Подп. и дата

СЗК-45-01-00 СБ

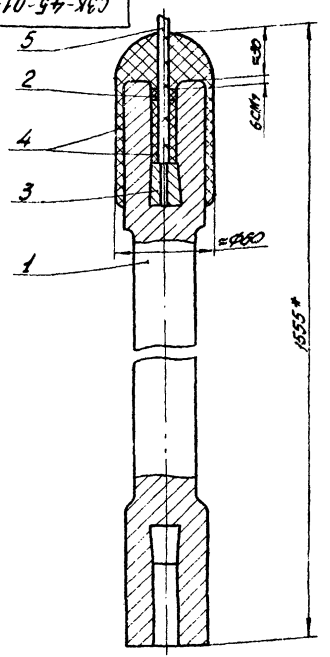


*Размер для справки

Серия 4.900-5/74. Выпуск 2.

| Изм. | Лист | № докум. | Подп. | Дата |
|---|---|---|---|---|
| Разраб. | | Романова | | XI-74 |
| Пров. | | Рутман | | |
| Т.контр. | | | | |
| Н.контр. | | Рыдалова | | |
| Утв. | | | | |

СЗК-45-01-00 СБ

Электрод
Сборочный чертеж

| Лит. | Масса | Масштаб |
|---|---|---|
| А | 9 | 1:2 |

Лист | Листов 1

Институт МОСГАЗПРОЕКТ

Копировал: Родина

Формат 11

| Формат | Зона | Поз. | Обозначение | Наименование | Кол. | Примечание |
|---|---|---|---|---|---|---|
| | | | | Документация | | |
| 11 | | | СЗК-45-01-00 СБ | Сборочный чертеж | | |
| | | | | Детали | | |
| 11 | | 1 | СЗК-45-01-01 | Электрод заземлитель | 1 | |
| 11 | | 2 | СЗК-45-01-02 | Шайба | 1 | |
| | | | | Материалы | | |
| | | 3 | | Свинец | | |
| | | | | ГОСТ 3778-05 | 0,5кг | |
| | | 4 | | Эпоксидный компаунд | | |
| | | | | 1) Смола эпоксидно-диановая ЭД-16 | | |
| | | | | ГОСТ 10587-72 | 1кг | |
| | | | | 2) Полиэтиленполиамин | 0,1кг | |
| | | | | ТУ6-02-594-70 | | |
| | | | | 3) Дибутилфтолат | | |
| | | | | ГОСТ 8728-66 | 0,1кг | |
| | | 5 | | Кабель ВВГ 1×4 | | |
| | | | | МРТУ2-43-3-61 | 5м | |

Серия 4.900-5/74. Выпуск 2.

| Изм. | Лист | № докум. | Подп. | Дата |
|---|---|---|---|---|
| Разраб. | | Романова | | XI-74 |
| Пров. | | Рутман | | |
| Н.контр. | | Рыдалова | | |
| Утв. | | | | |

СЗК-45-01-00

Электрод

| Лит. | Лист | Листов |
|---|---|---|
| А | | 1 |

Институт МОСГАЗПРОЕКТ

Копировал: Родина

Формат 11

СЗК-45-01-01

Серия 4.900-5/74. Выпуск 2.

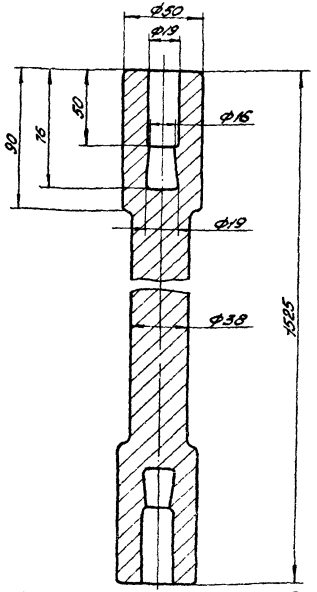


1. Предельные отклонения литейных размеров по II кл. точности ГОСТ 1855-55.
2. Неуказанные литейные радиусы 3÷5мм

| Изм. | Лист | № докум. | Подп. | Дата |
|---|---|---|---|---|
| Разраб. | | Романова | | 11.74 |
| Пров. | | Рытман | | 11.74 |
| Т.контр. | | | | |
| Н.контр. | | Рыбалова | | 11.74 |
| Утв. | | | | |

СЗК-45-01-01

Электрод-заземлитель

Лит. А | Масса 6,0 | Масштаб 1:2

Лист | Листов 1

Сплав С15 ГОСТ 2233-70

Институт Мосгазпроект

Копировал | Формат А1

СЗК-45-01-02

Серия 4.900-5/74. Выпуск 2.

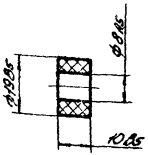


| Изм. | Лист | № докум. | Подп. | Дата |
|---|---|---|---|---|
| Разраб. | | Романова | | 11.74 |
| Пров. | | Рытман | | 11.74 |
| Т.контр. | | | | |
| Н.контр. | | Рыбалова | | 11.74 |
| Утв. | | | | |

СЗК-45-01-02

Шайба

Лит. А | Масса 0,003 | Масштаб 1:1

Лист | Листов 1

Ф-4 сорт 3 ГОСТ 1050-74

Институт Мосгазпроект

Копировал | Формат А4

СЗК-45-02-00 СБ

Серия 4.900-5/74. Выпуск 2.

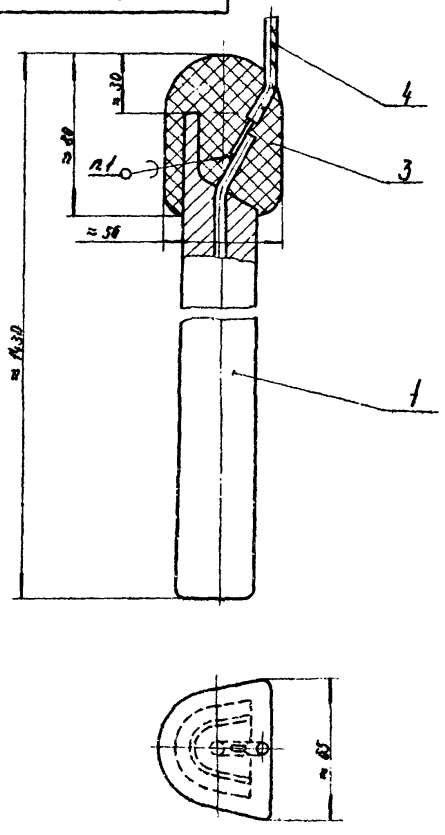


1. Припой ПР2 ПОС40 ГОСТ 1499-70.

| Изм. | Лист | № докум. | Подпись | Дата |
|---|---|---|---|---|
| Разраб. | | Романова | | XI-74 |
| Пров. | | Рутман | | XI-74 |
| Т. контр. | | | | |
| Н. контр. | | Рыбалова | | XI-74 |
| Утв. | | | | |

СЗК-45-02-00 СБ

Электрод

Сборочный чертеж

| Лит. | Масса | Масштаб |
|---|---|---|
| А | 15 | 1:2 |

Лист | Листов 1

Институт Мосгазпроект

Формат 11

Серия 4.900-5/74. Выпуск 2.

| Формат | Зона | Поз. | Обозначение | Наименование | Кол. | Примечание |
|---|---|---|---|---|---|---|
| | | | | Документация | | |
| 11 | | | СЗК-45-02-00 СБ | Сборочный чертеж | | |
| | | | | Прочие изделия | | |
| | | 1 | | Электрод-заземлитель типа ЭЖК-12 | | г. Чапаевск п/я В-8379 |
| | | | | Материалы | | |
| | | 3 | | Эпоксидный компаунд: | | |
| | | | | 1) Смола эпоксиднодиановая ЭД-16 ГОСТ 10587-72 | 1кг | |
| | | | | 2) Полиэтиленполиамин ТУ6-02-594-70 | 0.1кг | |
| | | | | 3) Дибутилфталат ГОСТ 8728-66 | 0.1кг | |
| | | 4 | | Кабель ВВГ1×4 МРТУ2-43-3-61 | 5м | |

| Изм. | Лист | № докум. | Подпись | Дата |
|---|---|---|---|---|
| Разраб. | | Романова | | XI-74 |
| Пров. | | Рутман | | XI-74 |
| Н. контр. | | Рыбалова | | XI-74 |
| Утв. | | | | |

СЗК-45-02-00

Электрод

| Лит. | Лист | Листов 1 |
|---|---|---|
| А | | 1 |

Институт Мосгазпроект

Копировал

Формат 11

СЗК-47-01-00 СБ

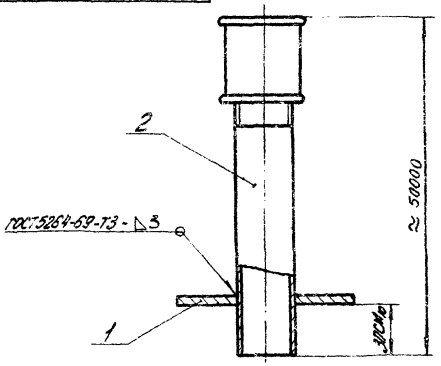


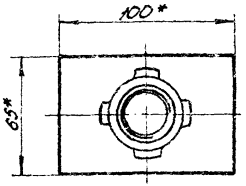


1 * Размеры для справки

2 Длина трубы (поз. 2) уточняется при привязке черт. СЗК-47

| | | | | | | | |
|---|---|---|---|---|---|---|---|
| | | | | СЗК-47-01-00 СБ | | | |
| Разраб. | Ромо | | XI-74 | Труба | Лит. | Масса | Масштаб |
| Пров. | Рутман | | XI-74 | Сборочный чертеж | А | 15,5 | 1:2 |
| Т.контр. | | | | | Лист | Листов 1 | |
| Н.контр. | Рыбалова | | XI-74 | | Институт МОСГАЗПРОЕКТ | | |
| Утв. | | | | | | | |

Серия 4.900-5/74 Выпуск 2

Подп. и дата | Инв. № дубл. | Взам. инв. № | Подп. и дата | Инв. № подл.

Копировал: Родина Формат 11

| Формат | Зона | Поз. | Обозначение | Наименование | Кол. | Примечание |
|---|---|---|---|---|---|---|
| | | | | Документация | | |
| 11 | | | СЗК-47-01-00 СБ | Сборочный чертеж | | |
| | | | | Детали | | |
| 11 | | 1 | СЗК-47-01-01 | Пластина | 1 | |
| БУ | | 2 | СЗК-47-01-02 | Труба | | |
| | | | | Труба М25 | | |
| | | | | ГОСТ 3262-62 | | |
| | | | | L=50000В7 | 1 | |

| | | | | | | | |
|---|---|---|---|---|---|---|---|
| | | | | СЗК-47-01-00 | | | |
| Изм. | Лист | № докум. | Подп. | Дата | | | |
| Разраб. | Романова | | | XI-74 | Труба | Лит. | Лист | Листов |
| Пров. | Рутман | | | XI-74 | | А | | 1 |
| Н.контр. | Рыбалова | | | XI-74 | | Институт МОСГАЗПРОЕКТ | | |
| Утв. | | | | | | | | |

Серия 4.900-5/74 Выпуск 2

Подп. и дата | Инв. № дубл. | Взам. инв. № | Подп. и дата | Инв. № подл.

Копировал: Родина

СЗК-47-01-01

▽3 (▽)

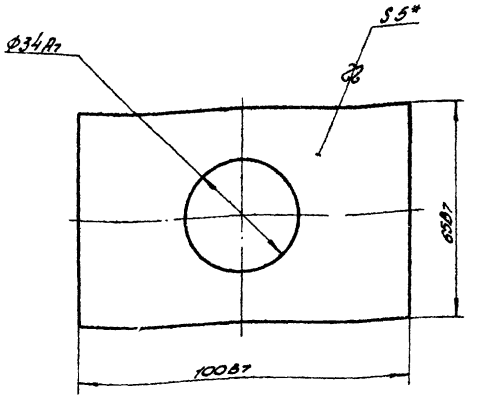


*Размер для справки.

| Изм. | Лист | № докум. | Подп. | Дата |
|---|---|---|---|---|
| Разраб. | | Романова | | 11.74 |
| Пров. | | Рутман | | 11.74 |
| Т.контр. | | | | |
| Н.контр. | | Рыбалова | | |
| Утв. | | | | |

Пластина

| Лит. | Масса | Масштаб |
|---|---|---|
| А | 0,2 | 1:1 |

Лист | Листов 1

Лист 5 ГОСТ 5681-57
ст.3 ГОСТ 14637-69

Институт МОСГАЗПРОЕКТ

Копировал: Родимка

Формат 11

Серия 4.900-5/74. Выпуск 2.

Инв. № подл. | Подп. и дата | Взам. инв. № | Инв. № дубл. | Подп. и дата

СЗК-47-01

▽3 (▽)

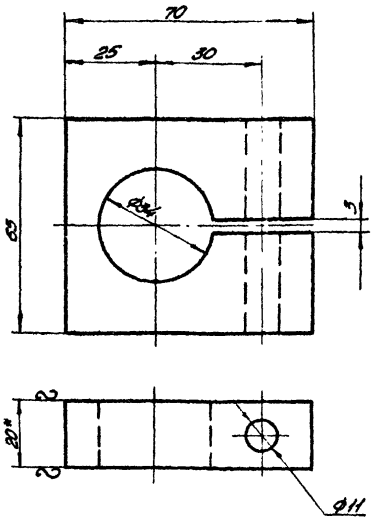


1. *Размер для справки.
2. Предельные отклонения размеров:
   отверстий - по А7
   валов - по В7
   остальных - по СМ7.

| Изм. | Лист | № докум. | Подп. | Дата |
|---|---|---|---|---|
| Разраб. | | Романова | | 11.74 |
| Пров. | | Рутман | | 11.74 |
| Т.контр. | | | | |
| Н.контр. | | Рыбалова | | |
| Утв. | | | | |

Зажим

| Лит. | Масса | Масштаб |
|---|---|---|
| А | 0,6 | 1:1 |

Лист | Листов 1

Лист 20 ГОСТ 5681-57
ст.3 ГОСТ 14637-69

Институт МОСГАЗПРОЕКТ

Копировал: Родимка

Формат 11

Серия 4.900-5/74. Выпуск 2.

Инв. № подл. | Подп. и дата | Взам. инв. № | Инв. № дубл. | Подп. и дата

СЗК-62-01-00 СБ

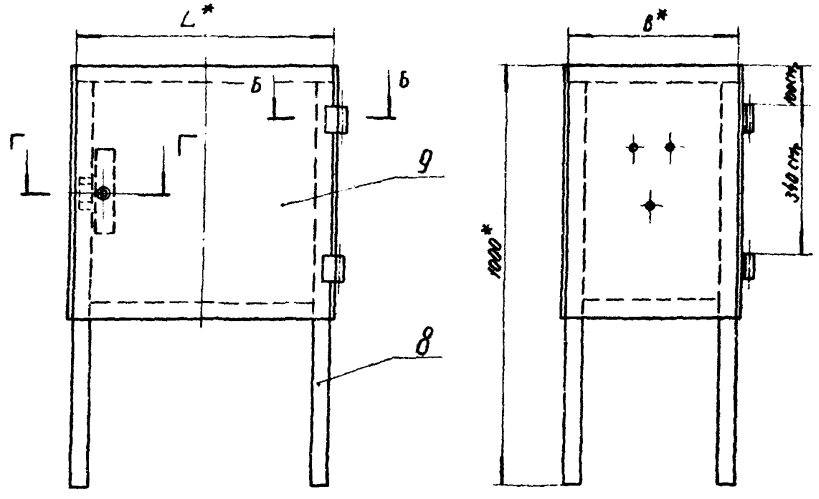


| Обозначение | Станция катодной защиты | Размеры в мм L* | Размеры в мм B* | Масса кг |
|---|---|---|---|---|
| СЗК-62-01-00 | ПД-3Л, КСС-600; ПГД-200 | 510 | 400 | 37 |
| – 01 | КСС – 1200, АПДУ-4 | 775 | 400 | 44 |
| – 02 | СКЗТ – 1500 | 700 | 485 | 47 |
| – 03 | СКЗТ – 3000 | 790 | 485 | 51 |

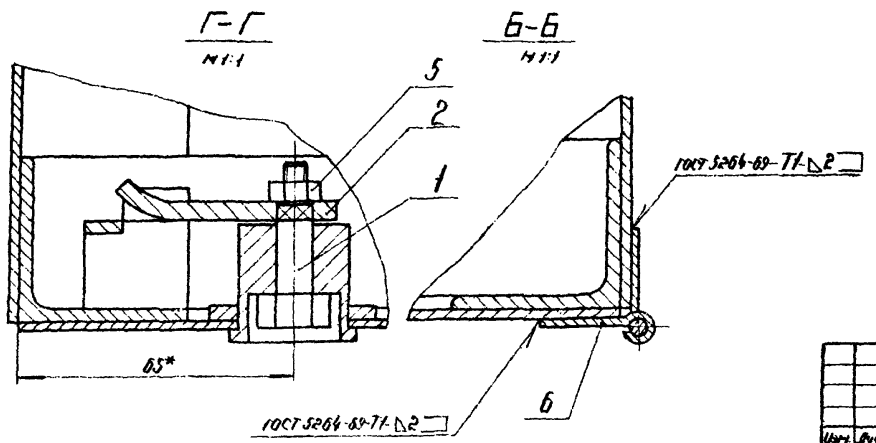


1. * Размеры для справок.
2. Электроды Э42 ГОСТ 9467-60.
3. Покрытие наружных поверхностей – краска масляная серого цвета ГОСТ 8292-57.

| Изм. | Лист | № докум. | Подпись | Дата |
|---|---|---|---|---|
| Разраб. | | Романова | | |
| Пров. | | Рутман | | |
| Т.контр. | | | | |
| Н.контр. | | Рыбалова | | |
| Утв. | | | | |

СЗК-62-01-00 СБ

Постамент
Сборочный чертеж

| Лит. | Масса | Масштаб |
|---|---|---|
| А | см. табл. | – |

Лист | Листов 1

Институт Мосгазпроект

Серия 4.900-5/74. Выпуск 2.

Инв. № подл. | Подп. и дата | Взам. инв. № | Инв. № дубл. | Подп. и дата

Копировал: | Формат №

Серия 4.900-5/74. Выпуск 2.

СЗК-62-01-01

▽3 (▽)

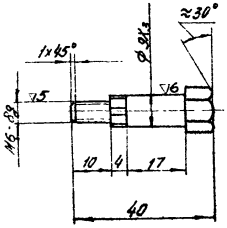


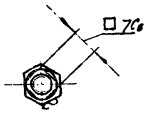


1. Неуказанные предельные отклонения размеров: болов -по $B_5$, остальных -по $CM_7$
2. Покрытие Ц.12. хр

| | | |

СЗК-62-01-01-00 СБ

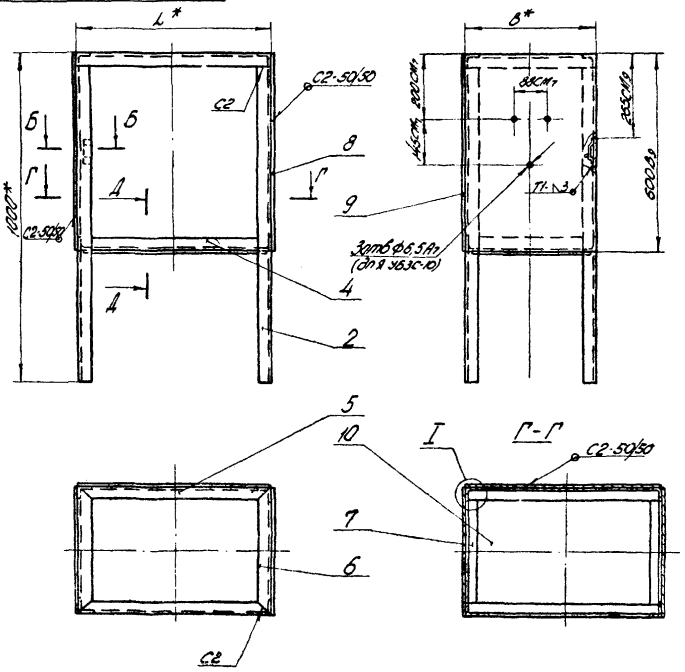


| Обозначение | Станция катодной защиты | Размеры в мм L* | Размеры в мм B* | Масса кг |
|---|---|---|---|---|
| СЗК-62-01-01-00 | ПД-3А; КСС-600; ПГД-200 | 510 | 400 | 32 |
| -01 | КСС-1200 | 775 | 400 | 36 |
| -02 | СКЗТ-1500 | 700 | 485 | 40 |
| -03 | СКЗТ-3000 | 790 | 485 | 43 |

Вариант установки УБЗС-50

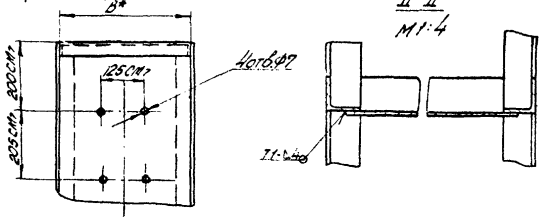


1. Сварные швы по ГОСТ 5264-69
2. Электроды Э42 ГОСТ 9467-60
3. *Размеры для справок.

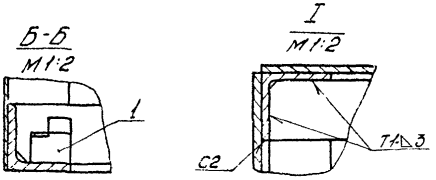


| Изм. | Лист | № докум. | Подп. | Дата |
|---|---|---|---|---|
| Разраб. | | Романова | | |
| Пров. | | Рутман | | |
| Т.контр. | | | | |
| Н.контр. | | Рыбалова | | |
| Утв. | | | | |

СЗК-62-01-01-00 СБ

Каркас

Сборочный чертеж

| Лит. | Масса | Масштаб |
|---|---|---|
| А | см.табл. | — |

Лист | Листов 1

Институт Мосгазпроект

Серия 4.900-5/74. Выпуск 2.

| Инв. № подл. | Подп. и дата | Взам. инв. № | Инв. № дубл. | Подп. и дата |
|---|---|---|---|---|

Копировал [illegible] Формат 11

Серия 4.900-5/74. Выпуск 2.

| Формат | Зона | Поз. | Обозначение | Наименование | Кол. | Примечание |
|---|---|---|---|---|---|---|
| БЧ | | 9 | СЗК-62-01-01-09 | Лист | | |
| | | | | Лист $\frac{В2Р\ ГОСТ\ 3680-57}{4-IV-Ст.3\ ГОСТ\ 16523-70}$ | | |
| | | | | (600×510)$В_7$ | 1 | 4,8кг. |
| БЧ | | 10 | СЗК-62-01-01-10 | Основание | | |
| | | | | Лист $\frac{4\ ГОСТ\ 5681-57}{Ст.3\ ГОСТ\ 14637-68}$ | | |
| | | | | (450×350)$В_7$ | 1 | 4,4кг. |
| | | | | СЗК-62-01-01-00-01 | | |
| | | | | см. СБ. | | |
| | | | | Детали | | |
| 11 | | 4 | СЗК-62-01-01-04-01 | Связка | 2 | |
| 11 | | 5 | СЗК-62-01-01-05-01 | Уголок | 2 | |
| 11 | | 6 | СЗК-62-01-01-06 | Уголок | 2 | |
| БЧ | | 7 | СЗК-62-01-01-07-01 | Уголок | | |
| | | | | Уголок $\frac{Б-40×40×3\ ГОСТ\ 8509-72}{Ст.3\ ГОСТ\ 535-58}$ | | |
| | | | | $L$=320$В_7$ | 2 | 0,6кг. |
| БЧ | | 8 | СЗК-62-01-01-08-01 | Лист | | |
| | | | | Лист $\frac{В2Р\ ГОСТ\ 3680-57}{4-IV-Ст.3\ ГОСТ\ 16523-70}$ | | |
| | | | | (600×400)$В_7$ | 2 | 3,8кг. |
| БЧ | | 9 | СЗК-62-01-01-09-01 | Лист | | |
| | | | | Лист $\frac{В2Р\ ГОСТ\ 3680-57}{4-IV-Ст.3\ ГОСТ\ 16523-70}$ | | |
| | | | | (600×775)$В_7$ | 1 | 7,2кг. |
| БЧ | | 10 | СЗК-62-01-01-10-01 | Основание | | |
| | | | | Лист $\frac{4\ ГОСТ\ 5681-57}{Ст.3\ ГОСТ\ 14637-69}$ | | |
| | | | | (425×350)$В_7$ | 1 | 3,4кг. |

Подп. и дата | Инв. № дубл. | Взам. инв. № | Подп. и дата | Инв. № подл.

| Изм. | Лист | № докум. | Подп. | Дата | СЗК-62-01-01-00 | Лист 2 |
|---|---|---|---|---|---|---|

Копировал: Прудникова Формат: 11

Серия 4.900-5/74. Выпуск 2.

| Формат | Зона | Поз. | Обозначение | Наименование | Кол. | Примеч. |
|---|---|---|---|---|---|---|
| | | | | Документация | | |
| 12 | | | СЗК-62-01-01-00 СБ | Сборочный чертеж | | |
| | | | | Детали | | |
| 11 | | 1 | СЗК-62-01-01-01 | Скоба | 1 | |
| БЧ | | 2 | СЗК-62-01-01-02 | Стойка | | |
| | | | | Уголок $\frac{Б-40×40×3\ ГОСТ\ 8509-72}{Ст.3\ ГОСТ\ 535-58}$ | | |
| | | | | $L$=960$В_7$ | 4 | 1,8кг. |
| | | | Переменные | данные для исполнений: | | |
| | | | | СЗК-62-01-01-00 | | |
| | | | | см. СБ | | |
| | | | | Детали | | |
| 11 | | 4 | СЗК-62-01-01-04 | Связка | 2 | |
| 11 | | 5 | СЗК-62-01-01-05 | Уголок | 2 | |
| 11 | | 6 | СЗК-62-01-01-06 | Уголок | 2 | |
| БЧ | | 7 | СЗК-62-01-01-07 | Уголок $\frac{Б-40×40\ ГОСТ\ 8509-72}{Ст.3\ ГОСТ\ 535-58}$ | | |
| | | | | $L$=320$В_7$ | 2 | 0,6кг |
| БЧ | | 8 | СЗК-62-01-01-08 | Лист | | |
| | | | | Лист $\frac{В2Р\ ГОСТ\ 3680-57}{4-IV-Ст.3\ ГОСТ\ 16523-70}$ | | |
| | | | | (600×400)$В_7$ | 2 | 3,8кг. |

Подп. и дата | Инв. № дубл. | Взам. инв. № | Подп. и дата | Инв. № подл.

| Изм. | Лист | № докум. | Подп. | Дата | СЗК-62-01-01-00 | | | |
|---|---|---|---|---|---|---|---|---|
| Разраб. | | Романова | | | Каркас | Лист | Лист | Листов |
| Пров. | | Рупман | | | | 4 | 1 | 4 |
| Н. контр. | | Рябалова | | | | Институт Мосгазпроект | | |
| Утв. | | | | | | | | |

Копировал: Прудникова Формат: 11

| Позиция | Зона | Поз. | Обозначение | Наименование | Кол. | Примечание |
|---|---|---|---|---|---|---|
| Б4 | | 7 | СЗК-62-01-01-07-03 | Уголок | | |
| | | | | Уголок $\frac{Б\text{-}40\times40\times3\ ГОСТ8509\text{-}72}{Ст.3\ ГОСТ535\text{-}58}$ | | |
| | | | | $L=405$ $B_7$ | 2 | 0,7кг. |
| Б4 | | 8 | СЗК-62-01-01-08-03 | Лист | | |
| | | | | Лист $\frac{Б\ 20\ ГОСТ3680\text{-}57}{4\text{-}IV\text{-}Ст.3/ГОСТ16523\text{-}70}$ | | |
| | | | | (600×485) $B_7$ | 2 | 4,5кг. |
| Б4 | | 9 | СЗК-62-01-01-09-03 | Лист | | |
| | | | | Лист $\frac{Б\ 20\ ГОСТ3680\text{-}57}{4\text{-}IV\text{-}Ст.3\ ГОСТ16523\text{-}70}$ | | |
| | | | | (600×790) $B_7$ | 1 | 7,4кг |
| Б4 | | 10 | СЗК-62-01-01-10-03 | Основание | | |
| | | | | Лист $\frac{40\ ГОСТ\ 3681\text{-}57}{Ст.3\ ГОСТ\ 14637\text{-}69}$ | | |
| | | | | (740×435) $B_7$ | 1 | 9кг. |

| Изм. | Лист | № докум. | Подп. | Дата | СЗК-62-01-01-00 | Лист 4 |
|---|---|---|---|---|---|---|

Копировал Волкова Формат А4





| Позиция | Зона | Поз. | Обозначение | Наименование | Кол. | Примечание |
|---|---|---|---|---|---|---|
| | | | | СЗК-62-01-01-00-02 | | |
| | | | | см. СБ | | |
| | | | | Детали | | |
| 11 | | 4 | СЗК-62-01-01-04-02 | Связка | 2 | |
| 11 | | 5 | СЗК-62-01-01-05-02 | Уголок | 2 | |
| 11 | | 6 | СЗК-62-01-01-06-01 | Уголок | 2 | |
| Б4 | | 7 | СЗК-62-01-01-07-02 | Уголок | | |
| | | | | Уголок $\frac{Б\text{-}40\times40\times3\ ГОСТ8509\text{-}72}{Ст.3\ ГОСТ535\text{-}58}$ | | |
| | | | | $L=405$ $B_7$ | 2 | 0,7кг. |
| Б4 | | 8 | СЗК-62-01-01-08-02 | Лист | | |
| | | | | Лист $\frac{Б\ 20\ ГОСТ3680\text{-}57}{4\text{-}IV\text{-}Ст.3\ ГОСТ16523\text{-}70}$ | | |
| | | | | (600×485) $B_7$ | 2 | 4,5кг. |
| Б4 | | 9 | СЗК-62-01-01-09-02 | Лист | | |
| | | | | Лист $\frac{Б\ 20\ ГОСТ3680\text{-}57}{4\text{-}IV\text{-}Ст.3\ ГОСТ16523\text{-}70}$ | | |
| | | | | (600×700) $B_7$ | 1 | 6,6кг. |
| Б4 | | 10 | СЗК-62-01-01-10-02 | Основание | | |
| | | | | Лист $\frac{40\ ГОСТ\ 3681\text{-}57}{Ст.3\ ГОСТ\ 14637\text{-}69}$ | | |
| | | | | (650×435) $B_7$ | 1 | 8кг |
| | | | | СЗК-62-01-01-00-03 | | |
| | | | | см. СБ | | |
| | | | | Детали | | |
| 11 | | 4 | СЗК-62-01-01-04-03 | Связка | 2 | |
| 11 | | 5 | СЗК-62-01-01-05-03 | Уголок | 2 | |
| 11 | | 6 | СЗК-62-01-01-06-01 | Уголок | 2 | |

| Изм. | Лист | № докум. | Подп. | Дата | СЗК-62-01-01-00 | Лист 3 |
|---|---|---|---|---|---|---|

Чистовал Прудникова Формат А4

СЗК-62-01-01-01

▽3 (▽)

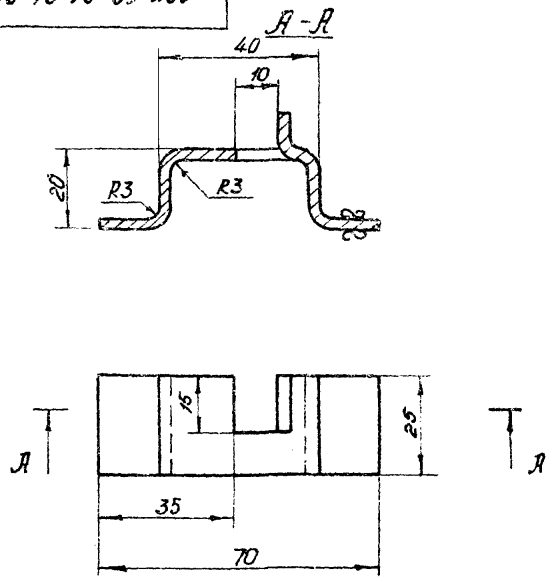


1. Развернутая длина 82 мм.
2. Предельные отклонения размеров:
   отверстий – по $A_7$,
   валов – по $B_7$,
   остальных – по $CM_7$.

| Изм. | Лист | № докум. | Подп. | Дата |
|---|---|---|---|---|
| Разраб. | | Романова | | V-14 |
| Пров. | | Рутман | | |
| Т. контр. | | | | |
| Н. контр. | | Рыбалова | | |
| Утв. | | | | |

СЗК-62-01-01-01

Скоба

| Лит. | Масса | Масштаб |
|---|---|---|
| А | 0,05 | 1:1 |

Лист | Листов 1

Лист В3,0 ГОСТ 3880-57 / Д-IV-Ст.3 ГОСТ 16523-70

Институт Мосгазпроект

Серия 4.900-5/74. Выпуск 2.

Инв. № подл. | Подп. и дата | Взам. инв. № | Инв. № дубл. | Подп. и дата

Копировал: Прудникова Формат: 11

СЗК-62-01-01-04

▽3 (▽)

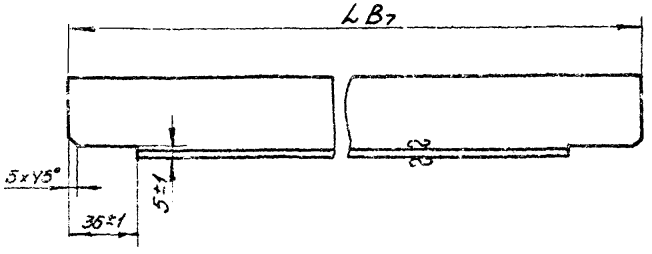


| Обозначение | LB, мм | Масса кг. |
|---|---|---|
| СЗК-62-01-01-04 | 502 | 0,93 |
| -01 | 767 | 1,42 |
| -02 | 692 | 1,3 |
| -03 | 782 | 1,45 |

| Изм. | Лист | № докум. | Подп. | Дата |
|---|---|---|---|---|
| Разраб. | | Романова | | |
| Пров. | | Рутман | | |
| Т. контр. | | | | |
| Н. контр. | | Рыбалова | | |
| Утв. | | | | |

СЗК-62-01-01-04

Связка

| Лит. | Масса | Масштаб |
|---|---|---|
| А | см. табл. | — |

Лист | Листов 1

Уголок Б-40×40×3 ГОСТ 6509-72 / Ст.3 ГОСТ 535-58

Институт Мосгазпроект

Серия 4.900-5/74. Выпуск 2.

Инв. № подл. | Подп. и дата | Взам. инв. № | Инв. № дубл. | Подп. и дата

Копировал: Прудникова Формат: 11

Серия 4.900-5/74 Выпуск 2

СЗК-62-01-01-05

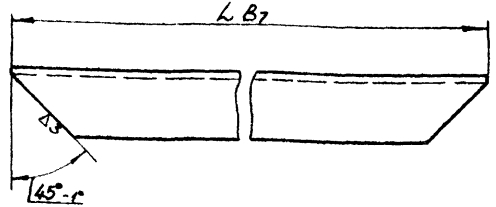


| Обозначение | L B7 мм. | Масса кг. |
|---|---|---|
| СЗК-62-01-01-05 | 510 | 0,9 |
| -01 | 775 | 1,4 |
| -02 | 700 | 1,27 |
| -03 | 790 | 1,4 |

| Изм. | Лист | № докум. | Подп. | Дата |
|---|---|---|---|---|
| Разраб. | | Романова | | |
| Пров. | | Рутман | | |
| Т. контр. | | | | |
| Н. контр. | | Рыбалова | | |
| Утв. | | | | |

СЗК-62-01-01-05

Уголок

| Лит. | Масса | Масштаб |
|---|---|---|
| А | см. табл. | — |

Лист | Листов 1

Уголок Б-40×40×3 ГОСТ 8509-72 / Ст. 3 ГОСТ 535-58

Институт Мосгазпроект

Инв. № подл. | Подп. и дата | Взам. инв. № | Инв. № дубл. | Подп. и дата

Копировал: Пр[illegible] Формат: 11

Серия 4.900-5/74 Выпуск 2

СЗК-62-01-01-06

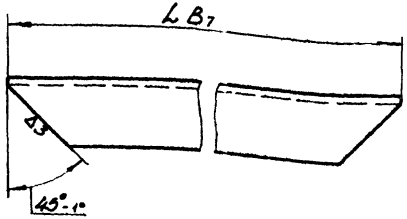


| Обозначение | L B7 мм. | Масса кг. |
|---|---|---|
| СЗК-62-01-01-06 | 400 | 0,7 |
| -01 | 485 | 0,85 |

| Изм. | Лист | № докум. | Подп. | Дата |
|---|---|---|---|---|
| Разраб. | | Романова | | |
| Пров. | | Рутман | | |
| Т. контр. | | | | |
| Н. контр. | | Рыбалова | | |
| Утв. | | | | |

СЗК-62-01-01-06

Уголок

| Лит. | Масса | Масштаб |
|---|---|---|
| А | см. табл. | — |

Лист | Листов 1

Уголок Б-40×40×3 ГОСТ 8509-72 / Ст. 3 ГОСТ 535-58

Институт Мосгазпроект

Инв. № подл. | Подп. и дата | Взам. инв. № | Инв. № дубл. | Подп. и дата

Копировал: Прудникова Формат: 11

Серия 4.900-5/74. Выпуск 2.

| Формат | Зона | Поз. | Обозначение | Наименование | Кол. | Примечание |
|---|---|---|---|---|---|---|
| | | | | Детали | | |
| БЧ | | 3 | СЗК-62-01-02-03-01 | Лист | | |
| | | | | Лист $\frac{\delta 20\ ГОСТ\ 3680-57}{4-IV-СтЗ\ ГОСТ\ 16523-70}$ | | |
| | | | | (600×775) В7 | 1 | 7,2кг |
| | | | | СЗК-62-01-02-00-02 | | |
| | | | | см. СБ | | |
| | | | | Детали | | |
| БЧ | | 3 | СЗК-62-01-02-03-02 | Лист | | |
| | | | | Лист $\frac{\delta 20\ ГОСТ\ 3680-57}{4-IV-СтЗ\ ГОСТ\ 16523-70}$ | | |
| | | | | (600×700) В7 | 1 | 6,6кг |
| | | | | СЗК-62-01-02-00-03 | | |
| | | | | см. СБ | | |
| | | | | Детали | | |
| БЧ | | 3 | СЗК-62-01-02-03-03 | Лист | | |
| | | | | Лист $\frac{\delta 20\ ГОСТ\ 3680-57}{4-IV-СтЗ\ ГОСТ\ 16523-70}$ | | |
| | | | | (600×780) В7 | 1 | 7,4кг |

Подп. и дата | Инв. № подл. | Взам. инв. № | Инв. № дубл. | Подп. и дата

| Изм. | Лист | № докум. | Подп. | Дата |
|---|---|---|---|---|

СЗК-62-01-02-00 Лист 2

Копировал: Родина Формат А4

| Формат | Зона | Поз. | Обозначение | Наименование | Кол. | Примечание |
|---|---|---|---|---|---|---|
| | | | | Документация | | |
| 11 | | | СЗК-62-01-02-00 СБ | Сборочный чертеж | | |
| | | | | Детали | | |
| 11 | | 1 | СЗК-62-01-02-01 | Втулка | | |
| БЧ | | 2 | СЗК-62-01-02-02 | Пластина | | |
| | | | | Полоса $\frac{4\times40\ ГОСТ\ 103-57}{Ст.3\ ГОСТ\ 535-58}$ | | |
| | | | | L = 200 В1 | 1 | 0,2кг |
| | | | | Переменные данные для исполнений: | | |
| | | | | СЗК-62-01-02-00 | | |
| | | | | см. СБ | | |
| | | | | Детали | | |
| БЧ | | 3 | СЗК-62-01-02-03 | Лист | | |
| | | | | Лист $\frac{\delta 20\ ГОСТ\ 3680-57}{4-IV-СтЗ\ ГОСТ\ 16523-70}$ | | |
| | | | | (600×510) В7 | 1 | 4,8кг |
| | | | | СЗК-62-01-02-00-01 | | |
| | | | | см. СБ | | |

Подп. и дата | Инв. № подл. | Взам. инв. № | Инв. № дубл. | Подп. и дата

| Изм. | Лист | № докум. | Подп. | Дата |
|---|---|---|---|---|
| Разраб. | | Родина | | 11.74 |
| Пров. | | Рутман | | 11.74 |
| Н. контр. | | Родина | | 11.74 |
| ГИП | | | | |

СЗК-62-01-02-00

Дверь

| Лит. | Лист | Листов |
|---|---|---|
| А | 1 | 2 |

Институт МОСгорЗПроект

Копировал: Родина Формат А4

СЗК-62-01-02-00 СБ

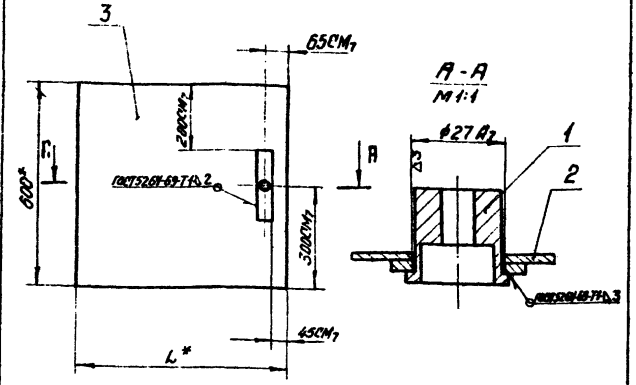


| Обозначение | L* в мм. | Масса кг. |
|---|---|---|
| СЗК-62-01-02-00 | 510 | 5,1 |
| -01 | 775 | 7,5 |
| -02 | 700 | 6,9 |
| -03 | 790 | 7,7 |

* Размеры для справки

| Изм. | Лист | № докум. | Подп. | Дата |
|---|---|---|---|---|
| Разраб. | | Романова | | |
| Пров. | | Рупман | | |
| Т. контр. | | | | |
| Н. контр. | | Рыбалова | | |

СЗК-62-01-02-00 СБ

Дверь
Сборочный чертеж

| Лит. | Масса | Масштаб |
|---|---|---|
| А | см. табл. | — |

Лист | Листов 1

Институт Мосгазпроект

Серия 4.900-5/74. Выпуск 2.

Инв. № подл. | Подп. и дата | Взам. инв. № | Инв. № дубл. | Подп. и дата

Формат 11

СЗК-62-01-02-01

▽4 (▽)

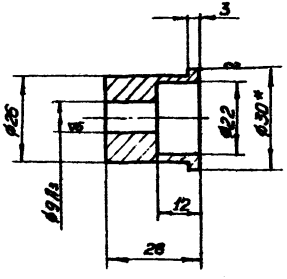


1. Неуказанные предельные отклонения размеров:
   отверстий - по $A_7$,
   валов - по $B_7$,
   остальных - по $СМ_7$
2. * Размер для справки.

| Изм. | Лист | № докум. | Подп. | Дата |
|---|---|---|---|---|
| Разраб. | | Романова | | |
| Пров. | | Рупман | | |
| Т. контр. | | | | |
| Н. контр. | | Рыбалова | | |
| Утв. | | | | |

СЗК-62-01-02-01

Втулка

| Лит. | Масса | Масштаб |
|---|---|---|
| А | 0,07 | 1:1 |

Лист | Листов 1

Круг В 30 ГОСТ 2590-71
Ст 3 ГОСТ 535-58

Институт Мосгазпроект

Серия 4.900-5/74. Выпуск 2.

Инв. № подл. | Подп. и дата | Взам. инв. № | Инв. № дубл. | Подп. и дата

Копировал Трудникова Формат 11

СЗК-62-02-00 СБ

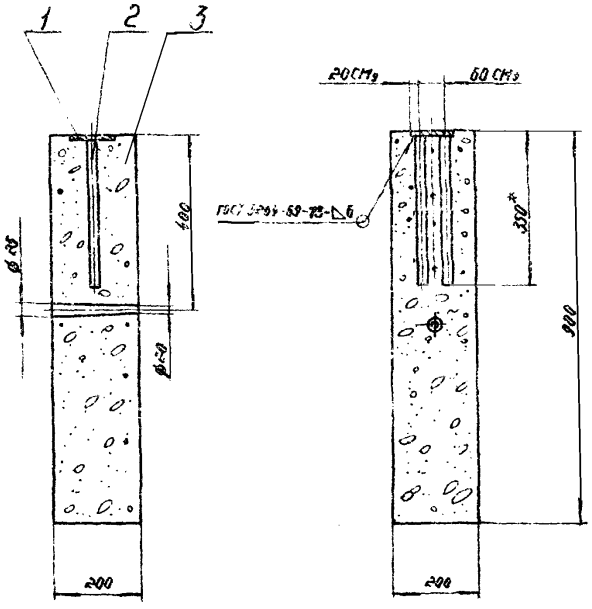


1. * Размер для справки
2. Электроды Э42 ГОСТ 9467-60
3. Стойки фундамента обмазать горячим битумом БНИ-IV ГОСТ 9812-61 за 2 раза

Серия 4.900-5/74 Выпуск 2

| Изм. | Лист | № докум. | Подпись | Дата |
|---|---|---|---|---|
| Разраб. | | Романова | | 11-11 |
| Пров. | | Рутман | | |
| Т.контр. | | | | |
| Н.контр. | | Рыбалова | | |
| ГИП | | | | |

СЗК-62-02-00 СБ

Стойка фундамента

Сборочный чертеж

| Лит. | Масса | Масштаб |
|---|---|---|
| И | 73 | 1:10 |
| Лист | Листов 1 | |

Институт Мосгазпроект

Копировал

Формат А4

| Формат | Зона | Поз. | Обозначение | Наименование | Кол. | Примечание |
|---|---|---|---|---|---|---|
| | | | | Документация | | |
| А4 | | | СЗК-62-02-00 СБ | Сборочный чертеж | | |
| | | | | Детали | | |
| Б4 | | 1 | СЗК-62-02-01 | Пластина | | |
| | | | | Лист $\frac{\text{Б ГОСТ 3681-57}}{\text{СТ3 ГОСТ 14637-69}}$ | | |
| | | | | (100 × 100) $B_7$ | 1 | 0,5 кг |
| Б4 | | 2 | СЗК-62-02-02 | Заделка | | |
| | | | | Сталь арматурная | | |
| | | | | А-II-20 ГОСТ 5781-61 | | |
| | | | | L = 344 $B_7$ | 2 | 0,1 кг |
| | | | | Материалы | | |
| | | 3 | | Бетон марки 150 | 0,04 | $м^3$ |

Серия 4.900-5/74 Выпуск 2

| Изм. | Лист | № докум. | Подпись | Дата |
|---|---|---|---|---|
| Разраб. | | Романова | | 11-11 |
| Пров. | | Рутман | | |
| Т.контр. | | | | |
| Н.контр. | | Рыбалова | | |
| ГИП | | | | |

СЗК-62-02-00

Стойка фундамента

| Лит. | Лист | Листов |
|---|---|---|
| И | | 1 |

Институт Мосгазпроект

Копировал

Формат А4

СЗК-63-01

Серия 4.900-5/74 Выпуск 2

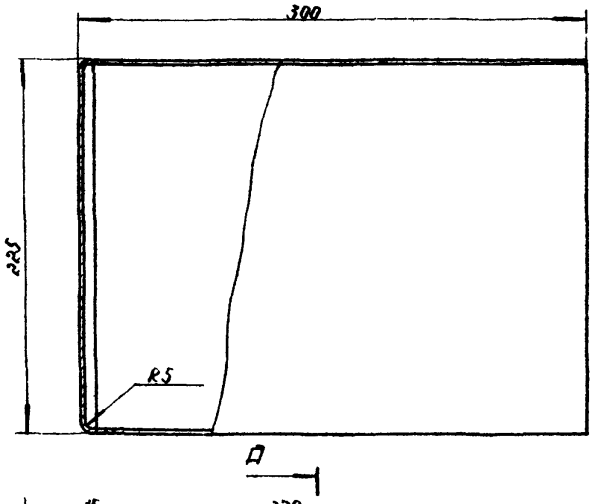


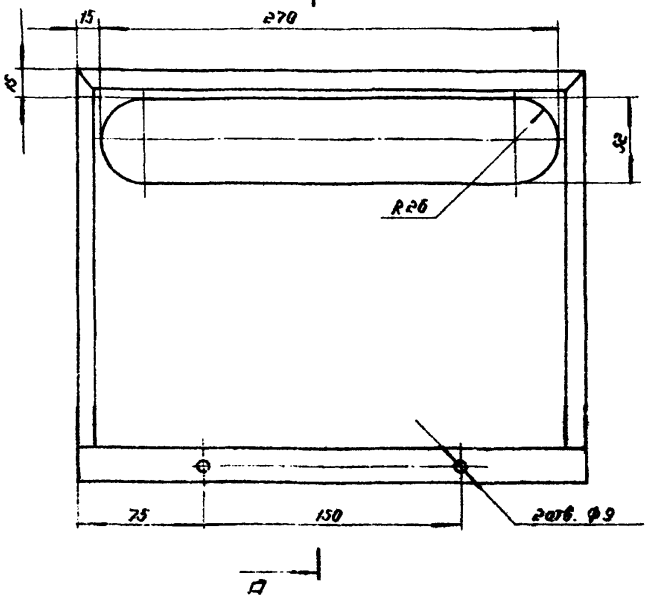


А-А

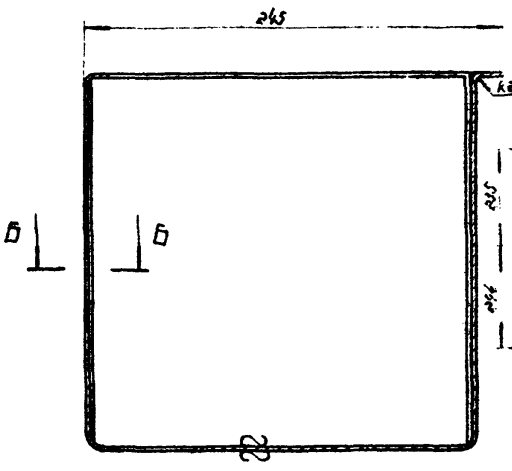


Развертка
М 1:10

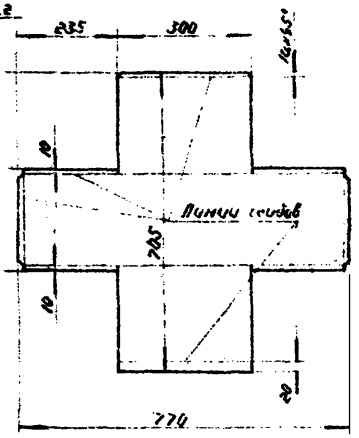


Б-Б
М 1:1

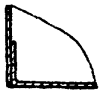

1. Сварные швы по ГОСТ 5264-69-С2
2. Электроды Э42 ГОСТ 9467-60.
3. Предельные отклонения размеров отверстий по А₇, валов - по В₇, остальных - по СМ₇

| | | | | | | | |
|---|---|---|---|---|---|---|---|
| Изм. | Лист | № докум. | Подпись | Дата | СЗК-63-01 | | |
| Разраб. | | Романова | | | Кожух защитный | Лит. А | Масса 1,7 | Масштаб 1:25 |
| Пров. | | Рутман | | | | Лист | Листов 1 |
| Т.контр. | | | | | | | |
| Н.контр. | | Выдалова | | | Лист 8 ГОСТ 1680-57 / 4 ГОСТ 16523-70 | Институт Мосгаспроект | |
| Утв. | | | | | | | |

Инв. № подл. | Подп. и дата | Взам. инв. № | Инв. № дубл. | Подп. и дата

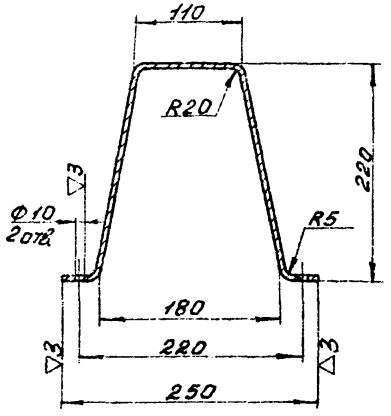


1. Предельные отклонения размеров: отверстий по $A_1$; валов - по $B_1$, остальных по $CM_1$.
2. Длина развертки 620мм.

Серия 4.900-5/74. Выпуск 2.

| | | | |
|---|---|---|---|
| | СЗК-64-03 | | |
| Изм. | Масса | Масштаб | |
| Хомут | 1 | 0.97 | 1:4 |
| Лист | Листов 1 | | |
| Полоса 5х40 ГОСТ 103-57 Ст.3 ГОСТ 535-58 | УКРНЕФТЕСПЕЦМОНТАЖПРОЕКТ | | |



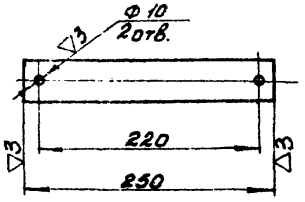


Предельные отклонения размеров: валов - по $B_1$, отверстий по $A_1$; остальных по $CM_1$.

Серия 4.900-5/74. Выпуск 2.

| | | | |
|---|---|---|---|
| | СЗК-64-02 | | |
| Изм. | Масса | Масштаб | |
| Планка | 1 | 0.4 | 1:4 |
| Лист | Листов 1 | | |
| Полоса 5х40 ГОСТ 103-57 Ст.3 ГОСТ 535-58 | УКРНЕФТЕСПЕЦМОНТАЖПРОЕКТ | | |

СЗК-64-01-00

Серия 4.900-5/74 Выпуск 2

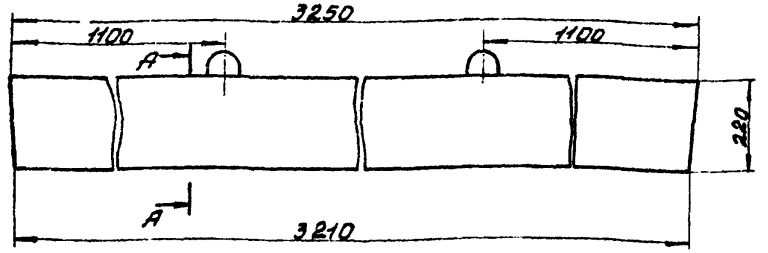


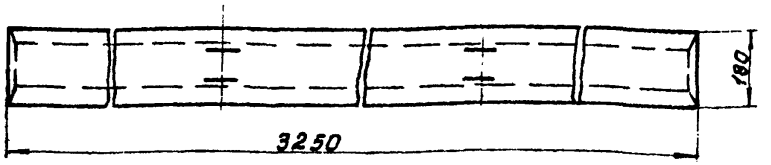


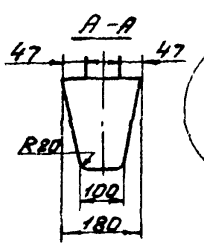


Арматурный каркас

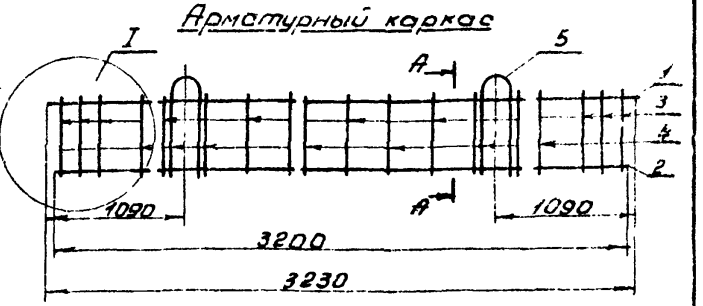


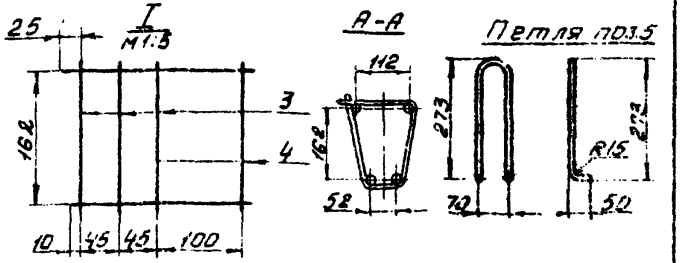


1. Приставку выполнить из бетона марки 300 /0,1м³ на одну приставку/; при изготовлении бетон тщательно уплотнить.
2. В местах пересечения стержней /поз.1,2,3,4/ арматурного каркаса производить контактную точечную сварку. Стержни поз.2 разрешается приварить через один шаг по всей длине за исключением торцевых участков длиной 200мм.
3. Спецификацию и выбор арматурной стали см. в таблице.

Разработано по материалам типового проекта 3.407-57/72 /приставка ПТ-1,2-3,25/.

| Марка приставки | Наименование | Арматура | | | | | | | |
|---|---|---|---|---|---|---|---|---|---|
| | | № поз. | d мм | ℓ мм | К-во шт. | | | | |
| ПТ-1,2÷3,25 | стержни | 1 | 12-II | 3230 | 2 | 6,46 | | | |
| | | 2 | 12-II | 3200 | 2 | 6,4 | | | |
| | | 3 | 16-I | 580 | 15 | 8,7 | | | |
| | | 4 | 18-I | 455 | 10 | 4,55 | | | |
| | петля | 5 | 8-I | 650 | 2 | 1,3 | | | |

СЗК 64.01.00

Приставка ПТ-1,2 3,25 опоры ВЛ

250 1:10

СЗК-67-01

▽3 (▽)

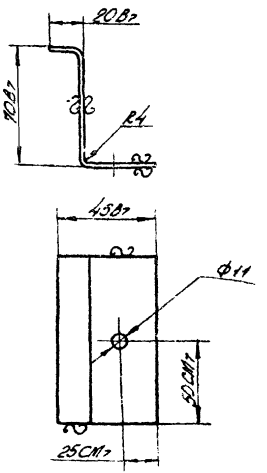


Длина развертки 106 мм

| Изм. | Лист | № докум. | Подп. | Дата | СЗК-67-01 | | | |
|---|---|---|---|---|---|---|---|---|
| Разраб. | | Романова | | | Скоба | Лит. | Масса | Масштаб |
| Пров. | | Рутман | | | | А | 0,4 | 1:2 |
| Т.контр. | | | | | | Лист | Листов 1 | |
| Н.контр. | | Рябалова | | | Полоса 4×100 ГОСТ 103-57 ст3 ГОСТ 535-58 | Институт Мосгазпроект | | |
| Утв. | | | | | | | | |

Копировал: [illegible] Формат 11

Серия 4.900-5/74. Выпуск 2.

Инв. № подл. | Подп. и дата | Взам. инв. № | Инв. № дубл. | Подп. и дата

СЗК-67-02

▽3 (▽)

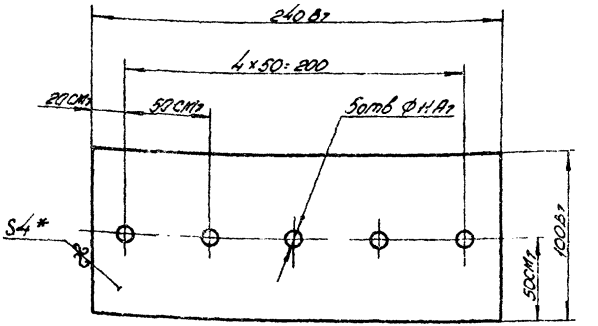


*Размер для справки

| Изм. | Лист | № докум. | Подп. | Дата | СЗК-67-02 | | | |
|---|---|---|---|---|---|---|---|---|
| Разраб. | | Романова | | | Пластина | Лит. | Масса | Масштаб |
| Пров. | | Рутман | | | | А | 0,12 | 1:2 |
| Т.контр. | | | | | | Лист | Листов 1 | |
| Н.контр. | | Рябалова | | | Текстолит Г-40 ГОСТ 2910-67 | Институт Мосгазпроект | | |
| Утв. | | | | | | | | |

Копировал: [illegible] Формат 11

Серия 4.900-5/74. Выпуск 2.

Инв. № подл. | Подп. и дата | Взам. инв. № | Инв. № дубл. | Подп. и дата

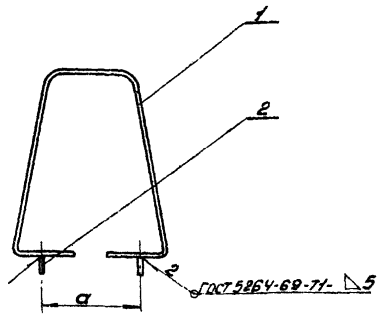


Таблица

| Тип хомута соединительной защиты | d |
|---|---|
| УБСЗ-10 | 88 |
| УБСЗ-50 | 125 |

| Формат | Зона | Поз. | Обозначение | Наименование | Колич. | Примечание |
|---|---|---|---|---|---|---|
| | | | | Детали | | |
| А1 | | 1 | СЗК-75-01-01 | Хомут | 1 | |
| | | | | Стандартные изделия | | |
| | | 2 | | Шпилька М6х15 ГОСТ 2008-53 | 2 | |

СЗК-75-01-00

| Изм. | Лист | № докум. | Подп. | Дата |
|---|---|---|---|---|
| Разраб. | | Стрельц | | |
| Пров. | | Макаренко | | |
| Т.контр. | | | | |
| Н.контр. | | Мишенко | | |
| Утв. | | Лебедкин | | |

Хомут

| Лит. | Масса | Масштаб |
|---|---|---|
| А | 1,14 | 1:4 |
| Лист | Листов 1 | |

УКРГИПРОИНЖПРОЕКТ

Копировал: Васич Формат А4



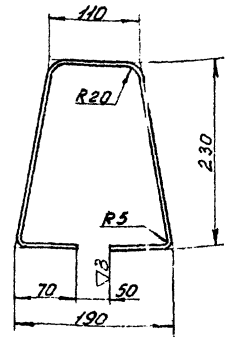


1. Предельные отклонения размеров: отверстий по $A_7$; валов - по $B_7$; остальных по $C_{M7}$.
2. Длина развертки 710 мм.

СЗК-75-01-01

| Изм. | Лист | № докум. | Подп. | Дата |
|---|---|---|---|---|
| Разраб. | | Стрельц | | |
| Пров. | | Макаренко | | |
| Т.контр. | | | | |
| Н.контр. | | Мишенко | | |
| Утв. | | Лебедкин | | |

Хомут

| Лит. | Масса | Масштаб |
|---|---|---|
| А | 1,11 | 1:4 |
| Лист | Листов 1 | |

Полоса 5х40 ГОСТ 103-57 Ст.3 ГОСТ 535-58

УКРГИПРОИНЖПРОЕКТ

Копировал: Васич Формат А4

Серия 4.900-6/74. Выпуск 2.

Инв.№ подл. | Подп. и дата | Взам.инв.№ | Инв.№ дубл. | Подп. и дата

Альбом УФ-6/74 Инженерные

СЗК-78-02

▽3(▽)

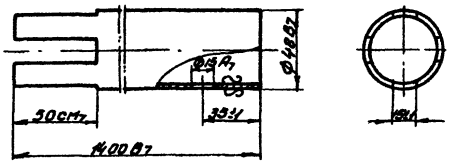


Серия 4.900-5/74 Вы уск 2

Подп. и дата | Взам. инв. № | Инв. № дубл. | Подп. и дата

СЗК-78-02

| | | | |
|---|---|---|---|
| Контрольная труба | Литер. | Масса | Масштаб |
| | А | 5.37 | 1:2 |
| | Лист | Листов 1 | |
| Труба 48×3 ГОСТ 10704-63 / Ст 2 А ГОСТ 10705-63 | Укргипроинжпроек | | |

Подп. и дата | Взам. инв. № | Инв. № дубл. | Подп. и дата

СЗК-78-06

~(▽)

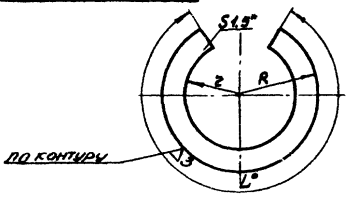


| Обозначение | Ду | Rмм | rмм | L° | Масса кг |
|---|---|---|---|---|---|
| СЗК-78-06 | 32 | 120 | 22 | 270 | 0.4 |
| -01 | 40 | 138 | 30 | 270 | 0.5 |
| -02 | 50 | 159 | 36 | 270 | 0.66 |
| -03 | 70 | 172 | 50 | 272 | 0.75 |
| -04 | 80 | 183 | 57 | 282 | 0.875 |
| -05 | 100 | 197 | 70 | 270 | 0.95 |
| -06 | 125 | 214 | 85 | 280 | 1.1 |
| -07 | 150 | 230 | 102 | 280 | 1.22 |
| -08 | 175 | 251 | 125 | 280 | 1.36 |
| -09 | 200 | 266 | 140 | 282 | 1.47 |
| -10 | 225 | 283 | 157 | 282 | 1.59 |
| -11 | 250 | 302 | 175 | 278 | 1.72 |
| -12 | 300 | 337 | 205 | 285 | 2.1 |
| -13 | 350 | 369 | 238 | 284 | 2.32 |
| -14 | 400 | 373 | 258 | 286 | 2.55 |
| -15 | 450 | 433 | 300 | 286 | 2.86 |
| -16 | 500 | 464 | 331 | 287 | 3.1 |
| -17 | 600 | 524 | 390 | 290 | 3.65 |
| -18 | 700 | 576 | 432 | 300 | 4.4 |
| -19 | 800 | 630 | 630 | 308 | 5.3 |

1. Предельные отклонения размеров по см7.
2. *Размер для справок.

Серия 4.900-5/74. Выпуск 2.

Подп. и дата | Взам. инв. № | Инв. № дубл. | Подп. и дата

СЗК-78-06

| | | | |
|---|---|---|---|
| Козырёк | Лит. | Масса | Масштаб |
| | А | см табл. | — |
| | Лист | Листов 1 | |
| Лист 3 ГОСТ 3-80 57 / Ст 3 ГОСТ 1-32-70 | Укргипроинжпроек | | |

СЗК-78-03

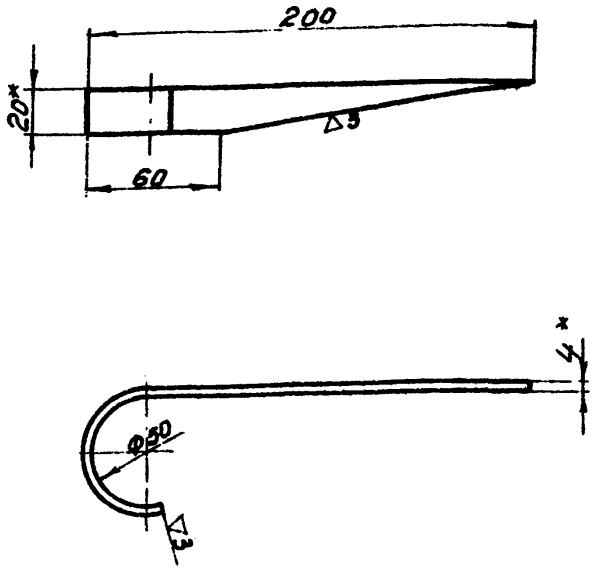


1. Длина развертки 265 мм.
2. * Размеры для справок
Предельные отклонения размеров:
отверстий - по $A_7$
остальных по $CM_7$

| | | | | | |
|---|---|---|---|---|---|
| Изм. | Лист | № докум. | Подп. | Дата | СЗК-78-03 |
| Разраб. | Стоянов | | | | Крючок |
| Провер. | Макаренко | | | | |
| Т.контр. | | | | | |
| Рук.гр. | Притуленко | | | | |
| Н.контр. | Макаренко | | | | |
| Утв. | Яценко | | | | |

| Лит. | Масса | Масштаб |
|---|---|---|
| А | 0.16 | 1:2 |
| Лист | Листов 1 | |

Полоса Ч×20 ГОСТ 103-57
Ст.3 ГОСТ 535-58

Укргипроинжпроект

Копировал: Богач Формат 11

Серия 4.900-5/74 Выпуск 2

Подп. и дата | Взам. инв. № | Инв. № дубл. | Подп. и дата

СЗК-78-13

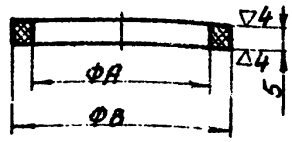


| Обозначение | ΦA мм | ΦB | Масса кг |
|---|---|---|---|
| СЗК-78-13 | 16.8 | 20 | 0.00003 |
| -01 | 28.4 | 32 | 0.0008 |
| -02 | 57 | 63 | 0.003 |

Предельные отклонения размеров:
отверстий - по А7;
валов - по В7.

| | | | | | |
|---|---|---|---|---|---|
| Изм. | Лист | № докум. | Подп. | Дата | СЗК-78-13 |
| Разраб. | Столяренко | | | | Кольцо |
| Провер. | Макаренко | | | | |
| Т.контр. | | | | | |
| Рук.гр. | Притуленко | | | | |
| Н.контр. | Макаренко | | | | |
| Утв. | Яценко | | | | |

| Лит. | Масса | Масштаб |
|---|---|---|
| 1 | см | - |
| Лист | Листов 1 | |

Труба полиэтиленовая высокой плотности ЗТУМ... тип 1

Укргипроинжпроект

Копировал: Богач Формат 11

Серия 4.900-5/74. Выпуск 2.

Подп. и дата | Взам. инв. № | Инв. № дубл. | Подп. и дата

СЗК-78-04

▽3(▽)

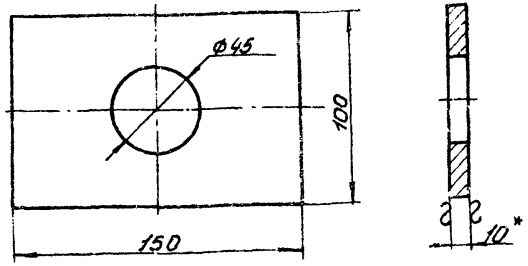


1. Предельные отклонения размеров:
   отверстий - по $A_7$;
   валов - по $B_7$;
   остальных - по $CM_7$;
2. * Размер для справок.

| | | | | | | | | |
|---|---|---|---|---|---|---|---|---|
| Изм. | Лист | № докум. | Подп. | Дата | СЗК-78-04 | | | |
| Разраб. | Столяренко | | | | Донышко | Лит. | Масса | Мак. ист. |
| Пров. | Макаренко | | | | | 1 | 0.56 | 1:2 |
| Т. контр. | | | | | | Лист | Листов 1 | |
| Рук. гр. | Притуленко | | | | Лист 10 ГОСТ 5681-57 Ст.3 ГОСТ 14637-69 | Укргипроинжпроект | | |
| Н. контр. | Макаренко | | | | | | | |
| Утв. | Яценко | | | | | | | |

Серия 4.900-5/74 Выпуск 2

Подп. и дата | Взам. инв. № | Инв. № дубл. | Подп. и дата | Инв. № подл.

Копировал Богач Формат 11



СЗК-78-05

▽4(▽)

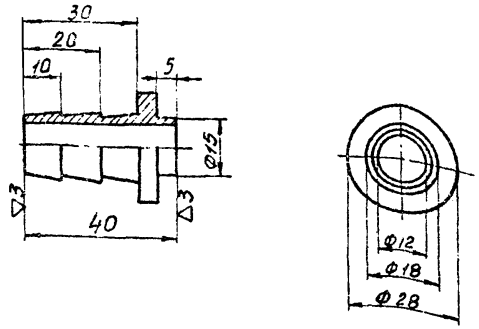


Предельные отклонения размеров: отверстий - по $A_7$;
валов - по $B_7$,
остальных - по $CM_7$

| | | | | | | | | |
|---|---|---|---|---|---|---|---|---|
| Изм. | Лист | № докум. | Подп. | Дата | СЗК-78-05 | | | |
| Разраб. | Столяренко | | | | Штуцер | Лит. | Масса | Мак. ист. |
| Пров. | Макаренко | | | | | 1 | 0.065 | 1:2 |
| Т. контр. | | | | | | Лист | Листов 1 | |
| Рук. гр. | Притуленко | | | | Ст.3 ГОСТ 380-71 | Укргипроинжпроект | | |
| Н. контр. | Макаренко | | | | | | | |
| Утв. | Яценко | | | | | | | |

Серия 4.900-5/74. Выпуск 2

Подп. и дата | Взам. инв. № | Инв. № дубл. | Подп. и дата | Инв. № подл.

Копировал Богач Формат 11

СЗК-78-07

∇4(∇)

Серия У 900-5/71 Выпуск 2

| Обозначение | $p$ кгс/см² | $D_у$ | $d_в$ мм | $D$ мм | $D_1$ мм | $b$ мм | $D_2$ мм | $h$ мм | $d$ мм | $n$ | Масса кг |
|---|---|---|---|---|---|---|---|---|---|---|---|
| СЗК-78-07 | | 32 | 39 | 120 | 90 | | 70 | 2 | | | 1.2 |
| -01 | | 40 | 46 | 130 | 100 | | 80 | | | | 1.5 |
| -02 | | 50 | 59 | 140 | 110 | 15 | 90 | | 18 | | 1.65 |
| -03 | | 65 | 78 | 160 | 130 | | 110 | | | 4 | 2.0 |
| -04 | | 80 | 91 | 185 | 150 | | 128 | | | | 2.66 |
| -05 | | 100 | 110 | 205 | 170 | | 148 | | | | 3.11 |
| -06 | 1 | 125 | 135 | 230 | 200 | | 178 | 3 | | | 4.1 |
| -07 | | 150 | 161 | 260 | 225 | | 202 | | 22 | | 4.7 |
| -08 | 2.5 | 175 | 196 | 290 | 255 | 17 | 232 | | | 8 | 5.2 |
| -09 | | 200 | 222 | 315 | 280 | | 258 | | | | 5.74 |
| -10 | 6 | 225 | 245 | 340 | 305 | | 282 | | | | 6.8 |
| -11 | | 250 | 273 | 370 | 335 | | 312 | | | | 9.3 |
| -12 | | 300 | 325 | 430 | 395 | 20 | 365 | | | 12 | 11.1 |
| -13 | | 350 | 377 | 485 | 445 | | 415 | | | | 12.6 |
| -14 | | 400 | 426 | 535 | 495 | | 465 | 4 | 26 | | 18.9 |
| -15 | | 450 | 480 | 590 | 550 | | 520 | | | 16 | 21.2 |
| -16 | | 500 | 530 | 640 | 600 | 25 | 570 | | | | 22.2 |
| -17 | | 600 | 630 | 745 | 705 | | 670 | | | 20 | 27.7 |
| -18 | | 700 | 720 | 800 | 810 | | 775 | 5 | 30 | 24 | 35.7 |
| -19 | | 800 | 820 | 975 | 920 | | 880 | | | | 46.2 |
| -20 | | 32 | 39 | 135 | 100 | | 78 | 2 | | | 2.0 |
| -21 | | 40 | 46 | 145 | 110 | | 88 | | | | 2.2 |
| -22 | | 50 | 59 | 160 | 125 | 19 | 102 | | | 4 | 2.9 |
| -23 | | 65 | 78 | 180 | 145 | | 122 | | 22 | | 3.3 |
| -24 | | 80 | 91 | 195 | 160 | | 138 | | | | 3.7 |
| -25 | 10 | 100 | 110 | 215 | 180 | | 158 | | | | 4.1 |
| -26 | | 125 | 135 | 245 | 210 | | 188 | 3 | | | 6.7 |
| -27 | 16 | 150 | 161 | 280 | 240 | 25 | 212 | | | 8 | 7.7 |
| -28 | | 175 | 196 | 310 | 270 | | 242 | | | | 9.0 |
| -29 | | 200 | 222 | 335 | 295 | | 268 | | | | 10.0 |
| -30 | | 225 | 245 | 365 | 325 | | 295 | | 26 | | 11.2 |
| -31 | | 250 | 273 | 390 | 350 | | 320 | | | 12 | 14.4 |
| -32 | | 300 | 325 | 450 | 405 | | 370 | | | | 18.9 |
| -33 | | 350 | 377 | 510 | 455 | 30 | 430 | | | 16 | 19.0 |
| -34 | | 400 | 426 | 585 | 525 | | 482 | 4 | | | 28.6 |
| -35 | | 450 | 480 | 655 | 595 | | 550 | | | | 49.0 |
| -36 | | 500 | 530 | 715 | 650 | 40 | 600 | | 36 | 20 | 54.0 |
| -37 | | 600 | 630 | 845 | 795 | | 710 | 5 | | | 70.8 |

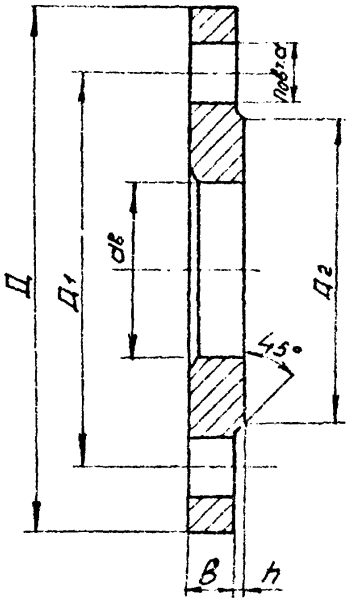


Предельные отклонения размеров:
отверстий – по $A_7$
валов – по $B_7$
остальных – по $CM_7$

| | | | | | | | |
|---|---|---|---|---|---|---|---|
| Инв.№ подл. | Подп. и дата | Взам. инв.№ | Инв.№ дубл. | Подп. и дата | Инв.№ подл. | | |

| | | | |
|---|---|---|---|
| Изм. | Лист | № докум. | Подп. Дата |
| Разраб. | | Сурьина | |
| Пров. | | Мошных | |
| Т.контр. | | | |
| Н.контр. | | Пригожина | |
| Утв. | | Бакалов | |

СЗК-78-07

Фланец

| Лит. | Масса | Масштаб |
|---|---|---|
| А | | см. табл. |

| Лист | Листов 1 |
|---|---|
| | |

Ст 3 ГОСТ 380-71

Укрпромпроект

Копусова Бакал Формат А2

СЗК-78-08

∇3(∇)

Серия 4.900-5/77 Выпуск 2

| Обозначение | Ру кгс/см² | Ду | dв мм | D мм | B мм | Масса кг |
|---|---|---|---|---|---|---|
| СЗК-78-08 | | 32 | 40 | 70 | | 0.006 |
| -01 | | 40 | 48 | 80 | | 0.017 |
| -02 | | 50 | 60 | 90 | | 0.019 |
| -03 | | 65 | 80 | 110 | | 0.024 |
| -04 | | 80 | 92 | 128 | | 0.033 |
| -05 | 1; | 100 | 110 | 148 | 4 | 0.041 |
| -06 | | 125 | 135 | 178 | | 0.055 |
| -07 | 2,5; | 150 | 162 | 202 | | 0.060 |
| -08 | | 175 | 198 | 232 | | 0.062 |
| -09 | 6; | 200 | 222 | 258 | | 0.072 |
| -10 | | 225 | 246 | 282 | | 0.079 |
| -11 | | 250 | 274 | 312 | | 0.094 |
| -12 | | 300 | 326 | 365 | | 0.14 |
| -13 | | 350 | 378 | 415 | | 0.15 |
| -14 | | 400 | 426 | 465 | | 0.18 |
| -15 | | 450 | 480 | 520 | 5 | 0.21 |
| -16 | | 500 | 530 | 570 | | 0.23 |
| -17 | | 600 | 630 | 670 | | 0.27 |
| -18 | | 700 | 720 | 775 | | 0.43 |
| -19 | | 800 | 820 | 880 | | 0.53 |
| -20 | | 32 | 40 | 78 | | 0.019 |
| -21 | | 40 | 48 | 88 | | 0.023 |
| -22 | | 50 | 60 | 102 | | 0.029 |
| -23 | | 65 | 80 | 122 | | 0.035 |
| -24 | | 80 | 92 | 138 | | 0.045 |
| -25 | 10; | 100 | 110 | 158 | 4 | 0.054 |
| -26 | | 125 | 136 | 188 | | 0.07 |
| -27 | 16 | 150 | 162 | 212 | | 0.07 |
| -28 | | 175 | 198 | 242 | | 0.08 |
| -29 | | 200 | 222 | 268 | | 0.09 |
| -30 | | 225 | 246 | 295 | | 0.11 |
| -31 | | 250 | 274 | 320 | | 0.14 |
| -32 | | 300 | 326 | 370 | | 0.16 |
| -33 | | 350 | 373 | 430 | | 0.22 |
| -34 | | 400 | 426 | 482 | 5 | 0.27 |
| -35 | | 450 | 480 | 550 | | 0.38 |
| -36 | | 500 | 530 | 604 | | 0.48 |
| -37 | | 600 | 630 | 710 | | 0.56 |
| -38 | | | | | | |

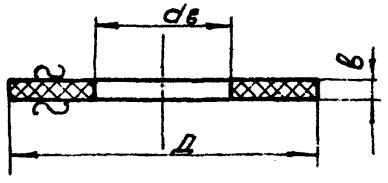


Предельные отклонения размеров:
отверстии по $A_7$
валов - по $B_7$

Допускается изготовление прокладки из полиэтилена, винипласта, паронита.

СЗК-78-08

Прокладка

Текстолит Г-В
ГОСТ 2910-67

Масса
см.
Гэбл.

Госстрой
Укрспецмонтажпроект

СЗК-78-09

Серия 4.900-5/74 Выпуск 2

| Обозначение | $P_у$ $\frac{кгс}{см^2}$ | Ду | Дз мм | Д4 мм | d мм | e мм | масса кг |
|---|---|---|---|---|---|---|---|
| СЗК-78-09 | | 32 | 30 | 17 | 12 | 17 | 0.004 |
| -01 | | 40 | 30 | 17 | 12 | 18 | 0.006 |
| -02 | | 50 | 30 | 17 | 12 | 18 | 0.006 |
| -03 | | 65 | 30 | 17 | 12 | 18 | 0.006 |
| -04 | | 80 | 35 | 21 | 16 | 18 | 0.0076 |
| -05 | | 100 | 35 | 21 | 16 | 18 | 0.0076 |
| -06 | 1 | 125 | 35 | 21 | 16 | 20 | 0.008 |
| -07 | | 150 | 35 | 21 | 16 | 20 | 0.008 |
| -08 | 2,5 | 175 | 35 | 21 | 16 | 20 | 0.008 |
| -09 | | 200 | 35 | 21 | 16 | 20 | 0.008 |
| -10 | 6 | 225 | 35 | 21 | 16 | 20 | 0.008 |
| -11 | | 250 | 35 | 21 | 16 | 23 | 0.0085 |
| -12 | | 300 | 40 | 25 | 20 | 24 | 0.0105 |
| -13 | | 350 | 40 | 25 | 20 | 24 | 0.0105 |
| -14 | | 400 | 40 | 25 | 20 | 29 | 0.0118 |
| -15 | | 450 | 40 | 25 | 20 | 29 | 0.0118 |
| -16 | | 500 | 40 | 25 | 20 | 29 | 0.0118 |
| -17 | | 600 | 50 | 29 | 24 | 30 | 0.0165 |
| -18 | | 700 | 50 | 29 | 24 | 30 | 0.0165 |
| -19 | | 800 | 55 | 32 | 27 | 30 | 0.019 |
| -20 | | 32 | 35 | 21 | 16 | 21 | 0.008 |
| -21 | | 40 | 35 | 21 | 16 | 22 | 0.0085 |
| -22 | | 50 | 35 | 21 | 16 | 22 | 0.0085 |
| -23 | | 65 | 35 | 21 | 16 | 22 | 0.0085 |
| -24 | | 80 | 35 | 21 | 16 | 22 | 0.0085 |
| -25 | | 100 | 35 | 21 | 16 | 28 | 0.0085 |
| 26 | 10 | 125 | 35 | 21 | 16 | 28 | 0.0085 |
| -27 | | 150 | 40 | 25 | 20 | 28 | 0.012 |
| -28 | 16 | 175 | 40 | 25 | 20 | 28 | 0.012 |
| -29 | | 200 | 40 | 25 | 20 | 28 | 0.0115 |
| -30 | | 225 | 40 | 25 | 20 | 28 | 0.0115 |
| -31 | | 250 | 40 | 25 | 20 | 33 | 0.0128 |
| -32 | | 300 | 55 | 35 | 30 | 34 | 0.0305 |
| -33 | | 350 | 55 | 35 | 30 | 34 | 0.0305 |
| -34 | | 400 | 55 | 35 | 30 | 34 | 0.0305 |
| -35 | | 450 | 55 | 35 | 30 | 44 | 0.034 |
| -36 | | 500 | 55 | 35 | 30 | 44 | 0.034 |
| -37 | | 600 | 55 | 35 | 30 | 45 | 0.034 |

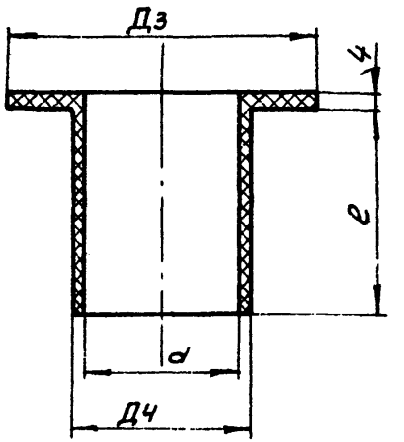


Предельные отклонения размеров:
отверстий - по $A_7$
валов - по $B_7$

Допускается изготовление втулки из полиэтилена, второпласта, паронита

| | | | | | | | |
|---|---|---|---|---|---|---|---|
| | | | | | СЗК-78-09 | | |
| Изм. | Лист | № докум. | Подп. | Дата | Втулка | Лит. | Масса | Масштаб |
| Разраб. | | Струц | | | | | | |
| Пров. | | Мацых | | | | | | |
| Т.контр. | | | | | | Лист | Листов 1 |
| Рук. гр. | | Притуленко | | | Текстолит ГОСТ 5-72 | Укргипроцемпроект | |
| Н.контр. | | Микорин | | | | | |
| Утв. | | [illegible] | | | | | |

Копировал Богач Формат 12

СЗК-78-10

▽3(▽)

| Обозначение | Дн мм | S мм | l мм | Масса кг |
|---|---|---|---|---|
| СЗК-78-10 | 38 | 3 | | 0,25 |
| -01 | 45 | 3 | | 0,31 |
| -02 | 57 | 3,5 | | 0,65 |
| -03 | 76 | 4 | 150 | 1,06 |
| -04 | 89 | 4 | | 1,29 |
| -05 | 108 | 4 | | 1,53 |
| -06 | 133 | 4 | | 1,91 |
| -07 | 159 | 4,5 | | 2,56 |
| -08 | 194 | 4,5 | | 3,2 |
| -09 | 219 | 6 | | 4,73 |
| -10 | 245 | 6 | | 5,3 |
| -11 | 273 | 8 | | 7,83 |
| -12 | 325 | 8 | | 9,37 |
| -13 | 377 | 9 | 250 | 11,4 |
| -14 | 426 | 9 | | 13,1 |
| -15 | 480 | 9 | | 15,7 |
| -16 | 530 | 9 | | 17,3 |
| -17 | 630 | 9 | | 20,7 |
| -18 | 720 | 9 | | 23,7 |
| -19 | 820 | 9 | | 26,6 |

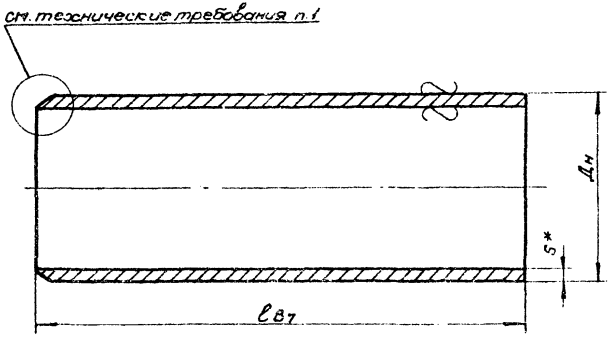


1. Торец подготовить под сварку стыковым швом
2. * Размер для справок.

| | | | | | | | | |
|---|---|---|---|---|---|---|---|---|
| | | | | | СЗК-78-10 | | | |
| Изм. | Лист | № докум. | Подп. | Дата | Патрубок | Лит. | Масса | Масштаб |
| Разраб. | | Струц | | | | А | ст. табл. | — |
| Провер. | | Долгоренко | | | | Лист | Листов 1 | |
| Т. контр. | | | | | | | | |
| Рук. гр. | | Притуленко | | | Труба Дн×S ГОСТ 10704-63 / Ст 2А ГОСТ 10705-63 | Укрдиропроектпроект | | |
| Н. контр. | | Макаренко | | | | | | |
| Утв. | | Яценко | | | | | | |

Серия 4.900-5/74 выпуск 2

Инв. № подл. | Подп. и дата | Взам. инв. № | Инв. № дубл. | Подп. и дата

Копировал Мирсанова. Формат 12

СЗК-78-12

▽4(▽)

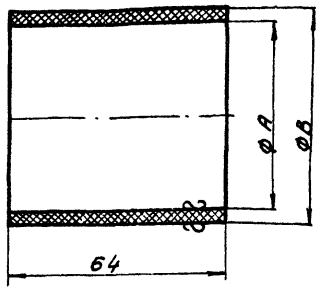


| Обозначение | ФА мм | ФВ мм | Масса кг |
|---|---|---|---|
| СЗК-78-12 | 13 | 20 | 0.011 |
| -01 | 21.4 | 32 | 0.03 |
| -02 | 49.4 | 63 | 0.078 |

Предельные отклонения размеров:
отверстий - по А7;
валов - по В7.

Серия 4.900-5/74 выпуск 2

| | | | | | |
|---|---|---|---|---|---|
| Пров. | Макаренко | | | | |
| Т.контр. | | | | | |
| Рук.гр. | Притуленко | | | | |
| Н.контр. | Макаренко | | | | |
| Утв. | Яценко | | | | |

СЗК-78-12

Муфта

Труба полиэтиленовая высокой плотности ВТУМ 821-69

| Лит | Масса | Масштаб |
|---|---|---|
| А | см. табл. | 1:1 |

Лист | Листов 1

Укргипроинжпроект

Копировал: Богач Формат 11

gost.e-ecolog.ru

СЗК-78-11

▽3(▽)

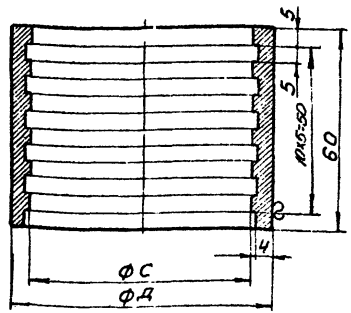


| Обозначение | ФС мм | ФД мм | Масса кг |
|---|---|---|---|
| СЗК-78-11 | 21 | 33 | 0.22 |
| -01 | 33 | 45 | 0.32 |
| -02 | 54 | 76 | 0.57 |

Предельные отклонения размеров:
Отверстий - по А7;
валов - по В7.

Серия 4.900-5/74. Выпуск 2.

| | | | | | |
|---|---|---|---|---|---|
| Изм. | Лист | № докум. | Подп. | Дата | |
| Разраб. | Столяренко | | | | |
| Пров. | Макаренко | | | | |
| Т.контр. | | | | | |
| Рук.гр. | Притуленко | | | | |
| Н.контр. | Макаренко | | | | |
| Утв. | Яценко | | | | |

СЗК-78-11

Кожух муфты

Ст.3 ГОСТ 380-71

| Лит | Масса | Масштаб |
|---|---|---|
| А | см. табл. | 1:1 |

Лист | Листов 1

Укргипроинжпроект

Копировал: Богач Формат 11