ТИПОВЫЕ КОНСТРУКЦИИ И ДЕТАЛИ ЗДАНИЙ И СООРУЖЕНИЙ

СЕРИЯ 4.900-5/74

УЗЛЫ И ДЕТАЛИ ЭЛЕКТРОЗАЩИТЫ ПОДЗЕМНЫХ ИНЖЕНЕРНЫХ СЕТЕЙ ОТ КОРРОЗИИ

ВЫПУСК 2

НЕСТАНДАРТИЗИРОВАННОЕ ОБОРУДОВАНИЕ

Гл. инженер института Г.Лаубис
Гл. инженер проекта И.Артюхин

РАЗРАБОТАНЫ
институтами Мосгазпроект
и Укргипроинжпроект

УТВЕРЖДЕНЫ
и ВВЕДЕНЫ в действие с
1-1-1975 г.
приказом по институту Мосгазпроект
от 28 ноября 1974 г. №147

gost.e-ecolog.ru

В Н И М А Н И Е:

Просим замечания и предложения
по техническому решению и
оформлению проекта направлять
по адресу:

Тбилиси - 380019,
проспект А.Церетели,115
Тбилисский филиал ЦИТП

Госстрой СССР
Тбилисский филиал ЦИТП
Типовой проект (серия)
№ 4-900-5/74.с 2
Заказ № 1174
Цена 2 руб. 97 коп
Тираж 1.000
Дата "24" IX 1975 г.

Содержание выпуска 2

Обозначение	Наименование	Стр.
	Титульный лист	1
	Содержание выпуска 2	23
СЗК-1-01 СЗК-1-02	Проводник. Скоба	4
СЗК-3-01-00	Стойка контрольно-измерительного пункта	5
СЗК-3-01-00СБ	Стойка контрольно-измерительного пункта. Сборочный чертеж	6
СЗК-3-01-01-00 СЗК-3-01-01-01-03	Наголовник. Кронштейн	7
СЗК-3-01-01-00СБ	Наголовник. Сборочный чертеж	8
СЗК-3-01-01-01-00 СЗК-3-01-02-00	Крышка. Стойка	9
СЗК-3-01-01-01-00СБ	Крышка. Сборочный чертеж	10
СЗК-3-01-01-03-00 СЗК-3-01-01-02	Клюз. Корпус	11
СЗК-3-01-01-03-01 СЗК-3-01-01-01	Клюз. Винт стопорный	12
СЗК-3-01-02-00СБ	Стойка. Сборочный чертеж	13
СЗК-3-01-03-03 СЗК-3-01-02-04	Шайба. Скоба	14
СЗК-3-01-02-00-01СБ СЗК-3-01-02-00-01	Стойка Сборочный чертеж. Стойка	15
СЗК-3-01-01 СЗК-3-01-03-02	Хомут. Плита	16
СЗК-3-01-02-00-02СБ	Стойка. Сборочный чертеж	17
СЗК-3-02-00 СЗК-3-01-02-00-02	Клеммный щиток КИП трубопроводов. Стойка	18
СЗК-3-02-00СБ	Клеммный щиток КИП трубопроводов Сборочный чертеж	19
СЗК-3-02-02 СЗК-3-02-01	Кронштейн. Панель	20
СЗК-49-01 СЗК-7-01	Скоба. Электроперемычка	21
СЗК-9-02 СЗК-9-01	Клемма „земля" Клемма „труба"	22
СЗК-9-04 СЗК-9-03	Уголок. Панель	23
СЗК-23-03 СЗК-10-01	Уголок. Панель	24
СЗК-11-01-00 СЗК-11-01-01-00	Стойка контрольно-измерительного пункта корпуса	25
СЗК-11-01-00СБ	Стойка контрольно-измерительного пункта. Сборочный чертеж	26
СЗК-11-01-01-00СБ	Корпуса. Сборочный чертеж	27
СЗК-11-01-01-02 СЗК-11-01-01-01-00	Корпус. Обвой	28
СЗК-11-01-01-03-00СБ	Крышка. Сборочный чертеж	29
СЗК-11-01-01-03-02 СЗК-11-01-01-03-01	Скоба. Скоба	30
СЗК-11-01-32-00 СЗК-11-01-01-03-00	Арматурный каркас. Крышка	31
СЗК-11-01-02-00СБ	Арматурный каркас. Сборочный чертеж	32
СЗК-11-02-01 СЗК-11-02-00	Панель клеммный щиток контрольно-измерительного пункта КИП-1 кабеля связи	33
СЗК-11-02-03 СЗК-11-02-02	Петля ст. болт специальный	34
СЗК-4-01-00	Клеммный щиток контрольно-измерительного пункта КИП-2 кабеля связи	35
СЗК-11-02-04	Планка	35
СЗК-14-01-01	Панель	36
СЗК-18-01-00 СЗК-18-01-01-00	Кабер сварной. Корпус	37
СЗК-18-01-00СБ	Кабер сварной Сборочный чертеж	38
СЗК-18-01-01-00СБ	Корпус. Сборочный чертеж	39
СЗК-18-01-01-03 СЗК-18-01-01-01	Кольцо. Фланец	40
СЗК-18-01-02-00 СЗК-18-01-04-00	Крышка. Стакан	41
СЗК-18-01-07-03 СЗК-18-01-02-01	Ручка. Крышка	42
СЗК-18-01-03-00 СЗК-18-01-01	Кронштейн. Пружина	43
СЗК-18-01-03-00СБ	Кронштейн. Сборочный чертеж	44
СЗК-18-01-03-01 СЗК-18-01-03-02	Основание. Стойка	45
СЗК-18-01-02 СЗК-18-01-03-03	Пружина. Скоба	46
СЗК-18-03-01 СЗК-18-02-01	Кронштейн. Стойка	47
СЗК-18-01 СЗК-18-03-00	Крышка. Клеммный щиток кабеля	48
СЗК-18-03-00СБ СЗК-18-03-01	Клеммный щиток кабеля. Сборочный чертеж. Скоба	49
СЗК-20-01-00 СЗК-21-01	Колодку жилкой. Проводник	50

Содержание выпуска 2

Обозначение	Наименование	Стр.
СЗК-20-01-00 СБ	Колодец мелкий. Сборочный чертеж	51
СЗК-20-01 СЗК-20-02	Панель. Уголок	52
СЗК-23-02 СЗК-23-01	Пластина. Скоба.	53
СЗК-30-01-00 СЗК-30-01-00СБ	Кожух нижний. Кожух нижний. Сборочный чертеж	54
СЗК-30-01-01 СЗК-30-01	Кольцо. Панель	55
СЗК-30-02-03 СЗК-30-01-02	Пластина. Пластина	56
СЗК-30-02-00 СЗК-30-02-00 СБ	Кожух верхний. Кожух верхний. Сборочный чертеж	57
СЗК-30-02-02 СЗК-30-02-01	Кольцо. Крышка	58
СЗК-31-02 СЗК-31-01	Наконечник. Перетяжка	59
СЗК-32-02 СЗК-32-01	Шпилька. Шина	60
СЗК-33-01-00 СЗК-33-01-00	Шина заземл. Зажим	61
СЗК-35-02 СЗК-35-01	Болт крюковой. Хомут	62
СЗК-33-01-00 СЗК-38-01-00СБ	Электрод. Электрод. Сборочный чертеж	63
СЗК-38-01-02 СЗК-38-01-01	Пластина. Скоба.	64
СЗК-39-01-02 СЗК-39-01-00	Труба. Электрод	65
СЗК-41-02 СЗК-41-01	Хомут. Контакт	66
СЗК-42-02 СЗК-42-01	Пластина. Труба соединительная	67
СЗК-45-01 СЗК-45-01	Брусок. Брусок	68
СЗК-45-04	Доска	69
СЗК-45-01-00 СЗК-45-01-00СБ	Электрод. Электрод. Сборочный чертеж	70
СЗК-45-01-02 СЗК-45-01-01	Шайба. Электрод - заземлитель	71
СЗК-45-02-00 СЗК-45-02-00СБ	Электрод. Электрод. Сборочный чертеж	72
СЗК-47-01-00 СЗК-47-01-00СБ	Труба. Труба. Сборочный чертеж	73
СЗК-47-01 СЗК-47-01-01	Зажим. Пластина	74
СЗК-62-01-00	Постамент	75
СЗК-62-01-00 СБ	Постамент. Сборочный чертеж	76
СЗК-62-02-02 СЗК-62-01-01	Пластина. Болт	77
СЗК-62-01-01-00СБ	Каркас. Сборочный чертеж	78
СЗК-62-01-01-00	Каркас	79,80
СЗК-62-01-01-04 СЗК-62-01-01-01	Связка. Скоба	81
СЗК-62-01-01-06 СЗК-62-01-01-05	Уголок. Уголок	82
СЗК-62-01-02-00	Дверь	83
СЗК-62-01-02-01 СЗК-62-01-02-00СБ	Втулка. Дверь. Сборочный чертеж	84
СЗК-62-02-00 СЗК-62-02-00СБ	Стойка фундамента. Стойка фундамента. Сборочный чертеж	85
СЗК-63-01	Кожух защитный	86
СЗК-64-02 СЗК-64-03	Планка. Хомут	87
СЗК-64-01-00	Приставка ПТ-1,2-3,25 опоры ВЛ-04кВ	88
СЗК-67-02 СЗК-67-01	Пластина. Скоба	89
СЗК-75-01-01 СЗК-75-01-00	Хомут. Хомут	90
СЗК-78-06 СЗК-78-02	Козырек. Контрольная трубка	91
СЗК-78-13 СЗК-78-03	Кольцо. Крючок	92
СЗК-78-05 СЗК-78-04	Штуцер. Донышко.	93
СЗК-78-07	Фланец	94
СЗК-78-08	Прокладка	95
СЗК-78-09	Втулка	96
СЗК-78-10	Патрубок	97
СЗК-78-11 СЗК-79-12	Кожух муфты. Муфта	98

СЗК-1-01

Серия 4.900-5/74 Выпуск 2

Подп. и дата | Инв. № дубл. | Взам. инв. № | Подп. и дата | Инв. № подл.

▽1 (▽)

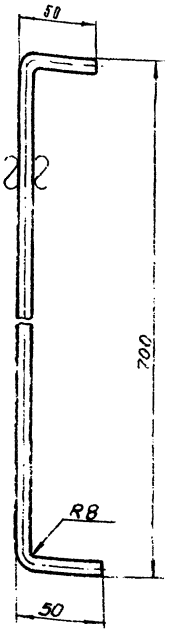

1. Предельные отклонения размеров по $В_7$
2. Длина развертки 790 мм

СЗК-1-01

Проводник	Лит.	Масса	Масштаб
	А	0.24	1:2
	Лист	Листов 1	

Круг В3 ГОСТ 2590-71
Ст.3 ГОСТ 525-58

Укргипрон-ожпроект

Копировал

СЗК-1-02

Серия 4.900-5/74. Выпуск 2.

Подп. и дата | Инв. № дубл. | Взам. инв. № | Подп. и дата | Инв. № подл.

▽1 (▽)

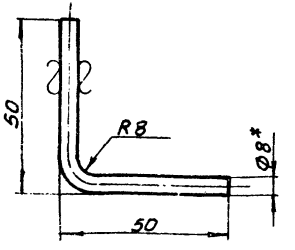

1. *Размер для справок.
2. Длина развертки 100мм.
3. Предельные отклонения размеров по $В_7$

СЗК 1-02

Скоба	Лит.	Масса	Масштаб
	А	0.04	1:1
	Лист	Листов 1	

Круг В8 ГОСТ 2590-71
Ст.3 ГОСТ 535-58

Укргипрон-ожпроект

Копировала Богач

Серия 4.900-5/74 Выпуск 2

Формат	Зона	Поз.	Обозначение	Наименование	Кол.	Примечание
				СЗК-3-01-01-00-02		
				см. СБ, рис 3		
11		2	СЗК-3-01-02-00-02	Стойка	1	
				Стандартные изделия		
		4		Болт М8х30		
				Гост 7798-70	4	
		5		Гайка М8		
				Гост 5915-70	4	
		6		Шайба 8.01.09		
				Гост 11371-68	4.	

Инв. № подл. | Подп. и дата | Взам. инв. № | Инв. № дубл. | Подп. и дата

Изм.	Лист	№ докум.	Подп.	Дата	СЗК-3-01-00	2

Серия 4.900-5/74 Выпуск 2

Формат	Зона	Поз.	Обозначение	Наименование	Кол.	Примечание
				Документация		
12			СЗК-3-01-00СБ	Сборочный чертеж		
				Сборочные единицы		
11			СЗК-3-01-01-00	Наголовник	1	
				Переменные данные для исполнений		
				СЗК-3-01-00		
				см. СБ, рис. 1		
				Сборочные единицы		
11		2	СЗК-3-01-02-00	Стойка	1	
				СЗК-3-01-00-01		
				см СБ рис. 2		
				Сборочные единицы		
11		2	СЗК-3-01-02-00-01	Стойка	1	

Инв. № подл. | Подп. и дата | Взам. инв. № | Инв. № дубл. | Подп. и дата

Изм.	Лист	№ докум.	Подп.	Дата	СЗК-3-01-00			
Разраб.		Лысак			Стойка контрольно-измерительного пункта	Лит.	Лист	Листов
Провер.						4		2
Рук. гр.		Протуленко				Укрпроинжпроект		
Н. контр.								
Утв.		Лейберман						

Формат

СЗК-3-01-00 СБ

Серия 4.900-5/74 выпуск 2

Рис.1

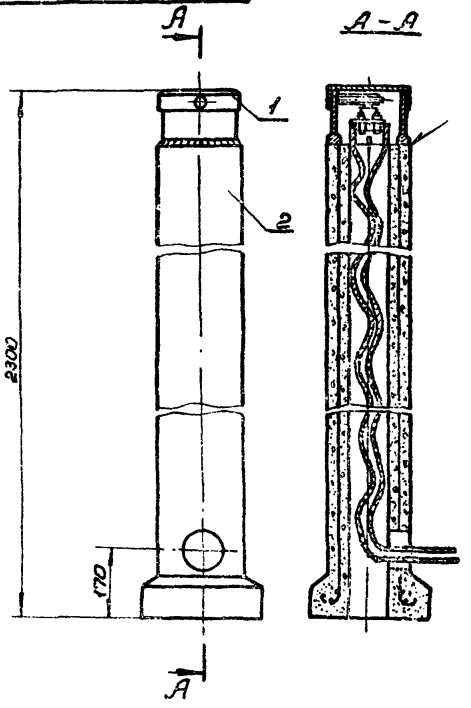

Рис. 2

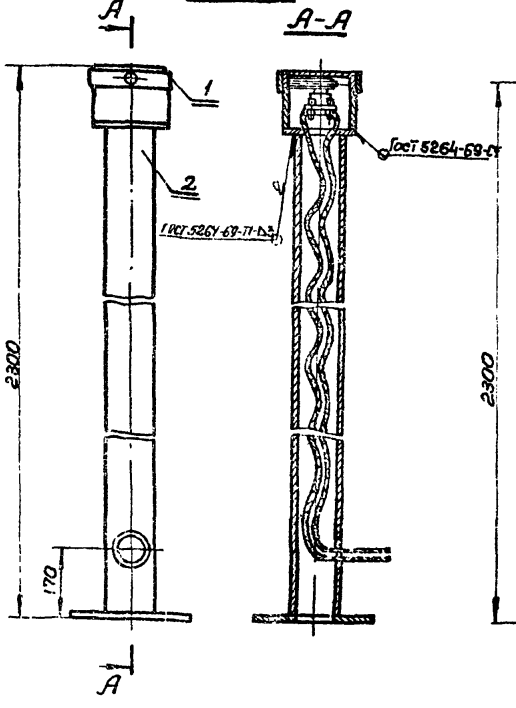

Рис. 3.

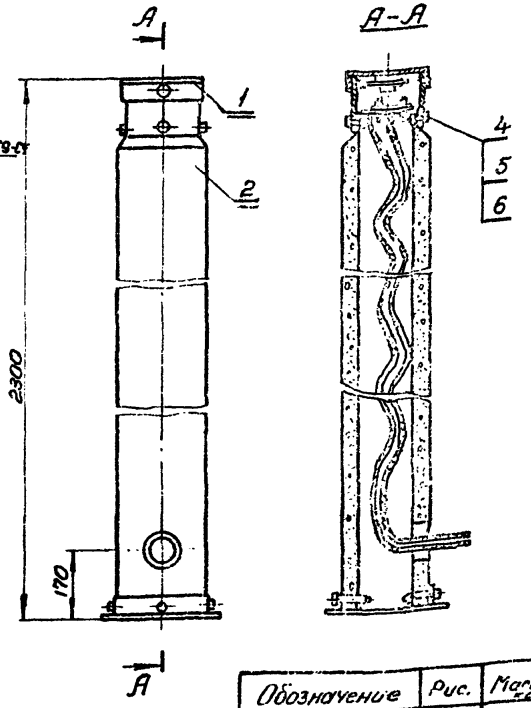

Обозначение	Рис.	Масса кг
СЗК-3-01-00	1	166,3
-01	2	34,8
-02	3	33,6

Герметизацию контрольно-измерительного пункта в месте стыковки-наголовника с железобетонной стойкой выполнить с помощью цементного кольца.

Изм.	Лист	№ докум.	Подп.	Дата
Разраб.		Лысак		
Провер.		Мацыс		
Т. контр.				
Рук. гр.		Прутуленко		
Н. контр.		Макаренко		
Утв.				

СЗК-3-01-00-СБ

Стойка контрольно-измерительного пункта

Сборочный чертеж

Лит. А | Сч. табл. | 1:

Укрипроинжпроект

Инв. № подл. | Подп. и дата | Взам. инв. № | Инв. № дубл. | Подп. и дата

СЗК-3-01-01-01-03

(∇)

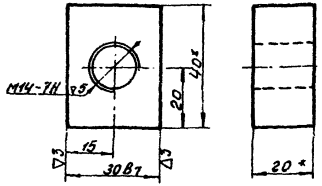

1. *Размеры для справок
2. Неуказанные предельные отклонения - по СМ7

Изм.	Лист	№ докум.	Подп.	Дата
Разраб.		Лысяк		
Провер.		Мацыка		
Т.контр.				
Рук.гр.		Притуленко		
Н.контр.				
Утв.				

СЗК-3-01-01-01-03

Кронштейн

Лит.	Масса	Масшт.
А	0.15	1:1

Лист | Листов 1

Полоса 20х40ГОСТ 103-57
Ст. 3ГОСТ 535-58

УКРГИПРОННЖПРОЕКТ

Серия 4.900-5/74 Выпуск 2

Подп. и дата | Взам. инв. № | Инв. № дубл. | Подп. и дата | Инв. № подл.

Копировал: Богач Формат 11

Формат	Зона	Поз.	Обозначение	Наименование	Кол.	Примечание
				Документация		
12			СЗК-3-01-01-00 СБ	Сборочный чертеж		
				Сборочные единицы		
11		1	СЗК-3-01-01-01-00	Крышка	1	
11		3	СЗК-3-01-01 03	Ключ	1	
				Детали		
11		4	СЗК-3-01-01-01	Винт стопорный	1	
11		5	СЗК-3-01-01-02	Корпус	1	

Изм.	Лист	№ докум.	Подп.	Дата
Разраб.		Лысяк		
Провер.		Мацыка		
Рук.гр.				
Н.контр.				
Утв.				

СЗК-3-01-01-00

Наголовник

Лит.	Лист	Листов
		1

УКРГИПРОННЖПРОЕКТ

Серия 4.900-5/74. Выпуск 2.

Подп. и дата | Взам. инв. № | Инв. № дубл. | Подп. и дата | Инв. № подл.

Копировал: Богач Формат 11

СЗК-3-01-01-00 СБ

Серия 4.900-5/74 выпуск 2

Б-Б

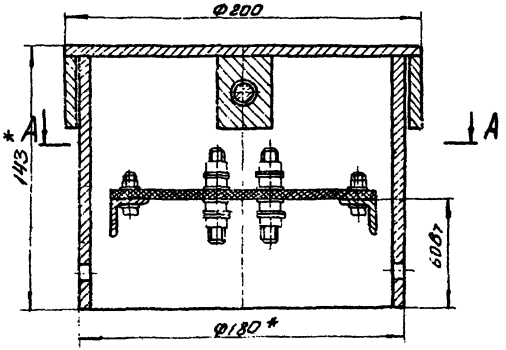

В-В

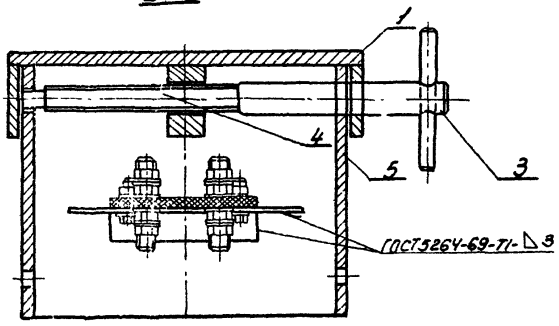

А-А

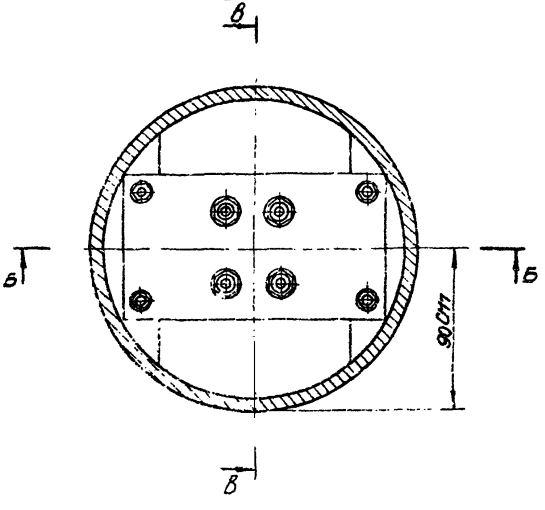

1. При монтаже стопорный винт /поз.4/ смазать маслом осевым ГОСТ610-72
2. Все металлические части наголовника снаружи и внутри покрыть масляной краской краской ГОСТ 8292-57
3. * Размер для справок

Изм.	Лист	№ докум.	Подп.	Дата	СЗК-3-01-01-00 СБ			
Разраб.	Лысак				Наголовник Сборочный чертеж	Лист	Масса	Масштаб
Провер.	Мацых					А	6,3	1:2
Т.контр.						Лист	Листов	
Рук.гр.	Полупенко					УКРГИПРОИНЖПРОЕКТ		
Н.контр.	Макаренко							
Утв.	Чайковский							

Копировал: Богач

Серия 4.900-5/74 выпуск 2

Формат	Зона	Поз.	Обозначение	Наименование	Кол.	Примечание
				Документация		
12			СЗК-3-01-02-00 СБ	Сборочный чертеж		
				Детали		
БЧ		1	СЗК-3-01-02-01	Стержень		
				Профиль периодический ф8 ГОСТ 8320.0-73		
				L=2350 В7	4	0.94кг.
БЧ		2	СЗК-3-01-02-02	Поперечная связка		
				Профиль периодический ф8 ГОСТ 8320.0-73		
				L=640 В7	13	0.14кг.
БЧ		3	СЗК-3-01-02-03	Поперечная связка		
				Профиль периодический ф8 ГОСТ 8320.0-73		
				L=1040 В7	1	0,22кг.
		4	СЗК-3-01-02-04	Скоба	1	
				Материалы		
		5		Бетон гидротехнический ГОСТ 4797-69		0,077м³ 154кг.

Подп. и дата | Инв. № дубл. | Взам. инв. № | Подп. и дата | Инв. № подл.

Изм.	Лист	№ докум.	Подп.	Дата
Разраб.		Лысак		
Пров.		Мацык		
Рук. гр.		Притупенко		
Н. контр.		Макаренко		
Утв.		Лейберман		

СЗК-3-01-02-00

Стойка

Лит.	Лист	Листов
А		1

Укргипроинжпроект

Копировал: Прудникова формат: 11

Серия 4.900-5/74 Выпуск 2

Формат	Зона	Поз.	Обозначение	Наименование	Кол.	Примечание
				Документация		
12			СЗК-3-01-01-01-00 СБ	Сборочный чертеж		
				Детали		
БЧ		1	СЗК-3-01-01-01-01	Труба		
				Труба 1.9Ч×6 ГОСТ 10704-63 / ст. 2-А ГОСТ 10705-63		
				L=42 В7	1	1,25кг.
БЧ		2	СЗК-3-01-01-01-02	Крышка		
				Лист 8 3.0 ГОСТ 8680-57 / 4.IV ст. 3 ГОСТ 16523-70		
				Ф194 В7	1	0,72кг.
11		3	СЗК-3-01-01-01-03	Кронштейн	1	0,15кг.

Подп. и дата | Инв. № дубл. | Взам. инв. № | Подп. и дата | Инв. № подл.

Изм.	Лист	№ докум.	Подп.	Дата
Разраб.		Лысак		
Пров.		Мацык		
Рук. гр.		Притупенко		
Н. контр.		Макаренко		
Утв.		Лейберман		

СЗК-3-01-01-01-00

Крышка

Лит.	Лист	Листов
А		1

Укргипроинжпроект

Копировал: Прудникова формат: 11

СЗК-3-01-01-01-00 СБ

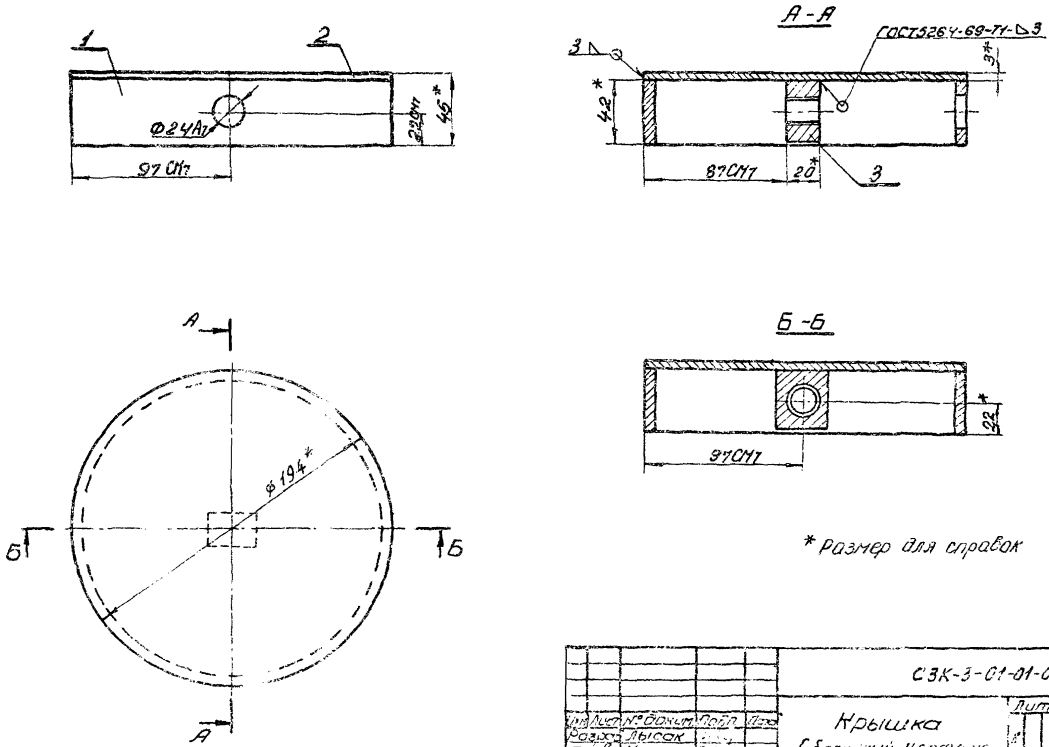

					СЗК-3-01-01-01-00 СБ			
Изм	Лист	№ докум.	Подп.	Дата	Крышка Сборичный чертеж	Лит	Масса	Масштаб
Разраб.		Лысак					2,2	1:2
Пров.		Мацых				Лист		
Т.конт.								
Н.конт.						Укргипроинкерсу		
Утв.								

серия 4.900-5/74 выпуск 2

Подп. и дата | Взам. инв. № | Инв. № дубл. | Подп. и дата

СЗК-3-01-01-02

Серия 4.900-5/74 выпуск 2

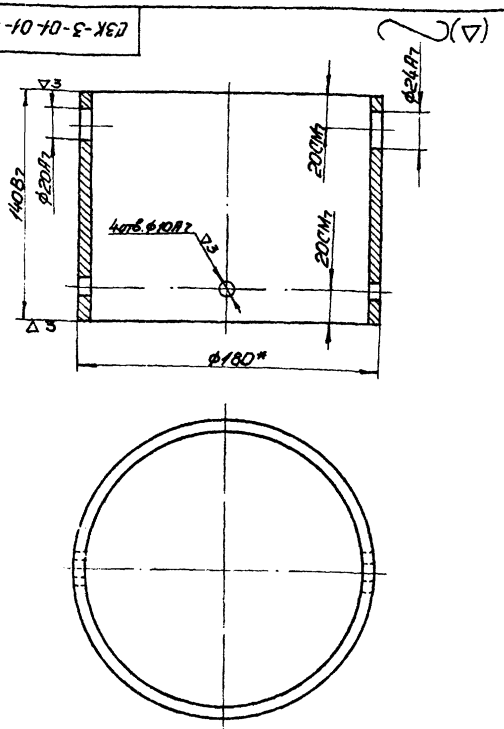

* Разме для справок

Изм.	Лист	№ докум.	Подп.	Дата
Разраб.		Лысак		
Пров.		Мацых		
Т. контр.				
Рук. гр.		Прутиненко		
Н. контр.		Макаренко		
Утв.		Лейдерман		

СЗК-3-01-01-02

Корпус

Лит.	Масса	Масшт.
А	3,5	1:2

Лист | Листов

Труба 180×6 ГОСТ 10704-63 / Ст. 2-А ГОСТ 10705-63

Укргипроинжпроект

Инв. № подл. | Подп. и дата | Взам. инв. № | Инв. № дубл. | Подп. и дата

Копировал: Прудникова Формат: 11

СЗК-3-01-01-03-00

Серия 4.900-5/74 выпуск 2

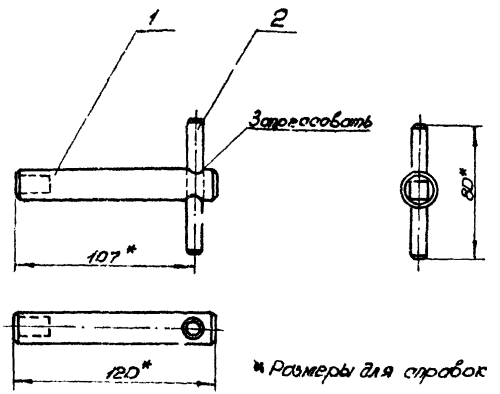

* Размеры для справок

Форм.	Зона	Поз.	Обозначение	Наименование	Кол.	Примечание
				Детали		
11		1	СЗК-3-01-01-03-01	Ключ	1	
6Ч		2	СЗК-3-01-01-03-02	Стержень		
				Круг 88 ГОСТ 2590-71 / Ст. 3 ГОСТ 535-58		
				L=80В7	1	0,032

Изм.	Лист	№ докум.	Подп.	Дата
Разраб.		Лысак		
Пров.		Мацых		
Т. контр.				
Рук. гр.		Прутиненко		
Н. контр.		Макаренко		
Утв.		Лейдерман		

СЗК-3-01-01-03-00

Ключ

Лит.	Масса	Масшт.
А	0,3	1:2

Лист | Листов

Укргипроинжпроект

Инв. № подл. | Подп. и дата | Взам. инв. № | Инв. № дубл. | Подп. и дата

Копировал: Прудникова Формат: 11

С3К-3-01-01-01

▽2(▽)

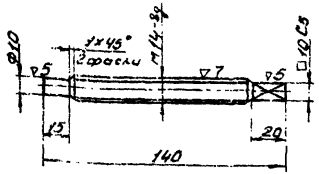

1. Неуказанные предельные отклонения размеров: валов - по В7, остальных - по СМ7

Изм.	Лист	№ докум.	Подп.	Дата
Разраб.		Лысак		
Пров.		Мацых		
Т.контр.				
Рук.гр.		Притуленко		
Н.контр.		Макарова		
Утв.		Ивановский		

С3К-3-01-01-01-

Винт стопорный

Лит.	Масса	Масшт.
А	0,22	1:2

Лист | Листов 1

Круг В15 ГОСТ 2590-71 Ст.3 ГОСТ 535-58

Укргипроинжпроект

Копировал: Богач Формат 11

Серия 4.900-5/74 выпуск 2

Инв. № подл. | Подп. и дата | Взам. инв. № | Инв. № дубл. | Подп. и дата

12

С3К-3-01-01-03-01

~(▽)

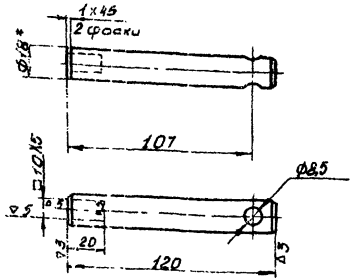

1. Неуказанные предельные отклонения размеров: отверстий - по А7, валов - по В7, остальных - по СМ7
2. * Размеры для справок

Изм.	Лист	№ докум.	Подп.	Дата
Разраб.		Лысак		
Пров.		Мацых		
Т.контр.				
Рук.гр.		Притуленко		
Н.контр.		Макарова		
Утв.		Ивановский		

С3К-3-01-01-03-01

Ключ

Лит.	Масса	Масшт.
А	0,2	1:2

Лист | Листов 1

Круг В18 ГОСТ 2590-71 Ст.3 ГОСТ 535-58

Укргипроинжпроект

Копировал Богач Формат 11

Серия 4.900-5/74 выпуск 2

Инв. № подл. | Подп. и дата | Взам. инв. № | Инв. № дубл. | Подп. и дата

СЗК-3-01-02-00 СБ

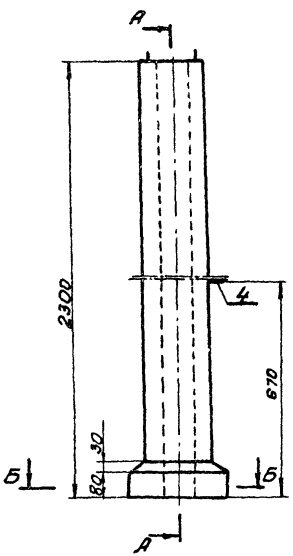

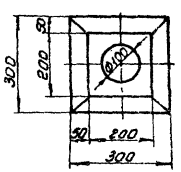

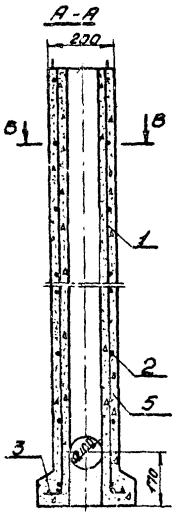

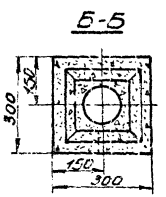

Армирование стойки по разрезам.

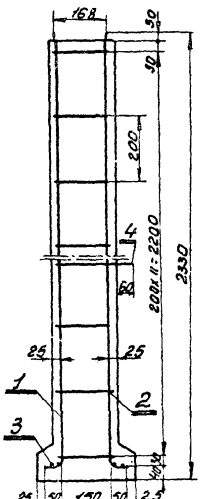

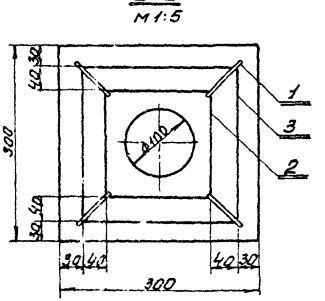

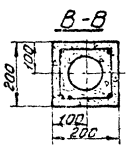

1. Сварки арматурного каркаса контактная точечная по гост 14808-70
2. Бетон марки „150".
3. Арматура принята из стали класса А-I круглого периодического профиля.

					СЗК-3-01-02-00 СБ			
Изм.	Лист	№ докум.	Подп.	Дата	Стойка	Лит.	Масса	Масшт.
Разраб.		Дырсин				А	160	1:10
Пров.		Мацык			Сборочный чертеж	Лист	Листов 1	
Т.контр.						Укргипроинжпроект		
Рук.гр.		Прилуцкий						
Н.контр.								
Ч.								

Инв.№ подл. | Подп. и дата | Взам.инв.№ | Инв.№ дубл. | Подп. и дата

серия 4900-5/74 выпуск 2

Копировала Богач Формат 12

СЗК-01-02-04

(▽)

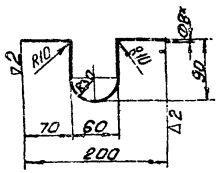

1. Развернутая длина 360 мм.
2. *Размер для справок.
3. Предельные отклонения размеров:
   валов -по в7
   остальных -по СМ7

					СЗК-3-01-02-04			
Изм.	Лист	№ докум.	Подп.	Дата	Скоба	Лит.	Масса	Масшт.
Разраб.		Лысак				А	0.15	1:5
Провер.		Мацыкъ				Лист	Листов	
Т. контр.								
Рук. гр.		Прутиленко			Круг 8 ГОСТ 2590-71 Ст 3 ГОСТ 535-58	Укргипроинжпроект		
Н. контр.		Макарова						
Утв.								

Серия 4900-5/74 выпуск 2

Инв. № подл. | Подп. и дата | Взам. инв. № | Инв. № дубл. | Подп. и дата

Копировал: Богач Формат 11

СЗК-3-01-03-03

(▽)

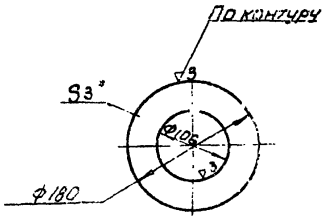

1. Предельные отклонения размеров: отверстий по А7, валов-по в7
2. *Размер для справок.

					СЗК-3-01-03-03			
Изм.	Лист	№ докум.	Подп.	Дата	Шайба	Лит.	Масса	Масшт.
Разраб.		Лысак						
Провер.		Мацыкъ				Лист	Листов	
Т. контр.								
Рук. гр.					Лист В3 ГОСТ 2590-71 4-IV-Ст 3 ГОСТ	Укргипроинжпроект		
Н. контр.								
Утв.								

Серия 4.900-5/74. Выпуск 2.

Инв. № подл. | Подп. и дата | Взам. инв. № | Инв. № дубл. | Подп. и дата

Серия 4.900-5/74 Выпуск 2

Тип	Зона	Поз	Обозначение	Наименование	Кол	Примечание
				Документация		
11			СЗК-3-01-02-00-01СБ	Сборочный чертеж		
				Детали		
		1	СЗК-3-01-02-00-01-01	Корпус		
				Труба 114×4 Гост 3262-62	1	
				l = 2294 В7		
		2	СЗК-3-01-02-00-01-02	Плита	1	
		3	СЗК-3-01-02-00-01-03	Шайба	1	

Подп. и дата | Инв. № дубл. | Взам. инв. № | Подп. и дата | Инв. № подл.

Изм.	Лист	№ докум.	Подп.	Дата
Разраб.		Лысак		
Провер.		Мацых		
Н. контр.		Макаренко		
Утв.		Лейбович		

СЗК-3-01-02-00-01

Стойка

Лит.	Лист	Листов

Укргипроинжпроект

Копировал Кирсанова Формат 11

СЗК-3-01-02-00-01СБ

Серия 4.900-5/74. Выпуск 2.

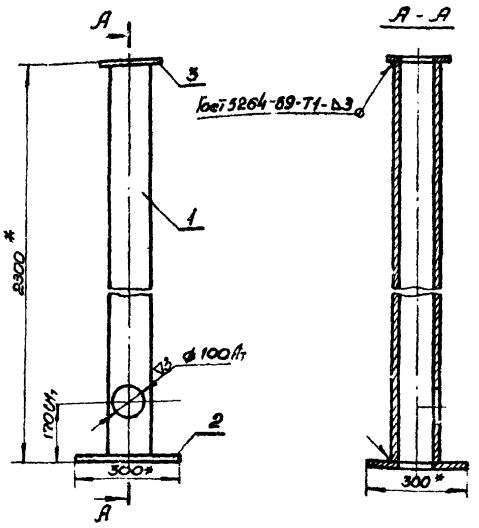

* Размеры для справок

Подп. и дата | Инв. № дубл. | Взам. инв. № | Подп. и дата | Инв. № подл.

Изм.	Лист	№ докум.	Подп.	Дата
Разраб.		Лысак		
Провер.		Мацых		
Т. контр.				
Рук. пр.		Притуленко		
Н. контр.		Макаренко		
Утв.		Лейбович		

СЗК-3-01-02-00-01СБ

Стойка

Сборочный чертеж

Лит.	Масса	Масштаб
А	27.3	1:10

Лист | Листов 1

Укргипроинжпроект

Копировал Кирсанова Формат 11

СЗК-3-01-03-02

Серия 4900-5/74 выпуск 2

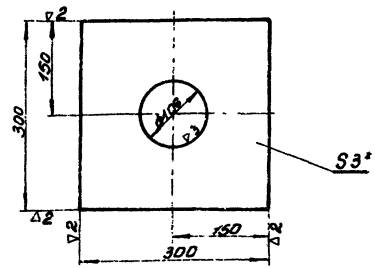

1. *Размер для справок.
2. Предельные отклонения размеров:
   отверстий - по А7
   валов - по В7
   остальных - по СМ7

					СЗК-3-01-03-02			
Изм.	Лист	№ докум.	Подп.	Дата	Плита	Лит.	Масса	Масшт.
Разраб.		Лысак				А	1.95	1:5
Пров.		Мацык				Лист	Листов 1	
Т. контр.								
Рук. гр.		Притуленко			Лист В.3.0 ГОСТ 3680-57			
Н. контр.		Макаренко			4-IV-Ст.3 ГОСТ 16523-70	Укргипроинжпроект		
Утв.		Лебедевич						

Копировал Богач Формат 11

СЗК-3-01-01

Серия 4.900-5/74 выпуск 2

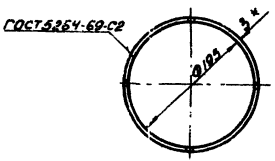

Развертка
М 1:10

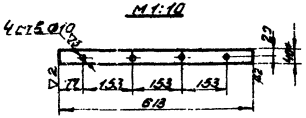

1.* Размеры для справок.
2. Предельные отклонения размеров:
   отверстий - по А7, валов - по В7
   остальных - по СМ7

					СЗК-3-01-01			
Изм.	Лист	№ докум.	Подп.	Дата	Хомут	Лит.	Масса	Масшт.
Разраб.		Лысак				А	0.58	1:5
Пров.		Мацык				Лист	Листов 1	
Т. контр.								
Рук. гр.		Притуленко			Полоса 3×40 ГОСТ 103×57			
Н. контр.		Макаренко			Ст. 3 ГОСТ 535-58	Укргипроинжпроект		
Утв.		Лебедевич						

Копировала Богач Формат 11

СЗК-3-01-02-00-02СБ

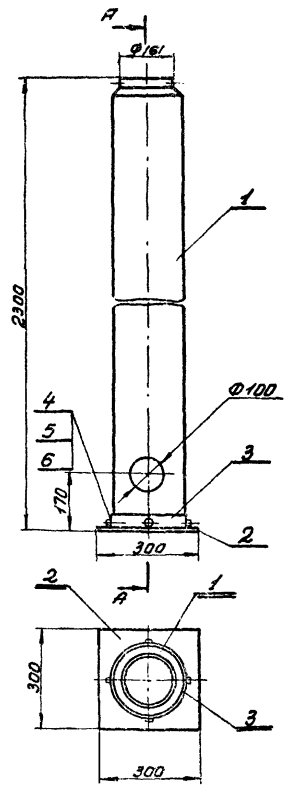

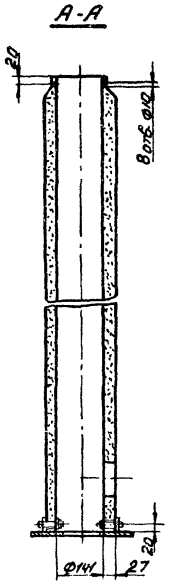

					СЗК-3-01-02-00-02СБ			
Изм.	Лист	№ докум.	Подп.	Дата	Стойка	Лит.	Масса	Масшт.
Разраб.		Лысак				А	28,5	1:10
Провер.		Мицых			Сборочный чертеж	Лист	Листов 1	
Т.контр.								
Рук.гр.		Прилуленко				УКРГИПРОМНЖПРОЕКТ		
Н.контр.		Макаренко						
Утв.								

Копировал: Богач

Формат 12

серия 4000-5/74 выпуск 2

Инв. № подл. | Подп. и дата | Взам. инв. № | Инв. № дубл. | Подп. и дата

Серия 4.900-5/74 Выпуск 2

Формат	Зона	Поз.	Обозначение	Наименование	Кол.	Примечание
				Документация		
12			СЗК-3-01-02-00-02СБ	Сборочный чертеж		
				Детали		
Б4		1	СЗК-3-01-02-00-02-01	Корпус		
				Труба ВТ-6		
				Гост 539-73 ℓ=22978	1	24,6 кг.
11		2	СЗК-3-01-02-00-02-02	Плита	1	
11		3	СЗК-3-01-02-00-02-03	Хомут	1	
				Стандартные изделия		
		4		Болт М8х45 58.019		
				Гост 7798-70	4	
		5		Гайка 2М85.019		
				Гост 5915-70	4	
		6		Шайба 8.01.01		
				Гост 11371-68	4	

Подп. и дата | Инв. № дубл. | Взам. инв. № | Подп. и дата | Инв. № подл.

СЗК-3-01-02-00-02

Стойка

Лит.	Лист	Листов
А		1

Укргипроинжпроект

Копировал Корсанова Формат 11

Серия 4.900-5/74. Выпуск 2.

Формат	Зона	Поз.	Обозначение	Наименование	Кол.	Примечание
				Документация		
12			СЗК-3-02-00 СБ	Сборочный чертеж		
				Детали		
11		1	СЗК-3-02-01	Панель	1	
11		2	СЗК-3-02-02	Кронштейн	2	
				Стандартные изделия		
		4		Болт М6х20 58.019		
				Гост 7798-70	4	
		5		Гайка 2М65.019		
				Гост 5915-70	4	
		6		Гайка 2М85-019		
				Гост 5915-70	4	
		7		Шайба 6.01.01		
				Гост 11374-68	8	
		8		Шайба 8.01.01		
				Гост 11371-68		
		9		Шпилька М8х35 $\frac{16}{26}$ 58.019		
				Гост 11765-65	1	

Подп. и дата | Инв. № дубл. | Взам. инв. № | Подп. и дата | Инв. № подл.

СЗК-3-02-00

Клеммный щиток кип трубопроводов

Лит.	Лист	Листов
А		1

Укргипроинжпроект

СЗК-3-02-00 СБ

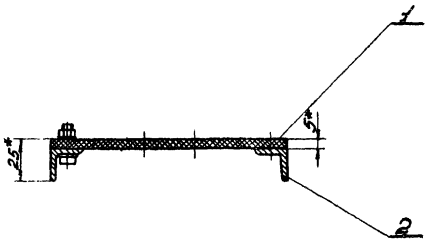

А-А

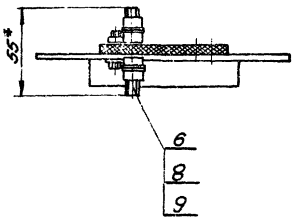

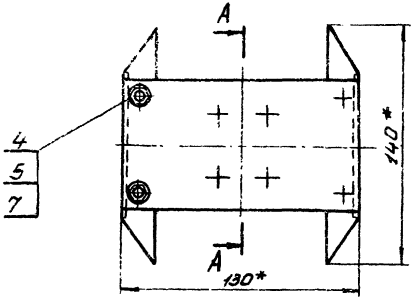

Количество шпилек шт.		
Кип на трубопроводе		
без стационарного медно-сульфатного электрода	со стационарным медносульфатным электродом	в футляре
2	3	3

* Размер для справок

Изм.	Лист	№ докум.	Подп.	Дата
Разраб.		Лысак		
Провер.		Мацых		
Т.контр.				
Рук.гр.		Притуленко		
Н.контр.		Макаренко		
Утв.		Лейдерман		

СЗК-3-02-00 СБ

Клеммный щиток КИП трубопроводов

Сборочный чертеж

Лит.	Масса	Масштаб
1	0,4	1:2

Лист | Листов

Укргипроинжпроект

Копировал Богач Формат 12

серия 4900-5/74 выпуск 2

Инв. № подл. | Подп. и дата | Взам. инв. № | Инв. № дубл. | Подп. и дата

СЗК-3-02-01

(Δ)

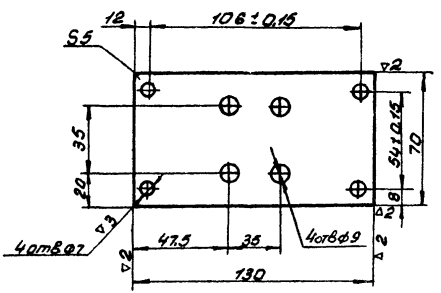

серия 4900-5/74 выпуск 2

Изм.	Лист	№ докум.	Подп.	Дата
Разраб.		Лысак		
Пров.		Мацых		
Т.контр.				
Рук. гр.		Притуленко		
Н.контр.				
Утв.				

Панель

Гетинакс δ=5.
ГОСТ 2718-66

Лит.	Масса	Масшт.
А	0,08	1:2

Лист | Листов

УКРГИПРОИНЖПРОЕКТ

Копировал Богач Формат 11

СЗК-3-02-02

(Δ)

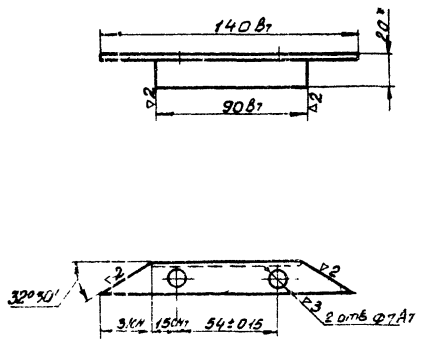

*Размер для справок.

Серия 4.900-5/74 выпуск 2

Изм.	Лист	№ докум.	Подп.	Дата
Разраб.		Лысак		
Пров.		Мацых		
Т.контр.				
Рук. гр.		Притуленко		
Н.контр.		Макаренко		
Утв.				

Кронштейн

Уголок 520х20х3 ГОСТ 8509-72
Ст3 ГОСТ 5-58

Лит.	Масса	Масшт.
А	0,14	1:2

Лист | Листов

УКРГИПРОИНЖПРОЕКТ

Копировал Богач Формат 11

СЗК-7-01

Серия 4.900-5/74 выпуск 2

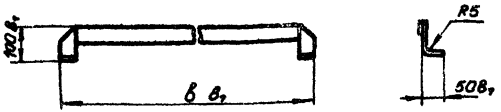

Обозначение	Дн трубы	в мм	l полосы мм	Масса кг
СЗК-7-01	57	320	540	0,85
	76			
	89			
-01	108	440	660	1,04
	133			
	159			
-02	219	580	800	1,26
	273			
-03	325	700	920	1,44
	377			
	426			
-04	480	1200	1420	2,23
	530			

Изм.	Лист	№ докум.	Подп.	Дата
Разраб.		Струц		
Провер.		Макаренко		
Т. контр.				
Рук. гр.		Прийуленко		
Н. контр.		Макаренко		
Утв.		Лейдерман		

СЗК-7-01

Электро-перемычка

Лит.	Масса	Масштаб
А	см. табл.	-

Лист | Листов

Полоса 5х40 Гост 103-57
Ст 3 Гост 535-58

Укргипроинпроект

Копировал Кирсанова Формат 11

СЗК-49-01

Серия 4.900-5/74. Выпуск 2.

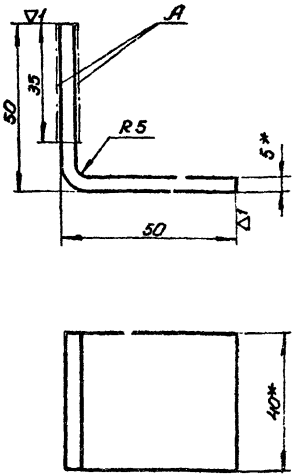

1.* Размеры для справок
2. Предельные отклонения размеров по B_7
3. Длина заготовки 100мм.
4. Покрытие поверхностей А О-С(60)9 опл.

Изм.	Лист	№ докум.	Подп.	Дата
Разраб.		Струц		
Провер.		Макаренко		
Т. контр.				
Рук. гр.		Прийуленко		
Н. контр.		Макаренко		
Утв.		Лейдерман		

СЗК-49-01

Скоба

Лит.	Масса	Масштаб
А	0,15	1:1

Лист | Листов 1

Полоса 5х40 Гост 103-57
Ст 3 Гост 535-58

Укргипроинпроект

Копировал Кирсанова Формат 11

СЗК-9-01

2 (▽)

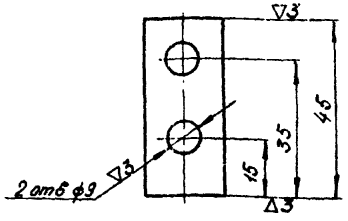

1. Предельные отклонения размеров:
   отверстий по A_1,
   валов - по B_1,
   остальных - по CM_1

2. Покрытие О-С (6О) 9. опл.

Изм.	Лист	№ докум.	Подпись	Дата
Разраб.		Романова		
Пров.		Рутман		
Т. контр.				
Н. контр.		Рыбалова		
Утв.				

СЗК-9-01

Клемма „труба"

Лит	Масса	Масштаб
А	0,014	1:1
Лист	Листов 1	

Полоса 4×20 ГОСТ 103-57 / ст.3 ГОСТ 535-58

Институт Мосгазпроект

Копировал: Ульянова

Формат А4

СЗК-9-02

2 (▽)

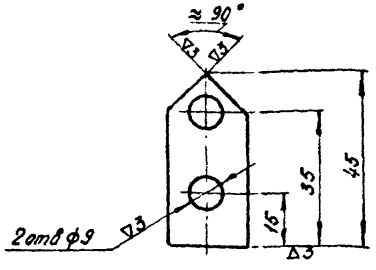

1. Предельные отклонения размеров:
   отверстий - по A_1,
   валов - по B_1,
   остальных - по CM_1
2. Покрытие О-С (6О) 9 опл.

Изм.	Лист	№ докум.	Подпись	Дата
Разраб.		Романова		
Пров.		Рутман		
Т. контр.				
Н. контр.		Рыбалова		
Утв.				

СЗК-9-02

Клемма „земля"

Лит	Масса	Масштаб
А	0,013	1:1
Лист	Листов 1	

Полоса 4×25 ГОСТ 103-57 / ст.3 ГОСТ 535-58

Институт Мосгазпроект

Копировал: Ульянова

Формат А4

Серия 4.900-5/74 Выпуск 2

СЗК-9-03

▽3 (▽)

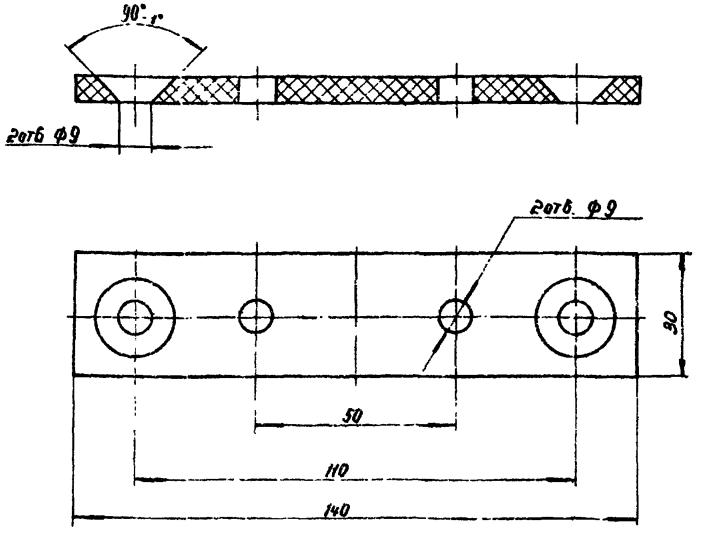

Неуказанные предельные отклонения размеров:
отверстий - по A_7,
балов - по B_7,
остальных - по CH_7.

Изм.	Лист	№ докум.	Подпись	Дата	СЗК-9-03	
Разраб.		Романова		XI.74	Панель	Лит. А; Масса 0.02; Масштаб 1:1
Пров.		Путилов				Лист; Листов 1
Т.контр.						
Н.контр.		Рыбалова			Текстолит Б бигостатин-67	Институт Мосгазпроект
Утв.						

Копировал

Формат А4

Серия 4.900-5/74 Выпуск 2

СЗК-9-04

▽3 (▽)

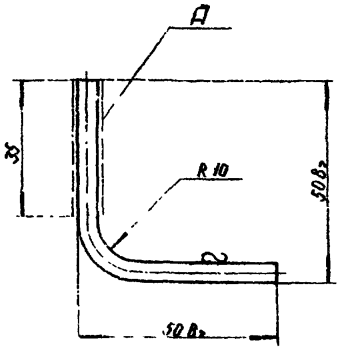

1. Длина развертки 90 мм.
2. Покрытие поверхности А О-С (60)9 опр

Изм.	Лист	№ докум.	Подпись	Дата	СЗК-9-04	
Разраб.		Романова		XI.74	Уголок	Лит. А; Масса 0.01; Масштаб 1:1
Пров.		Путилов				Лист; Листов 1
Т.контр.						
Н.контр.		Рыбалова			Круг ГОСТ 2590-71 / Ст.3 ГОСТ 535-58	Институт Мосгазпроект
Утв.						

Копировал

Формат А4

СЗК-10-01

▽3 (▽)

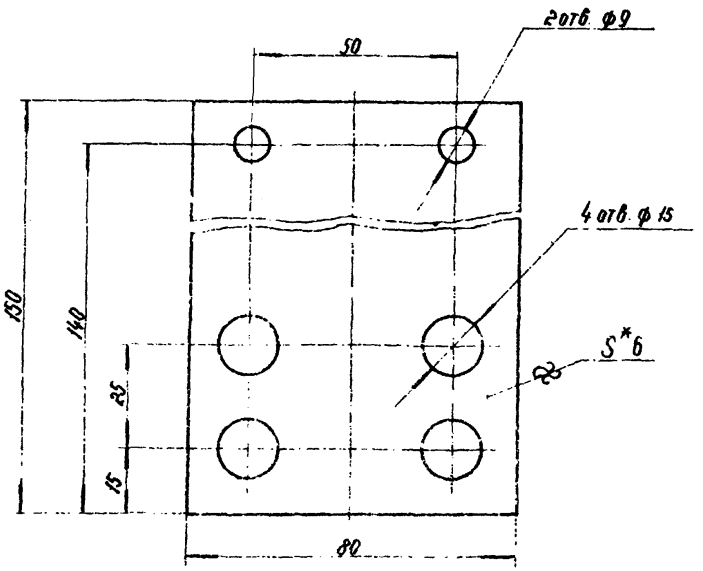

1 Предельные отклонения размеров:
отверстий — по A_7,
валов — по B_7,
остальных — по CM_7

2. *Размер для справки.

Серия 4.900-5/74. Выпуск 2.

Изм.	Лист	№ докум.	Подпись	Дата
Разраб.		Романова		
Пров.		Рутман		
Н.контр.				
Т.контр.		Рыбалова		
Утв.				

СЗК-10-01

Панель

Лит.	Масса	Масштаб
Р	0,14	1:1

Лист | Листов 1

Текстолит Б-6,0 ГОСТ 2910-67

Институт Мосгазпроект

Инв. № подл. | Подп. и дата | Взам. инв. № | Инв. № дубл. | Подп. и дата

Копировал ф-8

Формат 11

СЗК-23-03

▽3 (▽)

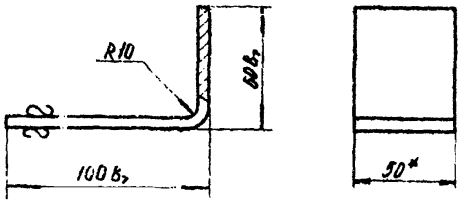

1. Длина развертки 150 мм.
2.* Размер для справки.

Серия 4.900-5/74. Выпуск 2.

Изм.	Лист	№ докум.	Подпись	Дата
Разраб.		Романова		
Пров.		Рутман		
Н.контр.				
Т.контр.		Рыбалова		
Утв.				

СЗК-23-03

Уголок

Лит.	Масса	Масштаб
А	0,36	1:2

Лист | Листов 1

Полоса 6×50 ГОСТ 103-57 / СТ 3 ГОСТ 535-58

Институт Мосгазпроект

Инв. № подл. | Подп. и дата | Взам. инв. № | Инв. № дубл. | Подп. и дата

Копировал

Формат 11

Серия 4.900-5/74 Выпуск 2

Форм.	Зона	Поз.	Обозначение	Наименование	Кол.	Примеч.
				Документация		
11			СЗК-11-01-01-00 СБ	Сборочный чертеж.		
				Сборочные единицы		
11		1	СЗК-11-01-01-01-00	Корпус	1	
11		2	СЗК-11-01-01-02-00	Уголок	1	
11		3	СЗК-11-01-01-03-00	Крышка	1	
				Детали.		
54		4	СЗК-11-01-01-01	Стержень $l=128 В_7$		
				Круг $\frac{В4 \text{ Гост } 2590-71}{Ст3 \text{ Гост } 535-58}$	2	0,013кг.
54		5	СЗК-11-01-01-02	Уголок		
				Уголок $\frac{Б20 \times 20 \times 3 \text{ Гост } 8509-72}{Ст3 \text{ Гост } 535-58}$	1	0,07кг
				$L=72 В_7$		
				Стандартные изделия.		
		6		Болт М8×40.5 8.05		
				Гост 7798-70	4	
		7		Гайка М8.5.05		
				Гост 5915-70	4	

Изм.	Лист	N докум.	Подп.	Дата
Разраб.		Мацыхс		
Провер.		Притуленко		
Рук. гр.		Притуленко		
Н. контр.		Макаренко		
Утв.		Лейдерман		

СЗК-11-01-01-00

Коробка

Лит.	Лист	Листов
А	1	1

Укргипроинжпроект

Инв. N подл. | Подп. и дата | Взам. инв. N | Инв. N дубл. | Подп. и дата

Копировал: Богач

Формат 11

Серия 4.900-5/74 Выпуск 2.

Форм.	Зона	Поз.	Обозначение	Наименование	Кол.	Примеч.
				Документация		
12			СЗК-11-01-00	Сборочный чертеж		
				Сборочные единицы		
11		1	СЗК-11-01-01-00	Коробка	1	
11		2	СЗК-11-01-02-00	Арматурный каркас	1	
				Детали		
54		3	СЗК-11-01-01	Труба $L=900 В_7$		
				Труба $\frac{40 \times 2 \text{ ГОСТ } 10704-63}{Ст2 \text{ ГОСТ } 10705-63}$	1	1,7кг
54		4	СЗК-11-01-02	Полоса		
				Полоса $\frac{4 \times 20 \text{ Гост } 103-57}{Ст3 \text{ Гост } 535-58}$		
				$L=30 В_7$	1	0,02кг
				Стандартные изделия		
		5		Наконечник ТА-7-25Н		
				ГОСТ 9581-60	1	
				Материалы		
				Бетон марки 150		8м³
				Битум БНИ-IV		
				Гост 9812-61		2кг

Изм.	Лист	N докум.	Подп.	Дата
Разраб.		Мацыхс		
Провер.		Притуленко		
Рук. гр.		Притуленко		
Н. контр.		Макаренко		
Утв.		Лейдерман		

СЗК-11-01-00

Стойка контрольно-измерительного пункта

Лит.	Лист	Листов
А	1	1

Укргипроинжпроект

Инв. N подл. | Подп. и дата | Взам. инв. N | Инв. N дубл. | Подп. и дата

Копировал: Богач

Формат 11

СЗК-11-01-00СБ

Серия 4.900-5/74 Выпуск 2

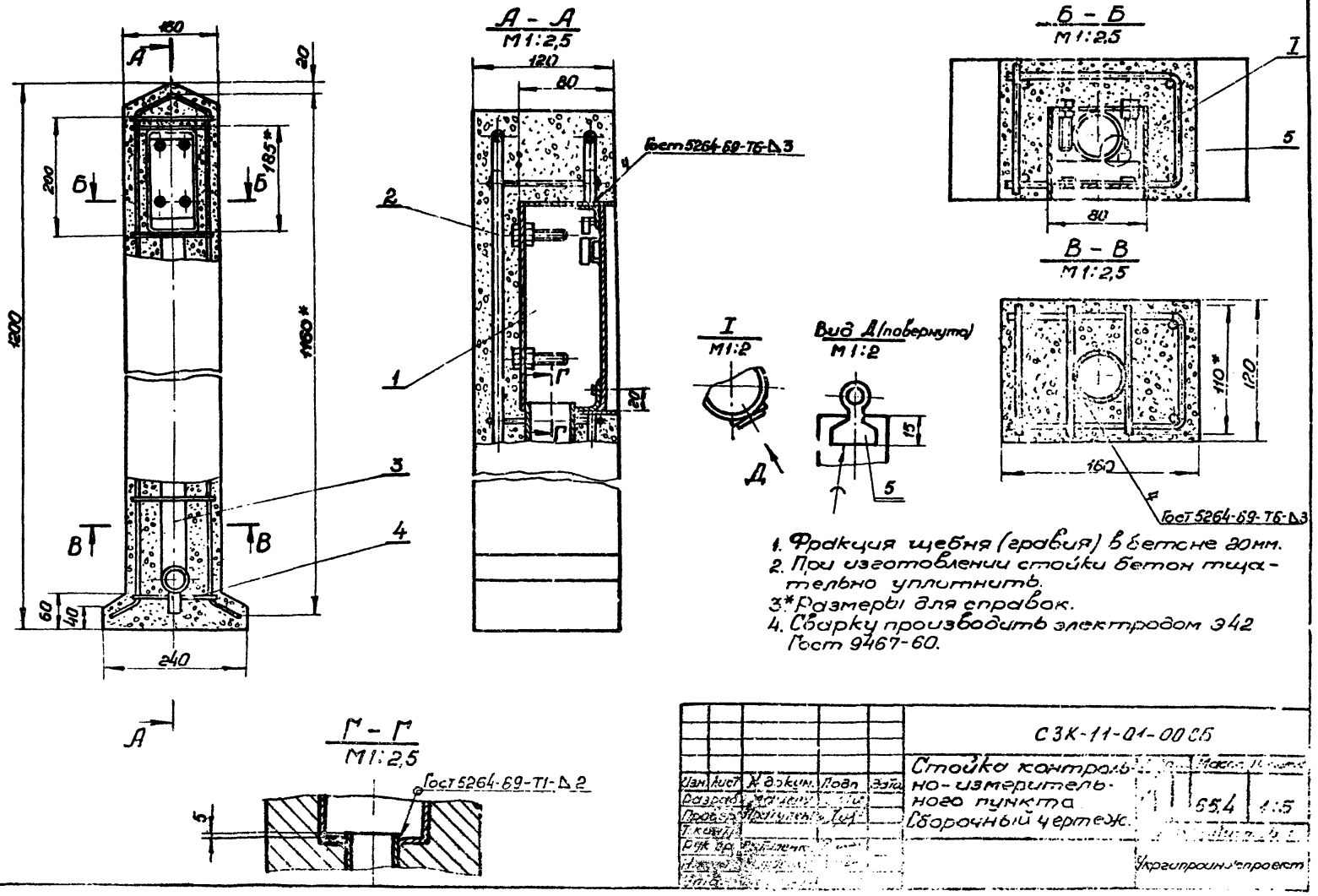

1. Фракция щебня (гравия) в бетоне 20мм.
2. При изготовлении стойки бетон тщательно уплотнить.
3* Размеры для справок.
4. Сварку производить электродом Э42 Гост 9467-60.

Изм.	Лист	№ докум.	Подп.	Дата	СЗК-11-01-00СБ
Разраб.					Стойка контрольно-измерительного пункта. Сборочный чертеж.
Провер.					65.4 1:5
Т. контр.					
Рук. гр.					Укргипроинжпроект

Инв. № подл. | Подп. и дата | Взам. инв. № | Инв. № дубл. | Подп. и дата

Серия 4.900-5/74 Выпуск 2

С3К-11-01-01-02-00

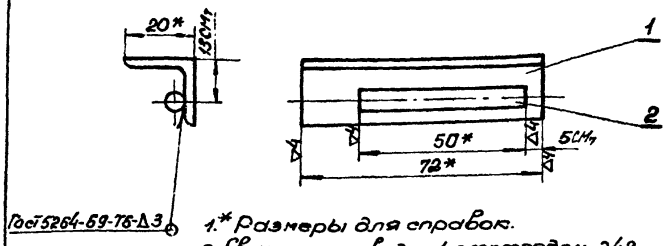

1.* Размеры для справок.
2. Сварку производить электродом Э42 Гост 9467-60.

Форм.	Зона	Поз.	Обозначение	Наименование	Кол.	Примеч.
				Детали.		
Б4		1	С3К-1-01-01-02-01	Уголок ℓ=72В7	1	0,07кг
				Уголок Б 20×20×3 Гост 8509-72 / Ст3 Гост 535-58		
Б4		2	С3К-11-01-01-02-02	Стержень ℓ=50В7	1	0,008кг
				Круг В5 Гост 2590-71 / Ст3 Гост 535-58		

Изм.	Лист	№ докум.	Подп.	Дата
Разраб.		Мацых		
Провер.		Притуленко		
Т.контр.				
Рук.гр.		Притуленко		
Н.контр.				
Утв.				

С3К-11-01-01-02-00

Уголок

Лит.	Масса	Масштаб
А	0,078	1:1

Лист | Листов 1

Укргипроинжпроект

Инв.№ подл. | Подп. и дата | Взам.инв.№ | Инв.№ дубл. | Подп. и дата

Серия 4.900-5/74. Выпуск 2.

С3К-11-01-01-00 СБ

Крышка условно не показана.

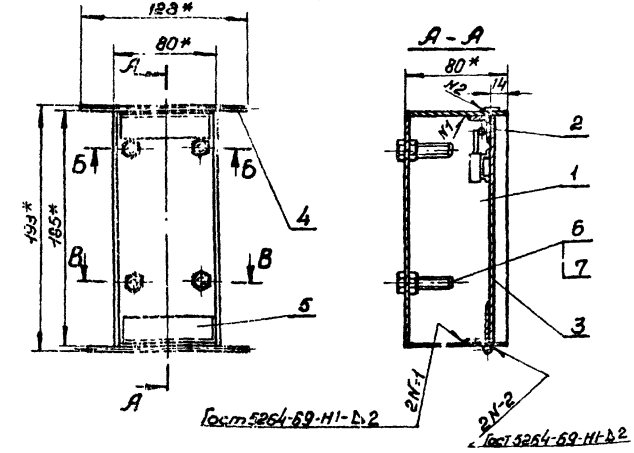

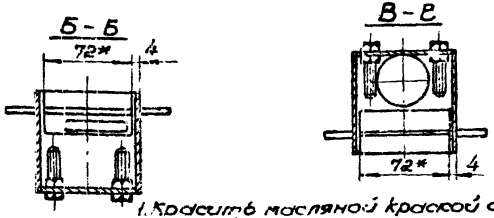

1. Красить масляной краской серого цвета Гост 8292-57.
2. При установке коробки у стены круг ф4 (поз.4) не приваривать.
3.* Размеры для справок.
4. Сварку производить электродом Э42 Гост 9467-60.

Изм.	Лист	№ докум.	Подп.	Дата
Разраб.		Мацых		
Провер.		Притуленко		
Т.контр.				
Рук.гр.		Притуленко		
Н.контр.				
Утв.				

С3К-11-01-01-00 СБ

Коробка.
Сборочный чертеж

Лит.	Масса	Масштаб
А	1,6	1:2,5

Лист | Листов 1

Укргипроинжпроект

Инв.№ подл. | Подп. и дата | Взам.инв.№ | Инв.№ дубл. | Подп. и дата

Серия 4.900-5/74 Выпуск 2

С3К-11-01-01-01-01

▽3(▽)

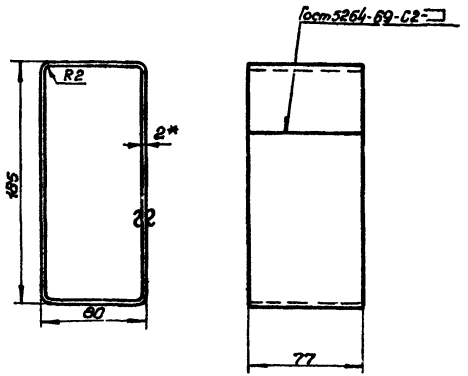

1. Предельные отклонения размеров-по B_7.
2. Длина заготовки - 530мм.
3.* Размер для справок.
4. Сварку производить электродом Э-42 Гост 9467-60.

Изм.	Лист	№ докум.	Подп.	Дата
Разраб.		Мацых		
Провер.		Притуленко		
Т. контр.				
Рук. гр.		Притуленко		
Н. контр.		Макаренко		
Утв.				

С3К-11-01-01-01-01

Ободок

Лит.	Масса	Масштаб
А	0,65	1:2,5

Лист | Листов 1

Лист В20 Гост 3680-57 Ст3 Гост 16523-70

Укрпроинпроект

Копировал: Богач

Формат 11

Инв. № подл. | Подп. и дата | Взам. инв. № | Инв. № дубл. | Подп. и дата

Серия 4.900-5/74 Выпуск 2.

С3К-11-01-01-00

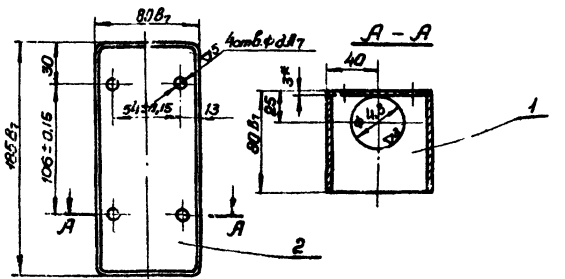

1. Неуказанные предельные отклонения размеров по CM_7.
2.* Размер для справок.

Форм.	Зона	Поз.	Обозначение	Наименование	Кол.	Примеч.
				Детали.		
11		1	С3К-11-01-01-01-01	Ободок	1	
Б4		2	С3К-11-01-01-01-02	Лист 185×80	1	0,230кг
				Лист В20 Гост 3680-57 Ст3 Гост 16523-70		

Изм.	Лист	№ докум.	Подп.	Дата
Разраб.		Мацых		
Провер.		Притуленко		
Т. контр.				
Рук. гр.		Притуленко		
Н. контр.		Макаренко		
Утв.				

С3К-11-01-01-01-00

Корпус

Лит.	Масса	Масштаб
А	0,9	1:2,5

Лист | Листов 1

Укрпроинпроект

Копировал: Богач

Формат 11

Инв. № подл. | Подп. и дата | Взам. инв. № | Инв. № дубл. | Подп. и дата

СЗК-11-01-01-03-00 СБ

Серия. У.900-5/94 Выпуск 2

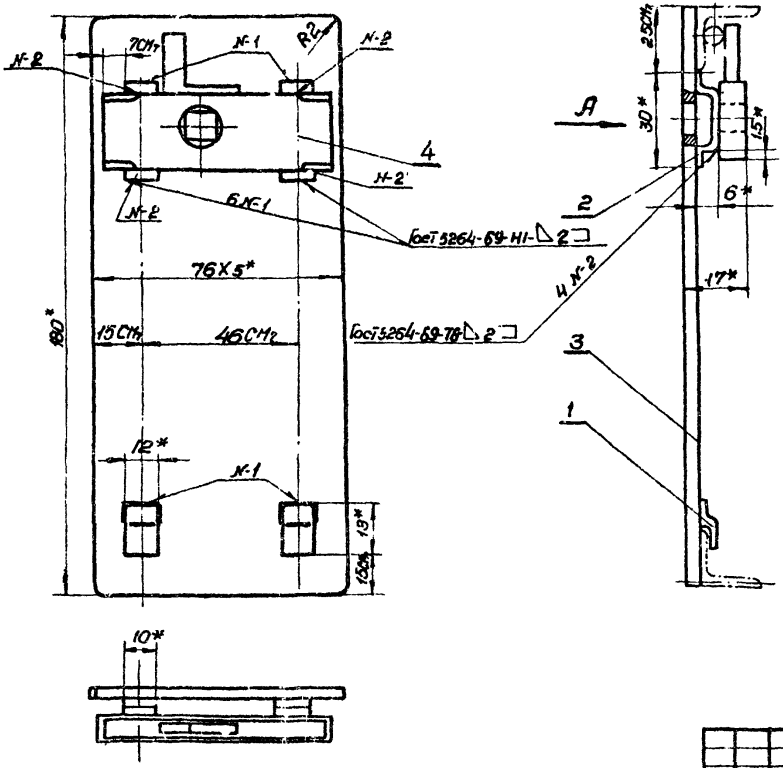

Вид А

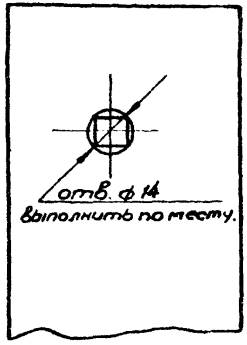

1. Красить масляной краской серого цвета Гост 8292-57.
2. * Размеры для справок.
3. Сварку производить электродом Э42 Гост 9467-60.

					СЗК-11-01-01-03-00 СБ			
Изм.	Лист	N докум.	подп.	дата	Крышка Сборочный чертеж	Лит.	Масса	Масштаб
Разраб.		Мацыхс				1	0,5	1:1
Провер.		Притуленко				Лист	Листов	
Т. контр.								
Рук. гр.		Притуленко				Укрепроинжпроект		
Н. контр.		Макаренко						
Утв.		Лейдерман						

Инв. N подл. | Подп. и дата | Взам. инв. N | Инв. N дубл. | Подп. и дата

Копировал: Богач

Формат 12

СЗК-11-01-01-03-01

Серия 4.900-5/74 Выпуск 2

∇3 (∇)

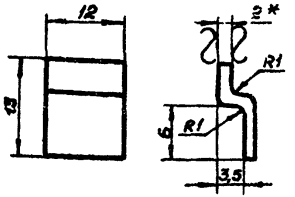

1. Предельные отклонения размеров по СМ7.
2. *Размер для справок.
3. Длина развертки 18 мм.

Изм.	Лист	N докум.	Подп.	Дата	СЗК-11-01-01-03-01			
Разраб.		Мацых			Скоба	Лит.	Масса	Масштаб
Провер.		Притуленко				А	0,004	2:1
Т. контр.						Лист	Листов 1	
Рук. гр.		Притуленко			Лист В20Г ост 3680-57 Ст 3 Гост 16523-70	Укргипроинжпроект		
Н. контр.		Макаренко						
Утв.								

Инв. N подл. | Подп. и дата | Взам. инв. N | Инв. N подл. | Подп. и дата

Копировал: Богач

Формат 11

СЗК-11-01-01-03-02

Серия 4.900-5/74. Выпуск 2.

∇3 (∇)

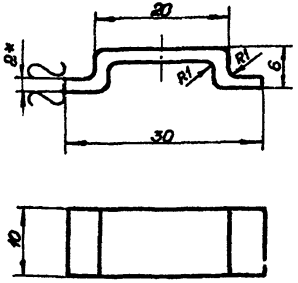

1. Предельные отклонения размеров по В7
2. *Размер для справок.
3. Длина развертки 40 мм

Изм.	Лист	N докум.	Подп.	Дата	СЗК-11-01-01-03-02			
Разраб.		Мацых			Скоба	Лит.	Масса	Масштаб
Провер.		Притуленко				А	0,007	2:1
Т. контр.						Лист	Листов 1	
Рук. гр.		Притуленко			Лист В20Г ост 3680-57 Ст 3 Гост 16523-70	Укргипроинжпроект		
Н. контр.		Макаренко						
Утв.								

Инв. N подл. | Подп. и дата | Взам. инв. N | Инв. N подл. | Подп. и дата

Копировал: Богач

Формат 11

Серия 4.900-5/74 Выпуск 2

Форм.	Зона	Поз.	Обозначение	Наименование	Кол.	Примеч.
				Документация		
12			СЗК-11-01-01-03-00 СБ	Сборочный чертеж.		
				Детали.		
11		1	СЗК-11-01-01-03-01	Скоба	2	
11		2	СЗК-11-01-01-03-02	Скоба	2	
Б4		3	СЗК-11-01-01-03-03	Лист (180 x 76) Вт		
				Лист В ЗПГост 3680-57 / Ст3 Гост 16523-70	1	0,3 кг
				Стандартные изделия		
		4		Замок Гост 5089-65	1	

Инв. № подл. | Подп. и дата | Взам. инв. № | Инв. № дубл. | Подп. и дата

Изм.	Лист	№ докум.	Подп.	Дата
Разраб.		Струц		
Провер.		Притуленко		
Рук. гр.		Притуленко		
Н. контр.		Микаренко		
Утв.				

СЗК-11-01-01-03-00

Крышка

Лит.	Лист	Листов
Л		1

Укргипроинжпроект

Копировал: Богач

Формат 11

Серия 4.900-5/74. Выпуск 2.

Форм.	Зона	Поз.	Обозначение	Наименование	Кол.	Примеч.
				Документация		
12			СЗК-11-01-02-00 СБ	Сборочный чертеж.		
				Детали		
Б4		1	СЗК-11-01-02-01	Элемент каркаса	2	1,0 кг
				ℓ = 2440 Вт		
				Сталь арматурная		
				А II-8 Гост 5781-61		
				Сталь арматурная А II-4 Гост 5781-61		
Б4		2	СЗК-11-01-02-02	Элемент каркаса	7	0,04 кг
				ℓ = 380 Вт		
Б4		3	СЗК-11-01-02-03	Элемент каркаса	9	0,01 кг
				ℓ = 110 Вт		

Инв. № подл. | Подп. и дата | Взам. инв. № | Инв. № дубл. | Подп. и дата

Изм.	Лист	№ докум.	Подп.	Дата
Разраб.		Струц		
Провер.		Притуленко		
Рук. гр.		Притуленко		
Н. контр.		Микаренко		
Утв.		Лейдерман		

СЗК-11-01-02-00

Арматурный каркас

Лит.	Лист	Листов
Л		1

Укргипроинжпроект

Копировал: Богач

Формат 11

СЗК-11-01-02-00-СБ

Серия 4.900-5/74 выпуск 2.

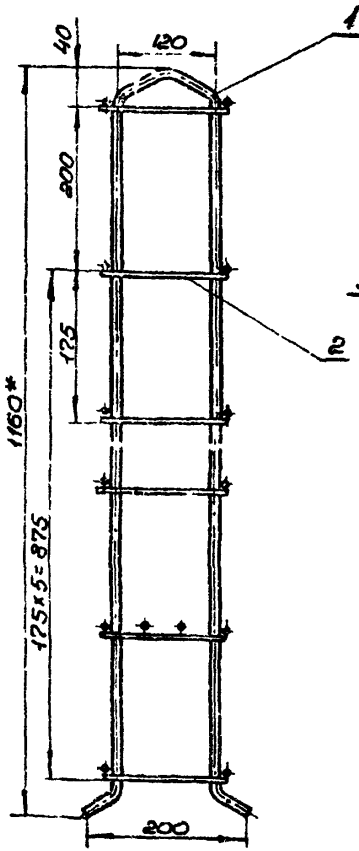

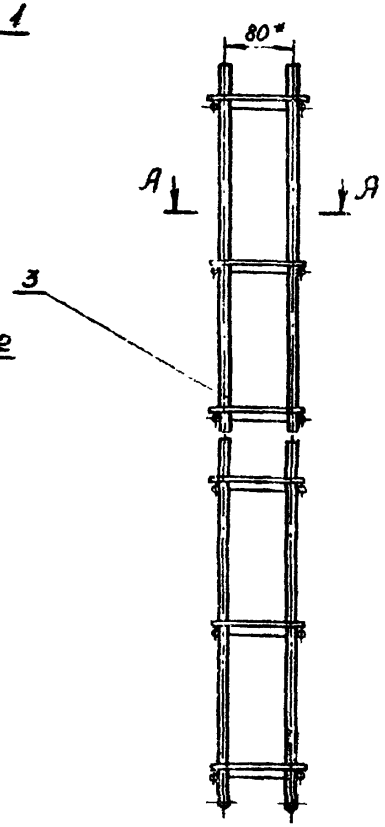

А - А
М1:2

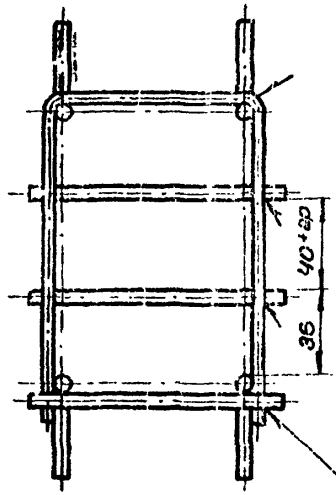

Элемент каркаса поз. 1

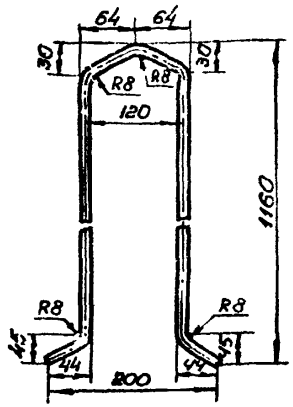

Элемент каркаса поз. 2

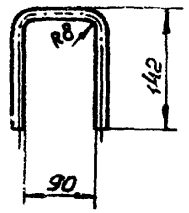

1. Предельные отклонения размеров валов по В9, остальных по СН9.
2. Арматура класса А I.
3.* Размеры для справок.

Изм.	Лист	№ докум.	Подп.	Дата
Разраб.		Мацыкс		
Провер.		Притуленко		
Т. контр.				
Рук. гр.		Притуленко		
Н. контр.		Макаренко		
Утв.		Лейбуман		

СЗК-11-01-02-00 СБ

Арматурный каркас
Сборочный чертеж

Лит.	Масса	Масштаб
А	2,4	1:5

Лист | Листов 1

Укрсиропроинтерпроект

Копировал Кирсанова Формат 12

Инв. № подл. | Подп. и дата | Взам. инв. № | Инв. № дубл. | Подп. и дата

Серия 4.900-5/74 Выпуск 2

С3К-11-02-00

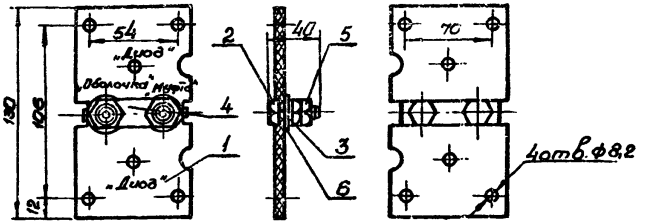

1. Размеры для справок.
2. Надписи выполнить белой масляной краской Гост 1031-53, шрифтом 3, Гост 3452-59.

Форм	Зона	Поз.	Обозначение	Наименование	Кол.	Примеч.
				Детали.		
11		1	С3К-11-02-01	Панель	1	
11		2	С3К-11-02-02	Болт специальн.	2	
11		3	С3К-11-02-03	Лепесток	2	
11		4	С3К-11-02-04	Планка	1	
				Стандартные изделия.		
		5		Гайка М8.5.05 Гост 5915-70	4	
		6		Шайба 8.0.05 Гост 11371-68	2	

С3К-11-02-00

Изм	Лист	№ докум.	Подп.	Дата
Разраб.		Долярenко		
Провер.		Макаренко		
Т.контр.				
Рук.гр.		Прутуленко		
Н.контр.		Макаренко		
Утв.				

Клеммный щиток контрольно-измерительного пункта КИП-1 кабеля связи.

Лит.	Масса	Масштаб
А	0,2	1:2

Лист | Листов 1

Укргипроинжпроект

Инв. № подл. | Подп. и дата | Взам. инв. № | Инв. № дубл. | Подп. и дата

Копировал. Богач

Формат 11

Серия 4.900-5/74 Выпуск 2

С3К-11-02-01

▽3(▽)

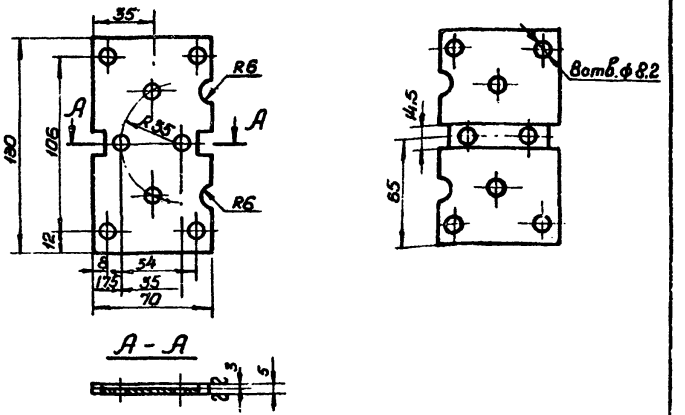

Неуказанные предельные отклонения размеров: отверстий - по A_7; валов - по B_7; остальных - по CM_7.

С3К-11-02-01

Изм	Лист	№ докум.	Подп.	Дата
Разраб.		Столяренко		
Провер.		Макаренко		
Т.контр.				
Рук.гр.		Прутуленко		
Н.контр.		Макаренко		
Утв.				

Панель

Текстолит 1-5 Гост 2910-67

Лит.	Масса	Масштаб
А	0,1	

Укргипроинжпроект

Инв. № подл. | Подп. и дата | Взам. инв. № | Инв. № дубл. | Подп. и дата

Копировал. Богач

СЗК-11-02-02

▽3(▽)

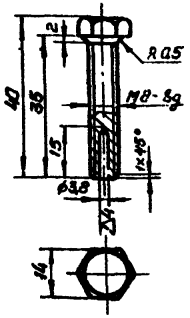

Предельные отклонения размеров:
отверстий - по A_1, валов - по B_1;
остальных - по CM_1.

Серия 4.900-5/74 Выпуск 2

Подп. и дата | Инв. № подл. | Взам. инв. № | Инв. № дубл. | Подп. и дата

Изм.	Лист	№ докум.	Подп.	Дата
Разраб.		Голяренко		
Провер.		Мацых		
Т. контр.				
Рук. гр.		Прилуденко		
Н. контр.		Макаренко		
Утв.		Лебесман		

СЗК-11-02-02

Болт специальный

Лит.	Масса	Масштаб
1	0,02	1:1
Лист	Листов 1	

Латунь Гост 2060-73

Укргипроинжпроект

Копировал: Бокач Формат А4

СЗК-11-02-03

▽3(▽)

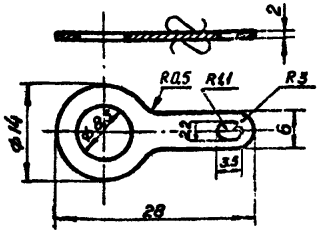

Предельные отклонения размеров:
отверстий - по A_1;
валов - по B_1;
остальных - по CM_1.

Серия 4.900-5/74 Выпуск 2

Подп. и дата | Инв. № подл. | Взам. инв. № | Инв. № дубл. | Подп. и дата

Изм.	Лист	№ докум.	Подп.	Дата
Разраб.		Голяренко		
Провер.		Мацых		
Т. контр.				
Рук. гр.		Прилуденко		
Н. контр.		Макаренко		
Утв.				

СЗК-11-02-03

Лепесток

Лит.	Масса	Масштаб
1	0,003	2:1
Лист	Листов 1	

Латунь Л62 Гост 931-70

Укргипрохимпроект

Копировал: Бокач Формат А4

Серия 4.900-5/74 Выпуск 2

СЗК-14-01-00

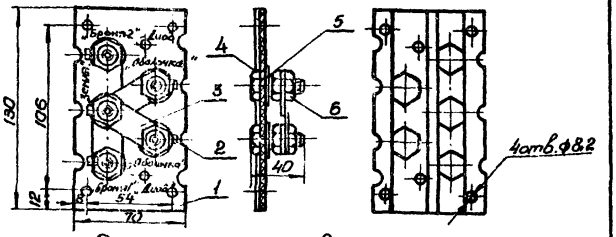

1. Размеры для справок.
2. Надписи выполнить белой масляной краской ГОСТ 1031-53, шрифтом 3 ГОСТ 3452-59.

Формат	Зона	Поз.	Обозначение	Наименование	Кол.	Приме-чание
				Детали.		
11		1	СЗК-14-01-01	Панель	1	
11		2	СЗК-11-02-03	Лепесток	5	
11		3	СЗК-11-02-04	Планка	4	
11		4	СЗК-11-02-02	Болт специальный	5	
				Стандартные изделия		
		5		Гайка М8.5.05 ГОСТ 5915-70	10	
		6		Шайба 8.0.05 ГОСТ 11371-68	7	

Инв.№ подл. | Подп. и дата | Взам. инв.№ | Инв.№ дубл. | Подп. и дата

Изм.	Лист	№ докум.	Подп.	Дата
Разраб.		Долгаренко		
Провер.		Макаренко		
Т. контр.				
Рук. гр.		Прытуленко		
Н. контр.		Макаренко		
Утв.		Лейзерман		

СЗК-14-01-00

Клеммный щиток контрольно-измерительного пункта КИП 2 кабеля связи.

Лит.	Масса	Масштаб
1	0,3	1:2
Лист	Листов	
Укргипроинжпроект		

Копировал Богач Формат 11

Серия 4.900-5/74 Выпуск 2

СЗК-11-02-04

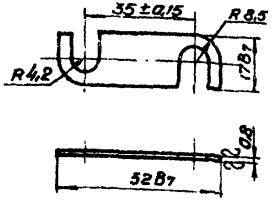

Инв.№ подл. | Подп. и дата | Взам. инв.№ | Инв.№ дубл. | Подп. и дата

Изм.	Лист	№ докум.	Подп.	Дата
Разраб.		Долгаренко		
Провер.		Макаренко		
Т. контр.				
Рук. гр.		Прытуленко		
Н. контр.		Макаренко		
Утв.		Лейзерман		

СЗК-11-02-04

Планка

Латунь Л62 ГОСТ 931-70

Лит.	Масса	Масштаб
1	0,01	1:2
Лист	Листов	
Укргипроинжпроект		

Копировал Богач Формат 11

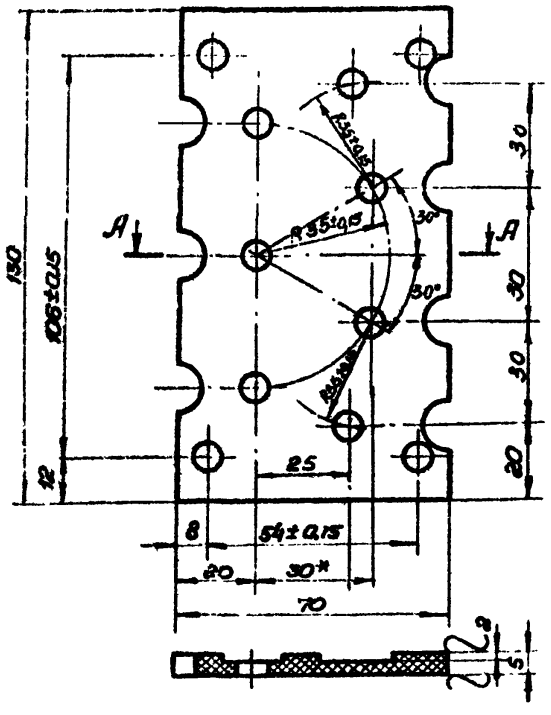

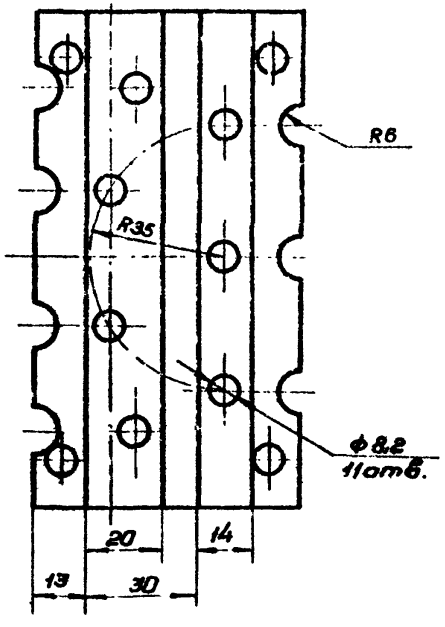

1.* Размер для справок.

2. Неуказанные предельные отклонения размеров: отверстий – по A_1;
валов – по B_1;
остальных – по C_{17}.

| | | |

Серия 4.900-5/74 Выпуск 2

Форм.	Зона	Поз.	Обозначение	Наименование	Кол.	Примеч.
				Документация		
12			СЗК-18-01-01-00СБ	Сборочный чертеж		
				Детали		
11		1	СЗК-18-01-01-01	Фланец	1	
64		2	СЗК-18-01-01-02	Труба		
				Труба 219×6 ГОСТ 10704-63 / ст 2-А ГОСТ 10705-63		
				L = 322,8 т	1	9,5 кг
11		3	СЗК-18-01-01-03	Кольцо	1	

Инв. № подл. | Подп. и дата | Взам. инв. № | Инв. № дубл. | Подп. и дата

Изм.	Лист	Н.докум.	Подп.	Дата
Разраб.		Столяренко		
Пров.		Макаренко		
Рук. гр.		Притуленко		
Н. контр.		Макаренко		
Утв.				

СЗК-18-01-01-00

Корпус

Лит.	Лист	Листов
А	1	1

Укргипроинжпроект

Копировал. Формат 11

Серия 4.900-5/74 Выпуск 2

Форм.	Зона	Поз.	Обозначение	Наименование	Кол.	Примеч.
				Документация		
12			СЗК-18-01-00 СБ	Сборочный чертеж		
				Сборочные единицы		
11		1	СЗК-18-01-01-00	Корпус	1	
11		2	СЗК-18-01-02-00	Крышка	1	
11		3	СЗК-18-01-03-00	Кронштейн	1	
11		4	СЗК-18-01-04-00	Стакан	1	
				Детали		
11		8	СЗК-18-01-01	Пружина	1	
11		9	СЗК-18-01-02	Пружина	1	
64		10	СЗК-18-01-03	Прокладка Ф20×Ф11; S1	1	0,001 кг
				резино-рулонная ИМБ-А-М		
				ГОСТ 7338-65		
				Стандартные изделия		
		13		Болт М10×14 58.05	1	
				ГОСТ 7798-70		
		14		Винт М6×12 6.6.05 ГОСТ 1489-67	2	
		15		Шайба 6.65Г ГОСТ 6402-70	2	
		16		Шайба 10.005 ГОСТ 11371-68	1	

Инв. № подл. | Подп. и дата | Взам. инв. № | Инв. № дубл. | Подп. и дата

Изм.	Лист	Н.докум.	Подп.	Дата
Разраб.		Макаренко		
Пров.		Притуленко		
Рук. гр.		Притуленко		
Н. контр.		Макаренко		
Утв.		Лейберман		

СЗК-18-01-00

Ковер сварной

Лит.	Лист	Листов
А	1	1

Укргипроинжпроект.

Копировал: Формат 11

СЗК-18-01-00 СБ

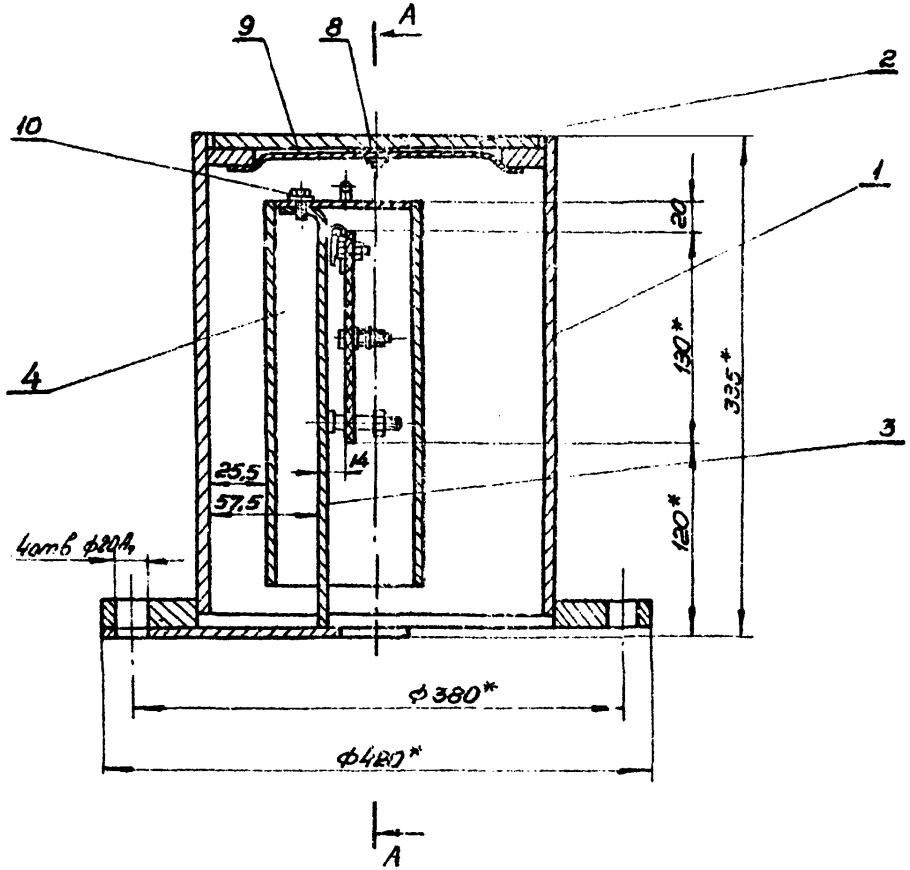

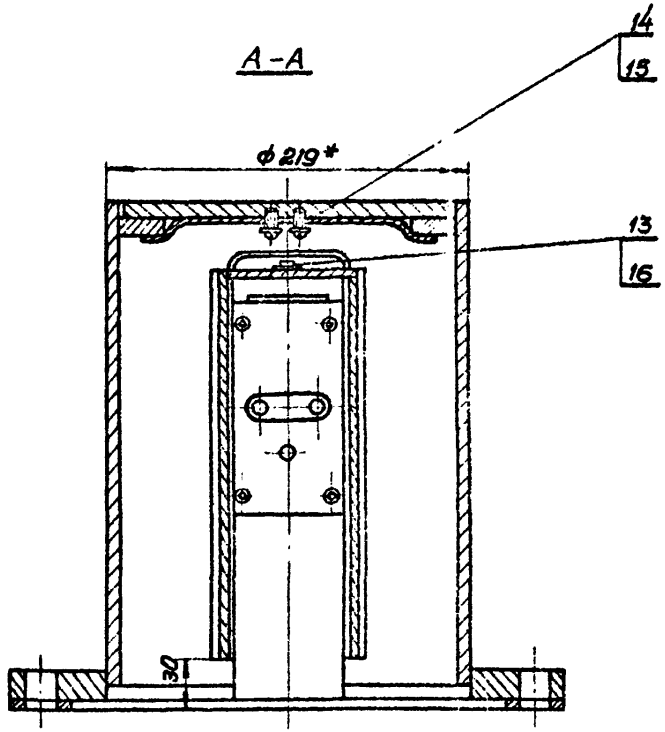

1.* Размеры для справок.
2. Предельные отклонения размеров по СМ1.

					СЗК-18-01-00 СБ			
Изм.	Лист	№ докум.	Подп.	Дата	Ковер сварной Сборочный чертеж	Лит.	Масса	Масштаб
Разраб.		Стляренко				1	25,2	1:4
Провер.		Макаренко				Лист	Листов 1	
Т. контр.								
Рук. гр.		Притулинко				Укргипроинкпроект		
Н. контр.		Макаренко						
Утв.								

Инв. № подл. | Подп. и дата | Взам. инв. № | Инв. № дубл. | Подп. и дата

Серия 4.900-5/7V Выпуск 2

СЗК-18-01-01-00 СБ

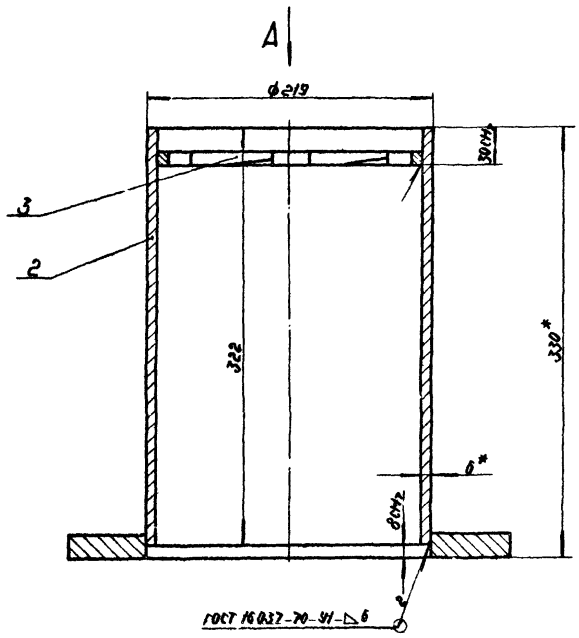

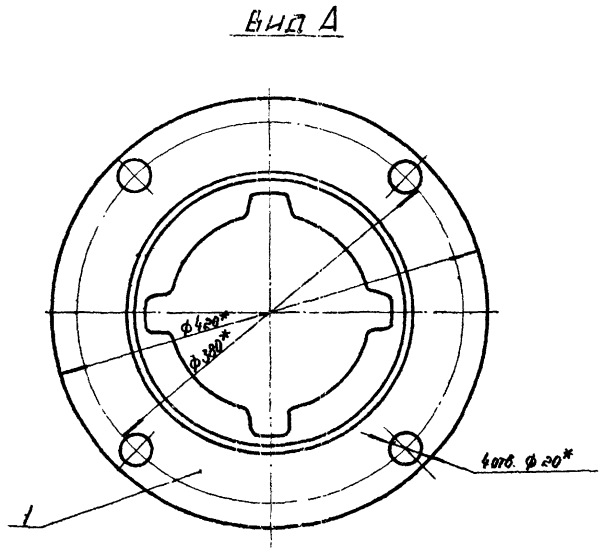

1.* Размеры для справок

2. Сварку производить электродом Э42 ГОСТ 9467-60.

Изм.	Лист	№ докум.	Подпись	Дата
Разраб.		Столяренко		
Пров.		Макаренко		
Т. контр.				
Рук. ср.		Притуленко		
Н. контр.		Макаренко		
Утв.		Лейдерман		

СЗК-18-01-01-00 СБ

КОРПУС

Сварочный чертеж

Лит.	Масса	Масштаб
А	23.1	1:25

Лист | Листов 1

УКРЕИПРОИНЖПРОЕКТ

Серия 4.900-5/74 Выпуск 2

Инв. № подл. | Подп. и дата | Взам. инв. № | Инв. № дубл. | Подп. и дата

Копир. | Формат 12

СЗК-18-01-01-01

~(▽)

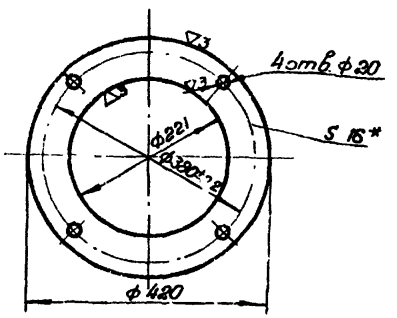

1. Неуказанные предельные отклонения размеров валов-пов., отверстий - по A_7, остальных - по CM_7.
2. *Размер для справок.

Лит.	Изм.	N-докум.	Подп.	Дата
Разраб.		Столяренко		
Провер.		Макаренко		
Т. контр.				
Рук. гр.		Прилуценко		
Н. контр.		Макаренко		
Утв.		Лейдерман		

СЗК-18-01-01-01

Фланец

Лит.	Масса	Масштаб
А	0,4	1:2,5

Лист | Листов 1

Лист 16 Гост 5681-57 Ст 3 Гост 14637-69

Укрпроинжпроект

Серия 4.900-5/74 Выпуск 2

Инв. № подл. | Подп. и дата | Взам. инв. № | Инв. № дубл. | Подп. и дата

Копировал: Богач

Формат 11

СЗК-18-01-01-03

▽3(▽)

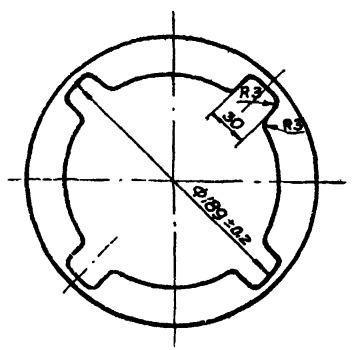

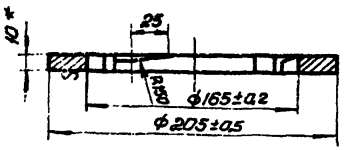

1. *Размер для справок.
2. Неуказанные предельные отклонения размеров: отверстий - по A_7; остальных - по CM_7.

Лит.	Изм.	N-докум.	Подп.	Дата
Разраб.		Столяренко		
Провер.		Макаренко		
Т. контр.				
Рук. гр.		Прилуценко		
Н. контр.		Макаренко		
Утв.		Лейдерман		

СЗК-18-01-01-03

Кольцо

Лит.	Масса	Масштаб
А	5,8	1:5

Лист | Листов 1

Лист 10 Гост 5681-57 Ст 3 Гост 14637-69

Укрпроинжпроект

Серия 4.900-5/74 Выпуск 2.

Инв. № подл. | Подп. и дата | Взам. инв. № | Инв. № дубл. | Подп. и дата

Копировал: Богач

Формат 11

СЗК-18-01-04-00

Серия 4.900-5/74 Выпуск 2

Вид А

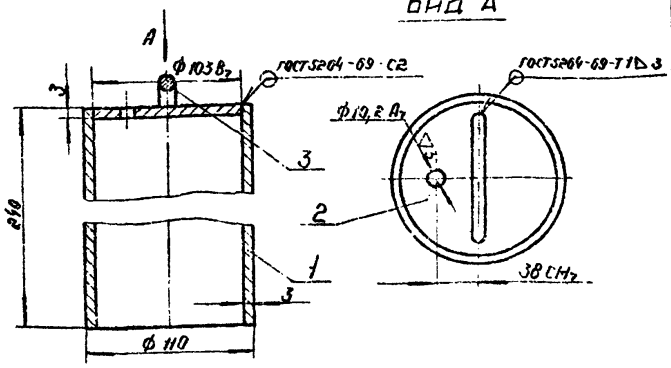

1. * Размеры для справок.
2. Красить масляной краской серого цвета ГОСТ 8292-57.
3. Сварку производить электродом Э42 ГОСТ 9467-60.

Формат	Зона	Поз.	Обозначение	Наименование	Кол.	Примеч.
				Детали		
БЧ		1	СЗК-18-01-04-01	Труба $l = 240 В_7$	1	1.9 кг
				Труба $\frac{110 \times 3 \text{ ГОСТ } 10704-63}{\text{СТ } 2А \text{ ГОСТ } 10705-63}$		
БЧ		2	СЗК-18-01-04-02	Днище Ф103 $В_7$	1	0.19 кг
				Лист $\frac{8 \text{ З.О ГОСТ } 3680-57}{4\text{-IV СТ.3 ГОСТ } 16523-70}$		
		3	СЗК-18-01-04-03	Ручка	1	

СЗК-18-01-04-00

Изм.	Лист	№ докум.	Подпись	Дата
Разраб.		Столяренко		
Пров.		Макаренко		
Т. контр.				
Рук. пр.		Дрогуленко		
Н. контр.		Макаренко		
Утв.		Зейдерман		

Стакан

Лит.	Масса	Масштаб
А	2.2	1:2,5

Лист | Листов 1

Укрсипроинжпроект

Подп. и дата | Инв. № дубл. | Взам. инв. № | Подп. и дата | Инв. № подл.

Копировал: [illegible]

Формат 11

СЗК-18-01-02-00

Серия 4.900-5/74 Выпуск 2

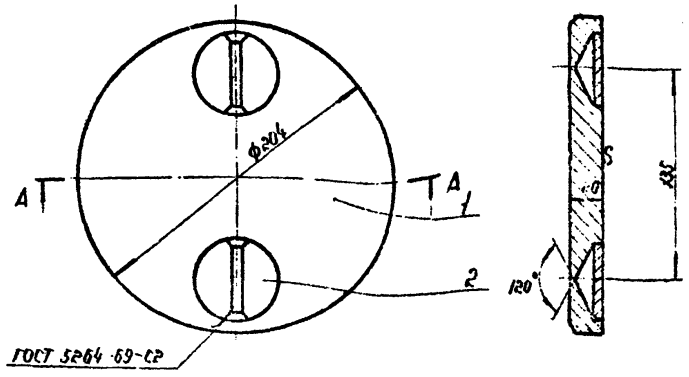

А-А



Сварку произвести электродом Э42 ГОСТ 9467-60.

Формат	Зона	Поз.	Обозначение	Наименование	Кол.	Примечан.
				Детали		
11		1	СЗК-18-01-02-01	Крышка	1	
БЧ		2	СЗК-18-01-02-02	Стержень $l = 48 В_7$	2	0.005 кг
				Проволока 4 ГОСТ 3282-46		

СЗК-18-01-02-00

Изм.	Лист	№ докум.	Подпись	Дата
Разраб.		Столяренко		
Пров.		Макаренко		
Т. контр.				
Рук. пр.		Дрогуленко		
Н. контр.		Макаренко		
Утв.		Зейдерман		

Крышка

Лит.	Масса	Масштаб
А	4.4	1:2,5

Лист | Листов 1

Укрсипроинжпроект

Подп. и дата | Инв. № дубл. | Взам. инв. № | Подп. и дата | Инв. № подл.

Копировал: [illegible]

Формат 11

СЗК-18-01-02-01

▽3 (▽)

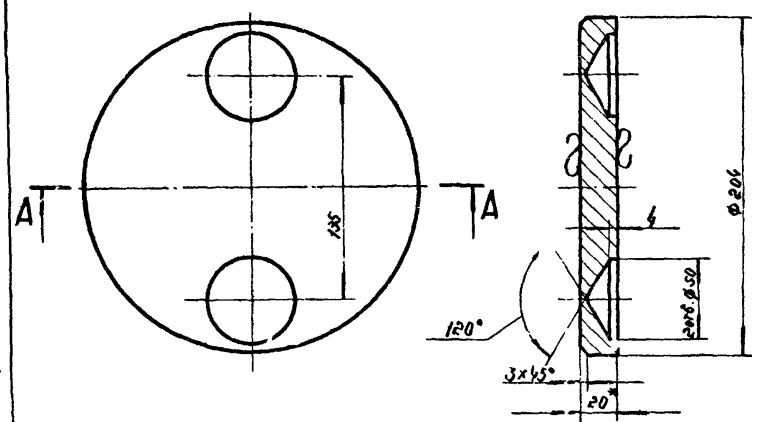

А – А
М1:1

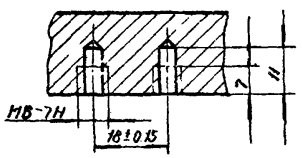

1. Неуказанные предельные отклонения размеров: отверстий – по A_7, валов – по B_7, остальных – по $см_7$
2. Размер для справок.

Серия 4.900-5/76 выпуск 2

Изм.	Лист	№ докум.	Подпись	Дата	СЗК-18-01-02-01			
Разраб.		Столяренко			Крышка	Лит.	Масса	Масштаб
Пров.		Макаренко				А	4.39	1:2.5
Т. контр.						Лист	Листов 1	
Рук. ср.		Притуленко			Лист	20 ГОСТ 5681-57 / СТ 3 ГОСТ 14637-69	Укрепроинжпроект	
Н. контр.		Макаренко						
Утв.		Лейберман						

Копировал: А.Л. Формат 11

СЗК-18-01-04-03

▽3 (▽)

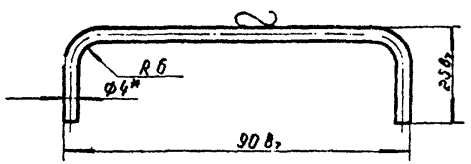

1. Длина развертки – 125 мм.
2. * Размер для справок.

Серия 4.900-5/76 выпуск 2

Изм.	Лист	№ докум.	Подпись	Дата	СЗК-18-01-04-03			
Разраб.		Столяренко			Ручка	Лит.	Масса	Масштаб
Пров.		Макаренко				А	0.01	1:1
Т. контр.						Лист	Листов 1	
Рук. ср.		Притуленко			Проволока 4 ГОСТ 3282-46	Укрепроинжпроект		
Н. контр.		Макаренко						
Утв.		Лейберман						

Копировал: А.Л.

10-10-81-ИОЗ

▽3(▽)

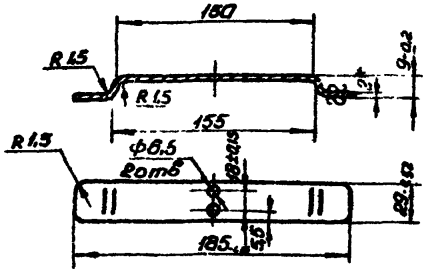

1. Неуказанные предельные отклонения размеров: отверстий - по A_7; остальных - по CM_7.
2. * Размер для справок
3. Длина развертки 190мм

Поз.	Обозначение	Наименование	Кол.	Примеч.
		Документация		
12	СЗК-18-01-03-00 СБ	Сборочный чертеж		
		Детали		
11	1 СЗК-18-01-03-01	Основание	1	
11	2 СЗК-18-01-03-02	Стойка	1	
11	3 СЗК-18-01-03-03	Скоба	1	

Серия 4.900-5/74. Выпуск 2.

Инв.№ подл. | Подп. и дата | Взам.инв.№ | Инв.№ дубл. | Подп. и дата

СЗК-18-01-01

Пружина.

Лит. 1 | Масса 0,12 | Масштаб 1:2,5

Лист | Листов

Укрспецпроинжпроект

СЗК-18-01-03-00

Кронштейн

Укрспецпроинжпроект

СЗК-18-01-03-00 СБ

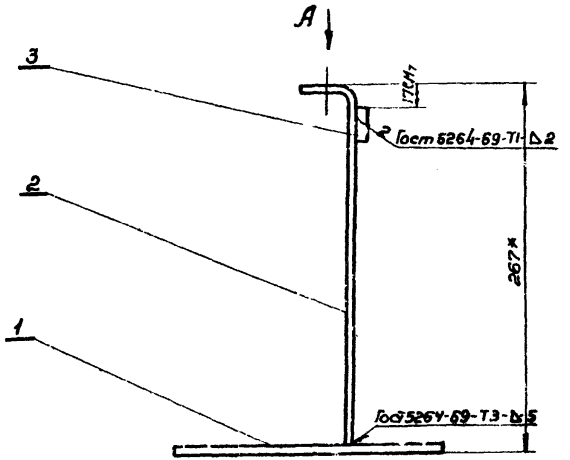

Вид А

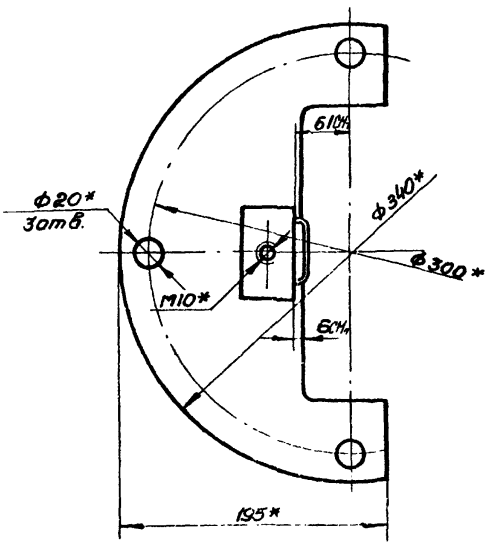

1.* Размеры для справок.

2. Сварку произвести электродом Э42 Гост 9467-60

3. Красить масляной краской серого цвета Гост 8292-57

					СЗК-18-01-03-00 СБ			
Изм.	Лист	№ докум.	Подп.	Дата	Кронштейн Сборочный чертеж	Лит.	Масса	Масштаб
Разраб.		Валяренко				1	2,6	1:2,5
Провер.		Макаренко				Лист	Листов 1	
Т. контр.								
Рук. гр.		Притуленко				Укрепроинжпроект		
Н. контр.		Макаренко						
Утв.		Лидерман						

Копировал: Богач

Формат 12

Серия 4.900-5/74 выпуск 2

Инв. № подл.	Подп. и дата	Взам. инв. №	Инв. № дубл.	Подп. и дата

СЗК-18-01-03-02

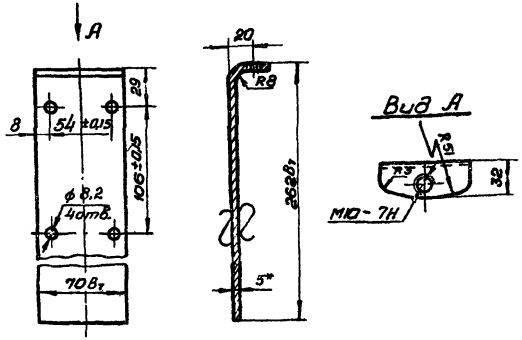

1. Неуказанные предельные отклонения размеров: отверстий - по A_7; остальных - по CM_7
2. Длина развертки 285мм.
3. * Размер для справок

Изм.	Лист	№ докум.	Подп.	Дата	
Разраб.	Толстель				
Пров. ер.	Макаренко				
Т. контр.					
Рук. гр.	Гончаренко				
Н. контр.					
ГИП					

СЗК-18-01-03-02

Стойка

Лит.	Масса	Масштаб
1	0,83	1:2,5

Лист | Листов 1

Лист Ст3 Гост 16в-57 Ст3 Гост 14б-т-69

Укрспецпроектмонтаж

Копировал: Богданова Формат А1

СЗК-18-01-03-01

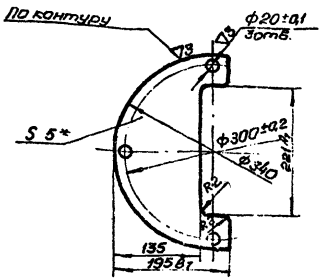

1. Неуказанные предельные отклонения размеров по CM_7.
2. * Размер для справок

Изм.	Лист	№ докум.	Подп.	Дата	
Разраб.					
Пров. ер.	Макаренко				
Т. контр.					
Рук. гр.					
Н. контр.					
ГИП					

СЗК-18-01-03-01

Основание

Лит.	Масса	Масштаб
1	1,7	1:1

Лист | Листов 1

Лист Ст3 Гост 16в-57 Ст3 Гост 14б-т-69

Укрспецпроектмонтаж

Копировал: Богданова Формат А1

СЗК-18-01-03-03

▽2(▽)

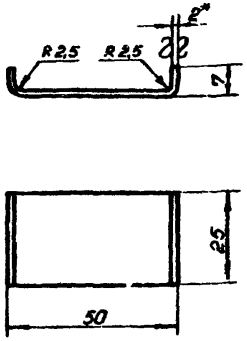

1. Предельные отклонения размеров - по СМ7.
2. Длина развёртки 53 мм
3. *Размер для справок

Лит.	Изм.	N-докум.	Подп.	Дата
Разраб.		Воляренко		
Провер.		Макаренко		
Т.контр.				
Рук. гр.		Притуленко		
Н.контр.				
Утв.				

СЗК-18-01-03-03

Скоба

Лит.	Масса	Масштаб
А	0,04	1:1

Лист | Листов

Лист 820Гост3680-57
Ст3Гост16523-70

Укргипроинжпроект

Серия 4.900-5/74 Выпуск 2

Подп. и дата | Инв. N дубл. | Взам. инв. N | Подп. и дата

Копировал: Богач

Формат 11

СЗК-18-01-01-01

▽3(▽)

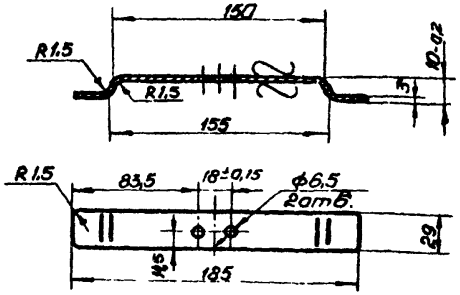

1. Неуказанные предельные отклонения размеров: отверстий - по А7; остальных - по СМ7.
2. Длина развертки 192 мм
3. *Размер для справок.

Лит.	Изм.	N-докум.	Подп.	Дата
Разраб.		Воляренко		
Провер.		Макаренко		
Т.контр.				
Рук. гр.		Притуленко		
Н.контр.		Макаренко		
Утв.				

СЗК-18-01-02

Пружина

Лит.	Масса	Масштаб
А	0,12	1:2,5

Лист | Листов

Лист В3ОГОСТ3680-57
Ч-IV-Ст3ГОСТ16523-70

Укргипроинжпроект

Подп. и дата | Инв. N дубл. | Взам. инв. N | Подп. и дата

Копировал: Богач

Формат 11

Серия 4.900-5/74 Выпуск 2

СЗК-18-02-01

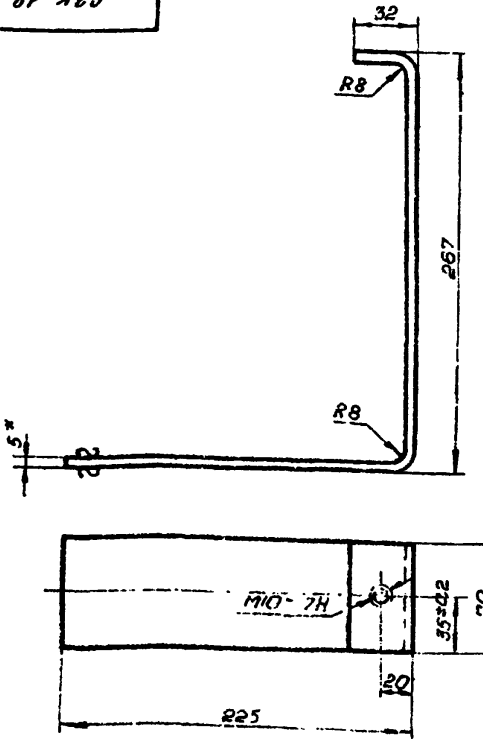

1. Предельные отклонения размеров:
   валов – по В7
   остальных – по СМ7.
2. Длина развертки – 507мм
3. * Размер для справок.

Изм.	Лист	№ докум.	Подп.	Дата
Разраб.		Ковалевич		
Провер.		Мацыкин		
Т. контр.				
Рук. ер.		Притуленко		
Н. контр.		Макаренко		
Утв.				

СЗК-18-02-01

Стойка

Лит.	Масса	Масштаб
1	1,39	1:2,5

Лист | Листов 1

Лист 5 Гост 5681-57
Ст. 3 Гост 14637-69

Укрсипроинжпроект

Копировал Богач

Формат 11

Инв. № подл. | Подп. и дата | Взам. инв. № | Инв. № дубл. | Подп. и дата

СЗК-18-02-00

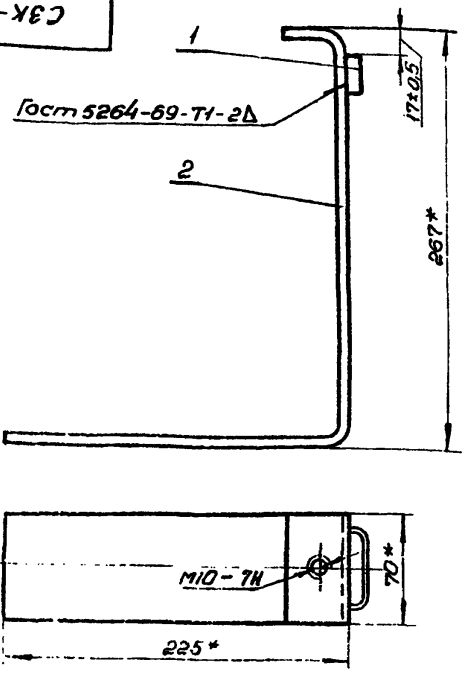

1. Сварку произвести электродом Э42 Гост 9467-60.
2. * Размеры для справок

Форм.	Зона	Поз.	Обозначение	Наименование	Кол.	Прим.
				Детали		
11		1	СЗК-1-03-03	Скоба	1	
11		2	СЗК-18-02-01	Стойка	1	

Изм.	Кол.	№ докум.	Подп.	Дата
Разраб.		Ковалевич		
Провер.		Мацыкин		
Т. контр.				
Рук. ер.		Притуленко		
Н. контр.		Макаренко		
Утв.				

СЗК-18-02-00

Кронштейн

Лит.	Масса	Масштаб
1	1,5	1:2,5

Лист | Листов

Укрсипроинжпроект

Копировал Богач

Инв. № подл. | Подп. и дата | Взам. инв. № | Инв. № дубл. | Подп. и дата

Серия 4.900-5/74 Выпуск 2

Серия 4.900-5/74 Выпуск 2.

Формат	Зона	Поз.	Обозначение	Наименование	Кол.	Примечание
				Документация		
11			СЗК-18-03-00 СБ	Сборочный чертеж		
				Детали		
11		1	СЗК-11-02-01	Панель	1	
11		2	СЗК-11-02-03	Лепесток	2	
11		3	СЗК-11-02-02	Болт специальный	8	
11		4	СЗК-18-03-01	Скоба	1	
Б.Ч.		5	СЗК-18-03-02	Труба 8 ГОСТ 3262-62		
				$L = 8 B_7$	2	0,005 кг.
Б.Ч.		6	СЗК-18-03-03	Труба 8 ГОСТ 3262-62		
				$L = 15 B_7$	2	0,008 кг.
				Стандартные изделия		
				Болт ГОСТ 7798-70		
		7		М8×16.58.019	2	
		8		М8×50.58.019	2	
				Гайка ГОСТ 5915-70		
		9		М8.5.019	4	
		10		М8.32.03	4	
				Шайба ГОСТ 11371-68		
		11		8.01.01	2	
		12		8.62	2	

Изм.	Лист	№ докум.	Подп.	Дата
Разраб.		Струц		
Пров.		Мацых		
Рук. гр.		Притуленко		
Н. контр.		Макаренко		
Утв.		Лейдерман		

СЗК-18-03-00

Клеммный щиток ковера

Лит.	Лист	Листов
А		1

Укрепроинжпроект

Инв. № подл. | Подп. и дата | Взам. инв. № | Инв. № дубл. | Подп. и дата

Копировал: Прудникова Формат: 11

Серия 4.900-5/74. Выпуск 2.

10-18-Х60

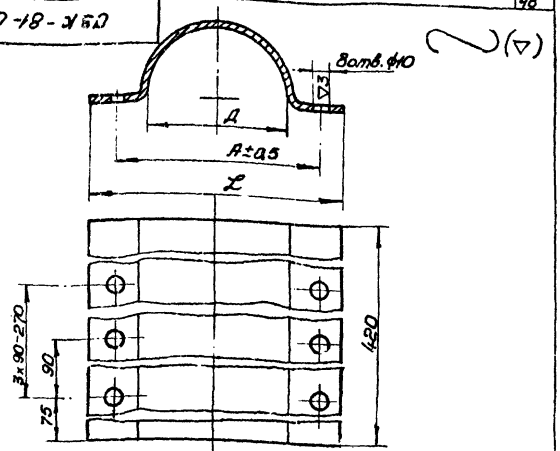

Обозначение	Сечение кабеля	Размеры в мм				Масса кг.
		Д	А	L	Длина разверт.	
СЗК-81-01	3×25	84	114	144	192	0,60
-01	3×25	86	116	146	194	0,61
-02	3×50	90	120	150	198	0,65
-03	3×70	94	124	154	202	0,69
-04	3×95	98	128	158	206	0,72
-05	3×120	96	126	156	208	0,73
-06	3×150	100	130	160	212	0,77
-07	3×185	104	134	164	216	0,81

Неуказанные предельные отклонения размеров:
отверстий - по A_7
валов - по B_7
остальных - по CM_7

Изм.	Лист	№ докум.	Подп.	Дата
Разраб.		Струц		
Пров.		Мацых		
Т. контр.				
Рук. гр.		Притуленко		
Н. контр.		Лейдерман		
Утв.		Макаренко		

СЗК-81-01

Крышка

Лит.	Масса	Масштаб
А	ам. табл.	—

Лист | Листов 1

Лист 8×10 ГОСТ 3680-57
4-IV Ст.3 ГОСТ 16523-70

Укрепроинжпроект

Инв. № подл. | Подп. и дата | Взам. инв. № | Инв. № дубл. | Подп. и дата

Копировал: Прудникова Формат: 11

СЗК-18-03-01

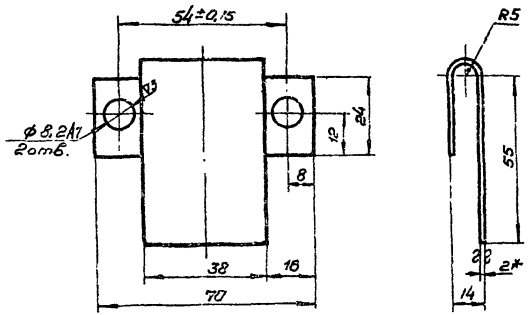

1. Неуказанные предельные отклонения: валов-по B_1, остальных – по СМ7.
2. Длина развертки 87мм.
3.* Размеры для справок.

Изм.	Лист	№ докум.	Подп.	Дата	СЗК-18-03-01			
Разраб.		Струц			Скоба	Лит.	Масса	Масштаб
Провер.		Мацыхин				1	0,079	1:1
Т. контр.						Лист	Листов 1	
Рук. гр.		Притуленко			Лист В ГОСТ 3680-57 и ГОСТ 16523-70	Укрепроинжпроект		
Н. контр.		Мацыхин						
Утв.		Лейбман						

Серия 4.900-5/74 выпуск 2

Подп. и дата | Инв. № подл. | Взам. инв. № | Подп. и дата | Инв. № подл.

СЗК-18-03-00 СБ

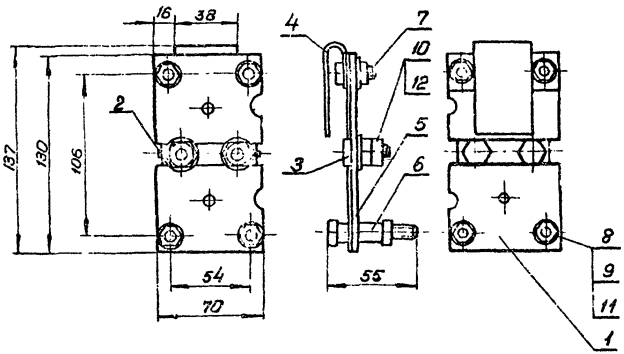

Размеры для справок

Изм.	Лист	№ докум.	Подп.	Дата	СЗК-18-03-00 СБ			
Разраб.		Струц			Клеммный щиток ковера	Лит.	Масса	Масштаб
Провер.		Мацыхин			Сборочный чертеж	1	0,3	1:2
Т. контр.						Листов 1		
Рук. гр.		Притуленко				Укрепроинжпроект		
Н. контр.								
Утв.								

Серия 4.900-5/74 выпуск 2

Подп. и дата | Инв. № подл. | Взам. инв. № | Подп. и дата | Инв. № подл.

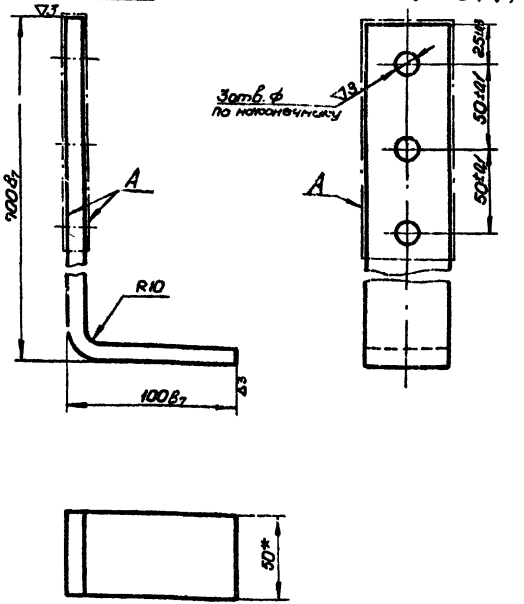

1.* Размеры для справок.
2. Длина развертки 790 мм.
3. Покрытие поверхностей А 0-С(60)9.спл

Форм.	Зона	Поз.	Обозначение	Наименование	Кол.	Примеч.
				Документация		
12			СЗК-20-01-00 СБ	Сборочный чертеж		
				Стандартные изделия.		
		1		Люк „Т"		Вар I
				Гост 3634-61	1	
				(Люк „Т"		Вар II
				Гост 8591-57)		
		2		Кирпич		
				марки „75" 250×120×65		
				Гост 530-54	150	

Серия 4.900-5/74 Выпуск 2.

Изм.	Кол.	№ докум.	Подп.	Дата
Разраб.		Струц		
Провер.		Макаренко		
Т. контр.				
Рук. гр.		Притуленко		
Н. контр.		Макаренко		
Утв.		Подберман		

СЗК-21-01

Проводник

Лит.	Масса	Масштаб
А	0,4	1:2

Лист | Листов

Полоса 10×30 Гост 103-57
Ст3 Гост 535-58

Укргипроинжпроект

Копировал: Богач

Формат 11

Изм.	Лист	№ докум.	Подп.	Дата
Разраб.		Лысак		
Пров.		Мацых		
Рук. гр.		Притуленко		
Н. контр.		Макаренко		
Утв.		Подберман		

СЗК-20-01-00

Колодец мелкий

Лит.	Лист	Листов
А		

Укргипроинжпроект

Копировал: Богач

Формат 11

Серия 4.900-5/74 Выпуск 2

Инв. № подл. | Подп. и дата | Взам. инв. № | Инв. № дубл. | Подп. и дата

СЗК-20-01-00 СБ

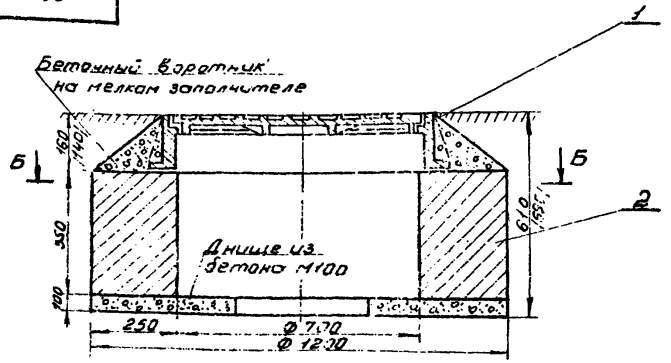

Объемы работ

№№ п/п	Наименование работ	Ед. изм.	К-во
1	Рытье котлована вручную	$м^3$	1,1
2	Устройство бетонного днища	$м^3$	0,11
3	Кладка кирпичных стен	$м^3$	0,20
4	Устройство люка чугунного	шт.	1
5	Бетон на отделку люка	$м^3$	0,1
6	Обратная засыпка грунта	$м^3$	0,2
7	Устройство отмостки шириной 1,0м	$м^2$	6
8	Устройство гидроизоляции	$м^2$	1,2

Б-Б

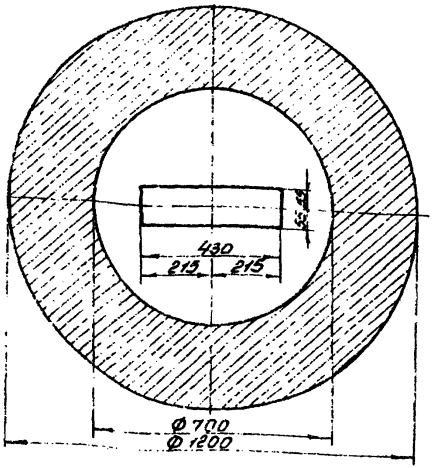

1. При наличии дорожного покрытия верхнего колодца установить заподлицо с покрытием, а при отсутствии - на 50мм выше уровня земли с устройством отмостки ф 1300 мм из булыжника с уклоном 0,05.
2. Наружную поверхность кирпичного колодца покрыть горячим битумом БНИ-IV ГОСТ 9812-61. за 2 раза по огрунтовке раствором битума в бензине.
3. В скобках указаны размеры для колодца с люком по ГОСТ 8591-57.

Изм.	Лист	№ докум.	Подп.	Дата
Разраб.		Лысак		
Провер.		Мацых		
Т.контр.				
Рук. гр.		Притуленко		
Н.контр.		Макаренко		
Утв.		Лейдерман		

СЗК-20-01-00 СБ

Колодец мелкий
Сборный чертеж

Лит	Масса	Масштаб
1	80	1:10

Лист | Листов 1

УКРГИПРОИНЖПРОЕКТ

Копировал: Богач

Формат 11

серия 4.900-5/74 выпуск

Инв. № подл. | Подп. и дата | Взам. инв. № | Инв. № дубл. | Подп. и дата

Серия 4.900-5/74. Выпуск 2.

СЗК-20-02

▽3 (▽)

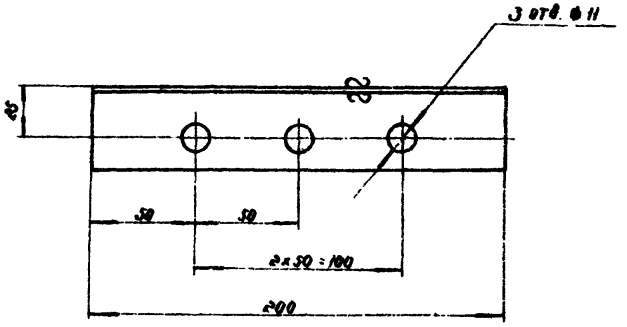

Предельные отклонения размеров.
отверстий – по $A_т$,
валов – по $B_т$,
остальных – по $СМ_т$

Инв.	Лист	№ докум.	Подпись	Дата
Разраб.		Романова		
Пров.		Рутман		
Т. контр.				
Н. контр.		Рыбалова		
Утв.				

СЗК-20-02

Уголок

Лит.	Масса	Масштаб
А	0,3	1:2

Лист | Листов 1

Уголок Б-40×40×3 ГОСТ 8509-72 / ст 3 ГОСТ 535-58

Институт Мосгазпроект

Копировал

Формат 11

Серия 4.900-5/74. Выпуск 2.

СЗК-20-01

▽3 (▽)

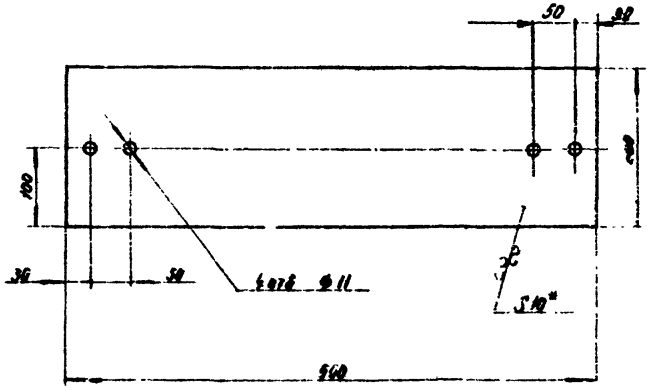

1. Предельные отклонения размеров:
отверстий – по $A_т$,
валов – по $B_т$,
остальных – по $СМ_т$.
2. * Размер для справки.

Инв.	Лист	№ докум.	Подпись	Дата
Разраб.		Романова		
Пров.		Рутман		
Т. контр.				
Н. контр.		Рыбалова		
Утв.				

СЗК-20-01

Панель

Лит.	Масса	Масштаб
А	0,02	1:5

Лист | Листов 1

Текстолит Г 10 ГОСТ 2910-57

Институт Мосгазпроект

Копировал

Формат 11

СЗК-23-01

▽3 (▽)

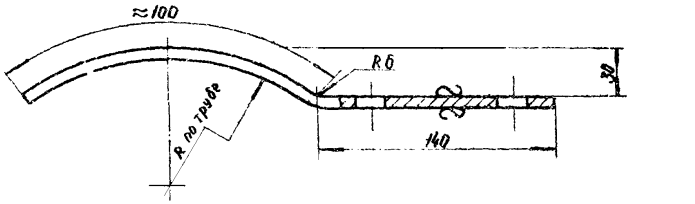

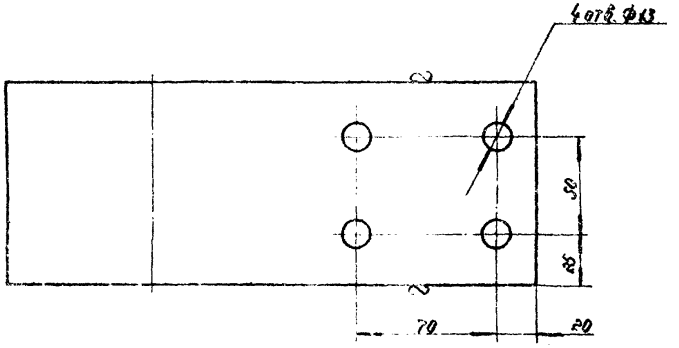

1. Покрытие Ц₄ 15 .
2. Длина развертки ≈ 250 мм.
3. Предельные отклонения размеров:
   отверстий — по A_7,
   болов — по B_7,
   остальных — по CM_7.

Изм.	Лист	№ докум.	Подпись	Дата
Разраб.		Романова		XI.74
Пров.		Рутман		
Т.контр.				
Н.контр.		Рыбалова		
Утв.				

СЗК-23-01

Скоба

Лит.	Масса	Масштаб
Б	1,2	1:2

Лист | Листов 1

Полоса 8×100 ГОСТ 103-57 / Ст 3 ГОСТ 535-58

Институт Мосгазпроект

Копировал | Формат А1

СЗК-23-02

▽3 (▽)

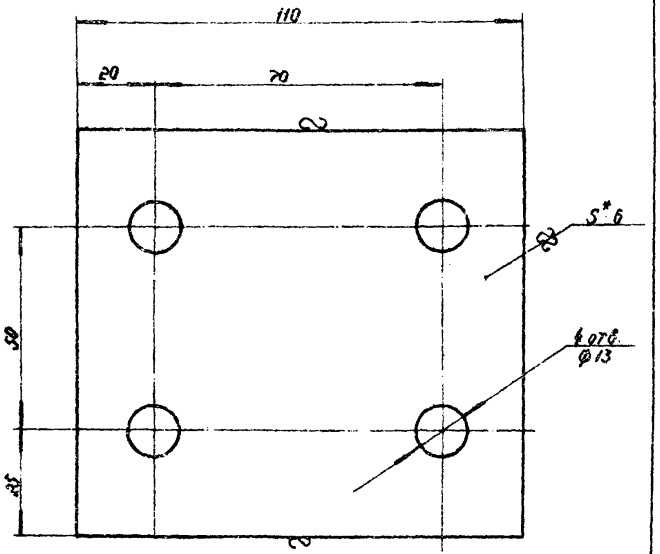

1. Покрытие Ц₄ 15.
2. Предельные отклонения размеров:
   отверстий — по A_7,
   болов — по B_7,
   остальных — по CM_7.
3. * Размер для справки.

Изм.	Лист	№ докум.	Подпись	Дата
Разраб.		Романова		XI.74
Пров.		Рутман		
Т.контр.				
Н.контр.		Рыбалова		
Утв.				

СЗК-23-02

Пластина

Лит.	Масса	Масштаб
А	0,5	1:1

Лист | Листов 1

Полоса 6×100 ГОСТ 103-57 / Ст 3 ГОСТ 535-58

Институт Мосгазпроект

Копировал | Формат А4

СЗК-30-01-00 СБ

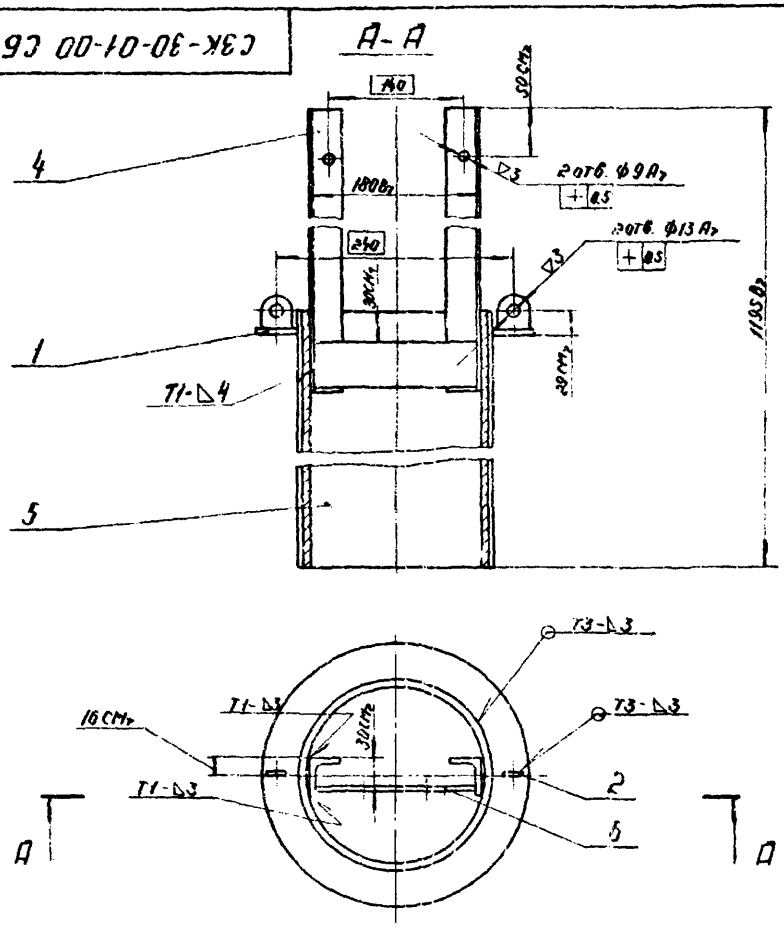

1. Покрытие поверхностей: краска масляная серого цвета ГОСТ 8292-57.
2. Электроды Э42 ГОСТ 9467-60.
3. Сварные швы по ГОСТ 5264-69

Серия 4.900-5/74. Выпуск 2

Изм	Лист	№ докум	Подпись	Дата
Разраб		Романова		
Пров		Рутман		
Т. контр				
Н. контр		Рыбалова		
Утв				

СЗК-30-01-00 СБ

Кожух нижний

Сборочный чертеж

Лит.	Масса	Масштаб
А	17,5	1:5

Лист | Листов 1

Институт Мосгазпроект

Копировал: | Формат 11

Формат	Зона	Поз	Обозначение	Наименование	Кол.	Примечание
				Документация		
11			СЗК-30-01-00 СБ	Сборочный чертеж		
				Детали		
11		1	СЗК-30-01-01	Кольцо	1	
11		2	СЗК-30-01-02	Пластина	2	
Б4		4	СЗК-30-01-04	Уголок		
				Уголок $\frac{Б-36\times36\times4\ ГОСТ\ 8509-72}{ст.3\ ГОСТ\ 535-58}$		
				L = 600 Вт	2	1,2 кг
Б4		5	СЗК-30-01-05	Труба		
				Труба $\frac{194\times4,5\ ГОСТ\ 10704-63}{А\ ст2\ ГОСТ\ 10705-63}$		
				L = 680 Вт	1	14,3 кг
Б4		6	СЗК-30-01-06	Пластина		
				Полоса $\frac{4\times50\ ГОСТ\ 105-57}{ст\ 5\ ГОСТ\ 535-58}$		
				L = 175 Вт	1	0,3 кг

Серия 4.900-5/74. Выпуск 2

Изм	Лист	№ докум	Подпись	Дата
Разраб		Романова		
Пров		Рутман		
Н. контр		Рыбалова		
Утв				

СЗК-30-01-00

Кожух нижний

Лит	Лист	Листов
А		1

Институт Мосгазпроект

Копировал: | Формат 11

~ (∇)

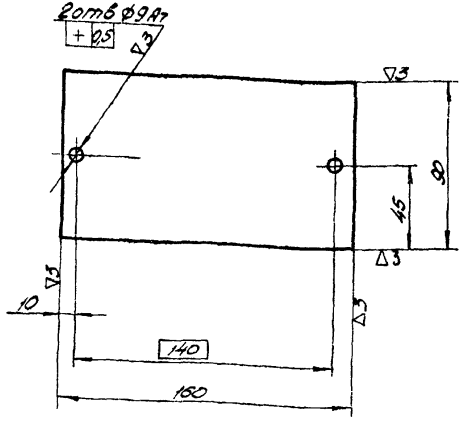

Неуказанные предельные отклонения размеров:
отверстий – по А7,
валов – по В7
остальных – по СМ7

Изм.	Лист	№ докум.	Подп.	Дата	СЗК-30-01			
Разраб.		Романова		XI-74	Панель	Лит.	Масса	Масштаб
Пров.		Рутман		XI-74		А	0,2	1:2
Т.контр.						Лист	Листов 1	
Н.контр.		Рыбалова			Текстолит Б-10,0 ГОСТ 2910-67	Институт МОСГАЗПРОЕКТ		
Утв.								

Копировал: Родина

Формат 11

Серия 4.900-5/74. Выпуск 2.

Подп. и дата | Взам. инв. № | Инв. № дубл. | Подп. и дата | Инв. № подл.

55

∇3 (∇)

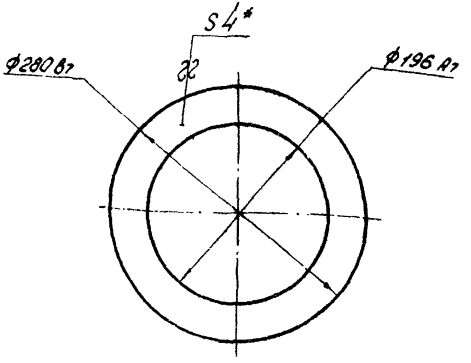

*Размер для справки.

Изм.	Лист	№ докум.	Подп.	Дата	СЗК-30-01-01			
Разраб.		Романова		XI-74	Кольцо	Лит.	Масса	Масштаб
Пров.		Рутман		XI-74		А	0,4	1:4
Т.контр.						Лист	Листов 1	
Н.контр.		Рыбалова			Лист 4 ГОСТ 5681-57 ст.3 ГОСТ 14637-69	Институт МОСГАЗПРОЕКТ		
Утв.								

Копировал: Родина

Формат 11

Серия 4.900-5/74. Выпуск 2.

Подп. и дата | Взам. инв. № | Инв. № дубл. | Подп. и дата | Инв. № подл.

Серия 4.900-5/74. Выпуск 2.

СЗК-30-01-02

▽3 (▽)

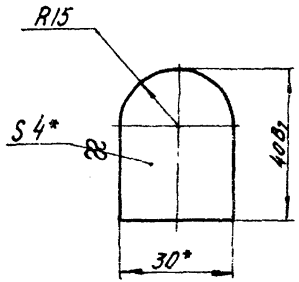

* Размеры для справок.

Изм.	Лист	№ докум.	Подпись	Дата	СЗК-30-01-02			
Разраб.		Романова			Пластина	Лит	Масса	Масштаб
Пров.		Рутман				А	0,04	1:1
Т. контр.						Лист	Листов 1	
Н. контр.		Рыбалова			Полоса 4х30 ГОСТ 103-57 ст.3 ГОСТ 535-58	Институт Мосгазпроект		

Копировал Ульянова

Формат 11

Подп. и дата | Инв. № дубл. | Взам. инв. №

Серия 4.900-5/74. Выпуск 2

СЗК-30-02-03

▽3 (▽)

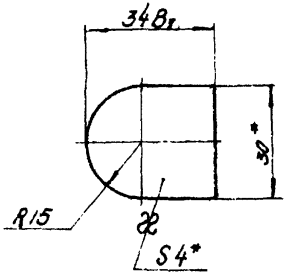

* Размеры для справок.

Изм.	Лист	№ докум.	Подпись	Дата	СЗК-30-02-03			
Разраб.		Романова			Пластина	Лит	Масса	Масштаб
Пров.		Рутман				А	0,03	1:1
Т. контр.						Лист	Листов 1	
Н. контр.		Рыбалова			Полоса 4х30 ГОСТ 103-57 ст.3 ГОСТ 535-58	Институт Мосгазпроект		

Копировал Ульянова

Формат 11

Подп. и дата | Инв. № дубл. | Взам. инв. №

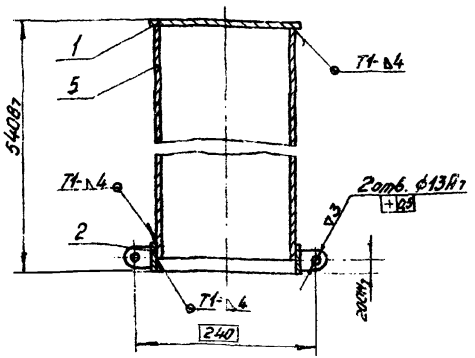

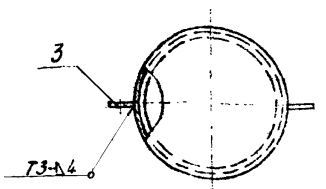

1. Покрытие поверхностей: краска масляная серого цвета ГОСТ 8292-57.
2. Электроды Э42 ГОСТ 9467-60.
3. Сварные швы по ГОСТ 5264-69.

Изм.	Лист	№ докум.	Подп.	Дата
Разраб.		Романова		
Пров.		Рутман		
Т. контр.				
Н. контр.		Рыбалова		
Утв.				

СЗК-30-02-00 СБ

Кожух верхний
Сборочный чертеж

Лит.	Масса	Масштаб
А	16	1:5
Лист	Листов 1	

Институт Мосгазпроект

Копировал: Праздникова Формат: А4

Формат	Зона	Поз.	Обозначение	Наименование	Кол.	Примечание
				Документация		
А4			СЗК-30-02-00 СБ	Сборочный чертеж		
				Детали		
А4		1	СЗК-30-02-01	Крышка	1	
А4		2	СЗК-30-02-02	Кольцо	1	
А4		3	СЗК-30-02-03	Пластина	2	
Б4		5	СЗК-30-02-05	Труба		
				Труба 194×4,5 ГОСТ 10704-63 / Ст. 2 ГОСТ 10705-63		
				L = 516 В1	1	13,7 кг.

Изм.	Лист	№ докум.	Подп.	Дата
Разраб.		Романова		
Пров.		Рутман		
Н. контр.		Рыбалова		
Утв.				

СЗК-30-02-00

Кожух верхний

Лит.	Лист	Листов
А	1	1

Институт Мосгазпроект

Копировал: Праздникова Формат: А4

Серия 4.900-5/74, выпуск 2

Инв. № подл. | Подп. и дата | Взам. инв. № | Инв. № дубл. | Подп. и дата

СЗК-30-02-01

▽3 (▽)

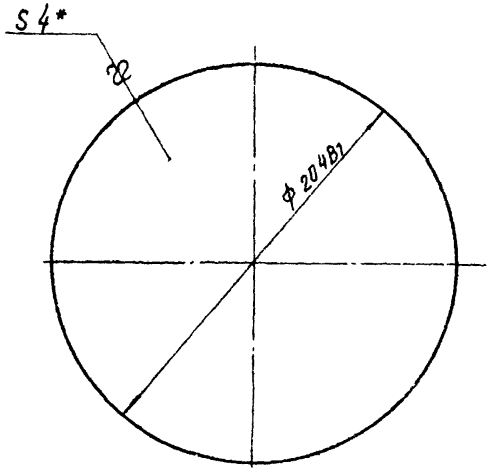

* Размер для справки

Серия 4.900-5/74. Выпуск 2

Изм.	Лист	№ докум.	Подпись	Дата	СЗК-30-02-01			
Разраб.		Романова		XI-74	Крышка	Лит.	Масса	Масштаб
Пров.		Рутман				А	1.0	1:2
Т. контр.						Лист	Листов 1	
Н. контр.		Рыбалова			4ГОСТ 5681-57 Лист ст3 ГОСТ 14637-69	Институт Мосгазпроект		
Утв.								

Копировал: Ульянова

Формат 11

СЗК-30-02-02

▽3 (▽)

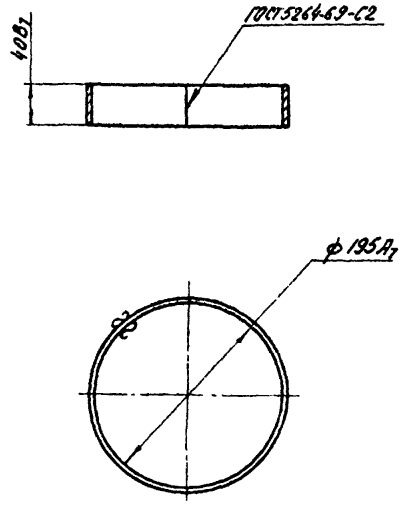

Длина развертки 625мм.

Серия 4.900-5/74. Выпуск 2

Изм.	Лист	№ докум.	Подпись	Дата	СЗК-30-02-02			
Разраб.		Романова		XI-74	Кольцо	Лит.	Масса	Масштаб
Пров.		Рутман				А	0,8	1:4
Т. контр.						Лист	Листов 1	
Н. контр.		Рыбалова			4ГОСТ 5681-57 Лист ст3 ГОСТ 14637-69	Институт Мосгазпроект		
Утв.								

Копировал: Ульянова

Формат 11

СЗК-31-01

▽3/▽/

Серия 4.900-5/74. Выпуск 2.

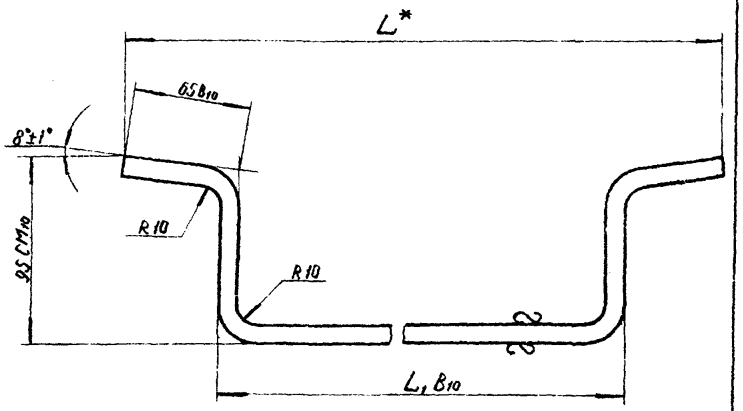

Обозначение	Размеры в мм			Масса кг
	L*	L1 В10	Длина развертки	
СЗК-31-01	1480	1592	1735	6,9
-01	1960	2072	2215	8,7

* Размер для справки.

Изм.	Лист	№ докум.	Подпись	Дата
Разраб.		Романова		XI-74
Пров.		Рутман		XI-74
Т.контр.				
Н.контр.		Рыбалова		XI-74
Утв.				

СЗК-31-01

Перемычка

Полоса 10×50 ГОСТ 103-57 / Ст 3 ГОСТ 535-58

Лит.	Масса	Масштаб
А	см табл.	—
Лист	Листов 1	

Институт Мосгазпроект

Копировал: [illegible] Формат А4

СЗК-31-02

▽3/▽/

Серия 4.900-5/74. Выпуск 2.

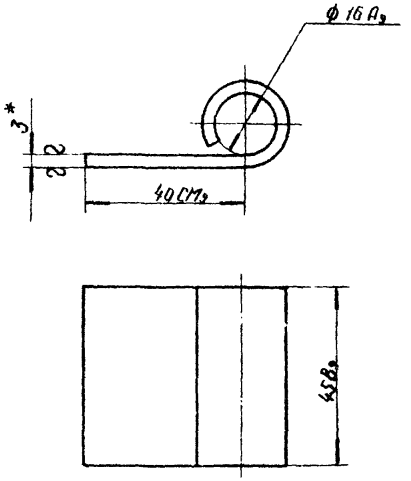

1. * Размер для справки.
2. Длина развертки 90 мм.

Изм.	Лист	№ докум.	Подпись	Дата
Разраб.		Романова		XI-74
Пров.		Рутман		XI-74
Т.контр.				
Н.контр.		Рыбалова		XI-74
Утв.				

СЗК-31-02

Наконечник

В 3.0 ГОСТ 3680-57 / 4 ГОСТ 3 ГОСТ 6523-70

Лит.	Масса	Масштаб
А	0,1	1:2
Лист	Листов 1	

Институт Мосгазпроект

Копировал: [illegible] Формат А4

СЗК-32-01

▽3 (▽)

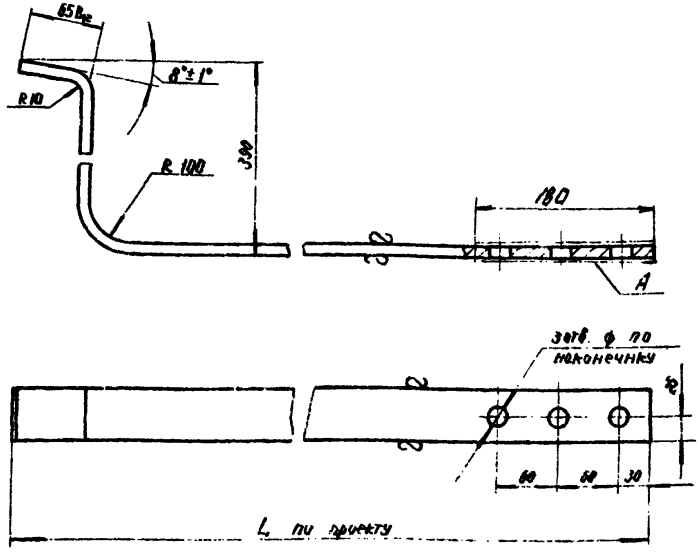

1. Предельные отклонения размеров:
   отверстий – по A_7,
   валов – по B_7,
   остальных – по CM_7
2. Покрытие поверхности – О-С(60)9 опл.

Серия 4.900-5/74. Выпуск 2.

Изм.	Лист	№ докум.	Подпись	Дата	СЗК-32-01		
Разраб.		Романова			Шина	Лит. А	Масса	Масштаб 1:4
Пров.		Рутман				Лист	Листов 1
Т. контр.							
Н. контр.		Рыбалова			Полоса 10×50 ГОСТ 103-57 / Ст. 3 ГОСТ 535-58	Институт Мосгазпроект	
Утв.							

Инв. № подл. | Подп. и дата | Взам. инв. № | Инв. № дубл. | Подп. и дата

Копировал

Формат 11

СЗК-32-02

▽3 (▽)

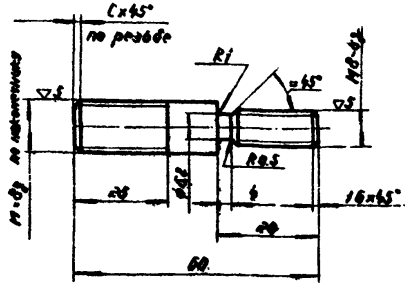

1. Неуказанные предельные отклонения размеров:
   валов – по B_7, остальных – по CM_7.
2. Покрытие: О-С(60)9 опл.

Серия 4.900-5/74. Выпуск 2.

Изм.	Лист	№ докум.	Подпись	Дата	СЗК-32-02		
Разраб.		Романова			Шпилька	Лит. А	Масса 0.09	Масштаб 1:1
Пров.		Рутман				Лист	Листов 1
Т. контр.							
Н. контр.		Рыбалова			Ст. 3 ГОСТ 380-71	Институт Мосгазпроект	
Утв.							

Инв. № подл. | Подп. и дата | Взам. инв. № | Инв. № дубл. | Подп. и дата

Копировал

Формат 11

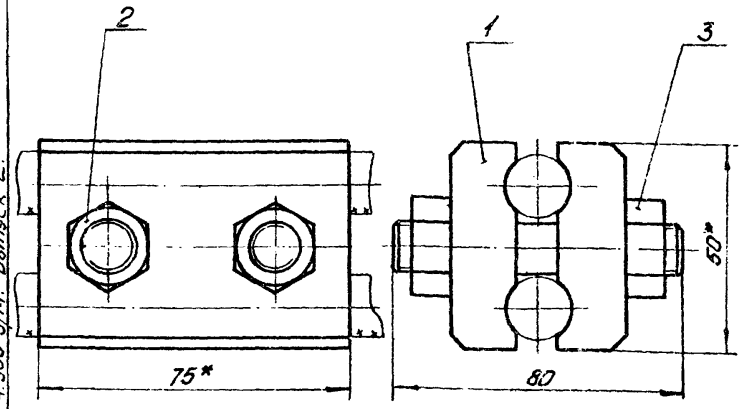

1. * Размеры для справки.
2. Зажим рассчитан на подключение кабелей сечением жил от 50 до 120 мм².
3. Разрешается применять бандажные зажимы контактной сети железных дорог.

Формат	Зона	Поз.	Обозначение	Наименование	Кол.	Примечание
				Детали		
11		1	СЗК-33-01-01	Щека зажима	2	
				Стандартные изделия		
		2		Болт М12×60.58.019 ГОСТ 7798-70	2	
		3		Гайка М12.5.019 ГОСТ 5915-70	2	

СЗК-33-01-00

Зажим

Лит.	Масса	Масштаб
А	1,0	1:1
Лист	Листов 1	

Институт Мосгазпроект

Изм. Лист № докум. Подп. Дата
Разраб. Романова
Пров. Рутман
Т.контр.
Н.контр. Рябцова
Утв.

Серия 4.900-5/74. Выпуск 2.

Инв.№ подл. | Подп. и дата | Взам.инв.№ | Инв.№ дубл. | Подп. и дата

Копировал: Прудникова Формат: А1

▽3 (▽)

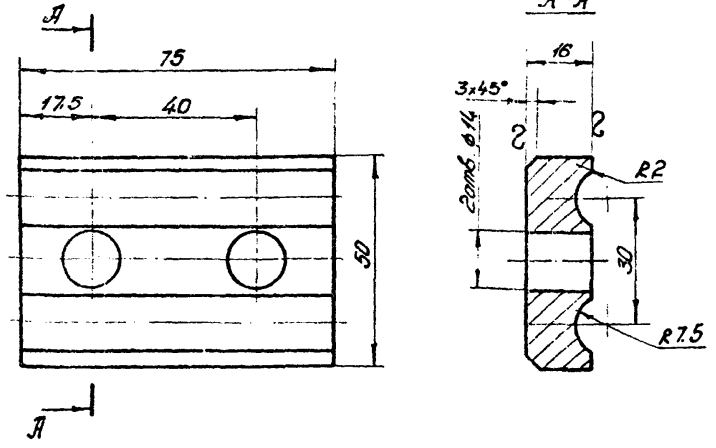

1. Предельные отклонения размеров:
   отверстий – по H_7,
   валов – по h_7,
   остальных – по CM_7.
2. Покрытие Ц.хр.12.

СЗК-33-01-01

Щека зажима

Лит.	Масса	Масштаб
А	0,4	1:1
Лист	Листов 1	

Институт Мосгазпроект

Изм. Лист № докум. Подп. Дата
Разраб. Романова
Пров. Рутман
Т.контр.
Н.контр. Рябцова
Утв.

Лист: Б ГОСТ 5681-57
Ст.3 ГОСТ 14637-69

Серия 4.900-5/74. Выпуск 2.

Инв.№ подл. | Подп. и дата | Взам.инв.№ | Инв.№ дубл. | Подп. и дата

Копировал: Прудникова Формат: А1

СЗК-35-01

∽ (∇)

Серия 4.900-5/74. Выпуск 2.

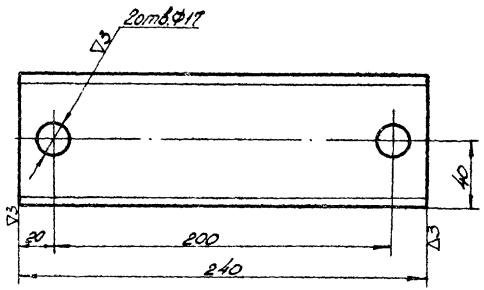

Предельные отклонения размеров:
отверстий - по A_7,
валов - по B_7
остальных по CM_7

Изм.	Лист	№ докум.	Подп.	Дата	СЗК-35-01		
Разраб.		Романова			Клемма	Лит. А	Масса 2,0	Масштаб 1:2
Пров.		Рутман				Лист	Листов 1
Т.контр.							
Н.контр.		Рыбалова			Швеллер 8 ГОСТ 8240-72	Институт МОСГАЗПРОЕКТ	
Утв.					Ст3 ГОСТ 535-58		

Копировал: Формат 11

СЗК-35-02

∇3 (∇)

Серия 4.900-5/74. Выпуск 2.

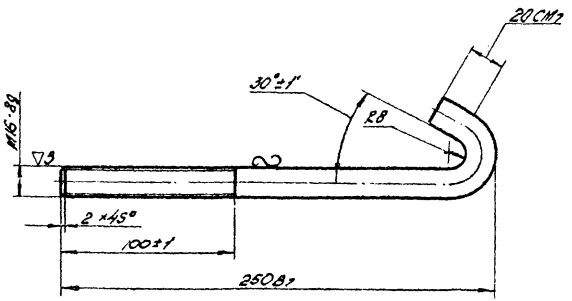

Длина развертки 290 мм

Изм.	Лист	№ докум.	Подп.	Дата	СЗК-35-02		
Разраб.		Романова			Болт крюковой	Лит. А	Масса 0,6	Масштаб 1:2
Пров.		Рутман				Лист	Листов 1
Т.контр.							
Н.контр.		Рыбалова			Круг В16 ГОСТ 2590-71	Институт МОСГАЗПРОЕКТ	
Утв.					Ст3 ГОСТ 535-58		

Копировал: Формат 11

СЗК-38-01-00 СБ

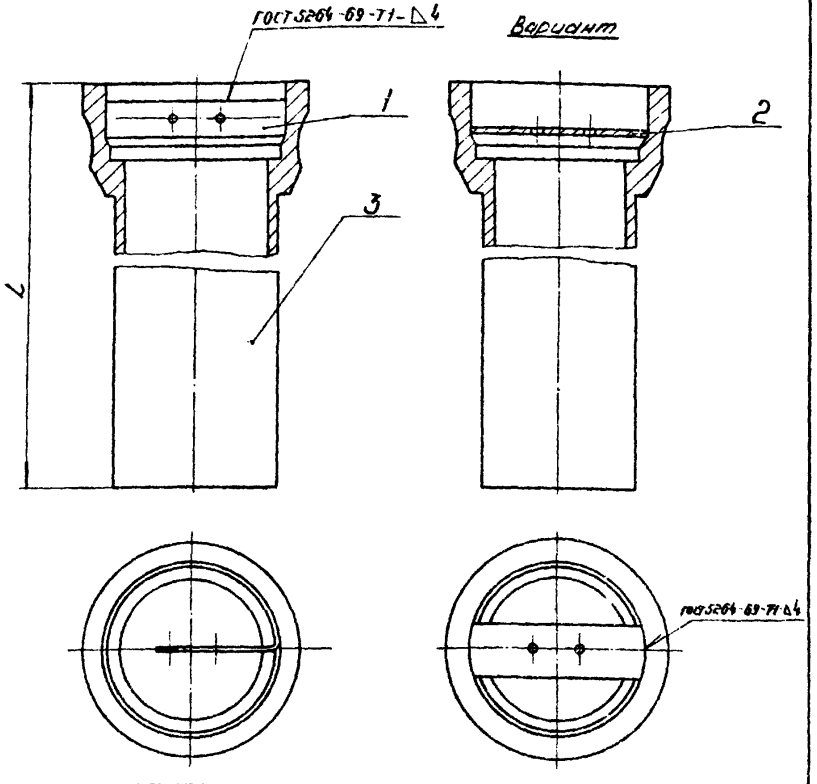

Обозначение	L,* мм	Масса кг
СЗК-38-01-00	6000	213,5
-01	3000	112,5

1. Трубы должны быть без изоляционного покрытия.
2. * Размер для справки.

Изм.	Лист	№ докум.	Подпись	Дата
Разраб.		Романова		XI-74
Пров.		Рутман		
Т. контр.				
Н. контр.		Рыбалова		
Утв.				

СЗК-38-01-00 СБ

Электрод

Сборочный чертеж

Лит.	Масса	Масштаб
А	см. табл.	1:5

Лист | Листов 1

Институт Мосгазпроект

Серия 4.900-5/74. Выпуск 2.

Подп. и дата | Инв. № дубл. | Взам. инв. № | Подп. и дата | Инв. № подл.

Копировал: [illegible] Формат 11

Формат	Зона	Поз.	Обозначение	Наименование	Кол.	Примечание
				Документация		
11			СЗК-38-01-00 СБ	Сборочный чертеж		
				Детали		
11		1	СЗК-38-01-01	Скоба		1шт. допуск замена на поз. 2
11		2	СЗК-38-01-02	Пластина		1шт. допуск замена на поз. 1
				Переменные данные для исполнений:		
				СЗК-38-01-00 См. СБ		
				Стандартные изделия		
		3		Труба ЧНР150А × 6000 ГОСТ 9583-61	1	
				СЗК-38-01-00-01 См. СБ		
				Стандартные изделия		
		3		Труба ЧНР150А × 3000 ГОСТ 9583-61	1	

Изм.	Лист	№ докум.	Подпись	Дата
Разраб.		Романова		XI-74
Пров.		Рутман		
Т. контр.				
Н. контр.		Рыбалова		
Утв.				

СЗК-38-01-00

Электрод

Лит.	Лист	Листов
А		1

Институт Мосгазпроект

Серия 4.900-5/74. Выпуск 2.

Подп. и дата | Инв. № дубл. | Взам. инв. № | Подп. и дата | Инв. № подл.

Копировал: [illegible] Формат 11

Серия 4.900-5/74. Выпуск 2.

СЗК-38-01-01

▽3 (▽)

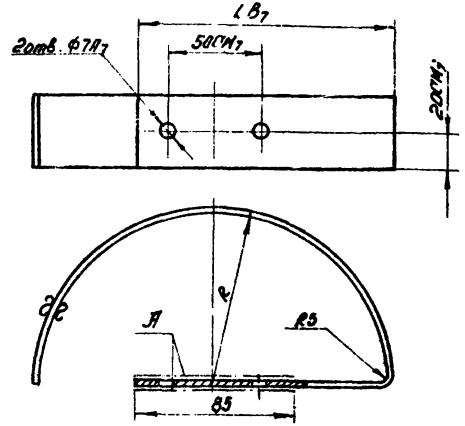

Обозначение	Размеры в мм.			Масса кг.
	R	LB_7	Длина развертки	
СЗК-38-01-01	94-с,ч	140	445	0,54
СЗК-38-01-01-01	74-о,ч	125	362	0,44

Покрытие поверхностей А 0-С (60) 9. опл.

Изм.	Лист	№ докум.	Подп.	Дата
Разраб.		Романова		XI-74
Пров.		Рутман		XI-74
Т.контр.				
Н.контр.		Рыбалова		
Утв.				

СЗК-38-01-01

Скоба

Лит.	Масса	Масштаб
А	См.табл.	—

Лист | Листов 1

Полоса 4×40 ГОСТ 103-57 Ст.3 ГОСТ 535-58

Институт Мосгазпроект

Инв. № подл. | Подп. и дата | Взам. инв. № | Инв. № дубл. | Подп. и дата

Копировал: Прядникова Формат: 11

СЗК-38-01-02

▽3 (▽)

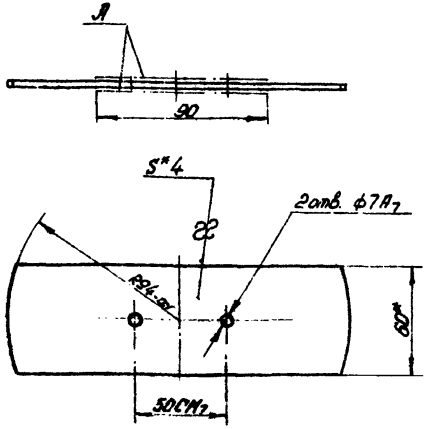

1. Покрытие поверхностей А 0-С (60) 9. опл.
2. * Размеры для справки.

Изм.	Лист	№ докум.	Подп.	Дата
Разраб.		Романова		XI-74
Пров.		Рутман		XI-74
Т.контр.				
Н.контр.		Рыбалова		
Утв.				

СЗК-38-01-02

Пластина

Лит.	Масса	Масштаб
А	0,3	1:2

Лист | Листов 1

Полоса 4×60 ГОСТ 103-57 Ст.3 ГОСТ 535-58

Институт Мосгазпроект

Инв. № подл. | Подп. и дата | Взам. инв. № | Инв. № дубл. | Подп. и дата

Копировал: Прядникова Формат: 11

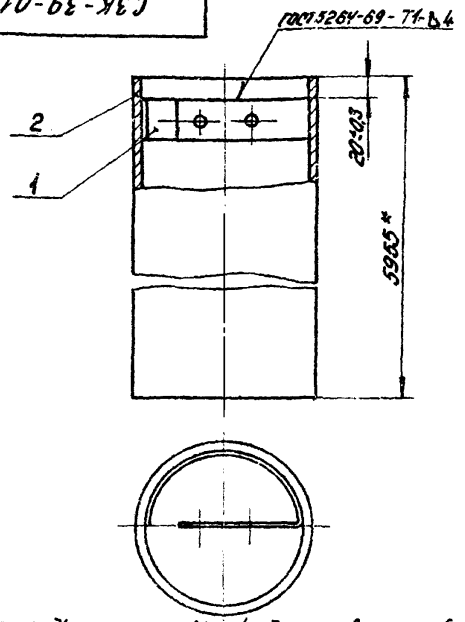

1. Электроды марки Ц-4 для сварки без подогрева высокопрочного, ковкого и серого чугунов и их сочетаний со сталью.
2. Трубы должны быть без изоляционного покрытия.
3. * Размер для справок.

Формат	Зона	Поз.	Обозначение	Наименование	Кол.	Примечание
				Детали		
11		1	СЗК-39-01-01-01	Скоба	1	
11		2	СЗК-39-01-02	Труба	1	

СЗК-39-01-00

Изм.	Лист	№ докум.	Подп.	Дата
Разраб.		Романова		
Пров.		Рутман		
Т.контр.				
Н.контр.		Рябцова		
Утв.				

Электрод

Лит.	Масса	Масштаб
А	182,5	1:4
Лист	Листов 1	

Институт Мосгазпроект

Копировал: Прудникова Формат: А1

Серия 4.900-5/74. Выпуск 2.

Подп. и дата | Инв. № подл. | Взам. инв. № | Инв. № дубл. | Подп. и дата | Инв. № подл.

▽3(▽)

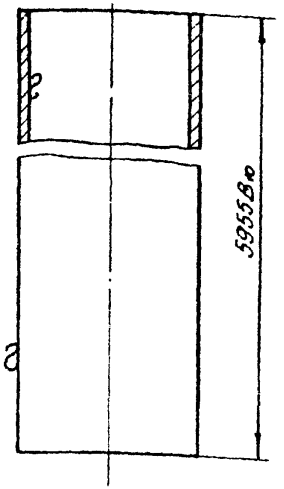

СЗК-39-01-02

Изм.	Лист	№ докум.	Подп.	Дата
Разраб.		Романова		
Пров.		Рутман		
Т.контр.				
Н.контр.		Рябцова		
Утв.				

Труба

Лит.	Масса	Масштаб
А	182	1:4
Лист	Листов 1	

Труба 4НР150.П×6000 ГОСТ 9583-61

Институт Мосгазпроект

Копировал: Прудникова Формат: А1

Серия 4.900-5/74. Выпуск 2.

Подп. и дата | Инв. № подл. | Взам. инв. № | Инв. № дубл. | Подп. и дата | Инв. № подл.

СЗК-41-01

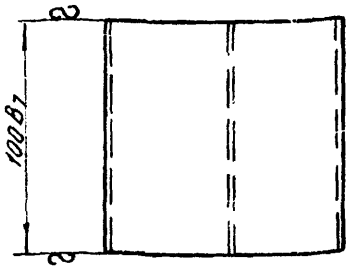

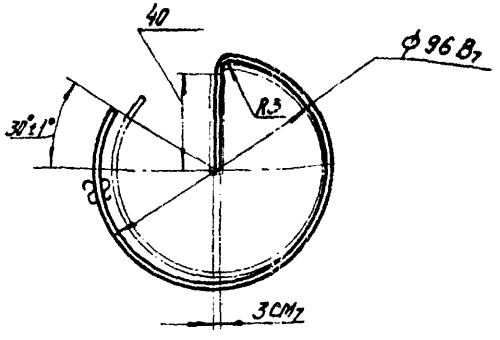

1. Покрытие О-С(60) 9. опл.
2. Длина развертки 305мм.

Серия 4.900-5/74. Выпуск 2.

Изм.	Лист	№ докум.	Подпись	Дата
Разраб.		Романова		XI.74
Пров.		Рутман		
Т.контр.				
Н.контр.		Рыбалова		
Утв.				

СЗК-41-01

Контакт

Лента 1П-1,0×100 ГОСТ 2614-65

Лит	Масса	Масштаб
А	0,22	1:2
Лист	Листов 1	

Институт Мосгазпроект

Копировал: Ульянова

Формат 11

СЗК-41-02

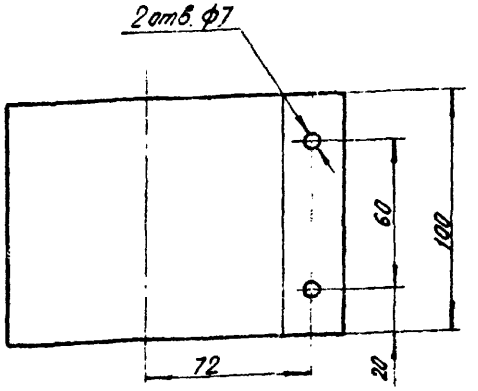

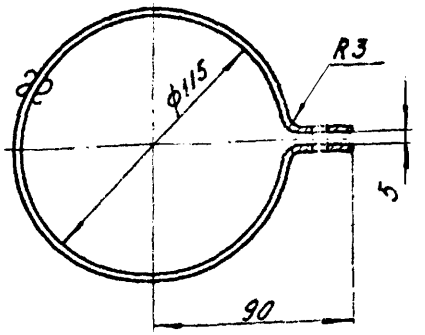

1. Предельные отклонения размеров:
   отверстий - по A7, валов - по B7,
   остальных - по CM7.
2. Покрытие О-С(60) 9. опл.
3. Длина развертки 430мм.

Серия 4.900-5/74. Выпуск 2.

Изм.	Лист	№ докум.	Подпись	Дата
Разраб.		Романова		XI.74
Пров.		Рутман		
Т.контр.				
Н.контр.		Рыбалова		
Утв.				

СЗК-41-02

Хомут

Сталь листовая кровельная 3-0,62 III серт ГОСТ 1393-47

Лит	Масса	Масштаб
А	0,3	1:2
Лист	Листов 1	

Институт Мосгазпроект

Копировал: Ульянова

Формат 11

Серия 4.900-5/74. Выпуск 2.

СЗК-42-01

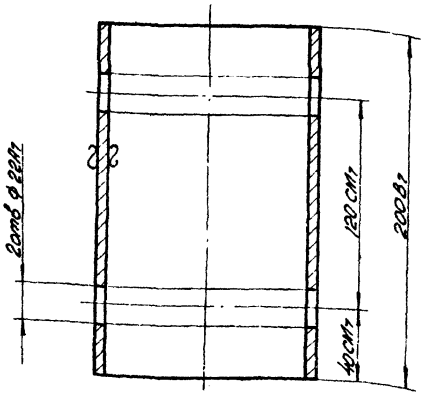

Изм.	Лист	№ докум.	Подп.	Дата	Труба соединительная	Лит.	Масса	Масштаб
Разраб.		Романова				А	0,26	1:2
Пров.		Рутман				Лист	Листов 1	
Т.контр.								
Н.контр.		Рыбалова			Труба 125×5,0 ГОСТ 8734-58 В.10 ГОСТ 8733-66	Институт Мосгазпроект		
Утв.								

Копировал: Родина Формат А4

Серия 4.900-5/74. Выпуск 2.

СЗК-42-02

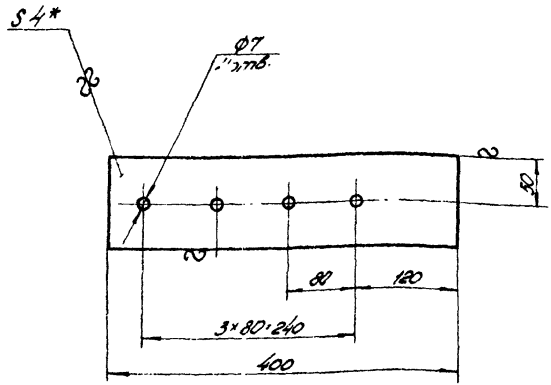

1. Неуказанные предельные отклонения размеров отверстий – по A_7, валов – по B_7, остальных по IT_7
2. *Размер для справки

Изм.	Лист	№ докум.	Подп.	Дата	Пластина	Лит.	Масса	Масштаб
Разраб.		Романова				А	0,2	1:4
Пров.		Рутман				Лист	Листов 1	
Т.контр.								
Н.контр.		Рыбалова			Шина 100×4 ГОСТ 5141-63	Институт Мосгазпроект		
Утв.								

Копировал: Родина Формат А4

СЗК-45-02

▽д3(▽)

Рис.1

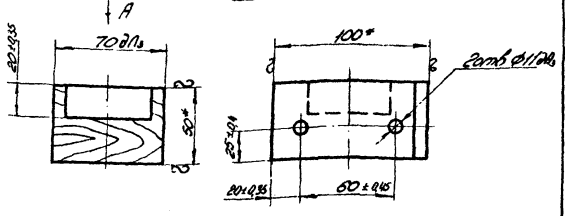

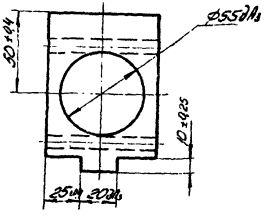

Рис.2

Вид А

остальное см. рис.1

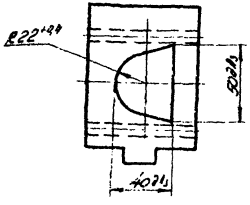

Обозначение	Рис
СЗК-45-02	1
СЗК-45-02-01	2

*Размеры для справок

Серия 4.900-5/74. Выпуск 2.

Изм.	Лист	№ докум.	Подп.	Дата
Разраб.		Романова		11-14
Пров.		Рутман		
Т.контр.				
Н.контр.		Рыбалова		
Утв.				

СЗК-45-02

Брусок

Лит.	Масса	Масштаб
А	0,2	1:2

Лист | Листов 1

Брус 50×100 Береза сорт 1 ГОСТ 2695-71

Институт МОСГАЗПРОЕКТ

Копировал: Родина

Формат 11

Подп. и дата | Инв. № дубл. | Взам. инв. № | Подп. и дата | Инв. № подл.

СЗК-45-01

▽д3(▽)

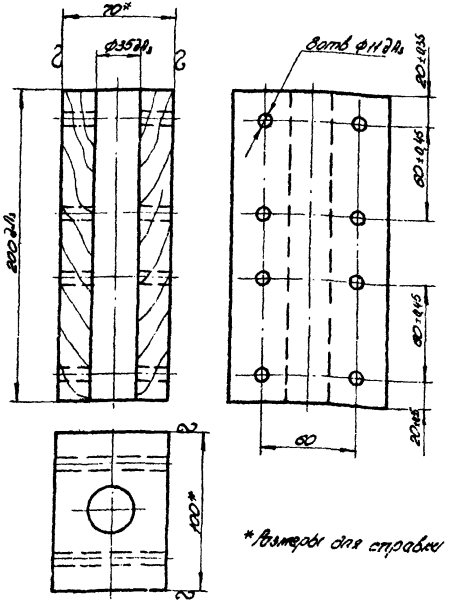

*Размеры для справки

Серия 4.900-5/74. Выпуск 2.

Изм.	Лист	№ докум.	Подп.	Дата
Разраб.		Романова		11-14
Пров.		Рутман		
Т.контр.				
Н.контр.		Рыбалова		
Утв.				

СЗК-45-01

Брусок

Лит.	Масса	Масштаб
А	0,7	1:2

Лист | Листов 1

Брус 70×100 - Береза сорт 1 ГОСТ 2695-71

Институт МОСГАЗПРОЕКТ

Копировал: Родина

Формат 11

Подп. и дата | Инв. № дубл. | Взам. инв. № | Подп. и дата | Инв. № подл.

СЗК-45-04

▽в3 (▽)

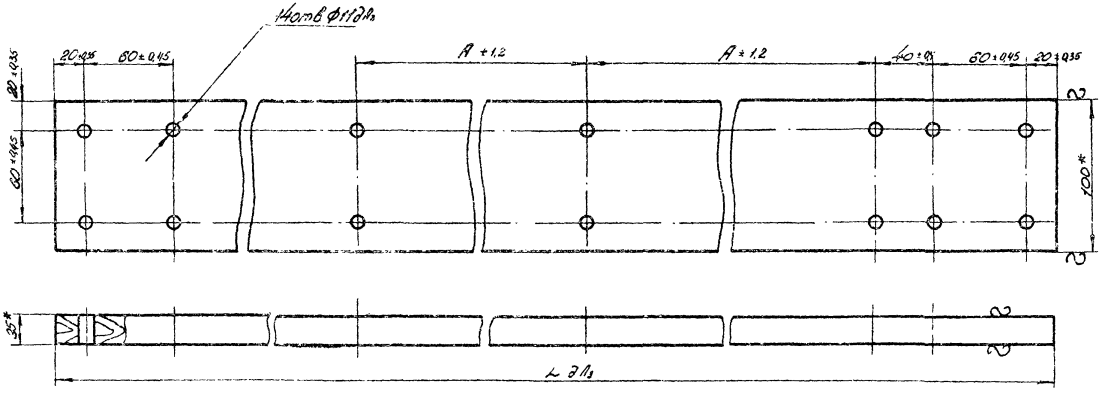

Обозначение	Размеры в мм		Масса кг
	A	L	
СЗК-45-04	1595	5200	6,7
СЗК-45-04-01	1500	4900	6,2

* Размер для справки.

Изм.	Лист	№ докум.	Подп.	Дата
Разраб.		Романова		11-14
Пров.		Рутман		
Т.контр.				
Н.контр.		Рыбалова		
Утв.				

СЗК-45-04

Доска

Лит.	Масса	Масштаб
А	см.табл.	—

Лист | Листов 1

Доска 25×100-Береза сорт 1 ГОСТ 2695-71

Институт Косгазпроект

Копировал: Рыбалова

Формат 2

Серия 4900-5/74 Выпуск 2

Инв. № подл. | Подп. и дата | Взам. инв. № | Инв. № дубл. | Подп. и дата

СЗК-45-01-00 СБ

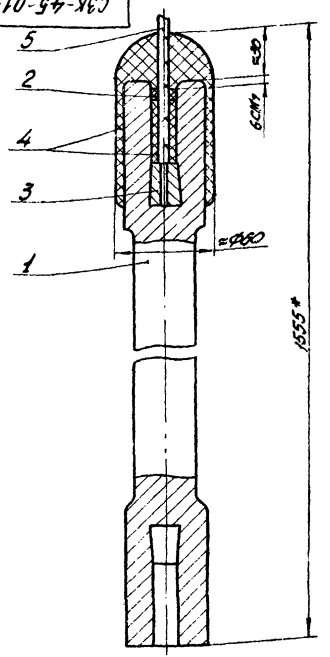

*Размер для справки

Серия 4.900-5/74. Выпуск 2.

Изм.	Лист	№ докум.	Подп.	Дата
Разраб.		Романова		XI-74
Пров.		Рутман		
Т.контр.				
Н.контр.		Рыдалова		
Утв.				

СЗК-45-01-00 СБ

Электрод
Сборочный чертеж

Лит.	Масса	Масштаб
А	9	1:2

Лист | Листов 1

Институт МОСГАЗПРОЕКТ

Копировал: Родина

Формат 11

Формат	Зона	Поз.	Обозначение	Наименование	Кол.	Примечание
				Документация		
11			СЗК-45-01-00 СБ	Сборочный чертеж		
				Детали		
11		1	СЗК-45-01-01	Электрод заземлитель	1	
11		2	СЗК-45-01-02	Шайба	1	
				Материалы		
		3		Свинец		
				ГОСТ 3778-05	0,5кг	
		4		Эпоксидный компаунд		
				1) Смола эпоксидно-диановая ЭД-16		
				ГОСТ 10587-72	1кг	
				2) Полиэтиленполиамин	0,1кг	
				ТУ6-02-594-70		
				3) Дибутилфтолат		
				ГОСТ 8728-66	0,1кг	
		5		Кабель ВВГ 1×4		
				МРТУ2-43-3-61	5м	

Серия 4.900-5/74. Выпуск 2.

Изм.	Лист	№ докум.	Подп.	Дата
Разраб.		Романова		XI-74
Пров.		Рутман		
Н.контр.		Рыдалова		
Утв.				

СЗК-45-01-00

Электрод

Лит.	Лист	Листов
А		1

Институт МОСГАЗПРОЕКТ

Копировал: Родина

Формат 11

СЗК-45-01-01

Серия 4.900-5/74. Выпуск 2.

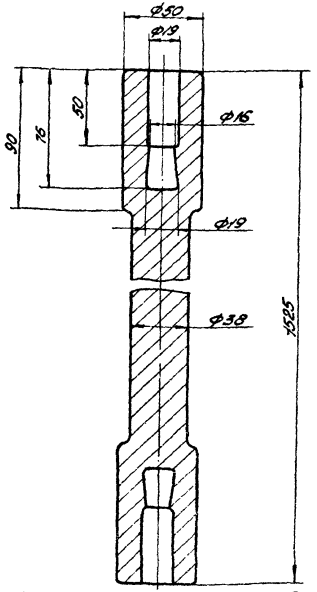

1. Предельные отклонения литейных размеров по II кл. точности ГОСТ 1855-55.
2. Неуказанные литейные радиусы 3÷5мм

Изм.	Лист	№ докум.	Подп.	Дата
Разраб.		Романова		11.74
Пров.		Рытман		11.74
Т.контр.				
Н.контр.		Рыбалова		11.74
Утв.				

СЗК-45-01-01

Электрод-заземлитель

Лит. А | Масса 6,0 | Масштаб 1:2

Лист | Листов 1

Сплав С15 ГОСТ 2233-70

Институт Мосгазпроект

Копировал | Формат А1

СЗК-45-01-02

Серия 4.900-5/74. Выпуск 2.

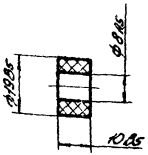

Изм.	Лист	№ докум.	Подп.	Дата
Разраб.		Романова		11.74
Пров.		Рытман		11.74
Т.контр.				
Н.контр.		Рыбалова		11.74
Утв.				

СЗК-45-01-02

Шайба

Лит. А | Масса 0,003 | Масштаб 1:1

Лист | Листов 1

Ф-4 сорт 3 ГОСТ 1050-74

Институт Мосгазпроект

Копировал | Формат А4

СЗК-45-02-00 СБ

Серия 4.900-5/74. Выпуск 2.

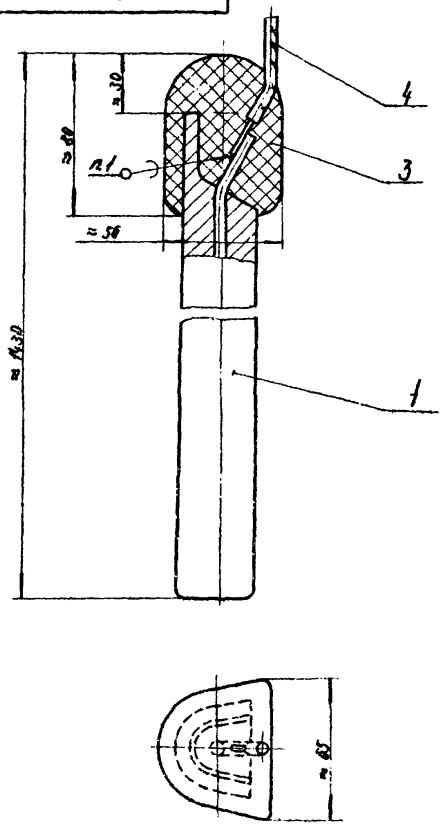

1. Припой ПР2 ПОС40 ГОСТ 1499-70.

Изм.	Лист	№ докум.	Подпись	Дата
Разраб.		Романова		XI-74
Пров.		Рутман		XI-74
Т. контр.				
Н. контр.		Рыбалова		XI-74
Утв.				

СЗК-45-02-00 СБ

Электрод

Сборочный чертеж

Лит.	Масса	Масштаб
А	15	1:2

Лист | Листов 1

Институт Мосгазпроект

Формат 11

Серия 4.900-5/74. Выпуск 2.

Формат	Зона	Поз.	Обозначение	Наименование	Кол.	Примечание
				Документация		
11			СЗК-45-02-00 СБ	Сборочный чертеж		
				Прочие изделия		
		1		Электрод-заземлитель типа ЭЖК-12		г. Чапаевск п/я В-8379
				Материалы		
		3		Эпоксидный компаунд:		
				1) Смола эпоксиднодиановая ЭД-16 ГОСТ 10587-72	1кг	
				2) Полиэтиленполиамин ТУ6-02-594-70	0.1кг	
				3) Дибутилфталат ГОСТ 8728-66	0.1кг	
		4		Кабель ВВГ1×4 МРТУ2-43-3-61	5м	

Изм.	Лист	№ докум.	Подпись	Дата
Разраб.		Романова		XI-74
Пров.		Рутман		XI-74
Н. контр.		Рыбалова		XI-74
Утв.				

СЗК-45-02-00

Электрод

Лит.	Лист	Листов 1
А		1

Институт Мосгазпроект

Копировал

Формат 11

СЗК-47-01-00 СБ

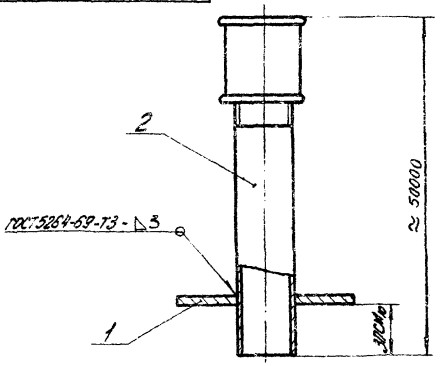

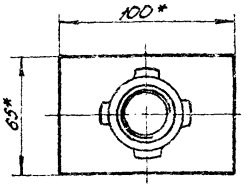

1 * Размеры для справки

2 Длина трубы (поз. 2) уточняется при привязке черт. СЗК-47

Разраб.	Ромо		XI-74	СЗК-47-01-00 СБ			
Пров.	Рутман		XI-74	Труба	Лит.	Масса	Масштаб
Т.контр.				Сборочный чертеж	А	15,5	1:2
Н.контр.	Рыбалова		XI-74		Лист	Листов 1	
Утв.					Институт МОСГАЗПРОЕКТ		

Серия 4.900-5/74 Выпуск 2

Инв. № подл. | Подп. и дата | Взам. инв. № | Инв. № дубл. | Подп. и дата

Копировал: Родина Формат 11

Формат	Зона	Поз.	Обозначение	Наименование	Кол.	Примечание
				Документация		
11			СЗК-47-01-00 СБ	Сборочный чертеж		
				Детали		
11		1	СЗК-47-01-01	Пластина	1	
БУ		2	СЗК-47-01-02	Труба		
				Труба М25		
				ГОСТ 3262-62		
				L=50000В7	1	

Изм.	Лист	№ докум.	Подп.	Дата	СЗК-47-01-00		
Разраб.		Романова		XI-74	Труба	Лит.	Лист	Листов
Пров.		Рутман		XI-74		А		1
Н.контр.		Рыбалова		XI-74		Институт МОСГАЗПРОЕКТ		
Утв.								

Серия 4.900-5/74 Выпуск 2

Подп. и дата | Инв. № дубл. | Взам. инв. № | Подп. и дата

Копировал: Родина

СЗК-47-01-01

▽3 (▽)

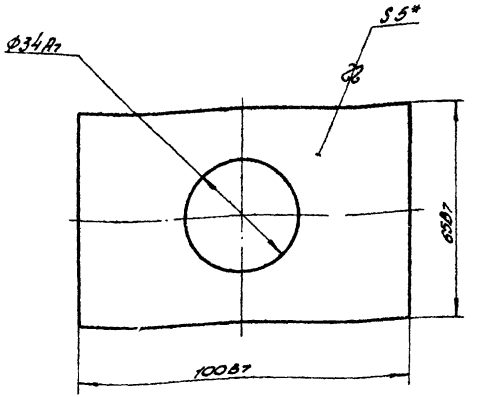

*Размер для справки.

Изм.	Лист	№ докум.	Подп.	Дата
Разраб.		Романова		11.74
Пров.		Рутман		11.74
Т.контр.				
Н.контр.		Рыбалова		
Утв.				

Пластина

Лит.	Масса	Масштаб
А	0,2	1:1

Лист | Листов 1

Лист 5 ГОСТ 5681-57
ст.3 ГОСТ 14637-69

Институт МОСГАЗПРОЕКТ

Копировал: Родимка

Формат 11

Серия 4.900-5/74. Выпуск 2.

Инв. № подл. | Подп. и дата | Взам. инв. № | Инв. № дубл. | Подп. и дата

СЗК-47-01

▽3 (▽)

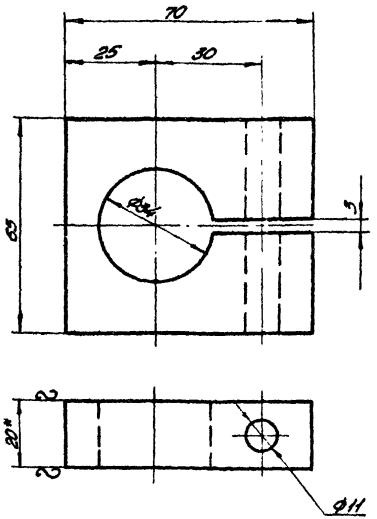

1. *Размер для справки.
2. Предельные отклонения размеров:
   отверстий - по А7
   валов - по В7
   остальных - по СМ7.

Изм.	Лист	№ докум.	Подп.	Дата
Разраб.		Романова		11.74
Пров.		Рутман		11.74
Т.контр.				
Н.контр.		Рыбалова		
Утв.				

Зажим

Лит.	Масса	Масштаб
А	0,6	1:1

Лист | Листов 1

Лист 20 ГОСТ 5681-57
ст.3 ГОСТ 14637-69

Институт МОСГАЗПРОЕКТ

Копировал: Родимка

Формат 11

Серия 4.900-5/74. Выпуск 2.

Инв. № подл. | Подп. и дата | Взам. инв. № | Инв. № дубл. | Подп. и дата

СЗК-62-01-00 СБ

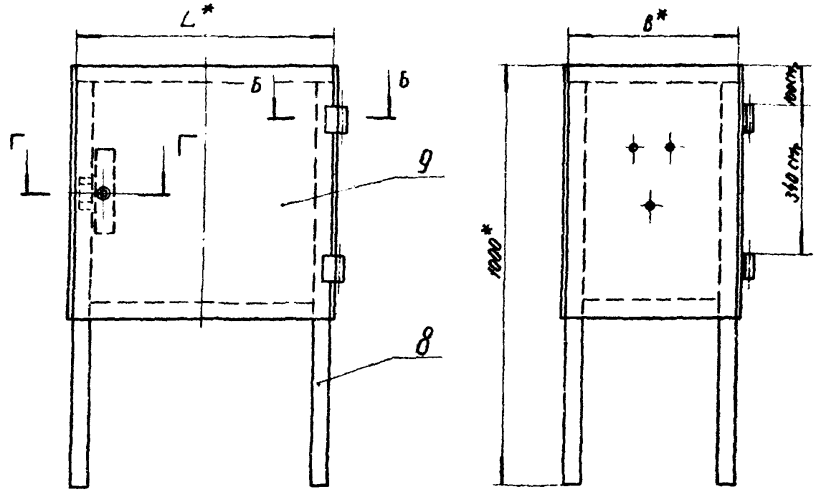

Обозначение	Станция катодной защиты	Размеры в мм L*	Размеры в мм B*	Масса кг
СЗК-62-01-00	ПД-3Л, КСС-600; ПГД-200	510	400	37
– 01	КСС – 1200, АПДУ-4	775	400	44
– 02	СКЗТ – 1500	700	485	47
– 03	СКЗТ – 3000	790	485	51

Г–Г
М1:1

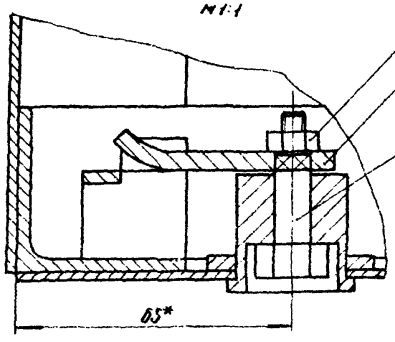

Б–Б
М1:1

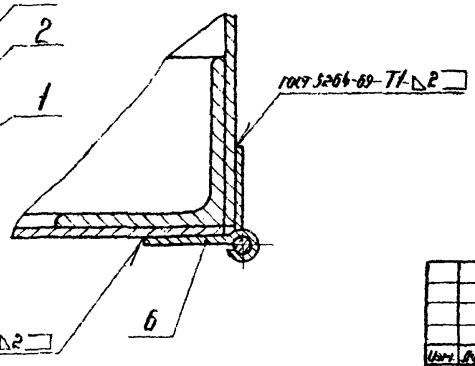

1. * Размеры для справок.
2. Электроды Э42 ГОСТ 9467-60.
3. Покрытие наружных поверхностей – краска масляная серого цвета ГОСТ 8292-57.

Изм.	Лист	№ докум.	Подпись	Дата
Разраб.		Романова		
Пров.		Рутман		
Т.контр.				
Н.контр.		Рыбалова		
Утв.				

СЗК-62-01-00 СБ

Постамент
Сборочный чертеж

Лит.	Масса	Масштаб
А	см. табл.	–

Лист | Листов 1

Институт Мосгазпроект

Серия 4.900-5/74. Выпуск 2.

Инв. № подл. | Подп. и дата | Взам. инв. № | Инв. № дубл. | Подп. и дата

Копировал: | Формат №

Серия 4.900-5/74. Выпуск 2.

СЗК-62-01-01

▽3 (▽)

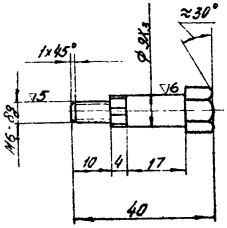

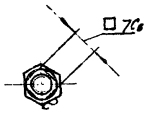

1. Неуказанные предельные отклонения размеров: болов -по B_5, остальных -по CM_7
2. Покрытие Ц.12. хр

| | | |

СЗК-62-01-01-00 СБ

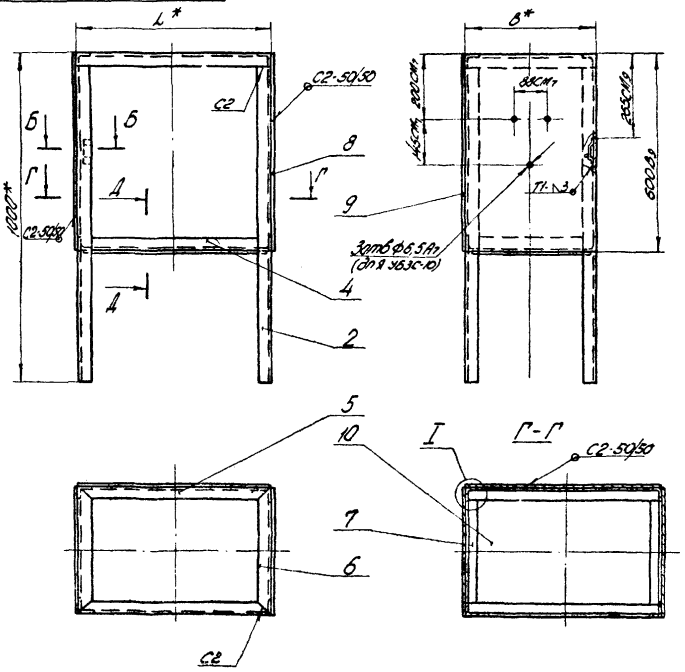

Обозначение	Станция катодной защиты	Размеры в мм L*	Размеры в мм B*	Масса кг
СЗК-62-01-01-00	ПД-3А; КСС-600; ПГД-200	510	400	32
-01	КСС-1200	775	400	36
-02	СКЗТ-1500	700	485	40
-03	СКЗТ-3000	790	485	43

Вариант установки УБЗС-50

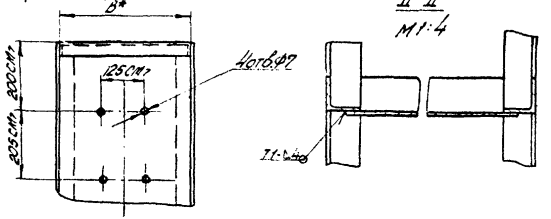

1. Сварные швы по ГОСТ 5264-69
2. Электроды Э42 ГОСТ 9467-60
3. *Размеры для справок.

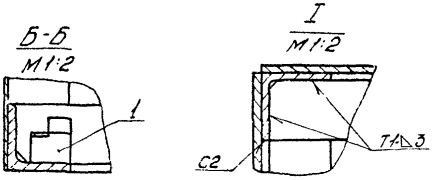

Изм.	Лист	№ докум.	Подп.	Дата
Разраб.		Романова		
Пров.		Рутман		
Т.контр.				
Н.контр.		Рыбалова		
Утв.				

СЗК-62-01-01-00 СБ

Каркас

Сборочный чертеж

Лит.	Масса	Масштаб
А	см.табл.	—

Лист | Листов 1

Институт Мосгазпроект

Серия 4.900-5/74. Выпуск 2.

Инв. № подл.	Подп. и дата	Взам. инв. №	Инв. № дубл.	Подп. и дата

Копировал [illegible] Формат 11

Серия 4.900-5/74. Выпуск 2.

Формат	Зона	Поз.	Обозначение	Наименование	Кол.	Примечание
БЧ		9	СЗК-62-01-01-09	Лист		
				Лист $\frac{В2Р\ ГОСТ\ 3680-57}{4-IV-Ст.3\ ГОСТ\ 16523-70}$		
				(600×510)$В_7$	1	4,8кг.
БЧ		10	СЗК-62-01-01-10	Основание		
				Лист $\frac{4\ ГОСТ\ 5681-57}{Ст.3\ ГОСТ\ 14637-68}$		
				(450×350)$В_7$	1	4,4кг.
				СЗК-62-01-01-00-01		
				см. СБ.		
				Детали		
11		4	СЗК-62-01-01-04-01	Связка	2	
11		5	СЗК-62-01-01-05-01	Уголок	2	
11		6	СЗК-62-01-01-06	Уголок	2	
БЧ		7	СЗК-62-01-01-07-01	Уголок		
				Уголок $\frac{Б-40×40×3\ ГОСТ\ 8509-72}{Ст.3\ ГОСТ\ 535-58}$		
				L=320$В_7$	2	0,6кг.
БЧ		8	СЗК-62-01-01-08-01	Лист		
				Лист $\frac{В2Р\ ГОСТ\ 3680-57}{4-IV-Ст.3\ ГОСТ\ 16523-70}$		
				(600×400)$В_7$	2	3,8кг.
БЧ		9	СЗК-62-01-01-09-01	Лист		
				Лист $\frac{В2Р\ ГОСТ\ 3680-57}{4-IV-Ст.3\ ГОСТ\ 16523-70}$		
				(600×775)$В_7$	1	7,2кг.
БЧ		10	СЗК-62-01-01-10-01	Основание		
				Лист $\frac{4\ ГОСТ\ 5681-57}{Ст.3\ ГОСТ\ 14637-69}$		
				(425×350)$В_7$	1	3,4кг.

Подп. и дата | Инв. № дубл. | Взам. инв. № | Подп. и дата | Инв. № подл.

Изм.	Лист	№ докум.	Подп.	Дата	СЗК-62-01-01-00	Лист 2

Копировал: Прудникова Формат: 11

Серия 4.900-5/74. Выпуск 2.

Формат	Зона	Поз.	Обозначение	Наименование	Кол.	Примеч.
				Документация		
12			СЗК-62-01-01-00 СБ	Сборочный чертеж		
				Детали		
11		1	СЗК-62-01-01-01	Скоба	1	
БЧ		2	СЗК-62-01-01-02	Стойка		
				Уголок $\frac{Б-40×40×3\ ГОСТ\ 8509-72}{Ст.3\ ГОСТ\ 535-58}$		
				L=960$В_7$	4	1,8кг.
			Переменные	данные для исполнений:		
				СЗК-62-01-01-00		
				см. СБ		
				Детали		
11		4	СЗК-62-01-01-04	Связка	2	
11		5	СЗК-62-01-01-05	Уголок	2	
11		6	СЗК-62-01-01-06	Уголок	2	
БЧ		7	СЗК-62-01-01-07	Уголок $\frac{Б-40×40\ ГОСТ\ 8509-72}{Ст.3\ ГОСТ\ 535-58}$		
				L=320$В_7$	2	0,6кг
БЧ		8	СЗК-62-01-01-08	Лист		
				Лист $\frac{В2Р\ ГОСТ\ 3680-57}{4-IV-Ст.3\ ГОСТ\ 16523-70}$		
				(600×400)$В_7$	2	3,8кг.

Подп. и дата | Инв. № дубл. | Взам. инв. № | Подп. и дата | Инв. № подл.

Изм.	Лист	№ докум.	Подп.	Дата	СЗК-62-01-01-00			
Разраб.		Романова			Каркас	Лист	Лист	Листов
Пров.		Рупман				4	1	4
Н. контр.		Рябалова				Институт Мосгазпроект		
Утв.								

Копировал: Прудникова Формат: 11

Позиция	Зона	Поз.	Обозначение	Наименование	Кол.	Примечание
Б4		7	СЗК-62-01-01-07-03	Уголок		
				Уголок $\frac{Б\text{-}40\times40\times3\ ГОСТ8509\text{-}72}{Ст.3\ ГОСТ535\text{-}58}$		
				$L=405$ B_7	2	0,7кг.
Б4		8	СЗК-62-01-01-08-03	Лист		
				Лист $\frac{Б\ 20\ ГОСТ3680\text{-}57}{4\text{-}IV\text{-}Ст.3/ГОСТ16523\text{-}70}$		
				(600×485) B_7	2	4,5кг.
Б4		9	СЗК-62-01-01-09-03	Лист		
				Лист $\frac{Б\ 20\ ГОСТ3680\text{-}57}{4\text{-}IV\text{-}Ст.3\ ГОСТ16523\text{-}70}$		
				(600×790) B_7	1	7,4кг
Б4		10	СЗК-62-01-01-10-03	Основание		
				Лист $\frac{40\ ГОСТ\ 3681\text{-}57}{Ст.3\ ГОСТ\ 14637\text{-}69}$		
				(740×435) B_7	1	9кг.

Изм.	Лист	№ докум.	Подп.	Дата	СЗК-62-01-01-00	Лист 4

Копировал Волкова Формат А4

Позиция	Зона	Поз.	Обозначение	Наименование	Кол.	Примечание
				СЗК-62-01-01-00-02		
				см. СБ		
				Детали		
11		4	СЗК-62-01-01-04-02	Связка	2	
11		5	СЗК-62-01-01-05-02	Уголок	2	
11		6	СЗК-62-01-01-06-01	Уголок	2	
Б4		7	СЗК-62-01-01-07-02	Уголок		
				Уголок $\frac{Б\text{-}40\times40\times3\ ГОСТ8509\text{-}72}{Ст.3\ ГОСТ535\text{-}58}$		
				$L=405$ B_7	2	0,7кг.
Б4		8	СЗК-62-01-01-08-02	Лист		
				Лист $\frac{Б\ 20\ ГОСТ3680\text{-}57}{4\text{-}IV\text{-}Ст.3\ ГОСТ16523\text{-}70}$		
				(600×485) B_7	2	4,5кг.
Б4		9	СЗК-62-01-01-09-02	Лист		
				Лист $\frac{Б\ 20\ ГОСТ3680\text{-}57}{4\text{-}IV\text{-}Ст.3\ ГОСТ16523\text{-}70}$		
				(600×700) B_7	1	6,6кг.
Б4		10	СЗК-62-01-01-10-02	Основание		
				Лист $\frac{40\ ГОСТ\ 3681\text{-}57}{Ст.3\ ГОСТ\ 14637\text{-}69}$		
				(650×435) B_7	1	8кг
				СЗК-62-01-01-00-03		
				см. СБ		
				Детали		
11		4	СЗК-62-01-01-04-03	Связка	2	
11		5	СЗК-62-01-01-05-03	Уголок	2	
11		6	СЗК-62-01-01-06-01	Уголок	2	

Изм.	Лист	№ докум.	Подп.	Дата	СЗК-62-01-01-00	Лист 3

Чистовал Прудникова Формат А4

СЗК-62-01-01-01

▽3 (▽)

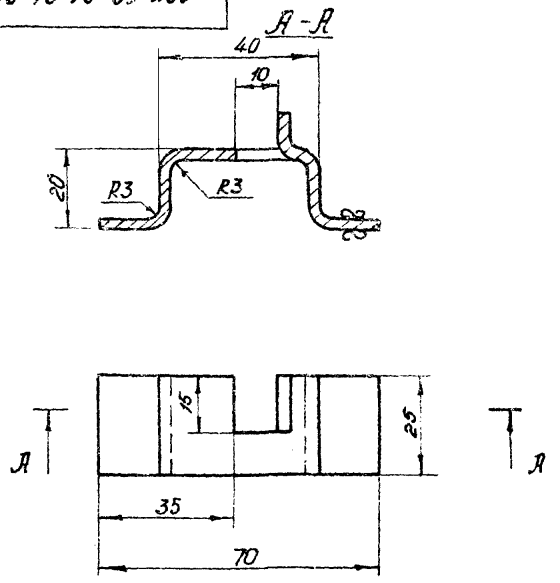

1. Развернутая длина 82 мм.
2. Предельные отклонения размеров:
   отверстий – по A_7,
   валов – по B_7,
   остальных – по CM_7.

Изм.	Лист	№ докум.	Подп.	Дата
Разраб.		Романова		V-14
Пров.		Рутман		
Т. контр.				
Н. контр.		Рыбалова		
Утв.				

СЗК-62-01-01-01

Скоба

Лит.	Масса	Масштаб
А	0,05	1:1

Лист | Листов 1

Лист В3,0 ГОСТ 3880-57 / Д-IV-Ст.3 ГОСТ 16523-70

Институт Мосгазпроект

Серия 4.900-5/74. Выпуск 2.

Инв. № подл. | Подп. и дата | Взам. инв. № | Инв. № дубл. | Подп. и дата

Копировал: Прудникова Формат: 11

СЗК-62-01-01-04

▽3 (▽)

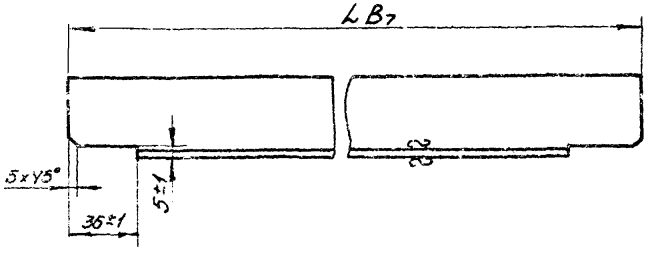

Обозначение	LB, мм	Масса кг.
СЗК-62-01-01-04	502	0,93
-01	767	1,42
-02	692	1,3
-03	782	1,45

Изм.	Лист	№ докум.	Подп.	Дата
Разраб.		Романова		
Пров.		Рутман		
Т. контр.				
Н. контр.		Рыбалова		
Утв.				

СЗК-62-01-01-04

Связка

Лит.	Масса	Масштаб
А	см. табл.	—

Лист | Листов 1

Уголок Б-40×40×3 ГОСТ 6509-72 / Ст.3 ГОСТ 535-58

Институт Мосгазпроект

Серия 4.900-5/74. Выпуск 2.

Инв. № подл. | Подп. и дата | Взам. инв. № | Инв. № дубл. | Подп. и дата

Копировал: Прудникова Формат: 11

Серия 4.900-5/74 Выпуск 2

СЗК-62-01-01-05

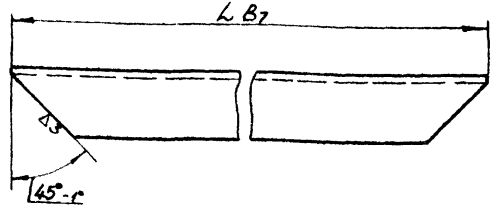

Обозначение	L B7 мм.	Масса кг.
СЗК-62-01-01-05	510	0,9
-01	775	1,4
-02	700	1,27
-03	790	1,4

Изм.	Лист	№ докум.	Подп.	Дата
Разраб.		Романова		
Пров.		Рутман		
Т. контр.				
Н. контр.		Рыбалова		
Утв.				

СЗК-62-01-01-05

Уголок

Лит.	Масса	Масштаб
А	см. табл.	—

Лист | Листов 1

Уголок Б-40×40×3 ГОСТ 8509-72 / Ст. 3 ГОСТ 535-58

Институт Мосгазпроект

Инв. № подл. | Подп. и дата | Взам. инв. № | Инв. № дубл. | Подп. и дата

Копировал: Пр[illegible] Формат: 11

Серия 4.900-5/74 Выпуск 2

СЗК-62-01-01-06

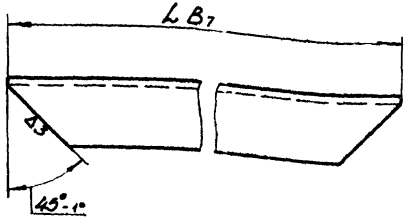

Обозначение	L B7 мм.	Масса кг.
СЗК-62-01-01-06	400	0,7
-01	485	0,85

Изм.	Лист	№ докум.	Подп.	Дата
Разраб.		Романова		
Пров.		Рутман		
Т. контр.				
Н. контр.		Рыбалова		
Утв.				

СЗК-62-01-01-06

Уголок

Лит.	Масса	Масштаб
А	см. табл.	—

Лист | Листов 1

Уголок Б-40×40×3 ГОСТ 8509-72 / Ст. 3 ГОСТ 535-58

Институт Мосгазпроект

Инв. № подл. | Подп. и дата | Взам. инв. № | Инв. № дубл. | Подп. и дата

Копировал: Прудникова Формат: 11

Серия 4.900-5/74. Выпуск 2.

Формат	Зона	Поз.	Обозначение	Наименование	Кол.	Примечание
				Детали		
БЧ		3	СЗК-62-01-02-03-01	Лист		
				Лист $\frac{\delta 20\ ГОСТ\ 3680-57}{4-IV-СтЗ\ ГОСТ\ 16523-70}$		
				(600×775) В7	1	7,2кг
				СЗК-62-01-02-00-02		
				см. СБ		
				Детали		
БЧ		3	СЗК-62-01-02-03-02	Лист		
				Лист $\frac{\delta 20\ ГОСТ\ 3680-57}{4-IV-СтЗ\ ГОСТ\ 16523-70}$		
				(600×700) В7	1	6,6кг
				СЗК-62-01-02-00-03		
				см. СБ		
				Детали		
БЧ		3	СЗК-62-01-02-03-03	Лист		
				Лист $\frac{\delta 20\ ГОСТ\ 3680-57}{4-IV-СтЗ\ ГОСТ\ 16523-70}$		
				(600×780) В7	1	7,4кг

Подп. и дата | Инв. № подл. | Взам. инв. № | Инв. № дубл. | Подп. и дата

Изм.	Лист	№ докум.	Подп.	Дата

СЗК-62-01-02-00 Лист 2

Копировал: Родина Формат А4

Формат	Зона	Поз.	Обозначение	Наименование	Кол.	Примечание
				Документация		
11			СЗК-62-01-02-00 СБ	Сборочный чертеж		
				Детали		
11		1	СЗК-62-01-02-01	Втулка		
БЧ		2	СЗК-62-01-02-02	Пластина		
				Полоса $\frac{4\times40\ ГОСТ\ 103-57}{Ст.3\ ГОСТ\ 535-58}$		
				L = 200 В1	1	0,2кг
				Переменные данные для исполнений:		
				СЗК-62-01-02-00		
				см. СБ		
				Детали		
БЧ		3	СЗК-62-01-02-03	Лист		
				Лист $\frac{\delta 20\ ГОСТ\ 3680-57}{4-IV-СтЗ\ ГОСТ\ 16523-70}$		
				(600×510) В7	1	4,8кг
				СЗК-62-01-02-00-01		
				см. СБ		

Подп. и дата | Инв. № подл. | Взам. инв. № | Инв. № дубл. | Подп. и дата

Изм.	Лист	№ докум.	Подп.	Дата
Разраб.		Родина		11.74
Пров.		Рутман		11.74
Н. контр.		Родина		11.74
ГИП				

СЗК-62-01-02-00

Дверь

Лит.	Лист	Листов
А	1	2

Институт МОСгорЗПроект

Копировал: Родина Формат А4

СЗК-62-01-02-00 СБ

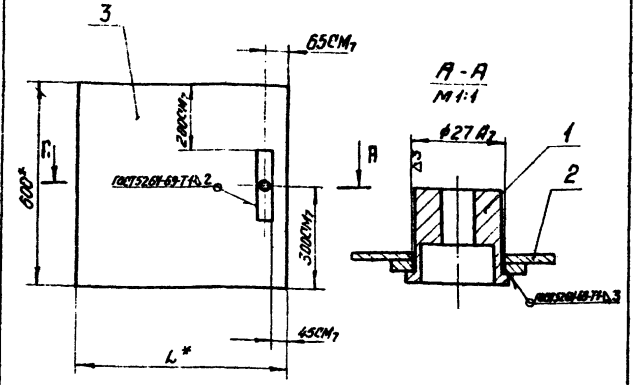

Обозначение	L* в мм.	Масса кг.
СЗК-62-01-02-00	510	5,1
-01	775	7,5
-02	700	6,9
-03	790	7,7

* Размеры для справки

Изм.	Лист	№ докум.	Подп.	Дата
Разраб.		Романова		
Пров.		Рупман		
Т. контр.				
Н. контр.		Рыбалова		

СЗК-62-01-02-00 СБ

Дверь
Сборочный чертеж

Лит.	Масса	Масштаб
А	см. табл.	—

Лист | Листов 1

Институт Мосгазпроект

Серия 4.900-5/74. Выпуск 2.

Инв. № подл. | Подп. и дата | Взам. инв. № | Инв. № дубл. | Подп. и дата

Формат 11

СЗК-62-01-02-01

▽4 (▽)

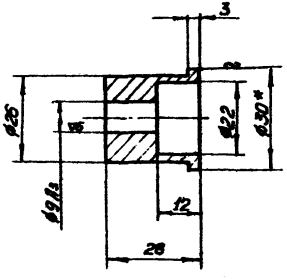

1. Неуказанные предельные отклонения размеров:
   отверстий - по A_7,
   валов - по B_7,
   остальных - по $СМ_7$
2. * Размер для справки.

Изм.	Лист	№ докум.	Подп.	Дата
Разраб.		Романова		
Пров.		Рупман		
Т. контр.				
Н. контр.		Рыбалова		
Утв.				

СЗК-62-01-02-01

Втулка

Лит.	Масса	Масштаб
А	0,07	1:1

Лист | Листов 1

Круг В 30 ГОСТ 2590-71
Ст 3 ГОСТ 535-58

Институт Мосгазпроект

Серия 4.900-5/74. Выпуск 2.

Инв. № подл. | Подп. и дата | Взам. инв. № | Инв. № дубл. | Подп. и дата

Копировал Трудникова Формат 11

СЗК-62-02-00 СБ

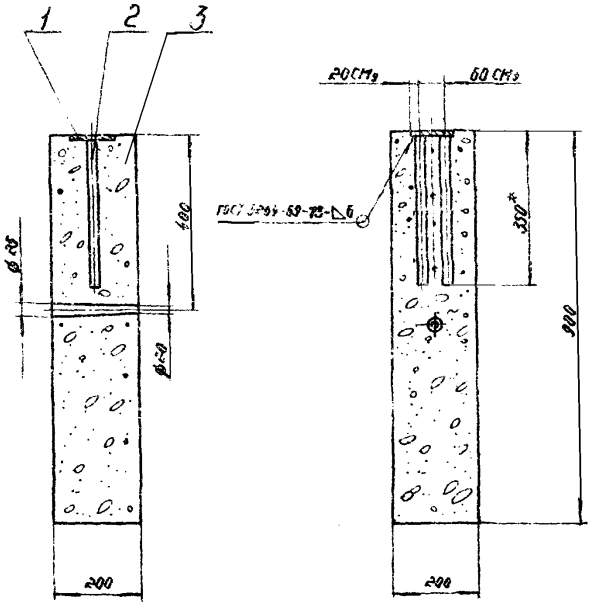

1. * Размер для справки
2. Электроды Э42 ГОСТ 9467-60
3. Стойки фундамента обмазать горячим битумом БНИ-IV ГОСТ 9812-61 за 2 раза

Серия 4.900-5/74 Выпуск 2

Изм.	Лист	№ докум.	Подпись	Дата
Разраб.		Романова		11-11
Пров.		Рутман		
Т.контр.				
Н.контр.		Рыбалова		
ГИП				

СЗК-62-02-00 СБ

Стойка фундамента

Сборочный чертеж

Лит.	Масса	Масштаб
И	73	1:10
Лист	Листов 1	

Институт Мосгазпроект

Копировал

Формат А4

Формат	Зона	Поз.	Обозначение	Наименование	Кол.	Примечание
				Документация		
А4			СЗК-62-02-00 СБ	Сборочный чертеж		
				Детали		
Б4		1	СЗК-62-02-01	Пластина		
				Лист $\frac{\text{Б ГОСТ 3681-57}}{\text{СТ3 ГОСТ 14637-69}}$		
				(100 × 100) B_7	1	0,5 кг
Б4		2	СЗК-62-02-02	Заделка		
				Сталь арматурная		
				А-II-20 ГОСТ 5781-61		
				L = 344 B_7	2	0,1 кг
				Материалы		
		3		Бетон марки 150	0,04	$м^3$

Серия 4.900-5/74 Выпуск 2

Изм.	Лист	№ докум.	Подпись	Дата
Разраб.		Романова		11-11
Пров.		Рутман		
Т.контр.				
Н.контр.		Рыбалова		
ГИП				

СЗК-62-02-00

Стойка фундамента

Лит.	Лист	Листов
И		1

Институт Мосгазпроект

Копировал

Формат А4

СЗК-63-01

Серия 4.900-5/74 Выпуск 2

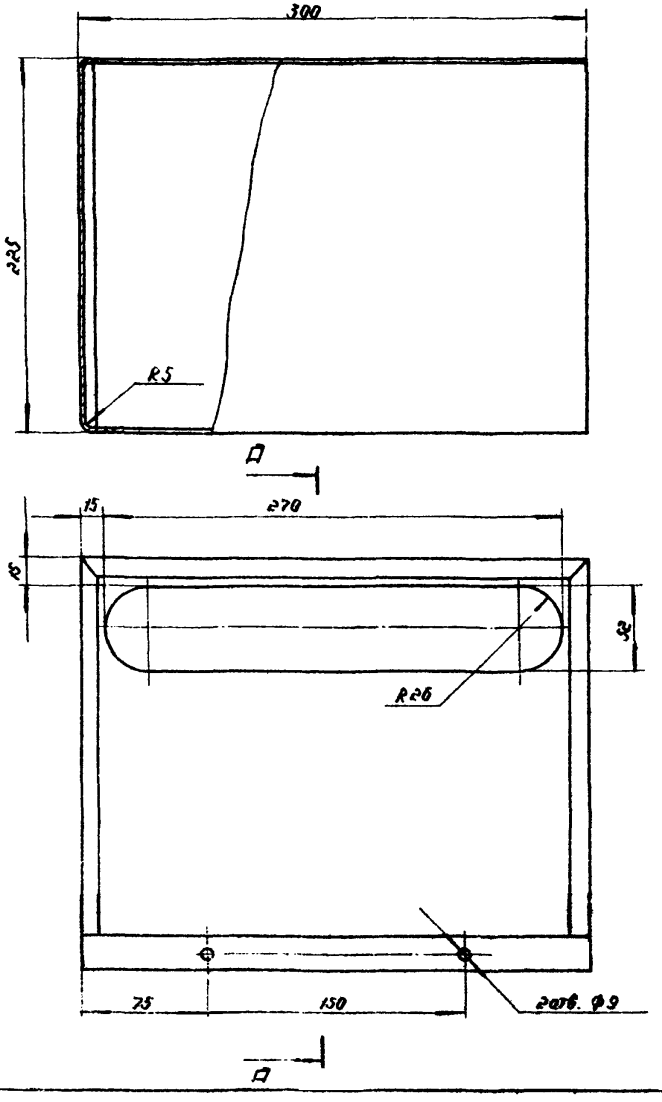

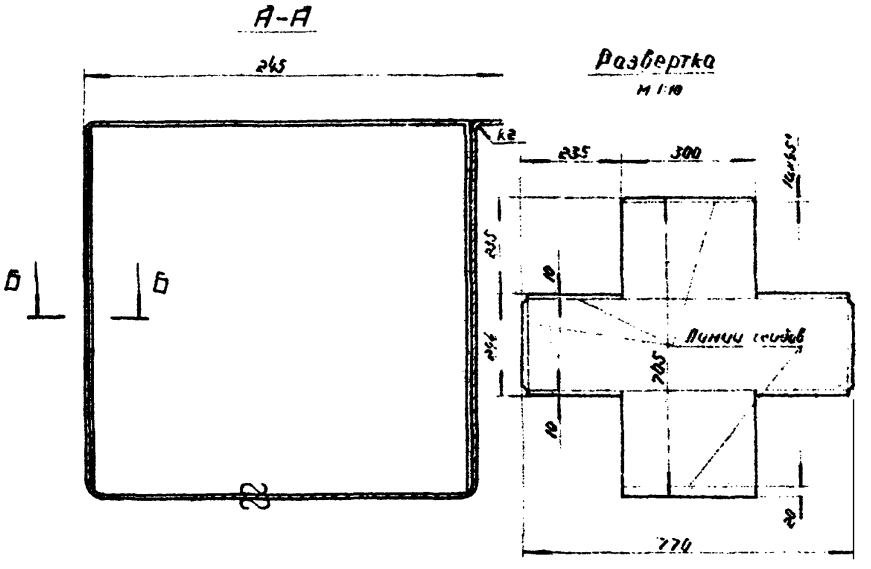

Б-Б
М 1:1

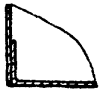

1. Сварные швы по ГОСТ 5264-69-С2
2. Электроды Э42 ГОСТ 9467-60.
3. Предельные отклонения размеров отверстий по А₇, валов - по В₇, остальных - по СМ₇

Изм.	Лист	№ докум.	Подпись	Дата	СЗК-63-01		
Разраб.		Романова			Кожух защитный	Лит. А	Масса 1.7	Масштаб 1:25
Пров.		Рутман				Лист	Листов 1
Т.контр.							
Н.контр.		Выдалова			Лист 8 ГОСТ 1680-57 / 4 ГОСТ 16523-70	Институт Мосгаспроект	
Утв.							

Инв. № подл. | Подп. и дата | Взам. инв. № | Инв. № дубл. | Подп. и дата

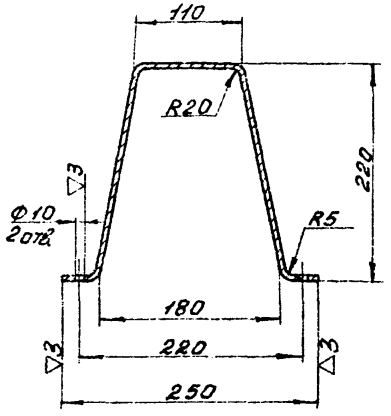

1. Предельные отклонения размеров: отверстий по A_1; валов - по B_1, остальных по CM_1.
2. Длина развертки 620мм.

Серия 4.900-5/74. Выпуск 2.

	СЗК-64-03		
Изм.	Масса	Масштаб	
Хомут	1	0.97	1:4
Лист	Листов 1		
Полоса 5х40 ГОСТ 103-57 Ст.3 ГОСТ 535-58	УКРНЕФТЕСПЕЦМОНТАЖПРОЕКТ		

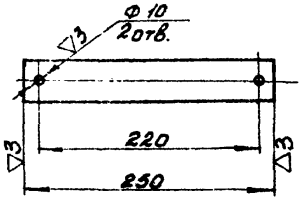

Предельные отклонения размеров: валов - по B_1, отверстий по A_1; остальных по CM_1.

Серия 4.900-5/74. Выпуск 2.

	СЗК-64-02		
Изм.	Масса	Масштаб	
Планка	1	0.4	1:4
Лист	Листов 1		
Полоса 5х40 ГОСТ 103-57 Ст.3 ГОСТ 535-58	УКРНЕФТЕСПЕЦМОНТАЖПРОЕКТ		

СЗК-64-01-00

Серия 4.900-5/74 Выпуск 2

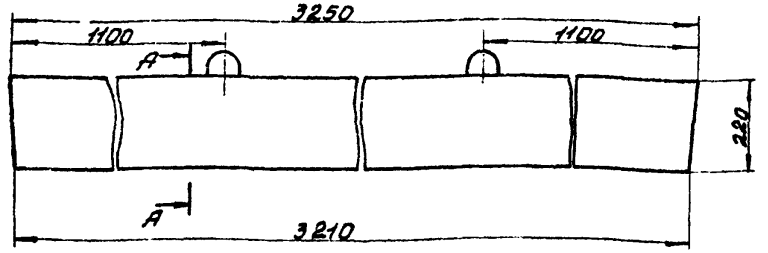

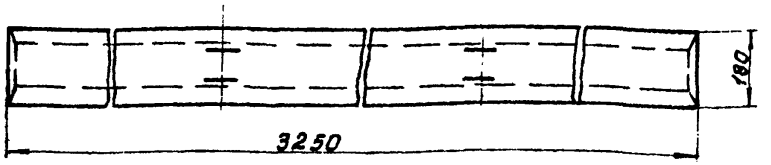

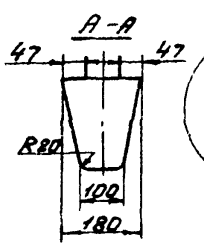

Арматурный каркас

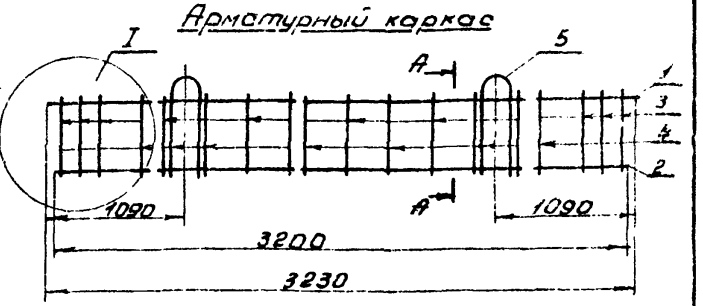

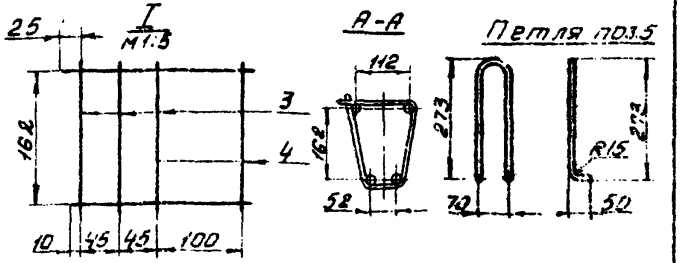

1. Приставку выполнить из бетона марки 300 /0,1м³ на одну приставку/; при изготовлении бетон тщательно уплотнить.
2. В местах пересечения стержней /поз.1,2,3,4/ арматурного каркаса производить контактную точечную сварку. Стержни поз.2 разрешается приварить через один шаг по всей длине за исключением торцевых участков длиной 200мм.
3. Спецификацию и выбор арматурной стали см. в таблице.

Разработано по материалам типового проекта 3.407-57/72 /приставка ПТ-1,2-3,25/.

Марка приставки	Наименование	Арматура							
		№ поз.	d мм	ℓ мм	К-во шт.				
ПТ-1,2÷3,25	стержни	1	12-II	3230	2	6,46			
		2	12-II	3200	2	6,4			
		3	16-I	580	15	8,7			
		4	18-I	455	10	4,55			
	петля	5	8-I	650	2	1,3			

СЗК 64.01.00

Приставка ПТ-1,2 3,25 опоры ВЛ

250 1:10

СЗК-67-01

▽3 (▽)

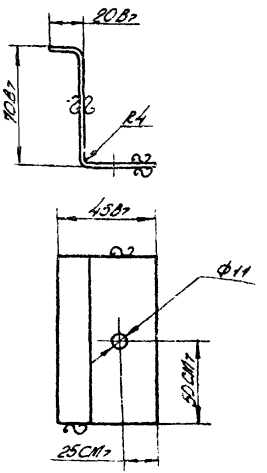

Длина развертки 106 мм

Изм.	Лист	№ докум.	Подп.	Дата	СЗК-67-01			
Разраб.		Романова			Скоба	Лит.	Масса	Масштаб
Пров.		Рутман				А	0,4	1:2
Т.контр.						Лист	Листов 1	
Н.контр.		Рябалова			Полоса 4×100 ГОСТ 103-57 ст3 ГОСТ 535-58	Институт Мосгазпроект		
Утв.								

Копировал: [illegible] Формат 11

Серия 4.900-5/74. Выпуск 2.

Инв. № подл. | Подп. и дата | Взам. инв. № | Инв. № дубл. | Подп. и дата

СЗК-67-02

▽3 (▽)

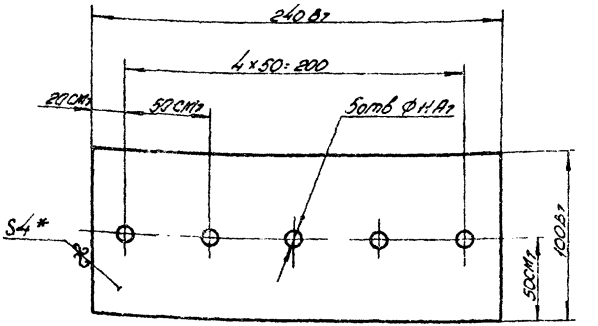

*Размер для справки

Изм.	Лист	№ докум.	Подп.	Дата	СЗК-67-02			
Разраб.		Романова			Пластина	Лит.	Масса	Масштаб
Пров.		Рутман				А	0,12	1:2
Т.контр.						Лист	Листов 1	
Н.контр.		Рябалова			Текстолит Г-40 ГОСТ 2910-67	Институт Мосгазпроект		
Утв.								

Копировал: [illegible] Формат 11

Серия 4.900-5/74. Выпуск 2.

Инв. № подл. | Подп. и дата | Взам. инв. № | Инв. № дубл. | Подп. и дата

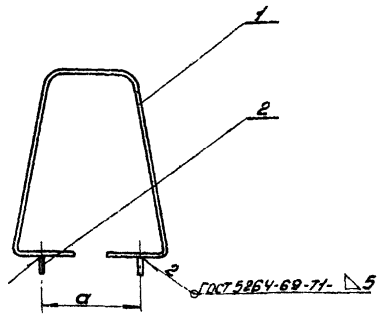

Таблица

Тип хомута соединительной защиты	d
УБСЗ-10	88
УБСЗ-50	125

Формат	Зона	Поз.	Обозначение	Наименование	Колич.	Примечание
				Детали		
А1		1	СЗК-75-01-01	Хомут	1	
				Стандартные изделия		
		2		Шпилька М6х15 ГОСТ 2008-53	2	

СЗК-75-01-00

Изм.	Лист	№ докум.	Подп.	Дата
Разраб.		Стрельц		
Пров.		Макаренко		
Т.контр.				
Н.контр.		Мишенко		
Утв.		Лебедкин		

Хомут

Лит.	Масса	Масштаб
А	1,14	1:4
Лист	Листов 1	

УКРГИПРОИНЖПРОЕКТ

Копировал: Васич Формат А4

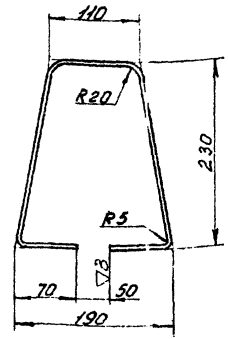

1. Предельные отклонения размеров: отверстий по A_7; валов - по B_7; остальных по C_{M7}.
2. Длина развертки 710 мм.

СЗК-75-01-01

Изм.	Лист	№ докум.	Подп.	Дата
Разраб.		Стрельц		
Пров.		Макаренко		
Т.контр.				
Н.контр.		Мишенко		
Утв.		Лебедкин		

Хомут

Лит.	Масса	Масштаб
А	1,11	1:4
Лист	Листов 1	

Полоса 5х40 ГОСТ 103-57 Ст.3 ГОСТ 535-58

УКРГИПРОИНЖПРОЕКТ

Копировал: Васич Формат А4

Серия 4.900-6/74. Выпуск 2.

Инв.№ подл. | Подп. и дата | Взам.инв.№ | Инв.№ дубл. | Подп. и дата

Альбом УФ-6/74 Инженерные

СЗК-78-02

▽3(▽)

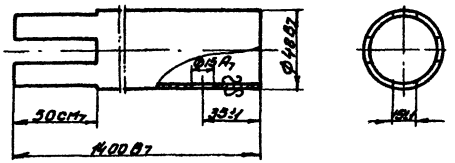

Серия 4.900-5/74 Вы уск 2

Подп. и дата | Взам. инв. № | Инв. № дубл. | Подп. и дата

СЗК-78-02

Контрольная труба	Литер.	Масса	Масштаб
	А	5.37	1:2
	Лист	Листов 1	

Труба 48×3 ГОСТ 10704-63 / Ст 2 ГОСТ 10705-63

Укргипроинжпроек

Формат 11

СЗК-78-06

~(▽)

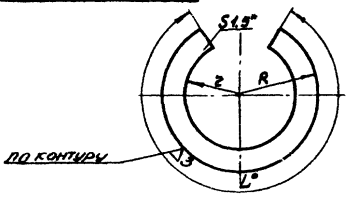

Обозначение	Ду	Rмм	rмм	L°	Масса кг
СЗК-78-06	32	120	22	270	0.4
-01	40	138	30	270	0.5
-02	50	159	36	270	0.66
-03	70	172	50	272	0.75
-04	80	183	57	282	0.875
-05	100	197	70	270	0.95
-06	125	214	85	280	1.1
-07	150	230	102	280	1.22
-08	175	251	125	280	1.36
-09	200	266	140	282	1.47
-10	225	283	157	282	1.59
-11	250	302	175	278	1.72
-12	300	337	205	285	2.1
-13	350	369	238	284	2.32
-14	400	373	258	286	2.55
-15	450	433	300	286	2.86
-16	500	464	331	287	3.1
-17	600	524	390	290	3.65
-18	700	576	432	300	4.4
-19	800	630	630	308	5.3

1. Предельные отклонения размеров по см7.
2. *Размер для справок.

Серия 4.900-5/74. Выпуск 2.

Подп. и дата | Взам. инв. № | Инв. № дубл. | Подп. и дата

СЗК-78-06

Козырёк	Лит.	Масса	Масштаб
	А	см табл.	—
	Лист	Листов 1	

Лист 3 ГОСТ 3-80 57 / Ст 3 ГОСТ 1-32-70

Укргипроинжпроек

СЗК-78-03

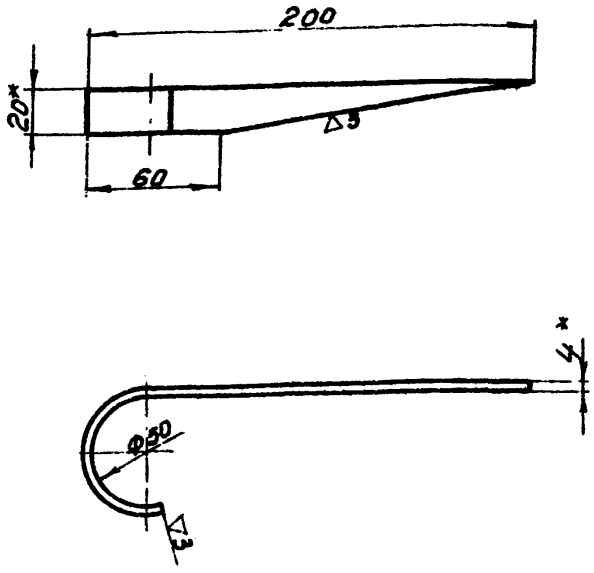

1. Длина развертки 265 мм.
2. * Размеры для справок
Предельные отклонения размеров:
отверстий - по A_7
остальных по CM_7

Изм.	Лист	№ докум.	Подп.	Дата	СЗК-78-03
Разраб.	Стоянов				Крючок
Провер.	Макаренко				
Т.контр.					
Рук.гр.	Притуленко				
Н.контр.	Макаренко				
Утв.	Яценко				

Лит.	Масса	Масштаб
А	0.16	1:2
Лист	Листов 1	

Полоса Ч×20 ГОСТ 103-57
Ст.3 ГОСТ 535-58

Укргипроинжпроект

Копировал: Богач Формат 11

Серия 4.900-5/74 Выпуск 2

Подп. и дата | Взам. инв. № | Инв. № дубл. | Подп. и дата

СЗК-78-13

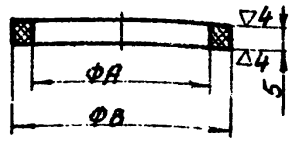

Обозначение	ΦA мм	ΦB	Масса кг
СЗК-78-13	16.8	20	0.00003
-01	28.4	32	0.0008
-02	57	63	0.003

Предельные отклонения размеров:
отверстий - по А7;
валов - по В7.

Изм.	Лист	№ докум.	Подп.	Дата	СЗК-78-13
Разраб.	Столяренко				Кольцо
Провер.	Макаренко				
Т.контр.					
Рук.гр.	Притуленко				
Н.контр.	Макаренко				
Утв.	Яценко				

Лит.	Масса	Масштаб
1	см	-
Лист	Листов 1	

Труба полиэтиленовая высокой плотности ЗТУМ... тип 1

Укргипроинжпроект

Копировал: Богач Формат 11

Серия 4.900-5/74. Выпуск 2.

Подп. и дата | Взам. инв. № | Инв. № дубл. | Подп. и дата

СЗК-78-04

▽3(▽)

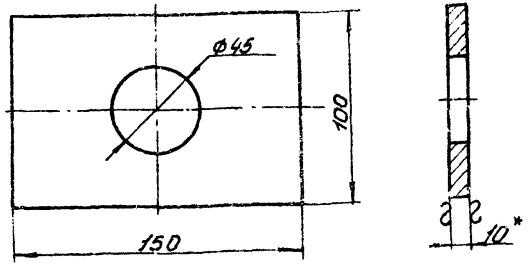

1. Предельные отклонения размеров:
   отверстий - по A_7;
   валов - по B_7;
   остальных - по CM_7;
2. * Размер для справок.

Изм.	Лист	№ докум.	Подп.	Дата	СЗК-78-04		
Разраб.	Столяренко				Донышко	Лит.	Масса	Мак. ист.
Пров.	Макаренко					1	0.56	1:2
Т. контр.						Лист	Листов 1	
Рук. гр.	Притуленко				Лист 10 ГОСТ 5681-57 Ст.3 ГОСТ 14637-69	Укргипроинжпроект		
Н. контр.	Макаренко							
Утв.	Яценко							

Серия 4.900-5/74 Выпуск 2

Подп. и дата | Взам. инв. № | Инв. № дубл. | Подп. и дата | Инв. № подл.

Копировал Богач Формат 11

СЗК-78-05

93

▽4(▽)

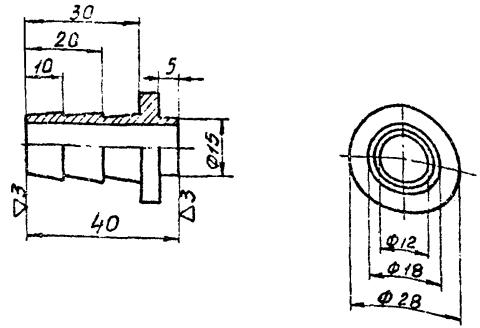

Предельные отклонения размеров: отверстий - по A_7;
валов - по B_7,
остальных - по CM_7

Изм.	Лист	№ докум.	Подп.	Дата	СЗК-78-05		
Разраб.	Столяренко				Штуцер	Лит.	Масса	Мак. ист.
Пров.	Макаренко					1	0.065	1:2
Т. контр.						Лист	Листов 1	
Рук. гр.	Притуленко				Ст.3 ГОСТ 380-71	Укргипроинжпроект		
Н. контр.	Макаренко							
Утв.	Яценко							

Серия 4.900-5/74. Выпуск 2

Подп. и дата | Взам. инв. № | Инв. № дубл. | Подп. и дата | Инв. № подл.

Копировал Богач Формат 11

СЗК-78-07

∇4(∇)

Серия У 900-5/71 Выпуск 2

Обозначение	p кгс/см²	$D_у$	$d_в$ мм	D мм	D_1 мм	b мм	D_2 мм	h мм	d мм	n	Масса кг
СЗК-78-07		32	39	120	90		70	2			1.2
-01		40	46	130	100		80				1.5
-02		50	59	140	110	15	90		18		1.65
-03		65	78	160	130		110			4	2.0
-04		80	91	185	150		128				2.66
-05		100	110	205	170		148				3.11
-06	1	125	135	230	200		178	3			4.1
-07		150	161	260	225		202		22		4.7
-08	2.5	175	196	290	255	17	232			8	5.2
-09		200	222	315	280		258				5.74
-10	6	225	245	340	305		282				6.8
-11		250	273	370	335		312				9.3
-12		300	325	430	395	20	365			12	11.1
-13		350	377	485	445		415				12.6
-14		400	426	535	495		465	4	26		18.9
-15		450	480	590	550		520			16	21.2
-16		500	530	640	600	25	570				22.2
-17		600	630	745	705		670			20	27.7
-18		700	720	800	810		775	5	30	24	35.7
-19		800	820	975	920		880				46.2
-20		32	39	135	100		78	2			2.0
-21		40	46	145	110		88				2.2
-22		50	59	160	125	19	102			4	2.9
-23		65	78	180	145		122		22		3.3
-24		80	91	195	160		138				3.7
-25	10	100	110	215	180		158				4.1
-26		125	135	245	210		188	3			6.7
-27	16	150	161	280	240	25	212			8	7.7
-28		175	196	310	270		242				9.0
-29		200	222	335	295		268				10.0
-30		225	245	365	325		295		26		11.2
-31		250	273	390	350		320			12	14.4
-32		300	325	450	405		370				18.9
-33		350	377	510	455	30	430			16	19.0
-34		400	426	585	525		482	4			28.6
-35		450	480	655	595		550				49.0
-36		500	530	715	650	40	600		36	20	54.0
-37		600	630	845	795		710	5			70.8

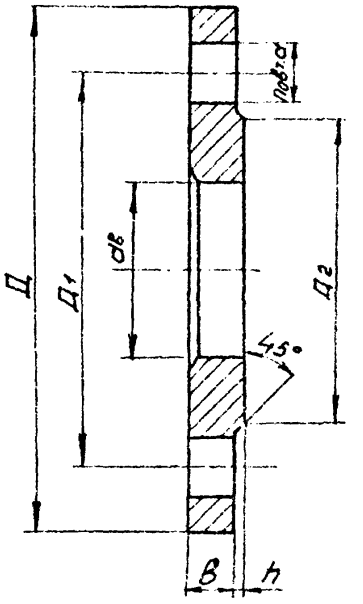

Предельные отклонения размеров:
отверстий – по A_7
валов – по B_7
остальных – по CM_7

Инв.№ подл.	Подп. и дата	Взам. инв.№	Инв.№ дубл.	Подп. и дата	Инв.№ подл.		

Изм.	Лист	№ докум.	Подп. Дата
Разраб.		Сурьина	
Пров.		Мошных	
Т.контр.			
Н.контр.		Пригожина	
Утв.		Бакалов	

СЗК-78-07

Фланец

Лит.	Масса	Масштаб
А		см. табл.

Лист	Листов 1

Ст 3 ГОСТ 380-71

Укрпромпроект

Копусова Бакал Формат А2

СЗК-78-08

∇3(∇)

Серия 4.900-5/77 Выпуск 2

Обозначение	Ру кгс/см²	Ду	dв мм	D мм	B мм	Масса кг
СЗК-78-08		32	40	70		0.006
-01		40	48	80		0.017
-02		50	60	90		0.019
-03		65	80	110		0.024
-04		80	92	128		0.033
-05	1;	100	110	148	4	0.041
-06		125	135	178		0.055
-07	2,5;	150	162	202		0.060
-08		175	198	232		0.062
-09	6;	200	222	258		0.072
-10		225	246	282		0.079
-11		250	274	312		0.094
-12		300	326	365		0.14
-13		350	378	415		0.15
-14		400	426	465		0.18
-15		450	480	520	5	0.21
-16		500	530	570		0.23
-17		600	630	670		0.27
-18		700	720	775		0.43
-19		800	820	880		0.53
-20		32	40	78		0.019
-21		40	48	88		0.023
-22		50	60	102		0.029
-23		65	80	122		0.035
-24		80	92	138		0.045
-25	10;	100	110	158	4	0.054
-26		125	136	188		0.07
-27	16	150	162	212		0.07
-28		175	198	242		0.08
-29		200	222	268		0.09
-30		225	246	295		0.11
-31		250	274	320		0.14
-32		300	326	370		0.16
-33		350	373	430		0.22
-34		400	426	482	5	0.27
-35		450	480	550		0.38
-36		500	530	604		0.48
-37		600	630	710		0.56
-38						

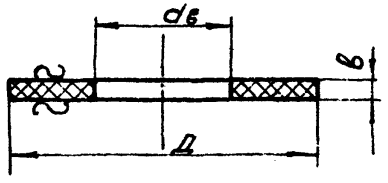

Предельные отклонения размеров:
отверстии по A_7
валов - по B_7

Допускается изготовление прокладки из полиэтилена, винипласта, паронита.

СЗК-78-08

Прокладка

Текстолит Г-В
ГОСТ 2910-67

Масса
см.
Гэбл.

Госстрой
Укрспецмонтажпроект

СЗК-78-09

Серия 4.900-5/74 Выпуск 2

Обозначение	$P_у$ $\frac{кгс}{см^2}$	Ду	Д3 мм	Д4 мм	d мм	e мм	масса кг
СЗК-78-09		32	30	17	12	17	0.004
-01		40	30	17	12	18	0.006
-02		50	30	17	12	18	0.006
-03		65	30	17	12	18	0.006
-04		80	35	21	16	18	0.0076
-05		100	35	21	16	18	0.0076
-06	1	125	35	21	16	20	0.008
-07		150	35	21	16	20	0.008
-08	2.5	175	35	21	16	20	0.008
-09		200	35	21	16	20	0.008
-10	6	225	35	21	16	20	0.008
-11		250	35	21	16	23	0.0085
-12		300	40	25	20	24	0.0105
-13		350	40	25	20	24	0.0105
-14		400	40	25	20	29	0.0118
-15		450	40	25	20	29	0.0118
-16		500	40	25	20	29	0.0118
-17		600	50	29	24	30	0.0165
-18		700	50	29	24	30	0.0165
-19		800	55	32	27	30	0.019
-20		32	35	21	16	21	0.008
-21		40	35	21	16	22	0.0085
-22		50	35	21	16	22	0.0085
-23		65	35	21	16	22	0.0085
-24		80	35	21	16	22	0.0085
-25		100	35	21	16	28	0.0085
26	10	125	35	21	16	28	0.0085
-27		150	40	25	20	28	0.012
-28	16	175	40	25	20	28	0.012
-29		200	40	25	20	28	0.0115
-30		225	40	25	20	28	0.0115
-31		250	40	25	20	33	0.0128
-32		300	55	35	30	34	0.0305
-33		350	55	35	30	34	0.0305
-34		400	55	35	30	34	0.0305
-35		450	55	35	30	44	0.034
-36		500	55	35	30	44	0.034
-37		600	55	35	30	45	0.034

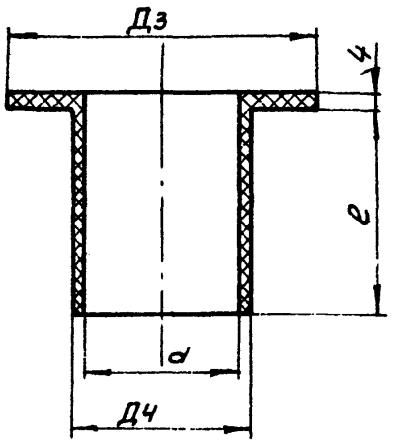

Предельные отклонения размеров:
отверстий - по A_7
валов - по B_7

Допускается изготовление втулки из полиэтилена, второпласта, паронита

					СЗК-78-09		
Изм.	Лист	№ докум.	Подп.	Дата	Втулка	Лит.	Масса	Масштаб
Разраб.		Струц					2н.	—
Пров.		Мацых					табл.	
Т.контр.						Лист	Листов 1
Рук. гр.		Притуленко			Текстолит ГОСТ 5-72	Укргипроцемпроект	
Н.контр.		Микорюк					
Утв.		[illegible]					

Копировал Богач Формат 12

СЗК-78-10

▽3(▽)

Обозначение	Дн мм	S мм	l мм	Масса кг
СЗК-78-10	38	3		0,25
-01	45	3		0,31
-02	57	3,5		0,65
-03	76	4	150	1,06
-04	89	4		1,29
-05	108	4		1,53
-06	133	4		1,91
-07	159	4,5		2,56
-08	194	4,5		3,2
-09	219	6		4,73
-10	245	6		5,3
-11	273	8		7,83
-12	325	8		9,37
-13	377	9	250	11,4
-14	426	9		13,1
-15	480	9		15,7
-16	530	9		17,3
-17	630	9		20,7
-18	720	9		23,7
-19	820	9		26,6

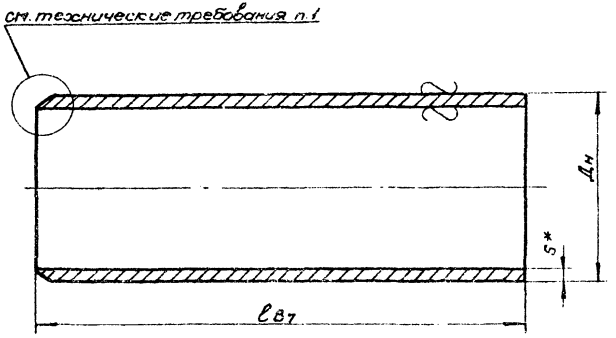

1. Торец подготовить под сварку стыковым швом
2. * Размер для справок.

					СЗК-78-10			
Изм.	Лист	№ докум.	Подп.	Дата	Патрубок	Лит.	Масса	Масштаб
Разраб.		Струц				А	ст. табл.	—
Провер.		Долгоренко				Лист	Листов 1	
Т. контр.								
Рук. гр.		Притуленко			Труба Дн×S ГОСТ 10704-63 / Ст 2А ГОСТ 10705-63	Укрдиропроектпроект		
Н. контр.		Макаренко						
Утв.		Яценко						

Серия 4.900-5/74 выпуск 2

Инв. № подл. | Подп. и дата | Взам. инв. № | Инв. № дубл. | Подп. и дата

Копировал Мирсанова. Формат 12

СЗК-78-12

▽4(▽)

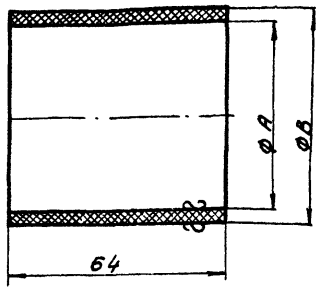

Обозначение	ФА мм	ФВ мм	Масса кг
СЗК-78-12	13	20	0.011
-01	21.4	32	0.03
-02	49.4	63	0.078

Предельные отклонения размеров:
отверстий - по А7;
валов - по В7.

Серия 4.900-5/74 выпуск 2

Изм.	Лист	№ докум.	Подп.	Дата	
Разраб.	Столяренко				
Провер.	Макаренко				
Т. контр.					
Рук. гр.	Притуленко				
Н. контр.	Макаренко				
Утв.	Яценко				

СЗК-78-12

Муфта

Труба полиэтиленовая высокой плотности ВТУМ 821-69

Лит	Масса	Масштаб
А	см. табл.	1:1

Лист | Листов 1

Укргипроинжпроект

Кс... Богач Формат 11

Подп. и дата | Взам. инв. № | Инв. № дубл. | Подп. и дата | Инв. № подл.

gost.e-ecolog.ru

СЗК-78-11

▽3(▽)

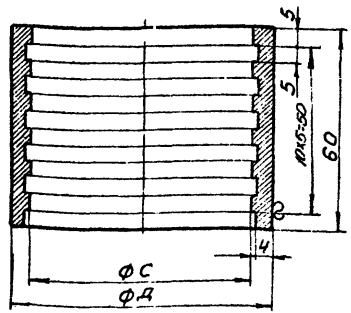

Обозначение	ФС мм	ФД мм	Масса кг
СЗК-78-11	21	33	0.22
-01	33	45	0.32
-02	54	76	0.57

Предельные отклонения размеров:
Отверстий - по А7;
валов - по В7.

Серия 4.900-5/74. Выпуск 2.

Изм.	Лист	№ докум.	Подп.	Дата	
Разраб.	Столяренко				
Провер.	Макаренко				
Т. контр.					
Рук. гр.	Притуленко				
Н. контр.	Макаренко				
Утв.	Яценко				

СЗК-78-11

Кожух муфты

Ст.3 ГОСТ 380-71

Лит	Масса	Масштаб
А	см. табл.	1:1

Лист | Листов 1

Укргипроинжпроект

Копировал: Богач Формат 11