ГОСУДАРСТВЕННЫЙ КОМИТЕТ СОВЕТА МИНИСТРОВ СССР

ПО ДЕЛАМ СТРОИТЕЛЬСТВА

/ГОССТРОЙ СССР/

ТИПОВЫЕ КОНСТРУКЦИИ И ДЕТАЛИ ЗДАНИЙ И СООРУЖЕНИЙ

СЕРИЯ 1494-18

ВОЗДУХОРАСПРЕДЕЛИТЕЛИ ПРИСТЕННЫЕ ЭЖЕКЦИОННЫЕ ПАНЕЛЬНЫЕ ТИП ВПЭП

ВЫПУСК I

РАБОЧИЕ ЧЕРТЕЖИ ВОЗДУХОРАСПРЕДЕЛИТЕЛЕЙ ВПЭП

Гл. конструктор института /Л. Жигин/

Гл. инженер института /Р. Гобзи/

Инв. № подл.	Подп. и дата	Взам. инв. №	Инв. № дубл.	Подп. и дата

РАЗРАБОТАНЫ
ПРОЕКТНЫМ ИНСТИТУТОМ
ПРОЕКТПРОМВЕНТИЛЯЦИЯ

Инв. 13195/706 02

Цена: 7-02

УТВЕРЖДЕНЫ
И ВВЕДЕНЫ В ДЕЙСТВИЕ
С 1 ФЕВРАЛЯ 1975 г
ГЛАВПРОМСТРОЙПРОЕКТОМ
ГОССТРОЯ СССР
ПРИКАЗ № 8 ОТ 27/I 1975 г

gost.e-ecolog.ru

Серия 1.494-18 Выпуск 1

Наименование	Стр.
Титульный лист.	1
Содержание альбома	2,3,4
Технические требования	5,6
Воздухораспределитель ВПЭП ВПЭП11. Спецификация.	7
Короб ВПЭП11-01. Спецификация	7
Панель воздухораздающая. П-ВПЭП11. Спецификация	7
Контрфланец. КФ1. Спецификация.	7
Воздухораспределитель ВПЭП. ВПЭП11Л. Спецификация.	8
Короб. ВПЭП11Л-01. Спецификация.	8
Воздухораспределитель ВПЭП. ВПЭП12. Спецификация.	9
Короб. ВПЭП12-01. Спецификация.	9
Фланец ВПЭП12-02. Спецификация.	9
Панель воздухораздающая. П-ВПЭП12. Спецификация.	9
Панель. П-ВПЭП12-01. Спецификация.	10
Заглат. П-ВПЭП12-02. Спецификация.	10
Контрфланец. КФ2. Спецификация.	10
Воздухораспределитель ВПЭП. ВПЭП13. Спецификация.	10
Короб. ВПЭП13-01. Спецификация.	11
Фланец. ВПЭП13-02. Спецификация.	11
Панель воздухораздающая. П-ВПЭП13. Спецификация.	11
Панель. П-ВПЭП13-01. Спецификация.	11
Контрфланец. КФ3. Спецификация.	12
Воздухораспределитель ВПЭП. ВПЭП14. Спецификация.	12
Короб. ВПЭП14-01. Спецификация.	12
Фланец. ВПЭП14-02. Спецификация.	12
Панель воздухораздающая. П-ВПЭП14. Спецификация.	13
Панель. П-ВПЭП14-01. Спецификация.	15
Контрфланец. КФ4. Спецификация.	13
Воздухораспределитель ВПЭП. ВПЭП21. Спецификация.	13
Короб. ВПЭП21-01. Спецификация	14
Воздухораспределитель ВПЭП. ВПЭП22. Спецификация.	14
Короб. ВПЭП22-01. Спецификация.	14
Воздухораспределитель ВПЭП. ВПЭП23. Спецификация.	14
Короб. ВПЭП23-01. Спецификация.	15
Воздухораспределитель ВПЭП. ВПЭП24 Спецификация.	15
Короб. ВПЭГ24-01. Спецификация.	15
Воздухораспределитель ВПЭП. ВПЭП-Д. Спецификация.	15
Короб. ВПЭП-Д-01. Спецификация.	16
Воздухораспределитель ВПЭП. ВПЭП-Т. Спецификация.	16
Короб. ВПЭП-Т-01. Спецификация.	16
Контрфланец. КФ5. Спецификация.	16
Воздухораспределитель ВПЭП. ВПЭП11ГБ. Спецификация.	17
Короб. ВПЭП11ГБ-01. Спецификация.	17
Приежим. ВПЭП11ГБ-02. Спецификация.	17
Панель воздухораздающая. П-ВПЭП11Г. Спецификация.	17
Воздухораспределитель ВПЭП. ВПЭП12ГБ. Спецификация.	18
Короб. ВПЭП12ГБ-01. Спецификация.	18
Панель воздухораздающая. П-ВПЭП12Г. Спецификация.	18
Панель. П-ВПЭП12Г-01 Спецификация.	18
Воздухораспределитель ВПЭП. ВПЭП13ГБ. Спецификация.	19
Короб. ВПЭП13ГБ-01. Спецификация.	19
Панель воздухораздающая. П-ВПЭП13Г. Спецификация.	19
Панель. П-ВПЭП13Г-01. Спецификация.	19
Воздухораспределитель ВПЭП. ВПЭП14ГБ. Спецификация	20
Короб. ВПЭП14ГБ-01. Спецификация.	20
Панель воздухораздающая. П-ВПЭП14Г. Спецификация.	20
Панель. П-ВПЭП14Г-01. Спецификация.	20
Воздухораспределитель ВПЭП. ВПЭП22ГБ. Спецификация.	21
Короб. ВПЭП22ГБ-01. Спецификация.	21
Воздухораспределитель ВПЭП. ВПЭП23ГБ. Спецификация.	21
Короб. ВПЭП23ГБ-01. Спецификация.	21
Воздухораспределитель ВПЭП. ВПЭП24ГБ. Спецификация.	22
Короб. ВПЭП24ГБ-01. Спецификация.	22
Воздухораспределитель ВПЭП. ВПЭП11ГВ. Спецификация.	22
Короб. ВПЭП11ГВ-01. Спецификация.	22
Воздухораспределитель ВПЭП. ВПЭП12ГВ. Спецификация.	23
Короб. ВПЭП12ГВ-01. Спецификация.	23
Воздухораспределитель ВПЭП. ВПЭП13ГВ. Спецификация	23
Короб. ВПЭП13ГВ-01. Спецификация.	23
Воздухораспределитель ВПЭП. ВПЭП14ГВ. Спецификация.	24
Короб. ВПЭП14ГВ-01. Спецификация.	24
Воздухораспределитель ВПЭП. ВПЭП22ГВ. Спецификация.	24
Короб. ВПЭП22ГВ-01. Спецификация.	24
Воздухораспределитель ВПЭП. ВПЭП23ГВ. Спецификация.	25
Короб. ВПЭП23ГВ-01. Спецификация.	25
Воздухораспределитель ВПЭП. ВПЭП24ГВ. Спецификация	25
Короб. ВПЭП24ГВ-01. Спецификация.	25
Короб. К1. Спецификация.	25
Короб. К2. Спецификация.	26
Короб. К3. Спецификация.	26
Короб. К4. Спецификация.	26
Короб. К5. Спецификация.	27
Короб. К6. Спецификация.	27

ВПЭП Д1

Содержание

Лит. | Лист | Листов: 1 | 1 | 12

ММОС ОВиК Главпромвентиляция ПП Проектпромвентиляция

Изм. Лист № докум. Подп. Дата

Разраб. Гилерова

Пров. Радикман

Нач. отд. Бидзеран

Н. контр. Радикман

Утв. Казен

Инв. № подл. | Подп. и дата | Взам. инв. № | Инв. № дубл. | Подп. и дата

Копировал: Элина

Формат: А4

Серия 1.494-19 Выпуск 1

Наименование	Стр.
Короб. К7. Спецификация.	21
Короб. К8. Спецификация.	27
Короб. К9. Спецификация.	28
Короб. К10. Спецификация.	28
Короб. К11. Спецификация.	28
Короб. К12. Спецификация.	28
Короб. К13. Спецификация.	29
Короб. К14. Спецификация.	29
Короб. К15. Спецификация.	29
Короб. К16. Спецификация.	29
Короб. К17. Спецификация.	30
Короб. К18. Спецификация.	30
Короб. К19. Спецификация.	30
Короб. К20. Спецификация.	30
Воздухораспределитель ВПЭП. ВПЭП11СБ. Сборочный чертеж.	31
Короб. ВПЭП11-01СБ. Сборочный чертеж.	31
Корыто. ВПЭП11-0101. Деталь.	32
Дно. ВПЭП11-0102. Деталь.	32
Корыто. ВПЭП11Л-0101. Деталь.	32
Панель Воздухораздающая. П-ВПЭП11СБ. Сборочный чертеж.	33
Секция П-ВПЭП11-01. Деталь.	33
Закручиватель. П-ВПЭП11-02. Деталь.	34

Наименование	Стр.
Контрфланец. КФ1СБ. Сборочный чертеж.	35
Связь. КФ1-01. Деталь.	35
Дно. ВПЭП-Д-0102. Деталь.	35
Воздухораспределитель ВПЭП. ВПЭП11пСБ. Сборочный чертеж.	36
Короб. ВПЭП11п-01СБ. Сборочный чертеж.	36
Дно. ВПЭП14-0101. Деталь.	37
Корыто. ВПЭП11п-0101. Деталь.	37
Корыто. ВПЭП-Д-0101. Деталь.	37
Воздухораспределитель ВПЭП. ВПЭП11лСБ. Сборочный чертеж.	38
Короб. ВПЭП11л-01СБ. Сборочный чертеж.	38
Воздухораспределитель ВПЭП. ВПЭП12СБ. Сборочный чертеж.	39
Короб. ВПЭП12-01СБ. Сборочный чертеж.	39
Фланец. ВПЭП12-02СБ. Сборочный чертеж.	40
Связь. ВПЭП12-0201. Деталь.	40
Связь. ВПЭП12-0202. Деталь.	40
Стенка. ВПЭП12-0101. Деталь.	41
Вставка. ВПЭП13-0101. Деталь.	41
Фланец. ВПЭП13-02СБ. Сборочный чертеж.	41
Панель Воздухораздающая. П-ВПЭП12СБ. Сборочный чертеж.	42
Панель. П-ВПЭП12-01СБ. Сборочный чертеж.	42
Секция. П-ВПЭП12-0101. Деталь.	43

Наименование	Стр.
Связь. П-ВПЭП12-0102. Деталь.	43
Связь. П-ВПЭП12-0103. Деталь.	43
Упор. П-ВПЭП12-0104. Деталь.	43
Захват. П-ВПЭП-12-02СБ. Сборочный чертеж.	44
Скоба. П-ВПЭП-12-0201. Деталь.	44
Болт. П-ВПЭП-12-0001. Деталь.	44
Связь. П-ВПЭП-13-0101. Деталь.	44
Контрфланец. КФ2СБ. Сборочный чертеж.	45
Связь. КФ2-01. Деталь.	45
Связь. КФ3-01. Деталь.	45
Воздухораспределитель ВПЭП. ВПЭП15СБ. Сборочный чертеж.	46
Короб. ВПЭП13-01СБ. Сборочный чертеж.	46
Дно. ВПЭП13-0102. Деталь.	47
Секция. П-ВПЭП13-0102. Деталь.	47
Связь. П-ВПЭП14-0101. Деталь.	47
Узел. ВПЭП11ГБ-0101. Деталь.	47
Панель Воздухораздающая. П-ВПЭП13СБ. Сборочный чертеж.	48
Панель. П-ВПЭП13-01СБ. Сборочный чертеж.	48
Контрфланец. КФ3СБ. Сборочный чертеж.	49
Контрфланец. КФ4СБ. Сборочный чертеж.	49
Связь. ВПЭП13-0201. Деталь.	50
Связь. КФ4-01. Деталь.	50

Наименование	Стр.
Воздухораспределитель ВПЭП. ВПЭП14СБ. Сборочный чертеж.	50
Короб. ВПЭП14-01СБ. Сборочный чертеж.	51
Фланец. ВПЭП14-02СБ. Сборочный чертеж.	52
Связь. ВПЭП14-0201. Деталь.	52
Связь. КФ5-01. Деталь.	52
Панель Воздухораздающая. П-ВПЭП14СБ. Сборочный чертеж.	53
Панель. П-ВПЭП14-01СБ. Сборочный чертеж.	53
Воздухораспределитель ВПЭП. ВПЭП21СБ. Сборочный чертеж.	54
Короб. ВПЭП21-01СБ. Сборочный чертеж.	55
Корыто. ВПЭП21-0101. Деталь.	55
Стенка. ВПЭП22-0101. Деталь.	56
Вставка. ВПЭП23-0101. Деталь.	56
Воздухораспределитель ВПЭП. ВПЭП22СБ. Сборочный чертеж.	57
Короб. ВПЭП22-01СБ. Сборочный чертеж.	58
Воздухораспределитель ВПЭП. ВПЭП23СБ. Сборочный чертеж.	59
Короб. ВПЭП23-01СБ. Сборочный чертеж.	60
Воздухораспределитель ВПЭП. ВПЭП24СБ. Сборочный чертеж.	61
Короб. ВПЭП24-01СБ. Сборочный чертеж.	62
Воздухораспределитель ВПЭП. ВПЭП-ДСБ. Сборочный чертеж.	63
Короб. ВПЭП-Д-01СБ. Сборочный чертеж.	63
Воздухораспределитель ВПЭП. ВПЭП-ТСБ. Сборочный чертеж.	64
Короб. ВПЭП-Т-01СБ. Сборочный чертеж.	65

Наименование	Стр.
Связь. ВПЭП-Т-0102. Деталь.	66
Стенка. ВПЭП-Т-0102. Деталь.	66
Контрфланец. К-ВБСБ. Сборочный чертеж.	66
Воздухораспределитель ВПЭП. ВПЭП11ГБСБ. Сборочный чертеж.	67
Короб. ВПЭП11ГБ-01СБ. Сборочный чертеж.	67
Прижим. ВПЭП11ГБ-0202. Сборочный чертеж.	68
Планка. ВПЭП11ГБ-0201. Деталь.	68
Ось. ВПЭП11ГБ-0202. Деталь.	68
Панель воздухораздающая. П-ВПЭП11ГСБ Сборочный чертеж.	69
Панель. П-ВПЭП11Г-01. Деталь.	69
Крючок. ВПЭП11ГБ-0004. Деталь.	70
Пружина. ВПЭП11ГБ-0002. Деталь.	70
Фланец. ВПЭП11ГБ-0101. Деталь.	70
Фланец. ВПЭП12ГВ-0101. Деталь.	70
Воздухораспределитель ВПЭП. ВПЭП12ГБСБ. Сборочный чертеж.	71
Короб. ВПЭП12ГБ-01СБ. Сборочный чертеж.	71
Ребро. ВПЭП12ГБ-0102. Деталь.	72
Ребро. П-ВПЭП12Г-0102. Деталь.	72
Планка. ВПЭП12ГБ-0001. Деталь.	72
Ось. ВПЭП12ГБ-0002. Деталь.	72
Панель воздухораздающая. П-ВПЭП12ГСБ Сборочный чертеж.	73
Панель. П-ВПЭП12Г-01СБ. Сборочный чертеж.	73

Наименование	Стр.
Воздухораспределитель ВПЭП. ВПЭП14ГБСБ. Сборочный чертеж.	74
Короб. ВПЭП14ГБ-01СБ. Сборочный чертеж.	74
Панель воздухораздающая. П-ВПЭП14ГСБ. Сборочный чертеж.	75
Панель. П-ВПЭП14Г-01СБ. Сборочный чертеж.	75
Воздухораспределитель ВПЭП. ВПЭП14ГБСБ Сборочный чертеж.	76
Короб. ВПЭП14ГБ-01СБ. Сборочный чертеж.	76
Панель воздухораздающая. П-ВПЭП14ГСБ. Сборочный чертеж.	77
Панель. П-ВПЭП14Г-01СБ. Сборочный чертеж.	77
Воздухораспределитель ВПЭП. ВПЭП22ГБСБ Сборочный чертеж.	78
Короб. ВПЭП22ГБ-01СБ. Сборочный чертеж.	78
Воздухораспределитель ВПЭП. ВПЭП23ГБСБ. Сборочный чертеж.	79
Короб. ВПЭП23ГБ-01СБ. Сборочный чертеж.	80
Короб. ВПЭП24ГБ-01СБ. Сборочный чертеж.	80
Воздухораспределитель ВПЭП. ВПЭП24ГБСБ. Сборочный чертеж.	81
Воздухораспределитель ВПЭП. ВПЭП11ГВСБ Сборочный чертеж.	82
Короб. ВПЭП11ГВ-01СБ. Сборочный чертеж.	82
Воздухораспределитель ВПЭП. ВПЭП12ГВ. Сборочный чертеж.	83
Короб. ВПЭП12ГВ-01СБ. Сборочный чертеж.	83
Воздухораспределитель ВПЭП. ВПЭП13ГБСБ. Сборочный чертеж.	84
Короб. ВПЭП13ГВ-01СБ. Сборочный чертеж.	84
Воздухораспределитель ВПЭП. ВПЭП14ГБСБ. Сборочный чертеж.	85

Наименование	Стр.
Короб. ВПЭП14ГВ-01СБ. Сборочный чертеж.	85
Воздухораспределитель ВПЭП. ВПЭП22ГВСБ. Сборочный чертеж.	86
Короб. ВПЭП22ГВ-01СБ. Сборочный чертеж.	86
Воздухораспределитель ВПЭП. ВПЭП23ГВСБ. Сборочный чертеж.	87
Короб. ВПЭП23ГБ-01СБ. Сборочный чертеж.	88
Воздухораспределитель ВПЭП. ВПЭП24ГВСБ. Сборочный чертеж.	89
Короб. ВПЭП24ГБ-01СБ. Сборочный чертеж.	90
Фланец. ВПЭП13ГБ-0101. Деталь.	91
Фланец. ВПЭП23ГВ-0101. Деталь.	91
Фланец. ВПЭП24ГВ-0101. Деталь.	91
Связь. К11-01. Деталь.	91
Короб. К1СБ. Сборочный чертеж.	92
Стенка. К1-01. Деталь.	92
Связь. К1-02. Деталь.	93
Стенка. К1-03. Деталь.	93
Стенка. К1-04. Деталь.	93
Короб. К2СБ. Сборочный чертеж.	94
Короб. К3СБ. Сборочный чертеж.	95
Короб. К4СБ. Сборочный чертеж.	96
Короб. К5СБ. Сборочный чертеж.	97
Короб. К6СБ Сборочный чертеж.	98
Короб. К7СБ. Сборочный чертеж.	99

Наименование	Стр.
Короб. К8СБ. Сборочный чертеж.	100
Короб. К9СБ. Сборочный чертеж.	101
Короб. К10СБ. Сборочный чертеж.	102
Короб. К11СБ. Сборочный чертеж.	103
Короб. К12СБ. Сборочный чертеж.	104
Короб. К13СБ. Сборочный чертеж.	105
Короб. К14СБ. Сборочный чертеж.	106
Короб. К15СБ. Сборочный чертеж.	107
Короб. К16СБ. Сборочный чертеж.	108,109
Короб. К17СБ. Сборочный чертеж.	109,110
Короб. К18СБ. Сборочный чертеж.	111,113
Короб. К19СБ. Сборочный чертеж.	112,113
Короб. К20СБ. Сборочный чертеж.	114,115

Перечень применяемых стандартов

ГОСТ	397-66	ГОСТ	8073-56
ГОСТ	535-58	ГОСТ	5632-65
ГОСТ	2590-71	ГОСТ	5440-60
ГОСТ	2688-54	ГОСТ	10621-63
ГОСТ	8242-65	ГОСТ	10625-63
ГОСТ	3680-57	ГОСТ	11371-65
ГОСТ	5681-70	ГОСТ	14771-69
ГОСТ	5632-61	ГОСТ	16523-70
ГОСТ	5915-70	ГОСТ	16528-70
ГОСТ	7798-70		

ОСТ 1010

Серия выполнена в двух альбомах:

- Выпуск 0 – Указания по выбору и расчету;
- Выпуск 1 – Рабочие чертежи.

Различают следующие исполнения воздухораспределителей и воздухораздающих панелей:

- по расположению – пристенные и потолочные;
- по материалу – из черной и оцинкованной стали.

Исполнение коробов различается по материалу из черной и оцинкованной стали.

Обозначения воздухораспределителей, панелей воздухораздающих и коробов в зависимости от исполнения приведены в табл. 1 и 2.

Серия 1.494-18 выпуск 1

Изм.	Лист	№ докум.	Подп.	Дата	ВПЭП. Д2			
Разраб.	Жарко				Технические требования	Лит. А	Лист 1	Листов 8
Пров.	Денисова					ММСС СССР Главпромвентиляция ПИ Проектпромвентиляция		
Н.контр.	Денисова							
Утв.	Бейликман							

Инв. № подл. | Подп. и дата | Взам. инв. № | Инв. № дубл. | Подп. и дата

Копировал: Блик

Формат: 11

Воздухораспределители и панели воздухораздающие

Таблица 1

	из черной стали			из оцинкованной стали		
	пристенные	потолочные с боковым подводом воздуха	потолочные с вертикальным подводом воздуха	пристенные	потолочные с боковым подводом воздуха	потолочные с вертикальным подводом воздуха
Воздухораспределители	ВПЭП 11	ВПЭП 11Гб	ВПЭП 11Гв	ВПЭП 11Ц	ВПЭП 11ГбЦ	ВПЭП 11ГвЦ
	ВПЭП 11п	—	—	ВПЭП 11пЦ	—	—
	ВПЭП 11л	—	—	ВПЭП 11лЦ	—	—
	ВПЭП 12	ВПЭП 12Гб	ВПЭП 12Гв	ВПЭП 12Ц	ВПЭП 12ГбЦ	ВПЭП 12ГвЦ
	ВПЭП 13	ВПЭП 13Гб	ВПЭП 13Гв	ВПЭП 13Ц	ВПЭП 13ГбЦ	ВПЭП 13ГвЦ
	ВПЭП 14	ВПЭП 14Гб	ВПЭП 14Гв	ВПЭП 14Ц	ВПЭП 14ГбЦ	ВПЭП 14ГвЦ
	ВПЭП 21	—	—	ВПЭП 21Ц	—	—
	ВПЭП 22	ВПЭП 22Гб	ВПЭП 22Гв	ВПЭП 22Ц	ВПЭП 22ГбЦ	ВПЭП 22ГвЦ
	ВПЭП 23	ВПЭП 23Гб	ВПЭП 23Гв	ВПЭП 23Ц	ВПЭП 23ГбЦ	ВПЭП 23ГвЦ
	ВПЭП 24	ВПЭП 24Гб	ВПЭП 24Гв	ВПЭП 24Ц	ВПЭП 24ГбЦ	ВПЭП 24ГвЦ
	ВПЭП-Д	—	—	ВПЭП-ДЦ	—	—
	ВПЭП-Т	—	—	ВПЭП-ТЦ	—	—
Панели воздухораздающие						
	П-ВПЭП 11	П-ВПЭП 11Г		П-ВПЭП 11Ц	П-ВПЭП 11ГЦ	
	П-ВПЭП 12	П-ВПЭП 12Г		П-ВПЭП 12Ц	П-ВПЭП 12ГЦ	
	П-ВПЭП 13	П-ВПЭП 13Г		П-ВПЭП 13Ц	П-ВПЭП 13ГЦ	
	П-ВПЭП 14	П-ВПЭП 14Г		П-ВПЭП 14Ц	П-ВПЭП 14ГЦ	

Инв. № подл. | Подп. и дата | Взам. инв. № | Инв. № дубл. | Подп. и дата

Изм. | Лист | № докум. | Подп. | Дата

ВПЭП. Д2

Лист 2

Копировал: Блик

Формат: 11

Короба

Таблица 2

из черной стали	из оцинкованной стали
К1	К1Ц
К2	К2Ц
К3	К3Ц
К4	К4Ц
К5	К5Ц
К6	К6Ц
К7	К7Ц
К8	К8Ц
К9	К9Ц
К10	К10Ц
К11	К11Ц
К12	К12Ц
К13	К13Ц
К14	К14Ц
К15	К15Ц
К16	К16Ц
К17	К17Ц
К18	К18Ц
К19	К19Ц
К20	К20Ц

Инв. № подл. | Подп. и дата | Взам. инв. № | Инв. № дубл. | Подп. и дата

Изм. | Лист | № докум. | Подп. | Дата

ВПЭП. Д2

Лист 3

Копировал: Блик

Формат: 11

Примеры заказа в проектной документации воздухораспределителей, панелей воздухораздающих и коробов.

Пример 1. Воздухораспределитель пристенный ВПЭП 14, из черной стали, с закручивателями из полиэтилена салатового цвета.

Воздухораспределитель ВПЭП 14, закручиватель – полиэтилен салатовый

Пример 2. Воздухораспределитель пристенный ВПЭП 14, из оцинкованной стали с закручивателями из капрона салатового цвета.

Воздухораспределитель ВПЭП 14Ц, закручиватель – капрон салатовый.

Пример 3. Воздухораспределитель потолочный ВПЭП 14, из черной стали, с боковым подводом воздуха, с закручивателем из фенопласта белого цвета.

Воздухораспределитель ВПЭП 14Гб, закручиватель – фенопласт белый.

Пример 4. Воздухораспределитель потолочный ВПЭП 14, из оцинкованной стали, с боковым подводом воздуха с закручивателями из полистирола белого цвета.

Воздухораспределитель ВПЭП 14ГбЦ, закручиватель – полистирол белый.

Инв. № подл. | Подп. и дата | Взам. инв. № | Инв. № дубл. | Подп. и дата

Изм. | Лист | № докум. | Подп. | Дата

ВПЭП. Д2

Лист 4

Копировал: Блик

Формат: 11

Пример 5. Воздухораспределитель потолочный ВПЭП13, из черной стали с вертикальным подводом воздуха, с закручивателями из капрона белого цвета.
Воздухораспределитель ВПЭП13Г5, закручиватель - капрон белый.

Пример 6. Воздухораспределитель потолочный ВПЭП13, из оцинкованной стали, с вертикальным подводом воздуха, с закручивателями из полистирола белого цвета.
Воздухораспределитель ВПЭП13Г5Ц, закручиватель - полистирол белый

Пример 7. Панель воздухораздающая П-ВПЭП13, из черной стали, с закручивателями из полистирола салатового цвета, для пристенных воздухораспределителей.
Панель воздухораздающая П-ВПЭП13, закручиватель - полистирол салатовый.

Пример 8. Панель воздухораздающая П-ВПЭП13, из оцинкованной стали, с закручивателями из полистирола салатового цвета, для пристенных воздухораспределителей
Панель воздухораздающая П-ВПЭП13Ц, закручиватель - полистирол салатовый.

Пример 9. Панель воздухораздающая П-ВПЭП14 из черной стали с закручивателями из фенопласта белого цвета, для потолочных воздухораспределителей.
Панель воздухораздающая П-ВПЭП14Г, закручиватель - фенопласт белый

Пример 10. Панель воздухораздающая П-ВПЭП14, из оцинкованной стали с закручивателями из фенопласта белого цвета, для потолочных воздухораспределителей.
Панель воздухораздающая П-ВПЭП14Г5Ц, закручиватель - фенопласт белый.

Пример 11. Короб К13 из черной стали
Короб К13

Пример 12. Короб К14 из оцинкованной стали
Короб К14Ц

Технические требования

1. Детали и сборочные единицы должны изготавливаться в соответствии с требованиями рабочих чертежей и настоящих технических требований.

2. Неуказанные предельные отклонения размеров:
- отверстий, по A_7;
- валов, по B_7;
- остальных, по CM_7

в соответствии с ОСТ 1010 и ГОСТ 2689-54

3. Место нахождения сварочных швов должны быть предварительно очищены от ржавчины, окалины, масла, краски и загрязнений.

4. Контроль качества сварных швов производить до грунтовки и окраски воздухораспределителей в соответствии с требованиями ГОСТ 3242-69 табл. 1, п.1

5. Вмятины и погнутости деталей и сборочных единиц не допускаются.

6. При наличии в обозначении воздухораспределителей, панелей воздухораздающих и коробов буквы „Ц", они изготавливаются из оцинкованной стали ГОСТ 8075-56.

7. Наружные и внутренние поверхности воздухораспределителей, панелей воздухораздающих и коробов изготовленных из черной стали, должны быть покрыты грунтовкой, обладающей хорошей адгезией к металлу и окрашены.
Окраска закручивателей не допускается.

8. При изготовлении воздухораспределителей и панелей воздухораздающих из оцинкованной стали, места с поврежденным при сварке цинковым покрытием должны быть очищены от окислов, загрунтованы одним слоем лака БТ-577 и покрыты двумя слоями краски БТ-177 ГОСТ 5631-70.

9. Детали из черного металла, входящие в состав воздухораспределителя и панели воздухораздающей, изготовленных из оцинкованной стали, должны быть загрунтованы одним слоем лака БТ-577 и покрыты двумя слоями краски БТ-177 ГОСТ 5631-70.

10. Слой грунтовки или краски должен быть ровным, без подтеков, пятен, морщин, пузырей и приставших загрязнений.

11. При отправке потребителю, воздухораспределители и панели воздухораздающие в зависимости от способа транспортирования должны быть упакованы в соответствующую тару, обеспечивающую их сохранность от механических повреждений и атмосферных воздействий.

Серия 1.494-18 выпуск 1

Формат	Зона	Поз.	Обозначение	Наименование	Кол.	Примечание
				Документация		
12			ВПЭП 11 СБ	Сборочный чертеж		
				Сборочные единицы		
11		1	ВПЭП 11-01	Короб	1	
11		2	П-ВПЭП 11	Панель воздухораздающая	1	
11		3	КФ1	Контрфланец	1	
				Стандартные изделия		
		4		Винт 5х10-051		
				ГОСТ 10621-63	14	0,0018кг

ВПЭП 11

Воздухораспределитель ВПЭП

Изм.	Лист	№ докум.	Подп.	Дата
Разраб.	Власова			
Пров.	Денисова			
Н. контр.	Денисова			
Утв.	Зейликман			

Лит. | Лист | Листов: 1

ММСС СССР Главпромвентиляция ПИ Проектпромвентил.

Копировал: В.— Формат: 11

Формат	Зона	Поз.	Обозначение	Наименование	Кол.	Примечание
				Документация		
12			ВПЭП 11-01 СБ	Сборочный чертеж		
				Детали		
12		1	ВПЭП 11-0101	Корыто	1	
11		2	ВПЭП 11-0102	Дно	1	
54		3	ВПЭП 11-0103	Планка		
				Уголок 40х40х25-Ст.3		
				ГОСТ 8276-63		
				Е=510	1	0,74кг

ВПЭП 11-01

Короб

Изм.	Лист	№ докум.	Подп.	Дата
Разраб.	Власова			
Пров.	Денисова			
Н. контр.	Денисова			
Утв.	Зейликман			

Лит. | Лист | Листов: 1

ММСС СССР Главпромвентиляция ПИ Проектпромвентиляция

Копировал: В.— Формат: 11

Формат	Зона	Поз.	Обозначение	Наименование	Кол.	Примечание
				Документация		
12			П-ВПЭП 11 СБ	Сборочный чертеж		
				Детали		
12		1	П-ВПЭП-11-01	Секция	1	
12		2	П-ВПЭП 11-02	Закручиватель	50	

П-ВПЭП 11

Панель Воздухораздающая

Изм.	Лист	№ докум.	Подп.	Дата
Разраб.	Горбунова			
Пров.	Денисова			
Н. контр.	Денисова			
Утв.	Зейликман			

Лит. | Лист | Листов

ММСС СССР Главпромвентиляция ПИ Проектпромвентиляция

Копировал: В.— Формат: 11

Формат	Зона	Поз.	Обозначение	Наименование	Кол.	Примечание
				Документация		
12			КФ1 СБ	Сборочный чертеж		
				Детали		
11		1	КФ1-01	Связь	2	
54		2	КФ1-02	Связь		
				Уголок 40х40х25-Ст.3		
				ГОСТ 8276-63		
				Е=498	2	0,74кг

КФ1

Контрфланец

Изм.	Лист	№ докум.	Подп.	Дата
Разраб.	Власова			
Пров.	Денисова			
Н. контр.	Денисова			
Утв.	Зейликман			

Лит. | Лист | Листов

ММСС СССР Главпромвентиляция ПИ Проектпромвентиляция

Копировал: В.— Формат: 11

Серия 1.494-13 Выпуск 1

Поз.	Обозначение	Наименование	Кол.	Примечание
		Документация		
12	ВЭЗП НЛ-05	Сборочный чертеж		
		Сборочные единицы		
1	ВЭЗП НЛ-01	Корпус	1	
2	ВЭЗП Н-0102	Панель боковая	1	
3	КФ1	Контр фланец	1	
		Стандартные изделия		
4		Винт Sх10-05 ГОСТ 10621-63	14	900.3Кг

ВЭЗП НЛ

Воздухораспределитель

Изм.	Лист	№ докум.	Подп.	Дата
Разраб.	Власова			
Пров.	Денисова			
Н.контр.	Денисова			
Утв.	Зеленкин			

КМСС Госстроя СССР ЦНИИЭП инженерного оборудования

Копировал А4

Формат А4

Инв.№ подл. | Подп. и дата | Взам.инв.№ | Инв.№ дубл. | Подп. и дата

Серия 1.494-13 Выпуск 1

Поз.	Обозначение	Наименование	Кол.	Примечание
		Документация		
12	ВЭЗП НЛ-05	Сборочный чертеж		
		Сборочные единицы		
1	ВЭЗП НЛ-01	Корпус	1	
2	ВЭЗП Н-0102	Панель боковая	1	
3	КФ1	Контр фланец	1	
		Стандартные изделия		
4		Винт Sх10-05 ГОСТ 10621-63	14	900.3Кг

ВЭЗП НЛ

Воздухораспределитель

Изм.	Лист	№ докум.	Подп.	Дата
Разраб.	Власова			
Пров.	Денисова			
Н.контр.	Денисова			
Утв.	Зеленкин			

КМСС Госстроя СССР ЦНИИЭП инженерного оборудования

Копировал А4

Формат А4

Инв.№ подл. | Подп. и дата | Взам.инв.№ | Инв.№ дубл. | Подп. и дата

Серия 1.494-13 Выпуск 1

Поз.	Обозначение	Наименование	Кол.	Примечание
		Документация		
12	ВЭЗП НЛ-01 СБ	Сборочный чертеж		
		Сборочные единицы		
1	ВЭЗП НЛ-0101	Корпус	1	
2	ВЭЗП Н-0102	Панель боковая	1	
		Стандартные изделия		
3		Винт Sх10-05 ГОСТ 10621-63	14	900.3Кг

ВЭЗП НЛ-01

Воздухораспределитель

Изм.	Лист	№ докум.	Подп.	Дата
Разраб.	Власова			
Пров.	Денисова			
Н.контр.	Денисова			
Утв.	Зеленкин			

КМСС Госстроя СССР ЦНИИЭП инженерного оборудования

Копировал А4

Формат А4

Инв.№ подл. | Подп. и дата | Взам.инв.№ | Инв.№ дубл. | Подп. и дата

Серия 1.494-13 Выпуск 1

Поз.	Обозначение	Наименование	Кол.	Примечание
		Документация		
12	ВЭЗП НЛ-01 СБ	Сборочный чертеж		
		Сборочные единицы		
1	ВЭЗП НЛ-0101	Корпус	1	
2	ВЭЗП Н-0102	Панель боковая	1	
		Стандартные изделия		
3		Винт Sх10-05 ГОСТ 10621-63	14	900.3Кг

ВЭЗП НЛ-01

Воздухораспределитель

Изм.	Лист	№ докум.	Подп.	Дата
Разраб.	Власова			
Пров.	Денисова			
Н.контр.	Денисова			
Утв.	Зеленкин			

КМСС Госстроя СССР ЦНИИЭП инженерного оборудования

Копировал А4

Формат А4

Серия 1.494-18 Выпуск 1

Формат	Зона	Поз.	Обозначение	Наименование	Кол.	Примечание
				Документация		
12			ВПЭП 12 СБ	Сборочный чертеж		
				Сборочные единицы		
11		1	ВПЭП 12-01	Короб	1	
11		2	П- ВПЭП 12	Панель Воздухораздающая	1	
11		3	КФ2	Контрфланец	1	

Подп. и дата | Инв. № дубл. | Взам. инв. № | Подп. и дата | Инв. № подл.

Изм.	Лист	№ докум.	Подп.	Дата
Разраб.	Власова			
Пров.	Денисова			
Н. контр.	Денисова			
Утв.	Зейликман			

ВПЭП 12

Воздухораспределитель ВПЭП

Лит.	Лист	Листов
И		1

ММСС СССР Главпромвентиляция П.И. Проектпромвентиляция

Копировал: Формат: 11

Формат	Зона	Поз.	Обозначение	Наименование	Кол.	Примечание
				Документация		
12			ВПЭП 12-01 СБ	Сборочный чертеж		
				Сборочные единицы		
11		1	ВПЭП 12-02	Фланец	2	
				Детали		
11		2	ВПЭП 12-0101	Стенка	2	
Б4		3	ВПЭП 12-0102	Дно		
				Лист В1.5 ГОСТ 3580-57 / 3-(II)-Ст3кп ГОСТ 16523-70		
				565×1155	1	7,7кг

Подп. и дата | Инв. № дубл. | Взам. инв. № | Подп. и дата | Инв. № подл.

Изм.	Лист	№ докум.	Подп.	Дата
Разраб.	Власова			
Пров.	Денисова			
Н. контр.	Денисова			
Утв.	Зейликман			

ВПЭП 12-01

Короб

Лит.	Лист	Листов
И		1

ММСС СССР Главпромвентиляция П.И. Проектпромвентиляция

Копировал: Формат: 11

Формат	Зона	Поз.	Обозначение	Наименование	Кол.	Примечание
				Документация		
12			ВПЭП 12-02 СБ	Сборочный чертеж		
				Детали		
11		1	ВПЭП 12-0201	Связь	2	
11		2	ВПЭП 12-0202	Связь	2	

Подп. и дата | Инв. № дубл. | Взам. инв. № | Подп. и дата | Инв. № подл.

Изм.	Лист	№ докум.	Подп.	Дата
Разраб.	Власова			
Пров.	Денисова			
Т. контр.	Денисова			
Утв.	Зейликман			

ВПЭП 12-02

Фланец

Лит.	Лист	Листов
И		1

ММСС СССР Главпромвентиляция П.И. Проектпромвентиляция

Копировал: Формат: 11

Формат	Зона	Поз.	Обозначение	Наименование	Кол.	Примечание
				Документация		
12			П- ВПЭП 12 СБ	Сборочный чертеж		
				Сборочные единицы		
11		1	П- ВПЭП 12-01	Панель	1	
11		2	П- ВПЭП 12-02	Захват	8	
				Детали		
11		3	П- ВПЭП 12-0001	Болт	8	
12		4	П- ВПЭП 11-02	Закручиватель	100	
				Стандартные изделия		
		5		Шплинт 2×18 ГОСТ 397-66	8	0,0005кг

Подп. и дата | Инв. № дубл. | Взам. инв. № | Подп. и дата | Инв. № подл.

Изм.	Лист	№ докум.	Подп.	Дата
Разраб.	Горбинова			
Пров.	Денисова			
Н. контр.	Денисова			
Утв.	Зейликман			

П- ВПЭП 12

Панель Воздухораздающая

Лит.	Лист	Листов
И		1

ММСС СССР Главпромвентиляция П.И. Проектпромвентиляция

Копировал: Формат: 11

Серия 1.494-18 выпуск 1

Формат	Зона	Поз.	Обозначение	Наименование	Кол.	Примечание
				Документация		
12			П-ВПЭП 12-01 СБ	Сборочный чертеж		
				Детали		
11		1	П-ВПЭП 12-0101	Секция	2	
11		2	П-ВПЭП 12-0102	Связь	2	
11		3	П-ВПЭП 12-0103	Связь	2	
11		4	П-ВПЭП 12-0104	Упор	3	

Подп. и дата | Инв. № дубл. | Взам. инв. № | Подп. и дата | Инв. № подл.

Изм.	Лист	№ докум.	Подп.	Дата
Разраб.	Горбунова			
Пров.	Денисова			
Н. контр.	Денисова			
Утв.	Зейликман			

П-ВПЭП 12-01

Панель

Лит. | Лист | Листов

ММСС СССР Главпромвентиляция П.И. Проектпромвентиляция

Копировал: Вл- Формат: 11

Формат	Зона	Поз.	Обозначение	Наименование	Кол.	Примечание
				Документация		
11			П-ВПЭП 12-02 СБ	Сборочный чертеж		
				Детали		
11		1	П-ВПЭП 12-0201	Скоба	1	
				Стандартные изделия		
		2		Гайка М10,4 ГОСТ 5915-70	1	0,001 кг

Подп. и дата | Инв. № дубл. | Взам. инв. № | Подп. и дата | Инв. № подл.

Изм.	Лист	№ докум.	Подп.	Дата
Разраб.	Горбунова			
Пров.	Денисова			
Н. контр.	Денисова			
Утв.	Зейликман			

П-ВПЭП 12-02

Захват

Лит. | Лист | Листов

ММСС СССР Главпромвентиляция П.И. Проектпромвентиляция

Копировал: Вл- Формат: 11

Формат	Зона	Поз.	Обозначение	Наименование	Кол.	Примечание
				Документация		
12			КФ2 СБ	Сборочный чертеж		
				Детали		
11		1	КФ2-01	Связь	2	
64		2	КФ2-02	Связь		
				Уголок 40×40×2,5-Ст.3		
				ГОСТ 8276-63		
				e=488	2	0,7 кг

Подп. и дата | Инв. № дубл. | Взам. инв. № | Подп. и дата | Инв. № подл.

Изм.	Лист	№ докум.	Подп.	Дата
Разраб.	Власова			
Пров.	Денисова			
Н. контр.	Денисова			
Утв.	Зейликман			

КФ2

Контрфланец

Лит. | Лист | Листов

ММСС СССР Главпромвентиляция П.И. Проектпромвентиляция

Копировал: Вл- Формат: 11

Формат	Зона	Поз.	Обозначение	Наименование	Кол.	Примечание
				Документация		
12			ВПЭП 13 СБ	Сборочный чертеж		
				Сборочные единицы		
11		1	ВПЭП 13-01	Короб	1	
11		2	П-ВПЭП 13	Панель воздухораздающая	1	
11		3	КФ3	Контрфланец	1	

Подп. и дата | Инв. № дубл. | Взам. инв. № | Подп. и дата | Инв. № подл.

Изм.	Лист	№ докум.	Подп.	Дата
Разраб.	Власова			
Пров.	Денисова			
Н. контр.	Денисова			
Утв.	Зейликман			

ВПЭП 13

Воздухораспределитель ВПЭП

Лит. | Лист | Листов

ММСС СССР Главпромвентиляция П.И. Проектпромвентиляция

Копировал: Вл- Формат: 11

Серия 1.407-1/87 Выпуск 1

Формат	Зона	Поз.	Обозначение	Наименование	Кол.	Примечание
				Документация		
12			ВПЭП 13-01 СБ	Сборочный чертеж		
				Сборочные единицы		
11		1	ВПЭП 13-02	Фланец	2	
				Детали		
11		2	ВПЭП 13-0101	Вставка	1	
11		3	ВПЭП 13-0102	Дно	2	
11		4	ВПЭП 12-0101	Стенка	2	

Подл. и дата | Инв. № дубл. | Взам. инв. № | Инв. № подл.

Изм.	Лист	№ докум.	Подп.	Дата
Разраб.		Власова		
Пров.		Денисова		
Н. контр.		Денисова		
Утв.		Зейликман		

ВПЭП 13-01

Короб

Лит. | Лист | Листов: У | 1

МИСС СССР
Главпромвентиляция
П.И. Проектпромвентиляция

Копировал: [illegible] Формат: А4

Формат	Зона	Поз.	Обозначение	Наименование	Кол.	Примечание
				Документация		
12			ВПЭП 13-02 СБ	Сборочный чертеж		
				Детали		
11		1	ВПЭП 13-0201	Обвязка	2	
11		2	ВПЭП 12-0202	Обвязка	2	

Подл. и дата | Инв. № дубл. | Взам. инв. № | Инв. № подл.

Изм.	Лист	№ докум.	Подп.	Дата
Разраб.		Власова		
Пров.		Денисова		
Н. контр.		Денисова		
Утв.		Зейликман		

ВПЭП 13-02

Фланец

Лит. | Лист | Листов: У | 1

МИСС СССР
Главпромвентиляция
П.И. Проектпромвентиляция

Копировал: [illegible] Формат: А4

Формат	Зона	Поз.	Обозначение	Наименование	Кол.	Примечание
				Документация		
12			П-ВПЭП 13 СБ	Сборочный чертеж		
				Сборочные единицы		
11		1	П-ВПЭП 13-01	Панель	1	
11		2	П-ВПЭП 12-02	Захват	8	
				Детали		
11		3	П-ВПЭП 12-0001	Болт	6	
12		4	П-ВПЭП 11-02	Закручиватель	150	
				Стандартные изделия		
		5		Шплинт 2×18 ГОСТ 397-66	8	0,00035кг

Подл. и дата | Инв. № дубл. | Взам. инв. № | Инв. № подл.

Изм.	Лист	№ докум.	Подп.	Дата
Разраб.		Сборочный		
Пров.		Денисова		
Н. контр.		Денисова		
Утв.		Зейликман		

П-ВПЭП 13

Панель
Воздухораздающая

Лит. | Лист | Листов: У | 1

МИСС СССР
Главпромвентиляция
П.И. Проектпромвентиляция

Копировал: [illegible] Формат: А4

Формат	Зона	Поз.	Обозначение	Наименование	Кол.	Примечание
				Документация		
12			П-ВПЭП 13-01	Сборочный чертеж		
				Детали		
11		1	П-ВПЭП 13-0101	Обвязка	2	
11		2	П-ВПЭП 13-0102	Секция	1	
11		3	П-ВПЭП 12-0101	Секция	2	
11		4	П-ВПЭП 12-0103	Обвязка	2	
11		5	П-ВПЭП 12-0104	Упор	3	

Подл. и дата | Инв. № дубл. | Взам. инв. № | Инв. № подл.

Изм.	Лист	№ докум.	Подп.	Дата
Разраб.		Сборочный		
Пров.		Денисова		
Н. контр.		Денисова		
Утв.		Зейликман		

П-ВПЭП 13-01

Панель

Лит. | Лист | Листов: У | 1

МИСС СССР
Главпромвентиляция
П.И. Проектпромвентиляция

Копировал: [illegible] Формат: А4

Серия 1404-18 Выпуск 1

Формат	Зона	Поз.	Обозначение	Наименование	Кол.	Примечание
				Документация		
12			КФ3 СБ	Сборочный чертеж		
				Детали		
11		1	КФ3-01	Связь	2	
Бч		2	КФ3-02	Связь Уголок 40×40×2,5-Ст.3 ГОСТ 8275-63 ℓ= 488	2	0,72 г

Подп. и дата | Инв. № дубл. | Взам. инв. № | Подп. и дата | Инв. № подл.

Изм.	Лист	№ докум.	Подп.	Дата
Разраб.	Власова			
Пров.	Денисова			
Н. контр.	Денисова			
Утв.	Зейликман			

КФ3

Контрфланец

Лит. | Лист | Листов: 1

ММСС СССР Главпромвентиляция П.И. Проектпромвентиляция

Копировал: Формат: 11

Формат	Зона	Поз.	Обозначение	Наименование	Кол.	Примечание
				Документация		
12			ВПЭП 14 СБ	Сборочный чертеж		
				Сборочные единицы		
11		1	ВПЭП 14-01	Короб	1	
11		2	П-ВПЭП 14	Панель воздухораспределит.	1	
11		3	КФ4	Контрфланец	1	

Подп. и дата | Инв. № дубл. | Взам. инв. № | Подп. и дата | Инв. № подл.

Изм.	Лист	№ докум.	Подп.	Дата
Разраб.	Власова			
Пров.	Денисова			
Н. контр.	Денисова			
Утв.	Зейликман			

ВПЭП 14

Воздухораспределитель ВПЭП

Лит. | Лист | Листов: 1

ММСС СССР Главпромвентиляция П.И. Проектпромвентиляция

Копировал: Формат: 11

Формат	Зона	Поз.	Обозначение	Наименование	Кол.	Примечание
				Документация		
12			ВПЭП 14-01 СБ	Сборочный чертеж		
				Сборочные единицы		
11		1	ВПЭП 14-02	Фланец	2	
				Детали		
11		2	ВПЭП 14-0101	Дно	2	
11		3	ВПЭП 12-0101	Стенка	2	
11		4	ВПЭП 13-0101	Вставка	2	

Подп. и дата | Инв. № дубл. | Взам. инв. № | Подп. и дата | Инв. № подл.

Изм.	Лист	№ докум.	Подп.	Дата
Разраб.	Власова			
Пров.	Денисова			
Н. контр.	Денисова			
Утв.	Зейликман			

ВПЭП 14-01

Короб

Лит. | Лист | Листов: 1

ММСС СССР Главпромвентиляция П.И. Проектпромвентиляция

Формат	Зона	Поз.	Обозначение	Наименование	Кол.	Примечание
				Документация		
12			ВПЭП 14-02 СБ	Сборочный чертеж		
				Детали		
11		1	ВПЭП 14-0201	Связь	2	
11		2	ВПЭП 12-0202	Связь	2	

Подп. и дата | Инв. № дубл. | Взам. инв. № | Подп. и дата | Инв. № подл.

Изм.	Лист	№ докум.	Подп.	Дата
Разраб.	Власова			
Пров.	Денисова			
Н. контр.	Денисова			
Утв.	Зейликман			

ВПЭП 14-02

Фланец

Лит. | Лист | Листов: 1

ММСС СССР Главпромвентиляция П.И. Проектпромвентиляция

Копировал: Формат: 11

Серия 1.400-18 выпуск 1

Формат	Зона	Поз.	Обозначение	Наименование	Кол.	Примечание
				Документация		
12			П-ВПЭП 14 СБ	Сборочный чертеж		
				Сборочные единицы		
11		1	П-ВПЭП 14-01	Панель	1	
11		2	П-ВПЭП 12-02	Зажбат	12	
				Детали		
11		3	П-ВПЭП 16-0001	Болт	12	
12		4	П-ВПЭП 11-02	Закручиватель	200	
				Стандартные изделия		
		5		Шплинт 2х18		
				ГОСТ 397-66	12	0,0003 кг

Подл. и дата | Инв. № дубл. | Взам. инв. № | Подл. и дата | Инв. № подл.

Изм.	Лист	№ докум.	Подп.	Дата
Разраб.		Подунова		
Пров.		Денисова		
Н. контр.		Денисова		
Утв.		Зейликман		

П-ВПЭП 14

Панель воздухораздающая

Лит.	Лист	Листов
У		1

НИИСС СССР
Главпромвентиляция
ПИ Проектпромвентиляция

Копировал: — Формат: А1

Формат	Зона	Поз.	Обозначение	Наименование	Кол.	Примечание
				Документация		
12			П-ВПЭП 14-01	Сборочный чертеж		
				Детали		
11		1	П-ВПЭП 14-0101	Связь	2	
11		2	П-ВПЭП 12-0101	Секция	2	
11		3	П-ВПЭП 12-0103	Связь	2	
11		4	П-ВПЭП 12-0104	Упор	3	
11		5	П-ВПЭП 13-0102	Секция	2	

Подл. и дата | Инв. № дубл. | Взам. инв. № | Подл. и дата | Инв. № подл.

Изм.	Лист	№ докум.	Подп.	Дата
Разраб.		Подунова		
Пров.		Денисова		
Н. контр.		Денисова		
Утв.		Зейликман		

П-ВПЭП 14-01

Панель

Лит.	Лист	Листов
У		1

НИИСС СССР
Главпромвентиляция
ПИ Проектпромвентиляция

Копировал: — Формат: А1

Формат	Зона	Поз.	Обозначение	Наименование	Кол.	Примечание
				Документация		
12			КФ4 СБ	Сборочный чертеж		
				Детали		
11		1	КФ4-01	Связь	2	
Бм		2	КФ4-02	Связь		
				Уголок 40х40х2S-Ст3		
				ГОСТ 8276-63		
				ℓ = 488	2	0,7 кг

Подл. и дата | Инв. № дубл. | Взам. инв. № | Подл. и дата | Инв. № подл.

Изм.	Лист	№ докум.	Подп.	Дата
Разраб.		Власова		
Пров.		Денисова		
Н. контр.		Денисова		
Утв.		Зейликман		

КФ4

Контрфланец

Лит.	Лист	Листов
У		1

НИИСС СССР
Главпромвентиляция
ПИ Проектпромвентиляция

Копировал: — Формат: А1

Формат	Зона	Поз.	Обозначение	Наименование	Кол.	Примечание
				Документация		
22			ВПЭП 21 СБ	Сборочный чертеж		
				Сборочные единицы		
11		1	ВПЭП 21-01	Короб	1	
11		2	П-ЗПЭП 11	Панель воздухораздающая	2	
11		3	КФ1	Контрфланец	1	
				Стандартные изделия		
		4		Винт 5х10-05.1		
				ГОСТ 10621-63	14	0,00018 кг

Подл. и дата | Инв. № дубл. | Взам. инв. № | Подл. и дата | Инв. № подл.

Изм.	Лист	№ докум.	Подп.	Дата
Разраб.		Власова		
Пров.		Денисова		
Н. контр.		Денисова		
Утв.		Зейликман		

ВПЭП 21

Воздухораспределитель ВПЭП

Лит.	Лист	Листов
У		1

НИИСС СССР
Главпромвентиляция
ПИ Проектпромвентиляция

Копировал: — Формат: А4

Серия 4.904-49 Выпуск 1

Формат	Зона	Поз.	Обозначение	Наименование	Кол.	Примечание
				Документация		
22			ВПЭП 21 - 01 СБ	Сборочный чертеж		
				Детали		
12		1	ВПЭП 21 - 0101	Короб	1	
11		2	ВПЭП 21 - 0102	Зиг	1	
61		3	ВПЭП 21 - 0102	Планка Уголок 40х40х25-Ст3 ГОСТ 8278-83 ℓ = 310	1	0,74 кг
61		4	ВПЭП 21 - 0103	Планка Уголок 40х40х25-Ст3 ГОСТ 8278-83 ℓ = 570	2	0,83 кг

Инв.№ подл. | Подп. и дата | Взам. инв.№ | Инв.№ дубл. | Подп. и дата

Изм.	Лист	№ докум.	Подп.	Дата
Разраб.	Власова			
Пров.	Денисова			
Н. контр.	Денисова			
Утв.	Зейликман			

ВПЭП 21-01

Короб

Лит.	Лист	Листов
У		1

МИСС СССР
Главпромвентиляция
П.И. Проектпромвентиляция

Копировал: Б — Формат: 11

Формат	Зона	Поз.	Обозначение	Наименование	Кол.	Примечание
				Документация		
22			ВПЭП 22 СБ	Сборочный чертеж		
				Сборочные единицы		
11		1	ВПЭП 12 - 02	Фланец	2	
				Детали		
11		2	ВПЭП 22 - 0101	Стенка	2	
61		3	ВПЭП 22 - 0102	Связь Уголок 40х40х25-Ст3 ГОСТ 8278-83 ℓ = 1160	2	1,7 кг
61		4	ВПЭП 22 - 0103	Зиг В1,3 ГОСТ 3680-57 Лист 3-III - Ст3кп ГОСТ 16523-70 565 х 1155	1	7,7 кг

Инв.№ подл. | Подп. и дата | Взам. инв.№ | Инв.№ дубл. | Подп. и дата

Изм.	Лист	№ докум.	Подп.	Дата
Разраб.	Власова			
Пров.	Денисова			
Н. контр.	Денисова			
Утв.	Зейликман			

ВПЭП 22-01

Короб

Лит.	Лист	Листов
У		1

МИСС СССР
Главпромвентиляция
П.И. Проектпромвентиляция

Копировал: Б — Формат: 4

Формат	Зона	Поз.	Обозначение	Наименование	Кол.	Примечание
				Документация		
22			ВПЭП 21 СБ	Сборочный чертеж		
				Сборочные единицы		
11		1	ВПЭП 22-01	Короб	1	
11		2	П- ВПЭП 12	Панель воздухораспределителя	2	
11		3	КФ2	Контрфланец	1	

Инв.№ подл. | Подп. и дата | Взам. инв.№ | Инв.№ дубл. | Подп. и дата

Изм.	Лист	№ докум.	Подп.	Дата
Разраб.	Власова			
Пров.	Денисова			
Н. контр.	Денисова			
Утв.	Зейликман			

ВПЭП 22

Воздухораспределитель ВПЭП

Лит.	Лист	Листов
У		1

МИСС СССР
Главпромвентиляция
П.И. Проектпромвентиляция

Копировал: Б — Формат: 11

Формат	Зона	Поз.	Обозначение	Наименование	Кол.	Примечание
				Документация		
22			ВПЭП 23 СБ	Сборочный чертеж		
				Сборочные единицы		
11		1	ВПЭП 23-01	Короб	1	
11		2	П- ВПЭП 12	Панель воздухораспределителя	2	
11		3	КФ3	Контрфланец	1	

Инв.№ подл. | Подп. и дата | Взам. инв.№ | Инв.№ дубл. | Подп. и дата

Изм.	Лист	№ докум.	Подп.	Дата
Разраб.	Власова			
Пров.	Денисова			
Н. контр.	Денисова			
Утв.	Зейликман			

ВПЭП 23

Воздухораспределитель ВПЭП

Лит.	Лист	Листов
У		1

МИСС СССР
Главпромвентиляция
П.И. Проектпромвентиляция

Копировал: Б — Формат: 4

Серия 1.494-18 выпуск 1

Формат	Зона	Поз.	Обозначение	Наименование	Кол.	Примечание
				Документация		
22			ВПЭП 23-01 СБ	Сборочный чертеж		
				Сборочные единицы		
11		1	ВПЭП 13-02	Фланец	2	
				Детали		
11		2	ВПЭП 23-0101	Вставка	1	
11		3	ВПЭП 13-0102	Дно	2	
11		4	ВПЭП 22-0101	Стенка	2	
54		5	ВПЭП 23-0102	Обвязка Уголок 40х40х25-Ст.3 ГОСТ 8278-83 С=1690	2	2,54 кг

Инв. № подл. | Подп. и дата | Взам. инв. № | Инв. № дубл. | Подп. и дата

Изм.	Лист	№ докум.	Подп.	Дата
Разраб.		Власова		
Пров.		Денисова		
Н. контр.		Денисова		
Утв.		Зейликман		

ВПЭП 23-01

Короб

Лит.	Лист	Листов
	1	1

НИИС Госпромвентиляция СССР
Г.И. Проектпромвентиляция

Копировал: Б-

Формат: А1

Формат	Зона	Поз.	Обозначение	Наименование	Кол.	Примечание
				Документация		
22			ВПЭП 24 СБ	Сборочный чертеж		
				Сборочные единицы		
11		1	ВПЭП 24-01	Короб	1	
11		2	П-ВПЭП 14	Панель воздухораспределения	2	
11		3	КФ4	Контрфланец	1	

Инв. № подл. | Подп. и дата | Взам. инв. № | Инв. № дубл. | Подп. и дата

Изм.	Лист	№ докум.	Подп.	Дата
Разраб.		Власова		
Пров.		Денисова		
Н. контр.		Денисова		
Утв.		Зейликман		

ВПЭП 24

Воздухораспределитель ВПЭП

Лит.	Лист	Листов
	1	1

НИИС Госпромвентиляция СССР
Г.И. Проектпромвентиляция

Копировал: Б-

Формат: А1

Формат	Зона	Поз.	Обозначение	Наименование	Кол.	Примечание
				Документация		
22			ВПЭП 24-01 СБ	Сборочный чертеж		
				Сборочные единицы		
11		1	ВПЭП 14-02	Фланец	2	
				Детали		
11		2	ВПЭП 22-0101	Стенка	2	
11		3	ВПЭП 23-0101	Вставка	2	
11		4	ВПЭП 14-0101	Дно	2	
54		5	ВПЭП 24-0101	Обвязка Уголок 40х40х2,5-Ст.3 ГОСТ 8278-83 С=2220	2	3,6 кг

Инв. № подл. | Подп. и дата | Взам. инв. № | Инв. № дубл. | Подп. и дата

Изм.	Лист	№ докум.	Подп.	Дата
Разраб.		Власова		
Пров.		Денисова		
Н. контр.		Денисова		
Утв.		Зейликман		

ВПЭП 24-01

Короб

Лит.	Лист	Листов
	1	1

НИИС Госпромвентиляция СССР
Г.И. Проектпромвентиляция

Копировал: Б-

Формат: А1

Формат	Зона	Поз.	Обозначение	Наименование	Кол.	Примечание
				Документация		
12			ВПЭП-Д СБ	Сборочный чертеж		
				Сборочные единицы		
11		1	ВПЭП-Д-01	Короб	1	
11		2	П-ВПЭП 11	Панель воздухораспределения	2	
11		3	КФ1	Контрфланец	1	
				Стандартные изделия		
		4		Винт 5х10-051		
				ГОСТ 10621-63	28	0,0018 кг

Инв. № подл. | Подп. и дата | Взам. инв. № | Инв. № дубл. | Подп. и дата

Изм.	Лист	№ докум.	Подп.	Дата
Разраб.		Власова		
Пров.		Денисова		
Н. контр.		Денисова		
Утв.		Зейликман		

ВПЭП-Д

Воздухораспределитель ВПЭП

Лит.	Лист	Листов
	1	1

НИИС Госпромвентиляция СССР
Г.И. Проектпромвентиляция

Копировал: Б-

Формат: А1

Серия 1.494-18 Выпуск 1

Формат	Зона	Поз.	Обозначение	Наименование	Кол.	Примечание
				Документация		
А2			ВПЭП-Д-01 СБ	Сборочный чертеж		
				Детали		
А2		1	ВПЭП-Д-0101	Короб	2	
А4		2	ВПЭП-Д-0102	Дно	2	
А4		3	ВПЭП-Д-0103	Планка	2	074
				Уголок 40×40×2,5-Ст.3 ГОСТ 8278-83		
				ℓ=510		

Изм.	Лист	№ докум.	Подп.	Дата
Разраб.	Власова			
Пров.	Денисова			
Н. контр.	Денисова			
Ут. Б.	Зейликман			

ВПЭП-Д-01

Короб

Лит.	Лист	Листов
У		1

НИСО СССР
Главпромвентиляция
П.И. Проектпромвентиляция

Копировал: А4 — Формат: А1

Инв. № подл. | Подп. и дата | Взам. инв. № | Инв. № дубл. | Подп. и дата

Формат	Зона	Поз.	Обозначение	Наименование	Кол.	Примечание
				Документация		
А2			ВПЭП-Т СБ	Сборочный чертеж		
				Сборочные единицы		
А1		1	ВПЭП-Т-01	Короб	1	
А1		2	П-ВПЭП-12	Панель воздухораспределительная	2	
А1		3	КФ5	Контрфланец	1	

Изм.	Лист	№ докум.	Подп.	Дата
Разраб.	Власова			
Пров.	Денисова			
Н. контр.	Денисова			
Ут. Б.	Зейликман			

ВПЭП-Т

Воздухораспределитель ВПЭП

Лит.	Лист	Листов
У		1

НИСО СССР
Главпромвентиляция
П.И. Проектпромвентиляция

Копировал: А4 — Формат: А1

Инв. № подл. | Подп. и дата | Взам. инв. № | Инв. № дубл. | Подп. и дата

Формат	Зона	Поз.	Обозначение	Наименование	Кол.	Примечание
				Документация		
А2			ВПЭП-Т-01 СБ	Сборочный чертеж		
				Детали		
А1		1	ВПЭП-Т-0101	Обвязка	4	
А1		2	ВПЭП-Т-0102	Стенка	4	
А4		3	ВПЭП-Т-0103	Обвязка		
				Уголок 40×40×2,5-Ст.3 ГОСТ 8278-83		
				ℓ= 1100	4	1,5 кг
А4		4	ВПЭП-Т-0104	Обвязка		
				Уголок 40×40×2,5-Ст.3 ГОСТ 8278-83		
				ℓ= 1150	4	1,67 кг

Изм.	Лист	№ докум.	Подп.	Дата
Разраб.	Власова			
Пров.	Денисова			
Н. контр.	Денисова			
Ут. Б.	Зейликман			

ВПЭП-Т-01

Короб

Лит.	Лист	Листов
У		1

НИСО СССР
Главпромвентиляция
П.И. Проектпромвентиляция

Копировал: А4 — Формат: А1

Инв. № подл. | Подп. и дата | Взам. инв. № | Инв. № дубл. | Подп. и дата

Формат	Зона	Поз.	Наименование	Наименование	Кол.	Примечание
				Документация		
А2			КФ5 СБ	Сборочный чертеж		
				Детали		
А1		1	КФ5-01	Обвязка	2	
А4		2	КФ5-02	Обвязка		
				Уголок 40×40×2,5-Ст.3 ГОСТ 8278-83		
				ℓ=1090	2	1,6 кг

Изм.	Лист	№ докум.	Подп.	Дата
Разраб.	Власова			
Пров.	Денисова			
Н. контр.	Денисова			
Ут. Б.	Зейликман			

КФ5

Контрфланец

Лит.	Лист	Листов
У		1

НИСО СССР
Главпромвентиляция
П.И. Проектпромвентиляция

Копировал: А4 — Формат: А1

Инв. № подл. | Подп. и дата | Взам. инв. № | Инв. № дубл. | Подп. и дата

Серия 1.494-18 Выпуск 1

Формат	Зона	Поз.	Обозначение	Наименование	Кол.	Примечание
				Документация		
12			ВПЭП11Гб СБ	Сборочный чертеж		
				Сборочные единицы		
11		1	ВПЭП11Гб-01	Короб	1	
11		2	ВПЭП11Гб-02	Прижим	5	
11		3	П-ВПЭП11Г	Панель *Воздухораздающая*	1	
11		4	КФ1	Контрфланец	1	
				Детали		
11		5	ВПЭП11Гб-0001	Крючок	2	
11		6	ВПЭП11Гб-0002	Пружина	5	
				Стандартные изделия		
		7		Шайба 6		
				ГОСТ 11371-68	5	0,0005кг
		8		Шплинт 1,6х10		
				ГОСТ 397-66	5	0,0001кг

Изм.	Лист	№ докум.	Подп.	Дата
Разраб.		Власова		
Пров.		Денисова		
Н. контр.		Денисова		
Утв.		Зейликман		

ВПЭП11Гб

Воздухораспределитель ВПЭП

Лит.	Лист	Листов
И		1

ММСС СССР Главпромвентиляция ПИПроектпромвентиляция

Копировал: Власова Формат: А1

Формат	Зона	Поз.	Обозначение	Наименование	Кол.	Примечание
				Документация		
12			ВПЭП11Гб-01СБ	Сборочный чертеж		
				Сборочные единицы		
11		1	ВПЭП11-01	Короб	1	
				Детали		
11		2	ВПЭП11Гб-0101	Ухо	4	

Изм.	Лист	№ докум.	Подп.	Дата
Разраб.		Власова		
Пров.		Денисова		
Н. контр.		Денисова		
Утв.		Зейликман		

ВПЭП11Гб-01

Короб

Лит.	Лист	Листов
И	1	1

ММСС СССР Главпромвентиляция ПИПроектпромвентиляция

Копировал: Власова Формат: А1

Формат	Зона	Поз.	Обозначение	Наименование	Кол.	Примечание
				Документация		
12			ВПЭП11Гб-02 СБ	Сборочный чертеж		
				Детали		
11		1	ВПЭП11Гб-0201	Планка	1	
11		2	ВПЭП11Гб-0202	Ось	1	
БЧ		3	ВПЭП11Гб-0203	Штырь		
				Круг $\frac{36\ ГОСТ\ 2590-71}{Ст.3\ ГОСТ\ 535-58}$		
				$\ell = 17$	1	0,003 кг.

Изм.	Лист	№ докум.	Подп.	Дата
Разраб.		Власова		
Пров.		Денисова		
Н. контр.		Денисова		
Утв.		Зейликман		

ВПЭП11Гб-02

Прижим

Лит.	Лист	Листов
И		1

ММСС СССР Главпромвентиляция ПИПроектпромвентиляция

Копировал: Власова Формат: А1

Формат	Зона	Поз.	Обозначение	Наименование	Кол.	Примечание
				Документация		
12			П-ВПЭП11Г СБ	Сборочный чертеж		
				Детали		
12		1	П-ВПЭП11Г-01	Секция	1	
12		2	П-ВПЭП11-02	Закручиватель	30	

Изм.	Лист	№ докум.	Подп.	Дата
Разраб.		Власова		
Пров.		Денисова		
Н. контр.		Денисова		
Утв.		Зейликман		

П-ВПЭП11Г

Панель воздухораздающая

Лит.	Лист	Листов
И		1

ММСС СССР Главпромвентиляция ПИПроектпромвентиляция

Копировал: Власова Формат: А1

Инв. № подл. | Подп. и дата | Взам. инв. № | Инв. № дубл. | Подп. и дата

Поз.	Обозначение	Наименование	Кол.	Примечание
		Документация		
12		Сборочный чертеж		
		Сборочные единицы		
11	1	Панель	1	
		Детали		
11	4	Ребро	4	
11	5	Уголок	4	
		Стандартные изделия		
	6	Швеллер 8		
		ГОСТ 8278-83	8	0,0000кг
	7	Ш.плинт 2-18		
		ГОСТ 397-66	8	0,0000кг

Изм. Лист № докум. Подп. Дата

Разраб. Власова

Пров. Денисова

Н.контр. Денисова

Утв. Зайликман

Вл-эп-12-ГС

Панель

Лит. | Лист | Листов: И | | 1

ММСС СССР
Главпромвентиляция
ГПИ Промтрансвентиляция

Копировал:

Формат А4

Подп. и дата | Инв. № подл. | Взам. инв. № | Инв. № дубл. | Подп. и дата

Поз.	Обозначение	Наименование	Кол.	Примечание
		Документация		
12		Сборочный чертеж		
		Сборочные единицы		
11	1	Панель	1	
		Детали		
11	2	Ребро	4	

Изм. Лист № докум. Подп. Дата

Разраб. Власова

Пров. Денисова

Н.контр. Денисова

Утв. Зайликман

Вл-эп-12-ГС-01

Короб

Лит. | Лист | Листов: И | | 1

ММСС СССР
Главпромвентиляция
ГПИ Промтрансвентиляция

Копировал:

Формат А4

Подп. и дата | Инв. № подл. | Взам. инв. № | Инв. № дубл. | Подп. и дата

Поз.	Обозначение	Наименование	Кол.	Примечание
		Документация		
12		Сборочный чертеж		
		Сборочные единицы		
11	1	Панель	1	
11	2	Заглушка	8	
		Детали		
11	3	Болт	8	
12	4	Конец заземл.	100	
		Стандартные изделия		
	5	Шплинт 3х18		
		ГОСТ 397-66	8	0,0000кг

Изм. Лист № докум. Подп. Дата

Разраб. Власова

Пров. Денисова

Н.контр. Денисова

Утв. Зайликман

Вл-эп-12-ГС

Панель

Лит. | Лист | Листов: И | | 1

ММСС СССР
Главпромвентиляция
ГПИ Промтрансвентиляция

Копировал:

Формат А4

Подп. и дата | Инв. № подл. | Взам. инв. № | Инв. № дубл. | Подп. и дата

Поз.	Обозначение	Наименование	Кол.	Примечание
		Документация		
12		Сборочный чертеж		
		Сборочные единицы		
11	1	Панель	1	
		Детали		
11	2	Ребро	4	

Изм. Лист № докум. Подп. Дата

Разраб. Власова

Пров. Денисова

Н.контр. Денисова

Утв. Зайликман

Вл-эп-12-ГС-01

Короб

Лит. | Лист | Листов: И | | 1

ММСС СССР
Главпромвентиляция
ГПИ Промтрансвентиляция

Копировал:

Формат А4

Подп. и дата | Инв. № подл. | Взам. инв. № | Инв. № дубл. | Подп. и дата

Серия 1.494-18 выпуск 1

Формат	Зона	Поз.	Обозначение	Наименование	Кол.	Примечание
				Документация		
12			ВПЭП13Г5 СБ	Сборочный чертеж		
				Сборочные единицы		
11		1	ВПЭП13Г5-01	Короб	1	
11		2	П-ВПЭП13Г	Панель воздухораздающая	1	
11		3	КФЗ	Контрфланец	1	
				Детали		
11		4	ВПЭП12Г5-0001	Планка	2	
11		5	ВПЭП12Г5-0002	Ось	4	
				Стандартные изделия		
		6		Шайба 8		
				ГОСТ 11371-68	8	0,0004кг
		7		Шплинт 2×18		
				ГОСТ 397-66	8	0,00035кг

Подп. и дата | Инв. № дубл. | Взам. инв. № | Подп. и дата | Инв. № подл.

Изм.	Лист	№ докум.	Подп.	Дата
Разраб.	Власова			
Пров.	Денисова			
Н. контр.	Денисова			
Утв.	Зейликман			

ВПЭП13Г5

Воздухораспределитель ВПЭП

Лит.	Лист	Листов
И		1

ММСС СССР Главпромвентиляция ЛЦ Проектпромвентиляция

Копировал: Формат: 11

Формат	Зона	Поз.	Обозначение	Наименование	Кол.	Примечание
				Документация		
12			ВПЭП13Г5-01СБ	Сборочный чертеж		
				Сборочные единицы		
11		1	ВПЭП13-01	Короб	1	
				Детали		
11		2	ВПЭП11Г5-0101	Ухо	4	
11		3	ВПЭП12Г5-0101	Ребро	4	

Подп. и дата | Инв. № дубл. | Взам. инв. № | Подп. и дата | Инв. № подл.

Изм.	Лист	№ докум.	Подп.	Дата
Разраб.	Власова			
Пров.	Денисова			
Н. контр.	Денисова			
Утв.	Зейликман			

ВПЭП13Г5-01

Короб

Лит.	Лист	Листов
И		1

ММСС СССР Главпромвентиляция ЛЦ Проектпромвентиляция

Копировал: Формат: 11

Формат	Зона	Поз.	Обозначение	Наименование	Кол.	Примечание
				Документация		
12			П-ВПЭП13Г СБ	Сборочный чертеж		
				Сборочные единицы		
11		1	П-ВПЭП13Г-01	Панель воздухораздающая	1	
11		2	П-ВПЭП12-02	Захват	8	
				Детали		
11		3	П-ВПЭП12-0001	Болт	8	
12		4	П-ВПЭП11-02	Закручиватель	150	
				Стандартные изделия		
		5		Шплинт 2×18		
				ГОСТ 397-66	8	0,00035кг

Подп. и дата | Инв. № дубл. | Взам. инв. № | Подп. и дата | Инв. № подл.

Изм.	Лист	№ докум.	Подп.	Дата
Разраб.	Власова			
Пров.	Денисова			
Н. контр.	Денисова			
Утв.	Зейликман			

П-ВПЭП13Г

Панель воздухораздающая

Лит.	Лист	Листов
И		1

ММСС СССР Главпромвентиляция ЛЦ Проектпромвентиляция

Копировал: Формат: 11

Формат	Зона	Поз.	Обозначение	Наименование	Кол.	Примечание
				Документация		
12			П-ВПЭП13Г-01СБ	Сборочный чертеж		
				Сборочные единицы		
11		1	П-ВПЭП13-01	Панель	1	
				Детали		
11		2	П-ВПЭП12Г-0101	Ребро	4	

Подп. и дата | Инв. № дубл. | Взам. инв. № | Подп. и дата | Инв. № подл.

Изм.	Лист	№ докум.	Подп.	Дата
Разраб.	Власова			
Пров.	Денисова			
Н. контр.	Денисова			
Утв.	Зейликман			

П-ВПЭП13Г-01

Панель

Лит.	Лист	Листов
И		1

ММСС СССР Главпромвентиляция ЛЦ Проектпромвентиляция

Копировал: Формат: 11

Серия 1.494-18 Выпуск 1

Формат	Зона	Поз.	Обозначение	Наименование	Кол.	Примечание
				Документация		
12			ВПЭП14Г-01	Сборочный чертеж		
				Сборочные единицы		
11		1	ВПЭП14Г-01	Короб	1	
11		2	П-ВПЭП14Г	Панель воздухораздающая	1	
11		3	Кфб	Контрольная	1	
				Детали		
11		4	ВПЭП12Г-0001	Планка	2	
11		5	ВПЭП12Г-0002	Ось	1	
				Стандартные изделия		
		6		Шайба 8 ГОСТ 11371-68	8	0,0004кг
		7		Шплинт 2×18 ГОСТ 397-66	8	0,00035кг

ВПЭП14Г

Изм.	Лист	№ докум.	Подп.	Дата
Разраб.	Власова			
Пров.	Денисова			
Н. контр.	Денисова			
Утв.	Зейликман			

Воздухораспределитель ВПЭП

Лит. | Лист | Листов: И | 1

ММСС СССР Главпромвентиляция Пл. Проектпромвентиляция

Копировал: Формат: 11

Формат	Зона	Поз.	Обозначение	Наименование	Кол.	Примечание
				Документация		
12			ВПЭП14Г-01	Сборочный чертеж		
				Сборочные единицы		
11		1	ВПЭП14Г-01	Короб	1	
				Детали		
11		2	ВПЭП14Г-0101	Ребро	4	
11		3	ВПЭП12Г-0101	Ребро	4	

ВПЭП14Г-01

Изм.	Лист	№ докум.	Подп.	Дата
Разраб.	Власова			
Пров.	Денисова			
Н. контр.	Денисова			
Утв.	Зейликман			

Короб

Лит. | Лист | Листов: И | 1

ММСС СССР Главпромвентиляция Пл. Проектпромвентиляция

Копировал: Формат: 11

Формат	Зона	Поз.	Обозначение	Наименование	Кол.	Примечание
				Документация		
12			П-ВПЭП14Г-01	Сборочный чертеж		
				Сборочные единицы		
11		1	П-ВПЭП14Г-01	Панель воздухораздающая	1	
11		2	П-ВПЭП12-02	Засовет	12	
				Детали		
11		3	П-ВПЭП12-0001	Болт	12	
12		4	П-ВПЭП11-02	Закручиватель	200	
				Стандартные изделия		
		5		Шплинт 2×18 ГОСТ 397-66	12	0,00035кг

П-ВПЭП14Г

Изм.	Лист	№ докум.	Подп.	Дата
Разраб.	Власова			
Пров.	Денисова			
Н. контр.	Денисова			
Утв.	Зейликман			

Панель воздухораздающая

Лит. | Лист | Листов: И | 1

ММСС СССР Главпромвентиляция Пл. Проектпромвентиляция

Копировал: Формат: 11

Формат	Зона	Поз.	Обозначение	Наименование	Кол.	Примечание
				Документация		
12			П-ВПЭП14Г-01	Сборочный чертеж		
				Сборочные единицы		
11		1	П-ВПЭП14-01	Панель воздухораздающая	1	
				Детали		
11		2	П-ВПЭП13Г-0101	Ребро	4	

П-ВПЭП14Г-01

Изм.	Лист	№ докум.	Подп.	Дата
Разраб.	Власова			
Пров.	Денисова			
Н. контр.	Денисова			
Утв.	Зейликман			

Панель

Лит. | Лист | Листов: И | 1

ММСС СССР Главпромвентиляция Пл. Проектпромвентиляция

Копировал: Формат: 11

Серия 1.494-18 Выпуск 1

Формат	Зона	Поз.	Обозначение	Наименование	Кол.	Примечание
				Документация		
12			ВПЭП22 ГБ СБ	Сборочный чертеж		
				Сборочные единицы		
11		1	ВПЭП22 ГБ-01	Короб	1	
11		2	П-ВПЭП 12 Г	Панель	2	
11		3	КФ2	Контрфланец	1	
				Детали		
11		4	ВПЭП12 ГБ-0001	Планка	4	
11		5	ВПЭП 12 ГБ-0002	Ось	8	
				Стандартные изделия		
		6		Шайба 8 ГОСТ 11371-68	16	0,0004кг
		7		Шплинт 2×16 ГОСТ 397-66	16	0,00035кг

Инв.№ подл. | Подп. и дата | Взам. инв.№ | Инв.№ дубл. | Подп. и дата

Изм.	Лист	№ докум.	Подп.	Дата
Разраб.	Жарко			
Пров.	Денисова			
Н. контр.	Денисова			
Утв.	Безпалько			

ВПЭП22 ГБ

Воздухораспределитель ВПЭП

Лит.	Лист	Листов
У1		1

МИСС СССР
Главпромвентиляция
П.И. Проектпромвентиляция

Копировал: Вешнякова Формат: 11

Формат	Зона	Поз.	Обозначение	Наименование	Кол.	Примечание
				Документация		
12			ВПЭП 22 ГБ-01 СБ	Сборочный чертеж		
				Сборочные единицы		
11		1	ВПЭП22-01	Короб	1	
				Детали		
11		2	ВПЭП 11 ГБ-0101	Ухо	4	
11		3	ВПЭП 12 ГБ-0101	Ребро	8	

Инв.№ подл. | Подп. и дата | Взам. инв.№ | Инв.№ дубл. | Подп. и дата

Изм.	Лист	№ докум.	Подп.	Дата
Разраб.	Жарко			
Пров.	Денисова			
Н. контр.	Денисова			
Утв.	Безпалько			

ВПЭП 22 ГБ-01

Короб

Лит.	Лист	Листов
У1		1

МИСС СССР
Главпромвентиляция
П.И. Проектпромвентиляция

Копировал: Вешнякова Формат: 11

Формат	Зона	Поз.	Обозначение	Наименование	Кол.	Примечание
				Документация		
12			ВПЭП 23 ГБ СБ	Сборочный чертеж		
				Сборочные единицы		
11		1	ВПЭП 23 ГБ-01	Короб	1	
11		2	П-ВПЭП 13 Г	Панель	2	
11		3	КФ3	Контрфланец	1	
				Детали		
11		4	ВПЭП 12 ГБ-0001	Планка	4	
11		5	ВПЭП 12 ГБ-0002	Ось	8	
				Стандартные изделия		
		6		Шайба 8 ГОСТ 11371-68	16	0,0004кг
		7		Шплинт 2×18 ГОСТ 397-66	16	0,00035кг

Инв.№ подл. | Подп. и дата | Взам. инв.№ | Инв.№ дубл. | Подп. и дата

Изм.	Лист	№ докум.	Подп.	Дата
Разраб.	Жарко			
Пров.	Денисова			
Н. контр.	Денисова			
Утв.	Безпалько			

ВПЭП 23 ГБ

Воздухораспределитель ВПЭП

Лит.	Лист	Листов
У1		1

МИСС СССР
Главпромвентиляция
П.И. Проектпромвентиляция

Копировал: Вешнякова Формат: 11

Формат	Зона	Поз.	Обозначение	Наименование	Кол.	Примечание
				Документация		
12			ВПЭП 23 ГБ-01 СБ	Сборочный чертеж		
				Сборочные единицы		
11		1	ВПЭП23-01	Короб	1	
				Детали		
11		2	ВПЭП 11 ГБ-0101	Ухо	4	
11		3	ВПЭП 12 ГБ-0101	Ребро	8	

Инв.№ подл. | Подп. и дата | Взам. инв.№ | Инв.№ дубл. | Подп. и дата

Изм.	Лист	№ докум.	Подп.	Дата
Разраб.	Жарко			
Пров.	Денисова			
Н. контр.	Денисова			
Утв.	Безпалько			

ВПЭП 23 ГБ-01

Короб

Лит.	Лист	Листов
У1		1

МИСС СССР
Главпромвентиляция
П.И. Проектпромвентиляция

Копировал: Вешнякова Формат: 11

Серия 1.494-18 Выпуск 1

Формат	Зона	Поз.	Обозначение	Наименование	Кол.	Примечание
				Документация		
22			ВПЭП24 ГБ СБ	Сборочный чертеж		
				Сборочные единицы		
11		1	ВПЭП24 ГБ-01	Короб	1	
11		2	П-ВПЭП14Г	Панель Воздухораспределитель	2	
11		3	КФ4	Контрфланец	1	
				Детали		
11		4	ВПЭП12ГБ-0001	Планка	4	
11		5	ВПЭП12ГБ-0002	Ось	8	
				Стандартные изделия		
		6		Шайба 8 ГОСТ 11371-68	16	0,0004кг
		7		Шплинт 2х12 ГОСТ 397-66	16	0,00025кг

Подп. и дата | Инв. № дубл. | Взам. инв. № | Подп. и дата | Инв. № подл.

Изм.	Лист	№ докум.	Подп.	Дата
Разраб.	Жарко			
Пров.	Денисова			
Н. контр.	Денисова			
Утв.	Зейликман			

ВПЭП 24 ГБ

Воздухораспределитель ВПЭП

Лит. | Лист | Листов: 1

ММСС СССР Главпромвентиляция П.И. Проектпромвентиляция

Копировал: Вешицкая Формат: 11

Формат	Зона	Поз.	Обозначение	Наименование	Кол.	Примечание
				Документация		
12			ВПЭП24 ГБ-01 СБ	Сборочный чертеж		
				Сборочные единицы		
11		1	ВПЭП24-01	Короб	1	
				Детали		
11		2	ВПЭП11ГБ-0101	Ухо	4	
11		3	ВПЭП12ГБ-0102	Ребро	8	

Подп. и дата | Инв. № дубл. | Взам. инв. № | Подп. и дата | Инв. № подл.

Изм.	Лист	№ докум.	Подп.	Дата
Разраб.	Жарко			
Пров.	Денисова			
Н. контр.	Денисова			
Утв.	Зейликман			

ВПЭП24 ГБ-01

Короб

Лит. | Лист | Листов: 1

ММСС СССР Главпромвентиляция П.И. Проектпромвентиляция

Копировал: Вешицкая Формат: 11

Формат	Зона	Поз.	Обозначение	Наименование	Кол.	Примечание
				Документация		
12			ВПЭП11ГБ СБ	Сборочный чертеж		
				Сборочные единицы		
11		1	ВПЭП11ГБ-01	Короб	1	
11		2	П-ВПЭП11Г	Панель Воздухораспределитель	1	
11		3	ВПЭП11ГБ-02	Прижим	5	
				Детали		
11		4	ВПЭП11ГБ-0001	Крючок	2	
11		5	ВПЭП11ГБ-0002	Пружина	5	
				Стандартные изделия		
		6		Шайба 6 ГОСТ 11371-68	5	0,0005кг
		7		Шплинт 1,6х10 ГОСТ 397-66	5	0,0001кг

Подп. и дата | Инв. № дубл. | Взам. инв. № | Подп. и дата | Инв. № подл.

Изм.	Лист	№ докум.	Подп.	Дата
Разраб.	Власова			
Пров.	Денисова			
Н. контр.	Денисова			
Утв.	Зейликман			

ВПЭП 11 ГБ

Воздухораспределитель ВПЭП

Лит. | Лист | Листов: 1

ММСС СССР Главпромвентиляция П.И. Проектпромвентиляция

Копировал: Вешицкая Формат: 11

Формат	Зона	Поз.	Обозначение	Наименование	Кол.	Примечание
				Документация		
12			ВПЭП11ГБ-01СБ	Сборочный чертеж		
				Сборочные единицы		
11		1	ВПЭП11-01	Короб	1	
				Детали		
11		2	ВПЭП11ГБ-0101	Фланец	1	
11		3	ВПЭП11ГБ-0101	Ухо	4	
11		4	ВПЭП11-0102	Дно	1	

Подп. и дата | Инв. № дубл. | Взам. инв. № | Подп. и дата | Инв. № подл.

Изм.	Лист	№ докум.	Подп.	Дата
Разраб.	Власова			
Пров.	Денисова			
Н. контр.	Денисова			
Утв.	Зейликман			

ВПЭП 11 ГБ-01

Воздухораспределитель ВПЭП

Лит. | Лист | Листов: 1

ММСС СССР Главпромвентиляция П.И. Проектпромвентиляция

Копировал: Вешицкая Формат: 11

Серия 1.494-18 выпуск 1

Формат	Зона	Поз.	Обозначение	Наименование	Кол.	Примечание
				Документация		
12			ВПЭП 12 ГБ	Сборочный чертеж		
				Сборочные единицы		
11		1	ВПЭП 12 ГБ-01	Короб	1	
11		2	П-ВПЭП 12 Г	Панель воздухораздающая	1	
				Детали		
11		3	ВПЭП 12 ГБ-0001	Планка	2	
11		4	ВПЭП 12 ГБ-0002	Ось	4	
				Стандартные изделия		
		5		Шайба 8 ГОСТ 11371-68	8	0,0004 кг
		6		Шплинт 2×18 ГОСТ 397-66	8	0,00035 кг

ВПЭП 12 ГБ

Воздухораспределитель ВПЭП

Изм.	Лист	№ докум.	Подп.	Дата
Разраб.	Власова			
Пров.	Денисова			
Н.контр.	Денисова			
Утв.	Зейликман			

Лит. | Лист | Листов: 1

ММСС СССР Главпромвентиляция П.И. Проектпромвентиляция

Копировал: Вешицкая Формат: 11

Подп. и дата | Инв. № подл. | Взам. инв. № | Инв. № дубл.

23

Формат	Зона	Поз.	Обозначение	Наименование	Кол.	Примечание
				Документация		
12			ВПЭП 12 ГБ-01 СБ	Сборочный чертеж		
				Сборочные единицы		
11		1	ВПЭП 12-01	Короб	1	
				Детали		
11		2	ВПЭП 12 ГБ-0101	Фланец	1	
11		3	ВПЭП 11 ГБ-0101	Ухо	4	
11		4	ВПЭП 12 ГБ-0101	Ребро	4	
Б4		5	ВПЭП 12 ГБ-0102	Стенка		
				Лист В1,5 ГОСТ 3680-57 / 3-III-Ст3кп ГОСТ 16523-70		
				570×1150	1	7,8 кг

ВПЭП 12 ГБ-01

Короб

Изм.	Лист	№ докум.	Подп.	Дата
Разраб.	Власова			
Пров.	Денисова			
Н.контр.	Денисова			
Утв.	Зейликман			

Лит. | Лист | Листов: 1

ММСС СССР Главпромвентиляция П.И. Проектпромвентиляция

Копировал: Вешицкая Формат: 11

Подп. и дата | Инв. № подл. | Взам. инв. № | Инв. № дубл.

Формат	Зона	Поз.	Обозначение	Наименование	Кол.	Примечание
				Документация		
12			ВПЭП 13 ГБ СБ	Сборочный чертеж		
				Сборочные единицы		
11		1	ВПЭП 13 ГБ-01	Короб	1	
11		2	П-ВПЭП 13 Г	Панель воздухораздающая	1	
				Детали		
11		3	ВПЭП 12 ГБ-0001	Планка	2	
11		4	ВПЭП 12 ГБ-0002	Ось	4	
				Стандартные изделия		
		5		Шайба 8 ГОСТ 11371-68	8	0,0004 кг
		6		Шплинт 2×18 ГОСТ 397-66	8	0,00035 кг

ВПЭП 13 ГБ

Воздухораспределитель ВПЭП

Изм.	Лист	№ докум.	Подп.	Дата
Разраб.	Власова			
Пров.	Денисова			
Н.контр.	Денисова			
Утв.	Зейликман			

Лит. | Лист | Листов: 1

ММСС СССР Главпромвентиляция П.И. Проектпромвентиляция

Копировал: Вешицкая Формат: 11

Подп. и дата | Инв. № подл. | Взам. инв. № | Инв. № дубл.

Формат	Зона	Поз.	Обозначение	Наименование	Кол.	Примечание
				Документация		
12			ВПЭП 13 ГБ-01 СБ	Сборочный чертеж		
				Сборочные единицы		
11			ВПЭП 13-01	Короб	1	
				Детали		
11		2	ВПЭП 13 ГБ-0101	Фланец	1	
11		3	ВПЭП 11 ГБ-0101	Ухо	4	
11		4	ВПЭП 12 ГБ-0101	Ребро	4	
11		5	ВПЭП 13-0102	Дно	2	

ВПЭП 13 ГБ-01

Короб

Изм.	Лист	№ докум.	Подп.	Дата
Разраб.	Власова			
Пров.	Денисова			
Н.контр.	Денисова			
Утв.	Зейликман			

Лит. | Лист | Листов: 1

ММСС СССР Главпромвентиляция П.И. Проектпромвентиляция

Копировал: Вешицкая Формат: 11

Подп. и дата | Инв. № подл. | Взам. инв. № | Инв. № дубл.

Поз.	Обозначение	Наименование	Кол.	Примечание
		Документация		
12		Рабочий чертеж		
		Сборочные единицы		
11	1	Короб	1	
11	2	Панель воздухораспределительная	2	
		Детали		
11	3	Планка	4	
11	4	Ось	8	
		Стандартные изделия		
	5	Шайба 8 ГОСТ 11371-68	8	0,0004 кг
	6	Шплинт 2×18 ГОСТ 397-66	8	0,0003 кг

ВПЭП 14 ГБ

Воздухораспределитель ВПЭП

Лит. | Лист | Листов 1

НИСО Госпромвентиляция П.И. Проектпромвентиляция

Копировал: Вешникова Формат А1

Поз.	Обозначение	Наименование	Кол.	Примечание
		Документация		
12		Рабочий чертеж		
		Сборочные единицы		
11	1	Короб	1	
11	2	Панель воздухораспределительная	2	
		Детали		
11	3	Планка	4	
11	4	Ось	8	
		Стандартные изделия		
	5	Шайба 8 ГОСТ 11371-68	16	0,0004 кг
	6	Шплинт 2×18 ГОСТ 397-66	16	0,0003 кг

ВПЭП 22 ГБ

Воздухораспределитель ВПЭП

Лит. | Лист | Листов 1

НИСО Госпромвентиляция П.И. Проектпромвентиляция

Копировал: Вешникова Формат А1

Поз.	Обозначение	Наименование	Кол.	Примечание
		Документация		
12		Рабочий чертеж		
		Сборочные единицы		
11	1	Короб	1	
		Детали		
11	2	Планка	1	
11	3	Уголок	4	
11	4	Ребро	2	
21	5	Отделка		
		ГОСТ 8620-57 Лист 3-III-Сплав ОСТ 6523-70		
		565×1156	1	7,7 кг

ВПЭП 14 ГБ-01

Короб

Лит. | Лист | Листов 1

НИСО Госпромвентиляция П.И. Проектпромвентиляция

Копировал: Вешникова Формат А1

Поз.	Обозначение	Наименование	Кол.	Примечание
		Документация		
12		Рабочий чертеж		
		Сборочные единицы		
11	1	Короб	1	
		Детали		
11	2	Планка	1	
11	3	Уголок	4	
11	4	Ребро	2	
21	5	Отделка		
		ГОСТ 8620-57 Лист 3-III-Сплав ОСТ 6523-70		
		565×1156	1	7,7 кг

ВПЭП 22 ГБ-01

Короб

Лит. | Лист | Листов 1

НИСО Госпромвентиляция П.И. Проектпромвентиляция

Копировал: Вешникова Формат А1

Серия 1494-16 выпуск 1

Формат	Зона	Поз.	Обозначение	Наименование	Кол.	Примечание
				Документация		
22			ВПЭП23 ГБ СБ	Сборочный чертеж		
				Сборочные единицы		
11		1	ВПЭП23 ГБ-01СБ	Короб	1	
11		2	П-ВПЭП 13Г	Панель воздухораздающая	2	
				Детали		
11		3	ВПЭП 12 ГБ-0001	Планка	4	
11		4	ВПЭП 12 ГБ-0002	Ось	8	
				Стандартные изделия		
		5		Шайба 8 ГОСТ 11371-68	16	0,0004кг
		6		Шплинт 2х18 ГОСТ 397-66	16	0,00035кг

Подп. и дата | Инв. № дубл. | Взам. инв. № | Подп. и дата | Инв. № подл.

Изм.	Лист	№ докум.	Подп.	Дата
Разраб.	Меняева			
Пров.	Денисова			
Н. контр.	Денисова			
Утв.	Зейликман			

ВПЭП 23 ГБ

Воздухораспределитель ВПЭП

Лит.	Лист	Листов
И		1

ММСО СССР Главпромвентиляция П.И. Проектпромвентиляция

Копировал: Вешицкая Формат: 11

Формат	Зона	Поз.	Обозначение	Наименование	Кол.	Примечание
				Документация		
22			ВПЭП23 ГБ-01 СБ	Сборочный чертеж		
				Сборочные единицы		
11		1	ВПЭП23-01	Короб	1	
				Детали		
11		2	ВПЭП23 ГБ-0101	Фланец	1	
11		3	ВПЭП 11 ГБ-0101	Ухо	4	
11		4	ВПЭП 12 ГБ-0101	Ребро	8	
11		5	ВПЭП 13-0102	Дно	2	

Подп. и дата | Инв. № дубл. | Взам. инв. № | Подп. и дата | Инв. № подл.

Изм.	Лист	№ докум.	Подп.	Дата
Разраб.	Меняева			
Пров.	Денисова			
Н. контр.	Денисова			
Утв.	Зейликман			

ВПЭП 23 ГБ-01

Короб

Лит.	Лист	Листов
И		1

ММСО СССР Главпромвентиляция П.И. Проектпромвентиляция

Копировал: Вешицкая Формат: 11

Формат	Зона	Поз.	Обозначение	Наименование	Кол.	Примечание
				Документация		
22			ВПЭП24 ГБ СБ	Сборочный чертеж		
				Сборочные единицы		
11		1	ВПЭП24 ГБ-01СБ	Короб	1	
11		2	П-ВПЭП 14Г	Панель воздухораздающая	2	
				Детали		
11		3	ВПЭП 12 ГБ-0001	Планка	4	
11		4	ВПЭП 12 ГБ-0002	Ось	8	
				Стандартные изделия		
		5		Шайба 8 ГОСТ 11371-68	16	0,0004кг
		6		Шплинт 2х18 ГОСТ 397-66	16	0,00035кг

Подп. и дата | Инв. № дубл. | Взам. инв. № | Подп. и дата | Инв. № подл.

Изм.	Лист	№ докум.	Подп.	Дата
Разраб.	Меняева			
Пров.	Денисова			
Н. контр.	Денисова			
Утв.	Зейликман			

ВПЭП24 ГБ

Воздухораспределитель ВПЭП

Лит.	Лист	Листов
И		1

ММСО СССР Главпромвентиляция П.И. Проектпромвентиляция

Копировал: Вешицкая Формат: 11

Формат	Зона	Поз.	Обозначение	Наименование	Кол.	Примечание
				Документация		
22			ВПЭП24 ГБ-01 СБ	Сборочный чертеж		
				Сборочные единицы		
11		1	ВПЭП24-01	Короб	1	
				Детали		
11		2	ВПЭП24 ГБ-0101	Фланец	1	
11		3	ВПЭП 11 ГБ-0101	Ухо	4	
11		4	ВПЭП 12 ГБ-0101	Ребро	8	
11		5	ВПЭП 14-0101	Дно	2	

Подп. и дата | Инв. № дубл. | Взам. инв. № | Подп. и дата | Инв. № подл.

Изм.	Лист	№ докум.	Подп.	Дата
Разраб.	Меняева			
Пров.	Денисова			
Н. контр.	Денисова			
Утв.	Зейликман			

ВПЭП24 ГБ-01

Короб

Лит.	Лист	Листов
И		1

ММСО СССР Главпромвентиляция П.И. Проектпромвентиляция

Копировал: Вешицкая Формат: 11

Поз.	Зона	Поз.	Обозначение	Наименование	Кол.	Примечание
				Документация		
			КЖ.СБ	Сборочный чертеж		
				Детали		
		1	КЖ-01	Стенка	2	
		2	КЖ-02	Сверх	1	
		3	КЖ-03	Стенка	1	
		4	КЖ-04	Стенка	2	
		5	КЖ-05	Сверх Уголок 40×40×2,5 ст.3 ГОСТ 8278-63 ℓ=510	4	0,75кг
		6	КЖ-06	Отбойка Уголок 40×40×5 ст.3 ГОСТ 8278-63 ℓ=1150	4	1,7кг
		7	КЖ-07	Обшивка Лист В / ГОСТ 8568-57 δ=8 ст.3 ГОСТ 14637-69 1150×570	1	5кг

КЖ

Чертеж

Лит. | Лист | Листов

М

ММСС СССР
Госпромстройпроект

Инв.№ подл. | Подп. и дата | Взам.инв.№ | Инв.№ дубл. | Подп. и дата

Копировал: Шпп Формат А4

Поз.	Зона	Поз.	Обозначение	Наименование	Кол.	Примечание
				Документация		
			КЖ.СБ	Сборочный чертеж		
				Детали		
		1	КЖ-01	Стенка	2	
		2	КЖ-02	Сверх	1	
		3	КЖ-03	Стенка	1	
		4	КЖ-04	Стенка	2	
		5	КЖ-05	Сверх Уголок 40×40×2,5 ст.3 ГОСТ 8278-63 ℓ=510	4	0,75кг
		6	КЖ-06	Отбойка Уголок 40×40×5 ст.3 ГОСТ 8278-63 ℓ=1150	4	1,7кг
		7	КЖ-07	Обшивка Лист В / ГОСТ 8568-57 δ=8 ст.3 ГОСТ 14637-69 1150×570	1	5кг

КЖ

Чертеж

Лит. | Лист | Листов

М

ММСС СССР
Госпромстройпроект

Инв.№ подл. | Подп. и дата | Взам.инв.№ | Инв.№ дубл. | Подп. и дата

Копировал: Шпп Формат А4

Поз.	Зона	Поз.	Обозначение	Наименование	Кол.	Примечание
				Документация		
			КЖ.СБ	Сборочный чертеж		
				Детали		
		1	КЖ-01	Стенка	2	
		2	КЖ-02	Сверх	1	
		3	КЖ-03	Стенка	1	
		4	КЖ-04	Стенка	2	
		5	КЖ-05	Сверх Уголок 40×40×2,5 ст.3 ГОСТ 8278-63 ℓ=510	4	0,75кг
		6	КЖ-06	Отбойка Уголок 40×40×5 ст.3 ГОСТ 8278-63 ℓ=1150	4	1,7кг
		7	КЖ-07	Обшивка Лист В / ГОСТ 8568-57 δ=8 ст.3 ГОСТ 14637-69 1150×570	1	5кг

КЖ

Чертеж

Лит. | Лист | Листов

М

ММСС СССР
Госпромстройпроект

Инв.№ подл. | Подп. и дата | Взам.инв.№ | Инв.№ дубл. | Подп. и дата

Копировал: Шпп Формат А4

Поз.	Обозначение	Наименование	Кол.	Масса ед.	Примечание
		Документация			
		Рабочие чертежи			
1	КЖ-01	Экспликация помещений. План на отм. 0,000. Разрезы 1-1, 2-2	1		
2	КЖ-02	Схема расположения элементов сборных перекрытий. План на отм. 3,300	1		
3	КЖ-03	Опалубочный чертеж монолитной плиты. План на отм. 3,300	1		
4	КЖ-04	Опалубочный чертеж монолитных участков стен. Развертки стен по осям 1-3, А-Г	1		
		Сборные железобетонные изделия			
5	КЖ-05	Спецификация сборных железобетонных изделий	1		
6	КЖ-06	Спецификация монолитных участков стен	1		
7	КЖ-07	Спецификация монолитных участков плиты	1		
		Материалы			
		Ведомость потребности в материалах	1		

Концевая арм.

Изм. Кол.уч. Лист № док. Подп. Дата

Разраб. Шишкова

Пров. Шишкова

Н.контр. Шишкова

ГИП Шишкова

Инв.№подл. | Подп. и дата | Взам.инв.№ | Инв.№дубл. | Подп. и дата

Серия 1.494-18 Выпуск 1

Поз.	Обозначение	Наименование	Кол.	Масса ед.	Примечание
		Документация			
		Рабочие чертежи			
1	КЖ-01	Экспликация помещений. План на отм. 0,000. Разрезы 1-1, 2-2	1		
2	КЖ-02	Схема расположения элементов сборных перекрытий. План на отм. 3,300	1		
3	КЖ-03	Опалубочный чертеж монолитной плиты. План на отм. 3,300	1		
4	КЖ-04	Опалубочный чертеж монолитных участков стен. Развертки стен по осям 1-3, А-Г	1		
		Сборные железобетонные изделия			
5	КЖ-05	Спецификация сборных железобетонных изделий	1		
6	КЖ-06	Спецификация монолитных участков стен	1		
7	КЖ-07	Спецификация монолитных участков плиты	1		
		Материалы			
		Ведомость потребности в материалах	1		

Концевая арм.

Изм. Кол.уч. Лист № док. Подп. Дата

Разраб. Шишкова

Пров. Шишкова

Н.контр. Шишкова

ГИП Шишкова

Инв.№подл. | Подп. и дата | Взам.инв.№ | Инв.№дубл. | Подп. и дата

Поз.	Обозначение	Наименование	Кол.	Примечание
		Документация		
	К-3-ВС	Сборочный чертеж		
		Детали		
1	К3-01	Стенка	2	
2	К3-02	Стенка	2	
3	К3-03	Стенка	2	
4	К3-04	Стенка	4	
5	К3-04	Сваи Уголок 40×40×2,5 ст.3 ГОСТ 8278-63 ℓ=510	6	0,75кг
6	К3-05	Стойка Уголок 40×40×2,5 ст.3 ГОСТ 8278-63 ℓ=2300	4	3,4кг

К3

Изм. Кол.уч. Лист № докум. Подп. Дата

Разраб. Жданов

Пров. Данилов

Н.контр. Данилов

Утв. Величкин

Короб

Лит. | Лист | Листов 1

ММСС СССР Главпромстройпроект ин.проектпромстройпроект

Копировал: Ким Формат: А4

Поз.	Обозначение	Наименование	Кол.	Примечание
		Документация		
	К-10-ВС	Сборочный чертеж		
		Детали		
1	К10-01	Стенка	4	
2	К10-02	Стенка	8	
3	К10-03	Стенка	20	
4	К10-04	Стенка	4	
5	К10-01	Сваи Уголок 40×40×2,5 ст.3 ГОСТ 8278-63 ℓ=510	7	0,75кг
6	К10-02	Стойка Уголок 40×40×2,5 ст.3 ГОСТ 8278-63 ℓ=2300	4	3,4кг
7	К10-03	Обшивка Лист 21 ГОСТ 3680-57 3-Т-Ст.3кп ГОСТ 16523-70 1120×570	2	5,0кг

К10

Изм. Кол.уч. Лист № докум. Подп. Дата

Разраб. Жданов

Пров. Данилов

Н.контр. Данилов

Утв. Величкин

Короб

Лит. | Лист | Листов 1

ММСС СССР Главпромстройпроект ин.проектпромстройпроект

Копировал: Ким Формат: А4

Поз.	Обозначение	Наименование	Кол.	Примечание
		Документация		
	К-11-ВС	Сборочный чертеж		
		Детали		
1	К11-01	Сваи	4	
2	К1-04	Стенка	2	
3	К1-05	Стенка	2	
4	К11-02	Сваи Уголок 40×40×2,5 ст.3 ГОСТ 8278-63 ℓ=510	6	0,75кг
5	К11-03	Стойка Уголок 40×40×2,5 ст.3 ГОСТ 8278-63 ℓ=1150	4	1,7кг
6	К11-04	Обшивка Лист 21 ГОСТ 3680-57 3-Т-Ст.3кп ГОСТ 16523-70 1120×570	1	5кг
7	К11-05	Обшивка Лист 21 ГОСТ 3680-57 3-Т-Ст.3кп ГОСТ 16523-70 1070×570	2	4,8кг

К-11

Изм. Кол.уч. Лист № докум. Подп. Дата

Разраб. Жданов

Пров. Данилов

Н.контр. Данилов

Утв. Величкин

Короб

Лит. | Лист | Листов 1

ММСС СССР Главпромстройпроект ин.проектпромстройпроект

Копировал: Ким Формат: А4

Поз.	Обозначение	Наименование	Кол.	Примечание
		Документация		
	К-12-ВС	Сборочный чертеж		
		Детали		
1	К1-04	Стенка	2	
2	К1-05	Стенка	2	
3	К11-01	Сваи	4	
4	К12-01	Сваи Уголок 40×40×2,5 ст.3 ГОСТ 8278-63 ℓ=510	6	0,75кг
5	К12-02	Стойка Уголок 40×40×2,5 ст.3 ГОСТ 8278-63 ℓ=1150	4	1,7кг
6	К12-03	Обшивка Лист 21 ГОСТ 3680-57 3-Т-С-3кп ГОСТ 16523-70 1070×570	2	4,8кг

К12

Изм. Кол.уч. Лист № докум. Подп. Дата

Разраб. Жданов

Пров. Данилов

Н.контр. Данилов

Утв. Величкин

Короб

Лит. | Лист | Листов 1

ММСС СССР Главпромстройпроект ин.проектпромстройпроект

Копировал: Ким Формат: А4

Серия 1.494-18 выпуск 1

Формат	Зона	Поз.	Обозначение	Наименование	Кол.	Примечание
				Документация		
22			К13 СБ	Сборочный чертеж		
				Детали		
11		1	К1-01	Стенка	2	
11		2	К1-03	Стенка	2	
11		3	К11-01	Связь	4	
Б4		4	К13-01	Связь		
				Уголок 40×40×2,5-Ст.3		
				ГОСТ8276-63		
				ℓ=510	6	0,75 кг
Б4		5	К13-02	Стойка		
				Уголок 40×40×2,5-Ст.3		
				ГОСТ8276-63		
				ℓ=1150	4	1,7 кг
Б4		6	К13-03	Обшивка		
				Лист В1 ГОСТ3680-57 / 3-III-Ст.3кп ГОСТ16523-70		
				1120×570	1	5 кг
Б4		7	К14-04	Обшивка		
				Лист В1 ГОСТ3680-57 / 3-III-Ст.3кп ГОСТ16523-70		
				1070×570	2	4,8 кг

Подп. и дата | Инв. № дубл. | Взам. инв. № | Подп. и дата | Инв. № подл.

К13

Изм.	Лист	№ докум.	Подп.	Дата
Разраб.	Жарко			
Пров.	Денисова			
Н. контр.	Денисова			
Утв.	Зейликман			

Короб

Лит.	Лист	Листов
		1

ММСС СССР
Главпромвентиляция
ПИ Проектпромвентиляция

Копировал: Влик Формат: 11

Формат	Зона	Поз.	Обозначение	Наименование	Кол.	Примечание
				Документация		
22			К14 СБ	Сборочный чертеж		
				Детали		
11		1	К1-01	Стенка	2	
11		2	К1-03	Стенка	2	
11		3	К11-01	Связь	4	
Б4		4	К14-01	Связь		
				Уголок 40×40×2,5-Ст.3		
				ГОСТ8276-63		
				ℓ=510	8	0,75 кг
Б4		5	К14-02	Стойка		
				Уголок 40×40×2,5-Ст.3		
				ГОСТ8276-63		
				ℓ=1150	4	1,7 кг
Б4		6	К14-03	Обшивка		
				Лист В1 ГОСТ3680-57 / 3-III-Ст.3кп ГОСТ16523-70		
				1070×570	4	4,8 кг

Подп. и дата | Инв. № дубл. | Взам. инв. № | Подп. и дата | Инв. № подл.

К14

Изм.	Лист	№ докум.	Подп.	Дата
Разраб.	Жарко			
Пров.	Денисова			
Н. контр.	Денисова			
Утв.	Зейликман			

Короб

Лит.	Лист	Листов
		1

ММСС СССР
Главпромвентиляция
ПИ Проектпромвентиляция

Копировал: Влик Формат: 11

Формат	Зона	Поз.	Обозначение	Наименование	Кол.	Примечание
				Документация		
22			К15 СБ	Сборочный чертеж		
				Детали		
11		1	К1-01	Стенка	2	
11		2	К1-03	Стенка	2	
11		3	К11-01	Связь	4	
Б4		4	К15-01	Связь		
				Уголок 40×40×2,5-Ст.3		
				ГОСТ8276-63		
				ℓ=510	8	0,75 кг
Б4		5	К15-02	Стойка		
				Уголок 40×40×2,5-Ст.3		
				ГОСТ8276-63		
				ℓ=1150	4	1,7 кг
Б4		6	К15-03	Обшивка		
				Лист В1 ГОСТ3680-57 / 3-III-Ст.3кп ГОСТ16523-70		
				1120×570	1	5 кг
Б4		7	К15-04	Обшивка		
				Лист В1 ГОСТ3680-57 / 3-III-Ст.3кп ГОСТ16523-70		
				1070×570	4	4,8 кг

Подп. и дата | Инв. № дубл. | Взам. инв. № | Подп. и дата | Инв. № подл.

К15

Изм.	Лист	№ докум.	Подп.	Дата
Разраб.	Жарко			
Пров.	Денисова			
Н. контр.	Денисова			
Утв.	Зейликман			

Короб

Лит.	Лист	Листов
		1

ММСС СССР
Главпромвентиляция
ПИ Проектпромвентиляция

Копировал: Влик Формат: 11

Формат	Зона	Поз.	Обозначение	Наименование	Кол.	Примечание
				Документация		
*)			К16 СБ	Сборочный чертеж		*) 22.12
				Детали		
11		1	К1-01	Стенка	4	
11		2	К1-03	Стенка	4	
11		3	К11-01	Связь	8	
Б4		4	К16-01	Связь		
				Уголок 40×40×2,5-Ст.3		
				ГОСТ8276-63		
				ℓ=510	9	0,75 кг
Б4		5	К16-02	Стойка		
				Уголок 40×40×2,5-Ст.3		
				ГОСТ8276-63		
				ℓ=2300	4	3,4 кг
Б4		6	К16-03	Обшивка		
				Лист В1 ГОСТ3680-57 / 3-III-Ст.3кп ГОСТ16523-70		
				1120×570	2	5 кг
Б4		7	К16-04	Обшивка		
				Лист В1 ГОСТ3680-57 / 3-III-Ст.3кп ГОСТ16523-70		
				1070×570	2	4,8 кг

Подп. и дата | Инв. № дубл. | Взам. инв. № | Подп. и дата | Инв. № подл.

К16

Изм.	Лист	№ докум.	Подп.	Дата
Разраб.	Жарко			
Пров.	Денисова			
Н. контр.	Денисова			
Утв.	Зейликман			

Короб

Лит.	Лист	Листов
		1

ММСС СССР
Главпромвентиляция
ПИ Проектпромвентиляция

Копировал: Влик Формат: 11

Серия 1.494-18 выпуск 1

Формат	Зона	Поз.	Обозначение	Наименование	Кол.	Примечание
				Документация		
*)			К17 СБ	Сборочный чертеж		*) 22,12
				Детали		
11		1	К1-01	Лист	4	
11		2	К1-03	Лист	4	
11		3	К11-01	Связь	8	
54		4	К17-01	Связь		
				Уголок 40×40×2,5-Ст.3		
				ГОСТ 8276-63		
				ℓ=510	3	0,75 кг
54		5	К17-02	Стойка		
				Уголок 40×40×2,5-Ст.3		
				ГОСТ 8276-63		
				ℓ=2300	4	3,4 кг
54		6	К17-03	Обшивка		
				Лист $\frac{\text{В1 ГОСТ 3680-57}}{\text{3-III-Ст.3кп ГОСТ 16523-70}}$		
				1070×570	2	4,8 кг

Подп. и дата | Инв. № дубл. | Взам. инв. № | Подп. и дата | Инв. № подл.

Изм.	Лист	№ докум.	Подп.	Дата
Разраб.	Жарко			
Пров.	Денисова			
Н. контр.	Денисова			
Утв.	Зейликман			

К17

Короб

Лит.	Лист	Листов
И		1

ММСС СССР Главпромвентиляция ПИ Проектпромвентиляция

Копировал: Влик Формат: 11

Формат	Зона	Поз.	Обозначение	Наименование	Кол.	Примечание
				Документация		
*)			К18 СБ	Сборочный чертеж		*) 22,12
				Детали		
11		1	К1-01	Стенка	4	
11		2	К1-03	Стенка	4	
11		3	К11-01	Связь	8	
54		4	К18-01	Связь		
				Уголок 40×40×2,5-Ст.3		
				ГОСТ 8276-63		
				ℓ=510	9	0,75 кг
54		5	К18-02	Стойка		
				Уголок 40×40×2,5-Ст.3		
				ГОСТ 8276-63		
				ℓ=2300	4	3,4 кг
54		6	К18-03	Обшивка		
				Лист $\frac{\text{В1,5 ГОСТ 3680-57}}{\text{3-III-Ст.3кп ГОСТ 16523-70}}$		
				1120×570	2	5 кг
54		7	К18-04	Обшивка		
				Лист $\frac{\text{В1,5 ГОСТ 3680-57}}{\text{3-III-Ст.3кп ГОСТ 16523-70}}$		
				1070×570	2	4,8 кг

Подп. и дата | Инв. № дубл. | Взам. инв. № | Подп. и дата | Инв. № подл.

Изм.	Лист	№ докум.	Подп.	Дата
Разраб.	Жарко			
Пров.	Денисова			
Н. контр.	Денисова			
Утв.	Зейликман			

К18

Короб

Лит.	Лист	Листов
И		1

ММСС СССР Главпромвентиляция ПИ Проектпромвентиляция

Копировал: Влик Формат: 11

Формат	Зона	Поз.	Обозначение	Наименование	Кол.	Примечание
				Документация		
*)			К19 СБ	Сборочный чертеж		*) 22,12
				Детали		
11		1	К1-01	Стенка	4	
11		2	К1-03	Стенка	4	
11		3	К11-01	Связь	8	
54		4	К19-01	Связь		
				Уголок 40×40×2,5-Ст.3		
				ГОСТ 8276-63		
				ℓ=510	10	0,75 кг
54		5	К19-02	Стойка		
				Уголок 40×40×2,5-Ст.3		
				ГОСТ 8276-63		
				ℓ=2300	4	3,4 кг
54		6	К19-03	Обшивка		
				Лист $\frac{\text{В1,5 ГОСТ 3680-57}}{\text{3-III-Ст.3кп ГОСТ 16523-70}}$		
				1070×570	4	4,8 кг

Подп. и дата | Инв. № дубл. | Взам. инв. № | Подп. и дата | Инв. № подл.

Изм.	Лист	№ докум.	Подп.	Дата
Разраб.	Жарко			
Пров.	Денисова			
Н. контр.	Денисова			
Утв.	Зейликман			

К19

Короб

Лит.	Лист	Листов
И		1

ММСС СССР Главпромвентиляция ПИ Проектпромвентиляция

Копировал: Влик Формат: 11

Формат	Зона	Поз.	Обозначение	Наименование	Кол.	Примечание
				Документация		
*)			К20 СБ	Сборочный чертеж		*) 22,12
				Детали		
11		1	К1-01	Связь	4	
11		2	К1-03	Стенка	4	
11		3	К11-01	Стенка	3	
54		4	К20-01	Связь		
				Уголок 40×40×2,5-Ст.3		
				ГОСТ 8276-63		
				ℓ=510	11	0,75 кг
54		5	К20-02	Стойка		
				Уголок 40×40×2,5-Ст.3		
				ГОСТ 8276-63		
				ℓ=2300	4	3,4 кг
54		6	К20-03	Обшивка		
				Лист $\frac{\text{В1 ГОСТ 3680-57}}{\text{3-III-Ст.3кп ГОСТ 16523-70}}$		
				1120×570	2	5 кг
54		7	К20-04	Обшивка		
				Лист $\frac{\text{В1 ГОСТ 3680-57}}{\text{3-III-Ст.3кп ГОСТ 16523-70}}$		
				1070×570	4	4,8 кг

Подп. и дата | Инв. № дубл. | Взам. инв. № | Подп. и дата | Инв. № подл.

Изм.	Лист	№ докум.	Подп.	Дата
Разраб.	Жарко			
Пров.	Денисова			
Н. контр.	Денисова			
Утв.	Зейликман			

К20

Короб

Лит.	Лист	Листов
И		1

ММСС СССР Главпромвентиляция ПИ Проектпромвентиляция

Копировал: Влик Формат: 11

ВПЭП11СБ

Серия 1.494-18 Выпуск 1

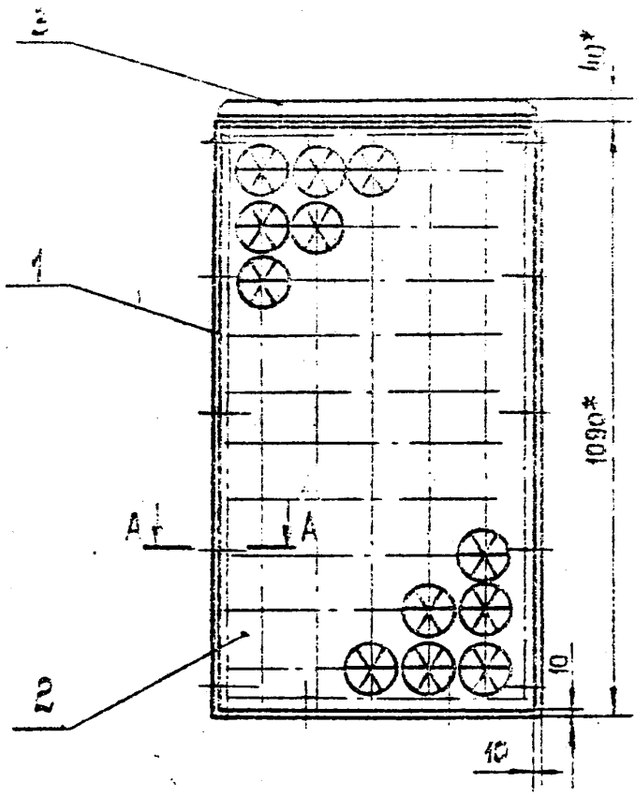

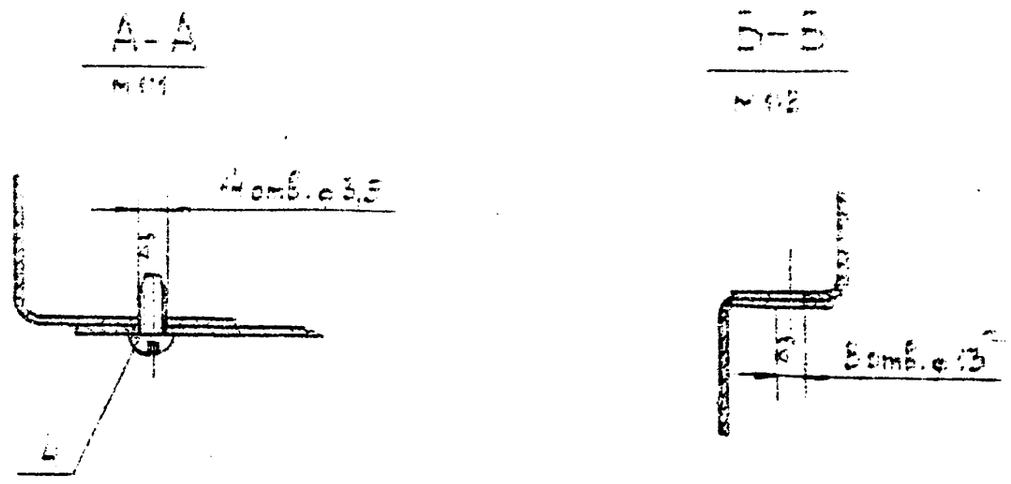

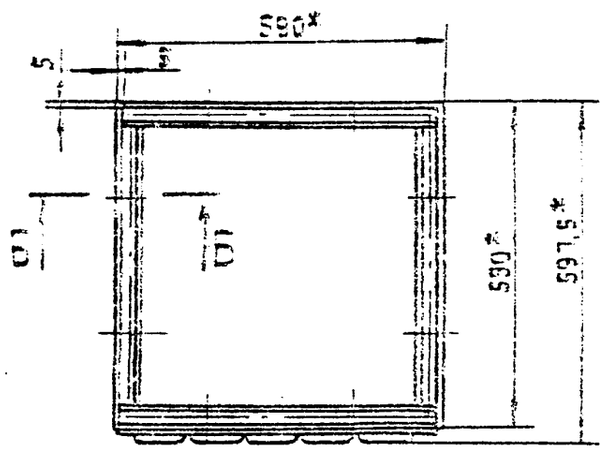

1. Отверстия ⌀13 в сборке, поз. 1 сверлить по сборке, поз. 3
2. Отверстия под винты, поз. 4, в сборке, поз. 1, сверлить по сборке, поз. 2
3. * Размеры для справок.

					ВПЭП11СБ			
Изм.	Лист	№ докум.	Подп.	Дата	Воздухораспределитель ВПЭП	Лит.	Масса	Масштаб
Разраб.		Власова				М	35	1:10
Пров.		Денисова			Сборочный чертеж	Лист	Листов 1	
Т.контр.		Казан				ММСС СССР Главпромвентиляция ПИ Проектпромвентиляция		
Нач.отд.		Бейзерман						
Н.контр.		Зейликман						
Утв.		Гобза						

Копировал: Влин Формат: 12

ВПЭП11-01СБ

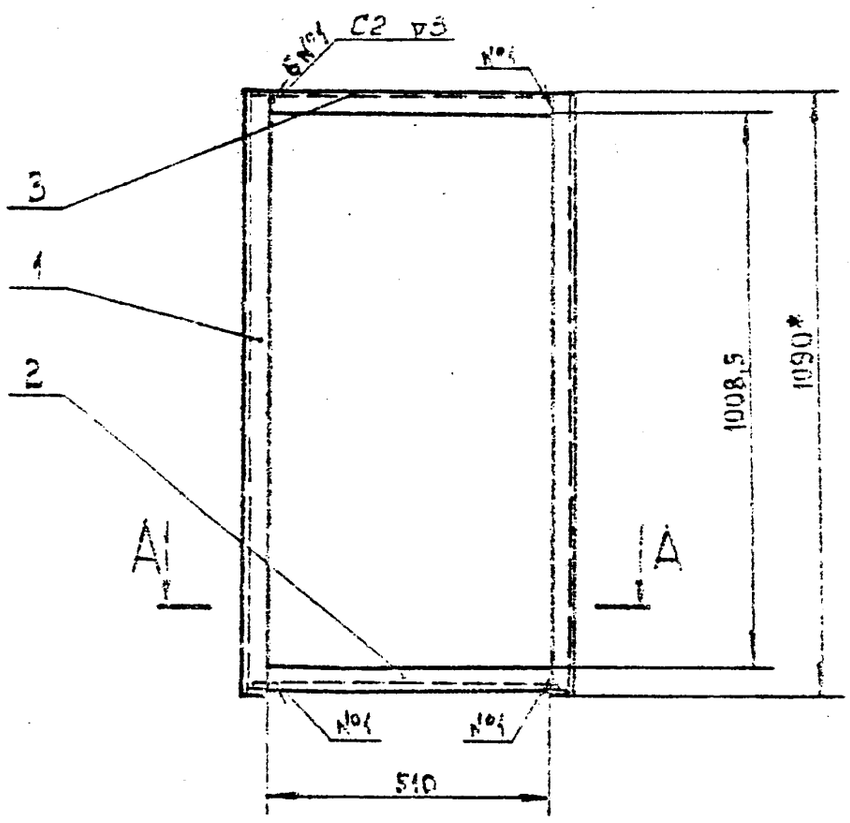

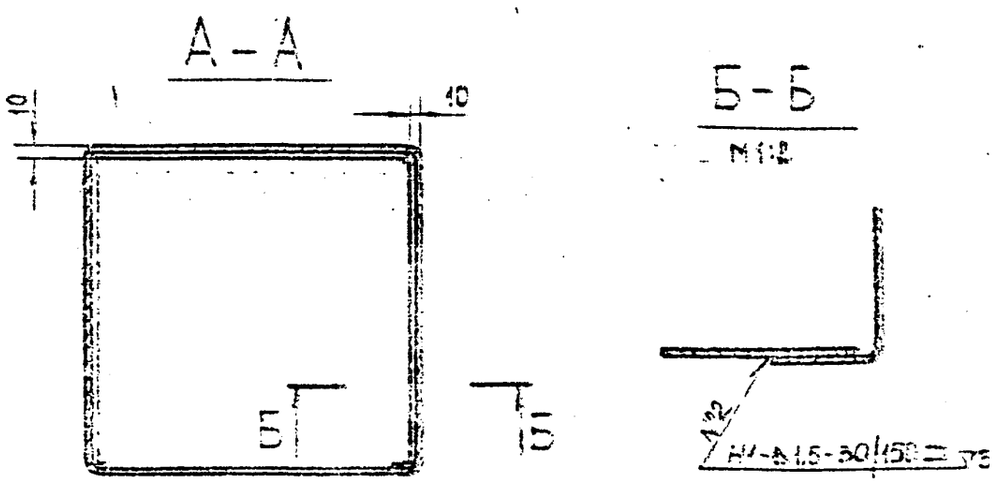

1. Сварные швы по ГОСТ 14771-69
2. Способ сварки по усмотрению технолога.
3. * Размеры для справок.

					ВПЭП11-01СБ			
Изм.	Лист	№ докум.	Подп.	Дата	Короб	Лит.	Масса	Масштаб
Разраб.		Власова				М	50	1:10
Пров.		Денисова			Сборочный чертеж	Лист	Листов 1	
Т.контр.		Колкота				ММСС СССР Главпромвентиляция ПИ Проектпромвентиляция		
Н.контр.		Денисова						
Утв.		Зейликман						

Копировал: Влин Формат: 12

Серия 1.494-18 Выпуск 1

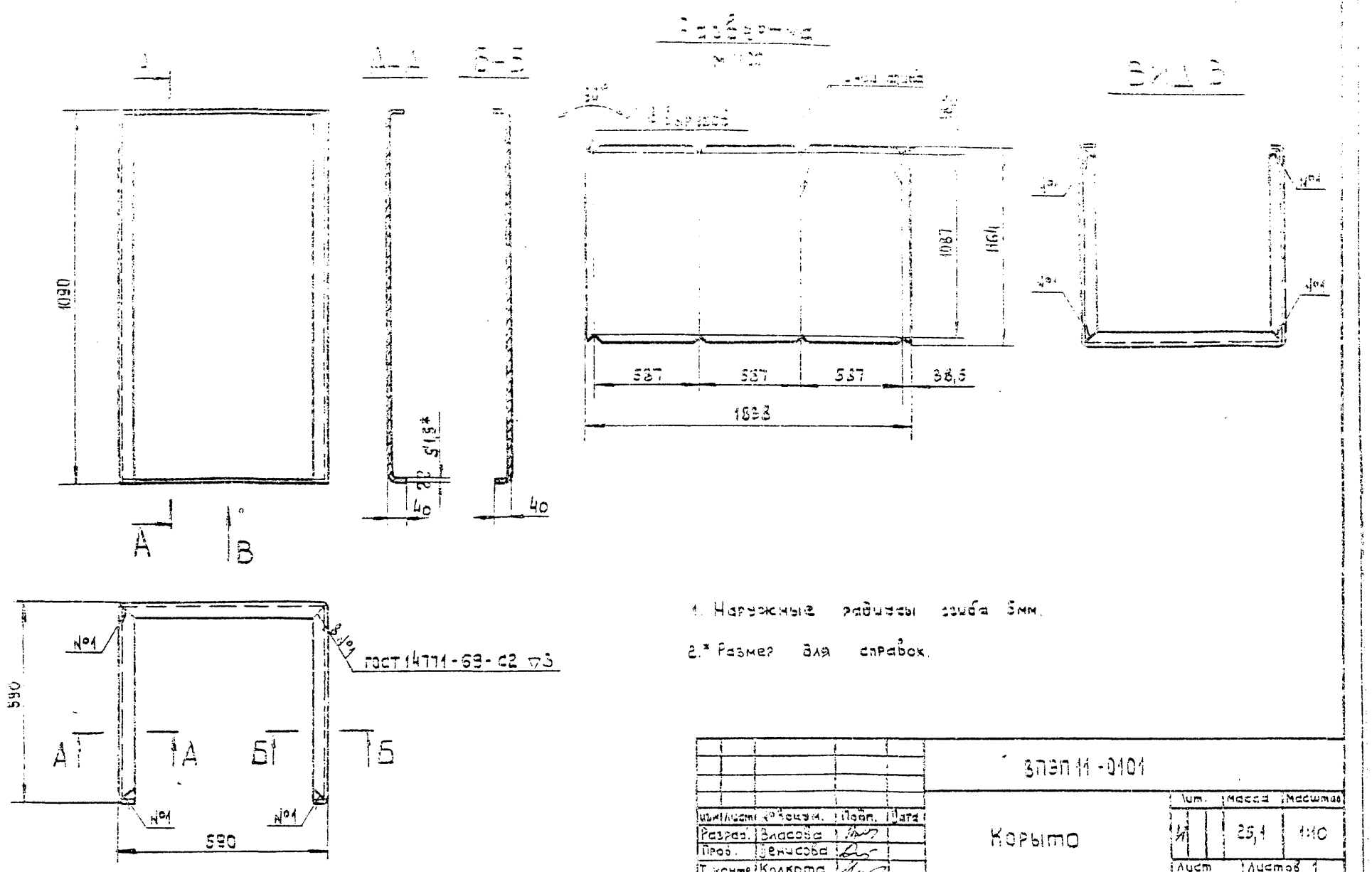

1. Наружные радиусы сгиба 5мм.

2.* Размер для справок.

				ВПЭП 11-0101			
Изм.	Лист	№ докум.	Подп.	Дата	Корыто	Лит.	Масса	Масштаб
Разраб.	Власова					И	25,1	1:10
Пров.	Денисова					Лист	Листов 1	
Т. контр.	Колкота							
Н. контр.	Денисова				Лист 31,5 ГОСТ 3680-57 / 3-III-Ст.3 кп ГОСТ 16523-70	ММСС СССР Главпромвентиляция ПИПроектпромвентиляция		
Утв.	Зейликман							

Копировал: Влик Формат: 12

ВПЭП 11-0102 ▽1(▽)

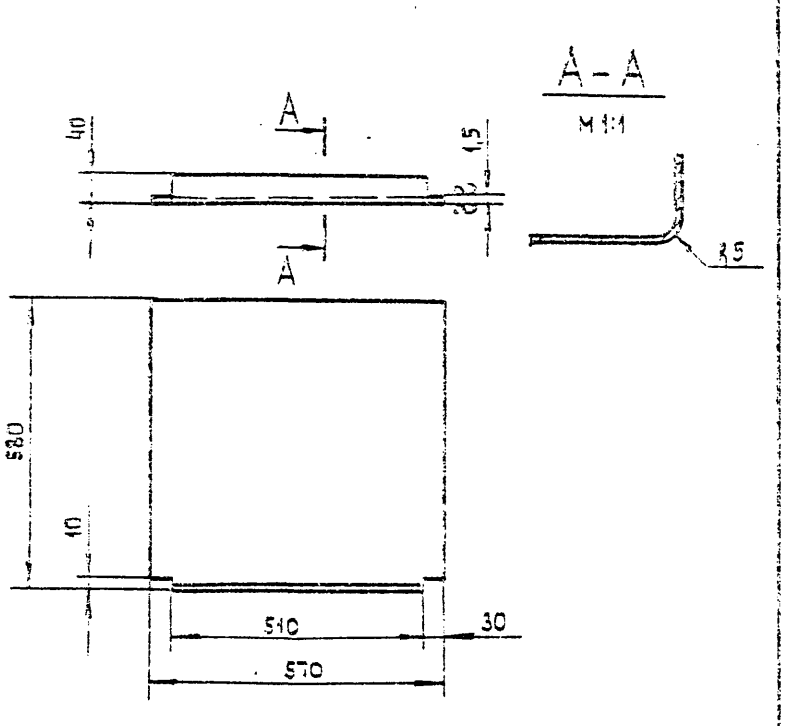

1. Длина развернутой детали 617 мм.

2.* Размер для справок.

				ВПЭП 11-0102			
Изм.	Лист	№ докум.	Подп.	Дата	Дно	Лит.	Масса	Масштаб
Разраб.	Власова					И	4,2	1:10
Пров.	Денисова					Лист	Листов 1	
Т. контр.	Колкота							
Н. контр.	Денисова				Лист 31,5 ГОСТ 3680-57 / 3-III-Ст.3 кп ГОСТ 16523-70	ММСС СССР Главпромвентиляция ПИПроектпромвентиляция		
Утв.	Зейликман							

Копировал: Влик Формат: 11

ВПЭП 11Л-0101 ▽1(▽)

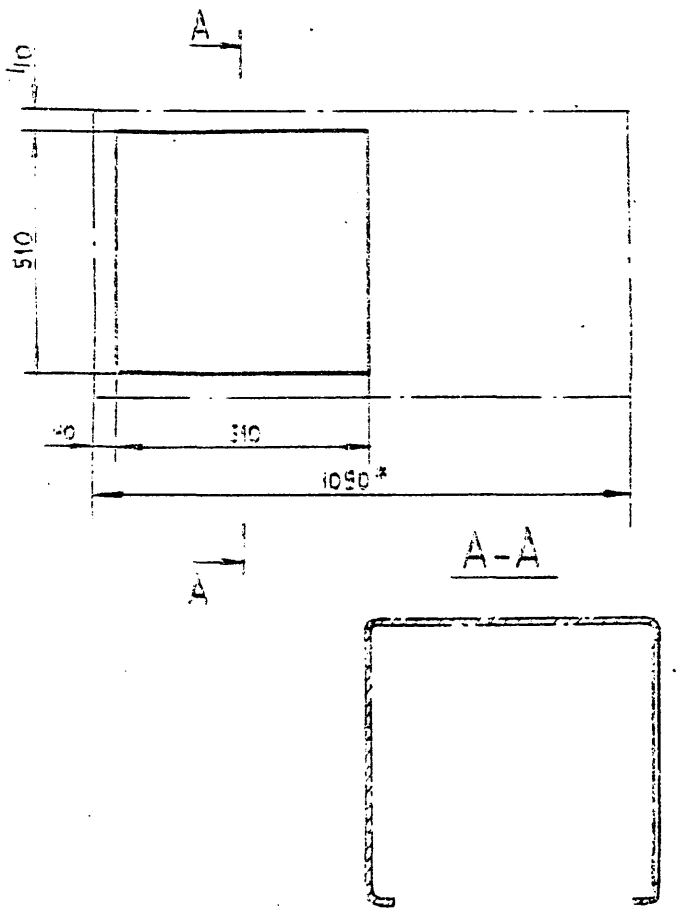

* Размер для справок

				ВПЭП 11Л-0101			
Изм.	Лист	№ докум.	Подп.	Дата	Корыто	Лит.	Масса	Масштаб
Разраб.	Власова					И	2,2	1:10
Пров.	Денисова					Лист	Листов 1	
Т. контр.	Колкота							
Н. контр.	Денисова				ВПЭП 11-0101	ММСС СССР Главпромвентиляция ПИПроектпромвентиляция		
Утв.	Зейликман							

Копировал: Влик Формат: 11

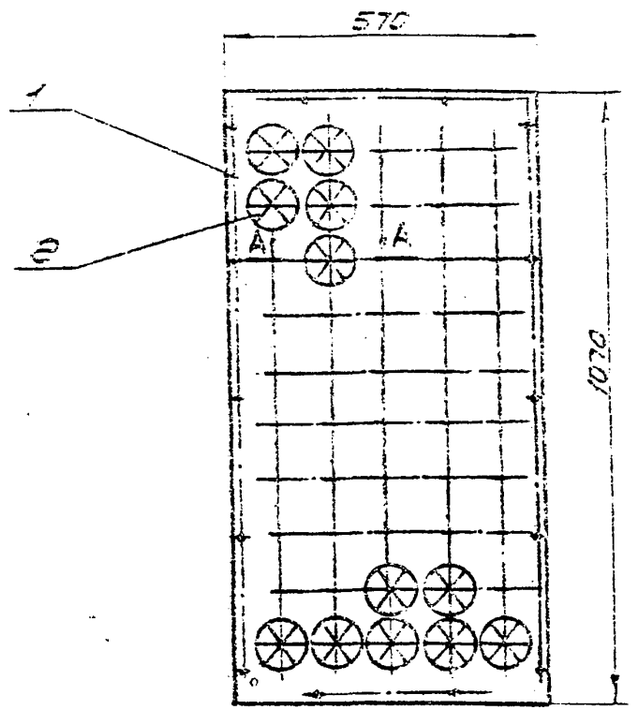

Б - Б
М1:4

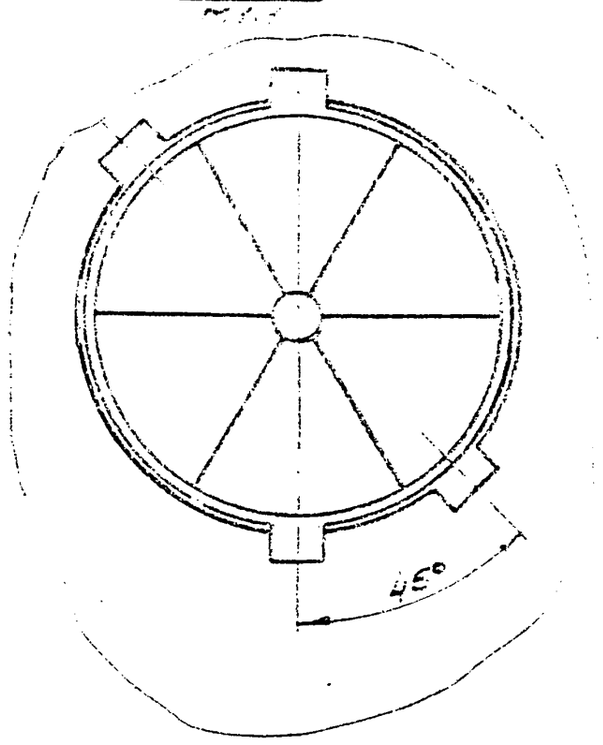

В - В
М1:4

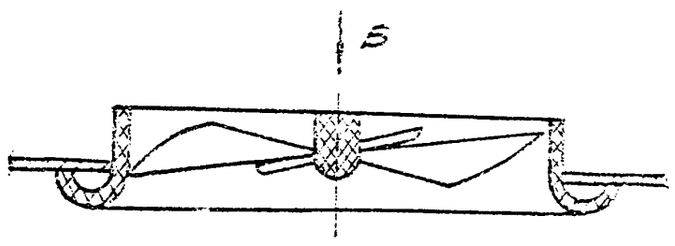

1 Закрепление закладателя в отверстии панели производить его поворотом на 45°
2 Размеры для справок

Изм.	Кол.уч.	Лист	№ док.	Подп.	Дата	
Разраб.	Коробкова					
Пров.	Шишова					
Т.контр.	Козак					
Нач.отд.	Безверхий					
Н.контр.	Зеленкина					
Утв.	Гобзев					

П-6П3П11СВ

Панель безбункерная с выборочной чистовой

Лит.	Масса	Масштаб
И	5,5	1:10
Лист	Листов 1	

ГПИСС СССР
Гипрокоммунэнергострой
Гос. проектный институт

Инв. № подл. | Подп. и дата | Взам. инв. № | Инв. № дубл. | Подп. и дата

Копировал | Формат А2

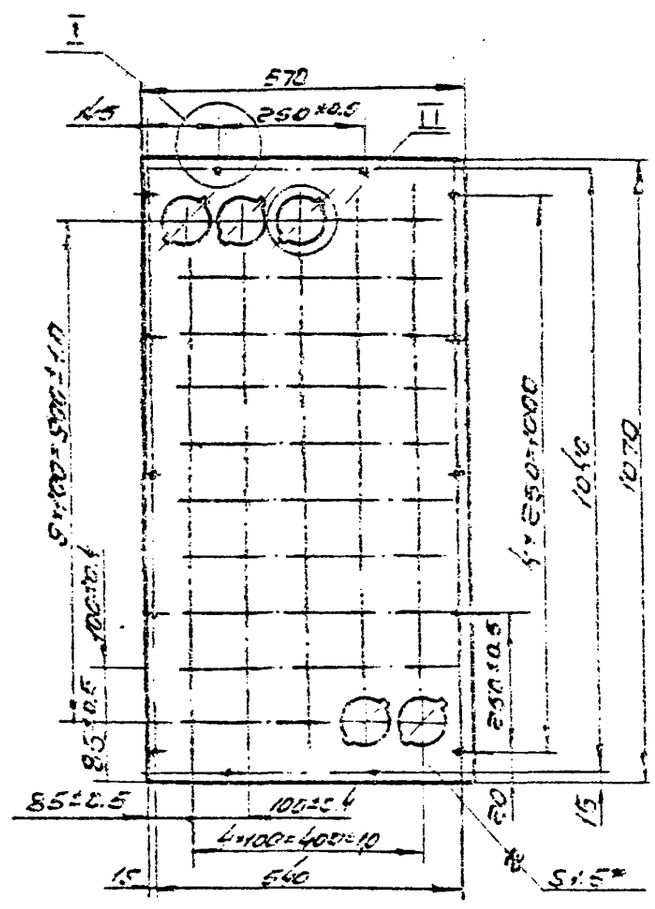

I
М1:4

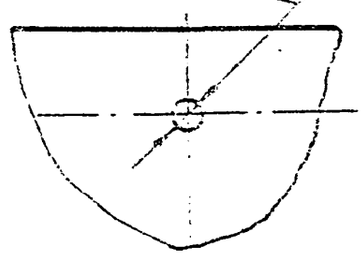

II
М1:2

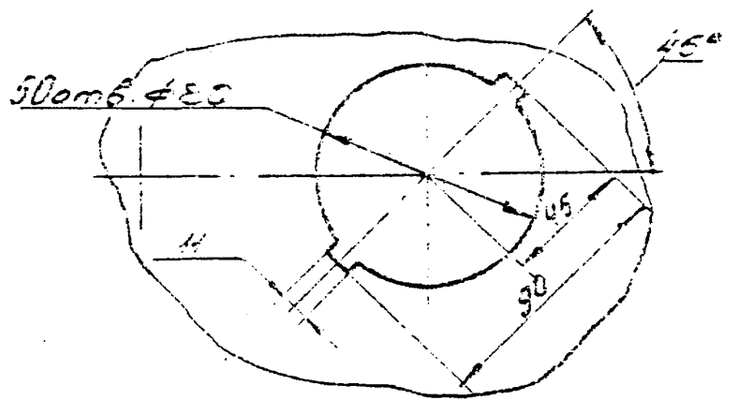

* Размеры для справок

Изм.	Кол.уч.	Лист	№ док.	Подп.	Дата	
Разраб.	Коробкова					
Пров.	Шишова					
Т.контр.	Козак					
Нач.отд.	Безверхий					
Н.контр.	Зеленкина					
Утв.	Гобзев					

П-6П3П11-О1

Сетка

Лит.	Масса	Масштаб
И	4,65 кг	
Лист	Листов 1	

ГПИСС СССР
Гипрокоммунэнергострой
Гос. проектный институт

Инв. № подл. | Подп. и дата | Взам. инв. № | Инв. № дубл. | Подп. и дата

Копировал | Формат А2

Серия 4.904-АВ Вып. 1

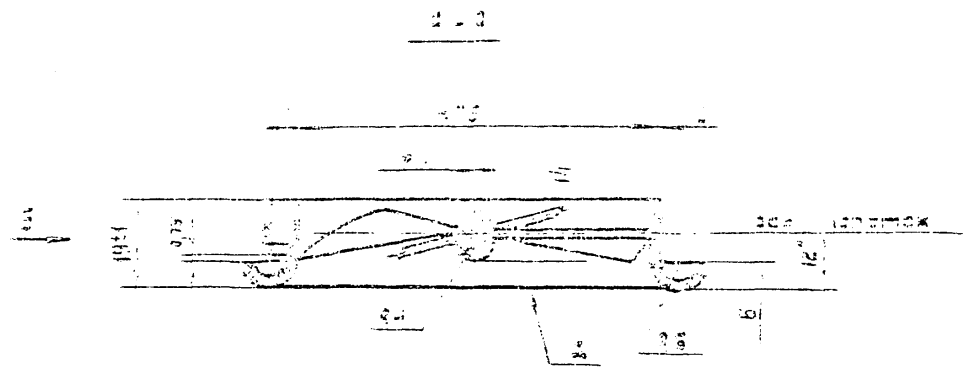

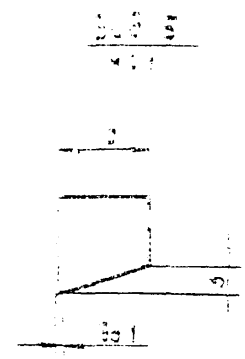

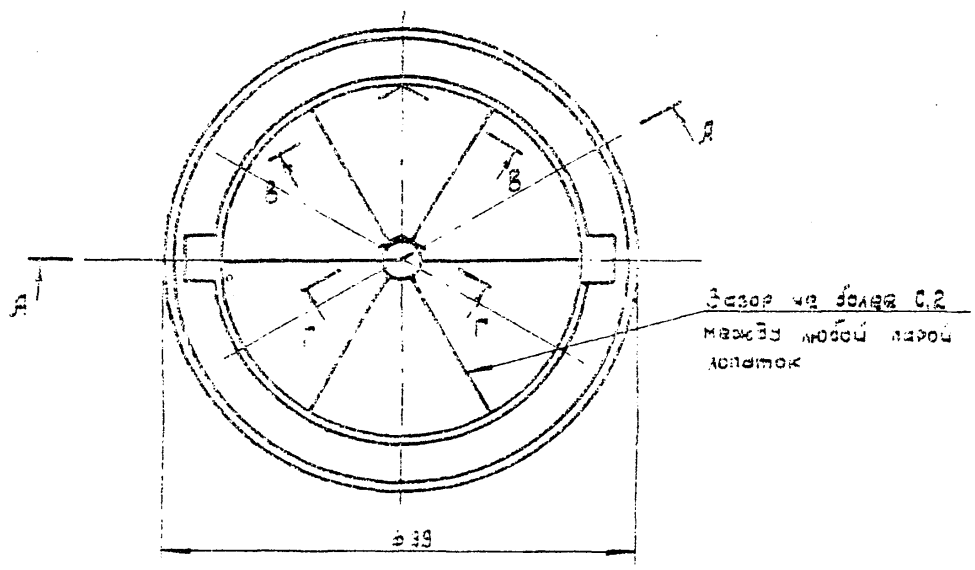

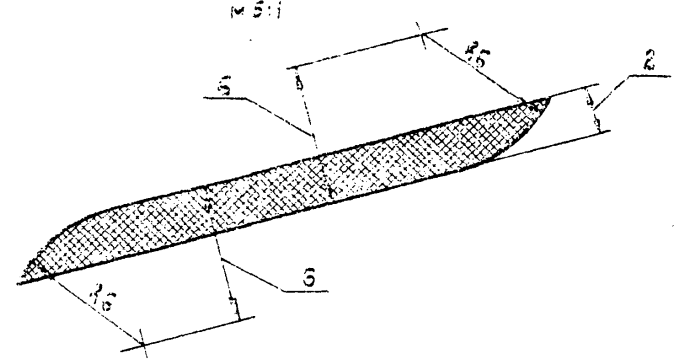

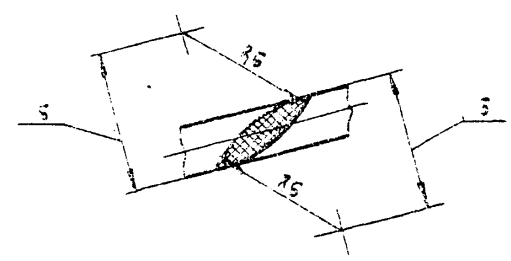

Развёртка лопаток по ф75

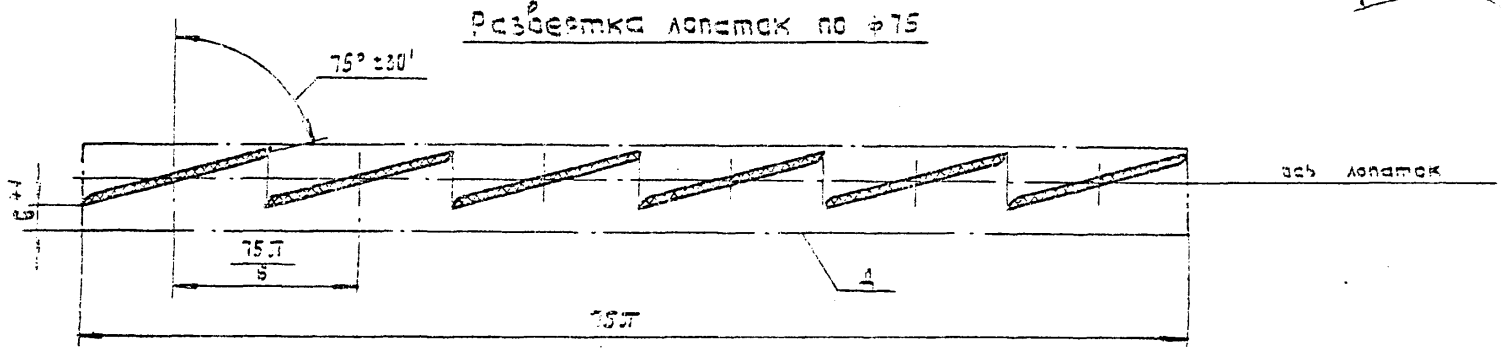

Развёртка лопаток по ф39

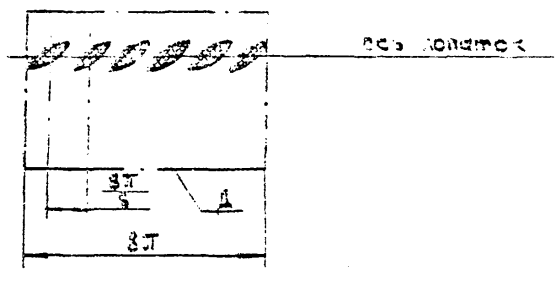

1. Размеры по 7кл. точности ОСТ1010 кроме указанных особо.
2. Неуказанные литейные радиусы 2,3 мм.
3. Допускается изготовление закручивателей из следующих материалов:
   - полиэтилен 273-09 сорт I ГОСТ 16338-70;
   - полистирол марки Я или Т ГОСТ 3440-50;
   - капрон ТУ МСП 53-63;
   - капрон вторичный ТУ 35 КП. 382-61;
   - фенопласт 03/К-18-2 ГОСТ 5689-68;
   - фенопласт 33/К-214-22 ГОСТ 5689-68;
4. В полиэтилен должен быть введен антистатик ДСТУ-05-1627-73.
5. Цвет закручивателя устанавливается заказчиком.
6. Облой после отливки зачистить.
7. Масса указана для закручивателя из полиэтилена.
8. * Размер для справок.

Изм.	Лист	№ докум.	Подп.	Дата	
Разраб.		Жарков			
Пров.		Давиденко			
Т.контр.		Колотов			
Н.контр.		Давиденко			
Утв.		Давиденко			

П-ВПЭП-32

Закручиватель

Полиэтилен 273-09 Сорт I ГОСТ 16338-70

Лит.	Масса	Масштаб
У	0,035	1:1
Лист	Листов 1	

НИСТ СССР Главпромвентиляция ЦНПО Электропромвентиляция

Формат А3

Копировал

Инв. № подл. | Подп. и дата | Взам. инв. №

Серия 1494-18 выпуск 1

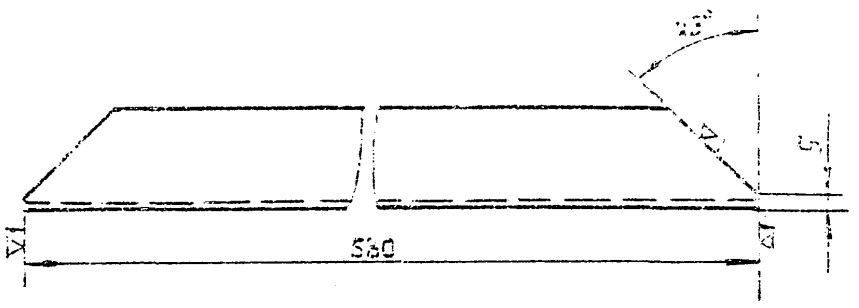

				КФ1-01			
Изм.	Лист	№ докум.	Подп.	Дата	Связь	Лит.	Масса	Масштаб
Разраб.		Власова					0,82	1:2
Пров.		Денисова				Лист	Листов 1
Т. контр.		Колкота			Уголок 40×40×2,5 Ст.3 ГОСТ 8276-53	ММСС СССР Главпромвентиляция ПИ Проектпромвентиляция	
Н. контр.		Денисова					
Утв.		Зейликман					

Копировал: Влиш Формат: 11

Инв. № подл. | Подп. и дата | Взам. инв. № | Инв. № дубл. | Подп. и дата

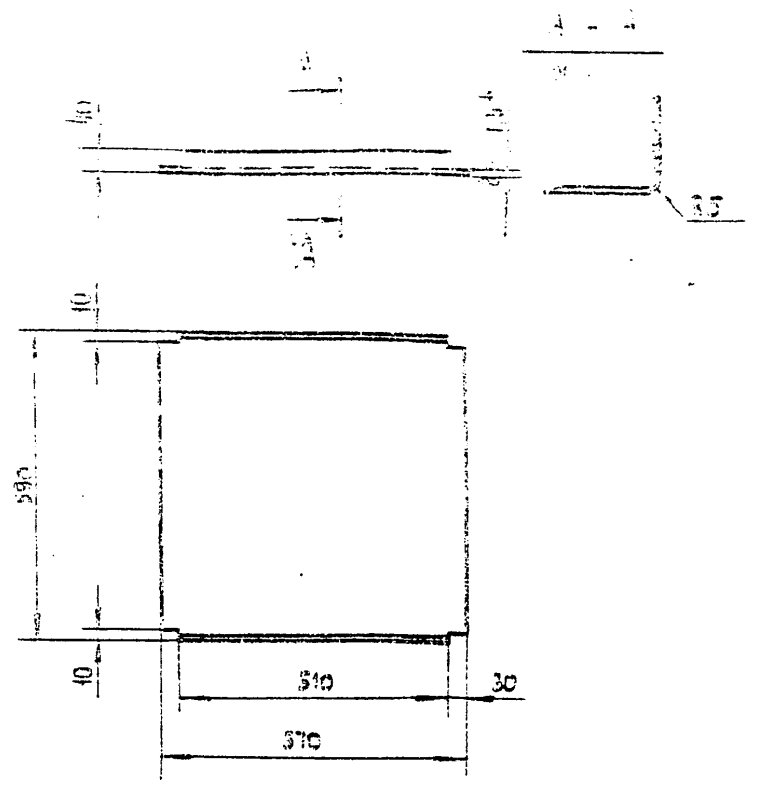

1. Длина развернутой детали 553 мм.

2. *Размер для справок.

				ВПЭП-Д-0102			
Изм.	Лист	№ докум.	Подп.	Дата	Дно	Лит.	Масса	Масштаб
Разраб.		Власова					4,4	1:10
Пров.		Денисова				Лист	Листов 1
Т. контр.		Колкота			Лист 3.3 ГОСТ 3680-57 / 3-III-Ст.3 кп ГОСТ 16523-70	ММСС СССР Главпромвентиляция ПИ Проектпромвентиляция	
Н. контр.		Денисова					
Утв.		Зейликман					

Копировал: Влиш Формат: 11

Инв. № подл. | Подп. и дата | Взам. инв. № | Инв. № дубл. | Подп. и дата

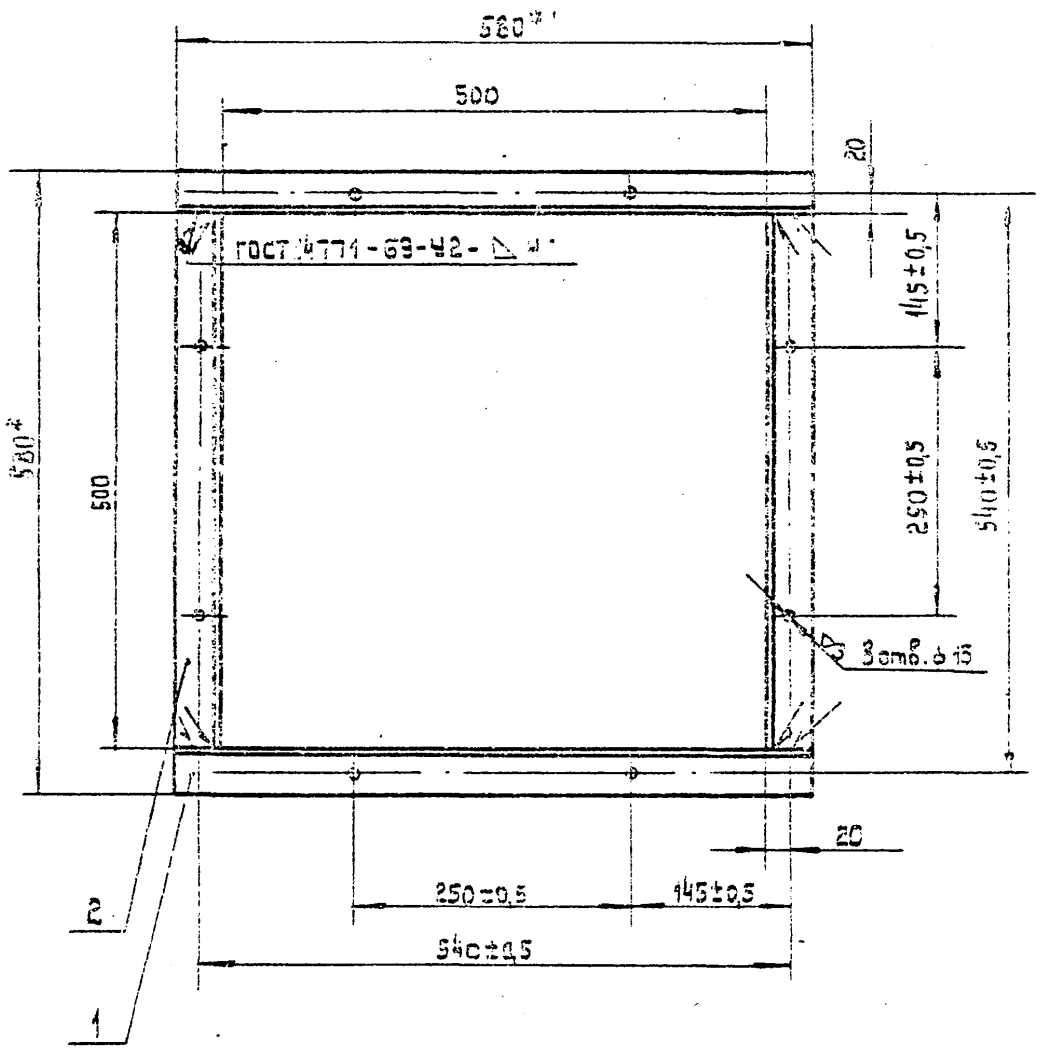

1. Способ сварки по усмотрению технолога.

2. *Размеры для справок.

				КФ1 СБ			
Изм.	Лист	№ докум.	Подп.	Дата	Контрфланец Сборочный чертеж	Лит.	Масса	Масштаб
Разраб.		Власова					3,2	1:5
Пров.		Денисова				Лист	Листов 1
Т. контр.		Колкота				ММСС СССР Главпромвентиляция ПИ Проектпромвентиляция	
Н. контр.		Денисова					
Утв.		Зейликман					

Копировал: Влиш Формат: 12

Инв. № подл. | Подп. и дата | Взам. инв. № | Инв. № дубл. | Подп. и дата

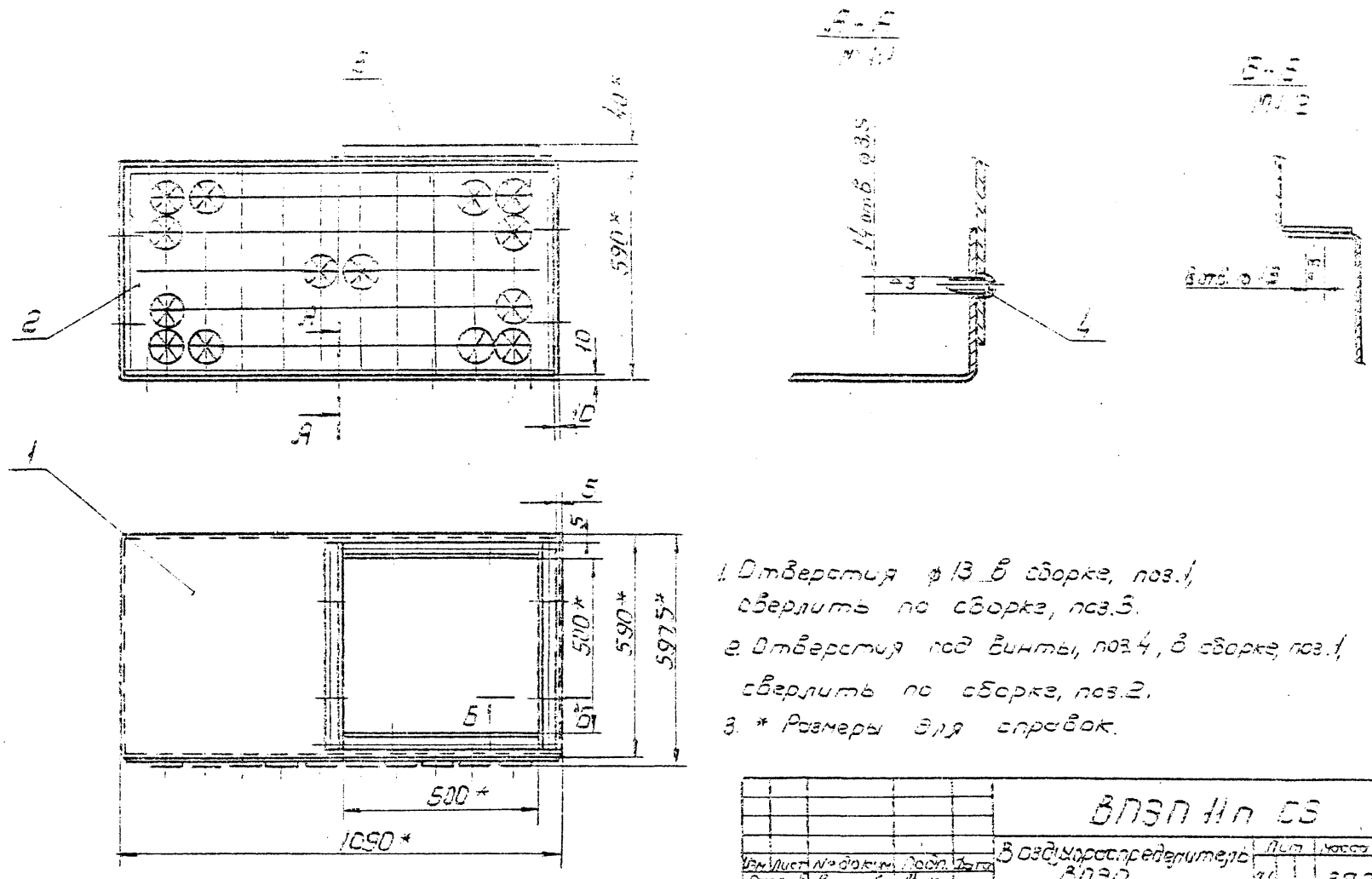

1. Отверстия ⌀13 в сборке, поз.1, сверлить по сборке, поз.3.
2. Отверстия под винты, поз.4, в сборке, поз.1, сверлить по сборке, поз.2.
3. * Размеры для справок.

Изм.	Лист	№ докум.	Подп.	Дата	ВПЭП 11п СБ			
Разраб.		Власова			В оздухораспределитель ВПЭП	Лит.	Масса	Масштаб
Пров.		Денисова			Сборочный чертеж	И	39,2	1:10
Т.контр.		Каган				Лист	Листов 1	
Нач.отд.		Вейзерман				ММСО	СССР	
Н.контр.		Вейликман				Главпромвентиляция		
Утв.		Гобза				П.И. Проектпромвентиляция		

Копировал: Вешицкая Формат: 12

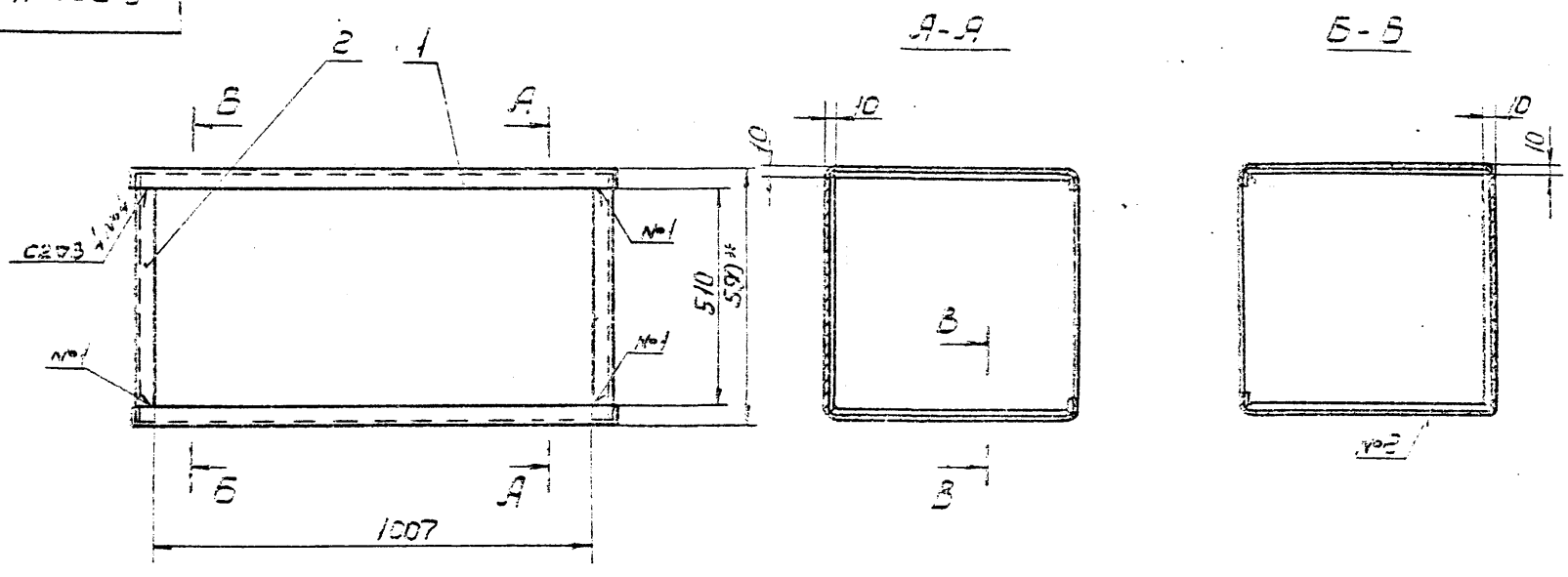

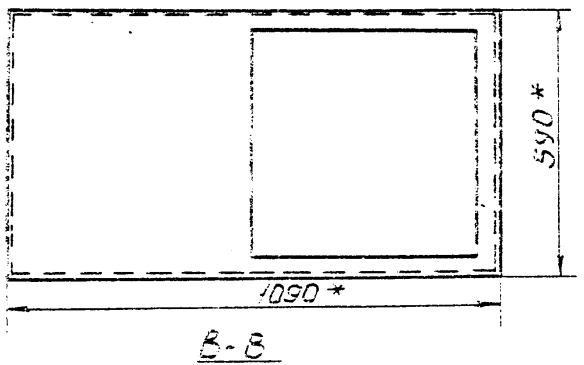

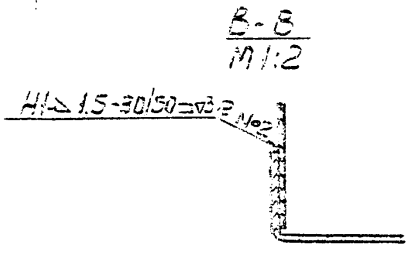

1. Сварные швы по ГОСТ 14771-69
2. Способ сварки по усмотрению технолога
3. * Размеры для справок

Изм.	Лист	№ докум.	Подп.	Дата	ВПЭП 11п-01СБ			
Разраб.		Власова			Короб	Лит.	Масса	Масштаб
Пров.		Денисова			Сборочный чертеж	И	30,4	1:10
Т.контр.		Колкота				Лист	Листов 1	
Гл.спец.		Вейликман				ММСО	СССР	
Н.контр.		Денисова				Главпромвентиляция		
Утв.		Каган				П.И. Проектпромвентиляция		

Копировал: Вешицкая Формат: 12

Серия 1494-18 Выпуск 1

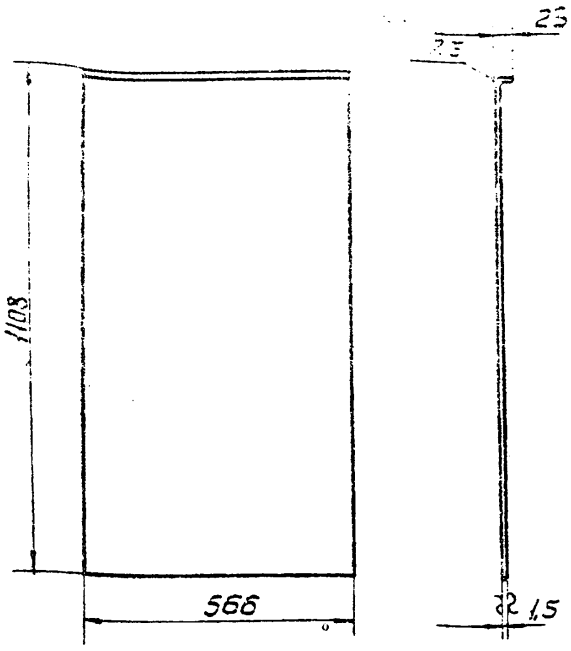

1. Длина развернутой детали 1128 мм
2. * Размер для справок

Изм.	Лист	№ докум.	Подп.	Дата	ВПЭП 14-0101
Разраб.	Власова				Дно
Пров.	Денисова				
Т. контр.	Колкота				
Н. контр.	Денисова				Лист 81.5 ГОСТ 3680-57
Утв.	Зейликман				3-III-Ст.3кп ГОСТ 16523-70

Лит.	Масса	Масштаб
И	7,4	1:10

Лист | Листов 1

ММСС СССР Главпромвентиляция П.И. Проектпромвентиляция

Копировал: Формат: 11

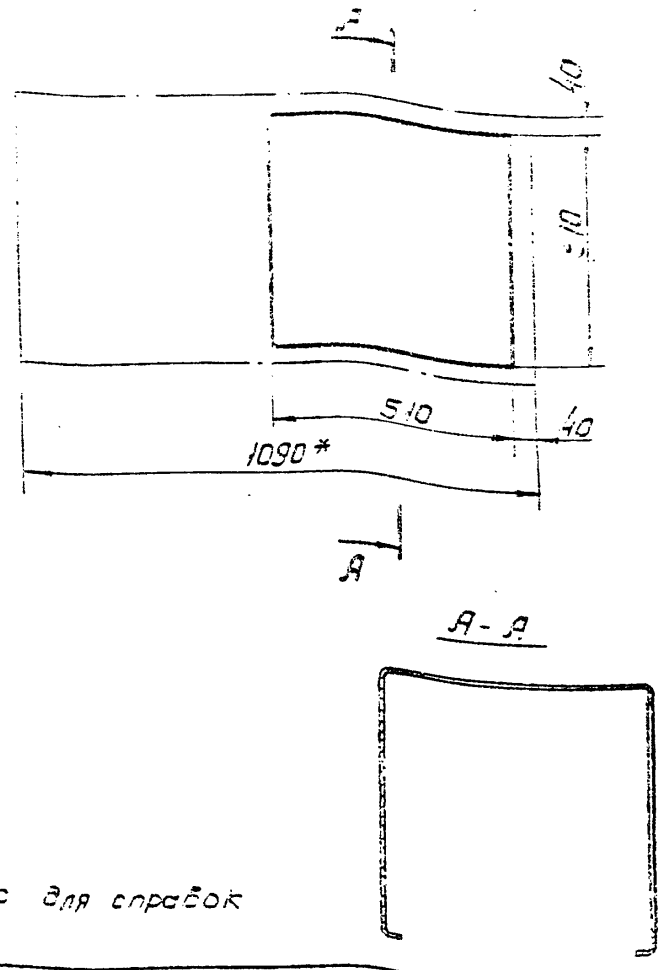

* Размер для справок

Изм.	Лист	№ докум.	Подп.	Дата	ВПЭП 11п-0101
Разраб.	Власова				Корыто
Пров.	Денисова				
Т. контр.	Колкота				
Н. контр.	Денисова				ВПЭП 11-0101
Утв.	Зейликман				

Лит.	Масса	Масштаб
И	22	1:10

Лист | Листов 1

ММСС СССР Главпромвентиляция П.И. Проектпромвентиляция

Копировал: Формат: 11

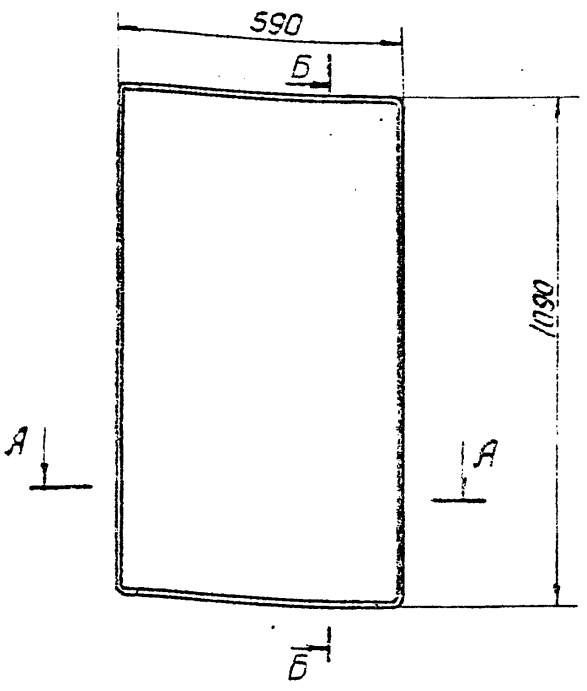



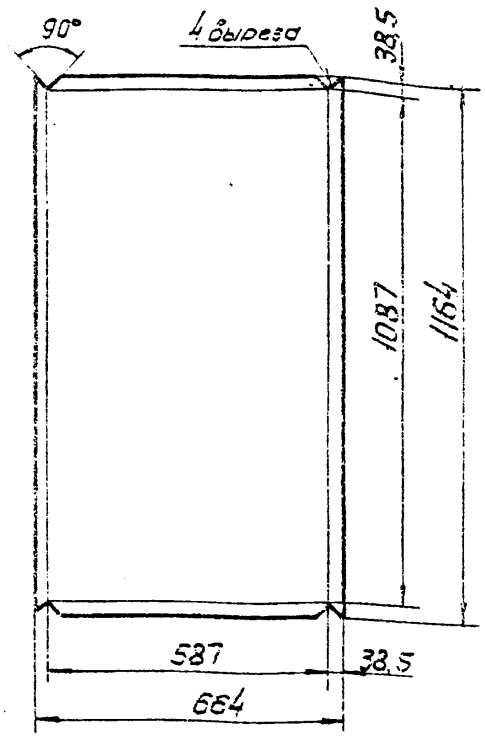

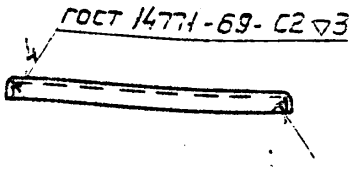

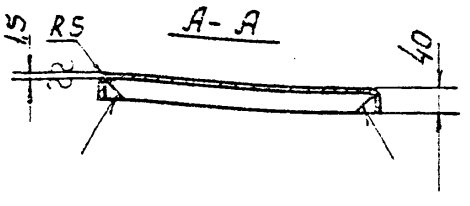

Изм.	Лист	№ докум.	Подп.	Дата	ВПЭП-Д-0101
Разраб.	Власова				Корыто
Пров.	Денисова				
Т. контр.	Колкота				
Н. контр.	Денисова				Лист 81.5 ГОСТ 3680-57
Утв.	Зейликман				3-III-Ст.3кп ГОСТ 16523-70

Лит.	Масса	Масштаб
И	9,1	1:10

Лист | Листов 1

ММСС СССР Главпромвентиляция П.И. Проектпромвентиляция

Копировал: Формат: 12

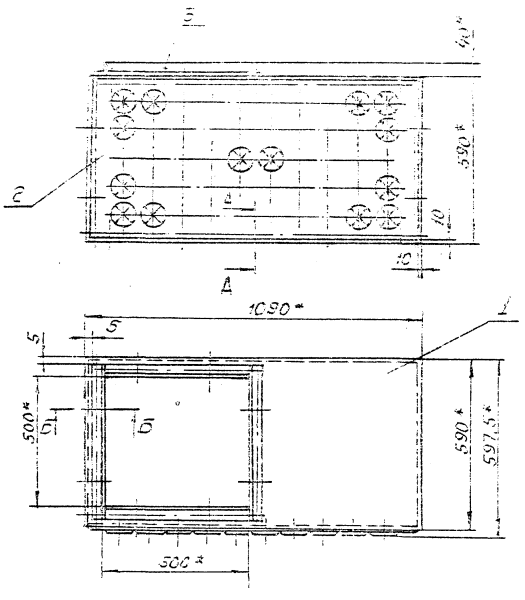

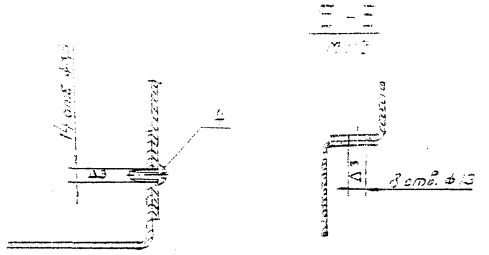

1. Отверстия ф 13 в сборке, поз. 1, сверлить по сборке, поз. 3.
2. Отверстия под винты, поз. 4, в сборке, поз. 1, сверлить по сборке, поз. 2.
3* Размеры для справок.

Изм.	Лист	№ докум.	Подп.	Дата	ВПЭП 11 Л СБ		
Разраб.	Власова				Воздухораспределитель ВПЭП Сборочный чертеж	Лит.	Масса	Масштаб
Пров.	Денисова					И	39,2	1:10
Т. контр.	Каган					Лист	Листов 1
Нач. отд.	Зейкерман					ММСС СССР Главпромвентиляция ГИ Проектпромвентиляция	
Н. контр.	Зеликман						
Утв.	Гобза						

Копировал: Формат: 12

ВПЭП 11Л-01СБ

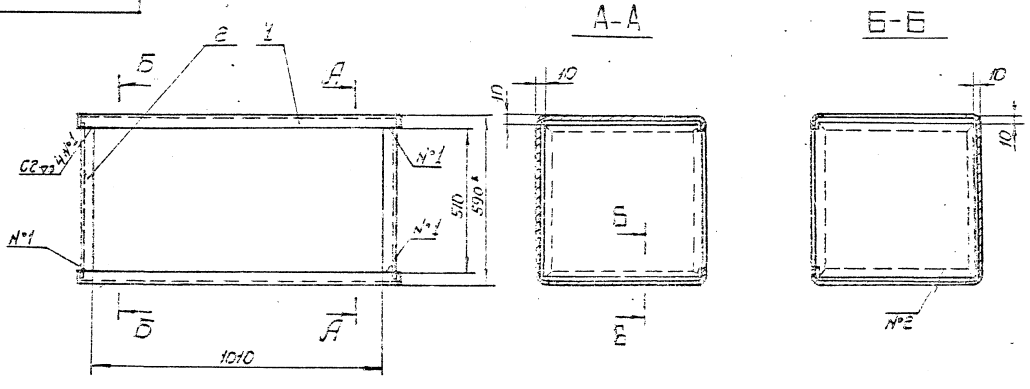

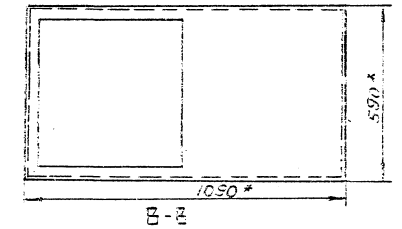

В-В
М1:2

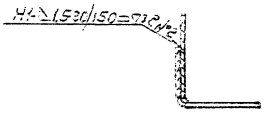

1. Сварные швы по ГОСТ 14771-69.
2. Способ сварки по усмотрению технолога.
3* Размеры для справок.

Изм.	Лист	№ докум.	Подп.	Дата	ВПЭП 11Л-01СБ		
Разраб.	Власова				Короб Сборочный чертеж	Лит.	Масса	Масштаб
Пров.	Денисова					И	30,4	1:10
Т. контр.	Колкота					Лист	Листов 1
Н. контр.	Денисова					ММСС СССР Главпромвентиляция ГИ Проектпромвентиляция	
Утв.	Зеликман						

Копировал: Формат: 12

Серия 1.494-18 выпуск 1

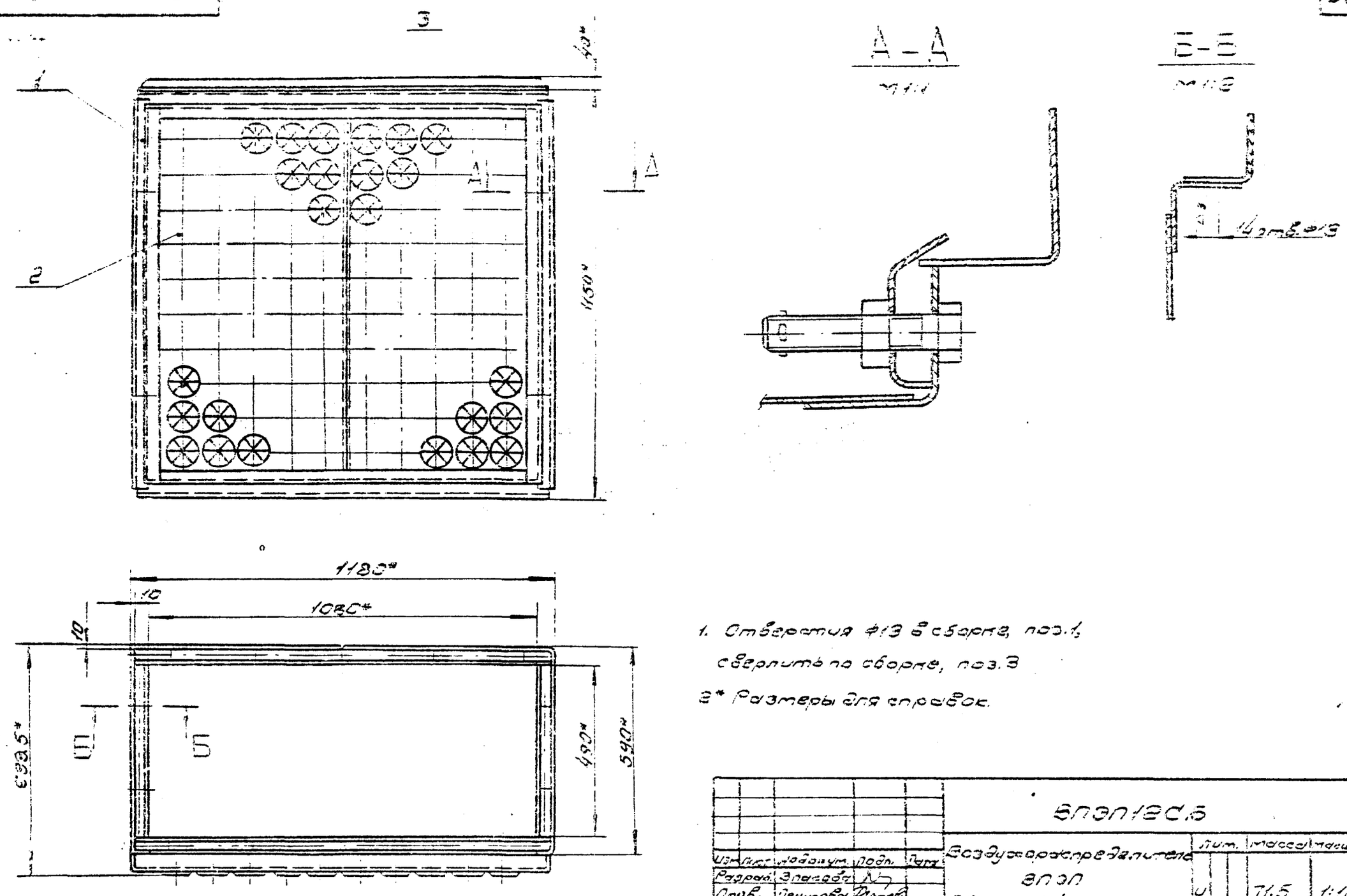

1. Отверстия ф13 в сборке, поз.1, сверлить по сборке, поз.3
2* Размеры для справок.

					ВПЭП12С.5			
Изм.	Лист	№ докум.	Подп.	Дата	Воздухораспределитель ВПЭП Сборочный чертеж	Лит.	Масса	Масштаб
Разраб.	Власова					И	71,5	1:10
Пров.	Денисова					Лист	Листов 1	
Т.контр.	Каган					ММСС СССР Главпромвентиляция ПИ Проектпромвентиляция		
Нач.отд.	Бейзерман							
Н.контр.	Зейликман							
Утв.	Гобза							

Копировал: Формат: 12

ВПЭП12-01С5

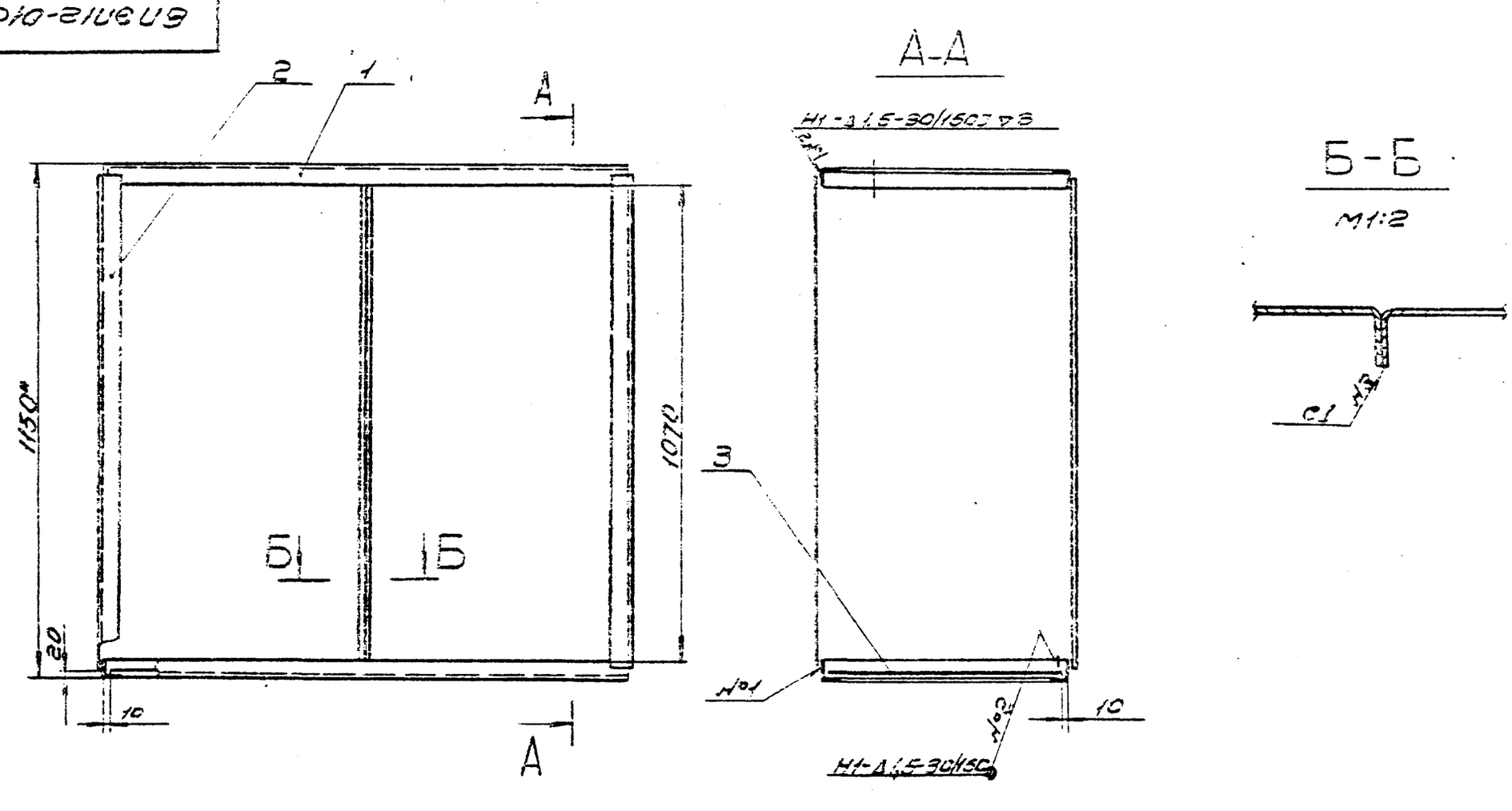

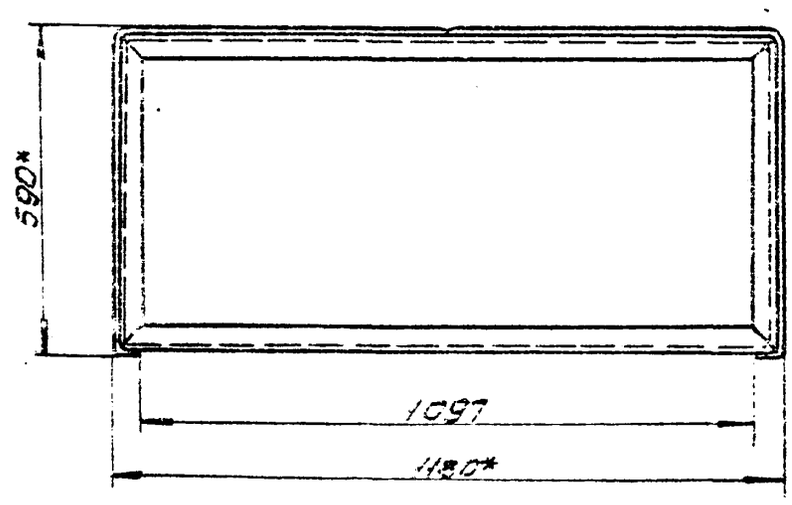

1. Сварные швы по ГОСТ 14771-69
2. Способ сварки по усмотрению технолога
3.* Размеры для справок.

					ВПЭП12-01С5			
Изм.	Лист	№ докум.	Подп.	Дата	Короб Сборочный чертеж	Лит.	Масса	Масштаб
Разраб.	Власова					И	43	1:10
Пров.	Денисова					Лист	Листов 1	
Т.контр.	Колкота					ММСС СССР Главпромвентиляция ПИ Проектпромвентиляция		
Гл.спец.	Зейликман							
Н.контр.	Денисова							
Утв.	Каган							

Копировал: Формат: 12

Серия 1.494-18 Выпуск 1

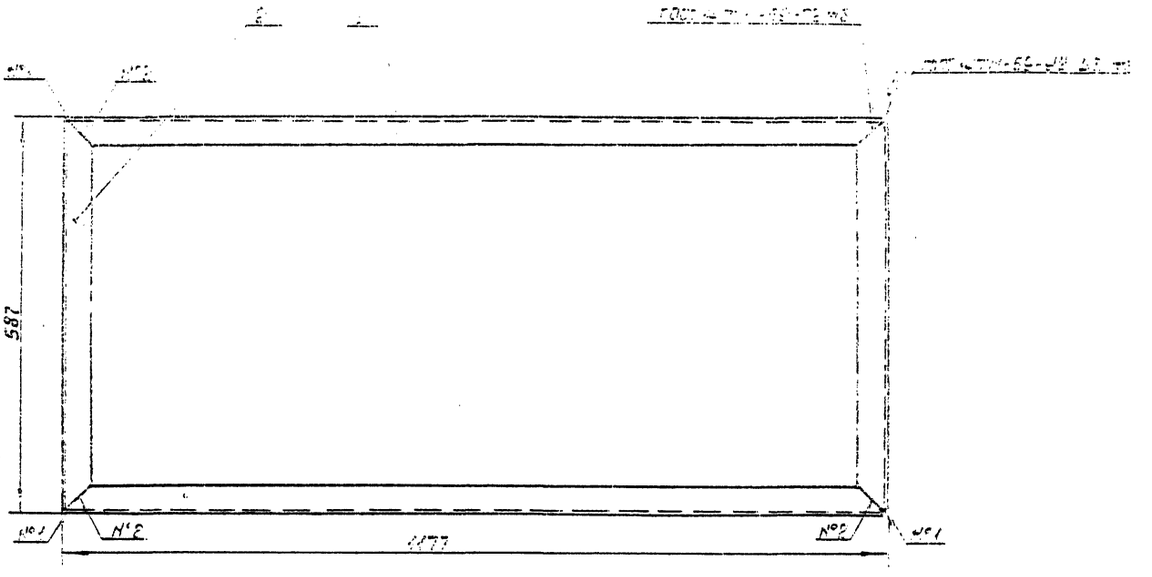

Способ сборки по усмотрению технолога

					ВПЭП12-0205			
Изм.	Лист	№ докум.	Подп.	Дата	Фланец	Лит.	Масса	Масштаб
Разраб.		Власова			Сборочный чертеж	К	4.8	1:5
Пров.		Денисова				Лист	Листов 1	
Т. контр.		Колкота				ММСС	СССР	
Н. контр.		Денисова				Главпромвентиляция		
Утв.		Зейликман				п.п. Проектпромвентиляция		

Копировал: Формат 12

ВПЭП12-0202

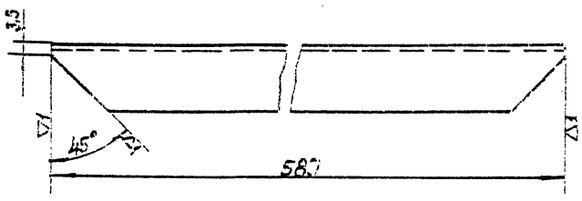

ВПЭП12-0202

Сбязь

Уголок 40×40×2,5-Ст.3 ГОСТ 8276-63

Копировал: Формат 11

ВПЭП12-0201

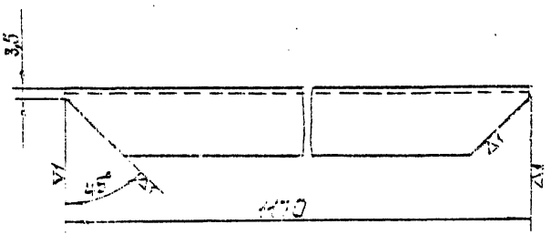

ВПЭП12-0201

Сбязь

Уголок 40×40×2,5-Ст.3 ГОСТ 8276-63

Копировал: Формат 11

Серия 1.494-18 Выпуск 1

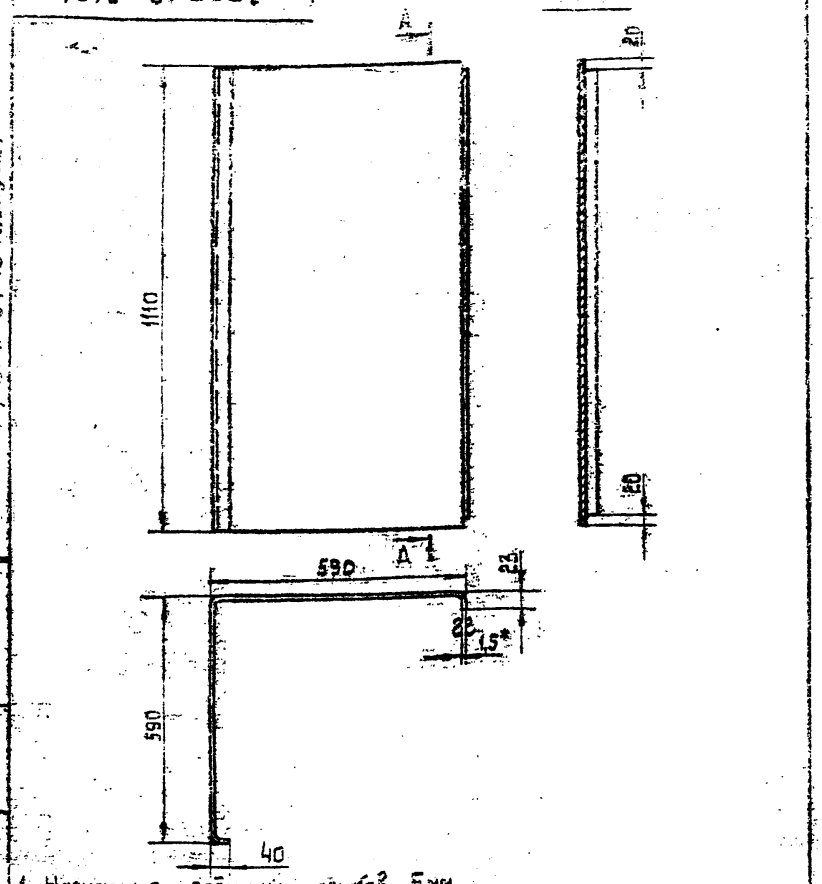

1. Наружные радиусы сгибов 5 мм.
2. Длина развернутой детали 1234 мм.
3. *Размер для справок.

Изм.	Лист	№ докум.	Подп.	Дата	ВПЭП 12-0101		
Разраб.		Власова			Стенка	Лит. И	Масса 15,9 / Масштаб 1:10
Пров.		Денисова				Лист	Листов 1
Т. контр.		Колкота					
Н. контр.		Денисова			Лист В1,5 ГОСТ 3680-57 / 3-III-Ст.3кп ГОСТ 16523-70	ММСС СССР Главпромвентиляция ПИ Проектпромвентиляция	
Утв.		Зейликман					

Копировал: Формат: 11

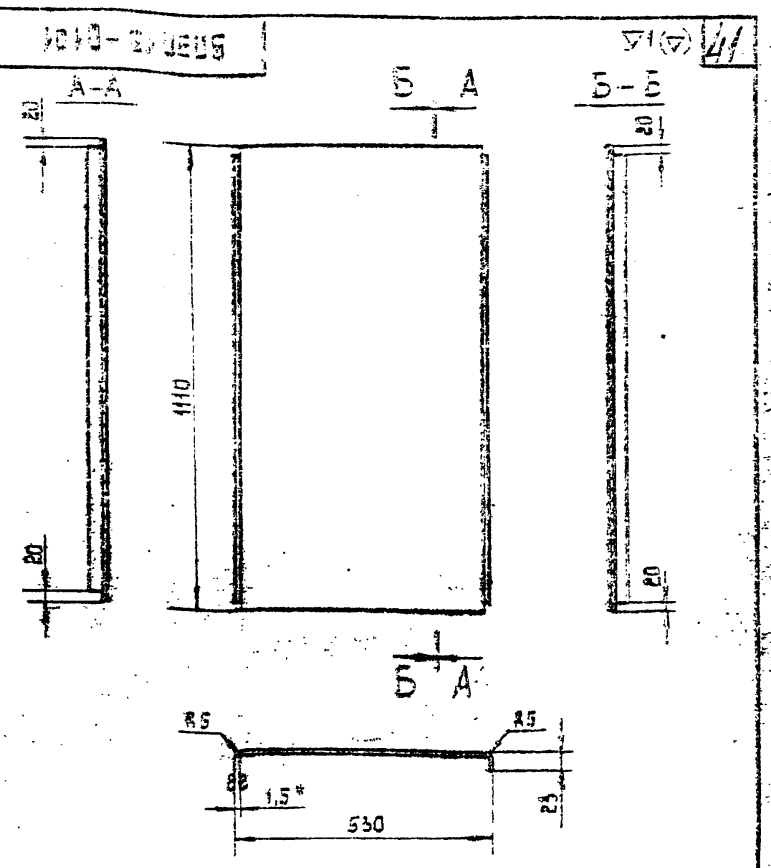

1. Длина развернутой детали 570 мм.
2. *Размер для справок.

Изм.	Лист	№ докум.	Подп.	Дата	ВПЭП 13-0101		
Разраб.		Власова			Вставка	Лит. И	Масса 7,6 / Масштаб 1:10
Пров.		Денисова				Лист	Листов 1
Т. контр.		Колкота					
Н. контр.		Денисова			Лист В1,5 ГОСТ 3680-57 / 3-III-Ст.3кп ГОСТ 16523-70	ММСС СССР Главпромвентиляция ПИ Проектпромвентиляция	
Утв.		Зейликман					

Копировал: Формат: 11

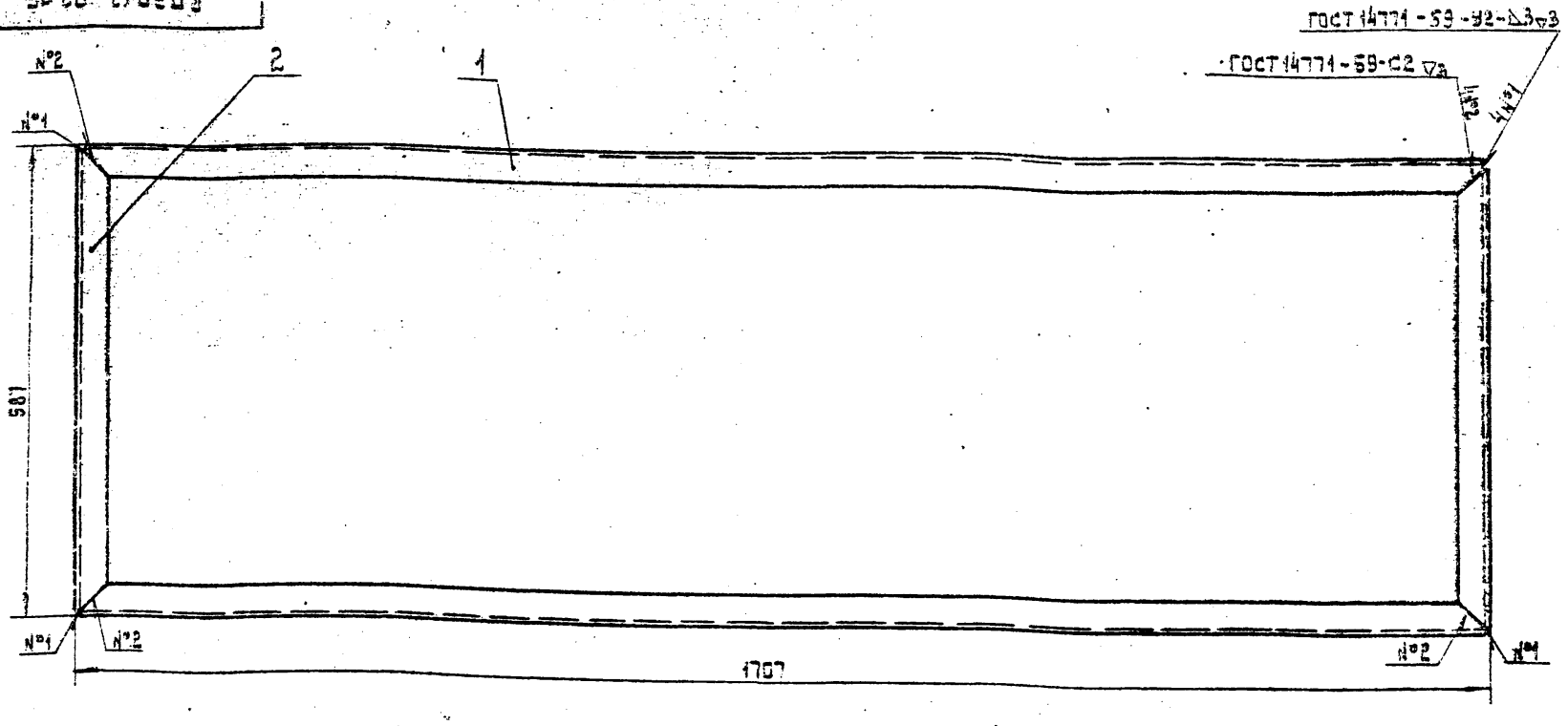

Способ сварки по усмотрению технолога

Изм.	Лист	№ докум.	Подп.	Дата	ВПЭП 13-02 СБ		
Разраб.		Власова			Фланец	Лит. И	Масса 6,4 / Масштаб 1:5
Пров.		Денисова			Сборочный чертеж	Лист	Листов 1
Т. контр.		Колкота					
Н. контр.		Денисова				ММСС СССР Главпромвентиляция ПИ Проектпромвентиляция	
Утв.		Зейликман					

Копировал: Формат: 12

Серия 1.494-18 Колодец
Инв.№ подл. | Подп. и дата | Взам.инв.№ | Инв.№ дубл. | Подп. и дата

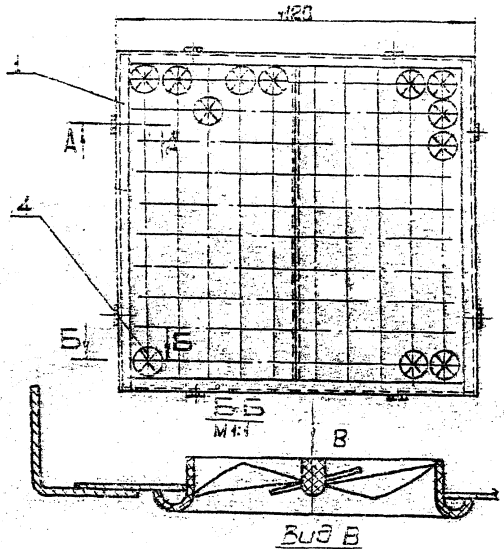

Вид В
М1:2

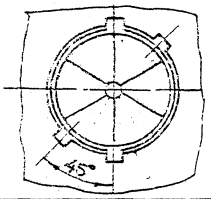

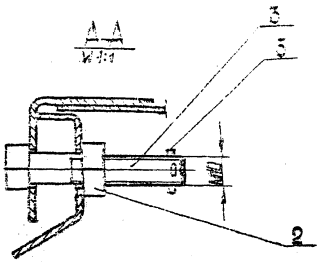

1. Закрепление закручивателя в отверстии панели производится его поворотом на 45°.
2. Размеры для справок.

Серия 1.494-18 Выпуск 1

П-ВПЭП12-0101

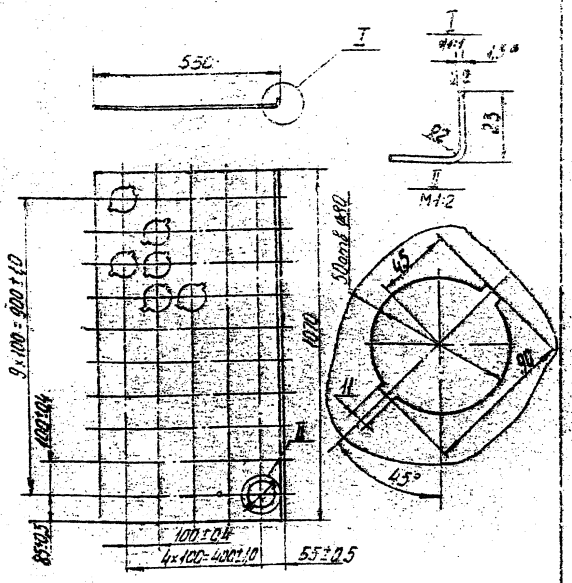

1. Длина развернутой детали 565мм
2. *Размер для справок

Изм.	Лист	№ докум.	Подп.	Дата
Разраб.		Горбунова		
Пров.		Денисова		
Т.контр.		Колкота		
Н.контр.		Денисова		
Утв.		Зейликман		

П-ВПЭП 12-0101

Секция

Лит.	Масса	Масштаб
И	4,3	1:10

Лист Листов 1

Лист 81,5 ГОСТ3680-57 / 3-III-Ст3кп ГОСТ16523-70

ММСС СССР Главпромвентиляция ПИ Проектпромвентиляция

Копировал: Вр

Формат: 11

П-ВПЭП12-0102

43

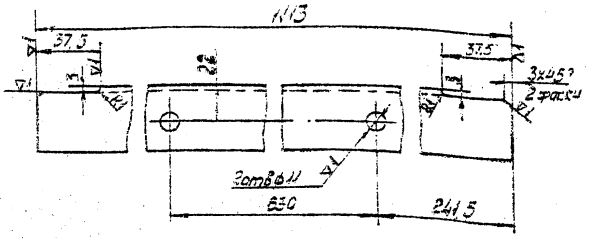

Изм.	Лист	№ докум.	Подп.	Дата
Разраб.		Горбунова		
Пров.		Денисова		
Т.контр.		Колкота		
Н.контр.		Денисова		
Утв.		Зейликман		

П-ВПЭП 12-0102

Связь

Лит.	Масса	Масштаб
И	1,57	1:2

Лист Листов 1

Уголок 40×40×2,5-Ст3 ГОСТ 8276-63

ММСС СССР Главпромвентиляция ПИ Проектпромвентиляция

Копировал: Вр

Формат: 11

П-ВПЭП12-0103

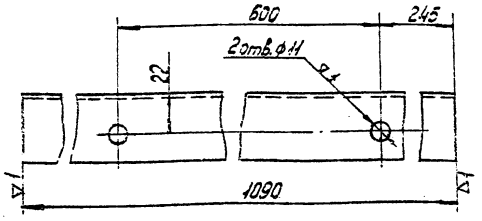

Изм.	Лист	№ докум.	Подп.	Дата
Разраб.		Горбунова		
Пров.		Денисова		
Т.контр.		Колкота		
Н.контр.		Денисова		
Утв.		Зейликман		

П-ВПЭП12-0103

Связь

Лит.	Масса	Масштаб
И	1,62	1:1

Лист Листов 1

Уголок 40×40×2,5-Ст3 ГОСТ 8276-63

ММСС СССР Главпромвентиляция ПИ Проектпромвентиляция

Копировал: Вр

Формат: 11

П-ВПЭП12-0104

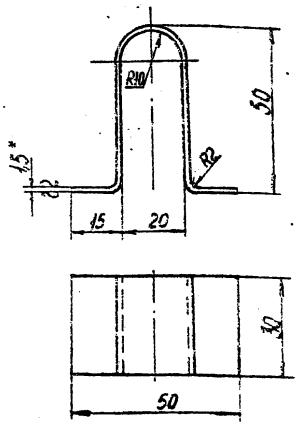

1. Длина развернутой детали 136 мм
2. *Размер для справок

Изм.	Лист	№ докум.	Подп.	Дата
Разраб.		Горбунова		
Пров.		Денисова		
Т.контр.		Колкота		
Н.контр.		Денисова		
Утв.		Зейликман		

П-ВПЭП 12-0104

Упор

Лит.	Масса	Масштаб
И	0,05	1:1

Лист Листов 1

Лист 81,5 ГОСТ3680-57 / 3-III-Ст3кп ГОСТ16523-70

ММСС СССР Главпромвентиляция ПИ Проектпромвентиляция

Копировал: Вр

Формат: 11

Серия 1.494-18 Выпуск 1

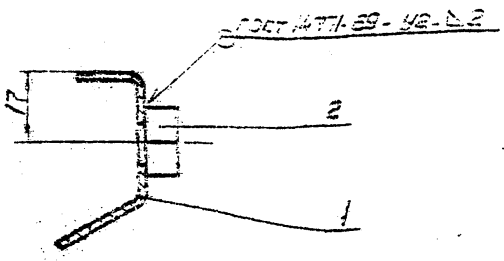

1. Покрытие Ц.12. Мос.р
2. *Размер для справок

		П-ВПЭП 12-02 СБ	
Изм. Лист	№ докум.	Подп.	Дата
Разраб.	Горбунова		
Пров.	Денисова		
Т. контр.	Колкота		
Н. контр.	Денисова		
Утв.	Зейликман		
Захват		Лит.	Масса	Масштаб
Сборочный чертеж		И	0057	1:1
		Лист	Листов 1
		МИСС СССР Главпромвентиляция ГИ Проектпромвентиляция	

Копировал: — Формат: А1

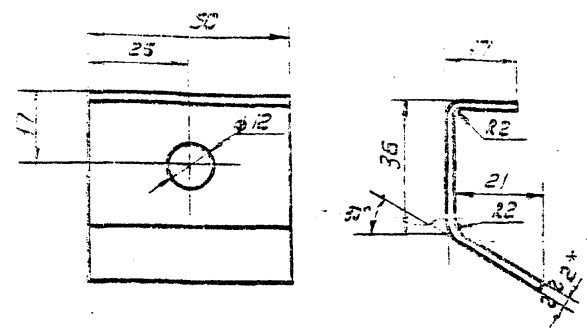

1. Длина развернутой детали 74 мм
2. +Размер для справок

		П-ВПЭП 12-0201	
Изм. Лист	№ докум.	Подп.	Дата
Разраб.	Горбунова		
Пров.	Денисова		
Т. контр.	Колкота		
Н. контр.	Денисова		
Утв.	Зейликман		
Скоба		Лит.	Масса	Масштаб
		И	0036	1:1
		Лист	Листов 1
82 ГОСТ 3680-57 Лист 3-III-Ст3 кп ГОСТ 1050-74		МИСС СССР Главпромвентиляция ГИ Проектпромвентиляция	

Копировал: — Формат: А4

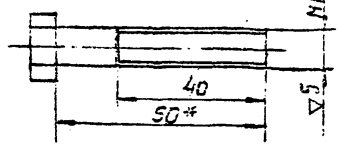

*Размер для справок

		П-ВПЭП 12-0001	
Изм. Лист	№ докум.	Подп.	Дата
Разраб.	Горбунова		
Пров.	Денисова		
Т. контр.	Колкота		
Н. контр.	Денисова		
Утв.	Зейликман		
Болт		Лит.	Масса	Масштаб
		И	0041	1:1
Болт 2 М10×50.36.09 ГОСТ 7798-70		Лист	Листов 1
		МИСС СССР Главпромвентиляция ГИ Проектпромвентиляция	

Копировал: — Формат: А4

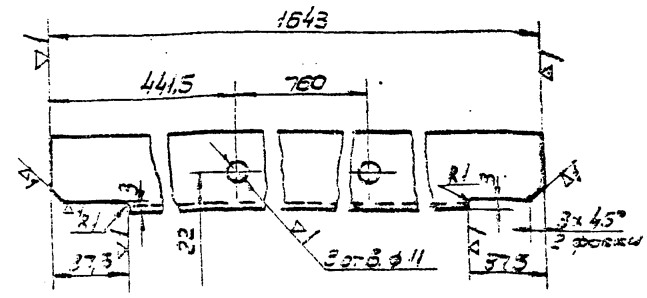
1643
441,5
760
R1
3
3
3

Серия 1.494-18 выпуск 1

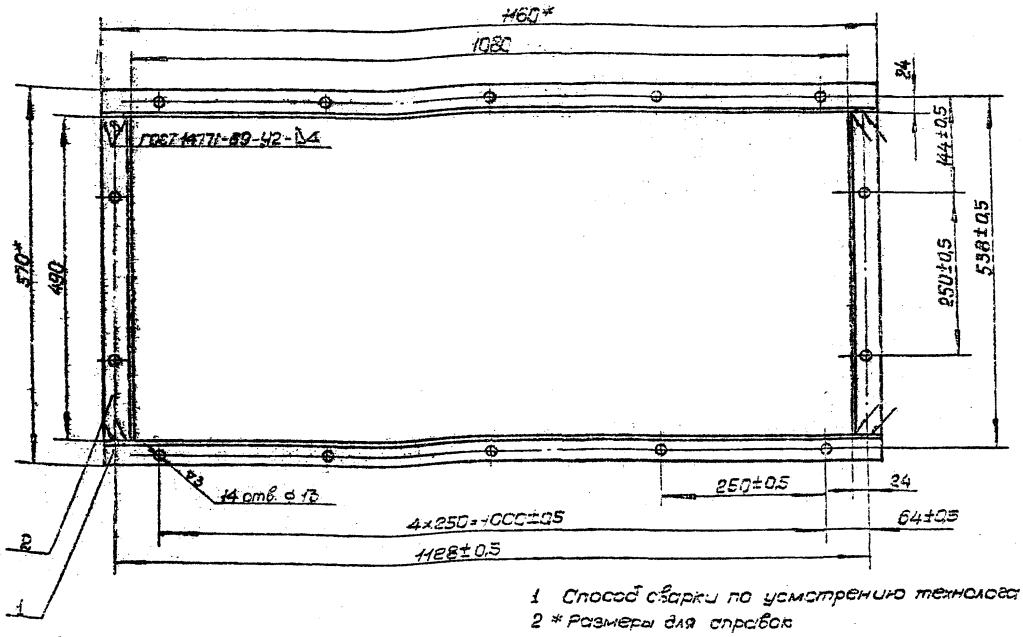

1 Способ сварки по усмотрению технолога
2 * Размеры для справок

					КФ2 СБ			
Изм.	Лист	№ докум.	Подп.	Дата	Контрфланец Сборочный чертеж	Лит.	Масса	Масштаб
Разраб.	Власова					И	4,8	1:5
Пров.	Денисова					Лист	Листов 1	
Т.контр.	Колкота					ММСС СССР Главпромвентиляция ЛИПроектпромвентиляция		
Н.контр.	Денисова							
Утв.	Зейликман							

Копировал: Формат: 12

Инв. № подл. | Подп. и дата | Взам. инв. № | Инв. № дубл. | Подп. и дата

КФ2-01

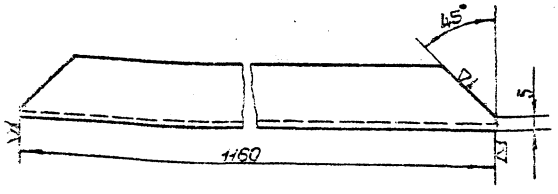

					КФ2-01			
Изм.	Лист	№ докум.	Подп.	Дата	Связь	Лит.	Масса	Масштаб
Разраб.	Власова					И	1,7	1:2
Пров.	Денисова					Лист	Листов 1	
Т.контр.	Колкота							
Н.контр.	Денисова				Уголок 40×40×25 Ст3 ГОСТ 8276-63	ММСС СССР Главпромвентиляция ЛИПроектпромвентиляция		
Утв.	Зейликман							

Копировал: Формат: 11

КФ3-01

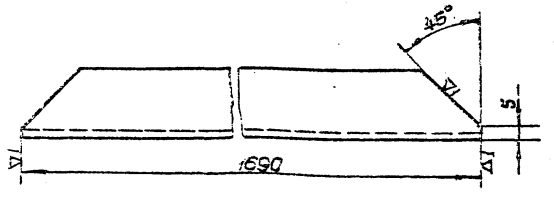

					КФ3-01			
Изм.	Лист	№ докум.	Подп.	Дата	Связь	Лит.	Масса	Масштаб
Разраб.	Власова					И	2,4	1:2
Пров.	Денисова					Лист	Листов 1	
Т.контр.	Колкота							
Н.контр.	Денисова				Уголок 40×40×25-Ст3 ГОСТ 8276-63	ММСС СССР Главпромвентиляция ЛИПроектпромвентиляция		
Утв.	Зейликман							

Копировал: Формат: 11

ВПЭП13 СБ

Серия 1.494-18 выпуск 1

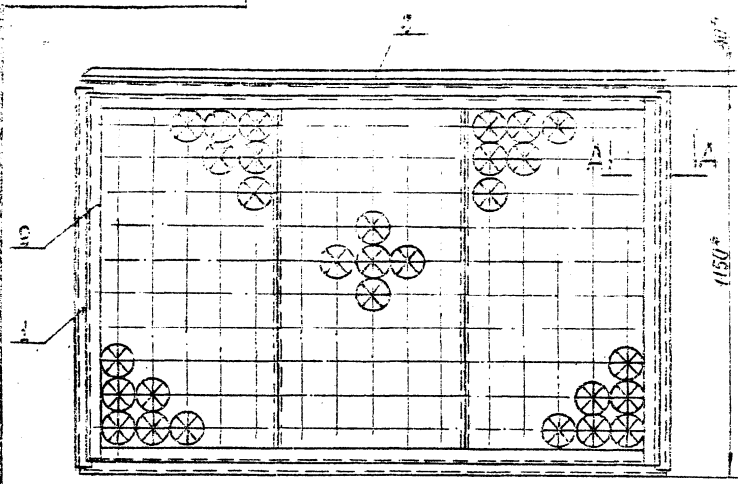

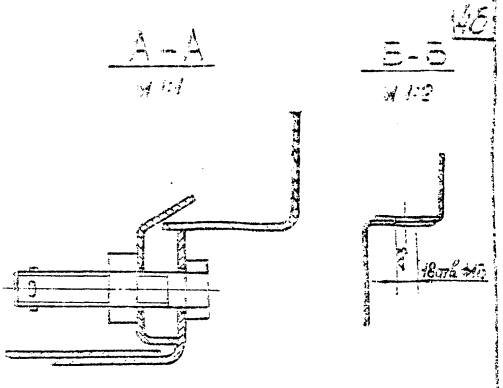

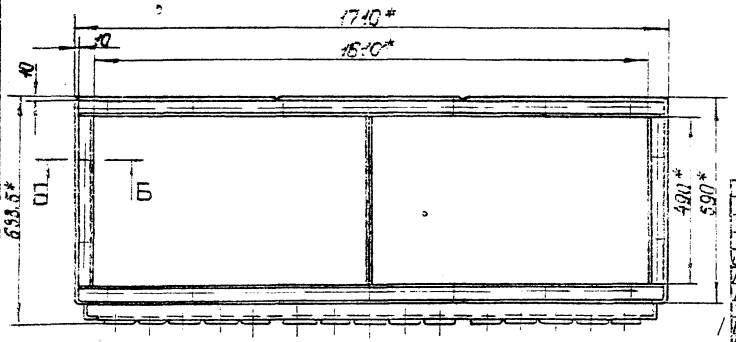

1. Отверстия ⌀13, в сборке, поз. 1, сверлить по сборке, поз. 3.
2.* Размеры для справок.

				ВПЭП13 СБ			
Изм.	Лист	№ докум.	Подп.	Дата	Воздухораспределитель ВПЭП Сборочный чертеж	Лит.	Масса	Масштаб
Разраб.		Власова				И	96	1:10
Пров.		Денисова				Лист	Листов 1
Т. контр.		Саган				ММСС	ССР
Нач. отд.		Бейзерман				Главпромвентиляция	
Н. контр.		Зейликман				ЛИПроектпромвентиляция	
Утв.		Гдоза					

Инв. № подл. | Подп. и дата | Взам. инв. № | Инв. № дубл. | Подп. и дата

Копировал: Формат: 12

ВПЭП13-01 СБ

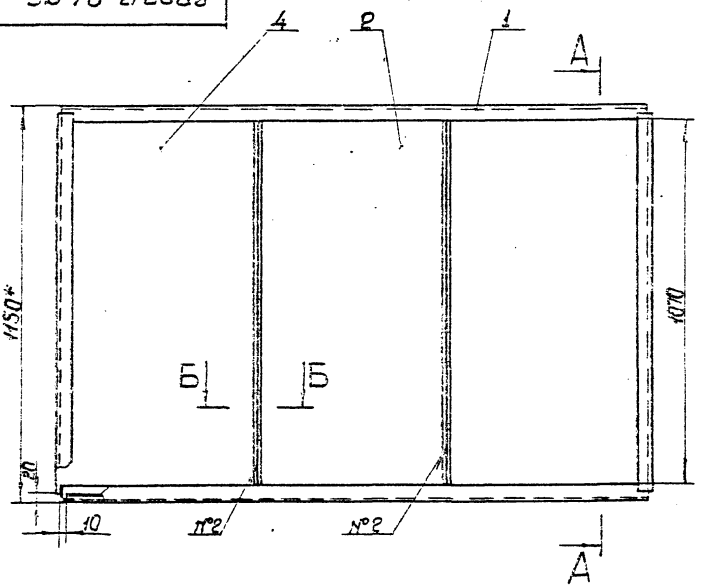

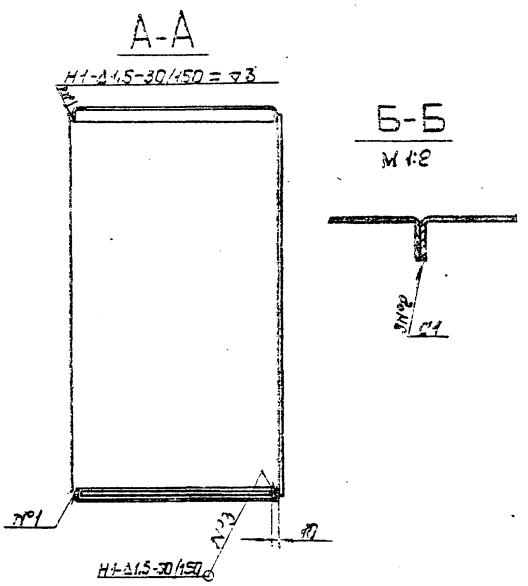

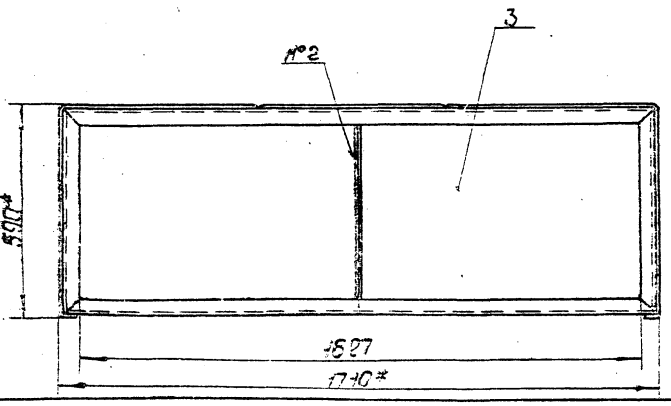

1. Сварные швы по ГОСТ 14771-69
2. Способ сварки по усмотрению технолога
3.* Размеры для справок

				ВПЭП13-01 СБ			
Изм.	Лист	№ докум.	Подп.	Дата	Короб Сборочный чертеж	Лит.	Масса	Масштаб
Разраб.		Власова				И	64	1:10
Пров.		Денисова				Лист	Листов 1
Т. контр.		Калкота				ММСС	ССР
Н. контр.		Денисова				Главпромвентиляция	
Утв.		Саган				ЛИПроектпромвентиляция	

Инв. № подл. | Подп. и дата | Взам. инв. № | Инв. № дубл. | Подп. и дата

Копировал: Формат: 12

П- ВПЭП 13-0102

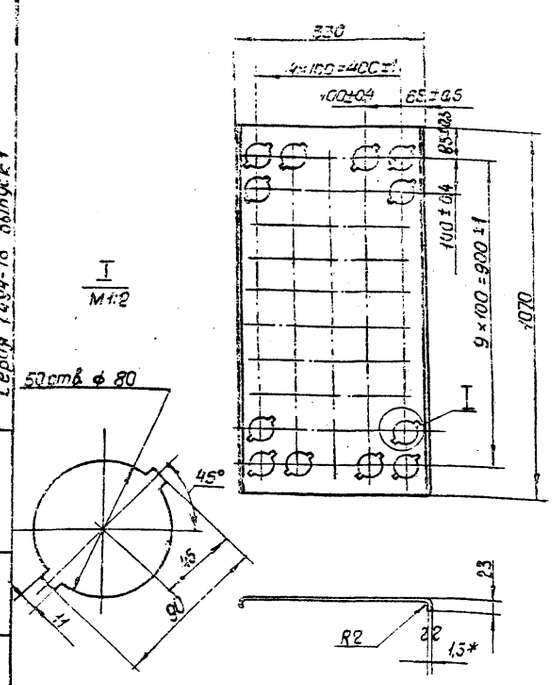

1 Длина развернутой детали 541мм.
2* Размер для справок.

Серия 1494-18 Выпуск 1

Изм.	Лист	№ докум.	Подп.	Дата
Разраб.		Городнова		
Пров.		Денисова		
Т.контр.		Колкота		
Н.контр.		Денисова		
Утв.		Зейликман		

Секция

Лит.	Масса	Масштаб
И	4,1	1:10
Лист	Листов 1	

Лист 3-III-Ст3 кп ГОСТ 16523-70 — В15 ГОСТ 3680-57

МИСС СССР Главпромвентиляция ЦИПроектпромвентиляция

Формат А1

П- ВПЭП 14-0101

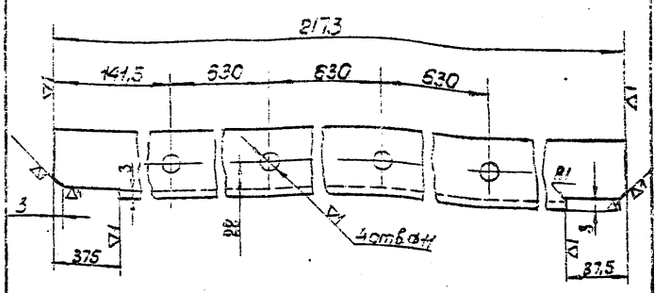

Связь

Уголок 40×40×2,5-Ст.3 ГОСТ 8278-63

Лит.	Масса	Масштаб
И	3,2	1:2
Лист	Листов 1	

МИСС СССР Главпромвентиляция ЦИПроектпромвентиляция

Копировал

Формат А4

ВПЭП 13-0102

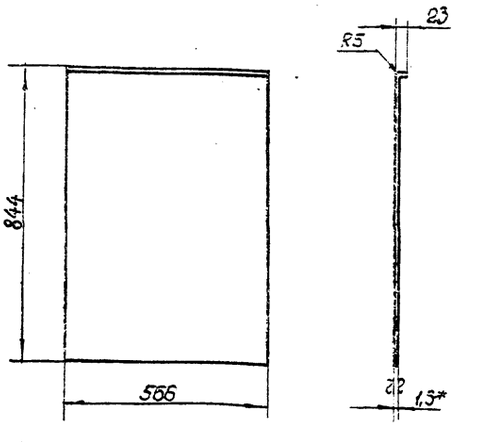

1. Длина развернутой детали 864мм
2* Размер для справок

Изм.	Лист	№ докум.	Подп.	Дата
Разраб.		Власова		
Пров.		Денисова		
Т.контр.		Колкота		
Н.контр.		Денисова		
Утв.		Зейликман		

Дно

Лит.	Масса	Масштаб
И	5,3	1:10
Лист	Листов 1	

Лист 3-III-Ст3 кп ГОСТ 16523-70 — В15 ГОСТ 3680-57

МИСС СССР Главпромвентиляция ЦИПроектпромвентиляция

Копировал

Формат А1

ВПЭП 11Г6-0101

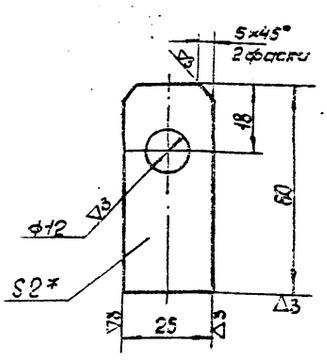

Ухо

Лит.	Масса	Масштаб
И	0,02	1:1
Лист	Листов 1	

Лист 3-III-Ст.3 кп ГОСТ 16523-70 — В9 ГОСТ 3680-57

МИСС СССР Главпромвентиляция ЦИПроектпромвентиляция

Копировал

Формат А4

Серия 1.494-18 Выпуск 1

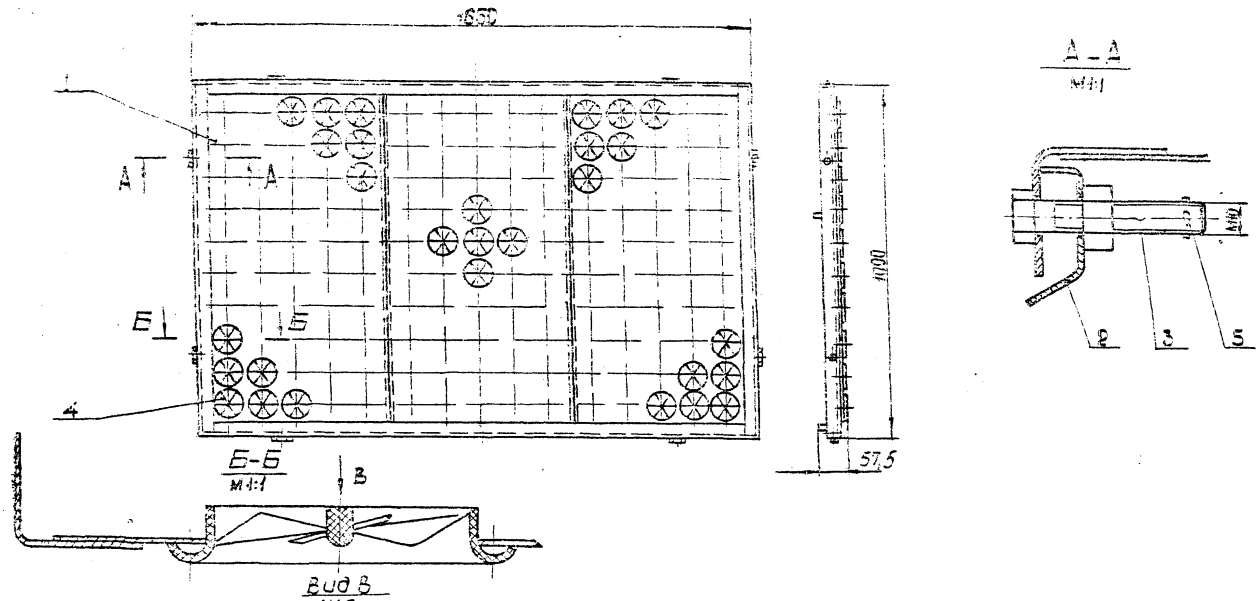

1. Закрепление закручивателя в отверстии панели производится его поворотом на 45°.
2. Размеры для справок.

Изм.	Лист	№ докум.	Подп.	Дата	П-ВПЭП 13 СБ	Лит.	Масса	Масштаб
Разраб.		Гордунова			Панель воздухораздающая сборочный чертеж	И	25,5	1:10
Пров.		Денисова				Лист	Листов 1	
Т.контр.		Каган				ММСС	СССР	
Нач.отд.		Бейзерман				Главпромвентиляция		
Н.контр.		Зейликман				ЛИПроектпромвентиляция		
Утв.		Гобза						

Копировал: Формат: 1Е

П-ВПЭП 13-01 СБ

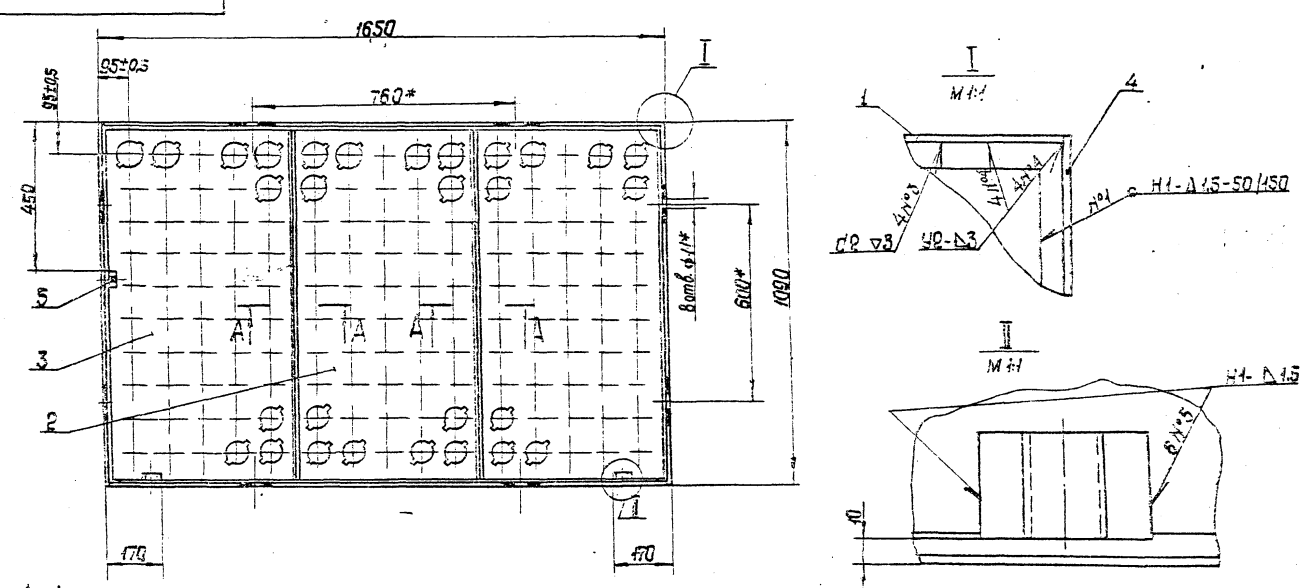

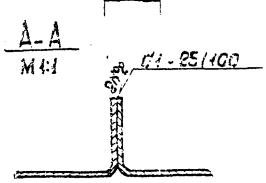

1. Сварные швы по ГОСТ 14771-69
2. Количество мест сварки указано на всю сборку.
3. Способ сварки по усмотрению технолога.
4* Размеры для справок.

Изм.	Лист	№ докум.	Подп.	Дата	П-ВПЭП 13-01 СБ	Лит.	Масса	Масштаб
Разраб.		Гордунова			Панель сборочный чертеж	И	21	1:10
Пров.		Денисова				Лист	Листов 1	
Т.контр.		Колкота				ММСС	СССР	
Н.спец.		Зейликман				Главпромвентиляция		
Н.контр.		Денисова				ЛИПроектпромвентиляция		
Утв.		Гобза						

Копировал: Формат: 1Е

Серия 1.494-18 Выпуск 1

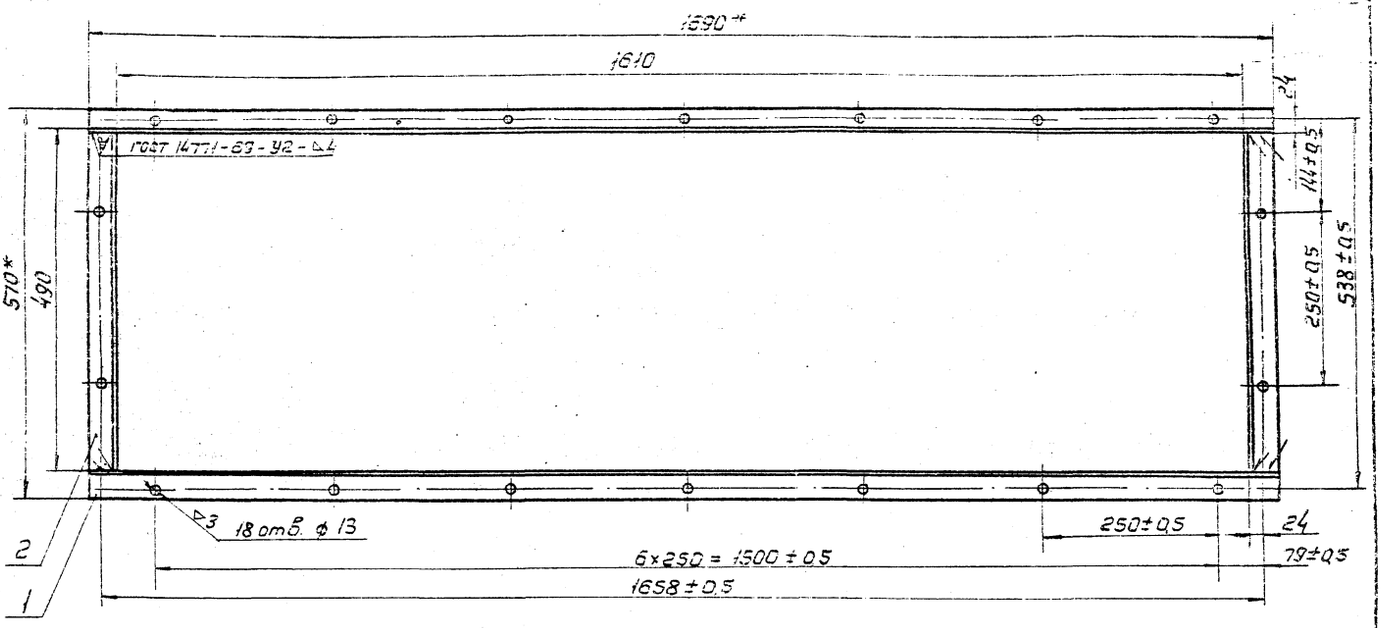

1. Способ сварки по усмотрению технолога
2. * Размеры для справок

Изм.	Лист	№ докум.	Подп.	Дата	КФ3 СБ		
Разраб.		Власова			Контрфланец Сборочный чертеж	Лит.	Масса	Масштаб
Пров.		Денисова				И	6,2	1:5
Т. контр.		Колкота				Лист	Листов 1	
Н. контр.		Денисова				МЧС СССР Главпромвентиляция Л.И. Проектпромвентиляция		
Утв.		Зейликман						

Копировал: Формат: 12

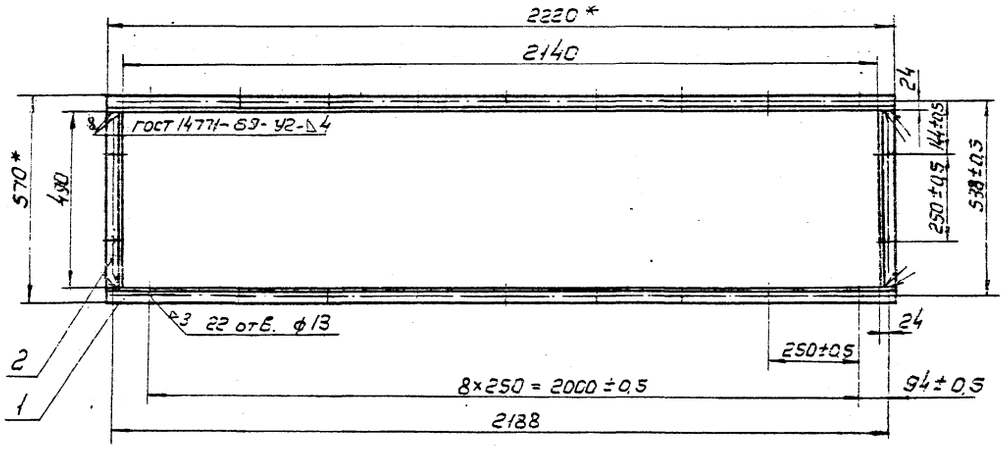

1. Способ сварки по усмотрению технолога
2. * Размеры для справок

Изм.	Лист	№ докум.	Подп.	Дата	КФ4 СБ		
Разраб.		Власова			Контрфланец Сборочный чертеж	Лит.	Масса	Масштаб
Пров.		Денисова				И	7,3	1:10
Т. контр.		Колкота				Лист	Листов 1	
Н. контр.		Денисова				МЧС СССР Главпромвентиляция Л.И. Проектпромвентиляция		
Утв.		Зейликман						

Копировал: Формат: 12

Серия 1.494-18 Выпуск 1

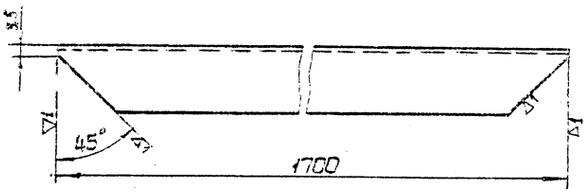

ВПЭП 13-0201

Связь

Уголок 40×40×2,5 - Ст.3 ГОСТ 8278-83

Изм.	Лист	№ докум.	Подп.	Дата
Разраб.		Злосова		
Пров.		Денисова		
Т.контр.		Колкота		
Н.контр.		Денисова		
Утв.		Великмар		

Лит.	Масса	Масштаб
И	2,43	1:2
Лист	Листов 1	

ММСС СССР Госпромвентиляция ЛИПроектпромвентиляция

Копировал: Формат: А4

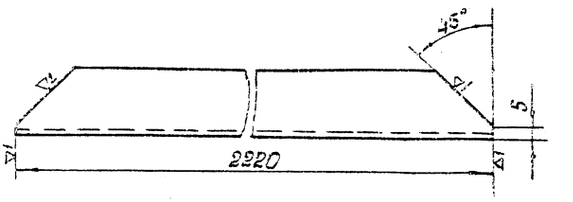

КФ4-01

Связь

Уголок 40×40×2,5 - Ст.3 ГОСТ 8278-83

Изм.	Лист	№ докум.	Подп.	Дата
Разраб.		Злосова		
Пров.		Денисова		
Т.контр.		Колкота		
Н.контр.		Денисова		
Утв.		Великмар		

Лит.	Масса	Масштаб
И	3,2	1:2
Лист	Листов 1	

ММСС СССР Госпромвентиляция ЛИПроектпромвентиляция

Копировал: Формат: А4

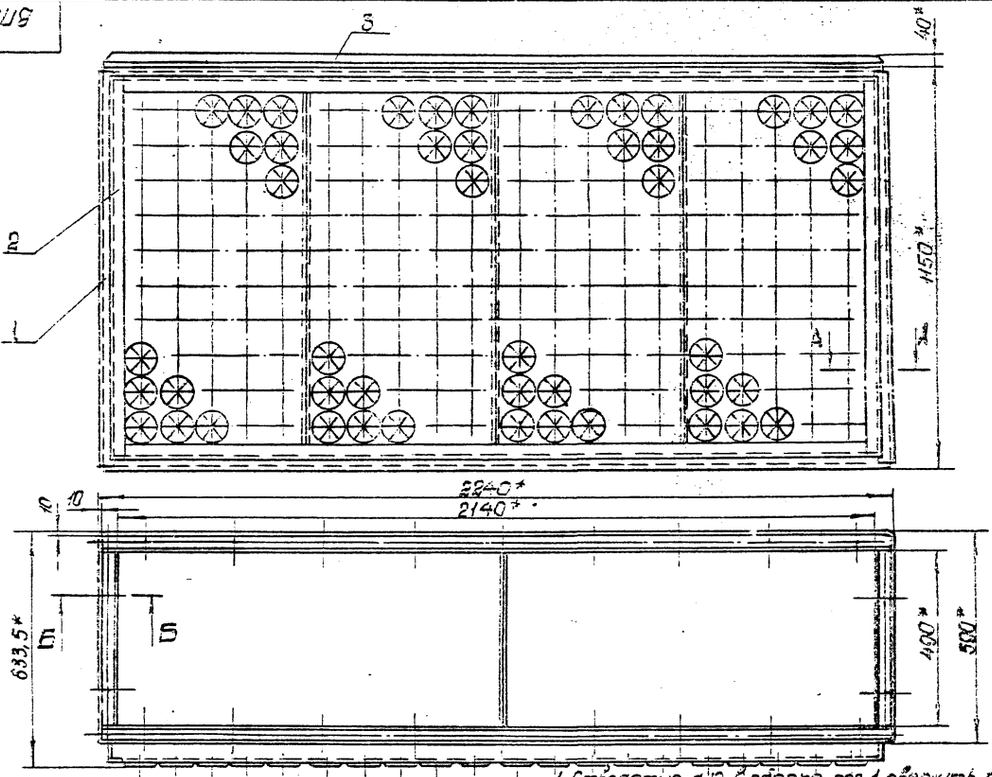

А - А
М 1:1

Б-Б
М 1:2

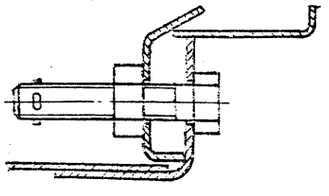

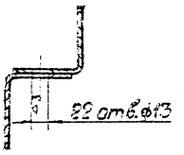

1. Отверстия ф13 в сборке, поз.1 сверлить по сборке поз.3
2* Размеры для справок

ВПЭП 14-06

Воздухораспределитель ВПЭП

Сборочный чертеж

Изм.	Лист	№ докум.	Подп.	Дата
Разраб.		Злосова		
Пров.		Денисова		
Т.контр.		Колкота		
Нач.отд.		Бердников		
Н.контр.		Денисова		
Утв.		Гросул		

Лит.	Масса	Масштаб
И	НВ	1:10
Лист	Листов 1	

ММСС СССР Госпромвентиляция ЛИПроектпромвентиляция

Копировал: Формат: А2

ВПЭП 14-01 СБ

Серия 1.494-18 выпуск 1

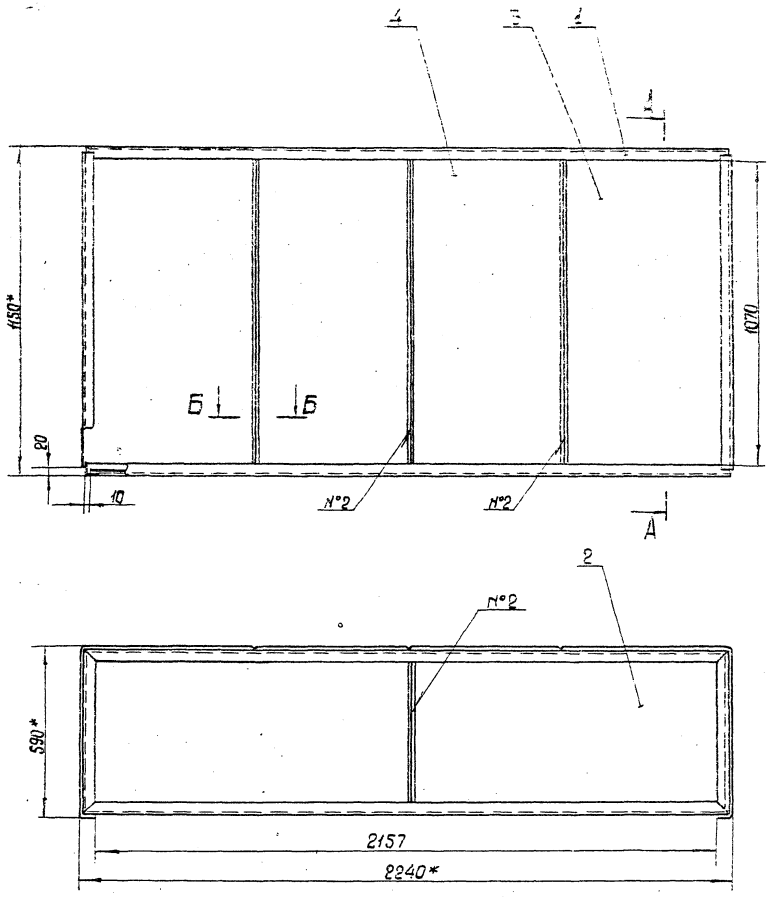

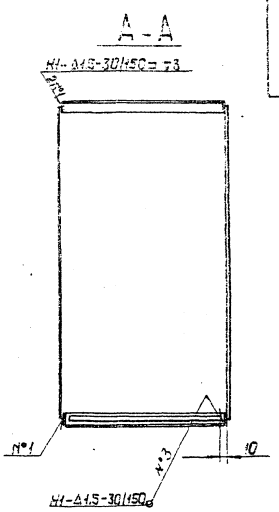

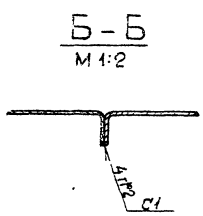

1. Сварные швы по ГОСТ 14771-69.
2. Способ сварки по усмотрению технолога.
3.* Размеры для справок.

				ВПЭП 14-01 СБ			
Изм.	Лист	№ докум.	Подп.	Дата	Короб Сборочный чертеж	Лит.	Масса	Масштаб
Разраб.		Власова				И	77,5	1:10
Пров.		Денисова				Лист	Листов 1
Т.контр.		Колкота				МЧСС СССР Главпромвентиляция ПиПроектпромвентиляция	
Н.контр.		Фейликман					
Утв.		Сазон					

Копировал:

Формат: 22

Инв.№ подл. | Подп. и дата | Взам. инв.№ | Инв.№ дубл. | Подп. и дата

Серия 1.494-18 Выпуск 1

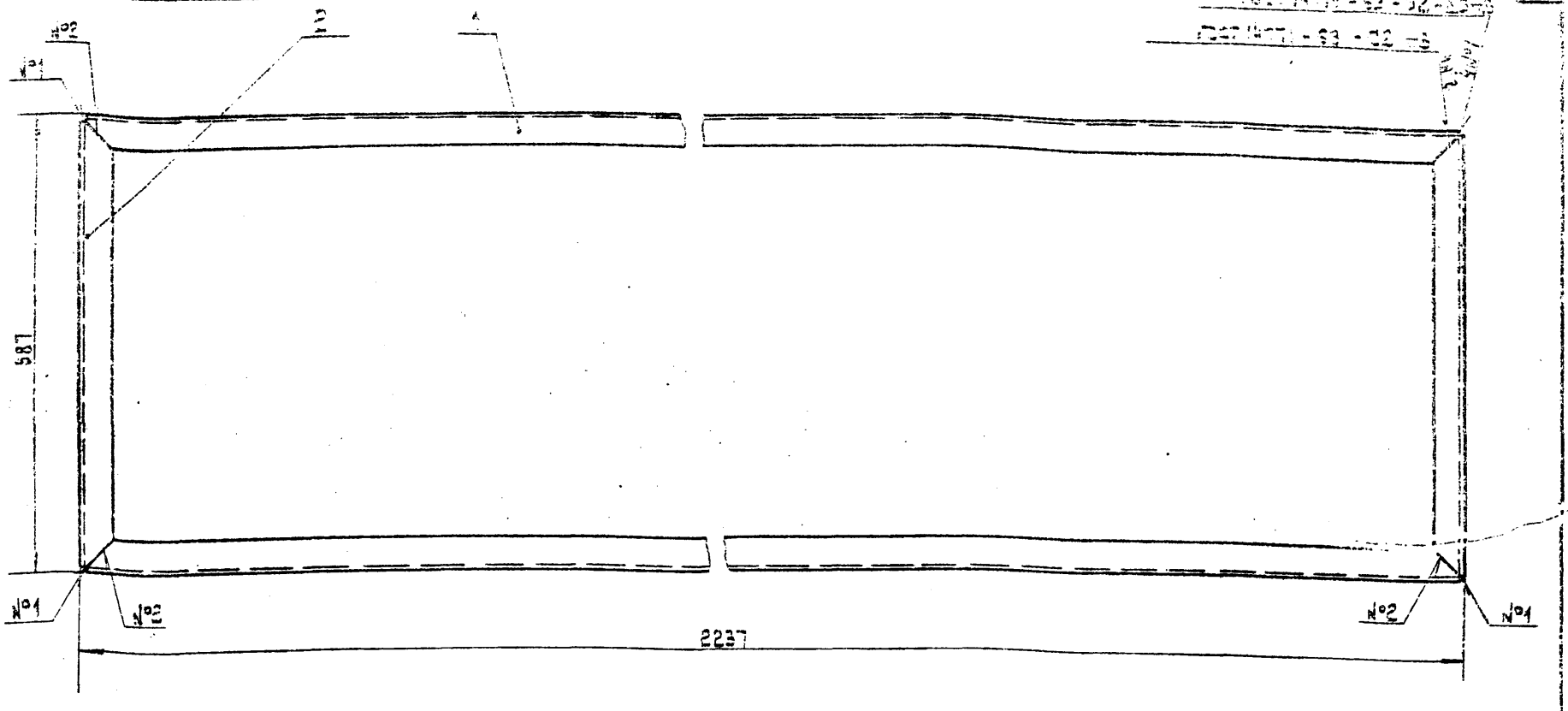

Способ сварки по усмотрению технолога

				ВПЭП 14 - 02СБ			
Изм.	Лист	№ докум.	Подп.	Дата	Фланец Сборочный чертеж	Лит.	Масса	Масштаб
Разраб.		Власова				И	7,8	1:10
Пров.		Денисова				Лист:	Листов 1	
Т. контр.		Колкота						
Н. контр.		Денисова				ММСС СССР Главпромвентиляция ПИ Проектпромвентиляция		
Утв.		Зейликман						

Копировал: Зл... Формат: 12

Инв. № подл. | Подп. и дата | Взам. инв. № | Инв. № дубл. | Подп. и дата

КФ5 - 01

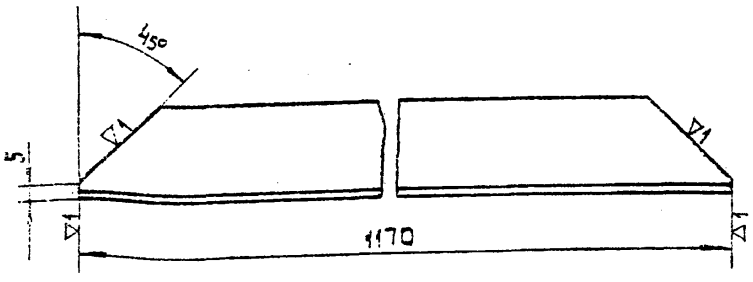

				КФ5 - 01			
Изм.	Лист	№ докум.	Подп.	Дата	Связь	Лит.	Масса	Масштаб
Разраб.		Власова				И	1,7	1:2
Пров.		Денисова				Лист	Листов 1	
Т. контр.		Колкота						
Н. контр.		Денисова			Уголок 40×40×2,5 - Ст.3 ГОСТ 8276-63	ММСС СССР Главпромвентиляция ПИ Проектпромвентиляция		
Утв.		Зейликман						

Копировал: Зл... Формат: 11

ВПЭП14 - 0201

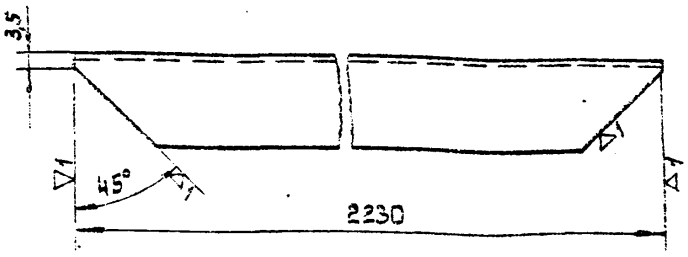

				ВПЭП14 - 0201			
Изм.	Лист	№ докум.	Подп.	Дата	Связь	Лит.	Масса	Масштаб
Разраб.		Власова				И	3,1	1:2
Пров.		Денисова				Лист	Листов 1	
Т. контр.		Колкота						
Н. контр.		Денисова			Уголок 40×40×2,5 - Ст.3 ГОСТ 8276-63	ММСС СССР Главпромвентиляция ПИ Проектпромвентиляция		
Утв.		Зейликман						

Копировал: Зл... Формат: 11

П-ВПЭП 14 СБ

Серия 1.494-18 Выпуск 1

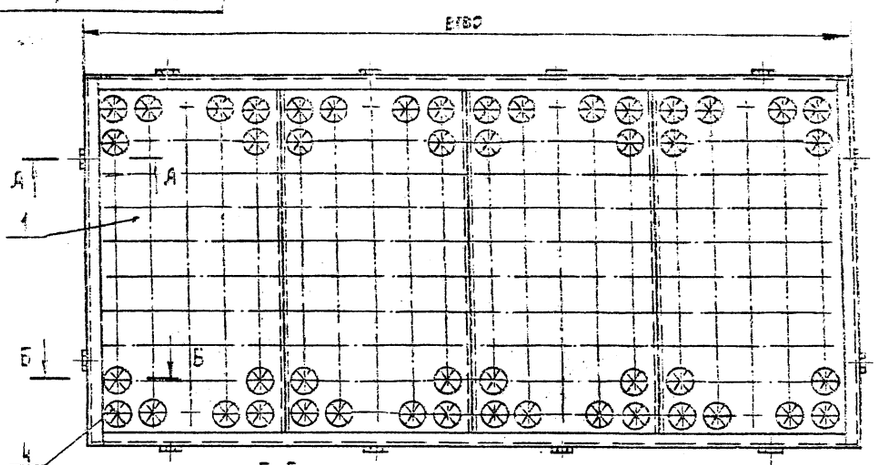

Б-Б
М 1:1

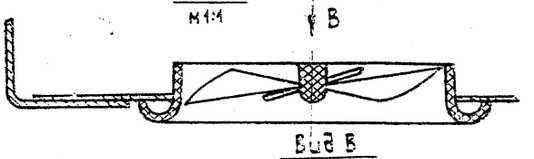

Вид В
М 1:2

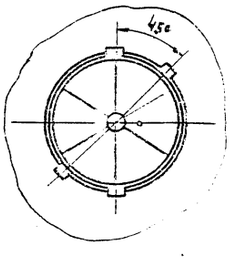

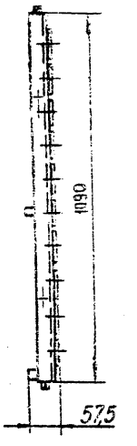

А - А
М 1:1

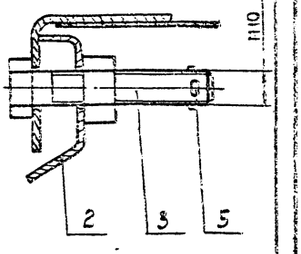

1. Закрепление закручивателя в отверстии панели производится его поворотом на 45°.
2. Размеры для справок.

Изм.	Лист	№ докум.	Подп.	Дата	П-ВПЭП 14 СБ		
Разраб.		Горбунова			Панель воздухораздающая Сборочный чертеж	Лит.	Масса 53,0 Масштаб 1:10
Пров.		Денисова				Лист	Листов 1
Т. контр.		Каган				ММСС СССР Главпромвентиляция ПИ Проектпромвентиляция	
Нач. отд.		Бейзерман					
Н. контр.		Зейликман					
Утв.		Гобза					

Копировал: Влинк Формат: 12

Инв. № подл. | Подп. и дата | Взам. инв. № | Инв. № дубл. | Подп. и дата

П-ВПЭП 14-01 СБ

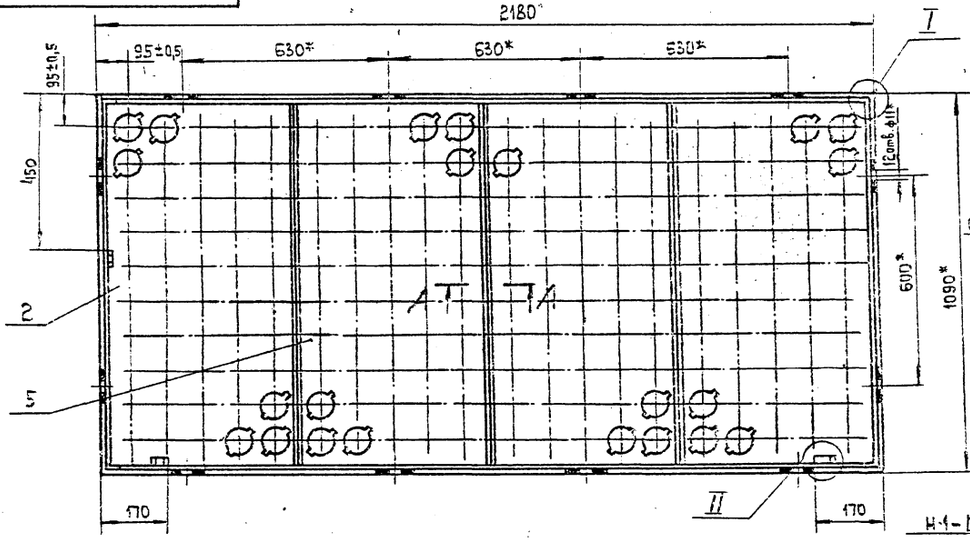

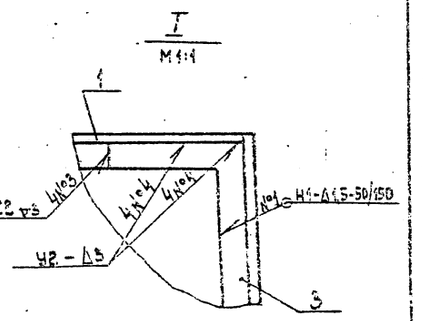

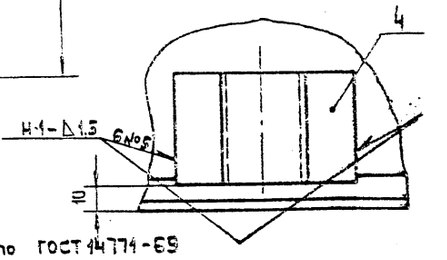

А - А
М 1:1

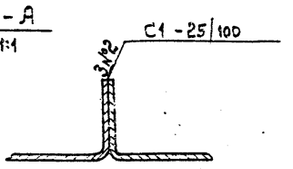

1. Сварные швы по ГОСТ 14771-69
2. Количество мест сварки указано на всю сборку.
3. Способ сварки по усмотрению технолога.
4. * Размеры для справок.

Изм.	Лист	№ докум.	Подп.	Дата	П-ВПЭП 14-01 СБ		
Разраб.		Горбунова			Панель Сборочный чертеж	Лит.	Масса 27 Масштаб 1:10
Пров.		Денисова				Лист	Листов 1
Т. контр.		Колкота				ММСС СССР Главпромвентиляция ПИ Проектпромвентиляция	
Гл. спец. сб.		Зейликман					
Н. контр.		Денисова					
Утв.		Каган					

Копировал: Влинк Формат: 12

Инв. № подл. | Подп. и дата | Взам. инв. № | Инв. № дубл. | Подп. и дата

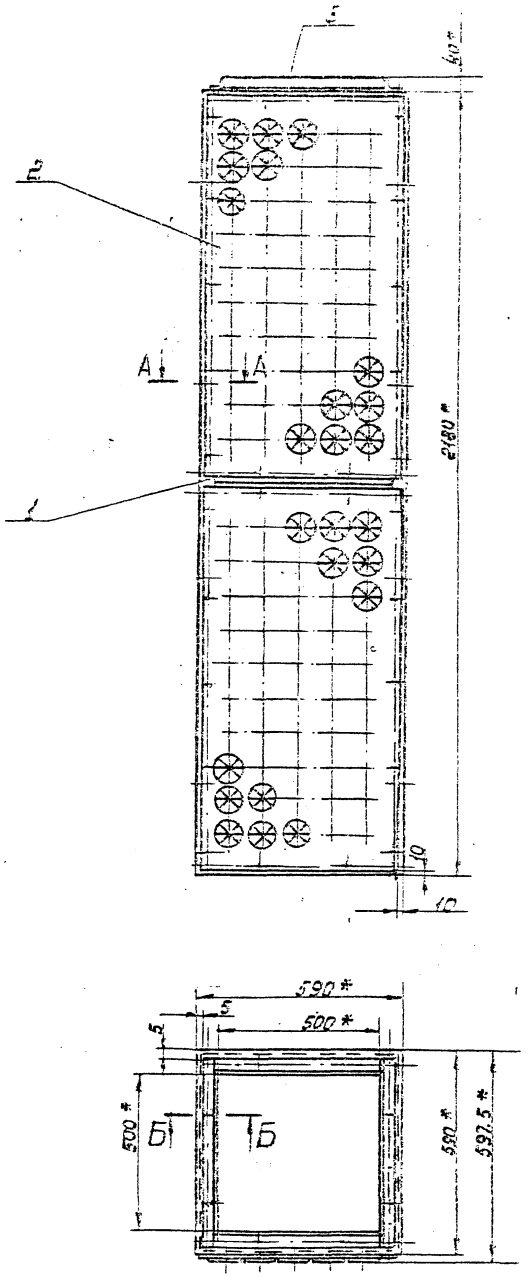

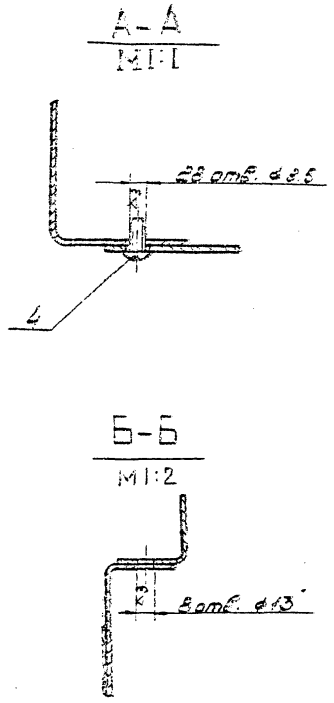

1. Отверстия ⌀13 в сборке, поз. 1, сверлить по сборке, поз. 3

2. Отверстия под винты, поз. 4, в сборке, поз. 1 сверлить по сборке, поз. 2.

				ВПЭП 21 СБ			
Изм.	Лист	№ докум.	Подп.	Дата	Воздухораспределитель ВПЭП Сборочный чертеж	Лит.	Масса	Масштаб
Разраб.		Спасова					63	1:20
Пров.		Денисова				Лист	Листов 1
Т. контр.						Кмсс	Сдар
Н. контр.		Бондаренко				Главпромвентиляция	
Утв.		Собова					

Копировал: Ра. Формат: 22

Серия 1.494-18 Выпуск 1

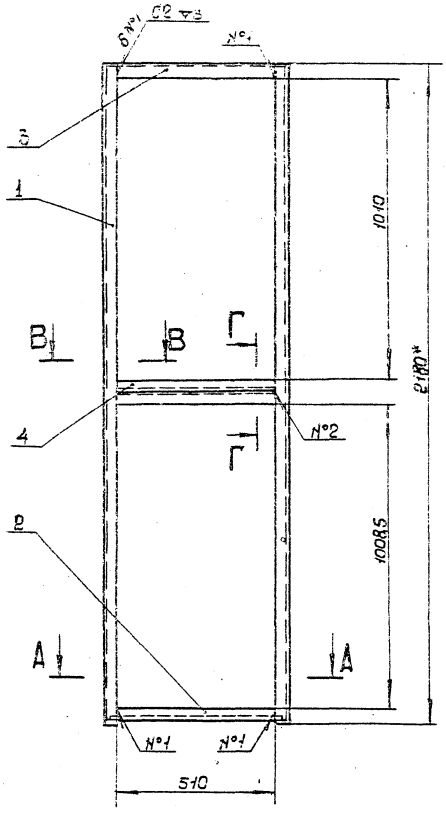

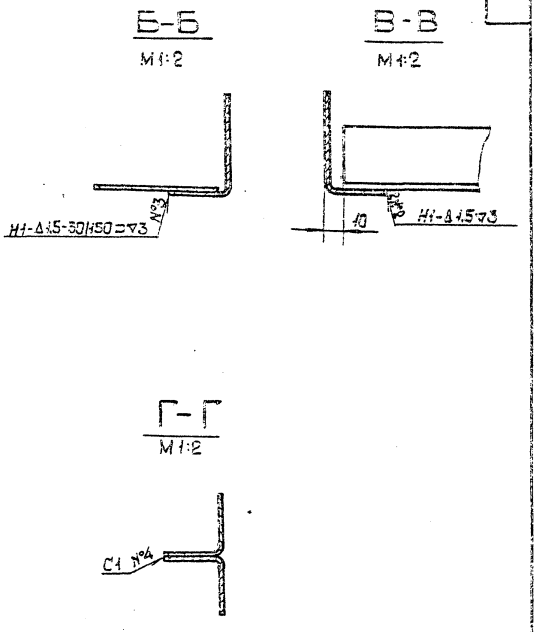

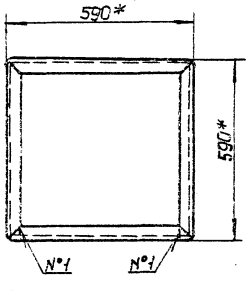

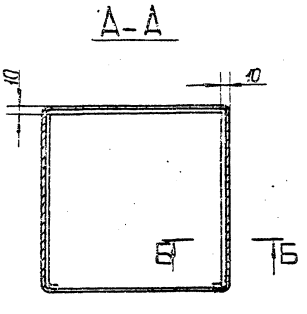

1. Сварные швы по ГОСТ 14771-69.
2. Способ сварки по усмотрению технолога
3. * Размеры для справок.

Изм.	Лист	N° докум.	Подп.	Дата	ВПЭП 21-01 СБ		
Разраб.	Власова				Короб Сборочный чертеж	Лит.	Масса	Масштаб
Пров.	Денисова					И	55	1:10
Т. контр.	Колкота					Лист	Листов 1	
Н. контр.	Денисова					ММСО	СССР	
Утв.	Белицкий					Главпромвентиляция ЛИПроектпромвентиляция		

Копировал: Формат: 22

Инв. N° подл. | Подп. и дата | Взам. инв. N° | Инв. N° дубл. | Подп. и дата

ВПЭП 21-0101

Серия 1.494-18. Выпуск 1.

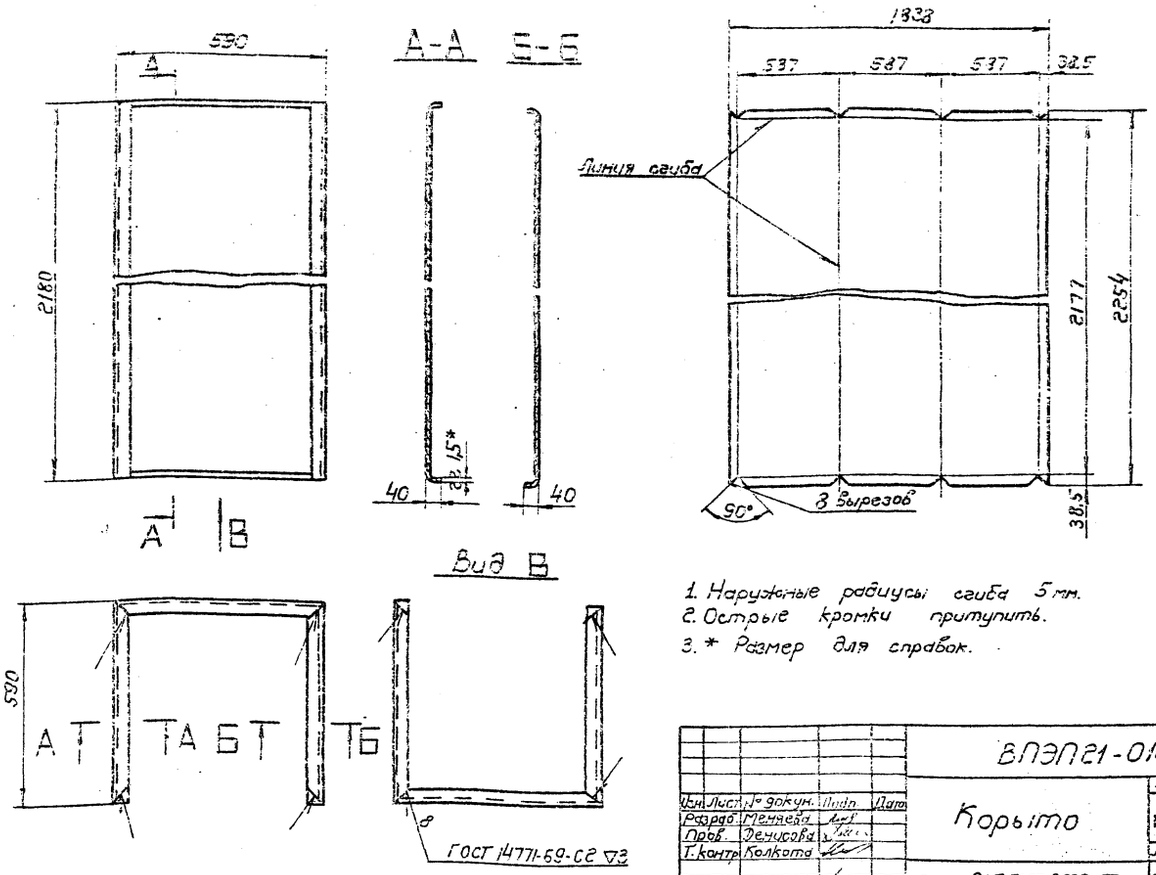

1. Наружные радиусы сгиба 5 мм.
2. Острые кромки притупить.
3. * Размер для справок.

Изм.	Лист	№ докум.	Подп.	Дата	ВПЭП 21-0101		
Разраб.	Меняева				Корыто	Лит. И	Масса 48,7 / Масштаб 1:10
Пров.	Денисова					Лист	Листов 1
Т. контр.	Колкота						
Н. контр.	Денисова				Лист В1,5 ГОСТ 3680-57 / 3-III-Ст.3 кп ГОСТ 16523-70	ММСС СССР Главпромвентиляция ПИ Проектпромвентиляция	
Утв.	Зейликман						

Копировал: Формат: 12

ВПЭП 22-0101

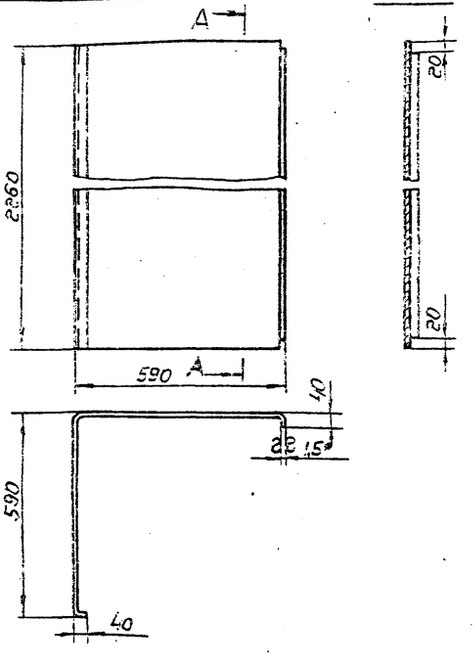

1. Наружные радиусы сгиба 5 мм.
2. Длина развернутой детали 1250 мм
3. * Размер для справок.

Изм.	Лист	№ докум.	Подп.	Дата	ВПЭП 22-0101		
Разраб.	Меняева				Стенка	Лит. И	Масса 33,25 / Масштаб 1:10
Пров.	Денисова					Лист	Листов: 1
Т. контр.	Колкота						
Н. контр.	Денисова				Лист В1,5 ГОСТ 3680-57 / 3-III-Ст.3 кп ГОСТ 16523-70	ММСС СССР Главпромвентиляция ПИ Проектпромвентиляция	
Утв.	Зейликман						

Копировал: Формат: 11

ВПЭП 23-0101

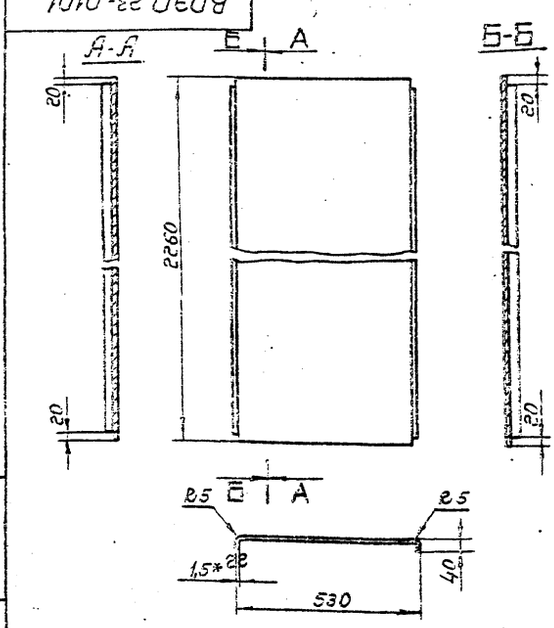

1. Длина развернутой детали 603 мм.
2. * Размер для справок.

Изм.	Лист	№ докум.	Подп.	Дата	ВПЭП 23-0101		
Разраб.	Меняева				Вставка	Лит. И	Масса 16,4 / Масштаб 1:10
Пров.	Денисова					Лист	Листов: 1
Т. контр.	Колкота						
Н. контр.	Денисова				Лист В1,5 ГОСТ 3680-57 / 3-III-Ст.3 кп ГОСТ 16523-70	ММСС СССР Главпромвентиляция ПИ Проектпромвентиляция	
Утв.	Зейликман						

Копировал: Формат: 11

ВПЭП 22 СБ

Серия 1.494-18 Выпуск 1

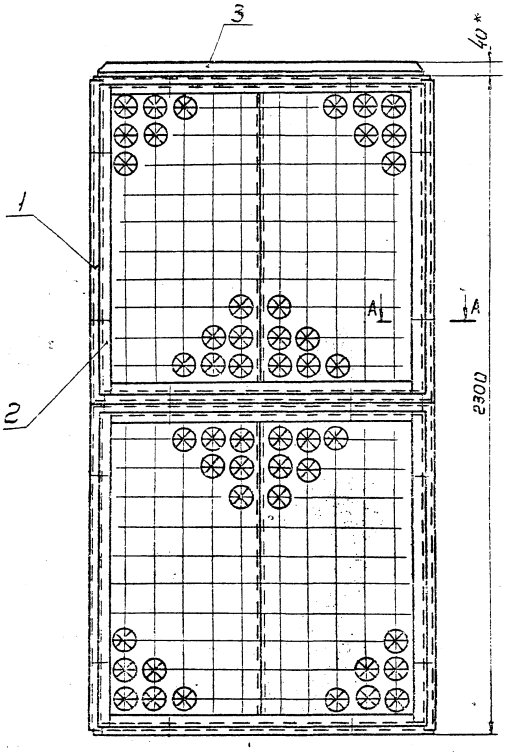

А-А
М 1:1

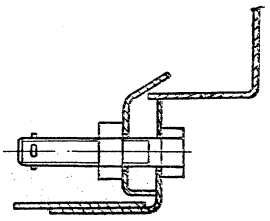

Б-Б
М 1:2

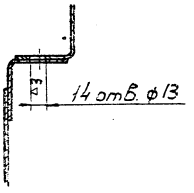

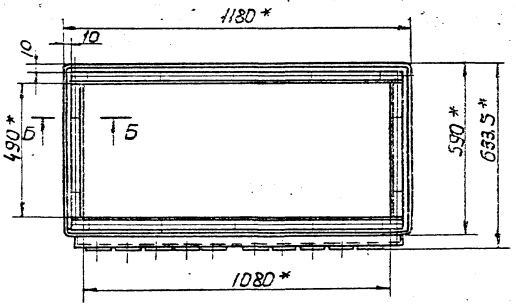

1. Отверстия ф13, в сборке, поз.1, сверлить по сборке, поз.3

2.* Размеры для справок.

					ВПЭП 22 СБ			
Изм.	Лист	№ докум.	Подп.	Дата	Воздухораспределитель ВПЭП Сборочный чертеж	Лит.	Масса	Масштаб
Разраб.		Власова				И	129	1:10
Пров.		Денисова				Лист	Листов 1	
Т.контр.		Каган				МНСС	СССР	
Начотд.		Бейлерман				Главпромвентиляция		
Н.контр.		Бейлинман				П.И. Проектпромвентиляция		
Утв.		Гобза						

Копировал: Бешицкая Формат: 22

Инв.№ подл.	Подп. и дата	Взам. инв.№	Инв.№ дубл.	Подп. и дата

Серия 1.494-18 Выпуск 1

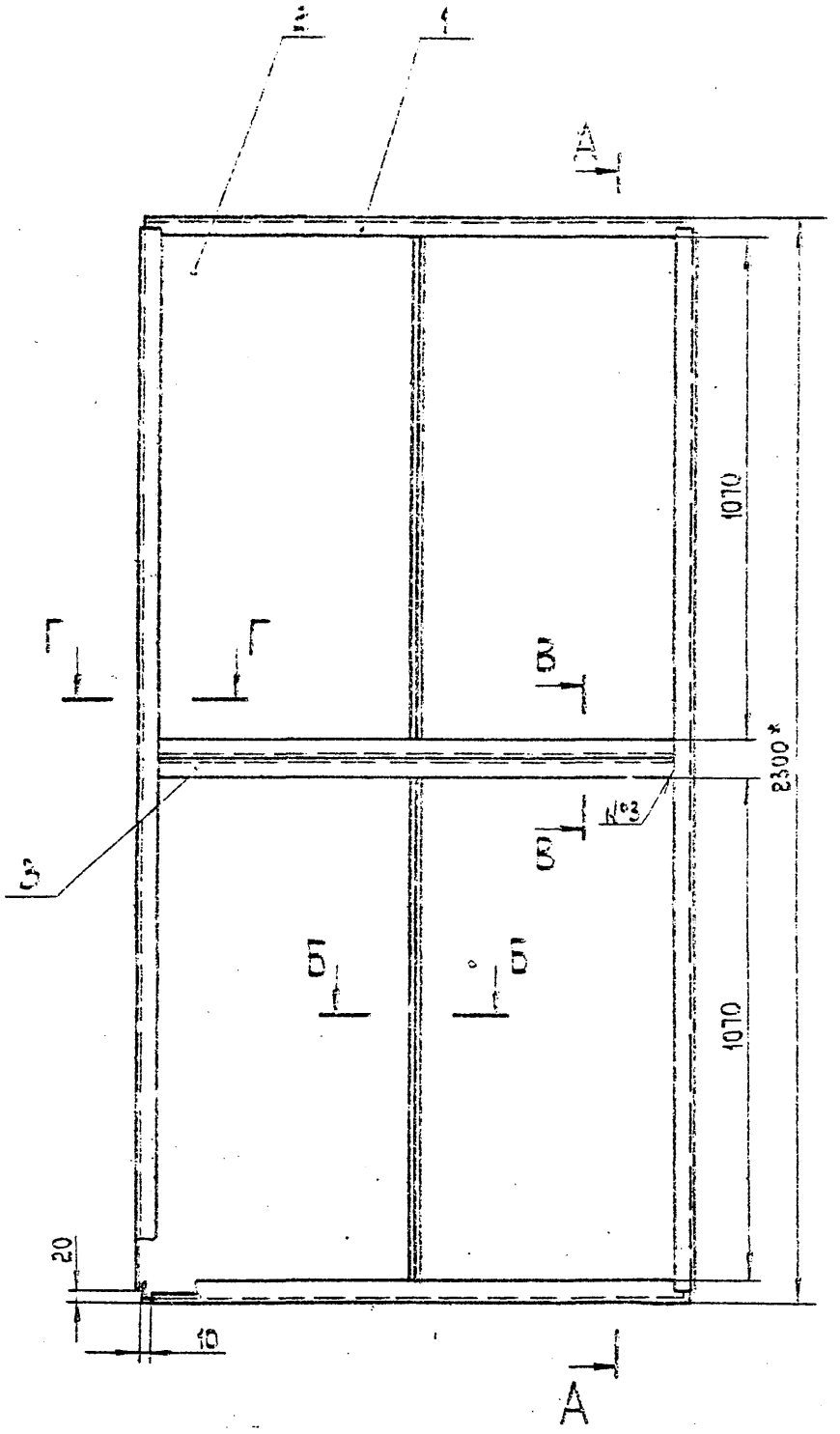

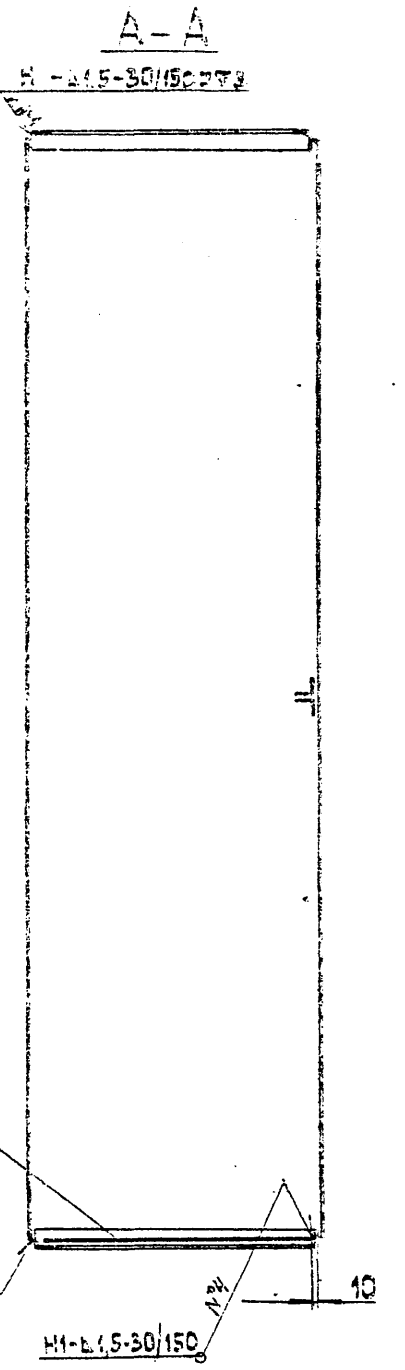

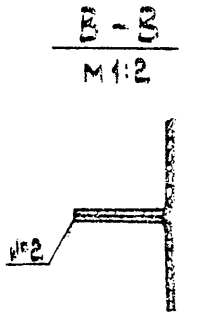

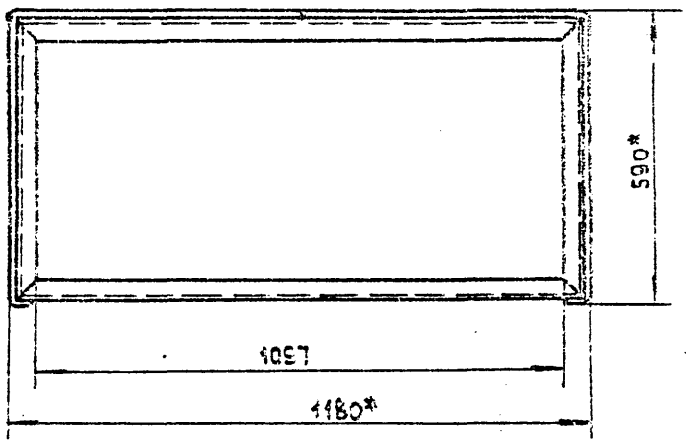

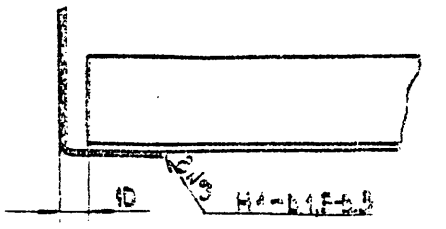

1. Сварные швы по ГОСТ 14771-69.
2. Способ сварки по усмотрению технолога.
3. * Размеры для справок.

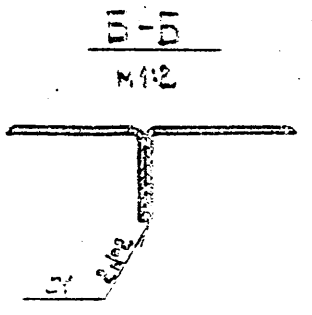

| | | |

Серия 1.494-18 выпуск 1

ВПЭП 23 СБ

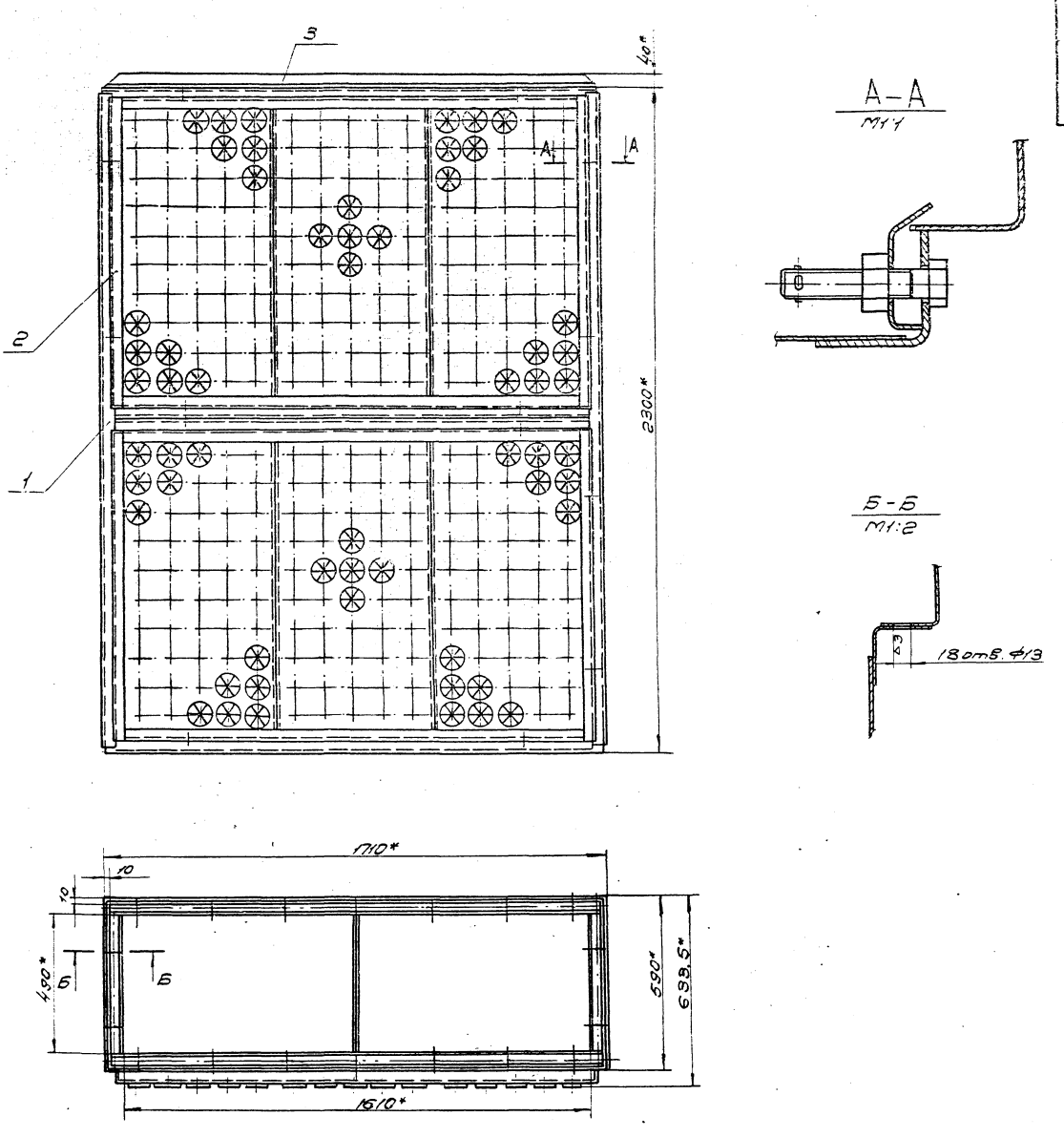

1. Отверстия ф13, в сборке, поз 1, сверлить по сборке, поз 3

2.* Размеры для справок

					ВПЭП 23 СБ			
Изм.	Лист	№ докум.	Подп.	Дата	Воздухораспределитель ВПЭП	Лит.	масса	масштаб
Разраб.		Власова				И	170	1:10
Пров.		Денисова			Сборочный чертеж	Лист	Листов 1	
Т.контр.		Казан				ММСС СССР Главпромвентиляция п.и. проектпромвентиляция		
Нач.отд.		Бейзерман						
Н.контр.		Денисова						
Утв.		Гобза						

Копировал: Формат: 22

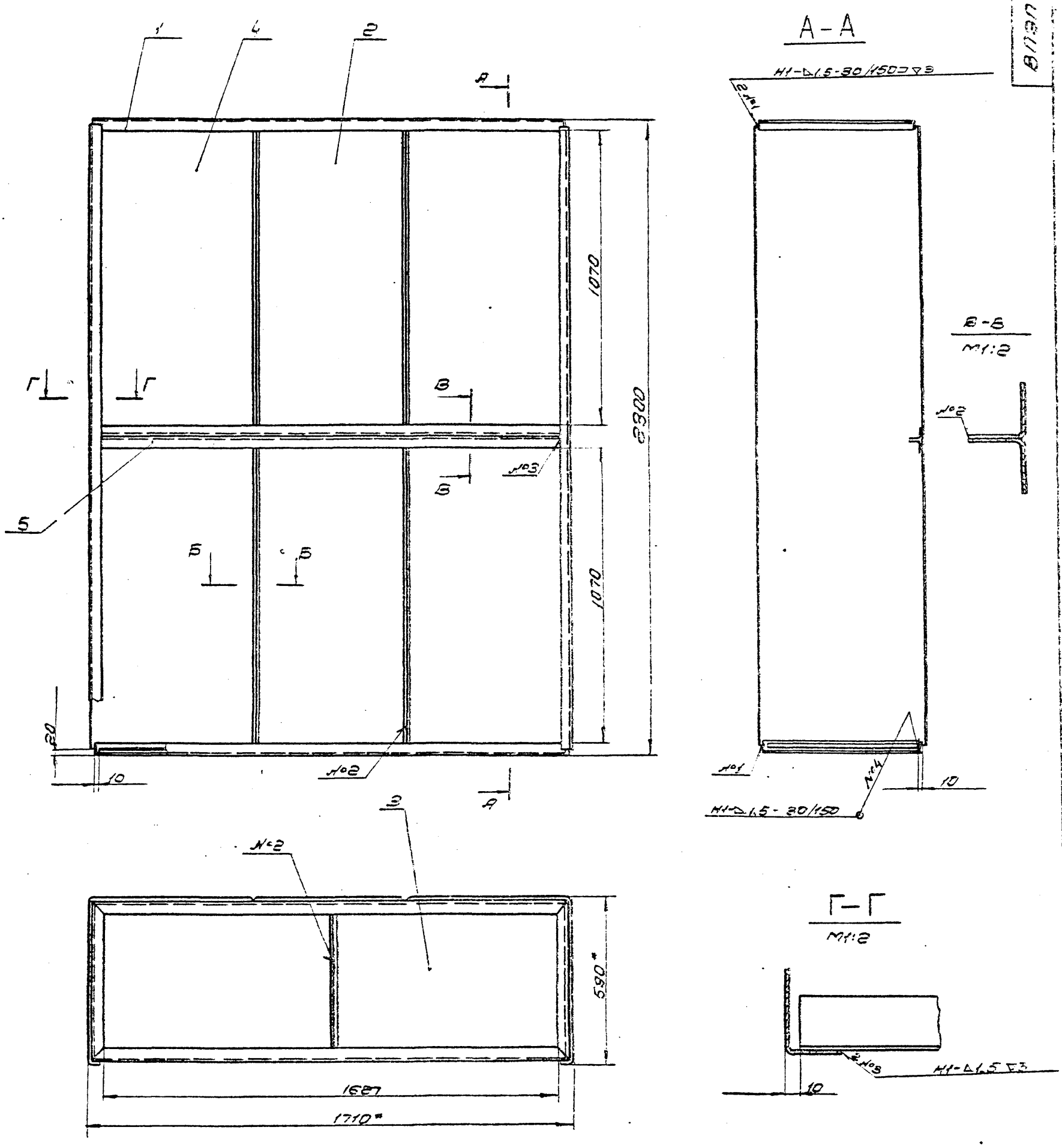

1. Сварные швы по ГОСТ 14771-69
2. Способ сварки по усмотрению технолога
3* Размеры для справок.

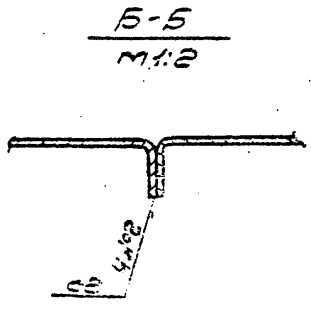

					ВПЭП 23-01СБ			
Изм.	Лист	№ докум.	Подп.	Дата	Короб Сборочный чертеж	Лит.	Масса	Масштаб
Разраб.	Власова						112	1:10
Пров.	Денисова					Лист	Листов 1	
Контр.	Колкота					ММСС СССР Главпромвентиляция п.п. Проектпромвентиляция		
Гл.инж.отд.	Зейлиттман							
Инв.контр.	Денисова							
Утв.	Кадан							

Серия 1.494-18 Выпуск 1

ВПЭП 23-01СБ

Инв. № подл. | Подп. и дата | Взам. инв. № | Инв. № дубл. | Подп. и дата

Копировал

Формат 22

Серия 1494-18 Выпуск 1

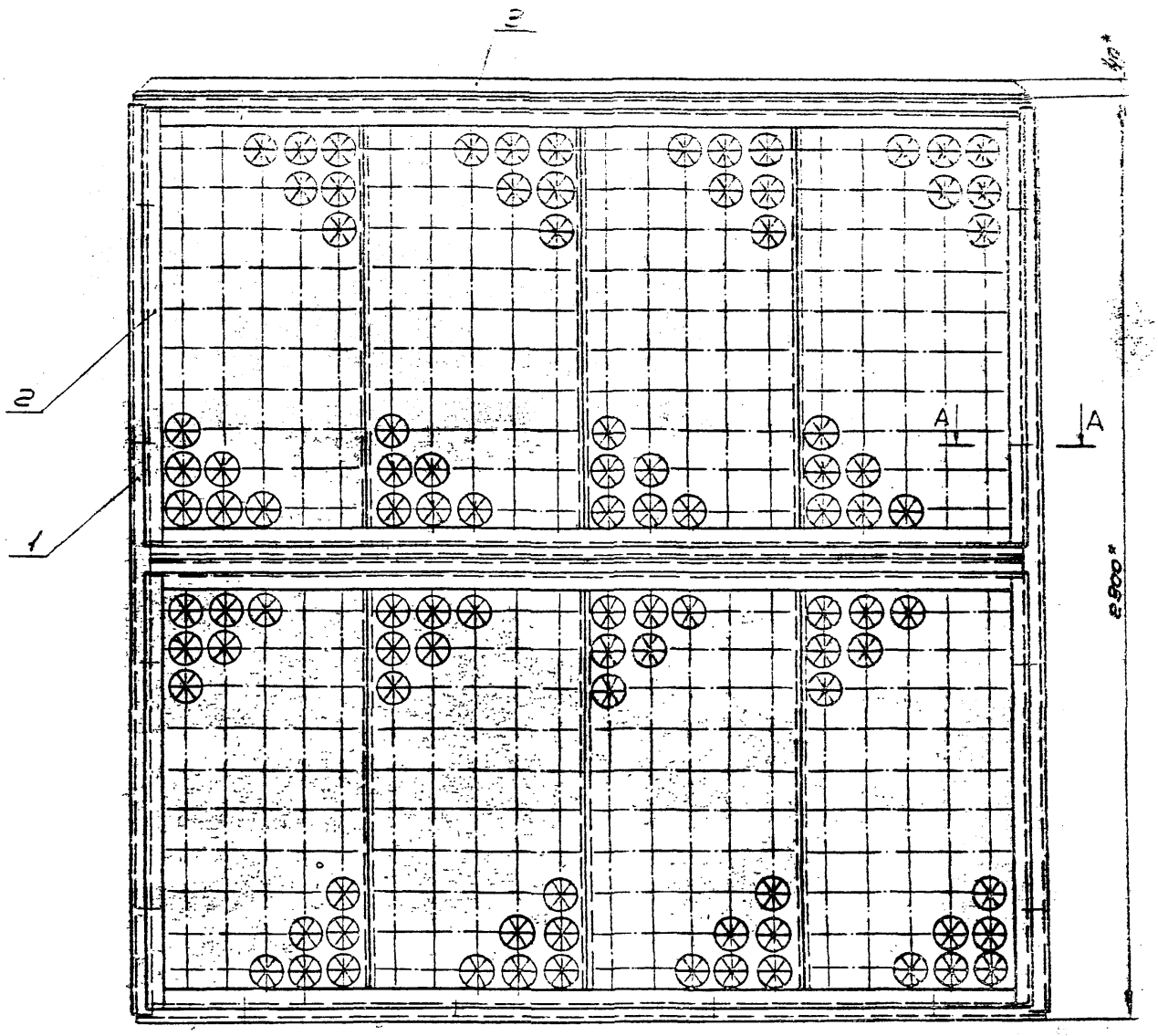

А-А
М1:1

Б-Б
М1:2

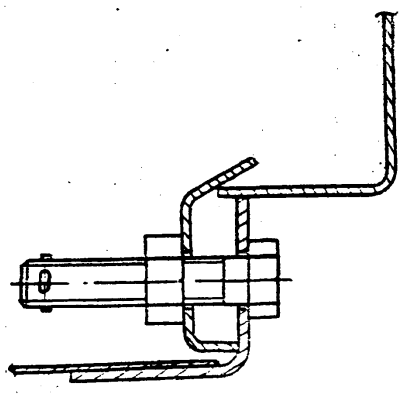

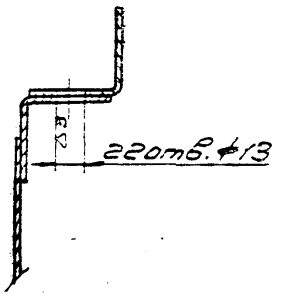

1. Отверстия ⌀13 в сборке, поз. 1, сверлить по сборке, поз. 8
2* Размеры для справок

					ВПЭП 24СБ			
Изм.	Лист	Подокум.	Подп.	Дата	Воздухораспределитель ВПЭП Сборочный чертеж	Лит.	Масса	Масштаб
Разраб.		Власова				И	210	1:10
Пров.		Денисова				Лист	Листов 1	
Т. контр.		Каган				ММСС СССР Главпромвентиляция Ли. проектпромвентиляция		
Нач. отд.		Бейзерман						
Н. контр.		Зейлинман						
Утв.		Гобза						

Копировал:

Формат: 22

ВПЭП 24-01СБ

Серия 1.494-18 Выпуск 1

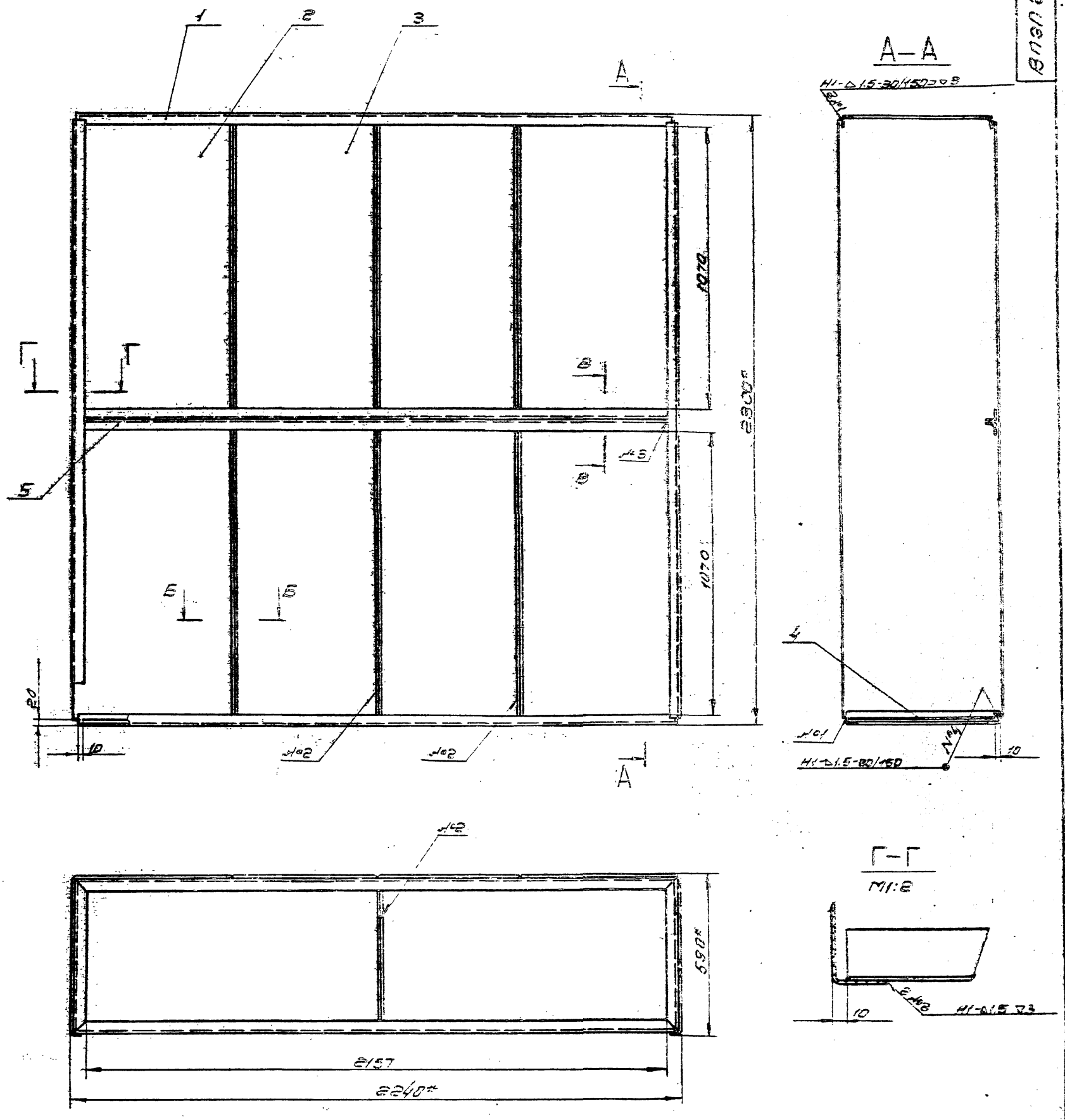

1. Сварные швы по ГОСТ 14771-69

2. Способ сварки по усмотрению технолога.

3* Размеры для справок.

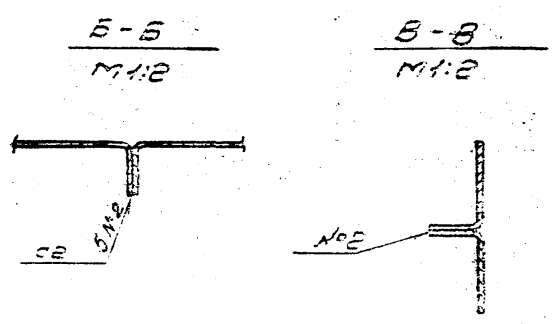

Изм.	Лист	№ докум.	Подп.	Дата	ВПЭП 24-01СБ		
Разраб.	Власова				Короб	Лит.	Масса	Масштаб
Пров.	Денисова				Сборочный чертеж	VI	136	1:10
Гл. контр.	Колкота					Лист	Листов 1
Гл. спец. отд.	Эйлинтман					МТСС СССР Главпромвентиляция	
Н. контр.	Денисова						
Утв.	Исаак						

Копировал: Формат 2

Серия 1.494-18 выпуск 1

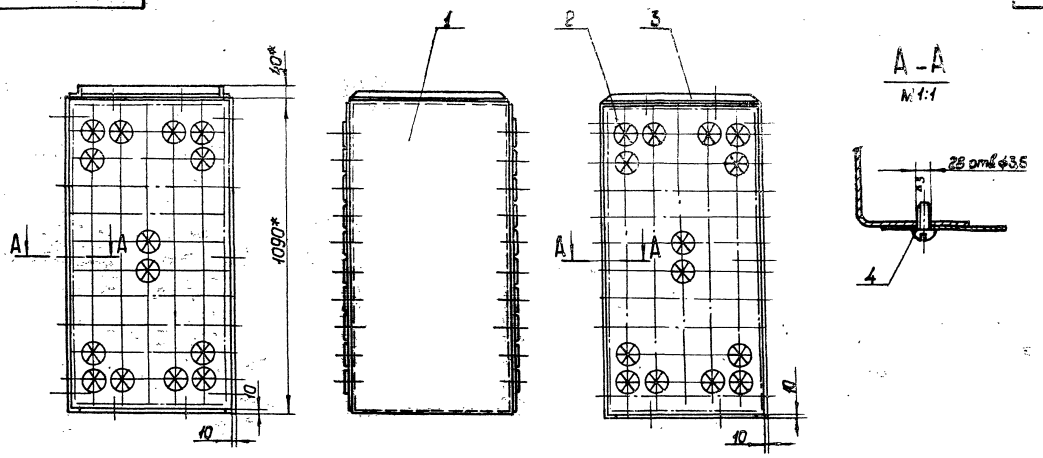

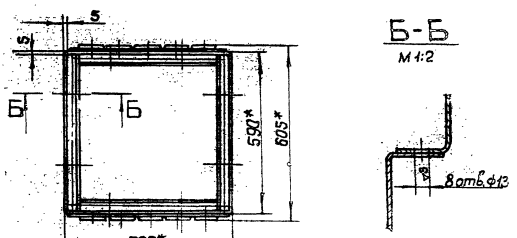

1. Отверстия ф13 в сборке, поз.1, сверлить по сборке, поз.3.
2. Отверстия под винты, поз.4. в сборке, поз.1, сверлить по сборке, поз.2.
3* Размеры для справок.

				ВПЭП-Д СБ			
Изм.	Лист	№ докум.	Подп.	Дата	Воздухораспределитель ВПЭП Сборочный чертеж	Лит.	Масса	Масштаб
Разраб.		Власова				И	33	1:10
Пров.		Денисова				Лист	Листов 1	
Т.контр.		Каган				ММСС	СССР	
Нач.отд.		Бейзерман				Главпромвентиляция		
Н.контр.		Зеликман				ПИ Проектпромвентиляция		
Утв.		Годза						

Копировал: Формат: 12

Инв.№ подл. | Подп. и дата | Взам.инв.№ | Инв.№ дубл. | Подп. и дата

ВПЭП-Д-01 СБ

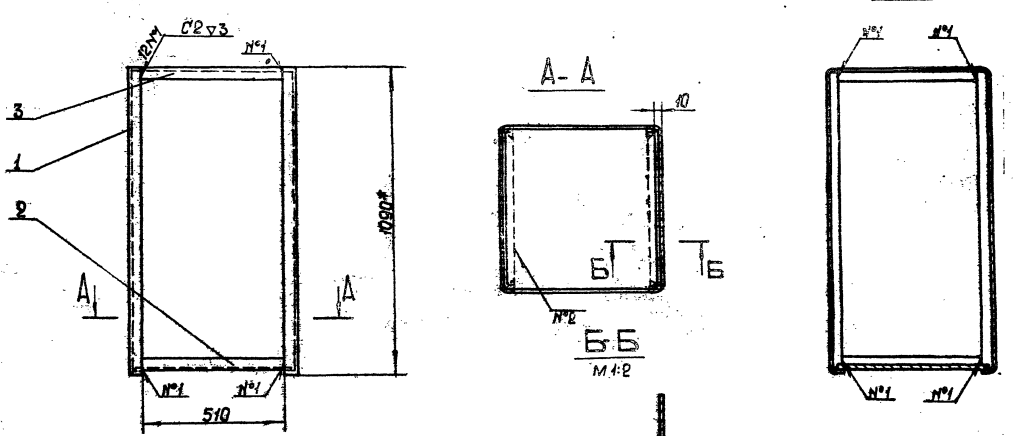

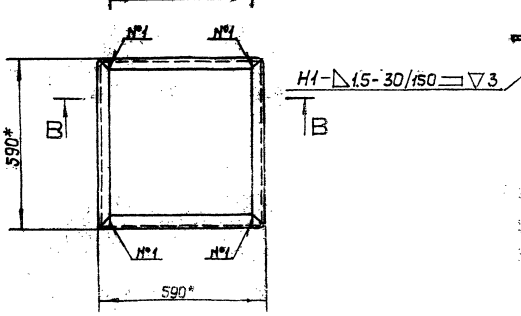

1. Сварные швы по ГОСТ 14771-69
2. Способ сварки по усмотрению технолога
3* Размеры для справок

				ВПЭП-Д-01 СБ			
Изм.	Лист	№ докум.	Подп.	Дата	Короб Сборочный чертеж	Лит.	Масса	Масштаб
Разраб.		Власова				И	24,0	1:10
Пров.		Денисова				Лист	Листов 1	
Т.контр.		Колкота				ММСС	СССР	
Н.контр.		Денисова				Главпромвентиляция		
Утв.		Зеликман				ПИ Проектпромвентиляция		

Копировал: Формат: 12

Инв.№ подл. | Подп. и дата | Взам.инв.№ | Инв.№ дубл. | Подп. и дата

ВПЭА-Т СБ

Серия 1494-18 Выпуск 1

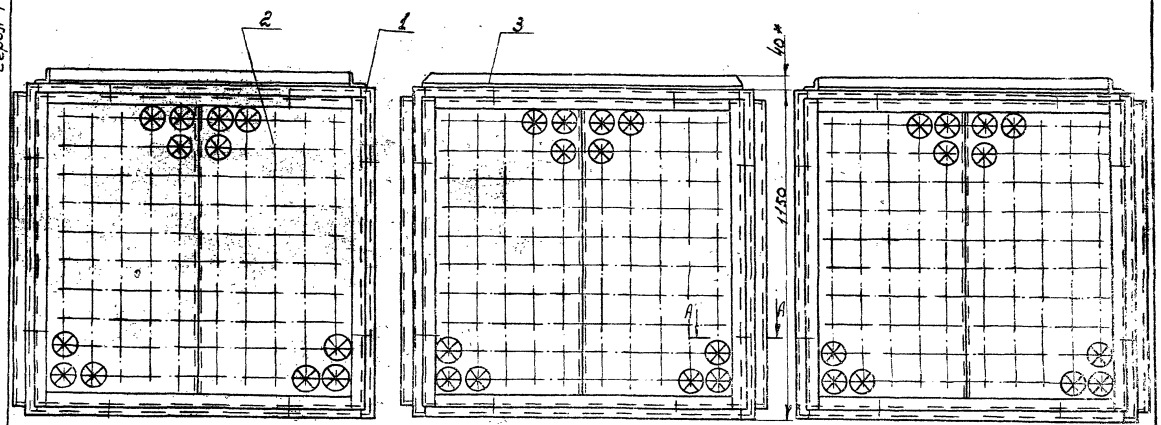

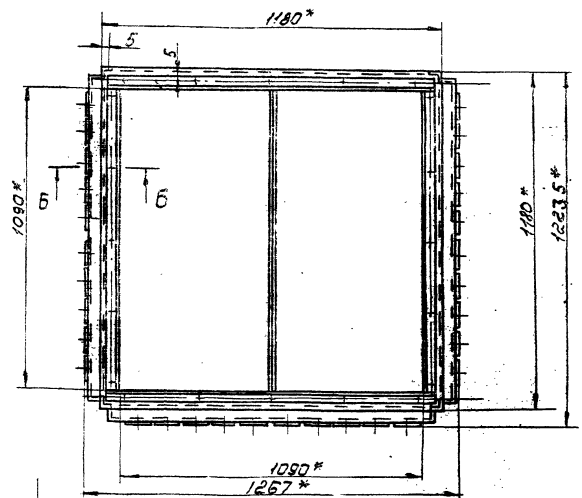

А-А
М1:1

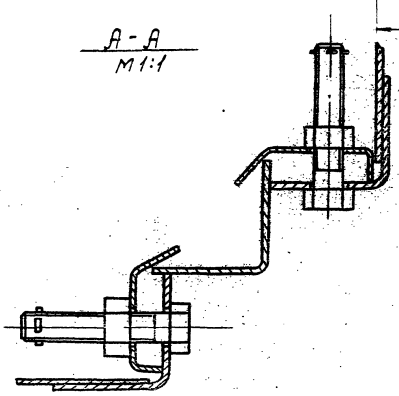

Б-Б
М1:2

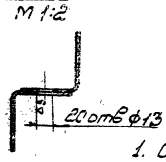

1. Отверстия ф 13 в сборке, поз 1, сверлить по сборке, поз.3.

2. * Размеры для справок.

					ВПЭП-Т СБ			
Изм.	Лист	№ докум.	Подп.	Дата	Воздухораспределитель сборочный чертеж	Лит	Масса	Масштаб
Разраб.		Рябая				М	174	1:10
Пров.		Денисова						
Т.контр.		Казан				Лист	Листов 1	
Нач.отд.		Бейдерман				ММСС СССР Главпромвентиляция Гипроектпромвентиляция		
Н.контр.		Зейликман						
Утв.		Годза						

Копировал: [illegible]

Формат 22

Инв. № подл. | Подп. и дата | Взам. инв. № | Инв. № дубл. | Подп. и дата

Серия 1.494-18 Выпуск 1

ВПЭП-Т-01 СБ

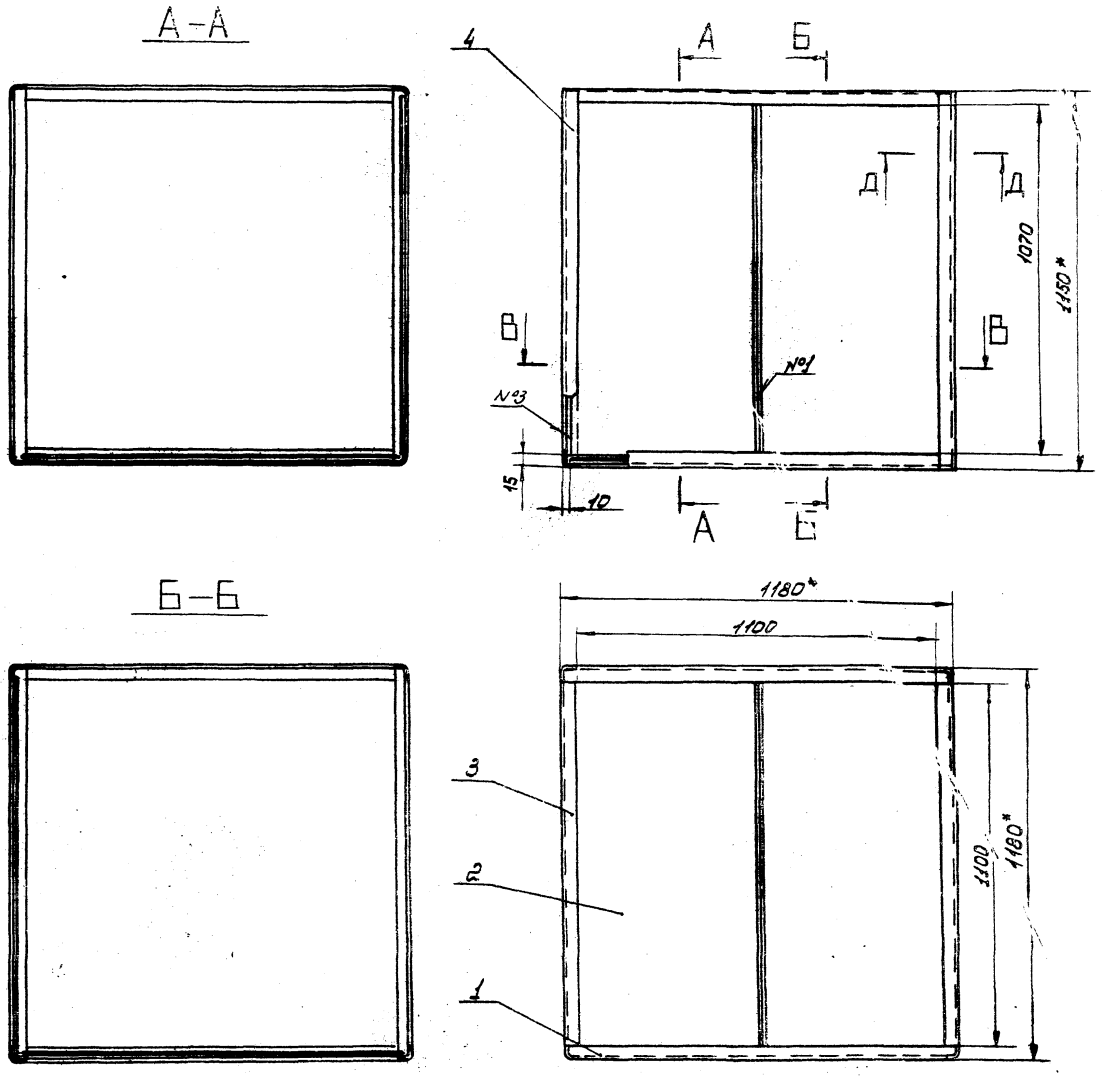

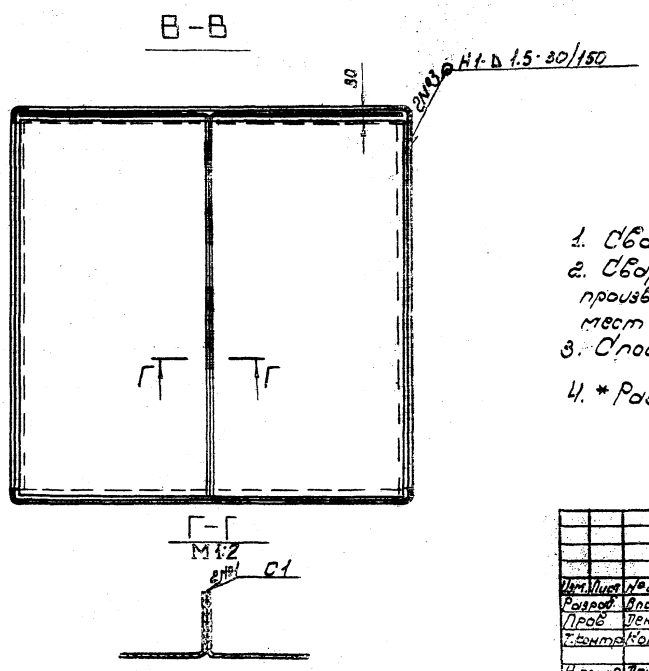

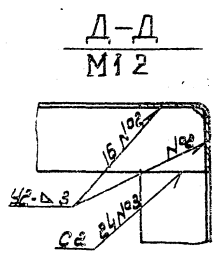

1. Сварные швы по гост 14771-68
2. Сварку уголков короба между собой производить швами №2 и №3. количество мест сварки указано на всю сборку.
3. Способ сварки по усмотрению технолога
4. * Размеры для справок.

					ВПЭП-Т-01 СБ			
Изм.	Лист	№ докум.	Подп.	Дата	Короб Сборочный чертеж	Лит.	Масса	Масштаб
Разраб.		Власова					52	1:10
Пров.		Денисова				Лист	Листов 1	
Т.контр.		Колкота				ММСС	СССР	
Н.контр.		Денисова				Главпромвентуляция		
Утв.		Зейлигман				Л.и Проектпромвентуляция		

Копировал: Ил. Формат: 2.2

Инв. № подл. | Подп. и дата | Взам. инв. № | Инв. № дубл. | Подп. и дата

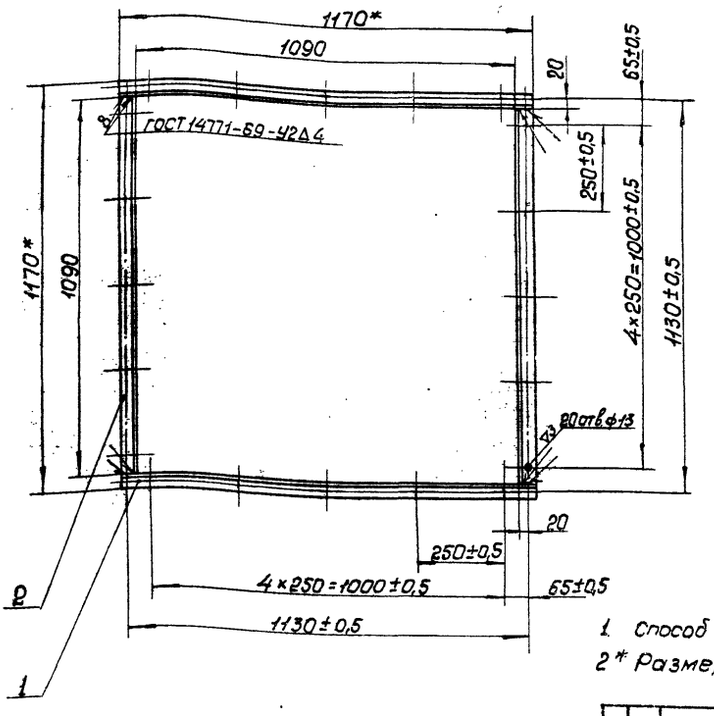

1. Способ сварки по усмотрению технолога
2* Размеры для справок

Изм.	Лист	№ докум.	Подп.	Дата	КФ5 СБ			
Разраб.		Власова			Контрфланец сборочный чертеж	Лит.	Масса	Масштаб
Пров.		Денисова				И	6,6	1:10
Т.контр.		Колкота				Лист	Листов 1	
Н.контр.		Денисова				ММСС СССР Главпромвентиляция ЦИПроектпромвентиляция		
Утв.		Зейликман						

Копировал: Формат: А2

Инв.№ подл. | Подп. и дата | Взам. инв.№ | Инв.№ дубл. | Подп. и дата

ВПЭП-Т-0101

(▽)2

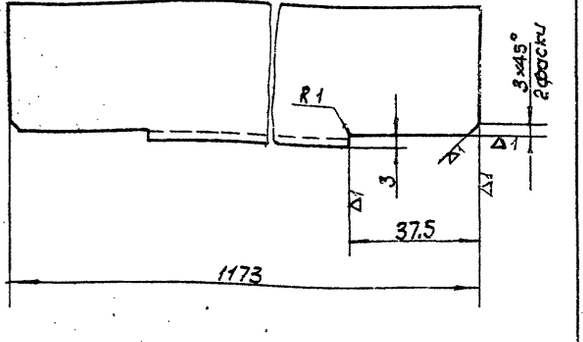

Изм.	Лист	№ докум.	Подп.	Дата	ВПЭП-Т-0101			
Разраб.		Власова			Связь	Лит.	Масса	Масштаб
Пров.		Денисова				И	16	1:1
Т.контр.		Колкота				Лист	Листов 1	
Н.контр.		Денисова			Уголок 40×40×2,5 - Ст.3 ГОСТ 8278-83	ММСС СССР Главпромвентиляция ЦИПроектпромвентиляция		
Утв.		Зейликман						

Копировал: Формат: А1

ВПЭП-Т-0102

(▽)1

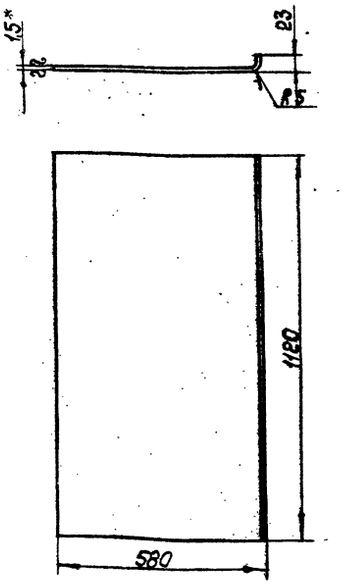

1 Длина развернутой детали 600 мм
2.* Размер для справок

Изм.	Лист	№ докум.	Подп.	Дата	ВПЭП-Т-0102			
Разраб.		Власова			Стенка	Лит.	Масса	Масштаб
Пров.		Денисова				И	8	1:10
Т.контр.		Колкота				Лист	Листов 1	
Н.контр.		Денисова			Лист В.1.5 ГОСТ 3680-57 3-Ш-Ст.3 кп ГОСТ 16523-70	ММСС СССР Главпромвентиляция ЦИПроектпромвентиляция		
Утв.		Зейликман						

Копировал: Формат: А1

Серия 1.494-18 Выпуск 1

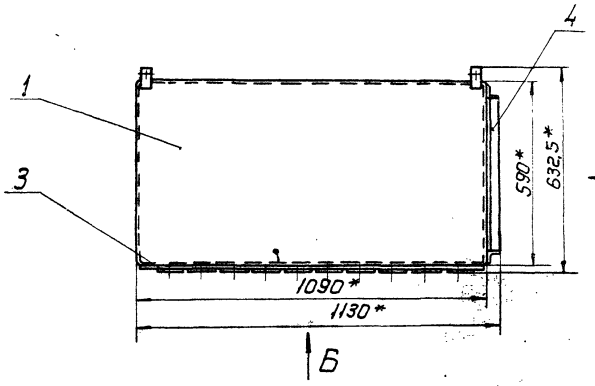

Вид А

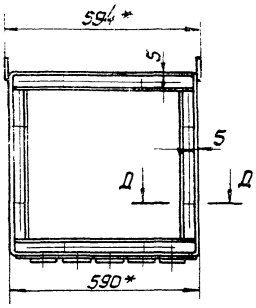

I
М1:1

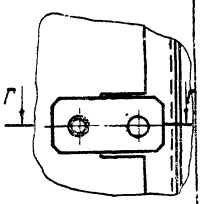

Вид Б

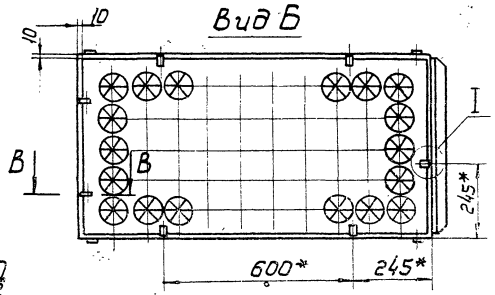

В-В
М1:1

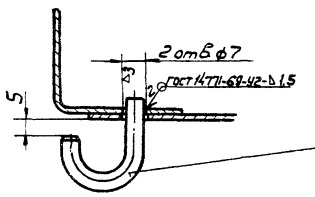

Г-Г
М1:1

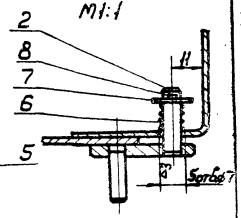

Д-Д
М1:2

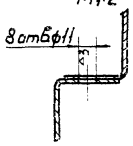

1. Отверстия ф11 в сборке, поз.1, сверлить по сборке, поз.4
2. Отверстия под дет., поз.5, в сборке, поз.1, сверлить по сборке, поз.3
3. * Размеры для справок.

Изм.	Лист	№ докум.	Подп.	Дата	ВПЭП II ГБ СБ		
Разраб.		Власова			Воздухораспределитель ВПЭП Сборочный чертеж	Лит.	Масса 9,2	Масштаб 1:10
Пров.		Денисова						
Т.контр.		Коган				Лист	Листов 1	
Нач.отд.		Бейтерман				НИИСС Главпромвентиляция П.И. Проектпромвентиляция СССР		
Н.контр.		Зейтикман						
Утв.		Гобза						

Копировал: [illegible] Формат А2

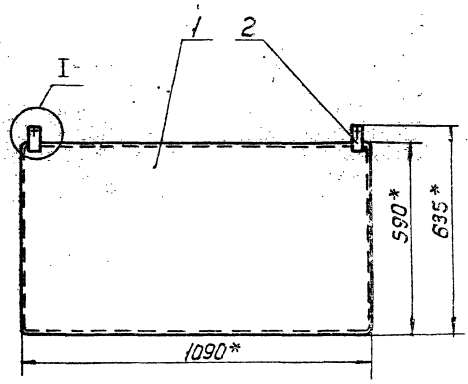

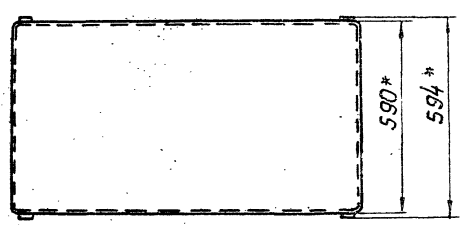

I
М 1:2

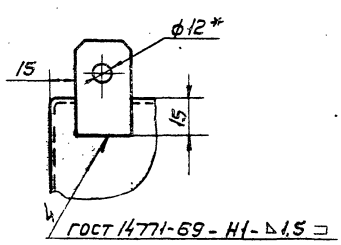

1. Количество мест сварки указано на всю сборку.
2. Способ сварки по усмотрению технолога
3. * Размеры для справок.

Изм.	Лист	№ докум.	Подп.	Дата	ВПЭП II ГБ-01 СБ		
Разраб.		Власова			Короб Сборочный чертеж	Лит.	Масса 30,1	Масштаб 1:10
Пров.		Денисова						
Т.контр.		Колкото				Лист	Листов 1	
Гл.спец.		Зейтикман				НИИСС Главпромвентиляция П.И. Проектпромвентиляция СССР		
Н.контр.		Денисова						
Утв.		Коган						

Копировал: [illegible] Формат А2

Инв.№ подл. | Подп. и дата | Взам. инв.№ | Инв.№ дубл. | Подп. и дата

ВПЭП11Гб-02СБ

Серия 1.494-18 выпуск 1

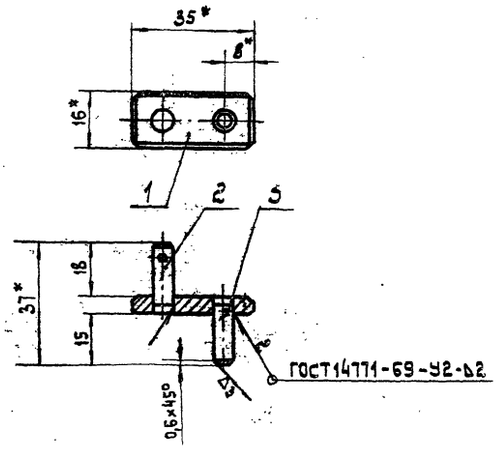

1. Способ сварки по усмотрению технолога.
2. * Размеры для справок.

					ВПЭП11Гб-02СБ			
Изм.	Лист	№ докум.	Подп.	Дата	Прижим Сборочный чертеж	Лит.	Масса	Масштаб
Разраб.		Власова				И	0,03	1:1
Пров.		Денисова				Лист	Листов 1	
Т.контр.		Колкота				ММСС СССР Главпромвентиляция ПиПроектпромвентиляцИя		
Гл.спец.отд.		Зейликман						
Н.контр.		Денисова						
Утв.		Каган						

Копировал: Влинк Формат: 12

Инв. № подл. | Подп. и дата | Взам. инв. № | Инв. № дубл. | Подп. и дата

ВПЭП11Гб-0202

▽3(▽)

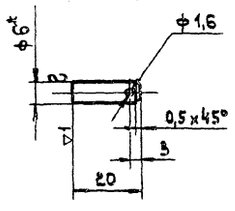

*Размер для справок.

					ВПЭП11Гб-0202			
Изм.	Лист	№ докум.	Подп.	Дата	Ось	Лит.	Масса	Масштаб
Разраб.		Власова				И	0,004	1:1
Пров.		Денисова				Лист	Листов 1	
Т.контр.		Колкота				ММСС СССР Главпромвентиляция ПиПроектпромвентиляцИя		
Н.контр.		Денисова			Круг В6 ГОСТ 2590-71 Ст.3 ГОСТ 535-58			
Утв.		Зейликман						

Копировал: Влинк Формат: 11

Инв. № подл. | Подп. и дата | Взам. инв. № | Инв. № дубл. | Подп. и дата

ВПЭП11Гб-0201

▽3(▽)

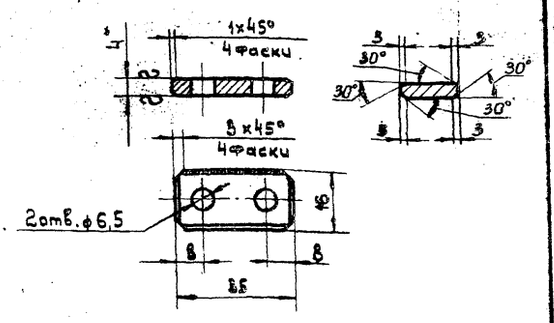

*Размер для справок.

					ВПЭП11Гб-0201			
Изм.	Лист	№ докум.	Подп.	Дата	Планка	Лит.	Масса	Масштаб
Разраб.		Власова				И	0,015	1:1
Пров.		Денисова				Лист	Листов 1	
Т.контр.		Колкота				ММСС СССР Главпромвентиляция ПиПроектпромвентиляцИя		
Н.контр.		Денисова			Лист В4 ГОСТ 3680-57 3-III-Ст.3 кп ГОСТ 16523-70			
Утв.		Зейликман						

Копировал: Влинк Формат: 11

Инв. № подл. | Подп. и дата | Взам. инв. № | Инв. № дубл. | Подп. и дата

Серия 1.494-18 Выпуск 1

Вид Б
М1:1

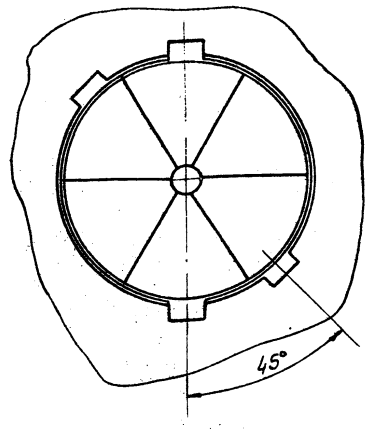

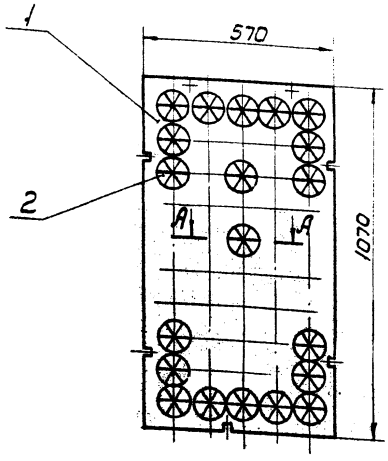

А - А
М1:1

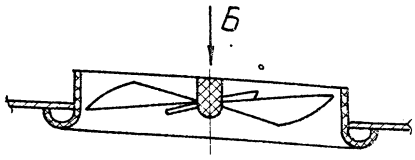

1. Закрепление закручивателя в отверстии панели производить его поворотом на 45°
2. Размеры для справок.

Изм.	Лист	№ докум.	Подп.	Дата
Разраб.		Власова		
Пров.		Денисова		
Т.контр.		Калан		
Нач.отд.		Бейзерман		
Н.контр.		Зейликман		
Утв.		Гобза		

П-ВПЭП IIГ СБ

Панель воздухораздающая
Сборочный чертеж

Лит.	Масса	Масштаб
И	5,5	1:10

Лист | Листов 1

МИСС СССР
Главпромвентиляция
П.И. Проектпромвентиляция

Копировал: Вашицкая Формат: 12

▽3 (▽)

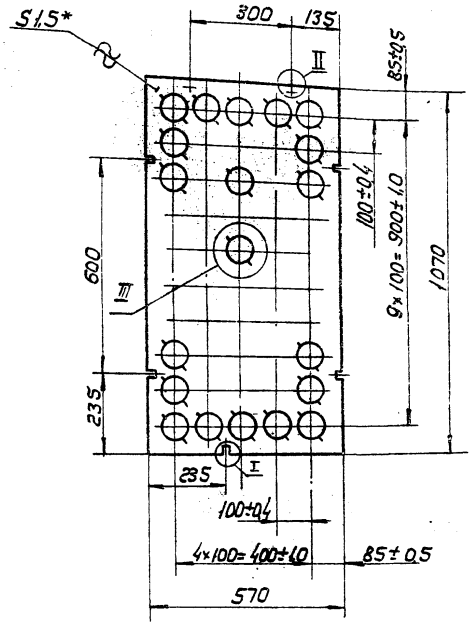

I
М1:2

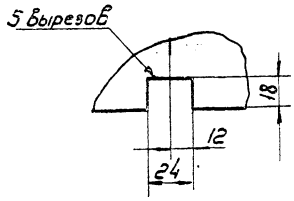

II
М1:2

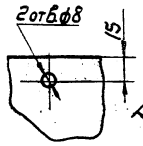

III
М1:2

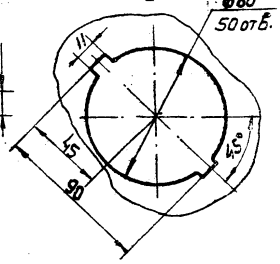

* Размер для справок

Изм.	Лист	№ докум.	Подп.	Дата
Разраб.		Власова		
Пров.		Денисова		
Т.контр.		Калата		
Н.контр.		Денисова		
Утв.		Зейликман		

П-ВПЭП IIГ-01

Секция

Лит.	Масса	Масштаб
И	42	1:10

Лист | Листов 1

Лист В1,5 ГОСТ 3680-57
3-П-Ст.3кп ГОСТ 16523-70

МИСС СССР
Главпромвентиляция
П.И. Проектпромвентиляция

Копировал: Вашицкая Формат: 12

Серия 1.494-18 Выпуск 1

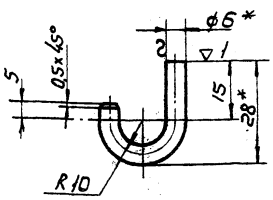

1. Длина развернутой детали 51 мм
2. * Размеры для справок

ВПЭП 11 ГБ-0001

Изм.	Лист	№ докум.	Подп.	Дата
Разраб.		Власова		
Пров.		Денисова		
Т.контр.		Колкота		
Н.контр.		Денисова		
Утв.		Зейликман		

Крючок

Лит.	Масса	Масштаб
У	0,01	1:1
Лист	Листов 1	

Круг В6 ГОСТ 2590-57 / Ст.3 ГОСТ 535-58

ММСС СССР Главпромвентиляция ЛИ Проектпромвентиляция

Копировал: Вешицкая Формат: А4

Инв.№ подл. | Подп. и дата | Взам. инв.№ | Инв.№ дубл. | Подп. и дата

ВПЭП 11 ГБ-0002

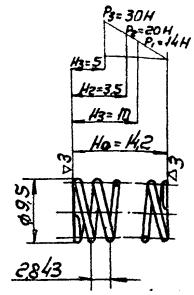

1. Длина развернутой пружины L = 190 мм
2. Число рабочих витков n = 5
3. Число рабочих витков полное n_1 = 7
4. Направление навивки – безразлично
5. Диаметр контрольного стержня Dс = 7,5 мм

ВПЭП 11 ГБ-0002

Изм.	Лист	№ докум.	Подп.	Дата
Разраб.		Власова		
Пров.		Денисова		
Т.контр.		Колкота		
Н.контр.		Денисова		
Утв.		Зейликман		

Пружина

Лит.	Масса	Масштаб
У	0,001	2:1
Лист	Листов 1	

Проволока III-1 ГОСТ 9389-60

ММСС СССР Главпромвентиляция ЛИ Проектпромвентиляция

Копировал: Вешицкая Формат: А4

Инв.№ подл. | Подп. и дата | Взам. инв.№ | Инв.№ дубл. | Подп. и дата

ВПЭП 11 ГБ-0101

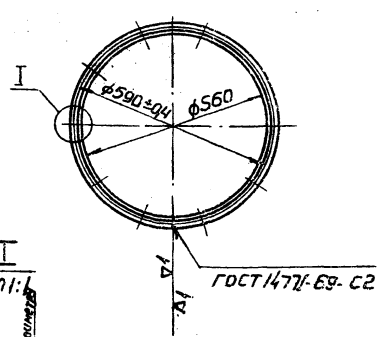

Длина развернутой детали 1805 мм

ВПЭП 11 ГБ-0101

Изм.	Лист	№ докум.	Подп.	Дата
Разраб.		Власова		
Пров.		Денисова		
Т.контр.		Колкота		
Н.контр.		Денисова		
Утв.		Зейликман		

Фланец

Лит.	Масса	Масштаб
У	2,01	1:10
Лист	Листов 1	

Уголок Б-25х25х3 ГОСТ 8509-72 / Ст.3 ГОСТ 535-58

ММСС СССР Главпромвентиляция ЛИ Проектпромвентиляция

Копировал: Вешицкая Формат: А4

Инв.№ подл. | Подп. и дата | Взам. инв.№ | Инв.№ дубл. | Подп. и дата

ВПЭП 12 ГБ-0101

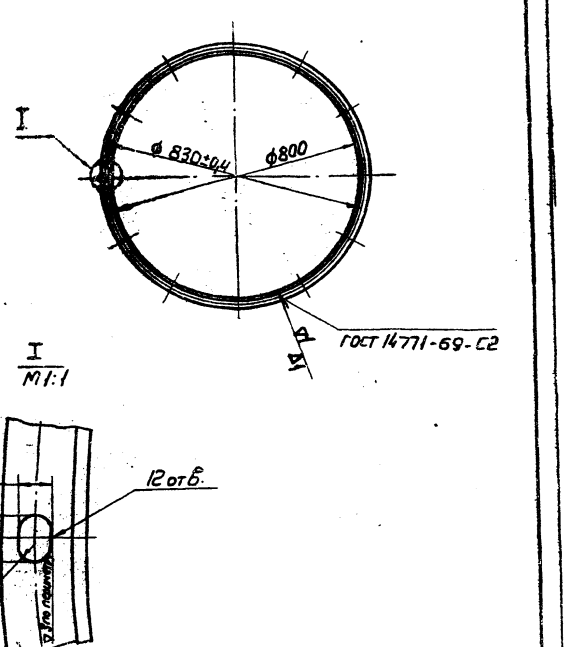

Длина развернутой детали 2560 мм

ВПЭП 12 ГБ-0101

Изм.	Лист	№ докум.	Подп.	Дата
Разраб.		Узарко		
Пров.		Денисова		
Т.контр.		Колкота		
Н.контр.		Денисова		
Утв.		Зейликман		

Фланец

Лит.	Масса	Масштаб
У	3,74	1:10
Лист	Листов 1	

Уголок Б-25х25х4 ГОСТ 8509-72 / Ст.3 ГОСТ 535-58

ММСС СССР Главпромвентиляция ЛИ Проектпромвентиляция

Копировал: Вешицкая Формат: А4

Инв.№ подл. | Подп. и дата | Взам. инв.№ | Инв.№ дубл. | Подп. и дата

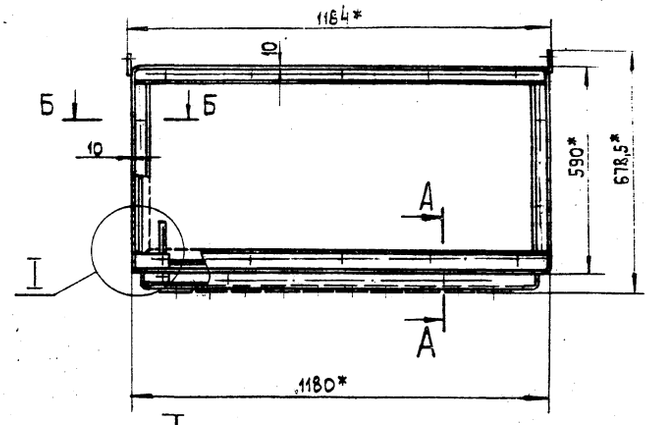

I
М 1:2

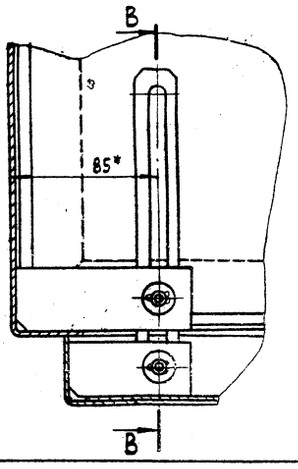

В–В
М 1:2

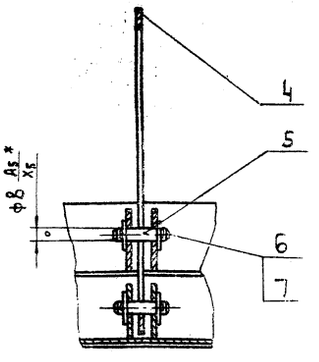

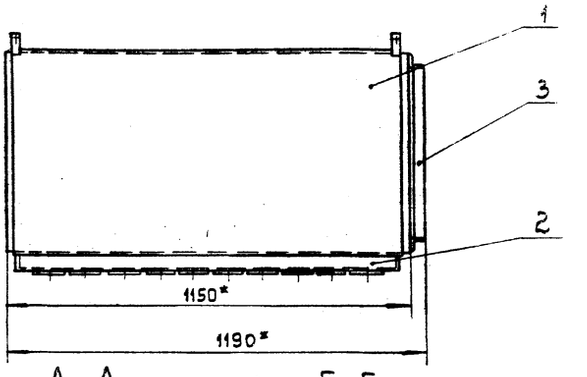

А–А
М 1:2

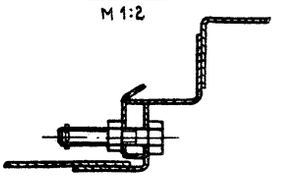

Б–Б
М 1:2

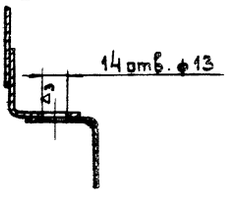

1. Отверстия ф13 в сборке, поз. 1, сверлить по сборке, поз. 3.
2.* Размеры для справок.

Изм.	Лист	№ докум.	Подп.	Дата
Разраб.		Власова		
Пров.		Денисова		
Т.контр.		Казан		
Нач. отд.		Бейзерман		
Н. контр.		Зейликман		
Утв.		Гобза		

ВПЭП12Гб сб

Воздухораспределитель ВПЭП
Сборочный чертеж

Лит.	Масса	Масштаб
И	72,5*	1:10

Лист | Листов 1

МИСС СССР
ГлавПромВентиляция
ПИПроектПромВентиляция

Копировал: Власова | Формат: А2

Инв.№ подл. | Подп. и дата | Взам. инв.№ | Инв.№ дубл. | Подп. и дата

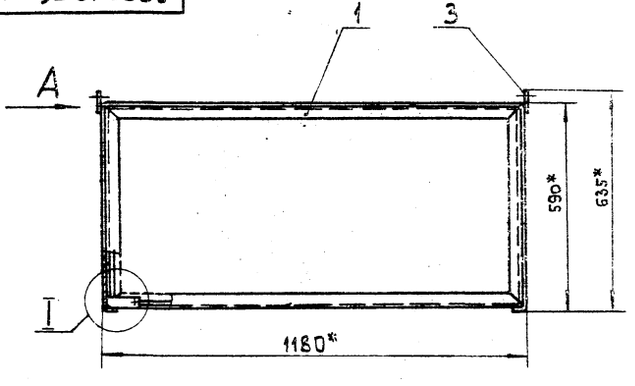

Вид А
М 1:2

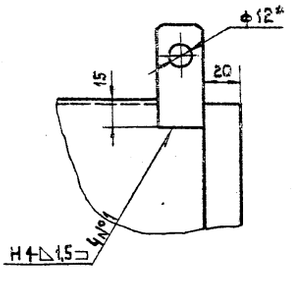

I
М 1:2

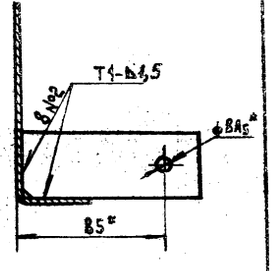

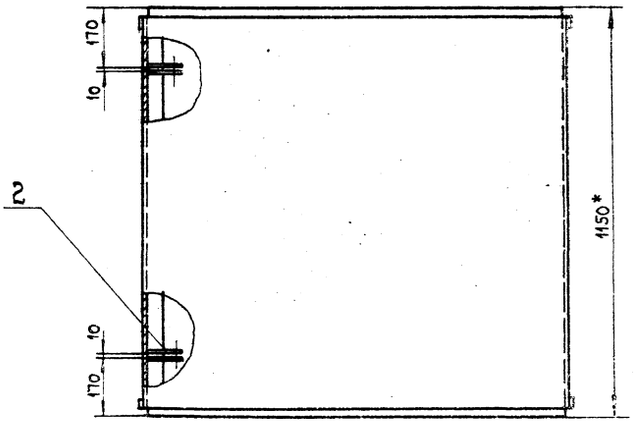

1. Сварные швы по ГОСТ14771-69.
2. Количество мест сварки указано на всю сборку.
3. Способ сварки по усмотрению технолога.
4.* Размеры для справок.

Изм.	Лист	№ докум.	Подп.	Дата
Разраб.		Власова		
Пров.		Денисова		
Т.контр.		Колкотец		
Гл. спец. отд.		Зейликман		
Н. контр.		Денисова		
Утв.		Казан		

ВПЭП12Гб-01сб

Короб
Сборочный чертеж

Лит.	Масса	Масштаб
И	48,5	1:10

Лист | Листов 1

МИСС СССР
ГлавПромВентиляция
ПИПроектПромВентиляция

Копировал: Власова | Формат: А2

Инв.№ подл. | Подп. и дата | Взам. инв.№ | Инв.№ дубл. | Подп. и дата

Серия 1.494-18 выпуск 1

ВПЭП12Гб-0101

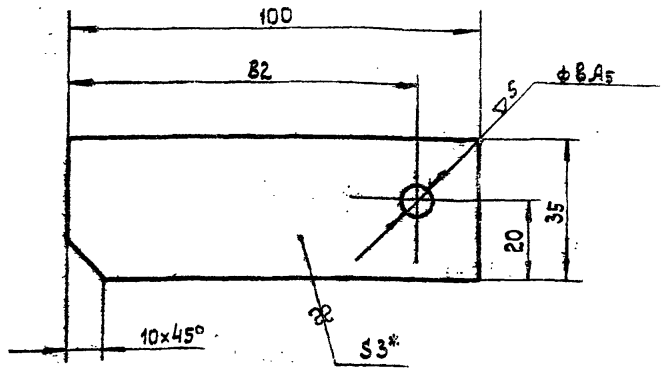

* Размер для справок.

Изм.	Лист	№ докум.	Подп.	Дата
Разраб.	Горбунова			
Пров.	Зейликман			
Т. контр.	Колкота			
Н. контр.	Зейликман			
Утв.	Зейликман			

Ребро

Лит.	Масса	Масштаб
И	0,08	1:1

Лист | Листов 1

Лист: ВЗ ГОСТ 3680-57 / 3-III-Ст3 кп. ГОСТ 16523-70

МИСС СССР Главпромвентиляция ПИ Проектпромвентиляция

Копировал: Влик Формат: 11

П-ВПЭП12Г-0101

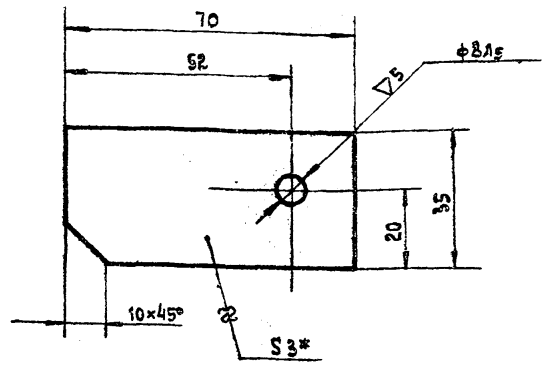

* Размер для справок.

Изм.	Лист	№ докум.	Подп.	Дата
Разраб.	Горбунова			
Пров.	Зейликман			
Т. контр.	Колкота			
Н. контр.	Зейликман			
Утв.	Зейликман			

Ребро

Лит.	Масса	Масштаб
И	0,06	1:1

Лист | Листов 1

Лист: ВЗ ГОСТ 3680-57 / 3-III-Ст3 кп ГОСТ 16523-70

МИСС СССР Главпромвентиляция ПИ Проектпромвентиляция

Копировал: Влик Формат: 11

ВПЭП12Гб-0001

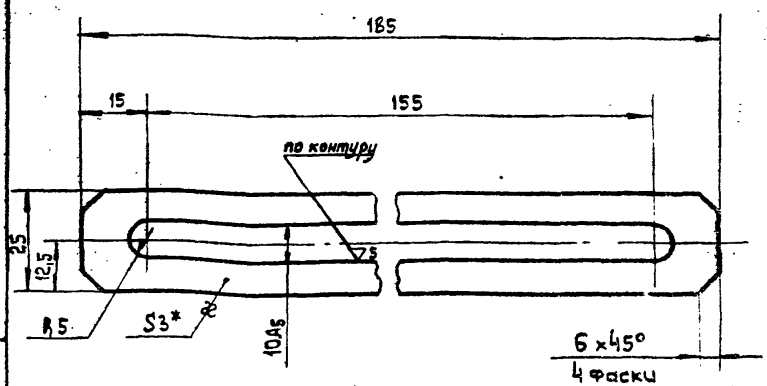

* Размер для справок.

Изм.	Лист	№ докум.	Подп.	Дата
Разраб.	Горбунова			
Пров.	Зейликман			
Т. контр.	Колкота			
Н. контр.	Зейликман			
Утв.	Зейликман			

Планка

Лит.	Масса	Масштаб
И	0,07	1:1

Лист | Листов 1

Лист: ВЗ ГОСТ 3680-57 / 3-III-Ст3 кп ГОСТ 16523-70

МИСС СССР Главпромвентиляция ПИ Проектпромвентиляция

Копировал: Влик Формат: 11

ВПЭП12Гб-0002

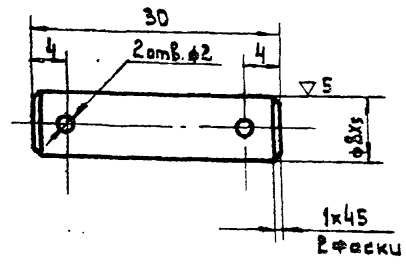

Изм.	Лист	№ докум.	Подп.	Дата
Разраб.	Горбунова			
Пров.	Зейликман			
Т. контр.	Колкота			
Н. контр.	Зейликман			
Утв.	Зейликман			

Ось

Лит.	Масса	Масштаб
И	0,01	2:1

Лист | Листов 1

Круг: В10 ГОСТ 2590-71 / Ст.3 ГОСТ 535-58

МИСС СССР Главпромвентиляция ПИ Проектпромвентиляция

Копировал: Влик Формат: 11

П-ВПЭП12Г СБ

Серия 1.494-18 Выпуск 1

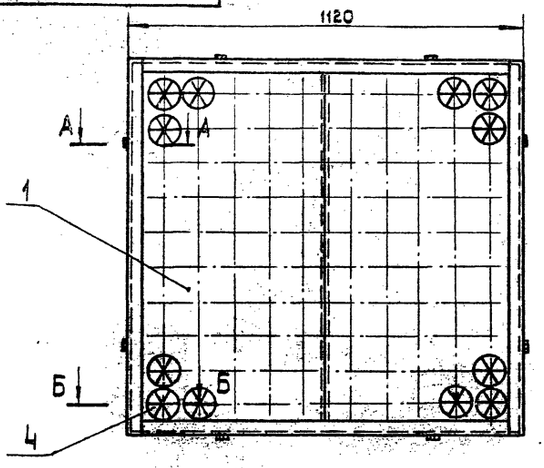

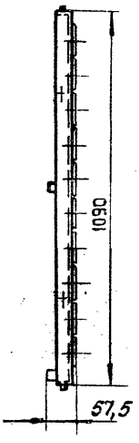

А–А
М 1:1

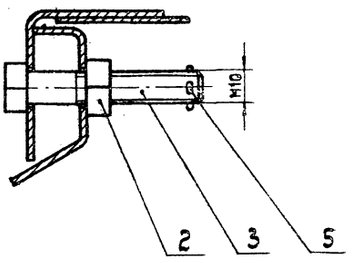

Б–Б
М 1:1

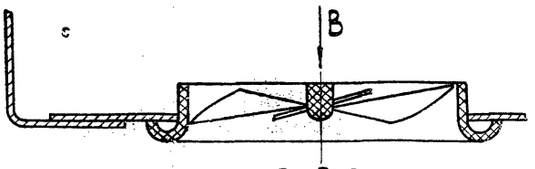

Вид В
М 1:2

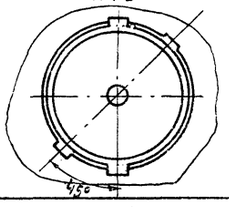

1. Закрепление закручивателя в отверстии панели производится его поворотом на 45°
2. Размеры для справок.

					П-ВПЭП12ГСБ			
Изм.	Лист	№ докум.	Подп.	Дата	Панель воздухораздающая Сборочный чертеж	Лит.	Масса	Масштаб
Разраб.		Власова				И	18,8	1:10
Пров.		Денисова				Лист	Листов 1	
Т.контр.		Колкота				ММСС СССР Главпромвентиляция ПИ Проектпромвентиляция		
Гл.спец.отд.		Зейликман						
Н.контр.		Денисова						
Утв.		Каган						

Копировал: В.Лик Формат: 12

Инв. № подл. | Подп. и дата | Взам. инв. № | Инв. № дубл. | Подп. и дата

П-ВПЭП12Г-01СБ

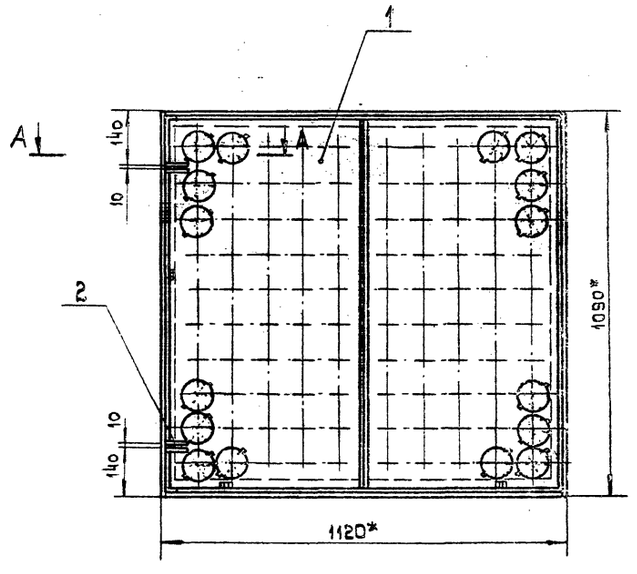

А–А
М 1:2

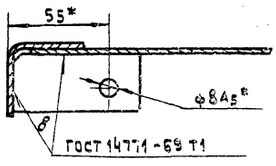

1. Способ сварки по усмотрению технолога.
2. Количество мест сварки указано на всю сборку.
3. *Размеры для справок.

					П-ВПЭП12Г-01СБ			
Изм.	Лист	№ докум.	Подп.	Дата	Панель Сборочный чертеж	Лит.	Масса	Масштаб
Разраб.		Власова				И	15,4	1:10
Пров.		Денисова				Лист	Листов 1	
Т.контр.		Колкота				ММСС СССР Главпромвентиляция ПИ Проектпромвентиляция		
Гл.спец.отд.		Зейликман						
Н.контр.		Денисова						
Утв.		Каган						

Копировал: В.Лик Формат: 12

Инв. № подл. | Подп. и дата | Взам. инв. № | Инв. № дубл. | Подп. и дата

ВПЭП 13 Гб СБ

Серия 1.494-18 Выпуск 1

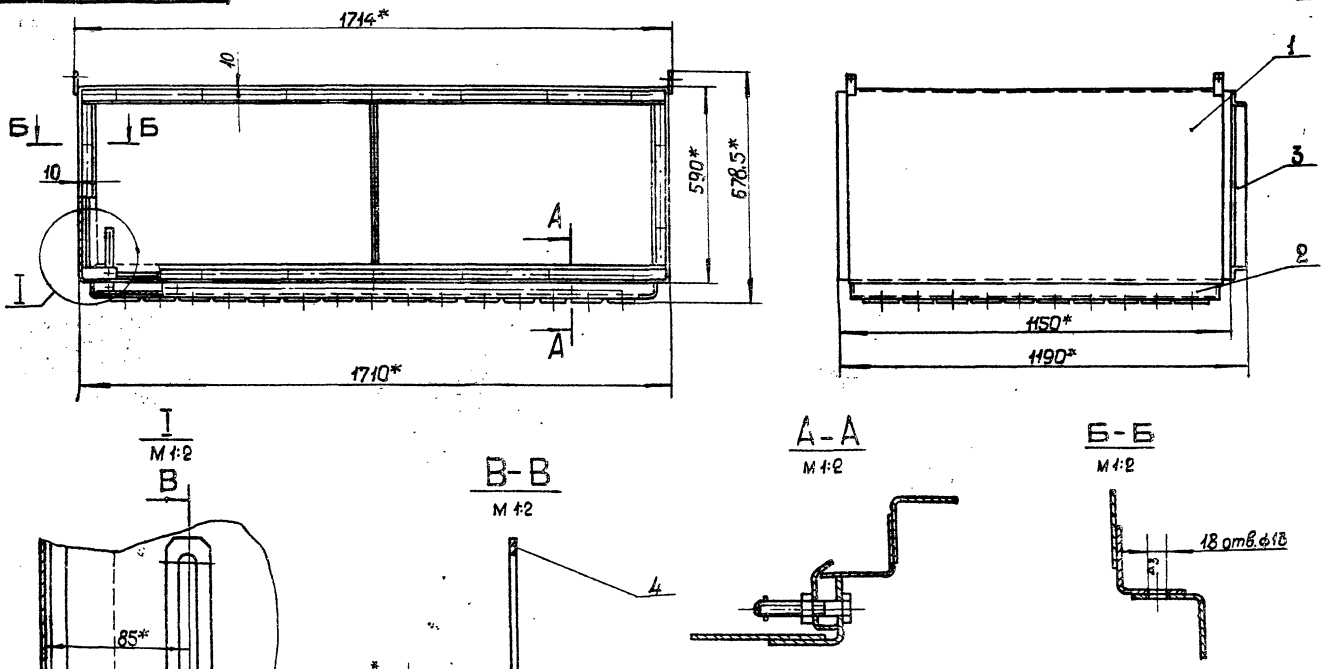

1. Отверстия ф13 в сборке, поз 1, сверлить по сборке, поз. 3.
2.* Размеры для справок.

Изм.	Лист	№ докум.	Подп.	Дата	ВПЭП 13 Гб СБ	Лит.	Масса	Масштаб
Разраб.		Власова			Воздухораспределитель ВПЭП Сборочный чертеж.	И	97	1:10
Пров.		Денисова				Лист	Листов 1	
Т. контр.		Каган				ММСС СССР Главпромвентиляция Пипроектпромвентиляция		
Нач. отд.		Бейзерман						
Н. контр.		Зейликман						
Утв.		Гобза						

Инв. № подл. | Подп. и дата | Взам. инв. № | Инв. № дубл. | Подп. и дата

Копировал: Формат: 12

ВПЭП 13 Гб-01 СБ

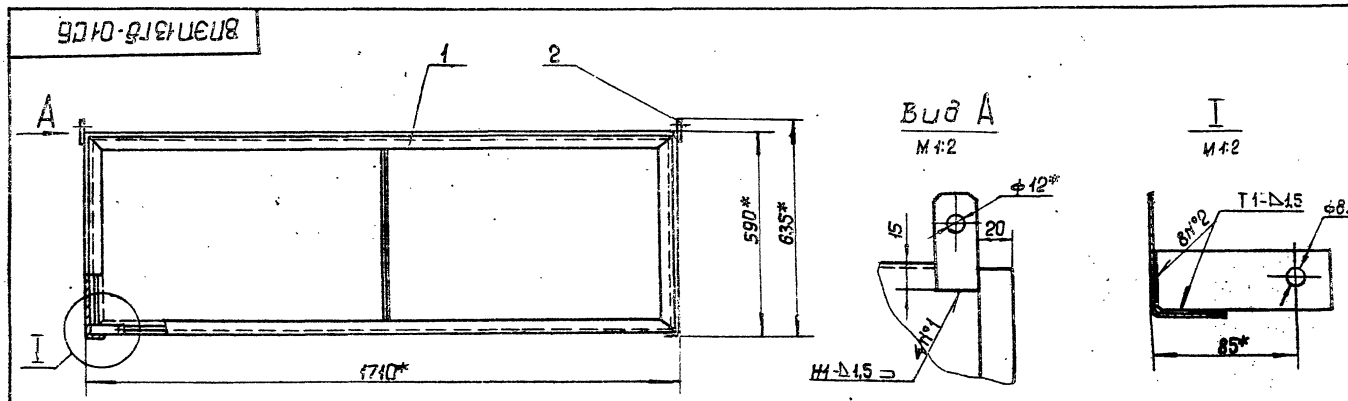

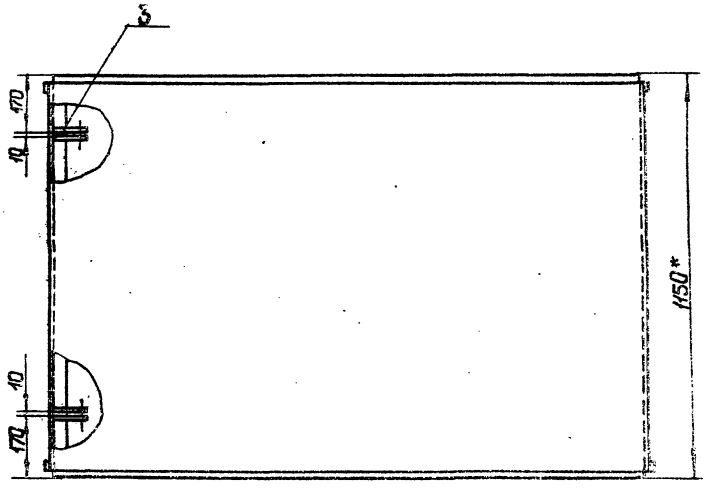

1. Сварные швы по ГОСТ 14771-69.
2. Количество мест сварки указано на всю сборку.
3. Способ сварки по усмотрению технолога.
4.* Размеры для справок.

Изм.	Лист	№ докум.	Подп.	Дата	ВПЭП 13 Гб-01 СБ	Лит.	Масса	Масштаб
Разраб.		Власова			Короб Сборочный чертеж	И	64,5	1:10
Пров.		Денисова				Лист	Листов 1	
Т. контр.		Колкота				ММСС СССР Главпромвентиляция Пипроектпромвентиляция		
Гл. специал.		Зейликман						
Н. контр.		Денисова						
Утв.		Каган						

Инв. № подл. | Подп. и дата | Взам. инв. № | Инв. № дубл. | Подп. и дата

Копировал: Формат: 12

Серия 1.494-18 Выпуск 1

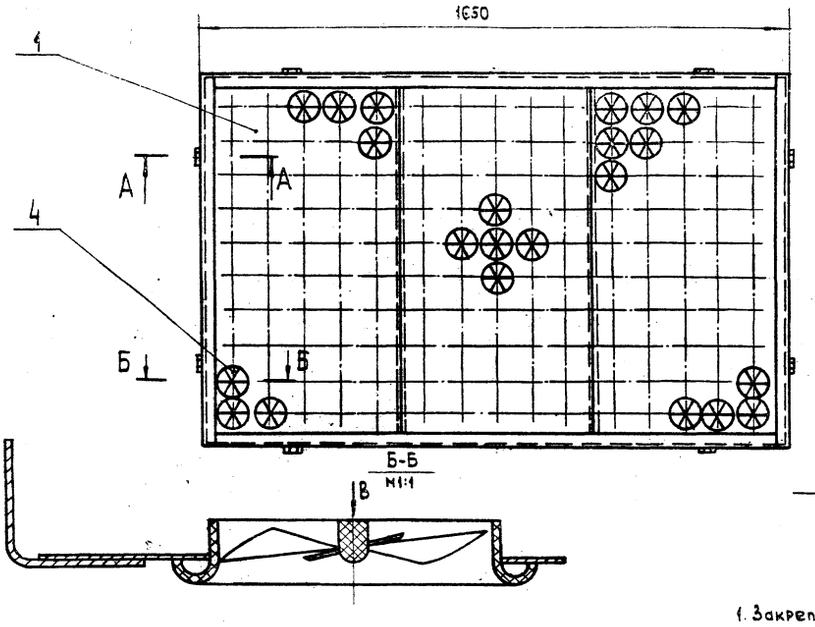

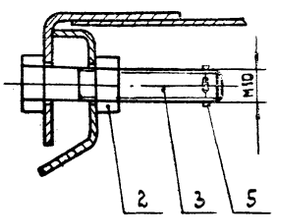

Вид В
М 1:2

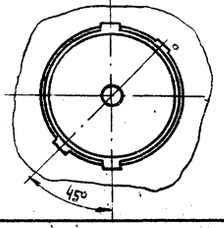

1. Закрепление закручивателя в отверстии панели производится его поворотом на 45°
2. Размеры для справок

Изм.	Лист	№ докум.	Подп.	Дата
Разраб.		Власова		
Пров.		Денисова		
Т.контр.		Колкота		
Н.контр.		Денисова		
Утв.		Зейликман		

П-ВПЭП13Гсб

Панель Воздухораздающая Сборочный чертеж

Лит.	Масса	Масштаб
И	25,8	1:10

Лист | Листов 1

МИСС СССР
Главпромвентиляция
ПИПроектпромвентиляция

Копировал: Власова | Формат: 12

Инв. № подл. | Подп. и дата | Взам. инв. № | Инв. № дубл. | Подп. и дата

П-ВПЭП13Г-01сб

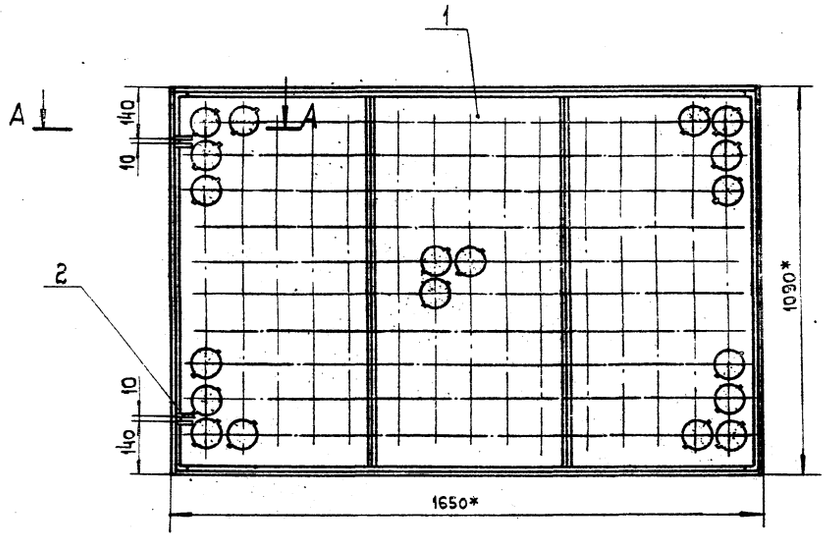

А-А
М1:2

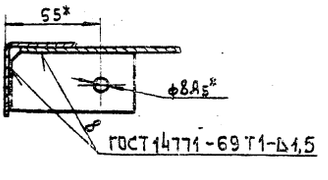

1. Способ сварки по усмотрению технолога
2. Количество мест сварки указано на всю сборку.
3. * Размеры для справок.

Изм.	Лист	№ докум.	Подп.	Дата
Разраб.		Власова		
Пров.		Денисова		
Т.контр.		Колкота		
Гл.специалист		Зейликман		
Н.контр.		Денисова		
Утв.		Каган		

П-ВПЭП13Г-01сб

Панель Сборочный чертеж

Лит.	Масса	Масштаб
И	21,3	1:10

Лист | Листов 1

МИСС СССР
Главпромвентиляция
ПИПроектпромвентиляция

Копировал: Власова | Формат: 12

Инв. № подл. | Подп. и дата | Взам. инв. № | Инв. № дубл. | Подп. и дата

Серия 1.494-18 Выпуск 1

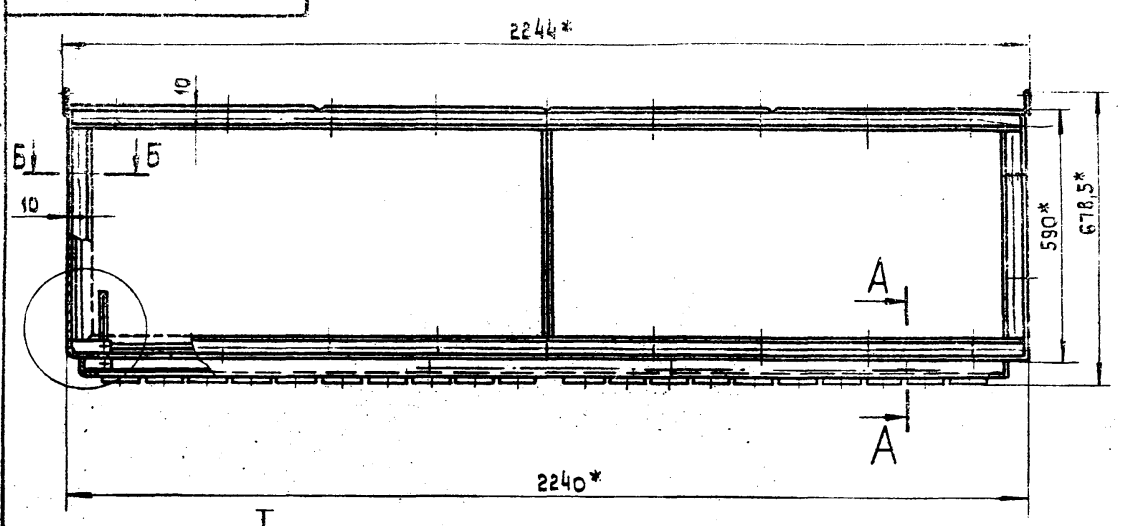

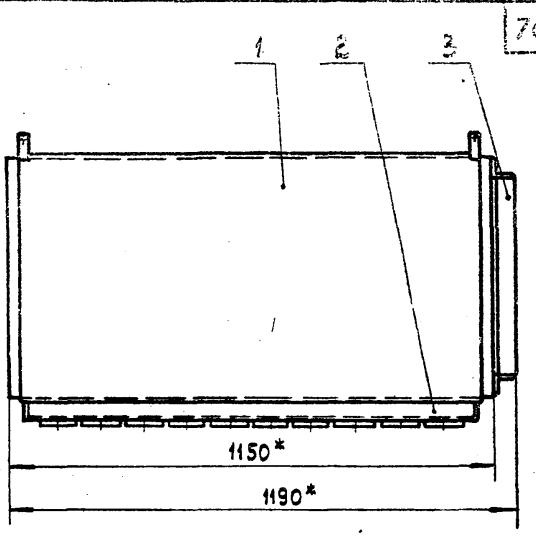

I

М 1:2

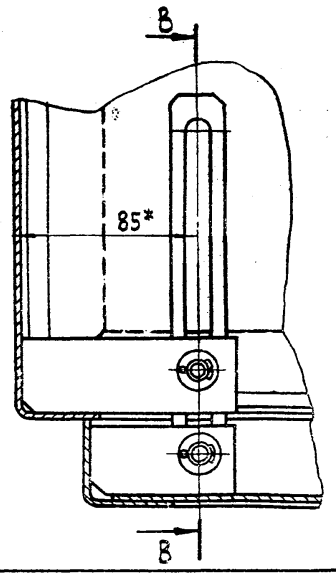

В - В

М 1:2

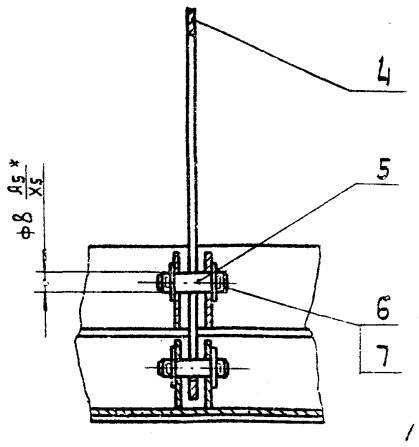

А - А

М 1:2

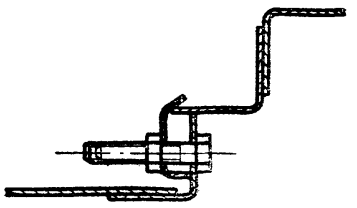

Б - Б

М 1:2

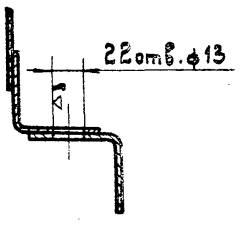

1. Отверстия ф13, в сборке, поз. 1, сверлить по сборке, поз. 3
2. *Размеры для справок.

Изм.	Лист	№ докум.	Подп.	Дата
Разраб.		Власова		
Пров.		Денисова		
Т. контр.		Каган		
Нач. отд.		Бейзерман		
Н. контр.		Зейликман		
Утв.		Гобза		

ВПЭП 14 Гб СБ

Воздухораспределитель ВПЭП
Сборочный чертеж

Лит.	Масса	Масштаб
И	119	1:10

Лист | Листов 1

МИСС СССР
Главпромвентиляция
ПИ Проектпромвентиляция

Копировал: Власова Формат: 12

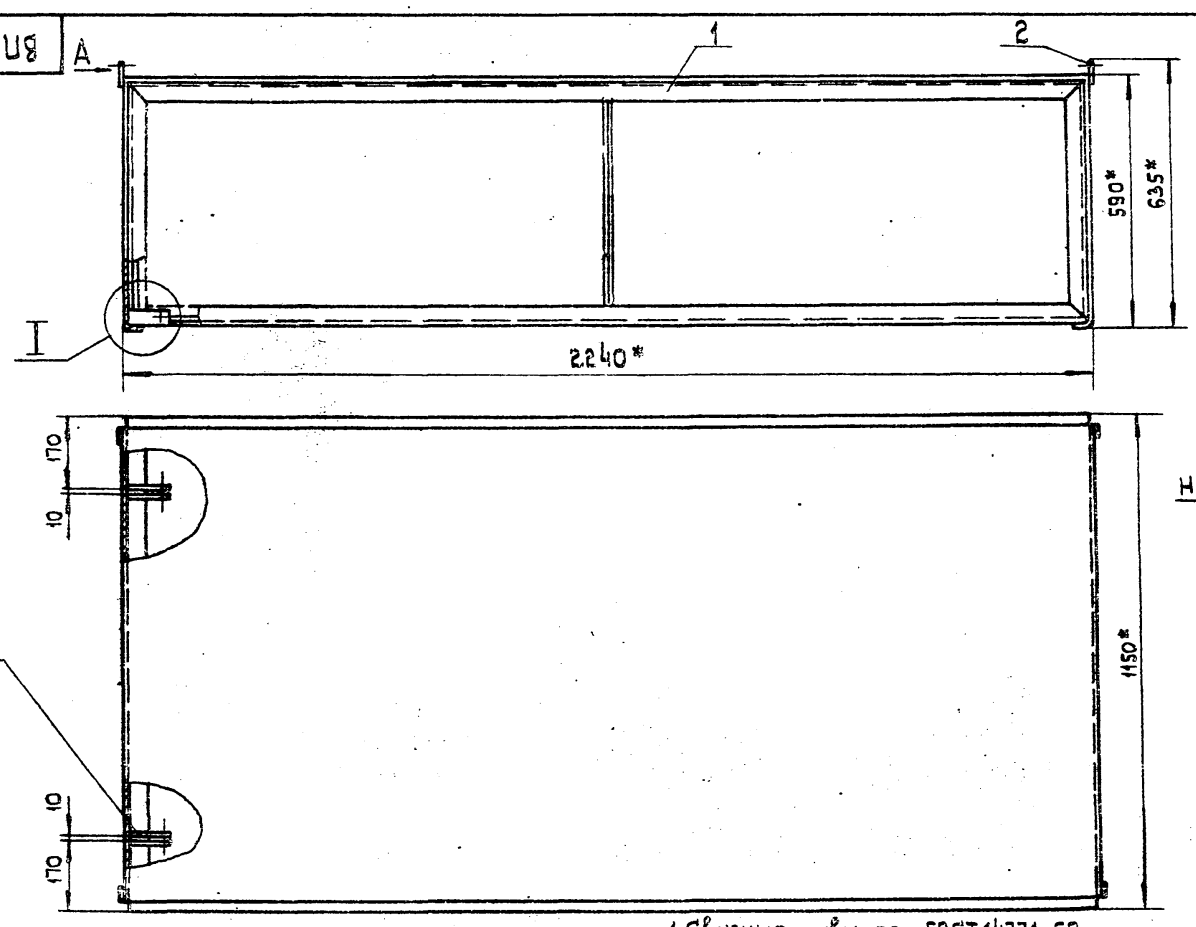

Вид А

М 1:2

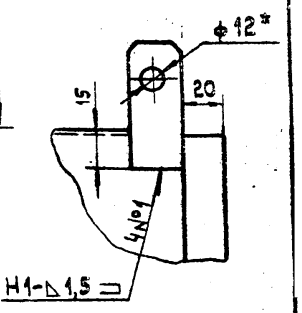

1. Сварные швы по ГОСТ 14771-69.
2. Количество мест сварки указано на всю сборку.
3. Способ сварки по усмотрению технолога.
4. *Размеры для справок.

I

М 1:2

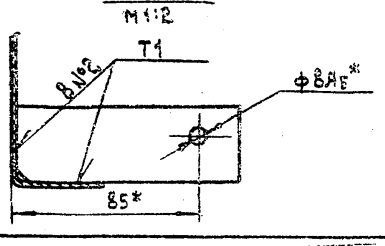

Изм.	Лист	№ докум.	Подп.	Дата
Разраб.		Власова		
Пров.		Денисова		
Т. контр.		Колкотия		
Гл. спец.		Зейликман		
Н. контр.		Денисова		
Утв.		Каган		

ВПЭП 14 Гб-01 СБ

Короб
Сборочный чертеж

Лит.	Масса	Масштаб
И	78	1:10

Лист | Листов 1

МИСС СССР
Главпромвентиляция
ПИ Проектпромвентиляция

Копировал: Власова Формат: 12

Инв. № подл. | Подп. и дата | Взам. инв. № | Инв. № дубл. | Подп. и дата

Серия 1.494-18 Выпуск 1

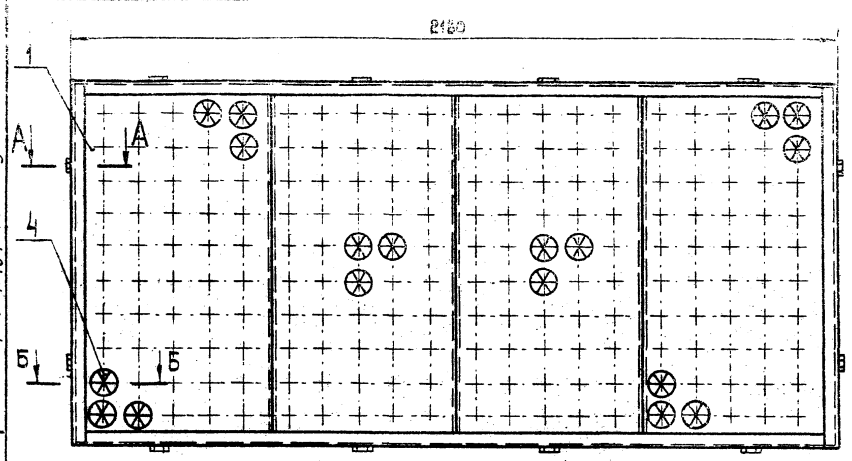

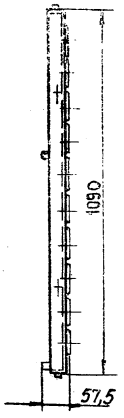

А-А
М 1:1

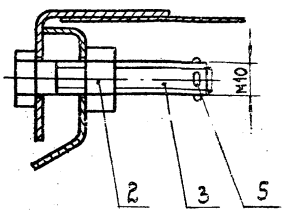

Б-Б
М 1:1

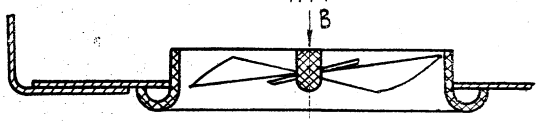

Вид В
М 1:2

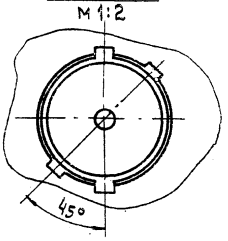

1. Закрепление закручивателя в отверстии панели производится его поворотом на 45°.
2. Размеры для справок.

Изм.	Лист	№ докум.	Подп.	Дата
Разраб.		Власова		
Пров.		Денисова		
Т.контр.		Колкота		
Гл.спец.отд.		Зейликман		
Н.контр.		Денисова		
Утв.		Казан		

П-ВПЭП14Г сб

Панель воздухораздающая
Сборочный чертеж

Лит.	Масса	Масштаб
И	33,3	1:10

Лист | Листов 1

ММСС СССР
Главпромвентиляция
ПИПроектпромвентиляция

Копировал: Власова | Формат: 12

Инв.№ подл. | Подп. и дата | Взам. инв.№ | Инв.№ дубл. | Подп. и дата

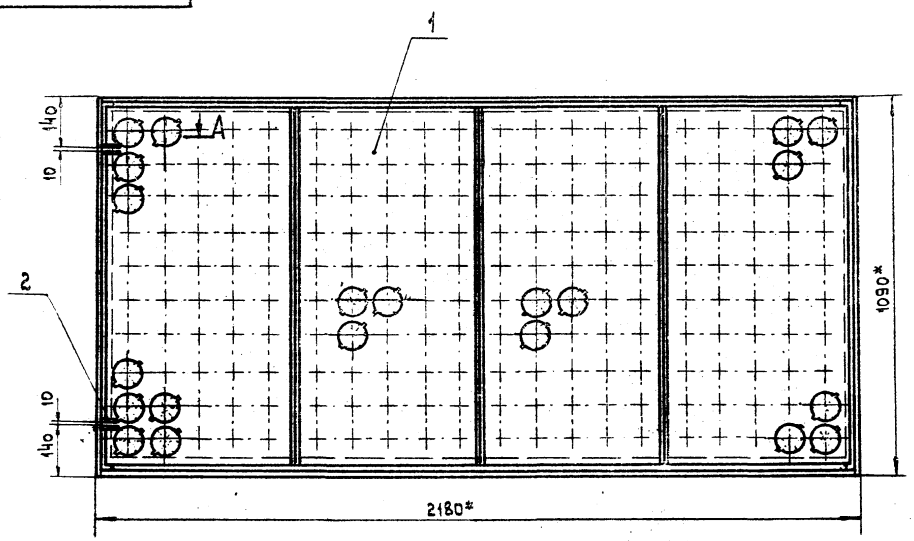

А-А
М 1:2

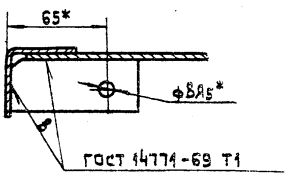

1. Способ сварки по усмотрению технолога.
2. Количество мест сварки указано на всю сборку.
3. * Размеры для справок.

Изм.	Лист	№ докум.	Подп.	Дата
Разраб.		Власова		
Пров.		Денисова		
Т.контр.		Колкота		
Гл.спец.отд.		Зейликман		
Н.контр.		Денисова		
Утв.		Казан		

П-ВПЭП14Г-01 СБ

Панель
Сборочный чертеж

Лит.	Масса	Масштаб
И	27,3	1:10

Лист | Листов 1

ММСС СССР
Главпромвентиляция
ПИПроектпромвентиляция

Копировал: Власова | Формат: 12

Инв.№ подл. | Подп. и дата | Взам. инв.№ | Инв.№ дубл. | Подп. и дата

Серия 1494-18 выпуск 1

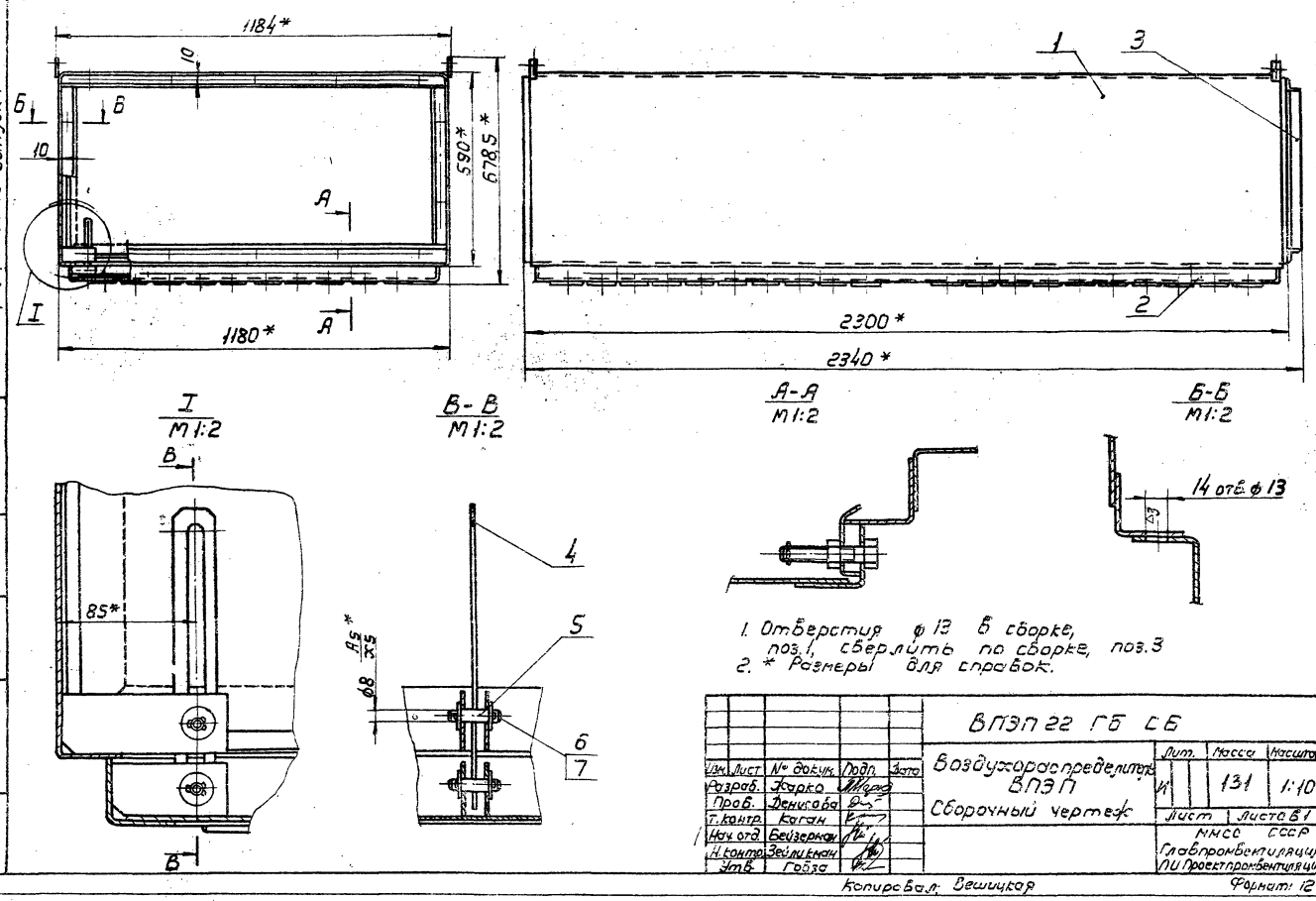

1. Отверстия ф 13 в сборке, поз.1, сверлить по сборке, поз.3
2. * Размеры для справок.

Изм.	Лист	№ докум.	Подп.	Дата	ВПЭП 22 ГБ СБ	Лит.	Масса	Масштаб
Разраб.		Жарко			Воздухораспределитель ВПЭП	И	131	1:10
Пров.		Денисова			Сборочный чертеж	Лист	Листов 1	
Т.контр.		Каган				МНСС СССР		
Нач.отд.		Бейзерман				Главпромвентиляция		
Н.контр.		Зейликман				ПИ Проектпромвентиляция		
Утв.		Гобза						

Копировал: Вешицкая Формат: 12

Инв.№ подл. | Подп. и дата | Взам.инв.№ | Инв.№ дубл. | Подп. и дата

ВПЭП 22 ГБ-01 СБ

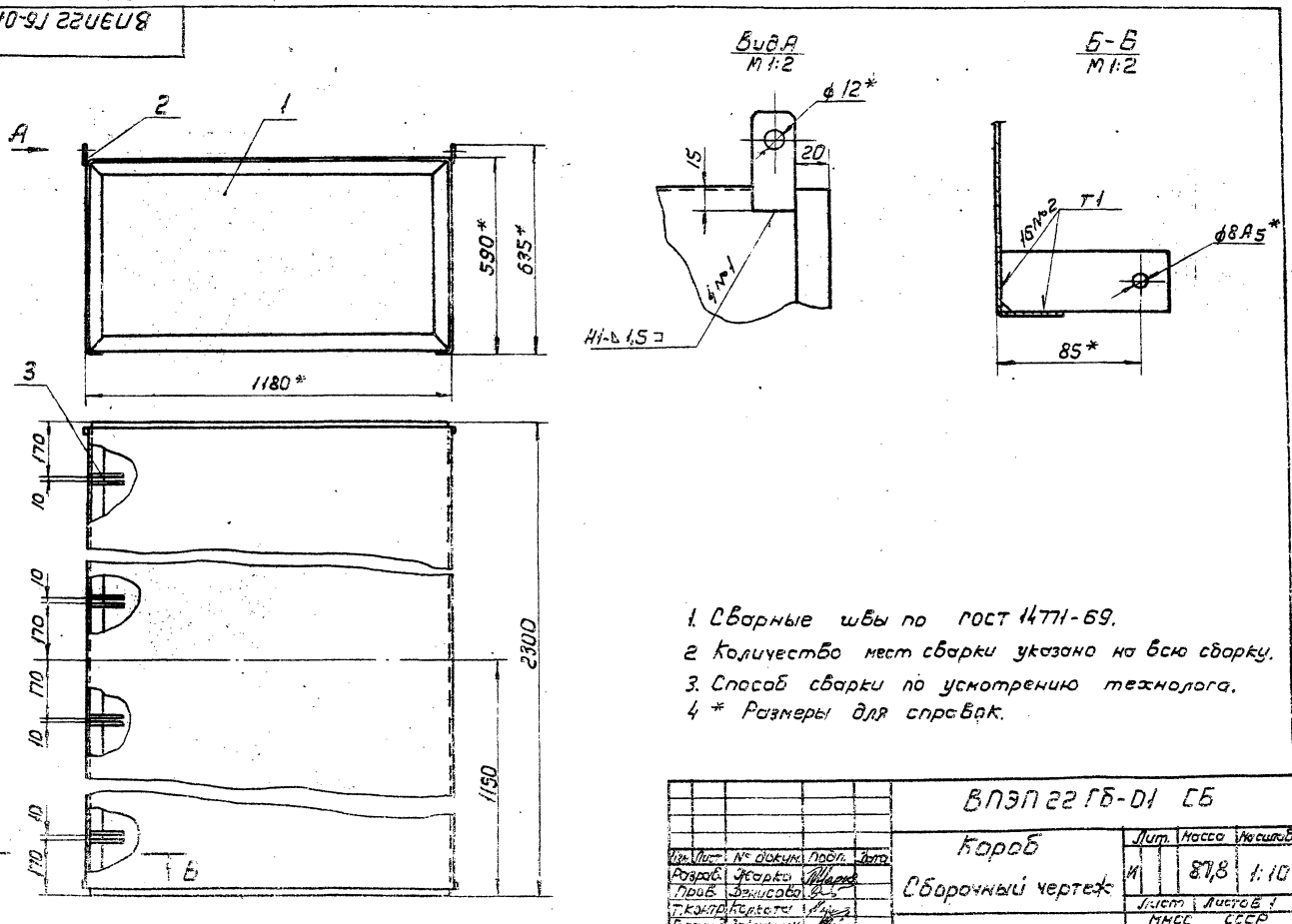

1. Сварные швы по ГОСТ 14771-69.
2. Количество мест сварки указано на всю сборку.
3. Способ сварки по усмотрению технолога.
4. * Размеры для справок.

Изм.	Лист	№ докум.	Подп.	Дата	ВПЭП 22 ГБ-01 СБ	Лит.	Масса	Масштаб
Разраб.		Жарко			Короб	И	87,8	1:10
Пров.		Денисова			Сборочный чертеж	Лист	Листов 1	
Т.контр.		Колкота				МНСС СССР		
Гл.спец.		Зейликман				Главпромвентиляция		
Н.контр.		Денисова				ПИ Проектпромвентиляция		
Утв.		Каган						

Копировал: Формат: 12

Инв.№ подл. | Подп. и дата | Взам.инв.№ | Инв.№ дубл. | Подп. и дата

Серия 1.494-18 Выпуск 1

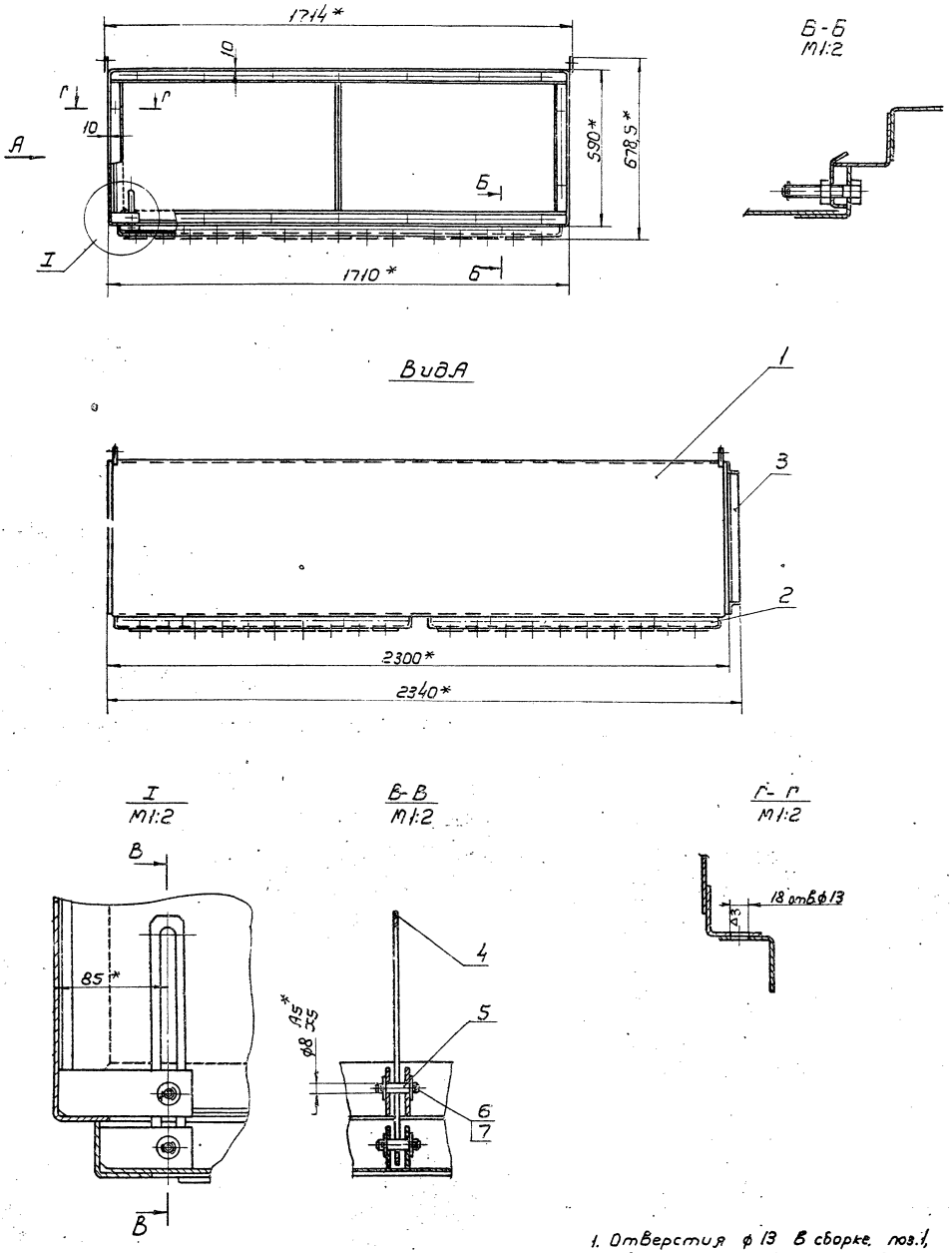

1. Отверстия ф 13 в сборке, поз.1, сверлить по сборке, поз.3.
2 * Размеры для справок

					ВПЭП23Гб СБ			
Изм.	Лист	№ докум.	Подп.	Дата	Воздухораспределитель ВПЭП Сборочный чертеж	Лит.	Масса	Масштаб
Разраб.		Жарко				У	172	1:10
Пров.		Денисова				Лист	Листов 1	
Т.контр.		Каган				ММСС	СССР	
Нач.отд.		Бейзерман				Главпромвентиляция П.И.Проектпромвентиляция		
Н.контр.		Зейлигман						
Утв.		Гобза						

Копировал: Вешицкая Формат: 2

Инв.№ подл. | Подп. и дата | Взам.инв.№ | Инв.№ дубл. | Подп. и дата

ВПЭП23ГБ-01СБ

Серия 1.494-18 Выпуск 1

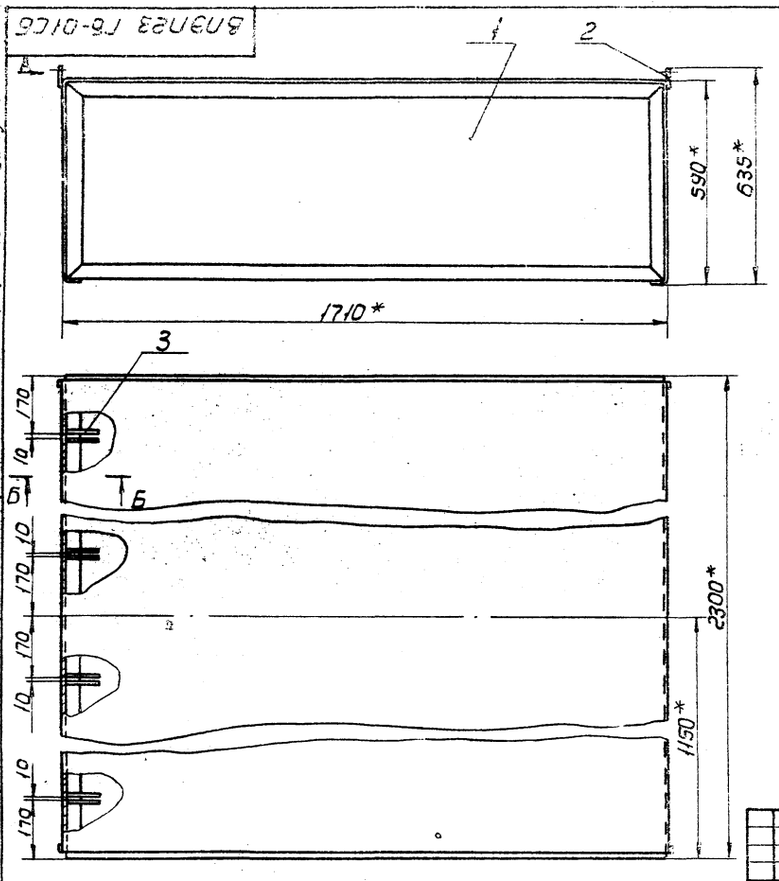

Вид А
М1:2

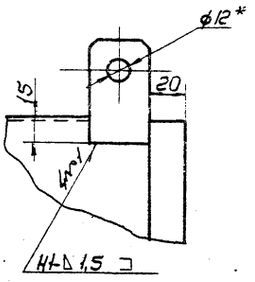

Б-Б
М1:2

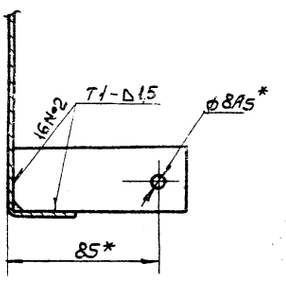

1. Сварные швы по ГОСТ 14771-69
2. Количество мест сварки указано на всю сборку.
3. Способ сварки по усмотрению технолога
4. * Размеры для справок.

					ВПЭП23ГБ-01 СБ		
Изм.	Лист	№ докум.	Подп.	Дата	Короб	Лит.	Масса	Масштаб
Разраб.		Жарко			Сборочный чертеж	У	113	1:10
Пров.		Денисова				Лист	Листов 1
Т.контр.		Колкота					
Гл.специал.		Зейликман				МИНИСТЕРСТВО СССР ГЛАВПРОМВЕНТИЛЯЦИЯ ГПИ ПРОЕКТПРОМВЕНТИЛЯЦИЯ	
Н.контр.		Денисова					
Утв.		Каган					

Копировал: Вешицкая Формат: А2

Инв.№ подл. | Подп. и дата | Взам. инв.№ | Инв.№ дубл. | Подп. и дата

ВПЭП24ГБ-01СБ

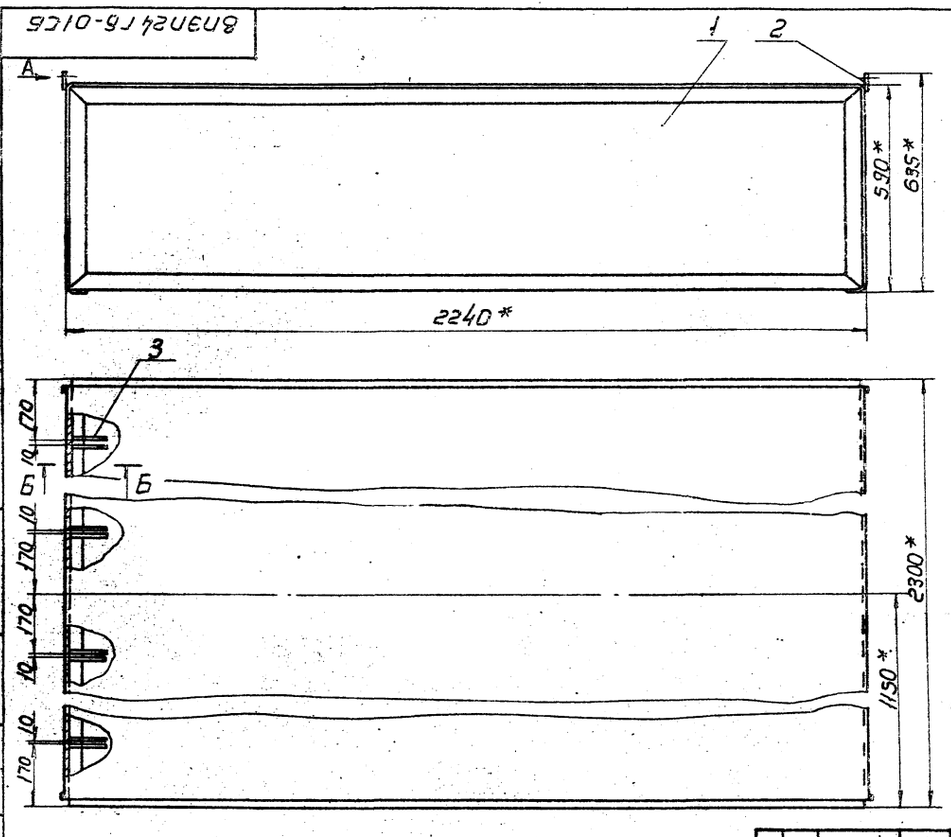

Вид А
М1:2

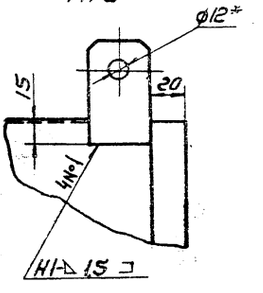

Б-Б
М1:2

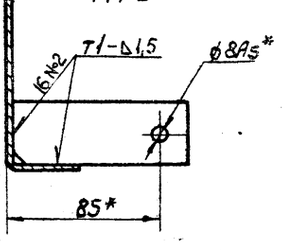

1. Сварные швы по ГОСТ 14771-69.
2. Количество мест сварки указано на всю сборку.
3. Способ сварки по усмотрению технолога.
4. * Размеры для справок.

					ВПЭП24ГБ-01 СБ		
Изм.	Лист	№ докум.	Подп.	Дата	Короб	Лит.	Масса	Масштаб
Разраб.		Жарко			Сборочный чертеж	У	136,8	1:10
Пров.		Денисова				Лист	Листов 1
Т.контр.		Колкота					
Гл.специал.		Зейликман				МИНИСТЕРСТВО СССР ГЛАВПРОМВЕНТИЛЯЦИЯ ГПИ ПРОЕКТПРОМВЕНТИЛЯЦИЯ	
Н.контр.		Денисова					
Утв.		Каган					

Копировал: Вешицкая Формат: А2

Инв.№ подл. | Подп. и дата | Взам. инв.№ | Инв.№ дубл. | Подп. и дата

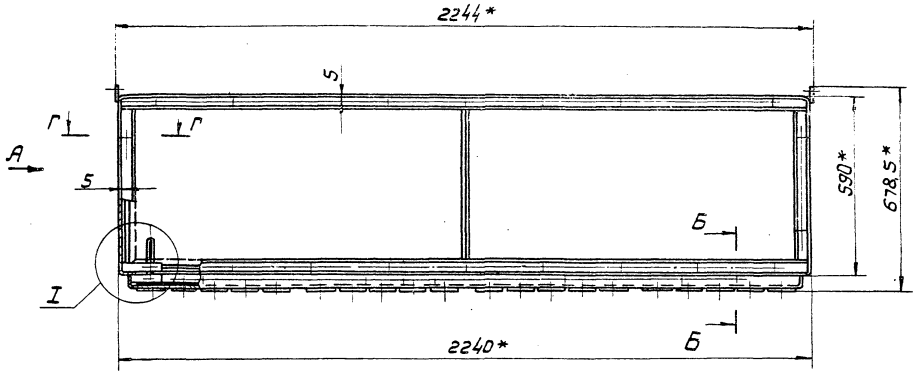

Б-Б
М1:2

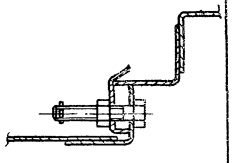

Вид А

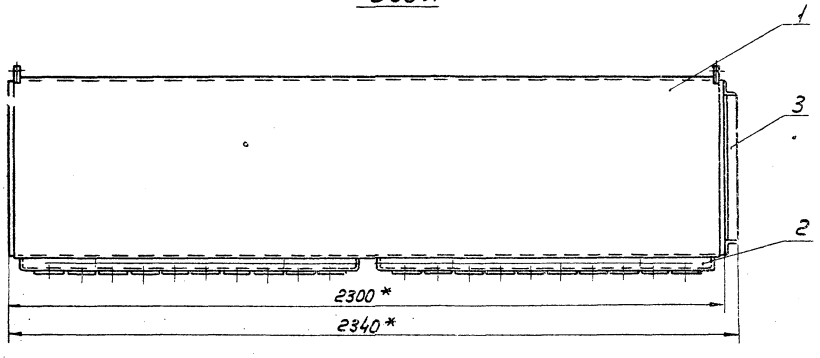

I
М1:2

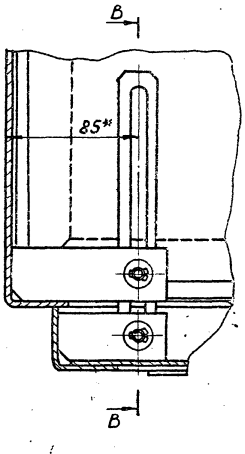

В-В
М1:2

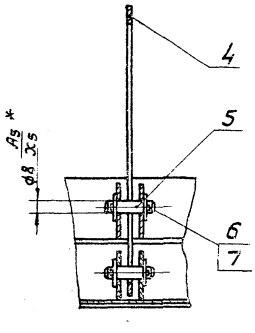

Г-Г
М1:2

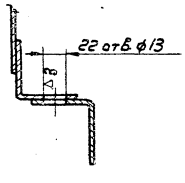

1. Отверстия ф 13 в сборке, поз.1, сверлить по сборке, поз.3
2. * Размеры для справок.

					ВПЭП 24 ГБ СБ			
Изм.	Лист	№ докум.	Подп.	Дата	Воздухораспределитель ВПЭП Сборочный чертеж	Лит.	Масса	Масштаб
Разраб.		Жарко				И	209	1:10
Пров.		Денисова				Лист	Листов 1	
Т.контр.		Каган				ММСС СССР Главпромвентиляция ПИ Проектпромвентиляция		
Нач. отд.		Бейзерман						
Н.контр.		Зейликман						
Утв.		Гобза						

Копировал: В.— Формат: 22

Подп. и дата | Инв.№ дубл. | Взам. инв.№ | Подп. и дата | Инв.№ подл.

Серия 1494-18 Выпуск 1

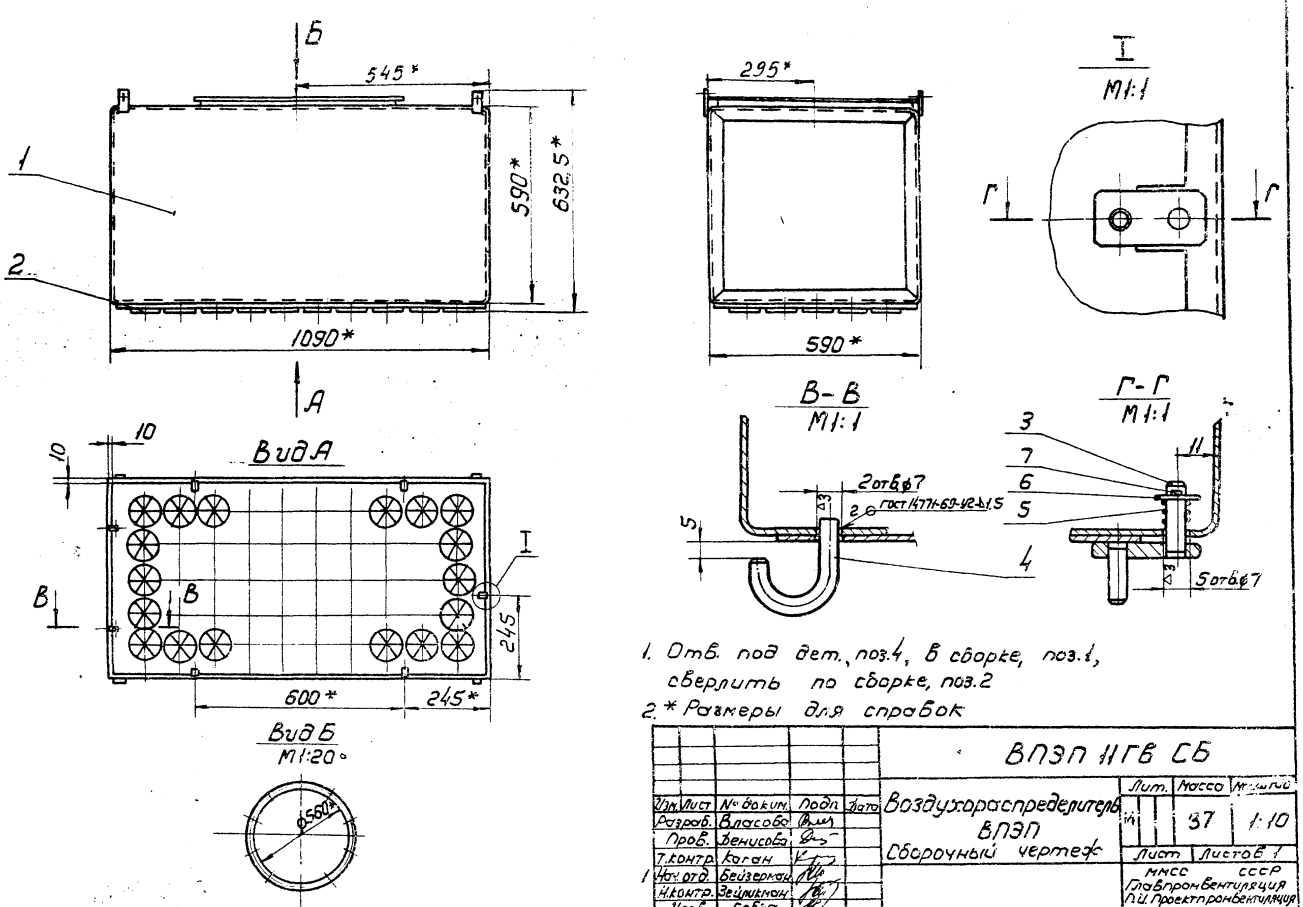

1. Отв. под дет., поз.4, в сборке, поз.1, сверлить по сборке, поз.2
2. * Размеры для справок

Изм.	Лист	№ докум.	Подп.	Дата	ВПЭП 11ГВ СБ	Лит.	Масса	Масштаб
Разраб.		Власова			Воздухораспределитель ВПЭП Сборочный чертеж		37	1:10
Пров.		Денисова				Лист	Листов 1	
Т.контр.		Каган				ММСС СССР Главпромвентиляция П.И. Проектпромвентиляция		
Нач.отд.		Бейзерман						
Н.контр.		Зейликман						
Утв.		Гобза						

Копировал: В.— Формат: 12

Инв.№ подл. | Подп. и дата | Взам. инв.№ | Инв.№ дубл. | Подп. и дата

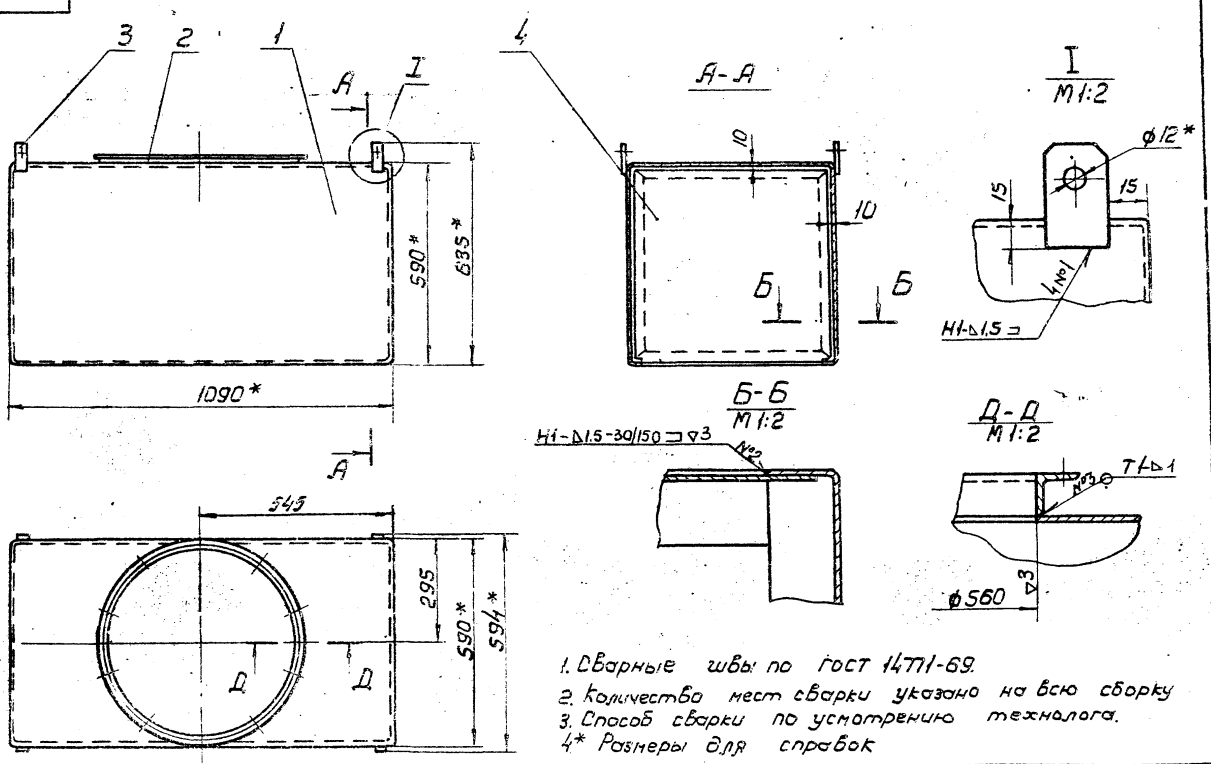

1. Сварные швы по гост 14771-69.
2. Количество мест сварки указано на всю сборку
3. Способ сварки по усмотрению технолога.
4* Размеры для справок

Изм.	Лист	№ докум.	Подп.	Дата	ВПЭП 11ГВ-01 СБ	Лит.	Масса	Масштаб
Разраб.		Власова			Короб Сборочный чертеж	У	31,2	1:10
Пров.		Денисова				Лист	Листов 1	
Т.контр.		Колкота				ММСС СССР Главпромвентиляция П.И. Проектпромвентиляция		
Гл.спец.		Зейликман						
Н.контр.		Денисова						
Утв.		Каган						

Копировал: Вешицкая Формат: 12

Инв.№ подл. | Подп. и дата | Взам. инв.№ | Инв.№ дубл. | Подп. и дата

Серия 1-494-18 Выпуск 1

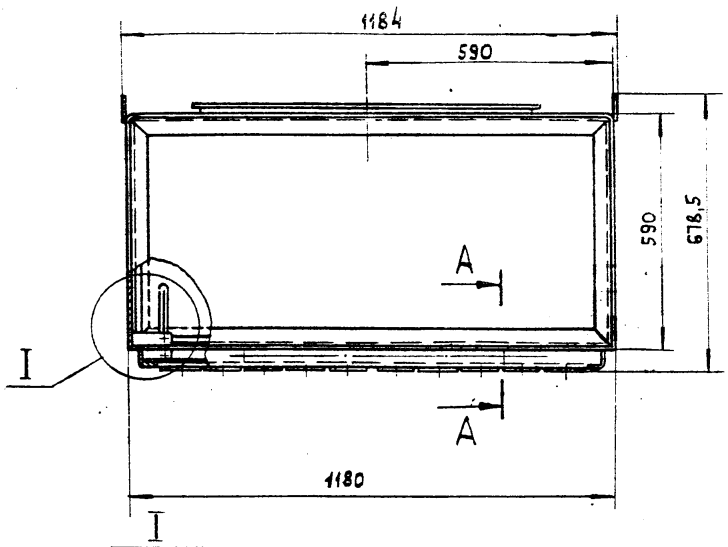

I
М 1:2

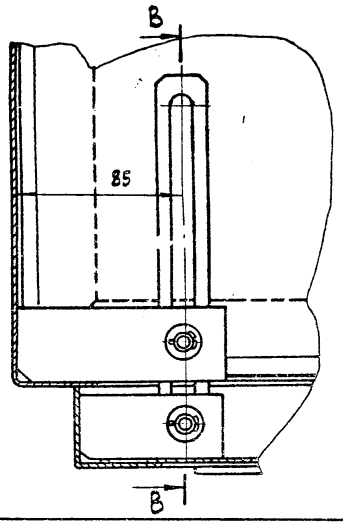

В – В
М 1:2

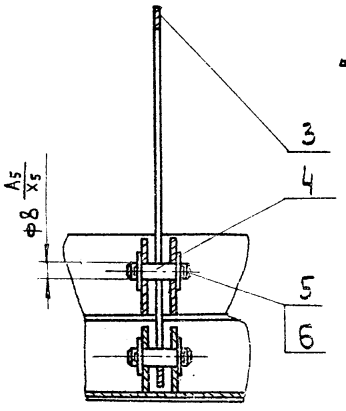

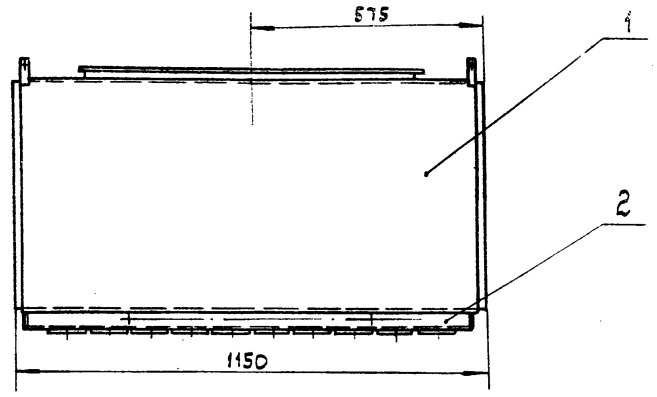

А – А
М 1:2

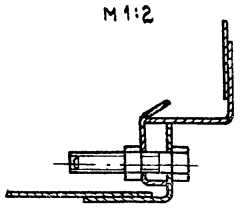

Вид Б
М 1:20

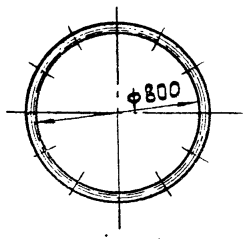

Размеры для справок.

					ВПЭП12ГВ сб
Изм.	Лист	№ докум.	Подп.	Дата	Воздухораспределитель ВПЭП Сборочный чертеж
Разраб.		Власова			Лит. И; Масса 71,5; Масштаб 1:10
Пров.		Денисова			Лист; Листов 1
Т.контр.		Каган			ММСС СССР Главпромвентиляция ПИПроектпромвентиляция
Нач.отд.		Бейзерман			
Н.контр.		Зейликман			
Утв.		Гобза			

Копировал: Власова Формат: 12

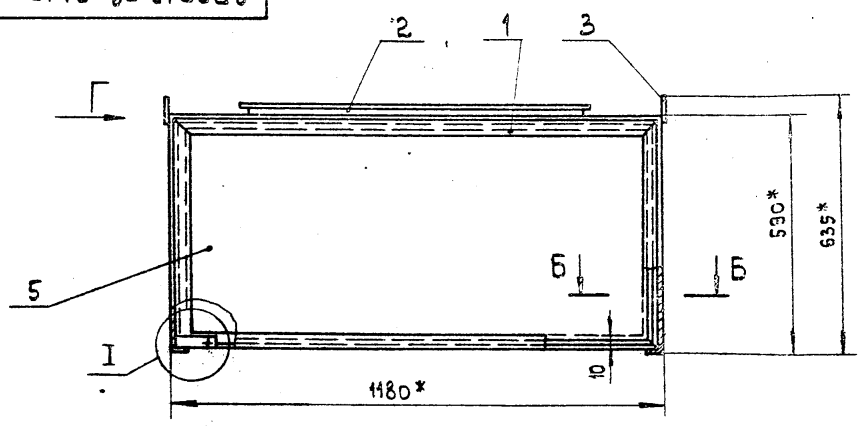

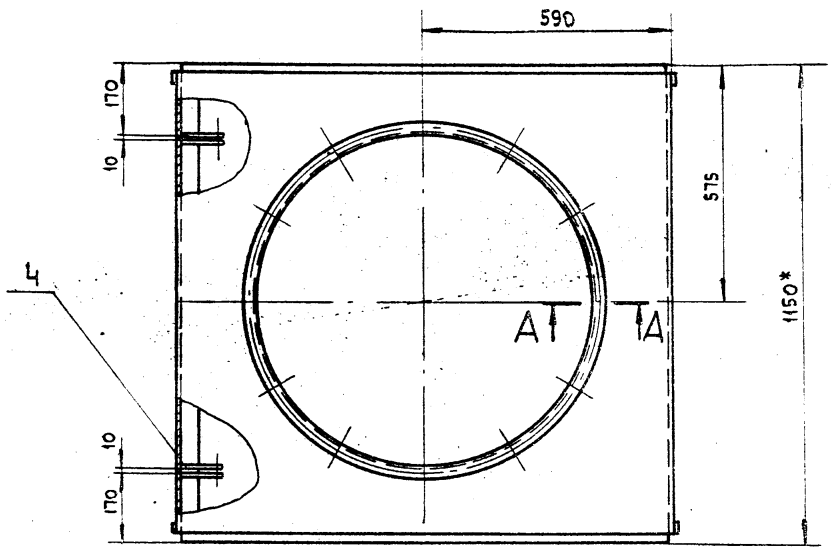

А – А
М 1:2

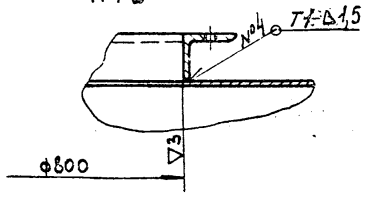

Вид Г
М 1:2

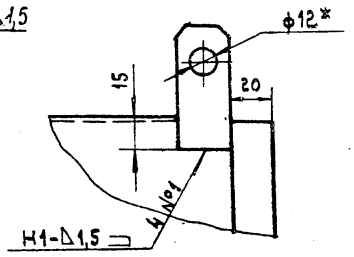

Б – Б
М 1:2

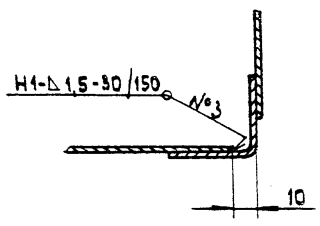

I
М 1:2

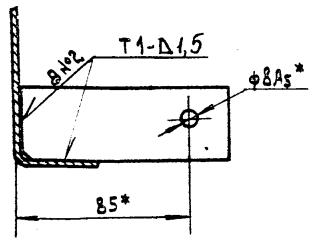

1. Сварные швы по ГОСТ14771-69
2. Количество мест сварки указано на всю сборку.
3. Способ сварки по усмотрению технолога.
4. * Размеры для справок.

					ВПЭП12ГВ-01СБ
Изм.	Лист	№ докум.	Подп.	Дата	Короб Сборочный чертеж
Разраб.		Власова			Лит. И; Масса 49; Масштаб 1:10
Пров.		Денисова			Лист; Листов 1
Т.контр.		Колкота			ММСС СССР Главпромвентиляция ПИПроектпромвентиляция
Гл.спец.отд		Зейликман			
Н.контр.		Денисова			
Утв.		Каган			

Копировал: Власова Формат: 12

Инв.№ подл. | Подп. и дата | Взам.инв.№ | Инв.№ дубл. | Подп. и дата

ВПЭП13ГВ СБ

Серия 1.494-18 Выпуск 1

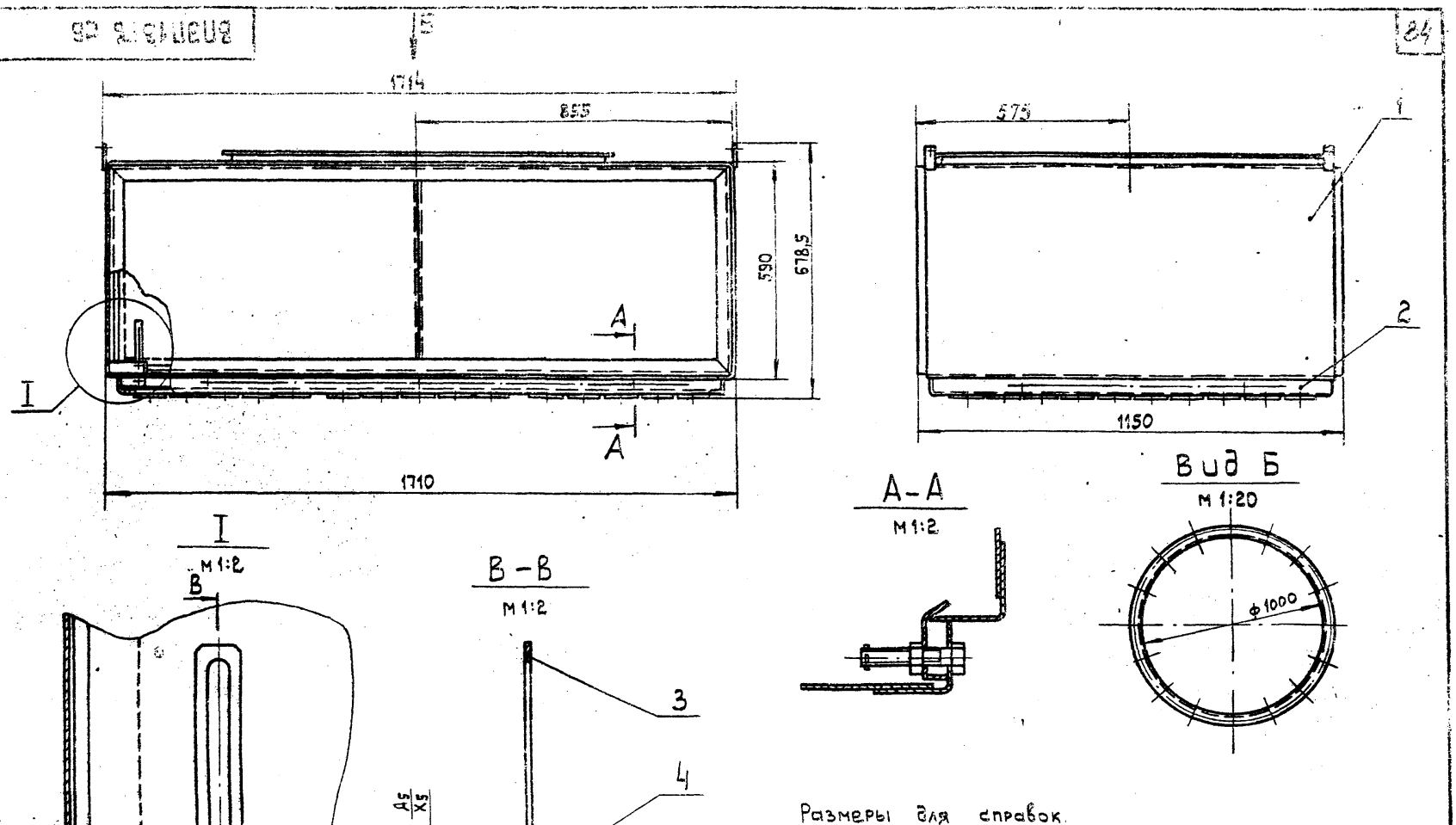

Размеры для справок.

				ВПЭП13ГВ СБ			
Изм.	Лист	№ докум.	Подп.	Дата	Воздухораспределитель ВПЭП Сборочный чертеж	Лит. И	Масса 99	Масштаб 1:10
Разраб.		Власова				Лист	Листов 1	
Пров.		Денисова				ММСС СССР Главпромвентиляция ПИ Проектпромвентиляция		
Т.контр.		Каган						
Нач.отд.		Бейзерман						
Н.контр.		Зейликман						
Утв.		Гобза						

Копировал: Влиц Формат: 12

ВПЭП13ГВ-01СБ

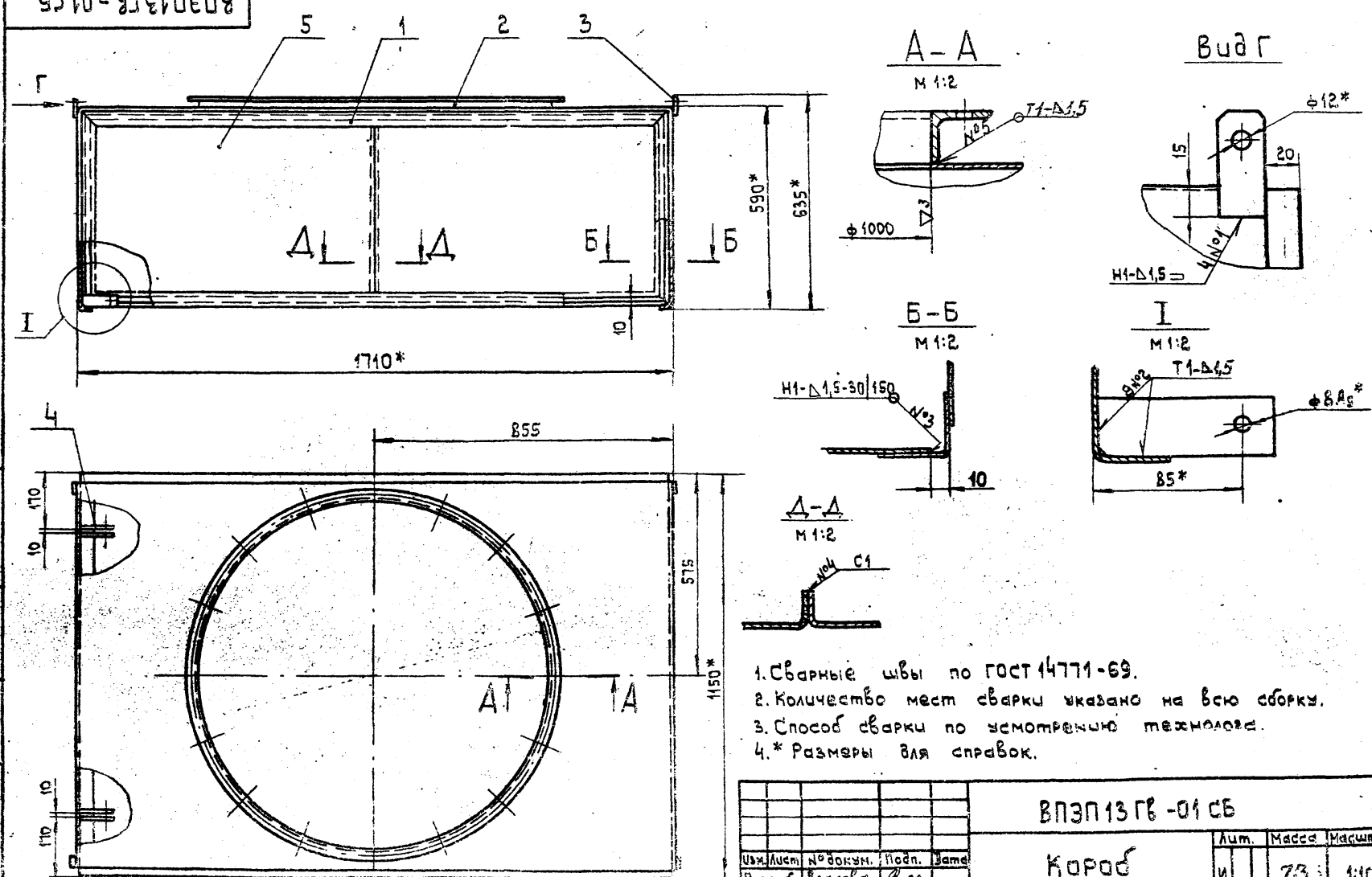

1. Сварные швы по ГОСТ 14771-69.
2. Количество мест сварки указано на всю сборку.
3. Способ сварки по усмотрению технолога.
4. * Размеры для справок.

				ВПЭП13ГВ-01СБ			
Изм.	Лист	№ докум.	Подп.	Дата	Короб Сборочный чертеж	Лит. И	Масса 73	Масштаб 1:10
Разраб.		Власова				Лист	Листов 1	
Пров.		Денисова				ММСС СССР Главпромвентиляция ПИ Проектпромвентиляция		
Т.контр.		Колкота						
Н.спец.отд.		Зейликман						
Н.контр.		Денисова						
Утв.		Каган						

Копировал: Влиц Формат: 12

ВПЭП14Гв сб

Серия 1-494-18 Выпуск 1

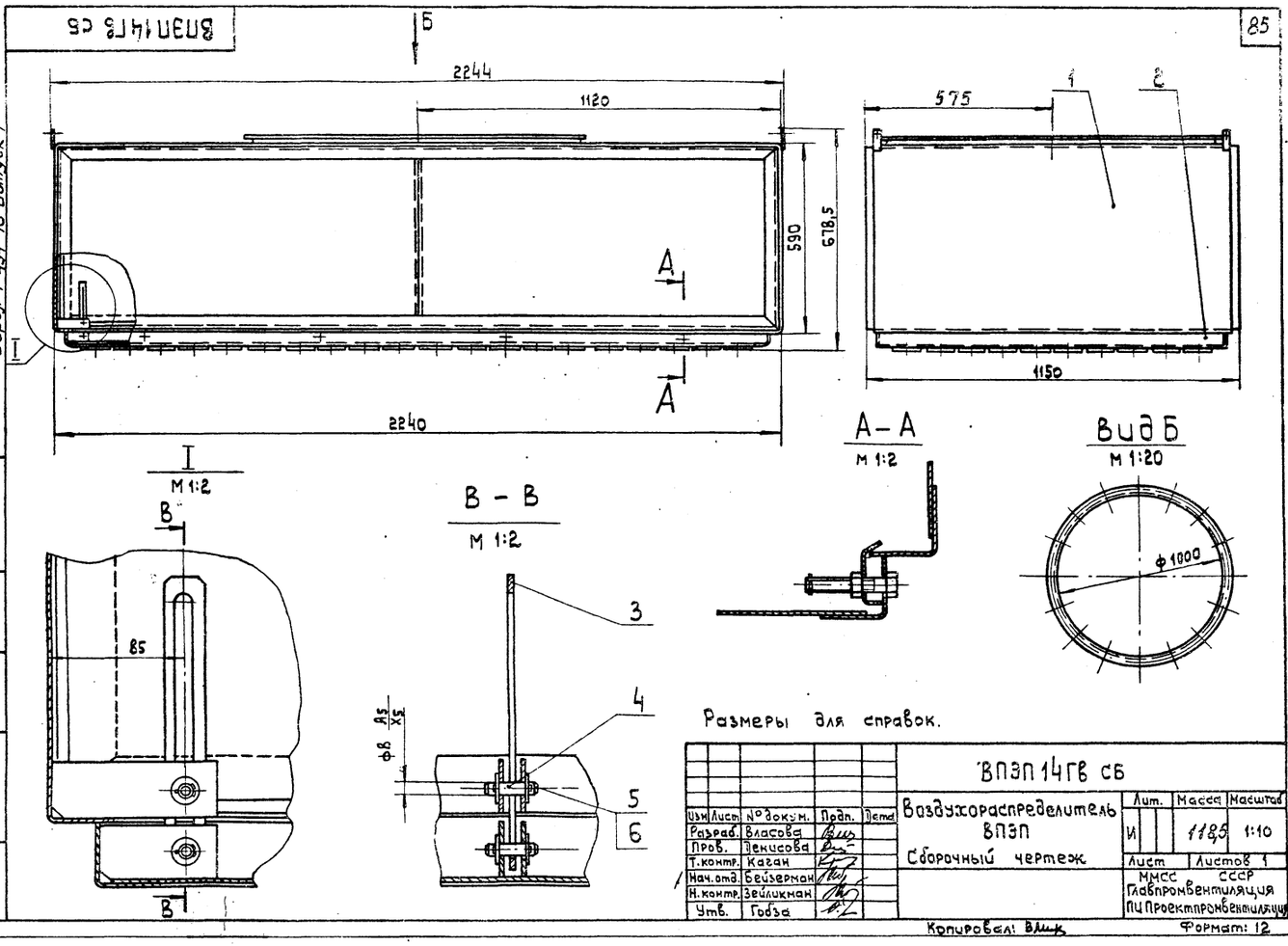

Размеры для справок.

Изм	Лист	№ докум.	Подп.	Дата
Разраб.		Власова		
Пров.		Денисова		
Т.контр.		Каган		
Нач.отд.		Бейзерман		
Н.контр.		Зейликман		
Утв.		Гобза		

ВПЭП14Гв сб

Воздухораспределитель ВПЭП

Сборочный чертеж

Лит.	Масса	Масштаб
И	118,5	1:10

Лист | Листов 1

ММСС СССР Главпромвентиляция ПИ Проектпромвентиляция

Копировал: Влик

Формат: 12

Инв. № подл. | Подп. и дата | Взам. инв. № | Инв. № дубл. | Подп. и дата

ВПЭП14Гв-01сб

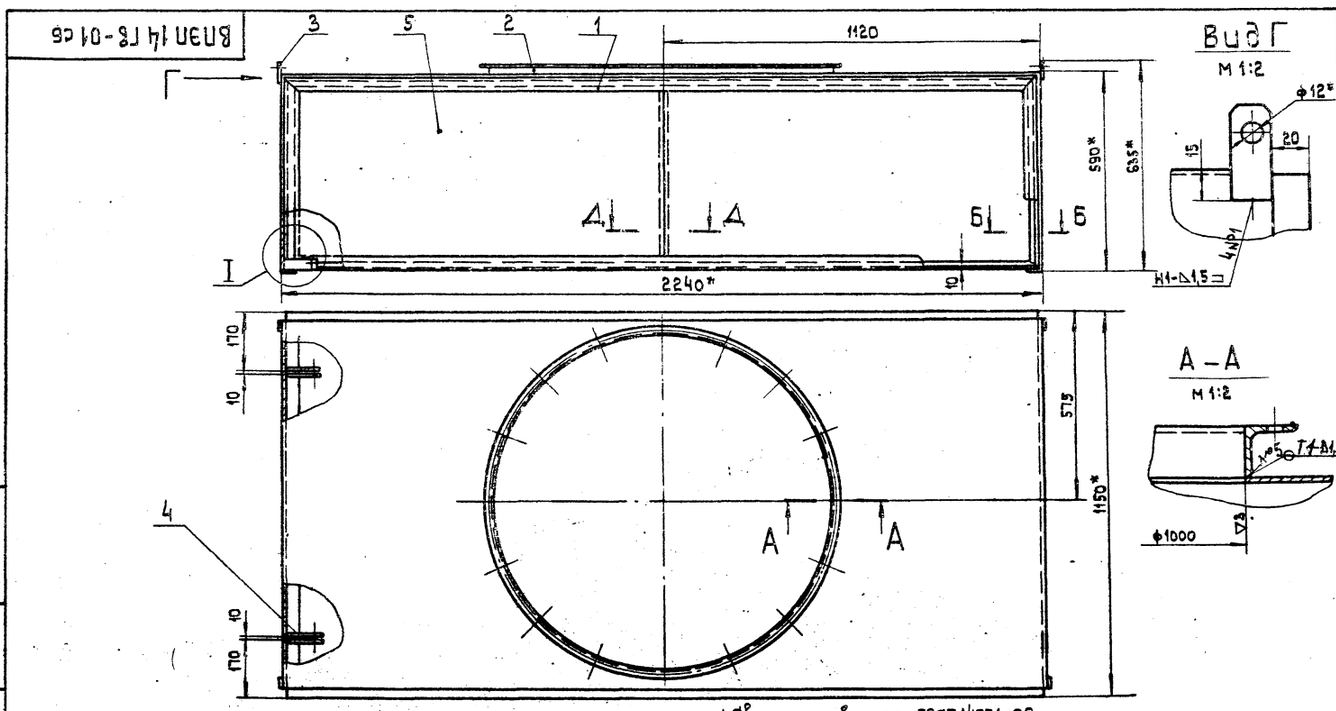

1. Сварные швы по ГОСТ 14771-69.
2. Количество мест сварки указано на всю сборку.
3. Способ сварки по усмотрению технолога.
4. *Размеры для справок.

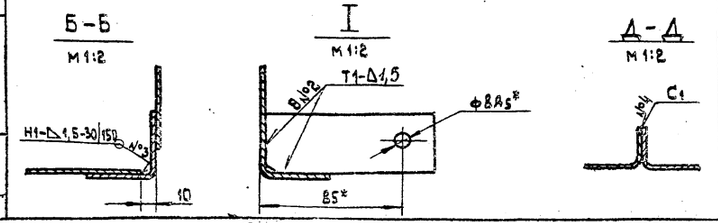

Изм	Лист	№ докум.	Подп.	Дата
Разраб.		Власова		
Пров.		Денисова		
Т.контр.		Колкота		
Гл.спец.отд.		Зейликман		
Н.контр.		Денисова		
Утв.		Каган		

ВПЭП14Гв-01сб

Короб

Сборочный чертеж

Лит.	Масса	Масштаб
И	85	1:10

Лист | Листов 1

ММСС СССР Главпромвентиляция ПИ Проектпромвентиляция

Копировал: Влик

Формат: 12

Инв. № подл. | Подп. и дата | Взам. инв. № | Инв. № дубл. | Подп. и дата

Серия 1-494-18 Выпуск 1

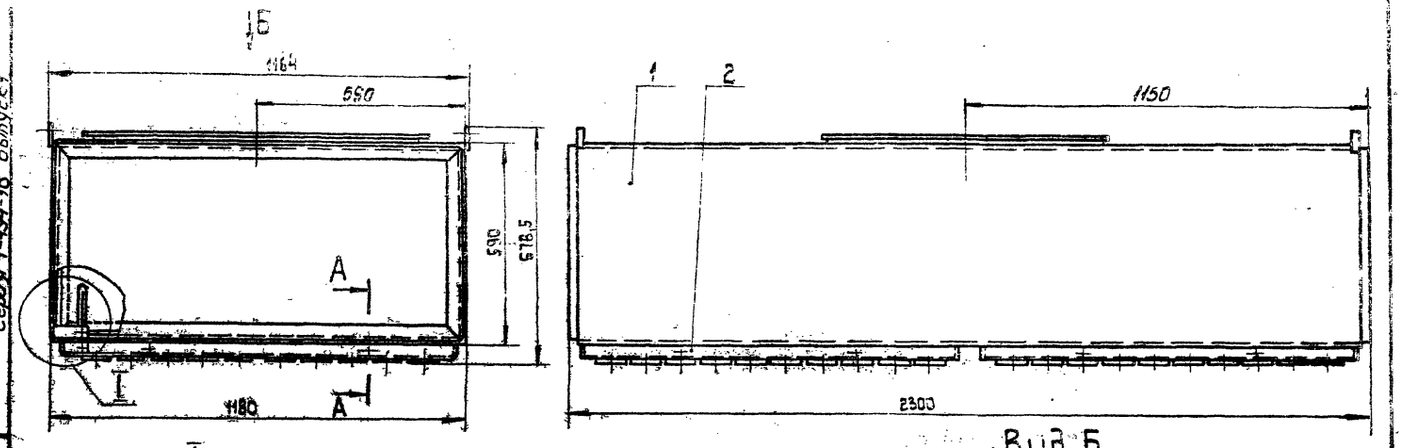

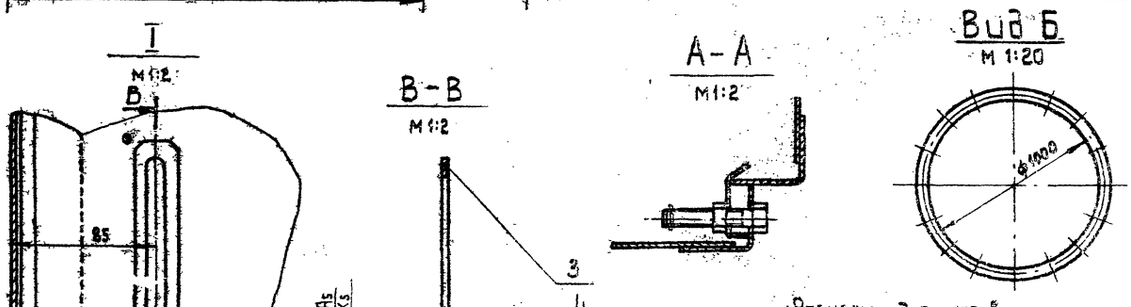

Размеры для справок

Изм.	Лист	№ докум.	Подп.	Дата
Разраб.		Меняева		
Пров.		Денисова		
Т. контр.		Колкота		
Нач. отд.		Бейзерман		
Н. контр.		Зейликман		
Утв.		Гобза		

ВПЗП 22ГБ СБ

Воздухораспределитель ВПЗП
Сборочный чертеж

Лит.	Масса	Масштаб
4	151	1:10

Лист | Листов

ММСС СССР
Главпромвентиляция
ПИ Проектпромвентиляция

Копировал: [illegible]

Формат: 12.

ВПЗП 22ГБ-01СБ

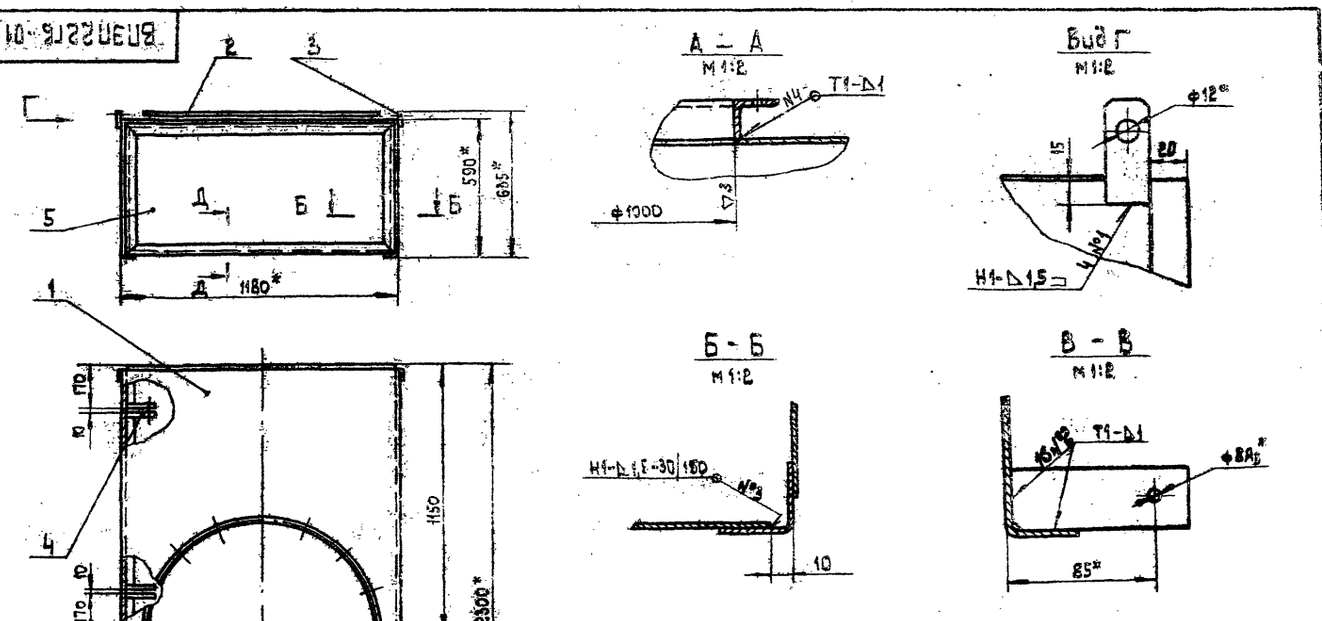

1. Сварные швы по ГОСТ 14771-69.
2. Количество мест сварки указано на всю сборку.
3. Способ сварки по усмотрению технолога.
4.* Размеры для справок.

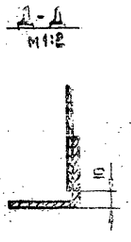

Изм.	Лист	№ докум.	Подп.	Дата
Разраб.		Меняева		
Пров.		Денисова		
Т. контр.		Колкота		
Гл. спец. отд.		Зейликман		
Н. контр.		Денисова		
Утв.		Каган		

ВПЗП 22ГБ-01СБ

Короб
Сборочный чертеж

Лит.	Масса	Масштаб
4	92	1:15

Лист | Листов 4

ММСС СССР
Главпромвентиляция
ПИ Проектпромвентиляция

Копировал: [illegible]

Формат: 18

Серия 1-494-18 Выпуск 1

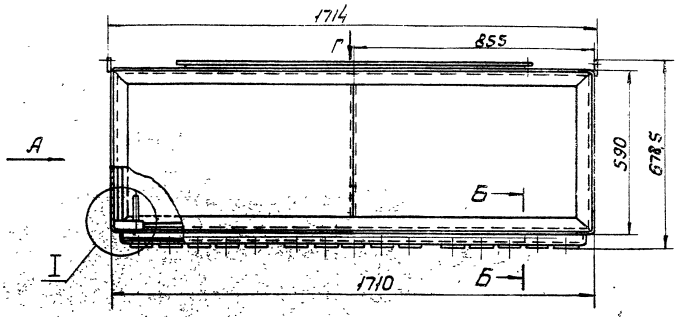

Вид А

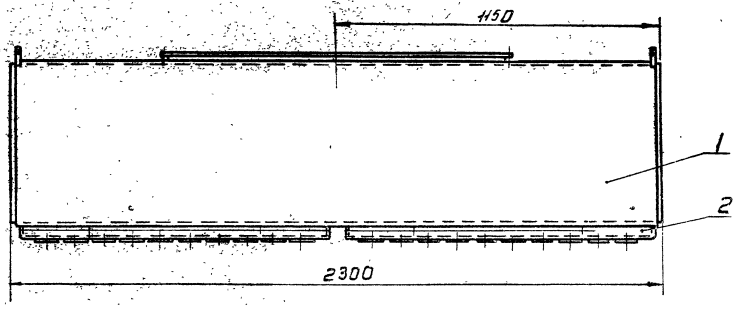

I
М1:2

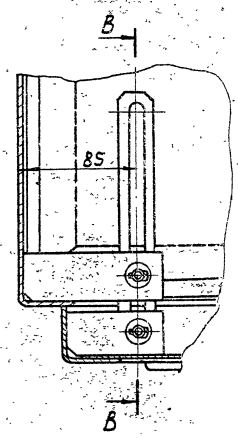

В-В
М1:2

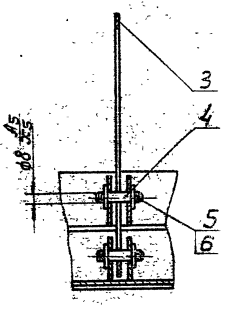

Вид Г
М1:20

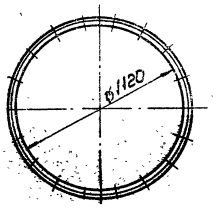

Б-Б
М1:2

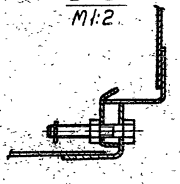

Размеры для справок

Изм.	Лист	№ докум.	Подп.	Дата	ВПЭП23 ГБ СБ	Лит.	Масса	Масштаб
Разраб.		Меняева			Воздухораспределитель ВПЭП	И	168	1:10
Пров.		Денисова			Сборочный чертеж	Лист	Листов 1	
Т. контр.		Каган				МНСС СССР Главпромвентиляция ЛИ Проектпромвентиляция		
Нач. отд.		Бейзерман						
Н. контр.		Зейликман						
Утв.		Гобза						

Копировал: Вешникая

Формат: 22

Инв. № подл. | Подп. и дата | Взам. инв. № | Инв. № дубл. | Подп. и дата

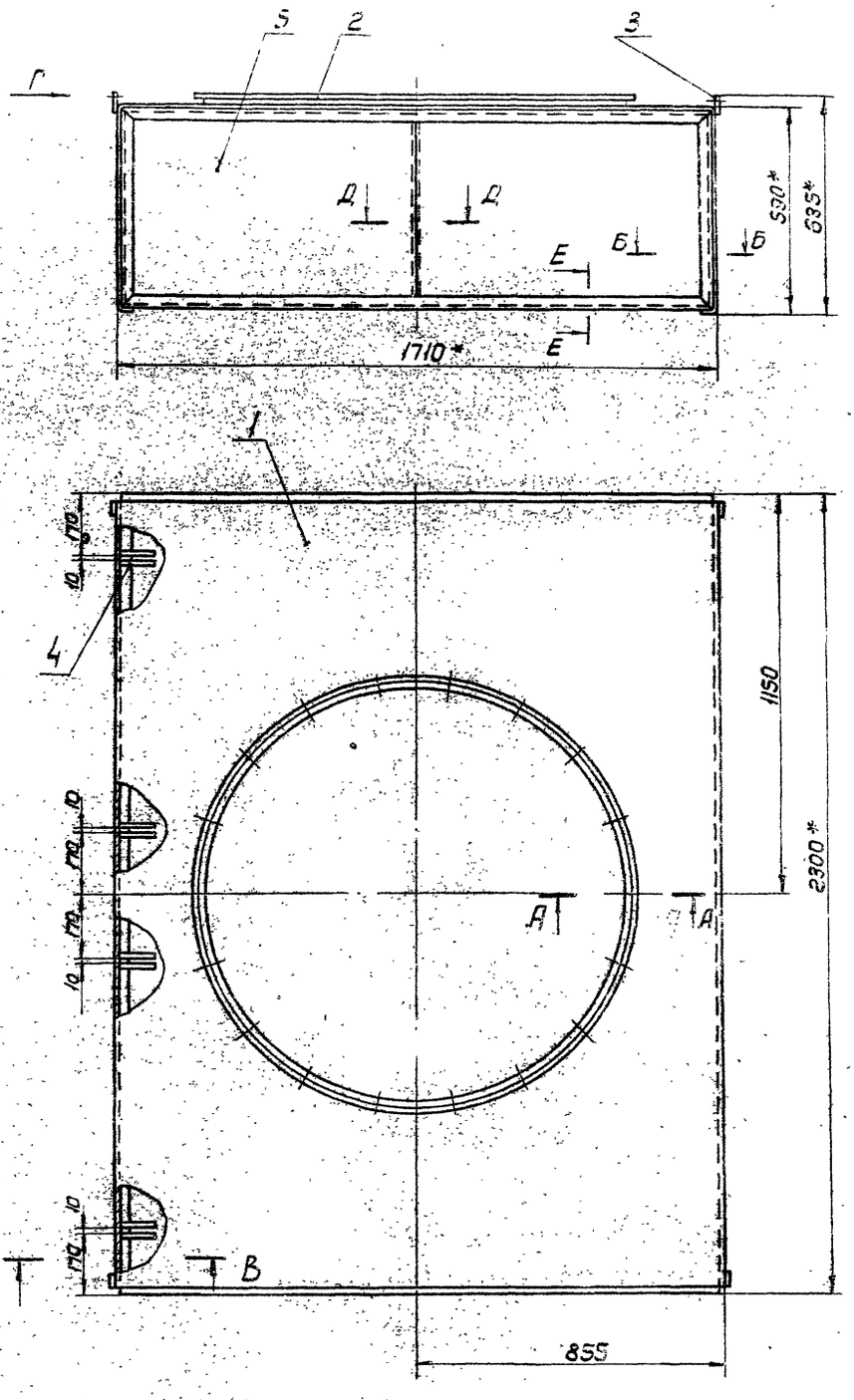

А-А
М1:2

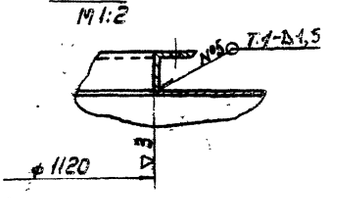

Б-Б
М1:2

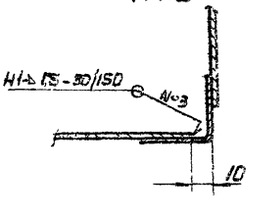

В-В
М1:2

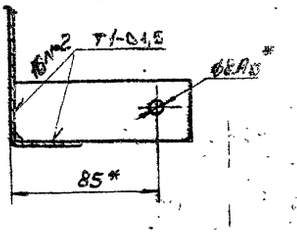

Е-Е
М1:2

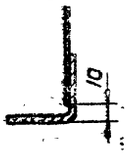

Вид Г
М1:2

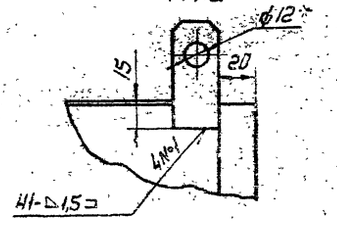

Д-Д
М1:2

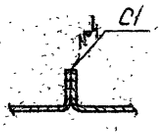

1. Сварные швы по ГОСТ 14771-69
2. Количество мест сварки указано на всю сборку.
3. Способ сварки по усмотрению технолога.
4. * Размеры для справок.

				ВПЭП23ГВ-01СБ	
Разраб.	Кнеяевва			Короб. Сборочный чертеж	Лит. / Масса / Масштаб: И / 115,8 / 1:10
Пров.	Денисова				Лист / Листов: Лист 1
Н.контр.	Колесова				МИСС СССР Гос. Пром. Вентиляционный Проект. Проектный институт
Гл.спец.	Зеленкевич				
Нач.гр.	Денисова				
Утв.	Егоян				

Копировал: Великова

Формат А2

ВПЭП24ГБ СБ

Серия 1.494-18 выпуск 1

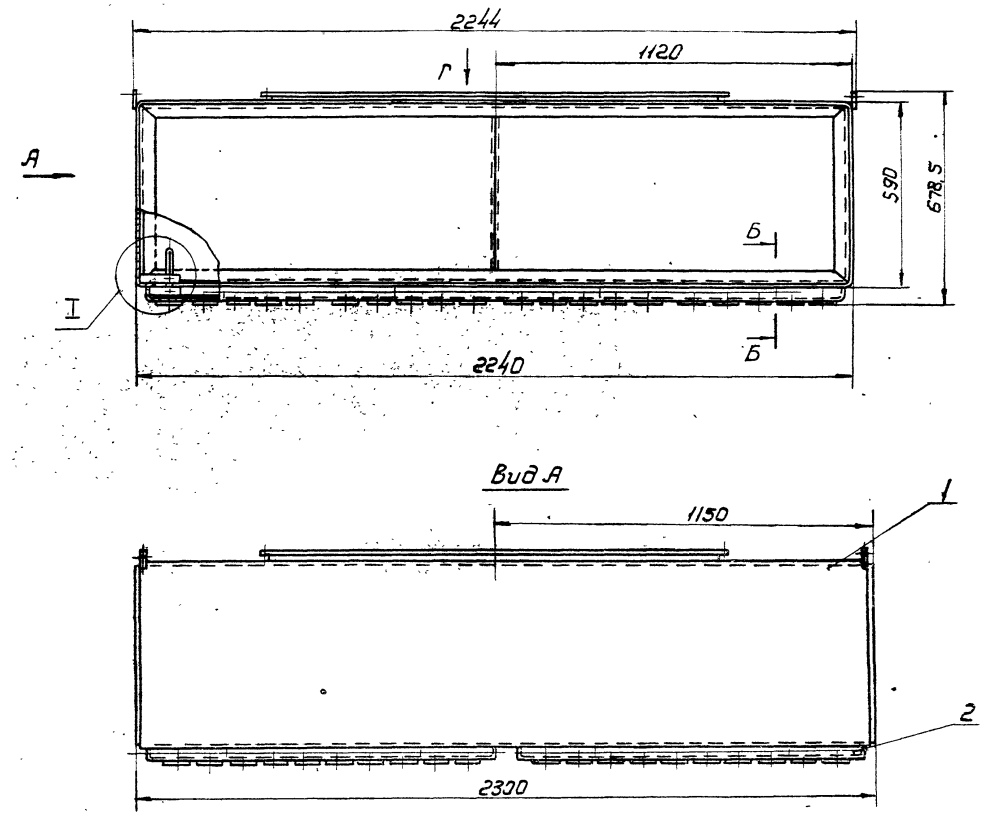

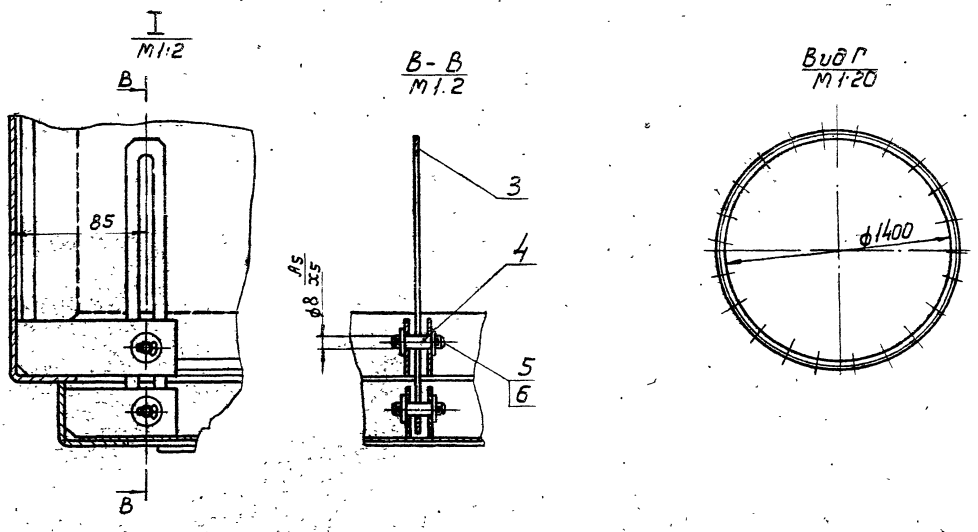

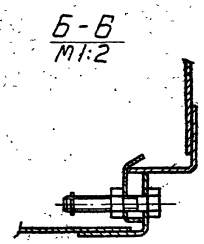

Размеры для справок

Изм	Лист	№ докум	Подп.	Дата	ВПЭП24ГБ СБ			
Разраб		Меняева			Воздухораспределитель ВПЭП Сборочный чертеж	Лит.	Масса	Масштаб
Пров		Демисова				И	207	1:10
Т. контр		Каган				Лист	Листов 1	
Нач отд		Бейзерман				ММСС СССР Главпромвентиляция П.Ц. Проектпромвентиляция		
Н контр		Зейликман						
Утв		Гобза						

Инв. № подл. | Подп. и дата | Взам. инв. № | Инв. № дубл. | Подп. и дата

Копировал Вешицкая

Формат: 22

ВПЭП24ГВ-01СБ

Серия 1.494-18 Выпуск 1

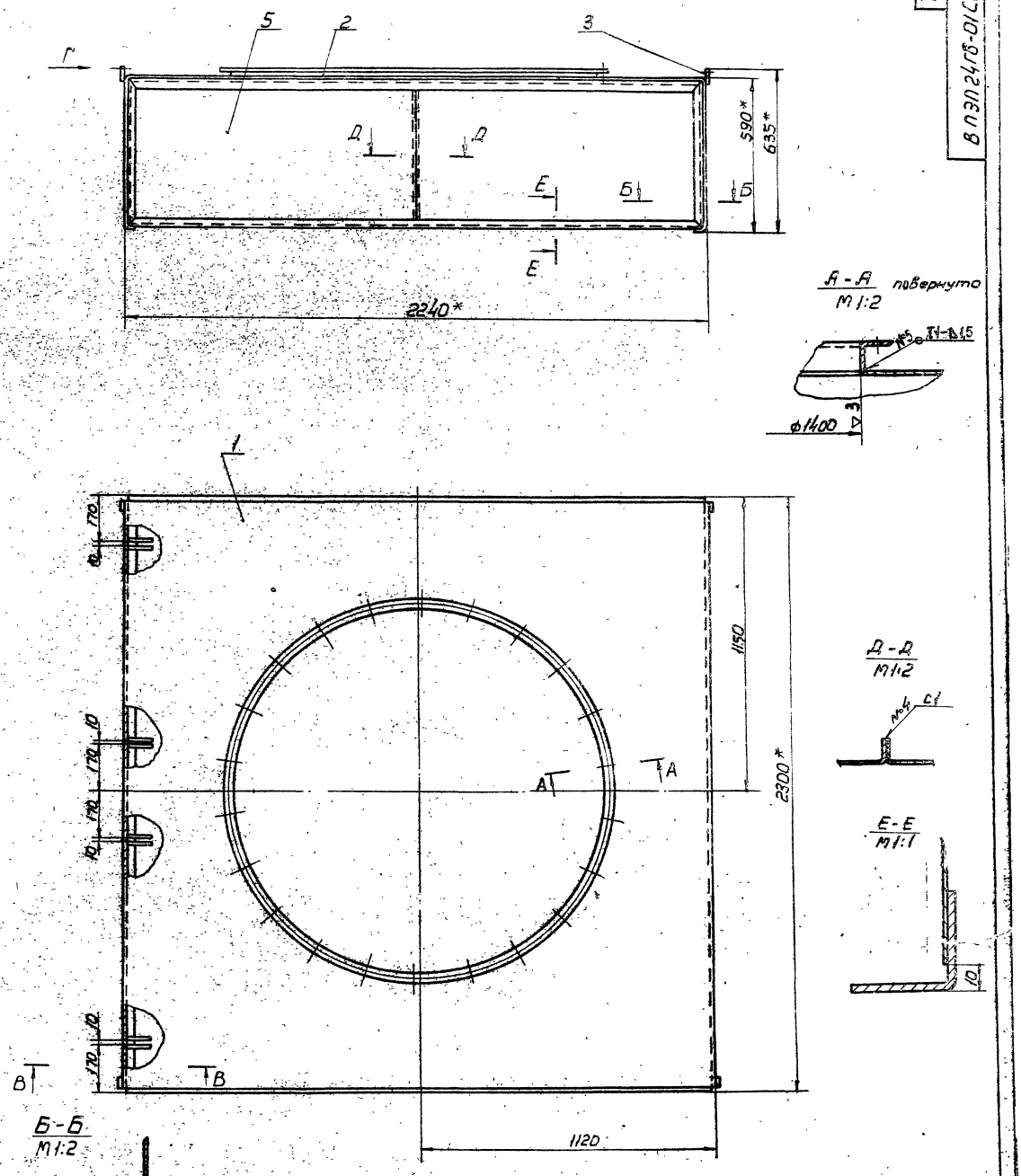

1. Сварные швы, по ГОСТ 14771-69.
2. Количество мест сварки указано на всю сборку.
3. Способ сварки по усмотрению технолога.
4. * Размеры для справок.

Изм	Лист	№ докум.	Подп.	Дата	ВПЭП24ГВ-01СБ		
Разраб.		Меняева			Короб Сборочный чертеж	Лит.	Масса	Масштаб
Пров.		Денисова				У	143	1:10
Т. контр.		Колкота				Лист	Листов 1	
Гл. спец.		Зеликман				ММСС	СССР	
Н. контр.		Денисова				Главпромвентиляция П.И. Проектпромвентиляция		
Утв.		Каган						

Копировал: Ф.— Формат: 22

Инв. № подл. | Подп. и дата | Взам. инв. № | Инв. № дубл. | Подп. и дата

К11-01

2 (▽)

Серия 1.494-18 Выпуск 1

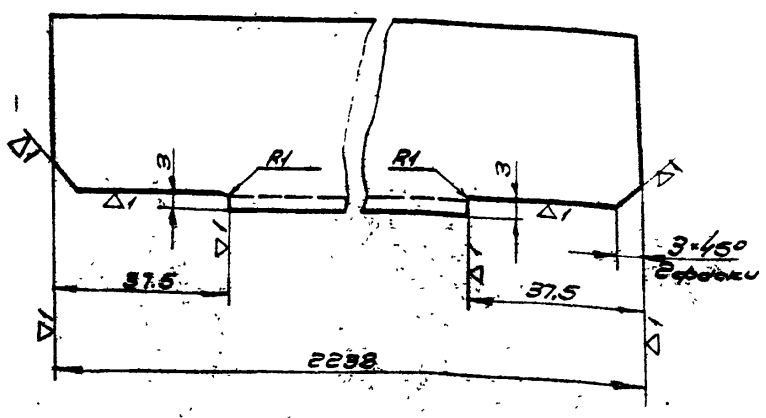

Изм.	Лист	№ докум.	Подп.	Дата	К11-01		
Разраб.		Жарко			Связь	Лит.	Масса	Масштаб
Пров.		Денисова				И	3,25	1:4
Т.контр.		Колкота				Лист	Листов 1
Н.контр.		Денисова			Уголок 40×40×2,5 Ст.3 ГОСТ 8276-63	ММСС СССР Главвентиляция и проектвентиляция	
Утв.		Зейликман					

Копировал:

Формат: А1

ВПЭП13ГВ-0101

2 (▽) 91

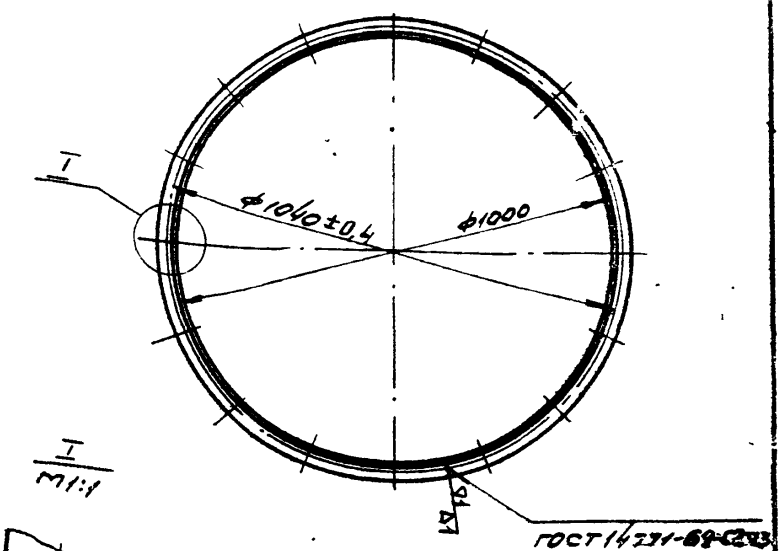

I
М1:1

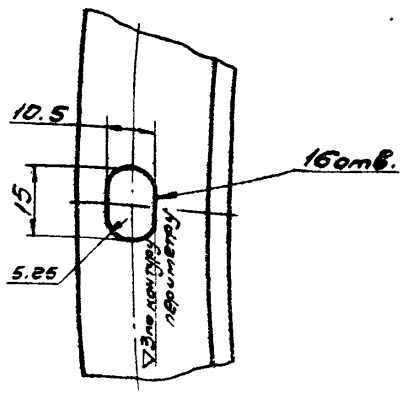

Длина развернутой детали 3200мм

Изм.	Лист	№ докум.	Подп.	Дата	ВПЭП13ГВ-0101		
Разраб.		Жарко			Фланец	Лит.	Масса	Масштаб
Пров.		Денисова				И	6,1	1:10
Т.контр.		Колмата				Лист	Листов 1
Н.контр.		Денисова			Уголок Б32×32×4 ГОСТ 8509-72 Ст. 3 ГОСТ 535-58	ММСС СССР Главпромвентиляция и проектпромвентиляция	
Утв.		Зейликман					

Копировал:

Формат: А1

ВПЭП23ГВ-0101

2 (▽)

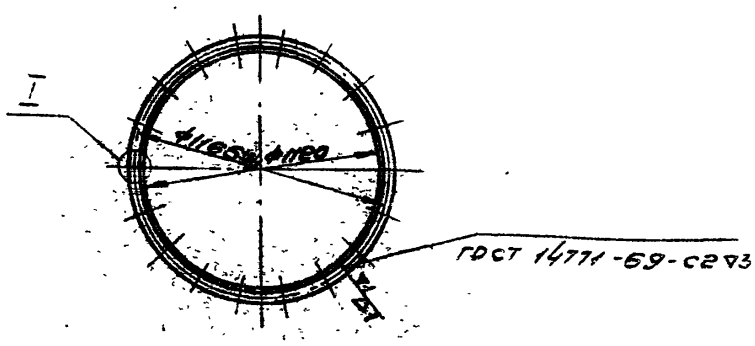

I
М1:1

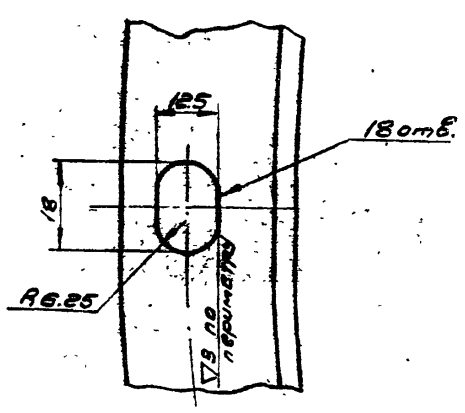

Длина развернутой детали 3583мм

Изм.	Лист	№ докум.	Подп.	Дата	ВПЭП23ГВ-0101		
Разраб.		Жарко			Фланец	Лит.	Масса	Масштаб
Пров.		Денисова				И	7,7	1:20
Т.контр.		Колмата				Лист	Листов 1
Н.контр.		Денисова			Уголок Б35×35×4 ГОСТ 8509-72 Ст. 3 ГОСТ 535-58	ММСС СССР Главвентиляция и проектпромвентиляция	
Утв.		Зейликман					

Копировал:

Формат: А1

ВПЭП24ГВ-0101

2 (▽)

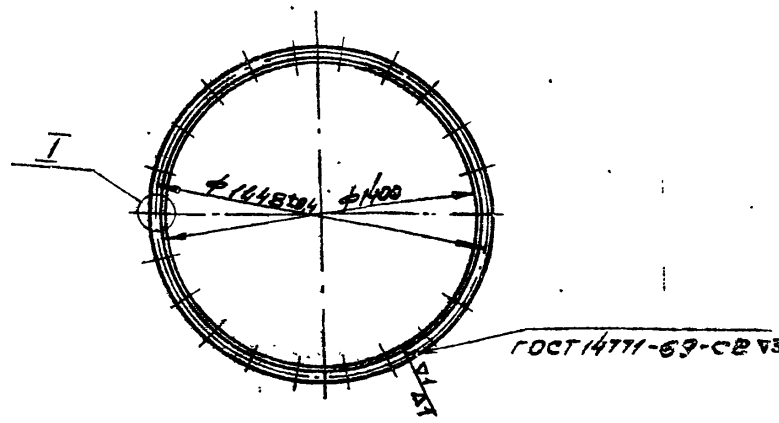

I
М1:1

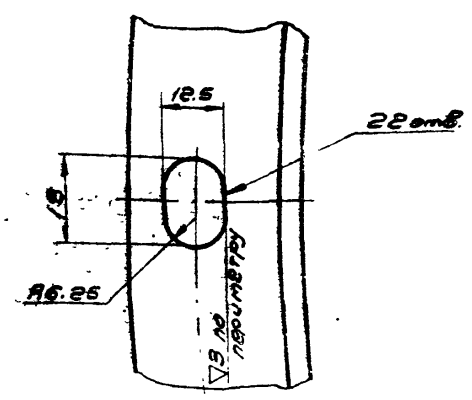

Длина развернутой детали 4462мм

Изм.	Лист	№ докум.	Подп.	Дата	ВПЭП24ГВ-0101		
Разраб.		Жарко			Фланец	Лит.	Масса	Масштаб
Пров.		Денисова				И	9,6	1:20
Т.контр.		Колмата				Лист	Листов 1
Н.контр.		Денисова			Уголок Б35×35×4 ГОСТ 8509-72 Ст. 3 ГОСТ 535-58	ММСС СССР Главвентиляция и проектпромвентиляция	
Утв.		Зейликман					

Копировал:

Формат: А1

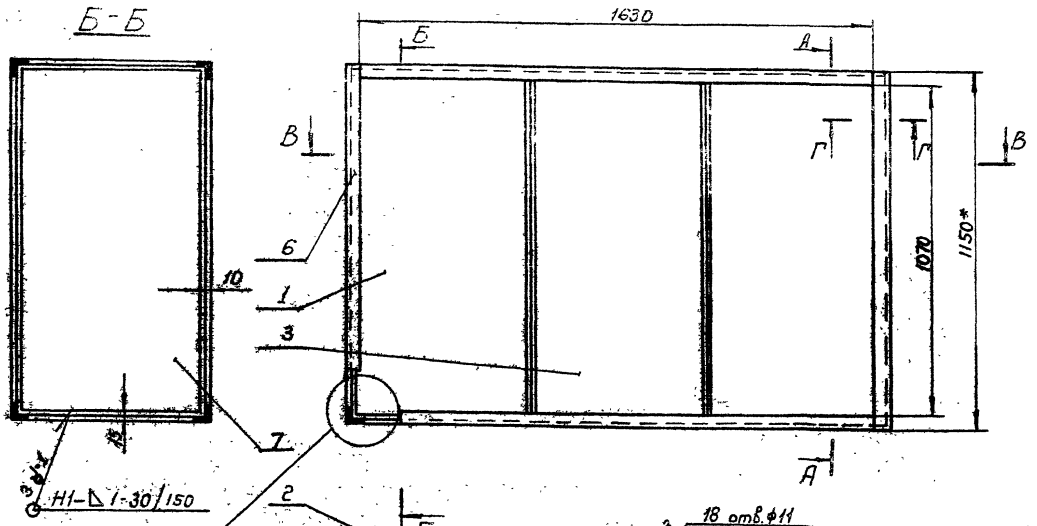

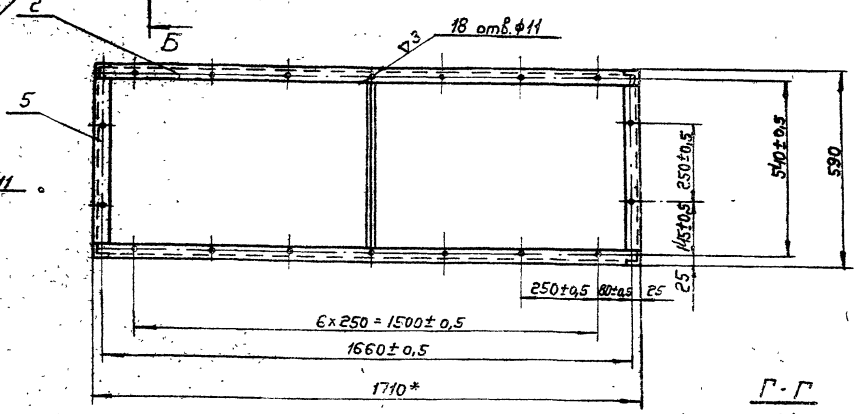

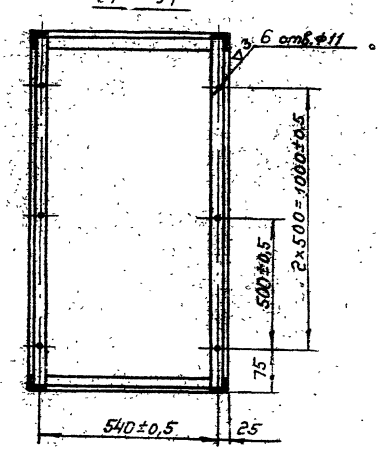

В - В
М1:5

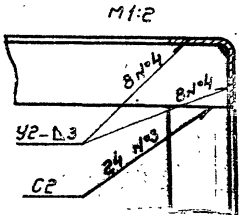

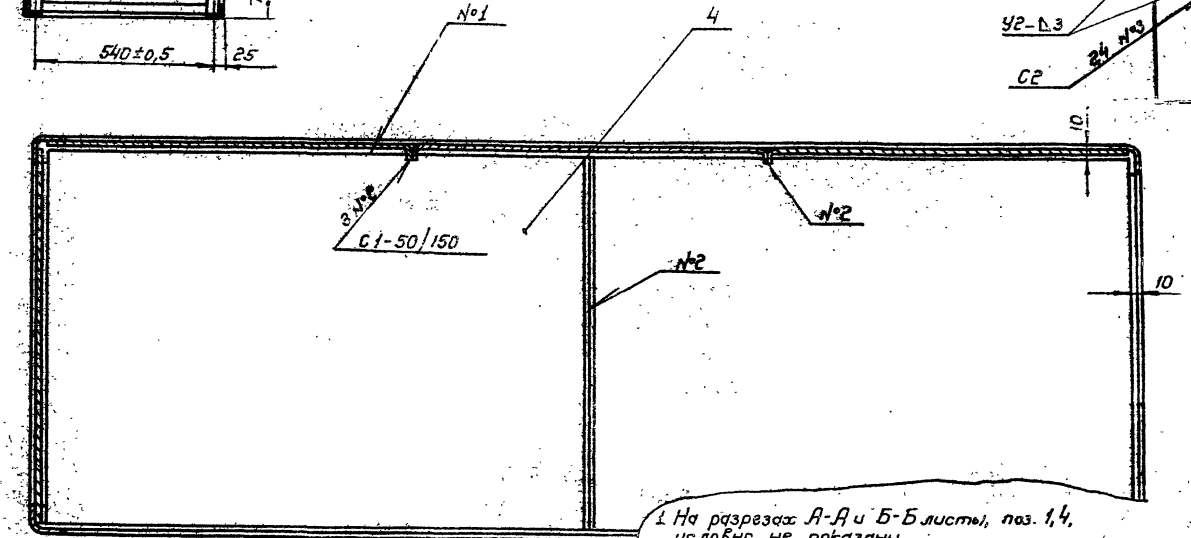

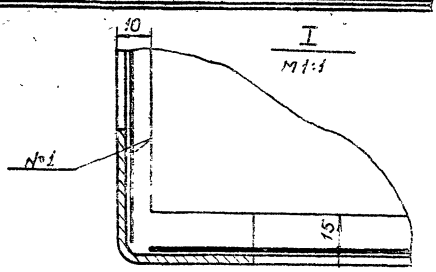

1. На разрезах А-А и Б-Б листы, поз. 1,4, условно не показаны.
2. Сварные швы по ГОСТ 14771-69.
3. Сборку уголков короб между собой производить швами №3 и №4. Количество мест сварки указано на всю сборку.
4. Способ сварки по усмотрению технолога.
5* Размеры для справок.

Изм.	Лист	№ докум.	Подп.	Дата	
Разраб.		Жарко			
Пров.		Денисова			
Т. контр.		Кравец			
Нач. отд.		Безверхий			
Н. контр.		Земцикин			
Утв.		Гобза			

К1 СБ

Короб
Сборочный чертеж

Лит.	Масса	Масштаб
И	48	1:10
Лист	Листов 1	

ММСС СССР
Главпромвентиляция
ГПИ Промвентиляция

Копировал: Бер

Формат: А2

Инв.№ подл. | Подп. и дата | Взам. инв.№ | Инв.№ дубл. | Подп. и дата

К1-01

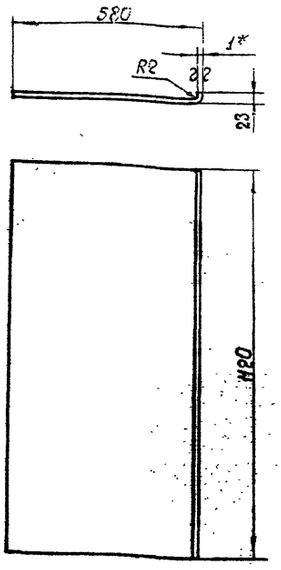

* Размер для справок

Изм.	Лист	№ докум.	Подп.	Дата
Разраб.		Жарко		
Пров.		Денисова		
Т. контр.		Колката		
Н. контр.		Денисова		
Утв.		Велликман		

К1-01

Стенка

Лит.	Масса	Масштаб
И	5,3	1:10

Лист | Листов 1

Лист В1 ГОСТ 3680-57
3-III-Ст3кп ГОСТ 16523-70

МИСС СССР
Главпромвентиляция
Гипропромвентиляция

Копировал: Формат: 11

Инв. № подл. | Подп. и дата | Взам. инв. № | Инв. № дубл. | Подп. и дата

К1-02

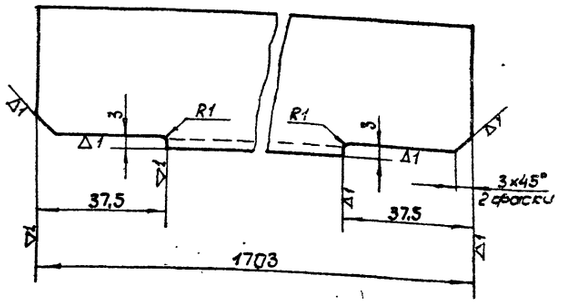

Изм.	Лист	№ докум.	Подп.	Дата
Разраб.		Жарко		
Пров.		Денисова		
Т. контр.		Колката		
Н. контр.		Денисова		
Утв.		Велликман		

К1-02

Связь

Уголок 40×40×2,5-Ст3 ГОСТ 8276-63

Лит.	Масса	Масштаб
И	2,47	1:1

Лист | Листов 1

МИСС СССР
Главпромвентиляция
Гипропромвентиляция

Копировал: Формат: 11

Инв. № подл. | Подп. и дата | Взам. инв. № | Инв. № дубл. | Подп. и дата

К1-03

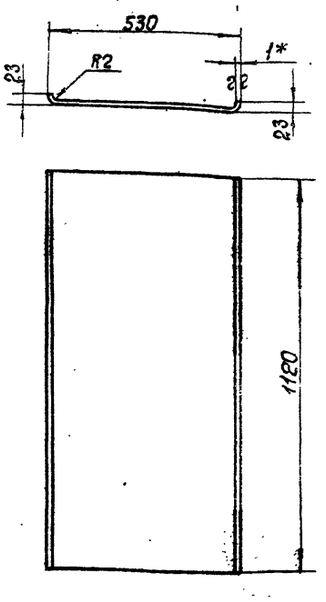

* Размер для справок

Изм.	Лист	№ докум.	Подп.	Дата
Разраб.		Жарко		
Пров.		Денисова		
Т. контр.		Колката		
Н. контр.		Денисова		
Утв.		Велликман		

К1-03

Стенка

Лит.	Масса	Масштаб
И	5,1	1:10

Лист | Листов 1

Лист В1 ГОСТ 3680-57
3-III-Ст3кп ГОСТ 16523-70

МИСС СССР
Главпромвентиляция
Гипропромвентиляция

Копировал: Формат: 11

Инв. № подл. | Подп. и дата | Взам. инв. № | Инв. № дубл. | Подп. и дата

К1-04

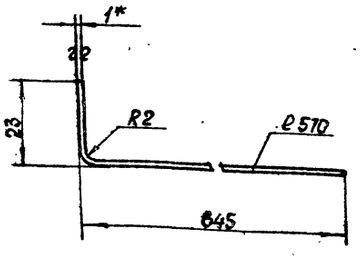

* Размер для справок

Изм.	Лист	№ докум.	Подп.	Дата
Разраб.		Жарко		
Пров.		Денисова		
Т. контр.		Колката		
Н. контр.		Денисова		
Утв.		Велликман		

К1-04

Стенка

Лит.	Масса	Масштаб
И	3,88	1:1

Лист | Листов 1

Лист В1 ГОСТ 3680-57
3-III-Ст3кп ГОСТ 16523-70

МИСС СССР
Главпромвентиляция
Гипропромвентиляция

Копировал: Формат: 11

Инв. № подл. | Подп. и дата | Взам. инв. № | Инв. № дубл. | Подп. и дата

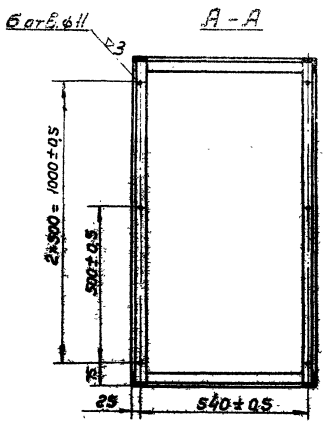

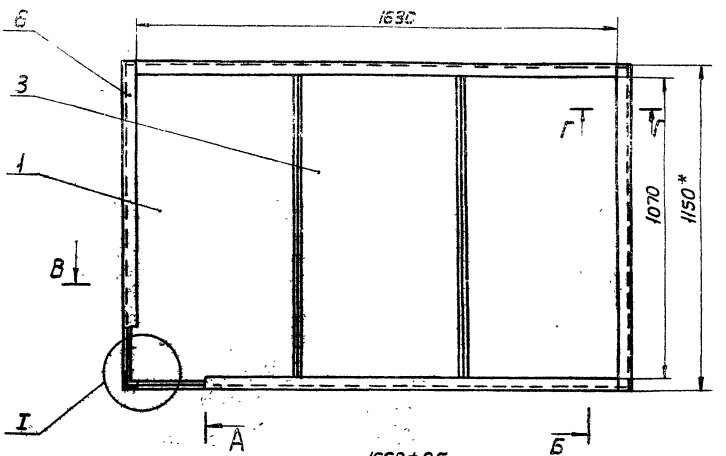

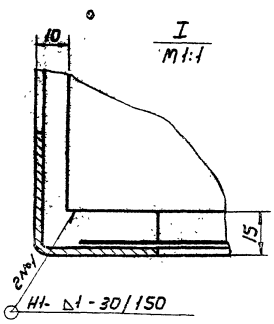

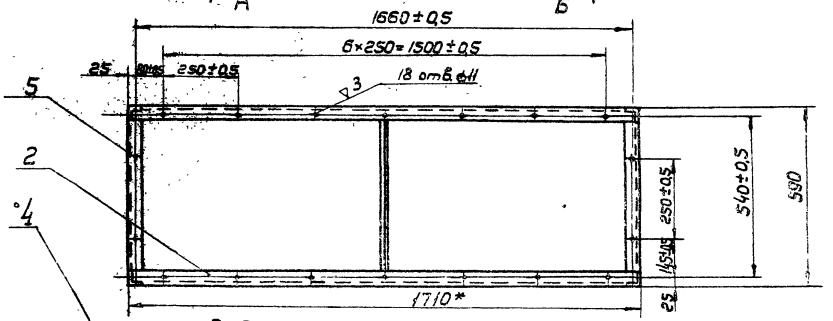

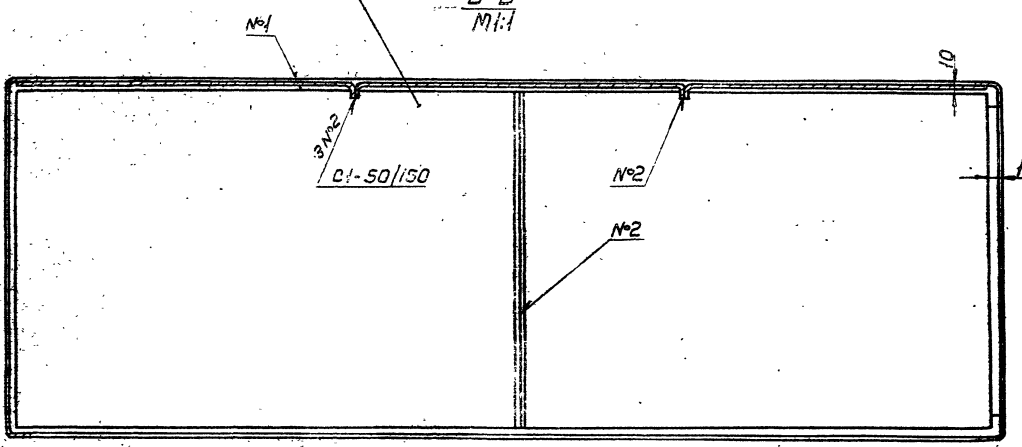

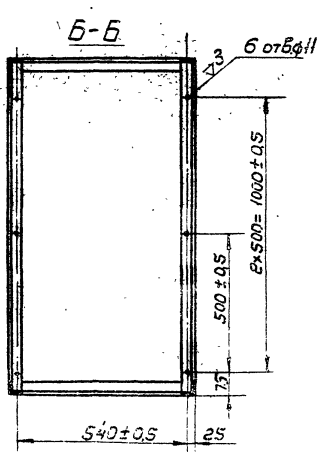

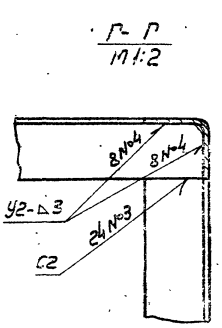

1. На разрезах А-А и Б-Б листы, поз. 1 и 4, условно не показаны.
2. Сварные швы по ГОСТ 14771-69
3. Сварку уголков короба между собой производить швами №3 и №4. Количество мест сварки указано на всю сборку
4. Способ сварки по усмотрению технолога
5. * Размеры для справок

Изм.	Лист	№ докум.	Подп.	Дата
Разраб.		Жарко		
Пров.		Денисов		
Т. контр.		Коган		
Нач. отд.		Безверхн.		
Н. контр.		Зейлигман		
Утв.		Гобза		

К2 СБ

Короб

Сборочный чертеж

Лит.	Масса	Масштаб
У	49	1:10

Лист	Листов 1

МИСС СССР
Главпромвентиляция
ЛИ Проектпромвентиляция

Копировал: Формат: А2

К3 СБ

Серия 1-494-18 Выпуск 1

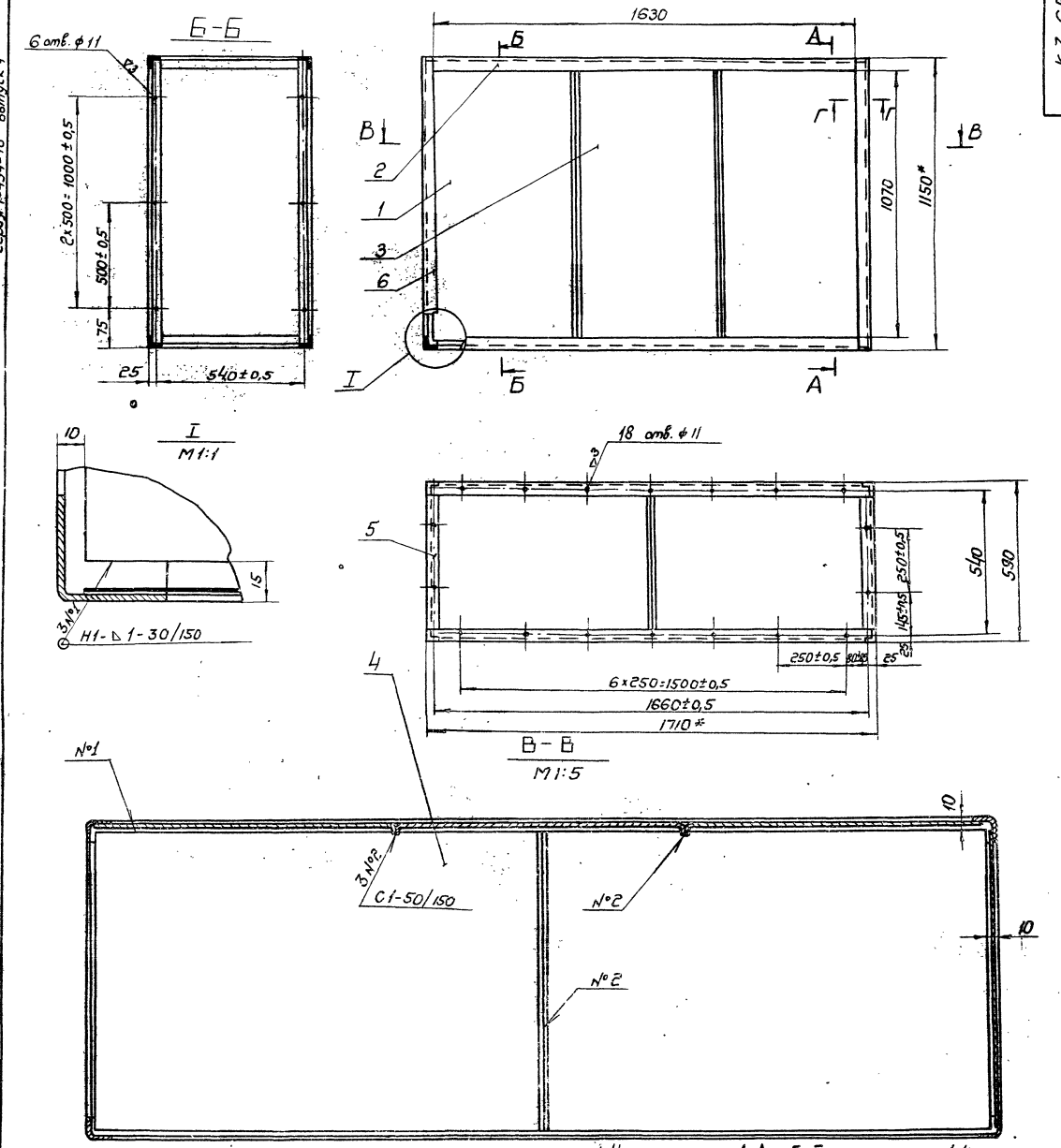

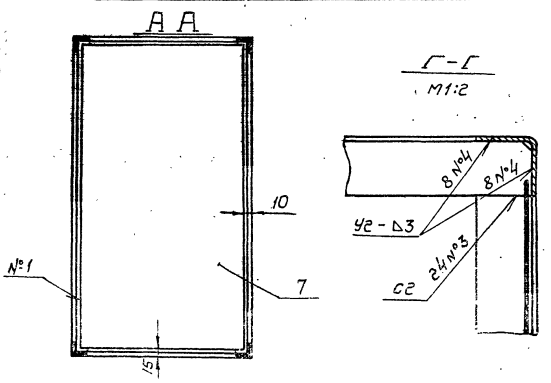

1. На разрезах А-А и Б-Б листы поз. 1, 4, условно не показаны.
2. Сварные швы по ГОСТ 14771-69.
3. Сварку уголков короба между собой производить швами №3 и №4. Количество мест сварки указано на всю сборку.
4. Способ сварки по усмотрению технолога.
5.* Размеры для справок.

Изм.	Лист	№докум.	Подп.	Дата	К3СБ			
Разраб.		Жарко			Короб Сборочный чертеж	Лит.	Масса	Масштаб
Пров.		Денисова				И	48	1:10
Т.контр.		Каган				Лист	Листов 1	
Нач.отд.		Бейзерман				ММСС СССР Главпромвентиляция ПИ Проектпромвентиляция		
Н.контр.		Зейликман						
Утв.		Гобза						

Копировал: Формат: 22

Инв.№ подл. | Подп. и дата | Взам. инв.№ | Инв.№ дубл. | Подп. и дата

К4СБ

Серия 1.494-18 Выпуск 1

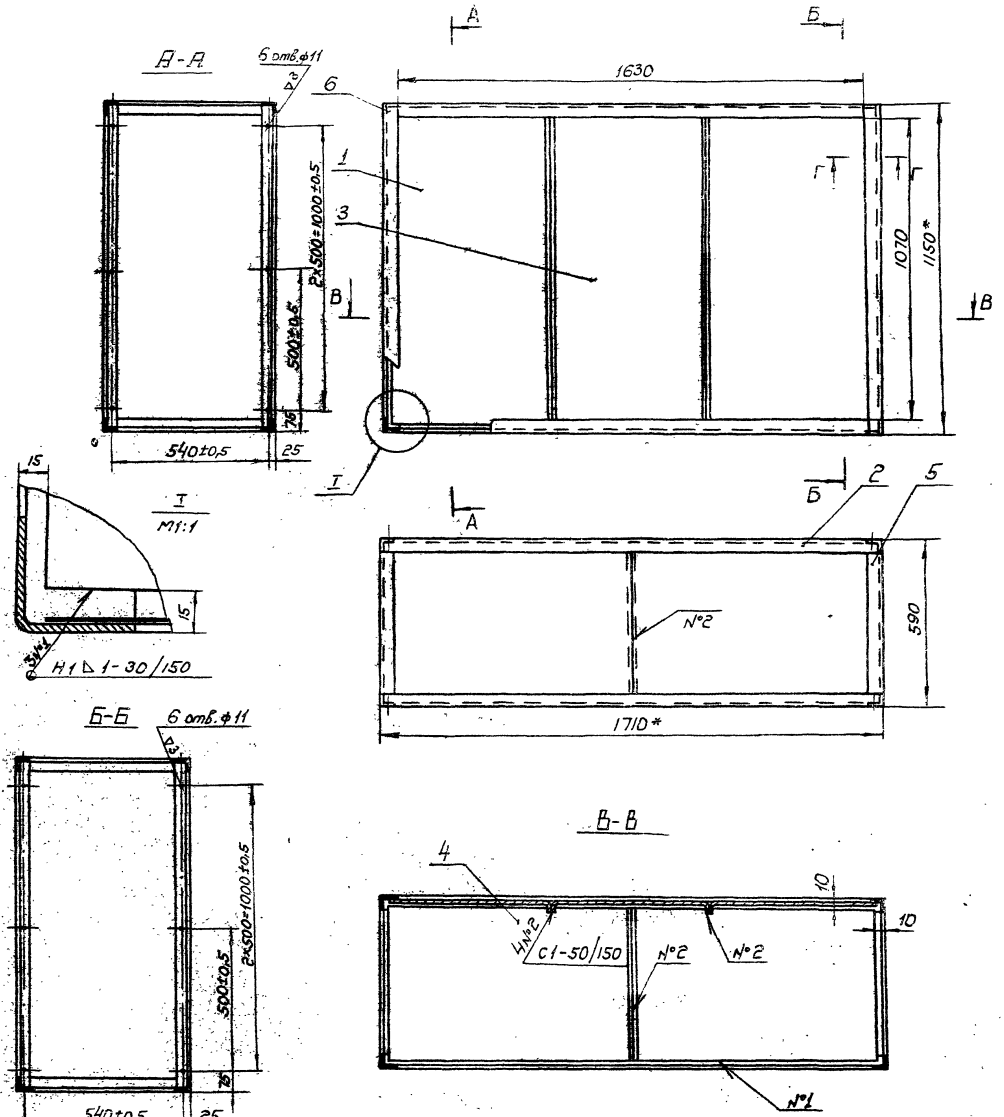

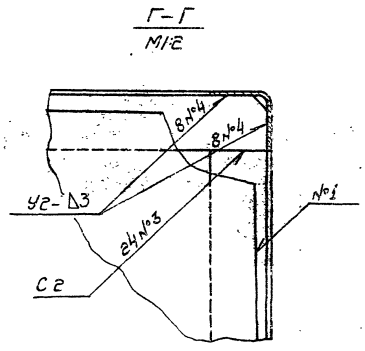

1. На разрезах А-А и Б-Б листы, поз.1,4, условно не показаны.
2. Сварные швы по ГОСТ 14771-69.
3. Сварку уголков короба между собой производить швами №3 и №4. Количество мест сварки указано на всю сборку.
4. Способ сварки по усмотрению технолога.
5.* Размеры для справок.

					К4СБ			
Изм.	Лист	№ докум.	Подп.	Дата	Короб	Лит.	Масса	Масштаб
Разраб.		Жарко				И	51	1:10
Пров.		Денисова			Сборочный чертеж	Лист	Листов 1	
Т.контр.		Каган				ММСС СССР		
Нач. отд.		Бейзерман				Главпромвентиляция		
Н.контр.		Зейликман				ПИ Проектпромвентиляция		
Утв.		Гобза						

Копировал: Формат: 22

Инв. № подл. | Подп. и дата | Взам. инв. № | Инв. № дубл. | Подп. и дата

К5СБ

Серия 1-494-18 Выпуск 1

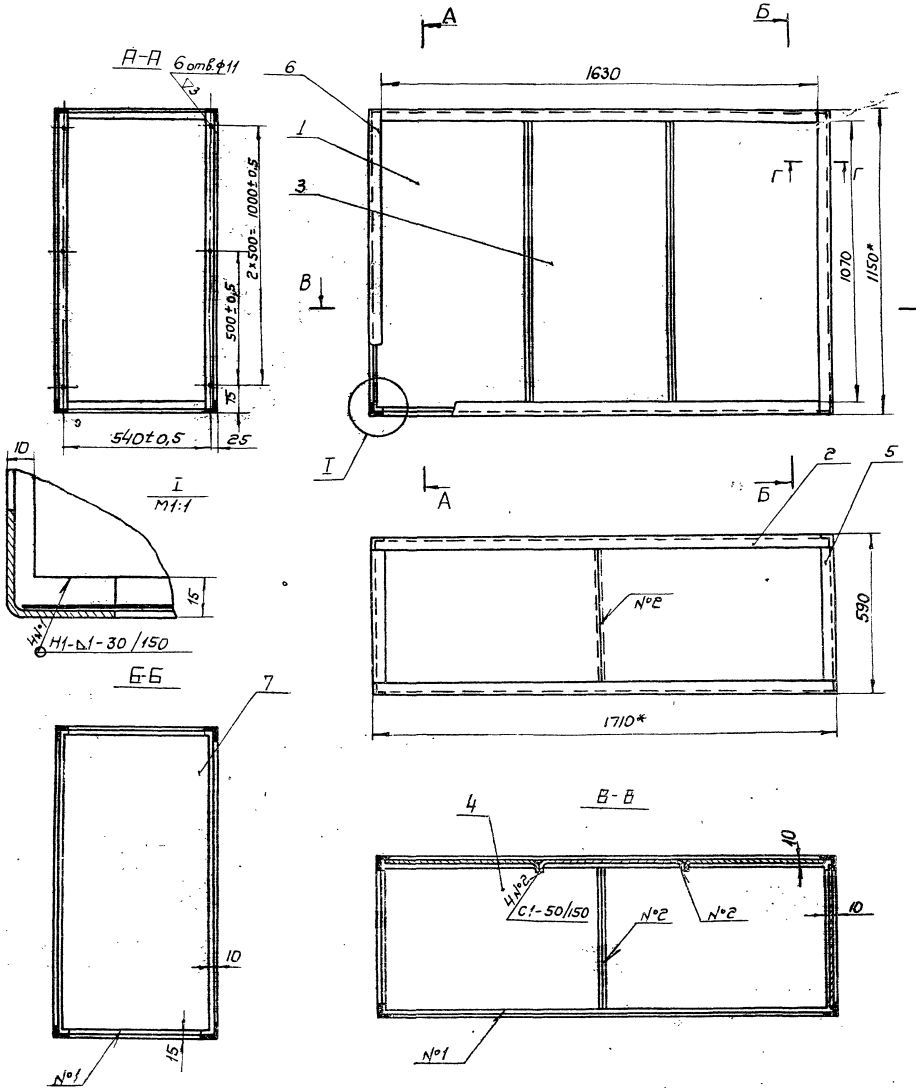

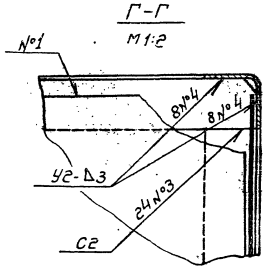

1. На разрезах А-А и Б-Б листы, поз.1,4, условно не показаны.
2. Сварные швы по ГОСТ 14771-69.
3. Сварку уголков короба между собой производить швами №3 и №4. Количество мест сварки указано на всю сборку.
4. Способ сварки по усмотрению технолога.
5.* Размеры для справок.

Изм.	Лист	№ докум.	Подп.	Дата
Разраб.		Жарко		
Пров.		Денисова		
Т.контр.		Каган		
Нач.отд.		Бейзерман		
Н.контр.		Зейликман		
Утв.		Гобза		

К5СБ

Короб

Сборочный чертеж

Лит.	Масса	Масштаб
И	56	1:10

Лист | Листов: 1

МГСС СССР
Главпромвентиляция
ПИ Проектпромвентиляция

Копировал: | Формат: 22

Инв.№ подл. | Подп. и дата | Взам.инв.№ | Инв.№ дубл. | Подп. и дата

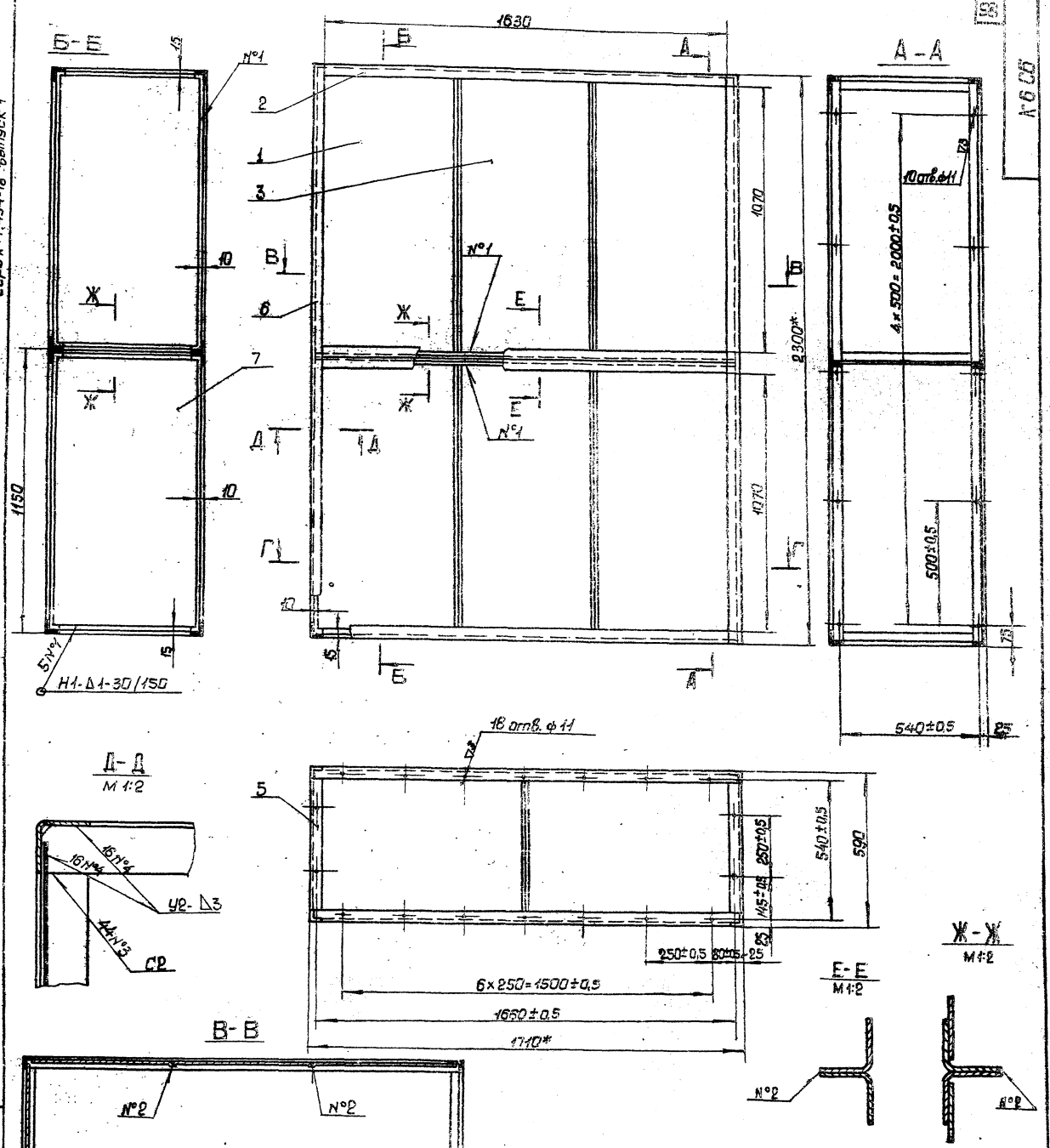

1. На разрезах А-А и Б-Б листы, поз. 1, 4, условно не показаны
2. Сварные швы по ГОСТ 14771-69.
3. Сварку уголков короба между собой производить швами №3 и №4. Количество мест сварки указано на всю сборку.
4. Способ сварки по усмотрению технолога.

5* Размеры для справок.

Изм.	Лист	№ докум.	Подп.	Дата	К6 СБ		
Разраб.		Жарко			Короб Сборочный чертеж	Лит	Масса	Масштаб
Пров.		Денисова				И	88	1:10
Т. контр.		Коган				Лист	Листов 1	
Н. контр.		Бейлерман				ММСС СССР Главпромвентиляция Пиндектпромвентиляция		
Утв.		Гобзо						

Копировал

Формат 22

К7СБ

Серия 1-494-18 Выпуск 1

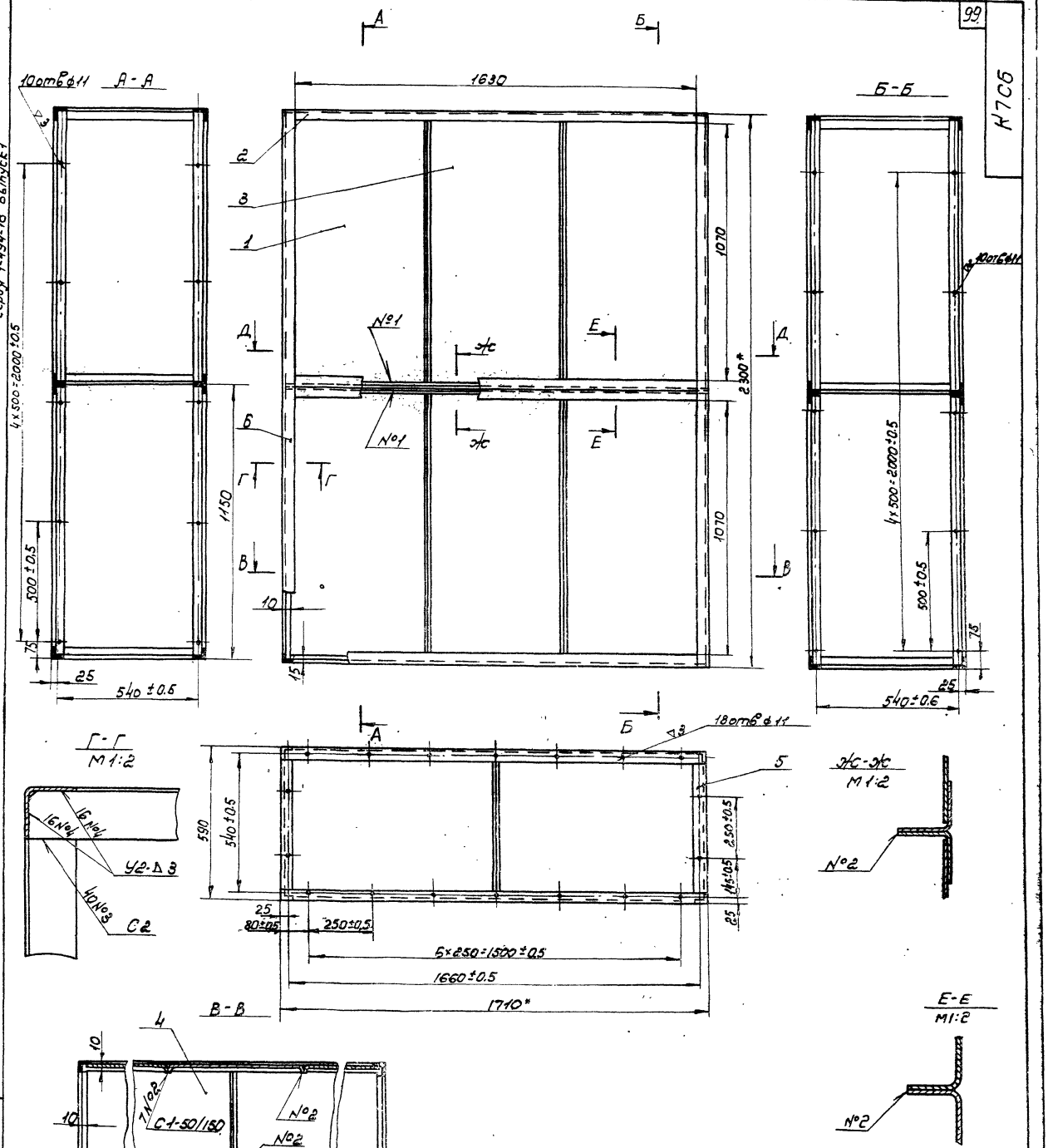

1. На разрезах А-А и Б-Б листы, поз. 1, 4, условно не показаны.
2. Сварные швы по ГОСТ 14771-69.
3. Сварку уголков короба между собой производить швами №3 и №4. Количество мест сварки указано на всю сборку.
4. Способ сварки по усмотрению технолога.
5.* Размеры для справок.

					К7СБ			
Изм.	Лист	№ докум.	Подп.	Дата	Короб Сборочный чертеж	Лит.	Масса	Масштаб
Разраб.		Жарко				И	77	1:10
Пров.		Денисова				Лист	Листов 1	
Т.контр.		Каган				ММСС СССР Главпромвентиляция Пипроектромвентиляция		
Нач. отд.		Бейзерман						
Н.контр.		Зейликман						
Утв.		Гобза						

Инв. № подл. | Подп. и дата | Взам. инв. № | Инв. № дубл. | Подп. и дата

Копировал: [illegible]

Формат: 1

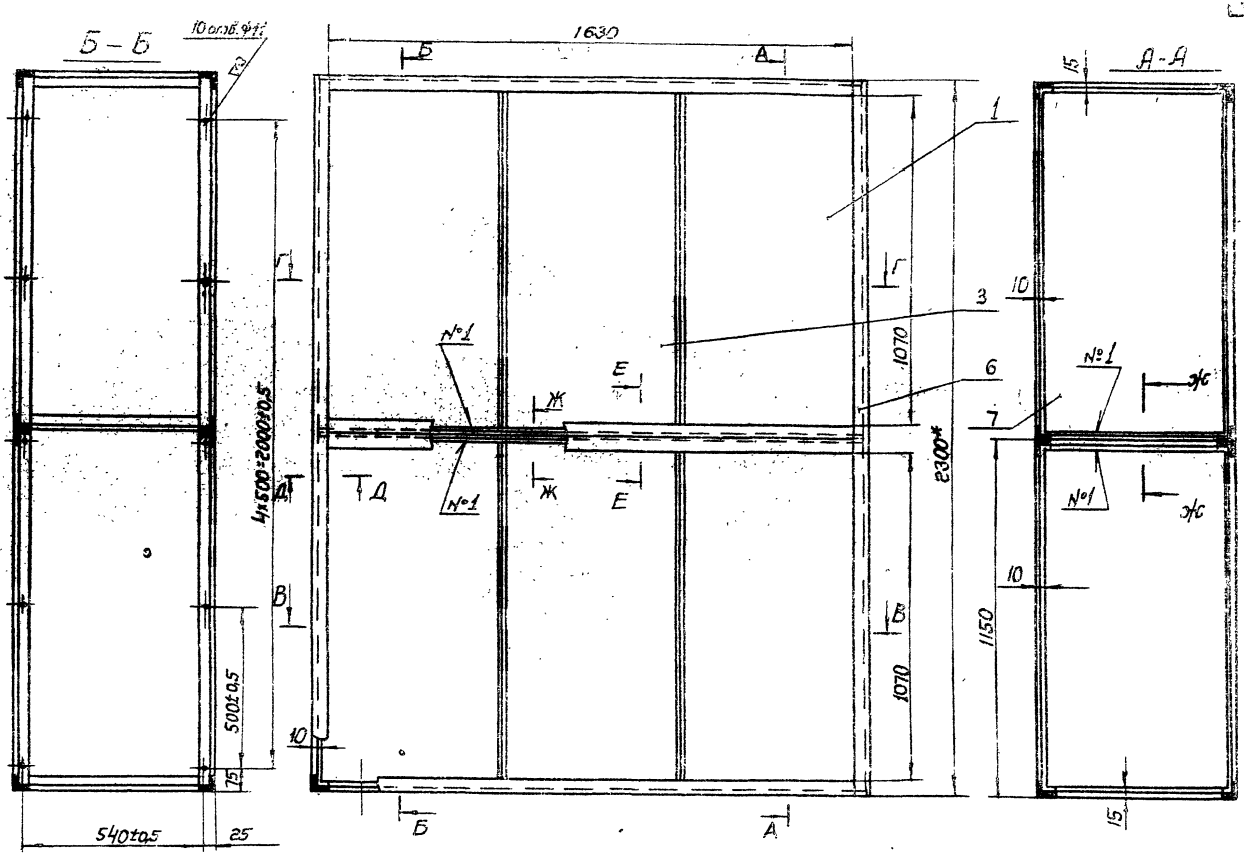

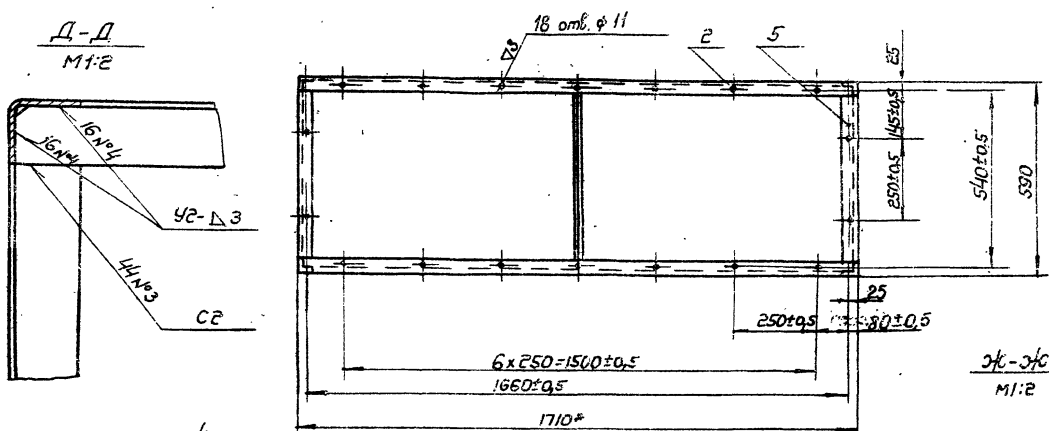

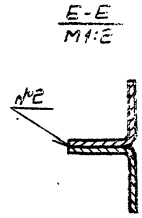

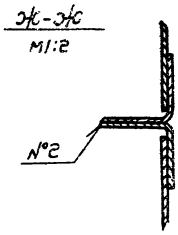

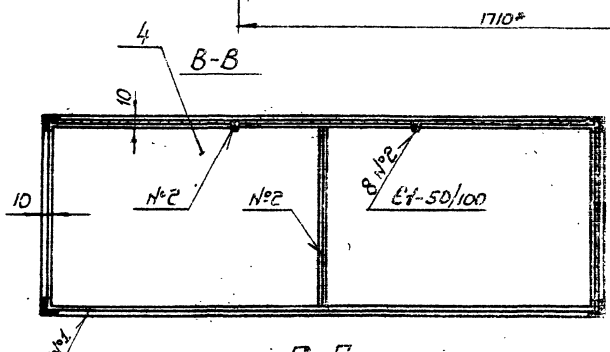

1. На разрезах А-А и Б-Б листы, поз. 1 и 4, условно не показаны.
2. Сварные швы по ГОСТ 14771-69.
3. Сварку уголков короба между собой производить швами №3 и №4. Количество мест сварки указано на всю сборку.
4. Способ сварки по усмотрению технолога.
5.* Размеры для справок.

Изм.	Лист	№ докум.	Подп.	Дата	К8 СБ		
Разраб.		Зверева			Короб сварочный чертеж	Лит.	Масса	Масштаб
Пров.		Денисова					88	1:10
Т.контр.		Гончар				Лист	Листов 1	
Нач.отд.		Обозрина				МИСС СССР Главпромвентиляция ГПИ Проектпромвентиляция		
Н.контр.		Шишкина						
Утв.		Гольцев						

Копировал Чабан

Формат А2

Инв.№ подл. | Подп. и дата | Взам. инв.№ | Инв.№ дубл. | Подп. и дата

К9СБ

Серия 1-494-18 Выпуск 1

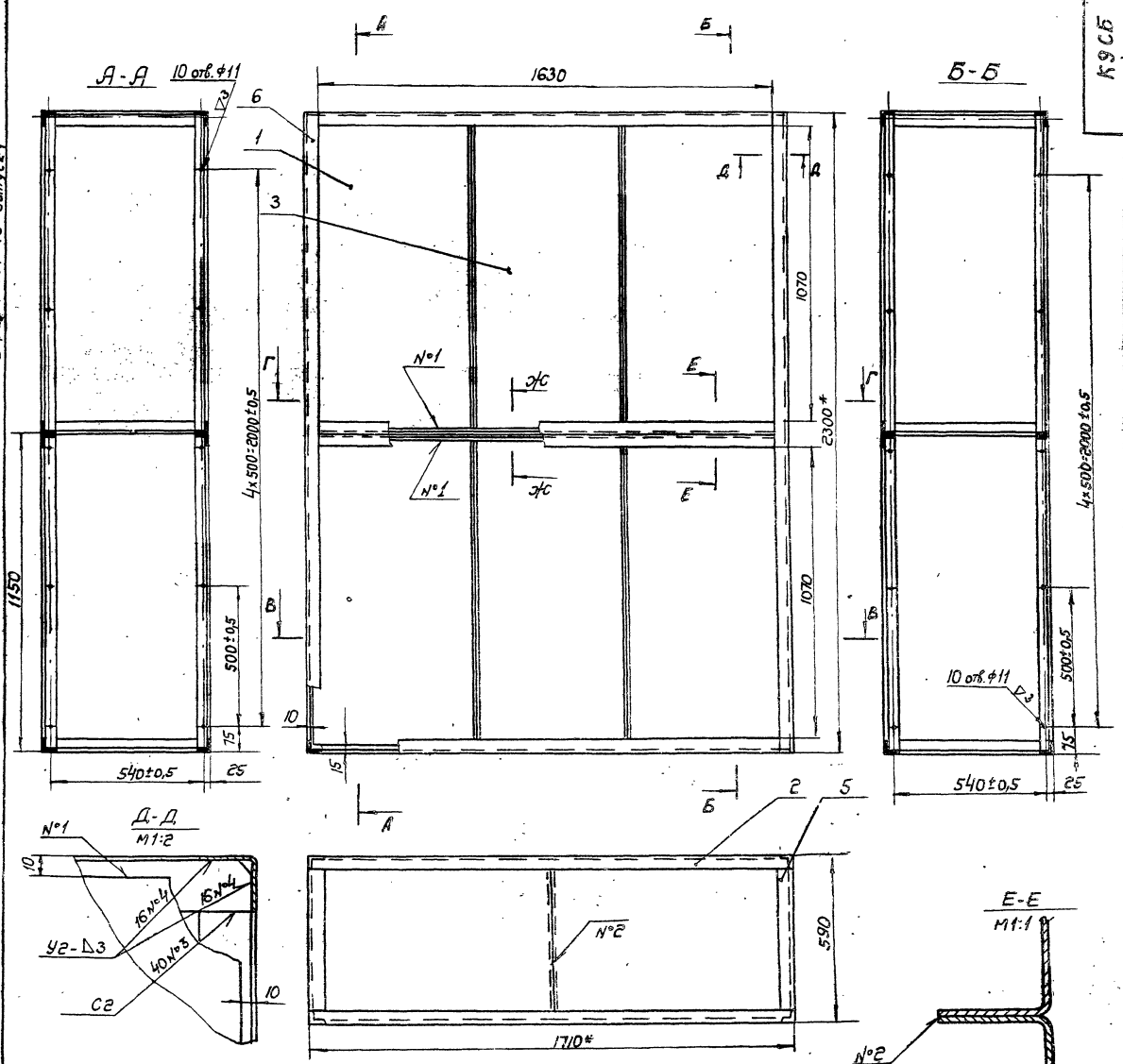

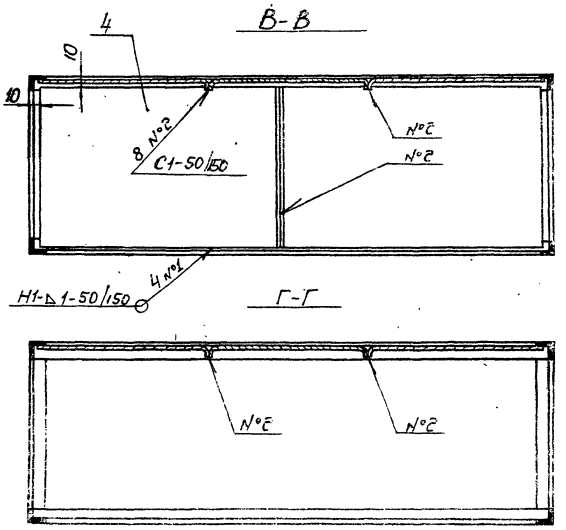

1. На разрезах А-А и Б-Б листы, поз 1, 4, условно не показаны.
2. Сварные швы по ГОСТ 14771-69.
3. Сварку уголков короба между собой производить швами №3 и №4. Количество мест сварки указано на всю сборку.
4. Способ сварки по усмотрению технолога.
5. * Размеры для справок.

Изм.	Лист	№ докум.	Подп.	Дата	К9СБ			
Разраб.		Жарко			Короб Сборочный чертеж	Лит. И	Масса 85	Масштаб 1:1
Пров.		Денисова				Лист	Листов: 1	
Т. контр.		Каган				МГСС СССР Главпромвентиляция ПИ Проектпромвентиляция		
Нач. отд.		Бейзерман						
Н. контр.		Зейликман						
Утв.		Гобза						

Инв. № подл. | Подп. и дата | Взам. инв. № | Инв. № дубл. | Подп. и дата

Копировал: [signature] Формат: 22

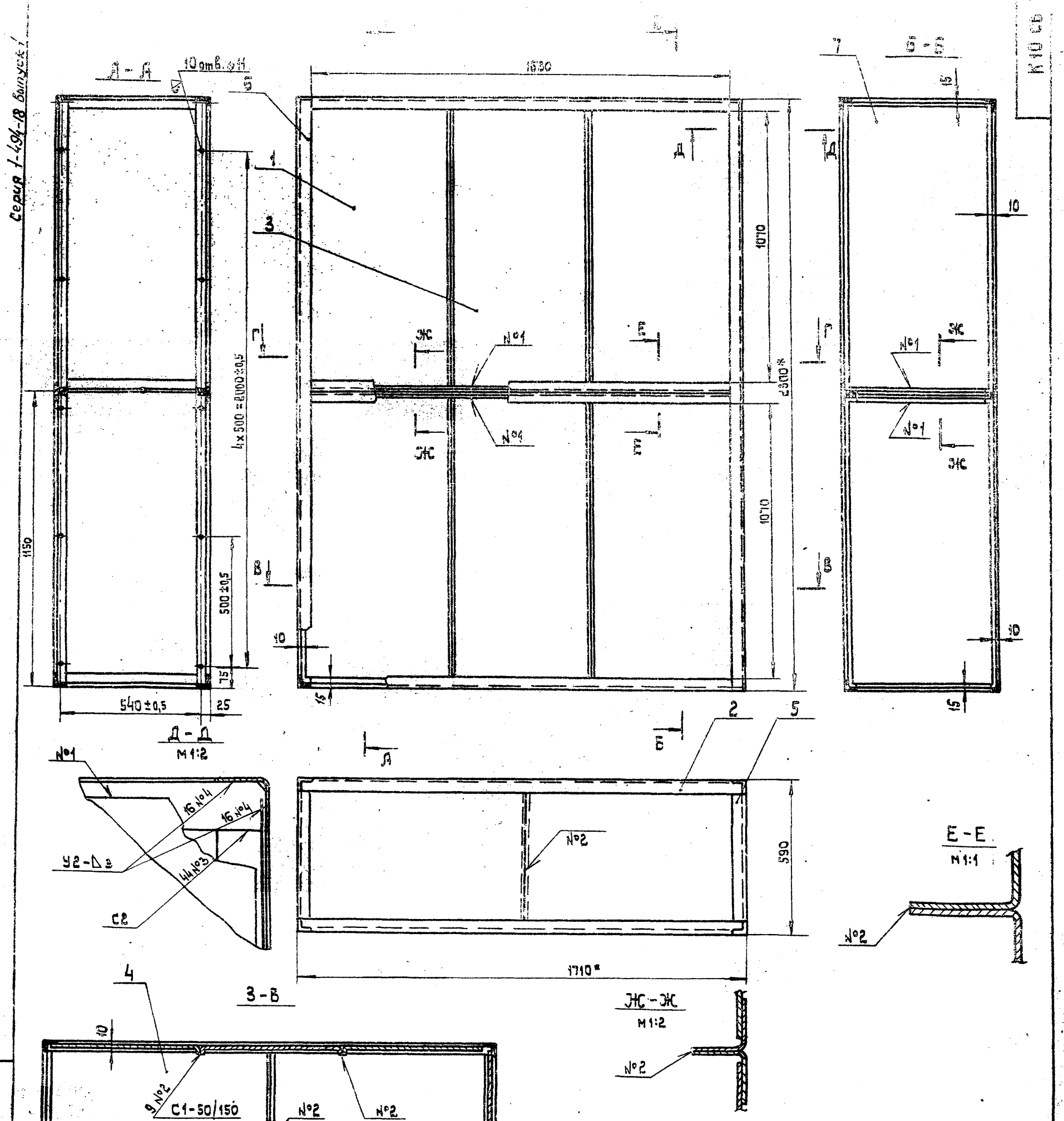

1. На разрезах А-А и Б-Б листы, поз. 1,4, условно не показаны.
2. Сварные швы по ГОСТ 14771-69.
3. Сварку уголков короба между собой производить швами №3 и №4. Количество мест сварки указано на всю сборку.
4. Способ сварки по усмотрению технолога.
5.* Размеры для справок.

Изм.	Лист	№ докум.	Подп.	Дата	К10СБ			
Разраб.		Жарко			Короб Сборочный чертеж	Лит.	Масса	Масштаб
Пров.		Денисова				И	96	1:10
Т. контр.		Казан				Лист	Листов: 1	
Нач. отд.		Бейзерман				МИСС СССР Главпромвентиляция ПИ Проектпромвентиляция		
Н. контр.		Зейликман						
Утв.		Гобза						

Инв. № подл. | Подп. и дата | Взам. инв. № | Инв. № дубл. | Подп. и дата

Копировал: [illegible]

Формат: 32

К11 СБ

Серия 1-494-18 Выпуск 1

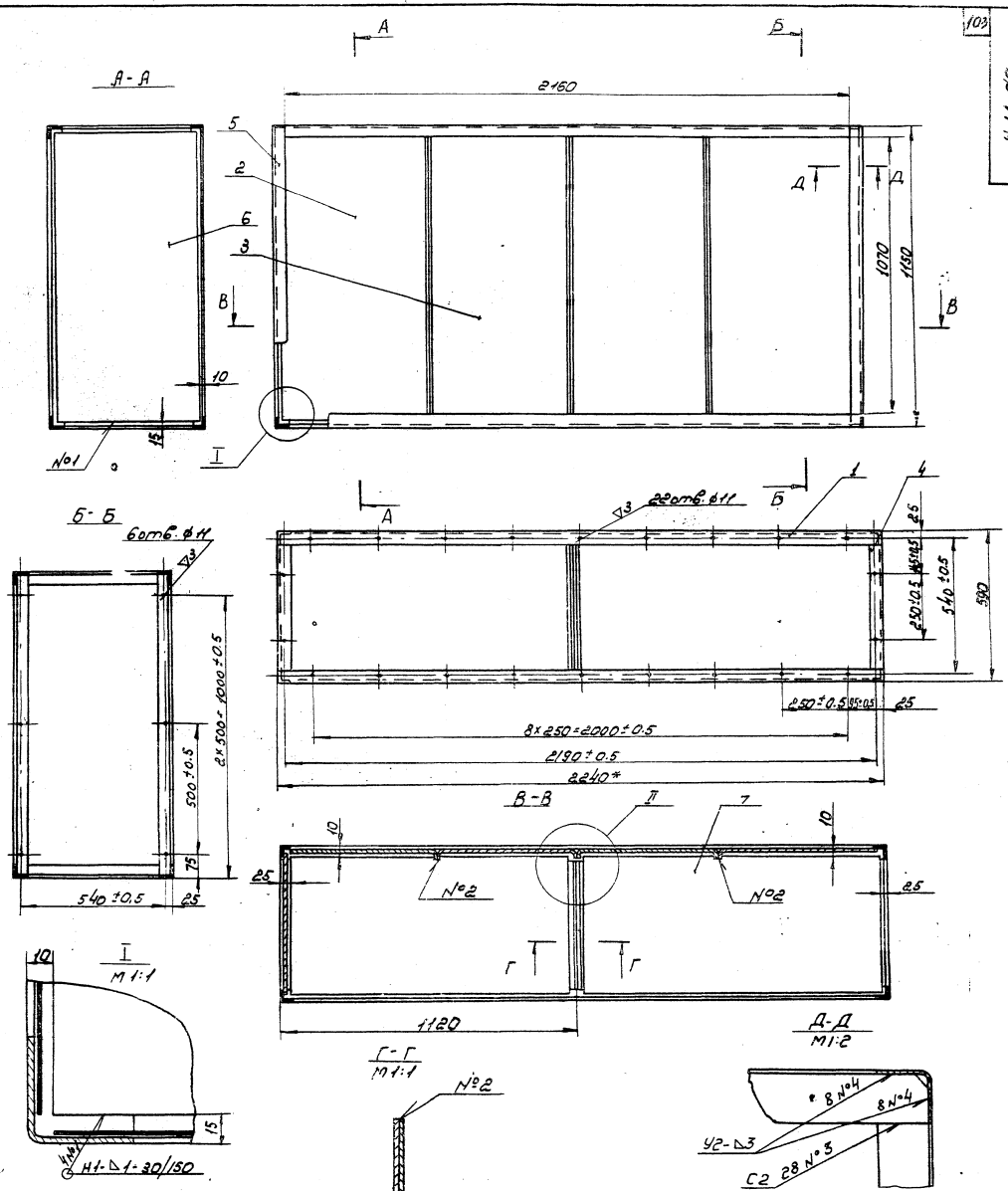

1. На разрезах А-А и Б-Б листы, поз. 2 и 7, условно не показаны.
2. Сварные швы по ГОСТ 14771-69.
3. Сварку уголков короба между собой производить швами №3 и №4. Количество мест сварки указано на всю сборку.
4. Способ сварки по усмотрению технолога.
5.* Размеры для справок.

					К11СБ			
Изм.	Лист	№докум.	Подп.	Дата	Короб	Лит.	Масса	Масштаб
Разраб.	Жарко				Сборочный чертеж	И	60	1:10
Пров.	Денисова					Лист	Листов 1	
Т.контр.	Каган					МИСС СССР Главпромвентиляция ПИ Проектпромвентиляция		
Нач.отд.	Бейзерман							
Н.контр.	Зейликман							
Утв.	Гобза							

Копировал: Формат: 22

Инв.№ подл. | Подп. и дата | Взам. инв.№ | Инв.№ дубл. | Подп. и дата

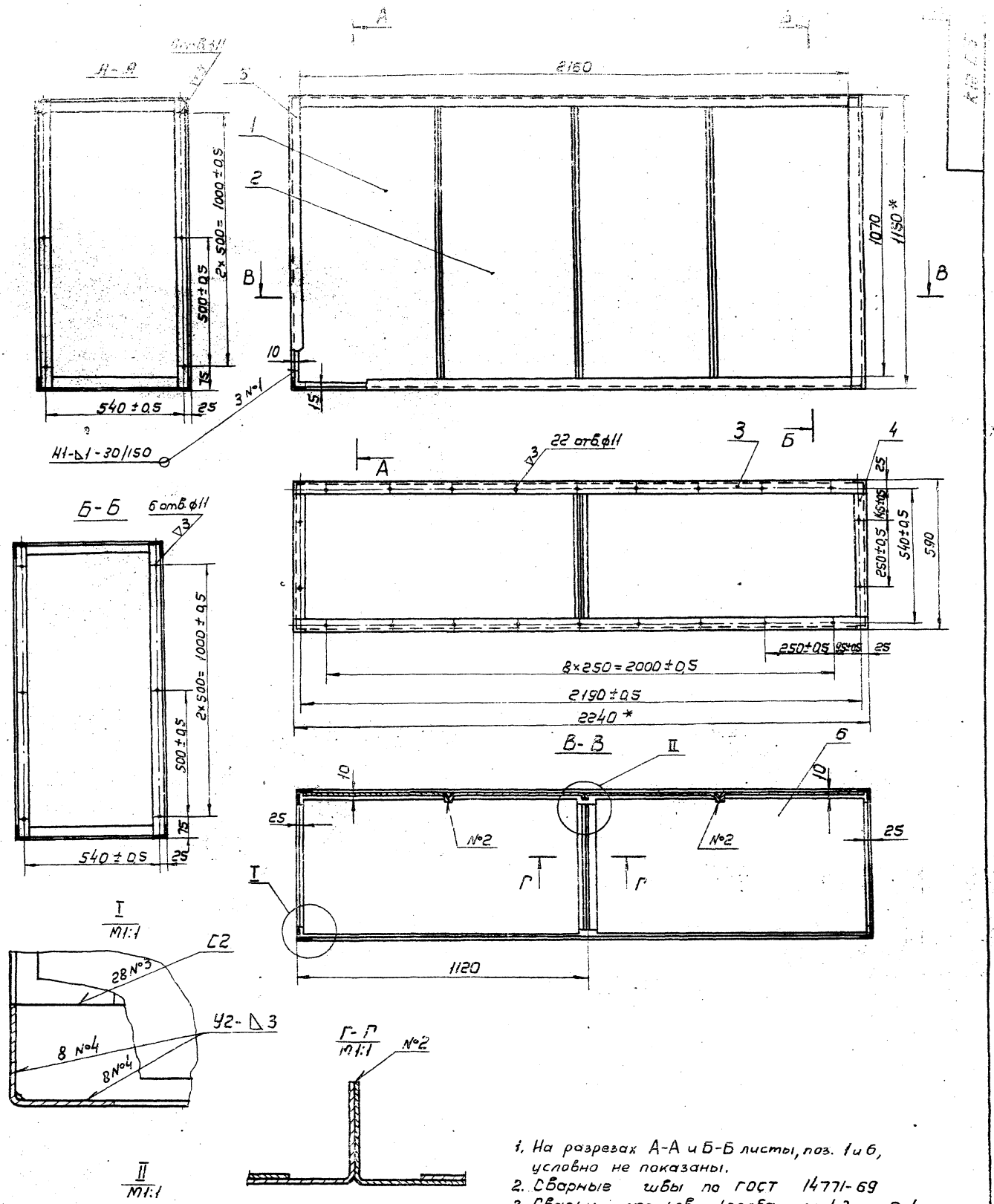

1. На разрезах А-А и Б-Б листы, поз. 1 и 6, условно не показаны.
2. Сварные швы по ГОСТ 14771-69
3. Сварку уголков короба между собой производить швами №3 и №4. Количество мест сварки указано на всю сборку.
4. Способ сварки по усмотрению технолога.
5.* Размеры для справок.

Изм.	Лист	№ докум.	Подп.	Дата	К 12 СБ			
Разраб.		Жарко			Короб Сборочный чертеж	Лит.	Масса	Масштаб
Пров.		Денисова				U	55	1:10
Т.контр.		Каган				Лист 1	Листов 1	
Нач.отд.		Бейзерман				ММСС СССР Главпромвентиляция ПИ Проектпромвентиляция		
Н.контр.		Зейлигман						
Утв.		Гавза						

Копировал В.—

Формат 22

Серия 1-494-18 выпуск 1

Инв.№ подл. | Подп. и дата | Взам.инв.№ | Инв.№ дубл. | Подп. и дата

Серия 1-494-18 Выпуск 1

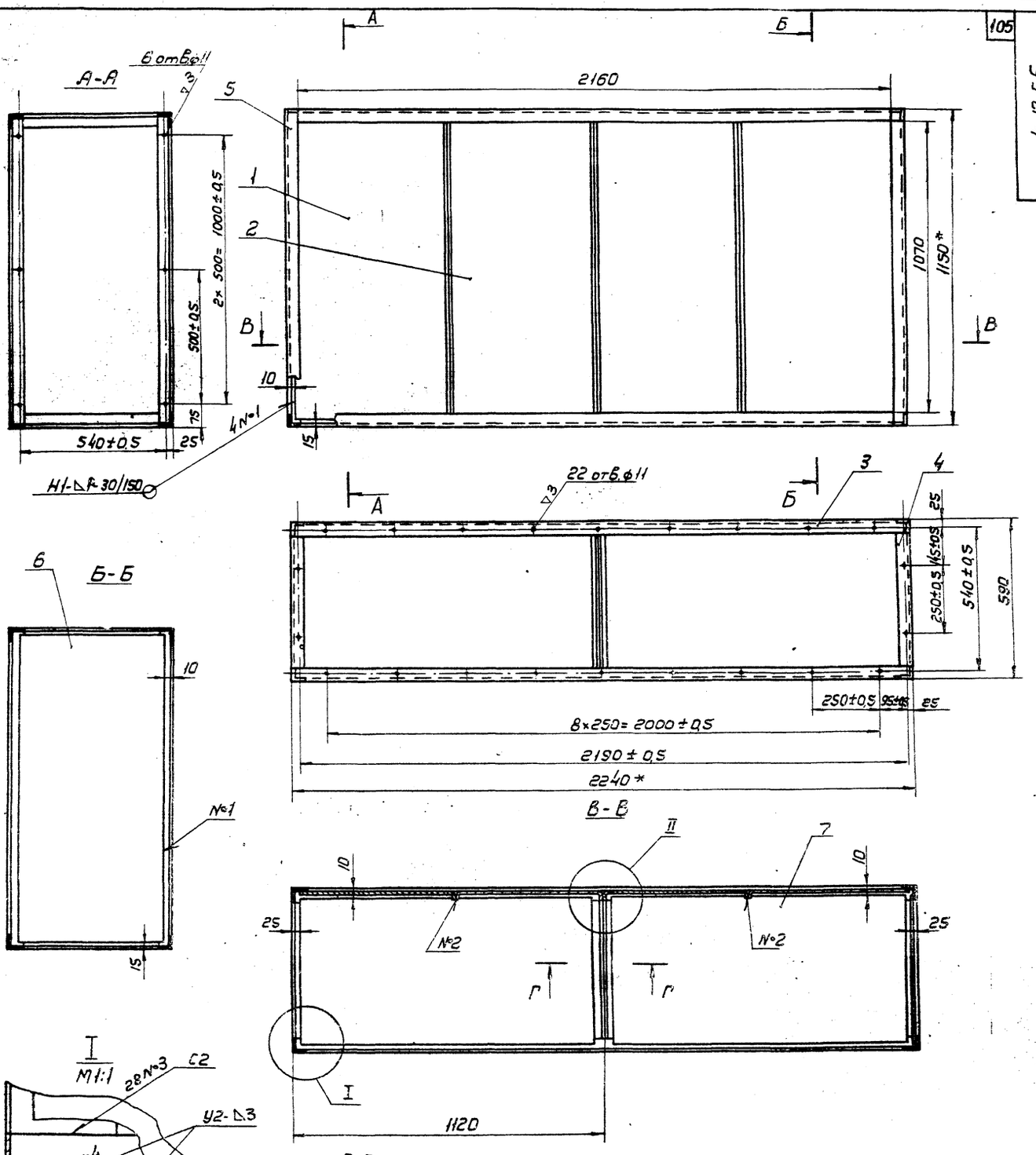

1. На разрезах А-А и Б-Б листы, поз 1 и 7, условно не показаны.
2. Сварные швы по ГОСТ 14771-69
3. Сварку уголков короба между собой производить швами №3 и №4. Количество мест сварки указано на всю сборку.
4. Способ сварки по усмотрению технолога.
5. * Размеры для справок.

Изм.	Лист	№ докум.	Подп.	Дата	
Разраб.		Жарко			
Пров.		Денисова			
Т. контр.		Коган			
Нач. отд.		Бендерский			
Н. контр.		Рейцикман			
Утв.		Гобза			

К 13 СБ

Короб
Сборочный чертеж

Лит.	Масса	Масштаб
У	60	1:10
Лист	Листов 1	

МИСС СССР
Главпромвентиляция
ПИ Проектпромвентиляция

Копировал:

Формат: А2

Инв. № подл. | Подп. и дата | Взам. инв. № | Инв. № дубл. | Подп. и дата

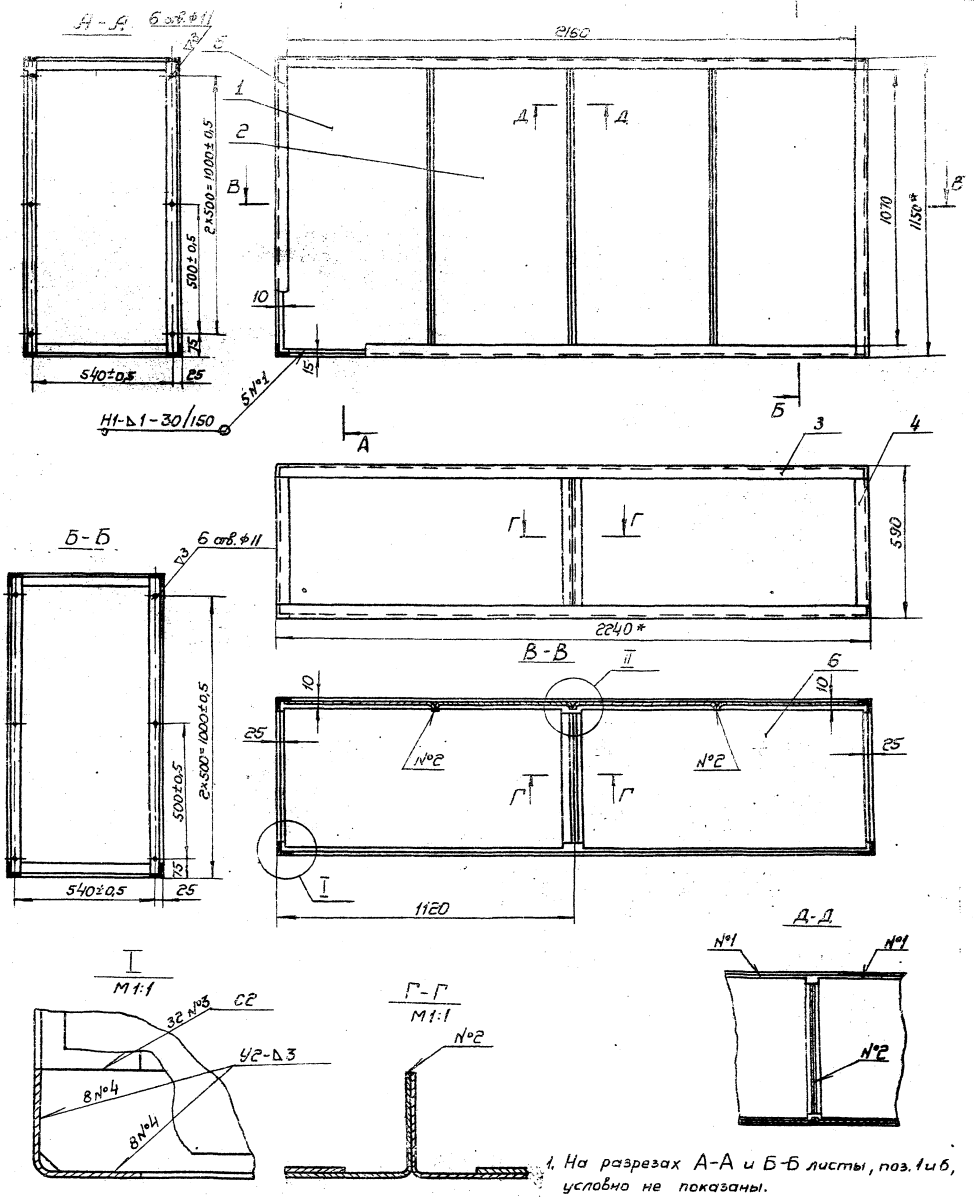

1. На разрезах А-А и Б-Б листы, поз. 1 и 6, условно не показаны.
2. Сварные швы по ГОСТ 14771-69.
3. Сварку уголков короба между собой производить швами №3 и №4. Количество мест сварки указано на всю сборку.
4. Способ сварки по усмотрению технолога.
5. * Размеры для справок.

Изм.	Лист	№ докум.	Подп.	Дата	К14СБ		
Разраб.	Жарко				Короб	Лит.	Масса	Масштаб
Пров.	Денисова				Сборочный чертеж	И	66	1:10
Т. контр.	Каган					Лист	Листов 1
Нач. отд.	Бейзерман					ММСС СССР Главпромвентиляция ПИ Проектпромвентиляция	
Н. контр.	Зайцев						
Утв.	Гобза						

Копировал: [illegible] Формат: 62

Серия 1-494-18 выпуск 1

К14СБ

Подп. и дата | Взам. инв. № | Инв. № дубл. | Подп. и дата | Инв. № подл.

К 15 СБ

Серия 1-494-18 выпуск 1

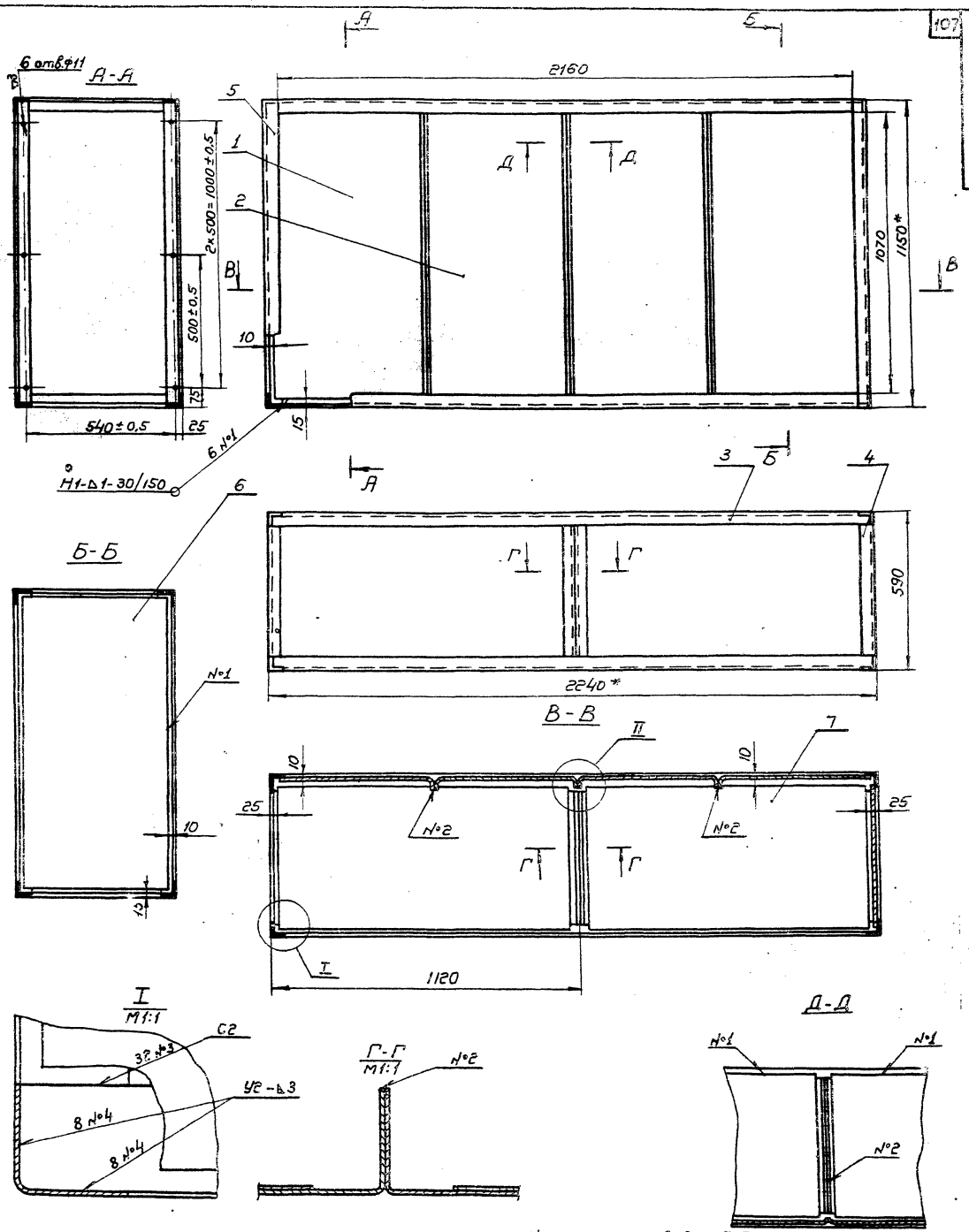

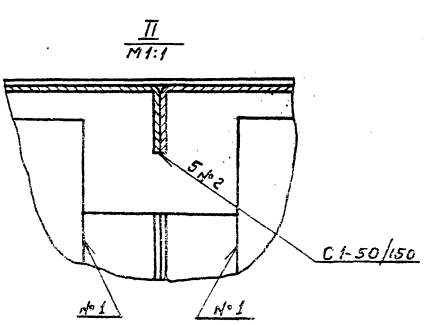

1. На разрезах А-А и Б-Б листы, поз. 1 и 7, условно не показаны.
2. Сварные швы по ГОСТ 14771-69.
3. Сварку уголков короба между собой производить швами №3 и №4. Количество мест сварки указано на всю сборку.
4. Способ сварки по усмотрению технолога.
5.* Размеры для справок.

					К 15 СБ			
Изм.	Лист	№ докум.	Подпись	Дата	Короб Сборочный чертеж	Лит.	Масса	Масштаб
Разраб.		Жарко				И	71	1:10
Пров.		Денисова				Лист	Листов: 1	
Т. контр.		Каган				ММСС СССР Главпромвентиляция ЛС Проектпромвентиляция		
Нач. отд.		Бейзерман						
Н. контр.		Зейликман						
Утв.		Гобза						

Копировал: Фор-

Формат: СС

Инв. № подл. | Подп. и дата | Взам. инв. № | Инв. № дубл. | Подп. и дата

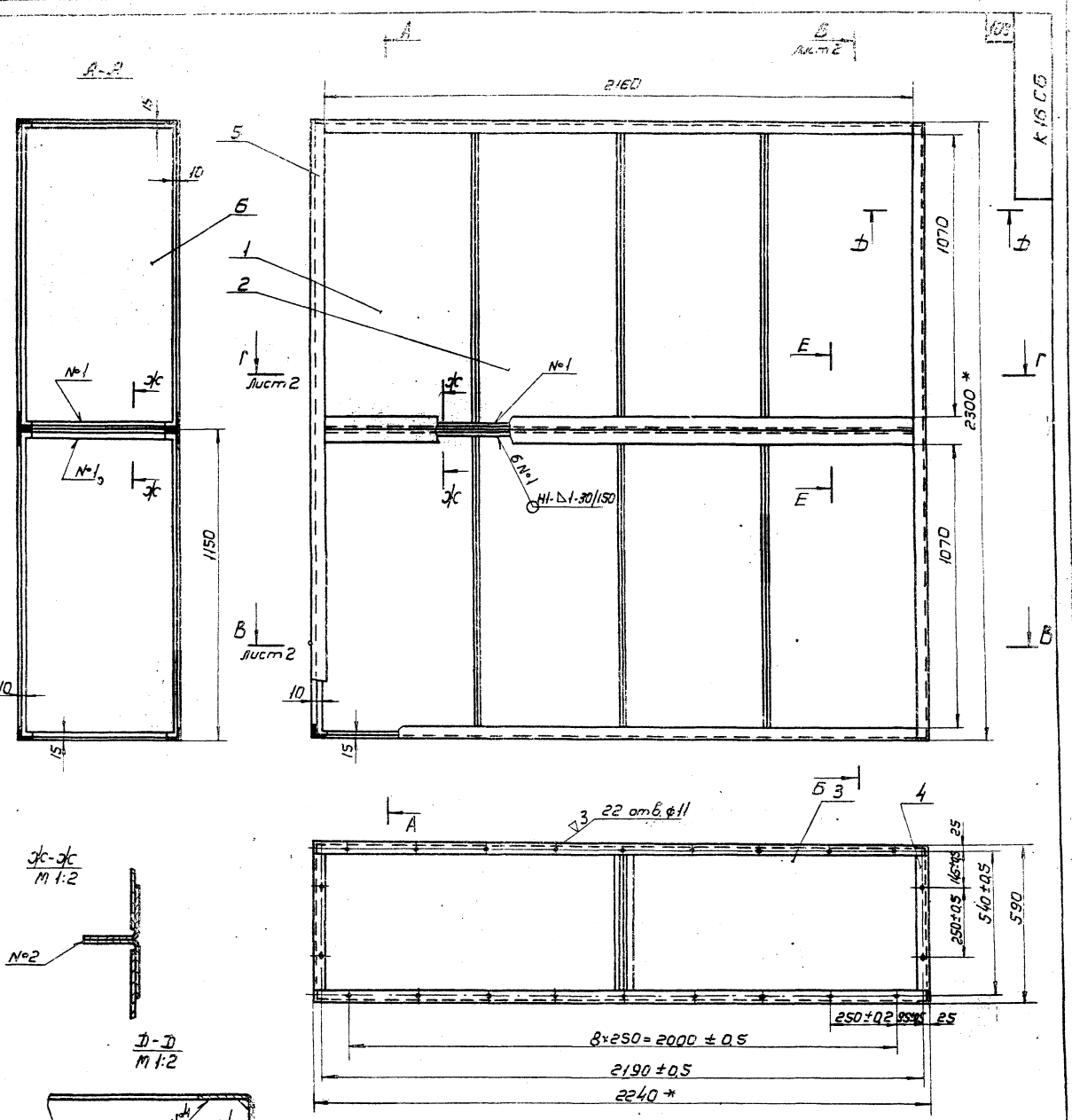

1. На разрезах А-А и Б-Б листы, поз. 1 и 7, условно не показаны.
2. Сварные швы по ГОСТ 14771-69.
3. Сварку уголков короба между собой производить швом №3 и №4. Количество мест сварки указано на всю сборку.
4. Способ сварки по усмотрению технолога.
5. * Размеры для справок.

					К 16 СБ			
Изм.	Лист	№ докум.	Подп.	Дата	Короб Сборочный чертеж	Лит.	Масса	Масштаб
Разраб.		Жарко				У	108	1:10
Пров.		Денисова				Лист 1	Листов 2	
Т. контр.		Каган				МИСС СССР Главпромвентиляция П.И. Проектпромвентиляция		
Нач. отд.		Бейзерман						
Н. контр.		Зейликман						
Утв.		Гобза						

Копировал: В.-

Формат 22

Инв. № подл. | Подп. и дата | Взам. инв. № | Инв. № дубл. | Подп. и дата

Г-Г лист 1

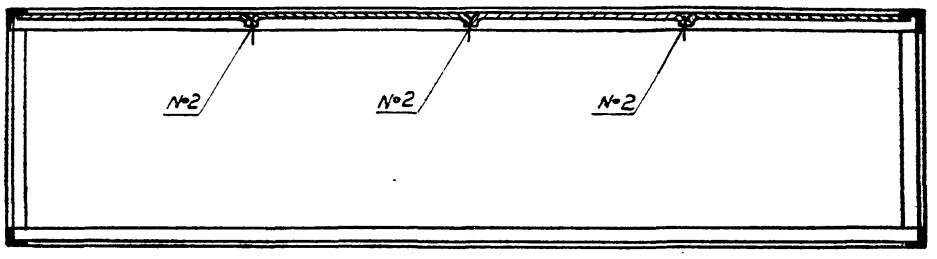

Е-Е лист 1
М1:1

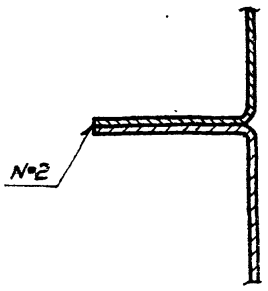

Серия 1-494-18 Выпуск 1

Изм.	Лист	№ докум.	Подп.	Дата
Разраб.		Жарко		
Пров.		Денисова		
Т.контр.		Каган		
Нач. отд.		Бейзерман		
Н.контр.		Зеличенок		
Утв.		Гобза		

К 17 СБ

Короб
Сборочный чертеж

Лит.	Масса	Масштаб
У	—	1:10

Лист 2 | Листов 2

МИСС СССР
Главпромвентиляция
ПИ Проектпромвентиляция

Копировал: Б— Формат: А2

К 16 СБ

Б-Б лист 1

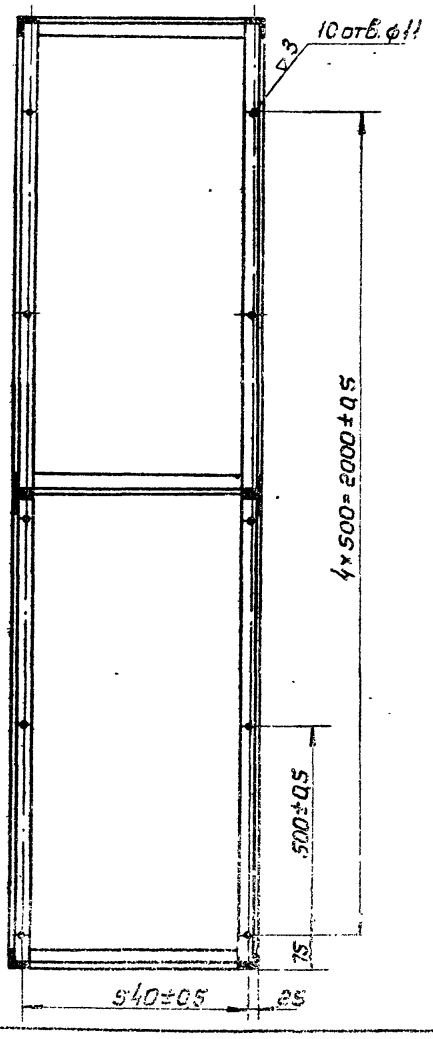

В-В лист 1

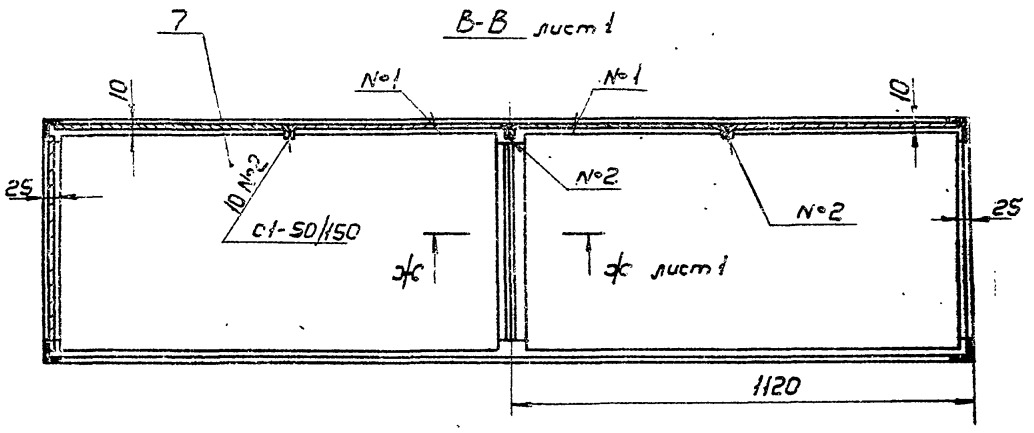

Г-Г лист 1

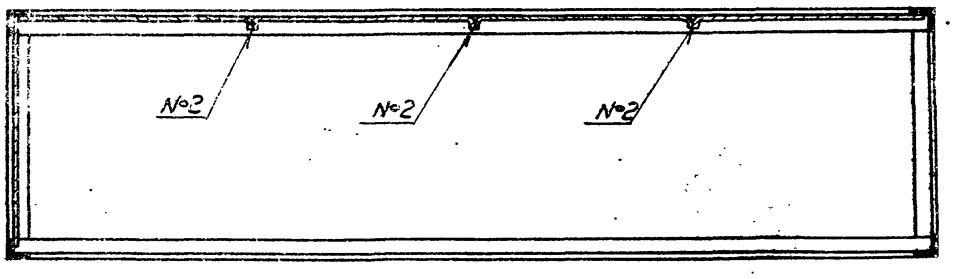

Изм.	Лист	№ докум.	Подп.	Дата
Разраб.		Жарко		
Пров.		Денисова		
Т.контр.		Каган		
Нач. отд.		Бейзерман		
Н.контр.		Зеличенок		
Утв.		Гобза		

К 16 СБ

Короб
Сборочный чертеж

Лит.	Масса	Масштаб
У	—	1:10

Лист 2 | Листов 2

МИСС СССР
Главпромвентиляция
ПИ Проектпромвентиляция

Копировал: Б Формат: А2

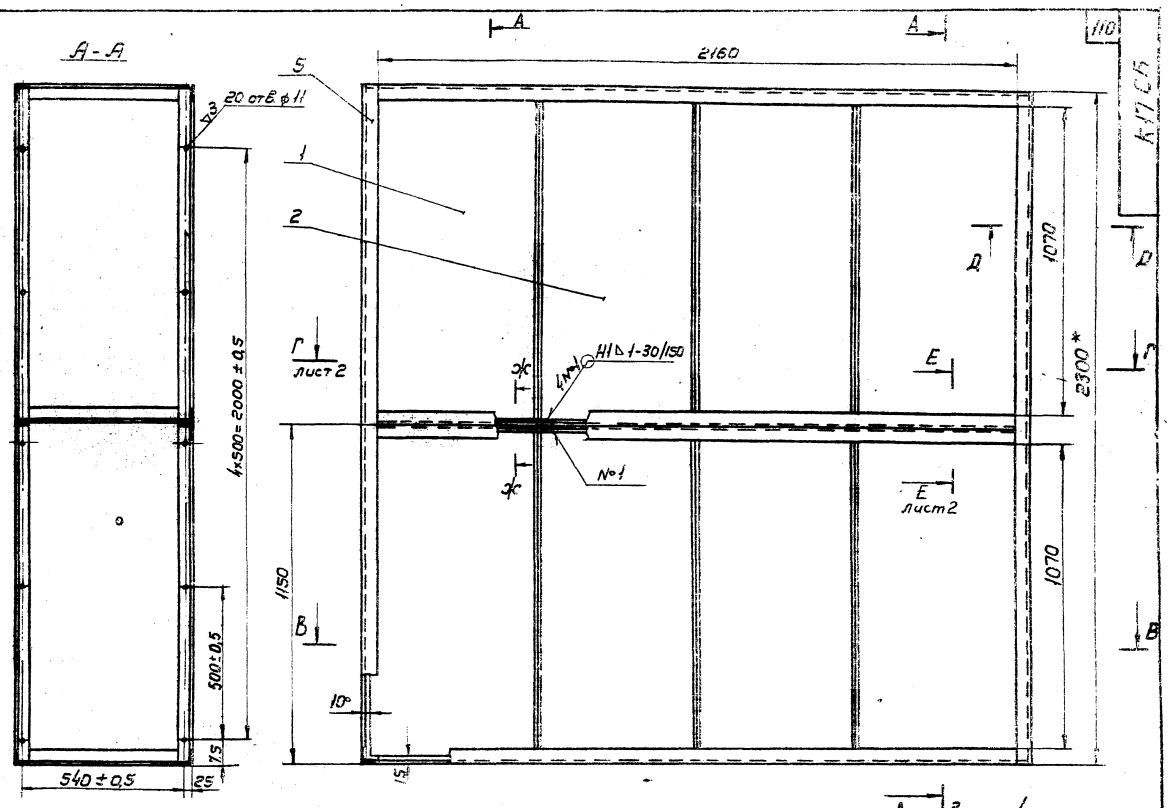

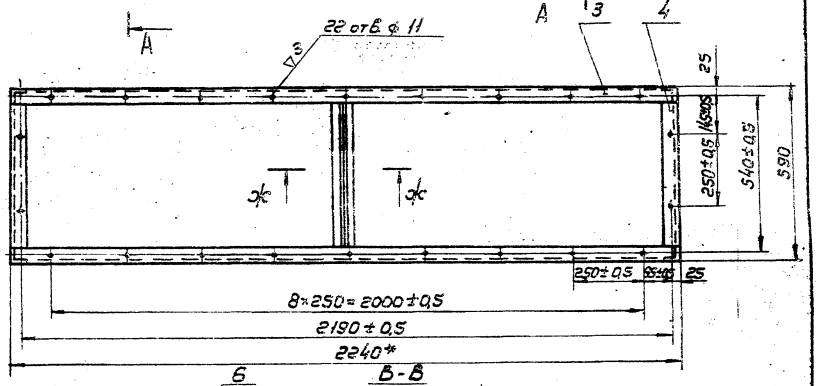

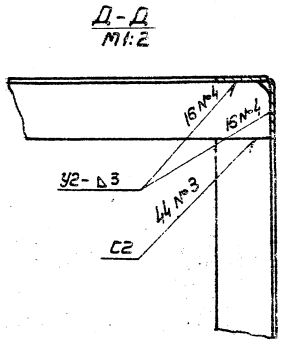

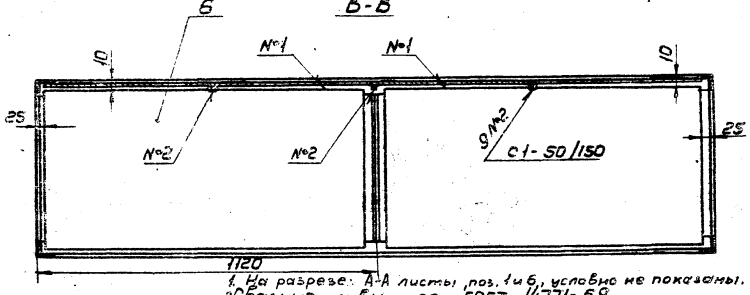

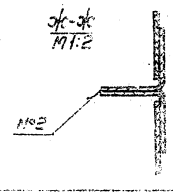

1. На разрезе: А-А листы поз. 1 и 6, условно не показаны.
2. Сварные швы по ГОСТ 14771-69.
3. Сварку уголков короба между собой производить швами №3 и №4. Количество мест сварки указано на всю сборку.
4. Способ сварки по усмотрению технолога.
5. * Размеры для справок.

Изм.	Лист	№ докум.	Подп.	Дата
Разраб.		Жарко		
Пров.		Денисова		
Т.контр.		Коган		
Нач.отд.		Бейлерман		
Н.контр.		Зейликман		
Утв.		Гобза		

К17С5

Короб
Сборочный чертеж

Лист	Масса	Масштаб
У	97	1:10

Лист 1 Листов 2

КМСС СССР
Главпромвентиляция
П.И. Проектпромвентиляция

Копировал: Формат: 22

Серия 1-494-18 Выпуск 1

Инв. № подл. | Подп. и дата | Взам. инв. № | Инв. № дубл. | Подп. и дата

Серия 1-494-18 : Выпуск 1

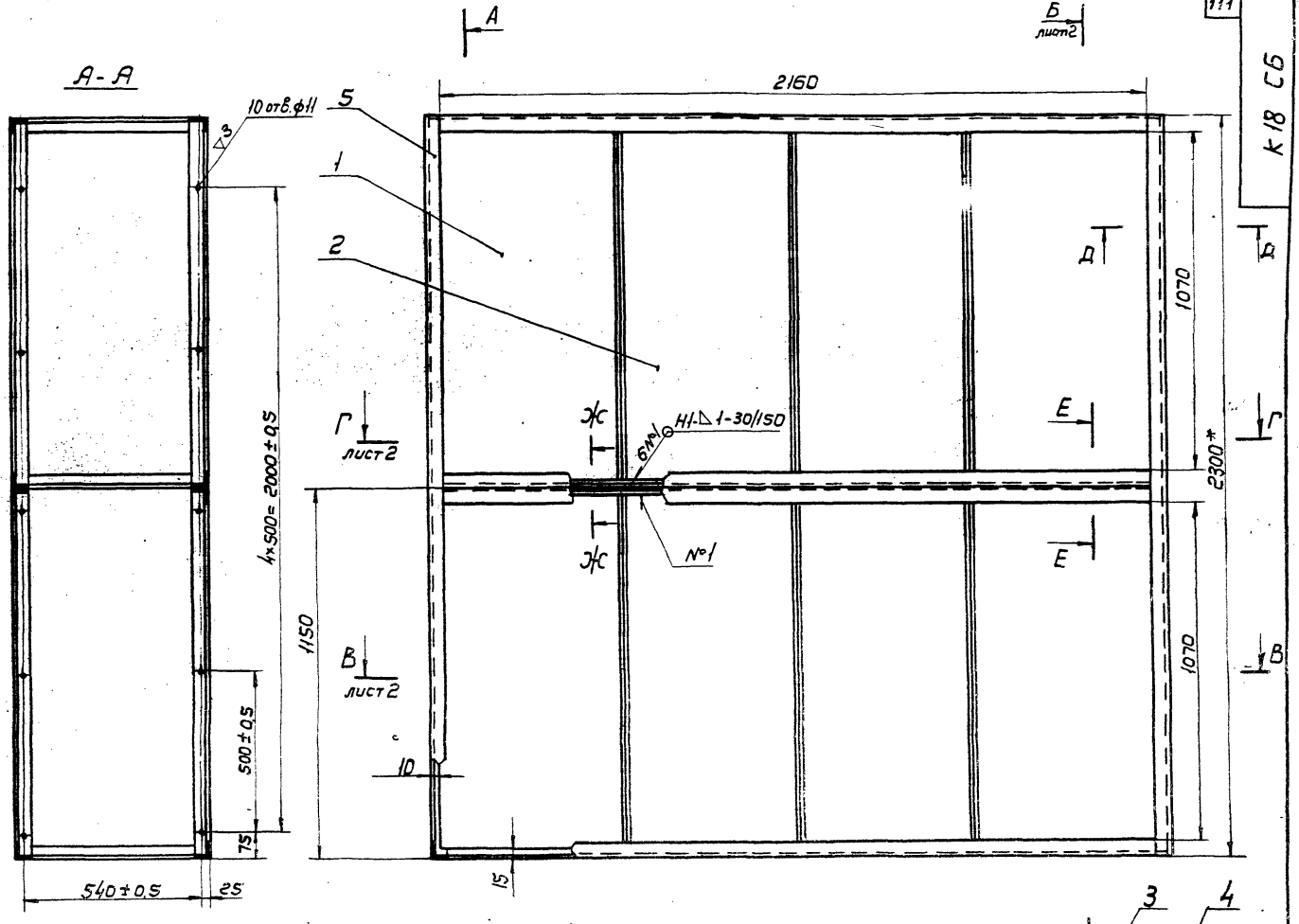

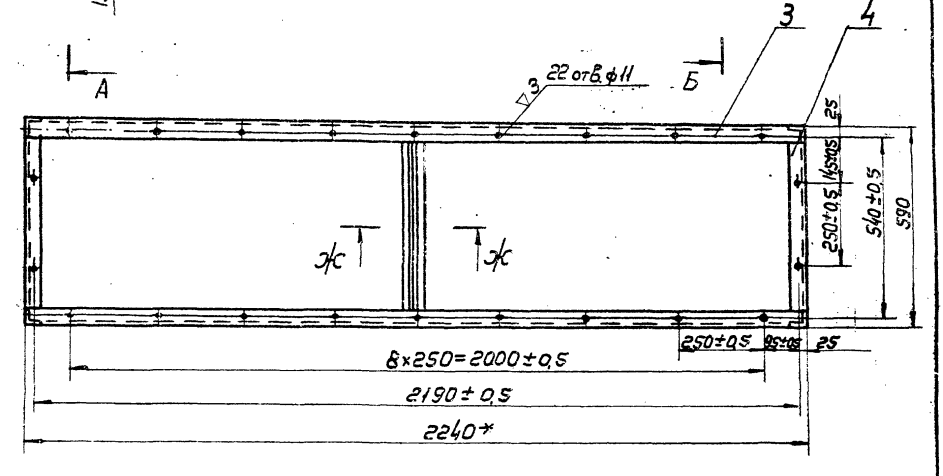

Д-Д
М1:2

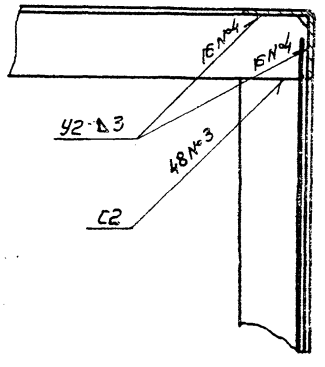

Е-Е
М1:1

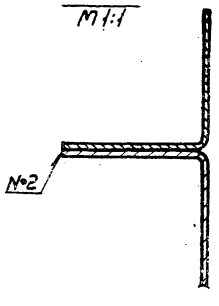

Ж-Ж
М1:1

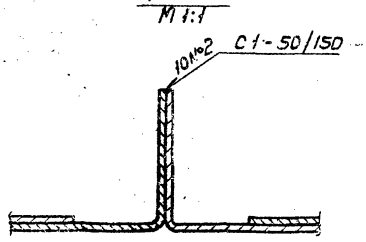

1. На разрезах А-А и Б-Б листы, поз. 1 и 7, условно не показаны.
2. Сварные швы по ГОСТ 14771-69.
3. Сборку уголков короба между собой производить швами №3 и №4. Количество мест сварки указано на всю сборку.
4. Способ сборки по усмотрению технолога.
5. * Размеры для справок.

Изм.	Лист	№ докум.	Подп.	Дата	К 18 СБ		
Разраб.		Жарко			Короб Сборочный чертеж	Лит.	Масса	Масштаб
Пров.		Денисова				У	108	1:10
Т. контр.		Коган				Лист 1	Листов 5	
Нач. отд.		Бейзерман				МИССС СССР Главпромвентиляция ЦКБ Проектпромвентиляция		
Н. контр.		Зеилькман						
Утв.		Гобза						

Копировал: Ф. —

Формат: А2

Инв. № подл. | Подп. и дата | Взам. инв. № | Инв. № дубл. | Подп. и дата

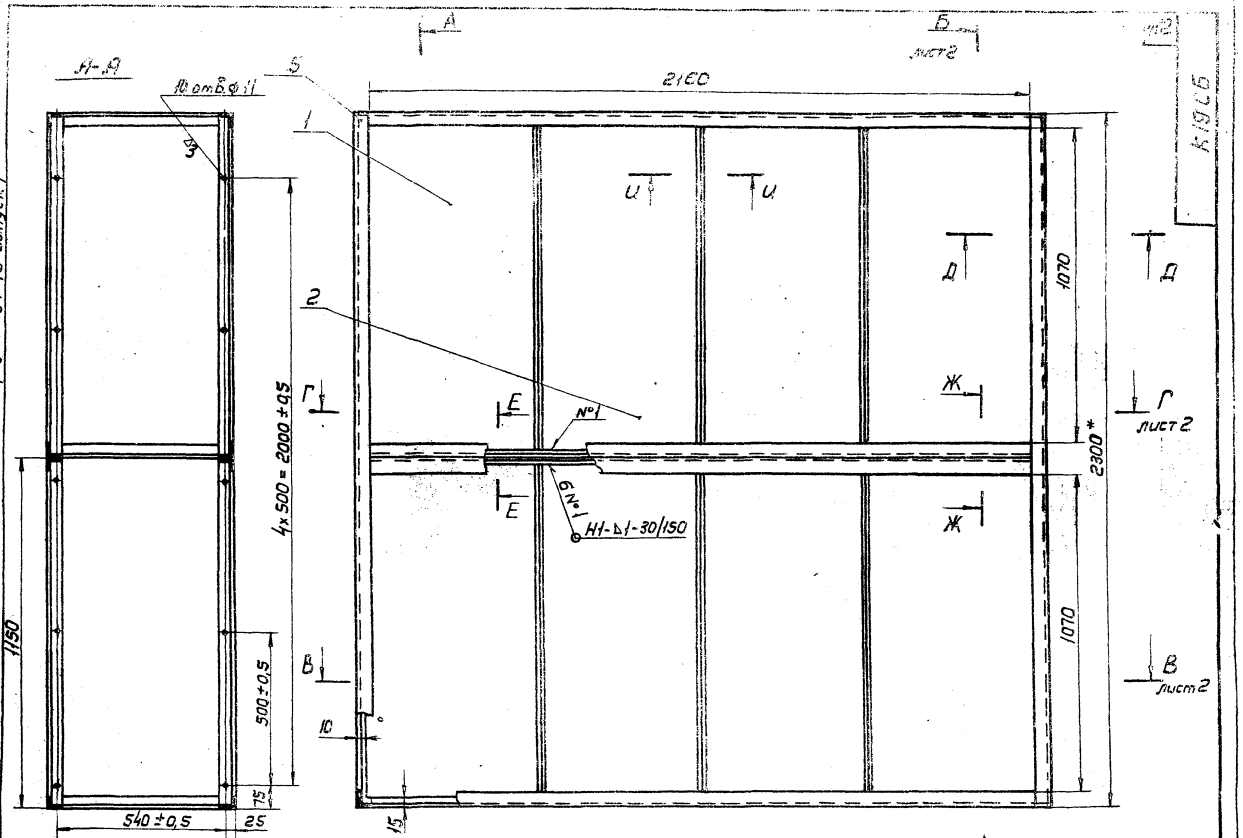

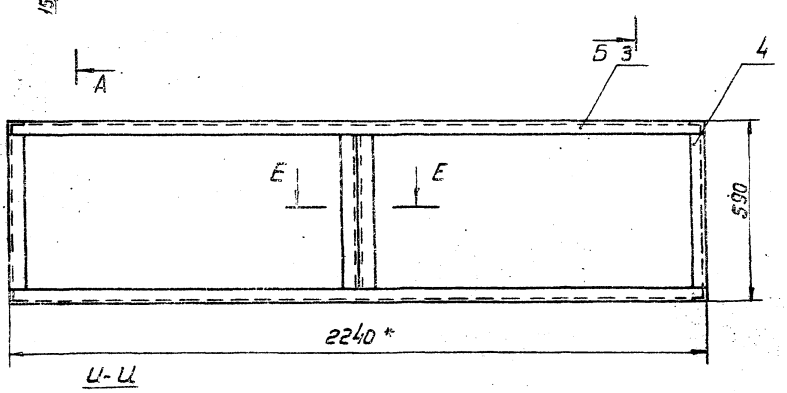

Д-Д
М1:2

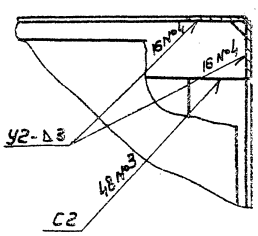

И-И

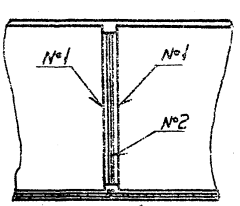

Е-Е
М1:1

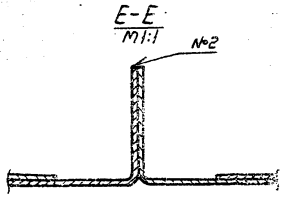

Ж-Ж
М1:1

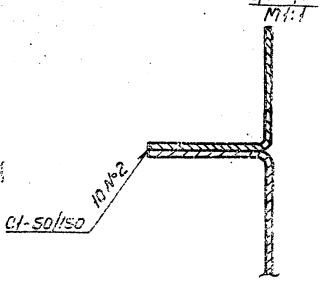

1. На разрезах А-А и Б-Б листы, поз. 1 и 6, условно не показаны.
2. Сварные швы по ГОСТ 14771-69.
3. Сварку уголков короба между собой производить швами №3 и №4. Количество мест сварки указано на всю сборку.
4. Способ сварки по усмотрению технолога.
5. * Размеры для справок.

Изм.	Лист	№ докум.	Подп.	Дата	К 19 СБ			
Разраб.	Жарко				Короб Сборочный чертеж	Лит.	Масса	Масштаб
Пров.	Денисова					У	108	1:10
Т. контр.	Каган					Лист	Листов 2	
Нач. отд.	Бейзельман					ММСС СССР Главпромвентиляция Л.И. Проектпромвентиляция		
Н. контр.	Гейликман							
Утв.	Гобза							

Копировал: В.

Формат: 22

Инв. № подл. | Подп. и дата | Взам. инв. № | Инв. № дубл. | Подп. и дата

Серия 1-494-18 Выпуск 1

Инв. № подл. | Подп. и дата | Взам. инв. № | Инв. № дубл. | Подп. и дата

Б-Б лист 1

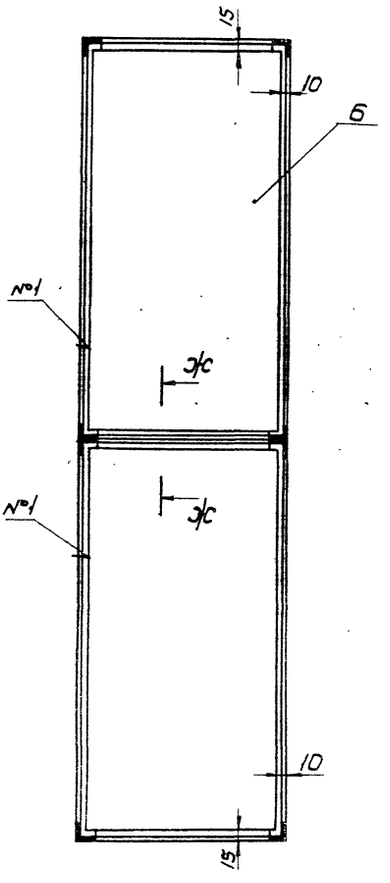

В-В лист 1

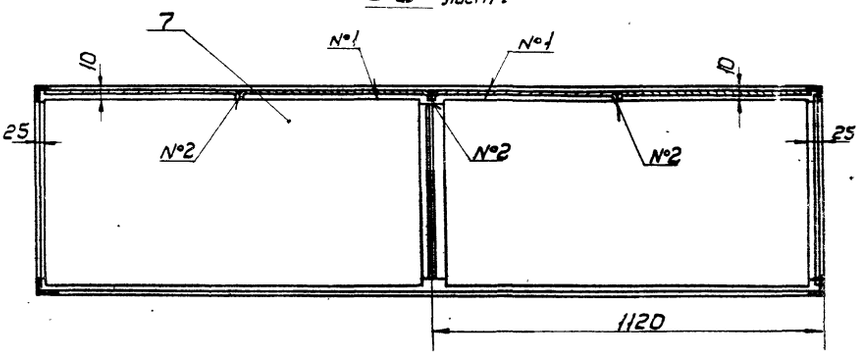

Г-Г лист 1

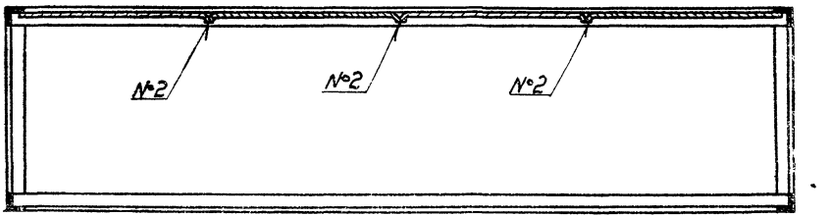

Изм.	Лист	№ докум.	Подп.	Дата
Разраб.		Жарко		
Пров.		Денисова		
Т. контр.		Каган		
Нач. отд.		Бейзерман		
Н. контр.		Зейлигман		
Утв.		Гобза		

К 18 СБ

Короб
Сборочный чертеж

Лит.	Масса	Масштаб
У	—	1:10

Лист 2 | Листов 2

МИСС СССР
Главпромвентиляция
ПИ Проектпромвентиляция

Копировал: Вз —

Формат: 12

Инв. № подл. | Подп. и дата | Взам. инв. № | Инв. № дубл. | Подп. и дата

Б-Б лист 1

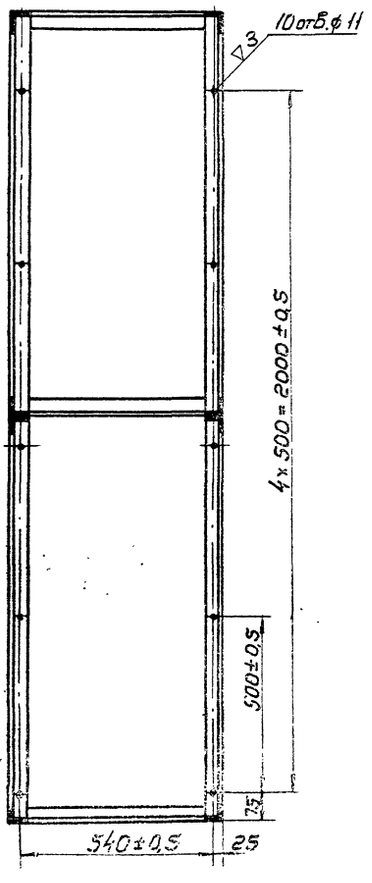

В-В лист 1

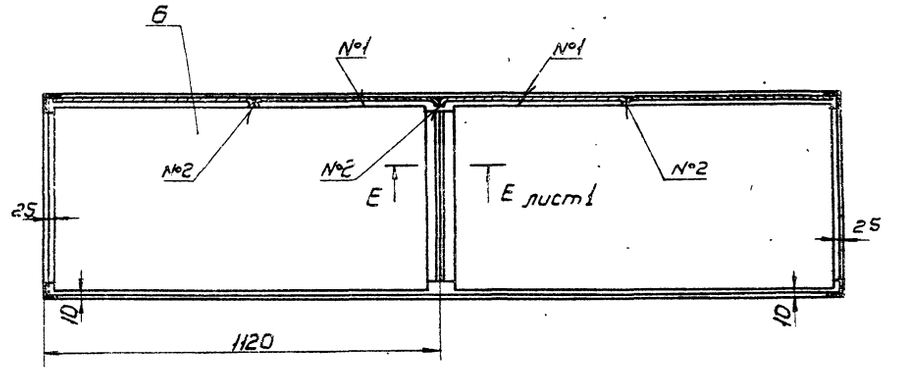

Г-Г лист 1

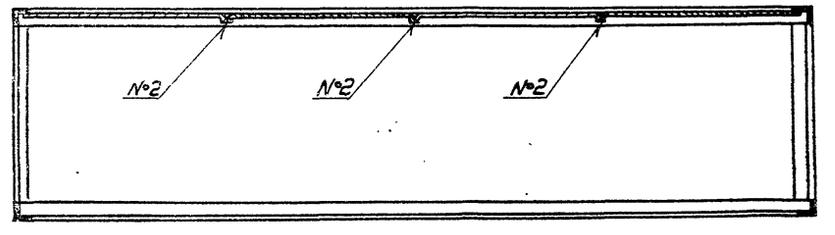

Изм.	Лист	№ докум.	Подп.	Дата
Разраб.		Жарко		
Пров.		Денисова		
Т. контр.		Каган		
Нач. отд.		Бейзерман		
Н. контр.		Зейлигман		
Утв.		Гобза		

К 19 СБ

Короб
Сборочный чертеж

Лит.	Масса	Масштаб
У	—	1:10

Лист 2 | Листов 2

МИСС СССР
Главпромвентиляция
ПИ Проектпромвентиляция

Копировал: Вз —

Формат: 12

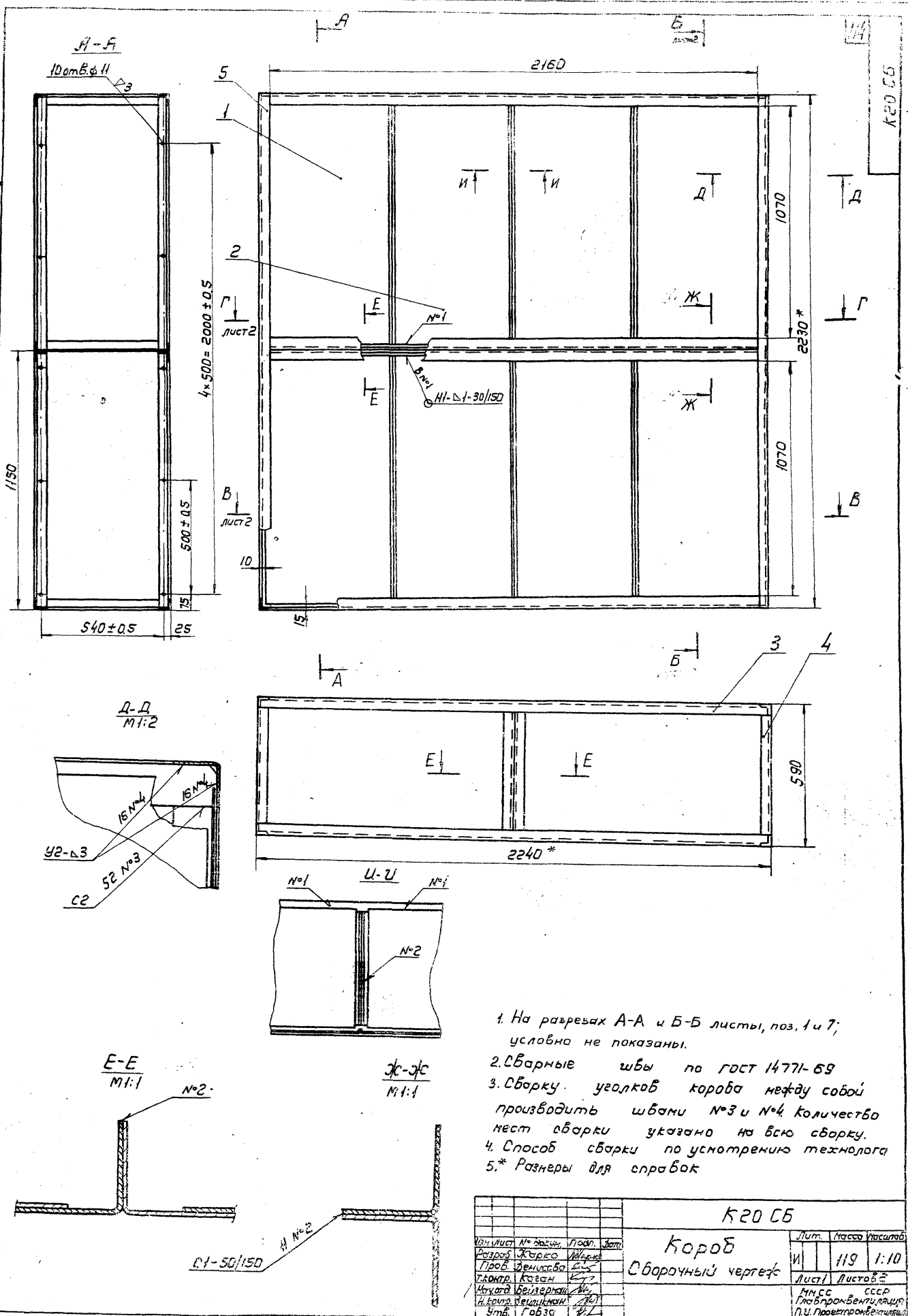

1. На разрезах А-А и Б-Б листы, поз. 1 и 7; условно не показаны.
2. Сварные швы по ГОСТ 14771-69
3. Сварку уголков короба между собой производить швами №3 и №4. Количество мест сварки указано на всю сборку.
4. Способ сварки по усмотрению технолога
5.* Размеры для справок

Изм.	Лист	№ докум.	Подп.	Дата	К20 СБ			
Разраб.	Жарко				Короб Сборочный чертеж	Лит. И	Масса 119	Масштаб 1:10
Пров.	Денисова					Лист 1	Листов 2	
Т.контр.	Коган					ММСС СССР Главпромвентиляция П.И. Проектпромвентиляция		
Нач.отд.	Бейзерман							
Н.контр.	Бейликман							
Утв.	Гобза							

Инв. № подл. | Подп. и дата | Взам. инв. № | Инв. № дубл. | Подп. и дата

Копировал: Формат: 22

Серия 1-494-18 Выпуск 1

Б-Б лист1

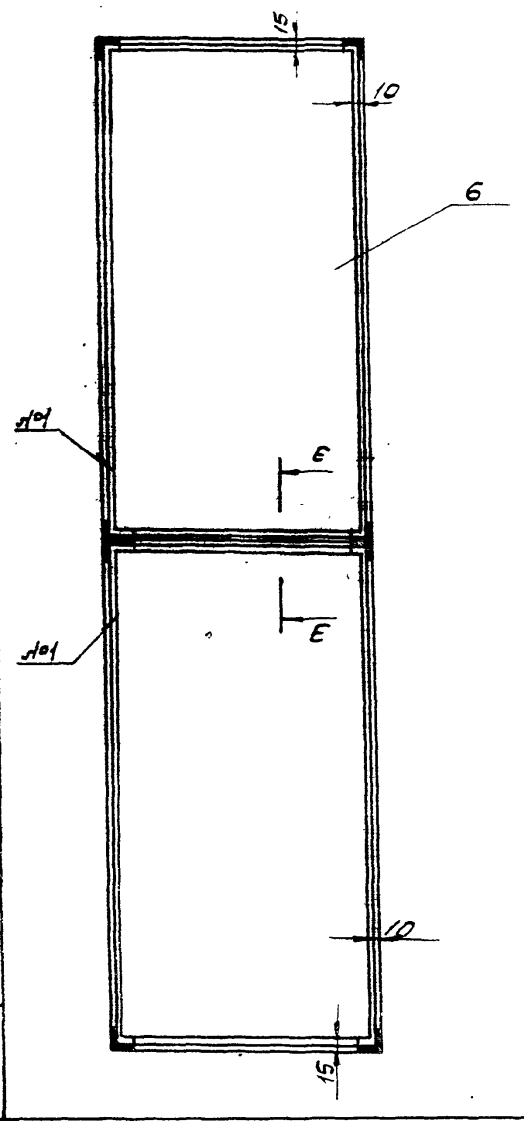

В-В лист1

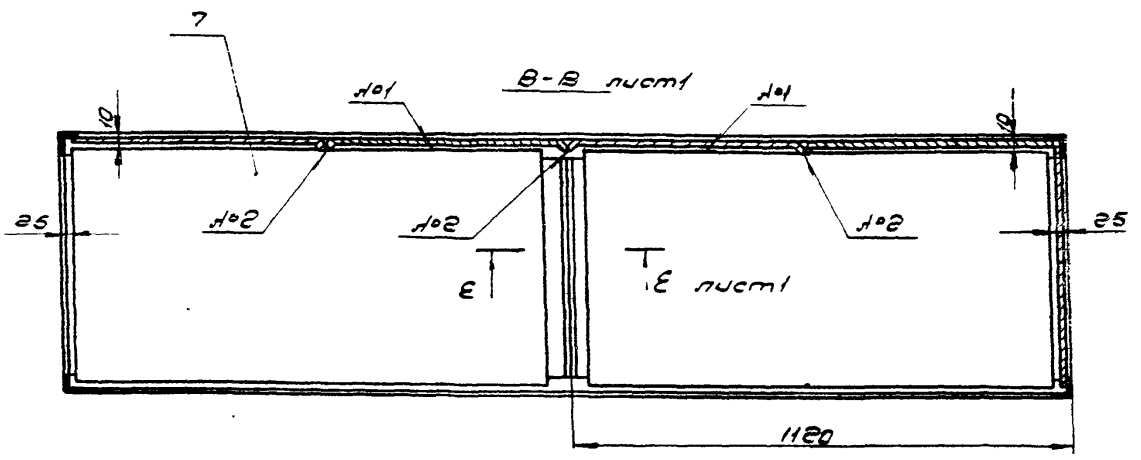

Г-Г лист1

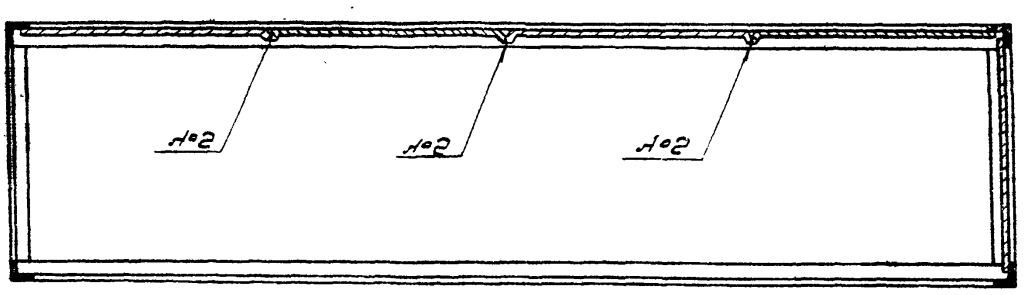

Изм.	Лист	№ докум.	Подп.	Дата
Разраб.		Жафяро		
Пров.		Денисова		
Т.контр.		Нагдин		
Нач.отд.		Зейлигман		
Н.контр.		Зейлигман		
Утв.		Гобзев		

К20 сб

Короб сборочный чертеж

Лит.	Масса	Масштаб
Ч	—	1:10

Лист 2 Листов 2

ММСС СССР Главпромвентиляция им. Проектпромвентиляция

Копировал: Ф-

Формат: А2

Инв. № подл. | Подп. и дата | Взам. инв. № | Инв. № дубл. | Подп. и дата

gost.e-ecolog.ru