ТИПОВОЙ ПРОЕКТ
294-3-39 м. 85

БАССЕЙН /СТЕНЫ КИРПИЧНЫЕ/ С КРЫТОЙ ВАННОЙ 25×16 м ДЛЯ РАЙОНОВ С ВЕЧНОМЕРЗЛЫМИ ГРУНТАМИ

АЛЬБОМ-I

ЧАСТЬ 2
СТР. 43-117

АРХИТЕКТУРНО - СТРОИТЕЛЬНЫЕ
И ТЕХНОЛОГИЧЕСКИЕ ЧЕРТЕЖИ

gost.e-ecolog.ru

ПРИВЯЗАН:
ИНВ. №

ТИПОВОЙ ПРОЕКТ
294-3-39 м. 85

БАССЕЙН /СТЕНЫ КИРПИЧНЫЕ/ С КРЫТОЙ ВАННОЙ 25×16 м ДЛЯ РАЙОНОВ С ВЕЧНОМЕРЗЛЫМИ ГРУНТАМИ

АЛЬБОМ-I

ЧАСТЬ 2 СТР. 43 – 117

СОСТАВ ПРОЕКТА:

АЛЬБОМ О-МАТЕРИАЛЫ ПО ПРИВЯЗКЕ, ЧЕРТЕЖИ НУЛЕВОГО ЦИКЛА.
АЛЬБОМ I-АРХИТЕКТУРНО-СТРОИТЕЛЬНЫЕ И ТЕХНОЛОГИЧЕСКИЕ ЧЕРТЕЖИ./В 2-Х ЧАСТЯХ/
АЛЬБОМ II-ОТОПЛЕНИЕ И ВЕНТИЛЯЦИЯ.
АЛЬБОМ III-ВОДОСНАБЖЕНИЕ И КАНАЛИЗАЦИЯ.
АЛЬБОМ IV-ЭЛЕКТРООБОРУДОВАНИЕ, СВЯЗЬ И СИГНАЛИЗАЦИЯ.
АЛЬБОМ V-АВТОМАТИЗАЦИЯ САНТЕХУСТРОЙСТВ.
АЛЬБОМ VI АВТОМАТИЗАЦИЯ САНТЕХУСТРОЙСТВ. ЗАДАНИЕ ЗАВОДУ-ИЗГОТОВИТЕЛЮ
АЛЬБОМ VII-СПЕЦИФИКАЦИЯ ОБОРУДОВАНИЯ.
АЛЬБОМ VIII-СМЕТЫ /В 2-Х ЧАСТЯХ/
АЛЬБОМ IX-ВЕДОМОСТЬ ПОТРЕБНОСТИ В МАТЕРИАЛАХ.

РАЗРАБОТАН ЦНИИЭП им. Б.С.МЕЗЕНЦЕВА
ГЛАВНЫЙ ИНЖЕНЕР ИНСТИТУТА /Глинкин М.В./
ГЛАВНЫЙ АРХИТЕКТОР ПРОЕКТА /Чивиков Е.К./

ТЕХНИЧЕСКИЙ ПРОЕКТ УТВЕРЖДЁН ГОСГРАЖДАНСТРОЕМ ПРИКАЗ № 286 ОТ 9 ОКТЯБРЯ 1984 ГОДА
РАБОЧИЕ ЧЕРТЕЖИ ВВЕДЕНЫ В ДЕЙСТВИЕ ЦНИИЭП им. Б.С.МЕЗЕНЦЕВА
ПРИКАЗ № 187 ОТ 18.12.85

ПРИВЯЗАН:

ИНВ.№

Спецификация сборных железобетонных элементов перекрытия на отм. 4,500

Марка поз.	Обозначение	Наименование	Кол.	Масса ед. кг.	Примечание
1	1.225-2, в.9	ПР60.5.5-7АтV	2	3300	
2	1.225-2, в.9	ПР60.5.5-5АтV	4	3.300	
3	1.225. 1-3	ПР60.4.4-5	5	2050	
4	1.225. 1-3	ПР45.4.4-5	4	1550	
5	1.138-10, в.1	1ПР28-29.25.22У	8	400	
6	т.п. а.72	монолитная жел.бет. балка детской ванны БМС-1	2		
7	а.110	БМ-1	1		
8	а.110	БМ-2	2		
9	а.96	БМ-3	2		
10	1.138-10, в.1	1ПР4-29.12.14	4		
11	1.225-2, в.11	ПРГ36.1.4.4т	4	430	
12	1.225-2, в.11	ОП5.2-т	2	50	
13	1.225-2, в.11	ОП6.2-т	2	90	
14	2.240-1, в.2	ММ-2	2	3	
15	2.240-1, в.2	ММ-1	2	2	
16	а.111	МОП-2	2		

1. Сечения „1-1" и „2-2" см. на листе 42.

Привязан		ТП 294-3-39м.85	АС
Нач.маст	Шумов	Бассейн/стены кирпичные/ с крытой ванной 25×16	Стадия Р; Лист 38; Листов
Нормок.	Моторина		
Гл.инж.м	Песков		
ГАП	Чивиков	Схема балок перекрытия на отм. 4.500.	ЦНИИЭП им.Б.С.Мезенцева
ГИП	Моторина		
Сот.инж.	Сластенин		
Инв.№			

Инв.№ подл. | Подпись и дата | Взам.инв.№

Формат А2

Спецификация сборных железобетонных элементов перекрытия на отм. 8.100

Марка, поз	Обозначение	Наименование	Кол.	Масса ед. кг.	Примечание
1	1. 225. 1-3	ПР 90.4.7-5	6	4780	
2	1. 225. 1-3	ПР 60.4.4-5	7	2050	
3	1. 225-2, в. 9	ПР 60.5.5-5АтУ	6	3300	
4	1. 225. 1-3	ПР45.4.4.-5	4	1550	
5	1.138-10, в.1	1ПР28-29.25.22У	8	400	
6	1.138-10, в.1	1ПР38-15.12.22У	6	100	
7	1. 225-2, в. 11	ПРГ36.1.4-4т	4	430	
8	1. 225-2, в. 11	ОП6-2	4	90	
9	1. 225-2, в. 11	ОП6-4	4	140	
10	2.240-1. в. 2	ММ-1	4	2	
11	1. 225. 1-3	ПР90.4.7-5.1	1	4780	
12	1. 225-2, в.9	ПР 60.5.5-7АтУ	3	3300	
13	л.111	МОП-3	2	—	
14	л.111	МОП-4	2	—	
15	1.138-10, в.1	1ПР4-29.12.14	4	125	

1. Сечение „15—15" см. на листе 52.
3. Сечения „1—1"—„4—4" см. на листе 44.

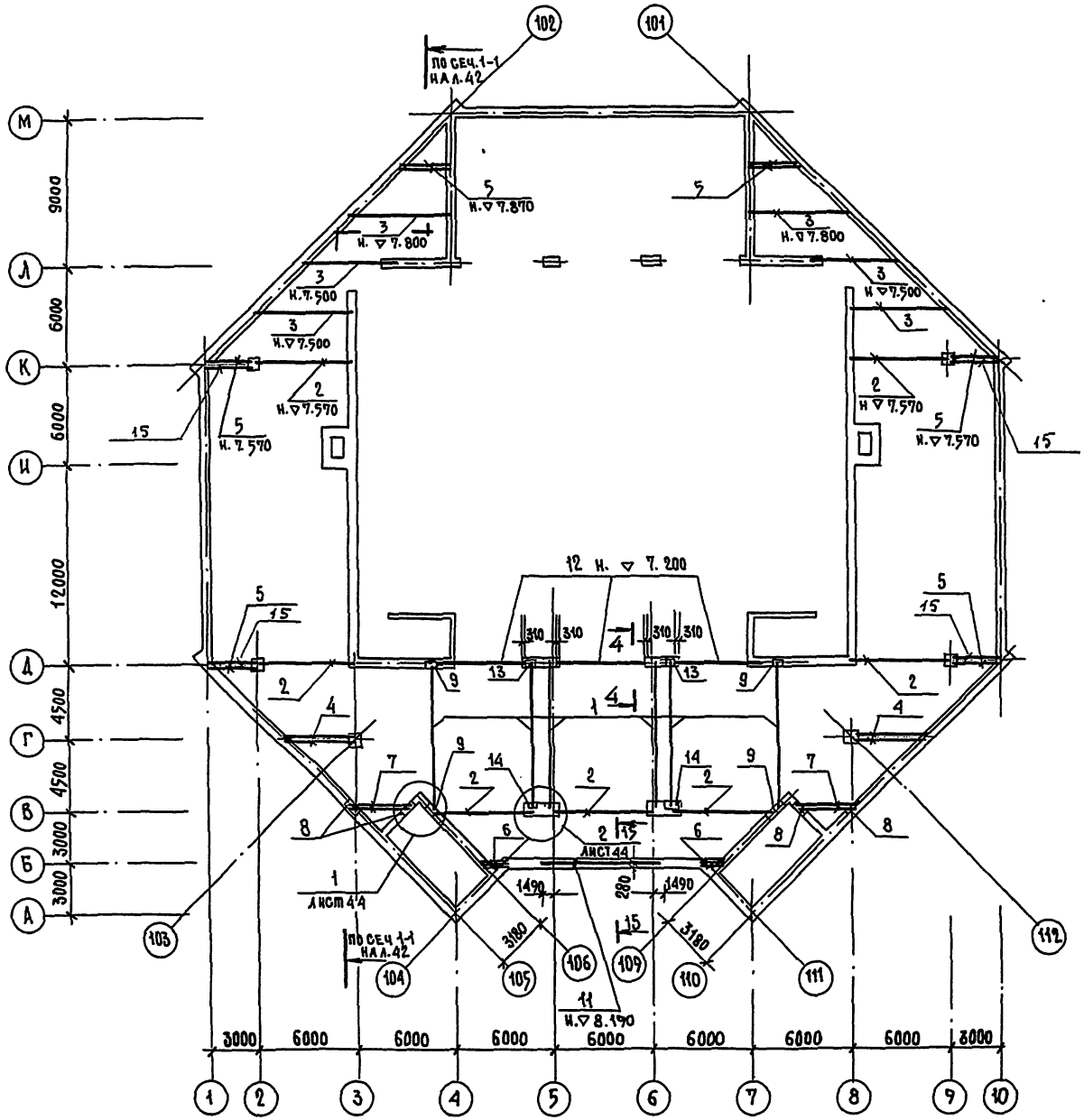

Нач. маст.	Шумов		
Н. контр.	Моторина		
Гл. инж. пр.	Песков		
ГАП	Чивиков		
ГИП	Моторина		
Рук. группы	Семыкина		

Привязан

Инв. №

ТП 294-3-39м.85 АС

Бассейн (стены кирпичные с крытой ванной 25×16 м.

Схема балок перекрытия на отм. 8.100

Стадия	Лист	Листов
Р	39	

ЦНИИЭП им. Б.С. Мезенцева

Инв. № подл. | Подпись и дата | Взам. инв. №

Формат А2

Альбом I ч.2

Типовой проект 294-3-39 м.85

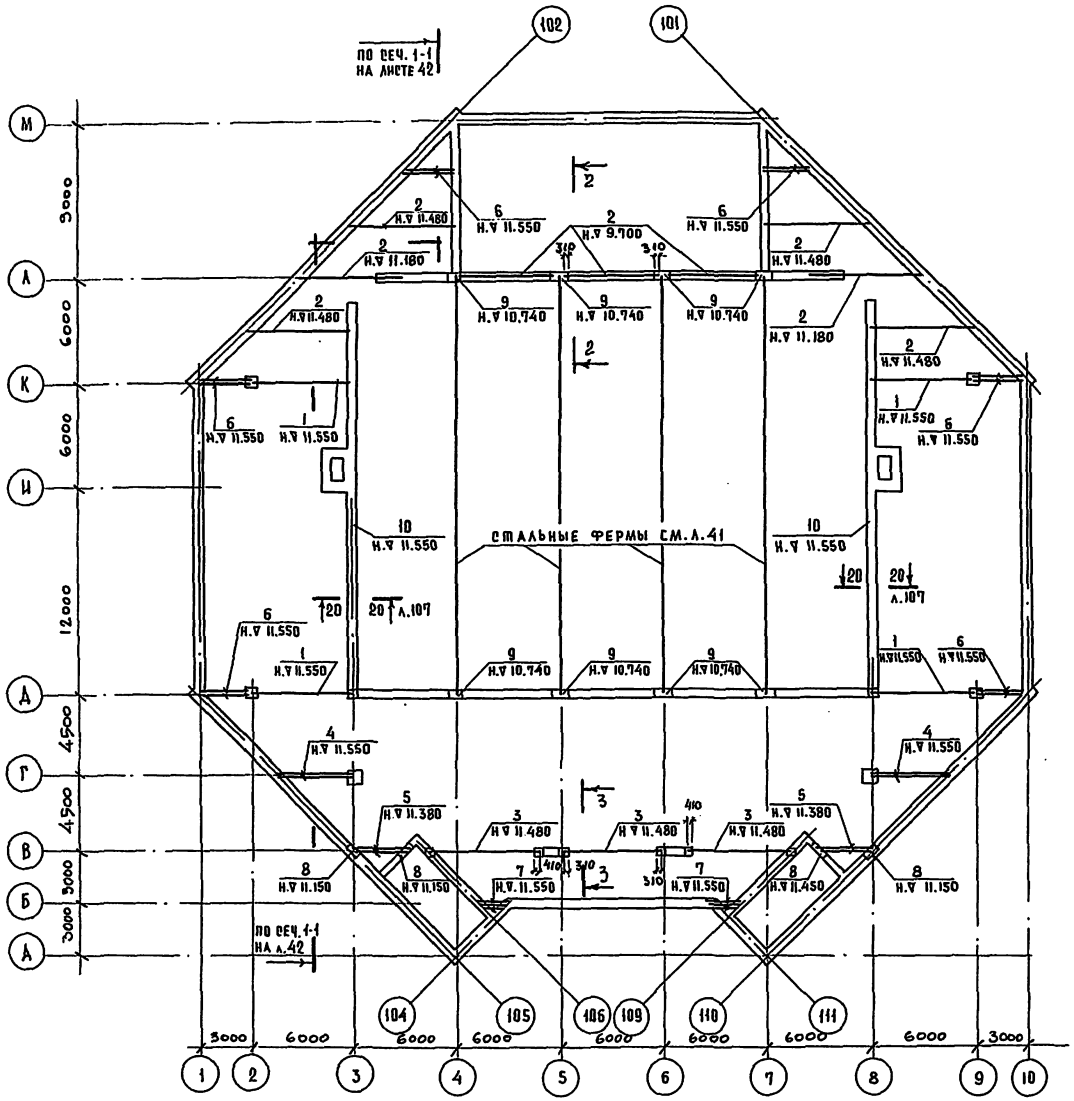

СПЕЦИФИКАЦИЯ ЖЕЛЕЗОБЕТОННЫХ ЭЛЕМЕНТОВ ПОКРЫТИЯ

МАРКА ПОЗ.	ОБОЗНАЧЕНИЕ	НАИМЕНОВАНИЕ	КОЛ	МАССА ЕД., КГ.	ПРИМЕЧАНИЕ
СБОРНЫЕ ЖЕЛЕЗОБЕТОННЫЕ ЭЛЕМЕНТЫ					
1	1.225. 1-3	ПР 60.4.4-3	4	2050	
2	1.225-2, в.9	ПР 60.5.5-5Ат V	9	3300	
3	1.225-2, в.9	ПР 60.5.5-7Ат V	3	3300	
4	1.225. 1-3	ПР45.4.4-3	4	1550	
5	1.225-2, в.11	ПРГ 36.1.4-4т	4	430	
6	1.138-10, в.1	1 ПР 28-29.25.22У	12	400	
7	1.138-10, в.1	1 ПР 38-15.12.22У	6	100	
8	1.225-1, в.11	ОП 6.2-Т	4	90	
9	лист 107	МОП-1	8		
10	лист 107	МП-1	2		

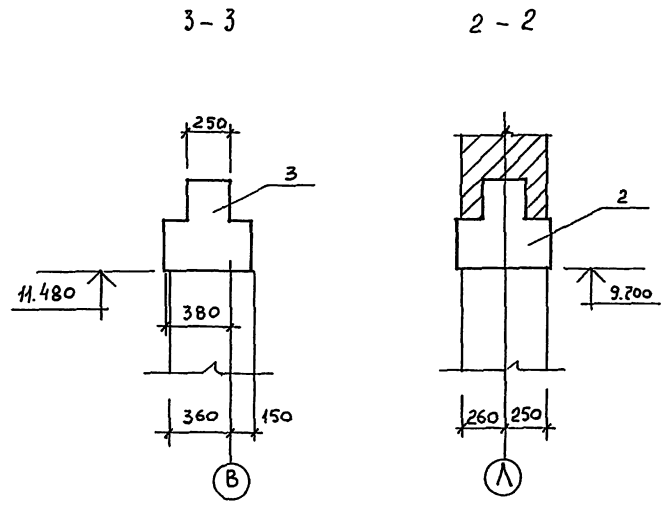

ТП 294-3-39м.85 АС

ПРИВЯЗАН	НАЧ.МАСТ	ШУМОВ	БАССЕЙН/СТЕНЫ КИРПИЧНЫЕ/ С КРЫТОЙ ВАННОЙ 25×16.	СТАДИЯ: Р; ЛИСТ: 40; ЛИСТОВ:
	И.КОНТР.	МОТОРИНА		
	ГА.ИНЖ.М.	ПЕСКОВ		
	ГАП	ЧИВИКОВ	СХЕМА БАЛОК ПОКРЫТИЯ.	ЦНИИЭП им.Б.С.МЕЗЕНЦЕВА
	ГИП	МОТОРИНА		
ИНВ. N	ИНЖЕНЕР	ГАЛАКТИОНОВА		

ФОРМАТ А2

ИНВ. N ПОДЛ. | ПОДПИСЬ И ДАТА | ВЗАМ. ИНВ. N

ПЛАН ФЕРМ И СВЯЗЕЙ ПОКРЫТИЯ

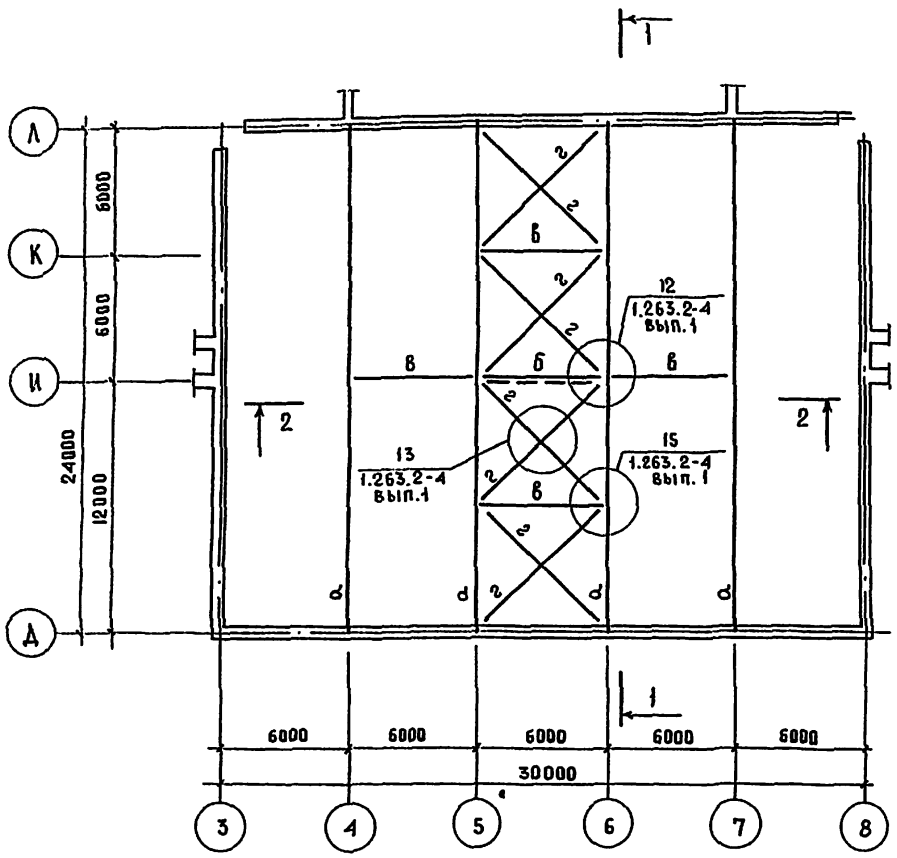

1 - 1

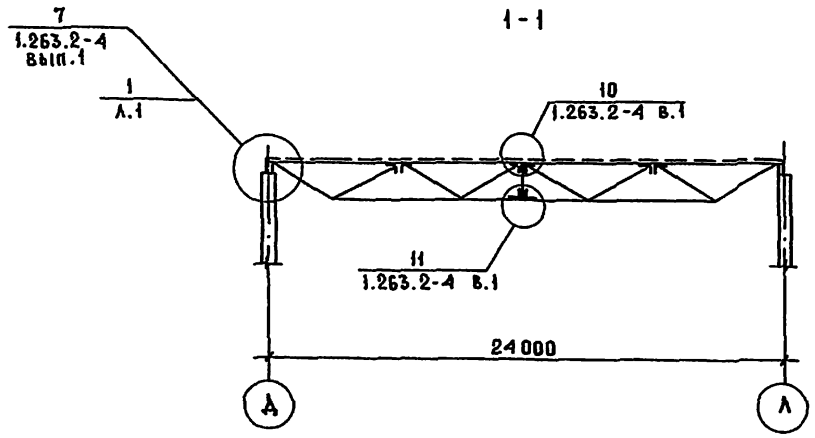

2 - 2

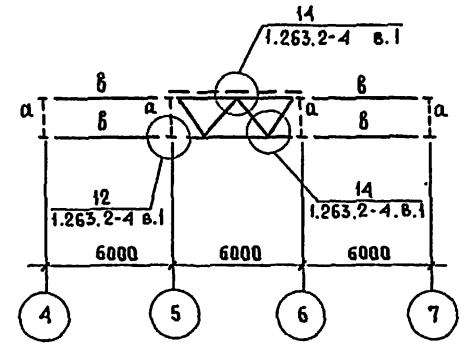

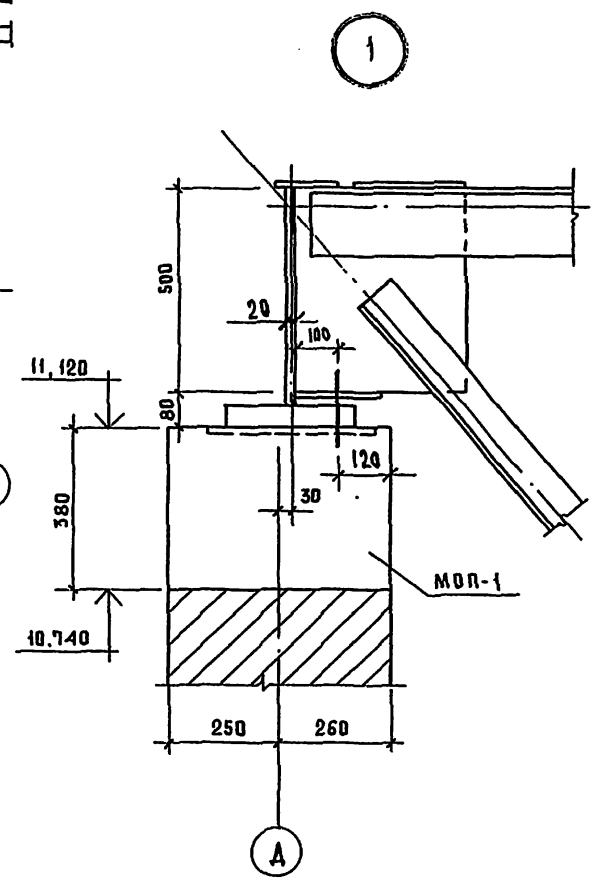

МАРКА ПОЗ.	ОБОЗНАЧЕНИЕ	НАИМЕНОВАНИЕ	КОЛ.	МАССА ЕД. КГ.	ПРИМЕЧАНИЕ
а	1.263.2-4, в.1	ГФУ-24.1,в-5,1	4	3980	
б	1.263.2-4, в.1, л.13	в-2	1		
в		РАСПОРКА + 80×5 ГОСТ 8509-72, КГ	177		ПО ГИБКОСТИ КРЕПИТЬ НА УСКАНИЕ STC
2		КРЕСТОВАЯ СВЯЗЬ L 70×5 ГОСТ 8509-72, КГ	394		

1. Материал фермы – сталь 10ХСНД-15 по ГОСТ 19281-73.
2. Материал связей – сталь Вст3сп-5 по ГОСТ 380-71*
3. Лист разработан на стадии „КМ" для завода-изготовителя.

Инв.№ подл. | Подпись и дата | Инв.№ подл.

Привязан

Инв.№

Нач.маст.	Шумов	
Н.контр.	Моторина	
Гл.инж.м.	Песков	
ГАП	Чибиков	
ГИП	Моторина	
Рук.гр.инж.	Кузнецова	

ТП 294-3-39м.85 АС

Бассейн /стены кирпичные/ с крытой ванной 25×16

Стадия	Лист	Листов
Р	41	

Монтажный план ферм и связей.

ЦНИИЭП им. Б.С. Мезенцева

Формат А2

Альбом I ч.2

Типовой проект 294-3-39 м.85

1—1

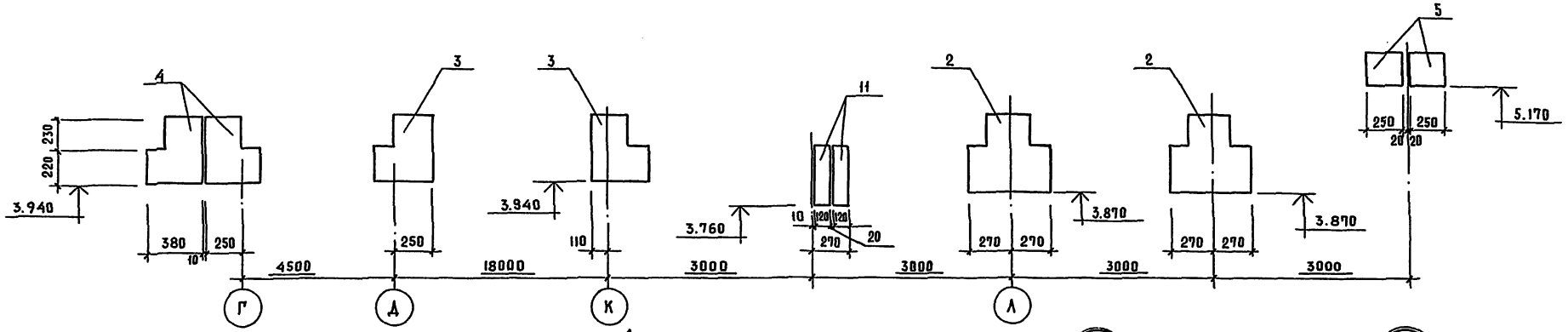

2—2

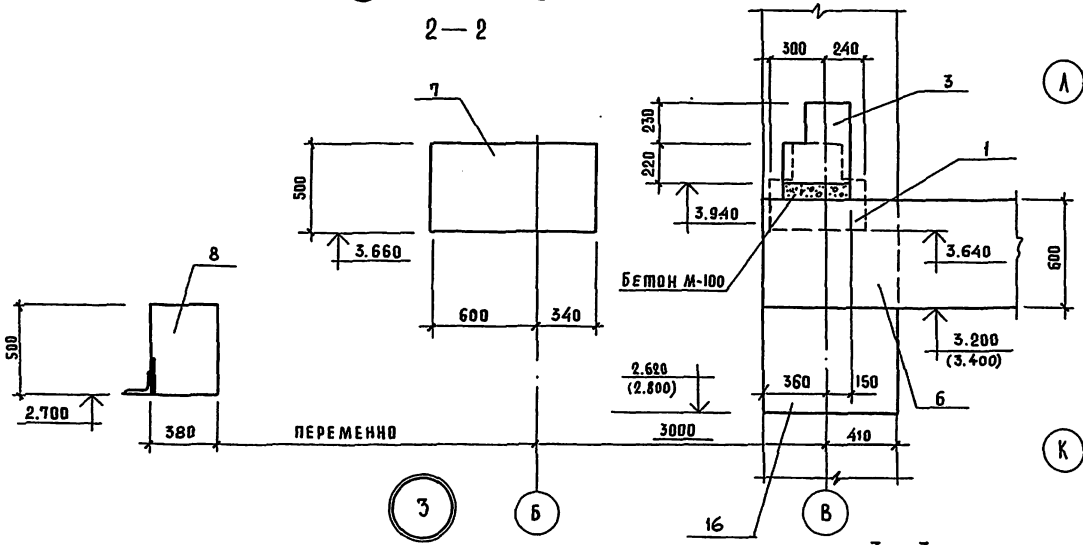

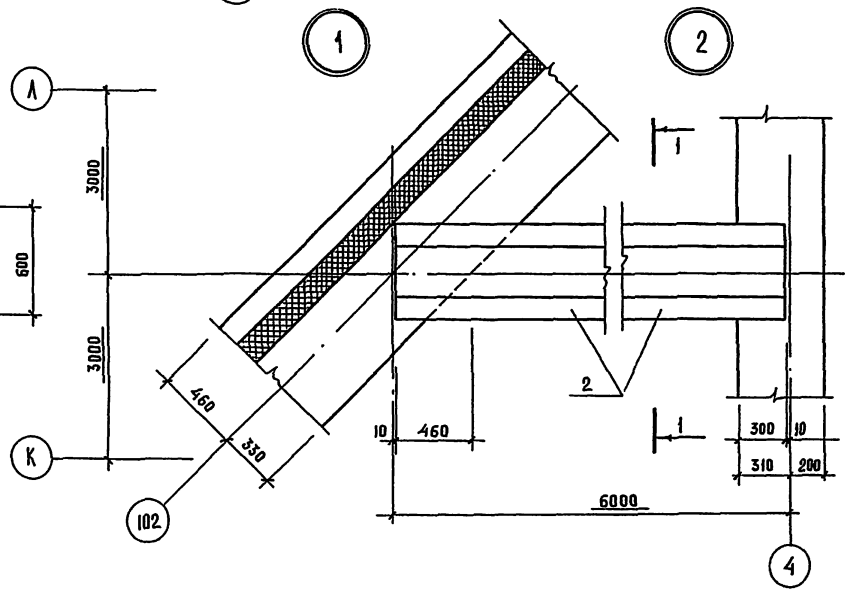

3—3

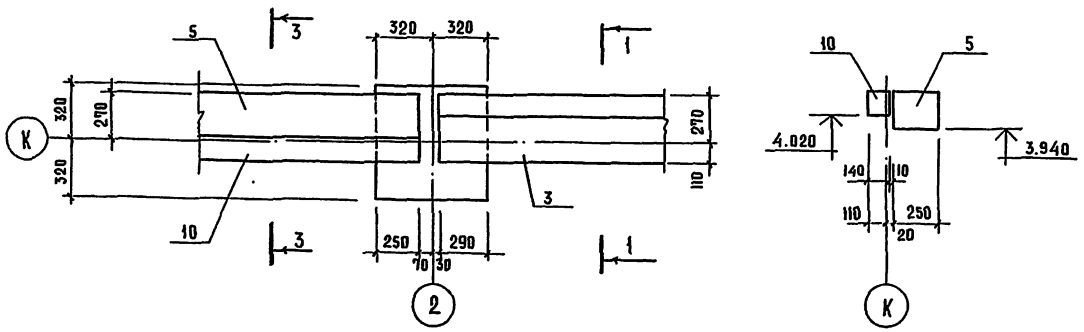

Привязан			ТП 294-3-39 м.85 АС
	Нач.маст.	Шумов	Бассейн/стены кирпичные/ с крытой ванной 25×16
	Н.контр.	Моторина	Стадия Р; Лист 42; Листов
	Гл.инж.м.	Песков	Схема балок перекрытия на отм. 4.500. Сечения 1-1÷3-3. Узлы 1÷3
	ГАП	Чивиков	ЦНИИЭП им. Б.С. Мезенцева
Инв.№	ГИП	Моторина	
	Рук.группы	Кузнецова	

Инв.№ подл. | Подпись и дата | Взам.инв.№

Формат А2

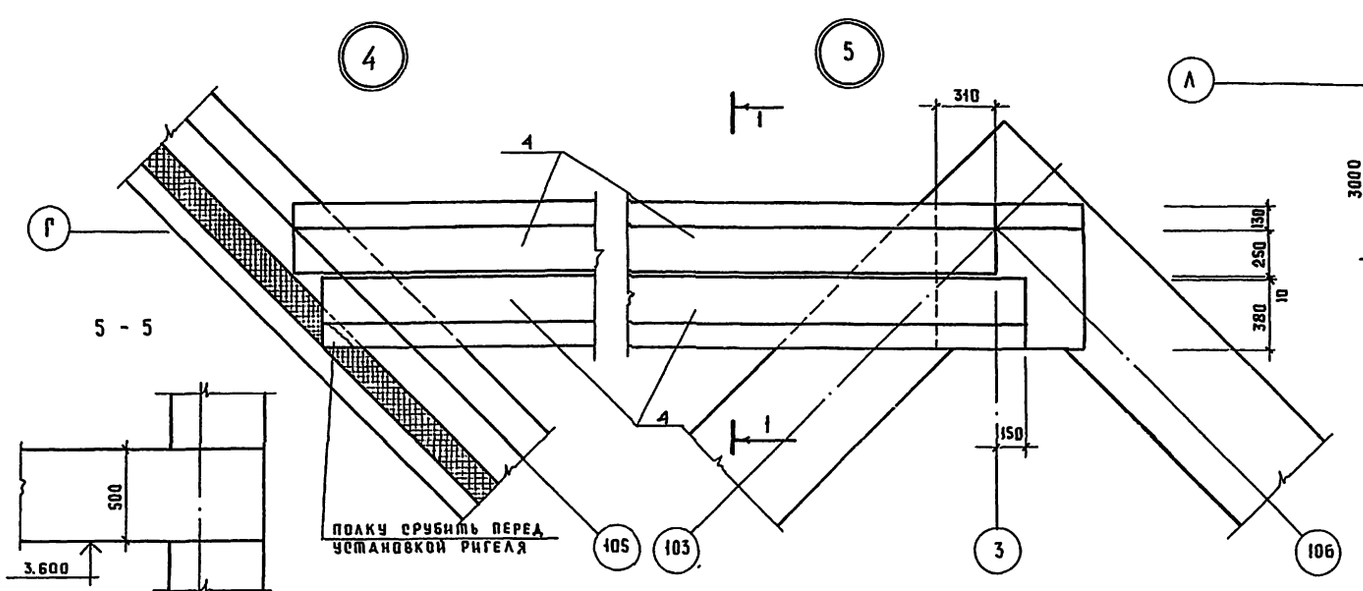

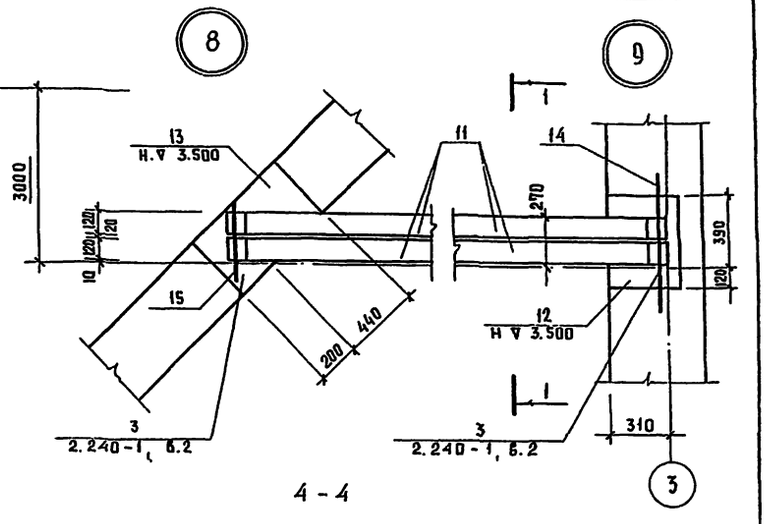

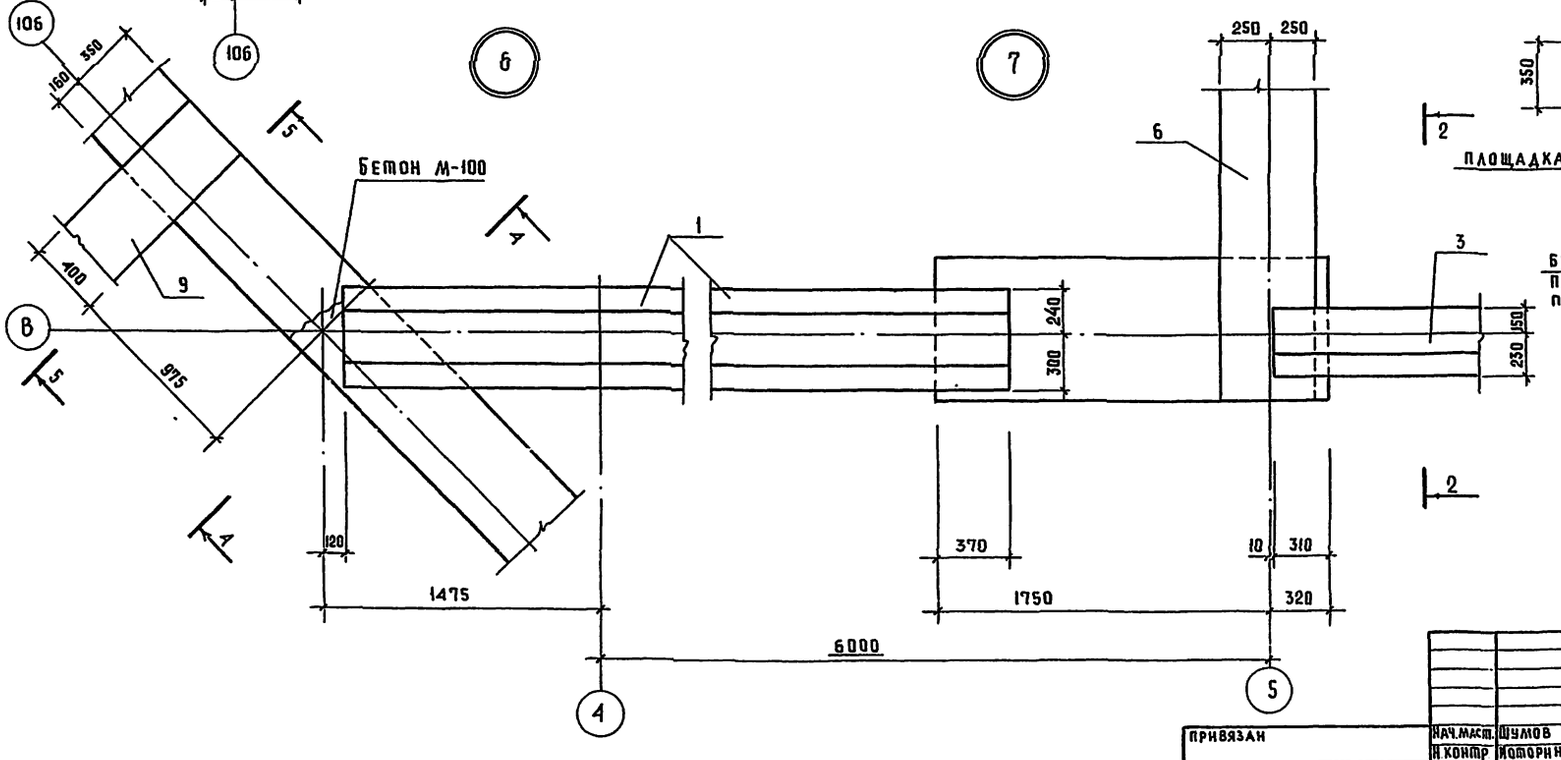

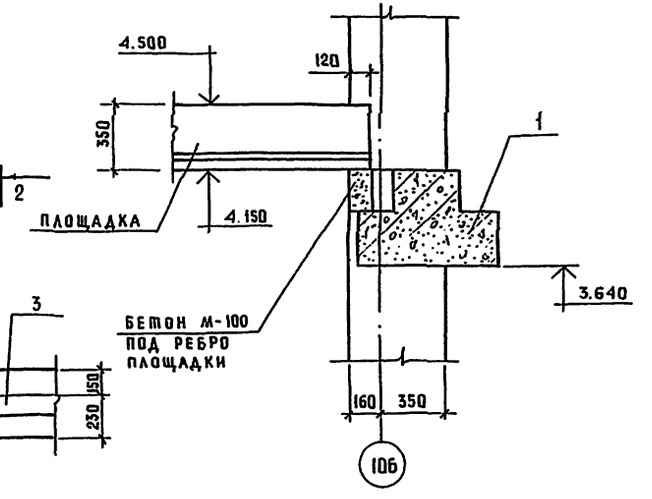

					ТП 294-3-39м.85 АС		

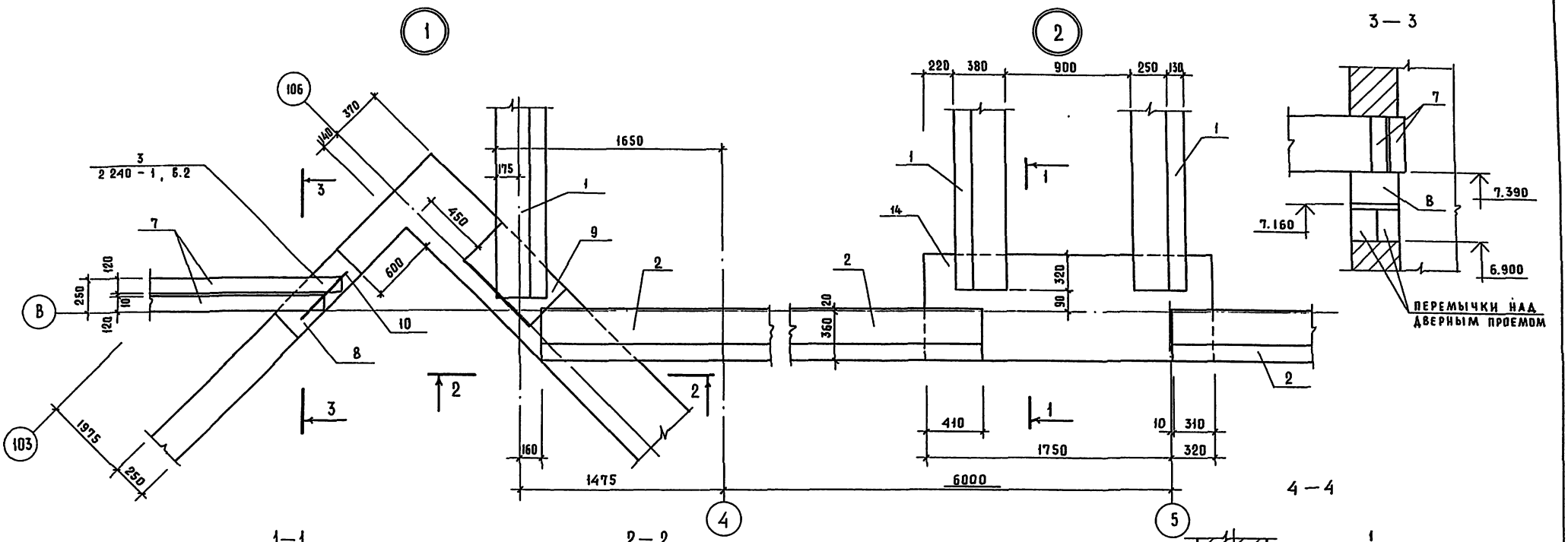

				ТП 294-3-39 м.85		АС
Привязан		Нач.маст	Шумов	Бассейн/стены кирпичные/ скрытой ванной 25×16	Стадия	Лист	Листов
		Н.контр.	Моторина		Р	44	
		Гл.инж.м.	Песков				
		ГАП	Чивиков	Схема балок перекрытия на отм. 8.100. Узлы 1,2. Сечения 1-1 ÷ 4-4.	ЦНИИЭП им. Б.С.Мезенцева		
Инв.№		ГИП	Моторина				
		Рук.гр.инж.	Кузнецова				

Инв.№ подл. | Подпись и дата | Взам. инв.№

Формат А2

Альбом I ч.2

Типовой проект 294-3-39 м.87

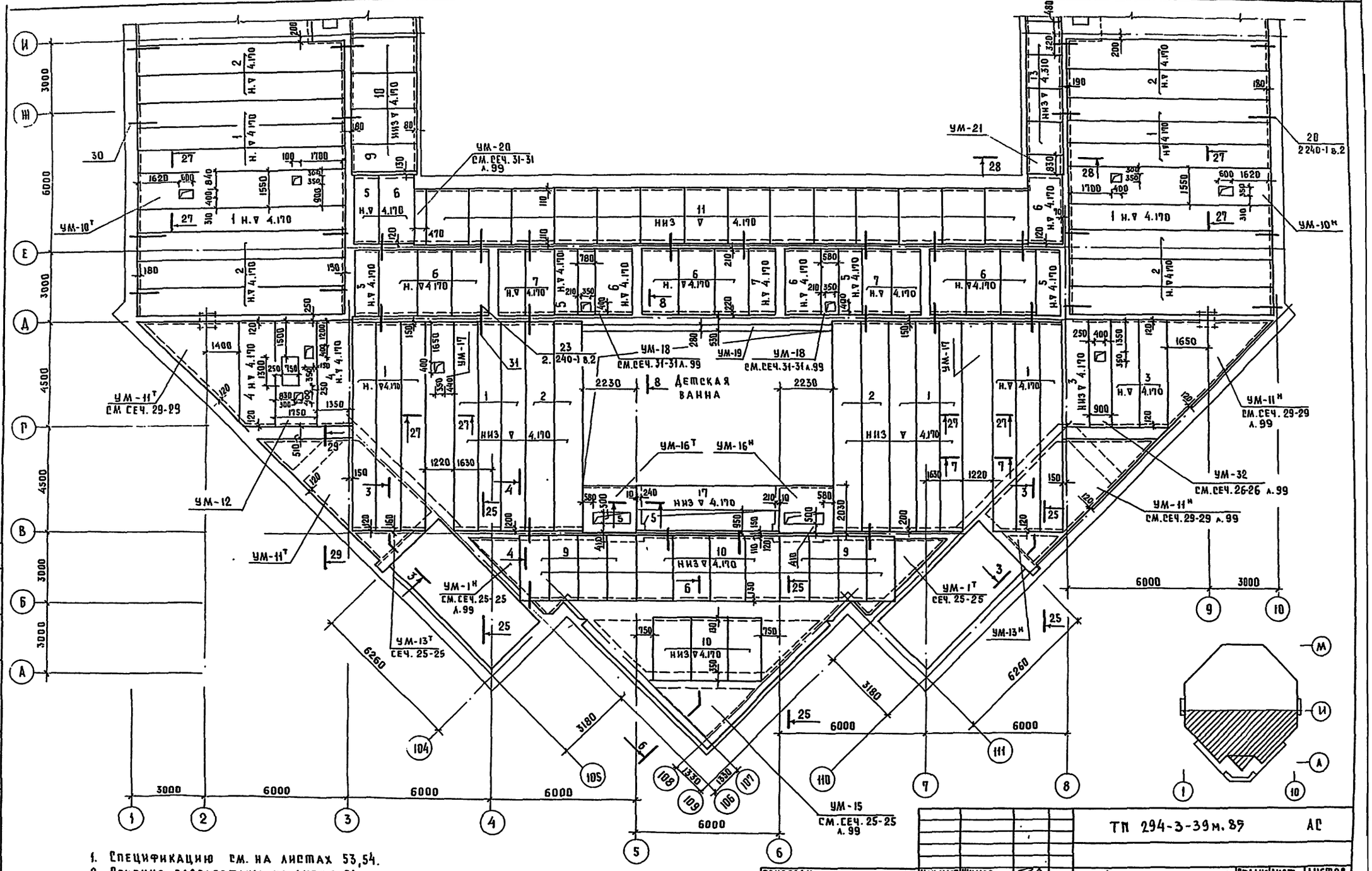

1. Спецификацию см. на листах 53,54.
2. Сечения разработаны на листе 51.
3. Монолитные участки разработаны на листах 96÷103.
4. Сечения с 25-25÷33-33-армирование монолитных участков.

Нач.маст.	Шумов		ТП 294-3-39 м.87 АС		
Нормок.	Моторина				
Гл.инж.м	Песков		Бассейн/стены кирпичные/ с скрытой ванной 25×16 м	Стадия	Лист	Листов
ГАП	Чвиков			Р	45	
ГИП	Моторина		План перекрытия на отм. 4.500 и 5.700 в осях А-И.	ЦНИИЭП им. Б.С.Мезенце		
Ст.инж.	Сластенина					

Привязан

Инв.№

Инв.№ подл. | Подпись и дата | Взам.инв.№ | Инв.№ дубл. | Подпись и дата

Формат А2

Альбом I ч.2

Типовой проект 294-3-39м.85

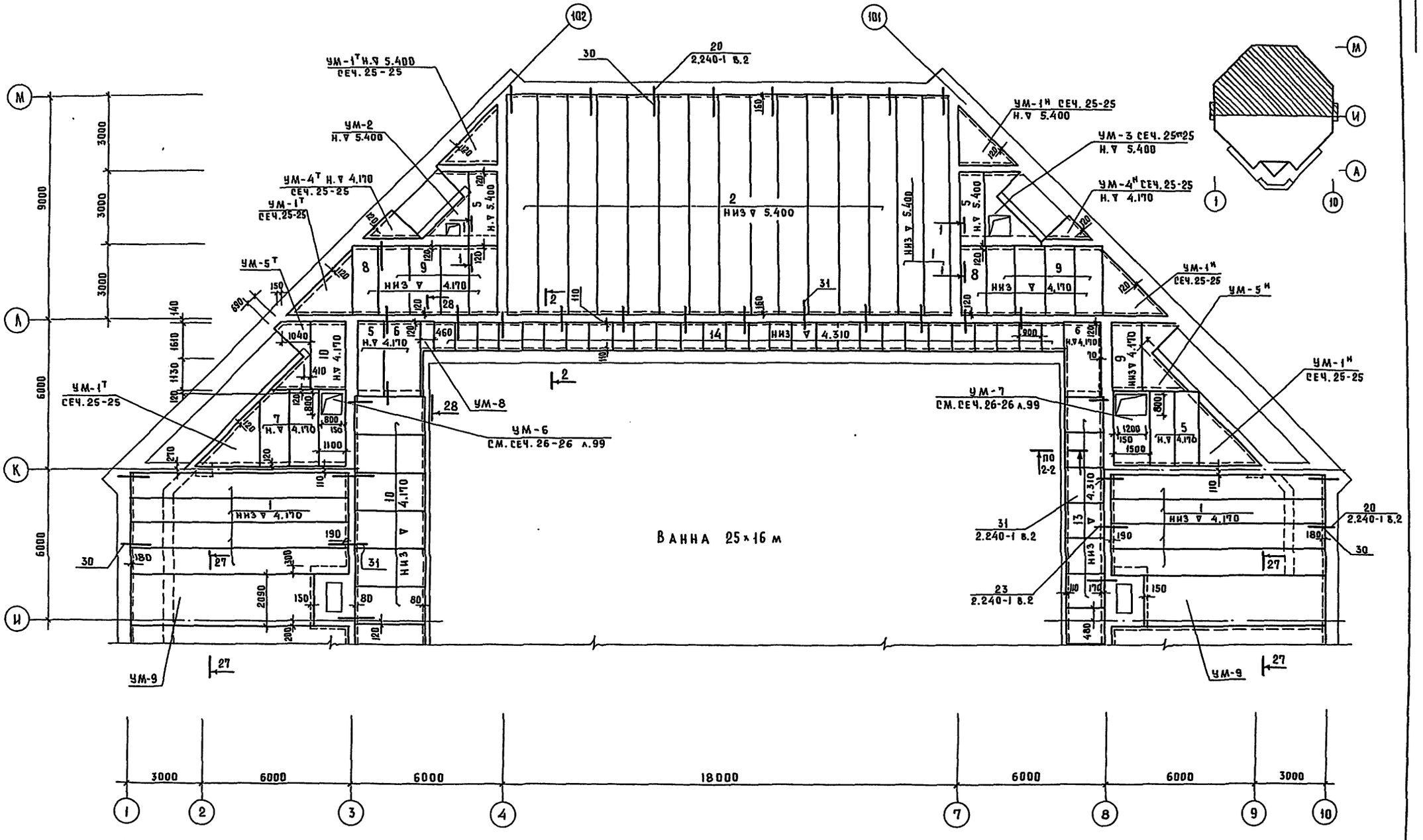

1. Спецификацию см. на листах 53, 54.
2. Сечения разработаны на листе 51.
3. Монолитные участки разработаны на листах 96-103; сечения 25-25÷33-33 – армирование монолитных участков.

Привязан				ТП 294-3-39м.85	АС
	Нач.маст.	Шумов		Бассейн /стены кирпичные/ с крытой ванной 25×16 м.	Стадия: Р; Лист: 46; Листов:
	Н.контр.	Моторина			
	Гл.инж.м.	Песков			
	ГАП	Чивиков		План перекрытия на отм. 4.500 и 5.400 в осях Н-М.	ЦНИИЭП им. Б.С. Мезенцева
	ГИП	Моторина			
Инв. N	Ст.инж.	Ластенина			

Формат А2

Согласовано

Отд. N 2 Сол.Ятов

Инв. N подл. | Подпись и дата | Взам. инв. N

Альбом I ч.2

Типовой проект 294-3-39м.85

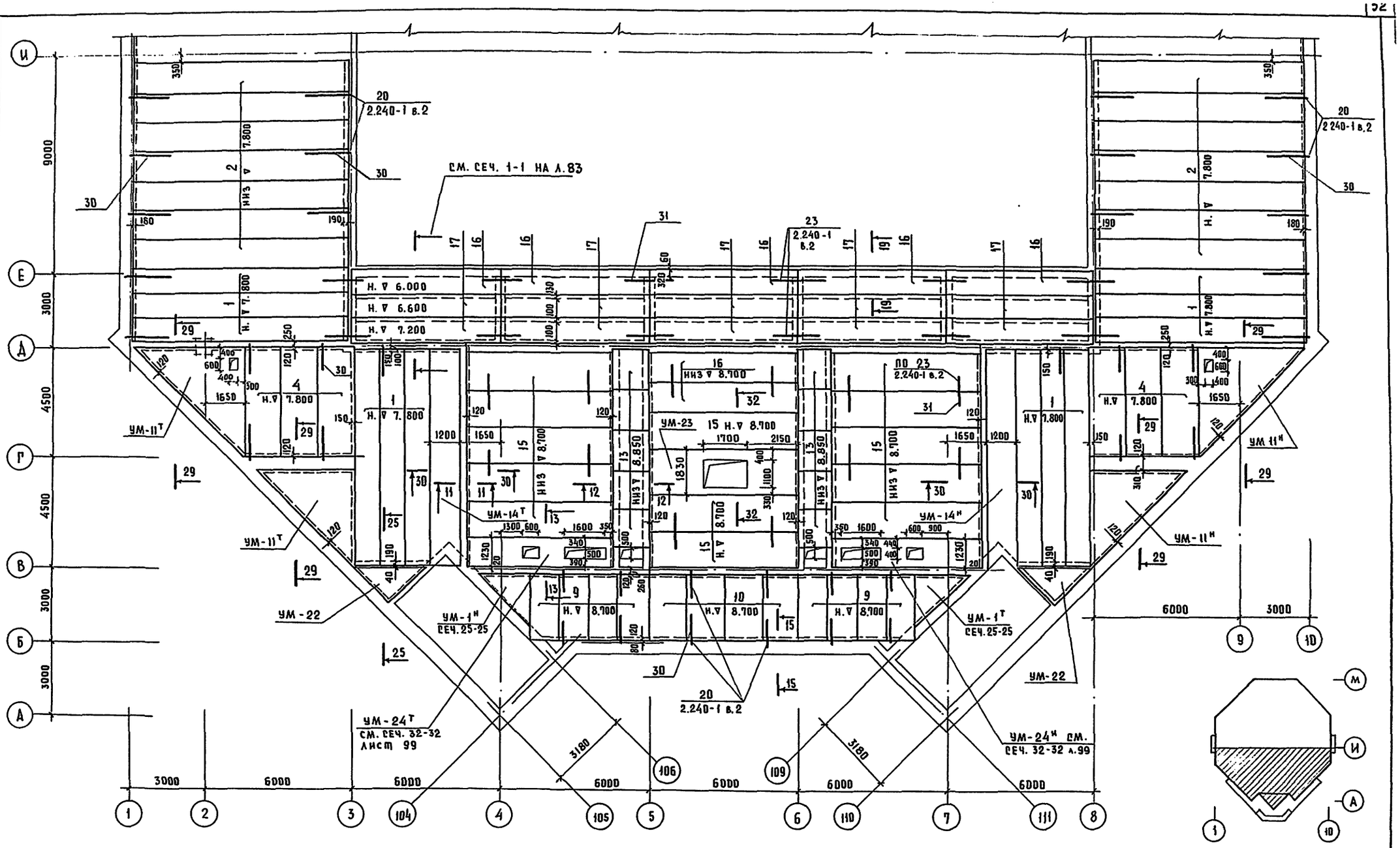

1. Спецификацию см. листы 53,54.
2. Сечения разработаны на листе 52.
3. Монолитные участки разработаны на листах 96÷103.

Привязан		ТП 294-3-39м.85	АС
Инв.№	Нач.маст. Шумов; Нормок. Моторина; Гл.инж.м. Песков; ГАП Чибиков; ГИП Моторина; Ст.инж. Сластенина	Бассейн/стены кирпичные/ с крытой ванной 25×16м	Стадия Р; Лист 47; Листов
		План перекрытия на отм. 8.100 и 9.000 в осях А-И.	ЦНИИЭП им. Б.С.Мезенцева

Формат А2

Инв.№ подл. | Подпись и дата | Взам.инв.№ | Отд.№2 Коллатов

Альбом I ч. 2

Типовой проект 294-3-39м.85

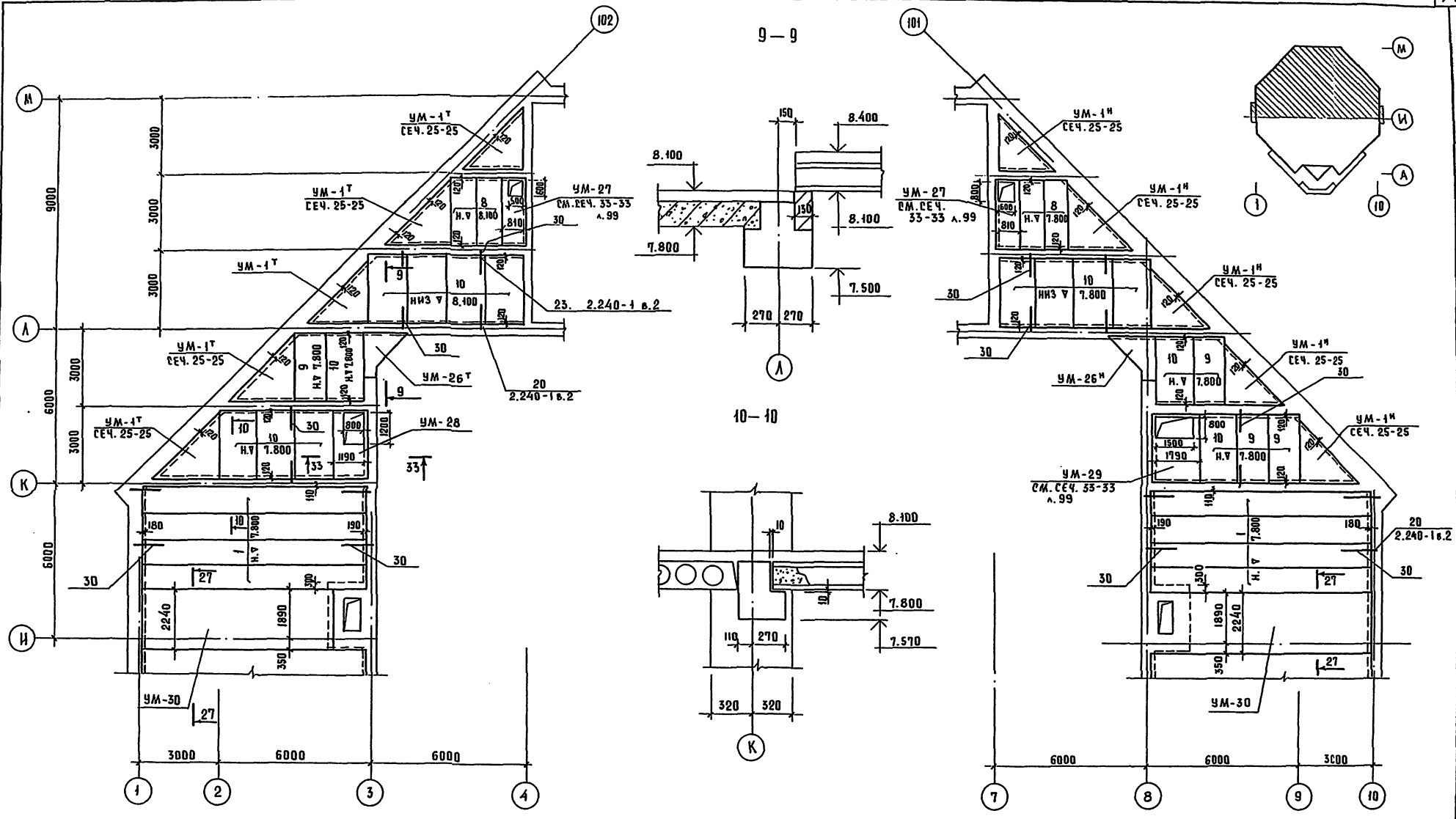

1. Спецификации см. листы 53, 54.
2. Монолитные участки разработаны на листах 96÷103

ТП 294-3-39м.85					АС
Нач.маст.	Шумов		Бассейн /стены кирпичные/ с крытой ванной 25×16 м.	Стадия	Лист	Листов
Н.контр.	Моторина			Р	48	
Гл.инж.м.	Песков		План перекрытия на отм. 8.100 в осях И-М	ЦНИИЭП им. Б.С.Мезенцева		
ГАП	Чивиков					
ГИП	Моторина					
Ст.инж.	Сластенина					

Привязан

Инв. №

Формат А2

Согласовано

Отд. № 2 Солдатов

Инв. № подл. | Подпись и дата | Взам. инв. №

Альбом I ч.2

Типовой проект 294-3-39м.85

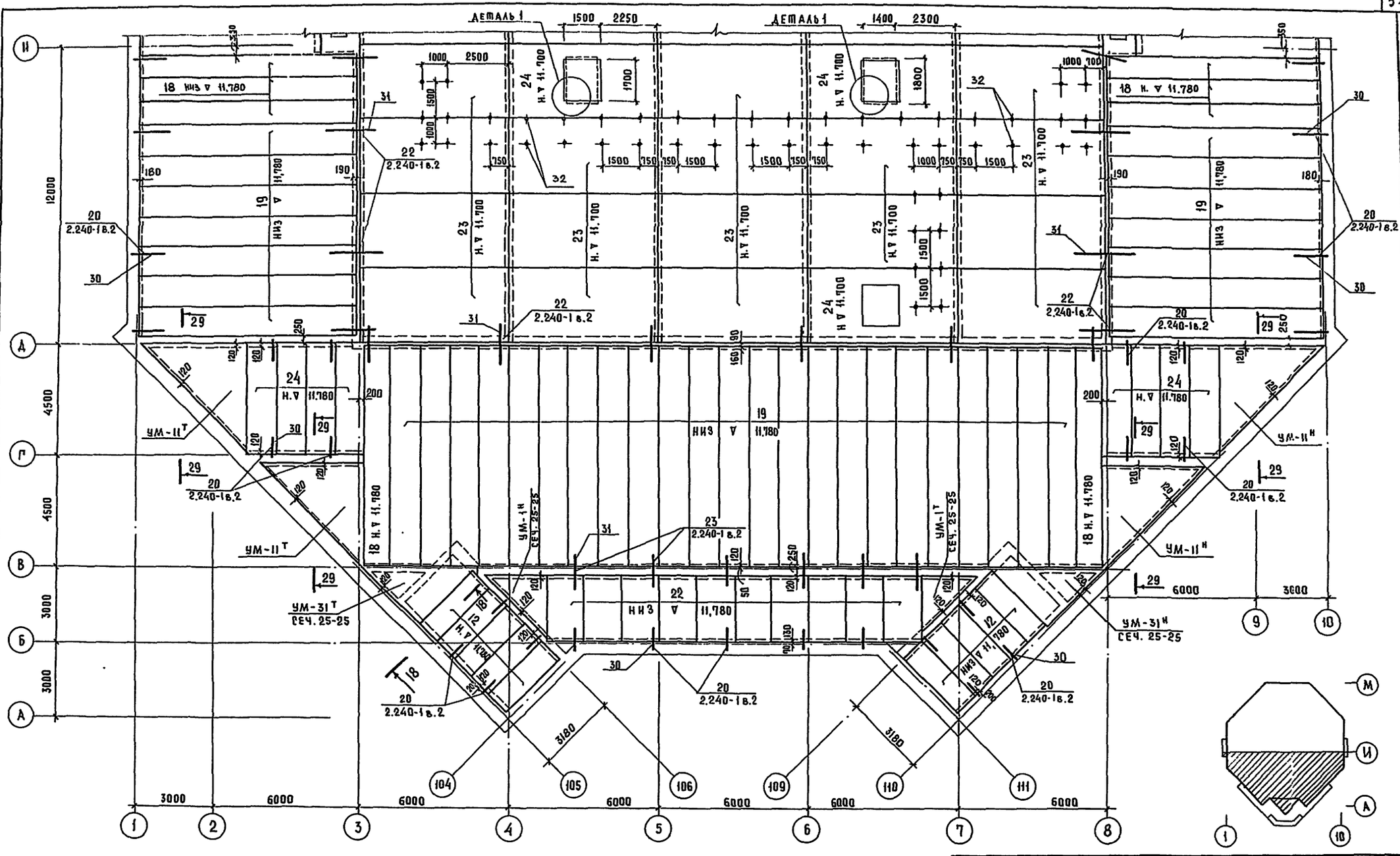

1. Спецификацию см. листы 53, 54.
2. Сечения и деталь 1 см. лист 52.
3. Монолитные участки разработаны на листах 96÷103.

Привязан		Нач.маст.	Шумов		ТП 294-3-39м.85 АС		
		Н.контр.	Моторина		Бассейн /стены кирпичные/ с крытой ванной 25×16 м	Стадия	Лист	Листов
		Гл.инж.м.	Песков			Р	49	
		ГАП	Чивиков		План покрытия в осях А-И	ЦНИИЭП им. Б.С. Мезенцева		
Инв.№		ГИП	Моторина					
		Инженер	Галактионова					

Согласовано
Отд. № 2 Солдатов

Инв.№ подл. | Подпись и дата | Взам. инв.№

Формат А2

Типовой проект 294-3-39 м. 85 Альбом I ч. 2

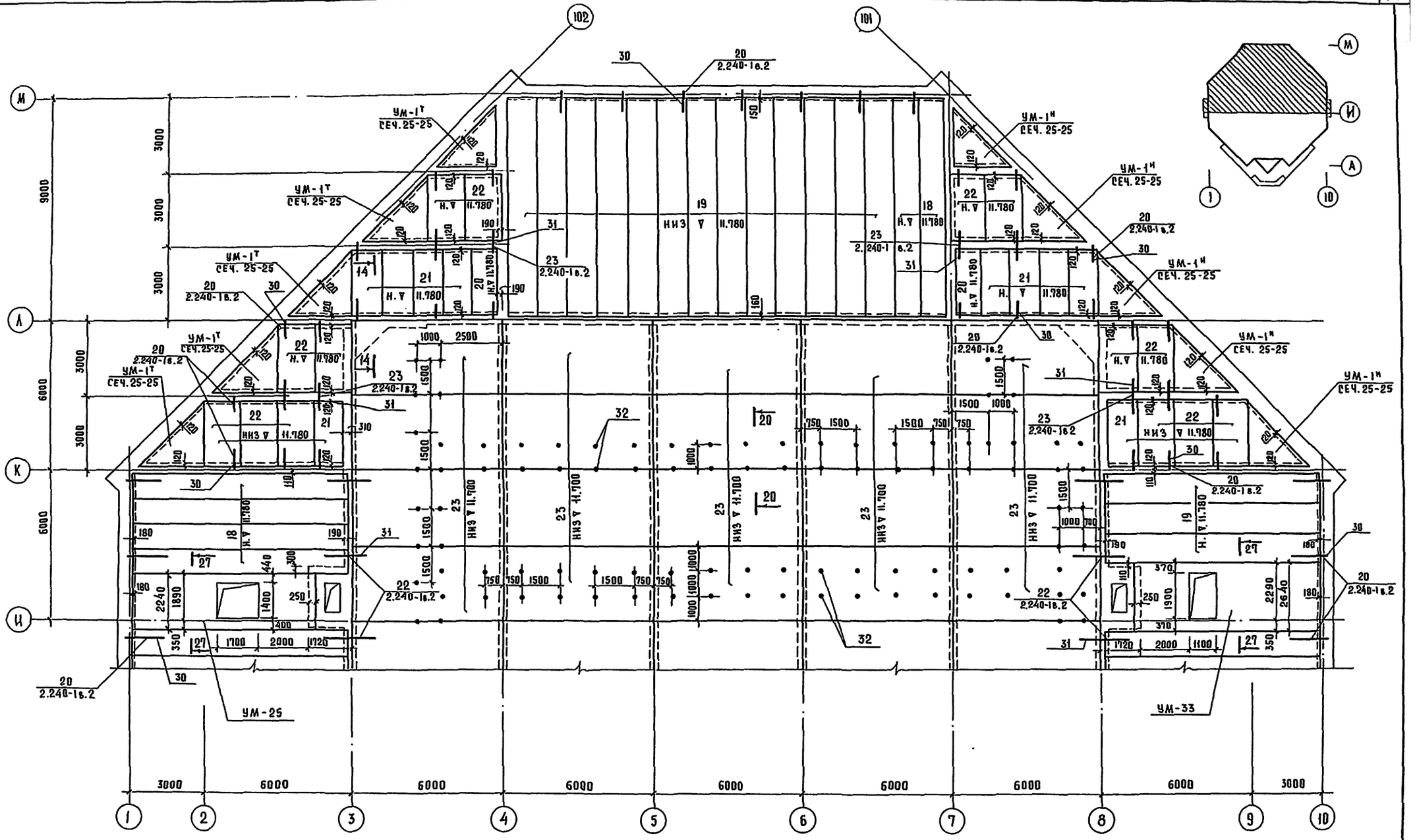

1. Спецификации см. на листах 53, 54.
2. Сечения см. лист 52, 53.
3. Монолитные участки разработаны на листах 96÷103.

ПРИВЯЗАН	НАЧ. МАСТ.	ШУМОВ	ТП 294-3-39 м. 85		АС
	Н. КОНТР.	МОТОРИНА	БАССЕЙН/СТЕНЫ КИРПИЧНЫЕ/ СКРЫТОЙ ВАННОЙ 25×16 м	СТАДИЯ	ЛИСТ	ЛИСТОВ
	ГЛ. ИНЖ. М.	ПЕСКОВ		Р	50	
	ГАП	ЧИВИКОВ	ПЛАН ПОКРЫТИЯ В ОСЯХ И-М	ЦНИИЭП им. Б.С. Мезенцева		
ИНВ. №	ГИП	МОТОРИНА				
	ИНЖЕНЕР	ГАЛАКТИОНОВА				

Формат А2

СОГЛАСОВАНО
ОТДЕЛ N2 СОЛДАТОВ

ИНВ. № ПОДЛ. | ПОДПИСЬ И ДАТА | ВЗАМ. ИНВ. №

1—1

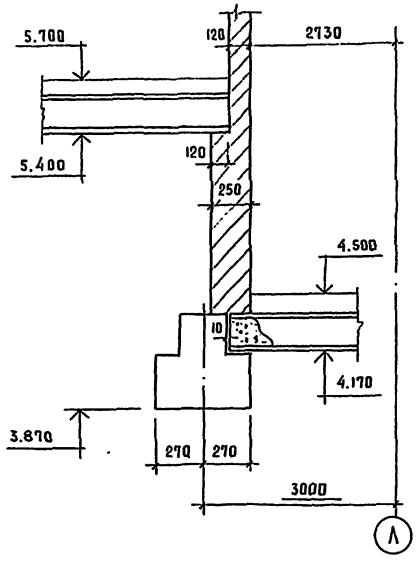

3—3

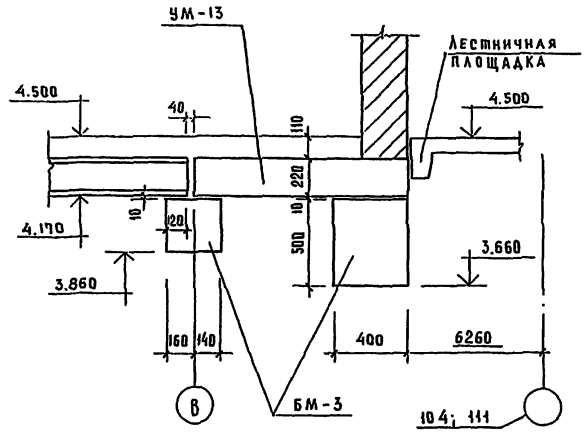

4—4

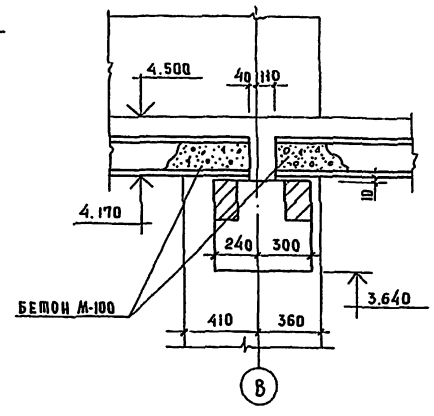

5—5

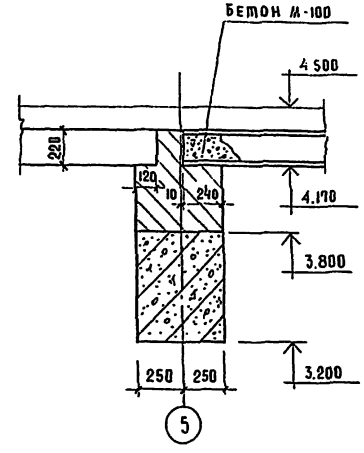

2—2

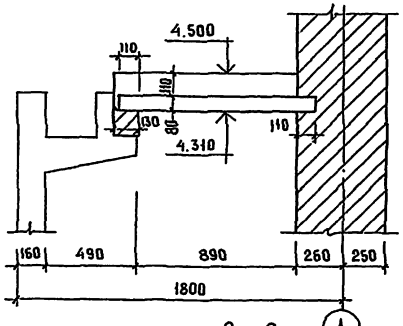

6—6

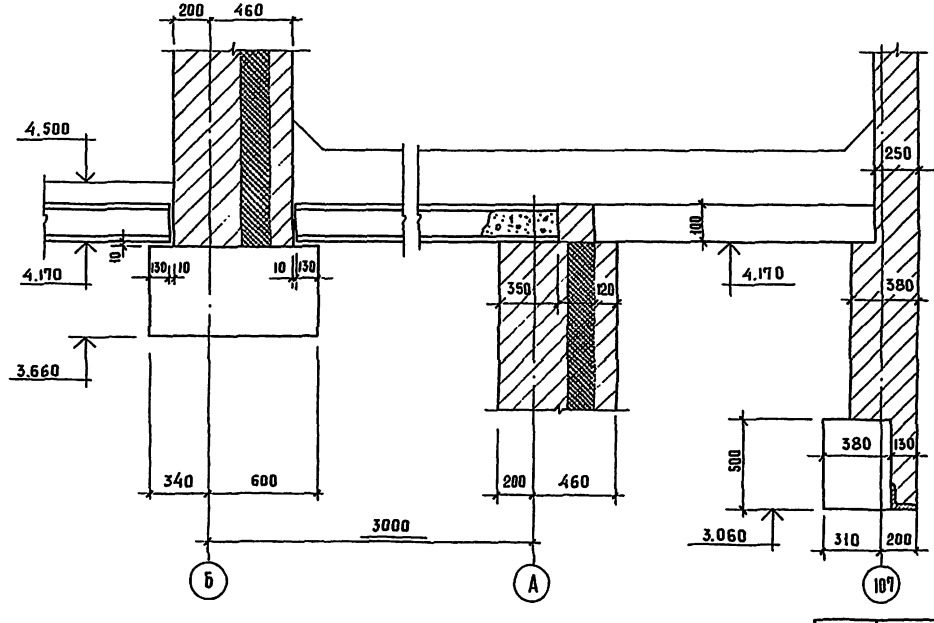

7—7

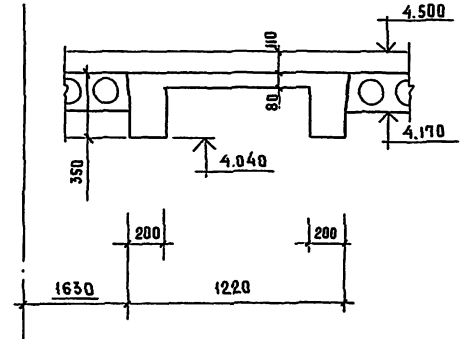

8—8

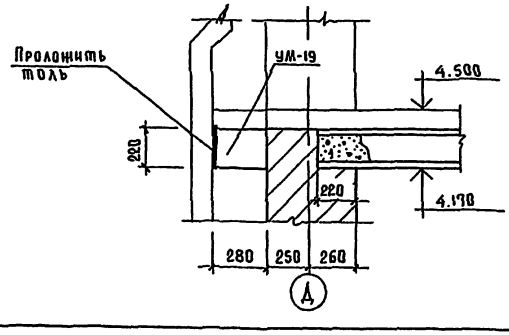

Привязан		Нач.маст.	Шумов	ТП 294-3-39м.85 АС	
		Н.контр.	Моторина	Бассейн /стены кирпичные/ с крытой ванной 25×16м	Стадия: Р; Лист: 51; Листов:
		Гл.инж.м.	Песков		
		ГАП	Чибиков	Сечения 1-1÷8-8	ЦНИИЭП им Б.С. Мезенцева
		ГИП	Моторина		
Инв.№		Гл.инж.	Сластенина		

Инв.№ подл. | Подпись и дата | Взам.инв.№

Формат А2

11–11

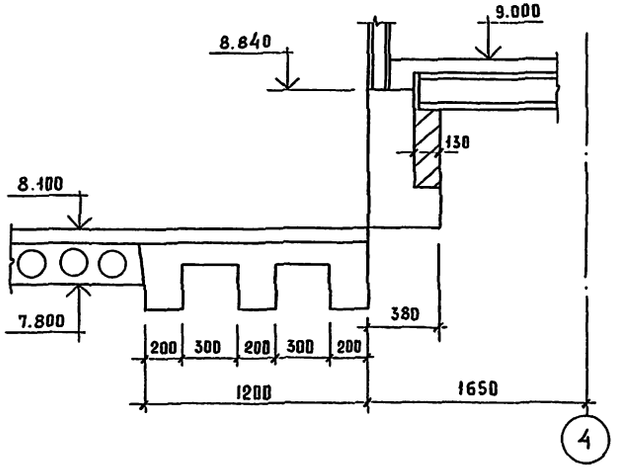

12–12

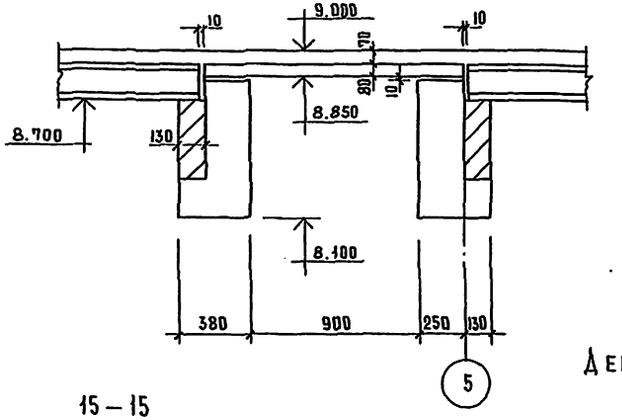

13–13

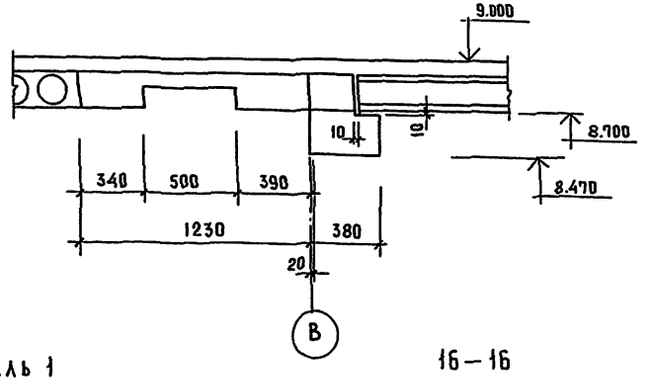

Деталь 1

16–16

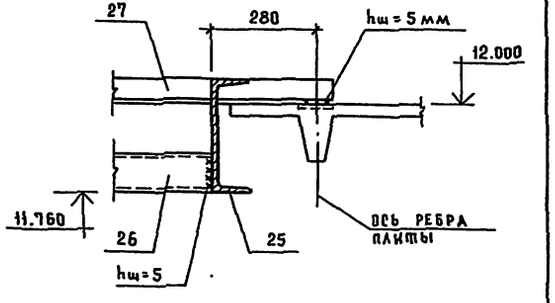

14–14

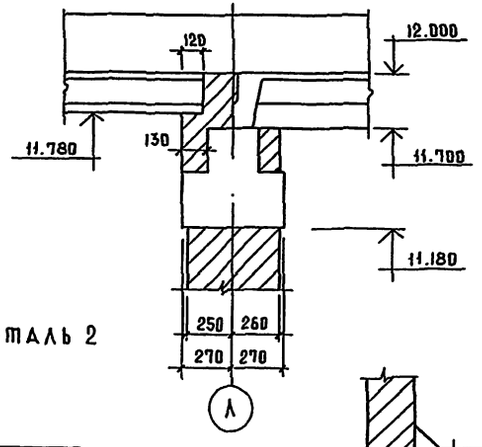

Деталь 2

15–15

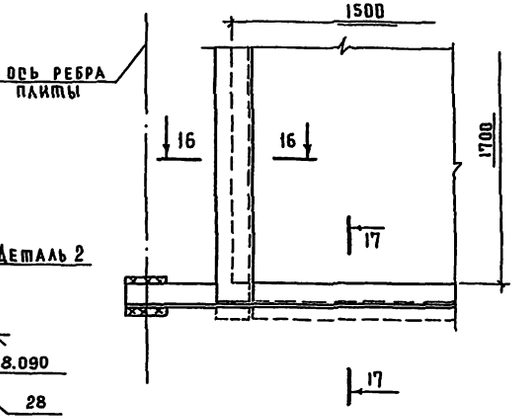

17–17

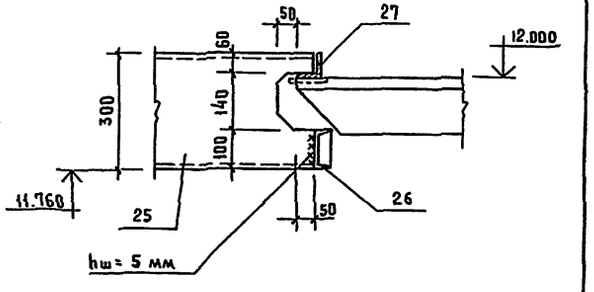

18–18

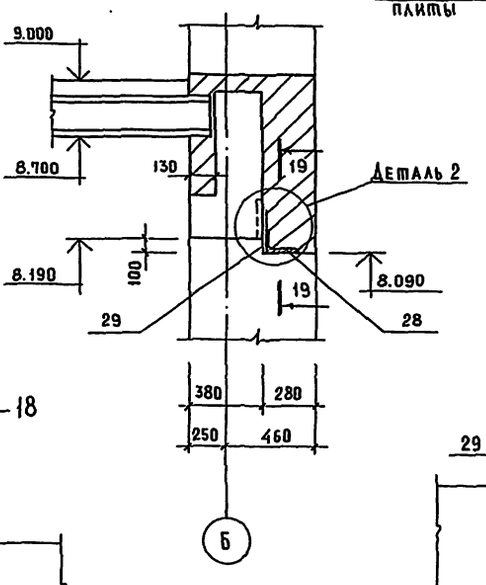

19–19

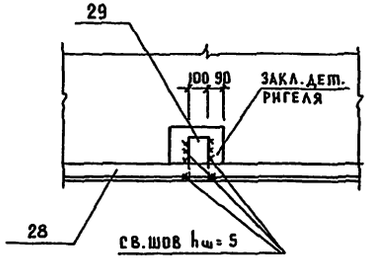

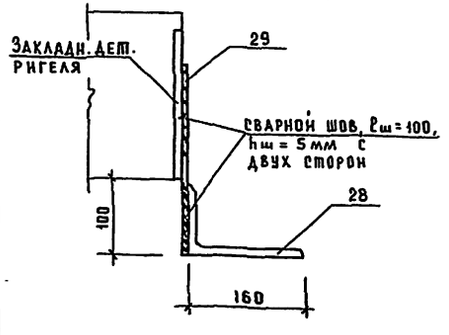

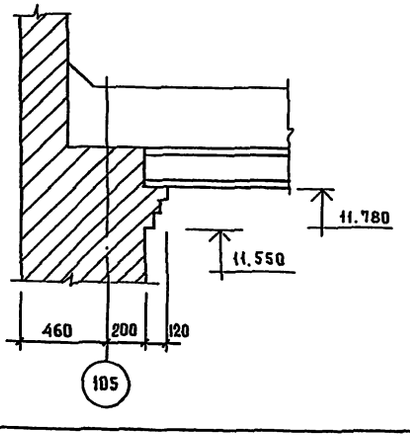

Привязан		Нач.маст	Шумов	ТП 294-3-39м.85 АС		
		Н.контр.	Моторина	Бассейн/стены кирпичные/ с крытой ванной 25×16м	Стадия Р	Лист 52	Листов
		Гл.инж.м	Пеков				
		ГАП	Чивиков	Сечения 11-11÷19-19	ЦНИИЭП им.Б.С.Мезенцева		
Инв.№		ГИП	Моторина				

Инв.№ подл. | Подпись и дата | Взам.инв.№

Формат А2

20 — 20

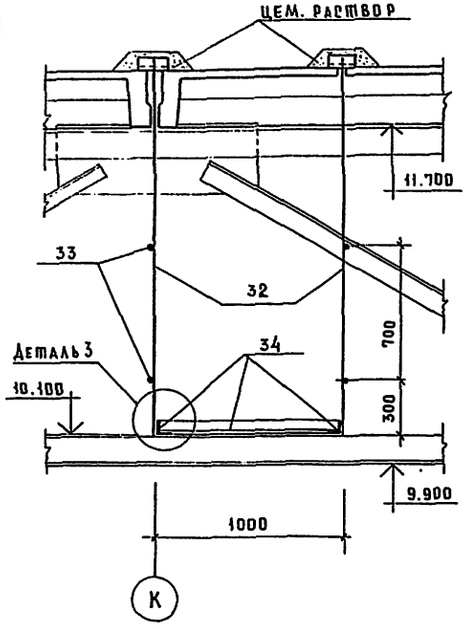

Деталь 3

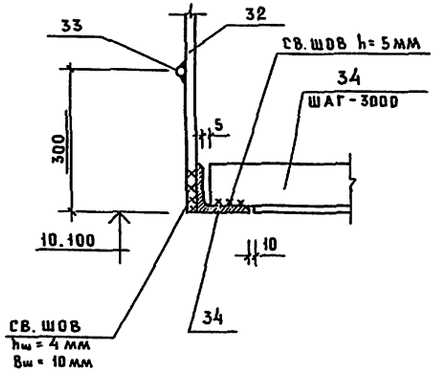

Марка, поз.	Обозначение	Наименование	Кол. шт. ▽4.500	▽8.100	покр.	всего	Масса ед. кг.	Примечание
1	1.241-1, в.1	ПТ 89-10	30	20	—	50	2558	Ар-ра Вр II
2	1.241-1, в.1	ПТ 89-12	27	14	—	41	3100	Ар-ра Вр II
3	1.141-1, в.15	ПК8-4,5.12	3	—	8	11	1590	
4	1.141-1, в.15	ПК8-4,5.15	2	6	—	8	2120	Марка ст. AIII-18Г2С
5	1.141-1, в 60	ПК30.10-8т	10	—	—	10	915	
6	1.141-1, в.60	ПК 30.15-8т	15	—	—	15	1470	
7	1.141-1, в.60	ПК 30.12-8т	7	—	—	7	1110	
8	1.141-1, в.60	ПК 27.10-8т	2	4	—	6	830	
9	1.141-1, в.60	ПК 27.12-8т	18	12	—	30	970	
10	1.141-1, в.60	ПК 27.15-8т	17	18	—	35	1290	
11	1.141-1, в.60	ПК 24.18-8т	14	—	—	14	1285	
12	1.141-1, в.60	ПК30.10-6т	—	—	10	10	915	
13	1.243.1-4	ПТ 12,5-16-14	10	10	—	20	448	
14	1.243.1-4	ПТ 8-11-9	28	—	—	28	198	
	Лист 99	УМ-1т	4	5	6	15		
	Лист 99	УМ-1н	4	5	6	15		
	Лист 97	УМ-2	1	—	—	1		
	Лист 97	УМ-3	1	—	—	1		
	Лист 99	УМ-4т	1	—	—	1		
	Лист 99	УМ-4н	1	—	—	1		
	Лист 97	УМ-5т	1	—	—	1		
	Лист 97	УМ-5н	1	—	—	1		
	Лист 99	УМ-6	1	—	—	1		
	Лист 99	УМ-7	1	—	—	1		
	Лист 99	УМ-8	1	—	—	1		
	Лист 99	УМ-9	2	—	—	2		
	Лист 99	УМ-10т	1	—	—	1		
	Лист 99	УМ-10н	1	—	—	1		
	Лист 99	УМ-11т	2	2	2	6		
	Лист 99	УМ-11н	2	2	2	6		
	Лист 98	УМ-12	1	—	—	1		
	Лист 99	УМ-13т	1	—	—	1		

Марка поз.	Обозначение	Наименование	Кол. шт. ▽4.500	▽8.100	покр	всего	Масса ед.кг.	Примечания
	Лист 99	УМ-13н	1	—	—	1		
	Лист 99	УМ-14т	—	1	—	1		
	Лист 99	УМ-14н	—	1	—	1		
	Лист 99	УМ-15	1	—	—	1		
	Лист 98	УМ-16т	1	—	—	1		
	Лист 99	УМ-17	2	—	—	2		
	Лист 99	УМ-18	2	—	—	2		
	Лист 96	УМ-19	1	—	—	1		
	Лист 99	УМ-20	1	—	—	1		
	Лист 99	УМ-21	1	—	—	1		
15	1.243.1-5, в.1	П60.15-8 АтУСКт	—	13	—	13	4840	
16	1.243.1-5, в.1	П60.12-8 АтУСКт	—	7	—	7	3850	
17	1.243.1-5, в.1	П60.10-8 АтУСКт	1	10	—	10	3200	
	Лист 99	УМ-22	—	2	—	2		
	Лист 99	УМ-23	—	1	—	1		
	Лист 99	УМ-24т	—	1	—	1		
	Лист 99	УМ-24н	—	1	—	1		
	Лист 99	УМ-25	—	—	1	1		
	Лист 97	УМ-26т	—	1	—	1		
	Лист 97	УМ-26н	—	1	—	1		
	Лист 99	УМ-27	—	2	—	2		
	Лист 99	УМ-28	—	1	—	1		
	Лист 99	УМ-29	—	1	—	1		
18	1.241-1, в.1	ПС 89-10	—	—	14	14	2558	
19	1.241-1, в.1	ПС 89-12	—	—	53	53	3100	
20	1.141-1, в.60	ПК 27.10-6т	—	—	2	2	830	
21	1.141-1, в.60	ПК 27.12-6т	—	—	10	10	970	
22	1.141-1, в.60	ПК 27.15-6т	—	—	24	24	1290	

Инв.№ подл. | Подпись и дата | Взам.инв.№

Привязан

Инв.№

Нач.маст	Шумов	
Н.контр.	Моторина	
Гл.инж.м.	Песков	
ГАП	Чивиков	
ГИП	Моторина	
Ст.инж.	Сластенина	

ТП 294-3-39м.85 АС

Бассейн/стены кирпичные/ с крытой ванной 25×16м

Спецификация на перекрытия и покрытие

Стадия	Лист	Листов
Р	53	

ЦНИИЭП им. Б.С. Мезенцева

Формат А3

А-1

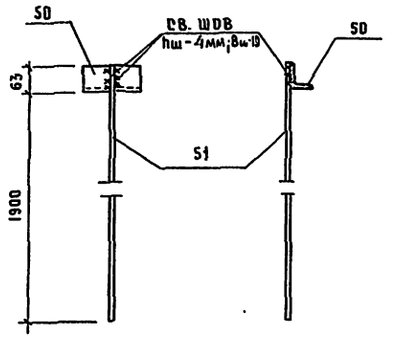

Спецификация на анкера, каркасы, закладные.

Марка поз.	Обозначение	Наименование	Кол.	Масса ед. кг.	Примечание /итого, кг./
		Анкер А-1			
50		ГОСТ 8509-72 L 63×6 ℓ=150	1	0,86	0,86
51		ГОСТ 5781-75 ф12 AI ℓ=1900	1	1,7	1,69
		итого:			2,55
		Анкер ММ-9			
52		ГОСТ 5781-75 ф10 А III ℓ=850	1	0,53	0,53
		итого:			0,53
		Анкер ММ-11			
53		ГОСТ 5781-75 ф10 А III ℓ=730	1	0,45	0,45
		итого:			0,45
		Кр-10			
54		ГОСТ 5781-75 ф16 А III ℓ=14980	2	29,96	59,92
56		ГОСТ 5781-75 ф6 AI ℓ=480	60	0,11	6,6
		итого:			66,52
		Кр-11			
55		ГОСТ 5781-75 ф16 А III ℓ=11980	2	23,96	47,92
56		ГОСТ 5781-75 ф6 AI ℓ=480	48	0,11	5,28
		итого:			53,20
		Кр-12			
57		ГОСТ 5781-75 ф25 А III ℓ=7500	1	28,88	28,88
58		ГОСТ 5781-75 ф16 А III ℓ=7500	1	15,00	15,00
59		ГОСТ 5781-75 ф8 AI ℓ=480	31	0,19	5,89
		Итого:			49,77
		3Д-1			
60		ГОСТ 8509-72 L 100×7 ℓ=3000	1	32,4	32,4
61		ГОСТ 5781-75 ф10 AI ℓ=600	12	0,37	4,44
		Итого:			36,84

Спецификация на перекрытия и покрытие (продолжение)

Марка поз.	Обозначение	Наименование	Кол. шт. V 4,50	V 8,100	покр	всего	Масса ед. кг.	Примечание
23	ГОСТ 22701.1-77	ПГ-4 Вр II Т	—	—	37	37	2,65	
24	ГОСТ 22701.1-77	ПФ 6.3-1 Вр II Т-1	—	—	3	3	2,30	
	Лист 99	УМ-30	—	2	—	2		
	Лист 99	УМ-31Т	—	—	1	1		
	Лист 99	УМ-31Н	—	—	1	1		
	Лист 99	УМ-32	1	—	—	1		
25		ГОСТ 8240-72 С 30, ℓ=1900	—	—	4	4	60,4	Общ. вес 241,7
26		ГОСТ 8240-72 С 10, ℓ=1400	—	—	4	4	12	Общ. вес 48,1
27		ГОСТ 8509-72 L 63×6, ℓ=2060	—	—	4	4	8	Общ. вес 32,2
28		ГОСТ 8510-72 L 160×100×9, ℓ=7100	—	1	—	1	127,8	
29		ГОСТ 103-76 — 6×100, ℓ=250	—	3	—	3	1,2	Общ. вес 3,5
30	2.240-1 в.2; л.54	ММ-9	56	58	64	178	0,6	Общ. вес 38,4
31	2.240-1 в.2; л.54	ММ-11	80	48	64	192	0,5	Общ. вес 32,0
	Лист 99	УМ-33	—	—	1	1		
32	л.54	А-1	—	—	145	145		
33		ГОСТ 5781-75 ф12 AI, ℓ=420 м	—	—	1	1	374	
34		ГОСТ 8509-72 L 63×6, ℓ=245 м	—	—	1	1	1402	
	Лист 98	УМ-16Н	1	—	—	1		

ММ-9

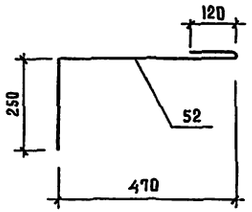

ММ-11

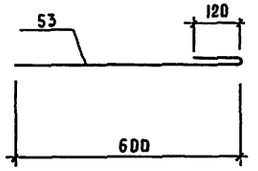

Кр-10; Кр-11

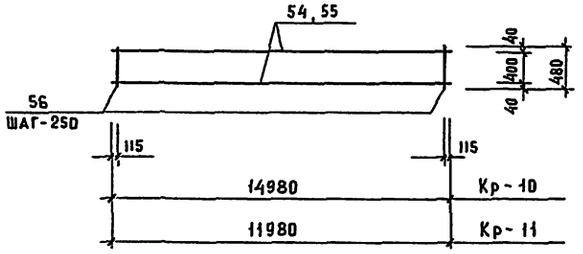

Кр-12

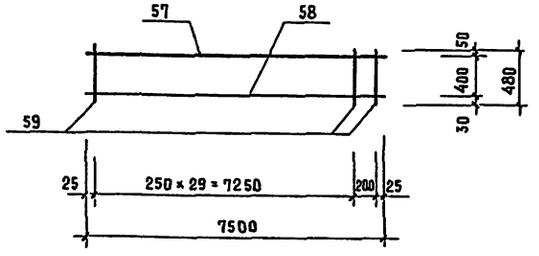

3Д-1

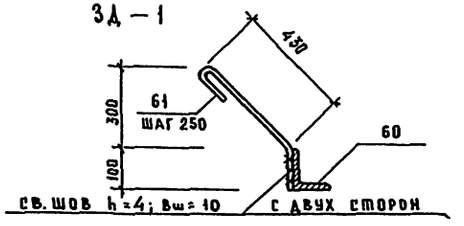

Привязан			
Инв. №			

Нач. маст.	Шумов		
Н. контр.	Моторина		
Гл. инж. м	Песков		
ГАП	Чивиков		
ГИП	Моторина		
Ст. инж.	Сластенина		

ТП 294-3-39 м.85 АС

Бассейн /стены кирпичные/ с крытой ванной 25×16 м.

Стадия	Лист	Листов
Р	54	

Спецификация на перекрытия и покрытие (продолжение); Анкера, каркасы, закладная.

ЦНИИЭП им. Б.С. Мезенцева

Инв. № подл. | Подпись и дата | Взам. инв. №

Формат А2

Типовой проект 294-3-39м.85 Альбом I ч.2

План ванны 25 м × 16 м (глубина 1,8 ÷ 1,2 м)

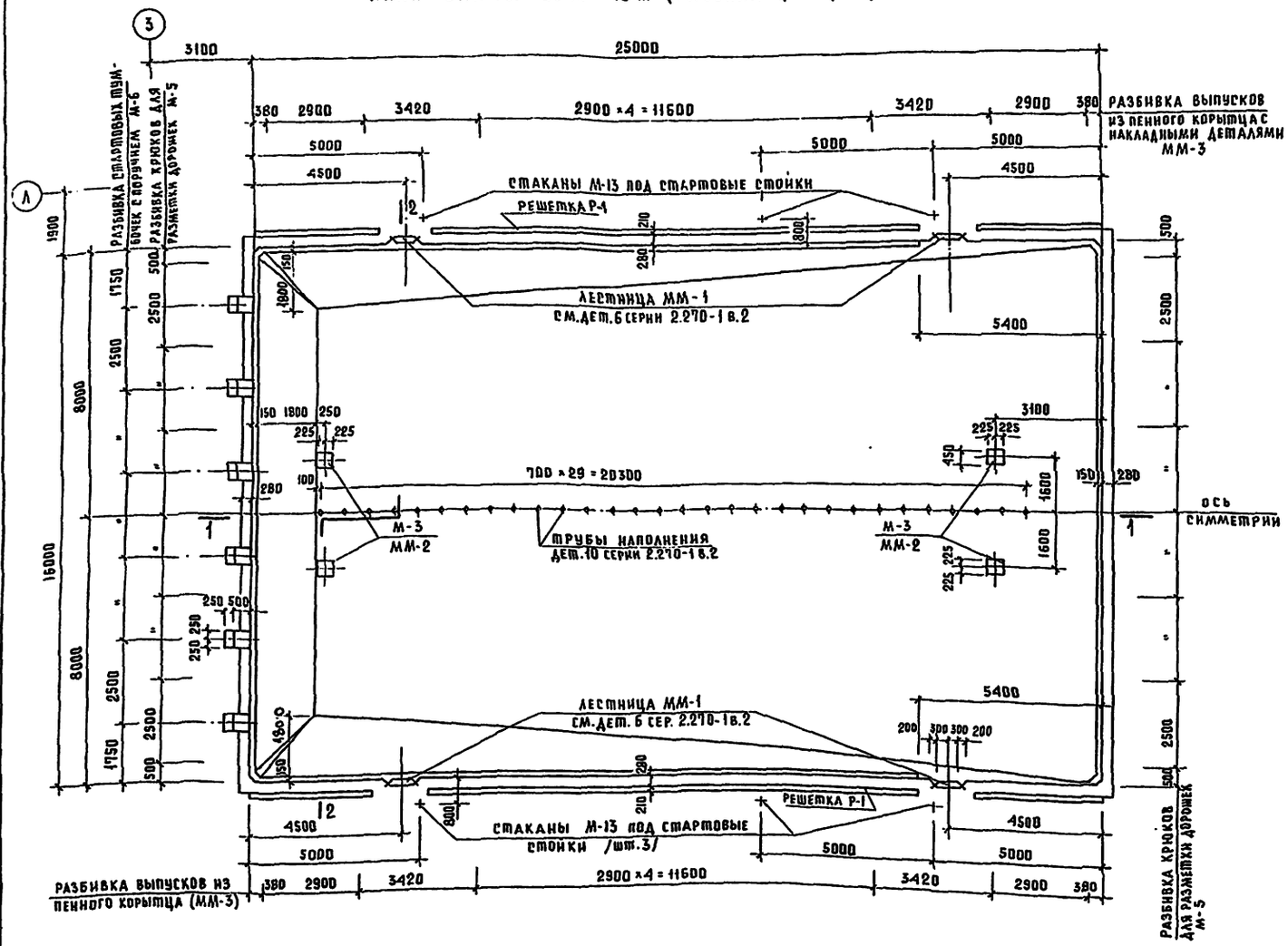

Профиль пенного корытца

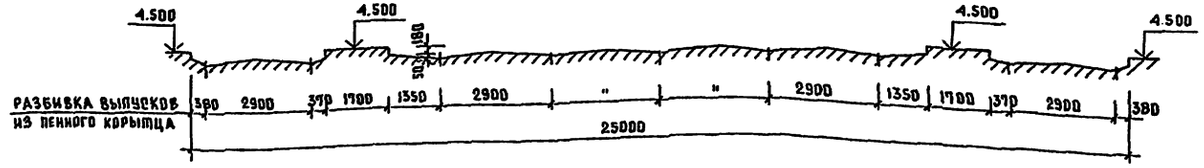

Спецификация на монолитную конструкцию ванны (продолжение)

Марка поз	Обозначение	Наименование	Кол	Масса ед., кг.	Примечание
		Стартовая тумба	6		
		Сборочные единицы			
		и детали			
	Серия 2.270-1 вып.2	М-6	6	3,78	
		Ф6 АI ГОСТ 5781-82			
26		ℓ = 780	30	0,173	
27		Собщ. = 12000		2,7(общ)	
		Материалы			
		Бетон М50, м³	1,63		
		Обходная дорожка	2		
		Сборочные единицы			
	Серия 2.270-1 вып.2	М-13	6	0.58	
	Лист 74	Решетка Р-1	36	11.9	

Общие указания см. серию 2.270-1 вып.2 и лист АС-2
Сечения 1-1; 2-2 см. лист 56
Работать совместно с листами 56 ÷ 65

Нач. маст.	Шумов		
Н. контр.	Моторина		
Гл. инж. м	Песков		
ГАП	Чивиков		
ГИП	Моторина		
Рук. гр. инж.	Семыкина		

Привязан

Инв. N

ТП 294-3-39м.85 АС

Бассейн /стены кирпичные/ с крытой ванной 25×16

Стадия	Лист	Листов
Р	55	

Общий вид ванны 25×16
Спецификация на стартовые тумбы и обходную дорожку.

ЦНИИЭП им. Б.С. Мезенцева

Формат А2

Согласовано
Отдел №3 Сидоров
Взам. инв. N
Подпись и дата
Инв. N подл.

Альбом I ч.2

Типовой проект 294-3-39 м.85

1—1

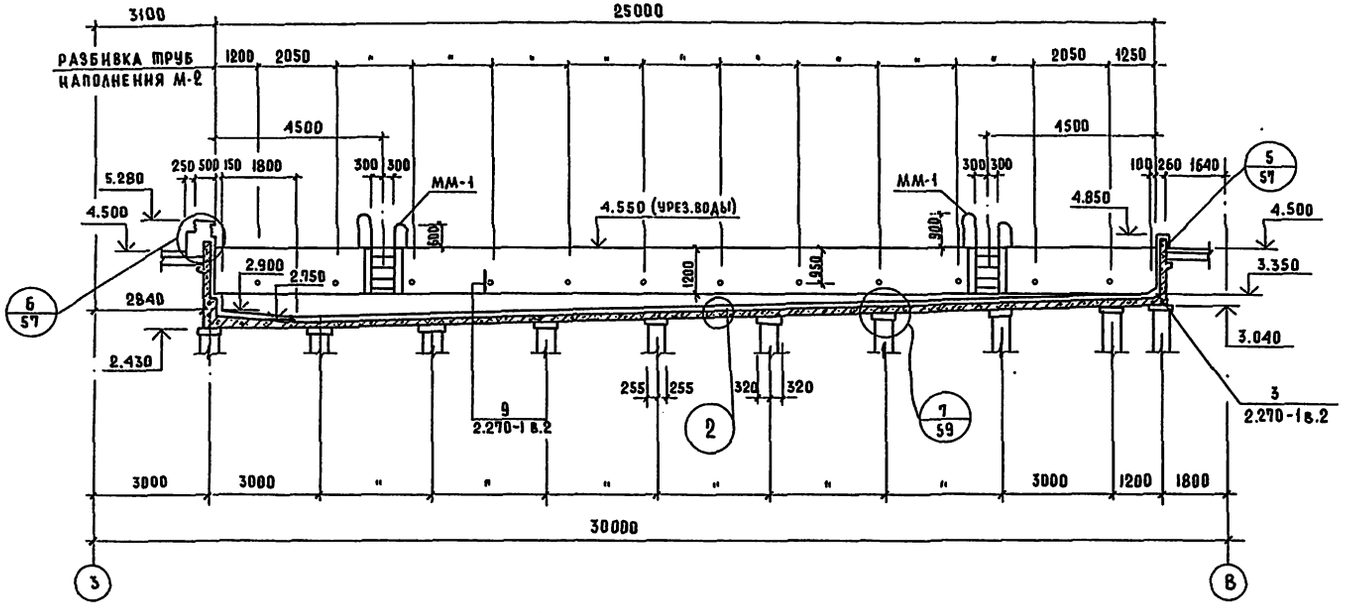

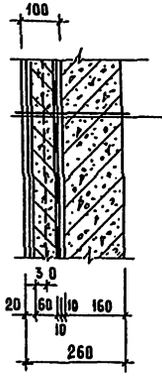

КЕРАМИЧЕСКАЯ ПЛИТКА (ГОСТ 6141-82) НА ЦЕМЕНТНОМ РАСТВОРЕ	20
ЗАЩИТНОЕ ОГРАЖДЕНИЕ - Ж.Б. МОНОЛИТНАЯ ПРИНИМНАЯ ПЛИТА (БЕТ. М200), АРМИРОВАННАЯ СЕТКОЙ 100/100/5/5	60
ГИДРОИЗОЛЯЦИЯ — СМ. СЕРИЮ 2.270-1 в.2 ДЕТ. 1	10
ЦЕМ. ВЫРАВНИВАЮЩАЯ СТЯЖКА	10
ЖЕЛ. БЕТОННАЯ СТЕНКА ВАННЫ (БЕТ. М 200)	160

2—2

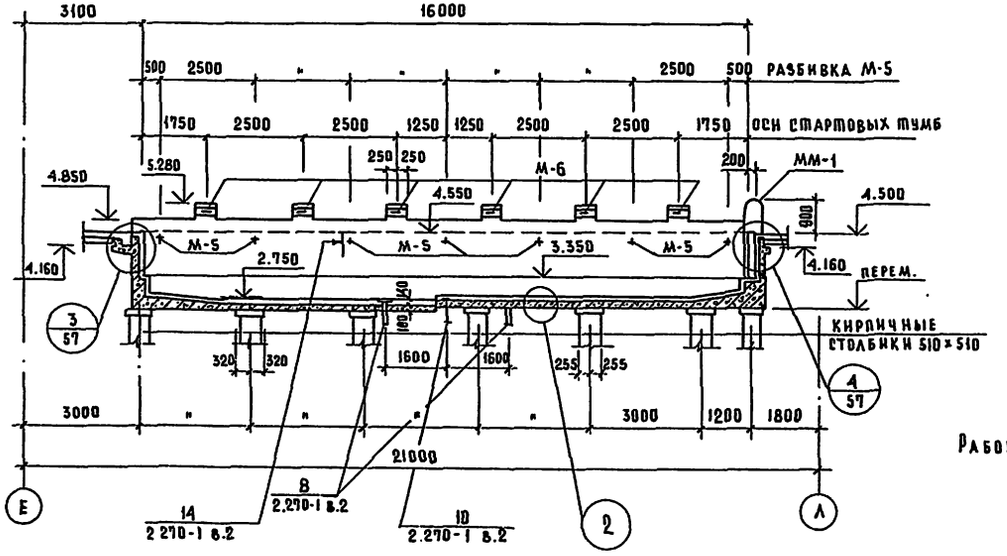

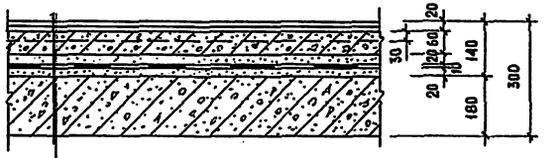

КЕРАМИЧЕСКАЯ ПЛИТКА (ГОСТ 6787-80) НА ЦЕМ. РАСТВОРЕ	20
ЗАЩИТНОЕ ОГРАЖДЕНИЕ - МОНОЛИТНАЯ Ж.Б. ПРИНИМНАЯ ПЛИТА АРМИРОВАННАЯ СЕТКОЙ 100/100/5/5	60
ЗАЩИТНЫЙ СЛОЙ БЕТОНА М50 НА МЕЛКОМ ЗАПОЛНИТЕЛЕ	30
ГИДРОИЗОЛЯЦИЯ - СМ. СЕРИЮ 2.270-1 в.2 ДЕТ. 1	10
ЦЕМ. ВЫРАВНИВАЮЩИЙ СЛОЙ	20
ЖЕЛ. БЕТОННАЯ МОНОЛИТНАЯ ПЛИТА	180

Работать с листами 55; 57

Нач.маст	Шумов		
Н.контр.	Моторина		
Гл.инж.м.	Песков		
ГАП	Чибиков		
ГИП	Моторина		
Рук.гр.инж.	Семыкина		

ТП 294-3-39 м.85 АС

Бассейн (стены кирпичные) с крытой ванной 25×16 м

Стадия	Лист	Листов
Р	56	

Ванна 25×16. Общий вид. Сечения 1-1; 2-2. Узлы 1; 2

ЦНИИЭП им. Б.С. Мезенцева

Привязан

Инв. N

Инв. N подл. | Подпись и дата | Взам. инв. N | Отдел N 3 | Сидоров

Согласовано

Формат А2

Альбом I ч.2

Типовой проект 294-3-39м.85

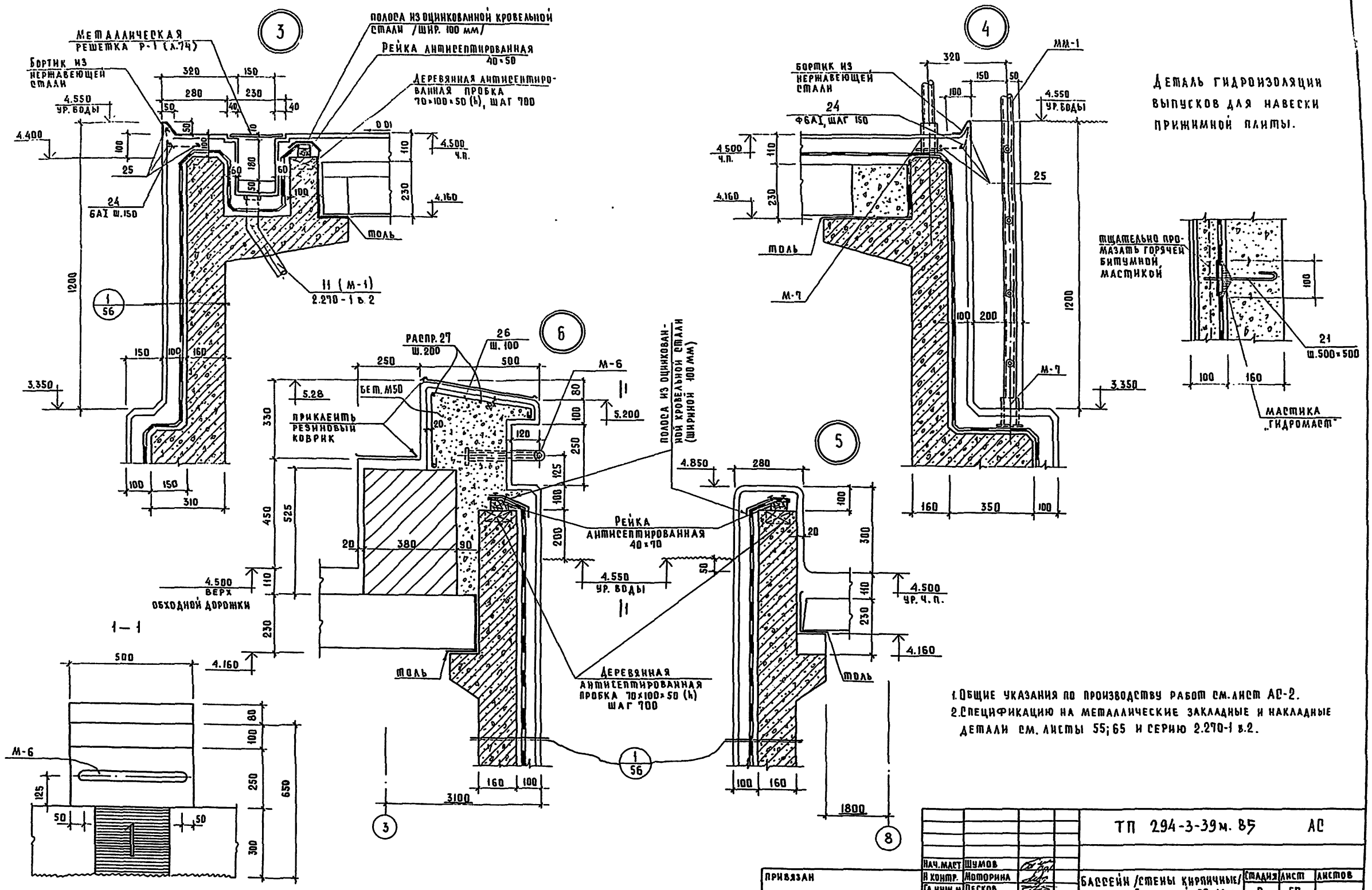

1. Общие указания по производству работ см. лист АС-2.
2. Спецификацию на металлические закладные и накладные детали см. листы 55; 65 и серию 2.270-1 в.2.

Нач. маст.	Шумов		ТП 294-3-39м. 85		АС
Н. контр.	Моторина		Бассейн /стены кирпичные/ с крытой ванной 25×16 м.	Стадия	Лист	Листов
Гл. инж. м.	Песков			Р	57	
ГАП	Чивиков		Ванна 25×16 Узлы 3÷6	ЦНИИЭП им. Б.С. Мезенцева	
ГИП	Моторина				
Рук. гр. инж.	Семыкина				
Испол.	Шифрин				

Привязан

Инв. №

Формат А2

Инв. № подл. | Подпись и дата | Взам. инв. №

Опалубочный план бассейна

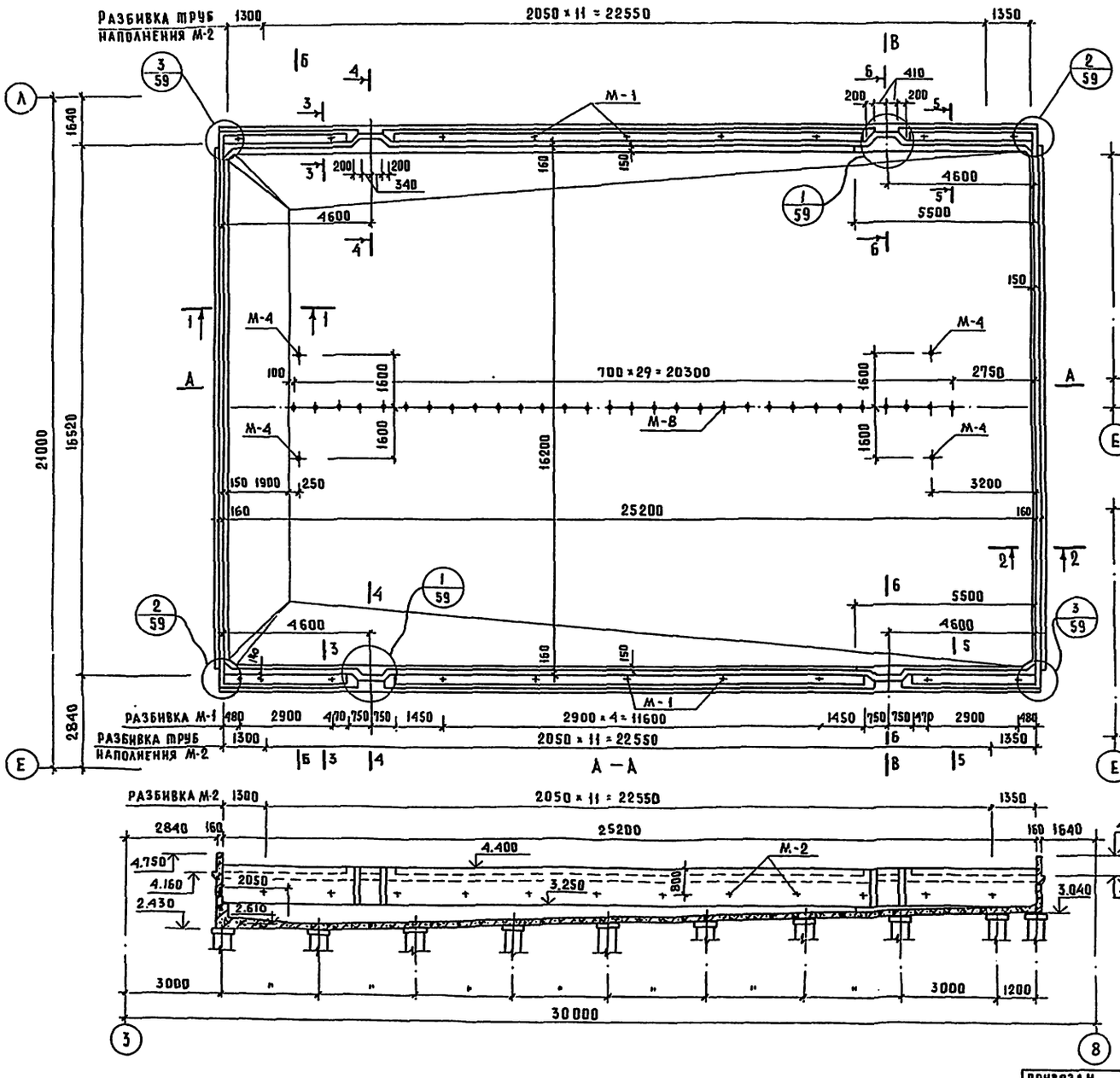

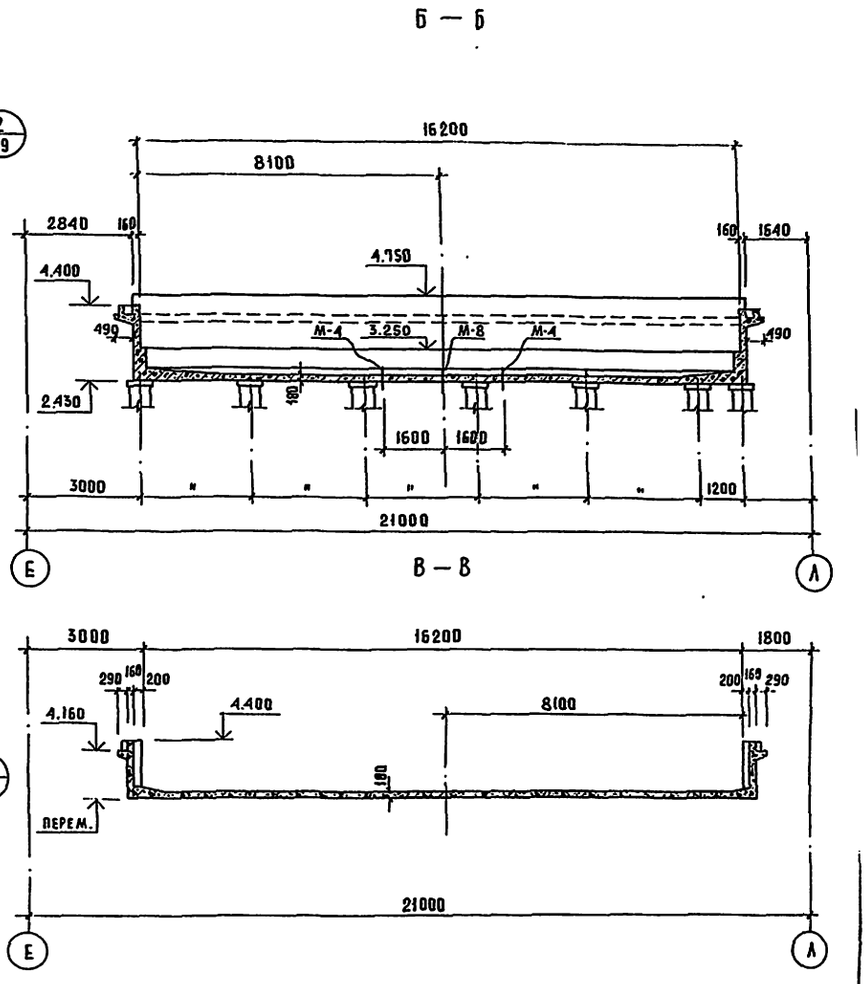

Работать совместно с листами 59÷65.
Узлы 1; 2; 3; 7 и сеч. 1-1; 2-2 даны на листе 59.
Сечения 3-3 ÷ 6-6 на листе 60.
На опалубке показаны закладные детали, относящиеся только к чаше ванны.

Нач.маст.	Шумов		ТП 294-3-39м.85			АС
Н.контр.	Моторина		Бассейн/стены кирпичные/ с крытой ванной 25×16 м.	Стадия	Лист	Листов
Гл.инж.м	Песков			Р	58	
ГАП	Чивиков		Ванна 25×16. Опалубочные чертежи.	ЦНИИЭП им. Б.С.Мезенцева		
ГИП	Моторина					
Рук.гр.инж	Семыкина					

Привязан
Инв. №

Формат А2

Инв. № подл. | Подпись и дата | Взам.инв. № | Отдел №3 | Сидоров

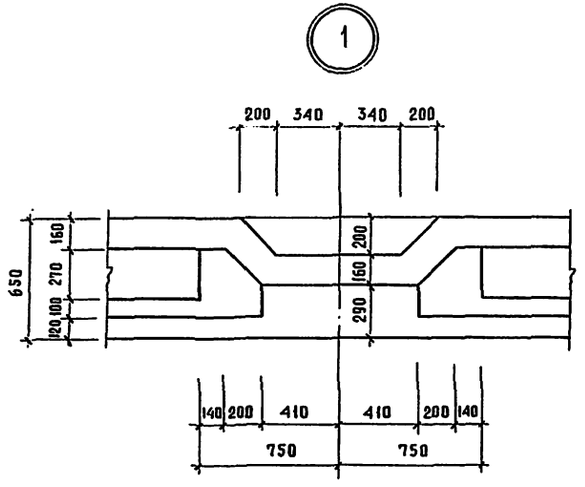

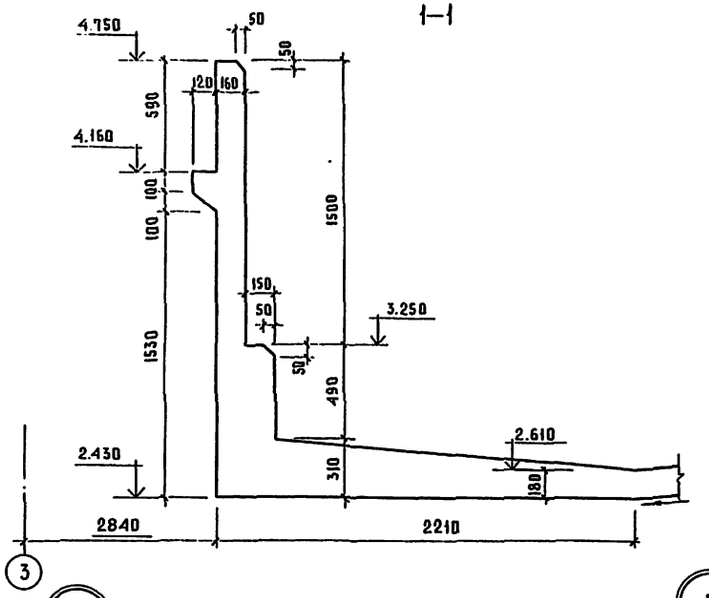

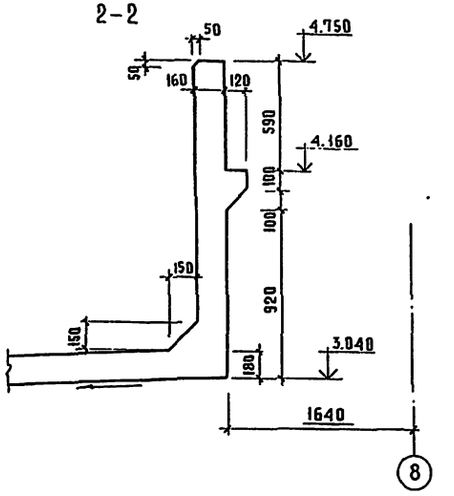

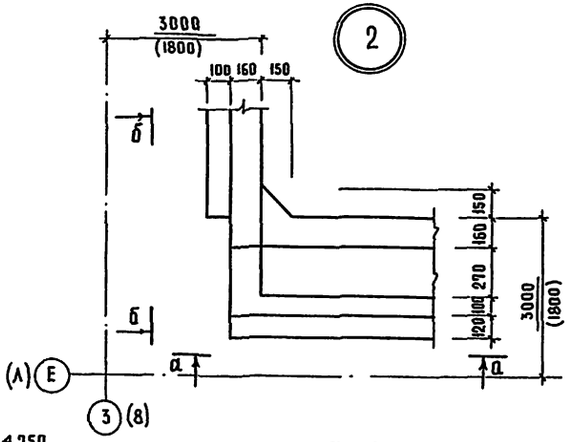

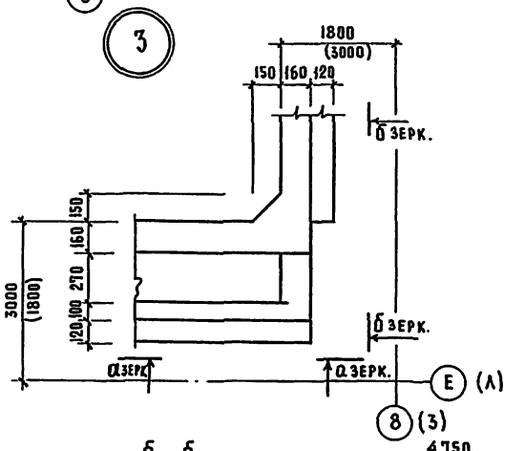

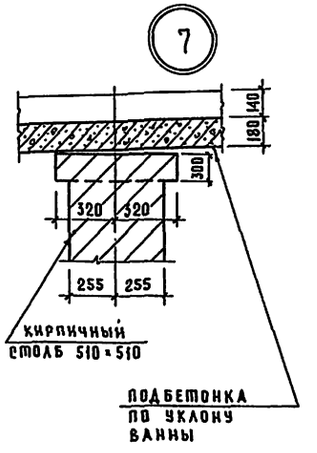

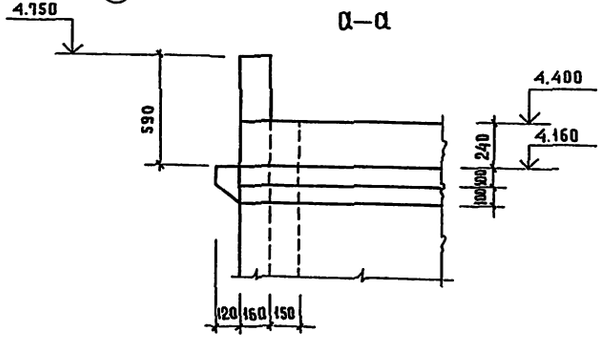

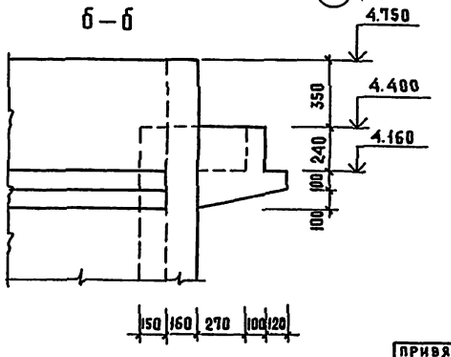

Работать с листом 58

					ТП 294-3-39м.85 АС		
					Бассейн /стены кирпичные/ с крытой ванной 25×16 м.	Стадия	Лист	Листов
						Р	59	
					Ванна 25×16 м. Опалубка. Узлы 1,2,3,7. Сечения 1-1, 2-2	ЦНИИЭП им.Б.С.Мезенцева		

3—3

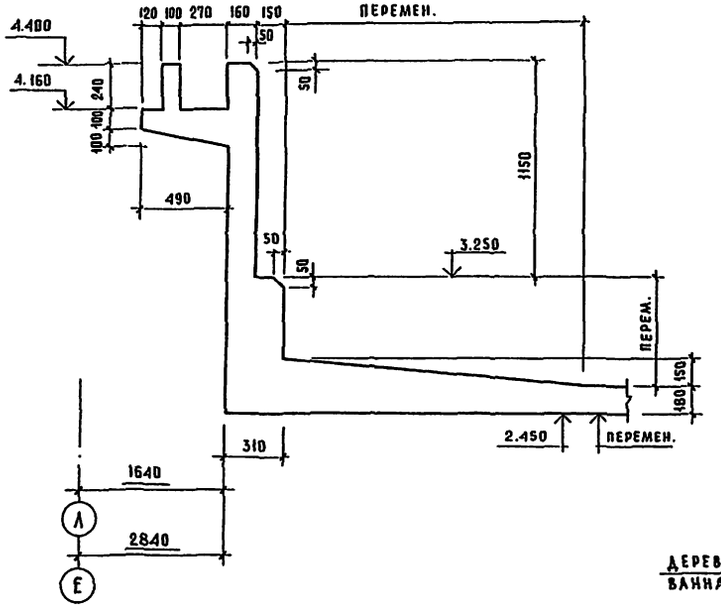

4—4

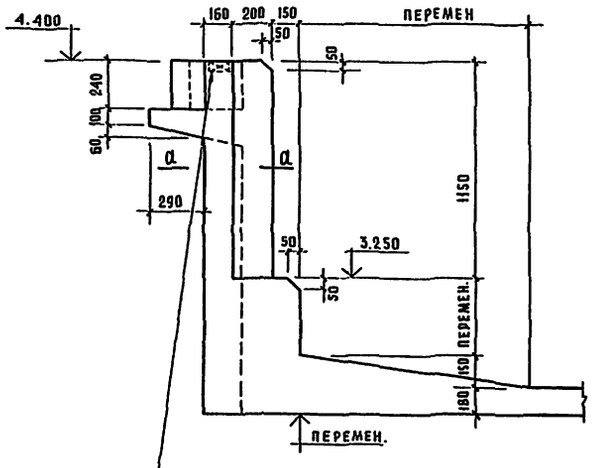

ДЕРЕВЯННАЯ АНТИСЕПТИРОВАННАЯ ПРОБКА 40×100×70

А-А

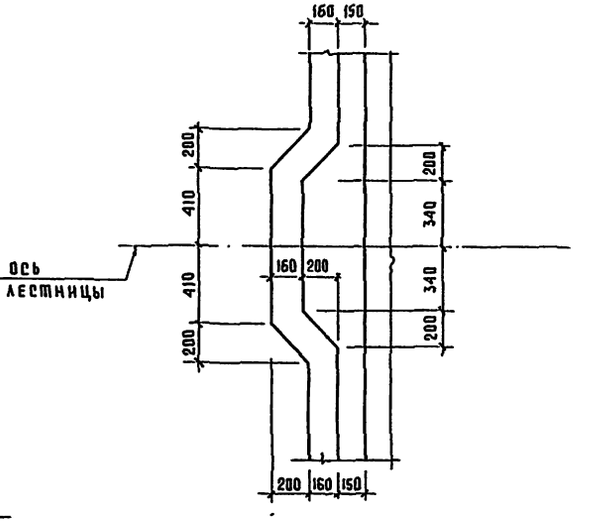

5—5

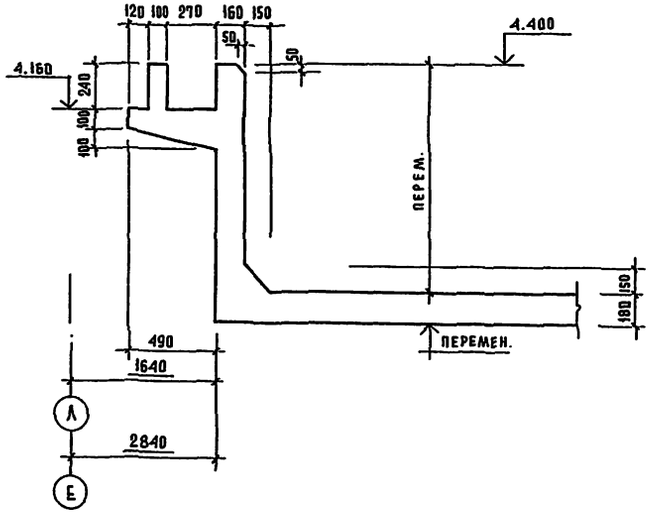

6—6

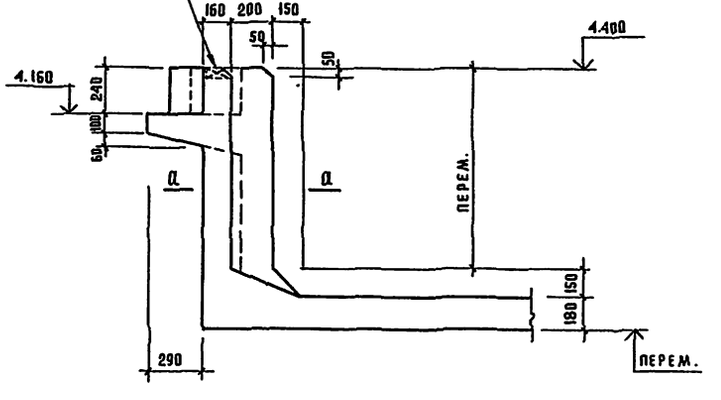

Работать с листом 58

					ТП 294-3-39м.85		АС
			Нач.маст	Шумов			
Привязан			Н.контр.	Моторина	Бассейн /стены кирпичные/ с крытой ванной 25×16 м	Стадия	Лист	Листов
			Гл.инж.м.	Леонов		Р	60	
			ГАП	Чивиков				
			ГИП	Моторина	Ванна 25×16. Опалубка. Сечения 3-3÷6-6	ЦНИИЭП им. Б.С. Мезенцева		
			Рукгрупп	Семыкина				
Инв.№			Инженер.	Шифрин				

Инв.№ подл. | Подпись и дата | Взам.инв.№

План раскладки нижних сеток днища ванны

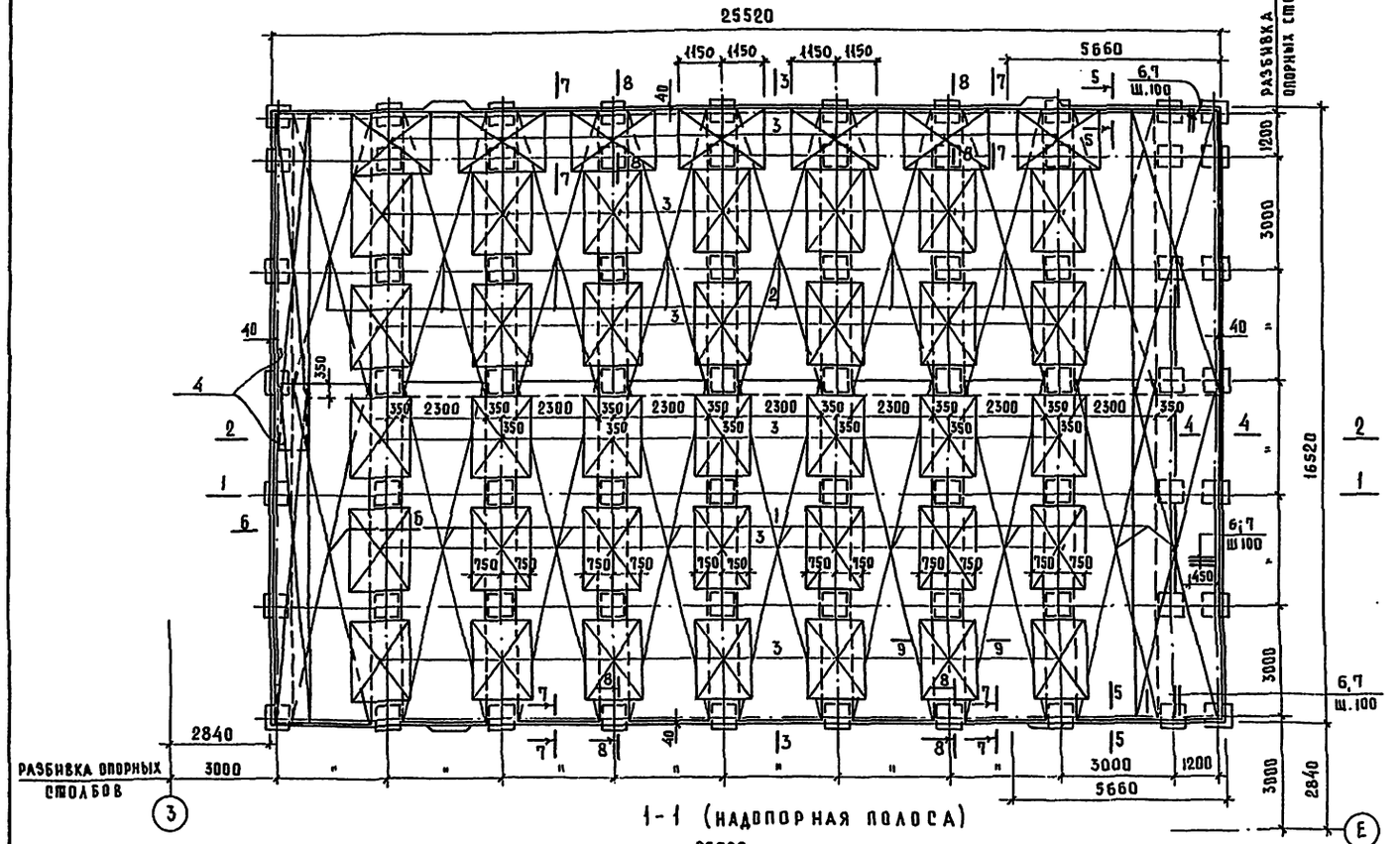
25520
5660
1150 1150 1150 1150 1150 1150
разбивка опорных столбов
1200
3000
16520
2840
3000
1200
5660
6,7 ш.100
6;7 ш.100
разбивка опорных столбов
3000
3000
3000
1200
2840
1-1 (надопорная полоса)
25520
2840
1150
1:2
10
350 2300 350 2300 350 2300

План раскладки верхних сеток днища ванны

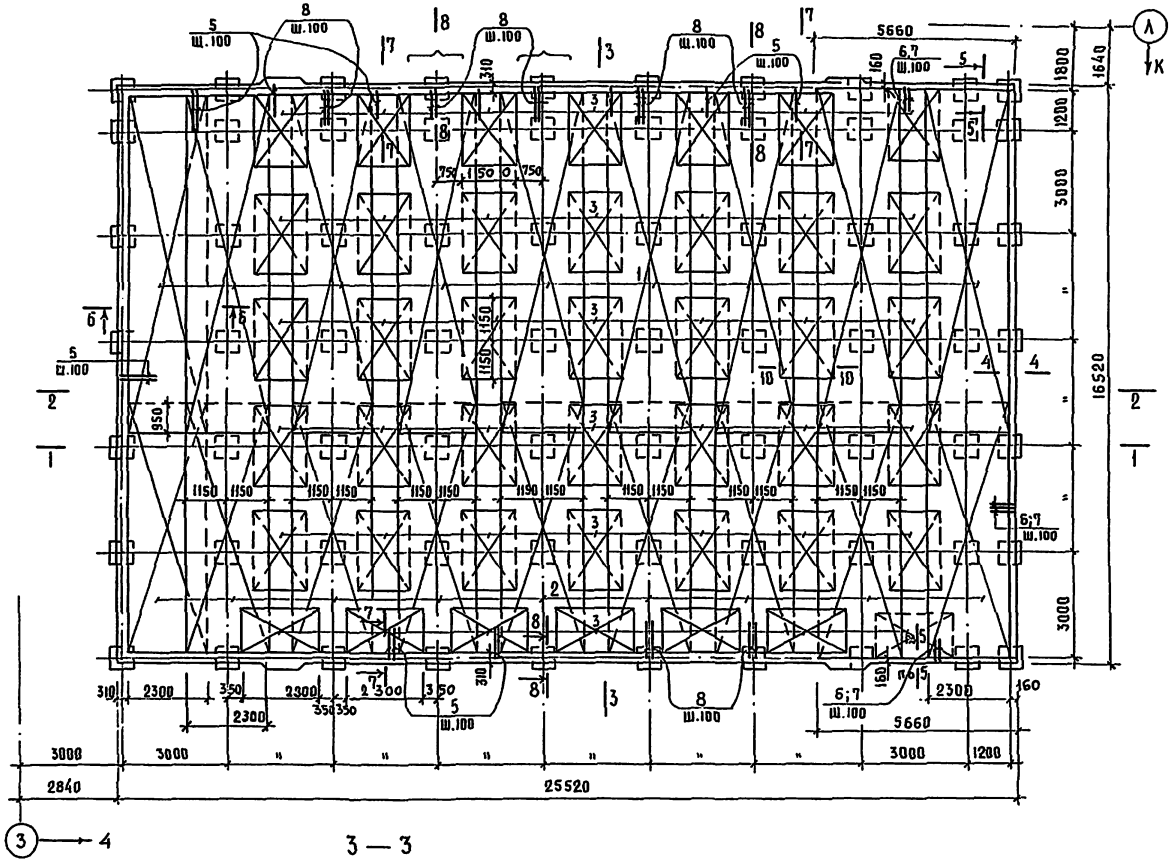

Спецификация на монолитную конструкцию ванны (продолжение)

Формат	Зона	Поз.	Обозначения	Наименование	Кол	Примеч. (масса ед., кг.)
				Стенки чаши ванны		
				сборочные единицы		
				сетка арматурная		
				плоская по ГОСТ 8478-81		
				100/100/8/8АШ В.2300; м²	146	1154 (общ.)
		1		В-2300 ℓ=9000	2	167
		2		В=2300 ℓ=7850	2	146
				Закладные детали		
			Серия 2.270-1 вып.2	М-1	18	4.66
			— " —	М-2	24	25.32
				Детали		
				ф8АШ ГОСТ 5781-82		
		6*		ℓ = 1000	204	0,395
		7*		ℓ = 1000	68	0,395
		11		ℓ = 1820	80	0.72
		12		ℓ = 1400	80	0.475
		13		ℓ = 350	1120	0.14
		14*		ℓ = 820	326	0.325
		15*		ℓ = 1510	476	0.600
		16*		ℓ = 1110	36	0.435
				ф6АI ГОСТ 5781-82		
		17*		ℓ = 2450	36	0,545
		18*		ℓ = 2450	36	0,545
		19*		ℓ = 220	1376	0.05
		20*		ℓ = 360	570	0.08
		21*		ℓ = 250	1143	0.06
		22*		ℓ = 160	350	0.04
		23		ℓобщ. = 1245280	—	277
				Материалы		
				Бетон М200 по водонепроницаемости В4 с осадкой конуса 6, м³	31	

* Ведомость стержней на листе 63 (поз. 6, 7, 14 ÷ 22)
Работать с листами 61; 63
Спецификация на днище дана на листе 61.
Защитный слой бетона - 15 мм

Привязан			ТП 294-3-39м.85 АС
Нач.маст.	Шумов		Бассейн /стены кирпичные/ с крытой ванной 25×16
Н.контр.	Моторина		Стадия Р; Лист 62; Листов
Гл.инж.м.	Песков		Ванна 25×16. Раскладка верхних сеток днища. Спецификация на стенки ванны.
ГАП	Чивиков		ЦНИИЭП им. Б.С. Мезенцева
ГИП	Моторина		
Рук.гр.инж.	Семыхина		
Инв.№			

Инв.№ подл. | Подпись и дата | Взам.инв.№

Формат А2

9—9

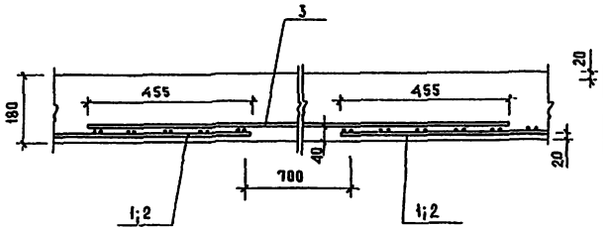

10—10

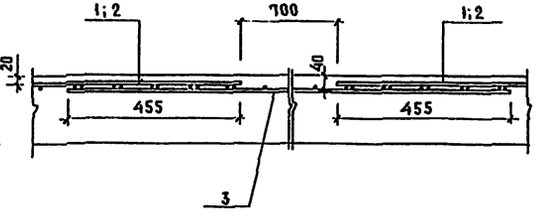

4—4

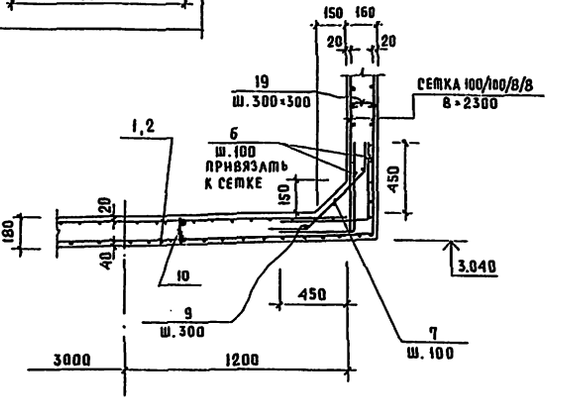

5—5

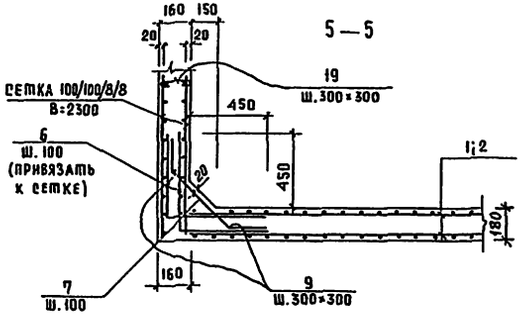

7—7

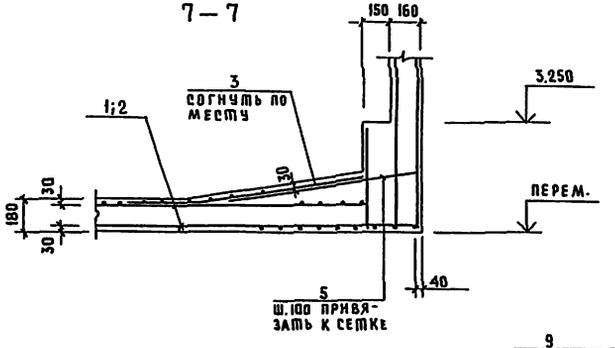

6—6

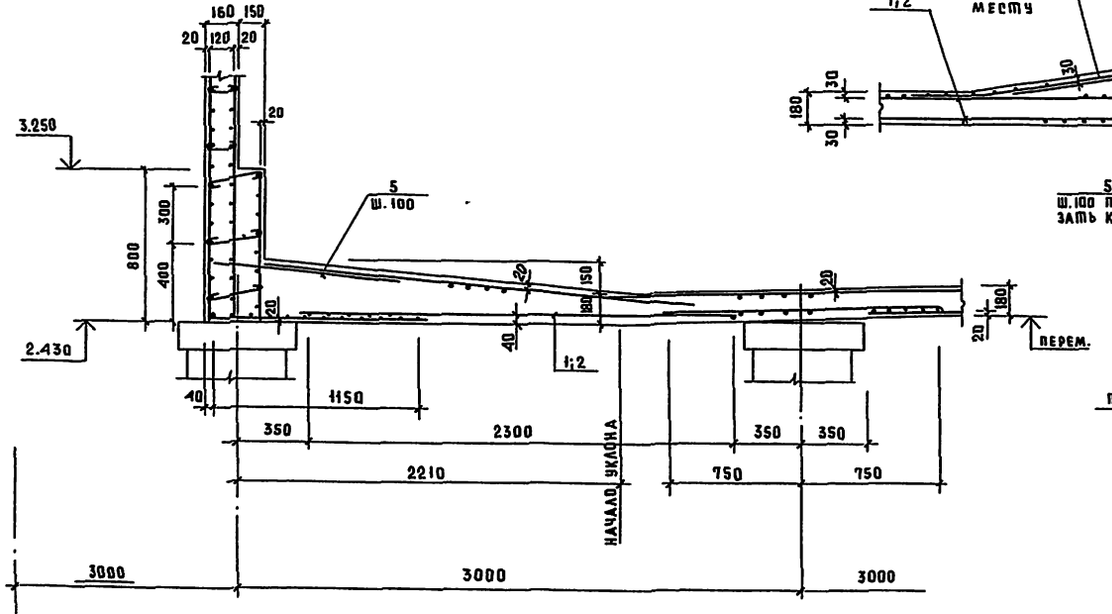

8—8

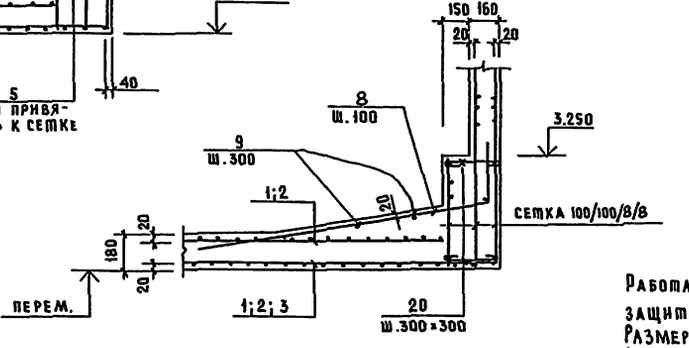

Ведомость стержней

поз.	эскиз
14	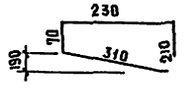
15	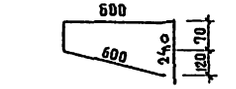
16	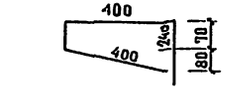
19	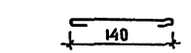
20	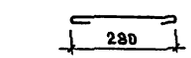
21	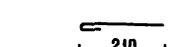

Ведомость стержней

поз.	эскиз
6	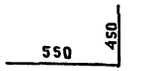
7	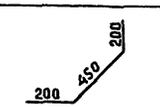
8	
17	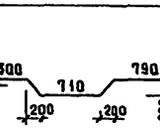
18	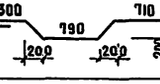
22	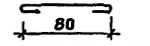

Работать с листами 61; 62
Защитный слой бетона - 15 мм
Размеры сеток даны по осям крайних стержней
Спецификация дана на листе 61

Привязан	Нач маст	Шумов	
	Н.контр.	Моторина	
	Гл.инж.м.	Песков	
	ГАП	Чивиков	
	ГИП	Моторина	
Инв. №	Рук.группы	Семыкина	

ТП 294-3-39м.85 АС

Бассейн/стены кирпичные/ с крытой ванной 25×16 м.

Стадия	Лист	Листов
Р	63	

Ванна 25×16. Армирование днища. Сеч. 4-4 ÷ 10-10

ЦНИИЭП им. Б.С. Мезенцева

Инв. № подл. | Подпись и дата | Взам. инв. №

Формат А2

Альбом I ч.:

Типовой проект 294-3-39м.85

Торцевая стенка. (глубокая часть)
Раскладка сеток по наружной грани

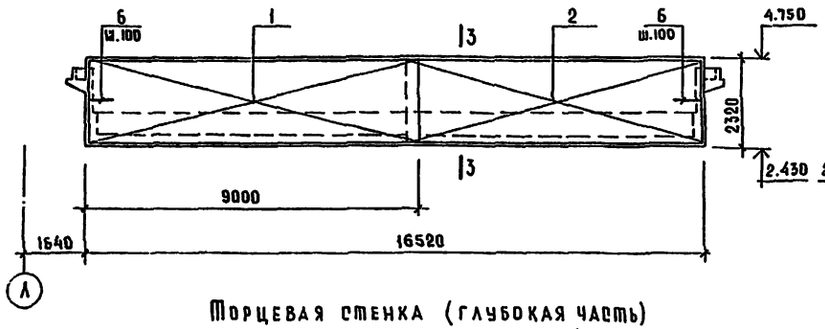

Продольная стена. Раскладка сеток по наружной грани.

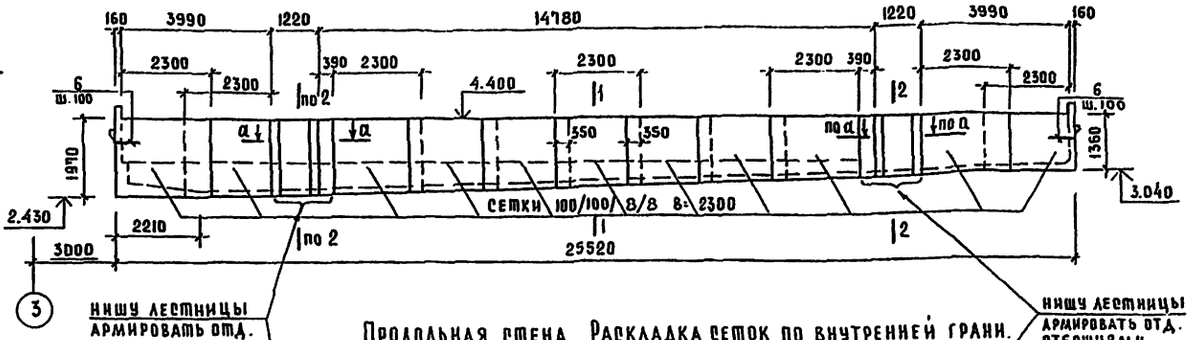

нишу лестницы армировать отд. стержнями поз. 11 ш.100

нишу лестницы армировать отд. стержнями поз. 12 ш.100

Торцевая стенка (глубокая часть)
Раскладка сеток по внутренней грани

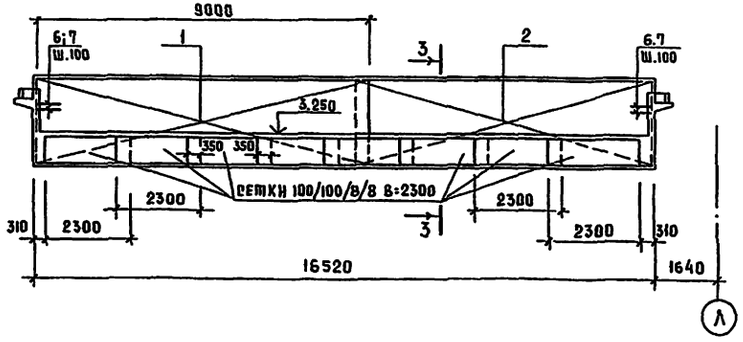

Продольная стена. Раскладка сеток по внутренней грани.

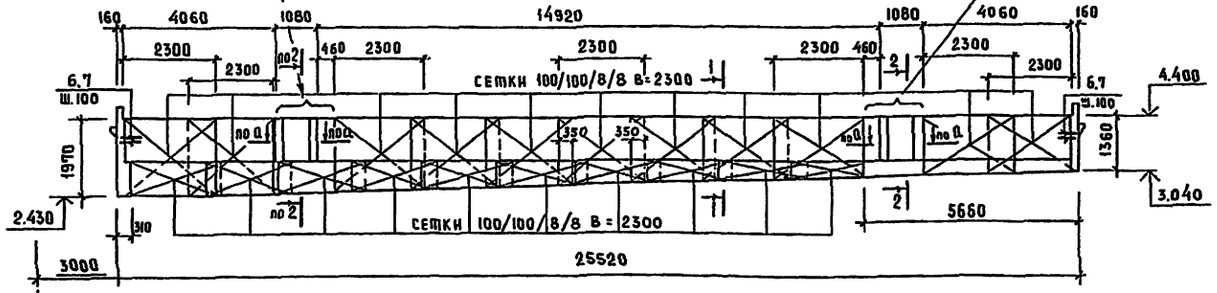

Армирование вертикальных углов ванны.

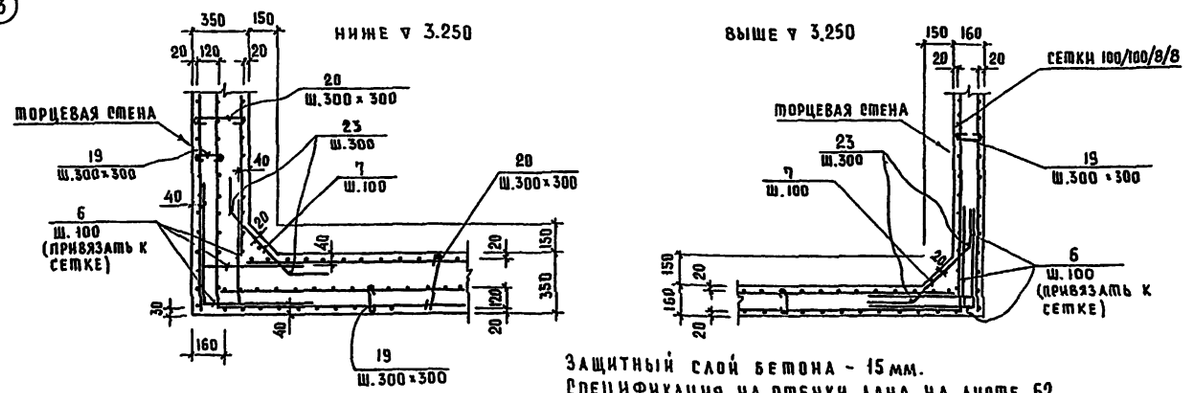

Торцевая стенка (мелкая часть)
Раскладка сеток по наружной и внутренней граням

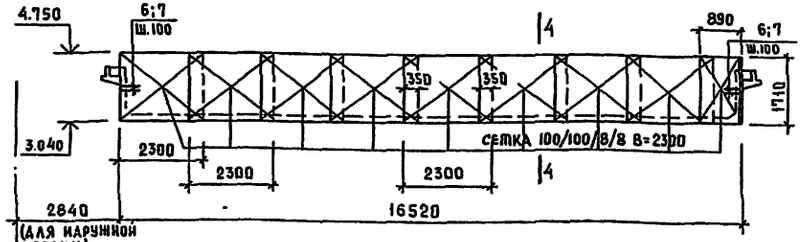

а-а

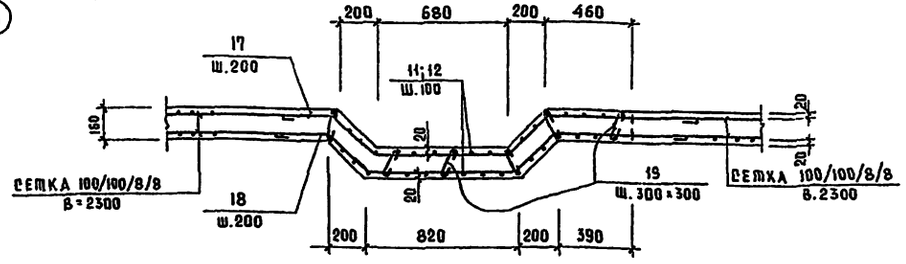

Защитный слой бетона - 15 мм.
Спецификация на стенки дана на листе 62.
Сечения см. лист 11.
Ведомость стержней см. л. 63

					ТП 294-3-39 м.85 АС			
Привязан			Нач.маст.	Шумов	Бассейн/стены кирпичные/ с крытой ванной 25×16 м	Стадия	Лист	Листов
			Н.контр.	Моторина		Р	64	
			Гл.инж.м.	Песков				
			ГАП	Чибихов	Ванна 25×16 м. Армирование стен ванны.	ЦНИИЭП им. Б.С. Мезенцева		
			ГИП	Моторина				
Инв. №			Рук.групп	Семыкина				

Формат А2

Инв. № подл. | Подпись и дата | Взам. инв. №

1 — 1

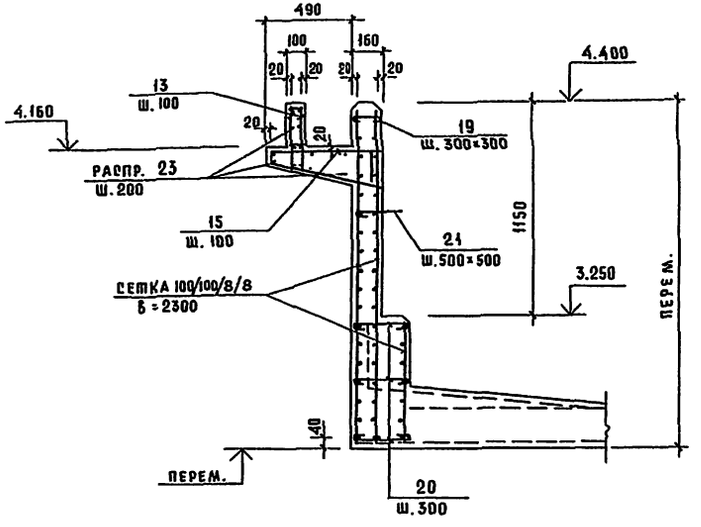

2 — 2

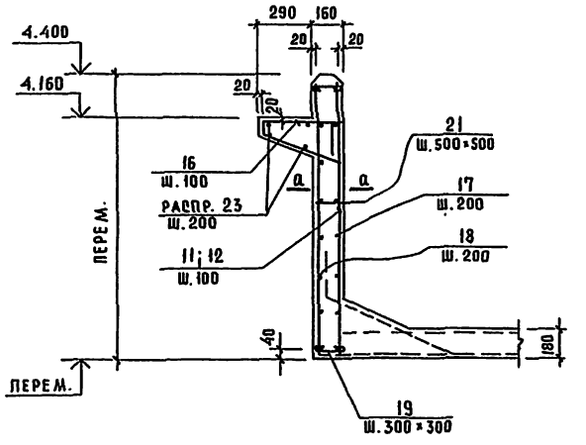

3 — 3

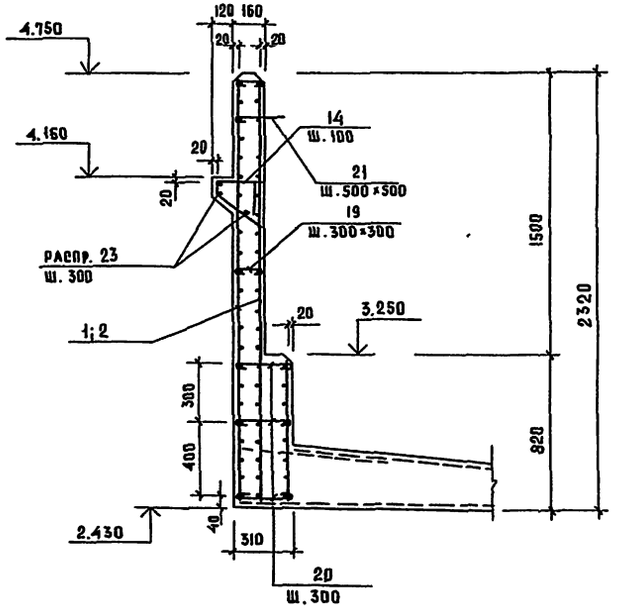

4 — 4

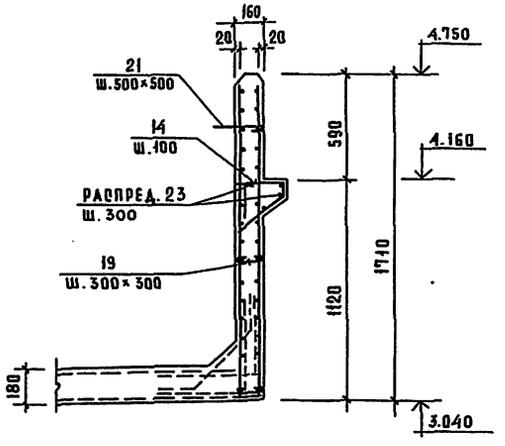

Спецификация на монолитную конструкцию ванны (продолжение)

Формат	Зона	Поз.	Обозначение	Наименование	Кол.	Примеч. (масса ед.) кг.
				Днище приямной плиты		
				Сборочные единицы		
				сетка рулонная		
			ГОСТ 8478-81	100/100/5/5, м²	422	1305(общ.)
				Закладные детали		
			Серия 2.270-1 вып.2	М-3	4	8.28
			——— " ———	ММ-2	4	19.33
				Материалы		
				Бет. М200 МР350; В4, м³	24	
				Стенки приямной плиты		
				сборочные единицы		
			ГОСТ 8478-81	сетка рулонная 100/100/5/5, м²	152	468(общ.)
				Закладные детали		
			Серия 2.270-1 вып.2	М-5	14	0.53
			——— " ———	М-7	16	0.64
			——— " ———	ММ-1	4	23.99
			——— " ———	ММ-3	18	0.05
				Детали		
				ФбАI ГОСТ 5781-82		
		24		ℓ = 300	340	0.07
		25		Робщ.=252000		56(общ.)
				Материалы		
				Бет. М200; В4; МР350; м³	12	

Работать с листами 61-64
Защитный слой бетона - 15 мм
Ведомость стержней см. л. 63
Спецификация дана на л. 62
Сечение а-а дано на л. 64

Привязан			
Инв. №			
Нач. маст	Шумов		
Н. контр.	Моторина		
Гл. инж. м.	Песков		
ГАП	Чивиков		
ГИП	Моторина		
Рук. группы	Семыкина		

ТП 294-3-39м.85 АС

Бассейн /стены кирпичные/ с крытой ванной 25×16 м

Стадия	Лист	Листов
Р	65	

Ванна 25×16. Армирование стен ванны. Сечения. Спецификация.

ЦНИИЭП им. Б.С. Мезенцева

Формат А2

20974-03

Инв. № подл. | Подпись и дата | Взам. инв. №

План детской ванны

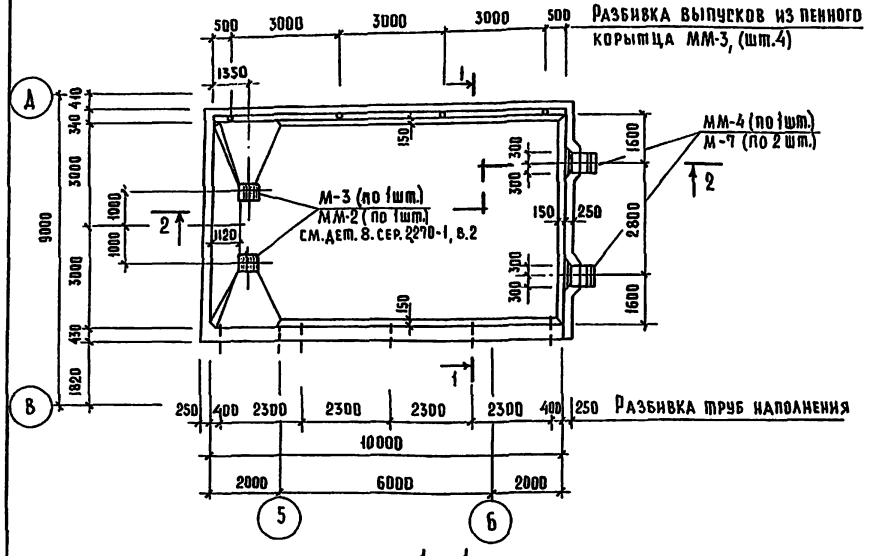

1—1

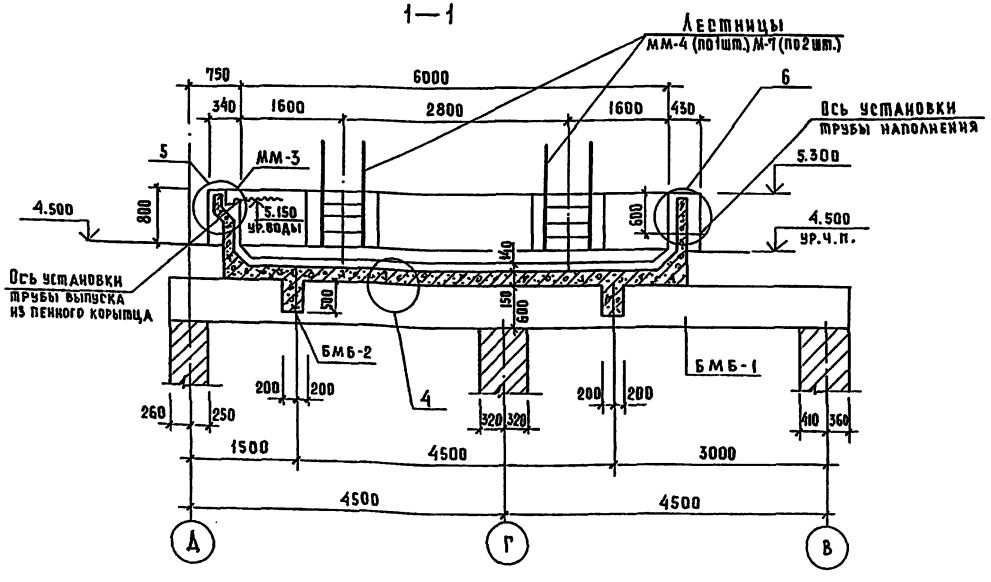

2—2

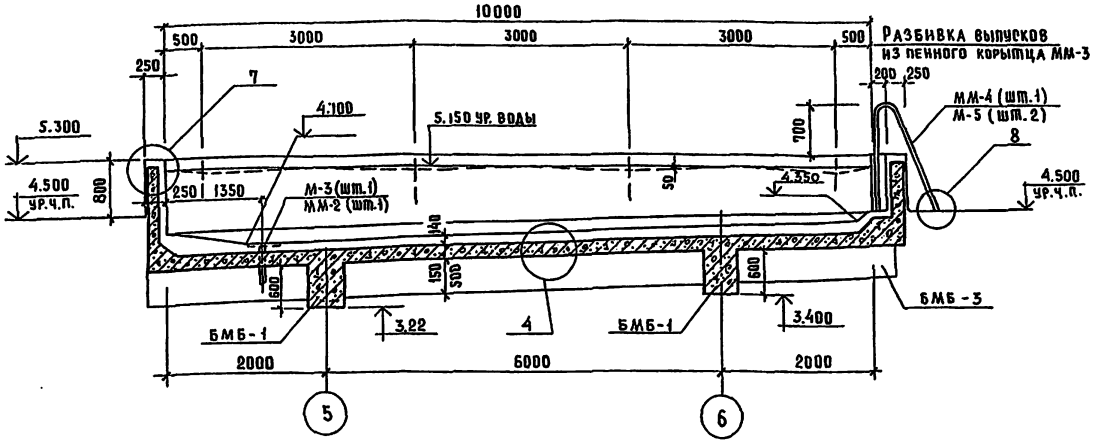

4

Керамическая плитка (гост 6787-80)	
на цементном растворе	— 20
Защитное ограждение (монолитная ж.б	
плита, армированная сеткой 100/100/5/5)	— 60
Защитный слой бетона М50 на мелком	
заполнителе	— 30
Гидроизоляция (см. серию 2.270-1 вып. 2)	— 10
Цем. выравнивающий слой	— 20
Железобетонная плита днища	— 150

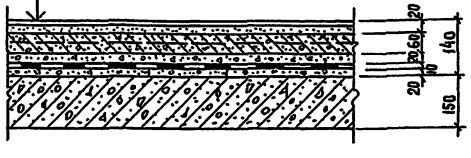

1. Лист читать совместно с листом АС-67
2. Общие указания по производству работ см. лист АС-2
3. На общем виде обозначены закладные и накладные детали, устанавливаемые в приямной плите ванны.
4. Деталь гидроизоляции выпусков для навески приямной плиты см. лист АС-67

				ТП 294-3-39м.85		АС	

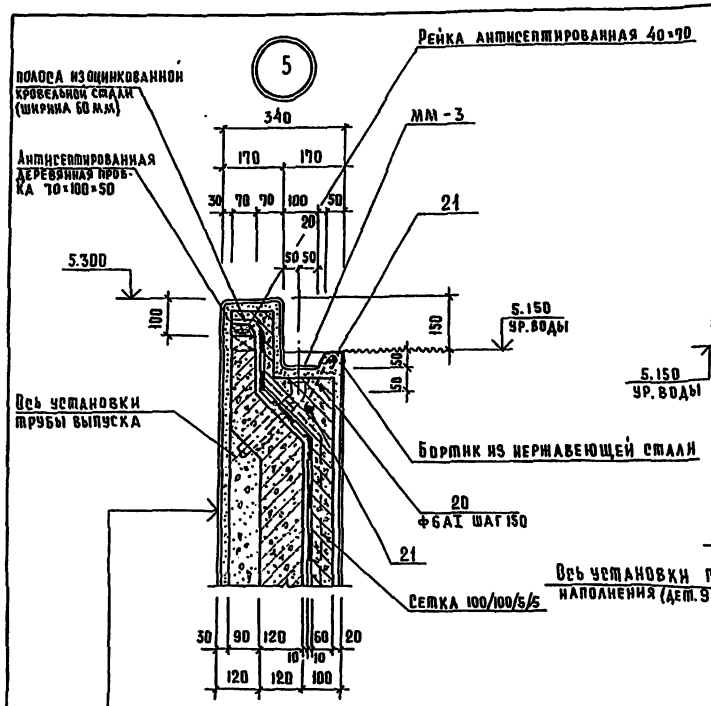

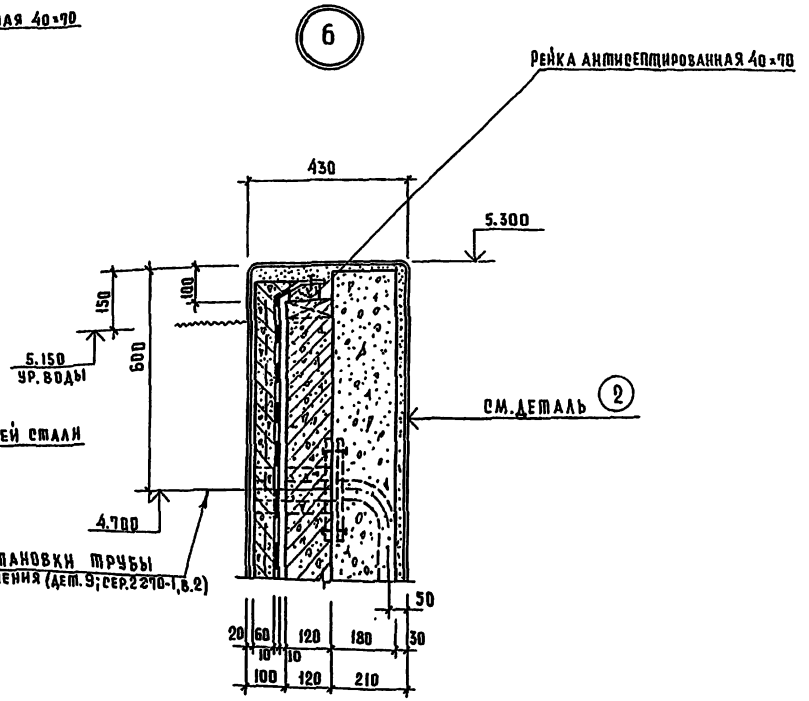

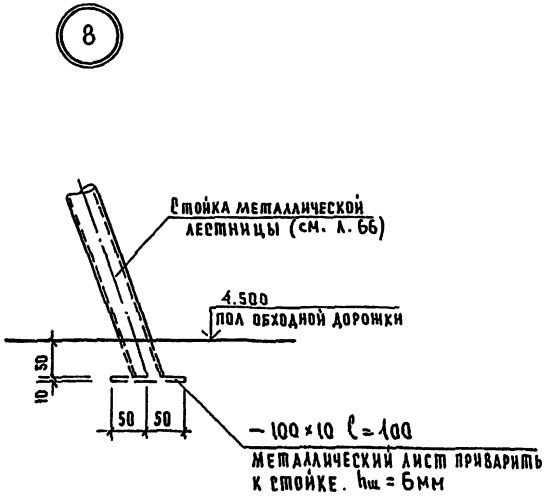

Деталь установки трубы выпуска из пенного корытца

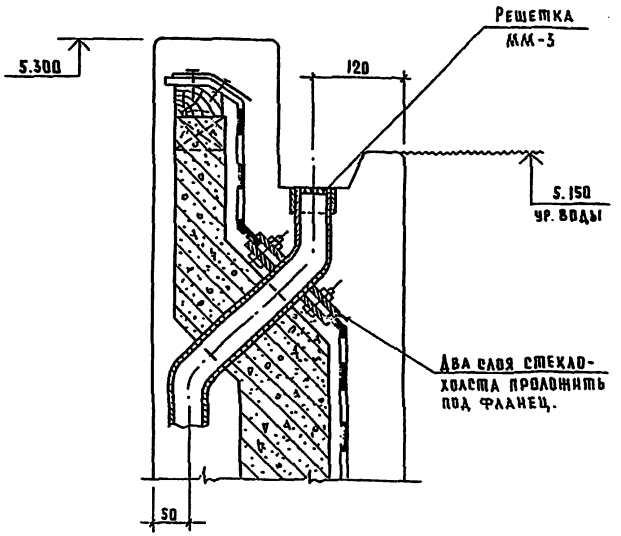

Облицовочная плитка на цементном растворе	— 30
Бетон М-100 (для детали 3 – 180)	— 90
Железобетонная стенка ванны	— 120
Цементная выравнивающая стяжка	— 10
Гидроизоляция (см. сер. 2.270-1 в.2 дет.1)	— 10
Защитное ограждение (ж.б. монол. прижимная плита	— 60
Керамическая плитка (гост 6141-82) на цементном растворе	— 20

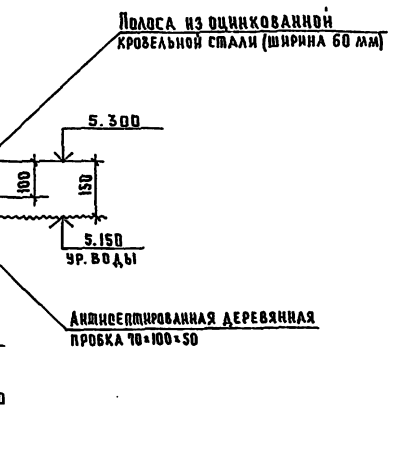

Облицовочная плитка на цементном растворе	— 30
Железобетонная стенка ванны	— 120
Цементная выравнивающая стяжка	— 10
Гидроизоляция	— 10
Защитное ограждение	— 60
Керамическая плитка (гост 6141-82) на цементном растворе	— 20

Работать совместно с листом АС-66

Привязан			
Нач. маст.	Шумов		
Н. контр.	Моторина		
Гл. инж. м.	Песков		
ГАП	Чивиков		
ГИП	Моторина		
Рук. группы	Кузнецова		
Инв. №			

ТП 294-3-39 м.85 АС

Бассейн /стены кирпичные/ с крытой ванной 25×16 м

Детская ванна 10×6 м. Общий вид. Детали.

Стадия	Лист	Листов
Р	67	

ЦНИИЭП им. Б.С. Мезенцева

Инв. № подл. | Подпись и дата | Взам. инв. №

Формат А2

Опалубочный план ванны

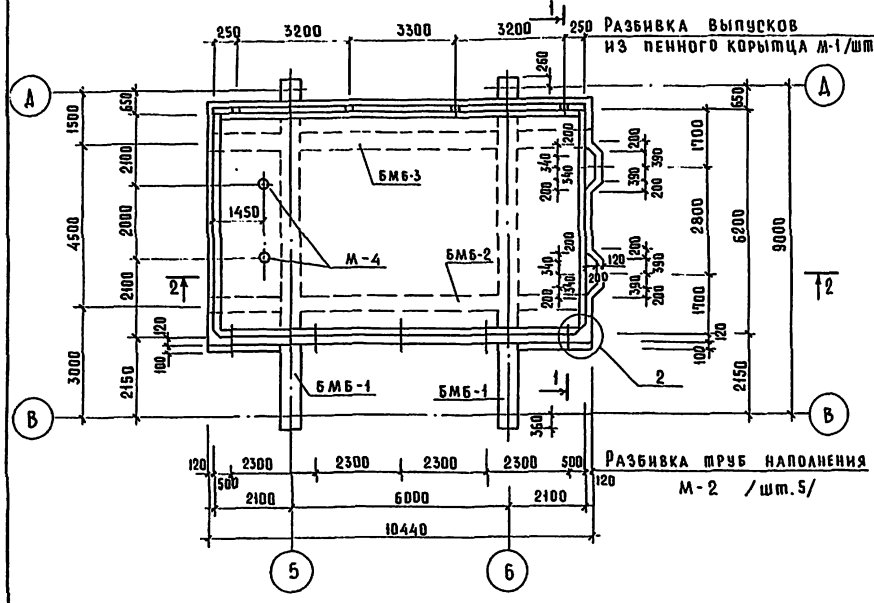

2 — 2

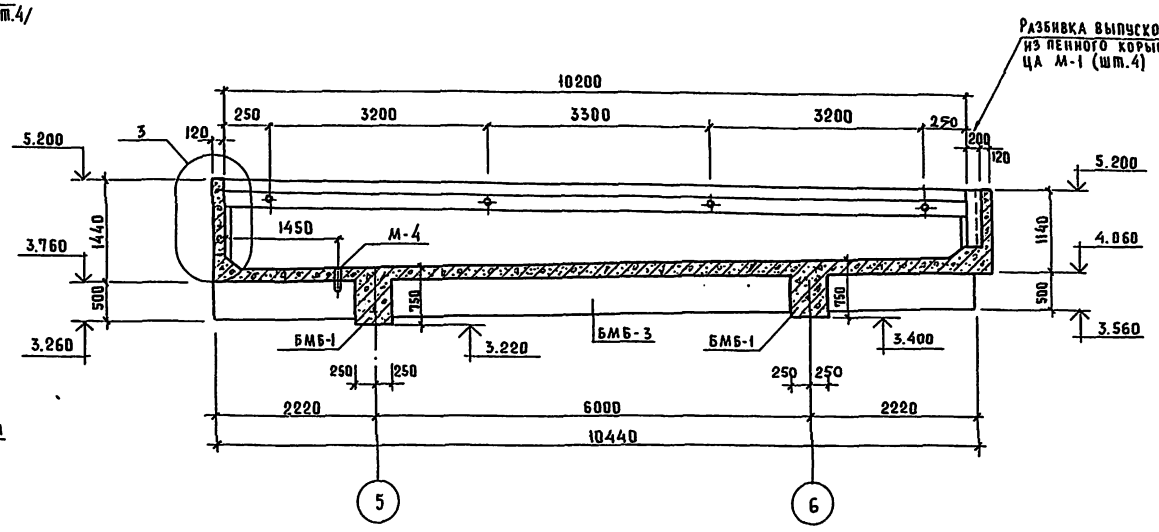

1 — 1

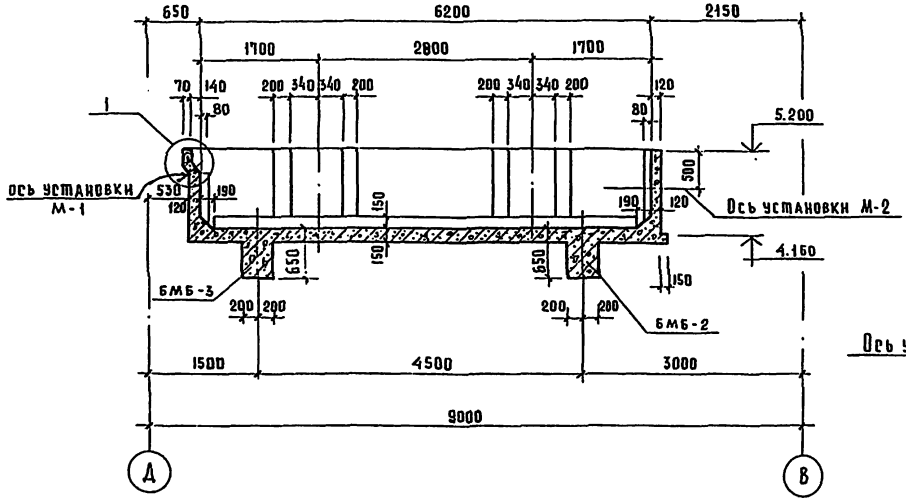

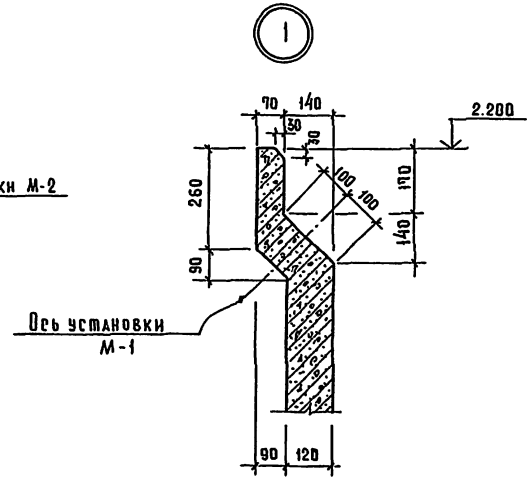

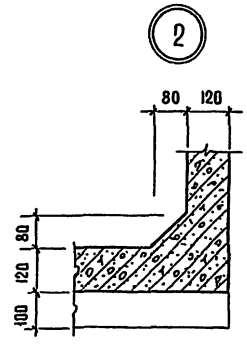

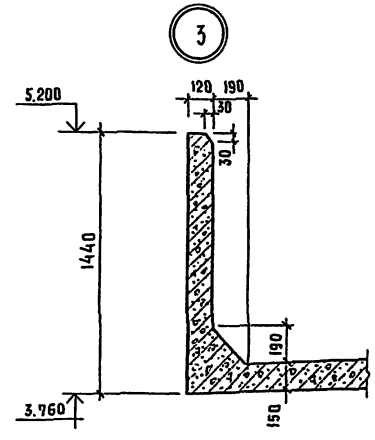

Армирование см.листы АС-69 ÷ АС-70

				ТП 294-3-39 м.85 АС		
Привязан				Бассейн /стены кирпичные/ с крытой ванной 25×16 м.	Стадия	Лист	Листов
					Р	68	
				Детская ванна 10×6 м опалубка. План. Разрезы. Деталн.	ЦНИИЭП им. Б.С. Мезенцева		
Инв. №	Нач. маст.	Шумов					
	Н. контр.	Моторина					
	Гл. инж. м.	Песков					
	ГАП	Чивиков					
	ГИП	Моторина					
	Рук. гр. инж.	Кузнецова					

Инв. № подл. | Подпись и дата | Взам. инв. №

Формат А2

Альбом I ч. 2

Типовой проект 294-3-39 м.85

План раскладки верхнего ряда сеток в днище ванны

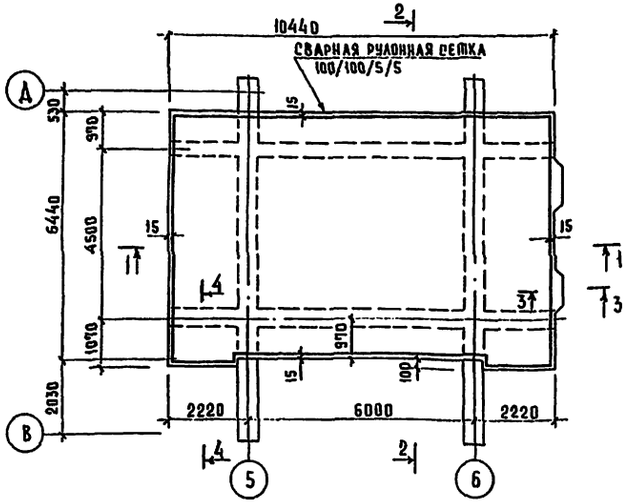

План раскладки нижнего ряда сеток в днище ванны

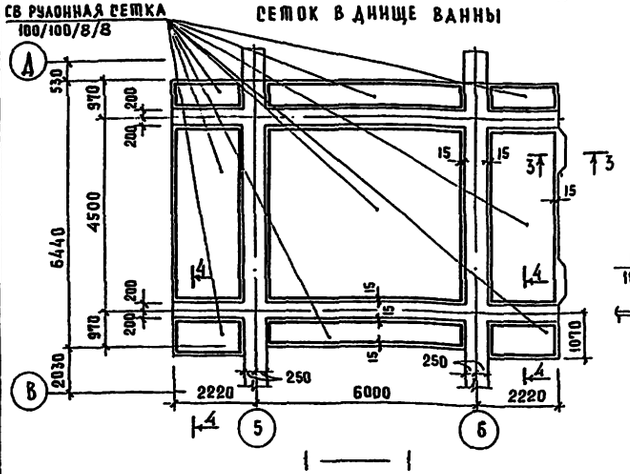

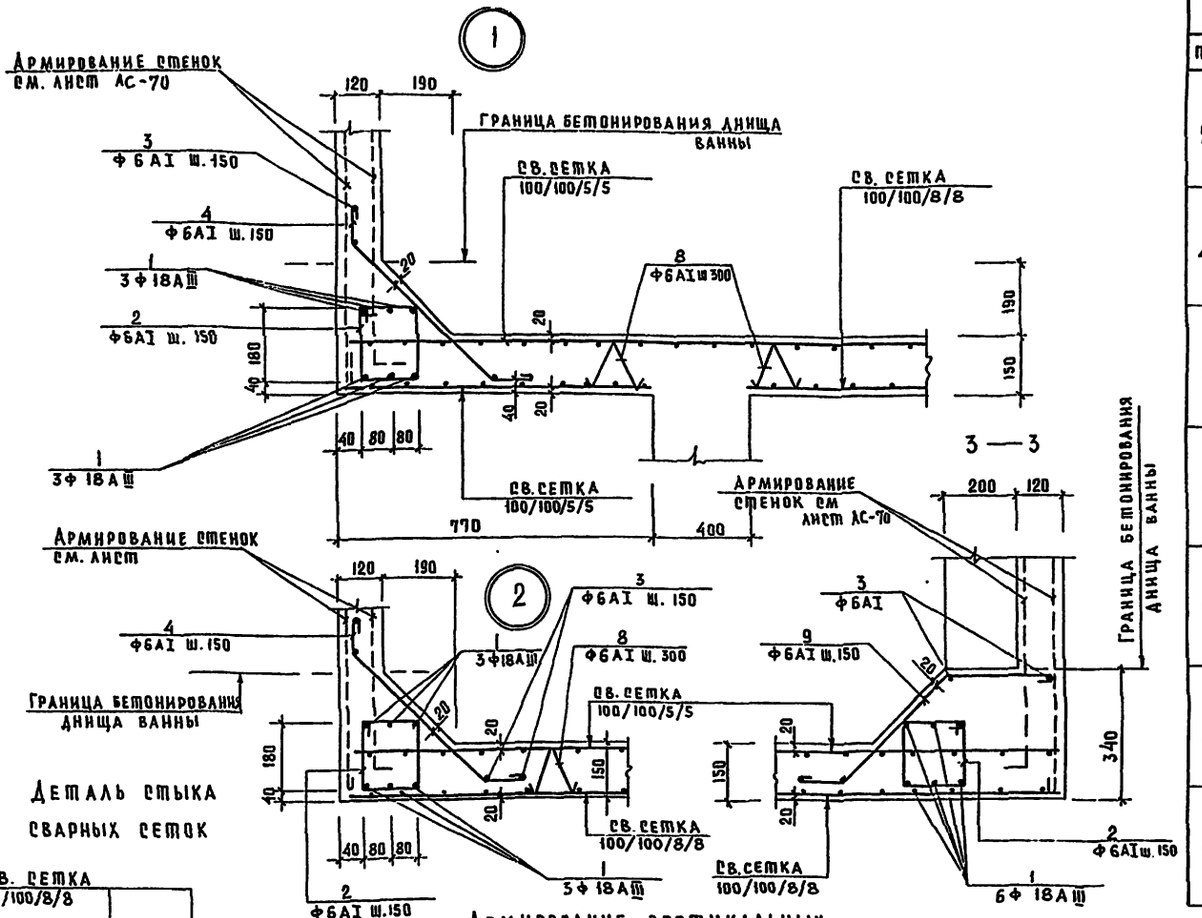

Деталь стыка сварных сеток



Армирование вертикальных углов ванны

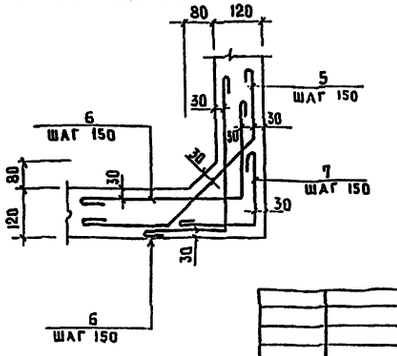

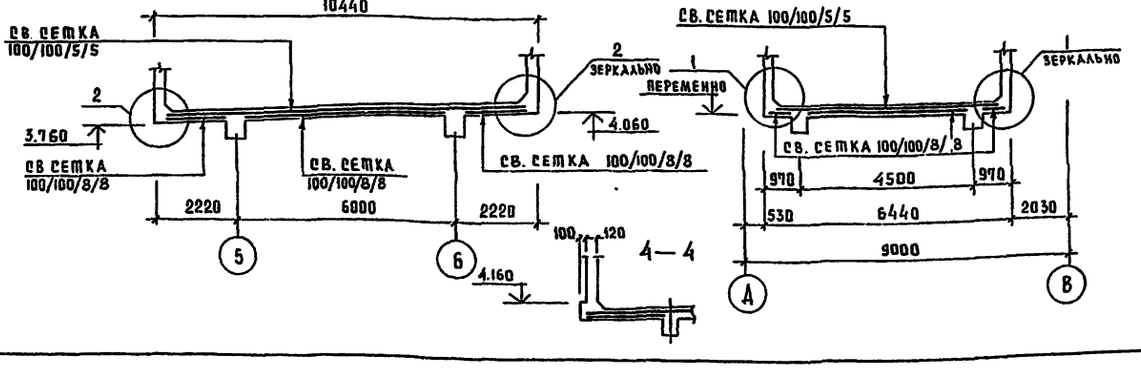

Ведомость стержней

Поз	Эскиз
2	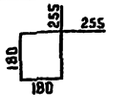
4	
5	
6	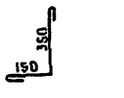
7	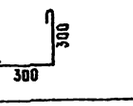
8	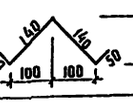
9	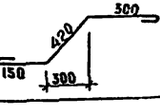

Привязан		Нач маст	Шумов	ТП 294-3-39 м.85 АС	
		Н.контр.	Моторина	Бассейн /стены кирпичные/ с крытой ванной 25×16 м.	Стадия Р, Лист 69, Листов
		Гл инж. м.	Песков	Детская ванна 10×6 м Армирование днища чаши.	ЦНИИЭП им. Б.С. Мезенцева
Инв. №		ГАП	Чивиков		
		ГИП	Моторина		
		Рук. гр инж.	Кузнецова		

Инв. № подл. | Подпись и дата | Взам. инв. №

Формат А2

Альбом I у.2

Типовой проект 294-3-39 м.85

Раскладка арматуры по наружной и внутренней грани продольной стенки ванны с пенным корытцем /обозначение в скобках для внутренней грани/

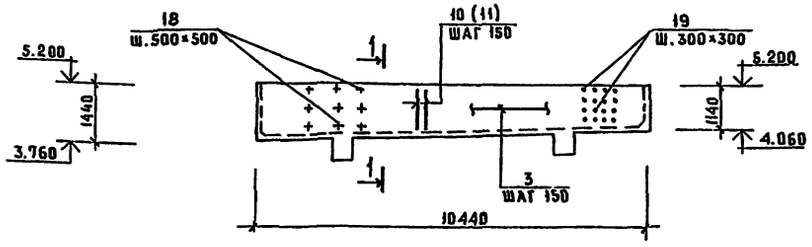

Раскладка арматуры по наружной и внутренней грани продольной стенки ванны без пенного корытца /обозначение в скобках для внутренней грани/

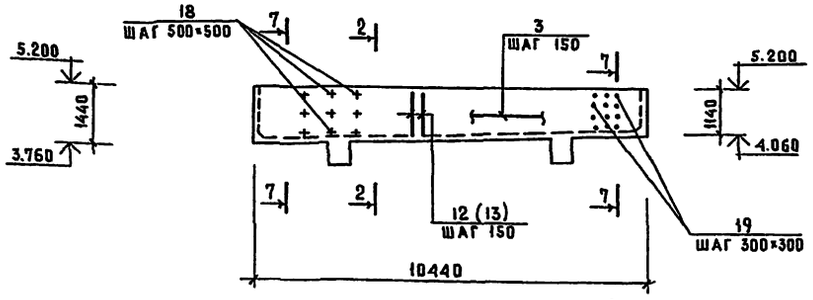

Раскладка арматуры по наружной и внутренней грани торцовых стенок ванны /обозначение в скобках для внутренней грани/

Глубокая часть

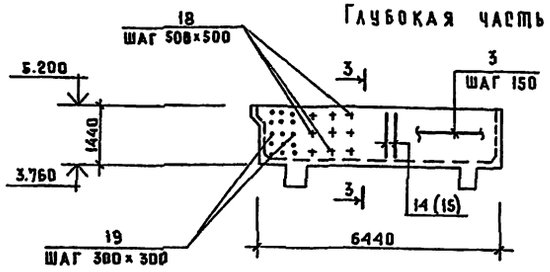

Мелкая часть

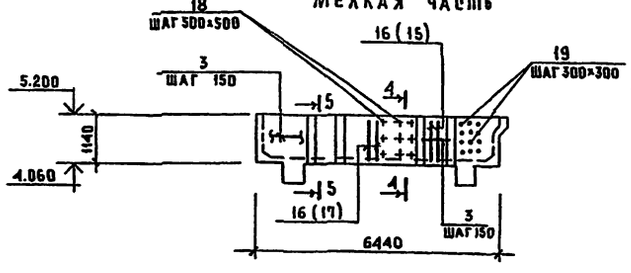

1 — 1

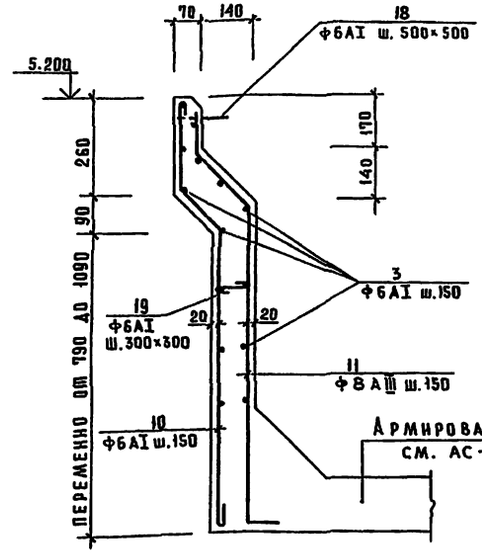

7 — 7
2 — 2

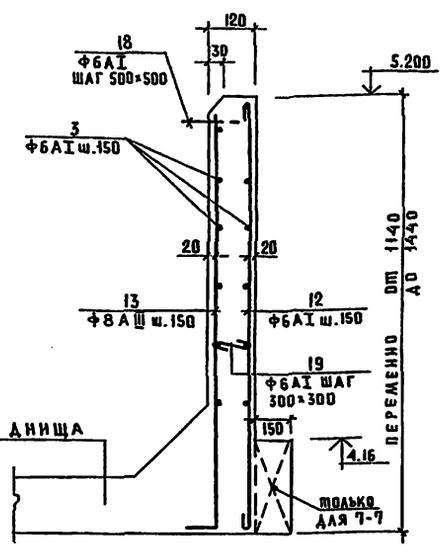

3 — 3 и 4 — 4

5 — 5

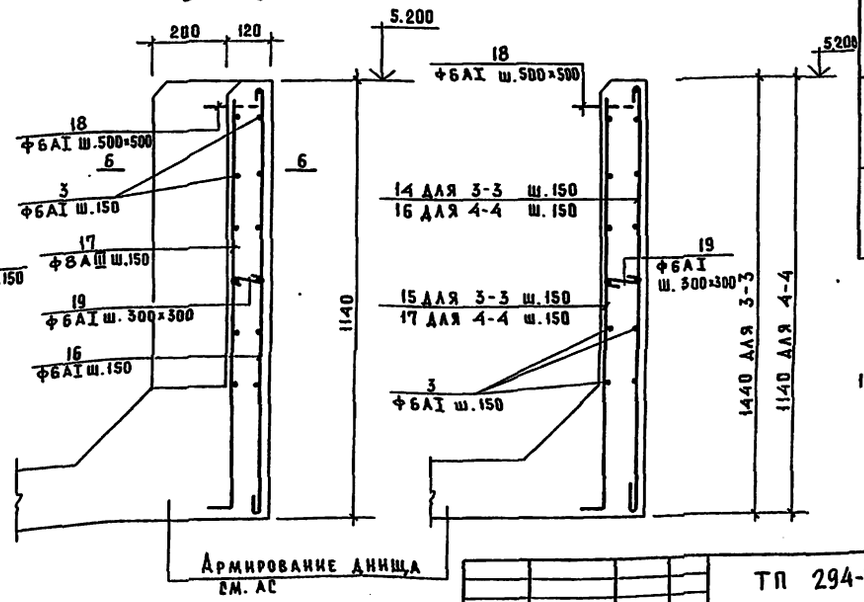

6 — 6

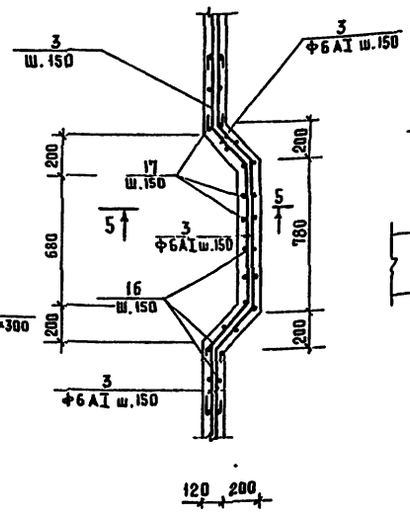

Ведомость стержней

Поз.	Эскиз
10	250 90 от 780 до 1080 ср. 930
11	130 140 от 820 до 1120 ср. 970
12	от 1120 до 1420 ср=1270
13	от 1100 до 1400 ср=1250
14	1420
15	1400
16	1120
17	1100
18	170
19	95

Примечания

1. Работать совместно с листами АС-66÷АС-69

Привязан	Нач.маст.	Шумов	ТП 294-3-39м.85 АС		
	Н.контр.	Моторина	Бассейн /стены кирпичные с крытой ванной 25×10 м.	Стадия	Лист	Листов
	Гл.инж.м.	Песков		Р	70	
	ГАП	Чивиков	Детская ванна 10×6 м Армирование стенок чаши.	ЦНИИЭП им.Б.С.Мезенцева		
Инв.№	ГИП	Моторина				
	Рук.гр.инж.	Кузнецова				

Формат А2

Инв.№ подл. | Подпись и дата | Взам.инв.№

Типовой проект 294-3-39 м.85

Спецификация на монолитную чашу ванны

Формат	Зона	Поз	Обозначение	Наименование	Кол	Масса единицы кг.
1	2	3	4	5	6	7
				Днище чаши ванны		
				Сборочные единицы		
				Сетка арматурная		
			ГОСТ 8478-81	Рулонная		
				100/100/5/5	70м²	
				100/100/8/8 (АIII)	64м²	
				Закладные детали		
			серия 2.270-1.вып.2	М-4	2	20.9
				Детали		
				ф 18 АIII; ГОСТ 5781-82		
		1		ℓ общ.= 203 м	-	406
				ф 6 АI; ГОСТ 5781-82		
		2*		ℓ = 870	220	0,194
		3		ℓ общ.= 240 м	-	49
		4*		ℓ = 910	220	0,203
		5*		ℓ = 820	40	0,183
		6*		ℓ = 650	80	0,145
		7*		ℓ = 750	40	0,167
		8*		ℓ = 380	750	0,085
		9*		ℓ = 1020	16	0,227
				Материал		
				Бетон М200	10.9	

Продолжение

1	2	3	4	5	6	7
				Стенки чаши ванны		
				Сборочные единицы		
				Закладные детали		
			серия 2.270-1 вып.2	М - 1	4	4.66
			серия 2.270-1 вып.2	М - 2	5	25,32
				Детали		
				ф 8 АIII; ГОСТ 5781-82		
		11*		ℓ ср = 1350	70	0,534
		13*		ℓ ср = 1300	70	0,514
		15*		ℓ ср = 1450	43	0,573
		17*		ℓ ср = 1150	43	0,455
				ф 6 АI; ГОСТ 5781-82		
		10*		ℓ ср = 1460	70	0,325
		12*		ℓ ср = 1420	70	0,316
		14*		ℓ ср = 1570	43	0,349
		16*		ℓ = 1270	43	0,282
		18*		ℓ = 250	204	0.056
		19*		ℓ = 495	570	0,283
		3		ℓ общ= 700 м		156
				Материал		
				Бетон М-200	4.2	

Продолжение

1	2	3	4	5	6	7
				Днище прижимной плиты		
				Сборочные единицы		
				Арматурная рулонная сетка 100/100/5/5	64м²	
				Закладные детали		
			серия 2.270-1 вып.2	М - 3	2	8.28
			серия 2.270-1 вып.2	ММ-2	2	19.33
				Материал		
				Бетон М-200	3,9м³	
				Стенки прижимной плиты		
				Сборочные единицы		
			ГОСТ 5336-80	Арматурная рулонная сетка 100/100/5/5	46м²	
				Закладные детали		
			серия 2.270-1 вып.2	М - 7	4	0.64
			серия 2.270-1 вып.2	ММ-3	4	0.05
			серия 2.270-1 вып.2	ММ-4	2	39.04
				Детали		
				ф 6 АI; ГОСТ 5781-82		
	Б.Ч	20		ℓ = 200	460	0.045
	Б.Ч	21		ℓ общ. = 70 м	-	16
				Материал		
				Бетон М-200	2,8м³	

Примечания

1. Марка бетона М-200 с осадкой конуса 6, марка бетона по водонепроницаемости В4.

ТП 294-3-39 м.85 АС					
Бассейн /стены кирпичные/ с крытой ванной 25×16 м	Стадия	Лист	Листов		
	Р	71			
Детская ванна 10×6 м. Спецификация.	ЦНИИЭП им. Б.С. Мезенцева				

Нач. маст.	Шумов		
Н.контр.	Моторина		
Гл.инж.м.	Песков		
ГАП	Чивиков		
ГИП	Моторина		
Рук.гр.инж.	Кузнецова		

Привязан

Инв. N

Инв. N подл. | Подпись и дата | Взам. инв. N

Формат А2

Типовой проект 294-3-39 м. 85 Альбом I ч. 2

Балка БМБ — 1

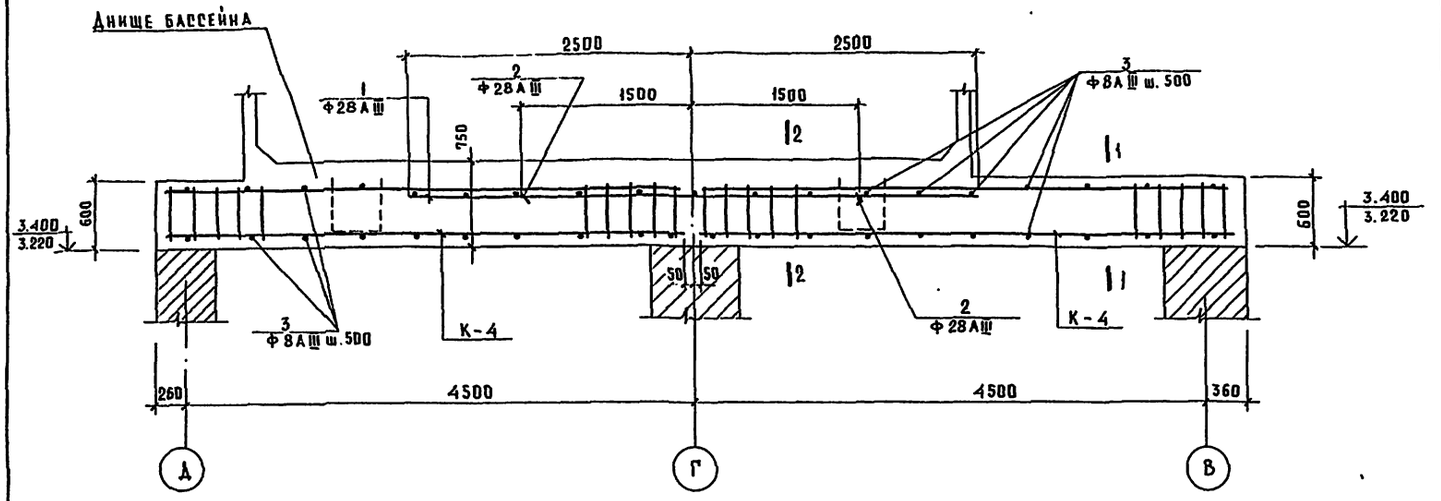

1 — 1

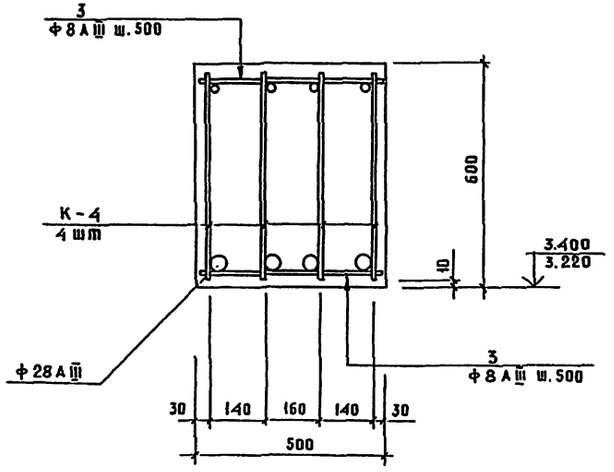

2 — 2

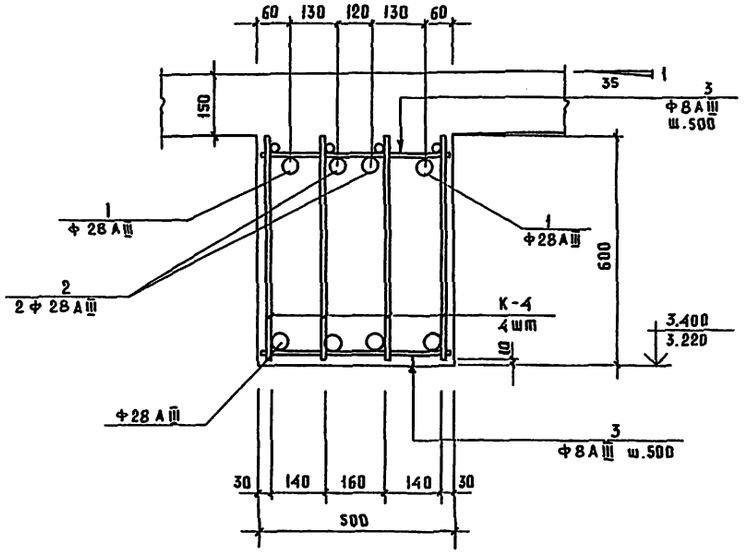

Спецификация на балки БМБ-1

Формат	Зона	Поз	Обозначение	Наименование	Кол.	Масса единицы кг.
				Балка БМБ-1	2	
				Сборочные единицы		
			АС-74	Каркас К-4	8	39.3
				Детали		
				Ф 28 А III ГОСТ 5781-82		
		1		ℓ = 5000	4	24.2
		2		ℓ = 3000	4	14.5
				Ф 8 А III ГОСТ 5781-82		
				ℓ = 480	76	0.19
				Материал		
				Бетон М 200	5,8 м³	

Примечания

1. Работать совместно с черт. АС-68

Привязан		Нач. маст	Шумов		ТП 294-3-39 м. 85 АС		
		Н. контр.	Моторина		Бассейн /стены кирпичные/ с крытой ванной 25×10 м.	Стадия: Р	Лист: 72	Листов:
		Гл. инж. м	Песков				
		ГАП	Чивиков		Детская ванна 10×6 м. Балка БМБ-1 опалубка и армирование.	ЦНИИЭП им. Б.С. Мезенцева	
		ГИП	Моторина				
Инв. н		Рук. гр. инж.	Кузнецова				

Формат А2

Балки БМБ-2 и БМБ-3

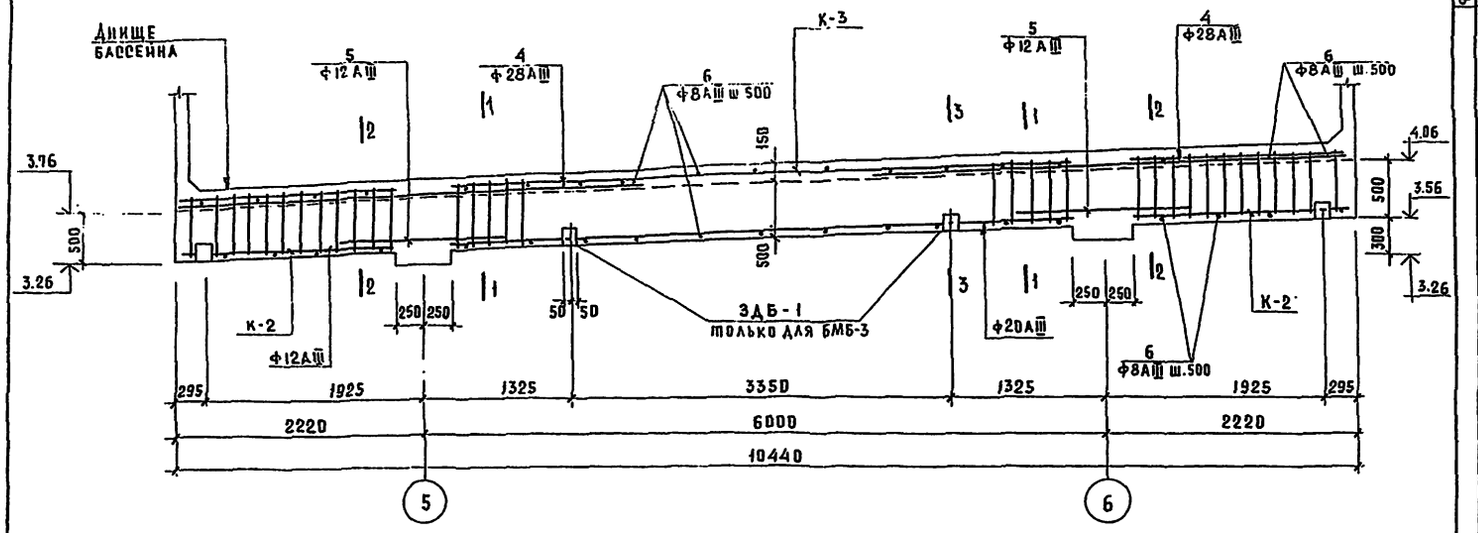

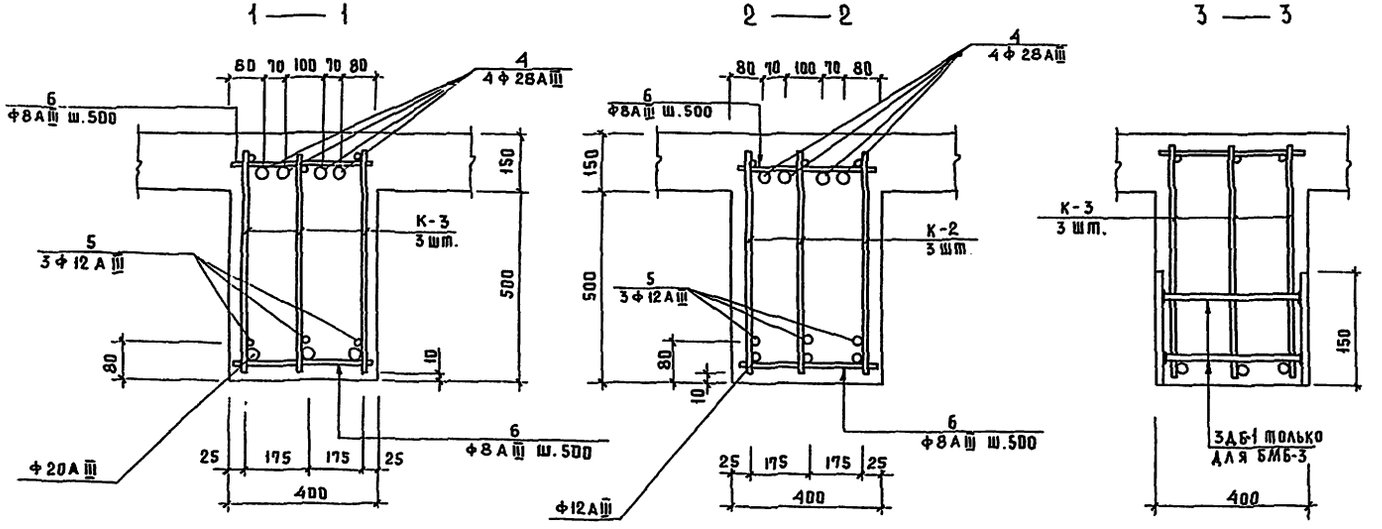

Примечания

1. Работать совместно с листами АС-68, АС-74.

Спецификация на балки БМБ-2 и БМБ-3

Формат	Зона	Поз	Обозначение	Наименование	Кол.	Масса единицы кг.
				Балка БМБ-2	1	
				Сборочные единицы		
			АС-74	Каркас К-2	6	5,6
			"	Каркас К-3	3	4,9
				Детали		
				Ф 28 АIII ГОСТ 5781-82		
		4		ℓ=4200	8	20,29
				Ф 12 АIII ГОСТ 5781-82		
		5		ℓ=1500	6	1.34
				Ф 8 АIII ГОСТ 5781-82		
		6		ℓ=380	38	0.16
				Материал		
				Бетон М-200	2,1 м³	
				Балка БМБ-3	1	
				Сборочные единицы		
			АС-74	Каркас К-2	6	5.6
			"	Каркас К-3	3	4,9
				Закладная деталь 3ДБ-1	4	
				Детали		
				Ф 28 АIII ГОСТ 5781-82		
		4		ℓ=4200	8	20,29
				Ф 12 АIII ГОСТ 5781-82		
		5		ℓ=1500	6	1.34
				Ф 8 АIII ГОСТ 5781-82		
		6		ℓ=380	38	0.16
				Материал		
				Бетон М 200	2,1 м³	

Привязан	Нач.маст	Шумов	ТП 294-3-39 м.85 АС
	Н.контр.	Моторина	
	Гл.инж.м	Песков	Бассейн/стены кирпичные/ с крытой ванной 25×16 м. Стадия Р; Лист 73; Листов
	ГАП	Чивиков	Детская ванна 10×6 м Балки БМБ-2 и БМБ-3. Опалубка и армирование
	ГИП	Моторина	ЦНИИЭП им. Б.С. Мезенцева
Инв.№	Рук.грппы	Кузнецова	

Инв.№ подл. | Подпись и дата | Взам.инв.№

Формат А2

Типовой проект 294-3-39 м.85 Альбом I ч.1

Каркас К — 2

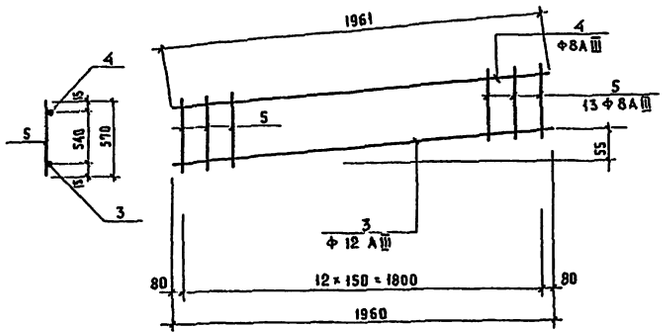

Каркас К — 1

План

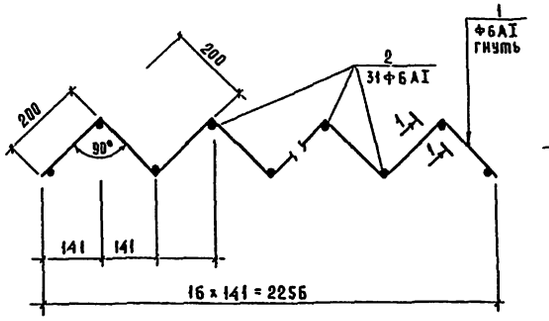

1 — 1

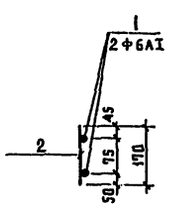

Каркас К — 3

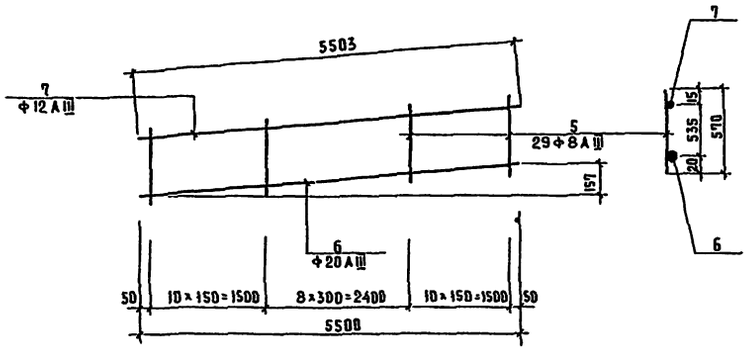

Закладная деталь

ЗДБ — 1

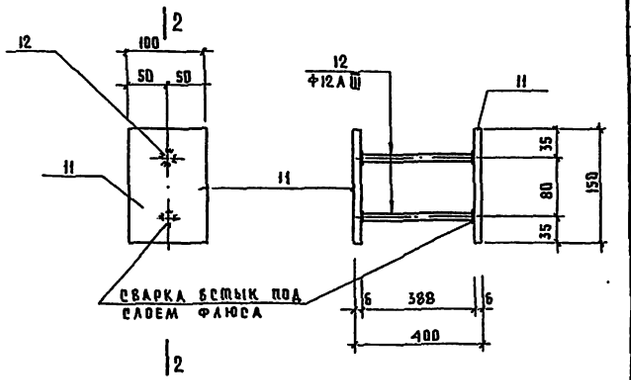

2 — 2

Каркас К — 4

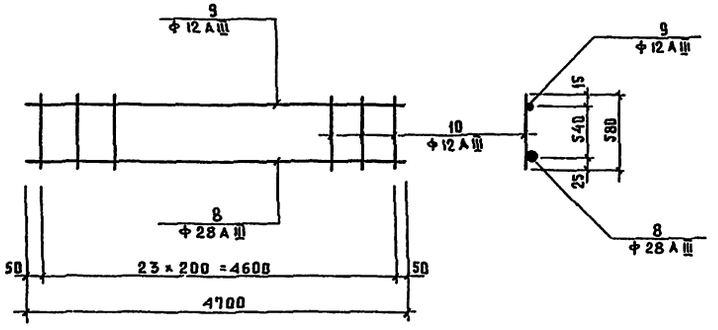

Р-1

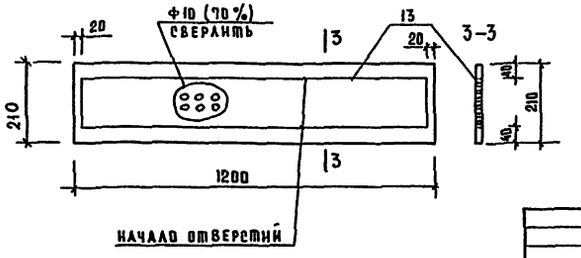

Спецификация каркасов

Марка, поз.	Обозначение	Наименование	Кол.	Масса ед. кг.	Примеч. итого, кг.
		Каркас К-1	1	2.7	
1	ГОСТ 5781-82	Ф6А I ℓ = 3200	2	0.71	1.5
2	—"—	Ф6А I ℓ = 170	31	0.038	1.2
		Каркас К-2	1	5,6	
3	ГОСТ 5781-82	Ф 12 А III ℓ = 1961	1	1.75	1.8
4	—"—	Ф 8 А III ℓ = 1961	1	0.78	0.8
5	—"—	Ф 8 А III ℓ = 570	13	0.225	3.0
		Каркас К-3	1	25,1	
5	ГОСТ 5781-82	Ф8А III ℓ = 570	29	0.225	6.6
6	—"—	Ф20 А III ℓ = 5503	1	13.59	13.6
7	—"—	Ф 12 А III ℓ = 5503	1	4.90	4.9
		Каркас К-4	1	39.3	
8	ГОСТ 5781-82	Ф 28 А III ℓ = 4700	1	22.7	22.7
9	—"—	Ф 12 А III ℓ = 4700	1	4.19	4.2
10	—"—	Ф 12 А III ℓ = 580	24	0.52	12.4
		Закладная деталь ЗДБ-1	1	2.2	
11	ГОСТ 103-76	Полоса — 150 × 100 × 6	2	0.71	1.5
12	ГОСТ 5781-82	Ф 12 А III ℓ = 388	2	0.35	0.7
		Решетка пенного			
		корытца Р-1			
13	ГОСТ 82-70	— 6 × 210 ℓ = 1200	1	11.9	См. примеч. 2 серии 2.270-1 в 2 листе 65

Привязан	Нач. маст.	Шумов	ТП 294-3-39 м.85 АС	
	Н. контр.	Моторина	Бассейн/стены кирпичные/ с крытой ванной 25 × 16 м	Стадия: Р; Лист: 74; Листов:
	Гл. инж. м.	Песков		
	ГАП	Чивиков	Детская ванна 10 × 6 м. Каркасы и закладные детали.	ЦНИИЭП им. Б.С. Мезенцева
	ГИП	Моторина		
Инв. №	Рук. гр. инж.	Кузнецова		

Формат А2

Альбом I

Типовой проект 294-3-39м.85

Ведомость расхода стали на ванны 25×16 м. и детскую 10×6 м; кг.

Марка элемента			Изделия арматурные. Арматура класса А I, ГОСТ 5781-82: 6			А III, ГОСТ 5781-82: 28	20	18	12	8		Итого	Сетка (А III) 100/100/8/8 В=2500, ГОСТ 8478-81: 8			Сетка (Вр1) 100/100/5/5, ГОСТ 8478-81: 5			Всего
Ванна 25×16 м	Чаша ванны	Днище	301							732		1033	8192						9125
		Стенки	513							765		1278	1780						3058
	Прижимная плита	Днище														1305			1305
		Стенки	23									23				468			491
	Стартовая тумбочка		8																8
	Обходная дорожка																		
Детская ванна 10×6 м	Чаша ванны	Днище	300					406				706	506			216			1428
		Стенки	402							118		520							520
	Прижимная плита	Днище														198			198
		Стенки	37									37				142			179
	Опорная часть ванны	Балки БМБ-1 /2шт./				337			133	15		485							
		Балка БМБ-2				163	41		135	49		388							
		Балка БМБ-3				163	41		135	49		388							

Марка элемента			Изделия закладные. Прокат марки В Ст3 кп2, ГОСТ 10704-76: Труба 40×3	Труба 48×3	Труба 20×2	Труба 50×3	Труба 53×3	Труба 57×3	Труба 108×4	Труба 152×45		Арматура класса А III, ГОСТ 5781-82: 12	А-I: 10	12	Прокат марки ВСт3 кп2, ГОСТ 103-76: -5×50	-6×150	-10×100	-6×100	-4×100	-10×35	-6×60	ГОСТ 82-70: δ=6	δ=10	δ=20	ГОСТ 9509-72: L50×5	Всего	Общий расход
Ванна 25×16 м	Чаша ванны	Днище			14.7					29.3												163				207	9432
		Стенки				50.5	10	2.5	48							25.6	32.4					201		290		660	3718
	Прижимная плита	Днище											5.5							18			59.4		27.7	110.6	1415.6
		Стенки	96	5.3										7.5	0.9				5							114.7	605.7
	Стартовая тумбочка		22.7																							22.7	30.7
	Обходная дорожка			1.6															3.7			427				430.7	430.7
Детская ванна 10×6 м	Чаша ванны	Днище								14.6																14.6	1442.6
		Стенки				11.3	2.1	0.6	10.0																	24	544
	Прижимная плита	Днище											2.8							9.0			29.7		14.0	55.5	253.5
		Стенки	68.8	1.4															1.3		9.5					81	260
	Опорная часть ванны	Балки БМБ-1 /2шт./																									485
		Балка БМБ-2																									388
		Балка БМБ-3										2.8						6.0								88	396.8

Нач.маст	Шумов		
Н.контр.	Моторина		
Гл.инж.м.	Песков		
ГАП	Чивиков		
ГИП	Моторина		
Рук.гр.инж.	Семыкина		
Рук.гр.инж.	Кузнецова		

Привязан

Инв.N

ТП 294-3-39м.85 АС

Бассейн /стены кирпичные/ с крытой ванной 25×16 м

Ванна 25×16 м. Детская ванна 10×6 м. Ведомость расхода стали.

Стадия	Лист	Листов
Р	75	

ЦНИИЭП им. Б.С. Мезенцева

Формат А2

Инв.N подл. | Подпись и дата | Взам.инв.N

3—3

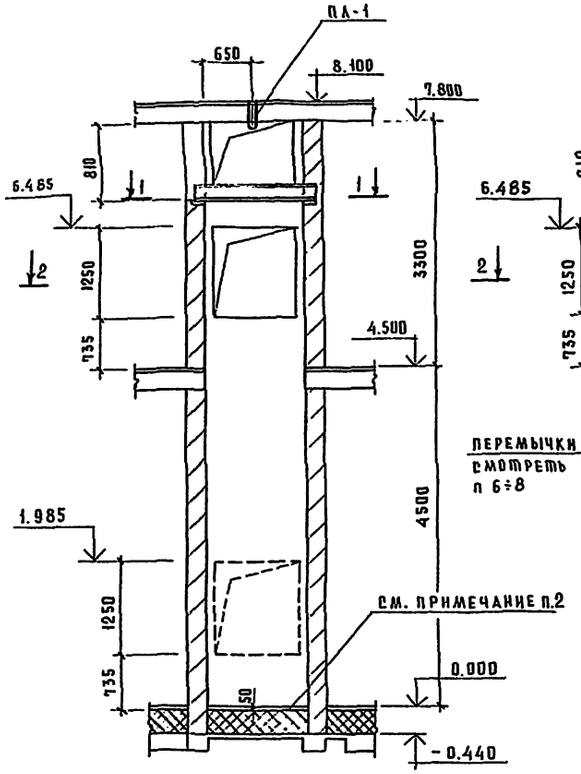

План машинного помещения лифта

4—4

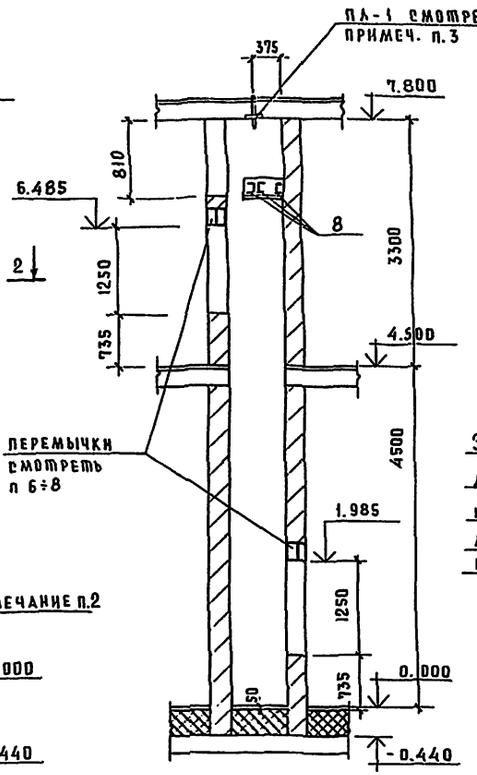

План шахты лифта

Вид „Ж"

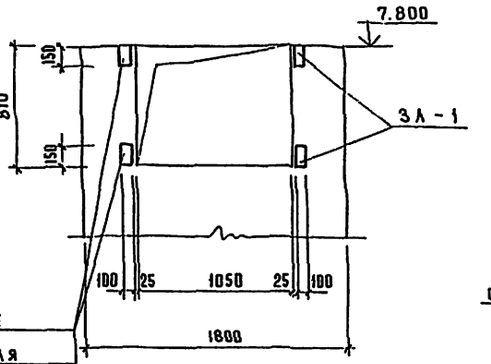

Закладные детали для крепления дверей машинного помещения

На 2[е] остановки у каждой двери

Вид „А"

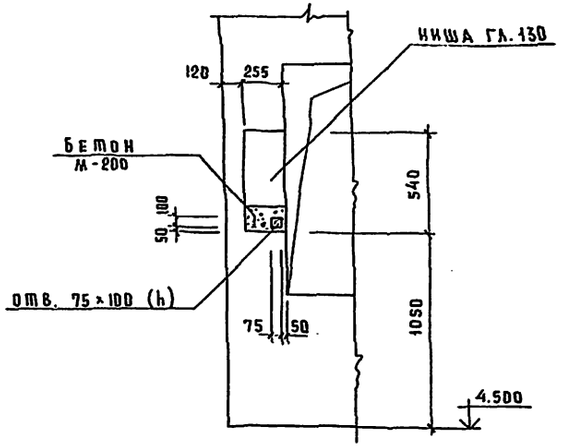

Вид „И"

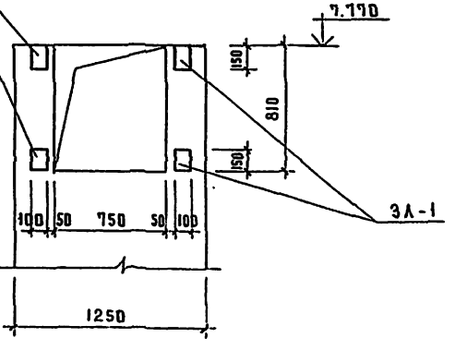

Деталь крепления закладных деталей „ЗЛ"- в кирпичной стене

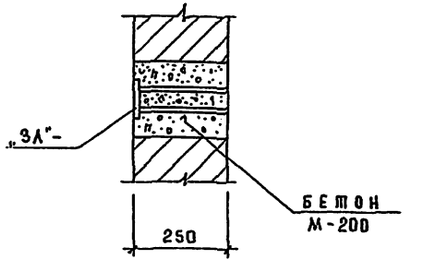

1—1

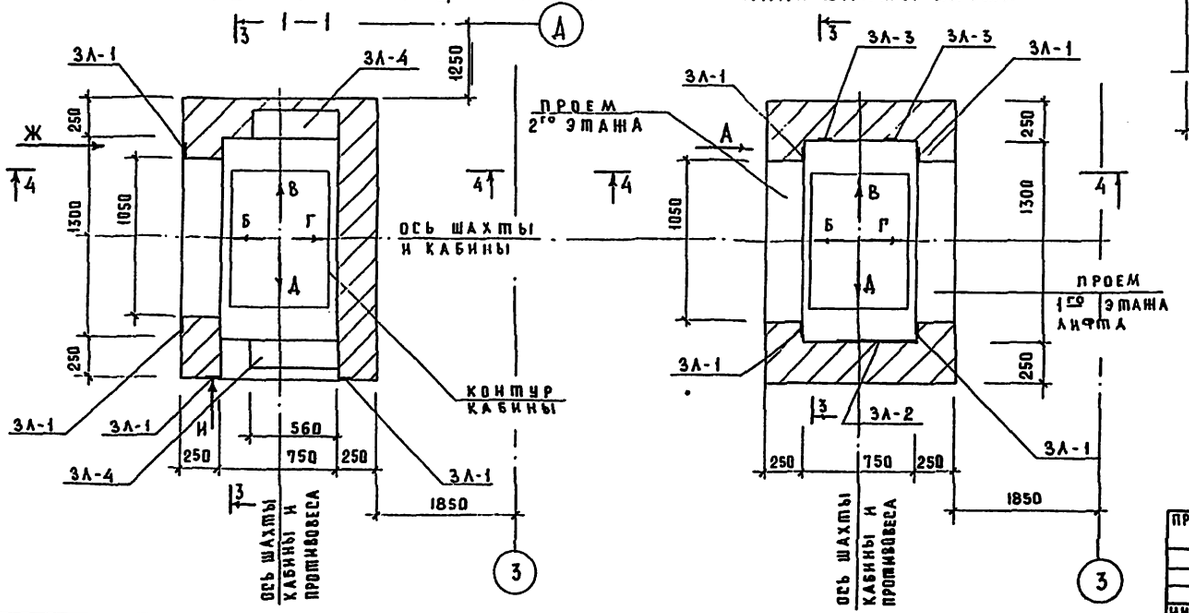

1. Данный лист смотреть совместно с листами 77, 78.
2. Заливку чистого пола 50мм до отм. 0.000 производить при монтаже, после установки направляющих.
3. Па-1 устанавливать в месте пустот плит перекрытия с забетонкой /бетон М-200/ по месту.

					ТП 294-3-39м.85 АС		

Вид „Б" Вид „В" Вид „Г" Вид „Д"

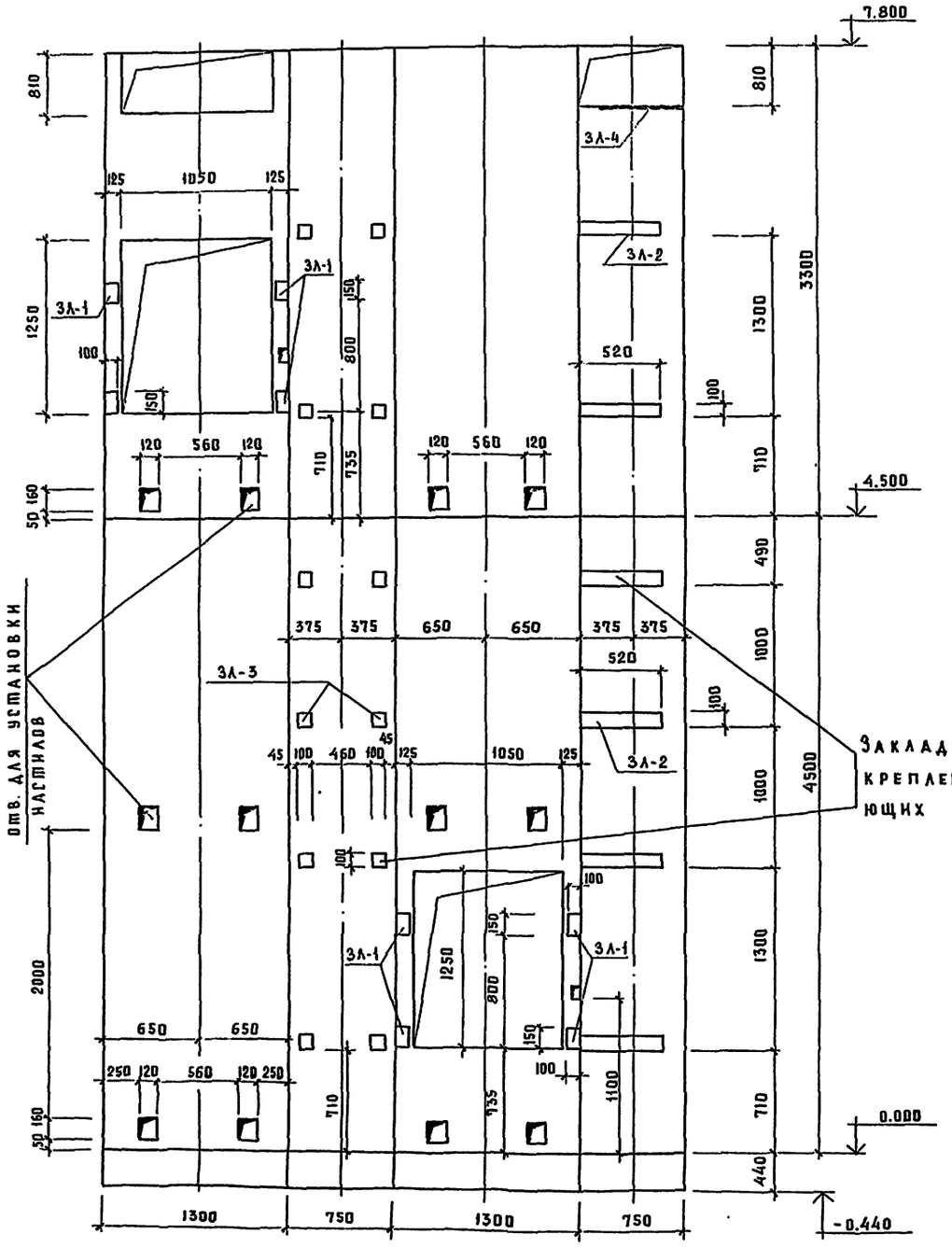

Сборочные единицы и детали

Марка поз.	Обозначение	Наименование	Кол.	Масса ед., кг.	Примечание
		Закладные детали			
	Лист 78	3Л-1	16	1,13	
	Лист 78	3Л-2	6	3,64	
	Лист 78	3Л-3	12	0,91	
	Лист 78	3Л-4	2	7.6	
	Лист 78	ПЛ-1	1	2,43	
	Лист 78,76	поз.8	3	18,7	

Ведомость расхода стали на лифт

Марка элемента	Закладные изделия										Общий расход кг
	Прокат марки Вст.3 пс 6 ГОСТ 103-76					Арматура класса AIII ГОСТ 5781-82			Арматура класса AI ГОСТ 5781-82			
	-8×100	-8×200	С 20		Итого	Ф8		Итого	Ф16		Итого	
Лифт	43.0	14.1	86.1		143.2	9.8		9.8	1.5		1.5	154.5

1. Строительная часть лифта выполнена в соответствии с альбомом АТ-6.00-003 раздел II.
2. Кладку кирпичных стен шахты выполнять из полнотелого кирпича марки „100" на растворе марки „75" с разделкой швов.
3. Стены шахты должны быть вертикальны. Допускаемое отклонение от вертикали не более 15 мм.
4. Крепление направляющих и дверей шахты осуществляются закладными деталями 3Л-1÷3Л-4; ПЛ-1.
5. Данный лифт разработан в соответствии с маркой лифта АТ-6.09-001 (лифт грузовой малый общего назначения, Q = 100 кг).
6. Данный лист смотреть совместно с листами 76, 78.

Нач.маст	Шумов		
Н.контр.	Моторина		
Гл.инж.м	Песков		
ГАП	Чивиков		
ГИП	Моторина		
ГИП	Кицкевич		
Ст.инж.	Сластенина		

Привязан

Инв.№

ТП 294-3-39м.85 АС

Бассейн/стены кирпичные/ с крытой ванной 25×16 м

Развертки лифта

Стадия	Лист	Листов
Р	77	

ЦНИИЭП им. Б.С.Мезенцева

Инв.№ подл. | Подпись и дата | Взам.инв.№

Формат А2

Типовой проект 294-3-39 м.85

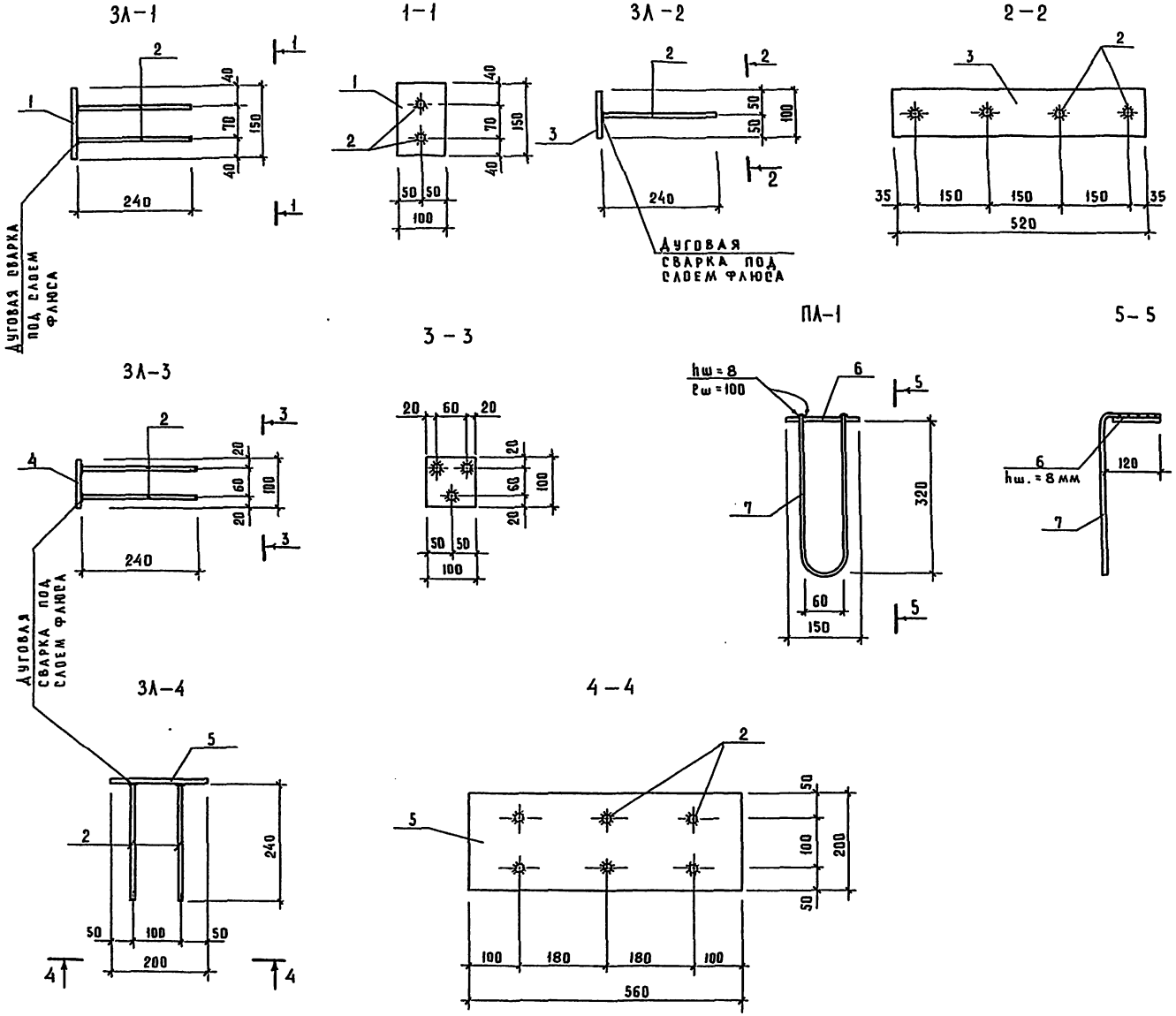

Сборочные единицы и детали

Марка поз.	Обозначение	Наименование	Кол	Масса ед, кг	Примечание
		Закладная деталь ЗЛ-1		1,13	
	– –	Детали:			
1	ГОСТ 103-76	–8×100			
		l=150	1	0,94	
2	ГОСТ 5781-82	8 А III			
		l=240	2	0,19	
		Закладная деталь ЗЛ-2		3,64	
		Детали:			
3	см. выше	–8×100			
		l=520	1	3,26	
2	см. выше	8 А III			
		l=240	4	0,38	
		Закладная деталь ЗЛ-3		0,91	
		Детали:			
4	см. выше	–8×100			
		l=100	1	0,63	
2	см. выше	8 А III			
		l=240	3	0,28	
		Закладная деталь ЗЛ-4		7.6	
		Детали:			
5		–8×200			
		l=560	1	7.03	
2	см. выше	8 А III			
		l=240	6	0,57	
		Закладная деталь ПЛ-1		2.43	
		Детали:			
6	см. выше	–8×100			
		l=150	1	0.94	
7	ГОСТ 5781-82	16 А I			
		l=630	1	1.49	
		Прочий металл:			
8	ГОСТ 8240-72	С 20			
	л. 76	l=1560	3	86,1	

Данный лист см. совместно с листами 76, 77.

ТП 294-3-39м.85 АС

Нач.маст	Шумов		
Н.контр.	Моторина		
Гл.инж.м.	Песков		
ГАП	Чивиков		
ГИП	Моторина		
Ст.инж.	Сластенина		

Привязан

Инв. №

Бассейн/стены кирпичные/ с крытой ванной 25×16 м

Лифт. Закладные детали,

Стадия	Лист	Листов
Р	78	

ЦНИИЭП им. Б.С.Мезенцева

Формат А2

Инв. № подл. | Подпись и дата | Взам. инв. №

Альбом I ч.2

Типовой проект 294-3-39м.85

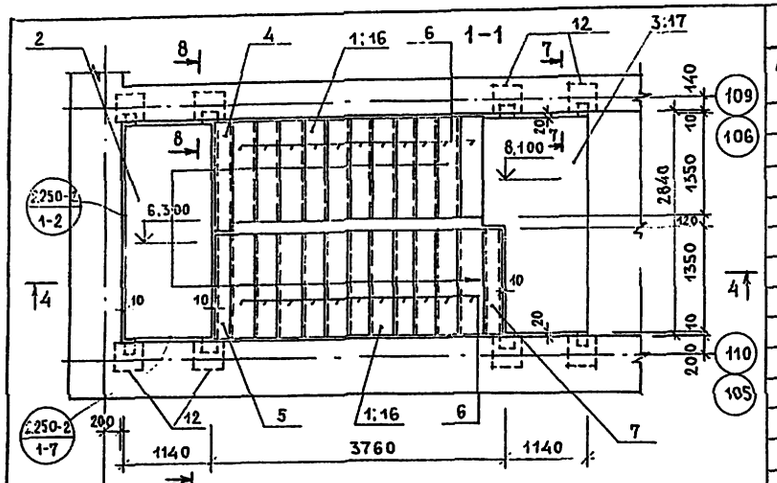

Сборочные единицы и детали

Марка, поз.	Обозначение	Наименование	Кол.	Масса ед., кг.	Примечание
		Лестница N 1			
		Лестничные марши:			
1	Серия 1.251.1-4 в.1	2ЛМФ42.14.18-5	4	1530	
		Лестн. площадки:			
2	Серия 1.252.1-4 в.1	ЛПФ 28.11-5	3	1100	
3	—"—	ЛПФ 28.11В-5	1	1260	
		Проступи:			
4	Серия 1.251.1-4 в.1	2ЛН 15.2	4	32	
5	—"—	1ЛН 14.2	4	26	
6	—"—	1ЛН 14.3	44	38	
7	—"—	2ЛН 14.2В	1	29	
		Ступени			
9	Серия 1.055.1-1	ЛС 14	3	150	
10	—"—	ЛС 14-1	2	150	
11	—"—	ЛСК 14	1	110	
		Опорные плиты:			
12	Серия 1.225-2 в.11	ОП 4.4-Т	15	50	
		Метал. ограждения			
13	Серия 1.256-1	ОЛ-36-1	4	52.74	
14	—"—	ОЛ-9-1	1	20.79	
15	—"—	ОВП-27-1	2	18.43	

Сборочные единицы и детали

Марка, поз.	Обозначение	Наименование	Кол.	Масса ед., кг.	Примечание
		Лестница N 2			
		Лестничные марши:			
16	Серия 1.251.1-4 в.1	2ЛМФ42.14.18-5-1	4	1530	
		Лестн. площадки:			
2	Серия 1.252.1-4 в.1	ЛПФ 28.11-5	3	1100	
17	—"—	ЛПФ 28.11В-5п	1	1260	
		Проступи:			
4	Серия 1.251.1-4 в.1	2ЛН 15.2	4	32	
5	—"—	1ЛН 14.2	4	26	
6	—"—	1ЛН 14.3	44	38	
7	—"—	2ЛН 14.2В	1	29	
		Ступени			
9	Серия 1.055.1-1	ЛС 14	3	150	
8	—"—	ЛСК 14 лев.	1	110	
18	—"—	ЛС 14-1 лев.	2	150	
		Опорные плиты:			
12	Серия 1.225-2 в.11	ОП 4.4-Т	15	50	
		Метал. ограждения.			
13	Серия 1.256-1	ОЛ-36-1	4	52.74	
14	—"—	ОЛ-9-1	1	20.79	
15	—"—	ОВП-27-1	2	18.43	

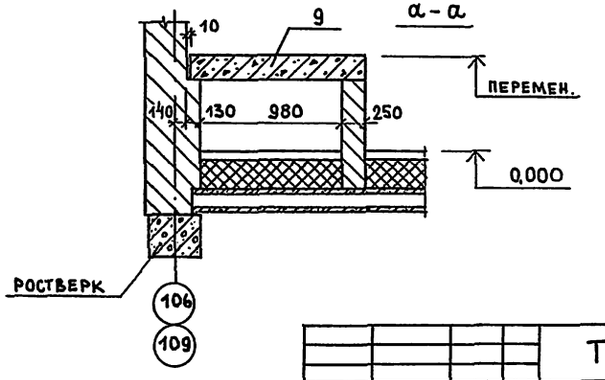

1. Данный лист смотреть совместно с листом 80.
2. Лестница N 2 зеркальна лестнице N 1.
3. Расположение лестниц в плане смотреть на листе 6.

Нач.м.	Шумов		
Н.контр.	Моторина		
Гл.инж.м	Песков		
ГАП	Чивиков		
ГИП	Моторина		
ГИП	Кицкевич		
Ст. инж.	Сластенина		

Привязан

Инв. №

ТП 294-3-39м.85 АС

Бассейн (стены кирпичные) с крытой ванной 25×16м

Стадия	Лист	Листов
Р	79	

Лестницы N1 и N2

ЦНИИЭП им. Б.С. Мезенцева

Инв. № подл. | Подпись и дата | Взам. инв. №

Формат А2

4-4

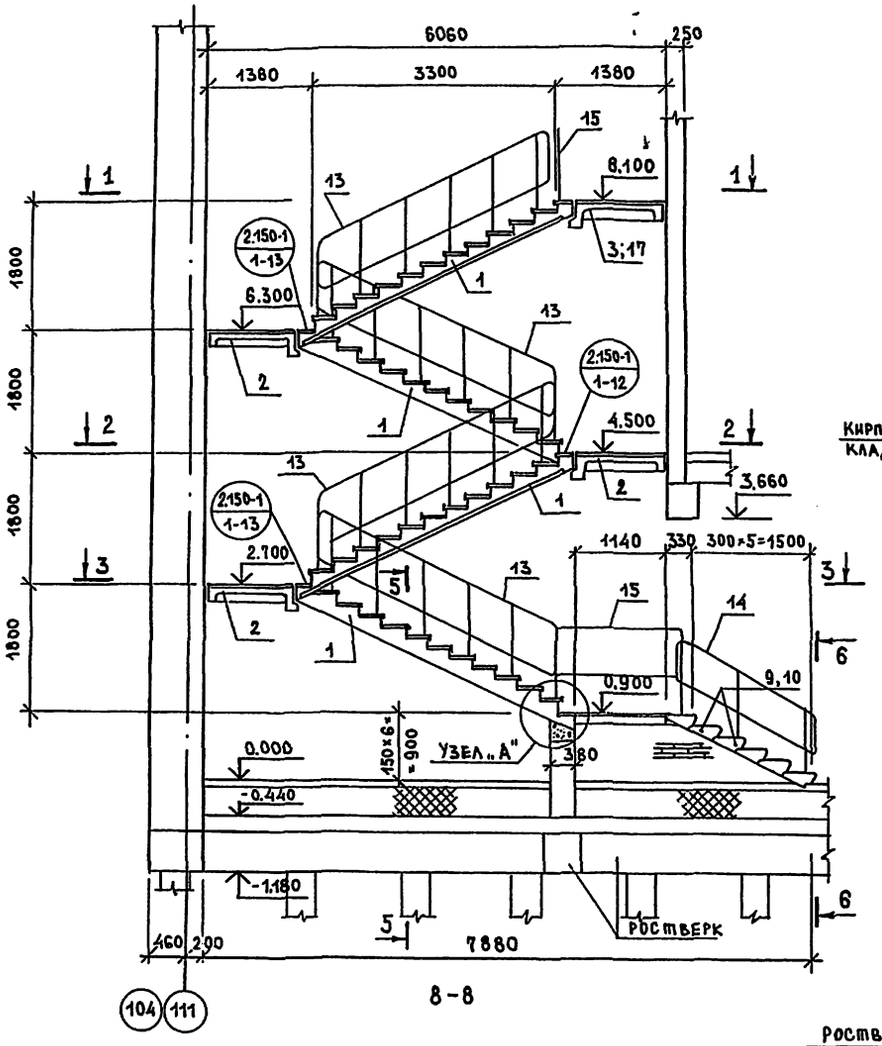

8-8

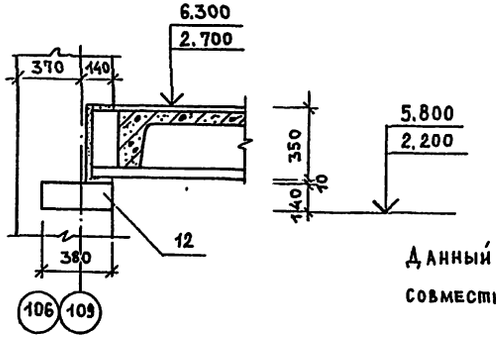

5-5

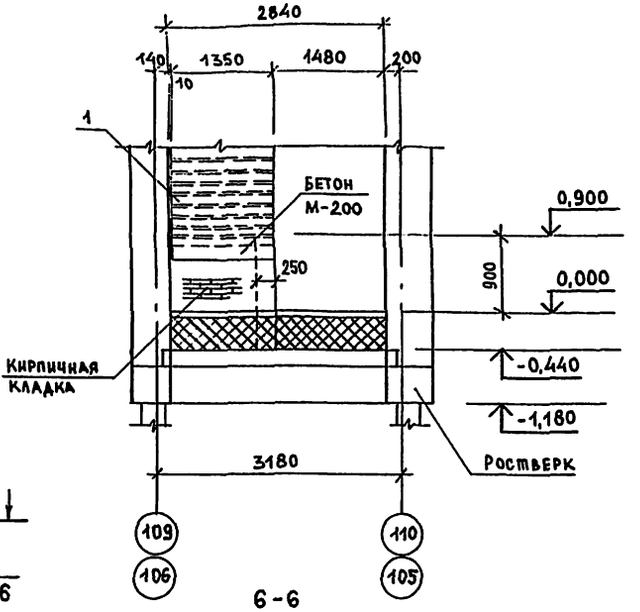

6-6

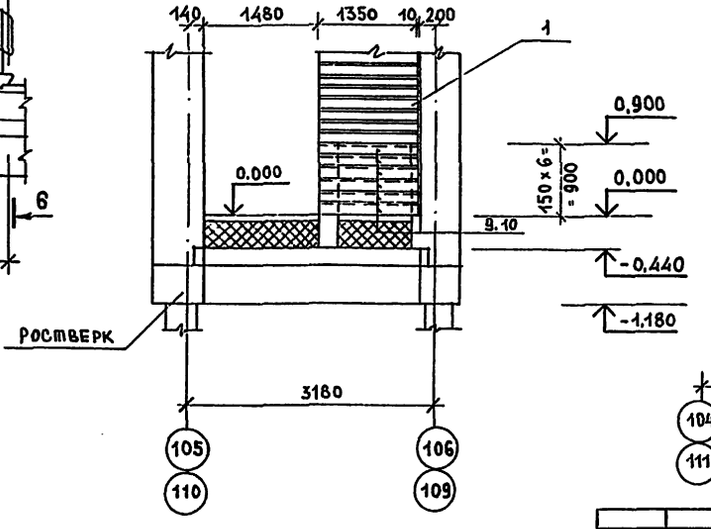

7-7

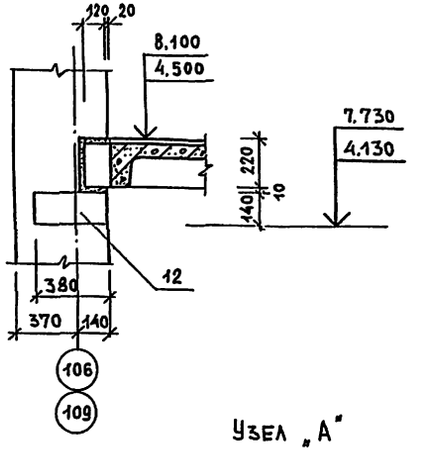

Узел „А"

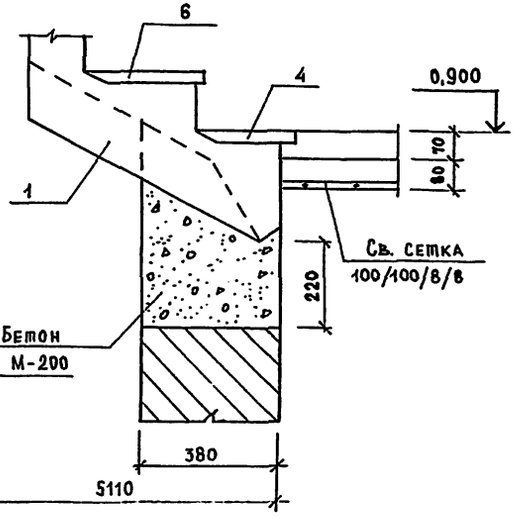

Данный лист рассматривать совместно с листом 79.

		ТП 294-3-39 м.85	АС
Нач. м.	Шумов		
Н.контр.	Моторина	Бассейн (стены кирпичные) с крытой ванной 25×16м	Стадия: Р; Лист: 80; Листов:
Гл.инж.м	Песков		
Гап	Чивиков	Лестницы №1 и №2. Разрезы 4-4 ÷ 8-8.	ЦНИИЭП им. Б.С. Мезенцева
Гип	Моторина		
Гип	Ницкевич		
Ст.инж.	Сластенина		

привязан

инв. №

Формат А2

Инв. № подл. | Подпись и дата | Взам. инв. №

Лестницы N 3; N4. План.

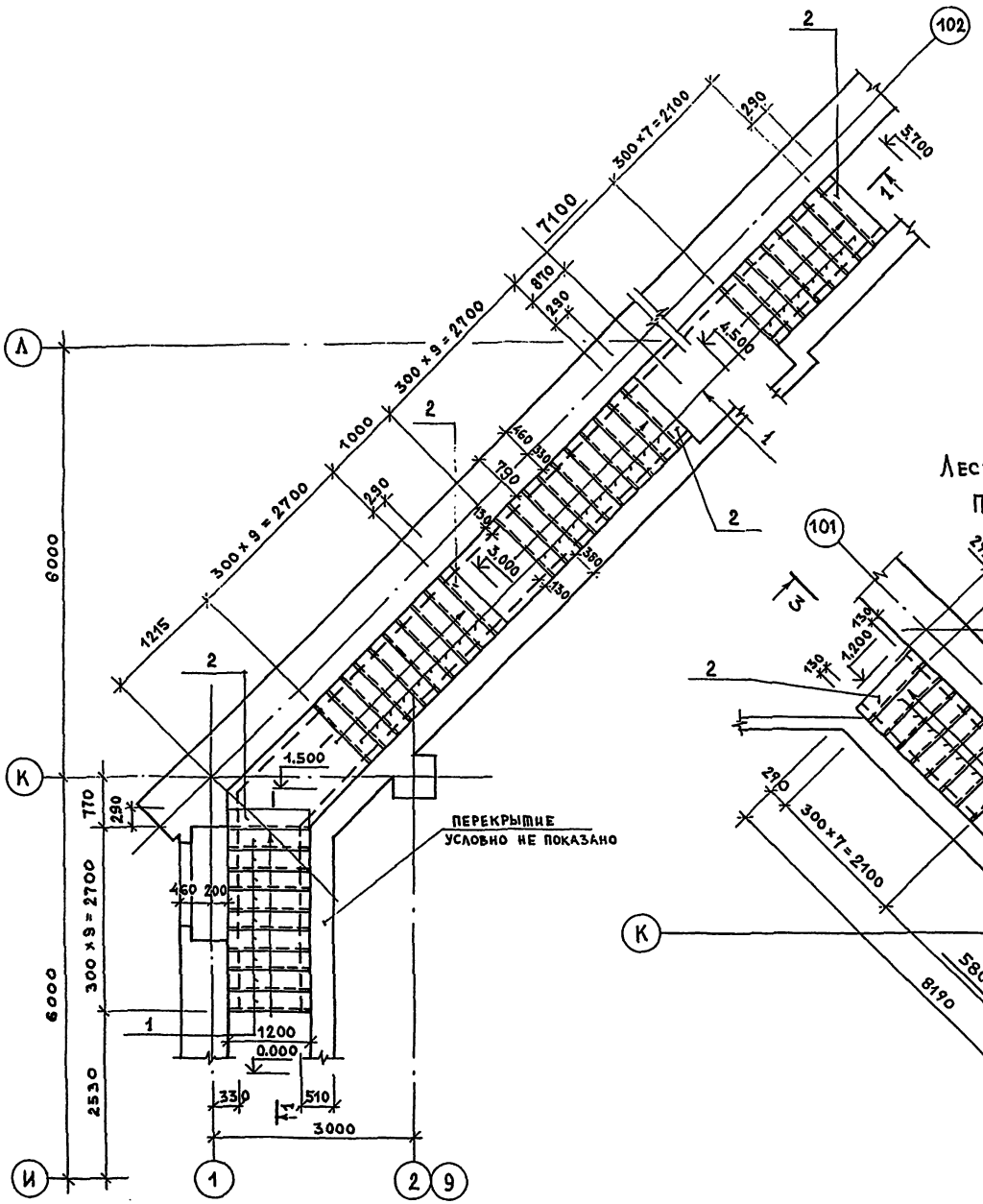

Лестница N7 План.

Лестница N 4 зеркальна лестнице N 3.
Работать совместно с листом 82.

Сборочные единицы и детали

Марка поз.	Обозначение	Наименование	Кол. шт.	Масса ед. кг	Примечание
		Лестница N 3			
		Ступени:			
1	Серия 1.055.1-1	АС 12	34	135	
2	—"—	АСВ 12	4	105	
		Лестница N 4			
		Ступени:			
1	Серия 1.055.1-1	АС 12	34	135	
2	—"—	АСВ 12	4	105	
		Лестница N 7			
1	Серия 1.055.1-1	АС 12	7	135	
2	—"—	АСВ 12	1	105	

Инв. № подл. | Подпись и дата | Взам. инв. №

Привязан			
Инв. №			
Нач. м.	Шумов		
Н. контр.	Моторина		
Гл. инж. м	Песков		
ГАП	Чивиков		
ГИП	Моторина		
Ст. инж.	Сластенина		

ТП 294-3-39м.85 АС

Бассейн (стены кирпичные) с крытой ванной 25×16 м

Лестницы N3, N4 и N7.

Стадия	Лист	Листов
Р	81	

ЦНИИЭП им. Б.С. Мезенцева

Формат А2

1-1

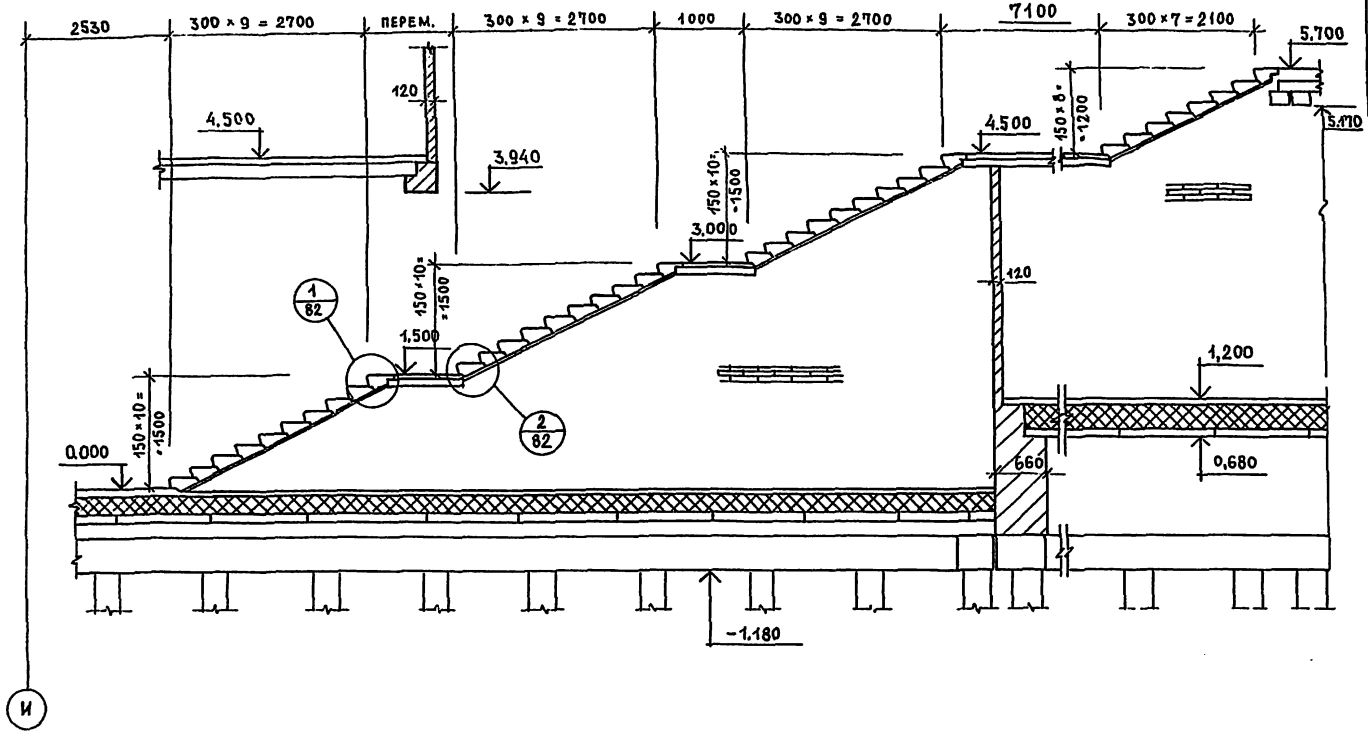

Спецификация на монолитные изделия

Формат	Зона	Позиц.	Обозначение	Наименование	Кол. шт.	Примечание
				Лестница N 3		
				Монолитные площадки:		Вес, кг
		1	ГОСТ 8478-81	сетка 100/100/8А-III/8А-III; м²	2,0	16,0
				Бетон М-200, м³	0,20	
				Лестн. N 4		
				Монолитные площадки:		
		1	ГОСТ 8478-81	сетка 100/100/8А-III/8А-III; м²	2,0	16,0
				Бетон М-200, м³	0,20	

3-3

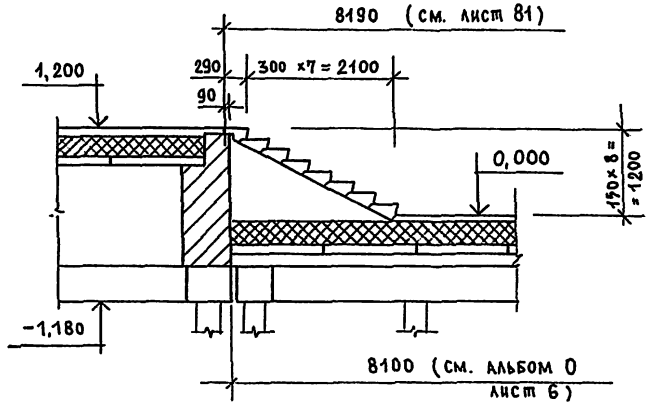

2-2

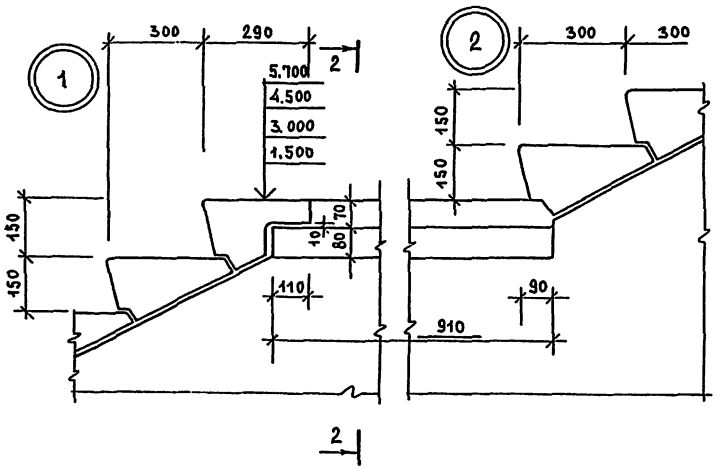

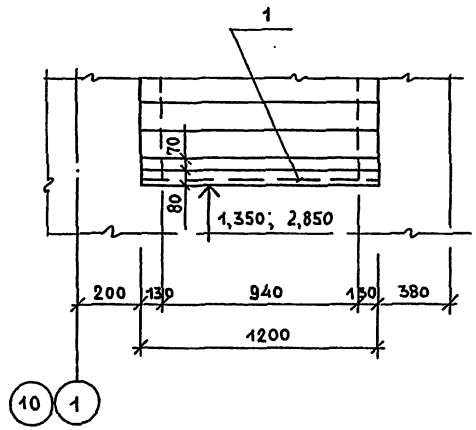

Лестница N4 зеркальна лестнице N3

Привязан		ТП 294-3-39м.85	АС
Инв. №	Нач. М. Шумов	Бассейн / стены кирпичные с крытой ванной 25×16м	Стадия Р; Лист 82; Листов
	Н. контр. Моторина		
	Гл. инж. м Песков		
	ГАП Чибиков	Лестницы N3 и N4 Разрезы 1-1 ÷ 2-2; 3-3; Детали	ЦНИИЭП им. Б.С. Мезенцева
	ГИП Моторина		
	Ст. инж. Сластенина		

Инв. № подл. | Подпись и дата | Взам. инв. №

Формат А2

Альбом I ч.2

Типовой проект 294-3-39м.85

Сборочные единицы и детали

Марка поз.	Обозначение	Наименование	Кол.	Масса ед. кг	Примечание
		Перемычки плитные			
1	Серия 1.138-10 в.2	2ПР3-11.38.6	6	72	
		Перемычки брусковые			
2	Серия 1.138-10 в.1	1ПР1-12.12.6	12	25	
		С 24			
3		ℓ = 30 м	–	720	
5		ℓ = 100	30	72	
		– 6×50			
4		ℓ = 1160	60	164.2	

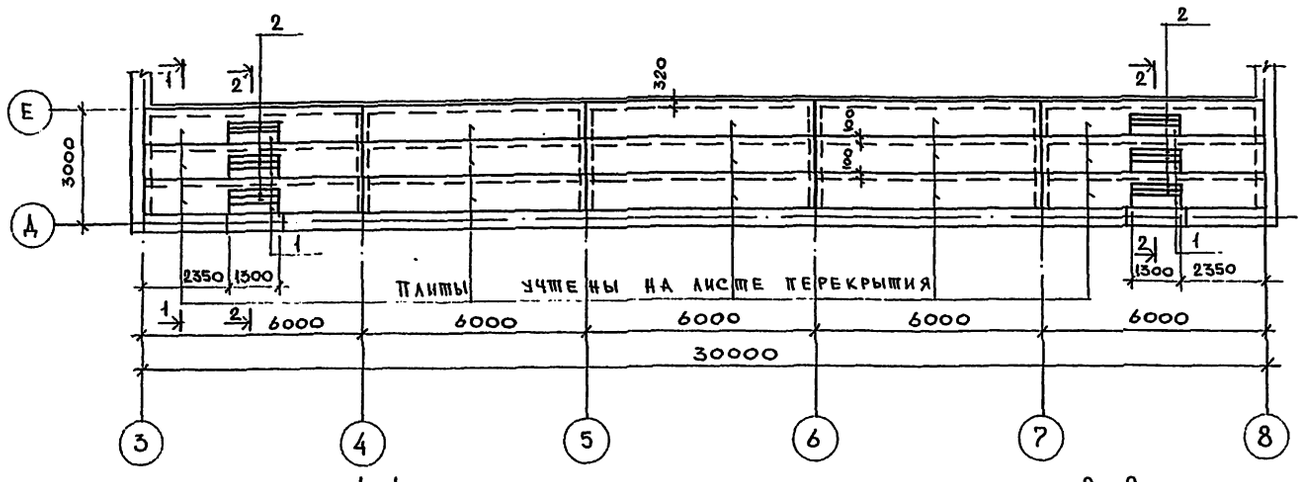

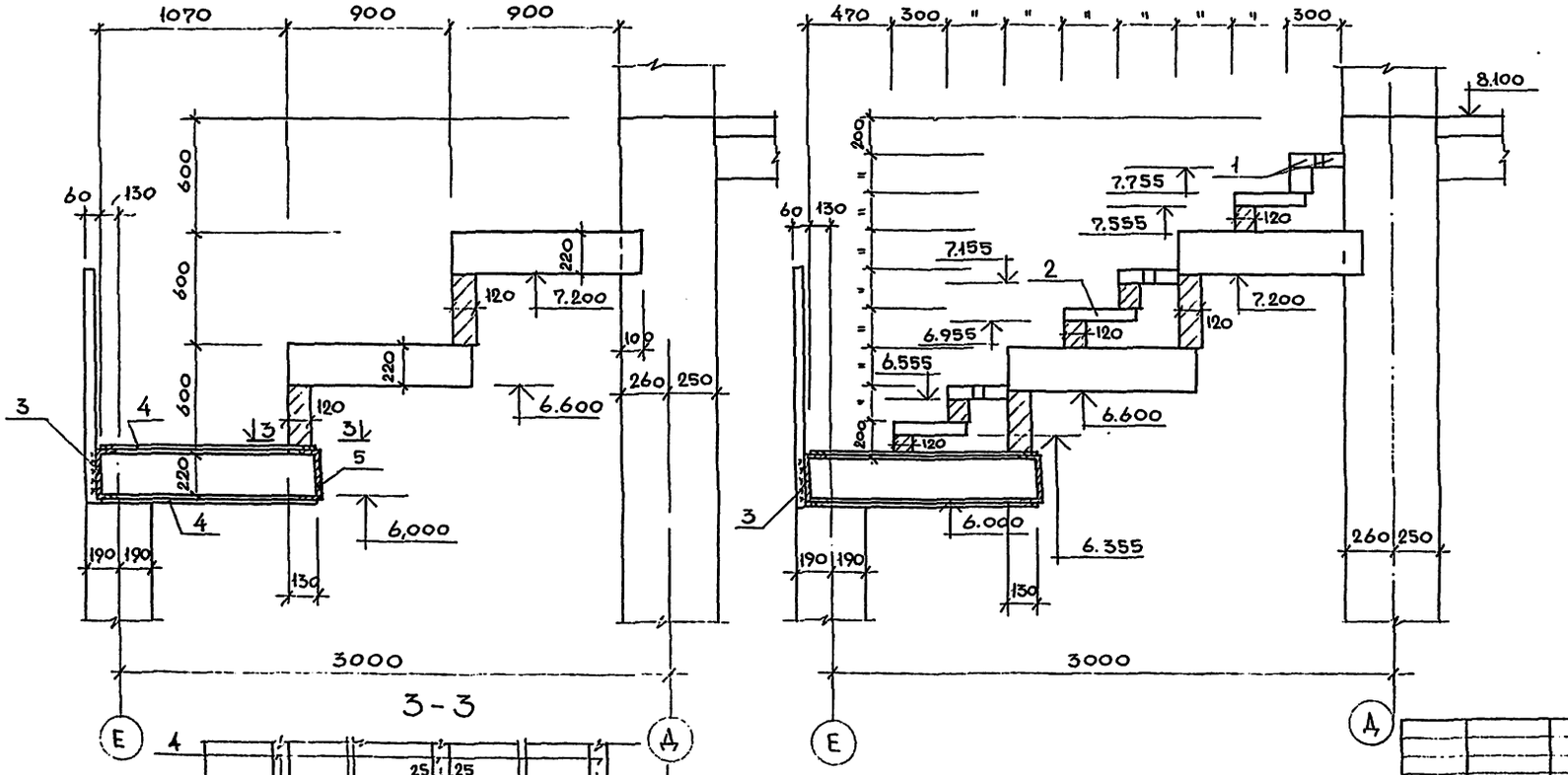

Привязан			
Инв. №			
Нач. маст.	Шумов		
Н. контр.	Моморина		
Гл. инж. м.	Песков		
ГАП	Бивиков		
ГИП	Моморина		
Ст. инж.	Сластенина		

ТП 294-3-39м.85 АС

Бассейн /стены кирпичные/ с крытой ванной 25×16

Трибуна. Сечения 1-1; 2-2.

Стадия	Лист	Листов
Р	83	

ЦНИИЭП им. Б.С. Мезенцева

Инв. № подл. | Подпись и дата | Взам. инв. №

Формат А2

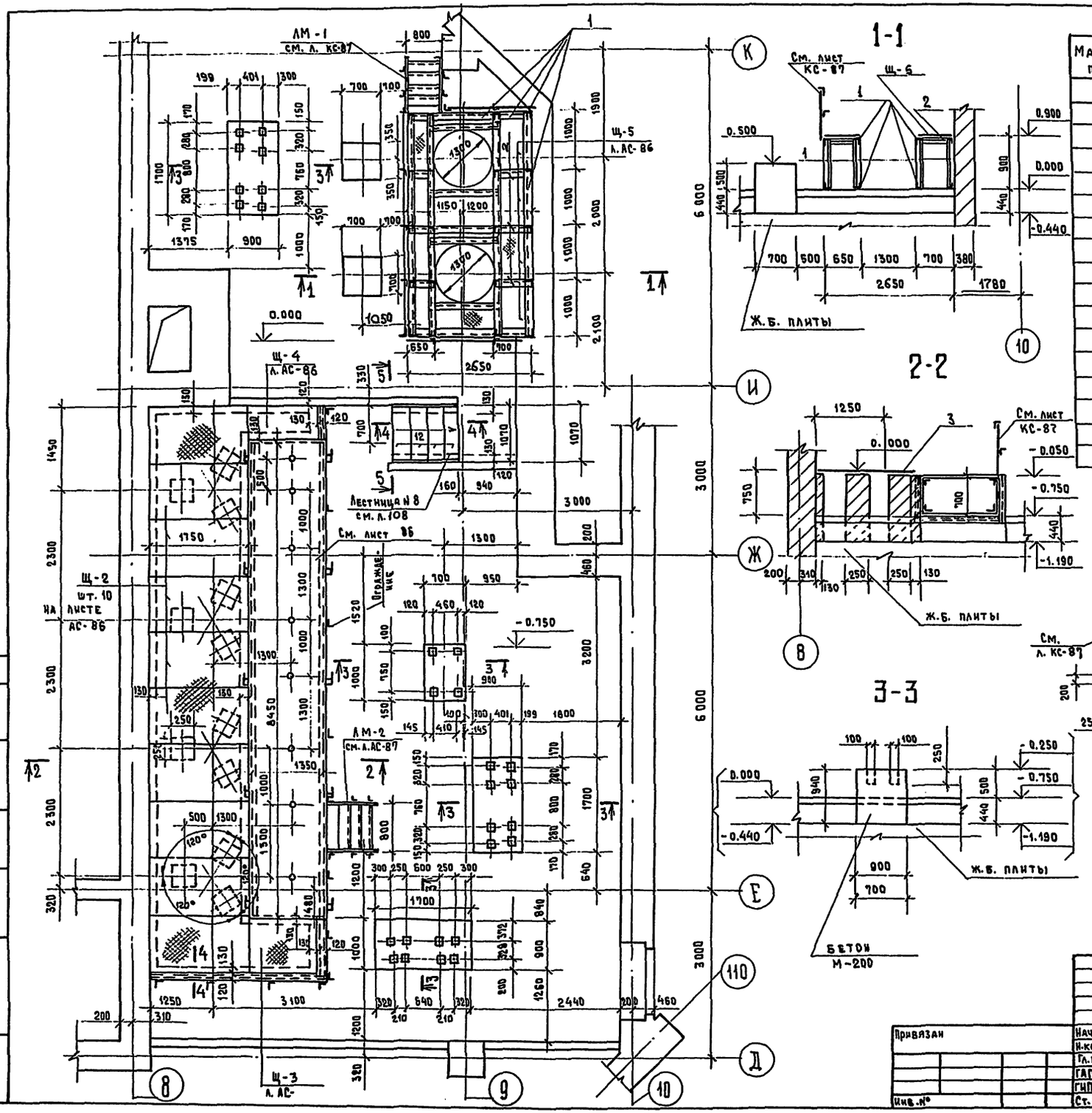

Сборочные единицы и детали

Марка поз.	Обозначение	Наименование	Кол.	Масса ед. кг	Примечание
		Металлическая площадка:			
		Детали			
	ГОСТ 8509-72	L 75 × 8			
1		$l_{общ.}$ = 43.7 м	—	394.2	
	ГОСТ 8509-72	L 50 × 5			
2		$l_{общ.}$ = 10.5 м	—	39.6	
		Металлическое ограждение			см. л. КС-87
		Детали			
		L 50 × 5			
		$l_{общ.}$ = 58.3 м	—	220	
3	ГОСТ 8568-77	Рифл. сталь δ=5(м²)	2.8	1184.4	
		Бетон М 200 м³	—	5.9	
	ГОСТ 8240-72	[24; $l_{общ.}$ 5.0 м.	—	120	

Данный лист см. совместно с листами 87, 86.

Нач. м.	Шумов		ТП 294-3-39м.85			АС
Н.контр.	Моторина		Бассейн/стены кирпичные/ с крытой ванной 25×16м	Стадия	Лист	Листов
Гл.инж.м	Песков			Р	84	
ГАП	Чивиков		Насосно-фильтровальная станция	ЦНИИЭП им. Б.С. Мезенцева		
ГИП	Моторина					
Ст. инж.	Сластенина					

Привязан

Инв. №

Инв. № подл. | Подпись и дата | Взам. инв. № | Отдел N3 | Сидоров

Формат А2

Альбом I. ч.2

Типовой проект 294-3-39 м.85

Щ-6 ; Щ-7

6-6

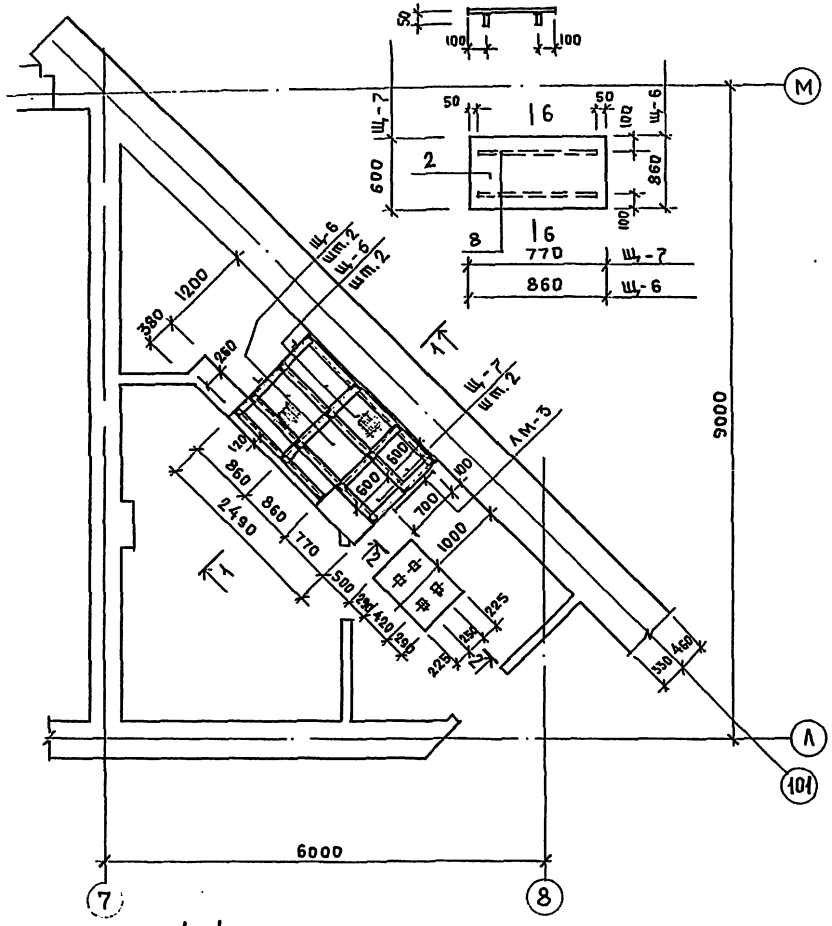

Лестница ЛМ-3

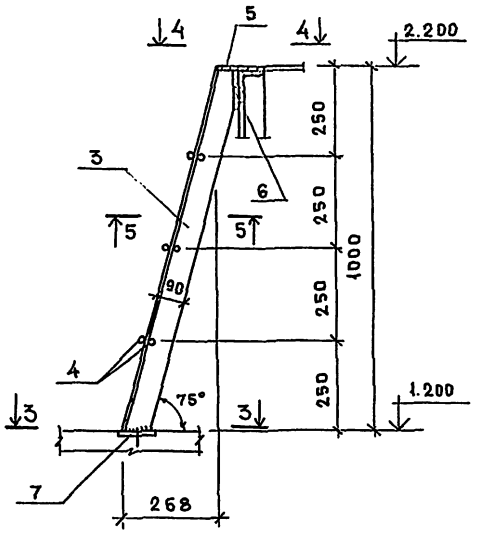

3-3

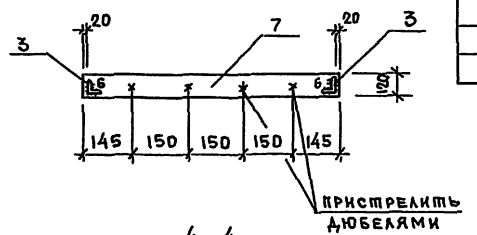

4-4

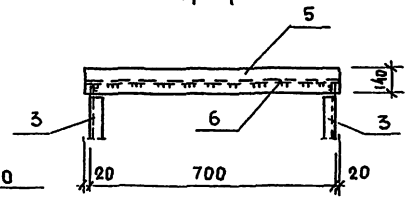

5-5

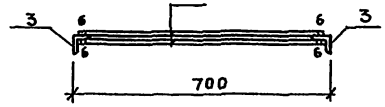

1-1

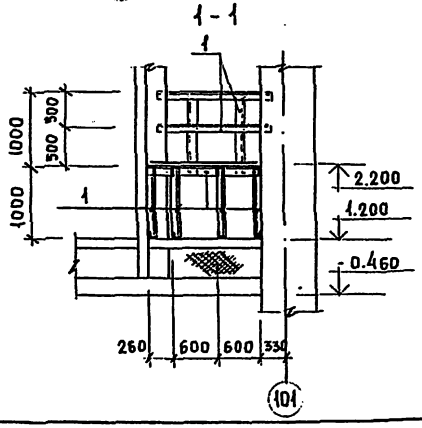

2-2

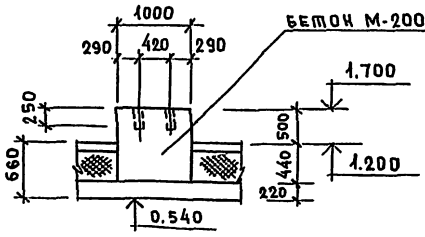

Сборочные единицы и детали

Марка поз.	Обозначение	Наименование	Кол.	Масса ед. кг	Примечание
		Металлическая площадка			
		Детали			
	ГОСТ 8509-72	L 75×8			
1		$\ell_{общ.}$ = 35 м		316	
8	ГОСТ 103-76	−5×50, $\ell_{общ.}$ = 9 м		20.8	
2	ГОСТ 8568-77	Рифл. сталь δ=5			
		$S_{общ.}$ − м²	3.44	145.5	
		Бетон М-200 м³	0.66		
		Лестница ЛМ-3	1	36.9	
		Детали:			
	ГОСТ 8510-72	L 90×56×6			
3		ℓ = 1035	2	13.9	
4	ГОСТ 5781-82	Ф16 AI ℓ = 690	6	8.3	
	ГОСТ 8568-77	Рифл. ст. − 140×8			
5		ℓ = 740	1	4.4	
6	ГОСТ 103-76	−100×8 ℓ = 740	1	4.7	
7	ГОСТ 103-76	−120×8 ℓ = 740	1	5.6	

Привязан	Нач.м.	Шумов	ТП 294-3-39м.85 АС
	Нормок	Моторина	
	Гл.инж.п	Песков	Бассейн/стены кирпичные/ с крытой ванной 25×16
	ГАП	Чивиков	Стадия Р; Лист 85; Листов
	ГИП	Моторина	Электроизная. Мет. лестница ЛМ-3
Инв.№	Ст.инж.	Сластенина	ЦНИИЭП им. Б.С. Мезенцева

Инв.№ подл. | Подпись и дата | Взам. инв.№ | Инв.№ дубл. | Подпись и дата

Формат А2

Типовой проект 294-3-39м.85 Альбом I ч.2

4 - 4

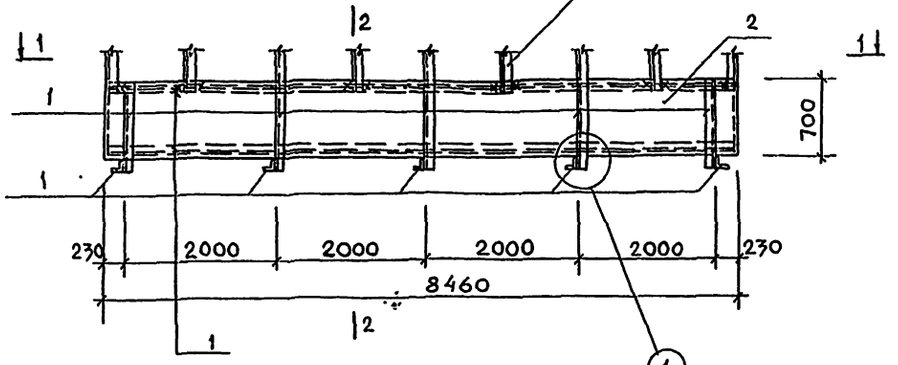

1 - 1

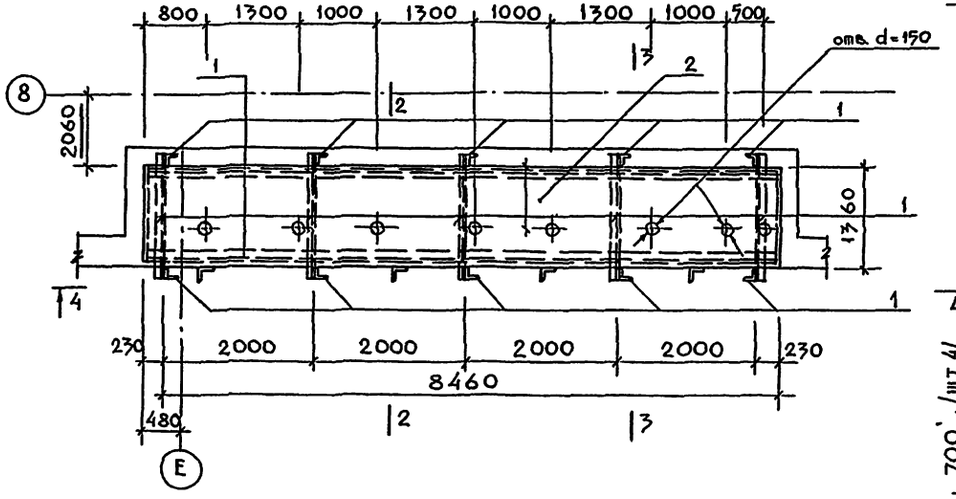

5 - 5

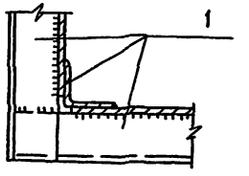

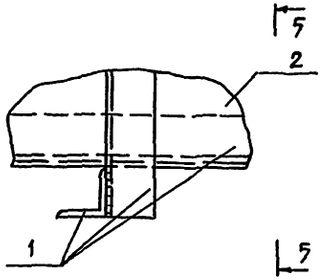

Марка, поз.	Обозначение	Наименование	кол.	масса ед.,кг	Примечание
		Металлический бак			
		Детали			
	ГОСТ 8509-72	L 63×6			
1		$l_{общ}$ = 36 п.м	-	205.9	
	ГОСТ 19903-74	листовая сталь δ=5			
2		$S_{общ}$ = 13.9 м^2	-	545.6	
		Металл. ограждение			
		Детали			
	ГОСТ 8509-72	L 50 × 5			
3		$l_{общ.}$ = 23.6 п.м	-	89	
	ГОСТ 103-76	- 5 × 50			
4		$l_{общ.}$ = 45.8 п.м	-	89.4	

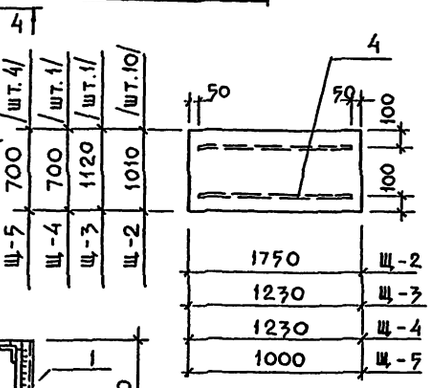

1 Данный лист см. совместно с листом

2 Материал бака - сталь 20Х13 по ГОСТ 5632-72.

2 - 2

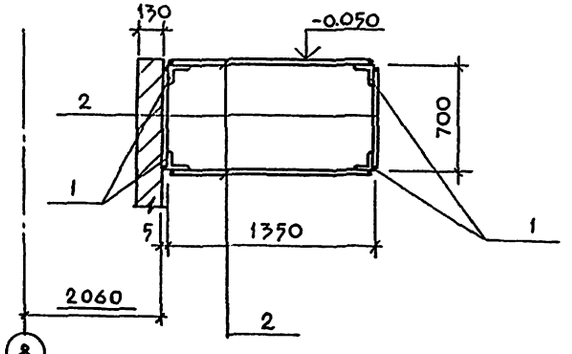

3 - 3

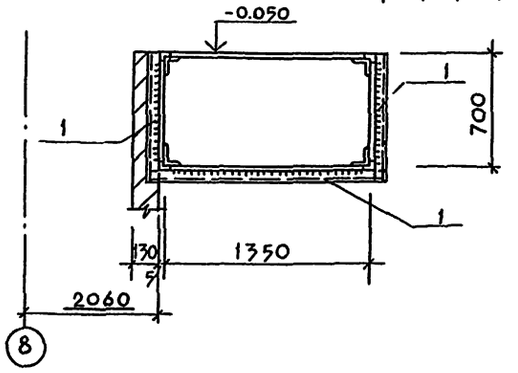

Согласовано

Инв.№ подл. | Подпись и дата | Взам.инв.№ | Отдел 43 | Гидров

Привязан				ТП 294-3-39м.85	АС
Инв.№					
Нач.маст	Шумов			Бассейн/стены кирпичные с крышей ванной 25×16 м	Стадия: Р; Лист: 86; Листов:
Нормок.	Моторина				
Гл.инж.м	Песков				
ГАП	Чивиков			Металлический бак промывной воды	ЦНИИЭП им. Б.С. Мезенцева
ГИП	Моторина				
Ст.инж.	Сластенина				

Формат А2

ЛМ-1 ЛМ-2

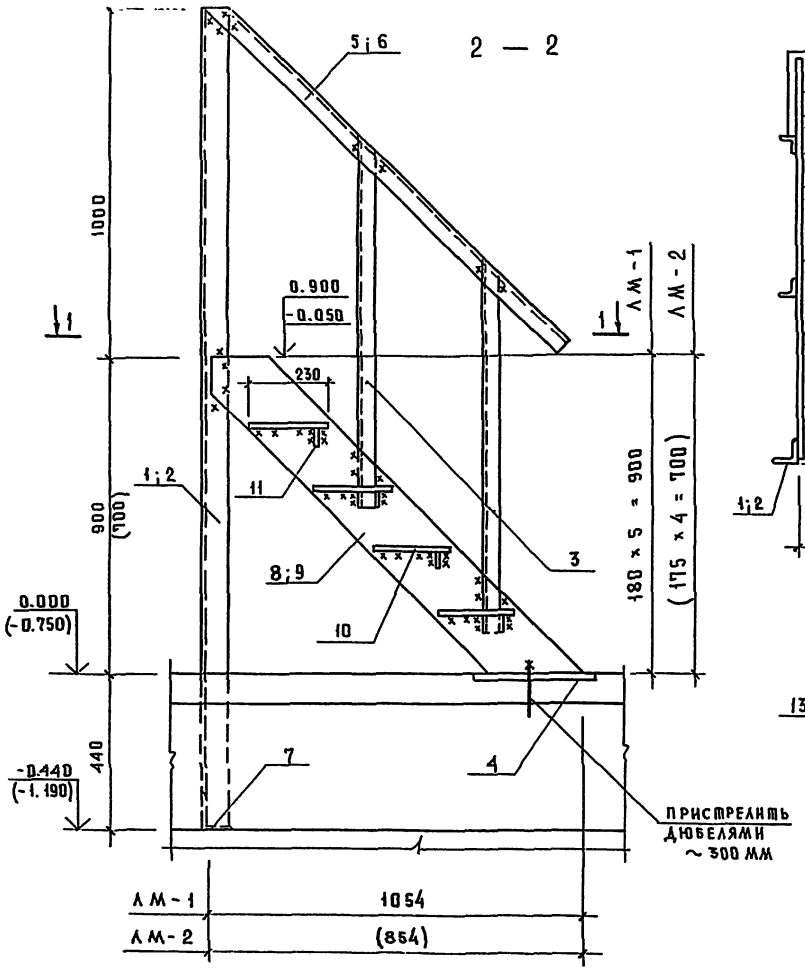

1 — 1

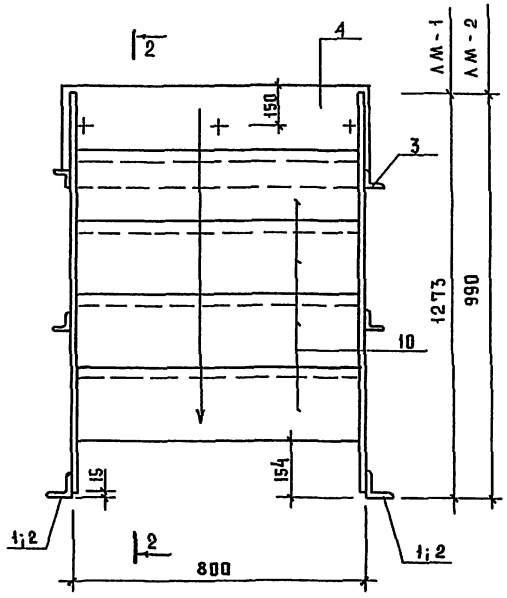

ФРАГМЕНТ ОГРАЖДЕНИЯ ПЛОЩАДОК /см. лист 84/

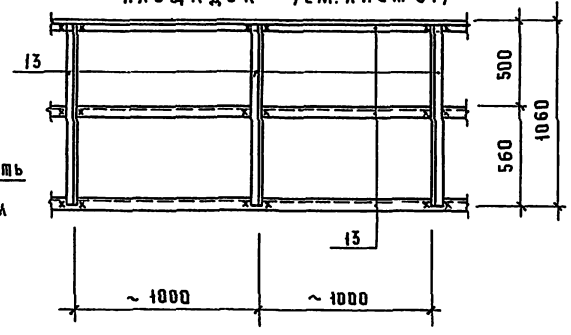

Сборочные единицы и детали

Марка поз.	Обозначение	Наименование	Кол.	Масса кг	Примечание
		Лестница ЛМ-1		158.5	
		Детали			
	ГОСТ 8509-72	L 75 × 8			
1		ℓ = 2340	2	42.2	
7		ℓ = 800	1	7.2	
	ГОСТ 8509-72	L 50 × 5			
3		ℓ = 1080	4	16.3	
5		ℓ = 1460	2	11	
	ГОСТ 103-76	−180 × 6			
8		ℓ = 1273	2	21.6	
	——"——	−230 × 6			
10		ℓ = 782	4	34	
	——"——	−50 × 5			
11		ℓ = 782	4	6.1	
	——"——	−300 × 10			
4		ℓ = 840	1	19.8	
		Лестница ЛМ-2		137.1	
		Детали			
	ГОСТ 8509-72	L 75 × 8			
2		ℓ = 2140	2	38.6	
7		ℓ = 800	1	7.2	
	ГОСТ 8509-72	L 50 × 5			
3		ℓ = 1080	4	16.3	
6		ℓ = 1100	2	8.3	
	ГОСТ 103-76	−180 × 6			
9		ℓ = 990	2	16.8	
	——"——	−230 × 6			
10		ℓ = 782	3	25.5	
	——"——	−50 × 5			
11		ℓ = 782	3	4.6	
	——"——	−300 × 10			
4		ℓ = 840	1	19.8	

Инв.№ подл. | Подпись и дата | Взам.инв.№

Привязан

Инв.№

Нач.маст.	Шумов	
Нормок.	Моторина	
Гл.инж.м	Песков	
ГАП	Чивиков	
ГИП	Моторина	
Ст.инж.	Сластенин	

ТП 294-3-39м.85 АС

Бассейн/стены кирпичные/ с крытой ванной 25 × 16 м

Металлические лестницы ЛМ-1 ; ЛМ-2

Стадия	Лист	Листов
Р	87	

ЦНИИЭП им. Б.С. Мезенцева

Формат А2

Фрагмент подпольного канала

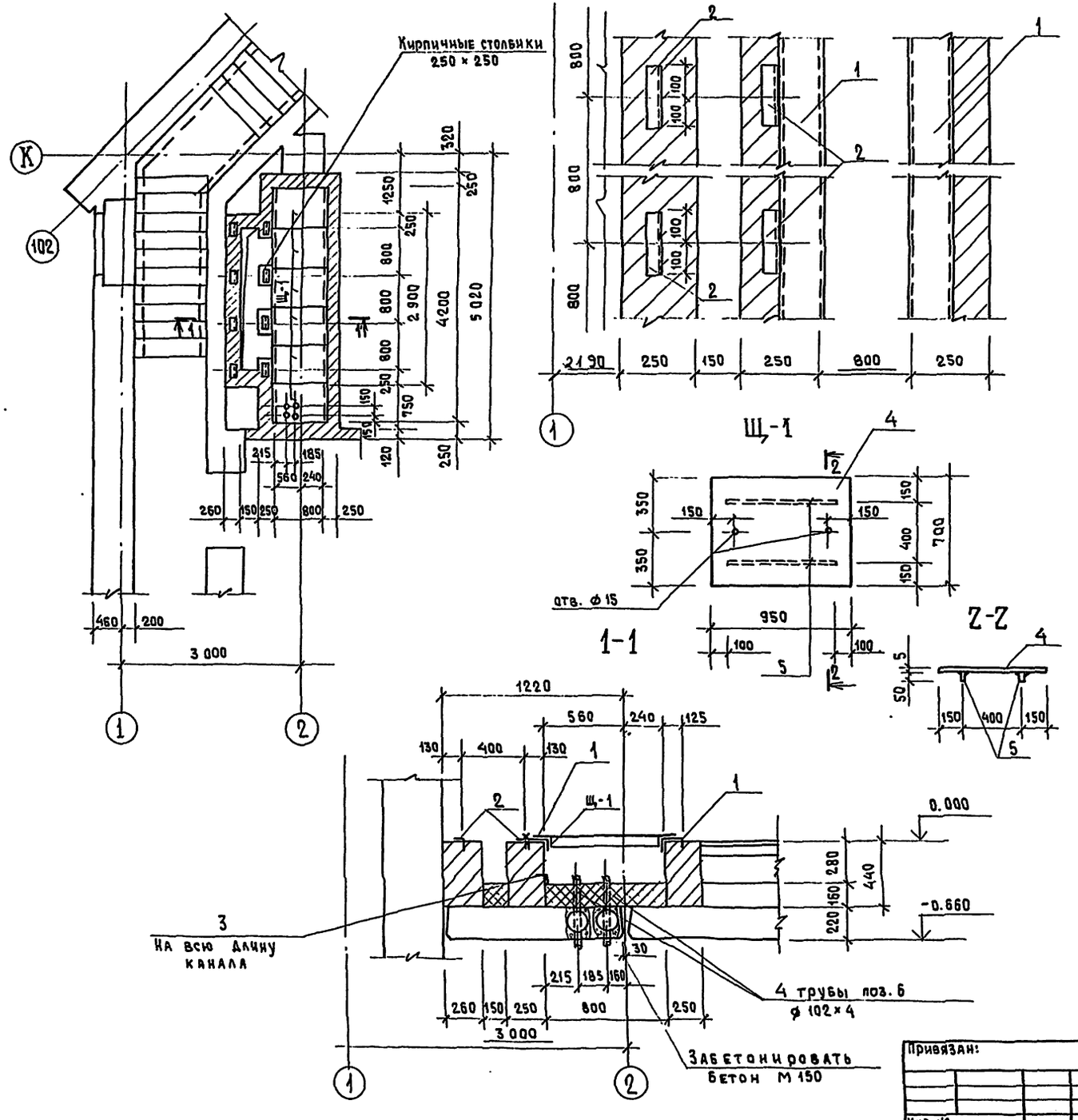

Сборочные единицы и детали

Марка, поз.	Обозначение	Наименование	Кол.	Масса ед. кг	Примечание
		Подпольный канал электрощитовой		167.8	
		Детали			
	ГОСТ 8240-72	С 14			
1		ℓ = 4200	2	103.3	
	ГОСТ 8509-72	L 75 × 5			
2		ℓ = 4200	2	48.7	
	ГОСТ 8509-72	L 50 × 5			
3		ℓ = 4200	1	15.8	
		Ш-1	6	62.3	
	ГОСТ 8568-72	Рифленая ст. - 5 × 700			
4		ℓ = 950	1	56.3	
	ГОСТ 103-76	-5 × 50			
5		ℓ = 750	2	6	
	ГОСТ 10704-76	Трубы ф 102×4			
6		ℓ = 600	4	23.2	

Привязан:

Инв. №

Нач. М	Шумов	
Н. контр.	Моторина	
Гл. ин.	Песков	
ГАП	Чизиков	
ГИП	Моторина	
Ст. инж.	Сластенина	

ТП 294-3-39м.85 АС

Бассейн/стены кирпичные с крытой ванной 25×16м

Электрощитовая

Стадия	Лист	Листов
Р	88	

ЦНИИЭП им. Б.С. Мезенцева

Инв. № подл. | Подпись и дата | Взам. инв. № | Отд. №4 Платникова

Формат А2

Альбом I ч.1

Типовой проект 294-3-39 м.85

План венткамеры N 1 /венткамеру N 2 выполнять зеркально/

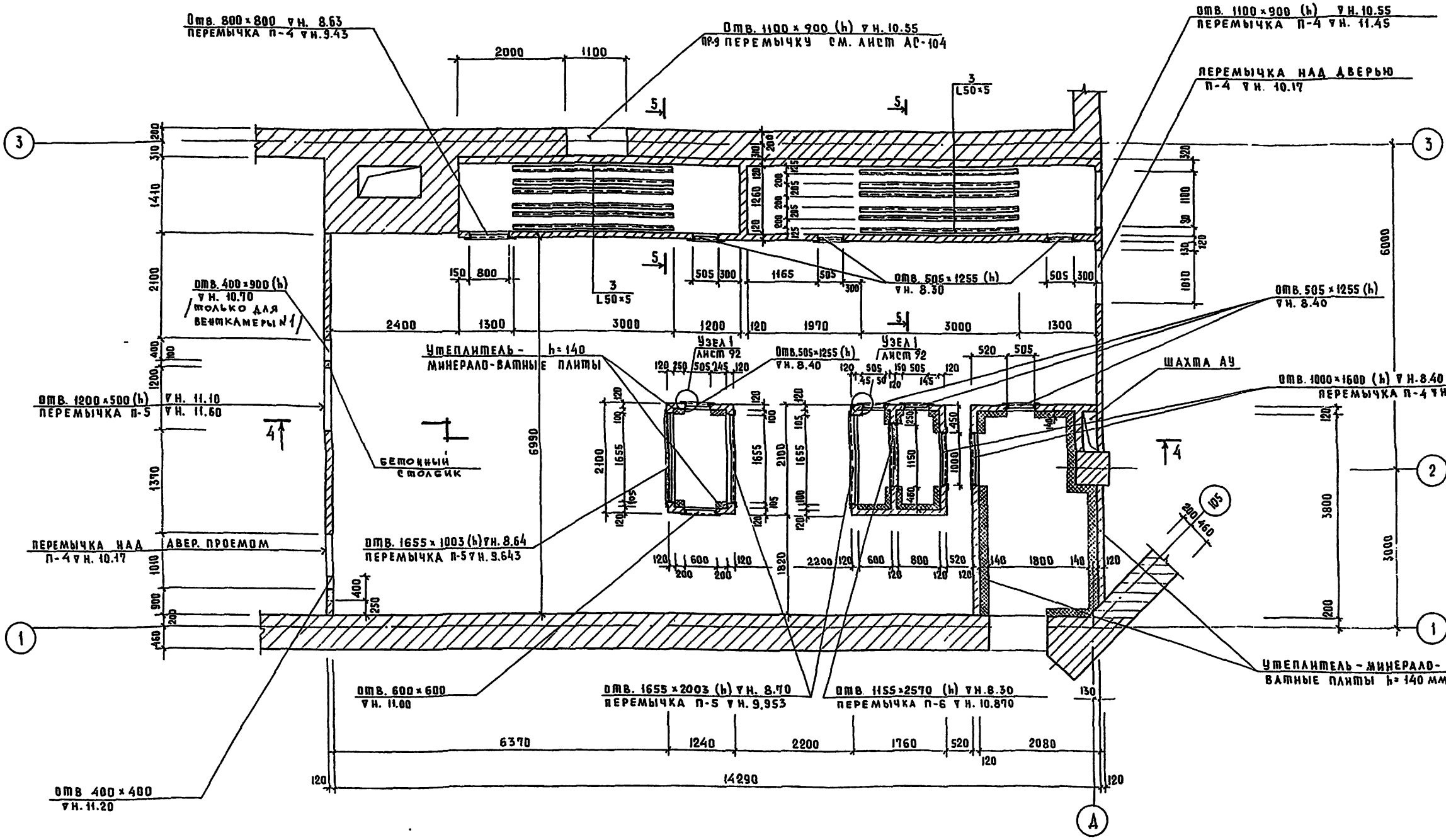

1. Работать совместно с черт. АС-90,91,92.
2. Кладку стен венткамер выполнять из глиняного полнотелого кирпича пластического прессования М-75 на растворе М-50.
3. Внутренние поверхности стен камер шумоглушителей оштукатурить с железнением.
4. Отверстия шириной 700 мм и менее перекрыть арматурой Ф10 AIII /поз.4 черт. АС-91; АС-94./

Согласовано: Отдел N2 Солатов; Инв.N подл. | Подпись и дата | Взам.инв.N

Привязан			ТП 294-3-39 м.85 АС
Инв.N	Нач.маст. Шумов		Бассейн /стены кирпичные/ с крытой ванной 25×16 м
	Н.контр. Моторин		Стадия Р; Лист 89; Листов
	Гл.инж.м Песков		Венткамеры N 1 и N 2 План.
	ГАП Чивиков		ЦНИИЭП им. Б.С.Мезенцева
	ГИП Моторина		
	Рук.группы Кузнецова		

Формат А2

Альбом I ч.2

Типовой проект 294-3-39м.85

4 — 4

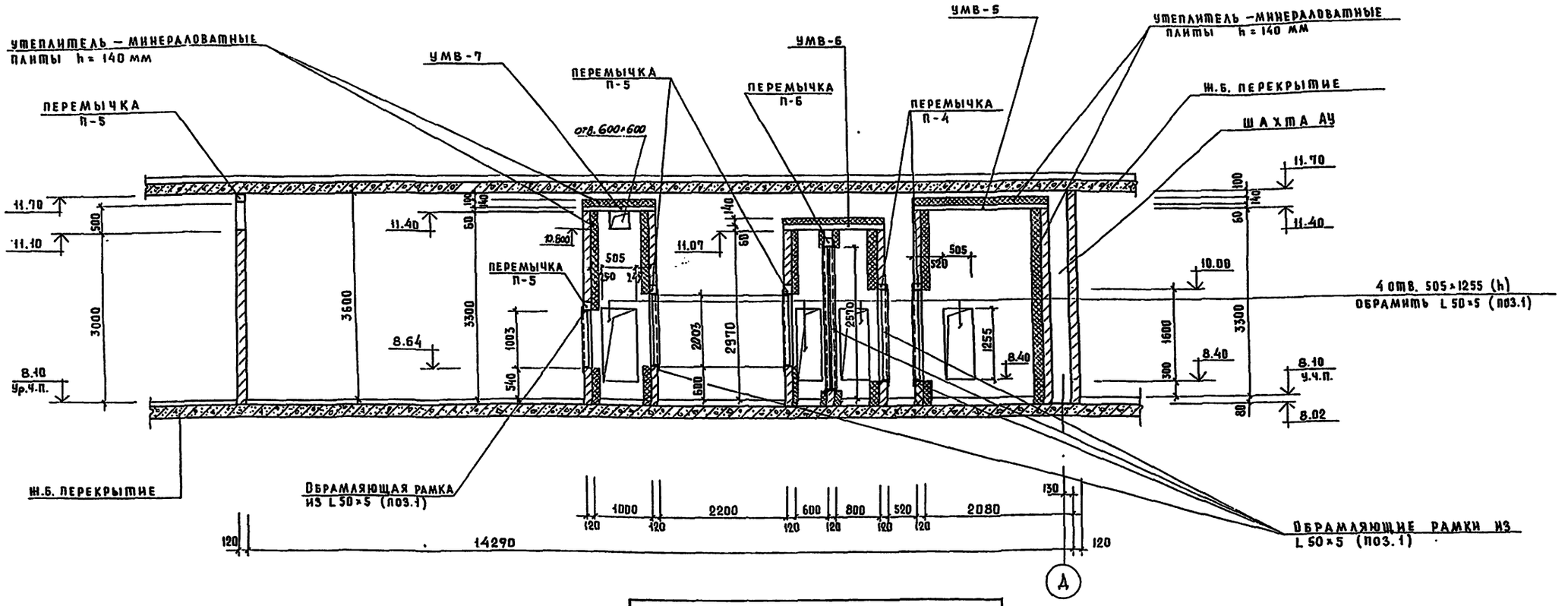

5 — 5

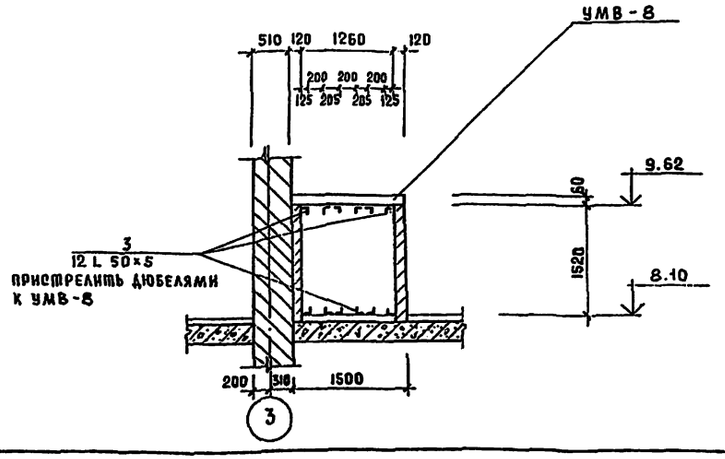

Спецификация перемычек

тип проема	эскиз	кол-во проемов
п-4	1пр1-12.12.6	6
п-5	1пр3-19.12.14	4
п-6	1пр2-15.12.14	1

Работать совместно с черт. АС-89,91.

Нач.маст	Шумов		
Н.контр.	Моторина		
Гл.инж.м.	Песков		
ГАП	Чивиков		
ГИП	Моторина		
Рук.группы	Кузнецова		

Привязан

Инв.№

ТП 294-3-39м.85 АС

Бассейн/стены кирпичные с крытой ванной 25×16 м. | Стадия Р | Лист 90 | Листов

Венткамеры №1 и №2. Разрезы

ЦНИИЭП им. Б.С. Мезенцева

Согласовано Отдел №2 Голдатов

Инв.№ подл. | Подпись и дата | Взам. инв.№

Формат А2

УМВ-8

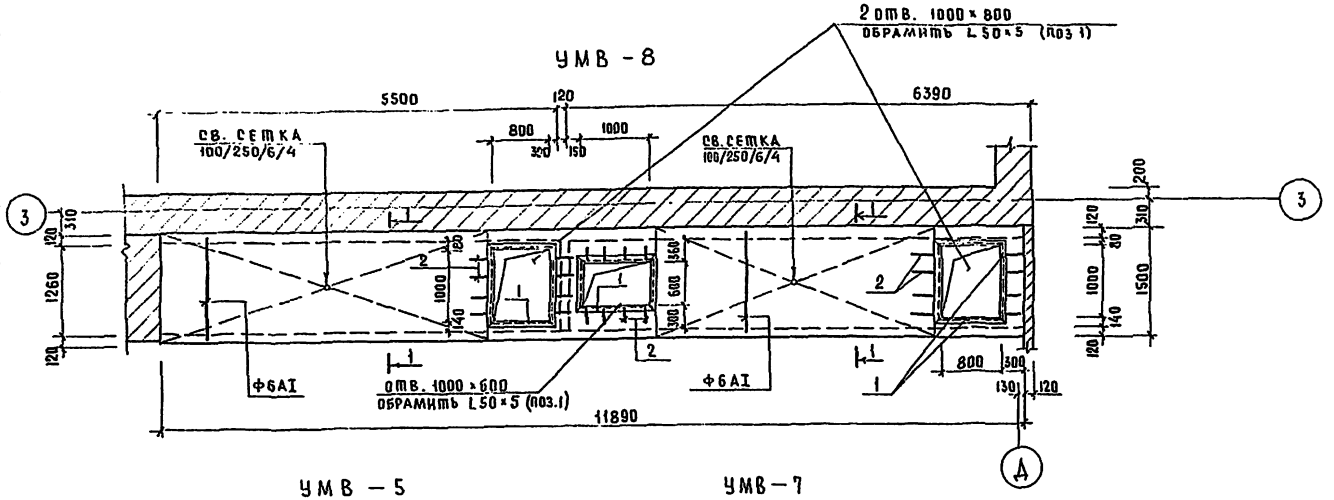

УМВ-5

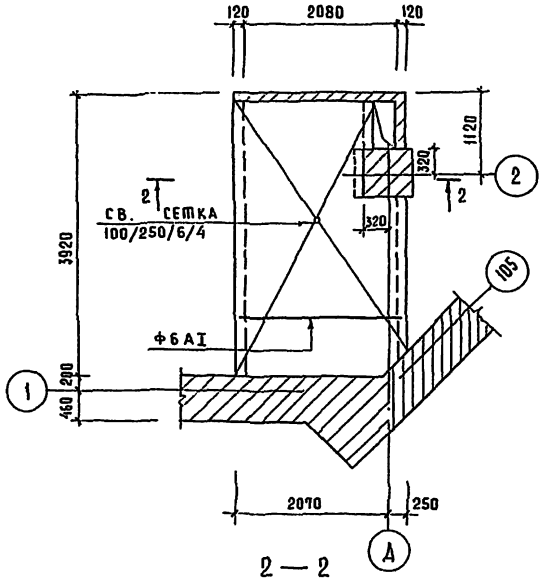

2—2

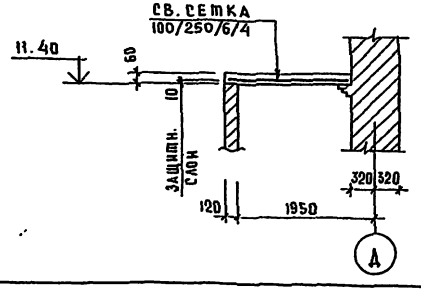

УМВ-7

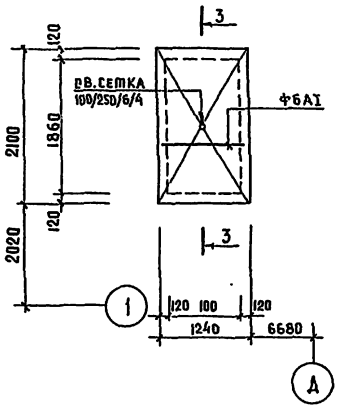

УМВ-6

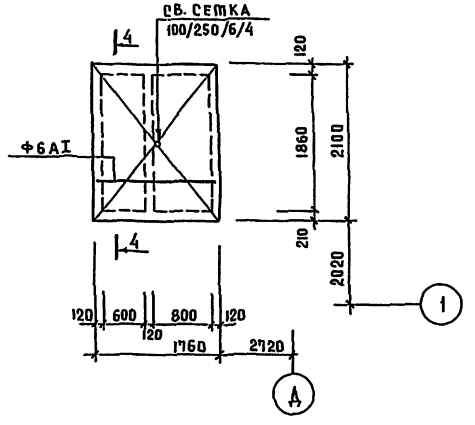

1—1; 3—3; 4—4

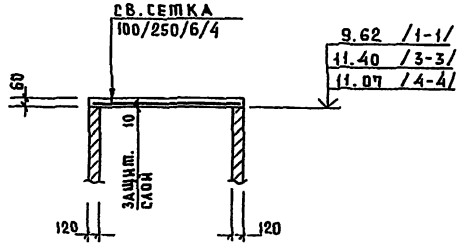

Спецификация материалов на венткамеру №1

Марка поз.	Обозначение	Наименование	Кол.	Масса ед. кг.	Примеч.
		Перемычки			
	Серия 1.138-10	1ПР1-12.12.6	6	25	
	——— " ———	1ПР2-15.12.14	1	75	
	——— " ———	1ПР3-19.12.14	4	75	
		Монолитные участки			
		УМВ-5	1		
	ГОСТ 8478-81	Св. сетка 100/250/6/4	8,9 м²		
		Бетон М200	0,54 м³		
		УМВ-6	1		
	ГОСТ 8478-81	Св. сетка 100/250/6/4	3,7 м²		
		Бетон М200	0,23 м³		
		УМВ-7	1		
	ГОСТ 8478-81	Св. сетка 100/250/6/4	2,7 м²		
		Бетон М200	0,16 м³		
		УМВ-8			
	ГОСТ 8478-81	Св. сетка 100/250/6/4	15,9 м²		
1	ГОСТ 8509-72	L 50×5	10,6 п.м.	40	
2	ГОСТ 5781-82	Ф 6AI ℓ=200	24	0,045	
		Бетон М200	0,94 м³		
		Деталь			
1	ГОСТ 8509-72	L 50×5	64,7 п.м.	244	
2	ГОСТ 5781-82	Ф 6AI ℓ=200	216	0,045	
3	ГОСТ 8509-72	L 50×5; ℓ=3000	24	11,4	
4	ГОСТ 5781-82	Ф 10 AIII	21 п.м.	13	см. прим. 4 черт. АС-89

1. Расход материалов на венткамеру №2 такой же.
2. Работать совместно с черт. АС 89,90.
3. Ведомость расхода стали на черт. АС-95.

Привязан		ТП 294-3-39м.85	АС
Нач.маст.	Шумов	Бассейн /стены кирпичные/ с крытой ванной 25×16 м.	Стадия: Р; Лист: 91; Листов:
Н.контр.	Моторина		
Гл.инж.м.	Песков		
ГАП	Чивиков	Венткамеры №1 и №2. Монолитные участки. Спецификация.	ЦНИИЭП им. Б.С. Мезенцева
ГИП	Моторина		
Рук.гр.ин.	Кузнецова		
Инв.№			

Согласовано: Отдел №2 Кондратов

Инв.№ подл. | Подпись и дата | Взам. инв.№

Формат А2

План венткамеры N3

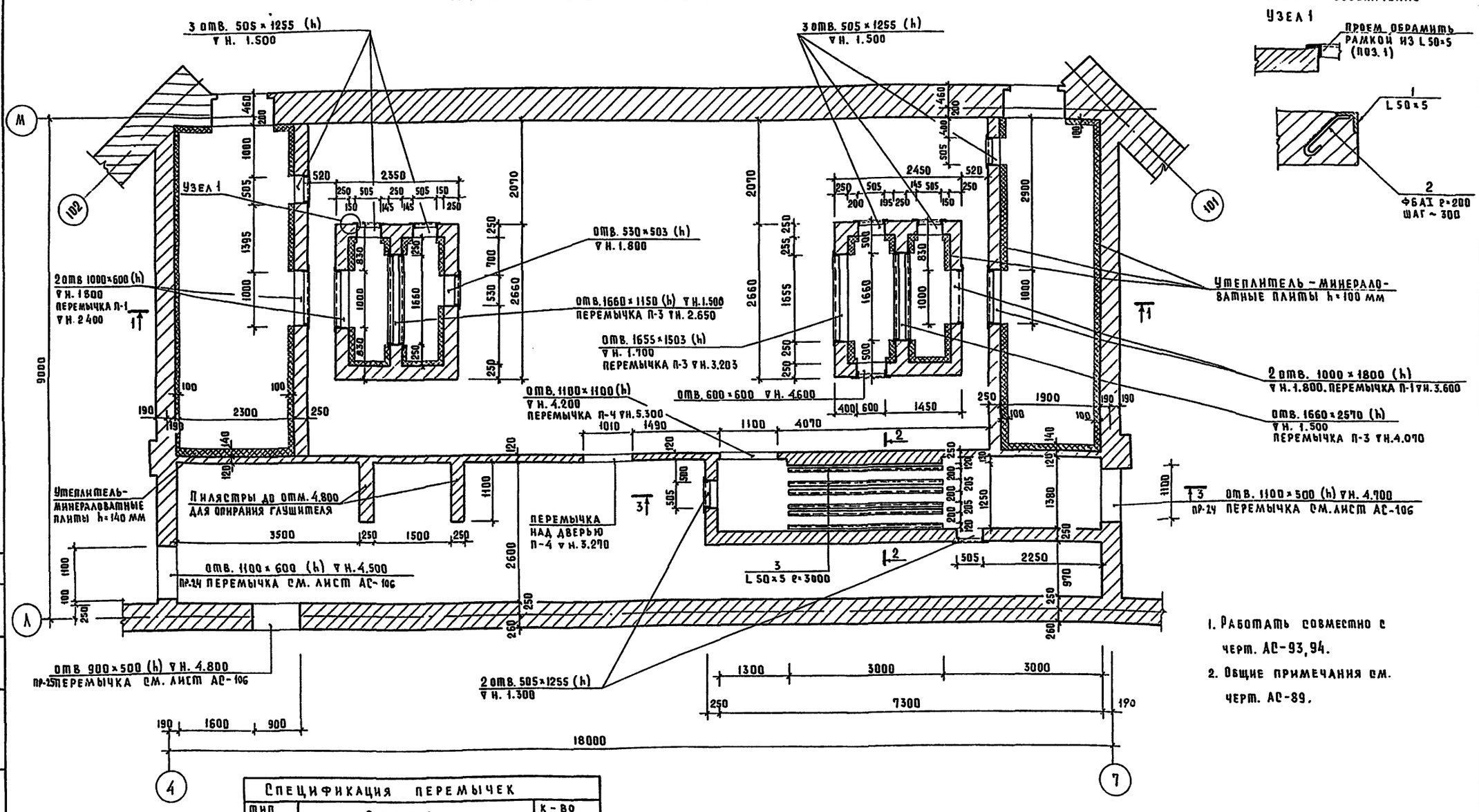

Условное обозначение:

1. Работать совместно с черт. АС-93, 94.
2. Общие примечания см. черт. АС-89.

Спецификация перемычек		
тип проема	эскиз	к-во проемов
П-1	1пр1-12.12.6 /2шт./	4
П-2	1пр2-15.12.14 /3шт./	1
П-3	1пр3-19.12.14 /2шт./	2
П-4	1пр1-12.12.6 /1шт./	2

ТП 294-3-39м.85 АС				
Бассейн /стены кирпичные/ с крытой ванной 25×15 м.	Стадия	Лист	Листов	
	Р	92		
Венткамера N3 План	ЦНИИЭП им. Б.С. Мезенцева			

Нач. маст.	Шумов	
Н. контр.	Моторина	
Гл. инж. м.	Песков	
ГАП	Чивиков	
ГИП	Моторина	
Рук. гр. ин.	Кузнецова	

Привязан

Инв. N

Формат А2

20974-03

Альбом I ч.

Типовой проект 294-3-39м.85

Согласовано

Отдел N2 Создатов

Инв. N подл. | Подпись и дата | Взам. инв. N

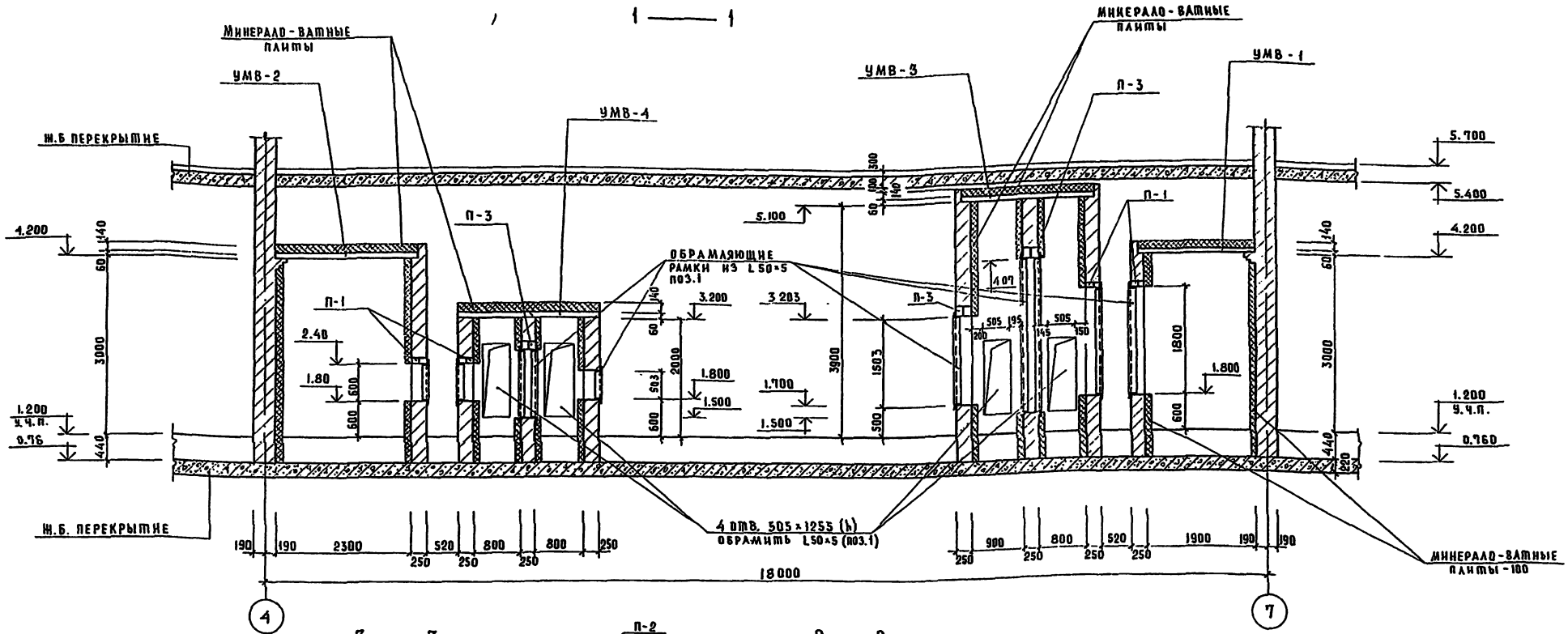

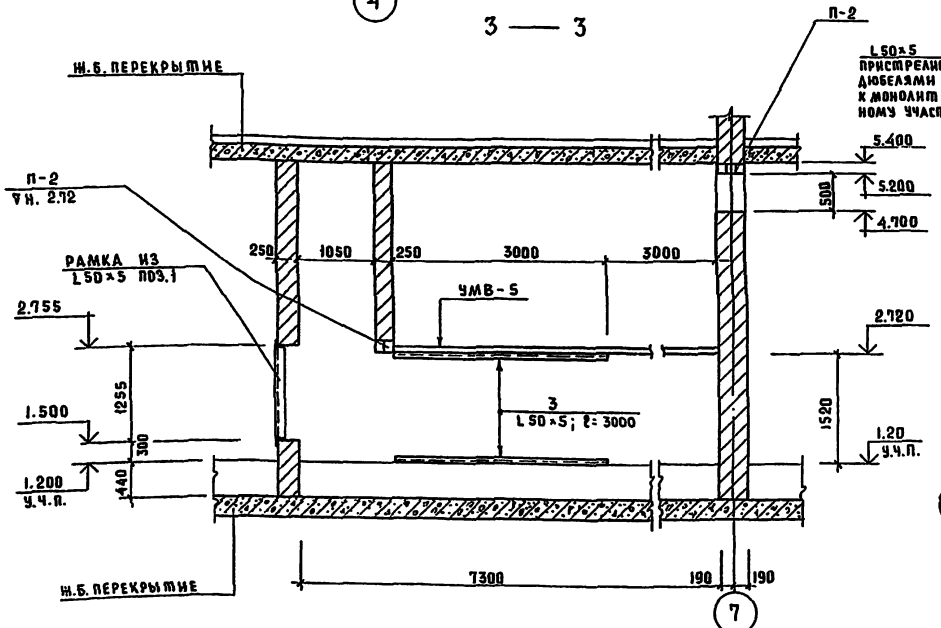

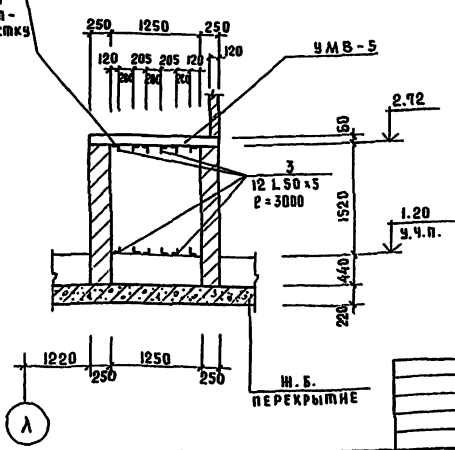

1. Общие примечания см. черт. АС-89
2. Армирование монолитных участков УМВ-1 ÷ УМВ-5 см. черт. АС-94

Нач. маст.	Шумов		
Н. контр.	Моторина		
Гл. инж. м.	Песков		
ГАП	Чивиков		
ГИП	Моторина		
Рук. гр. инж.	Кузнецова		

Привязан

Инв. №

ТП 294-3-39м.85 АС

Бассейн/стены кирпичные/ с крытой ванной 25×16м

Венткамера №3. Разрезы.

Стадия	Лист	Листов
Р	93	

ЦНИИЭП им. Б.С. Мезенцева

Формат А2

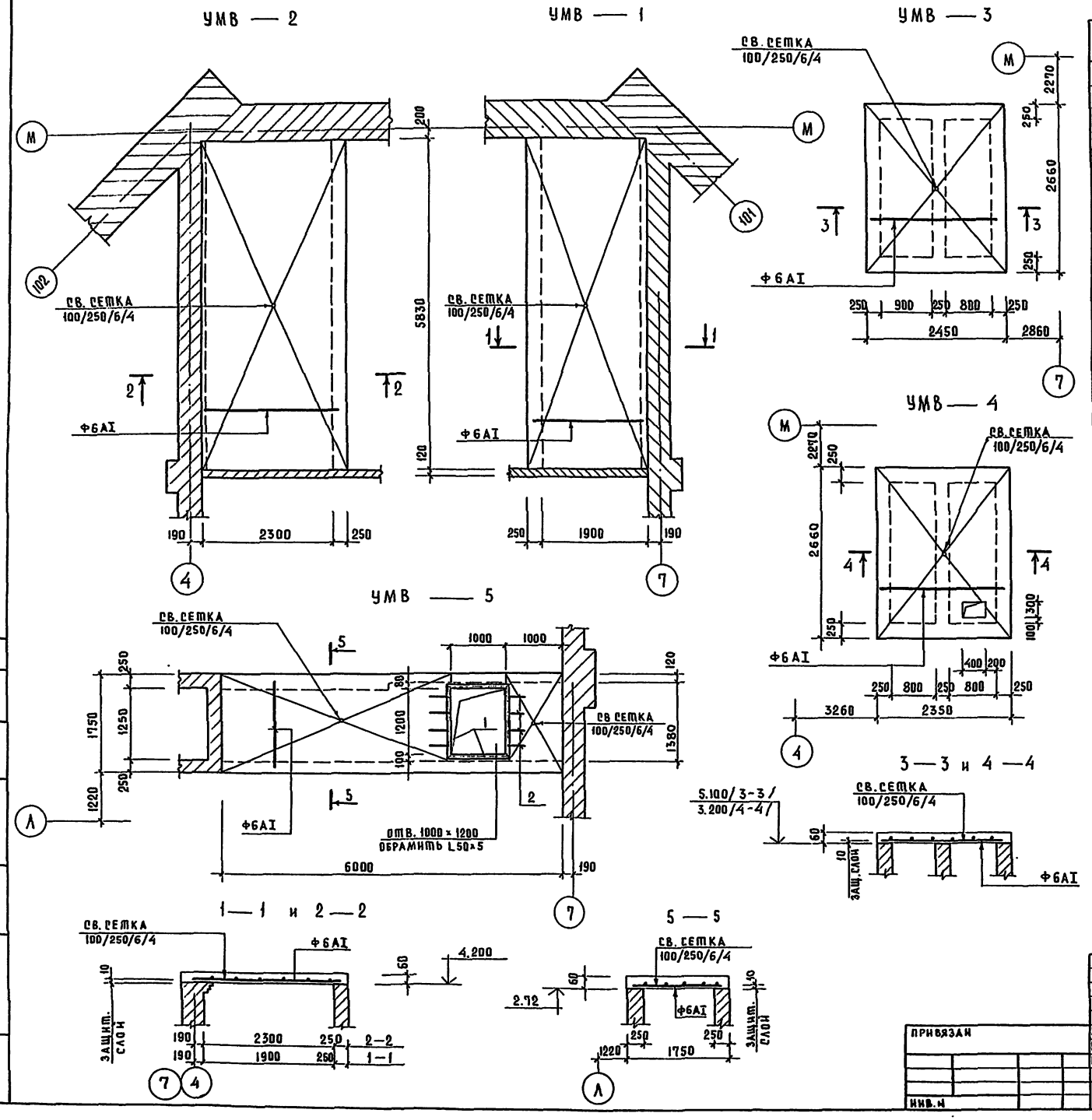

Спецификация материалов на венткамеру N3

Марка, поз.	Обозначение	Наименование	Кол.	Масса ед. кг.	Примечание
		Перемычки			
	серия 1.138-10	1ПР1-12.12.6	16	25	
	— " —	1ПР2-15.12.14	2	75	
	— " —	1ПР3-19.12.14	4	75	
		Монолитные уч-ки			
		УМВ-1	1		
	ГОСТ 8478-81	СВ.СЕТКА 100/250/6/4	12,6м²		
		БЕТОН М200	0,76м³		
		УМВ-2	1		
	ГОСТ 8478-81	СВ.СЕТКА 100/250/6/4	14,9м²		
		БЕТОН М200	0,9м³		
		УМВ-3			
	ГОСТ 8478-81	СВ.СЕТКА 100/250/6/4	6,6м²		
		БЕТОН М200	0,4м³		
		УМВ-4			
	ГОСТ 8478-81	СВ.СЕТКА 100/250/6/4	6,3м²		
		БЕТОН М200	0,3м³		
		УМВ-5			
	ГОСТ 8478-81	СВ.СЕТКА 100/250/6/4	9,5м²		
1	ГОСТ 8509-72	L50×5	4,4м	16,6	
2	ГОСТ 5781-82	Ф6АI ℓ=200	12	0,045	
		БЕТОН М200	0,6м³		
		Детали			
1	ГОСТ 8509-72	L50×5	85пм	321	
2	ГОСТ 5781-82	Ф6АI ℓ=200	275	0,045	
3	ГОСТ 8509-72	L50×5; ℓ=3000	12	11,4	
4	ГОСТ 5781-82	Ф10АIII	30пм	19	см. прим. 4 черт. АС-89

1. Работать совместно с черт. АС-92, 93
2. Ведомость расхода стали см. черт. АС-95

ТП 294-3-39м.85 АС

Нач.маст.	Шумов		
Н.контр.	Моторина		
Гл.инж.м.	Песков		
ГАП	Чивиков		
ГИП	Моторина		
Рук.гр.инж.	Кузнецова		

Бассейн /стены кирпичные/ с крытой ванной 25×16

Стадия	Лист	Листов
Р	94	

Венткамера N3. Монолитные участки. Спецификация

ЦНИИЭП им. Б.С. Мезенцева

Формат А2

Типовой проект 294-3-39м.85 Альбом I ч.2

Согласовано: Отдел N2 Солдатов

Инв. N подл. | Подпись и дата | Взам. инв. N

Альбом I ч.2

Типовой проект 294-3-39м. 85

План венткамеры N 6

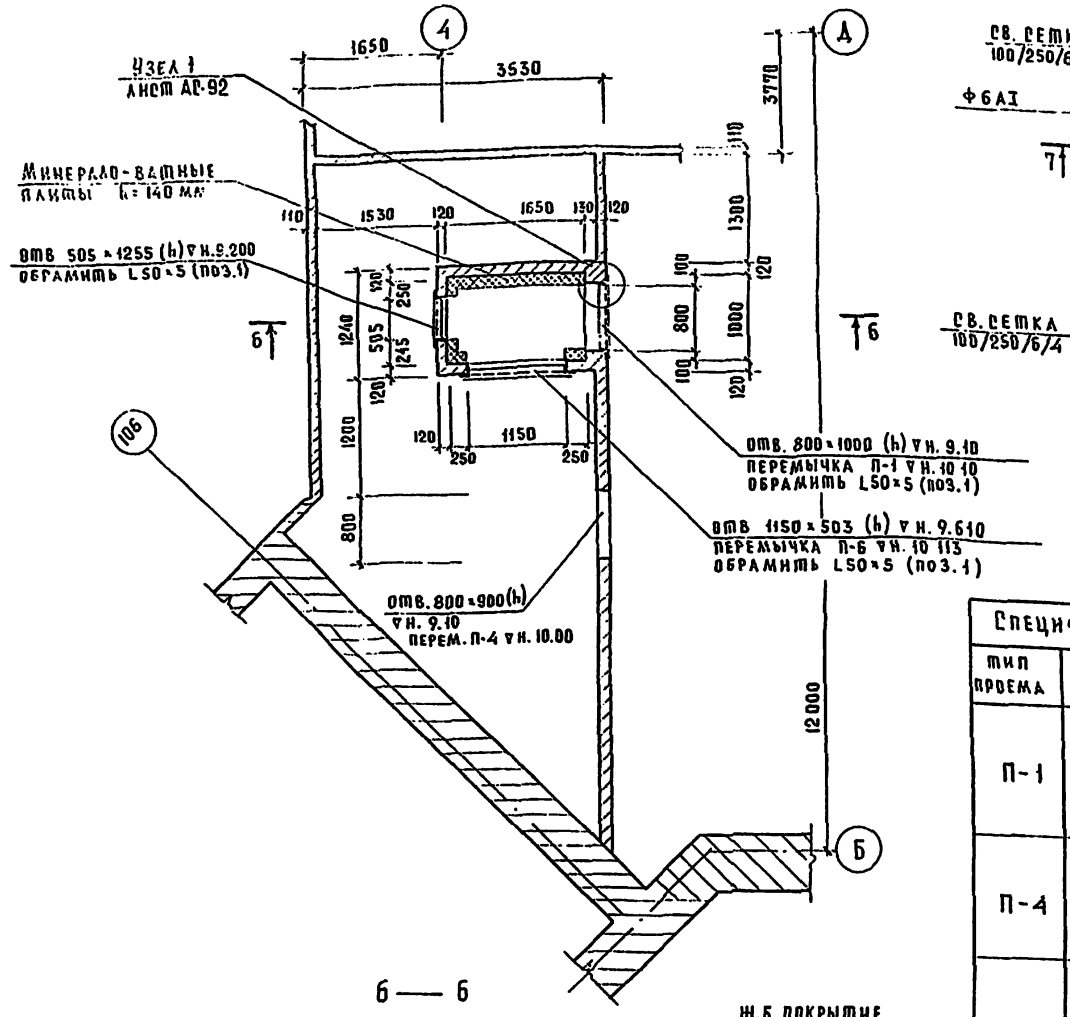

УМВ-9

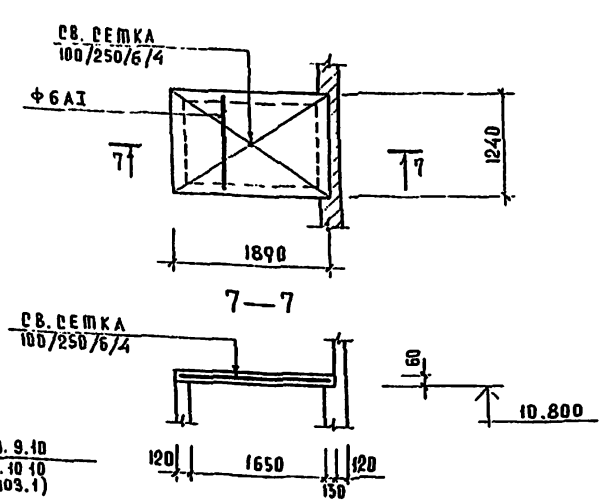

Спецификация материалов на венткамеру N 6

Марка поз.	Обозначение	Наименование	Кол.	Масса ед. кг	Примеч.
		Перемычки			
	серия 1.138-10	1ПР1-12.12.6	3	25	
		1ПР2-15.12.14	1	75	
		Монолитные участки			
		УМВ-9		1	
	ГОСТ 8478-81	св. сетка 100/250/6/4	2.4м²		
		Бетон М 200	0.15м³		
		Детали			
1	ГОСТ 8509-72	L 50×5	11.6п.м	44	
2	ГОСТ 5781-82	Ф6АI ℓ=200	40	0.045	
4	ГОСТ 5781-82	Ф10АIII	3п.м.	2	см прим 4 АС-89

Спецификация перемычек

Тип проема	Эскиз	К-во проемов
П-1	1ПР1-12.12.6 2 шт.	1
П-4	1ПР1-12.12.6	1
П-6	1ПР2-15.12.14	1

Ведомость расхода стали кг.

Марка элемента	Изделия арматурные: Арматура класса АIII ГОСТ 5781-82 10		АI ГОСТ 5781-82 6		Сетка армат. 100/250/6/4 ГОСТ 8478-81 6АI	4ВI		Всего	Сталь угловая равнобокая ГОСТ 8509-72 L50×5		Общий расход стали кг.
Венткамера N1	13		11		70	13		107	558		665
Венткамера N2	13		11		70	13		107	558		665
Венткамера N3	19		13		116	20		168	475		643
Венткамера N6	2		2		6	1		11	44		55

1. Общие примечания см. черт. АС-89

6—6

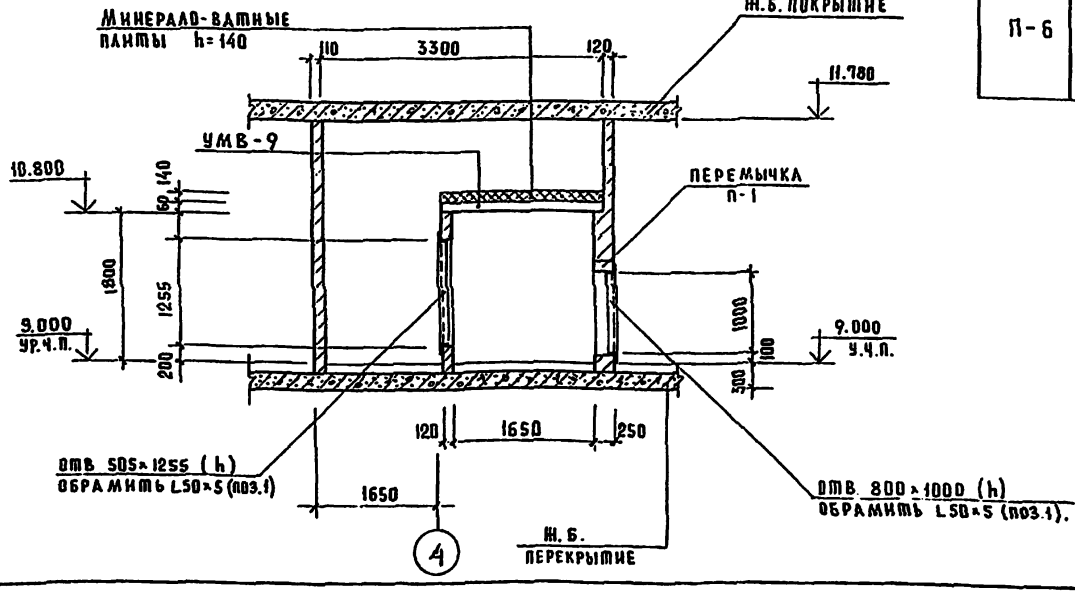

Привязан			Нач.маст.	Шумов		Бассейн /стены кирпичные/ с крытой ванной 25×16	Стадия	Лист	Листов
			Н.контр.	Моторина			Р	95	
			Гл.инж.м.	Песков					
			ГАП	Чибиков		Венткамера N6. План. Разрез. Расход стали на венткамеры NN 1,2,3,6.	ЦНИИЭП им. Б.С. Мезенцева		
			ГИП	Моторина					
Инв.н			Рук.гр.инж.	Кузнецова					

ТП 294-3-39м.85 АС

Формат А2

Типовой проект 294-3-39м. 85 Альбом I ч. 2

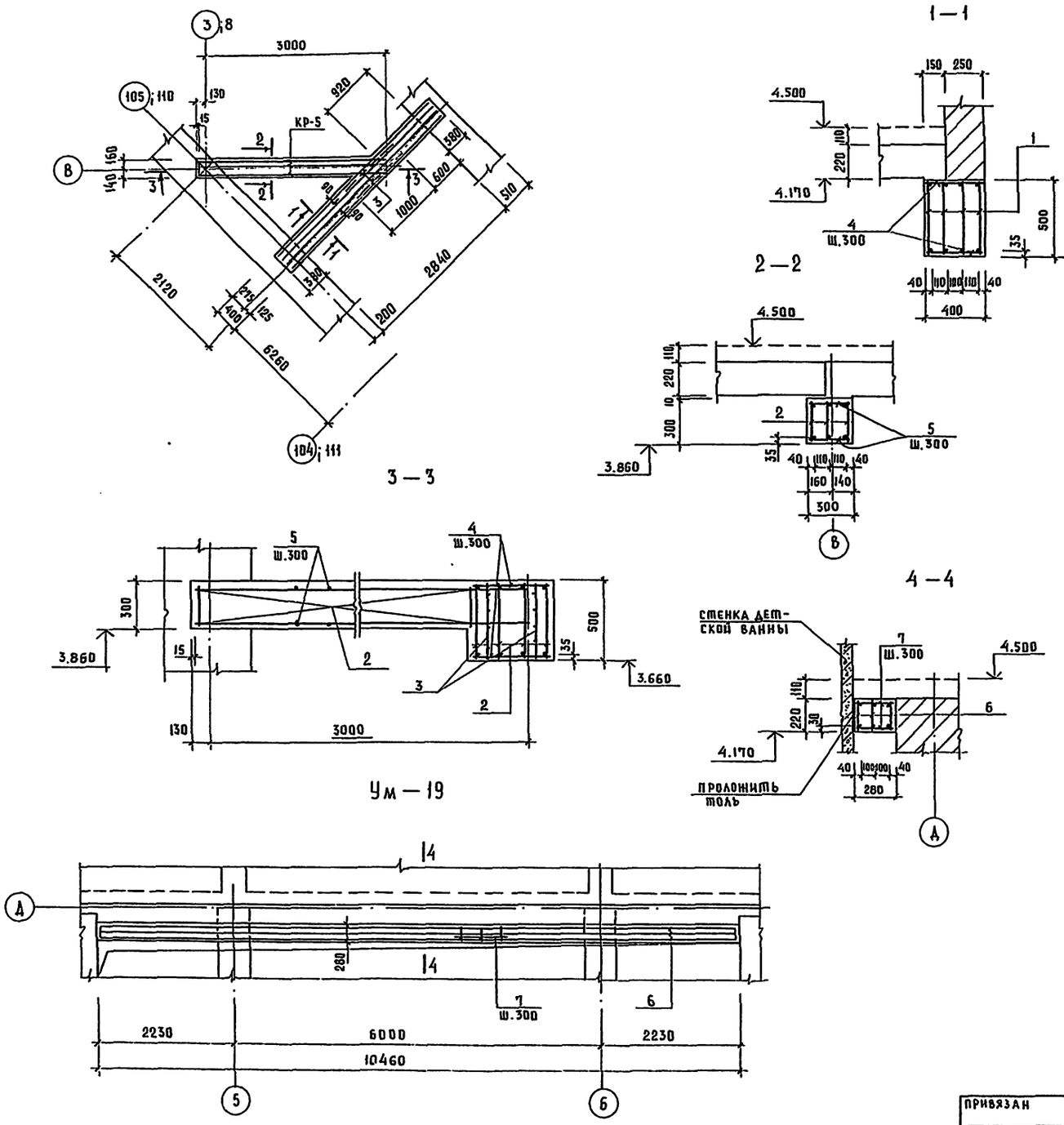

Спецификация элементов на БМ-3 и Ум-19

Формат	Зона	Поз.	Обозначение	Наименование	Кол.	Примечан. (масса ед.) кг.
				Балка БМ-3 - шт.2		
				Сборочные единицы		
		1	Лист 100	Каркас КР-4	8	154.4
		2	Лист 100	Каркас КР-5	6	93
				Сетка сварная плоская		
				по ГОСТ 8478-81		
		3		100/100/5/5ВI8=450 ℓ=1000	2	2.8
				Детали		
				Ф6 AI ГОСТ 5781-82		
		4		ℓ = 380	48	4.1
		5		ℓ = 280	38	2.4
				Материалы		
				Бетон М200 Мр3-50, м³	0.97	
				Ум 19 - шт.1		
				Сборочные единицы		
		6	Лист 100	Каркас КР-7	3	117.9
				Детали		
				Ф6 AI ГОСТ 5781-82		
		7		ℓ = 260	72	4.2
				Материалы		
				Бетон М 200 Мр3-50, м³	0,65	

Ведомость расхода стали

Марка элемента	Изделия арматурные										Общий расход
	Арматура класса									Всего	
	A III						AI	Сетка арматурная 100/100/5/5			
	ГОСТ 5781-82							ГОСТ 8478-81			
	Ф25	Ф20	Ф12	Ф8	Ф6	Итого	Ф6	Ф5ВI	Итого		
Балка БМ-3	182,2	—	—	65.2	—	247.4	6.5	2.8	2.8	256.7	256.7
Ум 19 /шт.1/	—	77.4	27.9	—	12.6	117.9	4.2	—	—	122.1	122.1
Ум 2 /шт.1/			39.5			39.5	2.7			42.2	42.2
Ум 3 /шт.1/			36,3			36.3	2.5			38.8	38.8
Ум 5т /шт.1/			21.4			21.4	2			23.4	23.4
Ум 5н /шт.1/			21.4			21.4	2			23.4	23.4

ТП 294-3-39м. 85 АС

Нач. маст.	Шумов		
Н. контр.	Моторина		
Гл. инж. м.	Песков		
ГАП	Чивиков		
ГИП	Моторина		
Рук. гр. инж.	Семыкина		

Привязан

Инв. N

Бассейн /стены кирпичные/ с крытой ванной 25×16 м

Монолитная балка Б-3, Монолитный участок Ум-19

Стадия	Лист	Листов
Р	96	

ЦНИИЭП им. Б.С. Мезенцева

Формат А2

Инв. N подл. | Подпись и дата | Взам. инв. N

Альбом I ч.2

Типовой проект 294-3-39м.85

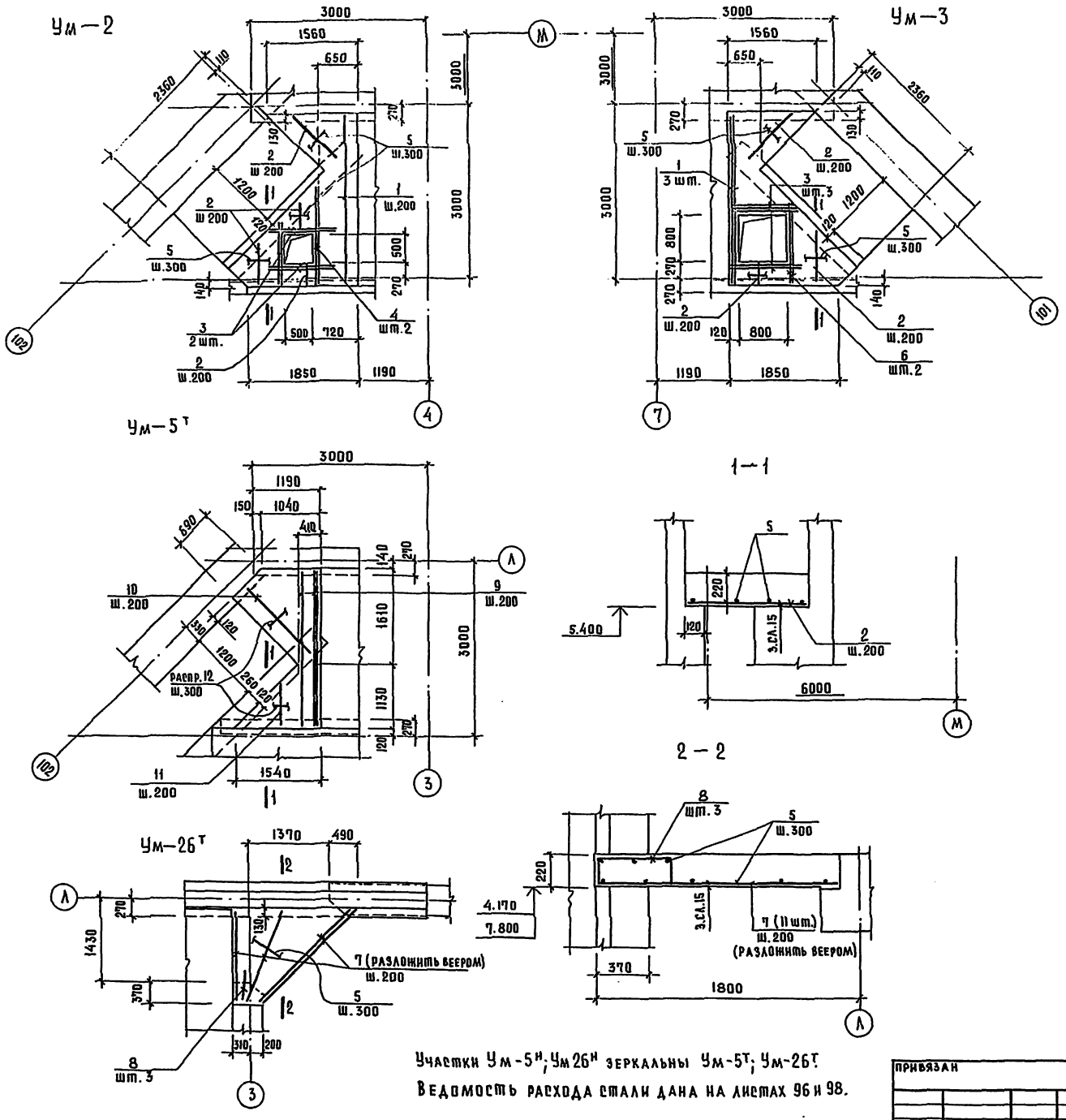

Участки Ум-5н; Ум26н зеркальны Ум-5т; Ум-26т.

Ведомость расхода стали дана на листах 96 и 98.

Спецификация элементов на монолитные конструкции

Формат	Зона	Поз.	Обозначение	Наименование	Кол.	Примеч. /масса общ./кг
				Ум2 - шт. 1		
				Детали		
				Ф12А III ГОСТ 5781-82		
		1		ℓ = 2980	7	18.9
		2		ℓ общ. = 12500		11,1
		3		ℓ = 1200	6	6,4
		4		ℓ = 1750	2	3,1
				Ф 6А I ГОСТ 5781-82		
		5		ℓ общ. = 12000		2.7
				Материалы		
				Бет. М 200 Мрз50, м³	0,86	
				Ум-3 - шт. 1		
				Ф 12А III ГОСТ 5781-82		
		1		ℓ = 2980	3	8
		2		ℓ общ. = 15500		13,8
		3		ℓ = 1200	5	5.4
		6		ℓ = 1350	2	2.4
				Ф6А I ГОСТ 5881-82		
		5		ℓ общ. = 11000		2.5
				Материалы		
				Бет. М 200 Мрз50, м³	0,78	
				Ум-26т-шт.1; Ум-26н-шт.1		
				Ф12А III ГОСТ 5781-82		
		7		ℓ = 1630 до 2300, ℓср=1970	22	38,6
				Ф 16А I ГОСТ 5781-82		
		8		ℓ = 900 (200 500 200)	6	1,2
		5		ℓ общ. = 18000		4
				Бет. М 200 Мрз 50, м³	0,98	
				Ум-5т-шт.1; Ум-5н-шт.1		
				Ф12А III ГОСТ 5781-82		
		9		ℓ = 2720	8	19.4
		10		ℓ = 1450	12	15,6
		11		ℓ общ. = 8800		7.8
		12		Ф6А I ГОСТ 5781-82 ℓ общ. = 9000		2
				Бетон М 200 Мрз-50; м³	1.24	

Нач. маст.	Шумов		ТП 294-3-39м.85 АС			
Нормок.	Моторина		Бассейн /стены кирпичные/ с крытой ванной 25×16	Стадия	Лист	Листов
Гл. инж. м.	Песков			Р	97	
ГАП	Чивиков		Монолитные участки Ум-2; Ум-3; Ум-26т;н; Ум-5т;н	ЦНИИЭП им. Б.С. Мезенцева		
ГИП	Моторина					
Рук. гр. инж.	Семыкина					

Привязан

Инв. N

Инв. N подл. | Подпись и дата | Взам. инв. N

Формат А2

Ум—12

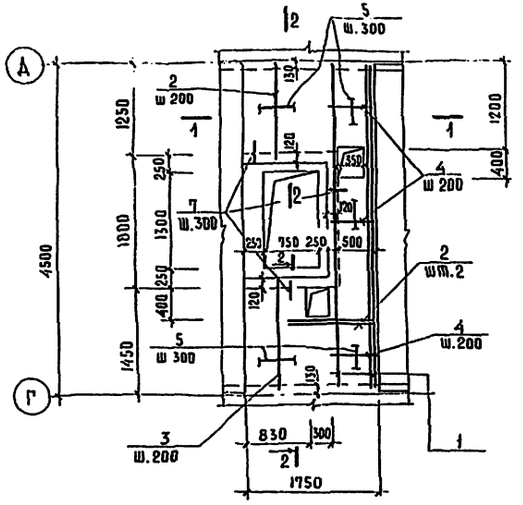

Ум—16т

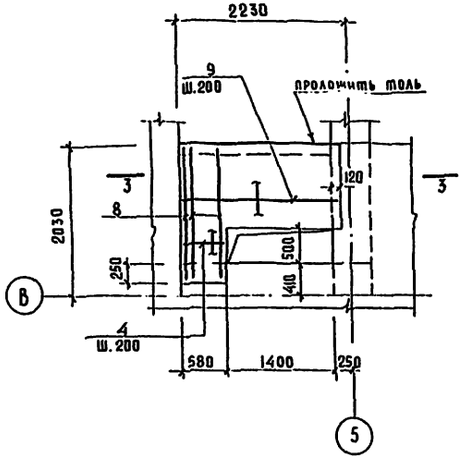

3—3

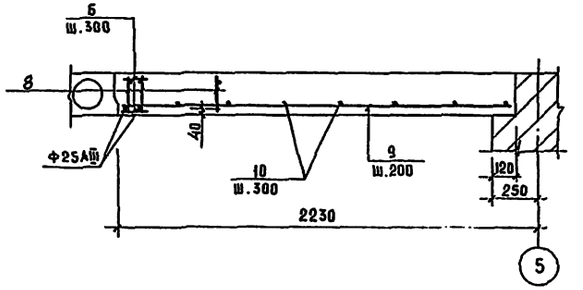

1—1

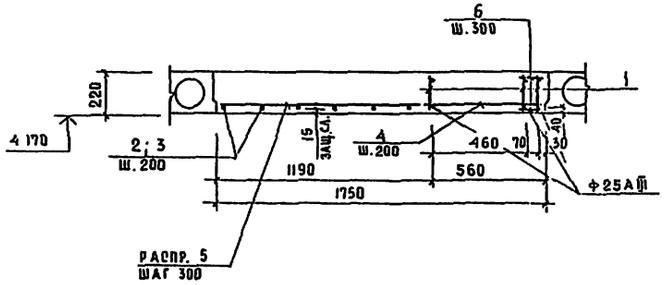

2—2

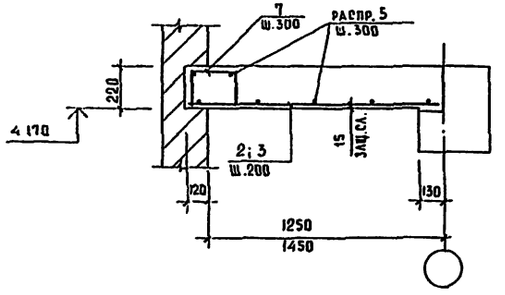

Спецификация элементов на Ум12; Ум16т; Ум16н

ФОРМАТ	ЗОНА	ПОЗ.	Обозначение	Наименование	Кол.	Примеч (Общ масса) кг.
				Ум-12 шт.1		
				сборочные единицы		
		1.	лист 100	каркас Кр-8	3	84
				Детали		
				ф12 А III гост 5781-82		
		2		ℓ = 1350	8	4.3
		3		ℓ = 1550	6	3.7
		4		ℓ = 570	20	4.5
				ф6 АI гост 5781-82		
		5		ℓ общ. = 33500		7.4
		6		ℓ = 130	30	0.9
		7		ℓ = 650 200 250 200	13	1.9
				материалы		
				бетон М 200 Мрз 50, м³	1,33	
				Ум-16т-шт.1; Ум-16н-шт 1		
				сборочные единицы		
		8	лист 100	каркас Кр-9	6	95,4
				Детали		
				ф12 А III гост 5781-82		
		4		ℓ = 570	6	3
		9		ℓ = 2080	12	22.2
				ф6 АI гост 5781-82		
		6		ℓ = 130	14	0.4
		10		ℓ общ. = 9500		2.1
				материалы		
				бетон М 200 Мрз 50; м³	0,61	

Марка элемента	Изделия арматурные							Всего	Общий расход
	Арматура класса								
	AIII					AI			
	ГОСТ 5781-82								
	ф25	ф16	ф12	ф8	итого	ф6	итого		
Ум-12 /шт.1/	51,9	21,3	12,5	10,8	96,5	10,2	10,2	106,7	106,7
Ум-16т /шт.1/	21,6	9	12,6	4,5	47,7	1.25	1.25	48,95	48,95
Ум-16н /шт.1/	21,6	9	12,6	4,5	47,7	1.25	1.25	48,95	48,95
Ум-26т /шт.1/	—	—	19.3	—	19.3	2.6	2.6	21.9	21.9
Ум-26н /шт.1/	—	—	19.3	—	19.3	2.6	2.6	21.9	21.9

Участок Ум-16н зеркален Ум-16т

Нач.маст.	Шумов	
Н.контр.	Моторина	
Гл.инж.м.	Лесков	
ГАП	Чивиков	
ГИП	Моторина	
Рук.гр.инж.	Семыкина	

ТП 294-3-39м.85 АС

Бассейн /стены кирпичные/ с крытой ванной 25×16 м.

Стадия	Лист	Листов
Р	98	

Монолитные участки Ум-12; Ум-16т; Ум16н

ЦНИИЭП им. Б.С. Мезенцева

Привязан

Инв.№

Инв.№ подл. | Подпись и дата | Взам.инв.№

25 — 25

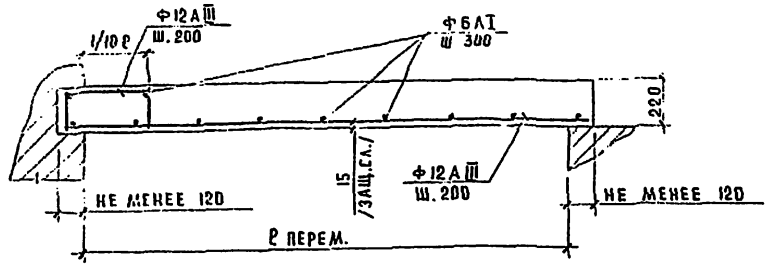

26 — 26

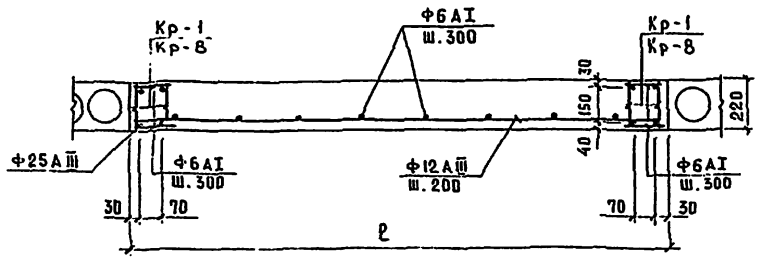

27 — 27

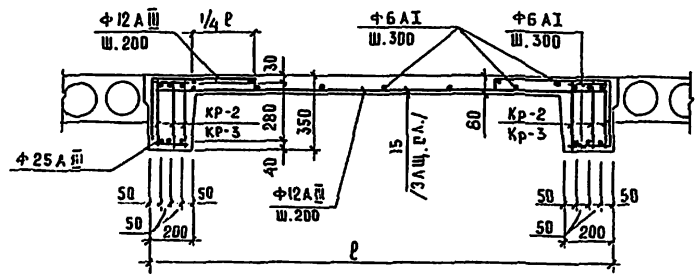

28 — 28

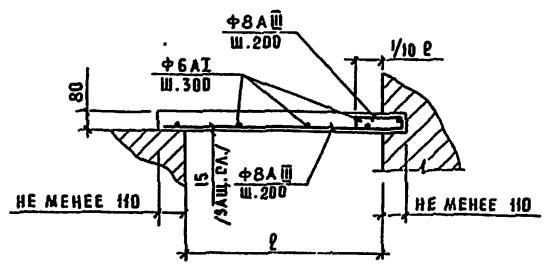

29 — 29

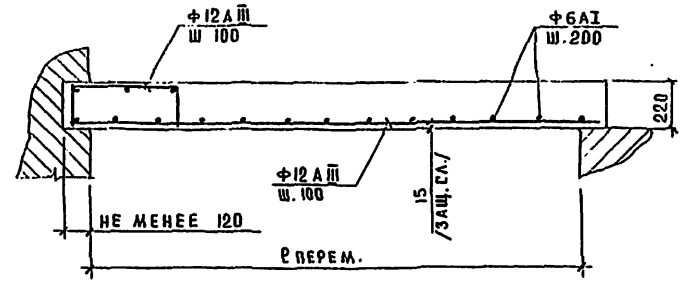

30 — 30

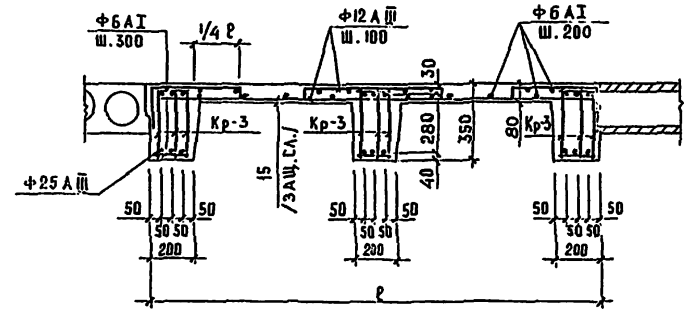

31 — 31

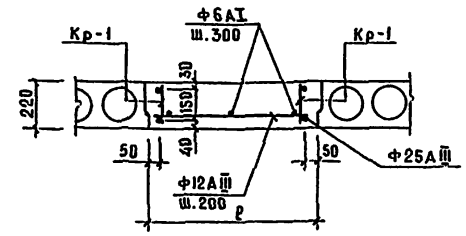

Узел 1

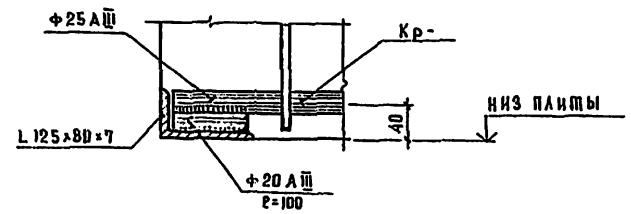

32 — 32

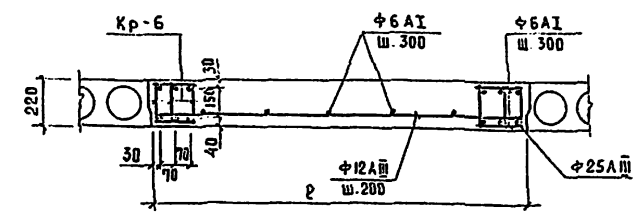

33 — 33

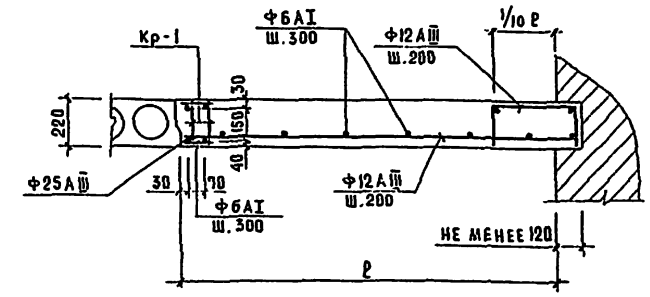

- Сечения даны на планах перекрытий и покрытия см. листы 45-50.
- Бетонирование монолитных участков производить одновременно с бетонированием монолитных балок.
- Каркасы обрезать и варить по месту.
- Плоские каркасы объединяются в пространственные до установки в опалубку приваркой отдельных стержней.
- При опирании каркасов менее 250мм приваривать уголок L 125×80×7 в соответствии с узлом 1.
- Арматурные изделия см. лист 100.

Инв.№ подл. | Подпись и дата | Взам.инв.№

Привязан				ТП 294-3-39м.85 АС			
Инв.№							
	Нач.маст	Шумов		Бассейн /стены кирпичные/ с крытой ванной 25×16	Стадия	Лист	Листов
	Н.контр.	Матарина			Р	99	
	Гл.инж.м	Песков					
	ГАП	Чивиков		Монолитные участки Сечения 25-25÷33-33	ЦНИИЭП им. Б.С. Мезенцева		
	Рук.группы	Родионова					

Кр-1; Кр-8; Кр-9

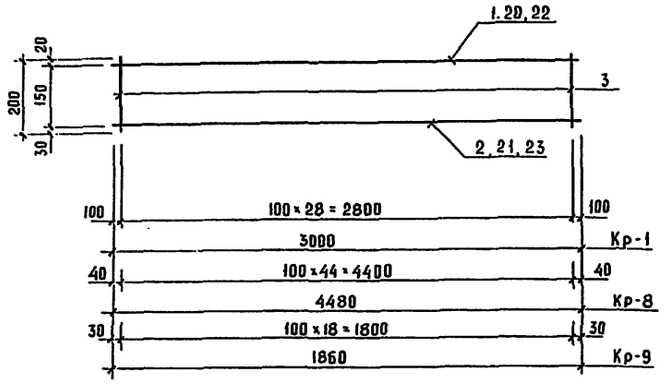

Кр-4

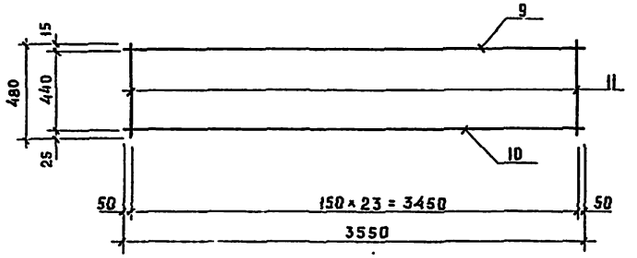

Кр-2; Кр-3

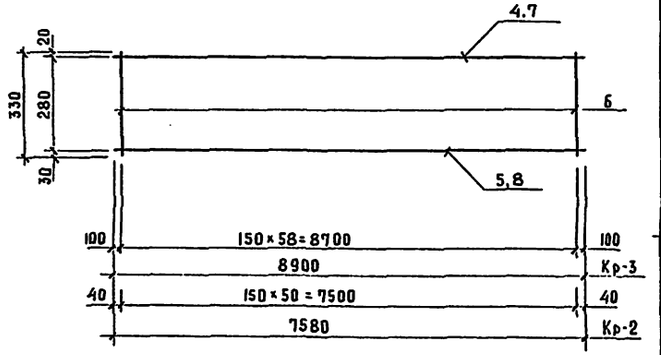

Кр-6

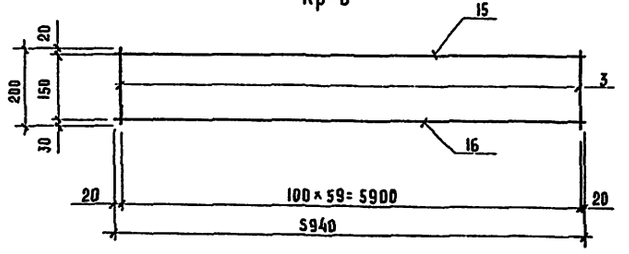

Кр-5

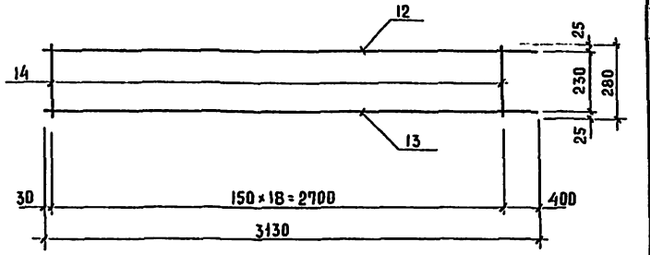

Кр-7

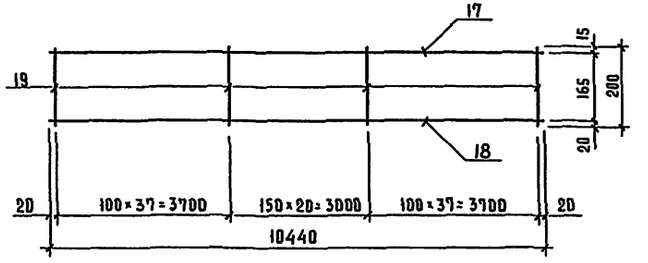

Марка позиции	Обозначение	Наименование	Кол.	Масса ед. кг.	Примеч. /итого кг./
		Кр-7	1		
17	ГОСТ 5781-82	ф12А-III ℓ=10440	1	9,3	9,3
18	——"——	ф20А-III ℓ=10440	1	25,8	25,8
19	——"——	ф6А-I ℓ=200	95	0.044	4.2
		Итого			39.3
		Кр-8			
20	ГОСТ 5781-82	ф16А-III ℓ=4480	1	7,1	7,1
21	——"——	ф25А-III ℓ=4480	1	17.3	17.3
3	——"——	ф8А-III ℓ=200	45	0.08	3.6
		Итого			28.0
		Кр-9			
22	ГОСТ 5781-82	ф16А-III ℓ=1860	1	3	3
23	——"——	ф25А-III ℓ=1860	1	7.2	7.2
3	——"——	ф8А-III ℓ=200	19	0.08	1.5
		Итого			11.7

Марка позиции	Обозначение	Наименование	Кол.	Масса ед. кг.	Примеч. /итого кг./
		Кр-1	1		
1	ГОСТ 5781-82	ф16А-III ℓ=3000	1	4.7	4.7
2	——"——	ф25А-III ℓ=3000	1	11.6	11.6
3	——"——	ф8А-III ℓ=200	29	0.08	2.3
		Итого			18.6
		Кр-2	1		
4	ГОСТ 5781-82	ф16А-III ℓ=7580	1	12.0	12.0
5	——"——	ф25А-III ℓ=7580	1	29.2	29.2
6	——"——	ф8А-III ℓ=330	51	0.13	6.6
		Итого			47.8
		Кр-3	1		
7	ГОСТ 5781-82	ф16А-III ℓ=8900	1	14.0	14.0
8	——"——	ф25А-III ℓ=8900	1	34.3	34.3
6	——"——	ф8А-III ℓ=330	59	0,13	7.7
		Итого			56.0
		Кр-4	1		
9	ГОСТ 5781-82	ф8А-III ℓ=3550	1	1.4	1.4
10	——"——	ф25А-III ℓ=3550	1	13,7	13,7
11	——"——	ф8А-III ℓ=480	24	2,7	2,7
		Итого			17.8
		Кр-5	1		
12	ГОСТ 5781-82	ф8А-III ℓ=3130	1	1.3	1.3
13	——"——	ф25А-III ℓ=3130	1	12.1	12.1
14	——"——	ф8А-III ℓ=280	19	0.11	2.1
		Итого			15.5
		Кр-6			
15	ГОСТ 5781-82	ф16А-III ℓ=5940	1	9.4	9.4
16	——"——	ф25А-III ℓ=5940	1	22.9	22.9
3	——"——	ф8А-III ℓ=200	60	0.08	4.8
		Итого			37.1

Каркасы изготавливать с применением контактной точечной сварки электродами Э42.
Данный лист см. совместно с листом 99.

Привязан

Инв.№

Инв.№ подл. | Подпись и дата | Взам. инв.№

Нач.маст.	Шумов		
Н.контр.	Моморина		
ГИМ	Песков		
ГАП	Чивиков		
ГИП	Моморина		
Рук.гр.НН	Родионова		

ТП 294-3-39м.85 АС

Бассейн /стены кирпичные/ с крытой ванной 25×16

Монолитные участки
Каркасы Кр-1÷Кр-9.

Стадия	Лист	Листов
Р	100	

ЦНИИЭП им. Б.С. Мезенцева

Формат А2

Альбом I
ч. 2

Типовой проект 294-3-39м.85

Формат	Зона	Поз.	Обозначение	Наименование	Кол.	Примеч. / Общая масса, кг.
				Ум-1т; Ум-1н	1	
				Детали		
		1		ф12AIII ℓср.=1300 ГОСТ 5781-82	14	16.2
		2		ф6AI ГОСТ 5781-82, пм	20.5	4.6
		3		ф12AIII ℓ=720 ГОСТ 5781-82	12	7.7
				Итого		28.5
				Материалы		
				Бетон М200, Мрз-50, м³		0.62
				Ум-4т; Ум-4н	1	
				Детали		
		4		ф12AIII ℓср.=950 ГОСТ 5781-82	8	6.7
		2		ф6AI ГОСТ 5781-82 пм	5.6	1.2
		3		ф12AIII ℓ=720 ГОСТ 5781-82	6	3.8
				Итого		11.7
				Материалы		
				Бетон М200, Мрз-50, м³		0,25
				Ум-6	1	
				Сборочные единицы		
			Лист 100	Кр-1	4	74,4
				Детали		
		5		ф6AI ℓ=130 ГОСТ 5781-82	40	1.2
		6		ф12AIII ℓ=1080 ГОСТ 5781-82	10	9.6
		2		ф6AI ГОСТ 5781-82, пм	8.8	2.0
		7		L125×63×7 ℓ=150 ГОСТ 8510-72	4	6,6
				Итого		93.8
				Материалы		
				Бетон М200, Мрз-50, м³		0.58
				Ум-7	1	
				Сборочные единицы		
			Лист 100	Кр-1	4	74.4
				Детали		
		5		ф6AI ℓ=130 ГОСТ 5781-82	40	1.2
		8		ф12AIII ℓ=1480 ГОСТ 5781-82	10	13,1
		2		ф6AI ГОСТ 5781-82, пм	11	2.4
		7		L125×63×7 ℓ=150 ГОСТ 8510-72	4	6,6
				Итого		97.7
				Материалы		
				Бетон М200, Мрз-50, м³		0.78
				Ум-8	1	
				Детали		
		9		ф8AIII ℓ=1080 ГОСТ 5781-82	3	1.3
		2		ф6AI ГОСТ 5781-82, пм	2.7	0.6
		10		ф8AIII ℓ=400 ГОСТ 5781-82	2	0.3
				Итого		2,2
				Материалы		
				Бетон М200, Мрз-50, м³		0,04
				Ум-9	1	
				Сборочные единицы		
			Лист 100	Кр-2	6	286,8
				Детали		
		11		ф6AI ℓ=180 ГОСТ 5781-82	100	4.0
		12		ф12AIII ℓ=2070 ГОСТ 5781-82	37	68.0
		2		ф6AI ГОСТ 5781-82, пм	82	18.2
		32		ф12AIII ℓ=1200 ГОСТ 5781-82	74	78,9
				Итого		455.9
				Материалы		
				Бетон М200, Мрз-50, м³		2.04
				Ум-10т; Ум-10н	1	
				Сборочные единицы		
			Лист 100	Кр-3	6	336
				Детали		
		11		ф6AI ℓ=180 ГОСТ 5781-82	120	4.8
		13		ф12AIII ℓ=1530 ГОСТ 5781-82	45	61.1
		2		ф6AI ГОСТ 5781-82, пм	81	18.0
		21		ф12AIII ℓ=1020 ГОСТ 5781-82	90	81.5
				Итого		501.4
				Материалы		
				Бетон М200, Мрз-50, м³		2.1
				Ум-15	1	
				Детали		
		16		ф12AIII ℓср.=1800 ГОСТ 5781-82	50	80.0
		2		ф6AI ГОСТ 5781-82, пм	95	21.1
		3		ф12AIII ℓ=720 ГОСТ 5781-82	75	48.0
				Итого		149.1
				Материалы		
				Бетон М200, Мрз-50, м³		3.2
				Ум-13т; Ум-13н	1	
				Детали		
		17		ф12AIII ℓср.=1000 ГОСТ 5781-82	13	11.5
		2		ф6AI ГОСТ 5781-82, пм	8	1.8
		18		ф12AIII ℓ=540 ГОСТ 5781-82	8	3.8
				Итого		17.1
				Материалы		
				Бетон М200, Мрз-50, м³		0,33
				Ум-11т; Ум-11н	1	
				Детали		
		14		ф12AIII ℓср.=2250 ГОСТ 5781-82	40	79,9
		2		ф6AI ГОСТ 5781-82, пм	62.5	13.9
		15		ф12AIII ℓ=900 ГОСТ 5781-82	55	43.9
				Итого		137.7
				Материалы		
				Бетон М200, Мрз-50, м³		2.0

Инв.№ подл. | Подпись и дата | Взам. инв.№

Привязан

Инв.№

Нач.маст	Шумов	
Н.контр	Моторина	
Гл.инж.м	Песков	
ГАП	Чивиков	
ГИП	Моторина	
Рук.группы	Родионова	

ТП 294-3-39м.85 АС

Бассейн /стены кирпичные/ с крытой ванной 25×16

Стадия	Лист	Листов
Р	101	

Монолитные участки. Спецификация элементов

ЦНИИЭП им. Б.С. Мезенцева

Формат А2

Альбом I ч.2

Типовой проект 294-3-39м.85

Формат	Зона	Поз.	Обозначение	Наименование	Кол.	Примеч./общая масса, кг/
				Ум-14т; Ум-14н	1	
				Сборочные единицы		
			Лист 100	Кр-3	9	504.0
				Детали		
		11		ф6AI ℓ=180 ГОСТ 5781-82	180	7.2
		19		ф12AIII ℓ=1180 ГОСТ 5781-82	90	94.3
		2		ф6AI ГОСТ 5781-82, п.м.	126	28.0
		22		ф12AIII ℓ=600 ГОСТ 5781-82	270	143.8
		29		L125×80×7 ℓ=200 ГОСТ 8510-72	3	6.6
				Итого		783,9
				Материалы		
				Бетон М200, Мрз-50, м³		2.32
				Ум-17	1	
				Сборочные единицы		
				Кр-3	6	336
				Детали		
		11		ф6AI ℓ=180 ГОСТ 5781-82	120	4.8
		20		ф12AIII ℓ=1200 ГОСТ 5781-82	45	48
		2		ф6AI ГОСТ 5781-82, пм	72	16
		21		ф12AIII ℓ=1020 ГОСТ 5781-82	90	81.5
		29		L125×80×7 ℓ=200 ГОСТ 8510-72	2	4.4
				Итого		490.7
				Материалы		
				Бетон М200, Мрз-50, м³		1.85
				Ум-18	1	
				Сборочные единицы		
			Лист 100	Кр-1	2	37.2
				Детали		
		23		ф12AIII ℓ=760 ГОСТ 5781-82	13	8.8
		2		ф6AI ГОСТ 5781-82, пм	7.8	1.7
				Итого		47.7
				Материалы		
				Бетон М200, Мрз-50, м³		0,45
				Ум-20	1	
				Сборочные единицы		
			Лист 100	Кр-1	2	37.2
				Детали		
		24		ф12AIII ℓ=450 ГОСТ 5781-82	13	5.2
		2		ф6AI ГОСТ 5781-82, пм	5.2	1.2
				Итого		43.6

Формат	Зона	Поз.	Обозначение	Наименование	Кол.	Примеч./общая масса, кг/
				Материалы		
				Бетон М200, Мрз-50, м³		0.27
				Ум-21	1	
				Детали		
		25		ф8AIII ℓ=1250 ГОСТ 5781-82	3	1.5
		2		ф6AI ГОСТ 5781-82, пм	4.0	0.9
		10		ф8AIII ℓ=400 ГОСТ 5781-82	4	0.6
				Итого		3.0
				Материалы		
				Бетон М200, Мрз-50, м³		0.08
				Ум-22	1	
				Детали		
		26		ф12AIII ℓср=1150 ГОСТ 5781-82	15	15.3
		2		ф6AI ГОСТ 5781-82, пм	10.4	2.3
		18		ф12AIII ℓ=540 ГОСТ 5781-82	10	4.8
				Итого		22,4
				Материалы		
				Бетон М200, Мрз-50, м³		0,46
				Ум-23	1	
				Сборочные единицы		
			Лист 100	Кр-6	6	222,6
				Детали		
		27		ф6AI ℓ=200 ГОСТ 5781-82	80	3,6
		2		ф6AI ГОСТ 5781-82, пм	26	5,8
		28		ф12AIII ℓ=1810 ГОСТ 5781-82	22	35,4
		29		L125×80×7 ℓ=200 ГОСТ 8510-72	4	8,8
				Итого		276.2
				Материалы		
				Бетон М200, Мрз-50, м³		2.02

Формат	Зона	Поз.	Обозначение	Наименование	Кол.	Примеч./общая масса, кг/
				Ум-24т; Ум-24н	1	
				Сборочные единицы		
			Лист 100	Кр-6	6	222,6
				Детали		
		27		ф6AI ℓ=200 ГОСТ 5781-82	80	3.6
		2		ф6AI ГОСТ 5781-82, пм	24	5,3
		30		ф12AIII ℓ=1210 ГОСТ 5781-82	30	32,2
		29		L125×80×7 ℓ=200 ГОСТ 8510-72	4	8,8
				Итого		272,5
				Материалы		
				Бетон М200, Мрз=50, м³		1.39
				Ум-25	1	
				Сборочные единицы		
			Лист 100	Кр-2	6	286,8
				Детали		
		11		ф6AI ℓ=180 ГОСТ 5781-82	100	4.0
		31		ф12AIII ℓ=2220 ГОСТ 5781-82	29	57.2
		2		ф6AI ГОСТ 5781-82, пм	70	15,5
		32		ф12AIII ℓ=1200 ГОСТ 5781-82	58	61.8
				Итого		425,3
				Материалы		
				Бетон М200, Мрз-50, м³		1.94
				Ум-27	1	
				Сборочные единицы		
			Лист 100	Кр-1	2	37.2
				Детали		
		7		L125×80×7 ℓ=150 ГОСТ 8510-72	2	3,3
		3		ф12AIII ℓ=720 ГОСТ 5781-82	11	7.0
		5		ф6AI ℓ=130 ГОСТ 5781-82	18	0,5
		33		ф12AIII ℓ=950 ГОСТ 5781-82	11	9,3
		2		ф6AI ГОСТ 5781-82, пм	10.5	2.3
				Итого		59.6
				Материалы		
				Бетон М200, Мрз-50 м³		0.46

Инв.№ подл. | Подпись и дата | Взам. инв.№

Привязан

Инв.№

Нач. маст.	Шумов	
Н. контр.	Моторина	
Гл. инж. м.	Песков	
ГАП	Чивиков	
ГИП	Моторина	
Рук. группы	Родионова	

ТП 294-3-39м.85 АС

Бассейн /стены кирпичные/ с крытой ванной 25×16

Стадия: Р | Лист: 102 | Листов:

Монолитные участки. Спецификация элементов. Продолжение.

ЦНИИЭП им. Б.С. Мезенцева

Формат А2

Альбом I ч.2

Типовой проект 294-3-39м.85

Формат	Зона	Поз	Обозначение	Наименование	Кол.	Примеч./общая масса, кг./
				Ум-28	1	
				Сборочные единицы		
			Лист 100	Кр-1	2	37.2
				Детали		
				ф6АI ℓ=130 ГОСТ 5781-82	18	0.5
		5		ф12АIII ℓ=720 ГОСТ 5781-82	8	5.1
		5		ф12АIII ℓ=1370 ГОСТ 5781-82	8	9.7
		34		ф6АI ГОСТ 5781-82, пм.	10,5	2.3
		2		L 125×80×7 ℓ=150 ГОСТ 8510-72	2	3,3
		7		Итого		58.1
				Материалы		
				Бетон М200, Мрз-50, м³		0,56
				Ум-29	1	
				Сборочные единицы		
				Кр-1	2	37.2
				Детали		
				ф6АI ℓ=130 ГОСТ 5781-82	18	0,5
		5		ф12АIII ℓ=720 ГОСТ 5781-82	10	6,4
		3		ф12АIII ℓ=1900 ГОСТ 5781-82	10	16,9
		35		ф6АI ГОСТ 5781-82, пм	15.2	3.4
		2		L 125×80×7 ℓ=150 ГОСТ 8510-72	2	3,3
		7		Итого		67.7
				Материалы		
				Бетон М200, Мрз-50, м³		0.84
				Ум-30	1	
				Сборочные единицы		
			Лист 100	Кр-2	6	286.8
				Детали		
		11		ф6АI ℓ=180 ГОСТ 5781-82	100	4.0
		36		ф12АIII ℓ=1870 ГОСТ 5781-82	37	69.2
		2		ф6АI ГОСТ 5781-82, пм	74	16.4
		32		ф12АIII ℓ=1200 ГОСТ 5781-82	74	78,9
				Итого		455,3
				Материалы		
				Бетон М200, Мрз=50, м³		1.92

Формат	Зона	Поз.	Обозначение	Наименование	Кол.	Примеч./общая масса, кг./
				Ум-31т; Ум-31н	1	
				Детали		
		37		ф12АIII ℓ=2000 ГОСТ 5781-82	23	40.8
		2		ф6АI ГОСТ 5781-82, пм	28	6.2
		3		ф12АIII ℓ=720 ГОСТ 5781-82	16	10.2
				Итого		57.2
				Материалы		
				Бетон М200, Мрз-50, м³		1.16
				Ум-32	1	
				Сборочные единицы		
			Лист 100	Кр-8	4	112.0
				Детали		
		38		ф12АIII ℓ=880 ГОСТ 5781-82	23	18
		2		ф6АI ГОСТ 5781-82, пм	13,5	3.0
		5		ф6АI ℓ=130 ГОСТ 5781-82	60	1.7
		7		L 125×80×7 ℓ=150 ГОСТ 8510-72	4	6.6
				Итого		141,3
				Материалы		
				Бетон М200, Мрз-50, м³		0,9
				Ум-33	1	
				Сборочные единицы		
				Кр-2	6	286,8
				Детали		
		11		ф6АI ℓ=180 ГОСТ 5781-82	100	4.0
		39		ф12АIII ℓ=2620 ГОСТ 5781-82	32	74.4
		2		ф6АI ГОСТ 5781-82, пм	97	21.5
		32		ф12АIII ℓ=1200 ГОСТ 5781-82	64	68,2
				Итого		454,9
				Материалы		
				Бетон М200, Мрз-50, м³		2.15

Марка элемента	Изделия арматурные: Арматура класса AIII ГОСТ 5781-82 ф25	ф16	ф12	ф8	итого	Арматура класса AI ф6	итого	Всего	Изделия закладные: прокат марки Вст3кп2 ГОСТ 8510-72 L 125×80×7	итого	Общий расход
Ум-1т /15 шт./ Ум-1н /15 шт./			717		717	138	138	855			855
Ум-4т /1 шт./ Ум-4н /1 шт./			21		21	2.4	2.4	23.4			23.4
Ум-6 /1 шт./	46,4	18.8	9.6	9.2	84.0	3.2	3.2	31.4	6.6	6.6	93.8
Ум-7 /1 шт./	46.4	18.8	13.1	9.2	87.5	3.6	3.6	91.1	6.6	6.6	97.7
Ум-8 /1 шт./				1.6	1.6	0.6	0.6	2.2			2.2
Ум-9 /2 шт./	350.4	144	293.8	79.2	867.4	44.4	44.4	911.8			911.8
Ум-10т /1 шт./ Ум-10н /1 шт./	411.6	168	285.2	92.4	957.2	45.6	45.6	1002.8			1002.8
Ум-11т /6 шт./ Ум-11н /6 шт./			1485.6		1485,6	166.8	166.8	1652.4			1652.4
Ум-13т /1 шт./ Ум-13н /1 шт./			30.6		30.6	3.6	3,6	34.2			34.2
Ум-14т /1 шт./ Ум-14н /1 шт./	617.4	252	476.2	138.6	1484.2	70.4	70.4	1554.6	13.2	13.2	1567.8
Ум-15 /1 шт./			128.0		128.0	21.1	21.1	149.1			149.1
Ум-17 /2 шт./	411.6	168	259	92.4	931	41.6	41.6	972.6	8.8	8.8	981.4
Ум-18 /2 шт./	46.4	18.8	17.6	9.2	92	3.4	3.4	95.4			95.4
Ум-20 /1 шт./	23.2	9.4	5.2	4.6	42.4	1.2	1.2	43.6			43.6
Ум-21 /1 шт./				2.1	2.1	0.9	0.9	3.0			3.0
Ум-22 /2 шт./			40.2		40.2	4.6	4.6	44.8			44.8
Ум-23 /1 шт./	137.4	56.4	35.4	28.8	258	9.4	9.4		8.8	8.8	276.2
Ум-24т /1 шт./ Ум-24н /1 шт./	274.8	112.8	64.4	57.6	509.6	17.8	17.8	527.4	17.6	17.6	545.0
Ум-25 /1 шт./	175.2	72	119	39.6	405.8	19.5	19.5	425.3			425.3
Ум-27 /2 шт /	46.4	18.8	32.6	9.2	107	5.6	5.6	112.6	6.6	6.6	119.2
Ум-28 /1 шт./	23.2	9.4	14.8	4.6	52	2.8	2.8	54.8	3.3	3.3	58.1
Ум-29 /1 шт./	23.2	9.4	23.3	4.6	60.5	3.9	3.9	64.4	3.3	3.3	67.7
Ум-30 /2 шт./	350.4	144	296.2	79.2	869.8	40.8	40.8	910.6			910.6
Ум-31т /1 шт./ Ум-31н /1 шт./			102		102	12.4	12.4	114.4			114.4
Ум-32 /1 шт./	69.2	28.4	18	14.4	130	4.7	4.7	134.7	6.6	6.6	141.3
Ум-33 /1 шт./	175.2	72	142.6	39.6	429.4	25.5	25.5	454.9			454.9

Данный лист см. совместно с листом 99.
Местоположение монолитных участков смотри на планах перекрытий и покрытия листы 45÷50.

Инв.№ подл. | Подпись и дата | Взам.инв.№

Привязан

Инв.№

Нач.маст.	Шумов	
Нормок.	Моторина	
Гл.инж.-м.	Песков	
ГАП	Чивиков	
ГИП	Моторина	
Рук.гр.инж.	Родионова	

ТП 294-3-39м.85 АС

Бассейн /стены кирпичные/ с крытой ванной 25×16

Стадия	Лист	Листов
Р	103	

Монолитные участки. Спецификация элементов (окончание). Ведомость расхода стали.

ЦНИИЭП им. Б.С. Мезенцева

Формат А2

Альбом I ч.2

Типовой проект 294-3-39м.85

МАРКА ПОЗ.	Эскиз
ПР-1	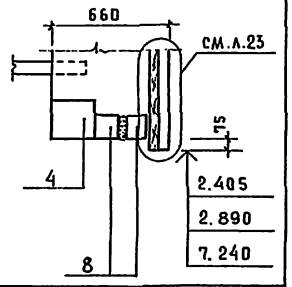
ПР-2	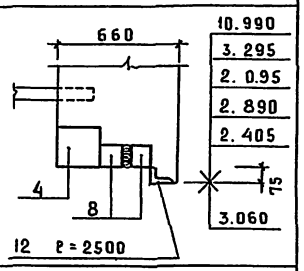
ПР-3	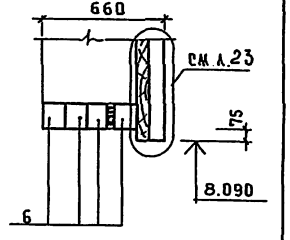
ПР-4	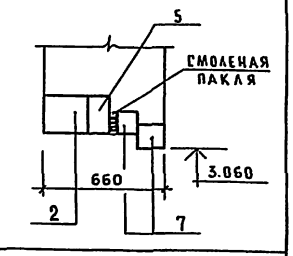
ПР-5	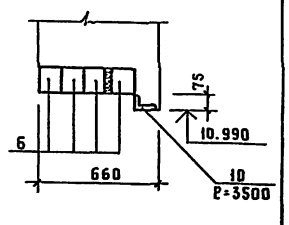

МАРКА ПОЗ	Эскиз
ПР-6	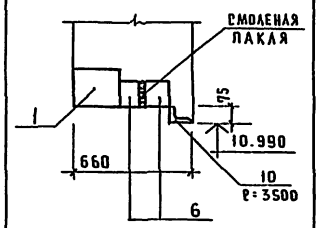
ПР-7	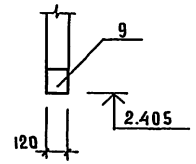
ПР-8	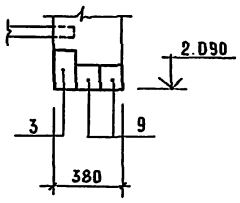
ПР-9	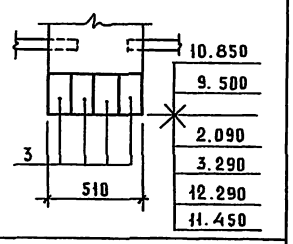
ПР-10	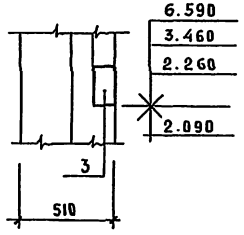

МАРКА ПОЗ	Эскиз
ПР-11	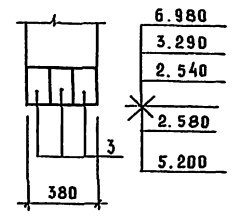
ПР-12	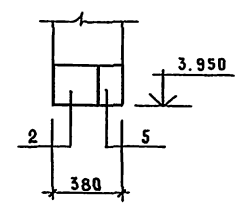
ПР-13	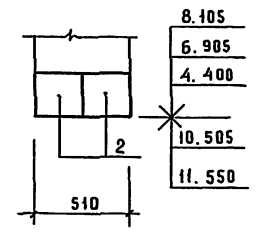
ПР-14	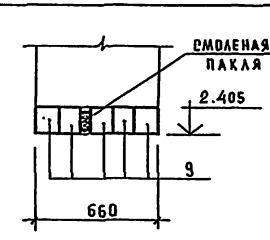

МАРКА ПОЗ.	Эскиз
ПР-15	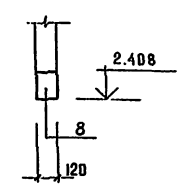
ПР-16	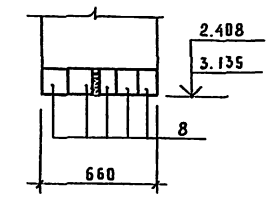
ПР-17	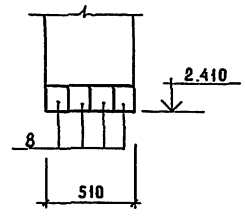
ПР-18	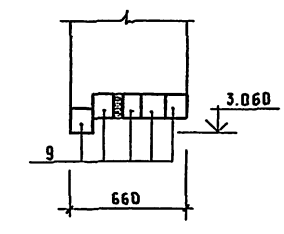

Привязан			
Инв.№			
Нач.маст	Шумов		
Н.контр.	Моторина		
Гл.инж.м.	Песков		
ГАП	Чивиков		
ГИП	Моторина		
Ст.инж.	Ашпакова		
Ст.инж.	Сластенина		

ТП 294-3-39м.85 АС

Бассейн /стены кирпичные/ с крытой ванной 25×16 м

Ведомость перемычек ПР-1 ÷ ПР-18.

Стадия	Лист	Листов
Р	104	

ЦНИИЭП им. Б.С. Мезенцева

Формат А2

Инв.№ подл. | Подпись и дата | Взам.инв.№

МАРКА ПОЗ	ЭСКИЗ
ПР-19	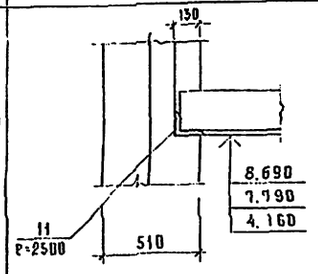
ПР-20	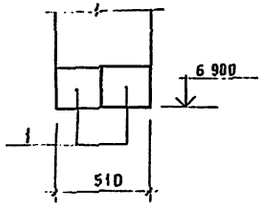
ПР-21	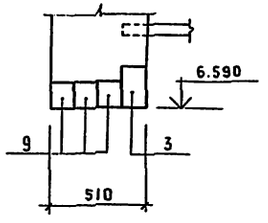
ПР-22	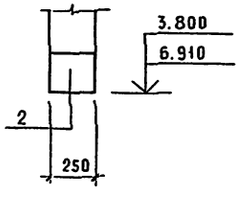
ПР-23	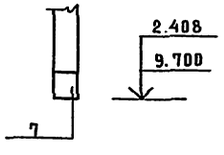

МАРКА ПОЗ	ЭСКИЗ
ПР-24	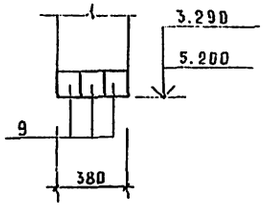
ПР-25	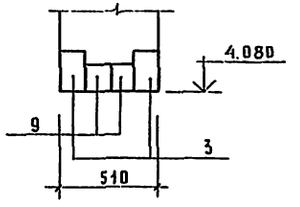
ПР-26	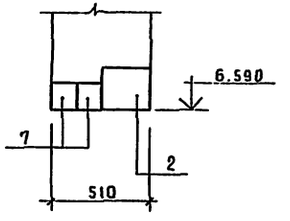
ПР-27	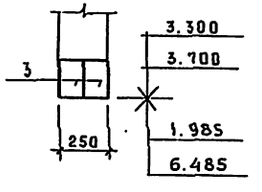
ПР-28	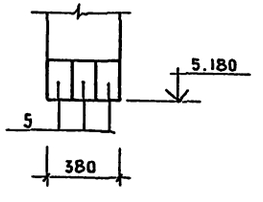

МАРКА ПОЗ.	ЭСКИЗ
ПР-29	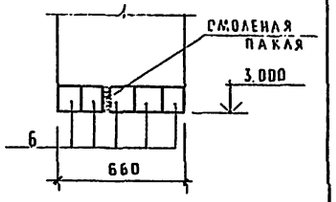

Ведомость объемов сборных бетонных и железобетонных конструкций по рабочим чертежам основного комплекта марки АС

Наименование группы элементов конструкций	Код	Кол. м³	Примечание
Сваи с обычным армированием из тяжелого бетона		298	
Навесные цокольные панели с обычным армированием из тяжелого бетона.		18	
Перемычки с обычным армированием из тяжелого бетона.		22	
Элементы лестниц с обычным армированием из тяжелого бетона.		23	
Прогоны предварительно напряженные из тяжелого бетона.		82	
Плиты перекрытий из тяжелого бетона		534	
Всего железобетона		976	

Привязан			
Инв.№			
Нач.маст.	Шумов		
Н.контр.	Моторина		
Гл.инж.м	Песков		
ГАП	Чивиков		
ГИП	Моторина		
Ст.инж.	Ашиткова		
Ст.инж.	Сластенина		

ТП 294-3-39 м.85 АС

Бассейн /стены кирпичные/ с крытой ванной 25×16 м

Стадия	Лист	Листов
Р	105	

Ведомость перемычек ПР-19 ÷ ПР-29.

ЦНИИЭП им. Б.С. Мезенцева

Инв.№ подл. | Подпись и дата | Взам.инв.№

Формат А2

Спецификация по ведомости перемычек

Марка поз.	Обозначение	Наименование	Кол. шт. 1эт.	2эт.	3эт.	всего	Масса ед., кг.	Прим.
ПР-1 шт.16	1.138-10 в.1	1ПР28-20.25.22у	8	8	—	16	275	
	——— " ———	1ПР3-19.12.14	16	16	—	32	75	
ПР-2 шт.31	——— " ———	1ПР28-20.25.22у	17	—	14	31	275	
	——— " ———	1ПР3-19.12.14	34	—	28	62	75	
	ГОСТ 8510-72	L100×63×10; ℓ=2500	17	—	14	31	—	
ПР-3 шт.2	1.138-10 в.1	1ПРЧ-28.12.14	—	8	—	8	125	
ПР-4 шт.1	——— " ———	1ПР3 8-24.25.22	1	—	—	1	325	
	——— " ———	1ПР8-24.12.22у	1	—	—	1	175	
	——— " ———	1ПР3-24.12.14	2	—	—	2	100	
ПР-5 шт.2	——— " ———	1ПРЧ-28.12.14	—	—	8	8	125	
	ГОСТ 8510-72	L100×63×10; ℓ=3500	—	—	2	2	—	
ПР-6 шт.1	1.138-10 в.1	1ПР38-29.25.22у	—	—	1	1	400	
	——— " ———	1ПРЧ-28.12.14	—	—	2	2	125	
	ГОСТ 8510-72	L100×63×10; ℓ=3500	—	—	1	1	—	
ПР-7 шт.6	1.138-10 в.1	1ПР2-15.12.14	6	—	—	6	75	
ПР-8 шт.1	——— " ———	1ПР38-15.12.22у	1	—	—	1	100	
	——— " ———	1ПР2-15.12.14	2	—	—	2	75	
ПР-9 шт.17	——— " ———	1ПР38-15.12.22у	8	—	60	68	100	
ПР-10 шт.7	——— " ———	1ПР38-15.12.22у	5	2	—	7	100	
ПР-11 шт.5	——— " ———	1ПР38-15.12.22у	6	4	—	10	100	
ПР-12 шт.1	——— " ———	1ПР38-24.25.22у	1	—	—	1	325	
	——— " ———	1ПР8-24.12.22у	1	—	—	1	175	
ПР-13 шт.9	——— " ———	1ПР38-24.25.22у	4	8	6	18	325	
ПР-14 шт.1	——— " ———	1ПР2-15.12.14	5	—	—	5	75	
ПР-15 шт.20	——— " ———	1ПР3-19.12.14	8	—	12	20	75	
ПР-16 шт.4	——— " ———	1ПР3-19.12.14	20	—	—	20	75	
ПР-17 шт.2	——— " ———	1ПР3-19.12.14	8	—	—	8	75	
ПР-18 шт.1	1.138-10 в.1	1ПР2-15.12.14	5	—	—	5	75	
ПР-19 шт.2	ГОСТ 8509-72	L125×10; ℓ=2500	1	1	—	2	—	
ПР-20 шт.2	1.138-10 в.1	1ПР38-29.25.22у	—	4	—	4	400	
ПР-21 шт.2	——— " ———	1ПР38-15.12.22у	—	2	—	2	100	
	——— " ———	1ПР2-15.12.14	—	6	—	6	75	
ПР-22 шт.5	——— " ———	1ПР38-24.25.22у	1	2	2	5	325	
ПР-23 шт.4	——— " ———	1ПР3-24.12.14	1	1	2	4	100	
ПР-24 шт.2	——— " ———	1ПР2-15.12.14	6	—	—	6	75	
ПР-25 шт.1	——— " ———	1ПР38-15.12.22у	2	—	—	2	100	
	——— " ———	1ПР2-15.12.14	2	—	—	2	75	
ПР-26 шт.2	——— " ———	1ПР38-24.25.22у	—	2	—	2	175	
	——— " ———	1ПР3. 24.12.14	—	4	—	4	100	
ПР-27 шт.5	——— " ———	1ПР38-15.12.22у	8	2	—	10	100	
ПР-28 шт.1	——— " ———	1ПР8-24.12.22у	3	—	—	3	175	
ПР-29 шт.2	——— " ———	1ПРЧ-28.12.14	10	—	—	10	125	

Спецификация перемычек на листы 104; 105.

Марка поз.	Обозначение	Наименование	Кол.	Масса ед., кг.	Примеч.
1	1.138-10 в.1	1ПР38-29,25,22у	5		
2	——— " ———	1ПР38-24.25.22у	27		
3	——— " ———	1ПР38-15.12.22у	100		
4	——— " ———	1ПР28-20.25.22у	47		
5	——— " ———	1ПР8-24.12.22у	5		
6	——— " ———	1ПР4-28.12.14	28		
7	——— " ———	1ПР3-24.12.14	10		
8	——— " ———	1ПР3-19.12.14	142		
9	——— " ———	1ПР2-15.12.14	32		
10	ГОСТ 8510-72	L100×63×10; ℓ=3500	3	127.1	Общая масса
11	ГОСТ 8509-72	L125×10; ℓ=2500	2	95.5	——"——
12	ГОСТ 8510-72	L100×63×10; ℓ=2500	31	93,8	——"——
	ГОСТ 5781-82	Ф10 А III	—	250	Рядовые перемычки

1. Планы этажей см. листы 6÷11.
2. Сборные железобетонные перемычки укладывать по слою свежеуложенного раствора М50.
3. Усиленная перемычка кладется со стороны опирания плит перекрытия.
4. Над дверными проемами в перегородках и отверстиями шириной менее 1000 мм предусмотреть рядовые перемычки из арматуры Ф10 А III по 2 стержня на каждые 120 мм толщины стены. Арматура должна заходить за грань проема на 250 мм в каждую сторону.

Инв.№ подл. | Подпись и дата | Взам.инв.№

Привязан

Инв.№

Нач.маст	Шумов	
Н.контр.	Моторина	
Гл.инж.м	Лесков	
ГАП	Чибиков	
ГИП	Моторина	
Ст.инж.	Ашмкова	
Ст.инж.	Сластенина	

ТП 294-3-39 м.85 АС

Бассейн /стены кирпичные/ с крытой ванной 25×16 м.

Стадия	Лист	Листов
Р	106	

Спецификация перемычек

ЦНИИЭП им. Б.С. Мезенцева

Формат А2

МОП-1

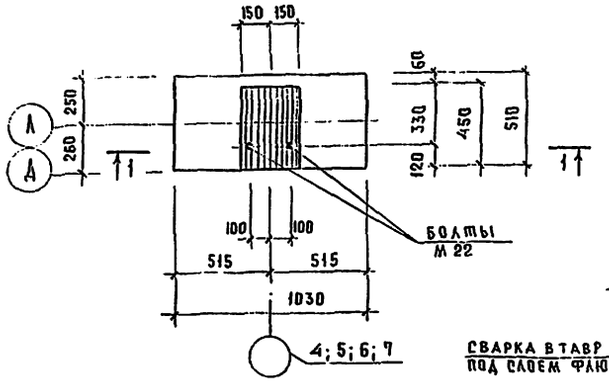

1—1

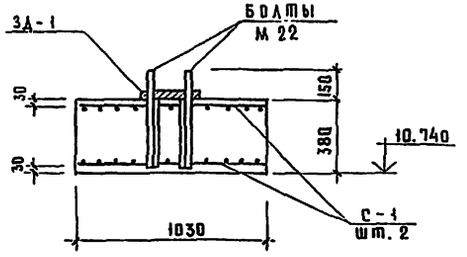

С-1

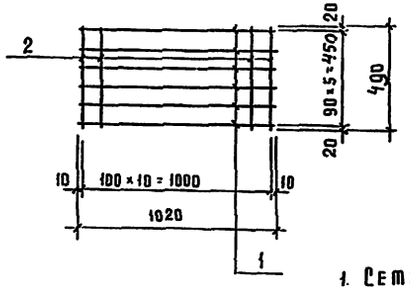

3А-1

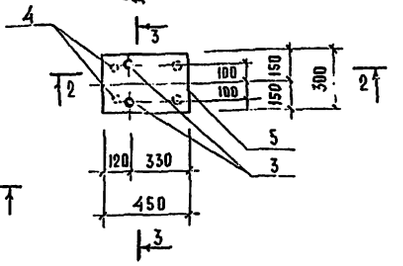

2—2

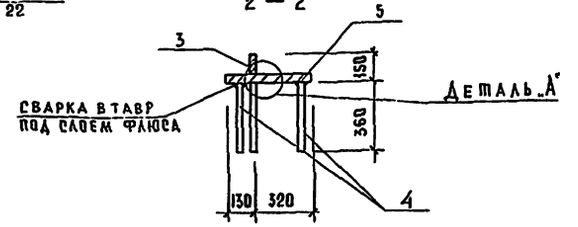

3—3

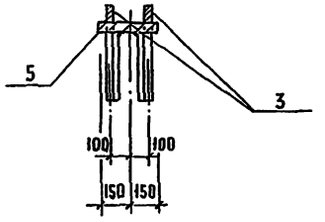

Деталь „А"

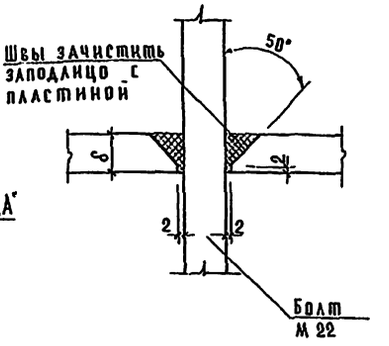

20—20 /см. л. 40/

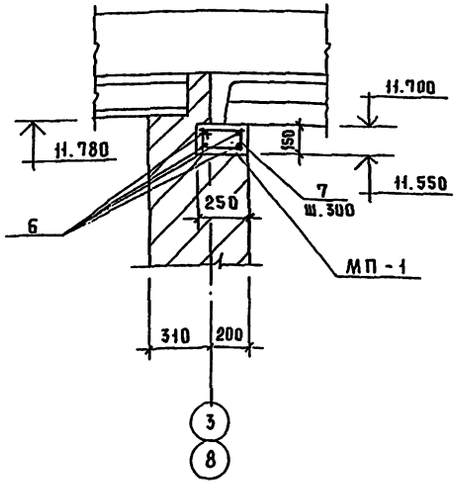

1. Сетку изготовить контактной точечной сваркой.
2. Стержни поз.4 варить к пластинам закладных деталей в тавр дуговой сваркой под слоем флюса.
3. Болты М22 (поз.3) варить дуговой сваркой в отверстие с разделкой (см. деталь „А").

Спецификация на монолитные изделия МОП-1; МП-1 (на одно изделие)

Формат	Зона	Поз.	Обозначение	Наименование	Кол-во	Примечание
				Мон. подушка МОП-1 (шт. 8)		
				Детали		вес ед. кг
				Сетка СП-1	2	10,35
				Закладная 3Д-1	1	60,32
				Бетон М-200, м³	0,20	
				Сетка СП-1		вес, кг
		1	ГОСТ 5781-82	Ф12 А III ℓ=1020	6	5,45
		2	ГОСТ 5781-82	Ф12 А III ℓ=400	11	4,9
				итого:		10,35
				Закладная 3Д-1		
		3	ГОСТ 5781-82	Ф22 А I, ℓ=510	2	3,04
		4	ГОСТ 5781-82	Ф22 А III, ℓ=360	4	4,29
		5	ГОСТ 103-76	−50×300, ℓ=450	1	52,99
						60,32
				Мон. пояс МП-1 (2 шт.)		
				Деталь		вес, кг
		6	ГОСТ 5781-82	Ф12 А III ℓ=24000	4	85,44
		7	ГОСТ 5781-82	Ф6 А I, ℓ=820, 280, 410, 30	81	14,75
				Бетон М-200, м³	0,9	

Ведомость расхода стали, кг (на все элементы)

Марка элемента	Арматурные изделия							Прокат марки			Всего кг.
	Класс арматуры										
	A III			A I				Вст3 сп5			
	Ф12	Ф22	итого	Ф6	Ф22		итого	δ=50		итого	
МОП-1 (8 шт.)	165,6	34,32	199,92	—	24,32		24,32	423,92		423,92	648,16
МП-1 (2 шт.)	170,88	—	170,88	29,5	—		29,5	—		—	200,38

Привязан

Инв. №

Нач. маст.	Шумов	
Н. контр.	Моторина	
Гл. инж. м.	Лесков	
ГАП	Чивиков	
ГИП	Моторина	
Ст. инж.	Сластенин	

ТП 294-3-39м.85 АС

Бассейн/стены кирпичные/ с крытой ванной 25×16 м

Стадия	Лист	Листов
Р	107	

Монолитная опорная подушка МОП-1 и монолитный пояс МП-1.

ЦНИИЭП им. Б.С. Мезенцева

Инв. № подл. | Подпись и дата | Взам. инв. №

Формат А2

Лестница N 9

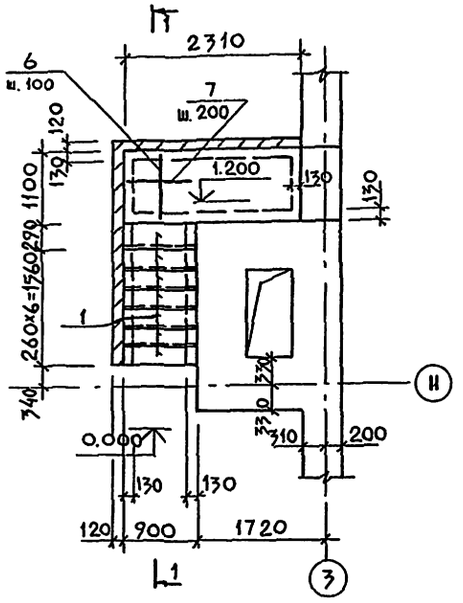

Лестницы N 10 и N 11

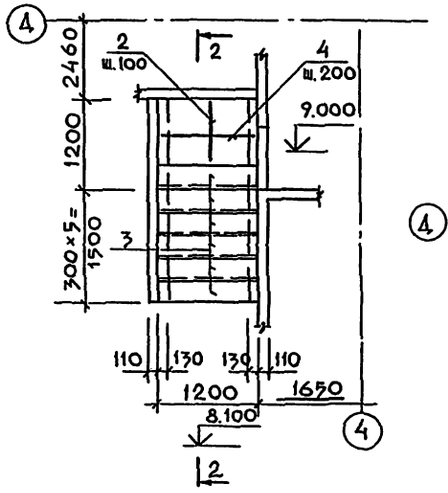

Лестницы N 14 и N 15

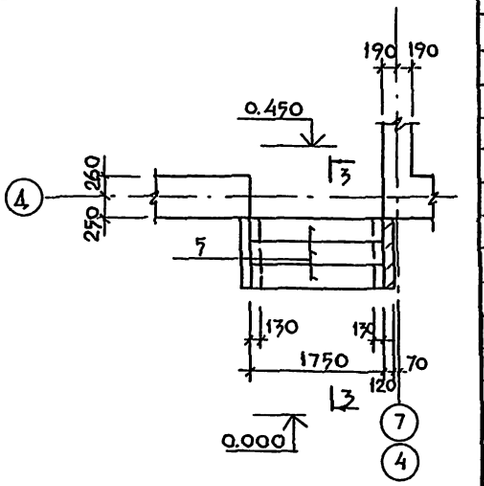

1 – 1

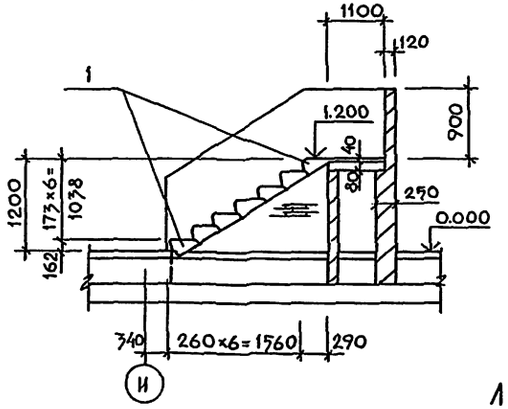

2 – 2

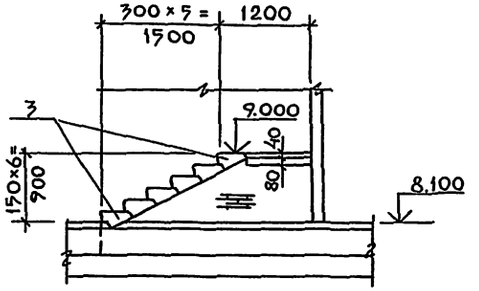

3 – 3

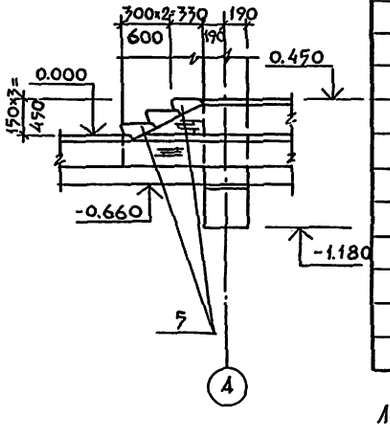

Лестница N 8

4 – 4

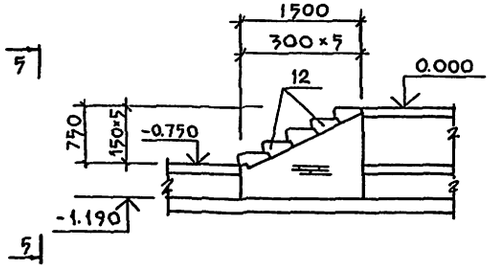

5 – 5

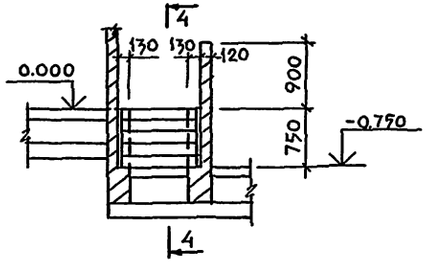

Сборные единицы и детали

Марка поз	Обозначение	Наименование	Кол	Масса ед.кг	Примечание
		Лестница N 8 шт.1			
6	Серия 1.055.1-1	ЛС 11	5	115	
		Лестница N 9 шт.1			
1	Серия 1.055.1-1	ЛС 9.17	7	100	
		Прочий металл			
6	ГОСТ 5781-82	Ф10 А III; ℓ = 1070	24	0.66	общий вес 16 кг
7		Ф 6 А I; ℓ = 2280	5	0.5	общий вес 2.5 кг
		Лестница N 10			
		ступени			
3	Серия 1.055.1-1	ЛС 12	6	135	
		Прочий металл			
2	ГОСТ 5781-82	Ф10 А III; ℓ = 870	13	0.54	общий вес 7 кг
4		Ф 6 А I; ℓ = 1170	4	0.26	общий вес 1 кг
		Лестница N 11			
		ступени			
3	Серия 1.055.1-1	ЛС 12	6	135	
		Прочий металл			
2	ГОСТ 5781-82	Ф10 А III; ℓ = 870	13	0.54	общий вес 7 кг
4		Ф 6 А I; ℓ = 1170	4	0.26	общий вес 1 кг
		Лестница N 14			
		ступени			
5	Серия 1.055.1-1	ЛС 18	3	195	
		Лестница N 15			
		ступени			
5	Серия 1.055.1-1	ЛС 18	3	195	

Лестница N 11 зеркальна лестнице N 10
и лестница N 15 зеркальна лестнице N 14.

Привязан		ТП 294-3-39м.85			АС
Нач.мас	Шумов	Бассейн (стены кирпичные) с крытой ванной 25×16м	Стадия	Лист	Листов
Нормок	Моторина		Р	108	
Гл.инж.м	Песков	Лестницы N 8÷N 11; N 14, N 15	ЦНИИЭП им. Б.С. Мезенцева		
ГАП	Чувиков				
ГИП	Моторина				
Ст.инж.	Клестенина				

Инв. N подл. | Подпись и дата | Взам. инв. N

Типовой проект 294-3-39м.85 Альбом II ч.2

Лестница N 13;12

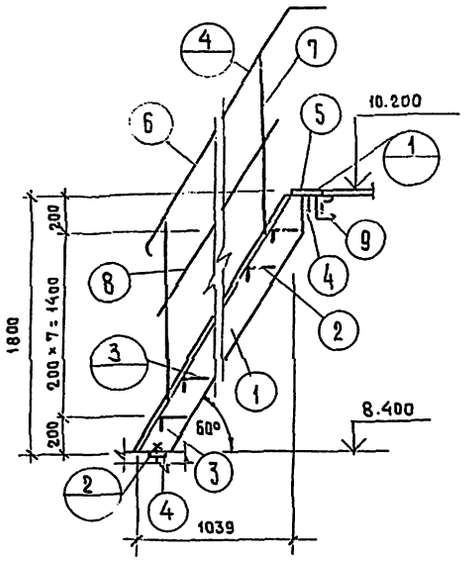

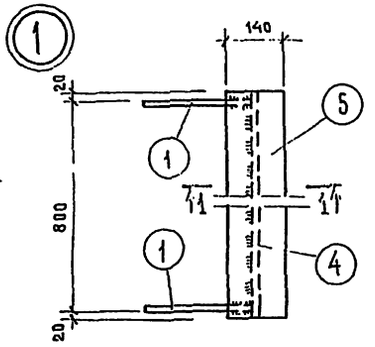

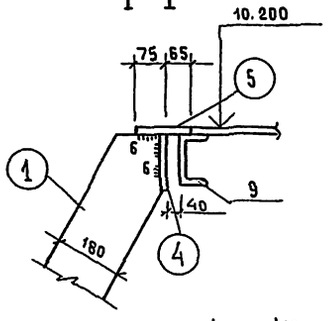

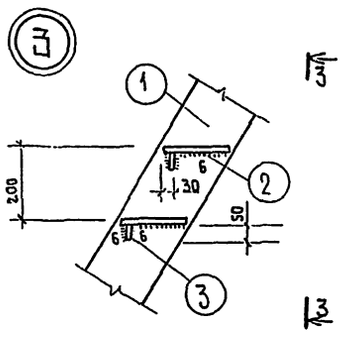

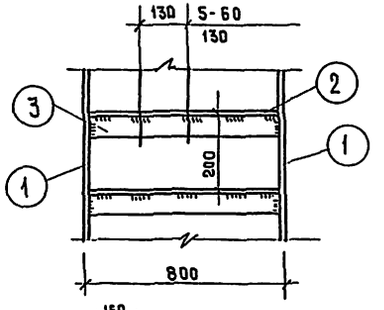

План расположения лестниц N 13; N12

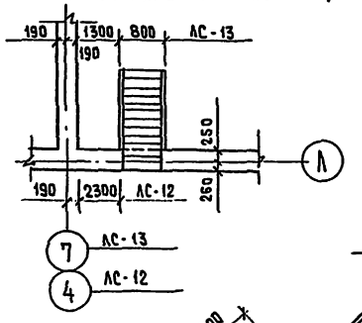

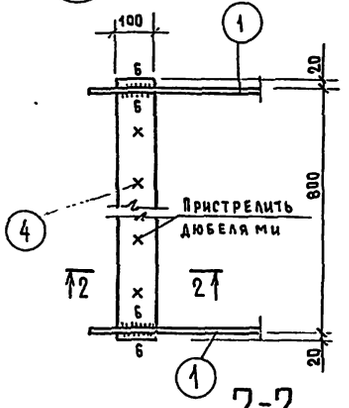

2-2

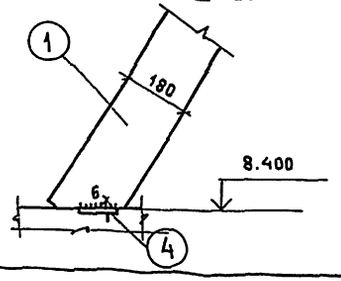

Лестница N 12 зеркальна лестнице N 13

Сборочные единицы и детали

Марка поз.	Обозначение	Наименование	Кол.	Масса ед. кг	Примечание
		Лестница N 13		183.7	
		Детали			
	ГОСТ 103-76	-130 × 6			
1		ℓ = 2135	2	36.2	
	ГОСТ 8568-77	Рифл. ст. -200×6			
2		ℓ = 790	8	63.3	
	ГОСТ 103-76	-50 × 5			
3		ℓ = 790	8	12.4	
	ГОСТ 103-76	-100 ×8			
4		ℓ = 840	2	10.6	
	ГОСТ 8568-77	Рифл. ст. -140 × 8			
5		ℓ = 840	1	6	
	ГОСТ 8509-72	L63 × 5			
6		ℓ = 2270	2	21.8	
7		ℓ = 1050	6	30.3	
	ГОСТ 103-76	-30 × 4			
8		ℓ = 1660	2	3.1	
	ГОСТ 8240-72	С 18			
9		ℓ = 1400	1	22.8	
		Лестница N 12		183.7	
		Детали			
	ГОСТ 103-76	-180 ×6			
1		ℓ = 2135	2	36.2	
	ГОСТ 8568-77	Рифл. ст. -200×6			
2		ℓ = 790	8	63.3	
	ГОСТ 103-76	-50 ×5			
3		ℓ = 790	8	12.4	
	ГОСТ 103-76	-100 ×8			
4		ℓ = 840	2	10.6	
	ГОСТ 8568-77	Рифл. ст. -140×8			
5		ℓ = 840	1	6	
	ГОСТ 8509-72	L 63 × 5			
6		ℓ = 2270	2	21.8	
7		ℓ = 1050	6	30.3	
	ГОСТ 103-76	-30 × 4			
8		ℓ = 1660	2	3.1	
9	ГОСТ 8240-72	С 18 ℓ = 1400	1	22.8	

Привязан:

Инв. №

Нач. м.	Шумов	
Н. контр.	Моторина	
Гл. инж. м	Песков	
ГАП	Чивиков	
ГИП	Моторина	
Ст. инж.	Властенина	

ТП 294-3-39м.85 АС

Бассейн /стены кирпичные/ с крытой ванной 25×16 м

Стадия	Лист	Листов
Р	109	

Лестницы N 13; N12

ЦНИИЭП им. Б.С. Мезенцева

Инв. № подл. | Подпись и дата | Взам. инв. №

Формат А2

Альбом I, ч.2

Типовой проект 294-3-39м.85

Монолитные балки БМ-1; БМ-2т/н

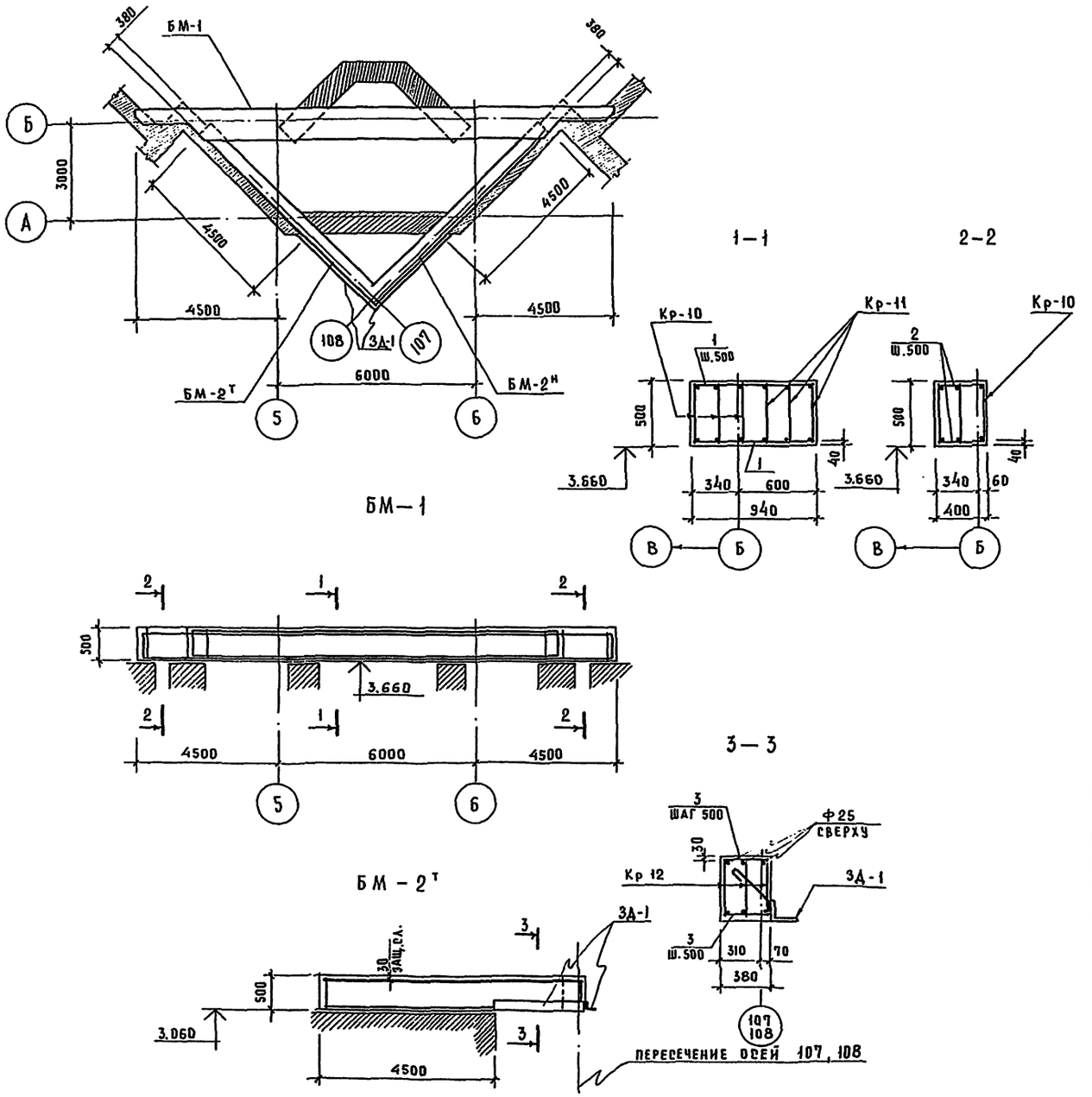

Спецификация на монолитные балки БМ-1, БМ-2т/н

Формат	Зона	Поз.	Обозначение	Наименование	Кол.	Примеч. масса ед., кг./
				Балка БМ-1	1	
				Сборочные единицы		
				Каркасы арматурные		
			лист 54	Кр-10	3	66,52
			лист 54	Кр-11	3	53,20
				Детали		
				Ф6АI ГОСТ 5781-82		
		1		ℓ = 920	48	0,20
		2		ℓ = 380	16	0,09
				Материалы:		
				Бетон М200, Мр3-100 м³	6.0	
				Балки БМ-2т/н	1/1	
				Сборочные единицы		
				Каркас арматурный		
			лист 54	Кр-12	3	49.77
				Изделие закладное		
				ЗД-1	1	36,84
				Детали		
				Ф6АI ГОСТ 5781-82		
		3		ℓ = 360	32	0.09
				Материалы		
				Бетон М200, Мр3-100 м³	2,85	

Ведомость расхода стали на элемент

Марка элемента	Изделия арматурные							Изделия закладные							Общий расход
	Арматура класса						Всего	Арматура класса			Прокат марки			Всего	
	А III			А-I				А-1			ВСт.3 кп2				
	ГОСТ 5781-82							ГОСТ 5781-82			ГОСТ 8510-72				
	Ф25	Ф16	Итого	Ф8	Ф6	Итого		Ф10		Итого	L100×7		Итого		
БМ-1 (1шт.)	—	323,52	323,52	—	46,68	46,68	370,2	—		—	—		—	—	370,2
БМ-2т (1шт.)	86,64	45,0	131,64	17,67	2,88	20,55	152,19	4,44		4,44	32,4		32,4	36,84	189,03
БМ-2н (1шт.)	86,64	45,0	131,64	17,67	2,88	20,55	152,19	4,44		4,44	32,4		32,4	36,84	189,03

1. Балку БМ-2н выполнять зеркально балке БМ-2т.
2. После распалубки закладную деталь ЗД-1 окрасить масляной краской за два раза.

Нач.маст	Шумов		ТП 294-3-39м.85 АС		
Н.контр.	Моторина				
Гл.инж.м.	Песков		Бассейн /стены кирпичные/ с крытой ванной 25×16 м.	Стадия	Лист	Листов
ГАП	Чивиков			Р	110	
ГИП	Моторина		Монолитные балки БМ-1, БМ-2.	ЦНИИЭП им. Б.С.Мезенцева		
ГИП	Зеликман					

Привязан

Инв.н

Инв.н подл. | Подпись и дата | Взам инв.н

Формат А2

МОП-2; МОП-3; МОП-4

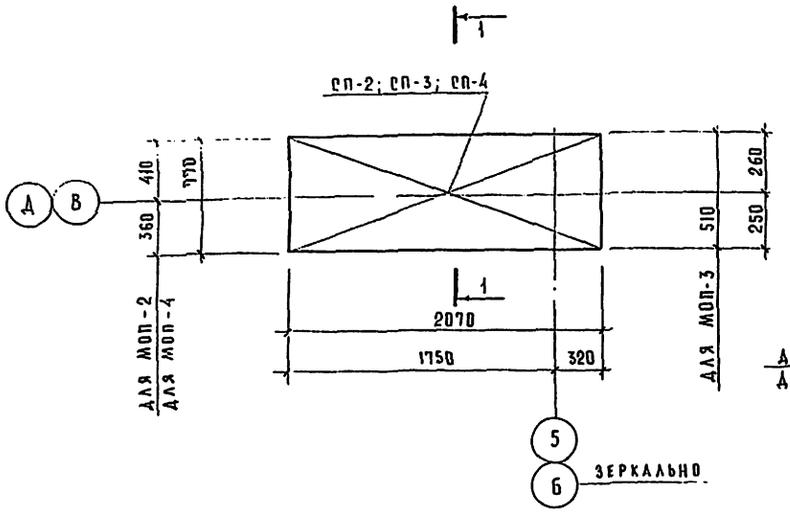

1—1

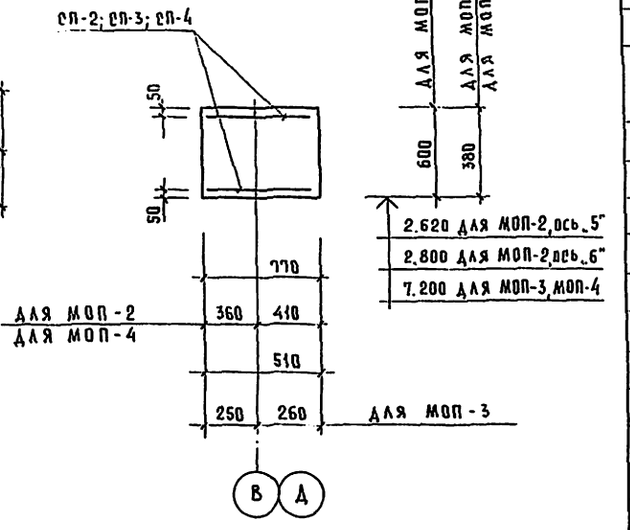

СП-2; СП-4

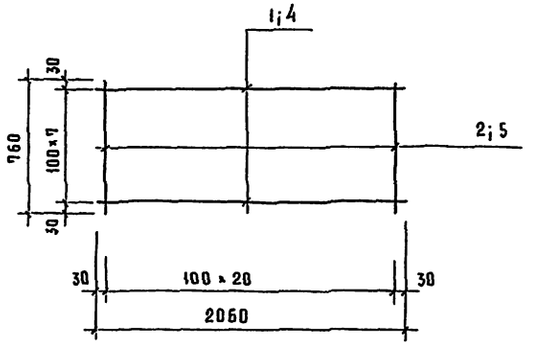

СП-3

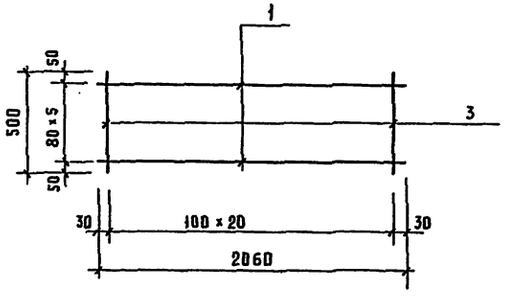

Ведомость расхода стали

Марка элемента	Арматурн. изд. Класс Ар-ры A III ф16	A III ф12	A III Итого:	Всего кг	Кол. элем. шт.	Общий вес кг
МОП - 2	102,52	—	102,52	102,52	2	205,04
МОП - 3	—	72,24	72,24	72,24	2	144,48
МОП - 4	57,74	—	57,74	57,74	2	115,48

Спецификация на один элемент

Формат	Зона	Позиц.	Обозначение	Наименование	Кол.	Вес ед., кг
				Монолитная опорная подушка МОП-2		
				сборочные единицы		
				Сетка Сп-2	2	51,26
				Бетон М-200, $м^3$	0,96	
				Монолитная опорная подушка МОП-3		
				сборочные единицы		
				Сетка Сп-3	2	36,12
				Бетон М-200, $м^3$	0,40	
				Монолитная опорная подушка МОП-4		
				сборочные единицы		
				Сетка Сп-4	2	28,87
				Бетон М-200, $м^3$	0,61	
				Сетка Сп-2		**вес кг**
		1		ГОСТ 5781-82 ф16 A III, ℓ=2060	8	26.04
		2		ГОСТ 5781-82 ф16 A III, ℓ=760	21	25,22
				Итого:		51,26
				Сетка Сп-3		
		1		ГОСТ 5781-82 ф16 A III, ℓ=2060	6	19,53
		3		ГОСТ 5781-82 ф16 A III, ℓ=500	21	16,59
				Итого:		36,12
				Сетка Сп-4		
		4		ГОСТ 5781-82 ф12 A III, ℓ=2060	8	14,67
		5		ГОСТ 5781-82 ф12 A III, ℓ=760	21	14,20
						28,87

Инв. № подл. | Подпись и дата | Взам. инв. №

Привязан

Инв. №

Нач. маст.	Шумов	
Н. контр.	Моторина	
Гл. инж. м.	Песков	
ГАП	Чивиков	
ГИП	Моторина	
Ст. инж.	Ашиткова	

ТП 294-3-39 м. 85 АС

Бассейн /стены кирпичные/ с крытой ванной 25×16 м.

Стадия: Р | Лист: 111 | Листов:

Монолитные опорные подушки МОП-2 ÷ МОП-4.

ЦНИИЭП им. Б.С. Мезенцева

Формат А2

Типовой проект 294-3-39м.85 Альбом I ч.2

Лестницы N5 и N6

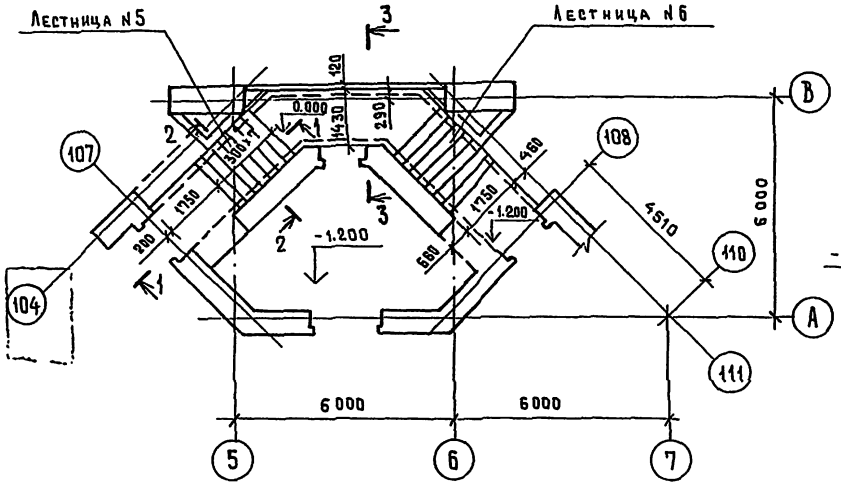

2-2

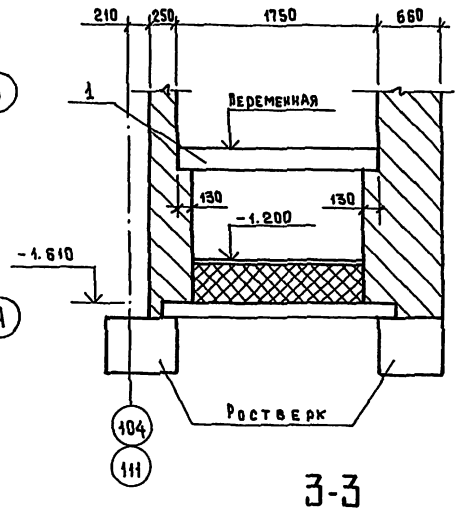

1-1

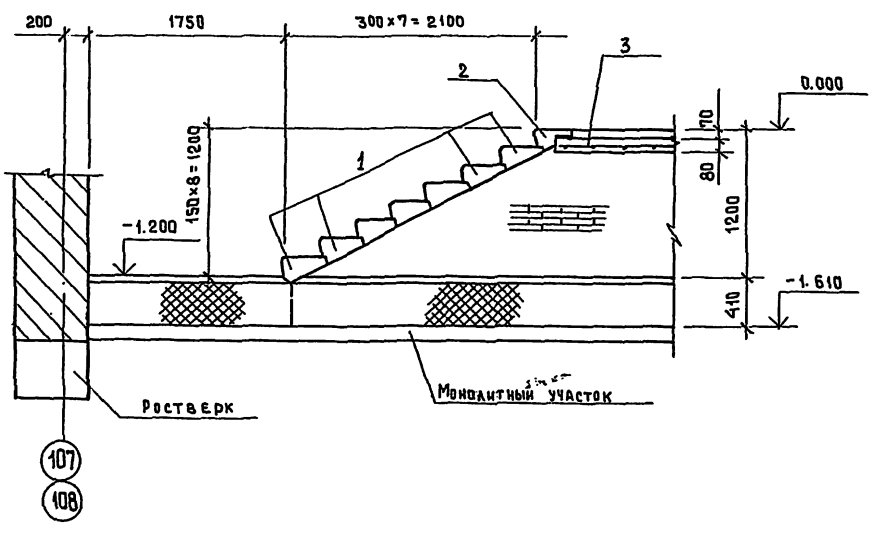

3-3

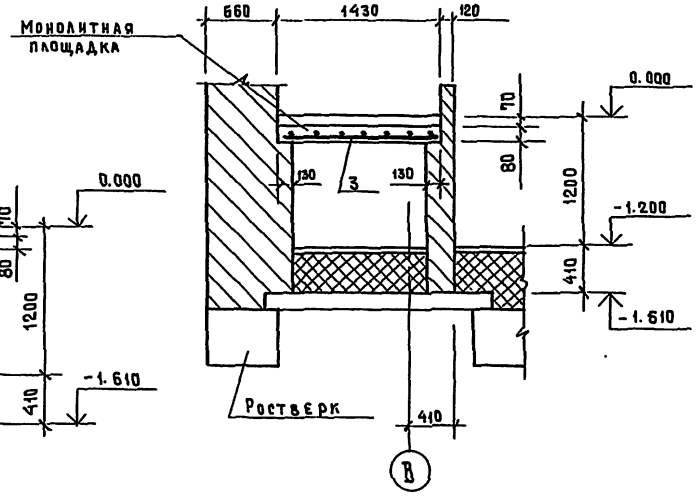

Спецификация элементов на данный лист

Марка поз.	Обозначение	Наименование	Кол.	Масса ед. кг	Примечание
		Лестница N5			
1	Серия 1.055.1-1	ЛС 18	7	195	
2	"	ЛСК 18	1	142	
		Лестница N6			
1	Серия 1.055.1-1	ЛС-18	7	195	
2	"	ЛСК-18	1	142	
		Монолитная площадка	1		
		Сборочные единицы			
3		Арматурные сетки			
		100/100/8/8 ГОСТ 8478-81	6.5 м²		51.5 кг
		Бетон М200 м³	0.52		

Расположение лестниц в плане смотрите на листе 6.

Привязан:	Нач. м.	Шумов	ТП 294-3-39м.85 АС		
	Н. контр.	Моторина	Бассейн/стены кирпичные/ с крытой ванной 25×16 м	Стадия	Лист	Листов
	Гл. инж. м.	Песков		Р	112	
	ГАП	Чивиков	Лестницы N5 и N6	ЦНИИЭП им. Б.С. Мезенцева		
	ГИП	Моторина				
Инв. №	ГИП	Ницкевич				

Инв. № подл. | Подпись и дата | Взам. инв. №

gost.e-ecolog.ru