ТИПОВОЙ ПРОЕКТ

294-3-38.85

БЛОК ПЛАВАТЕЛЬНОГО БАССЕЙНА (СТЕНЫ КИРПИЧНЫЕ) ДЛЯ ДЕТСКИХ ЯСЛЕЙ-САДА НА 240 МЕСТ

АЛЬБОМ I

СОСТАВ ПРОЕКТА

АЛЬБОМ I	Архитектурно-строительные и технологические решения
АЛЬБОМ II	Внутренний водопровод и канализация, отопление и вентиляция, электротехническая часть, устройства связи
АЛЬБОМ III	Сметы
АЛЬБОМ IV	Ведомости потребности в материалах
АЛЬБОМ V	Показатели результатов применения научно-технических достижений в строительных решениях проекта

РАЗРАБОТАН
институтом «БелНИИгипросельстрой»
Главный инженер института — П. А. Шелавителев
Главный инженер проекта — А. Б. Шелевиля
Главный архитектор проекта — А. И. Белоусов

УТВЕРЖДЕН
Госстроем БССР
Приказ № 152 от 20.09.1985г.
Введен в действие институтом
«БелНИИгипросельстрой»
Приказ № 247 от 4.10.1985г.

1780-01

gost.e-ecolog.ru

ЦЕНТРАЛЬНЫЙ ИНСТИТУТ ТИПОВОГО ПРОЕКТИРОВАНИЯ ГОССТРОЯ СССР
КАЗАХСКИЙ ФИЛИАЛ

Заказ № 5284 Тираж 300 экз. Цена 2-58 Инв № 294-3-38.85 1780 1 Сдано в печать 8/XII-86

Альбом I

Лист	Наименование	Примечание
1.	Содержание альбома.	
2.	Характеристика проекта.	
3.	Пояснительная записка (начало).	
4-5.	Пояснительная записка (продолжение).	
6.	Пояснительная записка (окончание).	
	Архитектурно-строительные и технологические решения	
1.	Общие данные (начало).	
2.	Общие данные (окончание).	
3.	Фасад А6-Д6; 1б-4б; Д6-А6. (Вариант отдельного входа в бассейн). Узлы.	
4.	План этажа (Вариант отдельного входа в бассейн).	
5.	Разрез 1-1; 2-2. Спецификация элементов заполнения проемов. ВР-1; ВР-2; ВР-3.	
6.	План крыши; вентшахты 1÷4; Сечения 1-1÷3-3.	
	Таблица толщин утеплителя.	
7.	Схемы расположения элементов покрытия	
	и покрытия фонаря.	
8.	Ведомость перемычек.	
9.	План фундаментов. Схема расчетных нагрузок.	
10.	Сечения фундаментов 1-1÷10-10.	
11.	Схемы расположения элементов перекрытия	
	подпольных каналов. Сечения 1-1÷4-4.	

Лист	Наименование	Примечание
12.	Развертки венканалов по осям „Вб", „Бб"	
13.	План полов бассейна. Экспликация полов. Ведомость отделки помещений. Крыльцо тип 1.	
14.	План общего вида ванны бассейна	
15.	Узлы 1,2. Обшивка стояка тип 1.	
16.	Опалубочный чертеж ванны. Разрез 1-1, 2-2	
	Узлы 1, 2, 3, 4, 5	
17.	Армирование ванны. Раскладка сеток по стенам	
	и днищу ванны.	
18.	Армирование ванны. Сечение 1-1, 2-2	
19.	Фрагмент плана ванны. Сечение 1-1, 2-2. Узлы 1,2	
20.	Ведомость М1; М-1, М-2, Р-1. Узлы А и Б	
21.	Шаблон облицовки борта и пенного	
	корытца ванны бассейна	
22.	Ограждение конвекторов.	
23.	План ножной ванны. Решетка ножной	
	ванны	
24.	План этажа с расстановкой технологического	
	оборудования. Вариант отдельного входа.	
1.2	Спецификации оборудования	

Взам. инв. №

Подпись и дата

Инв. № подл.

Привязан.

Инв. №

				ТП 294-3-38.85	ПЗ
Н. контр.	Букарина		5.91	Содержание альбома	Стадия: Р; Лист: 1; Листов: 6
Нач. ПТО	Бевзенкова		5.91		Госстрой БССР, БелНИИгипросельстрой г. Минск
ГИП	Шелявина		5.91		
ГАП	Белоусов		5.91		
Гл. констр.	Урбанецкий		5.91		
Инженер	Ноженко		5.91		

Копировал: Насенник 1780-01 Формат: А2

Альбом I

Авторский коллектив:

Архитекторы: Г. Беганская, А. Белоусов, С. Тоневицкая

Конструкторы: А. Шелевиля, О. Колушева, А. Вольфленок

При участии: Л. Мацыпуры, Ц. Рашевской, М. Ткаченко, Т. Жаголкиной, В. Кукареко, Ц. Титовой, Н. Тюжанкиной, Л. Майструк, А. Ганопольской, Р. Браженаса, З. Сохоневич, Л. Беляковой

Строительные конструкции и отделка

Наименование	Характеристика
Фундаменты, стены подземной части	Фундаменты монолитные из бетона М100.
Стены наружные	Эффективный кирпич ГОСТ 530-80 с облицовкой лицевым пустотным кирпичом ГОСТ 4194-78 и лицевым обыкновенным
Стены внутренние	Полнотелый кирпич ГОСТ 530-80
Перегородки	Кирпичные, гипсобетонные, стеклоблочная
Перекрытия	Сборные железобетонные многопустотные панели по серии 1.141-1 вып. 14.60, 63
Крыша	совмещенная рулонная с внутренним водостоком
Полы	из керамической плитки с рифленой поверхностью из керамической плитки с гладкой поверхностью, мозаичные, бетонные, деревянные - по серии 2.244-1, вып. 4.
Окна	Окна с раздельными переплетами по серии 1.236-6.
Двери	Наружные двери по серии 1-136 5-19; внутренние двери по серии 1.136-10.
Наружная отделка	Штукатурка с окраской силикатной краской, керамический лицевой пустотный кирпич, затирка с покраской силикатной краской (вариант органосиликатная краска)
Внутренняя отделка	Улучшенная известково-песчаная штукатурка, известковая окраска, клеевая окраска, масляная окраска, облицовка керамической плиткой
Наибольшая	Масса конструкции.

Инженерное оборудование

Наименование		Характеристика
Отопление		Центральное от наружной сети
Вентиляция		Приточно-вытяжная. Приток с механическим побуждением, вытяжка - естественная
Водопровод	холодный	Хозяйственно-питьевой от наружной сети
	горячий	Централизованный от поселковой сети
Канализация		Хозяйственно-фекальная и производственная в наружную сеть
Электроснабжение		От блокируемых детских яслей - сада.

Описание вариантов

блокируемых детских яслей-сада и блока плават. бассейна

Вариант 1 - здание без подвала, кровля совмещенная, наружные стены толщ. 510 мм.

Вариант 2 - то же, наружные стены толщиной 380 мм.

Вариант 3 - здание без подвала, крыша стропильная, наружные стены толщиной 510 мм.

Вариант 4 - то же, наружные стены толщиной 380 мм.

Вариант 5 - здание с подвалом, кровля совмещенная, наружные стены толщиной 510 мм.

Вариант 6 - то же, наружные стены толщиной 380 мм.

Вариант 7 - здание с подвалом, крыша стропильная, наружные стены толщиной 510 мм.

Вариант 8 - то же. наружные стены толщиной 380 мм.

За основной принят вариант блока плавательного бассейна (стены кирпичные) при расчетной температуре наружного воздуха - 26 °С.

В круглых скобках даны стоимостные показатели, приведенные в сопоставимые к ценам, введенным в действие с 1 января 1984 г.

В таблице технико-экономических показателей в графе „Рекомендовано к утверждению" даны показатели представленного проекта по сравнению с проектом-аналогом (при приведении анализировались полезные площади зданий) в сопоставимом виде.

Технико-экономические показатели даны для бассейна - при блокировке его с детскими яслями-садом - на 240 мест.

Технико-экономические показатели

№№ п/п	Показатели	Единица измерения	По представленному проекту	По проекту принятому за аналог 294-3-15	По действующим нормам	Рекомендовано к утверждению см. прим. п. 3
1.	Количество этажей	эт.	1	1		
2.	Водная поверхность ванны	м²	21	24		
3.	Площадь застройки	м²	251,9	154,3		
4.	Общая площадь	м²	233,32	119,74		
5.	Полезная площадь	м²	211,0	110,8		148,9
6.	Рабочая площадь	м²	184,64	92,5		118,64
7.	Строительный объем здания	м³	1084,03	608		716,65
8.	в т.ч. строительный объем подземной части	м³	—	—		
9.	Естественная освещенность					
	а) спальная					
	б) групповая, игровая					
10.	Расход стали на 1м² полезной площади в натуральной массе	кг	16,87	18,95	40-44	
	То же, приведенной к классу А-1	кг	24,40	25,59	53-59	
11.	Расход цемента	т	46,99	14,90		
12.	Расход цемента (приведенного к марке 400) на 1м² полезной площади	кг	208,76	134,5	240-280	
13.	Расход натуральной стали для систем инженерного оборудования на 1м² полезной площади	кг	3,79	—		
14.	Затраты труда на 1м² полезной площади	ч/час	21,81	40,35	37,2	
15.	Общая сметная стоимость строительства	тыс. руб.	36,38	23,09 (31,40)		23,40
16.	То же, на единицу водной поверхности ванны	руб.	1732,38	962,08 (1308,37)		1114,29
17.	То же, на 1м² полезной площади	руб.	172,41	208,39 (283,39)		157,14
18.	Сметная стоимость строительно-монтажных работ	тыс. руб.	33,96	21,76 (29,59)		21,93
19.	То же, на единицу водной поверхности ванны	руб.	1617,14	906,66 (1232,92)		913,75
20	на 1м³ здания	руб.	31,33	35,79 (48,67)		80,60
21.	Удельный расход тепла для отопления 1м² полезной площади	Вт	93,23	120,72	—	
		ккал/ч²	80,16	103,80	—	
22.	Расход лесоматериалов на 1м² полезной площади	м³	0,08	0,044	0,21-0,24	

Удельный расход тепла на отопление дан с учетом блокировки бассейна с детским садом на 240 мест.

Эксплуатационные показатели

Взам. инв.	Расход тепла на отопление при расчетных температурах наружного воздуха - 26 °С Вт (ккал/час).		23865 (20520)
Подпись и дата	Расход воды, л/с	холодной	0,75
		горячей	0,74
		на канализацию	2,58
	Требуемый напор в точке подключения, м. вод. ст.	на хозяйственно-питьевые нужды	11,0
Инв. № подл.	Потребная мощность электроэнергии, квт		4,5
	Расход тепла на вентиляцию при расчетных температурах наружного воздуха - 26 °С Вт (ккал/час)		23450 (20160)

Эксплуатационные показатели

Расход тепла на горячее водоснабжение при расчетных температурах наружного воздуха - 26 °С, Вт (ккал/час)	121530 (104500)

Привязан:

Инв. №

Н. контр.	Бухарина		12.12.85
Нач. МТЭП	Беганская		5.9.85
ГИП	Шелевиля		5.9.85
ГАП	Белоусов		5.9.85
Гл. констр.	Чернецкий		5.9.85
Ст. арх.	Мацыпуро		5.9.85

Т.П. 294-3-38.85 ПЗ

Блок плавательного бассейна (стены кирпичные) для детских яслей-сада на 240 мест.

Стадия	Лист	Листов
Р	2	

Характеристика проекта

Госстрой БССР БелНИИгипросельстрой г. Минск

Копировал: Насенник 1780-01 формат: А2

Альбом I

Пояснительная записка.

Общая часть.

Проект крытого плавательного бассейна к детским яслям-саду на 240 мест разработан на основании задания Госстроя БССР от 29 апреля 1983г и согласован с Главным санитарно-эпидемиологическим управлением Министерства здравоохранения БССР (письмо №04-20/1913 от 10 сентября 1984г.)

Область применения проекта - Белорусская ССР (IIв климатический подрайон) с расчетными зимними температурами наружного воздуха - 26°С (основное решение) и -21°С, скоростной напор ветра 0,35 кПа (35кгс/м²), вес снегового покрова - 0,98 кПа (100кгс/м²); рельеф территории спокойный, грунтовые воды отсутствуют, грунты непучинистые, непросадочные со следующими расчетными характеристиками:

расчетный угол внутреннего трения $\varphi_н = 0,59$ рад или 34°, расчетное удельное сцепление $C_н = 2$ кПа (0,02кгс/см²), модуль деформации нескальных грунтов $E = 35$ кПа (350кгс/см²), плотность грунта $\gamma = 1,8$ г/м³, коэффициент безопасности по грунту $K_г = 1$, класс ответственности зданий - I, коэффициент надежности по назначению $\gamma = 1$.

Степень волговечности - II

Степень огнестойкости - II

Нормативные нагрузки, принятые в проекте:

Для помещений с пребыванием детей - 1,47 кПа (150кгс/см²)

Для служебных помещений - 1,96 кПа (200кгс/м²).

Генеральный план.

Участок для строительства бассейна отводится одновременно с участком для строительства детских яслей-садов в соответствии с генеральным планом населенного пункта. При выборе участка для строительства следует руководствоваться СНиП II-60-75* „Планировка и застройка городов, поселков и сельских населенных пунктов."

Рельеф участка должен быть спокойным, удобным для отвода атмосферных вод.

Ориентация здания бассейна указана на генплане детских яслей-сада, к которому бассейн пристраивается или строится одновременно.

Объемно-планировочные решения.

Здание бассейна запроектировано на основании СНиП II-64-80, СНиП II-76-78, СНиП II-л.2-72*, СНиП II-2-80.

Здание крытого бассейна с ванной 7,0×3,0м решено одноэтажным компактным объемом, без подвала, в плане прямоугольное с размерами в осях 11700×23100.

Здание блока предусматривается для блокировки с детскими яслями-садом на 240 мест и предназначено для обслуживания конкретного детского сада и для обслуживания детских учреждений группы взаимосвязанных населенных пунктов.

Основное назначение крытого бассейна - оздоровительное купание детей в возрасте от 4 до 7 лет.

Вход в здание бассейна осуществляется через помещение иратеки, которое связано коридором с раздевальными и ванным залом. Разработан вариант отдельного входа в бассейн, при котором, на площади иратеки устраивается комната ручного труда с входной группой (вестибюль, тамбур).

Помещения бассейна функционально подразделяются на четыре группы:

а) ванный зал с напольной ванной размером 7,0×3,0м.

б) Вспомогательные помещения. В их состав входят раздевальные, душевые, санузлы, комната тренера, медсестры, инвентарная, кладовая.

в) Иратека

г) Технические помещения, состоящие из вентиляционной камеры, узла управления.

Наружная отделка.

Наружная отделка - облицовка облицовочным и пустотелым лицевым кирпичом (ГОСТ 7484-78) с оштукатуриванием отдельных участков сложным раствором. Наружную отделку фасадов см. АС-3 данного альбома.

Внутренняя отделка.

Внутреннюю отделку помещений см. в ведомости отделочных работ на листе АС-13.

Особое внимание обратить на антикоррозийную защиту металлических элементов в зале ванны (защиту производить в соответствии с СНиП III-23-76 защита строительных конструкций и сооружений от коррозии*) - покраску масляной краской за 2 раза.

Конструкции.

Фундаменты - монолитные бетонные из бетона М100 Мрз = 100 для основания с залегающими по всей площади однородными грунтами.

Стены - наружные из керамического рядового пустотелого и полнотелого кирпича (ГОСТ 530-80) М75, Мрз = 25 и Мрз = 35 на сложном и тяжелом цементном растворе М25

Стены внутренние из керамического рядового полнотелого кирпича М75 на цементном растворе М25.

Перегородки - из обыкновенного рядового керамического кирпича (ГОСТ 530-80) толщиной 12см неармированные и толщиной 65см, армированные арматурой Ф5 BrI через 3 ряда кладки по ее высоте (кирпич М75, Мрз = 35 на сложном растворе М50)

Покрытие.

Покрытие - из сборных железобетонных ребристых плит над ванным залом по серии 1.465-7 в 0,3 и над остальной частью здания - из сборных многопустотных панелей по серии 1.141-1 вып. 60.83

Согласовано:
Инв.№ подл. | Подпись и дата | Взам. инв.№ | Инв.№ дубл. | Подпись и дата

Привязан:
Инв.№

Н. контр.	Бикарина			Т.П. 294-3-38.85	ПЗ
Нач. МТЭП	Бевенная		5.9.85		
Гип	Шелевилла		5.9.85	Пояснительная записка (начало)	Стадия Р / Лист 3 / Листов 6
Гл. конструктор	Черненцкий		5.9.85		
Рук. проекта	Калужиева		5.9.85		Госстрой БССР БЕЛНИИПРОСЕЛЬСТРОЙ г. Минск
Гл. инж.	Нетолкина		5.9.85		

1780-01

Копировал: Земнов

Формат А2

Альбом I

Перемычки.

Перемычки приняты сборными железобетонными по серии 1.138-10, вып.12.

Полы.

Полы запроектированы в бассейне в местах устройства дорожек вокруг ванной - из керамической плитки с рифленой поверхностью, с укладкой труб отопления в толще основания пола, в туалетных, душевых - из керамической плитки, в раздевальных - из линолеума, в помещении узла управления, венткамере - бетонные, в тамбуре - мозаичные, в остальных помещениях - деревянные по серии 2.244-1, в.4.

Крыша

Крыша запроектирована совмещенной с кровлей из рулонных материалов (3 слоя с посыпкой гравием, толщина слоя 10 мм) и внутренним водостоком.

Ванна.

Ванна - монолитная железобетонная из бетона М200 с укладкой арматурной сетки. Указания по устройству ванны см. на чертежах проекта.

Железобетонная ванна должна испытываться на водонепроницаемость пробой заливки воды.

Указания по производству работ.

Проект разработан для летних условий работ. При производстве работ руководствоваться СНиП III-17-78 „Каменные конструкции. Правила приемки и производства работ", СНиП III-15-76 „Бетонные и железобетонные конструкции монолитные. Правила приемки и производства работ", СНиП III-16-80 „Железобетонные конструкции сборные", СНиП III-20-74 „Кровли, гидроизоляция, пароизоляция и теплоизоляция".

Указания по производству работ в зимнее время.

При производстве работ в зимнее время руководствоваться соответствующими разделами вышеуказанных СНиПов и СН 290-74 „Рекомендациями по применению в строительстве растворов и бетонов с добавками поташа и нитрита натрия в зимних условиях без прогрева" и „руководством по производству бетонных и железобетонных работ в зимних условиях", разработанных ЦНИИОМПП и Госстроем СССР.

Противопожарные мероприятия и мероприятия по антисептированию.

Здание запроектировано в соответствии со СНиП II-2-80 „Противопожарные нормы проектирования зданий и сооружений", СНиП II-л.2-72 „Общественные здания и сооружения" и СНиП II-64-80 „Детские дошкольные учреждения."

Деревянные элементы здания подвергаются глубокой пропитке антипиренами с поглощением солей не менее 75% от объема элемента в соответствии со СНиП III-19-76. „Деревянные конструкции. Правила производства и приемки работ" или обрабатываются огнезащитной обмазкой рам.

Кроме того, деревянные элементы подвергаются антисептированной обработке в соответствии с гл. 19 СНиП III-19-76 (таблица 3 п. 1÷4).

Условные обозначения.

- Кирпичная кладка
- Армированная кирпичная кладка
- Утеплитель
- Кирпичная перегородка
- Однослойная гипсобетонная перегородка
- Железобетон

Описание вариантов блокируемых детских яслей-сада (стены кирпичные) на 240 мест см. лист АС-2.

Отопление и вентиляция.

Проект отопления и вентиляции разработан в соответствии со СНиП II-33-75* „Отопление, вентиляция и кондиционирование воздуха" и СНиП II-64-80 „Детские дошкольные учреждения".

Источником теплоснабжения являются наружные тепловые сети с параметрами теплоносителя 95-70°С.

Теплоноситель в системе отопления - горячая вода с параметрами 95-70°С, подаваемая от теплового пункта детского сада.

Система отопления запроектирована однотрубная с горизонтальными ветками, в качестве нагревательных приборов приняты конвекторы „Комфорт-20". Регулирование теплоотдачи производится воздушными клапанами в конвекторах.

Система монтируется из труб водогазопроводных по ГОСТ 3262-75* легких при открытой прокладке и обыкновенных - при скрытой прокладке трубопроводов. Трубопроводы в подпольных каналах, подающий трубопровод теплоснабжения калориферов покрываются краской БТ-177 в два слоя по грунтовке ГФ-0,20 в один слой, а затем изолируются пакетами минераловатными прошивными в ткани ХПС δ=40мм по ТУ 36 БССР 44-79. Покровный слой - стеклоткани

В местах установки арматуры в подпольных каналах устраиваются съемные лючки.

В помещениях с пребыванием детей предусматриваются ограждающие экраны у нагревательных приборов (см. раздел АС). Открыто прокладываемые трубопроводы покрываются масляной краской в тон стен. Гидравлическое сопротивление системы отопления $19,6 \cdot 10^3$ Па (2000 кг/м²).

Проект отопления разработан для входа в бассейн из примыкающего детского сада и для варианта с отдельным входом в бассейн при наружных расчетных температурах -26°С и -21°С.

В бассейне предусмотрен обогрев обходных дорожек замоноличенными в бетон регистрами из гладких труб.

Вентиляция приточно-вытяжная. Вытяжка естественная, приток - механический.

Приточная система П3 обслуживает зал с ванной воздуховод системы П3 выполнен из оцинкованной стали, остальные - из кровельной стали.

Инв.№ подл.	Подпись и дата	Взам.инв.№					

Привязан:

Инв.№

Госстрой БССР БЕЛНИИГИПРОСЕЛЬСТРОЙ г. Минск	Гип	Шелевиля		5985	Пояснительная записка (продолжение)	Т.П. 294-3-38.85	П3	Лист 4
	Рук.груп.	Колушева		5985				

Копировала: Хиюев 1780-01 Формат А2

Альбом I

Для борьбы с аэродинамическим шумом в проекте принято: установка центробежных вентиляторов на виброосновании, гибкие вставки, шумоглушители.

Монтаж систем отопления и вентиляции производить согласно СНиП III-28-75*.

Водоснабжение и канализация.

Настоящий проект разработан на основании задания на проектирование и в соответствии со СНиП II-30-76 „Внутренний водопровод и канализация здания," СНиП II-34-76 „Горячее водоснабжение," СНиП III-64-80 „Детские дошкольные учреждения."

Холодное и горячее водоснабжение.

Водопровод запроектирован объединенный хозяйственно-питьевой, технологический и противопожарный с источником водоснабжения от внутренней сети детских яслей-сада. Горячее водоснабжение предусмотрено от внутренней сети детских яслей-сада.

Расчетные расходы:

Водопровод: $q_{сек}$ = 0,75 л/сек; $Q_н$ = 2,15 м³/час, $Q_{сут}$ = 12,24 м³/сут. в том числе подача воды в ванну бассейна: $q_{сек}$ = 0,44 л/с; $Q_ч$ = 1,57 м³/ч, $Q_{сут}$ = 9,41 м³/сут, при пожаре $q_{сек}$ = 3,25 л/сек.

Горячее водоснабжение: $q_{сек}$ = 0,74 л/сек, $Q_ч$ = 2,44 м³/час, $Q_{сут}$ = 13,49 м³/сут. В том числе подача воды в ванну бассейна: $q_{сек}$ = 0,4 л/с, $Q_ч$ = 1,43 м³/час, $Q_{сут}$ = 8,59 м³/сут.

Потребный напор в точке подключения к сетям сада на хоз-питьевые и технологические нужды: 11,0 м. При пожаре: 12,6 м.

В помещении узла управления бассейном предусматривается установка водомерного узла с водомером УВК-25м обводной линией 25 мм для учета подачи воды в ванну бассейна.

Заполнение ванны бассейна производится в часы наименьшего водоразбора.

Наполнение ванны осуществляется от смесителя Ф150 мм. К смесителю подводится горячая и холодная вода.

Вода перемешивается до +29°С и подается в ванну бассейна с разрывом струи по перфорированному трубопроводу из стальных оцинкованных труб ГОСТ 3262-75*, укладываемых по внутреннему периметру дна ванны. В ванне бассейна предусматривается непрерывный проток свежей воды в количестве, соответствующем 20% объема ванны в час. Внутренние сети холодного и горячего водоснабжения монтируются из стальных водогазопроводных оцинкованных легких (обыкновенных - при скрытой прокладке) труб по ГОСТ 3262-75*, Ф15÷50 мм.

Схемы разводки систем холодного и горячего водоснабжения тупиковые. К детским умывальникам и душам вода подводится с температурой +37°С. Перед приборами устанавливаются термосмесители ТСВБ-50.

Хоз-бытовая канализация

Сточные воды от санитарных приборов и бассейна отводятся внутренней самотечной сетью в наружную сеть канализации или на местные очистные сооружения по согласованию с органами Госсанинспекции.

Отвод воды от пенных лотков и ванны бассейна в наружную канализационную сеть предусмотрен через бак разрыва струи. Спуск воды и дезинфекцию ванны производить не реже 1 раза в 10 дней.

Внутренние сети, стояки и выпуски монтируются из чугунных канализационных труб Ф50-100 мм по ГОСТ 6942.3-80 и пластмассовых канализационных труб Ф50÷100 мм по ГОСТ 22689.3-77.

Вытяжная часть канализационного стояка выполняется из асбестоцементных труб Ф100 по ГОСТ 1839-80 и выводится на 0,5 м выше кровли. Диаметр вытяжной части принимается равным диаметру канализационного стояка. Общее количество сточных вод составляет - 21,4 м³/сут, в том числе стоки бассейна - 15,0 м³/сут.

Водосток.

Отведение атмосферных вод с кровли осуществляется с помощью внутреннего водостока. Выпуск внутреннего водостока запроектирован на отмостку. Система внутренних водостоков состоит из водосточной воронки В1, стояка отводного трубопровода и выпуска. Присоединение водосточной воронки к стояку предусматривается с помощью компенсационного патрубка с эластичной заделкой. Стояк выполняется из асбестоцементных напорных труб Ф100 мм ГОСТ 539-80 или из напорных полиэтиленовых труб Ф90 по ГОСТ 18599-83. Отводной трубопровод выполняется из чугунных канализационных труб Ф100 мм ГОСТ 6942.3-80 выпуск на отмостку и сифон выполняются из стальных труб Ф108×4 по ГОСТ 8732-78*. Для предотвращения образования наледей у водосточной воронки и в выпуске предусматривается в зимний период обогрев воронок потоком теплого воздуха, поступающего из канализационной сети и спуск незначительного количества талых вод в канализационную сеть через отводную трубу Ф15.

На отводной трубе предусматривается установка пробкового крана, который открывается на зиму и закрывается на лето.

Монтаж систем водоснабжения и канализации производить в соответствии со СНиП III-28-75.

Эксплуатация плавательного бассейна должна осуществляться в соответствии с рекомендациями по обеззараживанию воды дезинфекции подсобных помещений и санитарному режиму эксплуатации купально-плавательных бассейнов (Минздрав СССР N 1295-75 от 19.03.75 г).

Инв. N подл. | Подпись и дата | Взам. инв.

Привязан:

Инв N

Госстрой БССР БЕЛНИИГИПРОСЕЛЬСТРОЙ г. Минск	Гип	Шелевила		5985	Пояснительная записка. (продолжение)	Т.П 294-3-38.85	ПЗ	Лист 5
	Рук. груп.	Колушева		5985				

Копировала: [illegible] 1780-01 Формат А2

Электротехническая часть

Электротехническая часть разработана на основании задания на проектирование, смежных частей проекта и в соответствии с требованиями ПУЭ-76, СН543-82, СН 102-76, СНиП II-4-79.

Электроснабжение блока бассейна осуществляется от вводно-распределительного устройства детских яслей-сада, к которым пристраивается бассейн.

Силовым потребителям бассейна является вентилятор приточной системы, для которого предусмотрено автоматическое отключение при пожаре, местное и дистанционное (из комнаты тренера) управление. Питание распределительной сети осуществляется от ВРУ детских яслей-сада.

Распределительная сеть выполняется проводом АПВ 380/660 в винипластовых трубах, прокладываемых скрыто в подготовке пола, и в стальных трубах, прокладываемых открыто.

Во всех помещениях блока бассейна предусмотрено рабочее освещение, в коридоре, душевых, раздевальных, зале с ванной и игротеке-эвакуационное. В качестве источников света запроектированы люминесцентные лампы и лампы накаливания (в технических помещениях, душевых, уборных).

Питание рабочего и эвакуационного освещения предусмотрено от разных вводов вводно-распределительного устройства детских яслей-сада.

Групповая сеть выполняется в душевых и зале с ванной кабелем АВВГ-0,66 открыто по стенам и конструкциям, в остальных помещениях-проводом АППВ 380/660 скрыто в пустотах плит перекрытий и под штукатурной стен и перегородок.

Управление освещением местное. Защитные меры электробезопасности предусмотрены согласно ПУЭ-76 и СН 102-76 с использованием зануления и заземления оборудования, трубопроводов.

Устройства связи.

Проектом предусматривается устройство сетей телефонизации и радиофикации. Телефонный аппарат включается в распределительную коробку детского сада.

Проводки сети выполняются проводом ТРП 1×2×0,5 скрыто.

Радиофикация осуществляется от радиотрансляционной сети детсада. Проводки выполняются проводом ПТПЖ 2×1,2 скрыто.

Пожарная сигнализация.

В качестве извещателей пожарной сигнализации используются датчики типа ИТМ, которые включаются в приемно-контрольный прибор детского сада.

Проводки сетей выполняются проводом ТРВ 2×0,5 скрыто.

Примерное решение генплана детских яслей-сада на 240 мест с блоком плавательного бассейна

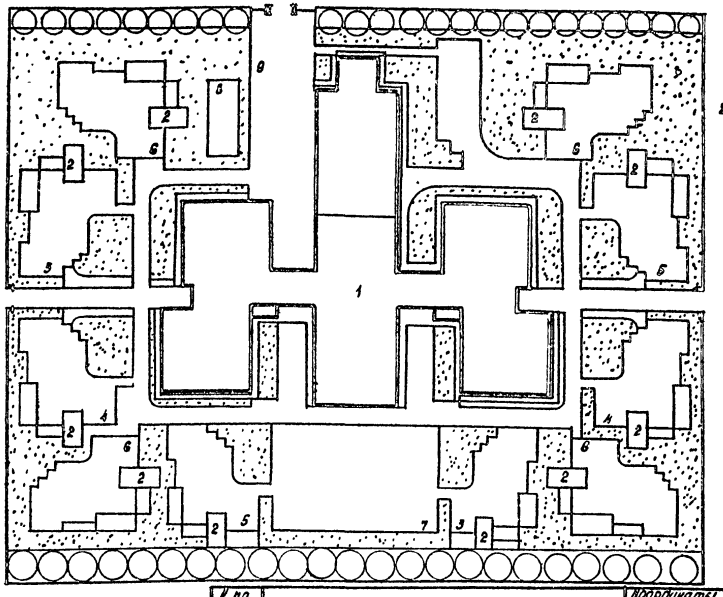

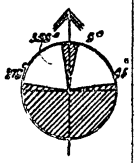

№ по генплану	Наименование здания (сооружения)	Координаты угла квадрата стр. сетки	Примечание
1	Здание детских яслей-сада на 240 мест с блоком плавательного бассейна		Проектируем
2	Теневой навес		Т.П. 310-4-2
3	Групповая площадка для детей ясельного возраста 125 м²		Т.П. 310-4-2
4	Групповая площадка для детей младшего дошкольного возраста 180 м²		Т.П. 310-4-2
5	Групповая площадка для детей среднего дошкольного возраста 180 м²		Т.П. 310-4-2
6	Групповая площадка для детей старшего дошкольного возраста 180 м²		Т.П. 310-4-2
7	Общая физкультурная площадка 250 м²		Т.П. 310-4-2
8	Огород-ягодник		—
9	Хозяйственная площадка 240 м²		—

Технико-экономические показатели

Площадь участка	8.160 м²
Площадь застройки	1444.23 м²
Площадь покрытия	2329 м²
Площадь озеленения	4136.77 м²
Площадь спортзоны	250 м²

Привязан:

Инв. №

Госстрой БССР БЕЛНИИГИПРОСЕЛЬСТРОЙ г. Минск	Тип	Шелевиля		3.9.85	Пояснительная записка (окончание)	Т.П. 294-3-38.85	ПЗ	Лист 6
	Рук. груп.	Тоневицкая		6.9.85				

Копировала: [illegible] 1780-01 Формат А2

Альбом

Инв. № подл. | Подпись и дата | Взам. инв. №

Альбом I

Ведомость чертежей основного комплекта.

Лист	Наименование	Примечание
1	Общие данные (начало)	
2	Общие данные (окончание)	
3	Фасад Аб-Дб; 1б-4б; Дб-Аб (вариант отдельного входа в бассейн). Узлы.	
4	План этажа (Вариан отдельного входа в бассейн)	
5	Разрез 1-1; 2-2. Спецификация элементов заполнения проемов, ВР-1; ВР-2; ВР-3	
6	План крыши. Вентшахты 1÷4. Сечение 1-1÷3-3. Таблица толщин утеплителя.	
7	Схемы расположения элементов покрытия и покрытия фонаря.	
8	Ведомость перемычек.	
9	План фундаментов. Схема расчетных нагрузок.	
10	Сечения фундаментов 1-1÷10-10.	
11	Схемы расположения элементов перекрытия подпольных каналов. Сечения 1-1÷4-4.	
12	Развертки вентканалов по осям Вб;Бб	
13	План полов бассейна. Экспликация полов. Ведомость отделки помещений. Крыльцо тип1.	
14	План общего вида. Ванны бассейна.	
15	Узлы 1,2. Зашивка стояка тип1.	
16	Опалубочный чертеж ванны. Разрез 1-1; 2-2. Узлы 1,2,3,4,5.	
17	Армирование ванны. Раскладка сеток по стенкам и днищу ванны.	
18	Армирование ванны. Сечение 1-1; 2-2.	
19	Фрагмент плана ванны. Сечение 1-1, 2-2. Узлы 1,2	
20	Лестница ЛМ1, М-1, М-2, Р-1. Узлы А,Б	
21	Шаблон облицовки борта и пенного корытца ванны бассейна.	
22	Ограждение конвекторов	
23	План ножной ванны. Решетка ножной ванны.	
24	План этажа с расстановкой технологического оборудования.	

Ведомость ссылочных и прилагаемых документов.

Обозначение	Наименование	Примечание
	Ссылочные документы.	
2.130-1 вып.1	Детали стен и перегородок.	
1.138-3 вып.1	Карнизные плиты.	
ШШ-03-03 а.71-64	Рабочие чертежи металлических изделий.	
1.136.5-19	Двери деревянные наружные для жилых и общественный зданий	
1.236-6 вып.1, ч.1,2	Окна и балконные двери общественных зданий.	
ГОСТ 24700-81	Окна и балконные двери деревянные со стеклопакетами для жилых и общественных зданий.	
1.138-10, вып 1,2,4	Перемычки железобетонные	
2.244-1, вып.4	Детали полов общественных зданий	
1.141-1, вып. 63,60,14	Панели перекрытий ж.б. многопустотные	
1.136-10	Двери деревянные, внутренние для жилых и общественных зданий	
1.243 1-4	Плиты плоские железобетонные	
1.465-7 вып.0,3	Сборные ж.б. предварительно напряженные плиты для покрытий.	
КЭ-01-58, вып.2	Сборные ж.б. перемычки для промышленных зданий	
	Прилагаемые элементы	
АС, СО	Спецификации оборудования	

Таблица толщин наружных стен

Наименование материала наружных стен	Толщина стены в мм при t°С нар. воздуха -26°С	-21°С	Штукатурка внутрен. поверхностей при t°С мв -26°С	-21°С
Эффективный кирпич γ=1400 кгс/м² ГОСТ 530-80 с облицовкой лицевым пустотелым кирпичом ГОСТ 7484-78	510	380	Гипсоперлитовая штукатурка толщ. 15 мм (см. примечание)	Гипсоперлитовая штукатурка толщ. 20 мм (см. примечание)
		510		Обыкновенная штукатурка толщ. 15 мм (см. примечание)
Обыкновенный рядовой керамический кирпич ГОСТ 530-80 (зал с ванной)	640	640	Обыкновенная штукатурка толщ. 15 мм.	Обыкновенная штукатурка толщ. 15 мм.

Общие указания.

Внутренние поверхности наружных стен всех помещений, кроме ванны, оштукатуриваются в сухих помещениях гипсоперлитовым раствором, а в мокрых – цементноперлитовым.

Согласовано:
Гл. спец. пол. отд. Шебнеров
Взам. инв. №
Инв. № подл. Подпись и дата

Типовой проект привязан в соответствии с действующими нормами и правилами и предусматривает мероприятия, обеспечивающие взрывную, взрывопожарную и пожарную безопасность при эксплуатации здания.

Гл. инженер проекта привязки

Типовой проект разработан в соответствии с действующими нормами и правилами и предусматривает мероприятия, обеспечивающие взрывную, взрывопожарную и пожарную безопасность при эксплуатации здания.

Гл. инженер проекта Шелевиля А.Б.
Гл. архитектор проекта Белоусов. А.И.

Привязан:

Инв. №

Т.П. 294-3-38.85 АС

Н. контр.	Бухарина		И.И.Б.
Нач. МТЗП	Беганская		5.9.85
Гип	Шелевиля		5.9.85
Гап	Белоусов		5.9.85
Гл. констр.	Чернецкий		5.9.85
Рук. груп.	Колушева		5.9.85
Инженер	Моисеня		5.9.85

Блок плавательного бассейна (стены кирпичные) для детских яслей-сада на 190 мест

Общие данные (начало)

Стадия	Лист	Листов
Р	1	24

Госстрой БССР БЕЛНИИГИПРОССЕЛЬСТРОЙ г. Минск

1780-01 Копировала: Киюев Формат А2

Альбом I

Ведомость спецификаций

Лист	Наименование	Примечание
5.	Спецификация элементов заполнения проемов.	
6.	Спецификация к плану крыши.	
	Спецификация на металлические	
	элементы крыши.	
7.	Спецификация к схеме расположения	
	элементов покрытия	
8.	Спецификация к ведомости перемычек	
	надземной части.	
11.	Спецификация к схеме расположения	
	элементов перекрытия подпольных каналов	
13.	Спецификация элементов на крыльцо	
15.	Спецификация элементов зашивки стояка.	
	Тип 1.	
18.	Спецификация арматуры к схеме армиро-	
	вания ванны	
20.	Спецификация стали на марку ЛМ-1,	
	М-1; М-2, Р-1.	
21.	Спецификация на керамические изделия	
22.	Спецификация элементов ограждения	
	конвекторов.	
23.	Спецификация металлических элементов	
	к ножной ванне.	

Ведомость основных комплектов чертежей

Обозначение	Наименование	Примечание
АС	Архитектурно-строительные	
	и технологические решения	
ОВ	Отопление и вентиляция	
ВК	Внутренний водопровод	
	и канализация	
ЭЛ	Электротехническая часть	
СУ	Устройства связи	
ПО	Охранно-пожарная	
	сигнализация	

Ведомость объемов сборных бетонных и ж/б конструкций по рабочим чертежам основного комплекта марки

№ строк	Наименование группы элементов конструкции	Код	Кол, м³	Примечание
1.	Блоки стеновые	3583500	—	
2.	Плиты покрытий	5841000	25,9	
3.	Перемычки	5828000	5,99	
4.	Итого:		31,89	

Инв. № подл. | Подпись и дата | Взам. инв.

Привязан:

Инв. №

Н. контр.	Бухарина		5.9.85
Нач. МТЭП	Беганская		5.9.85
ГИП	Шелевиля		5.9.85
ГАП	Белоусов		5.9.85
Гл. констр.	Чернецкий		5.9.85
Рук. гр.	Колушева		5.9.85
Инженер	Моисеева		5.9.85

т.п. 294-3-38,85 АС

Блок плавательного бассейна (стены кирпичные) для детских яслей-сада на 240 мест

Общие данные (окончание)

Стадия	Лист	Листов
Р	2	

Госстрой БССР „БелНИИгипросельстрой" г. Минск

Копировал: Насенник 1780-01 Формат: А2

Альбом I

Фасад 1Б-4Б

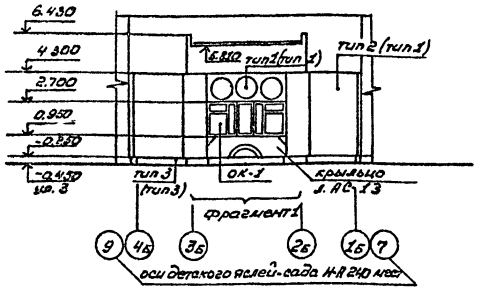

Фасад А Б - Д Б

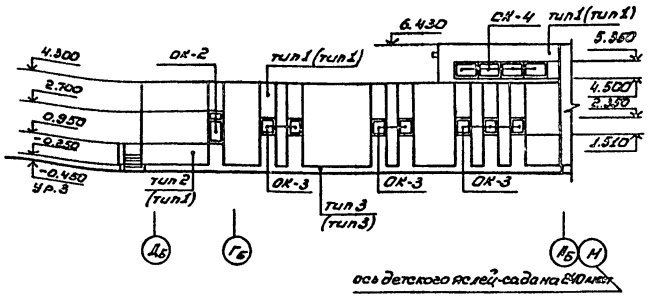

Фасад Дб - Ав

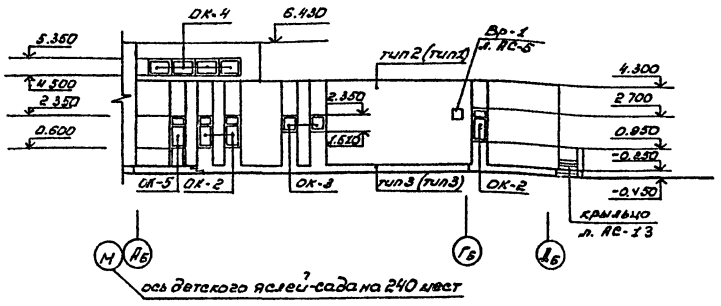

Фасад Дб - Ав. Вариант отдельного входа

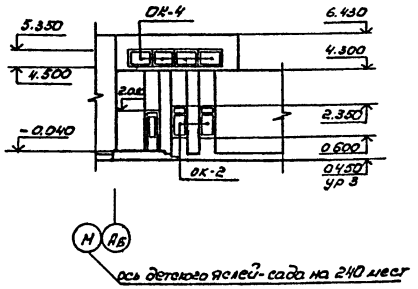

Фрагмент 1

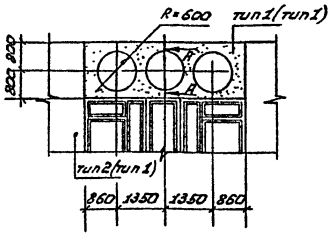

А - А

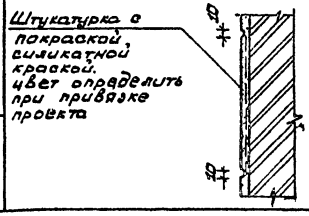

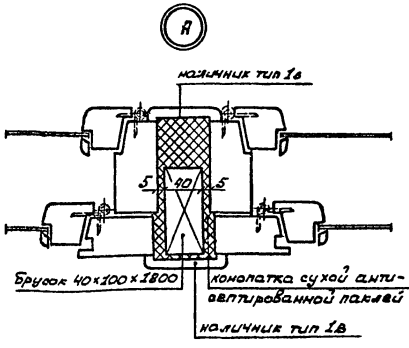

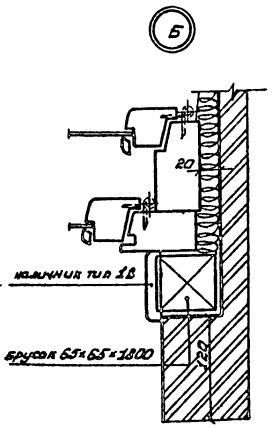

Ведомость отделки фасадов (Вар. 1, 2, 5, 6)

Фасад	Элементы	Отделка	Колер
АБ-ДБ, ДБ-АБ 4Б-1Б	Участки стен	тип 1. Штукатурка с последующей окраской силикатной краской.	
АБ-ДБ, ДБ-АБ 4Б-1Б	Основания плоскости стен	тип 2. Кирпич керамический лицевой пустотелый ГОСТ 7484-78* обыкновенный	
АБ-ДБ, ДБ-АБ 4Б-1Б	Цоколь	тип 3. Затирка покраской силикатной краской (вариант органо-силикатная краска)	

Ведомость отделки фасадов (Вар. 3, 4, 7, 8)

Фасад	Элементы	Отделка	Колер
АБ-ДБ, ДБ-АБ 4Б-1Б	Участки стен	тип 1. Штукатурка с последующей окраской силикатной краской	
АБ-ДБ, ДБ-АБ 4Б-1Б	Цоколь	тип 2. Затирка покраской силикатной краской (вариант органо-силикатная краска)	

1. Данный лист смотри совместно с листами АС-4, АС-5.
2. Тип отделки фасадов данный в скобках принят для вариантов 3, 4, 7, 8, блокируемых детским яслей-садов (описание вариантов см. на листе АС-2 данного альбома)

Привязан

Инв. №

				т.п. 294-3-38.85	АС
Н. контр.	Букарина				
Нач. отд.	Евсюкова				
ГИП	Шкелевич			Блок плавательного бассейна (стены кирпичные) для детских яслей-сада на 240 мест	Стадия: Р; Лист: 3; Листов:
ГАП	Белоусов				
Гл. констр.	Чернецкий				
Рук. груп.	Пивоварчик			Фасад 1Б-4Б; 4Б-1Б, АБ-ДБ Вариант отдельного входа в бассейн, узлы.	Госстрой БССР Белгипстройпроект г. Минск

1780-01 Копировал: Новенких Формат: А2

Согласовано:
Зам. гл. инж. Евсеева
Вып. 1 Пивоварчик
Инв. № подл. | Подпись и дата | Взам. инв. №

Альбом I

План этажа

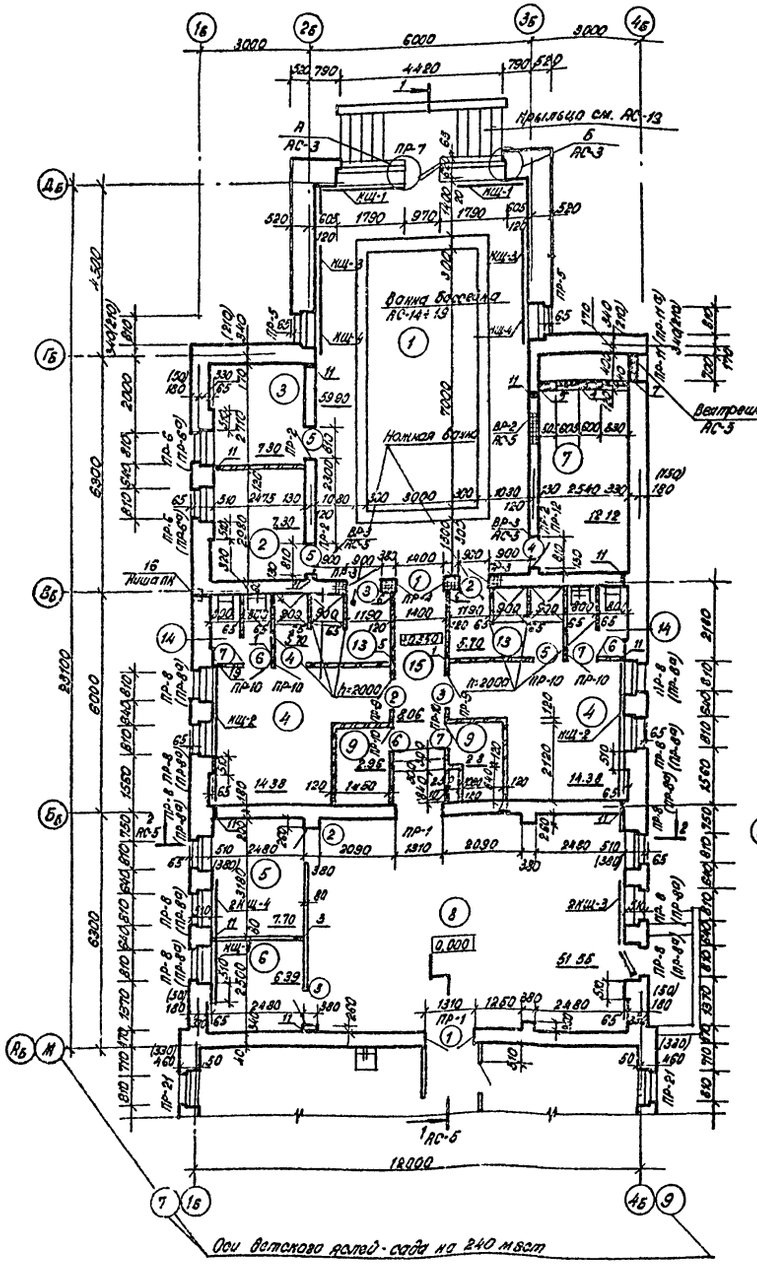

Вариант отдельного входа в бассейн

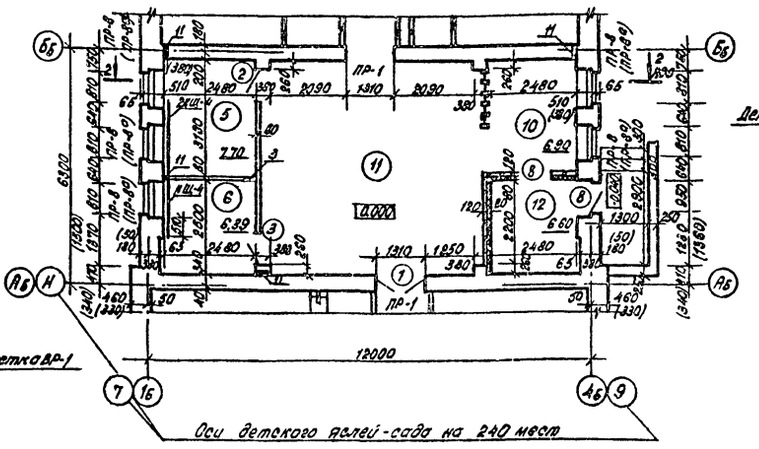

План фонаря

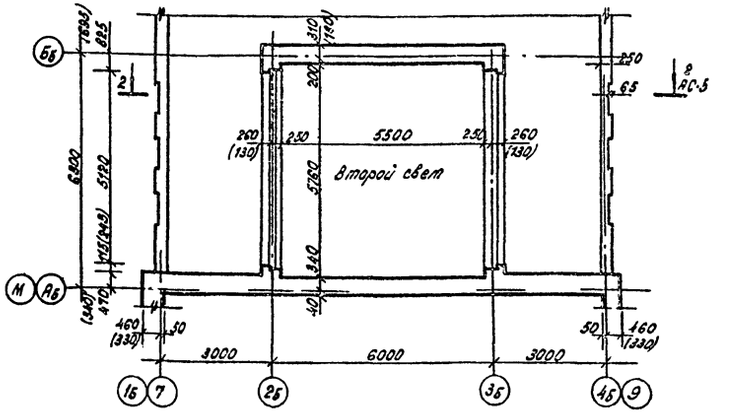

Компоновочная схема

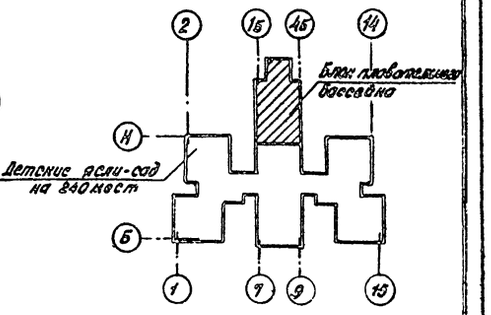

Экспликация помещений

Номер по плану	Наименование	Площадь м²
1	Зал с ванной	59.90
2	Помещение узла управления	
	бассейном	7.30
3	Инвентарная	7.30
4	Раздевальные	14.38
5	Комната тренера	7.70
6	Комната медсестры	6.39
7	Венткамера	12.12
8	Иватека	31.35
9	Кладовая	2.96; 2.80
10	Вестибюль-гардероб	6.90
11	Комната ручного труда	34.70
12	Тамбур	6.60
13	Душевая	5.70
14	Уборная	2.86
15	Коридор	8.06

1. Данный лист читать с листами АС-3,5, 14, 23.
2. Развертки вентканалов см лист АС-12.
3. В скобках даны размеры и типы перемычек для варианта стен толщиной 380 мм.
4. Участки кирпичных стен по оси Бв на пересечении с осями 2б и 3б выполнить из обыкновенного керамического кирпича (длиной 1030 мм от внутренней грани стены).
6. Ножную ванну см. лист АС-3.
6. В указанных местах по осям Вб и Гб уложить арматурные сетки размерами 400×400 для оси Вб и 400×300 для оси Гб с размерами ячейки 50×50 мм из арматуры Ø 5Вр I через 3 ряда кладки по высоте.
7. Указания к плану см. АС-12.
8. Экспликацию отверстий см. АС-22.
9. Размеры в скобках даны для варианта стен 380 мм.

Привязан:

Инв. №

					Т.П. 294-3-38.85		АС
Н. контр.	Букарина			5.85	Блок плавательного бассейна (стены кирпичные) для детских ясель-сада на 240 мест.	Стадия	Лист	Листов
Нач. МТП	Берлинская			5.85		Р	4	
Гип	Шелевилр			5.85				
Гап	Белоусов			5.85	План этажа. Вариант отдельного входа в бассейн.	Госстрой БССР БЕЛИНГИПРОСЕЛЬСТРОЙ г. Минск.		
Ст.техник	Чепрасова			5.85				
Ст. арх.	Рашевская			5.85				

1780-01 Копировала: Ахмет- Формат А2

Согласовано:
Зам. начальника
Инженер

Инв. № подл. | Подпись и дата | Взам. инв. №

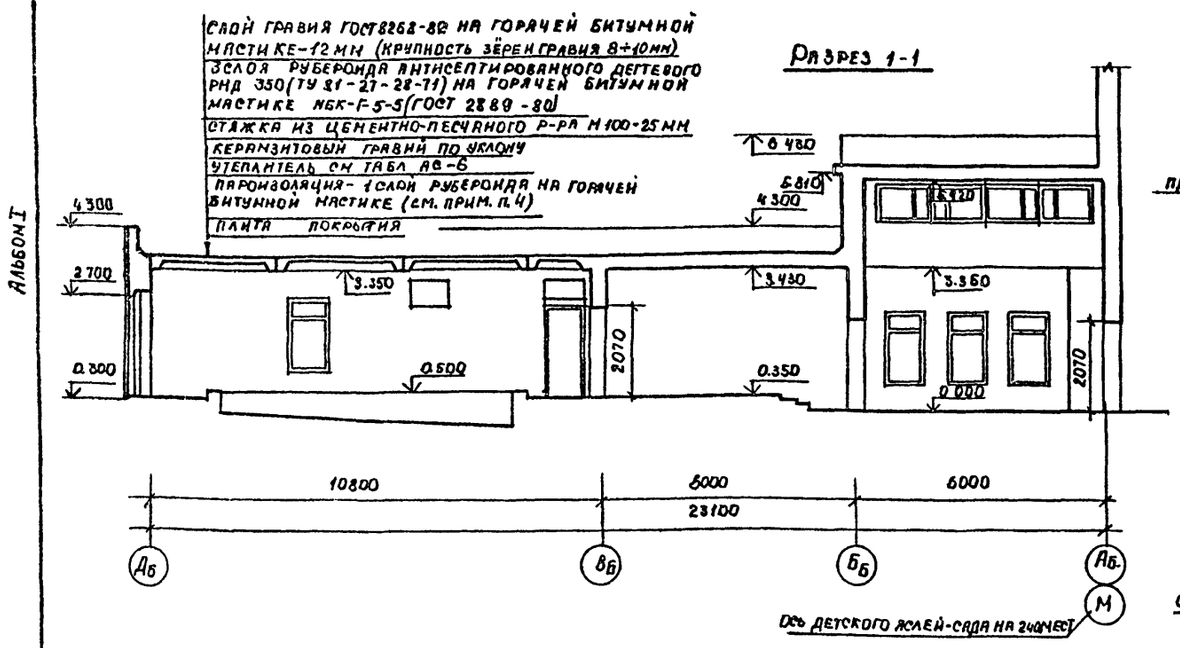

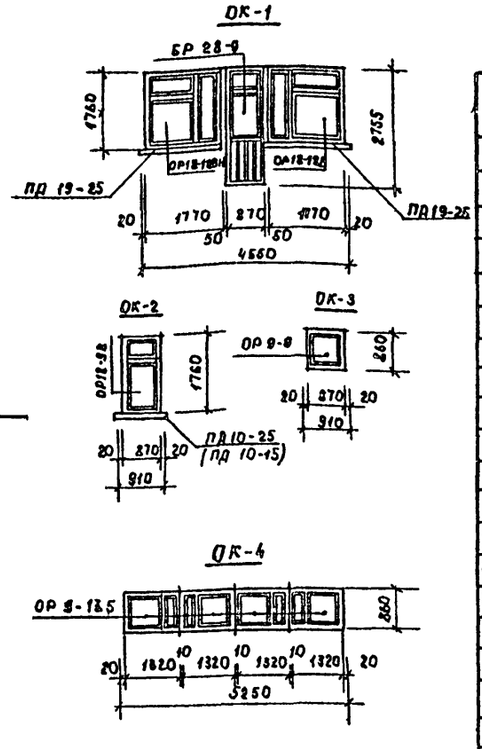

Спецификация элементов заполнения проемов

Марка, поз	Обозначение	Наименование	Кол. основн. кар.	Кол. отд. вгоп	Масса ед. кг.	Примечание
		Дверные блоки				
1	1.136-10	ДО 21-15 *	3	3		см. п.п 2.3
2	1.136-10	ДГ 21-9Л	3	3		
3	1.136-10	ДГ 21-9	3	3		
4	1.136-10	ДГ 21-8Л	2	2		
5	1.136-10	ДГ 21-8	3	3		
6	1.136-10	ДГ 21-7Л	3	3		
7	1.136-10	ДГ 21-7	3	3		
8	1.136.5-19	ДН 21-10Л	–	2		
		ОК-1	1	1		
ОР18-18В	1.236-6, вып. 1	ОР18-18В (ОСП 18-9)	1(2)	1(2)		
ОР18.18ВН	1.236-6, вып. 1	ОР18-18ВН (ОСП 18-9)	1(2)	1(2)		
БР 24-9	1.236-6, вып. 1	БР 24-9 (БСП 24-9)	1	1		см пп.3
	ГОСТ 24454-80Е	Брусок 40×100 ℓ=1800	2	2		
	ГОСТ 8242-75	Наличник тип 1Б ℓ=3600	2	2		
	ГОСТ 17280-79	ПД 19-25	2	2		
		ОК-2	4	4		
ОР 18-9В	1.236-6, вып. 1	ОР18-9В (ОСП 18-9)	1	1		
ПД 10-25	ГОСТ 17280-79	ПД10-25	1	1		
ПД 10-15	ГОСТ 17280-79	ПД 10-15	1	1		вар стен δ=380
		ОК-9	9	9		
ОР 12-9	1.236-6, вып 1	ОР 9-9 (ОСП 9-9)	1	1		
		ОК-4	2	2		
ОР 9-13.5	1.236-6, вып. 1	ОР9-13.5 (ОСП 9-13.5)	4	4		
БР 24-9	1.236-6, вып. 1	ОК-5 БР24-9 (БСП 24-9)	1	–		

1 Данный лист смотреть с листом АС-4

2 На остекленных дверях установить деревянные защитные решетки на высоту 1.3 м. от пола из деревянных брусков 20×20 с шагом 100 мм. Деревянные решетки окрасить масляной краской в тон дверей за 2 раза.

3. В скобках даны марки и количество окон и балконных дверей со стеклопакетами ГОСТ 24700-81.

4. Пароизоляция устраивается в помещениях между осями Дб-Бб.

Н. контр.	Бухарина		5.9.85
Нач. МТЭП	Беганская		5.9.85
ГИП	Щелевиля		5.9.85
ГАП	Белоусов		5.9.85
Гл. конст.	Чернецкий		5.9.85
Рук. гр	Тоневицкая		5.9.85
Арх	Ткаченко		5.9.85

Т.П. 294-3-38.85 АС

Блок плавательного бассейна (стены кирпичные) для детских яслей сада на 240 мест

Стадия	Лист	Листов
Р	5	

Разрез 1-1, 2-2. Спецификация элементов заложения проемов ВР-1, ВР-2, ВР-3.

Госстрой БССР Белнингипросельстрой г. Минск

Привязан

Инв. №

Инв № подл. | Подпись и дата | Взам. инв №

1780-01

Копировала: Маев-

Формат А2

Альбом I

План крыши

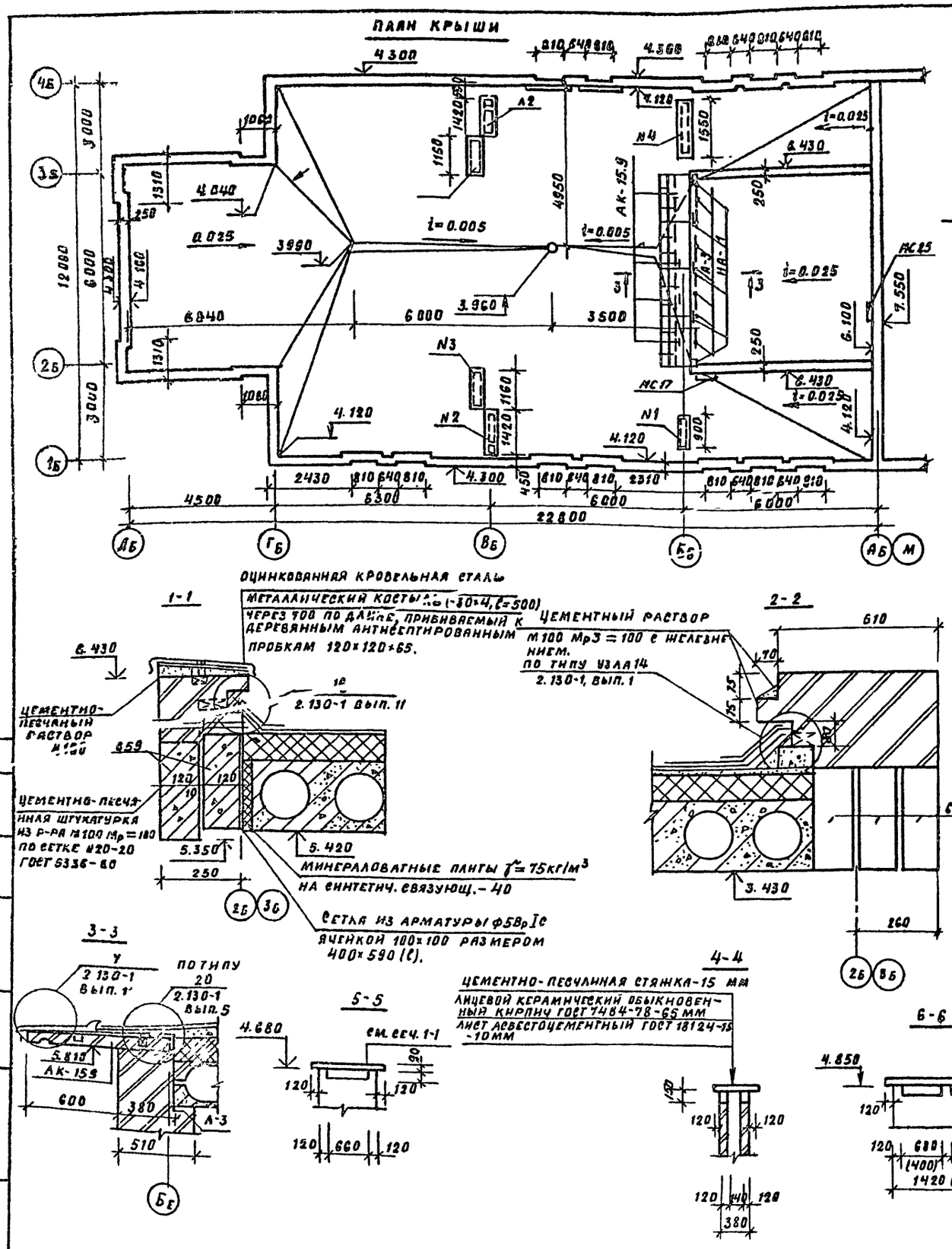

Анкер А-3

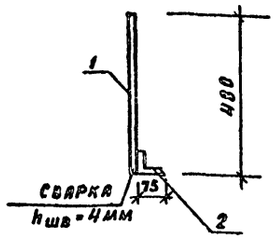

Накладная деталь НД-1

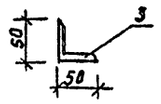

Вентшахта N1

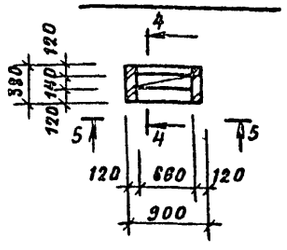

Вентшахта N2

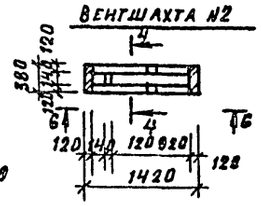

Вентшахта N3 (N4)

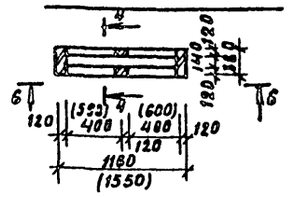

Спецификация к плану крыши

Марка, поз.	Обозначение	Наименование	Кол.	Масса ед., кг	Примечание
		Сборочные единицы			
АК-15.9	1.138-3, вып 1.	Плита карнизная АК-15.9	4	276	
КБ-50×50×7	ГОСТ 17608-81	Плита тротуарная			
		КБ 50×50×7	12	30	
	ГОСТ 18124-75*	Плоские асбестоцементн.			
		листы, δ=10	3.80		м²
		Металлические элементы			
А3	АС-6	Анкер А3	9	3.16	
НД-1	АС-6	Накладная деталь НД-1	5	0.38	
МС17	ИП-03-03 а.71-64	Стремянка МС-17	1	17.7	
МС25	ИП-03-03 а.71-64	Стремянка МС25	1	27.48	

Таблица толщин утеплителя

N N п/п	Наименование	Объемная масса кг/м³	Толщина в мм			
			Пустотн. плиты		Ребристые плиты	
			t=-21°	t=-26°	t=-21°	t=-26°
1	Газосиликат	400	19	23	25	29
2	Керамзитовый гравий	500	22	26	29	83

Спецификация на металлические элементы крыши

Формат	Зона	Поз.	Обозначение	Наименование	Кол.	Примечание
			АС-6	Анкер А3	9	3.16
64		1		ф16АII, ГОСТ 5791-82, ℓ=480	1	0,76
64		2		45×50×5, ГОСТ 8510-82, ℓ=500	1	2.40
			АС-6	Накладная деталь НД-1	5	0.38
64		3		L 50×5, ГОСТ 8500-82, ℓ=100	1	0,38

1. Местоположение сечений 1-1, 2-2 см. лист АС-7.

Согласовано: Гл. спец. ОВ Кукарекс

Инв. № подл. | Подпись и дата | Взам. инв. №

Н. контр.	Бухарина		4.11.85
Нач. МТЗП	Беганская		5.9.85
ГИП	Шелевная		5.9.85
Гл. констр.	Чернецкий		5.9.85
Рук. гр.	Колушева		5.9.85
Ст. техн.	Жаголкина		5.9.85

Т. п. 294-3-38 85 АС

Блок плавательного бассейна (стены кирпичные) для детских яслей-сада на 240 мест

План крыши вентшахты 1-4 сечения 1-1÷6-6. Таблица толщин утеплителя.

Стадия	Лист	Листов
Р	6	

Госстрой БССР Белнингипросельстрой г. Минск.

Привязан:

Инв. №

Копир. Гос 1780-01 формат А2.

Альбом I

Схема расположения элементов покрытия

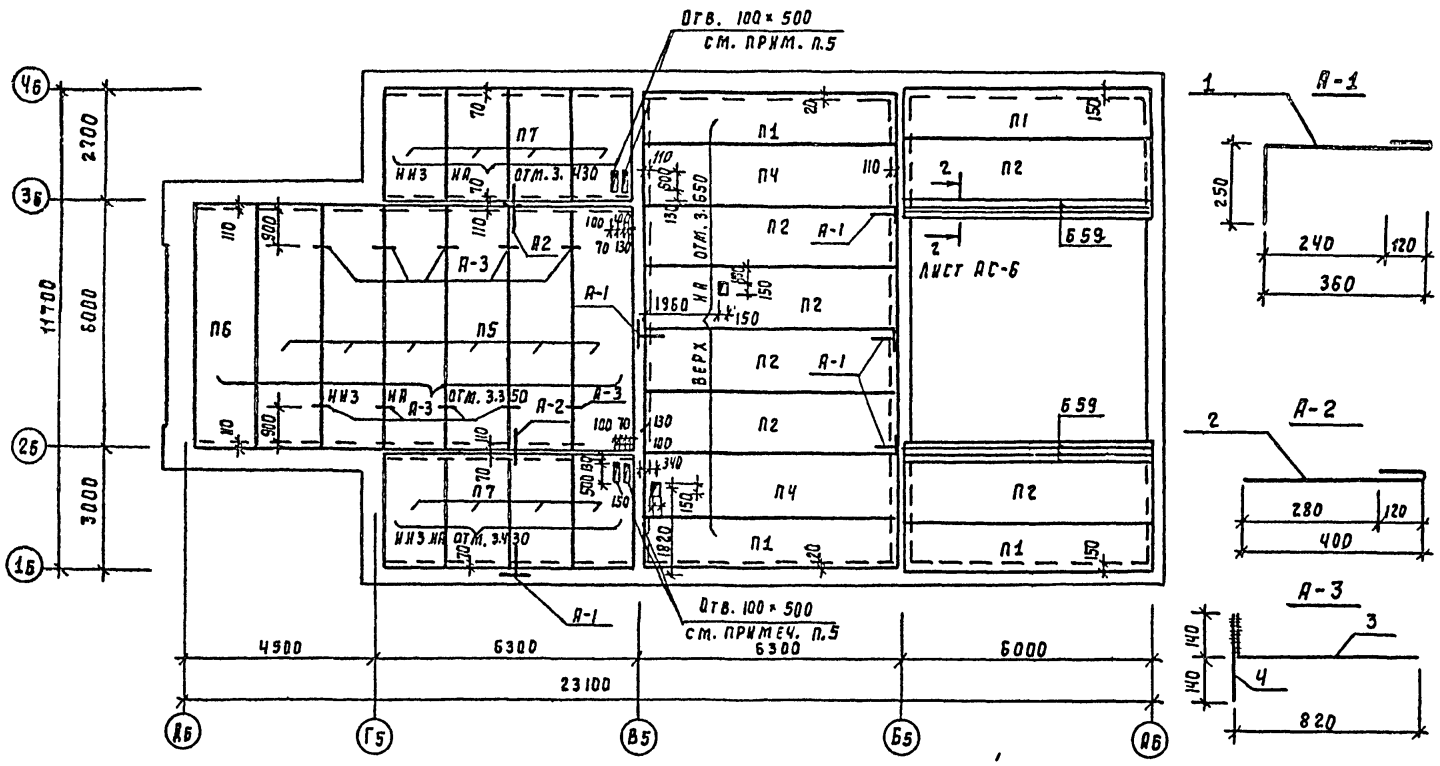

Спецификация к схеме элементов покрытия

Марка, поз.	Обозначение	Наименование	Кол.	Масса, ед. кг.	Примечание
		Н б плиты перекрытия			
П1	1.141-1 вып. 63	ПК 60.12 - 8 АТ VT	4	2100	
П2	1.141-1 вып. 63	ПК 60.15 - 8 АТ VT	6	2800	
П3	1.141-1 вып. 14	ПК 10 - 60.15	4	2100	
П4	1.141-1 вып. 63	ПК 60.15 - 6 АТ VT	2	2800	
П5	1.465-7 вып. 3	ПА III В / 1.5×6 - 2	6	1500	
П6	1.465-7 вып. 3	ПА III В / 1.5×6 - 3	1	1500	
П7	1.141-1 вып. 60	ПК 27.15 - 6 Т	8	1290	
Б59	1.138-10 вып. 4	Перемычка 1ПР8-59.12.29	10	520	

Спецификация металлических элементов

Формат	Зона	Поз.	Обозначение	Наименование	Кол.	Примечание
А2			АС-7	Анкер А-1	6	
Б4		1		Ф10 А I, ГОСТ 5781-82, е=730	1	0.45
А2			АС-7	Анкер А-2	2	
Б4		2		Ф10 А I, ГОСТ 5781-82, е=520	1	0.32
А2			АС-7	Анкер А-3	10	
Б4		3		Ф10 А I, ГОСТ 5781-82, е=960	1	0.59
Б4		4		Ф10 А I, ГОСТ 5781-82, е=280	1	0.17

1. Укладку панелей производить на цементно-песчаном растворе М50, уложенном на поверхность, очищенную от строительного мусора и пыли.
2. После укладки панелей покрытия швы между ними должны быть тщательно заполнены раствором М100 или бетоном марки не ниже марки плит и панелей.
3. При монтаже панелей покрытия следить за тем, чтобы опирание на полки прогонов, прогоны и кирпичные стены производить на величину, не менее указанной в рабочих чертежах этих плит и панелей.
4. После устройства анкеров защитить их слоем цементно-песчаного раствора М100 толщиной 20 мм.
5. Отверстия Ф до 150 мм для пропуска сантехнических и электротехнических коммуникаций просверливать в пределах пустот, не затрагивая несущих ребер панелей.

Схема расположения элементов покрытия фонаря

Лист АС-6

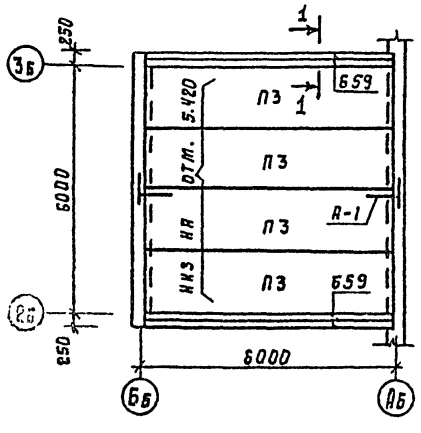

Экспликация отверстий

Тип отв.	Размеры, мм В	Размеры, мм Н	Отм низа м	Назначение
1	200	200	3.150	ВК
2	500	400	0.350	ВК
3	200	200	2.700	ВК
4	600	500	0.650	ОВ
5	505	1855	0.650	ОВ
6	500	300	3.050	ВК
7	520	520	2.180	ОВ
8	780	390	2.740	ОВ
9	760	520	2.610	ОВ
10	840	840	1.230	ВК
11	150	150	0.470	Отопление
12	400	400	-1.650	ВК
13	300	300	-0.300	ВК
14	600	300	-0.500	ВК
15	150	150	0.100	ВК
16	90	90	0.470	Отв. в нише ПАК.
17	380	270	-0.250	Ниша ПАК б=250
18	300	400	-0.210	ОВ
19	300	150	0.470	Отопление
20	300	400	-0.560	То же
21	630	300	-0.460	"
22	1000	600	-0.700	"

Т.п. 294-3-38 85 АС

Н. контр.	Бухарина		
Нач. МТЭП	Беганская		
ГИП	Шелевная		
Гл. констр.	Чернецкий		
Рук. гр.	Колышева		

Блок плавательного бассейна (стены кирпичные) для детских яслей-сада на 240 мест.

Стадия	Лист	Листов
Р	7	

Схемы расположения элементов покрытия и покрытия фонаря

Госстрой БССР Белинигипросельстрой г. Минск

Привязан

Инв. №

Копировала: Бауэ 1780-01 Формат А2

Согласовано

Гл. спец. В.К. Горелик

Гл. спец. СУ Бражник

Инв. № подл. | Подпись и дата | Взам. инв. №

Альбом I

Ведомость перемычек

Марка, поз.	Схема сечения
Пр1 шт. 3	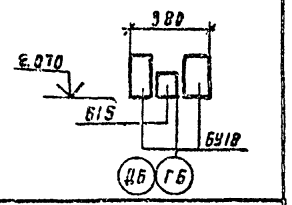
Пр2 шт. 4	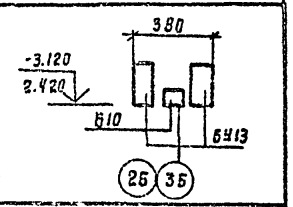
Пр3 шт. 2	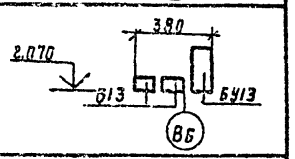
Пр4 шт. 1	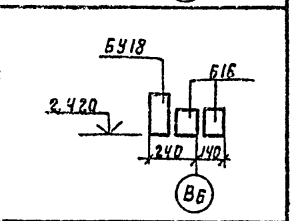
Пр5 шт. 2	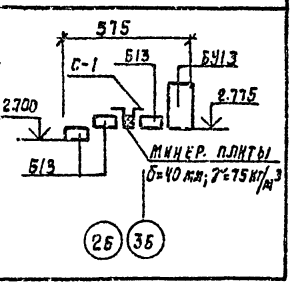

Марка, поз.	Схема сечения
Пр6 шт. 2	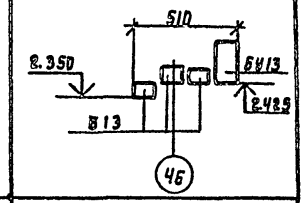
Пр6а шт. 2	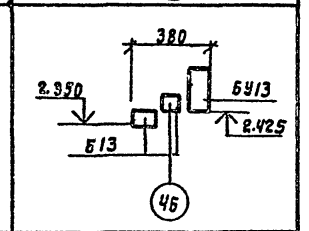
Пр7 шт. 1	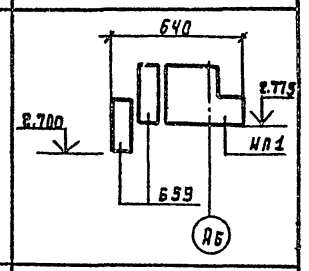
Пр8а шт. 10	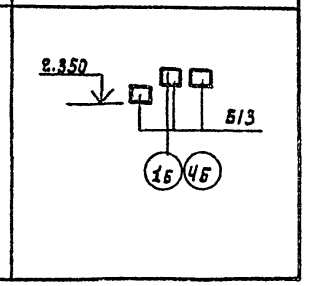

Пр.8 шт. 10	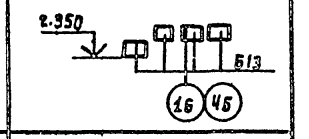
Пр9 шт. 2 (шт. 2)	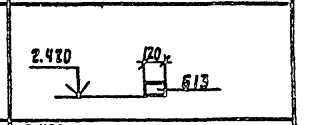
Пр.10 шт. 6	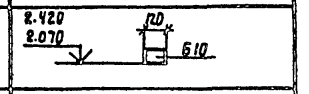
Пр.11 шт. 1	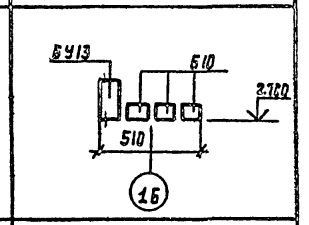
Пр.11а шт. 1	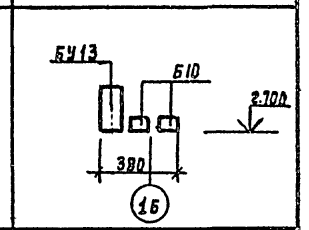
Пр.12 шт. 2	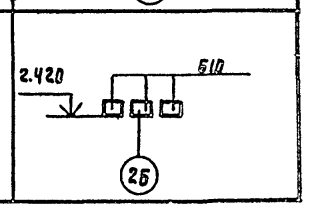

Спецификация к ведомости перемычек надземной части

Марка, поз.	Обозначение	Наименование	Кол при вар 1;5	2;5	3;7	4;8	Масса ед. кг.	Примечание
НА-1	КЭ-01-58 вып. 2	Перемычка БП7-1	1	1	1	1	1100	
Б59	1.138-10 вып. 4	1ПР8-59.12.29	2	2	2	2	385	
БУ13	1.138-10 вып. 1	1ПР38-12.12.22У	15	15	15	15	75	
Б13	1.138-10 вып. 1	1ПР1-12.12.6	58(59)	46(47)	58(59)	46(47)	25	См. пр.п2
Б16	1.138-10 вып. 1	1ПР2-16.12.14	2	2	2	2	75	
БУ18	1.138-10 вып. 1	1ПР38-18.12.22У	7	7	7	7	125	
Б15	1.138-10 вып. 1	1ПР2-15.12.14	3	3	3	3	75	
Б10	1.138-10 вып. 1	1ПР1-10.12.6	19	18	19	18	25	
С-1	ГОСТ 5336-80	Сетка 20-2.0-0-ГОСТ5336-80						
		$F = 0.6\ м^2$	2	2	2	2	2.65	

1. Данный лист см. совместно с листом АС-4.
2. В спецификации в скобках дано количество для варианта отдельного входа в бассейн.
3. Проемы ПР6, ПР11, ПР8, для вариантов 1,3,5,7, ПР6а, ПР11а, ПР8а, для вариантов 2,4,6,8.

Н. контр.	Бухарина		2.12.85	Т.п. 294-3-38.85 АС
Нач. МТЭП	Беганская		5.9.85	Блок плавательного бассейна (стены кирпичные) для детских яслей-сада на 240 мест.
ГИП	Шелевная		5.9.85	Стадия: Р; Лист: 8; Листов:
Гл. констр.	Чернецкий		5.9.85	
Рук. гр.	Колушева		5.9.85	Ведомость перемычек

Госстрой БССР Белнингипросельстрой г. Минск

Привязан

Инв. №

Инв. № подл. | Подпись и дата | Взам. инв. №

Копировала: Борл 1780-01 формат А2

Альбом I

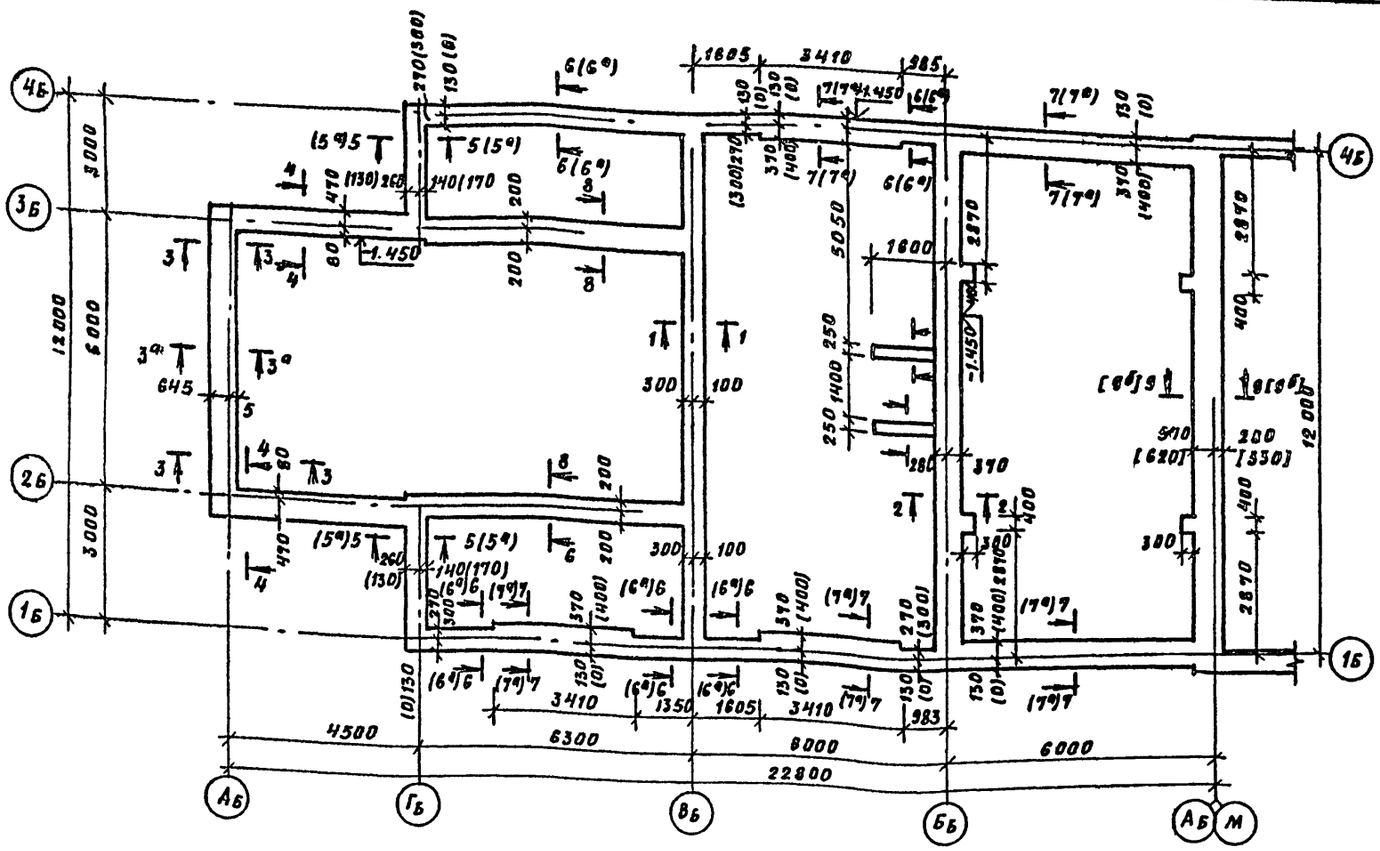

Схема расчетных нагрузок на отм. -0.250 (тс/п м)

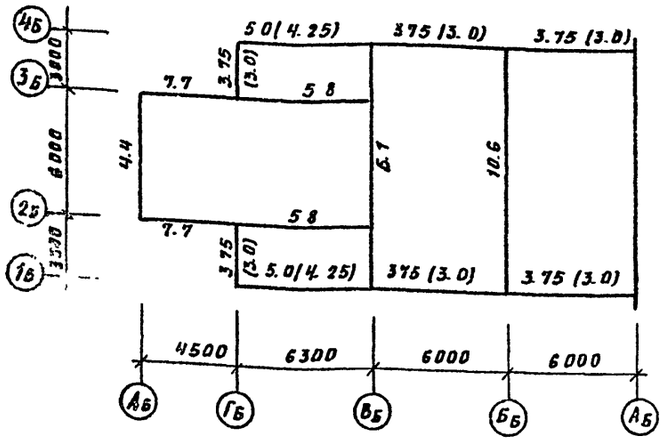

1. За условную отметку 0.000 принята отметка чистого пола первого этажа, что соответствует абсолютной отметке.

2. Фундаменты разработаны для основания с залегающими по всей площади здания непучинистыми, непросадочными со следующими расчетными характеристиками: расчетный угол внутреннего трения $\varphi_н = 0.59$ рад или 34^0. расчетное удельное сцепление $C^н = 2$ кПа (0.02 кгс/см^2), плотность грунта $\gamma = 1.8$ т/м^3; коэффициент безопасности по грунту $K_г = 1$.

При привязке проекта фундаменты должны быть переработаны с учетом местных геологических и гидрогеологических условий расчетного давления на основание глубины промерзания рельефа местности в соответствии со СНиП II-15-74

3. Фундаменты ленточные монолитные из бетона М 100.

4. Горизонтальную гидроизоляцию наружных и внутренних стен на отм. -0.270; -0,080 и 0.280 выполнять из 2х слоев гидроизола (ГОСТ 7415-74*) на битумной мастике (ГОСТ 2889-80) или из 2-х слоев толя ТГМ-350 (ГОСТ 10999-76*) на дегтевой мастике (ГОСТ 3580-67) Слои гидроизоляционного материала склеиваются мастикой между собой на выровненной цементным раствором поверхностью основания, руководствуясь СН 301-65* п 1.10 и СНиП III-20-74 пп 4.14 ÷ 4.16.

5. Вертикальную гидроизоляцию стен со стороны грунта выполнять из нефтяных битумов марок БН-III и БИ-IV или мастик с нанесением их на изолируемую поверхность в два слоя толщиной не менее 3 мм.

6. Сечения фундаментов см. лист АС-10.

7 Размеры фундаментов на плане и величины нагрузок на схеме по осям 1Б; 4Б; Гв без скобок относятся к варианту наружных стен толщиной 510мм в круглых скобках – к варианту наружных стен толщиной 380мм, в квадратных скобках – к варианту блокировки с детсадом с чердаком. Размеры фундаментов и нагрузки по остальным осям одинаковы для всех вариантов.

8 Сечения 11-11; 12-12 относятся к варианту блокировки с детсадом с совмещенной крышей: $11^б$-$11^б$; $12^б$-$12^б$ с детсадом с чердачной крышей.

9. За основной принят вариант с толщиной наружных стен 510 мм

Взам. инв. № | Подпись и дата | Инв. № подл.

				Т. П. 294-3-38.85		АС
Привязан:	Н. контр.	Бухарина		Блок плавательного с ассей на (стены кирпичные) для детского сада-яслей на 240 мест	Стадия	Лист	Листов
	Нач. ОТП	Беганская			Р	9	
	ГИП	Шелевая					
	Гл. констр.	Чернецкий					
Инв. №	Рук. гр.	Колушева		План фундаментов. Схема расчетных нагрузок	Госстрой БССР Белгипромсельстрой г. Минск		

Копир. Гол 1780-01 Формат А2

Альбом I

1-1

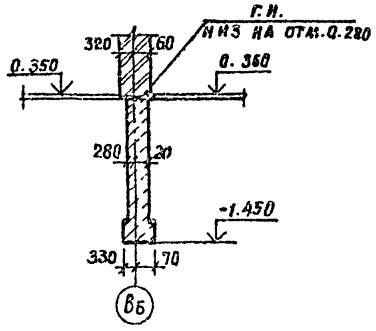

2-2

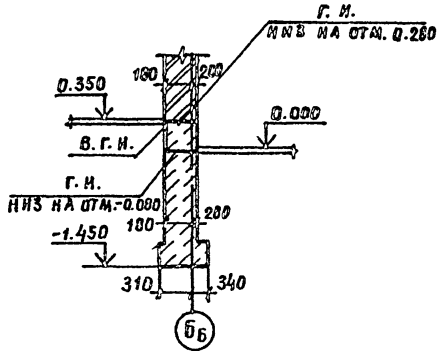

3-3

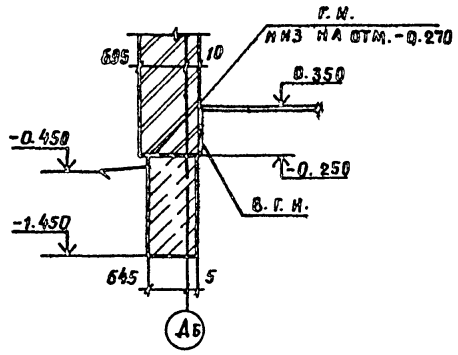

3а-3а

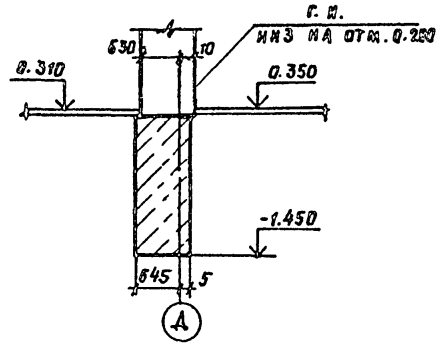

4-4

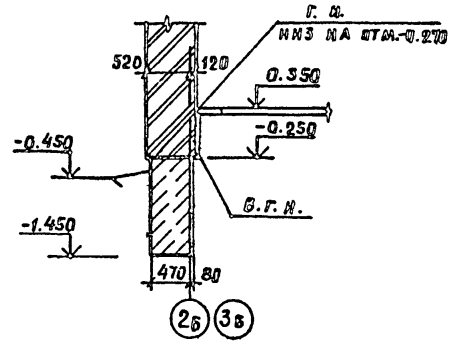

5-5 (5а-5а)

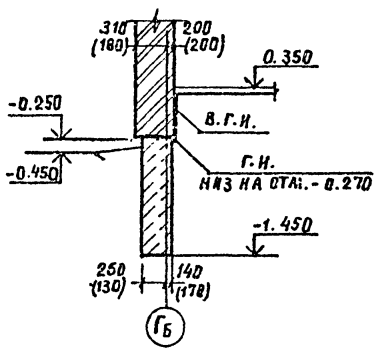

6-6 (6а-6а)

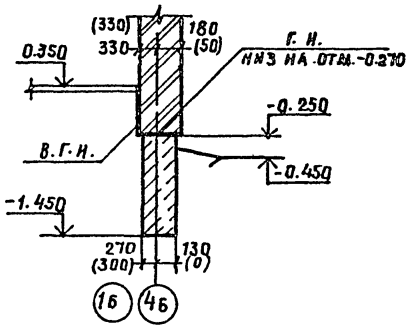

7-7

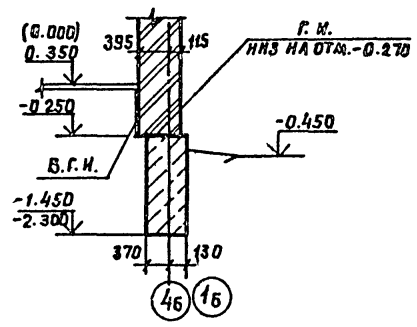

7а-7а

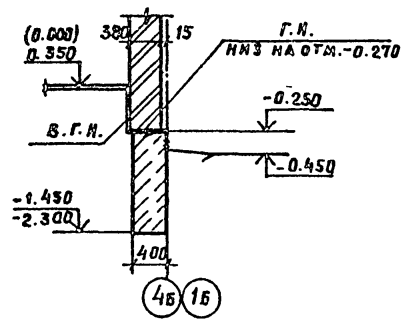

8-8

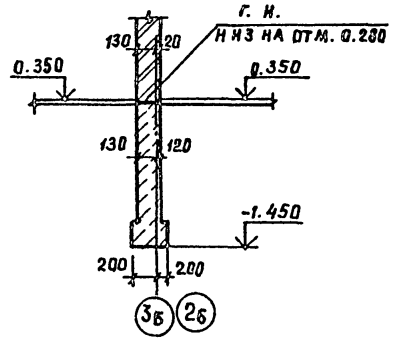

9-9 (9б-9б)

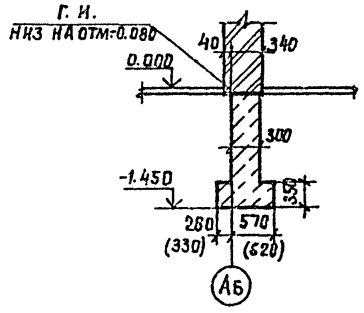

10-10

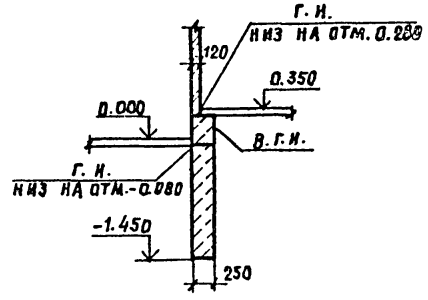

1. План фундаментов см. лист АС-9.

				Т. П. 294-3-38.85 АС			
Н. контр.	Бухарина		11.11.85				
Нач. МТЭП	Бсганская		5.9.85				
ГИП	Шелевиля		5.9.85	Банк плавательного бассейна (стены кирпичные) для детских яслей-сада на 240 мест.	Стадия	Лист	Листов
Гл. констр.	Чернецкий		5.9.85		Р	10	
Рук. гр.	Колушева		5.9.85				
Инженер.	Гадлевская		5.9.85	Сечения фундаментов 1-1 ÷ 10-10.	Госстрой БССР БЕЛНИИГИПРОСЕЛЬСТРОЙ г. Минск		

Привязан:

Инв. №

Инв. № подл. | Подпись и дата | Взам. инв. №

1780-01

Копировал: Отт

Формат А2

СХЕМА РАСПОЛОЖЕНИЯ ЭЛЕМЕНТОВ ПЕРЕКРЫТИЯ ПОДПОЛЬНЫХ КАНАЛОВ

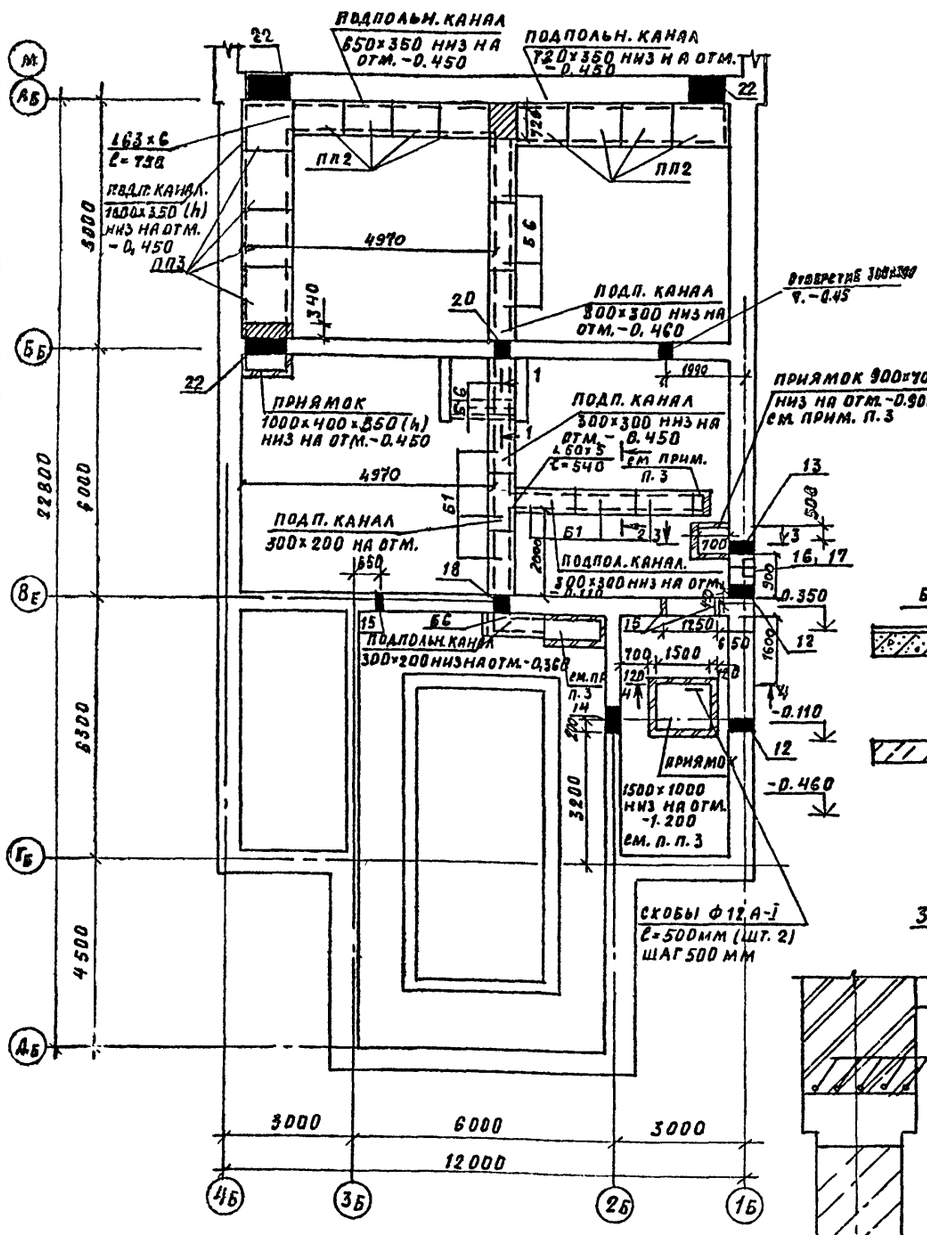

ФРАГМЕНТ СХЕМЫ РАСПОЛОЖЕНИЯ ЭЛЕМЕНТОВ ПЕРЕКРЫТИЯ ПОДПОЛЬНЫХ КАНАЛОВ ПРИ ОТДЕЛЬНОМ ВХОДЕ В БАССЕЙН

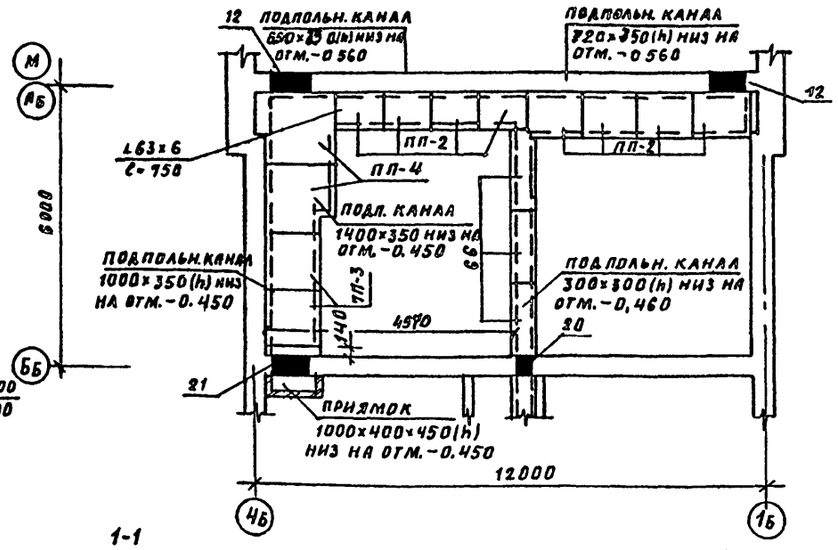

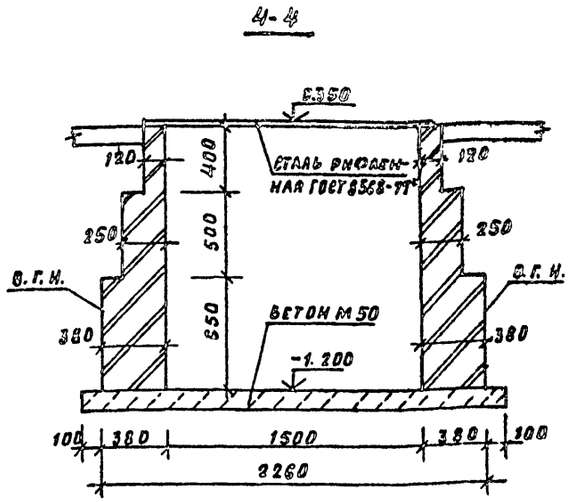

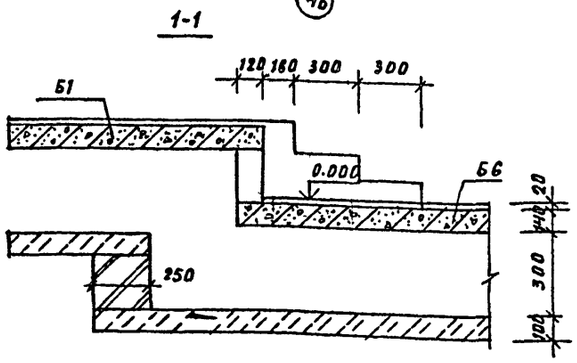

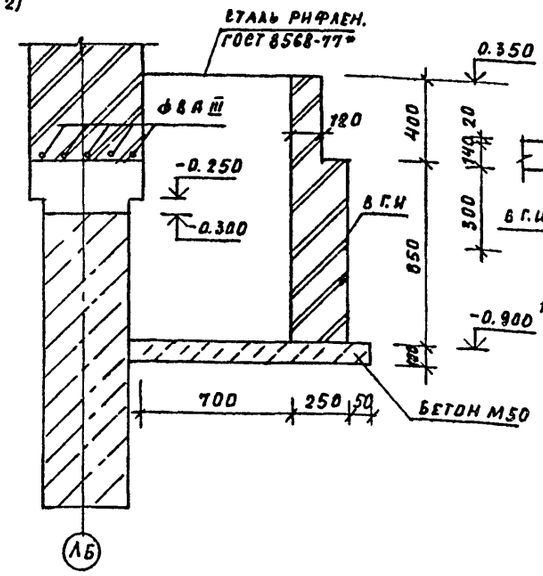

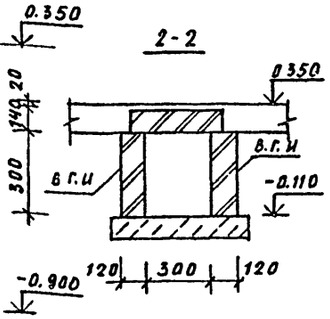

СПЕЦИФИКАЦИЯ К СХЕМЕ РАСПОЛОЖЕНИЯ ЭЛЕМЕНТОВ ПЕРЕКРЫТИЯ ПОДПОЛЬН. КАНАЛОВ

МАРКА, ПОЗ.	ОБОЗНАЧЕНИЕ	НАИМЕНОВАНИЕ	КОЛ-ВО I	КОЛ-ВО II	МАССА ЕД., КГ	ПРИМЕЧАНИЕ
ПП-2	1.243.1-4	ПЛОСКАЯ ПЛИТА ВТП8-11-9	8	8	96	
ПП-3	1.243.1-4	ПТП 8-13-13	4	2	338	
ПП-4	1.243.1-4	ПТП 8-18-14	—	2		
Б1	1.138-10 в.2	ПЕРЕМЫЧКА 2ПР5-14.51.14	6	6	250	
Б6	1.138-10 в.2	2ПР6-16.51.14	5	5	300	
		МЕТАЛЛИЧЕСКИЕ ЭЛЕМЕНТЫ				
L63×6	ГОСТ 8509-72*	УГОЛОК L68×6, ℓ=750	1	1	4,3	
L50×5	ГОСТ 8509-72*	L50×5, ℓ=540	1	1	2.04	

1. СТЕНКИ ПОДПОЛЬНЫХ КАНАЛОВ ВЫПОЛНЯТЬ ИЗ КРАСНОГО ПОЛНОТЕЛОГО КИРПИЧА (ГОСТ 530-80) М75 НА РАСТВОРЕ М25.
2. ДНО ПОДПОЛЬНЫХ КАНАЛОВ ВЫПОЛНЯТЬ ИЗ БЕТОНА М50 ПО ПРЕДВАРИТЕЛЬНО УПЛОТНЕННОМУ ГРУНТУ.
3. ПРИЯМКИ ПЕРЕКРЫВАТЬ РИФЛЕННОЙ СТАЛЬЮ (ГОСТ 8568-77*) С ТОЛЩИНОЙ ОСНОВАНИЯ ЛИСТА 3 ММ (ТЕОРЕТИЧЕСКАЯ МАССА 1 М² ЛИСТА-25,6 КГ).
4. НАД ОТВЕРСТИЯМИ В СТЕНАХ ПОДЗЕМНОЙ ЧАСТИ УЛОЖИТЬ АРМАТУРУ 3 ФА III ДЛИННОЙ НА 30 СМ БОЛЕЕ ШИРИНЫ ОТВЕРСТИЯ.
5. МОНОЛИТНЫЕ УЧАСТКИ ПЕРЕКРЫТИЯ ПОДПОЛЬНЫХ КАНАЛОВ ВЫПОЛНЯТЬ ИЗ БЕТОНА М200 ТОЛЩИНОЙ 80 ММ, АРМАТУРА Ф4 В I С ШАГОМ 150 ММ В ОБОИХ НАПРАВЛЕНИЯХ.
6. В СПЕЦИФИКАЦИИ В ГРАФЕ II ДАНО КОЛИЧЕСТВО ДЛЯ ВАРИАНТА ОТДЕЛЬНОГО ВХОДА.

Н. КОНТР.	БУХАРИНА		12.10.85
НАЧ. МТЭП	БЕГАНСКАЯ		5.9.85
ГИП	ШЕЛЕВНАЯ		5.9.85
ГЛ. КОНСТР.	ЧЕРНЕЦКИЙ		5.9.85
РУК. ГР.	КОЛУШЕВА		5.9.85
ИНЖ.	ГАДЛЕВСКАЯ		5.9.85
ИНЖ.	МОИСЕНЯ		5.9.85

Т.П. 294-3-38.85 АС

БЛОК ПЛАВАТЕЛЬНОГО БАССЕЙНА (СТЕНЫ КИРПИЧНЫЕ) ДЛЯ ДЕТСКИХ ЯСЛЕЙ-САДОВ НА 240 МЕСТ.

СТАДИЯ	ЛИСТ	ЛИСТОВ
Р	11	

СХЕМА РАСПОЛОЖЕНИЯ ЭЛЕМЕНТОВ ПЕРЕКРЫТИЯ ПОДПОЛЬНЫХ КАНАЛОВ. СЕЧЕНИЯ 1÷1 - 4÷4

ГОССТРОЙ БССР БЕЛНИИГУПРОСЕЛЬСТРОЙ г. МИНСК

ПРИВЯЗАН:

ИНВ. №

СОГЛАСОВАНО:

ГЛ. СПЕЦ. ВК ГОРЕЛИК

ИНВ. № ПОДЛ. | ПОДПИСЬ И ДАТА | ВЗАМ. ИНВ. №

АЛЬБОМ

КОПИР. Гос 1780-01 ФОРМАТ А2

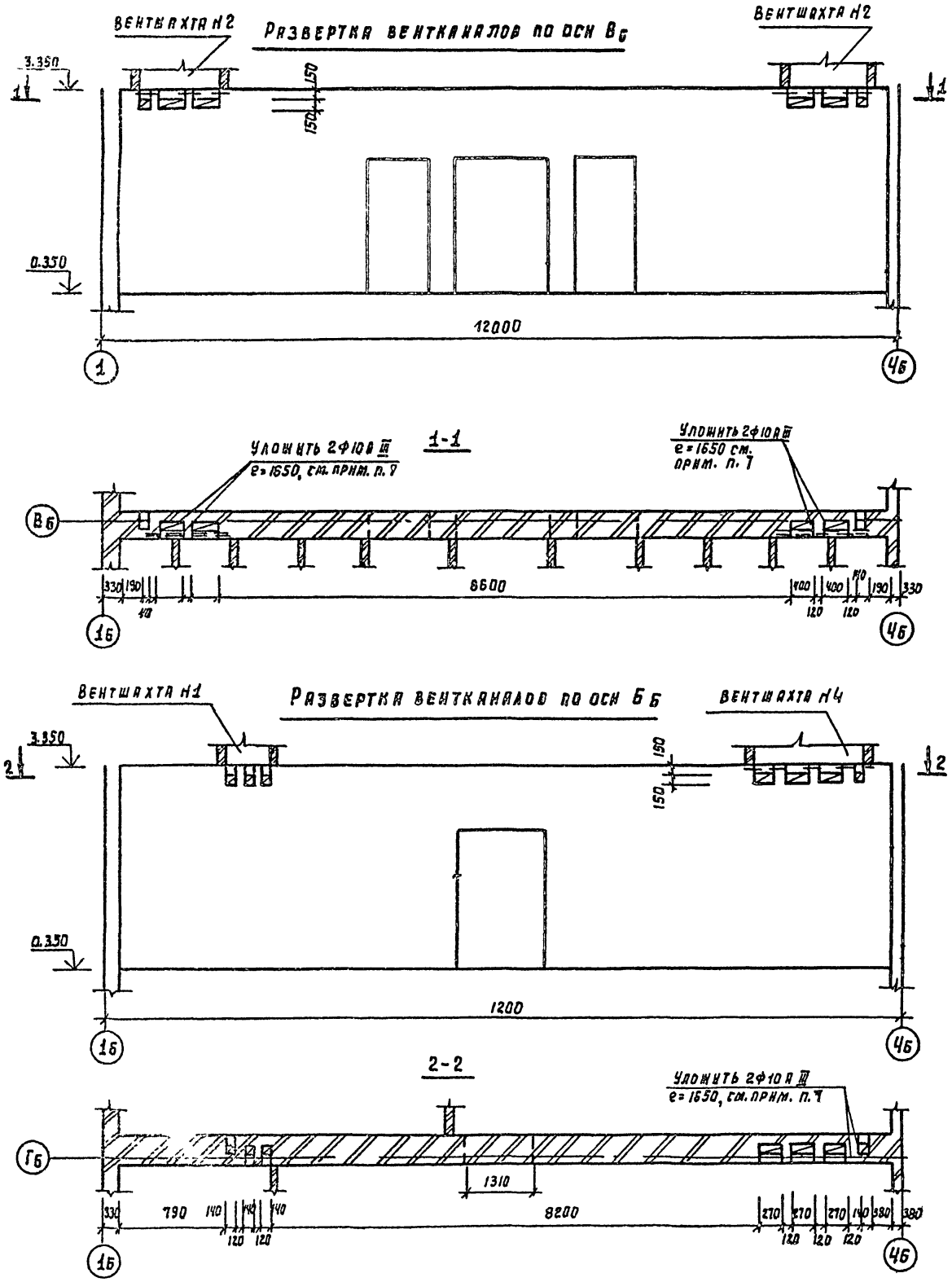

Указания к плану

1. Отметка пола первого этажа соответствует абсолютной отметке.

2. Наружные стены по осям Бы 4б, 1б из керамического рядового пустотелого кирпича (ГОСТ 530-80) м 75, МРЗ = 25 на сложном растворе м 25 с облицовкой лицевым пустотелым кирпичом (ГОСТ 7484-78) γ = 1400 кг/м³, а по осям А6, 2б, 3б - керамического рядового полнотелого обыкновенного кирпича (ГОСТ 530-80) м 75, МРЗ = 35 на тяжелом цементном растворе м 25 с облицовкой лицевым полнотелым кирпичом.

3. Внутренние стены выполнять из керамического рядового полнотелого обыкновенного кирпича (ГОСТ 530-80) на растворе м 50.

4. Парапеты, цоколь, а также выступающие элементы фасадов, подвергающиеся сильному увлажнению, выполнять из обыкновенного керамического кирпича м 75 на цементном растворе м 25 МРЗ = 35.

5. Внутренние стены выполнять из такого же кирпича

6. Кирпичные перегородки толщиной 12 см. выполнять не армированным из обыкновенного керамического кирпича, кирпичные перегородки толщиной 63 см. армируются сеткой из арматуры ф 5 вр I через 3 ряда кладки по высоте с ячейкой 60×200 мм, гипсобетонные перегородки толщиной 80 мм - из мелкоразмерных гипсовых литых плит.

7. В указанных местах уложить арматуру 2ф10А III, e = 1650 в слое бетона м 200 толщиной 70 мм, защитный слой снизу 10 мм.

8. При устройстве вентиляционных каналов в кирпичной кладке руководствоваться серией 2.130-1 вып. 1 „Детали стен и перегородок жилых помещений" Кирпичные стены сплошной кладки.

9. Данный лист см. совместно с листами АС-4, АС-6.

Альбом I

Согласовано

Гл. спец. ОВ	Кукарекo	
Взам. инв. №		
Подпись и дата		
Инв. № подл.		

Привязки

Инв. №

Н. контр.	Бухарина		12.12.85
Нач. МТЭП	Беганская		5.9.85
ГИП	Шелевиля		5.9.85
Гл. констр.	Чернецкий		5.9.85
Рук. гр.	Колушева		5.9.85
Техник	Гадлевская		5.9.85

Т.П. 294-3-38.85 АС

Блок плавательного бассейна (стены кирпичные) для детских яслей-сада на 240 мест.

Стадия	Лист	Листов
Р	12	

Развертки вентканалов по осям Вб, Бб.

Госстрой БССР Белинингипросельстрой г. Минск

Копировала: Бор 1780-01 Формат А2

Альбом I

План полов бассейна

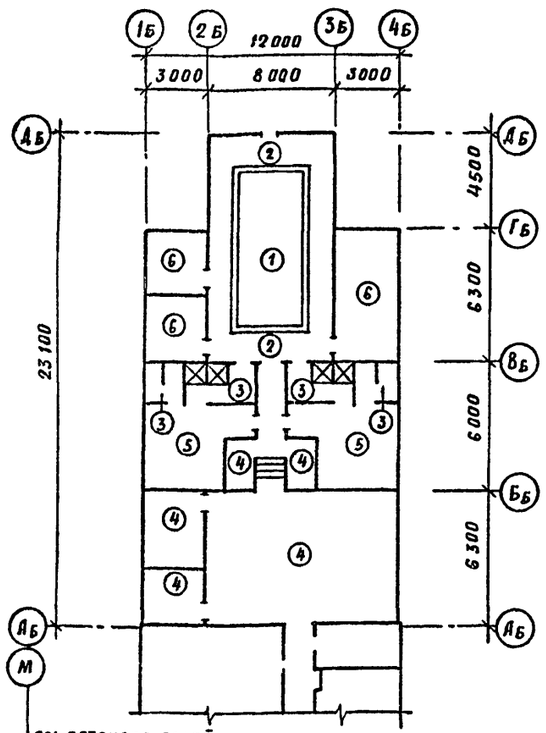

План пола вариант отдельного входа в бассейн.

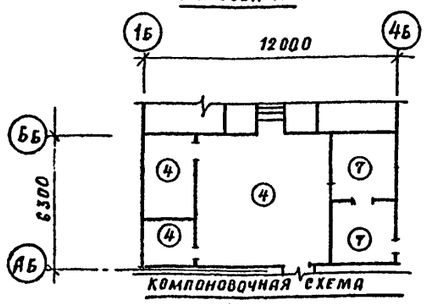

Компоновочная схема

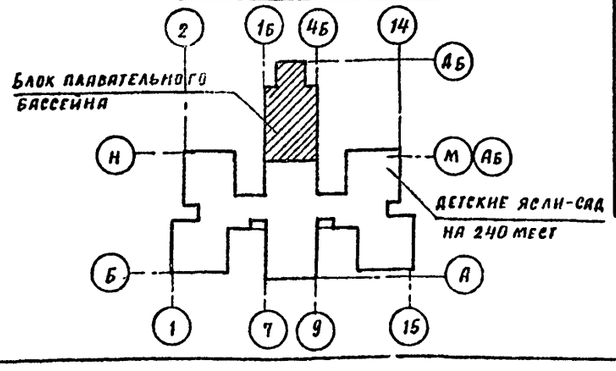

Вид А-А

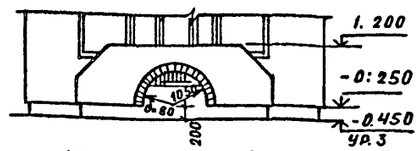

Крыльцо тип 1

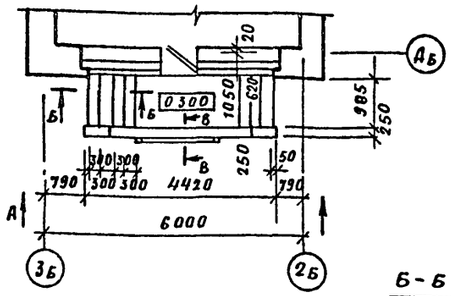

8-8

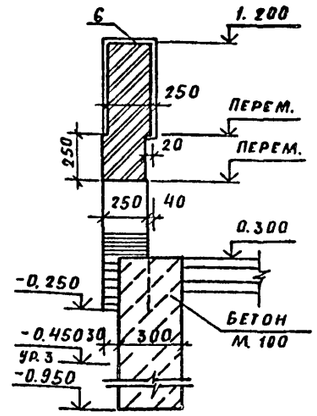

Б-Б

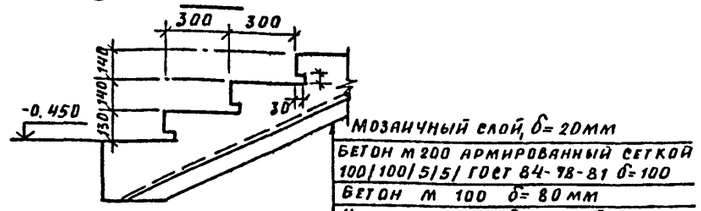

Экспликация полов

Наименование или номер помещения по проекту	Тип пола по проекту	Схема пола или номер узла по серии	Элементы пола и их толщина	Площадь пола м²
Пол ванны бассейна	1	см. л. АС-14	Покрытие-плитка керамическая с рифленой поверхностью	21.0
1. Обходные дорожки	2	см. л. АС-14	Покрытие-плитка керамическая по ГОСТ 6787-80 с рифленой поверхностью	33.12
13, 14	3	250	Покрытие-плитка керамическая по ГОСТ 6787-80	17.72
5; 6; 8; 9 (11, 5, 6)	4	193	Покрытие- доски ГОСТ 8242-75 δ= 37 мм	76.74 (155.49)
4.15	5	2.33	Покрытие-линолеум поливинилхлоридный на тканевой основе ГОСТ 7257-77, 2мм.	36.82
2.7, 3	6	245	Покрытие- бетон м 200- 20мм	29.5
(12; 10)	7	243	Покрытие- бетон мозаичного состава М 200 20 мм	(14.35)

Спецификация элементов на крыльца.

Марка, поз.	Обозначение	Наименование	Кол.	Масса ед. кг.	Примечание
		Крыльца тип 1.			
	ГОСТ 8478-81	Сетка 100/100/5/5, м²	4.65		
		Бетон м 200, м³	0.37		
		Бетон м 100, м³	1.7		

Ведомость отделки помещений площадь в м²

Наименование или номер помещения	Потолок: площадь	Потолок: вид отделки	Стены или перегородки: площадь	Стены или перегородки: вид отделки	Низ стен или перегородок (панель): площадь	Низ стен или перегородок (панель): вид отделки	Низ стен или перегородок (панель): высота, мм	Примечание
1	60.48	Клеевая побелка	73.13	Плитка керамическая				
Стенки ванны бассейна			21.76	Плитка керамическая				см. АС-11
4; 15	36.82	Известковая побелка	106.28	Штукатурка масляная покраска				*) см. примеч. п 4
5; 6; 8 (10; 11) (12, 5, 6)	64.40 (62.49)	Клеевая побелка	130.59 (150,97)	Улучшенная штукатурка окраска клеевой краской				*) см. примеч. п 4
2; 3; 7; 9	35.26	Известковая побелка	148.76	Штукатурка, известковая побелка				*) см. примеч. п 4
14	5.72	То же	29.67	Штукатурка клеевая покраска	25.2	Облицовка керамическ. плиткой	1500	Швы между плитками 5мм
13	11.4		65.96	Облицовка керамической плиткой				

*) Внутренние поверхности наружных стен всех помещений, кроме зала с ванной, оштукатуриваются гипсоперлитовым раствором.

1. Данный лист смотреть с листом АС-4.
2. Номера помещений и площади, обозначение в скобках, приняты для варианта отдельного входа в бассейн.
3. Полы устраивать только после прокладки всех инженерно-технических коммуникаций.
4. Указания о толщине гипсоперлитовой штукатурки, смотреть на листе АС-1.

Привязан:

Инв. №

Инв. № подл. | Подпись и дата | Взам. инв. №

				т.п. 294-3-38.85	АС
Н. контр.	Бухарина		5.85		
Нач. МТЭП	Беганская		5.85		
ГИП	Шелевая		5.85	Блок плавательного бассейна (стены кирпичные) для детских яслей-сада на 240 мест.	Стадия: Р; Лист: 13; Листов:
ГАП	Белоусов		5.85		
Гл. констр.	Чернецкий		5.85		
Рук. гр.	Тоневицкая		5.85	План полов бассейна, экспликация полов, ведомость отделки помещений, крыльцо тип 1.	Госстрой БССР Белниигипросельстрой г. Минск
Арх.	Ткаченко		5.85		

1780-01 копир. Гаг

Формат А2

Альбом I

План общего вида ванны бассейна

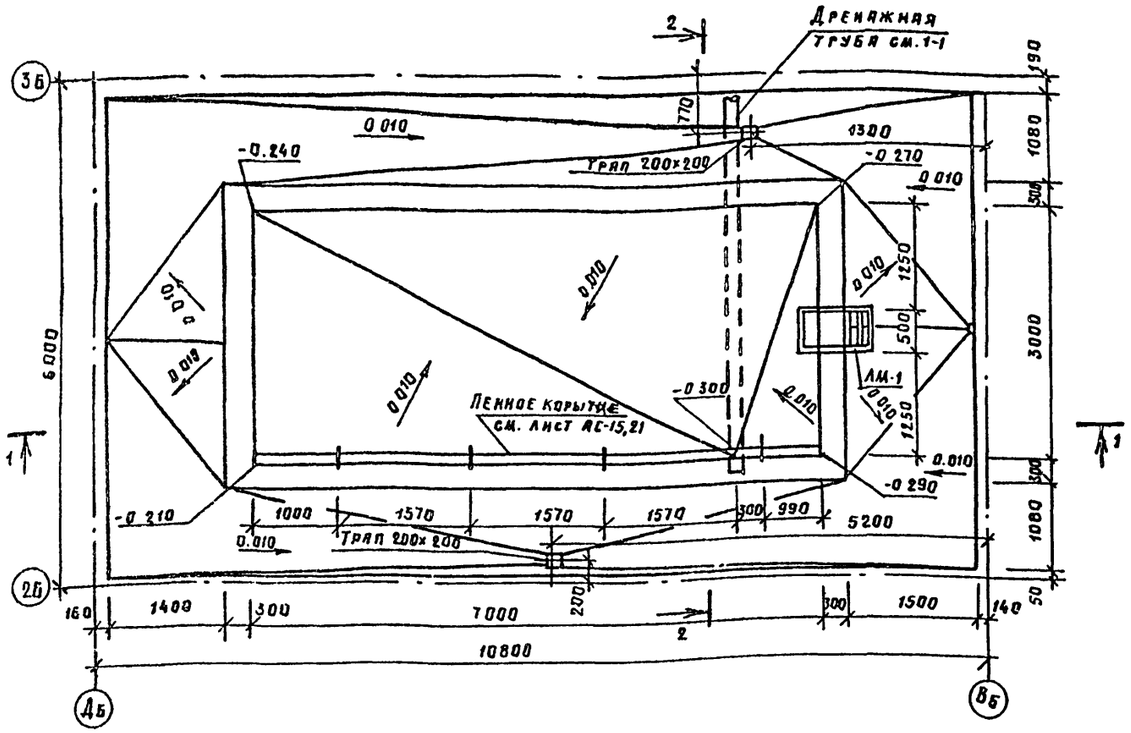

1-1

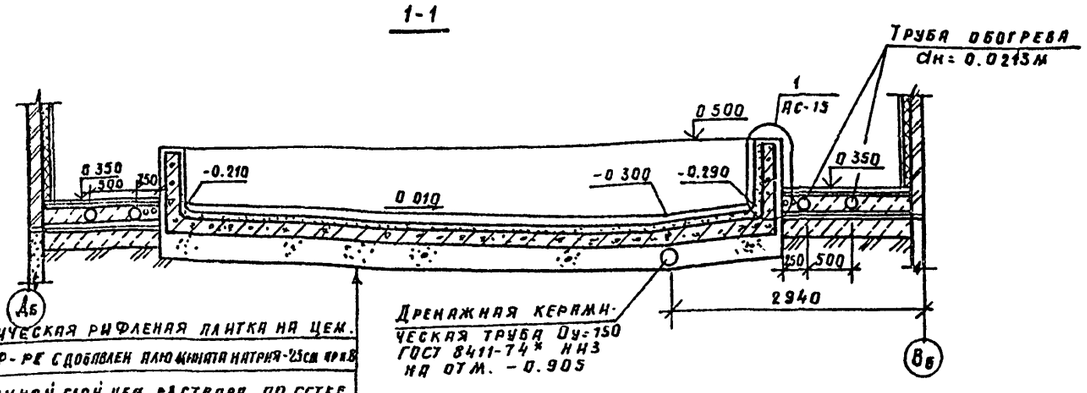

Керамическая рифленая плитка на цем. песч. р-ре с добавлен алюмината натрия-25 см при В

Прижимной слой цем раствора по сетке 100/100/5/5 -40

Холодная асфальтовая мастика - 10

Ж/б. днище ванны - 200

Дренажный слой гравия - 300

Уплотненный грунт (при песчаном грунте дренажный слой гравия под ванной отсутствует)

2-2

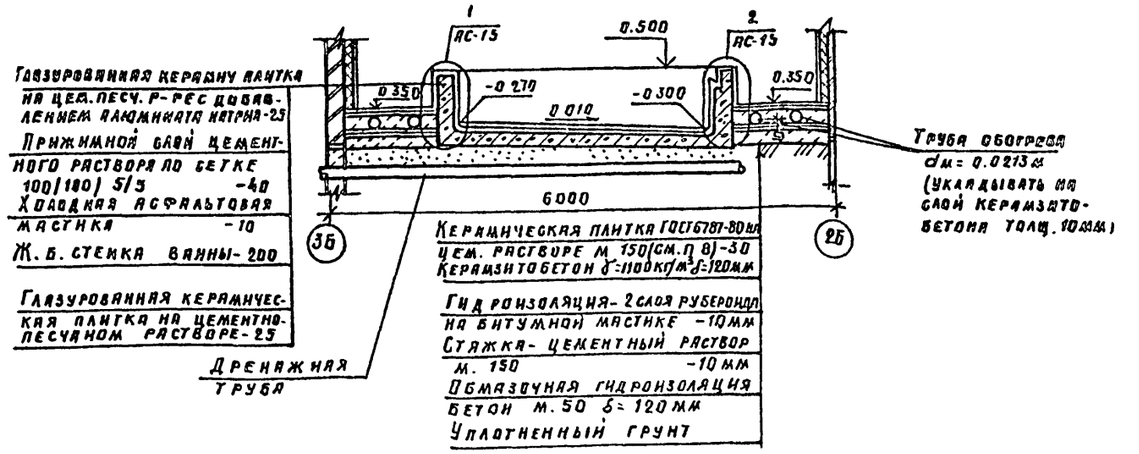

Глазурованная керамич плитка на цем. песч. р-ре с добавлением алюмината натрия-25

Прижимной слой цементного раствора по сетке 100/100/5/5 -40

Холодная асфальтовая мастика -10

Ж.б. стенка ванны - 200

Глазурованная керамическая плитка на цементно-песчаном растворе - 25

Керамическая плитка ГОСТ 6787-80 на цем. растворе М 150 (см. п 8) -30

Керамзитобетон γ=1100 кг/м³ δ=120 мм

Гидроизоляция - 2 слоя рубероида на битумной мастике -10 мм

Стяжка - цементный раствор М. 150 -10 мм

Обмазочная гидроизоляция бетон М. 50 δ= 120 мм

Уплотненный грунт

1. Данный лист смотреть совместно с листами АС-15÷АС-21.
2. Гидроизоляционные работы выполнять в соответствии с требованиями СН и П III-20-74, СН и П III-23-76 и примечаниями на данном листе.
3. Сетка прижимного слоя цементного раствора навешивается и крепится к выпускам из бетонной стенки ванны ф8-А-I с шагом 2×2 м по всей поверхности ванны
4. Места прохода выпусков для навески арматуры сквозь гидроизоляцию тщательно промазать горячей битумной мастикой.
5. До устройства гидроизоляции железобетонную ванну обследовать и обнаруженные раковины расчистить и заполнить бетоном М. 200 на расширяющемся цементе и мелком заполнителе. Особое внимание обратить на качество бетона в трехгранных углах и в местах установки закладных деталей, марка бетона по водонепроницаемости - В6.
6. Железобетонная ванна испытывается на водонепроницаемость пробной заливкой воды, при бетонировании ванны см. СН и П II-56-77
7. Указанный на плане уклон создавать посредством цементно-песчаного раствора с добавлением алюмината натрия одновременно с устройством пола ванны
8. Керамическую плитку в днище ванны и на обходных дорожках укладывать рифленой поверхностью кверху.

Н контр	Бухарина		11.85
Нач. МТЭП	Беганская		5.9.85
ГИП	Шелевиля		5.9.85
Гл констр	Чернецкий		5.9.85
Рук гр	Колушева		5.9.85
Техник	Жигалкина		5.9.85

Т. п. 294-3-38.85 АС

Блок плавательного бассейна (стены кирпичные) для детских яслей - сада на 240 мест

Стадия	Лист	Листов
Р	14	

План общего вида ванны бассейна.

Госстрой БССР Белинигиаросельстрой г. Минск

Привязан:

Инв. №

Согласовано: Гл. спец ОБ Кукареко

Инв № подл | Подпись и дата | Взам инв. №

1780-01 Копировала: Формат А2

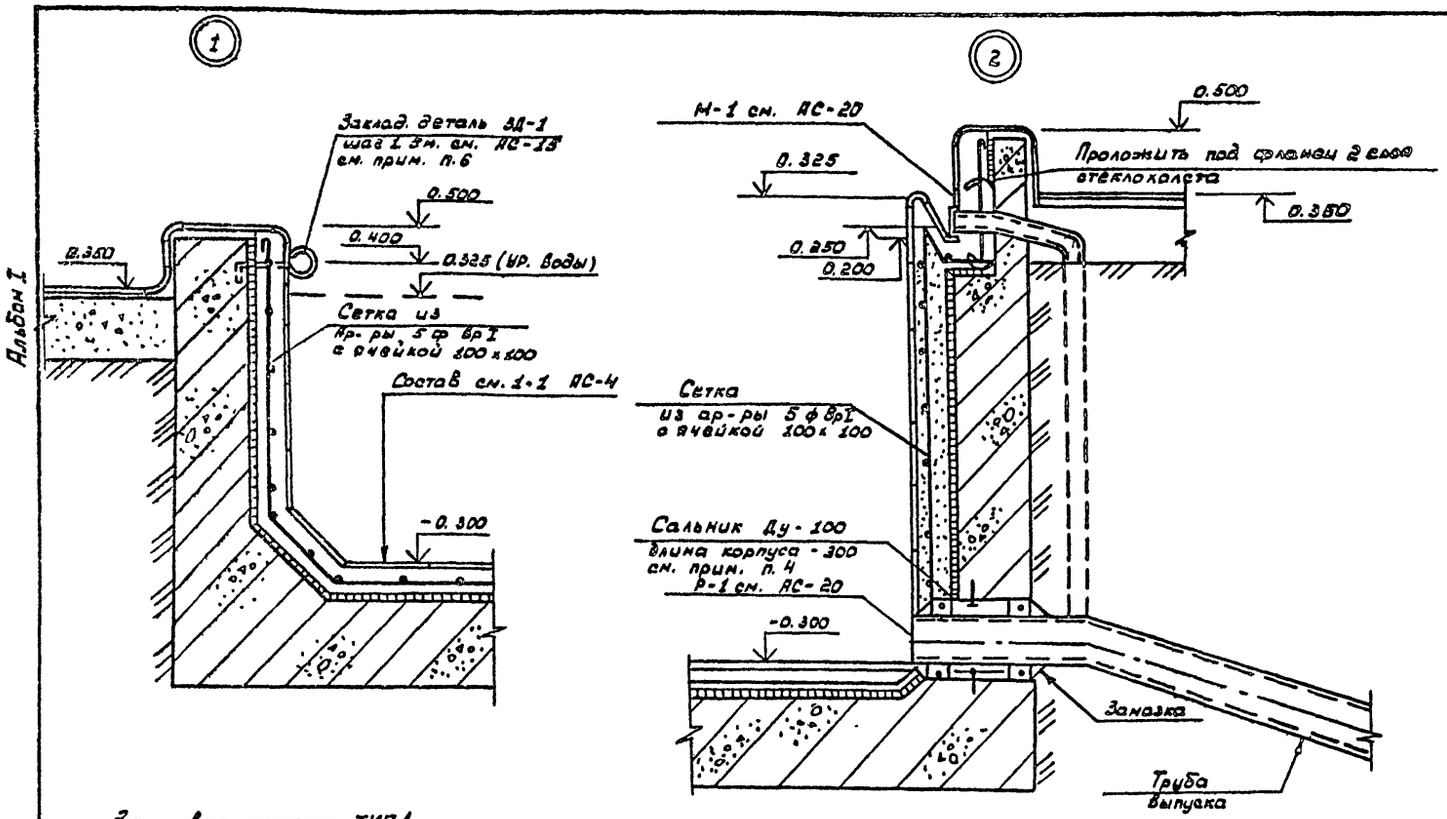

Зашивка стояка тип 1

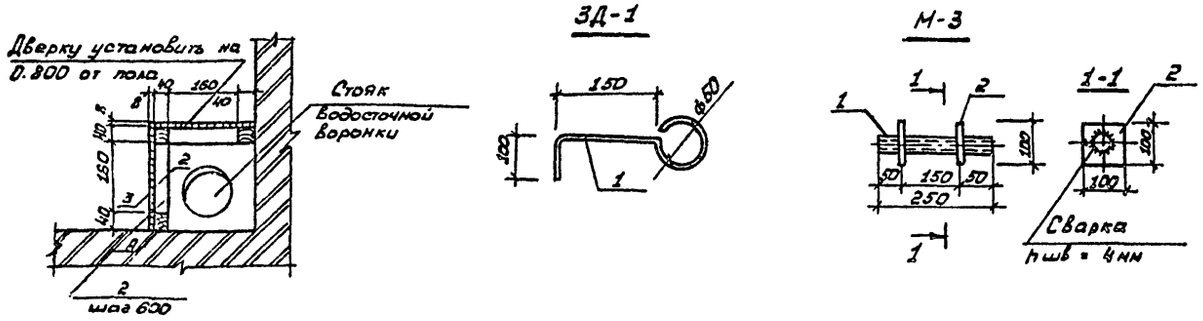

Спецификация элементов зашивки стояка тип 1

Марка. поз.	Обозначение	Наименование	Кол.	Масса ед кг	Примечание
1.	ГОСТ 8486-66 **	Брус 40 х 40, ℓ = 3000	3	0.004	м³
2.	ГОСТ 8486-66 **	Брус 40 х 40, ℓ = 160	10	0.0002	м³
3.	ГОСТ 18124-75*	Асбестоцементный			
		плоский лист δ = 8; 240х300	2	0,72	м²
4.	ГОСТ 1145-80*	Шуруп с потайной			
		головкой	120		

Спецификация металлических элементов

			Обозначение	Наименование	Кол.	Примечание
А2			АС-15	Деталь закладная ЗД-1		0,13 кг
Б4		1		ф6А1 ГОСТ 5781-82, ℓ = 564	1	0,13 кг
А2			АС-15	Деталь закладная М-3		1,55 кг
Б4		1		Труба ф32 ГОСТ 3262-75*, ℓ = 250	1	0,77 кг
Б4		2		100х5 ГОСТ 103-76* ℓ = 100	2	0,39 кг

1. Данный лист см. совместно с листом АС-14.

2. Цементно-песчаный раствор под облицовку ванны керамической плиткой принят М50 с добавлением алюмината натрия.

3. В местах прохода выпусков из песчаного корытца М-1 через гидроизоляцию под фланцы укладываются два слоя стеклохолста на мастике. Стеклохолст принять марки „В В-Г" (по ТУ-21-23-44-79), болты ВМ-1 посадить на герметизирующей мастике.

4. Сальник „ДУ-100", длина корпуса 300, принят по альбому „Сальники набивные Д50 – 140 мм для пропуска труб через стены серии 3.901-5.

Заделку сальника производить в соответствии с инструкцией $\frac{И-144-55}{НСП\ МХП}$

5. Зазор между рабочей трубой и корпусом сальника плотно забивается пеньковой прядью, скрученной в жгут толщиной большей величины зазора. Концы зазора зачеканиваются раствором, состоящим из 70% цемента М400 (ГОСТ 10178-76*) и 30% асбестового волокна сорта IV (ГОСТ 12871-67*) с добавкой воды 10-12% от веса асбестоцементной смеси. Затворение водой производить непосредственно перед употреблением в дело. Асбестовое волокно перед замесом распушить и высушить. Наличие в асбестоцементной смеси комков и посторонних примесей не допускается.

6. Для крепления перфорированной подающей трубы ф32 мм на отм. 0.380 уложить до битонирования ванны закладные детали ЗД-1.

				т.п. 294-3-38.85			АС
Н. контр.	Бухарина		12.1.95				
Нач. МТЭП	Беганская		5.9.85	Блок плавательного бассейна (стены кирпичные) детских яслей сада на 240 мест	Стадия	Лист	Листов
ГИП	Шелевиля		5.9.85		Р	15	
Гл. констр.	Чернецкий		5.9.85				
Рук. гр.	Колушева		5.9.85	Узлы 1. 2. Зашивка стояка тип 1.	Госстрой БССР БелНИИгипросельстрой г. Минск		
Инженер	Моисеня		5.9.85				

Привязан:

Инв №

Копировал: Отрокова 1780-01 Формат: А2

Инв № подл. | Подпись и дата | Взам инв №

Альбом I

Опалубочный чертеж ванны. План

М 1:50

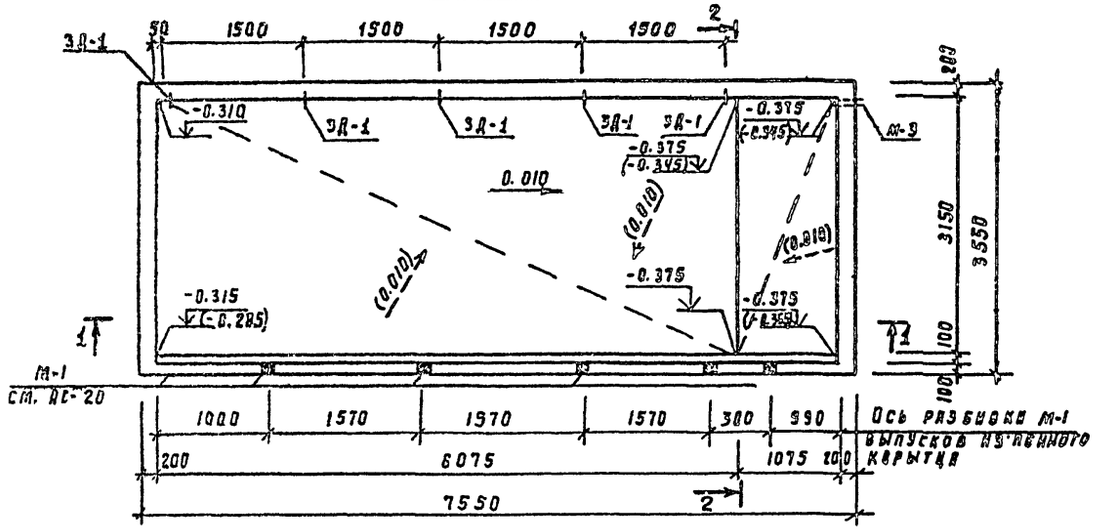

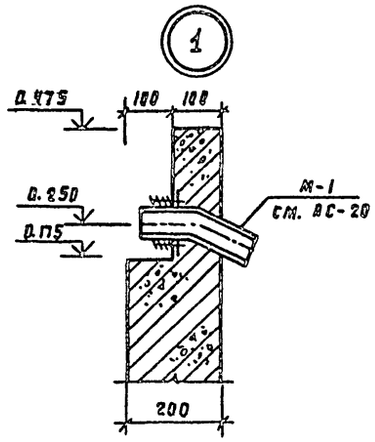

Расход материалов на монолитные железобетонные конструкции

№№ п/п	Наименование и марка элемента	Марка бетона	Расход стали на 1м³ бет. кг.	Кол. элемент. шт.	Расход бетона м³ на один. элемент	Расход бетона м³ на все элементы	Расход стали кг. на один. элемент.	Расход стали кг. на все элемент.
1	Стенки ванны	200	75.0	1	4.1	4.1	330.0	330.0
2	Днище ванны	200	75.0	1	4.9	4.9	470.0	470
					Итого:	9.00	800.0	800.0

Спецификация метал. элементов и закладных деталей на ванну

Марка	Колич. шт.	Лист
ЛМ-1	1	АС-20
М-1	5	АС-20
М-2	2	АС-20
Р-1	1	АС-20
ЗД-1	4	АС-15
М-3	1	АС-15

1-1

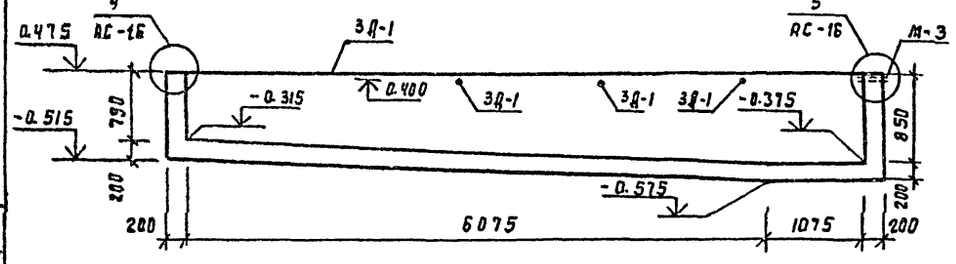

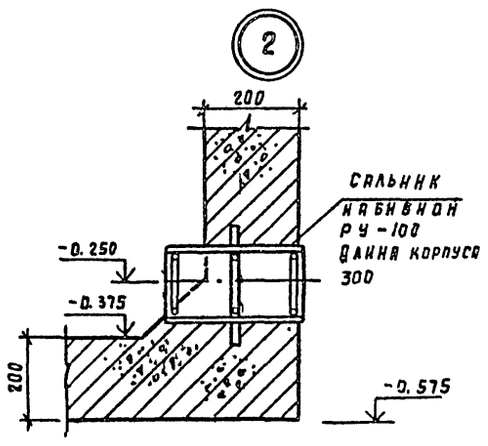

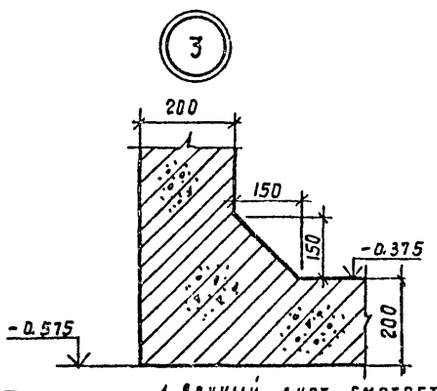

2-2

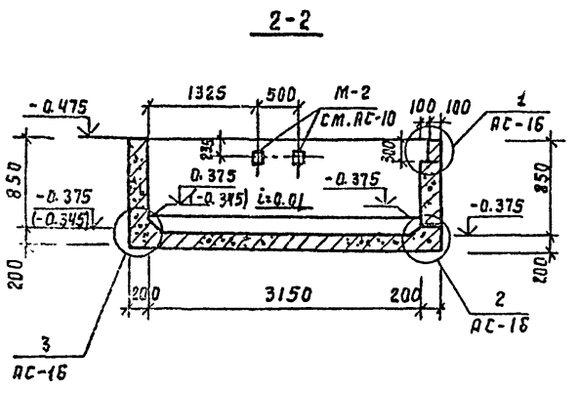

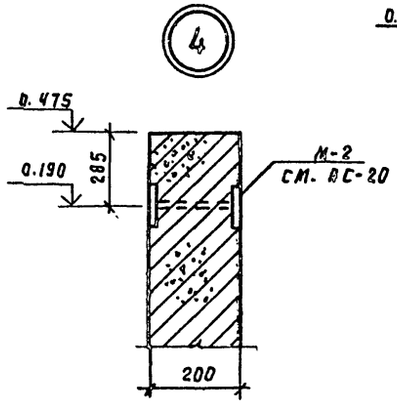

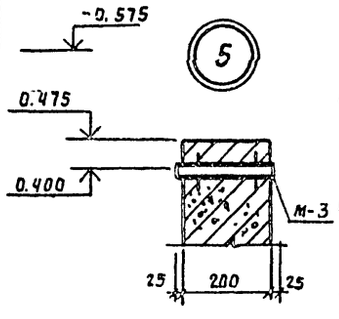

1. Данный лист смотреть совместно с АС-14.
2. Материал ванны-бетон м 200, марка по водонепроницаемости-В6.
3. Бетонирование ванны производить в соответствии с требованиями СН и П III-15-76 „Бетонные и железобетонные конструкции монолитные. Правила производства и приемки работ."
4. Уклон поверхности ванны создать посредством устройства цементно-песчаной стяжки из раствора м 100.
5. Работы по бетонированию вести непрерывно.
6. Металлические закладные детали устанавливаются в опалубку перед бетонированием. Для предохранения закладных деталей от смещения они должны быть точно врезаны в обе стенки опалубки и приварены к подходящей горизонтальной и вертикальной арматуре.
7. В круглых скобках даны отметки поверхности ванны с учетом устройства уклонов посредством цементно-песчаной стяжки (см. л. АС-14) без арок.

Т.П 294-3-38.85 АС

Н. контр.	Бухарина		12.85
Нач. МТЭО	Беганская		12.85
ГИП	Шелевая		12.85
Гл. констр.	Чернецкий		12.85
Рук. бр.	Колушева		12.85
Ст. инж.	Вольфлевок		12.85

Блок плавательного бассейна (стены кирпичные) для детских ясли-сада на 240 мест.

Стадия	Лист	Листов
Р	16	

Опалубочный чертеж ванны. Разрез 1-1, 2-2. Узлы 1, 2, 3, 4, 5

Госстрой БССР Белниигипросельстрой г. Минск

Привязан

Инв. №:

Согласовано: Гл. спец. ВК Горелик; Гл. инж. Ленгипроинжпроект

Инв. № подл. | Подпись и дата | Взам. инв. №

Копировал: 60/8 1780-0 Формат А2

Альбом I

План верхнего ряда сеток днища ванны

М 1: 50

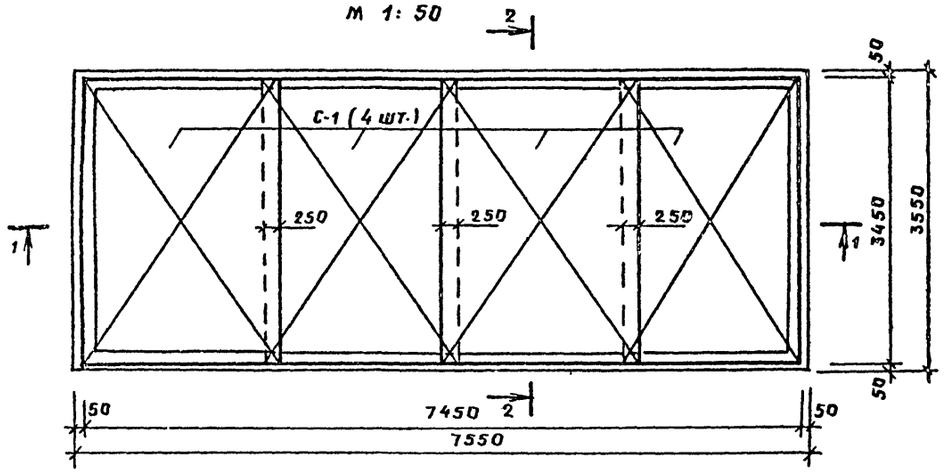

План нижнего ряда сеток днища ванны

М 1: 50

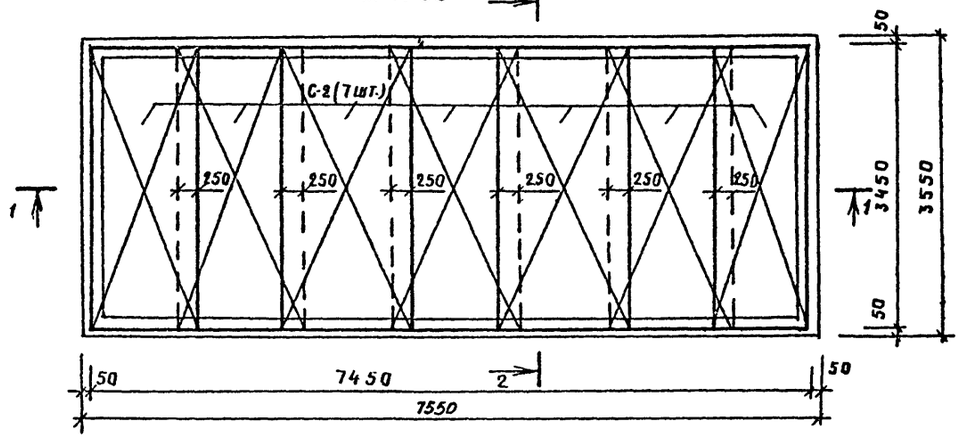

Раскладка наружного и внутреннего ряда сеток торцевой стенки ванны (мелкая часть)

М 1: 25

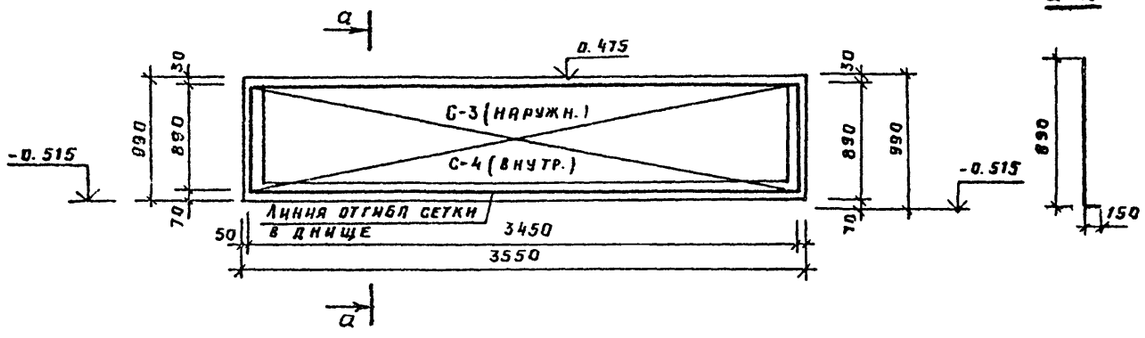

Раскладка наружного и внутреннего ряда сеток боковой стенки ванны

М 1: 25

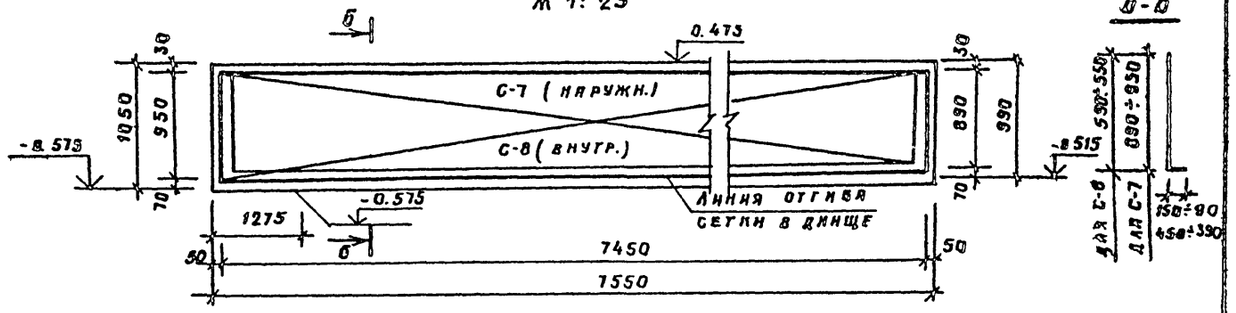

Раскладка наружного и внутреннего ряда сеток торцевой стенки ванны (глубокая часть)

М 1: 25

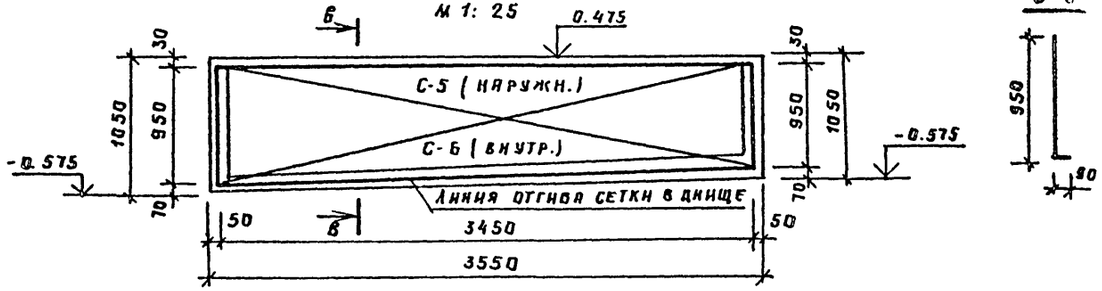

1. Данный лист см. совместно с листом АС-18.
2. Отметки ванны даны без учета облицовки ее керамической плиткой.

				Т. П. 294-3-38.85			АС
Н. контр.	Бухарина		12.11.84				
Нач. МТЗП	Беганская		5.9.85				
Гип	Шелевная		5.9.85	Блок плавательного бассейна стены кирпичные для детских яслей - сада на 240 мест.	Стадия	Лист	Листов
Гл. констр.	Чернецкая		5.9.85		Р	17	
Рук. гр.	Колушева		5.9.85				
Техник	Жаголкина		5.9.85	Армирование ванны. Раскладка сеток по стенам и днищу ванны.	Госстрой БССР Белнингипросельстрой г. Минск		

Привязан:

Инв. №

1780-01

Копировали:

Формат А2

Инв. № подл. | Подпись и дата | Взам. инв. №

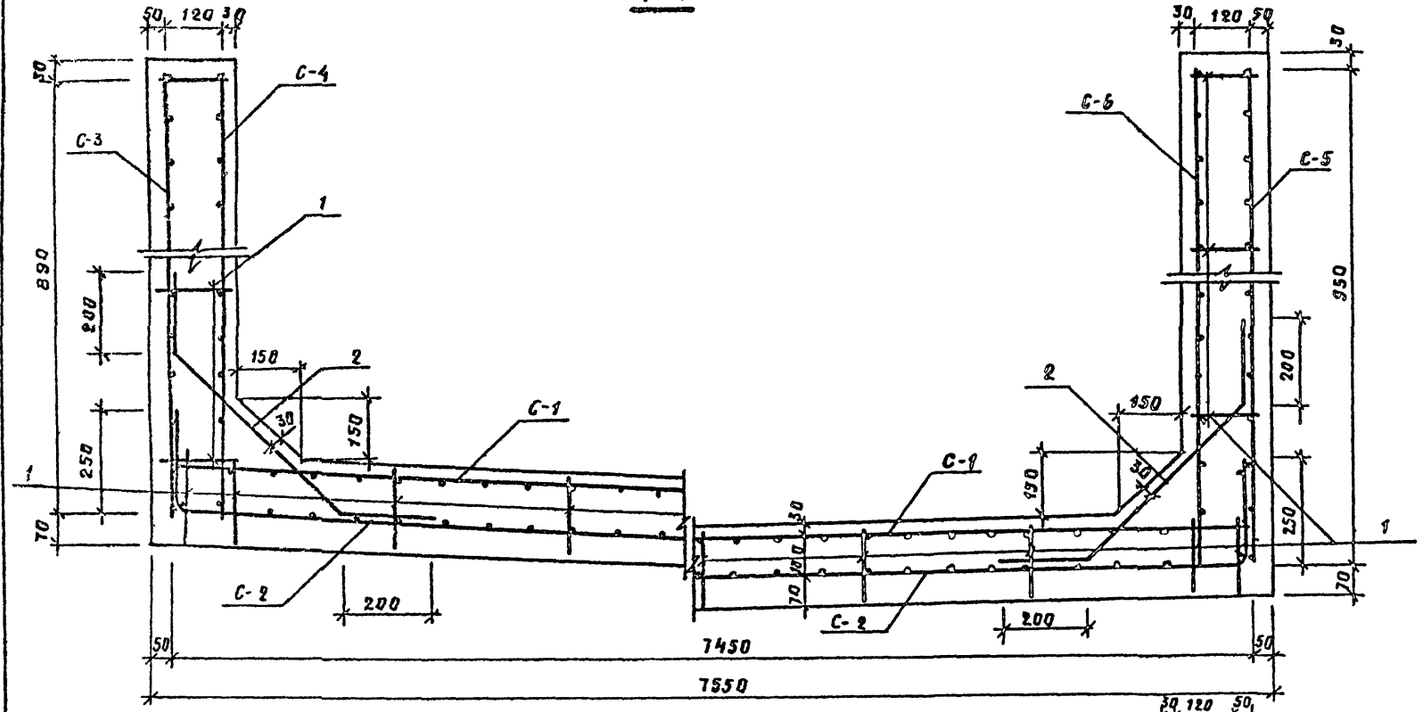

Альбом I

Спецификация арматуры к схеме армирования ванной

Формат	Зона	Поз.	Обозначение	Наименование	Кол.	Примечан. масса в кг.
				Отдельные стержни		
А2		1	АС-18	ф5АI, ГОСТ 5781-82, ℓ=200	400	0.031
А2		2	АС-18	ф10АII, ГОСТ 5781-82, ℓ=950	120	0.586
				Сетка С-1	4	56.96
А2			АС-18	ф8АIII, ГОСТ 5781-82, ℓ=3450	21	1.36
А2			АС-18	ф8АIII, ГОСТ 5781-82, ℓ=2050	35	0.81
				Сетка С-2	7	43.04
А2			АС-18	ф8АIII, ГОСТ 5781-82, ℓ=3950	14	1.56
А2			АС-18	ф8АIII ГОСТ 5781-82, ℓ=1350	40	0.53
				Сетка С-3	1	10.30
А2			АС-17	С $\frac{5Вр1-100}{5Вр1-100}$ 1040, ГОСТ 8478-81, ℓ=3450	1	10.30
				Сетка С-4	1	10.30
			АС-17	С $\frac{5Вр1-100}{5Вр1-100}$ 1040, ГОСТ 8478-81, ℓ=3450	1	10.30
				Сетка С-5	1	10.30
А2			АС-17	С $\frac{5Вр1-100}{5Вр1-100}$ 1040, ГОСТ 8478-81, ℓ=3450	1	10.30
				Сетка С-6	1	10.30
А2			АС-17	С $\frac{5Вр1-100}{5Вр1-100}$ 1040, ГОСТ 8478-81, ℓ=3450	1	10.30
				Сетка С-7	2	22.25
А2			АС-17	С $\frac{5Вр1-100}{5Вр1-100}$ 1040, ГОСТ 8478-81, ℓ=7450	1	22.25
				Сетка С-8	2	22.25
А2			АС-17	С $\frac{5Вр1-100}{5Вр1-100}$ 1040, ГОСТ 8478-81, ℓ=7450	1	22.25

1. Сварку стержней сеток С-1, С-2 производить электродами Э-42А в соответствии с СН 393-78 и ГОСТ 10922-75

2. В графе „Примечание" дана масса одного элемента.

3. Данный лист см. с листом АС-17.

Н. контр.	Бухарина		12.12.85	Т.п. 294-3-38.85 АС
Нач. МТЗП	Беганская		5.9.85	
ГИП	Шелевная		5.9.85	Блок плавательного бассейна (стены кирпичные) для детских яслей-сада на 240 мест
Гл. конст.	Чернецкий		5.9.85	Стадия: Р; Лист: 18; Листов:
Рук. гр.	Колушева		5.9.85	
Техник	Жаголкина		5.9.85	Армирование ванны. Сечения 1-1, 2-2.
				Госстрой БССР Белнингипросельстрой г. Минск

Привязан:

Инв. №

Инв. № подл. | Подпись и дата | Взам. инв. №

1780-01 Копировала: Формат А2

Альбом I

Фрагмент плана

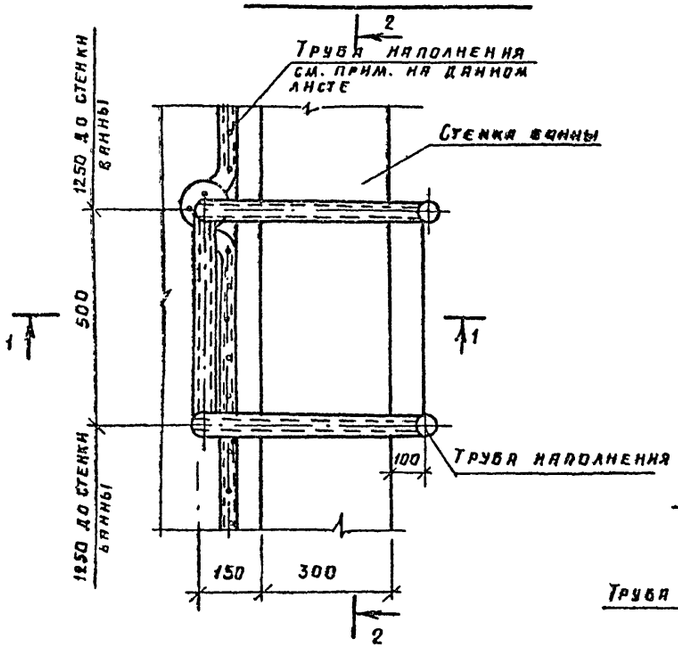

1-1

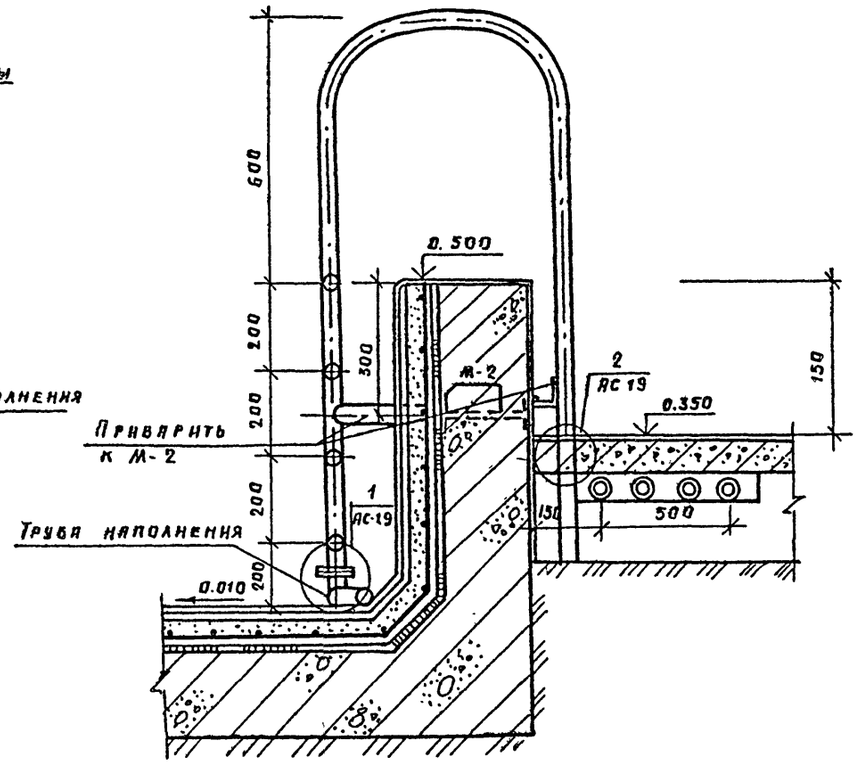

2-2

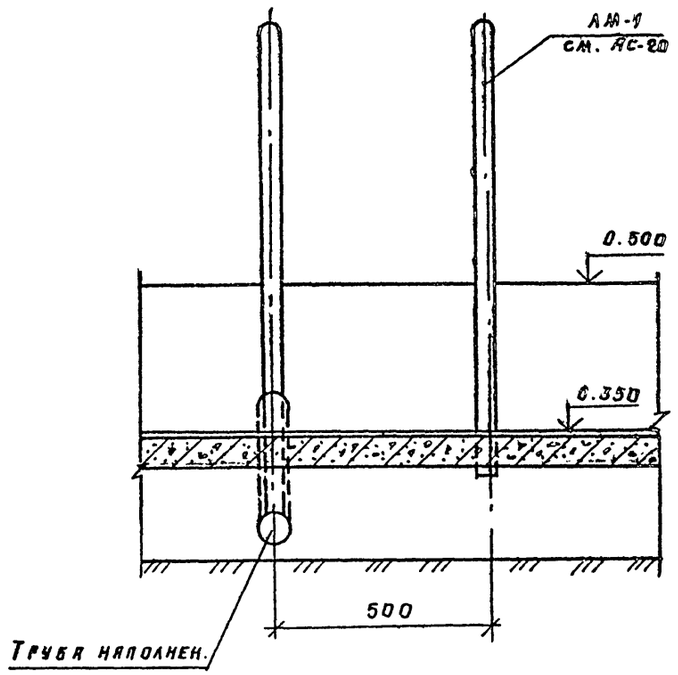

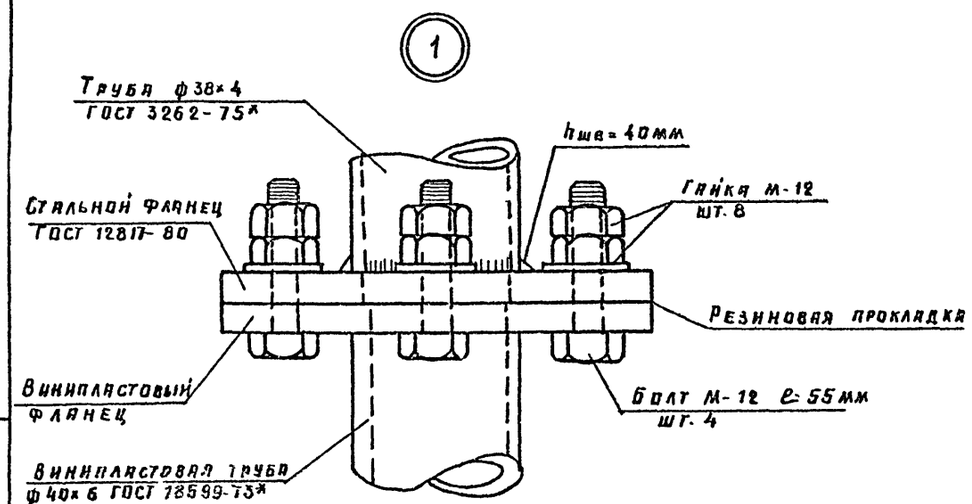

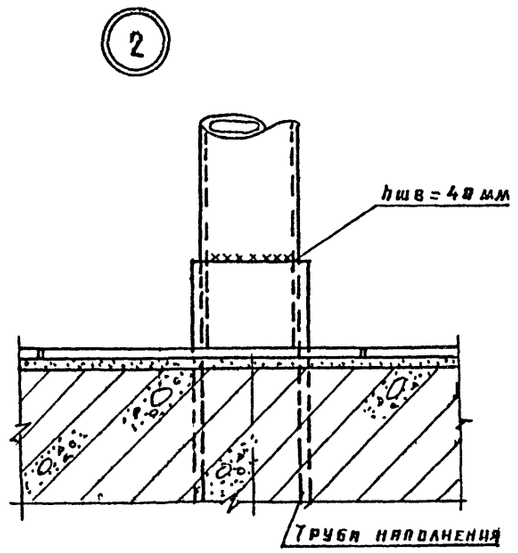

1. Данный лист см. совместно с АС-14.
2. Электросварку производить электродом типа Э-42 ГОСТ 10922-75 и СН 393-78
3. Сварной шов тщательно зачистить
4. Лестницу ЛМ-1 после установки покрасить белой масляной краской за два раза.
5. В качестве трубы наполнения принята винипластовая труба ф 40×5 по ГОСТ 18599-73* с отверстиями ф 10, шаг отверстий - 100 мм.

				Т. п. 294-3-38·85			АС
Н контр.	Бухарина		12.12.85				
Нач МТЭЛ	Беганская		5.9.85				
ГИП	Шелевиля		5.9.85	Блок плавательного бассейна (стены кирпичные) для детских яслей-сада на 240 мест.	Стадия	Лист	Листов
Гл. констр.	Чернецкий		5.9.85		Р	19	
Рук. гр.	Колушева		5.9.85				
Техник	Гадлевская		5.9.85	Фрагмент плана ванны. Сечения 1-1; 2-2. Узлы 1, 2.	Госстрой БССР Белнингипросельстрой г. Минск		

Привязан:

Инв. №

Инв. № подл. | Подпись и дата | Взам. инв. №

1780-01 Копировала: Формат А2

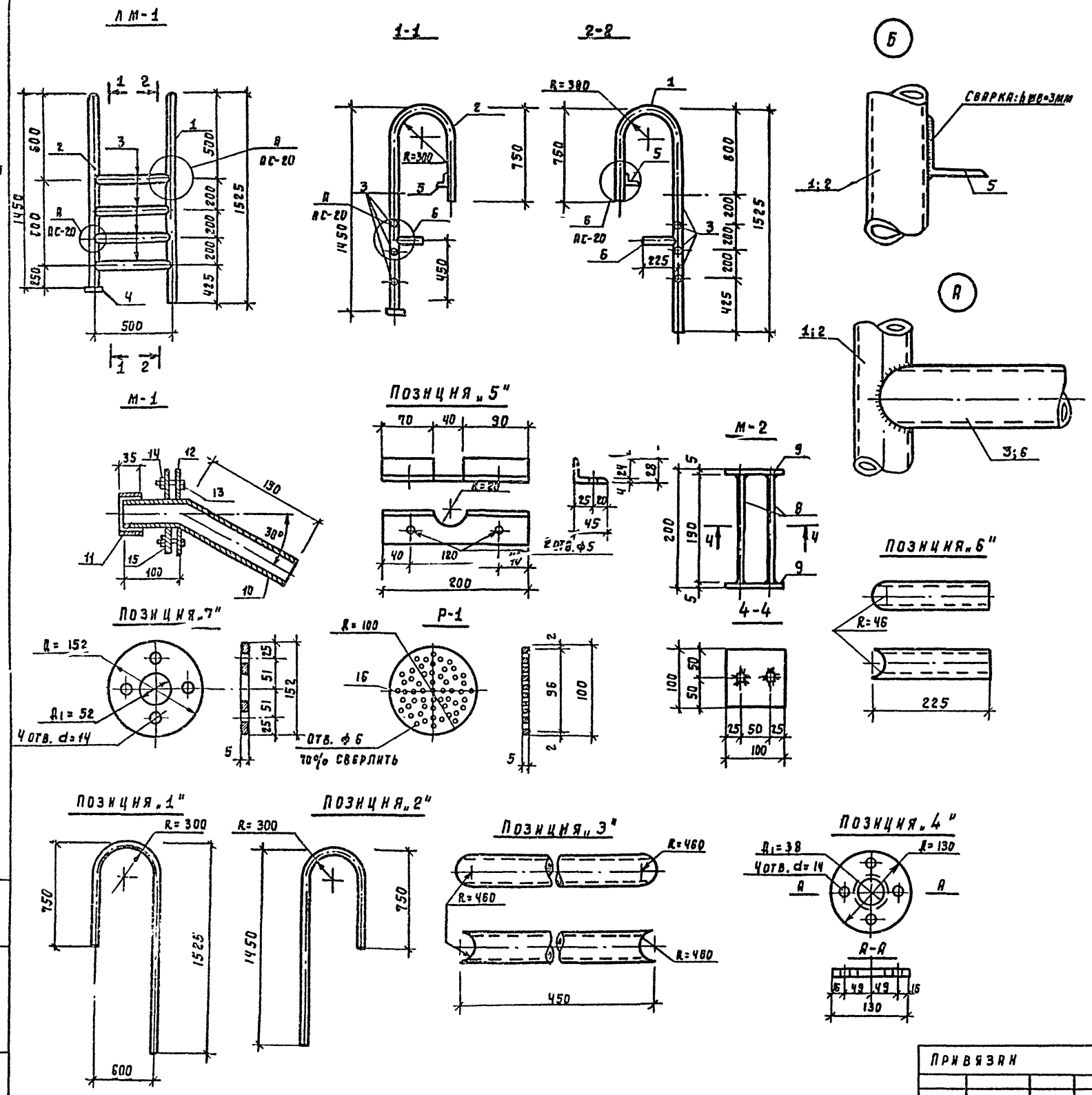

Спецификация стали на марку ЛМ-1, М-2, М-1, Р-1.

Формат	Зона	Поз.	Обозначение	Наименование	Кол.	Примечание
				ЛМ-1		30.44
А2	64	1	АС-20	Труба 38×4 ГОСТ 8732-78,* e=3230	1	10.72
А2	64	2		Труба 38×4 ГОСТ 8732-78,* e=3150	1	10.05
А2	64	3		Труба 38×4 ГОСТ 8732-78,* e=450	4	1.52
А2	64	4		Фланец -130×13 ГОСТ 12817-80, e=130	1	1.21
А2	64	5		L 45×28×4, ГОСТ 8510-72,* e=200	2	0.44
А2	64	6		Труба 38×4, ГОСТ 8732-78,* e=225	2	0.75
			АС-20	М-2	2	1.14
А2	64	8		Ф10 АI, ГОСТ 5781-82; e=190	2	0.17
А2	64	9		-100×5, ГОСТ 103-76, e=100	2	0.4
			АС-20	М-1	5	2.49
А2	64	10		Труба 50×3, ГОСТ 9941-81,* e=250	1	0.59
А2	64	11		Труба 60×4, ГОСТ 9941-81,* e=35	1	0.14
А2	64	12		Фланец 152×4, ГОСТ 103-76, e=152	2	0.73
А2	64	13		М12×40, ГОСТ 7798-70,* e=40	4	0.05
А2	64	14		М12, ГОСТ 5915-70 *	4	0.02
А2	64	15		Шайба, ГОСТ 11371-78	4	0.008
			АС-20	Р-1	1	0.05
А2	64	7		-50×5, ГОСТ 103-76, e=150	1	0.05

1. Данный лист см. совместно с АС-14.
2. Высота сварных швов -4 ÷ 3 мм.
3. Сварные швы тщательно зачистить.
4. Сварку производить в соответствии с ГОСТ 10922-75 и СН 393-78 электродами типа Э-42.

Т.П 294-3-38.85 АС

Н. контр.	Бухарина		
Нач. МТЭП	Беганская		5.9.85
ГИП	Шепевная		5.9.85
Гл. конст.	Чернецкий		5.9.85
Рук. гр.	Колушева		5.9.85
Инженер	Гадлевская		5.9.85

Блок плавательного бассейна (стены кирпичные) для детских яслей-сада на 240 мест.

Стадия	Лист	Листов
Р	20	

Лестница ЛМ-1, М-1, М-2, Р-1. Узлы А-Б.

Госстрой БССР Белинтиоросельстрой г. Минск

Привязан

Инв. №

Копировала: Боря 1780-01 Формат А2

Инв. № подл. | Подпись и дата | Взам. инв. №

Альбом I

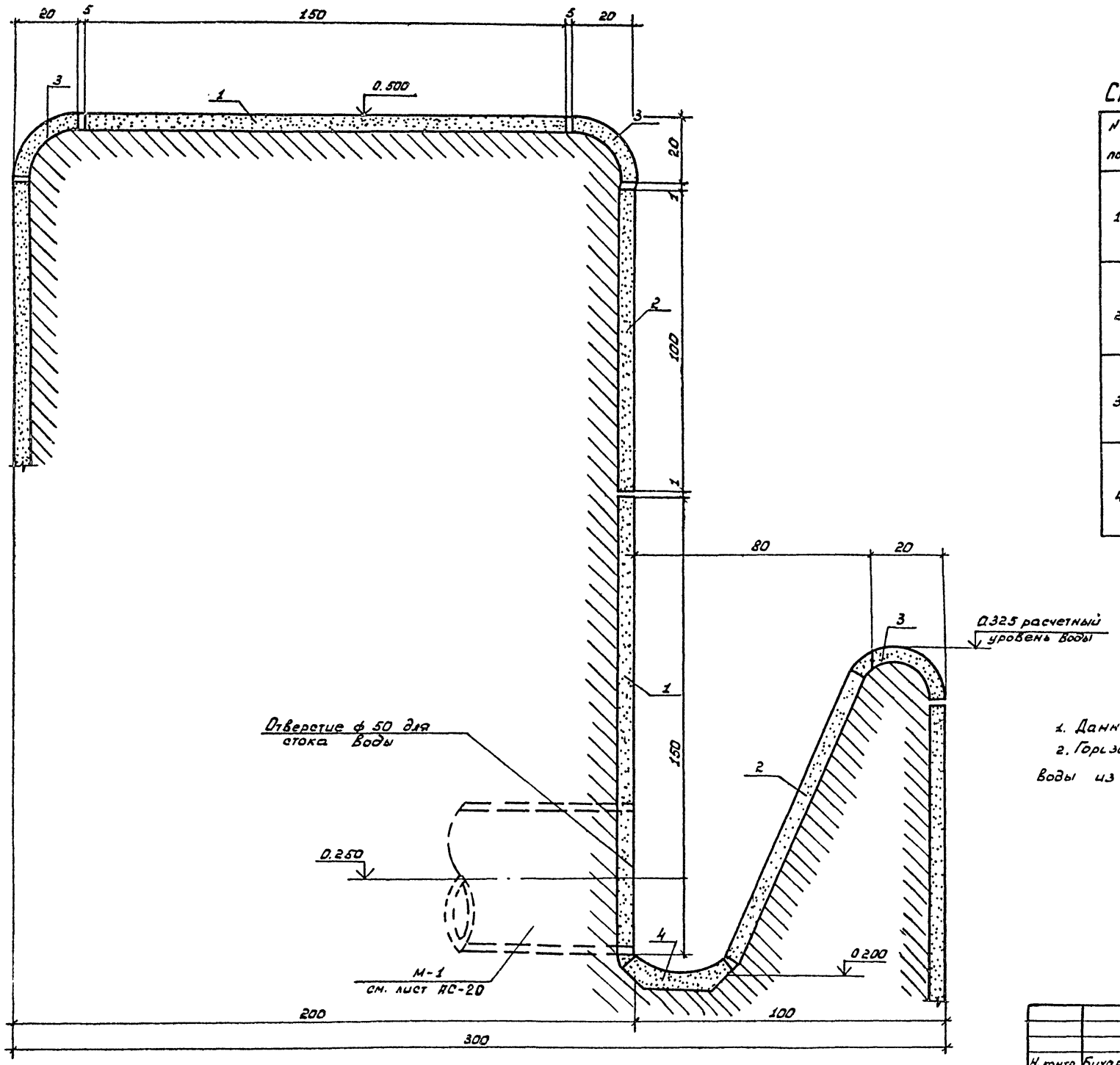

Спецификация на керамические изделия

№№ поз.	Наименование плиток ГОСТ 6141-82	Размер, мм	Эскиз	Цвет плитки
1.	Квадратная плитка без завала	150×150	150 / 150	Белая
2.	Прямоугольная плитка без завала	150×100	100 / 150	Белая
3.	Фасонная угловая плитка для закругления внешних углов	150	R=20 / 90° / 150	Белая
4.	Фасонная угловая плитка для закругления внутренних углов	150	90° / 150 / R=20	Белая

1. Данный лист см. с листами АС-14 ÷ АС-20.
2. Горизонтальную привязку отверстий для стока воды из пенного корытца см. на листе АС-14.

				Т.П. 294-3-38.85			АС
Н. контр	Бухарина		11.4.85				
Нач. МТЗП	Беганская		5.9.85				
ГИП	Шелевиля		5.9.85	Блок плавательного бассейна (стены кирпичные) для детских яслей-сада на 240 мест.	Стадия	Лист	Листов
Гл. констр.	Черницкий		5.9.85		Р	21	
Рук. гр.	Колушева		5.9.85				
Техник	Жаголкина		5.9.85	Шаблон облицовки борта и пенного корытца ванны бассейна	Госстрой БССР Бел НИИ гипросельстрой г. Минск		

Привязан:

Инв. №

Инв. № подл. | Подпись и дата | Взам. инв. №

Копировал: Насенник 1780-01 Формат: А2

Альбом I

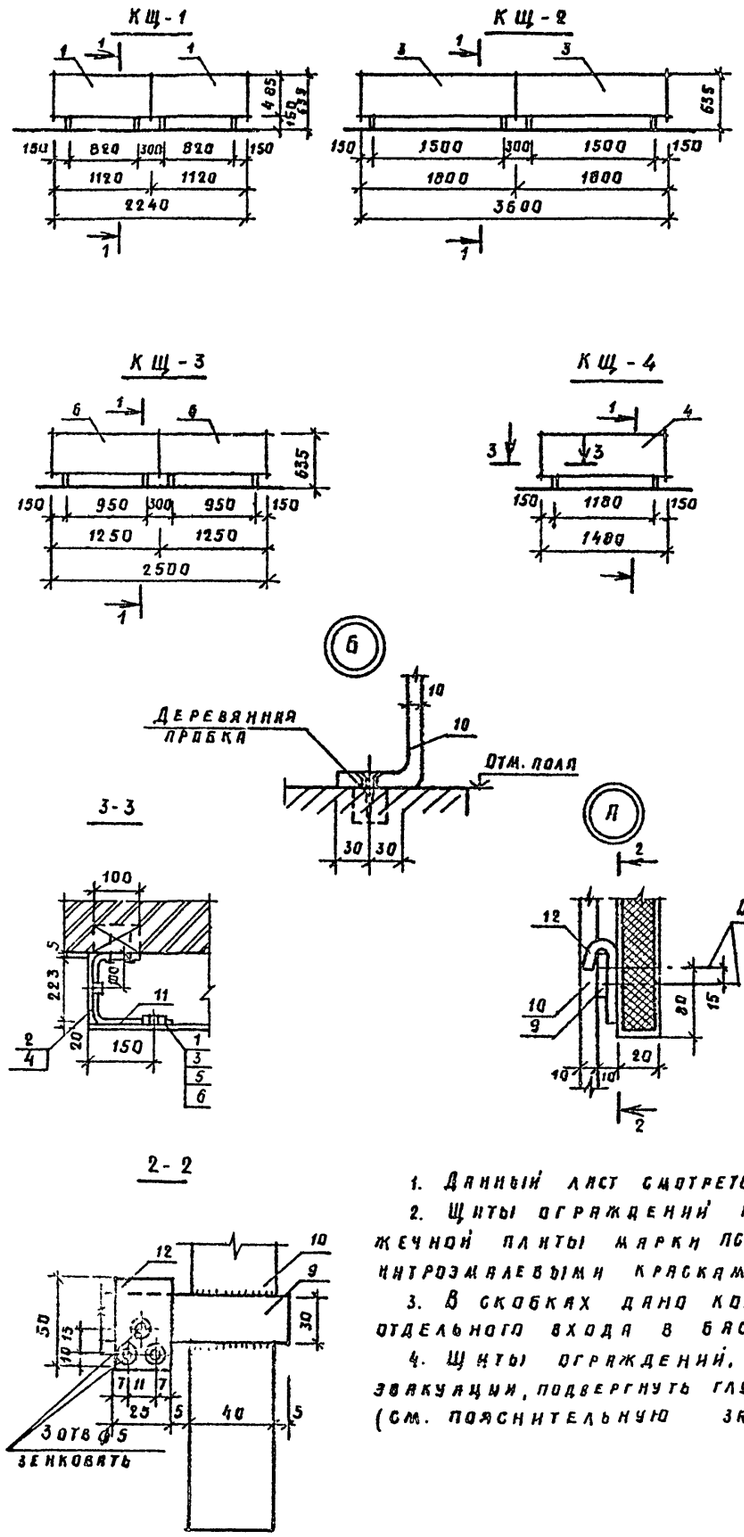

Экспликация отверстий

Тип отв.	Размеры, мм в	Размеры, мм н	Отм. низа, м	Назначение
1	200	200	3.150	ВК
2	500	400	0.350	ВК
3	200	200	2 700	ВК
4	600	500	0.650	ОВ
5	505	1855	0.650	ОВ
6	500	300	3.050	ВК
7	520	520	2.180	ОВ
8	760	390	2.740	ОВ
9	760	520	2 610	ОВ
10	840	840	1.230	ВК
11	150	150	0.470	Отопление
12	400	400	-1 650	ВК
13	300	300	-0.300	ВК
14	600	300	-0 500	ВК
15	150	150	0.100	ВК
16	90	90	0.470	Отв. в нише плк
17	380	270	-0. 250	Ниша плк δ=2.50
18	300	400	-0.210	ОВ
19	300	150	0.470	Отопление
20	300	400	-0.560	То же
21	630	300	-0.460	"
22	1000	600	-0.700	"

Спецификация элементов ограждения конвекторов

Марка, поз.	Обозначение	Наименование	Кол	Масса ед., кг	Примечание
		КЩ-1	2		см. п. п3
1	ГОСТ 10632-77*	ДСП 485×1120×20	2	0.54	м²
2	ГОСТ 10632-77*	ДСП 485×230×20	3	0.11	м²
7	ГОСТ 24454-80Е	Брусок 20×50, ℓ=230	4	0.0002	м³
8	ГОСТ 24454-80Е	Брусок 20×23, ℓ=1120	10	0.004	м³
9	ГОСТ 103-76	-4×30, ℓ=80	3	0.08	
10	ГОСТ 103-76	-10×40, ℓ=950 (стойка)	4	2.98	
11	ГОСТ 103-76	-4×30 ℓ=480	4	0.45	
12	ГОСТ 1530-78*	-3×25, ℓ=80 (крючок)	12	0 06	
		КЩ-2	2		
3	ГОСТ 10632-77*	ДСП 485×1800×2	2	0.87	м²
4	ГОСТ 10632-77*	ДСП 485×230×20	1	0.11	м²
7	ГОСТ 24454-80Е	Брусок 20×50, ℓ=230	4	0.0002	м³
13	ГОСТ 24454-80Е	Брусок 20×23, ℓ=1800	10	0 0001	м³
9	ГОСТ 103-76	-4×30, ℓ=80	9	0 08	
10	ГОСТ 103-76	-10×40, ℓ=950	4	2.98	
11	ГОСТ 103-76	-4×30, ℓ=480	2	0 45	
12	ГОСТ 1530-78*	-3×25, ℓ=80	10	0.06	
		КЩ-3	4(3)		
6	ГОСТ 10632-77*	ДСП 485×1250×20	2	0.61	м²
7	ГОСТ 24454 80Е	Брусок 20×50, ℓ=230	4	0.0002	м³
16	ГОСТ 24454 80Е	Брусок 20×23, ℓ=1250	10	0.0005	м³
9	ГОСТ 103-76	-4×30, ℓ=80	8	0 08	
10	ГОСТ 103-76	-10×40, ℓ=950	4	2.98	
12	ГОСТ 1530-78*	-3×25, ℓ=80	8	0.06	
		КЩ-4	5(7)		см п п3
4	ГОСТ 10632-77*	ДСП 485×1480	1	0.8	м²
2	ГОСТ 10632-77*	ДСП 485×230×20	2	0 11	м²
7	ГОСТ 24454-80Е	Брусок 20×50 ℓ=230	2	0 0002	м³
16	ГОСТ 24454-80Е	Брусок 20×23 ℓ=1480	5	0.0005	м³
9	ГОСТ 103-76	-4×30, ℓ=80, ℓ=480	8	0.53	
10	ГОСТ 103-76	-10×40, ℓ=950	2	2.98	
12	ГОСТ 1530-78*	-3×25 ℓ=80	8	0.06	

1. Данный лист смотреть с листами АС-4.
2. Щиты ограждений изготовить из древесно-стружечной плиты марки ПС-3 ГОСТ 10632-77* и окрасить нитроэмалевыми красками за 2 раза.
3. В скобках дано количество КЩ-4 для варианта отдельного входа в бассейн.
4. Щиты ограждений, устанавливаемые на путях эвакуации, подвергнуть глубокой пропитке антипиренами (см. пояснительную записку проекта).

Т. п 294-3-38.85			АС
Н контр.	Бухарина		
Нач мтза	Беганская		5.9.85
ГИП	Шелевиля		5.9.85
ГАП	Белоусов		5.9.85
Гл констр	Чернецкий		5.9.85
Рук гр.	Тоневицкая		5.9.85
Арх.	Ткаченко		5.9.85

Блок плавательного бассейна (стены кирпичные) для детских яслей-сада на 240 мест

Стадия	Лист	Листов
Р	22	

Ограждение конвекторов.

Госстрой БССР Белнингипросельстрой г Минск

Привязан:

Инв №

Копировала: 1780-01 Формат А2

Инв. № подл. | Подпись и дата | Взам. инв. №

Альбом I

План ножной ванны

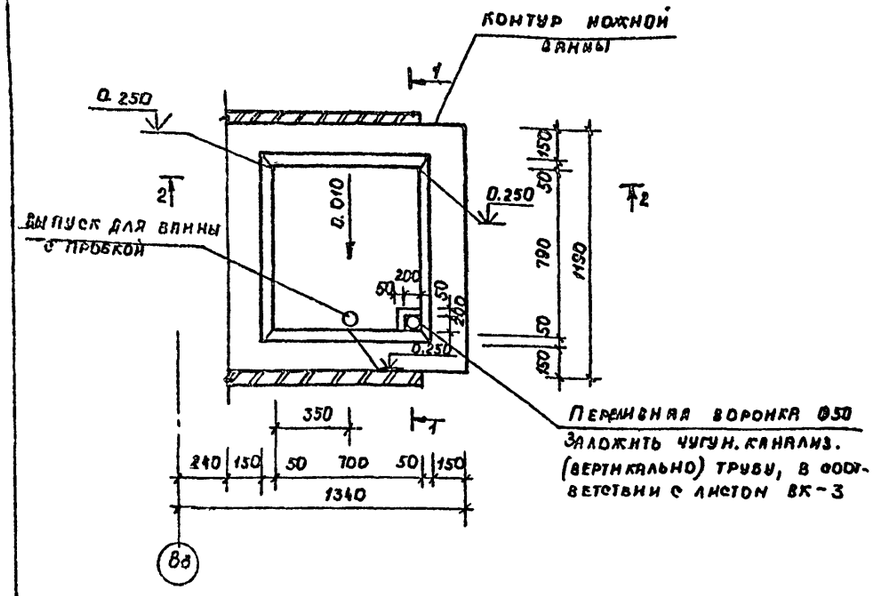

2 - 2

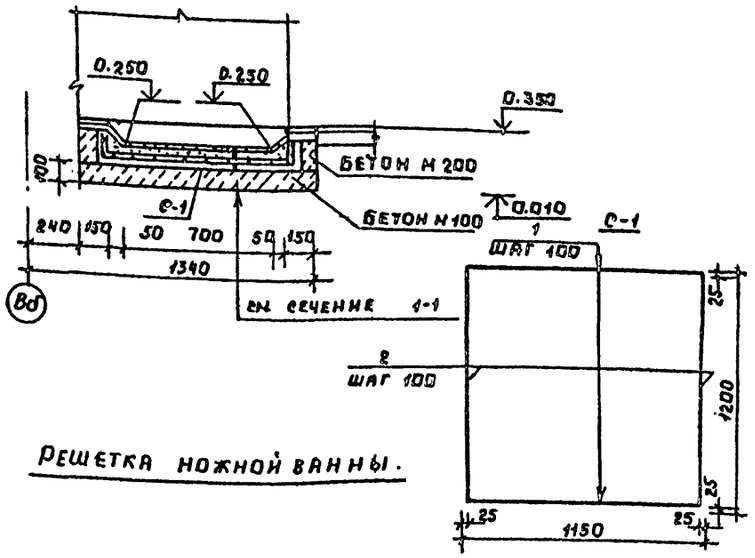

Решетка ножной ванны.

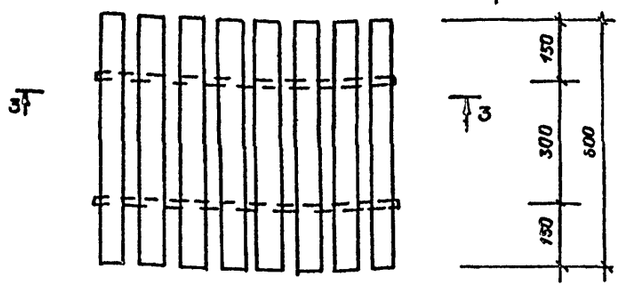

1-1

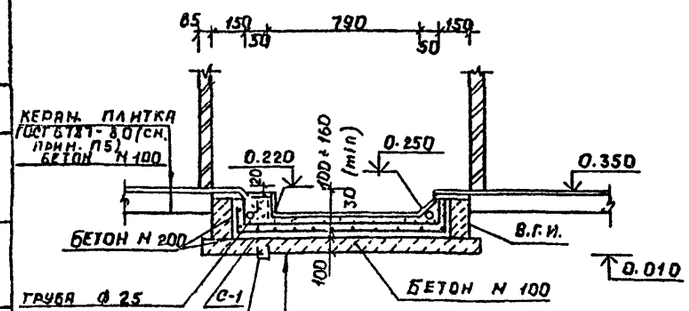

Керамическая плитка (ГОСТ 6787-80) на цементном растворе - 30 мм (см. пр. п. 6)

Железобетон. днище ванночки - 50 мм (бетон М 200)

4 слоя гидроизола на битумной мастике - 10 мм

Бетон М 100 - 100 мм

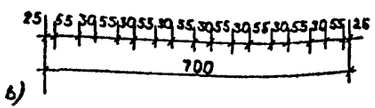

3-3

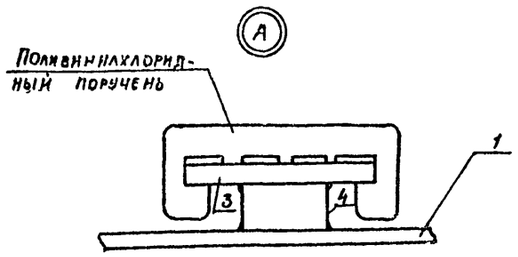

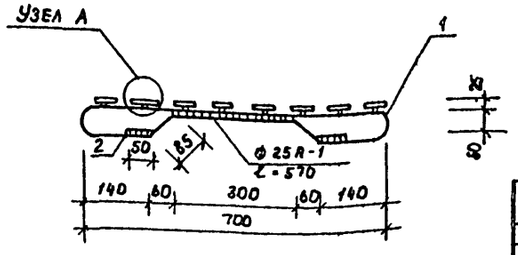

Спецификация металлических элементов на лист

Марка поз.	Обозначение	Наименование	Кол.	Масса ед. кг	Примечание
1	ГОСТ 2590-71*	Ф 25 А-1 ℓ=1100	2	4.24	
2	ГОСТ 2590-71*	Ф 25 А-1 ℓ=570	2	2.19	
3	ГОСТ 103-76*	-45×5 ℓ=600	8	1.06	
4	ГОСТ 103-76*	-20×10 ℓ=50	16	0.08	

Спецификация элементов

Формат	Зона	Поз.	Обозначение	Наименование	Кол.	Примечание
				Сетка С-1 (1шт)		4.46
		1	ГОСТ 6727-80	Ф5 ВрI, ГОСТ 6727-80 ℓ=1150	12	0.177
		2	ГОСТ 6727-80	Ф5 ВрI, ГОСТ 6727-80, ℓ=1200	13	0.18

1. Все металлические элементы окрасить черной антикоррозийной краской за 2 раза.
2. Сетку С-1 выполнять из арматуры Ф5 В-1 с ячейкой 100×100
3. Материал ванны - бетон М 200 (расход бетона на 1 ванну 0.3 м³).
4. Уклон поверхности ванны создать за счет цементно-песчаной стяжки из раствора М 100.
5. Керамическую плитку укладывать рифленой поверхностью кверху.
6. Данный лист см. совместно с листом ВК-3 альбома II данного проекта.

Н. контр.	Бухарина		12.12.85
Нач. МТЭП	Беганская		5.9.85
Гип	Шелевиля		5.9.85
Гл. конст.	Чернецкий		6.9.85
Рук. бр.	Колушева		5.9.85
Ст. инж.	Вольфленок		5.9.85

Т.П. 294-3-38.85 АС

Блок плавательного бассейна (стены кирпичные) для детских яслей - сада на 240 мест

Стадия	Лист	Листов
Р	23	

План ножной ванны
Решетка ножной ванны

Госстрой БССР Белнингипросельстрой г. Минска

Привязан

Инв. №

Согласовано: Гл. спец. Горелик

Инв. № подл. | Подпись и дата | Взам. инв. №

1780-01 Копировала: Маев Формат А2

Альбом I

План этажа с расстановкой технологического оборудования

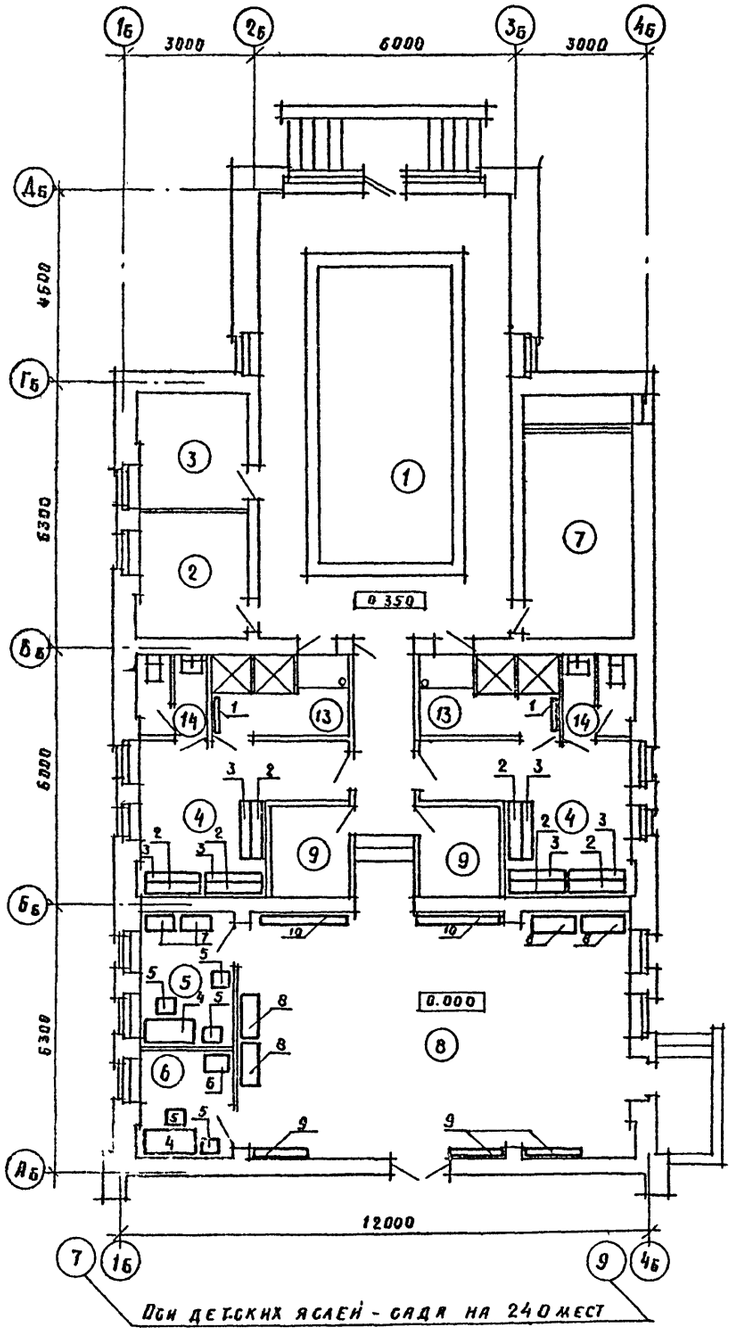

Вариант отдельного входа в бассейн с расстановкой технологического оборудования

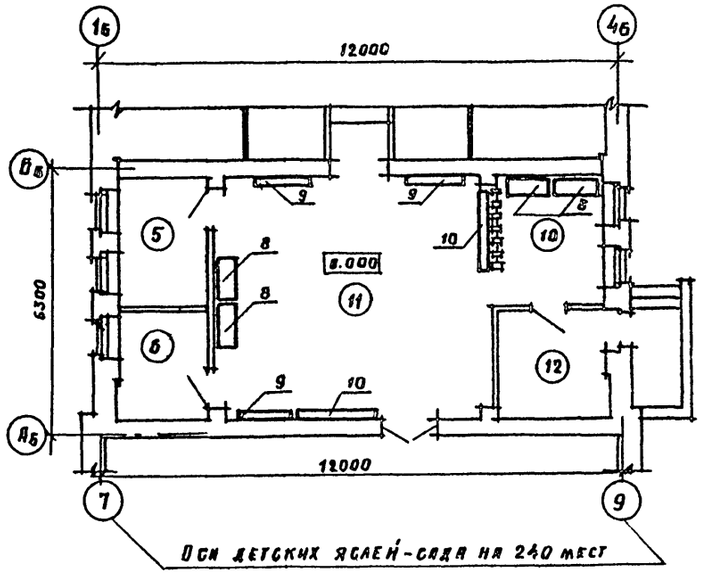

Компоновочная схема

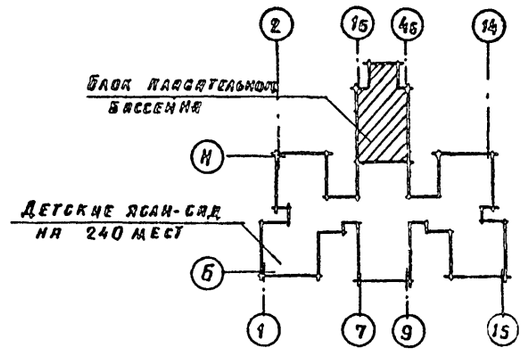

Экспликация помещений

Номер по плану	Наименование	Площадь м²
1	Зал с ванной	59.90
2	Помещение узла управления бассейном	7.30
3	Инвентарная	7.30
4	Раздевальные	14.38
5	Комната тренера	7.70
6	Комната медсестры	6.39
7	Венткамера	12.12
8	Игротека	51.5[illegible]
9	Кладовая	2.96; [illegible]
10	Вестибюль-гардероб	6.90
11	Комната ручного труда	34.70
12	Тамбур	6.60
13	Душевая	5.70
14	Уборная	2.86
15	Коридор	8.06

Т. п. 294-3-38.85 АС

Н контр	Бухарина		5.9.85
Нач МТЭП	Беганская		5.9.85
ГИП	Шелевная		5.9.85
ГАА	Белоусов		5.9.85
Гл. констр.	Чернецкий		5.9.85
Ст. арх.	Рашевская		5.9.85

Блок плавательного бассейна (стены кирпичные) для детских яслей-сада на 240 мест

Стадия	Лист	Листов
Р	24	

План этажа с расстановкой технологического оборудования. Вариант отдельного входа

Госстрой БССР
Белинигипросельстрой г. Минск

Привязан:

Инв №

Копировала: 1780-01 Формат А2

Инв. № подл. | Подпись и дата | Взам. инв. №

Альбом I

Позиция	Наименование и техническая характеристика оборудования и материалов. Завод-изготовитель (для импортного оборудования - страна, фирма)	Тип, марка оборудования. Обозначение документа и № опросного листа	Единица измерения: наименование	Единица измерения: код	Код завода-изготовителя	Код оборудования, материала	Цена единицы, тыс. руб.	Количество	Масса единицы оборудования, кг
1	2	3	4	5	6	7	8	9	10
1	Вешалка для полотенец Б-2143б 846×104×100	Б-2143б	штук	796		560000		2	
2	Шкаф для детской одежды 1350×300×1300		штук	796		560000		6	
3	Скамья для одевания детей 1200×250×200		штук	796		560000		6	
4	Стол письменный 1-тумбовый 1200×600×700		штук	796		561122		2	
5	Стул 420×460×800		штук	796		560000		5	
6	Шкаф медицинский 600×416×1625	Н-23	штук	796		945212		1	
7	Шкаф для одежды 770×425×725		штук	796		561561		2	
8	Шкаф для игрушек и пособий 1050×450×1400		штук	796		561564		4	
9	Стенка гимнастическая 1270×150×1500	ОН-1-799/242	штук	796		560000		4	

Инв. №

Привязан:

Т. п. 294-3-38.85 АС, СО

Н. контр.	Бухарина		4.9.85
ГИП	Шелевиля		5.9.85
ГАП	Белоусов		5.9.85
Ст. арх.	Рашевская		5.9.85

Блок плавательного бассейна (стены кирпичные) для детских яслей-сада на 240 мест. Спецификация оборудования

Стадия	Лист	Листов
РП	1	2

Госстрой БССР Белниигипросельстрой г. Минск

Копировала: Зам

Формат А3

Взам. инв. №

Подпись и дата

Инв. № подл.

Альбом I

Позиция	Наименование и техническая характеристика оборудования и материалов. Завод-изготовитель (для импортного оборудования - страна, фирма)	Тип, марка оборудования. Обозначение документа и № опросного листа	Единица измерения: наименование	Единица измерения: код	Код завода-изготовителя	Код оборудования, материала	Цена единицы, тыс. руб.	Количество	Масса единицы оборудования, кг
1	2	3	4	5	6	7	8	9	10
10	Скамья гимнастическая 2000×200×250	Т-МД-30б	штук	796		560000		2	

Привязан:

Инв. №

Т. п. 294-3-38.85 АС, СО

Копировала: Зам

Формат А3

Лист 2

gost.e-ecolog.ru