ТИПОВОЙ ПРОЕКТ

2С-04-4/67

РАЗРАБОТАННЫЙ ДЛЯ СТРОИТЕЛЬСТВА В ГОРОДЕ ЛЕНИНГРАДЕ

ДЕТСКИЕ ЯСЛИ-САД НА 140 МЕСТ

С ДНЕВНЫМ ПРЕБЫВАНИЕМ ДЕТЕЙ

АЛЬБОМ I

ЧАСТЬ О

ЛЕНИНГРАД 1967

1867/1-11

gost.e-ecolog.ru

Содержание альбома I

часть О

N N п/п	Наименование чертежа	N N листов	N N страниц
1.	Обложка		
2.	Перечень чертежей. Альбом I, часть О	АС-01	1
3.	План разбивочных осей	АС-02	2
4	План фундаментов	АС-03	3
5	Сечения фундаментов / 1-1 — 9-9 /	АС-04	4
6	Сечения фундаментов / 10-10 — 21-21 /	АС-05	5
7	План подвала	АС-06	6
8	Разрезы I-I; II-II; III-III; IV-IV	АС-07	7
9.	Монтажный план подвала и подполья	АС-08	8
10	Примечания к монтажному плану элементов подвала и		
	подполья и указания по монтажу	АС-09	9
11.	Спецификации железобетонных изделий, металлических		
	закладных и монтажных деталей	АС-010	10

1967	Детские ясли-сад на 140 мест	Перечень чертежей. Альбом I, часть О	Типовой проект 20-04-4/67	Лист АС01

1967/2

инфр 1015/5-к

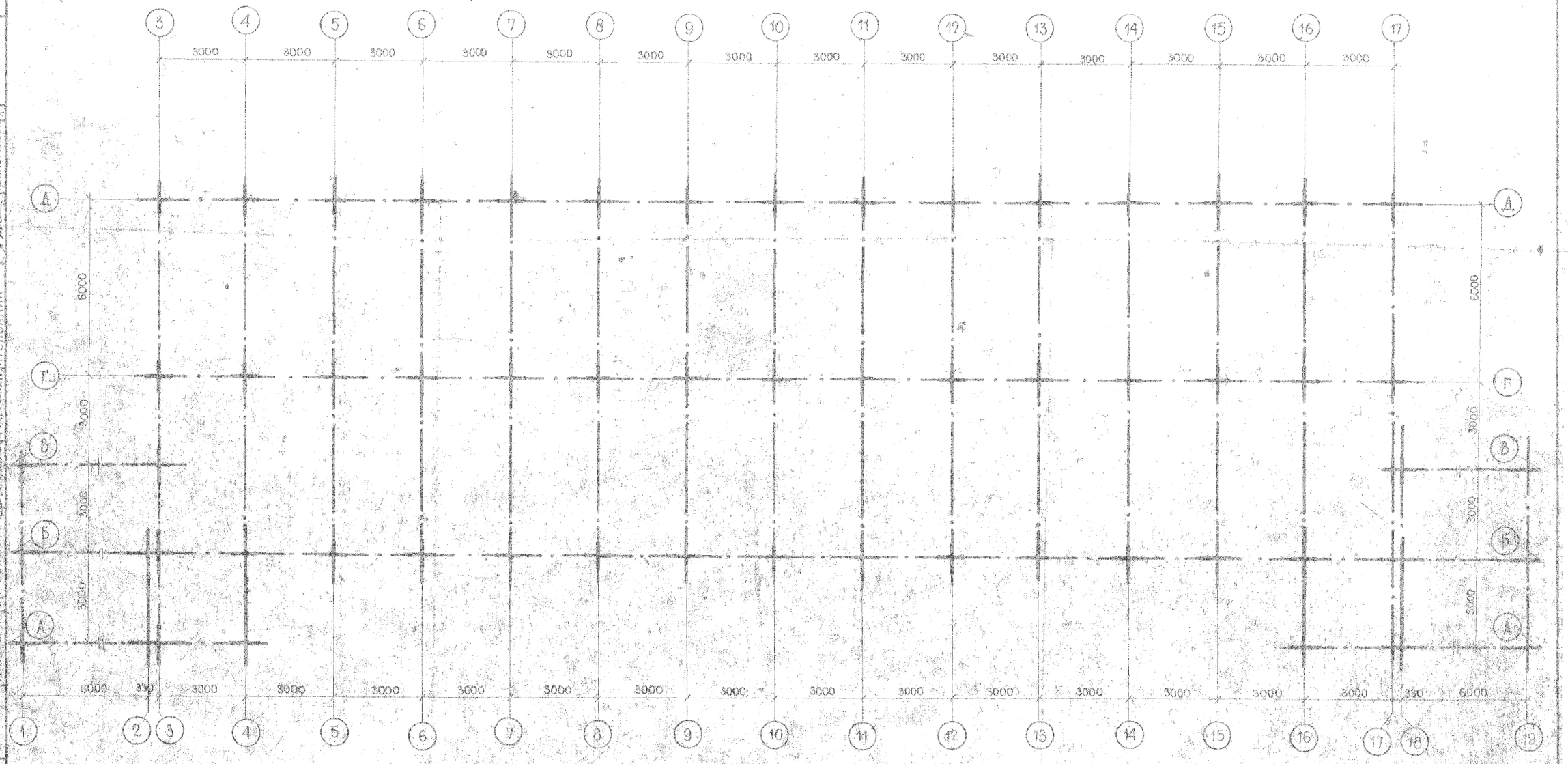

1967	ДЕТСКИЕ ЯСЛИ-САД НА 140 МЕСТ	ПЛАН РАЗБИВОЧНЫХ ОСЕЙ	Типовой проект 2С-04-4/67	Лист АС-02

1867/3

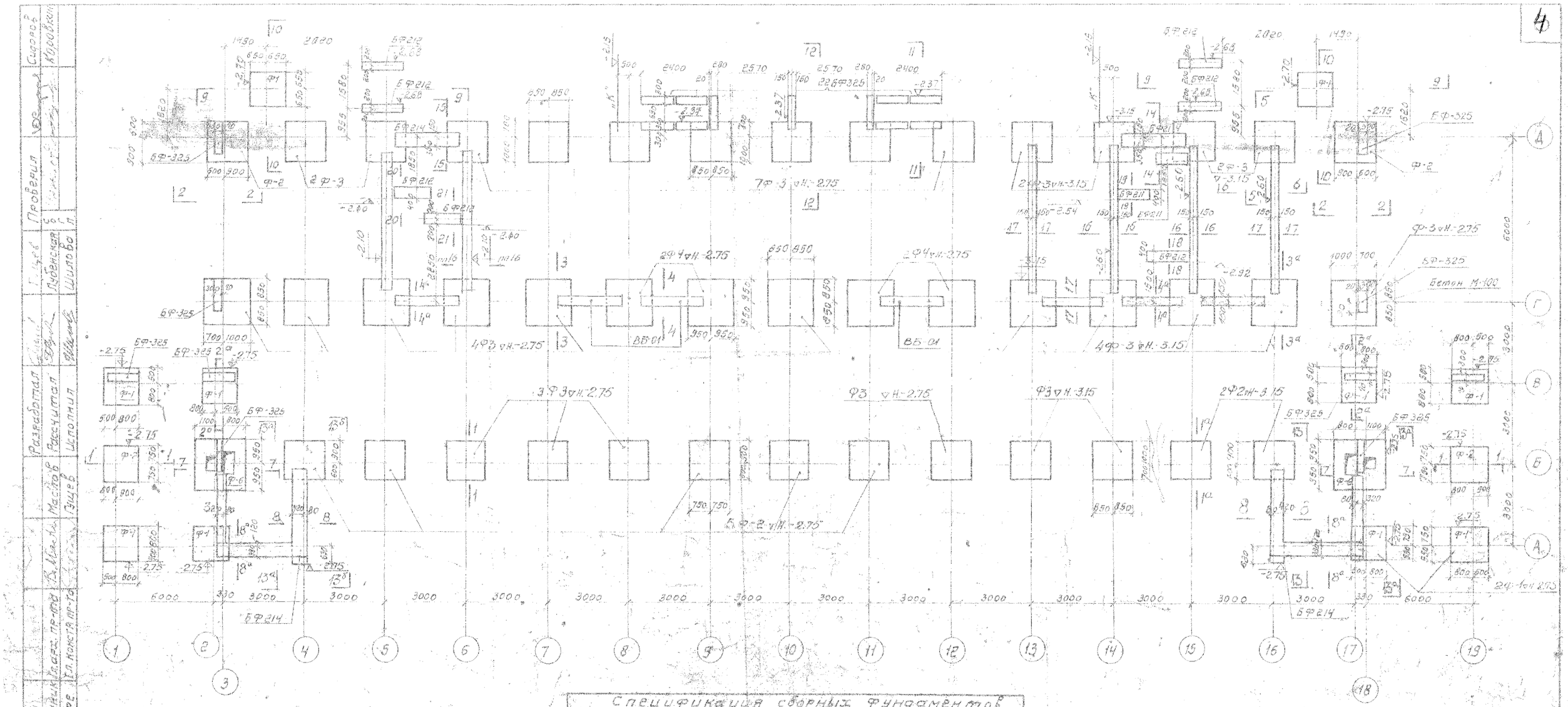

Таблица усилий от нормативных нагрузок на отметке подошвы фундаментов

Оси фундаментов: Буквы	Оси фундаментов: Цифровые	Нагрузка (Т): Пост.	Врем.	Сумм.	Момент (т.м.)	σ max кг/см² (краевое напряж.)	σ ср кг/см²	σ max при привязке
1	2	3	4	5	6	7	8	9
А	4,8,12,13,16	22.6	3.6	26.2	4.2	1.73	1.24	
Б	7,8,12,13							
А	7,8,10,11	21.3	3.6	24.9	3.88	1.66	1.19	
Б	6,14							
Б	5,9,10,11,15,16,14	19.7	3.6	23.3	2.71	1.85	1.37	
А	5,6,15,16	22.0	5.0	27.0	2.90	1.52	1.21	
А	3,17	19.0	1.8	20.8	1.68	1.55	1.26	
А,В	1,2,16,19	8.8	1.8	10.6	1.7	1.43	0.96	
Б	1,19	11.6	3.6	15.2	3.4	1.61	1.01	
Б	2,3,17,18	27.6	5.4	33.0	1.7	1.39	1.24	
Г	3,17	22.2	3.2	25.4	—	—	1.61	
Г	5,6,14,15	29.6	3.9	33.5	—	—	1.34	
Г	4,7,10,13,16	29.2	6.4	35.6	—	—	1.42	
Н	8,9,11,12	35.5	8.2	43.7	—	—	1.21	

Спецификация сборных фундаментов

КМ п/п	Наименование	Марка изделия	Размеры, см: h	b	c	Вес 1 шт т	Объем 1 шт м³	К-во шт.	Общий объем м³	NN тип, черт
1	Фундаментные блоки	Ф-1	50	130	130	1.56	0.633	10	6.33	1-4
2		Ф-2	60	190	120	1.90	0.760	11	8.36	2-4
3		Ф-3	60	170	170	2.03	0.915	30	27.45	—"—
4		Ф-6	60	190	130	3.22	1.285	2	2.57	—"—
		Ф-4	60	130	130	2.72	1.089	4	4.36	
5	Бетонные блоки	БФ325-327	20	30	—	—	—	—	8.20	БФ325-327
6		БФ211-212	30	40	—	—	—	—	3.40	БФ211-212
		БФ214-216	30	60	—	—	—	—	18.18	БФ214-216
7	Вентиляционные блоки	ВБ-01	215	27	271	2.00	0.815	3	2.43	Альбом 1.900.1-1 вып. 1

Примечания см. лист АС-05

Разработал	Сидоров					
Рассчитал	Юровских					
Проверил	Ковтун					
Гл. арх.	Лубенская	Шилова				
Нач. отд.	Шифр	Марченко				
Гл. конструктор		Гл. конструктор				
Нач. отд.		Гл. конструктор				
Руководитель		Масл.				
Исполнил		Зуев				

1967 | Детский ясли-сад на 140 мест | ПЛАН ФУНДАМЕНТОВ | Типовой проект 2С-04-4/67 | Лист АС-03

1967/4

ШИФР 1019/5-К

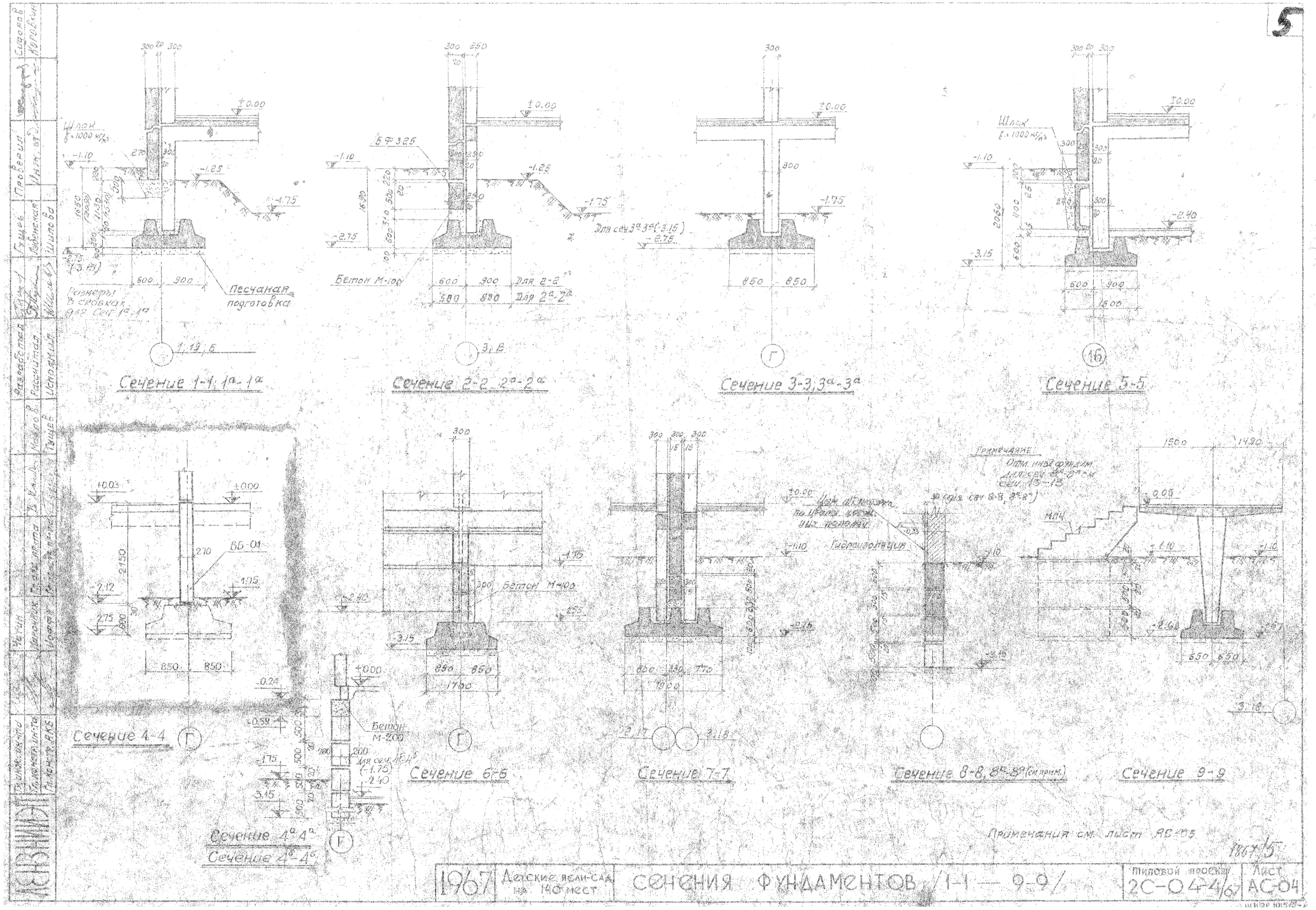
Сечение 1-1; 1а-1а
Сечение 2-2; 2а-2а
Сечение 3-3; 3а-3а
Сечение 5-5
Сечение 4-4
Сечение 4а-4а
Сечение 4б-4б
Сечение 6-6
Сечение 7-7
Сечение 8-8, 8а-8а (см. прим.)
Сечение 9-9
Песчаная подготовка
Бетон М-100
Бетон М-200
Размеры в скобках для сеч. 1а-1а
Примечание
Гидроизоляция
Примечания см. лист АС-05
1967/5
1967
Детские ясли-сад на 140 мест
СЕЧЕНИЯ ФУНДАМЕНТОВ /1-1 — 9-9/
Типовой проект 2С-04-4/67
Лист АС-04

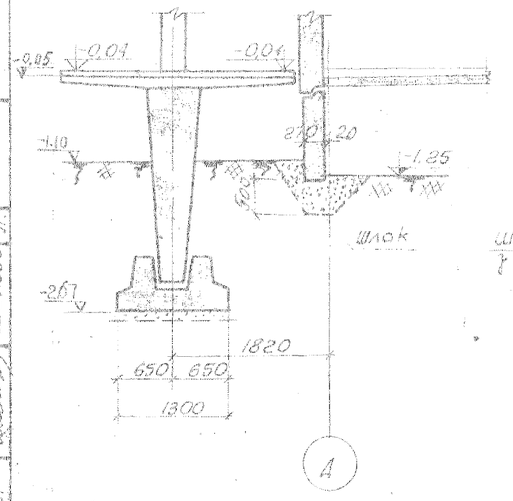

Сечение 10-10

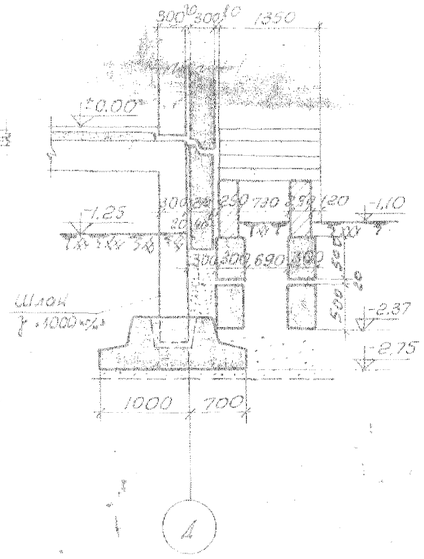

Сечение 11-11

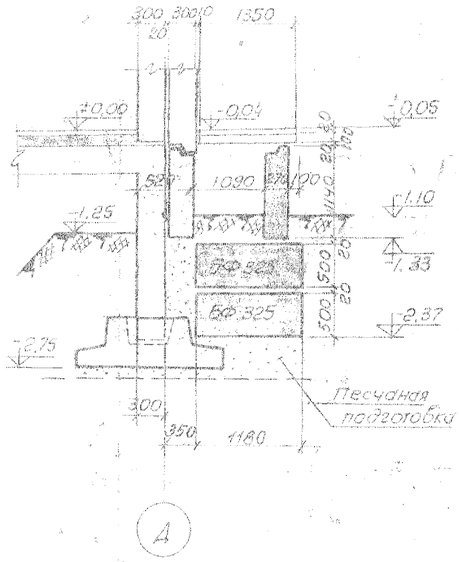

Сечение 12-12

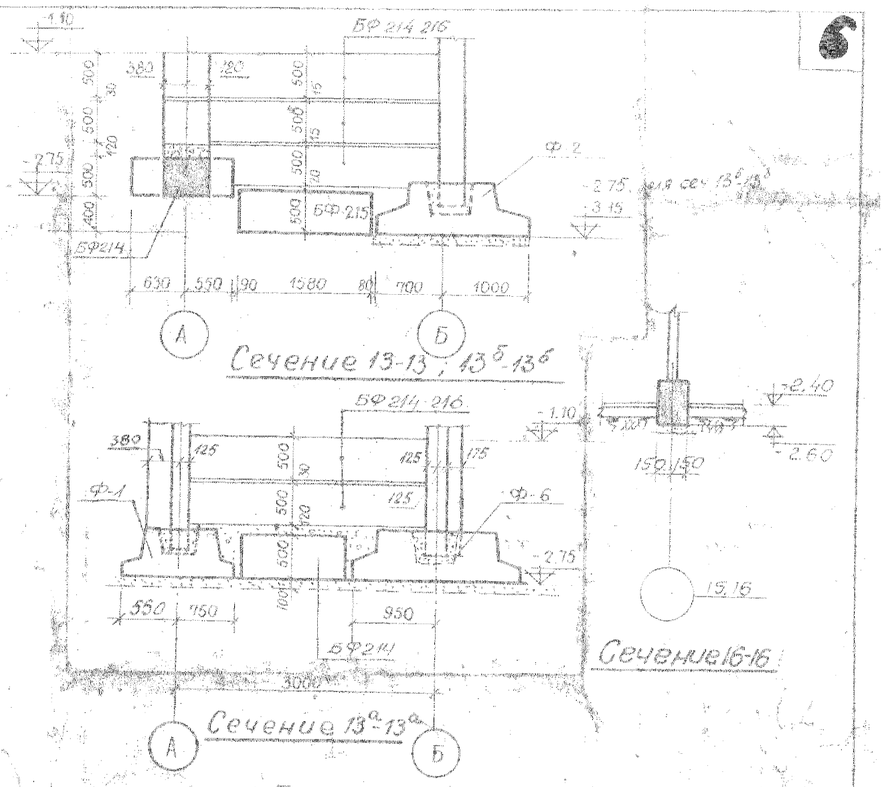

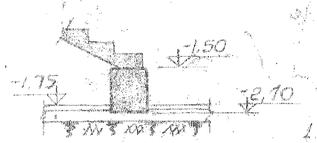

Сечение 20-20

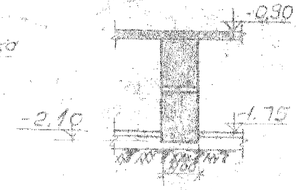

Сечение 21-21

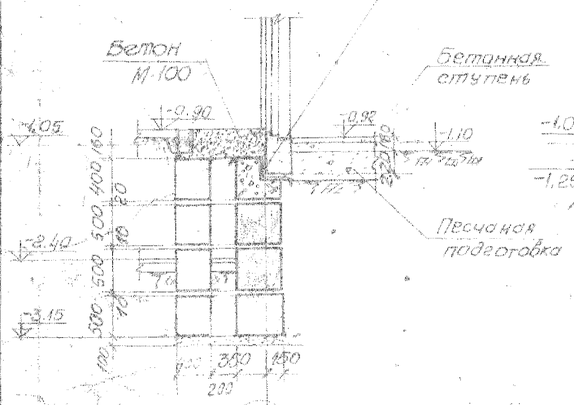

Сечение 14-14

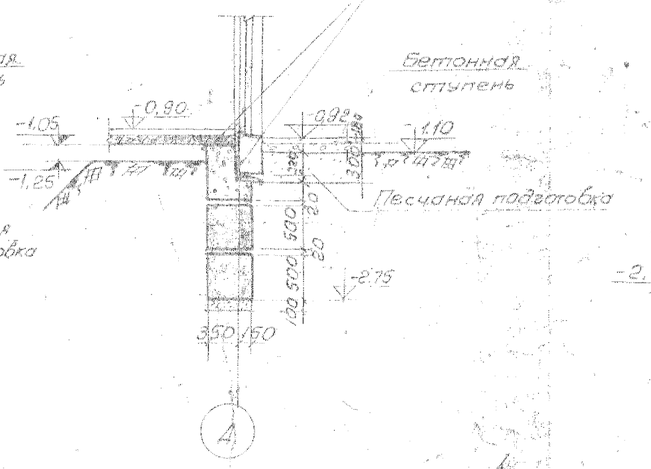

Сечение 15-15

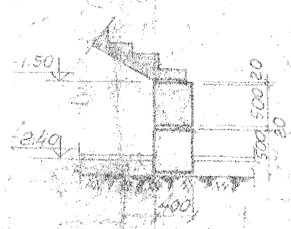

Сечение 19-19

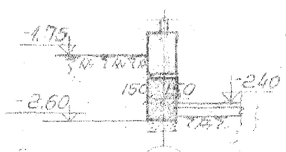

Сечение 17-17

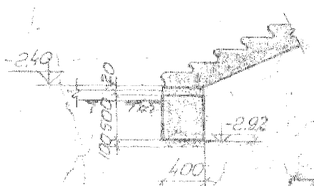

Сечение 18-18

Примечания:

1. Расчетное сопротивление основания R=1,50 кг/см². Грунты однородные, непросадочные. Грунтовые воды ниже отм. -2.50
2. Все фундаментные подушки укладываются на песчаную подготовку толщиной 10см.
3. Работы по отрывке и осушению котлована, устройству фундамента и защите основания от промерзания должны вестись в строгом соответствии с указаниями главы шестой „Временных технических указаний по устройству фундаментов зданий и сооружений в г. Ленинграде и его пригородах".
4. Спецификацию ступеней крылец см. на монтажном плане цокольного этажа.
5. Условные обозначения сантехнических вводов см. лист АС-06.
6. Все фундаменты, кроме оговоренных на плане, укладывать на отм. -2.75.

1967 | Детские ясли-сад на 140 мест | СЕЧЕНИЯ ФУНДАМЕНТОВ /1010 — 21-21/ | Типовой проект 2С-04-4/67 | Лист АС-05

1967/6

Инв. № подл. | Подпись и дата | Взам. инв. №

Гл. инж. инта Гуцев | Гл. констр. инта Кашкин | Гл. констр. АКБ — | Разработал Чернов | Рассчитал Гуцев | Чертил Шилов | Гл. арх. пр-та Шафер | Гл. конструктор Маврычев | Нач. отд. Чернов | Гл. инж. пр-та Пудовкина | Гл. инж. пр-та Гуцев

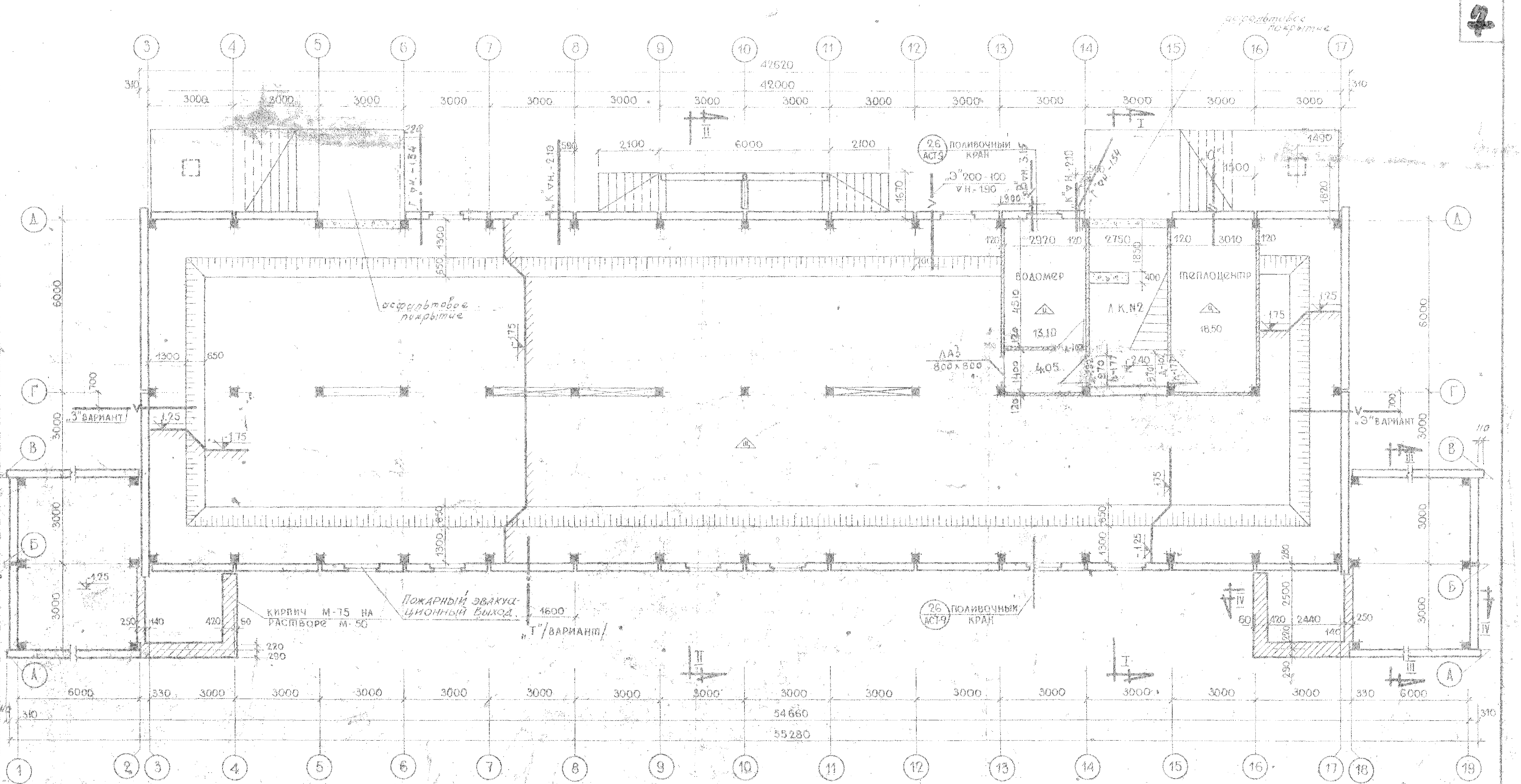

Спецификация столярных изделий

N.N п/п	Наименование изделия	Марка	N.N т. черт.	К-во шт.	Примечание
1.	Блок хозяйственной двери	ДД-102	К/126	3	
2.	Блок хозяйственной двери	ДД-103	К/126	—	
3.	Оконный подвальный блок	ДО-345-2	примен. К/106	10	

* Оконный блок ДО 345-2 аналогичен ДО 345-1 только сблизить коробки до 160 см.

Условные обозначения

- железобетонные колонны
- цокольные панели
- кирпичная кладка
- бетонная кладка

Полы

- цементный пол
- щебень пролитый известковым раствором

Условные обозначения инженерных сетей

- ввод водопровода — „В"
- канализация — „К"
- ввод теплосети — „О"
- ввод электрокабеля — „Э"
- связь — „Т"

Примечания.

1. Все вводы инженерных сетей на плане подвала обозначены соответствующей буквой.
2. Размеры дверных проемов даны с учетом коробок и зазоров.
3. Пол в подполье - утрамбованный щебнем грунт с поливкой известковым раствором.

1967	Детские ясли-сад на 140 мест	План подвала	Типовой проект 2С-04-4/67	Лист АС-06

Гл. инж. ин-та — Чагин; Гл. арх. ин-та — Сперанский; Руковод. АКБ — Гальперин; Руковод. отд. — Эстрин; Гл. арх. пр-та — Эстрин; Гл. констр. пр-та — Марголин; Разработал — Финогенова; Рассчитал; Исполнил — Финогенова; Проверил — Марголин; Ст. инж. отдел — Коровкин

ЛЕНЗНИИЭП

1867/7

Шифр 1015/5-К

Разрез I-I

М 1:100

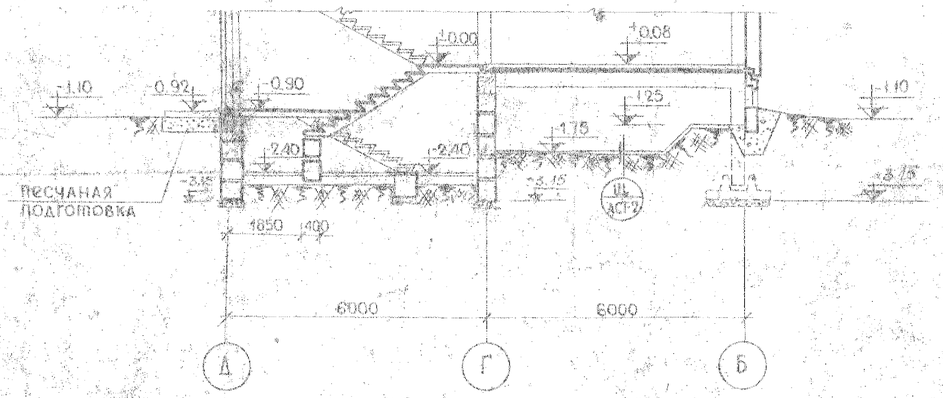

Разрез II-II

М 1:100

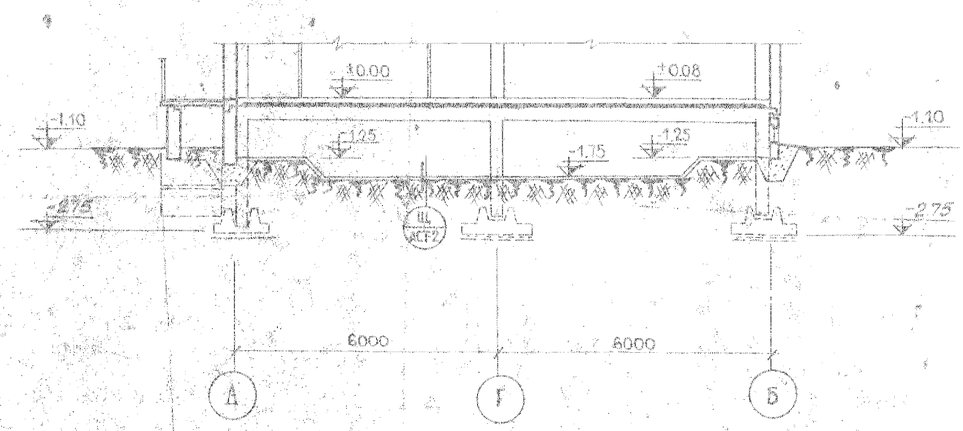

Разрез III-III

М 1:100

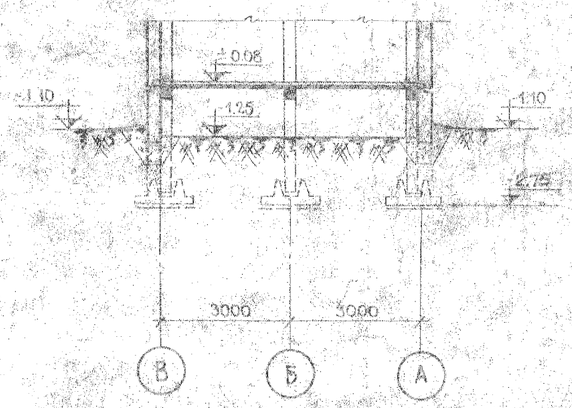

Разрез IV-IV

М 1:100

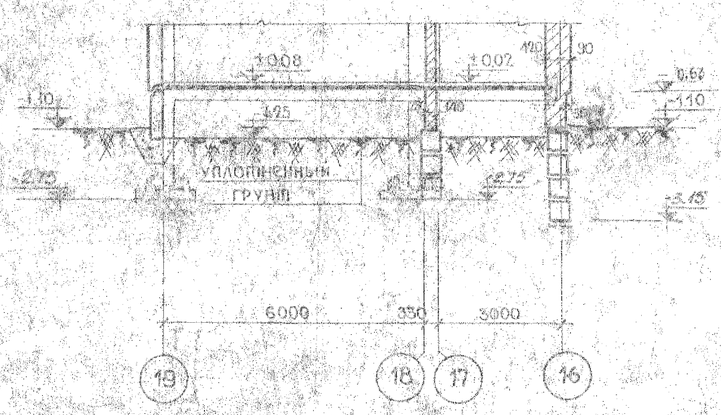

Гл. инж. пр-та	Чагин	Руковод. отд.	Эстрин	Разработал	Финогенова
Гл. архит. ин-та	Сперанский	Гл. арх. пр-та	Эстрин	Рассчитал	
Руковод. акб	Гальперин	Гл. констр. пр-та	Марголин	Исполнил	Камалидинова
Проверил	Инж. отдела	Марголин	Коровкин		

1867/8

1967	ДЕТСКИЕ ЯСЛИ-САД НА 140 МЕСТ	РАЗРЕЗЫ I-I; II-II; III-III; IV-IV.	Типовой проект 2С-04-4/67	ЛИСТ АС-07

Шифр 1015/5-к

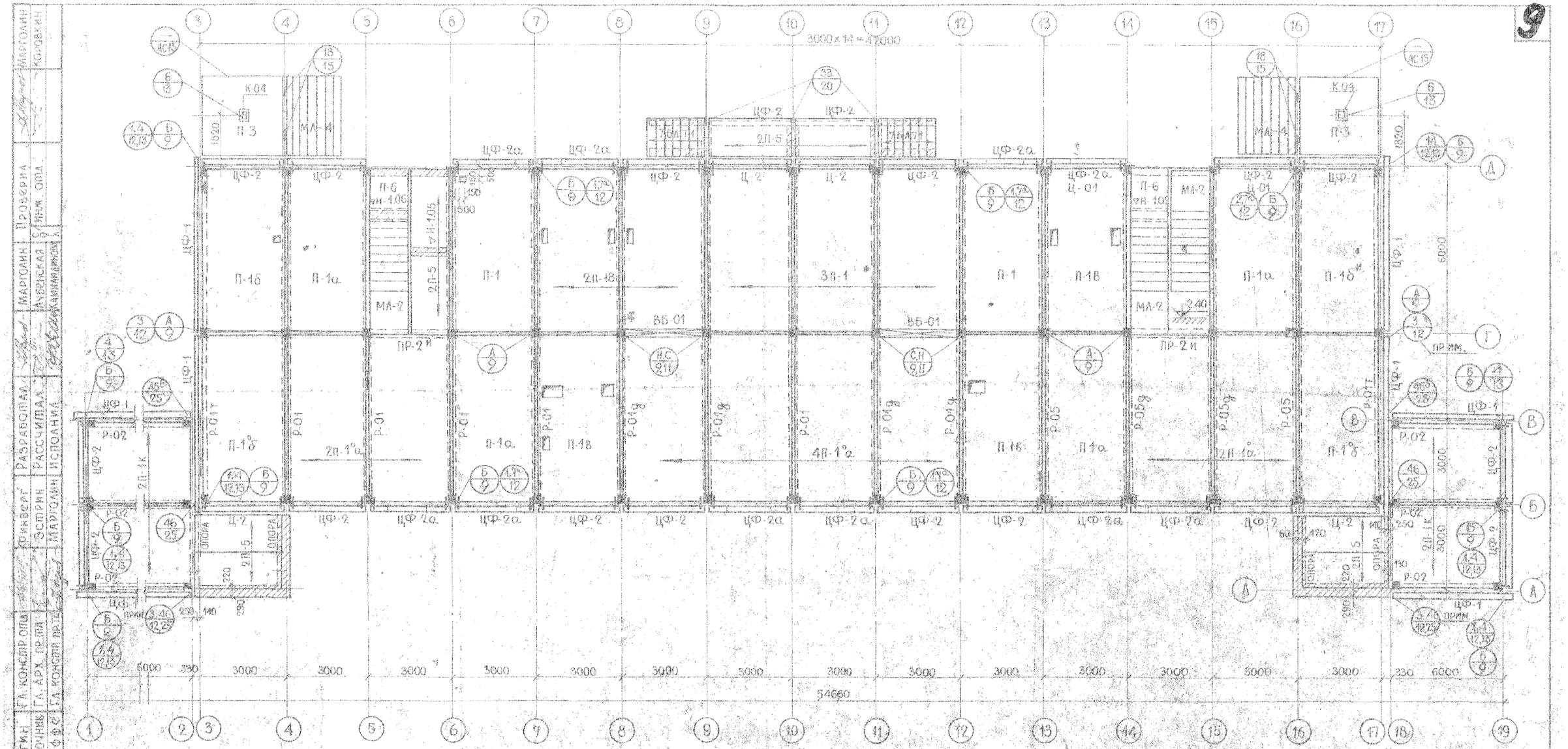

Спецификация сборных элементов								
NN п/п	Наименован. элементов	Марка изделия	Габариты см			Вес 1 шт. кг.	NN тип. черт.	Кол-во эл-тов шт
			e	b	h			
1	2	3	4	5	6	7	8	9
1	Рамы	Р-01	1200	25	233	3800	Часть 01 2-1	5
2		Р-01д	1200	25	233	3800	2-1	4
3		Р-01т	1200	25	233	3800	2-2	2
4		Р-05д	1200	25	273	4030	2-5	2
5		Р-02	600	25	233	2030	Часть 1 2-20	6
		Р-05	1200	25	273	4030	Часть Р-1 2-5	2
1	Панели перекрытия	П-1	598	298	10	4320	5-1	5
2		П-1а	598	298	10	4320	—	12
3		П-1б	598	298	10	4290	5-2	4

Продолжение спецификации								
1	2	3	4	5	6	7	8	9
4	Панели перекрытия	П-1в	598	298	10	4200	5-4	5
5		П-1К	598	298	10	4260	5-9	4
6		П-3	298	283	6/15	2030	5-14	2
7		П-5	298	135	10	1000	5-11	8
8		П-6	260	135	10	880	—	2
1	Прогоны	ПР-2	273	25	25	425	7-10п	2
1	Колонны	К-04	220	30/60	30/60	1120	4-4п	2
1	Элементы	МА-2	424	135	20	1460	7-3	3
2	Лестниц	МА-4	283	210	99	2610	7-11	2

Продолжение спецификации								
1	2	3	4	5	6	7	8	9
1	Цокольные панели	ЦФ-1	642	30	75	1700	3-2	8
2		ЦФ-2	298	27	114	1010	3-3	16
3		ЦФ-2а	298	27	114	760	3-4	10
4		Ц-01	298	27	110	955	3-1	2
5		Ц-2	298	27	114	1010	3-3	4
1	Вентиляционные блоки	ВБ-01	273	27	215	2050	8-1	2
1	Железобетонные блоки	БЛ-71	135	33	148	150	БЛ70-79	14

Спецификация металлических монтажных эл-тов					
NN пп.	Марка	Кол-во шт.	Вес 1 шт. кг.	Общ. вес кг.	NN тип. черт.
1	Н1	4	0.28	1.12	Раздел 3 лист 8
2	Н6	8	0.40	3.20	лист 9
3	Н22	4	0.50	34.00	лист 6
4	Н30	8	0.80	6.40	"
5	Н72	54	0.29	15.68	"
6	Н72а	18	0.24	4.32	"
7	Н73	2	0.48	0.96	лист 6
8	Н74	8	0.23	1.84	"
9	Н75	36	0.30	10.80	"
10	Н79	6	0.60	2.40	"
11					
12			Итого	80.70	

1967	Детские ясли-сад на 140 мест	Монтажный план подвала и подполья	Типовой проект 2С-04-4/67	Лист АС-08

Шифр 1015/5-к 1867/9

ГИП Эсприн; Разработал Эсприн; Рассчитал Марголин; Исполнил Донина; Проверил Коровкин; Нач. отд. Инж.; Гл. инж. пр-та Финогенова; Гл. арх. пр-та Финогенова; Гл. конструктор Гальперин; Руков. отд. Сперанский; Гл. арх. пр-та Цагич; Руковод. АКБ; Нач. пр-та; Гл. инж. пр-та

Примечания:

1. На монтажном плане в кружках обозначены: в числителе — буквами — узлы каркаса, цифрами — узлы крепления стеновых панелей; в знаменателе — номера листов альбома II типовых строительных чертежей /АСТ/.
2. Марки цокольных панелей, обозначенные дробью, означают: числитель — марка верхней цокольной панели, знаменатель — марка нижней /подвальной/ панели.
3. Под цокольные панели на глубину 50 см. уложить шлак или песок. У стен подвала сделать отсыпку из шлака толщ. 30 см.
4. Поверхность цокольных панелей, соприкасающуюся с грунтом, обмазать за 2 раза горячим битумом.
5. Вентиляционные блоки ВБ-01 являются диафрагмами жесткости и анкеруются в стаканы фундаментов, согласно узлам Н, Н¹ лист АСТ-3 альбома II ч. О.
6. Детали покрытия см. лист АСТ-19 альбом II.

Указания по монтажу.

1. Рамы Р-01а устанавливать закладными М-5 в сторону лестничной клетки для приварки прогонов лестниц.
2. Рамы устанавливаются в стаканы фундаментных блоков на подливку цементного раствора с таким расчетом, чтобы нивелировочная отметка верха ригеля рам равнялась −0,12. Зазоры в стаканах фундаментов тщательно заполняются бетоном М 200.
3. Размеры монтажных допусков по вертикали и горизонтали при установке рам должны соответствовать данным таблицы, помещенной в пояснительной записке альбома II.
4. Цокольные панели Ц-01 укладываются на подбетонку, отметки указаны в сечении Ф-тов. Остальные цокольные панели навесные.
5. Наиболее ответственными сварными соединениями, от которых зависит устойчивость каркаса здания, являются:
   а) приварка каждой панели перекрытия в 4 местах к ригелям рам.
   б) приварка вентблоков ВБ-01 к рамам.
   Размеры и качество сварных швов должны проверяться специальным контролем и актироваться.
   Металлические поверхности этих узлов тщательно покрываются цементным раствором.

Спецификация № 1. Сборные железобетонные элементы нулевого цикла

Наименование изделия	Типо-размер	Позиция марки	Габариты в см h	b	c	Вес 1 эл. т	Расход материалов на 1 эл. Армат. в кг	Закл. элем. кг	Тяжел. бетон м³	Керамзитобет. м³	Кол. элем. на здание	Расход материалов на 1 здание Армат. в кг	Закл. элем. кг	Тяжел. бетон м³	Легкий бетон м³	№ № заводск. чертеж
Фундаменты	Ф-4	—	200	60	190	490	2.72	44.76	—	1.089	—	4	179.04	—	4.36	—	1-1
	Ф-1	—	200	60	130	130	1.56	22.76	—	0.623	—	10	227.60	—	6.23	—	1-1
	Ф-2	—	—	60	150	150	1.90	26.26	—	0.760	—	11	288.86	—	8.36	—	1-1
	Ф-3	—	—	60	170	170	2.29	30.26	—	0.915	—	30	905.8	—	27.45	—	1-1
	Ф-6	—	—	60	190	190	3.22	53.20	—	1.286	—	2	106.40	—	2.57	—	1-2
Рамы	Р-01	—	300	233	25	1200	3.80	263.4	44.84	1.52	—	5	1317.0	224.2	7.60	—	часть от 2-1
	—	Р-01а	300	233	25	1200	3.80	263.4	53.54	1.52	—	4	1053.2	214.2	6.08	—	2-1
	—	Р-01т	300	233	25	1200	3.80	263.7	48.52	1.52	—	2	527.4	97.0	3.04	—	2-2
	Р-02	—	300	233	25	600	2.03	126.5	36.7	0.91	—	6	759.0	220.2	5.46	—	часть 2-20
	Р-05	—	300	273	25	1200	4.03	273.6	46.7	1.61	—	2	547.2	93.4	3.22	—	часть от 2-5
	—	Р-05а	300	273	25	1200	4.03	273.6	67.5	1.61	—	2	547.2	135.0	3.22	—	— " —
Панели перекрытий	П-1	—	300	10	298	598	4.32	150.80	4.00	1.726	—	5	752.00	20.0	8.63	—	5-1
	—	П-1в	— " —	— " —			4.32	118.48	4.07	1.725	—	12	1424.76	48.8	20.72	—	— " —
	—	П-1б	— " —	— " —			4.29	157.35	4.00	1.716	—	4	629.40	16.0	6.86	—	5-2
	—	П-1в	— " —	— " —			4.20	127.97	5.40	1.681	—	5	639.85	27.0	8.41	—	5-4
	—	П-1к	— " —	— " —			4.26	107.01	5.40	1.707	—	4	428.04	21.6	6.83	—	5-9
	П-3	—	—	80/150	293	293	2.03	63.25	39.75	0.813	—	2	126.5	79.50	1.63	—	5-14
	П-5	—	—	10	435	298	1.00	30.84	10.62	0.402	—	8	246.72	84.96	3.21	—	5-7
	П-6	—	—	10	435	260	0.86	27.13	10.62	0.351	—	2	54.26	21.24	0.70	—	5-7
Прогоны	ПР-2	—	200	25	25	213	0.43	27.90	18.64	0.170	—	2	55.40	37.28	0.34	—	7-40в
Колонны	К-04	—	200	30	60	220	1.12	24.20	21.66	0.446	—	2	48.40	55.32	0.89	—	4-4 II
Элементы лестниц	МА-2И	—	300	150	435	494	1.46	97.64	16.42	0.583	—	3	292.92	49.26	1.75	—	9-3
	МЛ-4	—	200	99	283	200	2.61	59.00	15.90	1.043	—	2	118.00	31.80	2.09	—	9-11
Цокольные панели	ЦФ-1	—	75	76	30	642	1.53	26.77	5.40	—	1.34	8	244.16	43.20	—	10.72	3-2
	ЦФ-2	—	50	106	27	298	0.93	15.54	3.44	—	0.810	16	248.64	55.04	—	12.96	3-3
	—	ЦФ-2а	50	106	27	298	0.69	16.44	3.44	—	0.600	10	164.4	34.40	—	6.00	3-4
	Ц-01	—	200	110	27	298	4.02	19.49	1.46	0.382	—	2	38.98	2.92	0.76	—	3-1
	—	Ц-2	50	106	27	298	0.93	15.54	3.44	—	0.810	4	62.16	13.76	—	3.24	3-3
Сборные элементы	БА-71	—	150	33	44.8	135	0.15	0.54	—	0.06	—	44	7.56	—	0.84	—	БА-70-79
Балки	ББ-01	—	200	215	27	213	2.05	54.54	13.42	0.821	—	3	163.62	39.36	2.43	—	8-1
	БФ 325-327	—	100				384.90								8.20	—	БФ 325-327
	БФ 211-212	—	100				538.80								5.40	—	БФ 211-216
	БФ 214-216	—	100				878.640								18.10	—	БФ 214-216

Спецификация № 2 Металлические закладные детали

Наименование изделия	Типо-размер	Позиция марки	К-80	М-88	М-43	М-5	М-71	М-20м	А-10я	М-73	М-2	М-20	М-75	М-80	М-23	М-25	М-65	М-61	М-38	М-79	М-41	М-29	М-26	М-28				
Рамы	Р-01	—	5		20		10			10			5															
		Р-01а	4	4	16		8			8			4															
		Р-01т	2		24		4			4			2															
	Р-02	—	6		24		12							12														
	—	Р-05а	2	4	16	4	4			4			2															
	Р-05	—	2		16		4			4			2															
Панели перекрытия	—	П-1а	12					48																				
	—	П-1б	4					16																				
	—		5					20																				
	—																											
	—	П-1в	5					20																				
	—	П-1к	4					16																				
	—																											
	П-3	—	2												14	2			2									
	П-5	—	8												48													
	П-6	—	2												12													
Элементы лестниц	МА-2И	—	3								36	6																
	МЛ-4	—	2												8				28				28					
Цокольные панели	ЦФ-1	—	8						32																			
	ЦФ-2	—	16														32											
	—	ЦФ-2а	10														20											
	Ц-01	—	2																			4						
	—																											
	—	Ц-2	4														8											
Прогоны	ПР-2И	—	2		4														4									
Колонны	К-04	—	2																			2						
	ВБ-01	—	2																		24	8						
Общее количество закладных элементов			8		116		42		120	32		36		6	15	12	82	2	60	4	30	24	8	2		4	28		
Вес одного элемента			8.70	0.46	1.70		2.09	0.97	1.35	12.37	1.48	1.06	14.44	15.34	4.77		27.08	1.72	7.62	0.28	1.00	0.28	2.86		0.73	0.35		
Вес марки			69.6	33.6	68		87.8	116.4	43.2	371.1	53.22	6.36	216.6	184.08	143.1	54.16	108.2	30.98	8.40	24.0	2.24	55.34		2.92	9.80			

Итого: 16470 кг

Спецификация монтажных металлических элементов на здание

Марка элемента			Н11	Н6	Н22	Н30	Н72	Н72	Н73	Н74	Н75	Н79
Общее кол-во элементов на здание			4	8	4	8	54	18	2	8	36	8
Вес 1 элемента т			0.28	0.40	8.50	0.80	0.29	0.24	0.48	0.23	0.30	0.60
Общий вес кг			1.12	3.20	34.0	6.40	15.66	4.32	0.96	1.84	10.80	2.40

Итого

1867/11

1967	Детские ясли-сад на 140 мест	Спецификации	железобетонных изделий, металлических закладных и монтажных деталей.	Типовой проект 2С-04-4/67	Лист АС-000

Шифр 1875-5-к

Разработал А. Дорина
Проверил —
Рассчитал —
Инж. отд. —
Гл. инженер Камалягина
Гл. архитектор Мартынов
Гл. конструктор Эсперян
Гл. конструктор Ананян
Гл. конструктор Чагин
Гл. конструктор Маркичин
Гл. конструктор Иоффе

gost.e-ecolog.ru