ГЛАВНОЕ АРХИТЕКТУРНО ПЛАНИРОВОЧНОЕ УПРАВЛЕНИЕ ИСПОЛКОМА ЛЕНГОРСОВЕТА

ИНСТИТУТ ПО ПРОЕКТИРОВАНИЮ
ЖИЛИЩНО ГРАЖДАНСКОГО
СТРОИТЕЛЬСТВА В ЛЕНИНГРАДЕ

«ЛЕНПРОЕКТ»

ТИПОВЫЕ ПРОЕКТЫ ЖИЛЫХ ЗДАНИЙ

СЕРИЯ I ЛГ-504Д

КРУПНОПАНЕЛЬНЫЕ ДОМА ДЛЯ СТРОИТЕЛЬСТВА В ЛЕНИНГРАДЕ

ТИПОВОЙ ПРОЕКТ I ЛГ-504Д-12

ДЕВЯТИЭТАЖНЫЙ СЕМИСЕКЦИОННЫЙ ДОМ на 214 квартир с наружными стеновыми панелями из керамзитобетона

с промтоварными магазинами в I-ом этаже

Альбом 0

Чертежи нулевого цикла работ АСО

Ленточные фундаменты

ЛЕНИНГРАД
1969г

gost.e-ecolog.ru

III-5

ГЛАВНОЕ АРХИТЕКТУРНО-ПЛАНИРОВОЧНОЕ УПРАВЛЕНИЕ ИСПОЛКОМА ЛЕНГОРСОВЕТА

ИНСТИТУТ ПО ПРОЕКТИРОВАНИЮ
ЖИЛИЩНО-ГРАЖДАНСКОГО
СТРОИТЕЛЬСТВА В ЛЕНИНГРАДЕ

«ЛЕНПРОЕКТ»

ТИПОВЫЕ ПРОЕКТЫ ЖИЛЫХ ЗДАНИЙ
СЕРИЯ I ЛГ-504Д
КРУПНОПАНЕЛЬНЫЕ ДОМА ДЛЯ СТРОИТЕЛЬСТВА В ЛЕНИНГРАДЕ
ТИПОВОЙ ПРОЕКТ I ЛГ-504Д-12

ДЕВЯТИЭТАЖНЫЙ СЕМИСЕКЦИОННЫЙ ДОМ
на 214 квартир с наружными стеновыми панелями из керамзитобетона

с промтоварными магазинами в I-ом этаже

СОСТАВ ПРОЕКТА:

АЛЬБОМ 0	Чертежи нулевого цикла работ АСО Ленточные и свайные фундаменты
АЛЬБОМ 0-2	Монтажные узлы и детали для нулевого цикла работ АСТО
АЛЬБОМ I	Архитектурно-стротельная часть АС
АЛЬБОМ II	Санитарно техническая часть ОВ ВК ГС
АЛЬБОМ III	Электрооборудование и слаботочные устройства ЭО СУ
АЛЬБОМ IV	Монтажные узлы и детали
Часть I	Архитектурно-строительные чертежи АСТ
Часть 2	Чертежи оборудования санитарно-технических кабин СКТ
Часть 4	Чертежи оборудования лифтов
АЛЬБОМ IV-3	Монтажные узлы и детали
Часть I-3	Архитектурно-строительные чертежи АСТ
Часть 3-3	Чертежи электро технического оборудования ЭОТ СУТ
Часть 4-3	Чертежи оборудования лифтов
Часть 5-3	Чертежи металлических витрин

АЛЬБОМ V	Изделия заводского изготовления
Часть I	Железобетонные изделия для нулевого цикла работ
Часть 2	Железобетонные, керамзитобетонные и гипсобетонные изделия
Часть 3	Металлические изделия
Часть 4	Столярные изделия
Часть 5	Сборные железобетонные санитарно-технические кабины
Часть 6	Железобетонные изделия шахт лифтов
АЛЬБОМ V-I	Изделия заводского изготовления
Часть I-I	Железобетонные изделия для нулевого цикла работ
Часть 3-I	Металлические изделия
АЛЬБОМ V 2	Изделия заводского изготовления
Часть 2-2	Железобетонные, керамзитобетонные и гипсобетонные изделия
Часть 3-2	Металлические изделия
АЛЬБОМ VI	Сметы

Альбом 0

ВВЕДЕН В ДЕЙСТВИЕ ЛЕНПРОЕКТ'ом
30 сентября 1969г. Приказ № 124

ЛЕНИНГРАД
1969г

III-5

NN п/п	Наименование чертежей	NN листов АСО	NN стр.
	ОБЩИЕ ЧЕРТЕЖИ ДЛЯ ЛЕНТОЧНЫХ И СВАЙНЫХ ФУНДАМЕНТОВ		
1.	Обложка альбома	-	-
2.	Титульный лист	-	1
3.	Содержание альбома	-	2
4.	Ком[illegible]новочный план секций дома	1	3
5.	Монтажный чертеж стен фундаментов и план технического подполья в осях 1-33	2	4
6.	Монтажный чертеж стен фундаментов и план технического подполья в осях 33-57	3	5
7.	План перекрытия над техническим подпольем в осях 1-29	4	6
8.	План перекрытия над техническим подпольем в осях 29-57	5	7
9.	План перекрытия над техническим подпольем. Сечения, сетки и каркасы /в осях 2-10/	6	8
10.	Монолитные участки МУ-1, МУ-2, МУ-3, МУ-4	7	9
11.	Узлы А, Б и сечения 1-1, 2-2, 3-3, 4-4	8	10
12.	Монтажные узлы № 33,34,35,36,37,38,39,40	9	11
13.	План фундаментов тамбура. Разрезы 1-1, 2-2	10	12
14.	План перекрытия лестничных клеток над техническим подпольем и план раскладки блоков стен между осями 27' и 30'	11	13
15.	Планы машинного отделения и шахты грузового лифта на отм. -1,25, ± 0.00, + 2,97	12	14
16.	Монолитная лестница МЛ-1 и монолитный фундамент МФ-2, сетки С-1, С-2, С-3, С-4, МС-7	13	15
17.	План полов подполья в осях 2-56	14	16
18.	Сечения а-а, б-б, в-в, г-г, е-е. Фундамент под оборудование Ф0-1/90-2	15	17
19.	Разбивка гнезд под металлические витрины	16	18
20.	Сводная комплектовочная ведомость изделий заводского изготовления Лист I	17	19
21.	Сводная комплектовочная ведомость изделий заводского изготовления Лист II	18	20
	ЛЕНТОЧНЫЕ ФУНДАМЕНТЫ		
22.	План железобетонных сборных ленточных фундаментов в осях 1-28	19	21
23.	План железобетонных сборных ленточных фундаментов в осях 28-57	20	22
24.	Сечения фундаментов 1-1, 2-2, 3-3, 4-4, 5-5, 6-6, 7-7, 8-8	21	23
25.	Сечения фундаментов 9-9, 10-10, 11-11, 12-12.	22	24
26.	План железобетонных ленточных фундаментов в осях 34-35 и 50-56.		
	Разрезы 1-1, 2-2, 3-3	23	25
27.	Монолитный фундамент МФ-1	24	26
28.	Монолитный фундамент МФ-1. Каркасы МК-1, МК-2, МК-3, МК-4, МК-5, сетка МС-1	25	27
29.	План раскладки блоков стен в пределах лестничной клетки в осях 4-6, 52-54	26	28
30.	План раскладки блоков стен в пределах лестничной клетки в осях 12-14, 20-22, 36-38, 44-46	27	29
31.	Разрез 13-13 по лестничной клетке № 2,3,5,6 для секции М-1/1 этаж/	28	30
32.	Разрез 14-14 /лестница № 11/	29	31
33.	Разрез 15-15 /по лестнице № 10/	30	32
34.	Разрез 16-16 /по сквозному проходу/	31	33
35.	Разрез 17-17 /сквозной проход и лестница № 10/	32	34
36.	Разрез 18-18 /по лестнице № 10/	33	35
37.	Разрезы А-А, Б-Б	34	36
38.	Разрезы В-В, Г-Г	35	37
	СВАЙНЫЕ ФУНДАМЕНТЫ		
39.	План свай в осях 1-29	36	38
40.	План свай в осях 29-57	37	39
41.	План раскладки балок ростверка в осях 1-29	38	40
42.	План раскладки балок ростверка в осях 29-57	39	41
43.	Сечения фундаментов 1-1, 2-2, 3-3, 4-4, 5-5, 6-6	40	42
44.	Сечения фундаментов 7-7, 8-8, 9-9, 10-10. Монолитный ростверк МР-5	41	43
45.	Монолитные ростверки МР-1, МР-2, МР-3, МР-4	42	44
46.	Монолитные ростверки. Арматурные сетки МС-2, МС-3, МС-4, МС-5, МС-6	43	45
47.	План балок ростверков в осях 50-56, разрезы 1-1, 2-2 и деталь "А"	44	46
48.	План раскладки блоков стен в пределах лестничной клетки в осях 4-6, 52-54	45	47
49.	План раскладки блоков стен в пределах лестничной клетки в осях 12-14, 20-22, 36-38, 44-46	46	48
50.	План раскладки блоков стен между осями 27' и 30'	47	49
51.	Разрез 13-13 по лестничной клетке № 2,3,5,6 для секции М-1 /1 эт./	48	50
52.	Разрез 14-14 /лестница № 11/	49	51
53.	Разрез 15-15 /по лестнице № 10/	50	52
54.	Разрез 16-16 /по сквозному проходу/	51	53
55.	Разрез 17-17 /сквозной проход и лестница № 10/	52	54
56.	Разрез 18-18 /по лестнице № 10/	53	55
57.	Разрезы А-А, Б-Б	54	56
58.	Разрезы В-В, Г-Г	55	57
59.	Сводная комплектовочная ведомость изделий заводского изготовления	56	58

ПРОВЕРИЛ Скляревич А.М. — ВНЕСЕНЫ ИЗМЕНЕНИЯ — ДАТА РЕГ.N ДОЛЖНОСТЬ ПОДПИСЬ ФАМИЛИЯ

СОГЛАСОВАНО

ГЛ.КОНСТР.МАСТ.	Зейман И.Д.	
ГЛ.АРХИТ. ПР-ТА	Мерещиков Б.Н.	
ГЛ.КОНСТР.ПР-ТА	Скляревич А.М.	
РУКОВОД. ГРУППЫ	Карпова В.М.	
РАЗРАБОТАЛ	Карпова В.М.	
ИСПОЛНИЛ	Карпова В.М.	

ЛЕНПРОЕКТ

ГЛ.ИНЖЕНЕР ИН-ТА	Капланов З.Б.	
ГЛ.КОНСТР ИН-ТА	Панчишов Л.Ф.	
МАСТЕРСКАЯ № 16		
РУКОВОДИТЕЛЬ	Кусков И.Н.	

ШИФР 9318

1969 г.

1969	9эт. 7секц крупнопанельный жилой дом на 214 квартир с промтоварными магазинами в 1эт.	Содержание альбома О	Типовой проект 1Лг-504Д-12	Альбом О	Лист АСО-

111-5

инв. № 3884

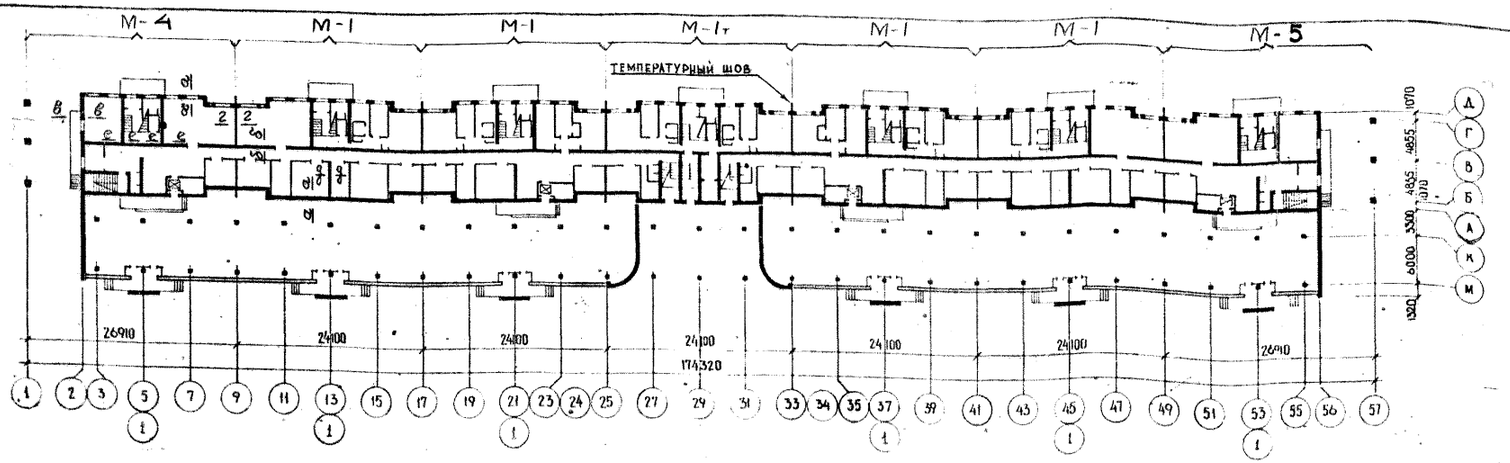

План 1 этажа

Примечания:

1. Конструкции здания рассчитаны на неравномерные осадки в соответствии с „Указаниями по проектированию конструкций крупнопанельных жилых домов" СН 321-65 при среднем значении модуля деформации основания $E_{ср.} = 150$ кг/см² и коэффициента изменчивости $\alpha = 2{,}0$.
2. Фундаментные подушки рассчитаны исходя из нормативного давления на грунт 2.0 кг/см². Нормативные вертикальные нагрузки на фундаменты приведены на данном чертеже.
3. При привязке здания должно быть проверено соответствие принятых в проекте расчетных данных с конкретными геологическими условиями площадки строительства по следующим показателям: - нормативному давлению R^N на грунты основания, определенному по формулам (12),(13) главы СНиП 11-Б I-62; среднему значению модуля деформации грунтов в пределах плана здания $E_{ср.}$ и степени изменчивости сжимаемости основания α. Область применимости типового решения фундаментов определяется по указаниям на стр. 158 СН 321-65. При этом условная неравномерность осадок фундаментов соседних несущих стен, вычисленная без учета перераспределения нагрузок за счет жесткости здания, не должна превышать 0,0025 расстояния между осями.
4. Фундаменты выполняются из сборных бетонных и железобетонных блоков на цементном р-ре М-75.
5. Изоляция стен от грунтовой сырости выполняется:
   а) по наружным стенам из 2х слоев толя, наклеенных на бутуме марки БН-4, по выравненному цементным раствором М-100 по верху цокольных блоков.
   б) по поперечным стенам и внутренней продольной стене из цементного раствора состава 1:2 толщиной 20 мм с уплотняющими добавками (алюминат натрия, хлорное железо, сульфатно-спиртовая барда (ССБ) и др.)
   в) поверхность цокольных панелей под опорами настилов перекрытия должны быть обмазаны горячим битумом марки БН-4 за 2 раза. Деталь см. лист АСО-21.
6. Монтаж блоков фундаментов осуществлять согласно чертежам АСО-9 и АСТО-1,2,3,4,5,6,7 Альбом О-2. и „Временным техническим указаниям по устройству ф-тов зданий в Л-де и его пригородах", утвержденным Исполкомом Ленгорсовета 16 июля 1962 г за № 832.
7. Засыпку пазух ф-тов производить после устройства перекрытия над техническим подпольем грунтом, не содержащим растительных остатков. Под подошвами ф-тов устраивается 10 см песчаная подсыпка из крупнозернистого песка.
8. При привязке здания к участку застройки отверстия для пропуска магистральных трубопроводов отопления, водопровода и пр. назначить в пределах ниш, предусмотренных в цокольных панелях.
9. При производстве работ в зимних условиях, кладка блоков должна осуществляться на цементном р-ре М-100 с соблюдением требованиям СН и П.о I-В-II-62 и СН 175-61 на производство в зимнее время.
10. Если здание или только подвал остаются на период зимнего времени без отопления, то участки ф-тов, не засыпанные грунтом, должны быть временно утеплены эффективным теплоизоляционным материалом. (см. лист АСТО-14 Альбом О-2)
11. Планы подушек ф-тов см. листы АСО-19, 20
    Планы стен технического подполья см. листы АСО-2, 3
    Сечения ф-тов - АСО-21
    Развертки стен ф-тов - АСТО-11 Альбом О-2
12. По подушкам ф-тов на ▼ - 2,30 устраивается армированный пояс см. деталь лист АСО-21

Допустимые отклонения при монтаже

При разбивке осей фундаментов от проектного положения ± 10 мм.
Отклонения в отметках верхних опорных поверхностей ф-тов от проектных = ± 5 мм.
Смещение осей цокольных панелей в нижнем сечении относительно разбивочных осей = ± 4 мм.
Отклонение плоскостей панелей стен от вертикали = ± 5 мм.

Таблица нормативных нагрузок на 1,0 м. пог. обреза фундамента (▽ -0,08). (в тоннах)

Сечение	а-а	б-б	в-в	г-г	д-д	е-е	
Постоянная нагрузка	23,5	34.0	28,2	12,2	12,2	16,0	
Временная нагрузка	8,8	13,2	6,1	-	-	3.2	с учетом снижения

1969	9 эт. 7 секц. крупнопанельный жилой дом на 214 квартир с промтоварными магазинами в 1 эт.	Компановочный план секций дома	Типовой проект 1Лг-504Д-12	Альбом О	Лист АСО-1

ЛЕНПРОЕКТ

Проверил: Скляревич А.М.
Внесены изменения
Дата | Рег. N | Должность | Подпись | Фамилия

Гл. конструктор мастер: Зейман И.А.
Гл. архит. пр-та: Мерещаков Б.Н.
Гл. конструктор пр-та: Скляревич А.М.
Гл. инженер ин-та: Каплунов З.Б.
Гл. конструктор ин-та: Панфилов П.Ф.
Гл. конструктор пр-та: Ливанский В.В.
Гл. конструктор ин-та: Карпова В.М.
Мастерская № 16
Руковод. мастер: Кусков И.Н.
Руков. группы: Рассчитал

Согласовано

Шифр 9318
1969 г.

III-5

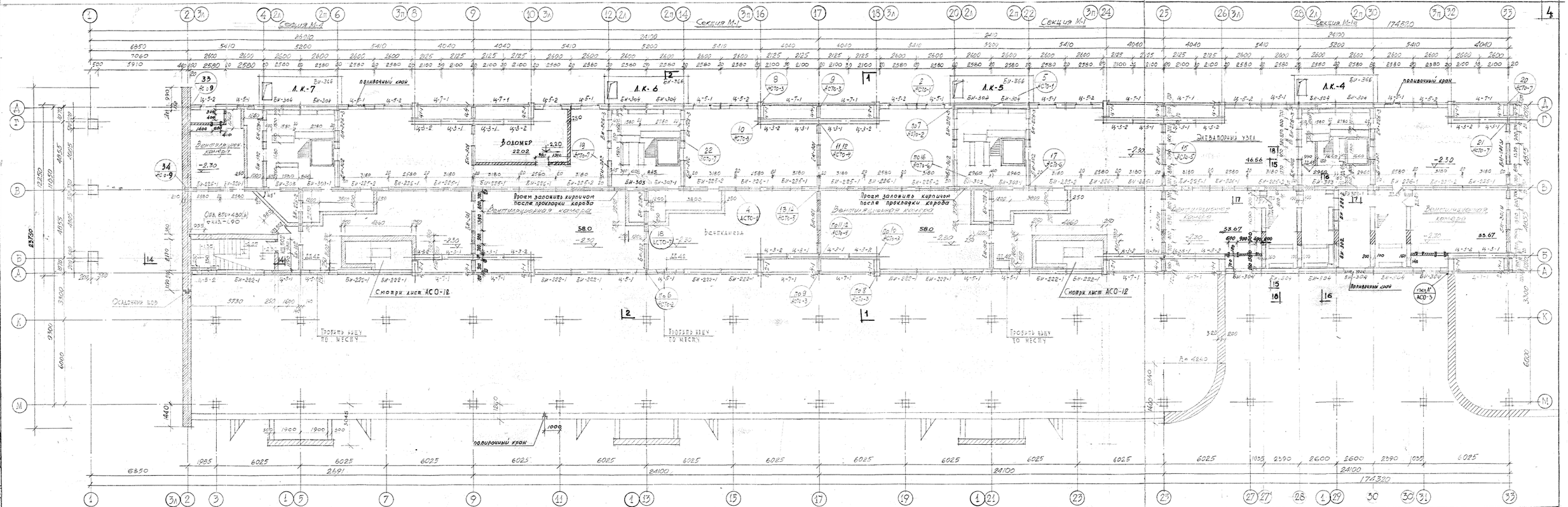
Секция М-2
Секция М-1
Секция М-1а
Л.К.-7
Л.К.-6
Л.К.-5
Л.К.-4
Водомер 22.02
Вентиляционная камера
Вентиляционная камера
Вентиляционная камера
Венткамера
Проем заложить кирпичом после прокладки кабеля
Проем заложить кирпичом после прокладки кабеля
Эвакуационный выход
Осадочный шов
Осадочный шов
Поливочный кран
Поливочный кран
Поливочный кран
Смотри лист АСО-12
Смотри лист АСО-12
Смотри лист АСО-12
Пробить вдоль по месту
Пробить вдоль по месту
Пробить вдоль по месту
Оконный блок 850×480(h) ГОСТ 11214-86
Оконный блок 1200×1490 ГОСТ 11214-86
Оконный блок 1200×1490 ГОСТ 11214-86
Оконный блок 1200×1490

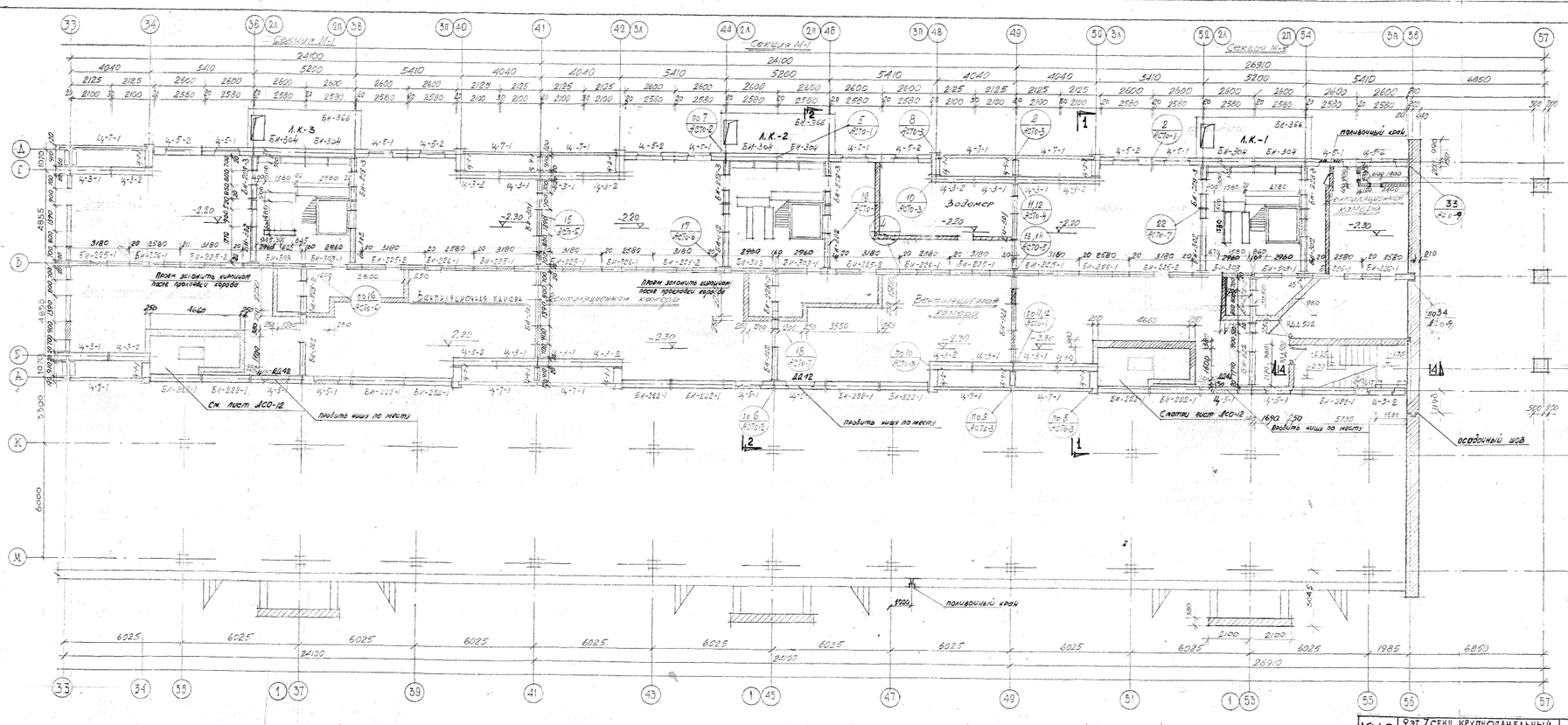
Секция М-1
Секция М-2
Л.К.-1
Л.К.-2
Л.К.-3
Водомер
Вентиляционная камера
Вентиляционная камера
Вентиляционная камера
Пожарный кран
Пожарный кран
осадочный шов
см. лист АСО-12
пробить ниши по месту
пробить ниши по месту
пробить ниши по месту
Пром заложить кирпичом после прокладки коммуникаций
Пром заложить кирпичом после прокладки коммуникаций
Пром заложить кирпичом после прокладки коммуникаций
Слепи лист АСО-12
4100
5410
5200
2690
6850
24100
26910
6025
1985
1360
1690
750
5730
1500
2100
3180
2580
2760
2980
3600
3550
4600
4855
3700
6000
3300
1070
1360
1440
3420
9960
6200
1985
11650
6250
3720
980
1135
1580
1500
1360
1440
1360
1360
1360

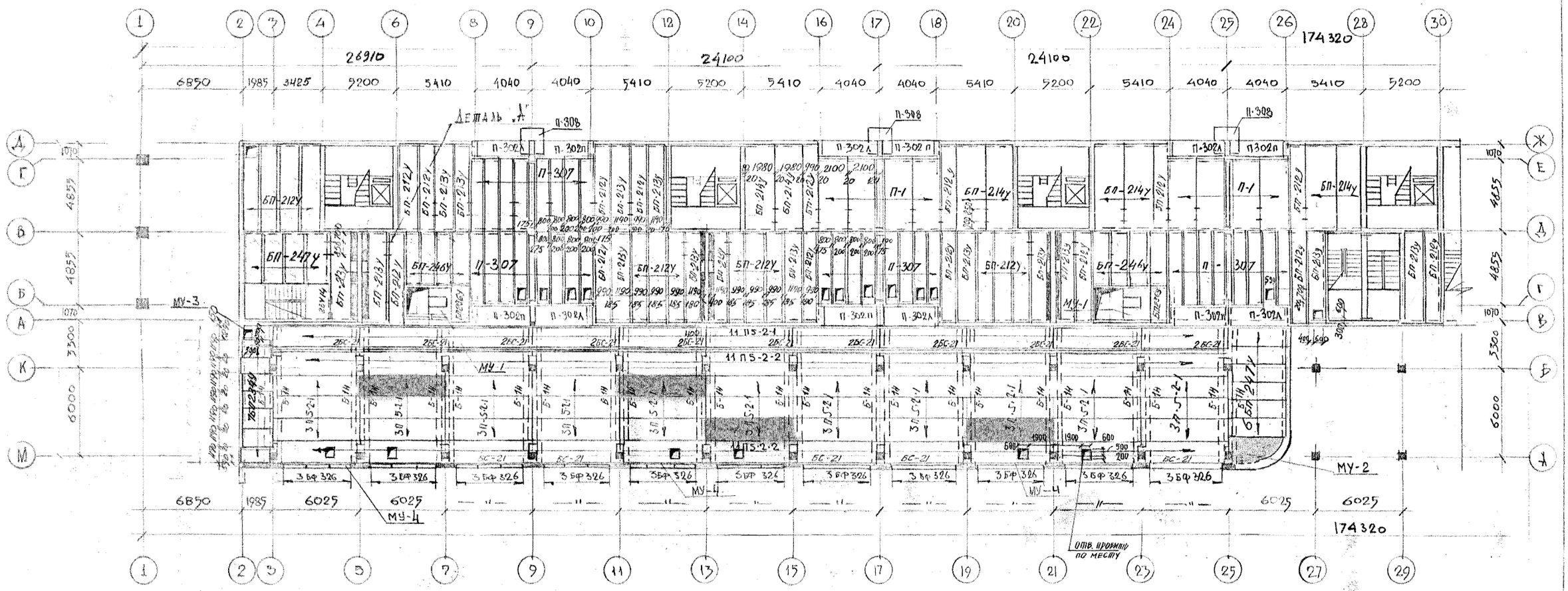

План перекрытия над техническим подпольем в осях 1-29

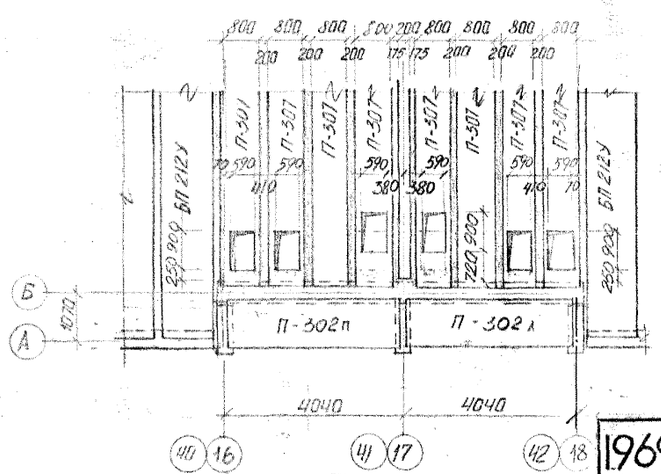

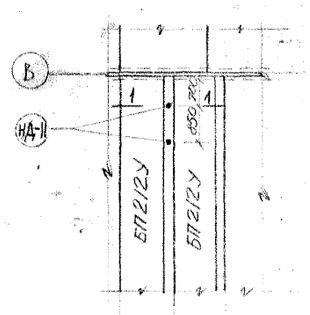

Деталь „А"

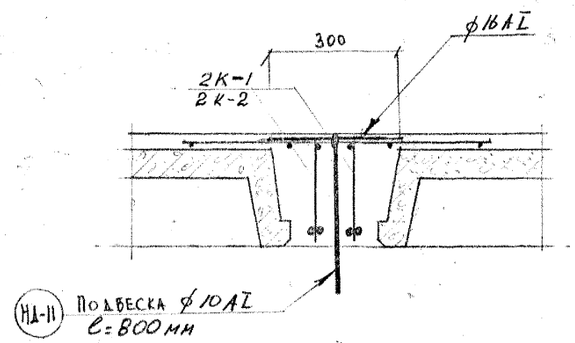

1—1

Примечания:

1. Указанные на перекрытии отверстия пробить по месту, не нарушая ребер плит.
2. Монолитные участки перекрытия МУ-1, МУ-2, МУ-3 см. лист АСО-7
3. Перекрытие над подпольем в осях 29 ÷ 57 см. лист АСО-5
4. Разбивку плит перекрытий в осях 2-9, 49-56 и детали армирования перекрытия см. лист АСО-6

1969	9 эт. 7 секц. крупнопанельный жилой дом на 214 квартир с промтоварными магазинами в 1 эт.	План перекрытия над техническим подпольем в осях 1-29	Типовой проект 1Лг-504Д12	Альбом ○	Лист АСО-4

ЛЕНПРОЕКТ

Гл. инженер ин-та Каплунов З.Б.
Гл. констр. ин-та Панфилов П.Ф.
Мастерская № 16
Руковод. маст. Кусков И.Н.
Гл. констр. маст. Гл. архит. пр-та Гл. констр. пр-та Руков. груп. Разраб. Рассчит.
Зейман И.Д. Мерещаков Б.Н. Скляревич А.М. Карпова В.М. Ливанский В.В. Скляревич А.М.
Инж. О.В. — " — В.К. — " — Г.С. — " — Э.А. — " — С.У.
Согласовано
Месропова Янченко Пекерская Гарцман Чистякова
Проверил Внесены изменения
Дата | Рег. N | Должность | Подпись | Фамилия
Бабина М.И.

Инф. 9318
1969 г.

III-5

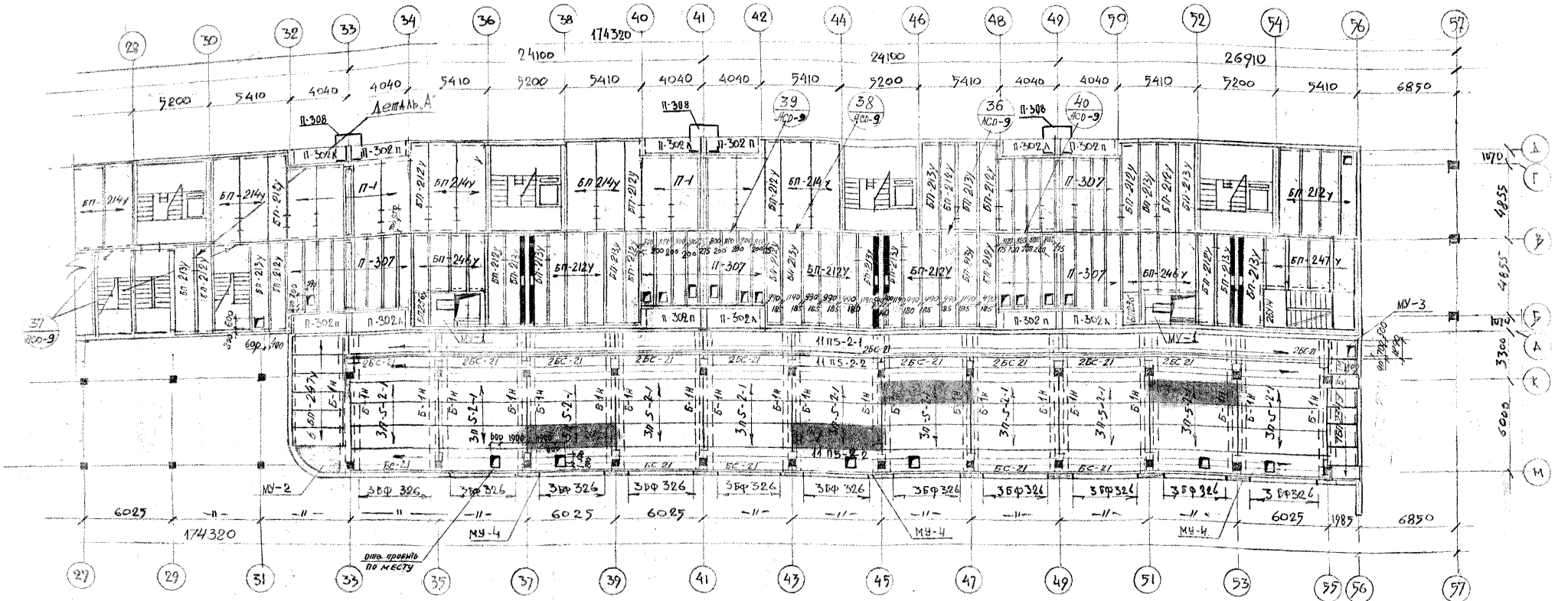

План перекрытия над техническим подпольем в осях 29-57

Примечания:

1. План перекрытия над техническим подпольем в осях 1-29 см. лист АСО-4.
2. Плиты перекрытий магазинов П5-2-1, заштрихованные на планах (монтажные проемы), устанавливать после монтажа вентиляционных коробов по подвалам магазинов.

Спецификация металла

NN п/п	Марка	К-во шт	Вес в кг 1 шт	Вес в кг Всего	Примеч.
1	Подвеска:				
	НД-11	100	0.97	97	
2	Каркас К-1	148	30.58	4530	
3	—"— К-2	120	21.11	2530	
4	—"— К-3	56	14.95	838	
5	Сетка С-1	62	4.37	272	
6	—"— С-2	60	2.07	124,2	
7	—"— С-3	28	1.53	42,8	

Спецификация сборных железобетонных элементов

NN п/п	Наименование изделий	Марка изделий	К-во шт.
1	Ребристые панели перекрытий	БП-212у	55
2		БП-213у	29
3		БП-214у	16
4		П-307	64
5		П5-2-1	88
6		П5-2-2	44
7		Б-1Н	48
8	Жел. бет. балки	БС 21	54
9		БУ 14	4
10	Плоские панели перекрытий	П-302 л	12
11		П-302 п	12
12		П-1	16
13		БП-246у	16
14		БП-247у	20
15		БП-234у	14
16		БП-236у	4
17		П-308	6

1969	9 эт. 7 сек. крупнопанельный жилой дом на 214 квартир с промтоварными магазинами в 1 эт.	План перекрытия над техническим подпольем в осях 29-57	Типовой проект 1 АГ-504 Д-12	Альбом О	Лист АСО-5

ГА. конструкт. Зейман И.А. — Мерецкаков Б.Ж. — Скляревич А.М. — Кардова В.М. — Лившинский В.Б. — Скляревич А.М.
ГА. архитектора Мерецкаков Б.Ж. — Скляревич А.М.
ГА. конструктора Скляревич А.М. — Кардова В.М.
Рук. групп. Кардова В.М. — Лившинский В.Б.
Разработал Лившинский В.Б. — Скляревич А.М.
Рассчитал Скляревич А.М.

Гл. инженер проекта Мерзлова — Гл. архитектор проекта Анченко — Гл. конструктор проекта Пекерская — Гл. технолог Харуман — Гл. конструктор Чистякова
Руковод. мастерской Кусков — Руковод. мастерской Пантелеев — Руковод. мастерской Кусков

Инж. ов Бабина М.
-ВК
-ТС
-ЭА
-СУ

АЕНПРОЕКТ
Шифр 9518
1969 г.

III-5

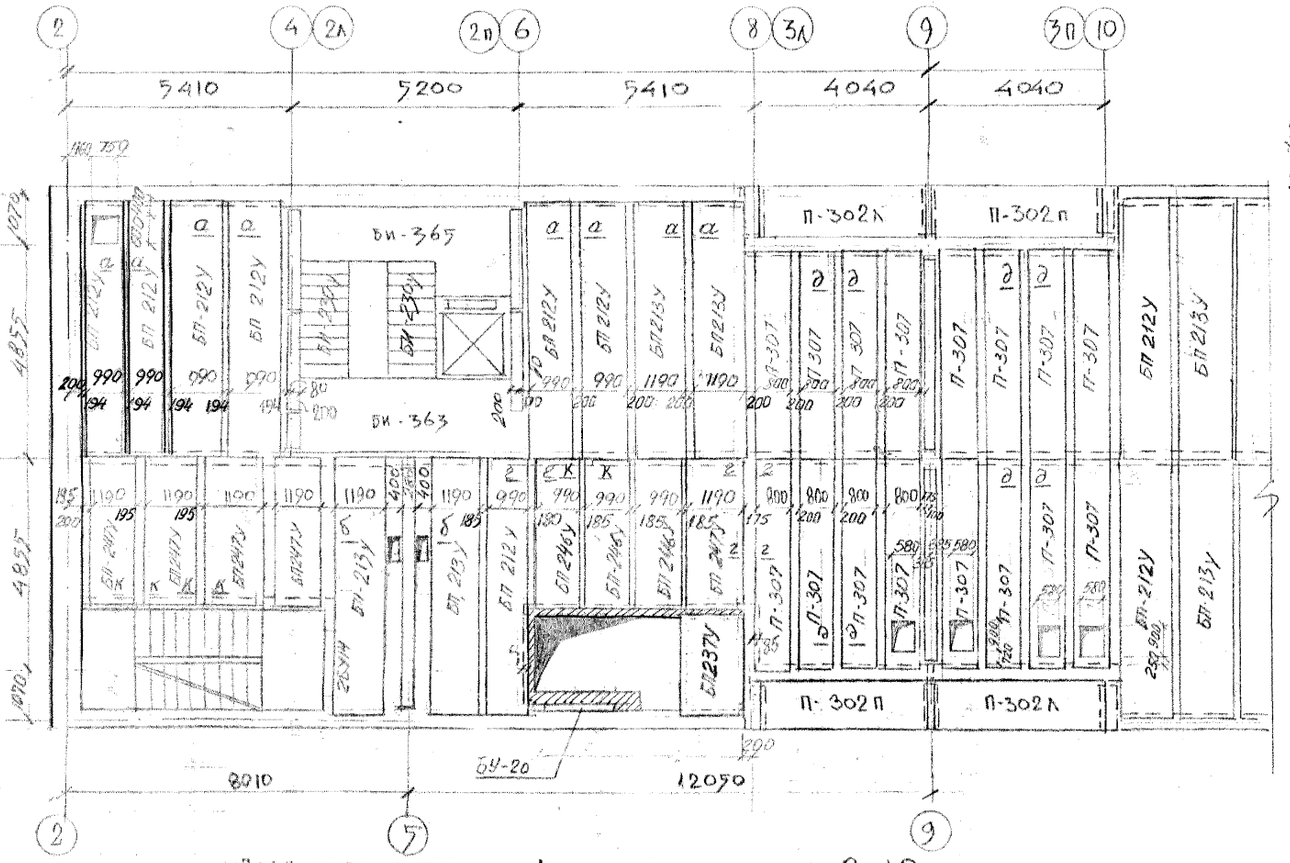

План перекрытия 1 эт. в осях 2-10

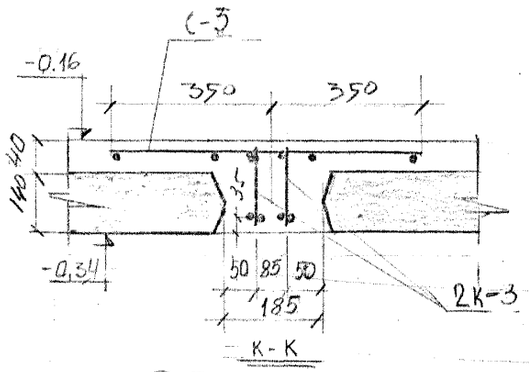

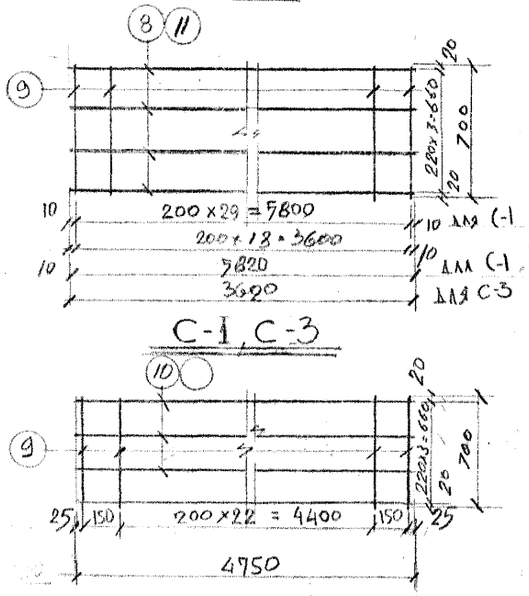

С-1, С-3

С-2

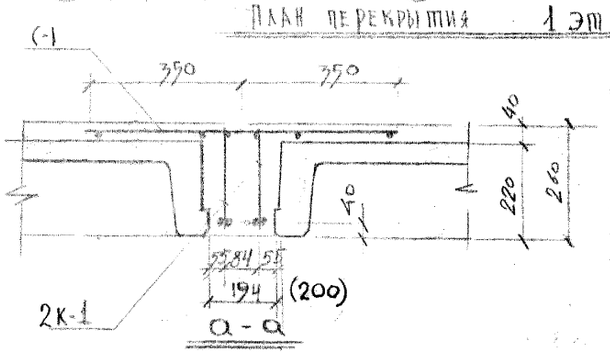

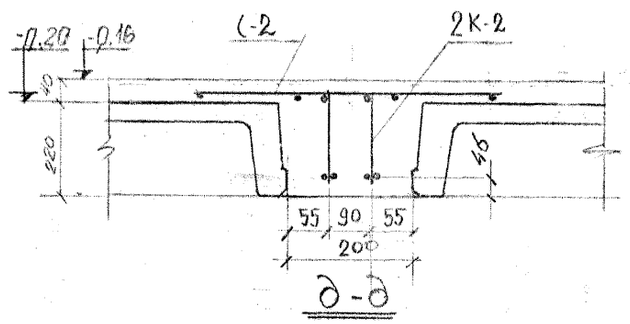

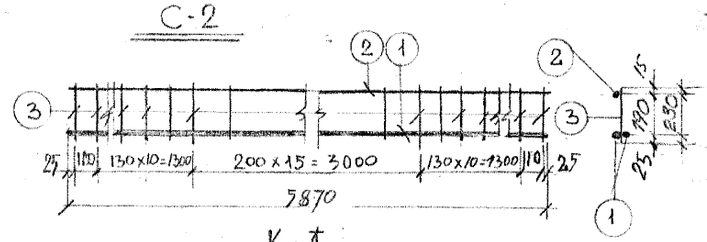

К-1

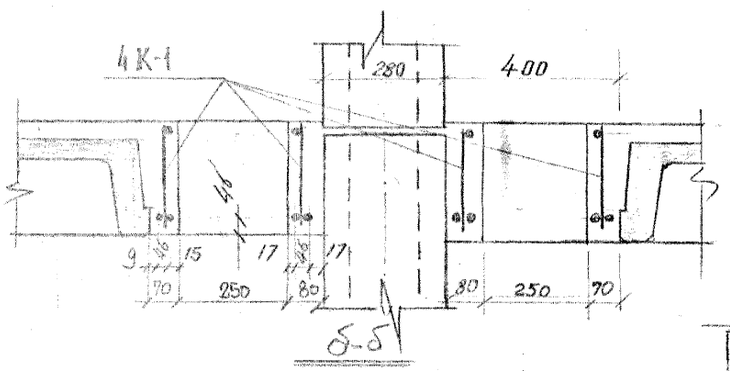

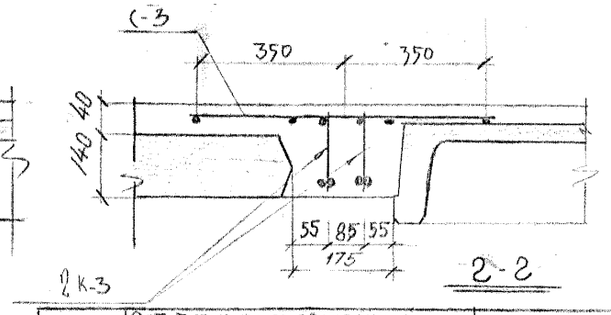

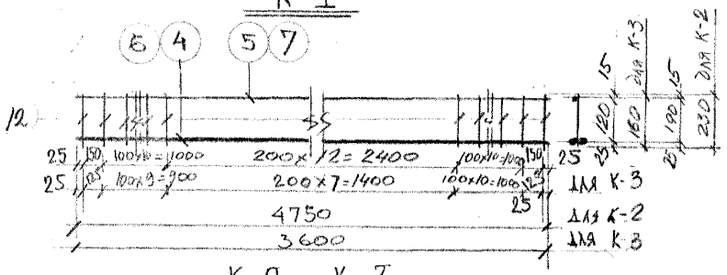

К-2, К-3.

Спецификация арматуры

8

Марка сетки каркаса	NN поз.	⌀ мм	Длина мм	К-во шт.	Общ. длина м	Вес кг поз.	Вес кг каркас сетки
К-1	1	18А-II	5870	2	11,74	23,50	30,58
	2	10А-I	5870	1	5,87	3,63	
	3	8А-I	230	38	8,74	3,45	
К-2	4	16А-II	4750	2	9,50	15,0	21,11
	5	10А-I	4750	1	4,75	2,93	
	12	8А-I	230	35	8,05	3,18	
К-3	6	16А-II	3600	2	7,20	11,40	14,95
	7	10А-I	3600	1	3,6	2,22	
	12	8А-I	160	29	3,36	1,33	
С-1	8	4ВI	5820	4	23,28	2,31	4,39
	9	4ВI	700	30	21,0	2,08	
С-2	9	4ВI	700	25	1,75	0,17	2,07
	10	4ВI	4750	4	19,00	1,90	
С-3	9	4ВI	700	19	1,33	0,13	1,53
	11	4ВI	3620	4	14,50	1,40	

Примечания:

1. План перекрытия над подпольем см. листы АСО-4, АСО-5.
2. До замоноличивания перекрытий поверхности ребер и плиты должны быть тщательно очищены и промыты водой. Бетон укладывать на влажную поверхность. Марка бетона „200".
3. Каркасы и сетки сварные. Сварку производить в соотв. с ВСН-38-57 и СНиП III гл I 62г.
4. Над ребрами по длине настилов укладывать сетки согласно данного листа.
5. Набетонка 40 мм производится по всему перекрытию.

1969	9 эт. 7 секц. крупнопанельный жилой дом на 214 квартир с промтоварными магазинами в 1 эт.	План перекрытия над техн. подпольем сечения, сетки и каркасы. (в осях 2-10)	Типовой проект 1Лг-504Д12	Альбом О,	Лист АСО-6

ЛЕНПРОЕКТ

Шифр 9318

1969 г.

Гл. констр. маст. Гл. архит. пр-та Гл. констр. пр-та Рассчитал Разработал

Гл. инженер ин-та Гл. констр. ин-та Мастерская № 10 Руковод. маст.

Гл. констр. маст. Гл. архит. пр-та Гл. констр. пр-та Рассчитал Разработал

Зейман И.Д. Мерещаков Б.Н. Скляревич А.М. Скляревич А.М. Ливанский В.В.

Инж. ОВ -"- ВК -"- ГС -"- ЭЛ -"- СУ

Месропова Янченко Пекерская Гарцман Чистякова

Проверил Внесены изменения Дата рег. N Должность подпись фамилия

Бабина М.И.

Согласовано

III-5

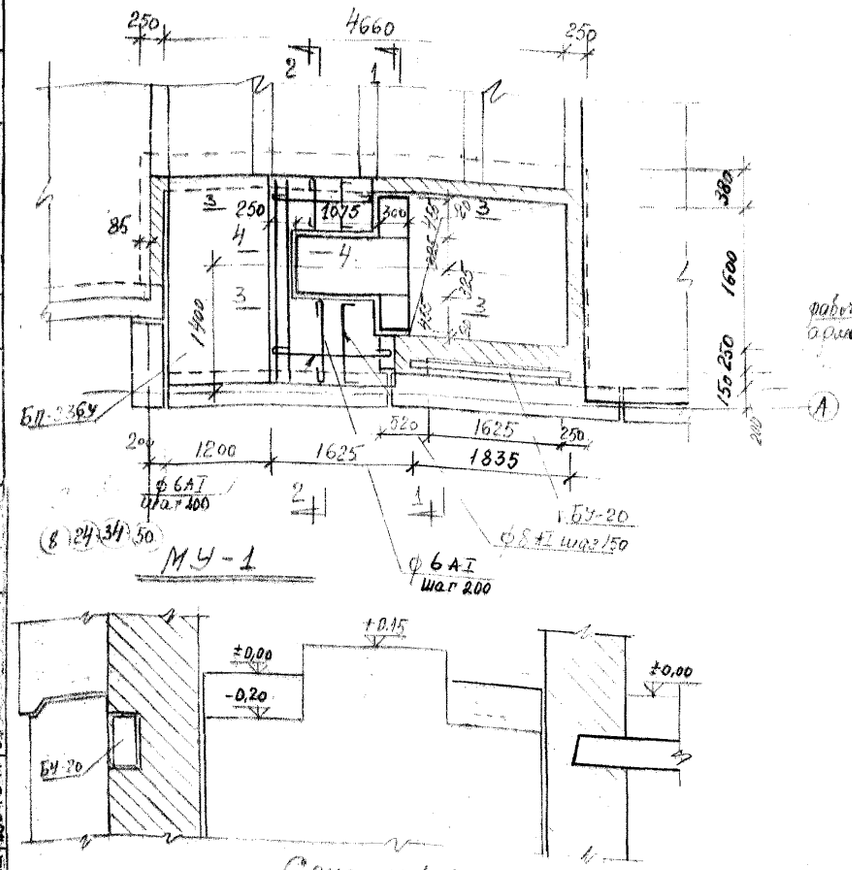

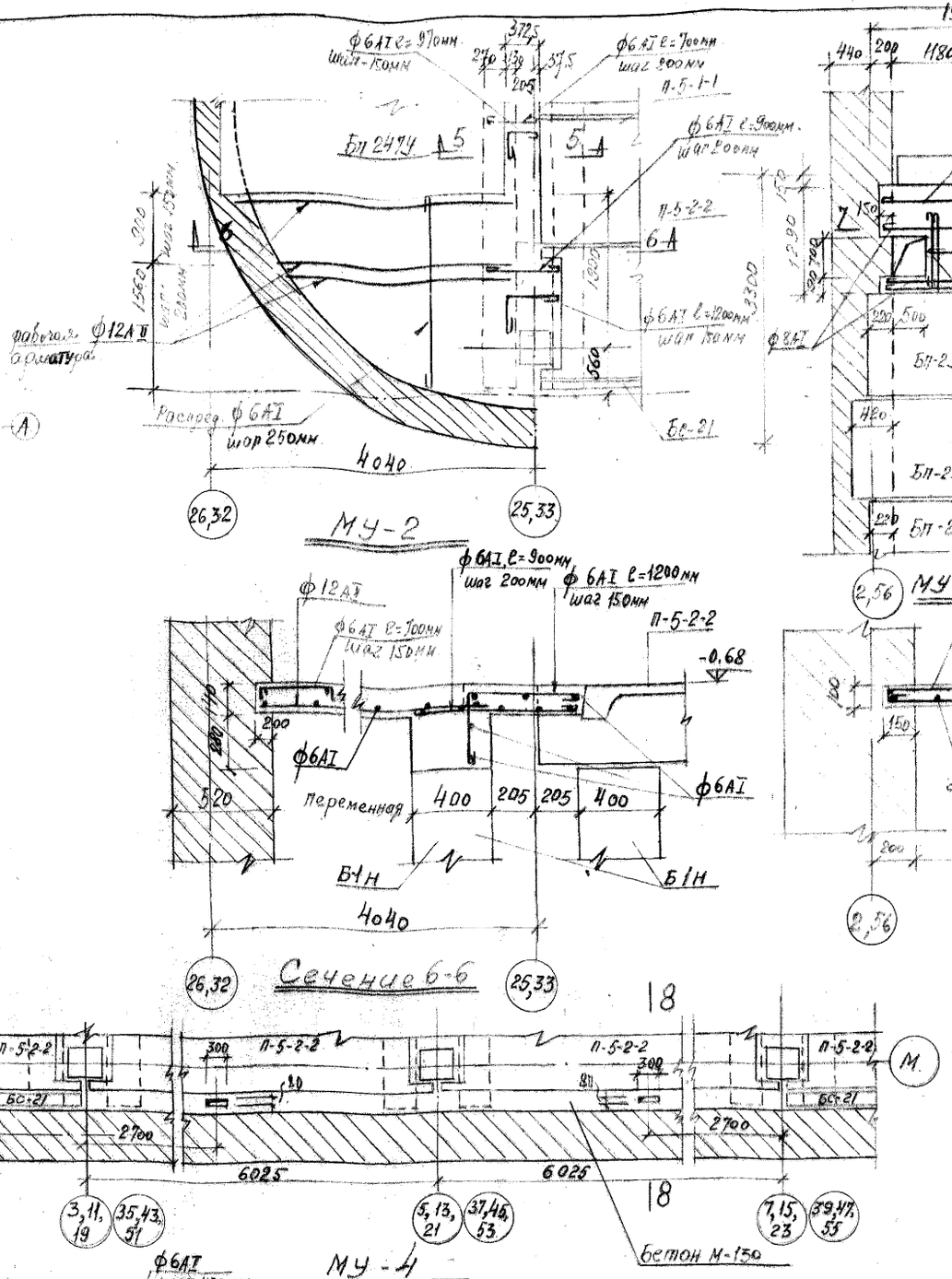

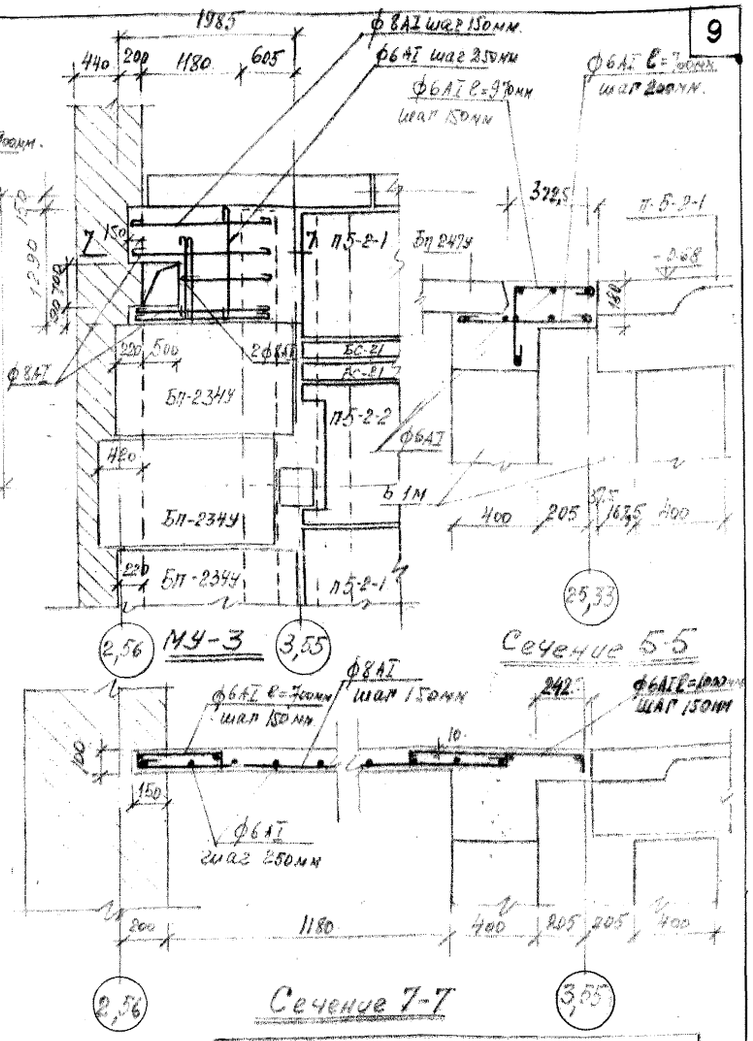

Спецификация бетона и арматуры на монолитные участки

Марка монолитного участка	Объем бетона м³		Вес армат. кг	
	На 1 МУ	На дом	На 1 МУ	На дом
МУ-1 шт-4	0,27	1,08	24,0	96,0
МУ-2 шт-2	2,2	4,4	87,2	174,4
МУ-3 шт-2	1,4	2,8	15,5	31,0
МУ-4 шт-6	1,0	6,0	33,6	201,6

Примечания:

1. План перекрытия см. чертеж АСО-4,5.
2. Монолитные участки выполнять из бетона М-150
3. Каркас К-1 см. чертеж АСО-6
4. Защитный слой арматуры принят 15мм.

ЛЕНПРОЕКТ

ГЛ. ИНЖЕНЕР ИН-ТА — КАПЛУНОВ З.В. — ГЛ. КОНСТР. ИН-ТА — ПАНФИЛОВ П.Ф. — МАСТЕРСКАЯ № 16 — КУСКОВ Н.Н. — РУКОВОД. МАСТ.

ГЛ. КОНСТР. МАСТ. — ГЛ. АРХИТ. ПР-ТА — ГЛ. КОНСТР. ПР-ТА — РАССЧИТАЛ — РАЗРАБОТАЛ — ИСПОЛНИЛ

ЗЕЙМАН И.Д. — МЕРЕЩАКОВ Б.Н. — СКЛЯРЕВИЧ А.М. — СКЛЯРЕВИЧ А. — КАРПОВА В.М. — КАРПОВА В.М.

СОГЛАСОВАНО: ИНЖ. ОВ — -II- ВК — -II- ГС — -II- ЭЛ — -II- СУ

МЕСРОПОВА — ЯНЧЕНКО — ПЕЧЕРСКАЯ — ГАРУМАН — ЧИСТЯКОВА

ПРОВЕРИЛ — ВНЕСЕНЬ ИЗМЕНЕНИЯ — ДАТА — РЕГ. № — ДОЛЖНОСТЬ — ПОДПИСЬ — ФАМИЛИЯ

ГОЛУБКОВА

ШИФР 9318

1969 г.

1969	9 эт. 7 секц. крупнопанельный жилой дом на 214 квартир с промтоварными магазинами в 1 эт.	МОНОЛИТНЫЕ УЧАСТКИ МУ-1; МУ-2, МУ-3, МУ-4	ТИПОВОЙ ПРОЕКТ 1Лг-504Д-12	АЛЬБОМ 0	ЛИСТ АСО-7

III-5

ГАП Косенкин М.С. Скуредевич А.М.
ГИП Зеиман И.А.
ГА.Архит.-пр-ка Капланов З.В. ГА.конструктора Мерещаков Б.К.
ГА.конструктора Панфилов П.Ф. Рук.группы Скуредевич А.М.
ГА.конструктора Капсель В.М.
МАСТЕРСКАЯ № 16
Разработал Давайский В.К.
Рук.бюро Скуредевич А.М.
Рассчитал Кусков И.Н.

ЛЕНПРОЕКТ

Шифр 9318
1969 г.

Проверил Скуредевич А.М.
Внесены изменения
Дата | Рег.N | Должность | Подпись | Фамилия

Согласовано

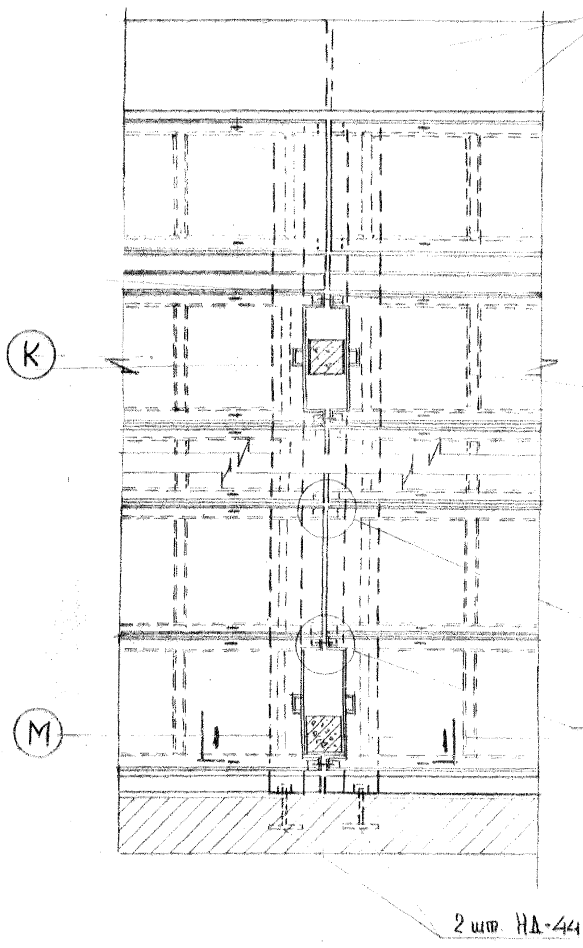

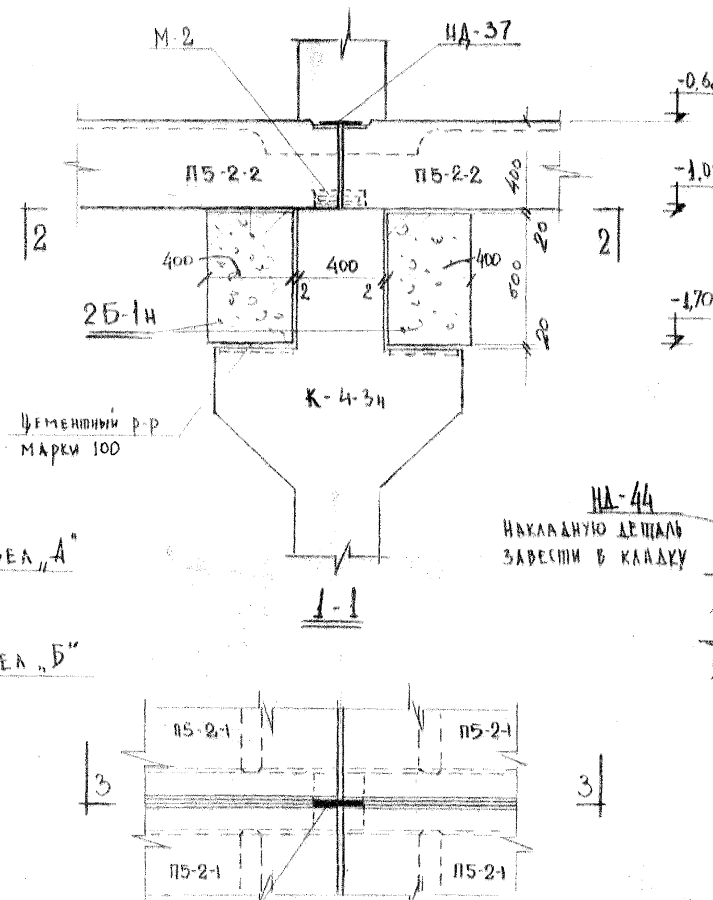

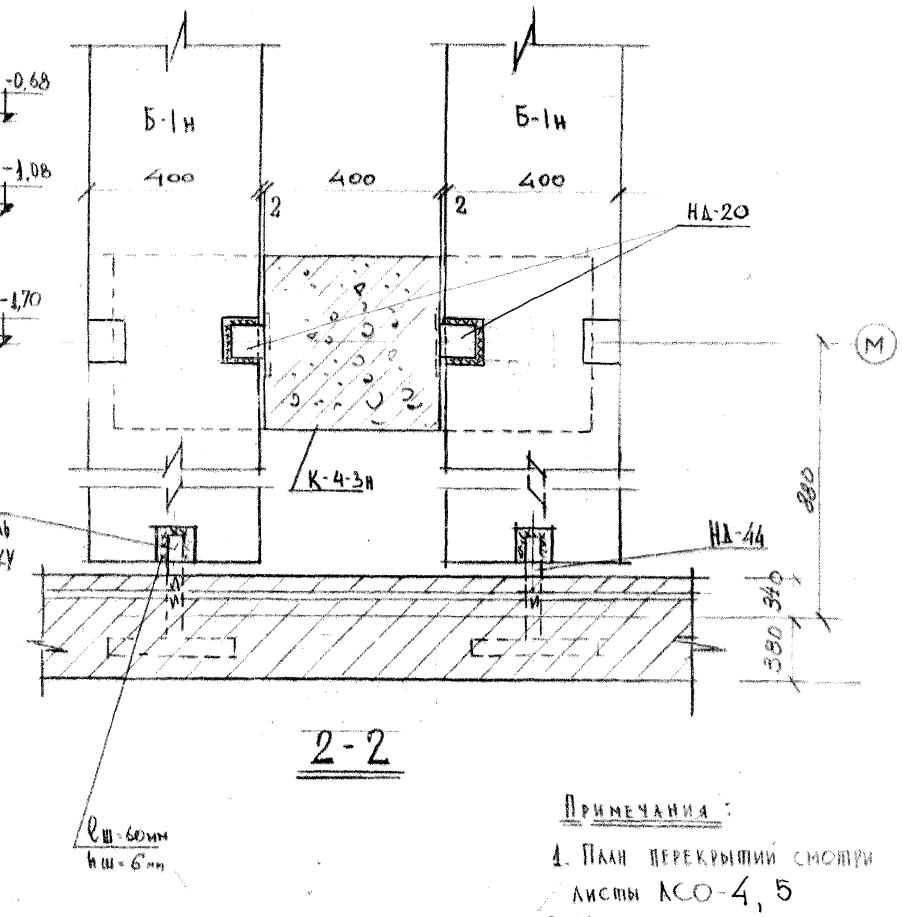

Примечания:

1. План перекрытий смотри листы АСО-4, 5
2. Металлические накладные элементы см. альбом V часть 3

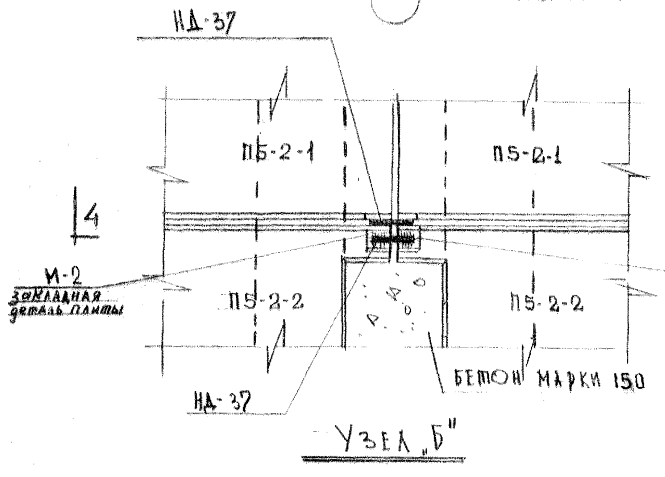

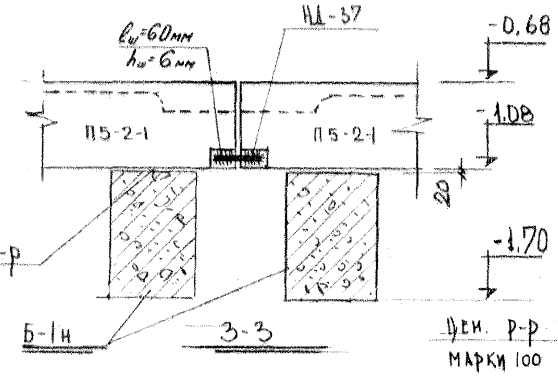

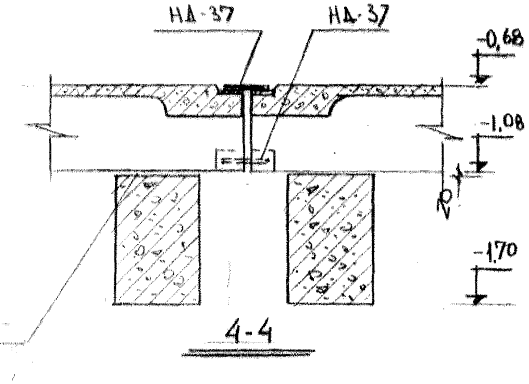

1969	9эт. 7секц. крупнопанельный жилой дом на 214 квартир с промтоварными магазинами в 1эт.	Узлы А, Б и сечения 1-1, 2-2, 3-3, 4-4.	Типовой проект 1Лг-504Д-12	Альбом О	Лист АСО-8

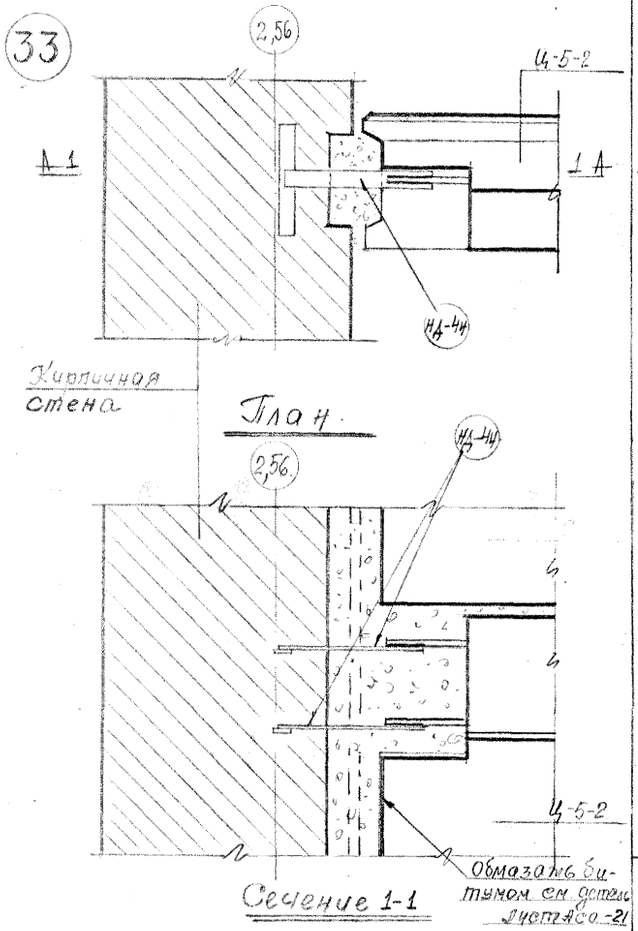

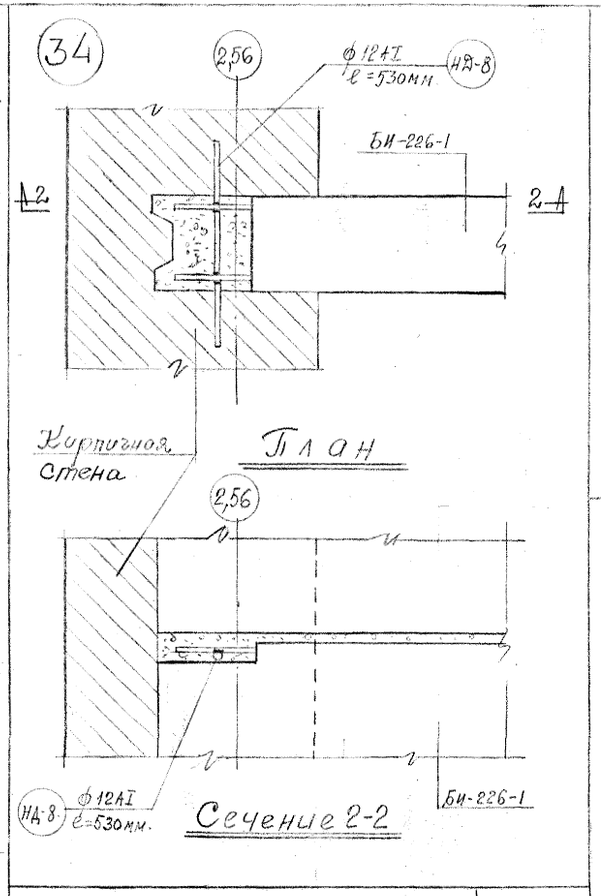

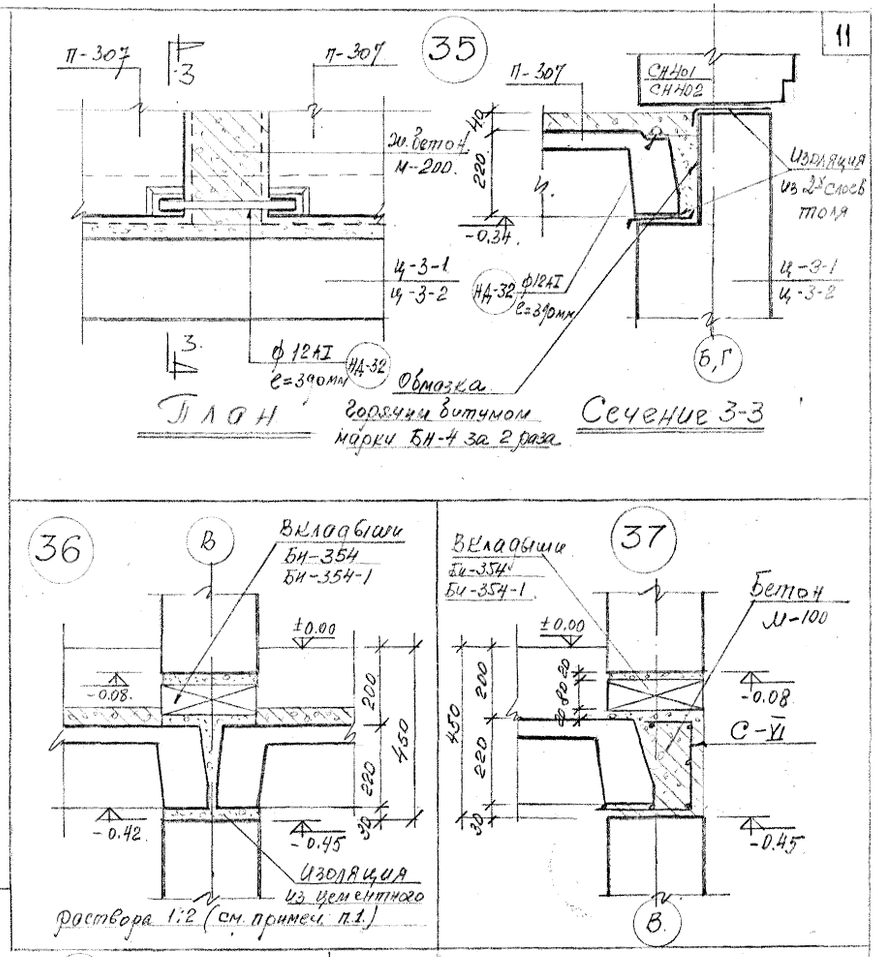

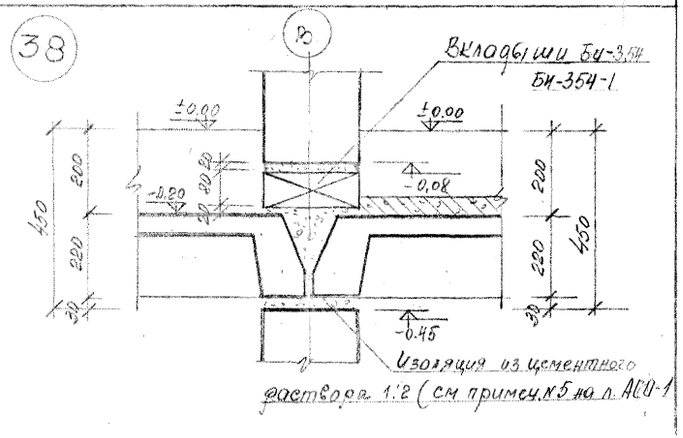

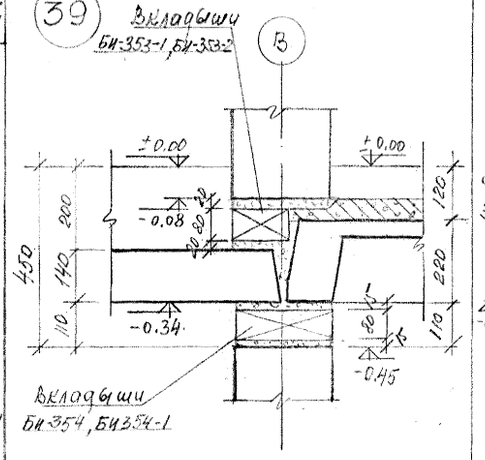

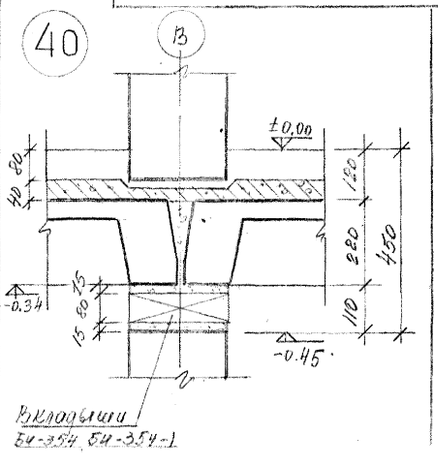

Спецификация связей

Марка узла	Марка связи	Сечение мм	Длина мм	Кол-во шт.
33	НД-44	-40х6	-	2
34	НД-8	ф 12АI	530	1
35	НД-32	ф 12АI	390	1

Примечания:

1. Указания по выполнению изоляции наружных и внутренних стен см. чертеж АСО-1 примечание №5
2. Сетку С-VI см. чертеж АСО-21

1969	9 эт. 7 секц. крупнопанельный жилой дом на 214 квартир с промтоварными магазинами в 1 эт.	МОНТАЖНЫЕ УЗЛЫ №33,34,35,36,37,38,39,40	ТИПОВОЙ ПРОЕКТ 1Л-504Д-12	АЛЬБОМ 0	ЛИСТ АСО-9

ПРОВЕРИЛ Склярович А.М.

ГЛ. КОНСТР. МАСТ. Зейман И.А.
ГЛ. АРХИТ. ПР-ТА Мерещаков Б.Н.
ГЛ. КОНСТР. ПР-ТА Склярович А.М.
РУК. ГРУППЫ Карпова В.М.
РАЗРАБОТАЛ Карпова В.М.
ИСПОЛНИЛ Карпова В.М.

ЛЕНПРОЕКТ

ШИФ 9318

1969 г.

III-5

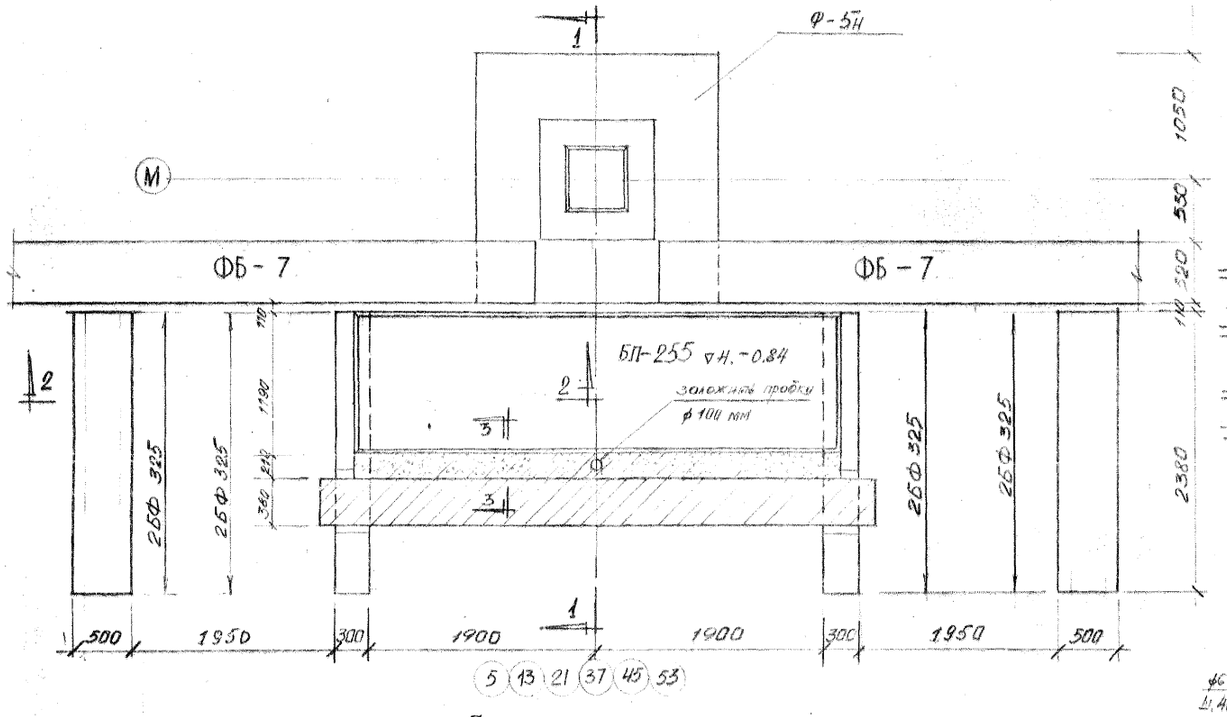

План тамбура

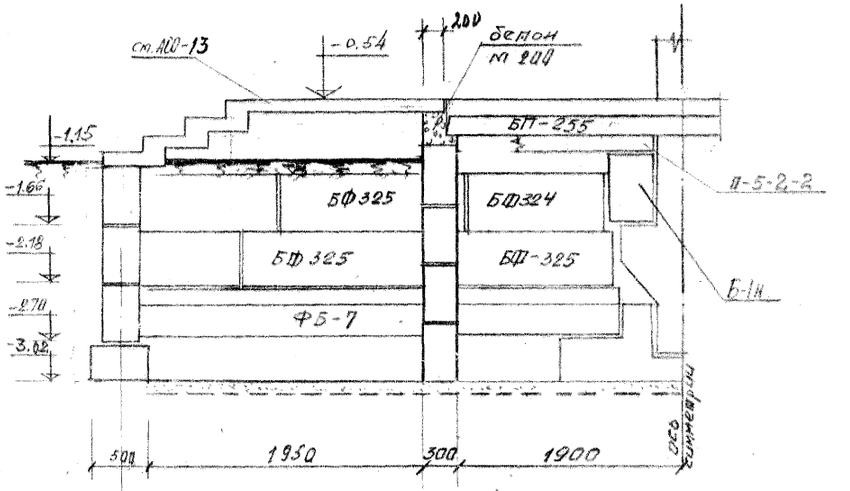

2 – 2

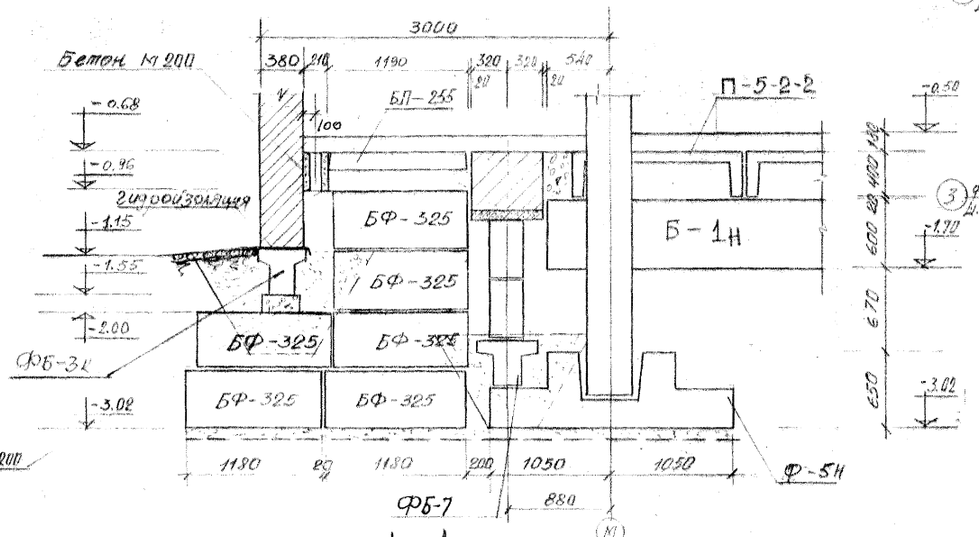

1 – 1

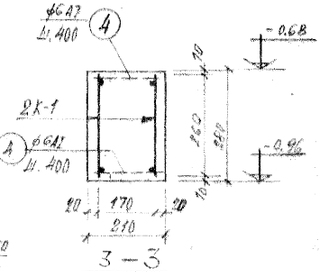

3 – 3

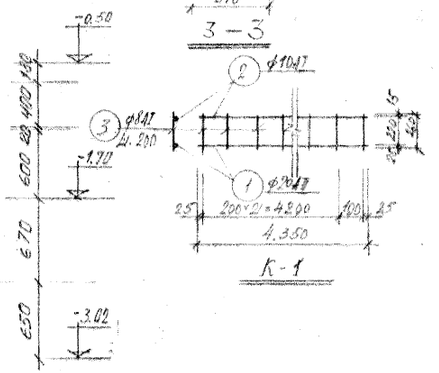

Спецификация сборных жел.бет. элементов

Наименов. изделия	Марка изделия	Сечение мм	Длина мм	К-во шт	Общий объем бетона
Фунд. блоки	БФ 325	300×500	1180	15	
Фунд. балки	ФБ-3к	400×400		1	
Плоская плита	БП-255	1190×160	4000	1	

Примечания:

1. План фундаментов см. чертеж АСО-19,20
2. План перекрытия см. чертеж АСО-4,5
3. Расход на один тамбур (на монолитн. балку):
   Арматуры – 32,8 кг
   Объем бетона – 0,24 м³.

ЛЕНПРОЕКТ

ГИП		Голубков
ГА. КОНСТР. МАСТ.	ЗЕЙМАН	
ГА. АРХИТ. ПР-ТА	МЕРЕЩАКОВ Б.К.	
ГА. КОНСТР. ПР-ТА	СКЛЯРЕВИЧ А.Ж.	
ГА. ИНЖЕНЕР ПР-ТА	КАПАЛИНОВ З.В.	
ГА. КОНСТР. ИНЖ.	ПАНФИЛОВ Л.Ф.	
МАСТЕРСКАЯ № 16		
РУКОВОД. МАСТ.	КУСКОВ И.Н.	

ИНЖ. ОВ	МЕСЯПОВА	
-11- ВК	ЖИЧЕНКО	
-11- ТС	ЧЕЧЕРСКАЯ	
-11- ЭЛ	ДРУМАН	
-11- СУ	ЧИСТЯКОВА	

ГРУППА ОВиК		
ГРУППА ЭОМ		
ГРУППА ВиК		
ГРУППА ТМ		
ГРУППА ГП		
ГРУППА ПОС		
ГРУППА ТХ		
ГРУППА ГС		
ГРУППА ОВОС		
ГРУППА ПТО		
ГРУППА ГЕОДЕЗИЯ		
ГРУППА ГЕОЛОГИЯ		

ПРОВЕРИЛА Карлова
ИСПОЛНИЛ Бобкина

ВНЕСЕНЫ ИЗМЕНЕНИЯ
ДАТА, РЕГ. N, ДОЛЖНОСТЬ, ПОДПИСЬ, ФАМИЛИЯ

ШИФР 9318
1969 г.

1969 | 9 эт. 7 секц. крупнопанельный жилой дом на 214 квартир с промтоварными магазинами в 1 эт.

План фундаментов тамбура
Разрезы 1-1, 2-2

ТИПОВОЙ ПРОЕКТ 1Лг-504Д-12 | АЛЬБОМ О | ЛИСТ АСО-10

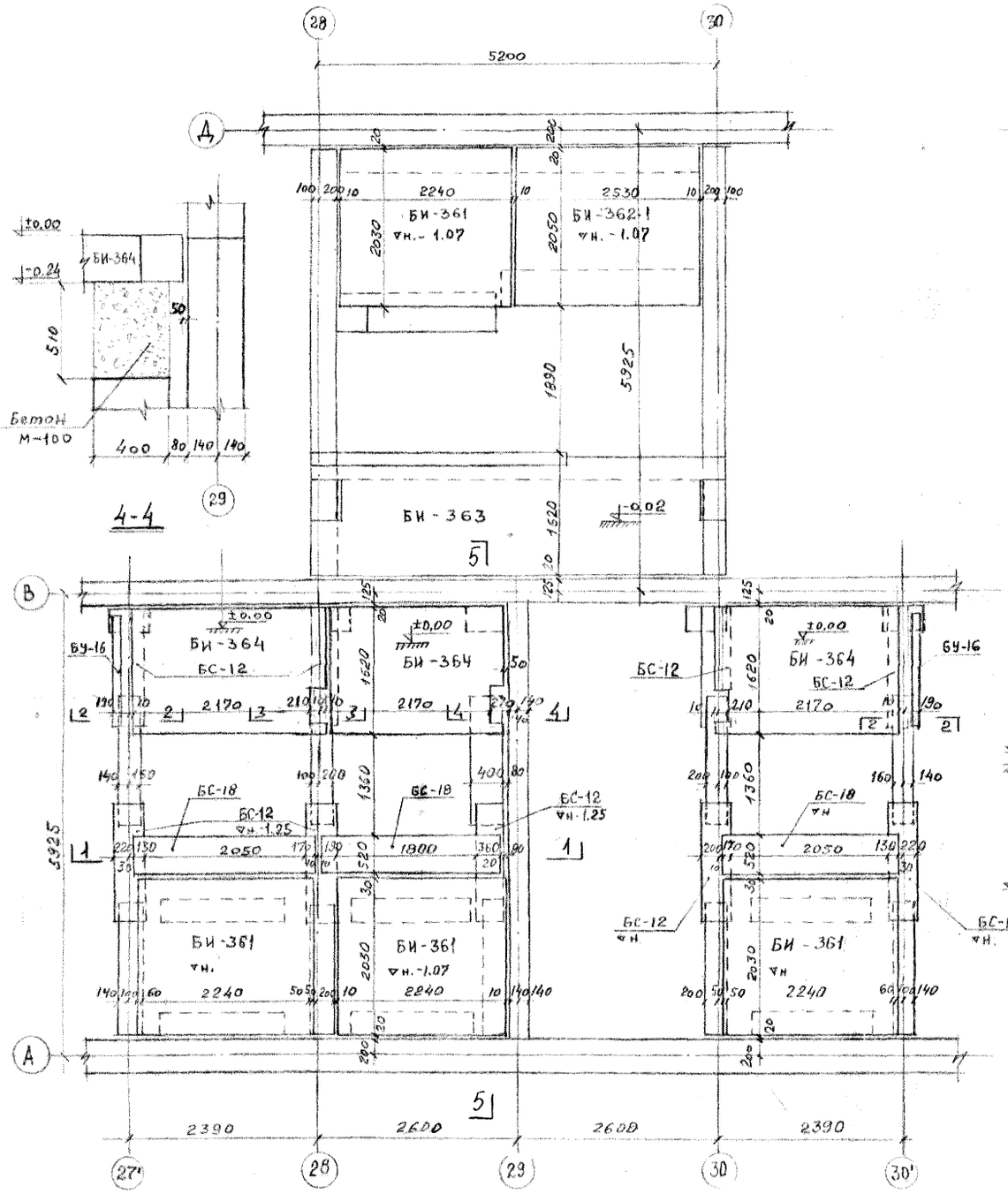

План перекрытия лестничных клеток над техническим подпольем.

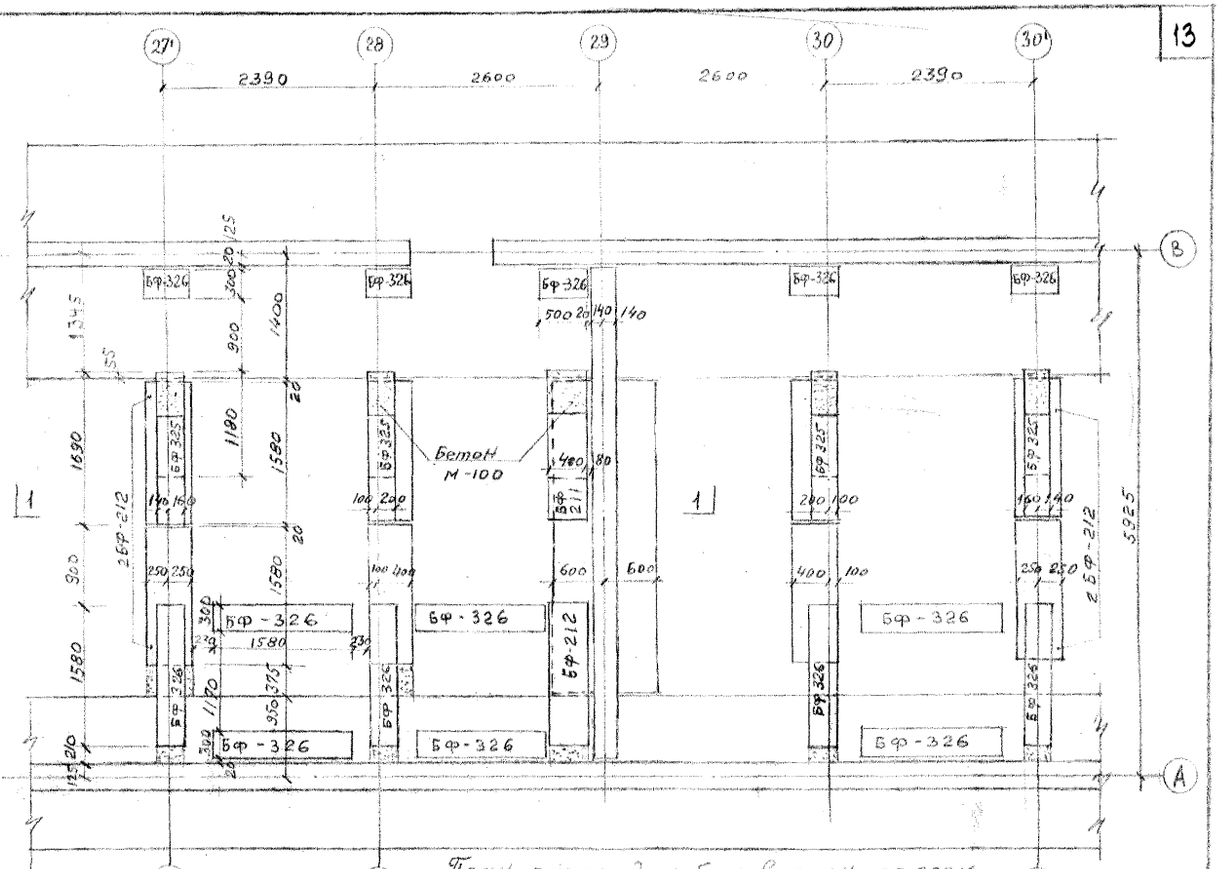

План раскладки блоков стен по осям 27', 28, 29, 30 и 30'

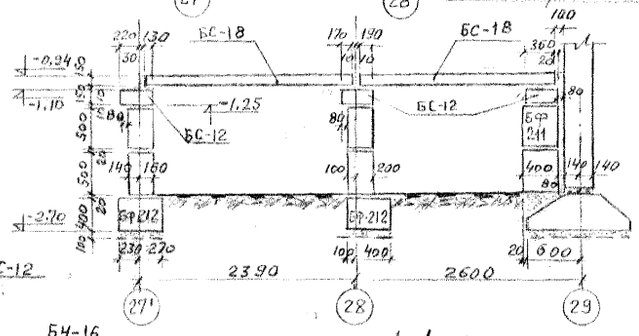

1-1

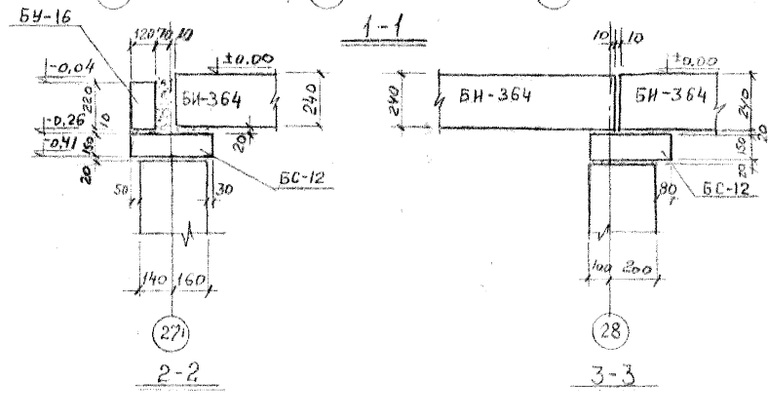

2-2

3-3

Примечания.

1. План фундаментов см. листы АСО-19, 20.
2. План технического подполья см. листы АСО-2.
3. Развертки фундаментов по осям 27', 28, 29, 30 и 30' см. листы АСО-30, 31, 32, 33.

Спецификация сборных железобетонных элементов

NN п/п	Наименование изделия	Марка изделия	К-во шт.	Объём бет. м³
1.	Фундаментный блок	БФ-211	3	0,224
2.	— " —	БФ-212	12	0,304
3.	— " —	БФ-325	16	0,160
4.	— " —	БФ-326	42	0,220
5.	Перемычка	БУ-16	2	0,042
6.	— " —	БС-12	9	0,088
7.	— " —	БС-18	3	0,183
8.	Жел. бет. настил перекрытия	БИ-361	4	0,500
9.	— " —	БИ-362-1	1	0,620
10.	Лестничная площадка	БИ-363	1	0,742
11.	— " —	БИ-364	3	0,320

1969	9 эт. 7 секц. крупнопанельный жилой дом на 214 квартир с промтоварными магазинами в 1 эт.	План перекрытия лестничных клеток над техническим подпольем и план раскладки блоков стен между осями 27' и 30'	Типовой проект 1Лт-504Д-12	Альбом 0	Лист АСО-11

ЛЕНПРОЕКТ

Гл. инженер ин-та Калаунов З.В. Гл. констр. ин-та Панфилов П.Ф. Мастерская № 16 Руковод. маст. Кусков И.Н.

Гл. констр. маст. Зейман И.А. Гл. архит. пр-та Медещаков Б.Н. Гл. констр. пр-та Скляревич А.М. Рук. группы Карпова Разработал Белкова Исполнил Белкова

Проверил Карпова В.М. Внесены изменения: Дата, Рег. N, Должность, Подпись, Фамилия

Согласовано

Шифр 9318

1969 г.

III-5

ПЛАН ШАХТЫ И МАШИННОГО ОТД. НА ОТМ -1,25

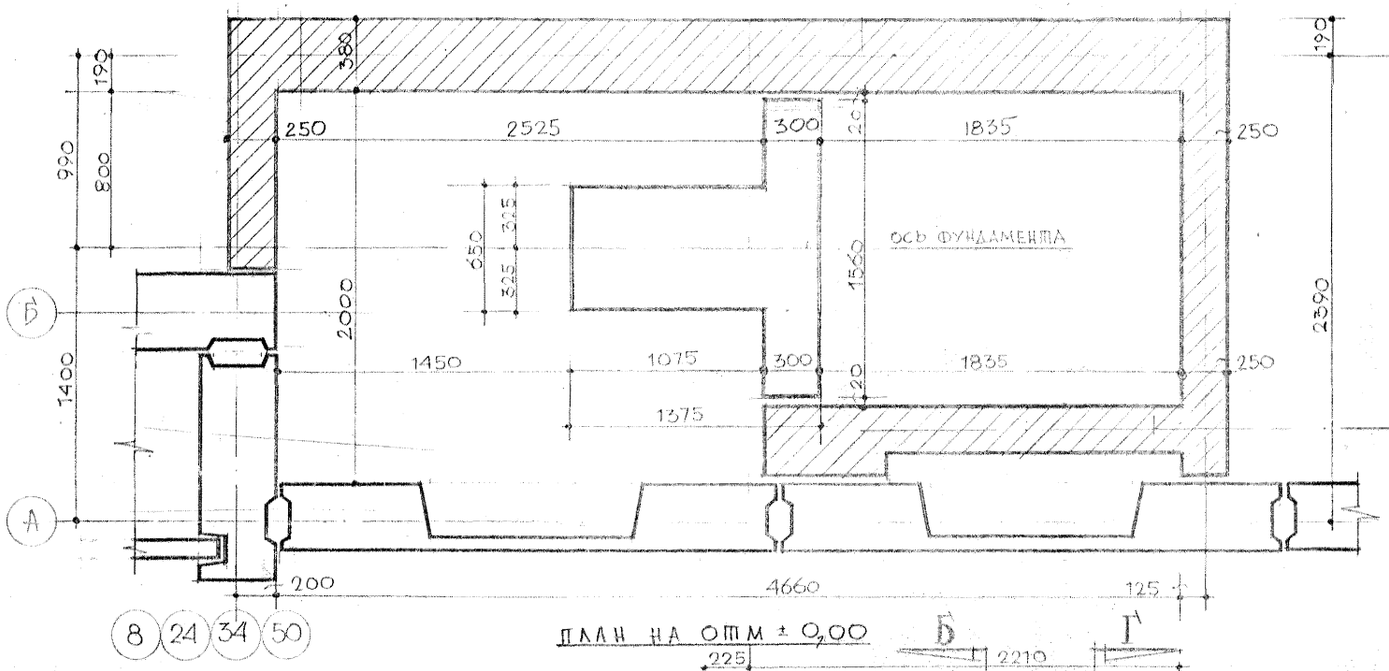

ПЛАН НА ОТМ +2,67

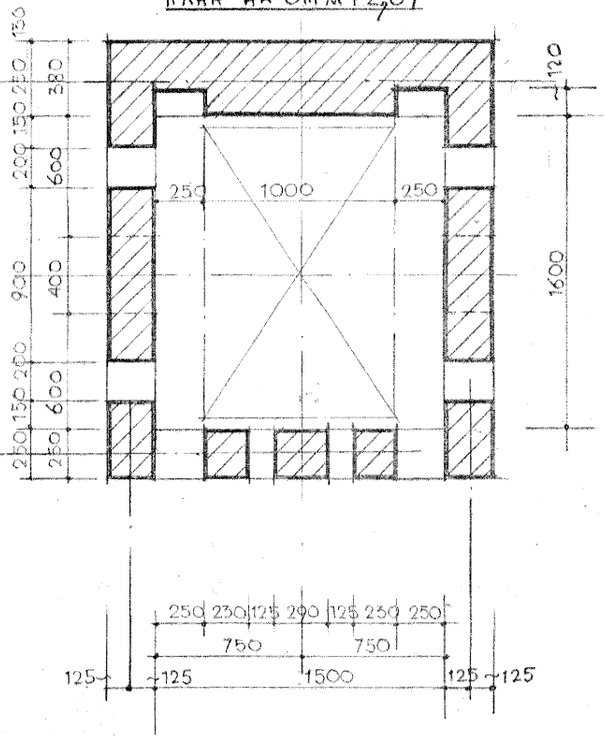

ПЛАН НА ОТМ ± 0,00

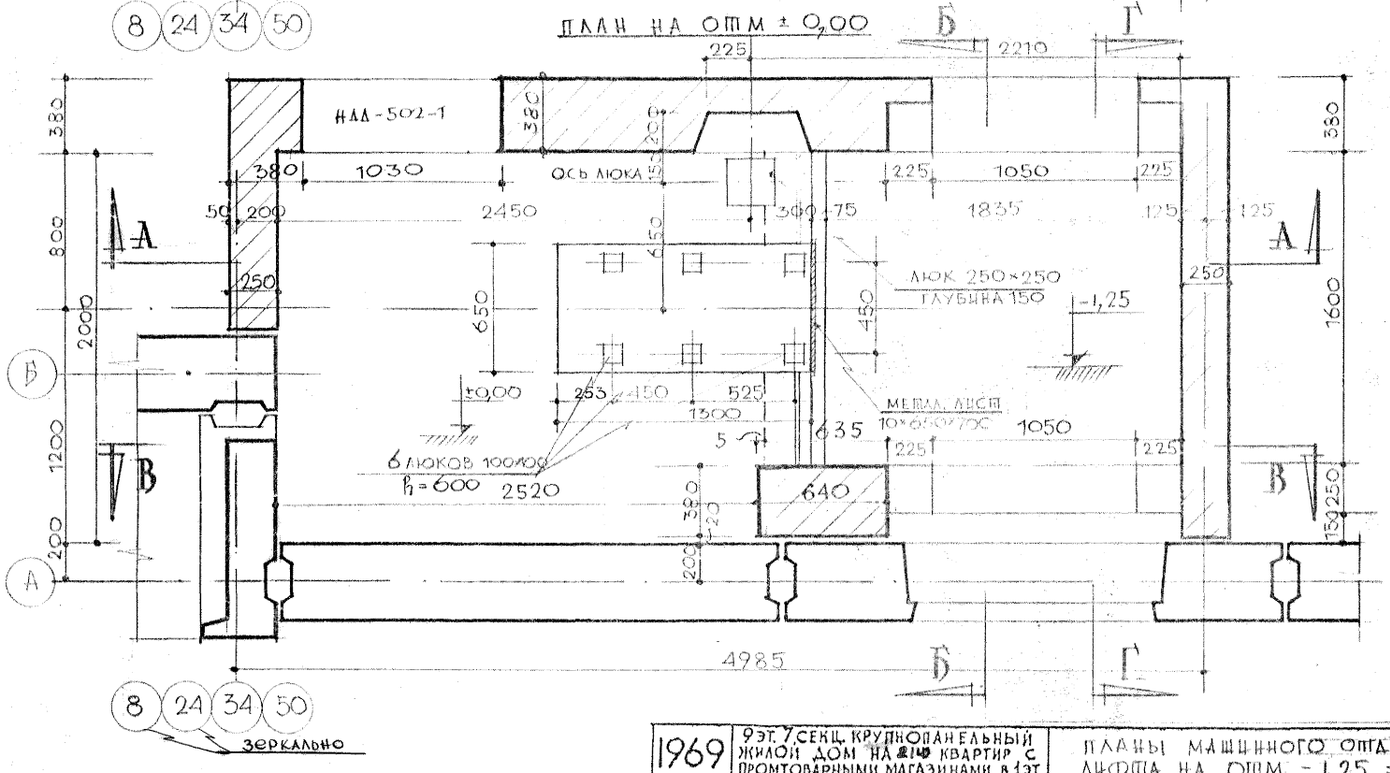

ПРИМЕЧАНИЯ:

1. РАЗРЕЗЫ ПО А-А И ПО Б-Б /ТОЛЬКО ДЛЯ ЛЕНТОЧНОГО ВАРИАНТА/ СМ. ЛИСТ АСО-34, А РАЗРЕЗЫ ПО А-А И ПО Б-Б /ТОЛЬКО ДЛЯ СВАЙНОГО ВАРИАНТА/ СМ. ЛИСТ АСО-54.
2. РАЗРЕЗЫ ПО В-В И ПО Г-Г /ТОЛЬКО ДЛЯ ЛЕНТОЧНОГО ВАРИАНТА/ СМ. ЛИСТ АСО-35, А РАЗРЕЗЫ ПО В-В И ПО Г-Г /ТОЛЬКО ДЛЯ СВАЙНОГО ВАРИАНТА/ СМ. ЛИСТ АСО-55
3. КОНСТРУКЦИЮ ФУНДАМЕНТА ПОД ОБОРУДОВАНИЕ СМ. ЛИСТ АСО-15

1969	9 ЭТ. 7 СЕКЦ. КРУПНОПАНЕЛЬНЫЙ ЖИЛОЙ ДОМ НА 216 КВАРТИР С ПРОМТОВАРНЫМИ МАГАЗИНАМИ В 1 ЭТ.	ПЛАНЫ МАШИННОГО ОТДЕЛЕНИЯ И ШАХТЫ ГРУЗОВОГО ЛИФТА НА ОТМ -1,25 ± 0,00 +2,67	ТИПОВОЙ ПРОЕКТ 1Лг-504Д-12	АЛЬБОМ О	ЛИСТ АСО-12

ЛЕНПРОЕКТ
ШИФР 9318
1969г.

ГИП Карпова В.А.
ПРОВЕРИЛ Зейман И.Г.
ГЛ. АРХИТ. ПРОЕКТА Мерецаков З.Н.
ГЛ. КОНСТРУКТОР Сиявейин А.К.
РУК. ГРУППЫ Чаркова М.А.
РАЗРАБОТАЛ Чистяков К.С.
ПРОВЕРИЛ Карпова В.М.
Одев. несмыкаемый
Береговой ч.А.
ВНЕСЕНЫ ИЗМЕНЕНИЯ
ДАТА РЕГЛ. ДОСТАВКИ ПОДЛИННИКА
ГЛ. ИНЖЕНЕР ПРОЕКТА Кашлаков З.Б.
ГЛ. КОНСТРУКТОР ПРОЕКТА Гранфилов П.Ф.
РУКОВОД. ГРУППЫ Чаркова М.А.
РУКОВОД. МАСТ. ГРУППЫ Кускова И.Н.
ГАП Карпова В.М.

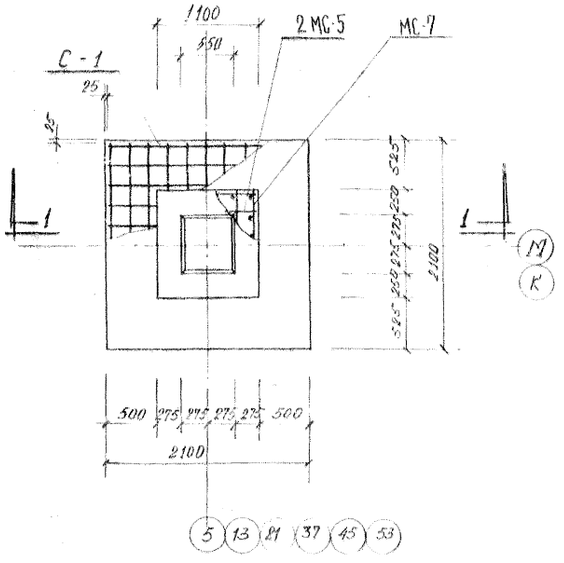

МФ-2 м 1:40

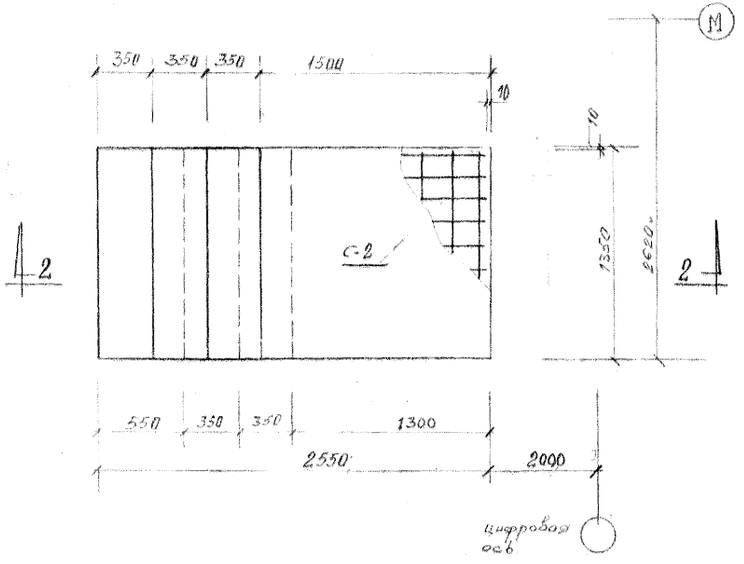

МЛ-1 м 1:25

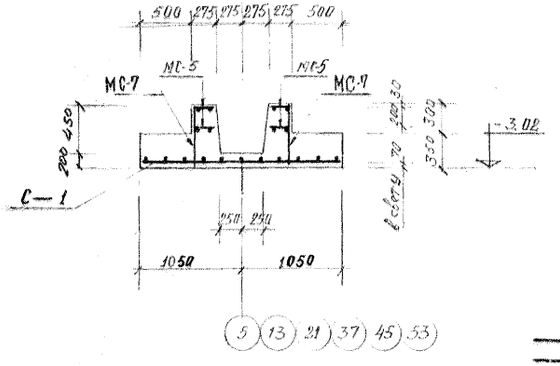

1-1 м 1:40

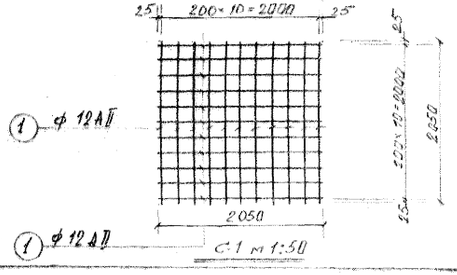

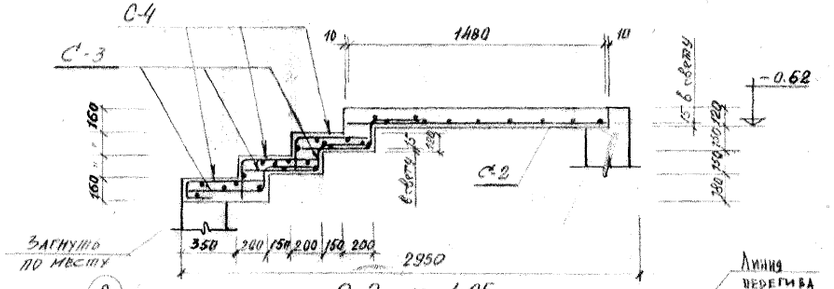

2-2 м 1:25

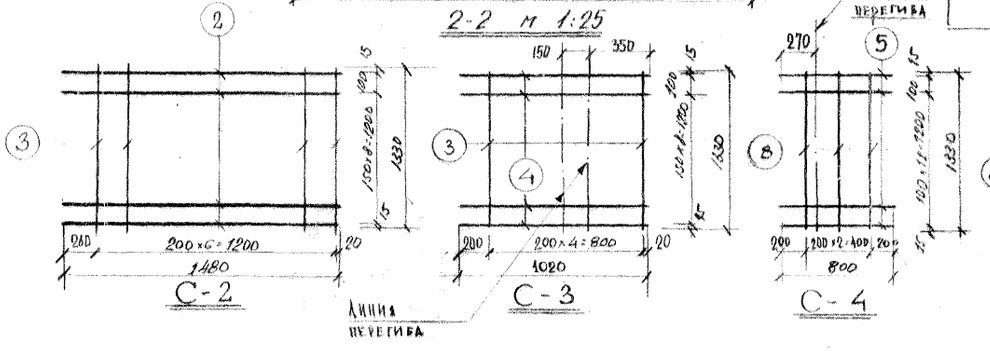

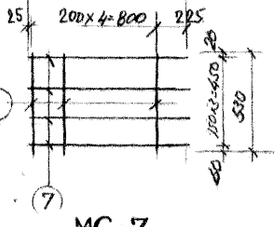

Спецификация арматуры на один элемент

Марка эл-та	№№ поз.	⌀ мм	ℓ мм	К-во шт.	Общая длина	ГОСТ кл	⌀ мм	Общая длина м	Общий вес кг
С-1	1	12 АII	2050	22	45,1	5781-61 5000	12 АII	45,10	39,90
						Итого:			39,90
С-2	2	10 АII	1480	10	14,80	5781-61 5000	10 АII	14,80	9,10
	3	8 АI	1330	9	12,00	5781-61 2000	8 АI	12,00	4,75
						Итого:			13,85
С-3	3	8 АI	1330	5	6,65	5781-61 5000	10 АII	10,20	6,30
	4	10 АII	1020	10	10,20	5781-61 2000	8 АI	6,65	2,62
						Итого:			8,92
С-4	5	5 ВI	800	14	11,20	6727-53 5500	5 ВI	15,20	2,34
	8	5 ВI	1350	3	4,00				
						Итого:			2,34
МС-7	6	8 АI	530	5	2,65	5781-61 2000	8 АI	6,85	2,70
	7	8 АI	1050	4	4,20	Итого			2,70

Выборка стали в кг (на лист)

Сталь горячекатанная периодического профиля класса-АI	⌀мм	8 АI							Итого
	Вес кг	7,40							7,40
Сталь горячекатанная периодического профиля класса-АII	⌀мм	10 АII	12 АII						Итого
	Вес кг	17,90	39,90						57,80
Сталь арматурная горячекатанная гладкая класса-АI	⌀мм	5 ВI							Итого
	Вес кг	1,85							1,85
								Всего:	67,05

Расход материалов

Марка элемента	Вес элемента	Марка бетона	На 1 элемент: Объем м³	Сталь кг A-I	A-II	B-I	Всего	Количество эл-тов в 1 м³ бет.	Количество эл-тов	На все элементы: Объем м³	Сталь кг A-I	A-II	B-I	Всего
МФ-2	3750	200	1,65	255	3990	–	6541	43,50	64	89,0	1376,0	21500	–	35260
МЛ-1	1950	200	0,75	1061	3085	702	5013	67,00	12	9,0	154,50	366,0	84,3	601,80

Примечания:
1. На данном листе запроектирован монолитный фундамент МФ-2, как вариант сборного фундамента Ф-5н

1969	9 эт. 7 секц. крупнопанельный жилой дом на 214 квартир с промтоварными магазинами в 1 эт.	Монолитная лестница МЛ-1 и монолитный фундамент МФ-2. Сетки С-1, С-2, С-3, С-4, МС-7	Типовой проект 1Лг-504Д-12	Альбом О	Лист АСО-13

Госстрой СССР. Ленпроект. Гл. инженер проекта Калачов З.В. Гл. конструктор проекта Скляревич А.М. Гл. инженер мастерской Голубева Т.М. Гл. конструктор мастерской Давидянский В.В. Руководитель мастерской Гусков И.Н.
Проверил Зейман К.А. Мерещаков Б.Н. Рассчитал Голубева Т.М. Разработал Давидянский В.В. Нарисовал Новицкая Л.Г.
Шифр 9318 1969 п. 5

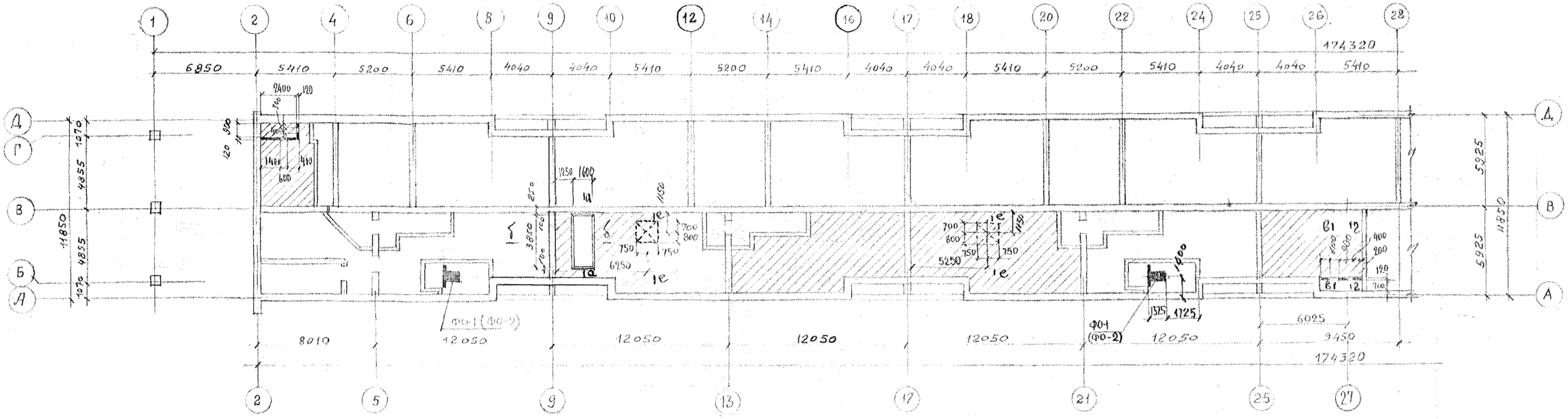

План полов подполья в осях 2-56

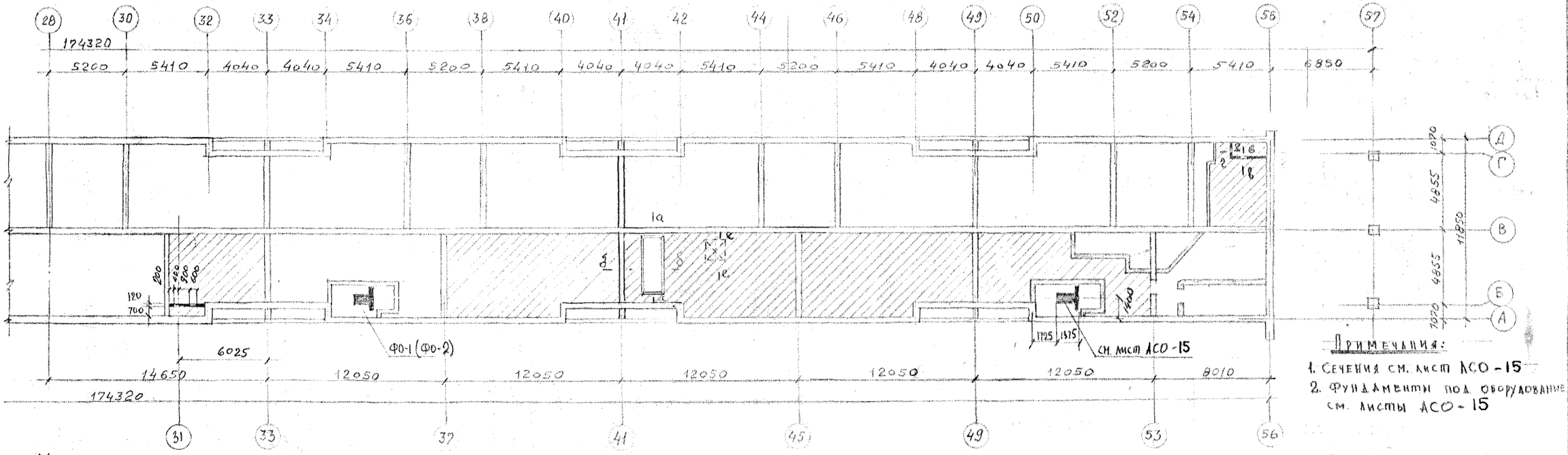

Примечания:
1. Сечения см. лист АСО-15
2. Фундаменты под оборудование см. листы АСО-15

Условное обозначение

— цементные полы в подполье

1969	9эт. 7секц. крупнопанельный жилой дом на 214 квартир с промтоварными магазинами в 1эт.	План полов подполья в осях 2-56	Типовой проект 11г-504Д-12	Альбом 0	Лист АСО-14

ЛЕНПРОЕКТ
Шифр 9318
1969 г.

ГИП Месропова
ГИ Диченко
Пекерская
Гридман
Чистякова

ГИП ОВ Зейман И.А.
-"- ВК Мерещаков Б.Н.
-"- ГС Скляревич А.М.
-"- ЭЛ Карпова В.М.
-"- СУ Скляревич А.М.

ГИП Капунов З.Б.
ГИ Панфилов П.Ф.
Мастерская № 16
Руковод. маст. Кусков И.Н.

Гл. конструктор маст. Зейман И.А.
Гл. архит. пр-та Мерещаков Б.Н.
Гл. конструктора Скляревич А.М.
Отв. испол. Карпова В.М.
Рассмотрел Скляревич А.М.
Разработал Иванисов В.В.

Согласовано

III-5

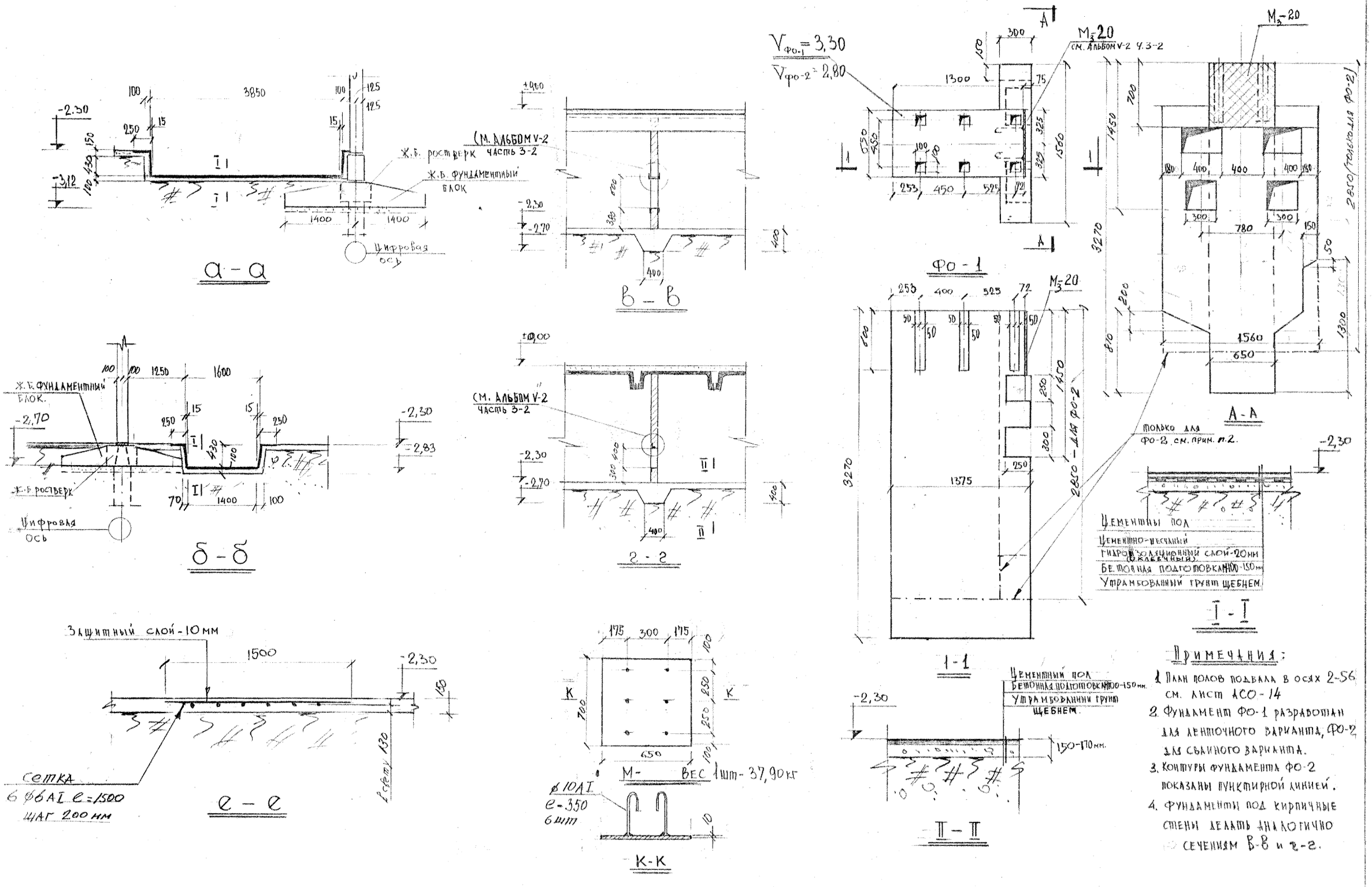

Примечания:

1. План полов подвала в осях 2-56 см. лист АСО-14
2. Фундамент Ф0-1 разработан для ленточного варианта, Ф0-2 для свайного варианта.
3. Контуры фундамента Ф0-2 показаны пунктирной линией.
4. Фундаменты под кирпичные стены делать аналогично сечениям В-В и г-г.

1969	9 эт. 7 секц. крупнопанельный жилой дом на 214 квартир с промтоварными магазинами в 1 эт.	Сечения а-а, б-б, в-в, г-г, е-е Фундамент под оборудование Ф0-1 (Ф0-2)	Типовой проект 1Лг-504Д12	Альбом 0	Лист АСО-15

ЛЕНПРОЕКТ

Гл. инженер ин-та Капустин В.Б. Гл. конструктор ин-та Плаксин П.Я. Мастерская № 16 Руковод. маст. Кусков И.Н.

Гл. конструктор маст. Зейман И.Д. Гл. архит. пр-та Мерещаков Б.Н. Гл. конструктор пр-та Скляревич А.М. Отд. специалистов Карпова В.М. Расчетчик Скляревич А.М. Разработал Ливанский В.В.

Проверил Месропова Янченко Лекерская Гарунян Чистякова

Внесены изменения. Дата, рег. N, должность, подпись, фамилия

Согласовано: Инж. ОВ, -"- ВК, -"- ГС, -"- ЭС, -"- СУ

ШГ-ФР 9318

1969 г.

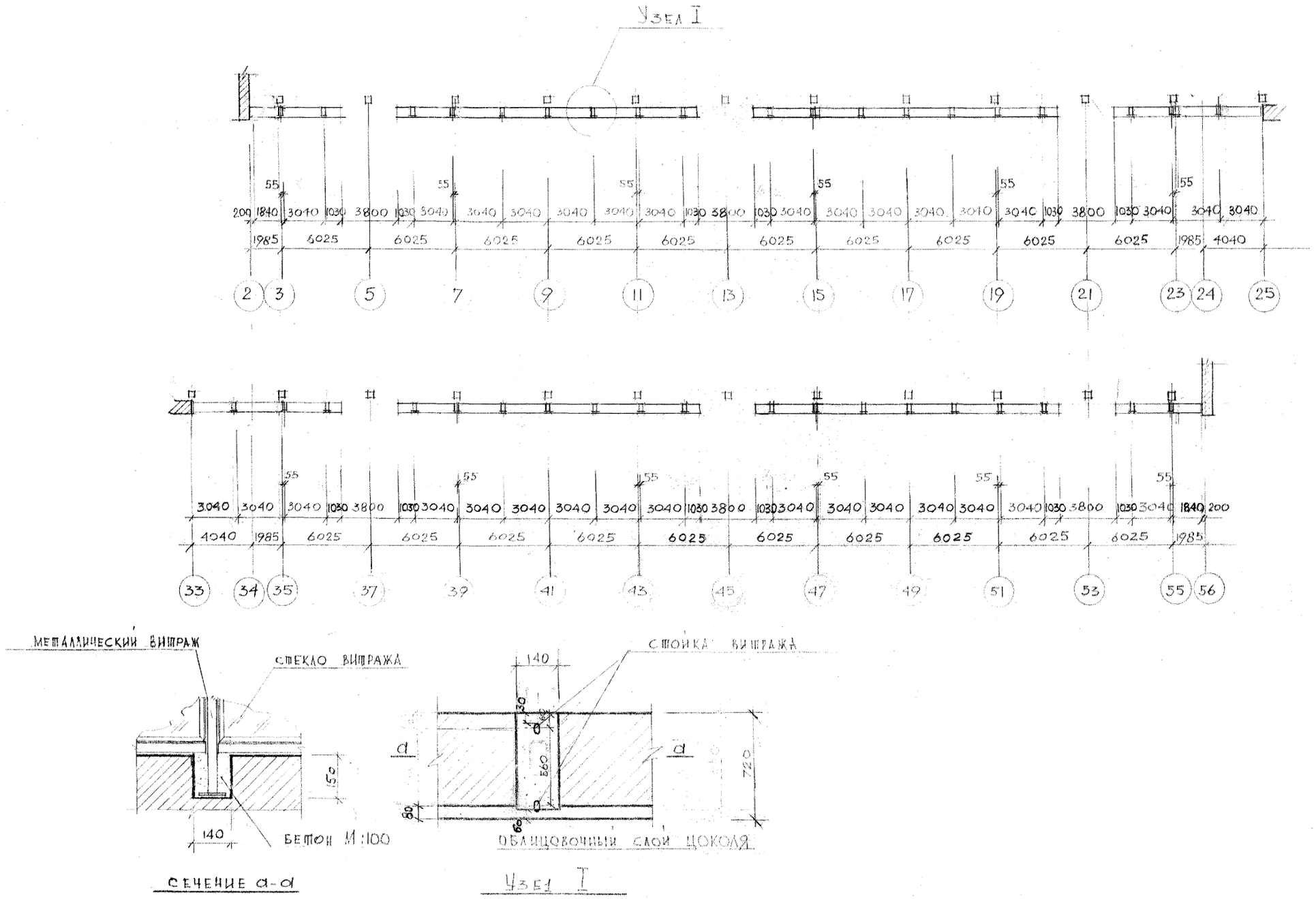

1969	9 эт. 7 секц. крупнопанельный жилой дом на 214 квартир с промтоварными магазинами в 1 этаже	Разбивка гнезд под металлические витрины	Типовой проект 1Лг-504.Д-12	Альбом 0	Лист АСО-16

ЛЕНПРОЕКТ

Шифр 9318

1969 г.

Проверил Цыркова М.А.

Внесены изменения

Дата рег. N Должность подпись фамилия

Согласовано

Гл. конструктор мастер. Зеркалов И.А.

Гл. архит. пр-та Мерещаков В.Н.

Гл. констр. пр-та Скляревич А.М.

Гл. инженер ин-та Катлунов З.В.

Гл. констр. ин-та Панфилов П.Ф.

Руковод. груп. Цыркова М.А.

Мастерская N 16 Разработал Корнилова Л.А.

Руковод. маст. Кусков И.Н.

III-5

Сборные железобетонные элементы

NN п.п.	Наименование изделий	Типоразмер и дополнительная марка	Марка бетона	Габариты в мм: e	h	a	Вес одного элемента кг	Расход материалов на один элемент: Арматура Натур. кг	Привед. кг	Закладн. детали кг	Петли кг	Легкий бетон м³	Тяжелый бетон м³	Количество элементов шт.	Расход материалов на дом: Арматура Натур. кг	Привед. кг	Закладн. детали кг	Петли кг	Легкий бетон м³	Тяжелый бетон м³	NN альбома, раздела или заготовительного чертежа
1	2	3	4	5	6	7	8	9	10	11	12	13	14	15	16	17	18	19	20	21	22
								§1 Фундаменты													
	Жел. бетон. блоки подушки	БФ-201-1	150	1180	400	1200	1063	2.88	4.26	–	1.12	–	0.425	56	161.28	238.56	–	62.72		23.80	
		БФ-201	150	2380	400	1200	2140	5.79	8.56	–	1.71	–	0.857	4	23.16	34.24		6.84		3.43	
		БФ-202	150	2380	400	1600	3065	15.20	22.62	–	2.42	–	1.226	21	319.20	475.02		50.82		25.75	
		БФ-202-1	150	1180	400	1600	1520	7.58	11.28	–	1.71	–	0.608	28	212.24	315.84		47.88		17.02	
		БФ-203	150	2380	400	2000	3720	32.70	44.70	–	3.22	–	1.487	35	1144.50	1564.50		112.70		52.05	
		БФ-203-1	150	1180	400	2000	1840	16.30	22.30	–	1.71	–	0.737	64	1043.2	1427.20		109.44		47.17	
		БФ-204	200	2380	400	2400	4370	52.57	76.25	–	4.20	–	1.749	43	2260.5	2260.50		193.20		75.21	
		БФ-204-1	200	1180	400	2400	2170	26.25	38.10	–	1.71	–	0.867	34	892.5	1295.40		58.14		29.48	
		БФ-337	200	1180	500	2800	3030	34.30	48.26	–	2.40	–	1.241	133	4561.90	6418.58		319.20		165.05	
		ФБ-1	200	4950	400	300	1180	22	28	–	–	–	0.47	2	44.0	56.0		–		0.94	Серия КЭ-01-23 вып. 1
		ФБ-5	200	4950	400	400	1250	42	56.5	–	–	–	0.50	4	168.0	226.0		–		2.00	
		ФБ-7	200	4950	400	520	1600	43	48	–	–	–	0.64	22	946.0	1056.0		–		14.08	
		ФБ-8	200	4950	400	520	1600	64	76	–	–	–	0.64	12	768.0	912.0		–		7.68	
		ФБ-3К	200	4450	400	400	1130	26.0	31.2	–	–	–	0.45	6	156.0	187.2		–		2.70	
		Ф-5Н=(МФ-2)	200	2100	650	2100	3060	66.53	72.26	–	5.20	–	1.222	54	3590.0	3900.0		281.0		66.0	
		МФ-1	200	13100	1400	2300	–	1477.7	1792.4	–	–	–	22.35	2	2955.4	3584.8		–		44.70	
		БФ325	100	1180	500	300	380	–	–	–	1.12	–	0.160	244	–	–		273.28		39.04	
		БФ 326	100	1580	500	300	530	–	–	–	1.12	–	0.220	42	–	–		47.04		9.24	
		БФ 211	100	1180	500	400	540	–	–	–	1.12	–	0.224	173	–	–		193.76		38.75	
		БФ 212	100	1580	500	400	730	–	–	–	1.12	–	0.304	167	–	–		187.04		51.07	
		БФ 215	100	1580	500	500	920	–	–	–	1.71	–	0.383	12	–	–		20.52		4.60	
		БФ 216	100	2780	500	500	1640	–	–	–	1.71	–	0.683	20	–	–		34.20		13.90	
																				733.66	
								§2 Стены подполья													
	Панели наружных стен подполья	БИ-222-1	200	2580	2150	350	3500	13.93	14.31	3.80	4.12	–	1.460	22	306.44	315.38	83.60	90.66		32.18	1ЛГ-504Д альбом V ч. 1
		БИ-304	200	2580	1080	350	2420	10.66	11.84	6.00	2.95	–	0.97	20	213.2	236.8	120.0	59.0		19.4	
		Ц-1-1	200	1150	2150	400	2200	6.14	6.38	1.00	2.95	–	0.881	12	74.0	77.0	12.0	35.4		10.6	
		Ц-2-1	200	1150	2150	400	2200	6.14	6.38	1.00	2.95	–	0.881	12	74.0	77.0	12.0	35.4		10.6	
		Ц-3-1	200	2100	2150	350	3600	27.12	30.03	10.94	5.52	–	1.44	24	651.0	721.0	263.0	132.5		34.6	
		Ц-3-2	200	2100	2150	350	3600	11.79	12.18	3.80	5.52	–	1.44	24	283.0	292.3	91.2	132.5		34.6	
		Ц-4-1	200	1150	1970	260	1320	5.36	5.56	0.45	2.95	–	0.53	14	75.0	78.0	6.3	41.3		7.4	
		Ц-5-1	200	2580	2150	350	3200	37.13	39.07	9.29	5.52	–	1.33	26	965.4	1015.8	241.5	143.5		34.5	
		Ц-5-2	200	2580	2150	350	3200	28.29	28.56	3.80	5.52	–	1.33	16	452.6	456.96	60.8	88.32		21.28	
		Ц-7-1	200	3950	1000	120	1050	6.67	6.89	0.60	4.43	–	0.42	24	160.1	165.4	14.4	106.3		10.1	
																				215.26	
	Панели внутренних стен подполья	БИ-301	200	4490	2150	200	3750	62.17	70.93	26.10	6.18	–	1.50	10	621.7	709.3	261.0	61.8		15.0	1ЛГ-504Д альбом V часть 1.
		БИ-301У	200	4490	2150	200	3750	106.45	126.09	44.96	6.18	–	1.50	2	212.9	252.2	89.9	12.4		3.0	
		БИ-302	200	3190	2150	280	3630	29.43	30.41	20.94	5.52	–	1.45	21	618.0	638.6	439.7	115.9		30.45	
		БИ-303	200	2960	2150	250	2850	41.48	45.82	10.00	4.12	–	1.14	7	290.4	320.7	70.0	28.8		8.0	
		БИ-303-1	200	2960	2150	250	2850	41.48	45.82	11.97	4.12	–	1.14	7	290.4	320.7	83.8	28.8		8.0	
		БИ-225-1	200	3180	1800	250	2750	31.49	34.64	5.65	4.12	–	1.10	12	377.9	415.7	67.8	49.4		13.2	
		БИ-225-2	200	3180	1800	250	2750	22.62	24.35	5.65	3.24	–	1.10	12	271.4	292.2	67.8	38.9		13.2	
		БИ-226-1	200	2580	1800	250	2250	25.65	28.60	–	2.95	–	0.90	16	410.4	457.6	–	47.2		14.4	
		БИ-228-2	200	2350	2150	280	2550	21.45	23.15	16.72	4.12	–	1.02	7	150.2	162.1	117.0	28.8		7.14	
		БИ-228-3	200	2350	2150	280	2825	20.85	22.56	15.63	4.12		1.13	14	291.9	315.8	218.8	57.7		15.8	
																				128.19	
	Плита входа	БИ-366	200	5900	280	2000	4300	62.2	69.6	–	6.0	–	1.72	7	435.4	487.2	–	42.0		12.04	

Металлические изделия

19

NN п.п.	Марка изделия	Наименование изделия	Размеры мм: Сечение	Длина мм	Количество шт.	Вес кг: На 1 элемент Натур.	Привед.	Всего Натур.	Привед.	Материал	NN монтажного чертежа
1	2	3	4	5	6	7	8	9	10	11	12
1	НД-1	Металлич. связи	ф12АТ	180	90	0.16	0.16	14.4	14.4		
2	НД-3	" "	-150х12	370	12	5.20	5.20	62.4	62.4		
3	НД-4-1	" "	ф12АТ	300	32	0.27	0.27	8.7	8.7		
4	НД-10	" "	-40х8	340	14	0.85	0.85	11.9	11.9		
5	НД-12	" "	ф18АП	300	27	0.60	0.70	16.2	18.9		
6	НД-13	" "	ф18АП	370	28	0.74	0.87	20.7	24.4		
7	НД-14	" "	ф18АП	400	7	0.80	0.94	5.6	6.6		
8	НД-16	" "	ф18АП	500	92	1.00	1.17	92.0	108.0		
9	НД-17	" "	ф25АП	300	44	1.16	1.36	51.0	60.0		
10	НД-18	" "	-40х8	200	36	0.50	0.50	18.0	18.0		
11	НД-19	" "	ф27АП	300	8	1.35	1.62	10.8	13.0		
12	НД-20	" "	-60х10	100	232	0.47	0.47	109.0	109.0		
13	НД-21	" "	-60х12	150	40	0.85	0.85	34.0	34.0		
14	НД-22	" "	-100х8	100	42	0.63	0.63	26.5	26.5		
15	НД-32	" "	ф12АТ	390	48	0.35	0.35	16.8	16.8		
16	НД-44	" "	-40х6	–	8	1.24	1.24	9.9	9.9		
17	НД-58	" "	ф14АТ	210	24	0.25	0.25	6.0	6.0		
18	НД-59	" "	ф14АТ	260	20	0.31	0.31	6.2	6.2		
19	НД-60	" "	ф14АТ	340	162	0.41	0.41	66.4	66.4		
20	НД-61	" "	ф14АТ	380	20	0.46	0.46	9.2	9.2		
21	НД-62	" "	ф14АТ	410	20	0.50	0.50	10.0	10.0		
22	НД-63	" "	ф14АТ	530	6	0.64	0.64	3.8	3.8		
23	У-25а	" "	-40х8	280	32	0.70	0.70	22.4	22.4		
24	У-42	" "	-40х8	240	134	0.60	0.60	80.4	80.4		
25	НД-9	Анкер для шахты лифта	ф16АТ	1010	56	1.60	1.60	89.6	89.6		
26	НД-11	Подвески д/труб	–	–	100	0.97	97.0	0.97	97.0		
27	С-VI	Сетка	ф6АТ	2680	2	5.20	5.20	10.40	10.40	Ст-3	
28	К-1	Каркасы			148	30.58		4530.0			
29	К-2	– " –			120	21.11		2530.0			
30	К-3	– " –			56	14.95		838.0			
31	С-1	Сетка			62	4.39		272.0			
32	С-2	– " –			60	2.07		124.2			
33	С-3	– " –			28	1.53		42.8			
34		Армированный	ф16АТ	3694.0		5680.0	5680.0	5680.0	5680.0	Ст-3	
		шов на ▼-2.30	ф6АТ	822.7		183.0	183.0	183.0	183.0	"	
35		Армированный	ф10АТ	570.0		352.0	352.0	352.0	352.0	"	
		шов на ▼-1.21	ф6АТ	203.0		45.0	45.0	45.0	45.0	"	

Примечания:

По оси „А" устанавливать панели без облицовки:

БИ-222-1 = 22 шт.
Ц-5-1 = 12 шт.
Ц-5-2 = 2 шт.
Ц-7-1 = 12 шт.

ПРОВЕРИЛ Скляревич А.М.
ВНЕСЕНЫ ИЗМЕНЕНИЯ
ДАТА РЕГ.N ДОЛЖНОСТЬ ПОДПИСЬ ФАМИЛИЯ
19/IV-71 РУК. ГР. Карпова

СОГЛАСОВАНО
ЗЕЙМАН К.А.
МЕРЕЩАКОВ Б.Н.
СКЛЯРЕВИЧ А.М.
КАРПОВА В.М.
КАРПОВА В.М.
КАРПОВА В.М.

ГА. КОНСТРУКТ. МАСТ. ГА. АРХИТ. ПР-ТА ГА. КОНСТР. ПР-ТА РУКОВ. ГРУППЫ РАЗРАБОТАЛ ИСПОЛНИЛ
ГА. ИНЖЕНЕР ИН-ТА КАПАУНОВ З.В. ПАНФИЛОВ П.Р. МАСТЕРСКАЯ N 16 КУСКОВ И.Н.
ГА. КОНСТР. ИН-ТА
РУКОВОД. МАСТ.

АЕНПРОЕКТ

ШИФР 9318
1969

1969	9 ЭТ. 7 СЕКЦ. КРУПНОПАНЕЛЬНЫЙ ЖИЛОЙ ДОМ НА 214 КВАРТИР С ПРОМТОВАРНЫМИ МАГАЗИНАМИ В 1 ЭТ.	Сводная комплектовочная ведомость изделий заводского изготовления	ЛИСТ 1	ТИПОВОЙ ПРОЕКТ 1Лг-504Д-12	АЛЬБОМ 0	ЛИСТ АСО-17

III-5

Сборные железобетонные элементы

NN п.п.	Наименование изделий	Тип, размер и расположение марки	Марка бетона	Габариты в мм. c	h	a	Вес одного элемента кг	Расход материалов на один элемент: Арматура Натур. кг	Арматура Приведенная кг	Закладные детали кг	Петли кг	Легкий бетон м³	Тяжелый бетон м³	Количество элементов шт	Расход материалов на дом.: Арматура Натур. кг	Арматура Приведенная кг	Закладные детали кг	Петли кг	Легкий бетон м³	Тяжелый бетон м³	NN альбома, раздела или заготовительного чертежа
1	2	3	4	5	6	7	8	9	10	11	12	13	14	15	16	17	18	19	20	21	22
		§3 Перекрытия над подпольем																			
	Панели перекрытий	БП-21.24	200	5860	220	990	1080	37.20	53.3	5.20	1.08	–	0.431	56	2083.2	2984.8	291.2	60.5		24.136	
		БП-21.34	200	5860	220	1190	1210	39.72	43.6	5.20	1.08	–	0.482	30	1191.60	1308.0	156.0	32.40		14.46	
		БП-21.4У	200	5860	220	1980	2170	71.34	100.6	10.40	1.56	–	0.868	16	1141.42	1609.8	166.4	24.98		13.86	
		П-307	200	4770	220	800	1025	29.64	35.40	1.69	0.84	–	0.408	64	1896.96	2265.6	108.2	53.76		26.11	
		(П-308	по	альбому	оргстроя)									6						75.57	
	Плиты перекрытий	П-1	300	4770	140	2100	3475	59.83	95.71	–	6.10	–	1.39	16	960.0	1531.3	–	98.0		22.2	
		П-302А	200	3960	160	1100	1680	32.90	38.22	2.55	2.60	–	0.670	12	394.8	460.0	30.5	31.2		8.0	
		П-302П	200	3960	160	1100	1680	32.90	38.22	2.55	2.60	–	0.670	12	394.8	460.0	30.5	31.2		8.0	
		БП-23.4У	200	2000	100	1190	595	7.33	7.74	–	1.12		0.238	14	102.6	108.36	–	15.7		3.3	
		БП-24.6У	200	3600	140	990	1250	32.08	32.09	–	1.32		0.50	16	513.3	513.3	–	21.1		8.0	
		БП-24.7У	200	3600	140	1190	1500	34.69	34.69	–	1.32		0.60	20	693.8	693.8	–	26.4		12.0	
		П-52-1	300	5950	400	1485	2400	69.8	96.1	7.6	6.4		0.95	88	6118.0	8470.0	670.0	563.2		83.6	
		П-5-2-2	300	5950	400	1485	2300	74.2	102.6	9.2	6.4		0.90	44	3265.0	4514.0	405.0	282.0		40.0	
		БП-23.6	200	2200	100	1190	655	8.36	9.40	–	1.12		0.262	4	35.8	37.6	–	4.5		1.05	
		БП-25.5	300	4000	160	1190	1810	28.50	33.46	–	1.44		0.762	6	171.0	200.8	–	8.6		4.6	
																				190.71	
	Ж.б. балки	Б-1М	200	9540	600	400	5750	206.3	240.3	–	8.40		2.30	48	9902.4	11536.0	–	403.0		112.8	
		БС 21	200	6000	300	180	830	41.52	47.32	–	1.04	–	0.324	54	2242.1	2555.3	–	56.2		17.5	
																				130.3	
	Ж.б. перемычки	БС-12	200	1550	150	380	220	7.91	9.36	–	0.42		0.088	9	71.2	84.2	–	3.8		0.79	
		БС-18	200	2350	150	520	458	28.43	32.10	–	0.42	–	0.183	3	85.3	96.3	–	1.3		0.55	
		БУ-16	200	1600	220	120	105	3.41	3.99	–	0.54	–	0.042	2	6.8	7.98	–	1.08		0.08	
		БУ-14	200	1400	220	120	90	1.67	2.19	–	0.54	–	0.037	4	6.7	8.8	–	2.16		0.15	
																				1.57	
	Ж.б. балконные	БИ-353-1	150	2580	80	140	69.6	4.65	4.65	–	–	–	0.029	81	377.0	377.0	–	–		2.35	
		БИ-353-2	150	1900	80	140	50.4	3.40	3.40	–	–	–	0.021	40	136.0	136.0	–	–		0.84	
		БИ-354	150	2380	80	250	120.0	4.45	4.45	–	–	–	0.050	26	115.7	115.7	–	–		1.3	
		БИ-354-1	150	1950	80	250	91.2	3.70	3.70	–	–	–	0.038	24	89.0	89.0	–	–		0.91	
																				5.4	
	Монолитные участки	МУ-1	150	–	–	–		24.0					0.27	4	96.0					1.08	
		МУ-2	150	–	–	–		87.2					2.2	2	174.4					4.4	
		МУ-3	150	–	–	–		15.5					1.4	2	31.0					2.8	
		МУ-4	150	–	–	–		33.6					1.0	6	201.6					6.0	
																				14.28	
	Лестн.	МЛ-1	200					50.13	59.11				0.75	12	601.8	709.32				9.0	
	Колонн	К-4-3Н	400	6620	400	400	3050	128.78	177.50	24.53	–		1.19	54	6927.12	6985.0	1324.62	720		64.16	
																		Всего:		145.53	

Столярные изделия

20

NN п/п.	Наименование изделий	Марка изделия	Размеры в мм: h	в	е	NN чертежа	Кол-во шт. п.м.
1	2	3	4	5	6	7	8
1	Оконный блок.	НДО 204	446	143	1155	ДО/20	30 шт
2	Дверной блок.	НДД 502	1790	94	896	Альбом Д-1	4 шт
3	—"—	ДД 45	1604	74	774	—"—	5 шт
4	—"—	ДД 42	918	174	918	Альбом Д-2	6 шт

Примечания:
1. Для свайного варианта фундаментов „§1 фундаменты" исключаются

1969	9 эт. 7 секц. крупнопанельный жилой дом на 214 квартир с промтоварными магазинами в 1 эт.	Сводная, комплектовочная ведомость изделий заводского изготовления	Лист II	Типовой проект 1Лг-504Д-12	Альбом О	Лист АСО-18

Проверил Скляревич
Внесены изменения
Дата 1969 г.
Рук. гр. Жданова

ГАП	Зейман И.Д.	
Гл. спец.	Мерещаков Е.И.	
Гл. архит. пр-та	Скляревич А.М.	
Гл. констр. пр-та	Карпова В.М.	
Рук. группы	Карпова В.М.	
Разработал	Карпова В.М.	
Исполнил	Карпова В.М.	

Гл. инженер ин-та		
Гл. констр. ин-та	Каплунов З.В.	
Мастерская № 16	Панфилов П.Ф.	
Руководитель мастерской	Кусков И.Н.	

ЛЕНПРОЕКТ

Согласовано

Шифр 1969

III-5

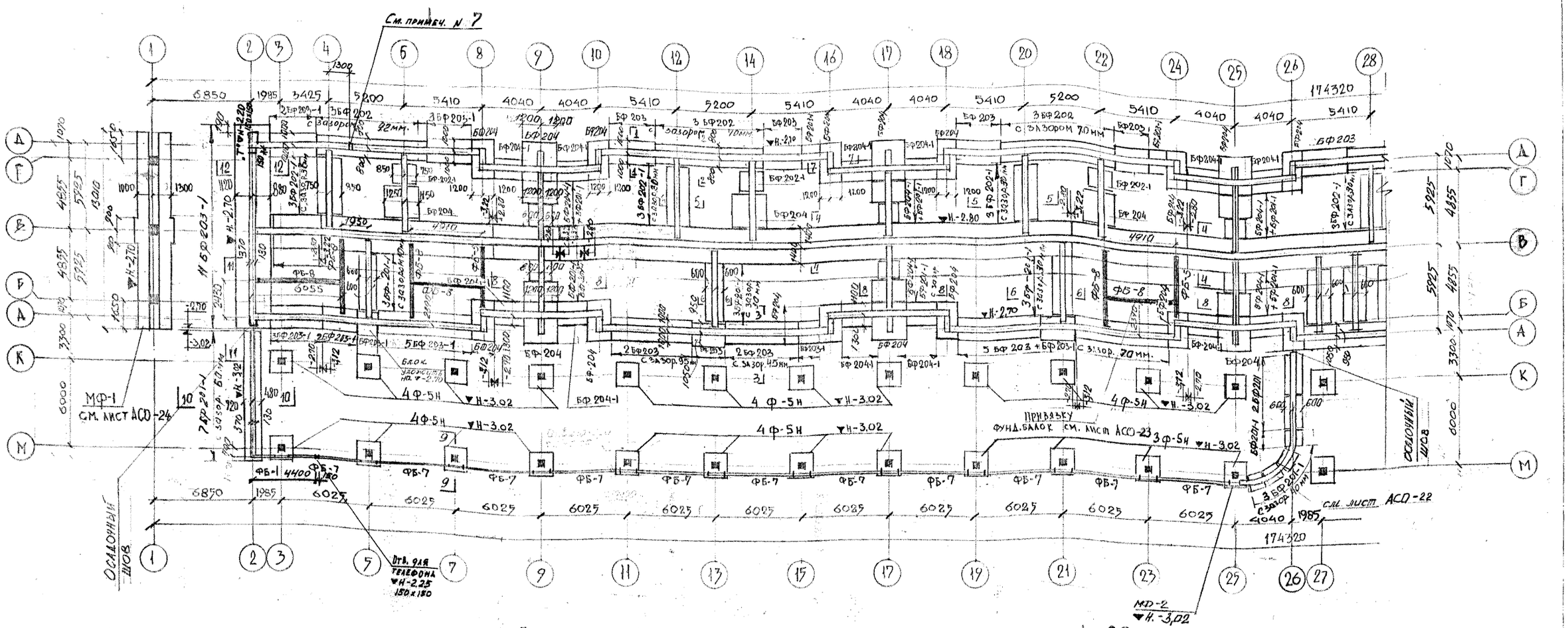

План ленточных фундаментов в осях 1–28

Примечания:

1. План фундаментов в осях 28÷57 см. лист АСО-20
2. Общие примечания см. лист АСО-1
3. Сечения и разрезы по фундаментам см. лист АСО-21
4. Спецификацию сборных железобетонных элементов см. лист АСО-20
5. Перепад отметок подошвы фундаментов в осях 3-9 и 21-25 см. лист АСО-23
6. Фундаменты под кирпичные стены делать согласно сечениям на листе АСО-22
7. В случае прокладки телефонной канализации в местах прохождения труб через продольный фундамент (см. план), ж.б. подушки ф-тов опустить, а в бетонных блоках оставить отверстие 400×400 ▼ низа -2,30.

1969	9эт. 7секц. крупнопанельный жилой дом на 214 квартир с промтоварными магазинами в 1 эт.	План железобетонных сборных ленточных фундаментов в осях 1-28	типовой проект 1Лг-504Д.12	альбом О	лист АСО-19

Шифр 9318 1969

ЛЕНПРОЕКТ

Гл. инженер ин-та Зейман И.Д.
Гл. конструктор ин-та Мерещаков Б.Н.
Мастерская №16
Руководитель мастерской Кусков И.Н.
Гл. конструктор Скляревич А.М.
Гл. архитектор пр-та Карлунов З.В.
Гл. конструктор пр-та Панфилов П.Ф.
Отв. исп. Карпова В.М.
Разраб. Дивинский В.В.
Рассчит. Бабина М.И.

Инж. Несротова — ИНЖС. 08
Инж. Вихренко — ИНЖС. В.К.
Техн. Перелыгина — ИНЖС. 2.С.
Техн. Сарычев — 1 — Э.Д.
Техн. Чистякова — 1 — С.У.

Проверил Бабина М.И.
Внесены изменения

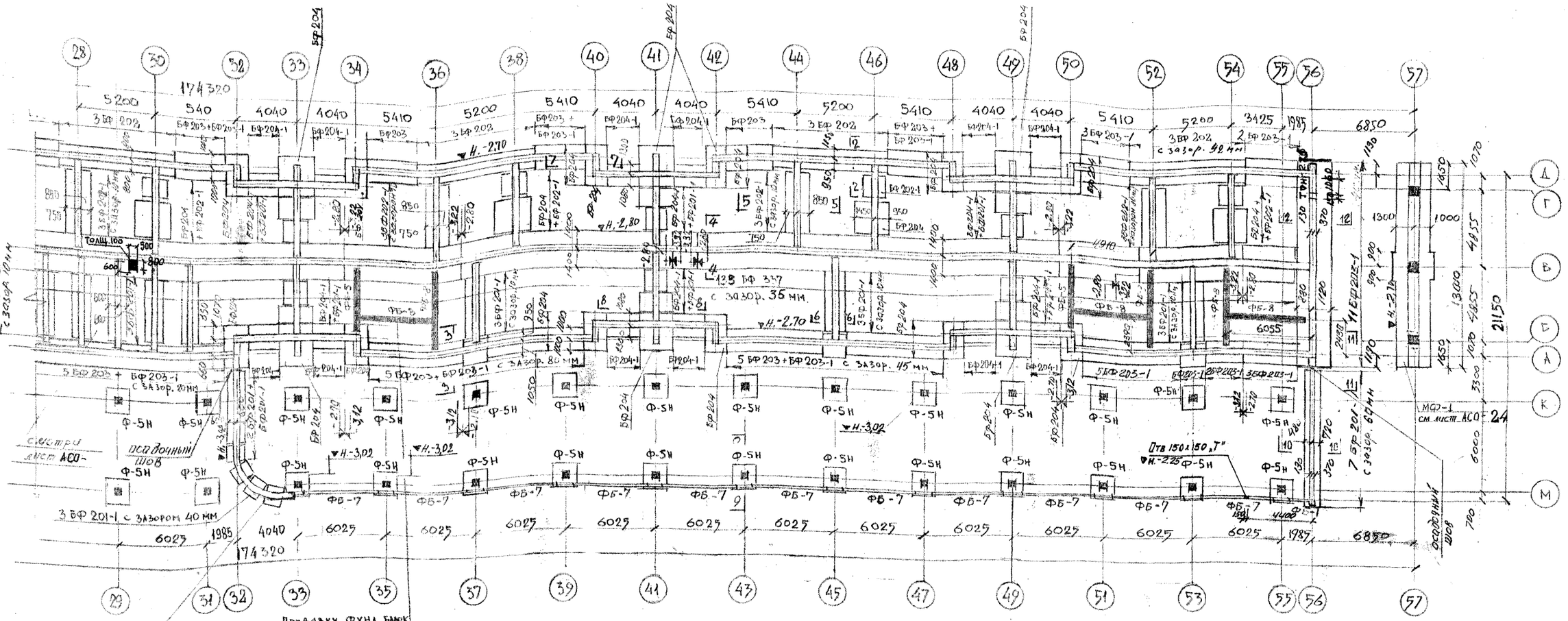

ПЛАН ЛЕНТОЧНЫХ ФУНДАМЕНТОВ В ОСЯХ 28-57

Примечания:

1. План фундаментов в осях 1-28 смотри лист АСО-19.
2. Общие примечания см. лист АСО-1
3. Сечения и разрезы по фундаментам см. лист АСО-21.
4. Перепад отметки подошвы ф-тов в осях 34-35, 50-56 см. лист АСО-23

Спецификация сборных бетонных блоков под магазин

NN п/п	Наименование изделий	Марка изделия	Кол-во м³ на дом
1	Бетонные блоки	БФ211-213	64.25
2	— " —	БФ214-216	7.05
3	— " — на лестн. клетку	БФ211	2.69

Спецификация металла

NN п/п	Наименование изделия	Сечение мм	NN листа	Общая длина м.	Общий вес кг
1	Армированный шов на ▼-2,30	ф16АI		5694.0	5680
		ф6АI		822.70	183.0
2	То же на ▼-1.21	ф10АI		570.0	352.0
		ф6АI		203.0	45.0

Спецификация сборных железобетонных элементов

NN п/п	Наименование изделий	Марка изделия	Кол-во шт. на дом
1	Жел. бет. блоки подушки	БФ337	133
2	— " — " —	БФ201-1	48
3	— " — " —	БФ202-1	35
4	— " — " —	БФ202	21
5	— " — " —	БФ203	36
6	— " — "	БФ203-1	64
7	— " —	БФ204	43
8	— " — " —	БФ204-1	36
9	— " —	ФБ-5	4
10	— " —	ФБ-8	12
11	— " —	ФБ-7	22
12	— " —	ФБ-1	2
13		БФ-201	4
14	Колонна	К-4-3Н	54
14	Монолитный фундамент	МФ-1	2
15	— " —	Ф-5Н	54

1969	9 эт. 7 секц. крупнопанельный жилой дом на 214 квартир с промтоварными магазинами в 1 эт.	План железобетонных сборных ленточних фундаментов в осях 28-57	Типовой проект 1Лг-504Д-12	Альбом 0	Лист АСО-20

ЛЕНПРОЕКТ

Шифр 9318

1969

Гл. инженер ин-та Капустин З.В.
Гл. констр. ин-та Панфилов П.Ф.
Мастерская N16
Руковод. маст. Кусков И.Н.
Гл. констр. маст. Зейман И.Д.
Гл. архит. пр-та Мерещаков Б.Н.
Гл. констр. пр-та Скляревич А.М.
Отв. исп. Карпова В.М.
Разраб. Ливанский В.В.
Рассчит. Бабина М.И.

Проверил Месропова
Внесены изменения Янченко
Дата Гарцман
Подпись Чистякова

Инж. ОВ — Вк
— " — Эл.
— " — Сл.

Согласовано

ПРОВЕРИЛ Нач. корпуса В.Г.
ВНЕСЕНЫ ИЗМЕНЕНИЯ
ДАТА УТВЕРЖД. АДМИНИСТР. ПОДПИСЬ ФАМИЛИИ
Инв. № подл. | Подпись и дата | Взам. инв. №
ГА. КОНСТР. МАСТ. Займан И.А.
ГА. АРХИТ. ПР-ТА Мерцалов Б.И.
ГА. КОНСТР. ПР-ТА Сазыревич А.И.
ГА. КОНСТР. ИН-ТА 2 ГРУППЫ Юрлов А.Г.
РУКОВОД. МАСТ. Белкова А.А.
СОГЛАСОВАНО: КАПЛУНОВ З.В. ПАНФИЛОВ П.Ф. МАСТЕРСКАЯ № 16 КУСКОВ В.Ж.
АЦНПРОЕКТ
ШИФР 9318
1969г.

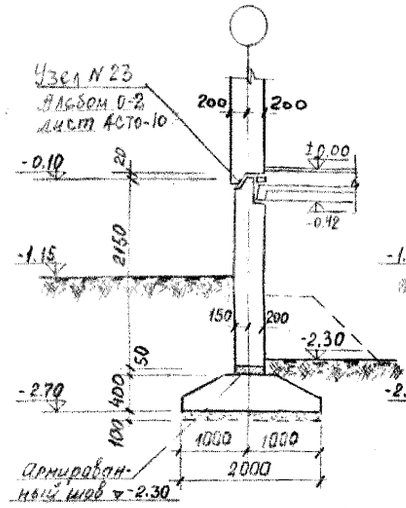

Сечение 1-1

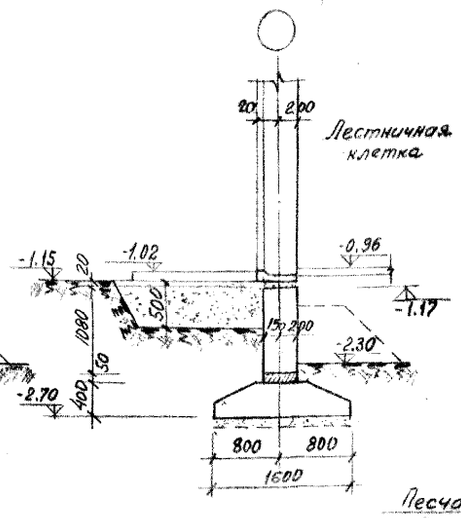

Сечение 2-2

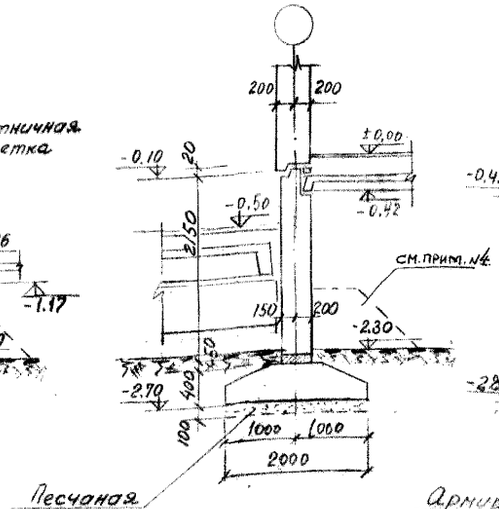

Сечение 3-3

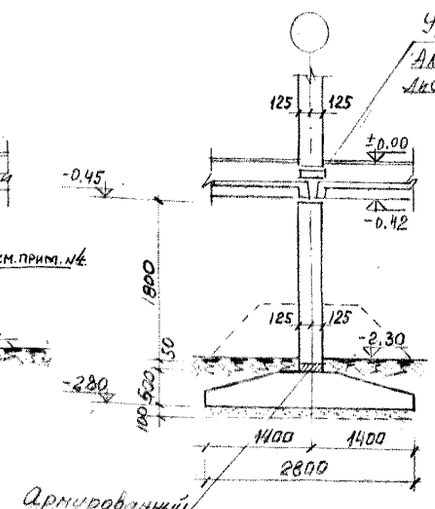

Сечение 4-4

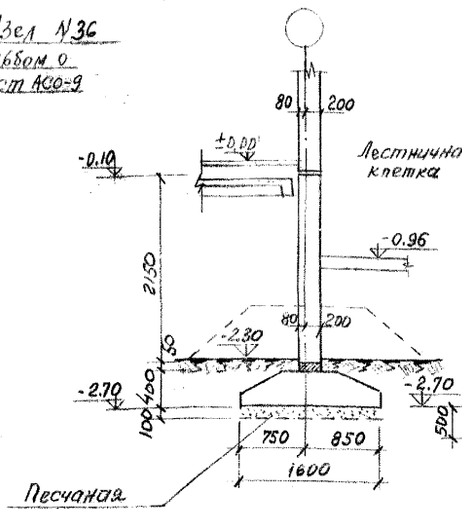

Сечение 5-5

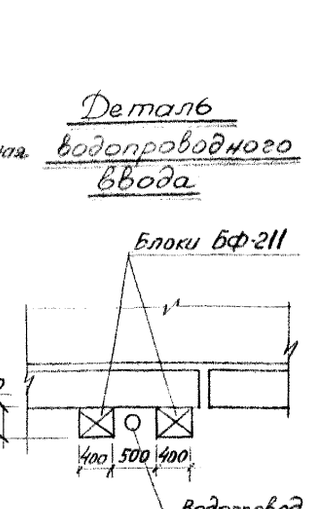

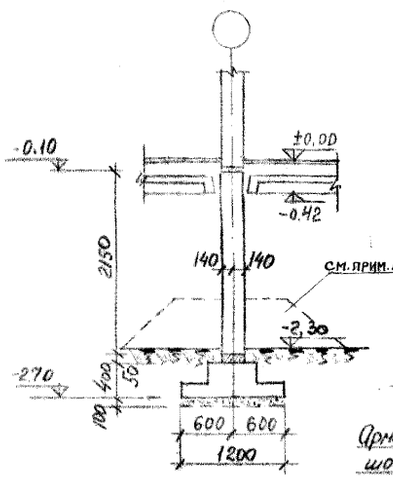

Сечение 6-6

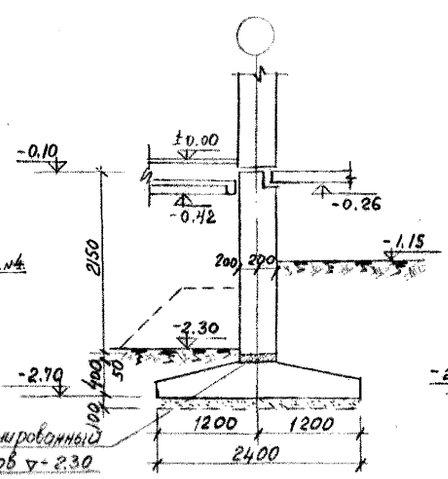

Сечение 7-7

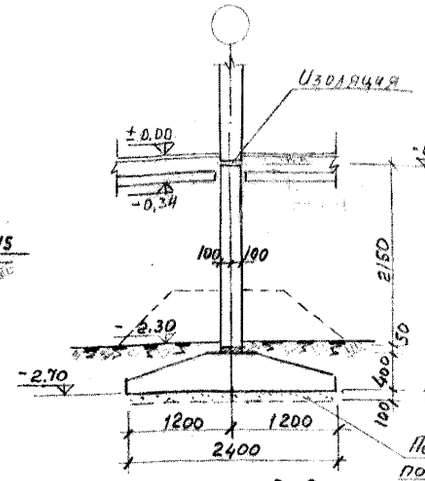

Сечение 8-8

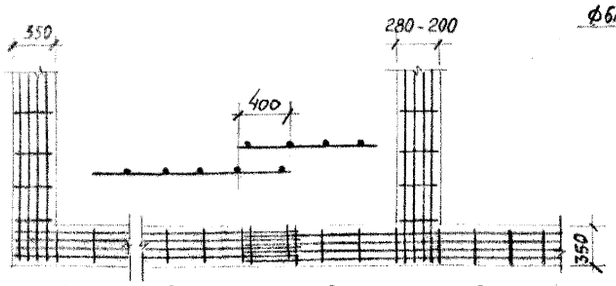

Армированный шов на ▽-2.30.

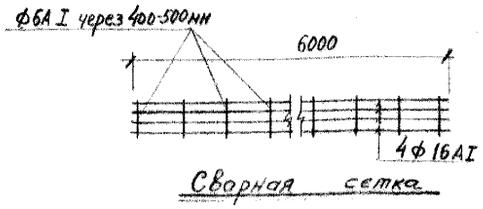

Сварная сетка

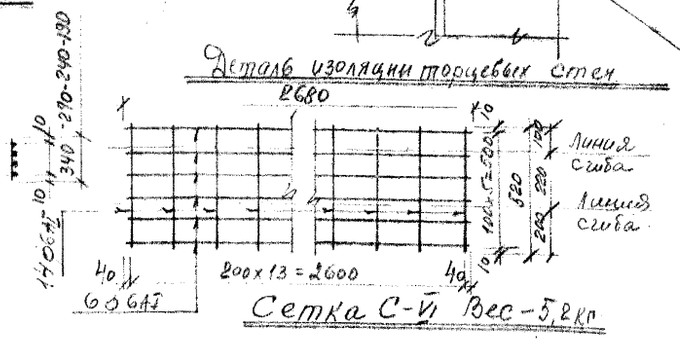

Сетка С-1 Вес-5,2кг

Примечания:

1. План фун-тов см. листы АСО-19, 20.
2. План техн. подполья см. листы АСО-2,3.
3. Развертки стен фундаментов см. листы
4. Утепление подошвы фундаментов производится во всех случаях, когда на зимний период времены здание, или только подполье, остаются без отопления (см. лист АСТО-14 альбом 0). Необходимость устройства утепления устанавливается в чертеже организации работ нулевого цикла.
5. Общие примечания по фундаментам см. лист АСО-1
6. Спецификация армированного шва см. черт. АСО-20.

1969	9эт. 7 секц. крупнопанельный жилой дом на 214 квартир с промтоварными магазинами в 1эт.	Сечения фундаментов 1-1, 2-2, 3-3, 4-4, 5-5, 6-6, 7-7, 8-8.	Типовой проект 1Лг-504Д-12	Альбом 0	Лист АСО-21

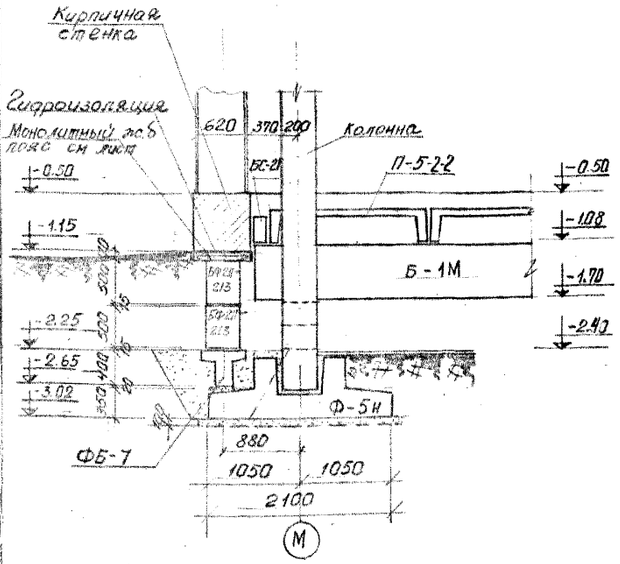

9—9

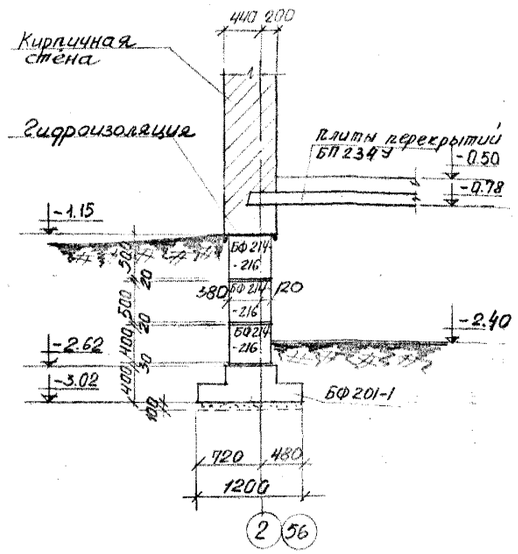

10 — 10

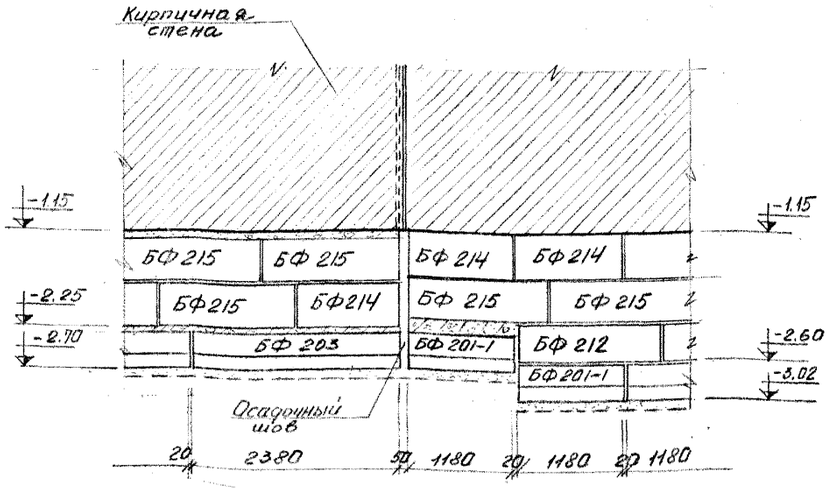

11 — 11

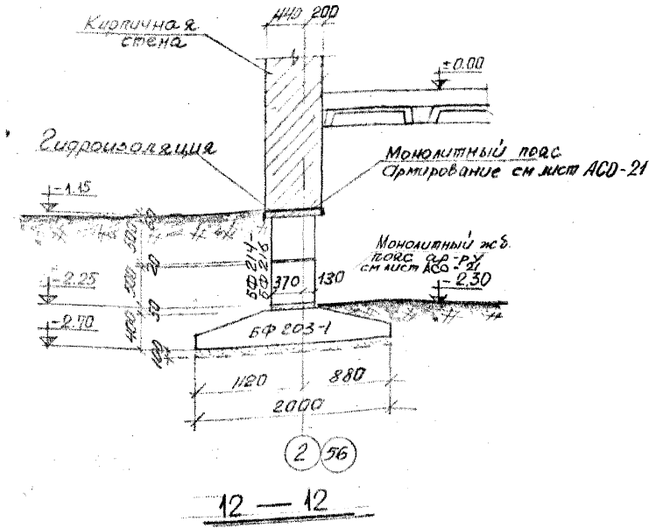

12 — 12

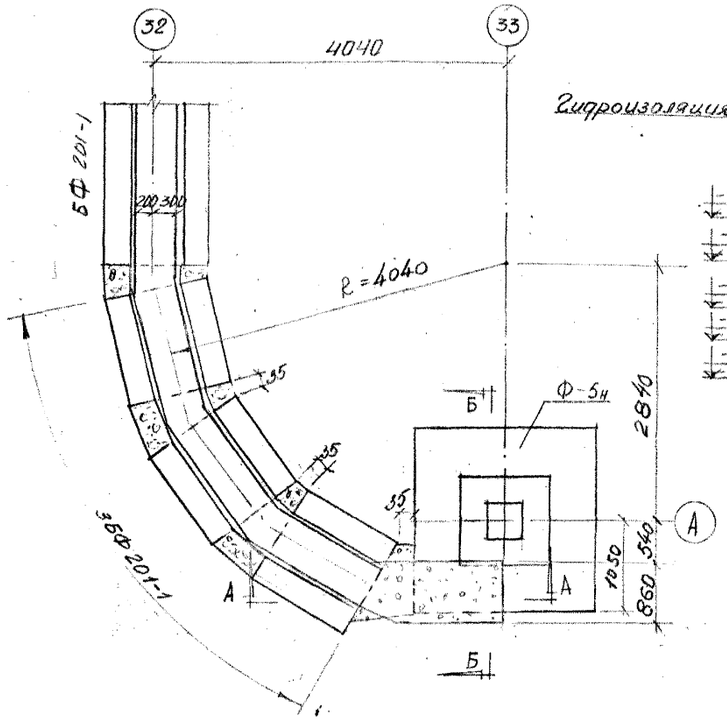

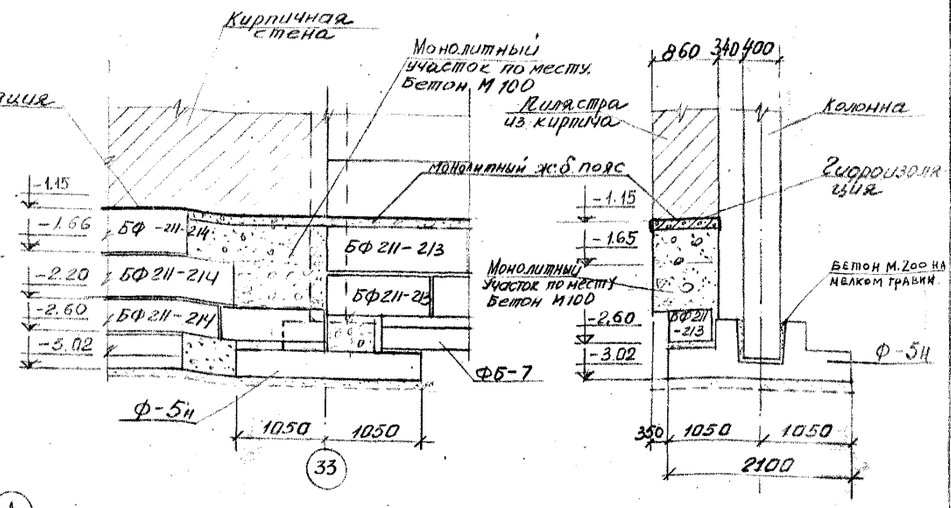

А — А

Б — Б

Примечание

1. Размещение сечений в плане см. листы АСО-19, 20

1969	9 эт. 7 секц. крупнопанельный жилой дом на 214 квартир с промтоварными магазинами в 1 эт.	Сечения фундаментов 9-9, 10-10, 11-11, 12-12	Типовой проект 1Лг-504Д-12	Альбом ○	Лист АСО-22

ГЛ. ИНЖЕНЕР ИН-ТА — ЗЕЙМАН И.А.; ГЛ. АРХИТ. ПР-ТА — МЕРЕЩАКОВ Б.Н.; ГЛ. КОНСТР. ПР-ТА — СКЛЯРЕВИЧ А.М.; ГЛ. КОНСТР. ЗН-ЯТ — КАЛАУНОВ З.В.; ГЛ. КОНСТР. ПР-ТА — Карпова; ГЛ. КОНСТР. МАСТЕРСКАЯ № 16 — ПАНФИЛОВ Л.Г.; РУКОВОДИТЕЛЬ ГРУППЫ — Бабина; РАЗРАБОТАЛ — Бондаренко; РУКОВОДИТЕЛЬ МАСТ. — КУСХОВ И.Н.; ИСПОЛНИЛ — Бондаренко

ЛЕНПРОЕКТ

ШИФР 9318

1969 г.

Проверил Ю.Склярову

Внесены изменения

Дата Рег. № Должность подпись Фамилия

Согласовано

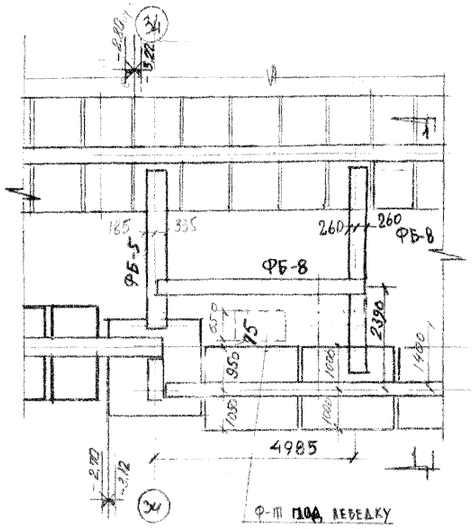

План железобетонных сборных ленточных фундаментов в осях 34-35

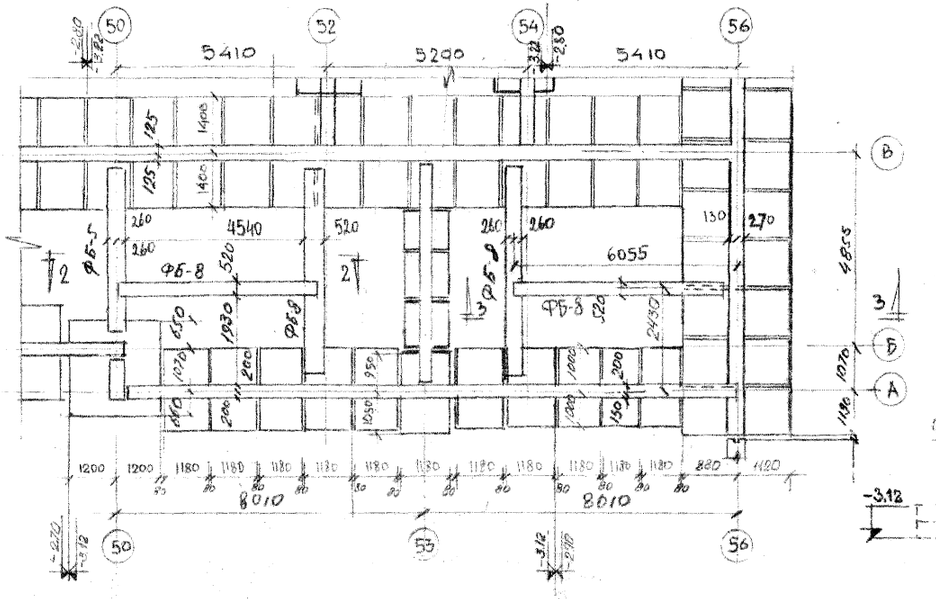

План железобетонных сборных ленточных фундаментов в осях 50-56

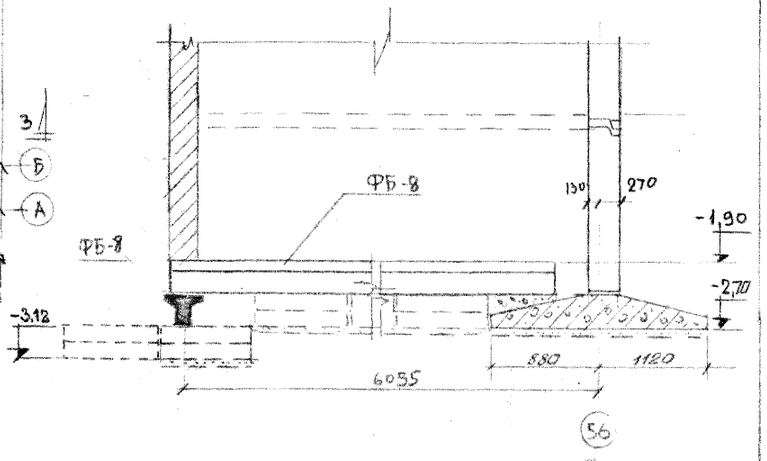

3-3

Примечания:

1. План железобетонных сборных ленточных ф-тов в осях 1-57 см листы АСО-19, АСО-20.

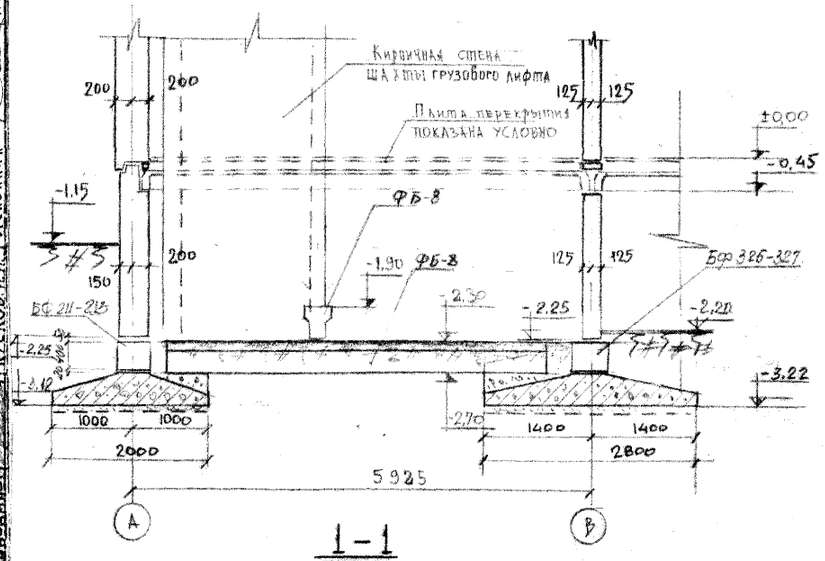

1-1

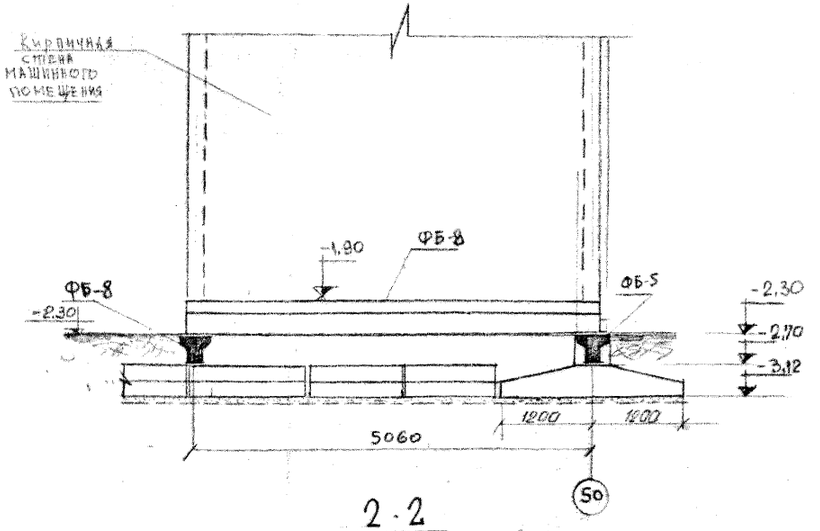

2-2

1969	9 эт. 7 секц. крупнопанельный жилой дом на 214 квартир с промтоварными магаз. в 1 эт.	Планы железобетонных ленточных фундаментов в осях 34-35 и 50-56. Разрезы 1-1, 2-2, 3-3	Типовой проект 1Лг-504Д-12	Альбом 0	Лист: АСО-23

ЛЕНПРОЕКТ

Гл. констр. маст. Гл. архит. пр-та Гл. констр. пр-та Рук. группы Разработал Исполнил

Зейман И.Д. Мерещаков Б.Н. Скляревич А.М. Карпова В.М. Ливанский В.В.

Гл. инженер ин-та Гл. констр. ин-та Мастерская № 16 Руководмаст

Каплунов З.В. Панфилов П.Ф. Кусков И.Н.

Проверил Внесены изменения

Дата Рег. N Должность Подпись Фамилия

Согласовано

ШИФР 9318

1969 г.

III-5

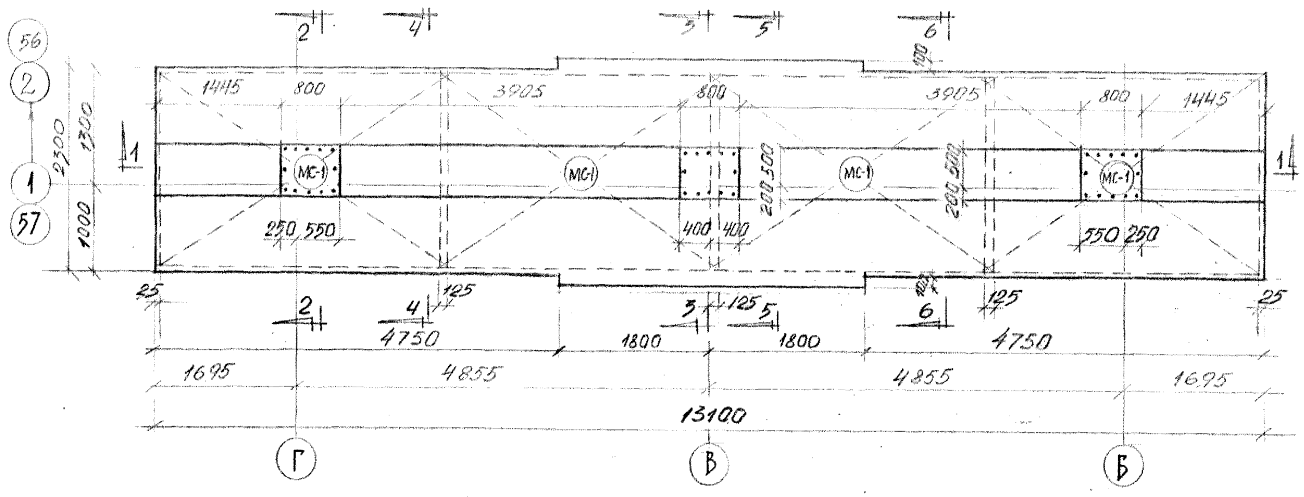

Монолитный фундамент МФ-1

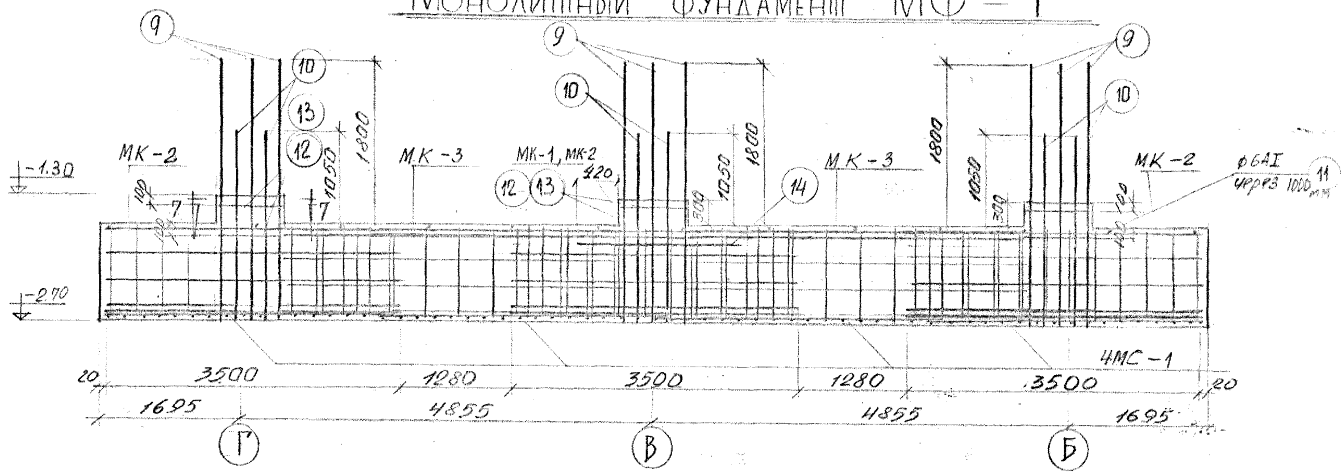

1 – 1

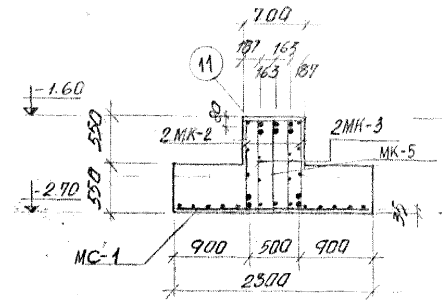

4 – 4

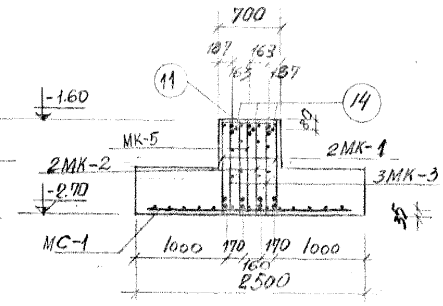

5 – 5

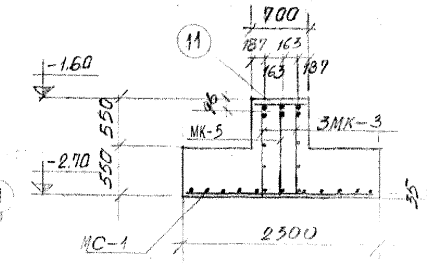

6 – 6

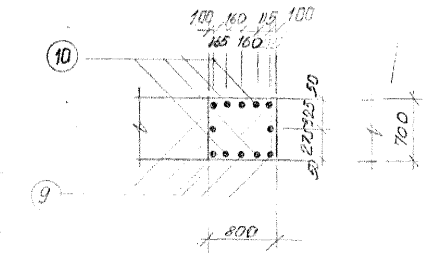

7 – 7

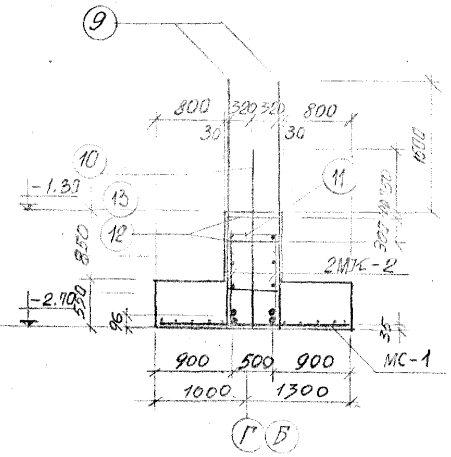

2 – 2

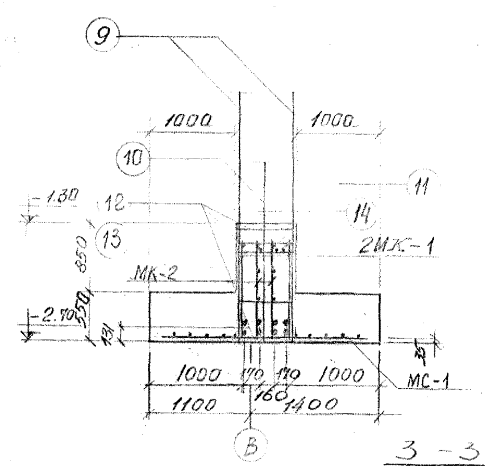

3 – 3

Расход материалов

Марка элемента	Марка бетона	На 1 элемент: Бетон м³	Сталь кг: А-I	А-II	А-III	Итого	Содерж. стали в 1 м³ бетона	Кол-во элементов	На все элементы: Бетон м³	Сталь кг: А-I	А-II	А-III	Итого
МФ-1	200	22.35	322.4	804.74	350.6	1477.74	66,2	2	44.70	644.8	1609.48	701.2	2955.48

Спецификация металла

Марка	МК-1	МК-2	МК-3	МС-1	9	10	11	МК-5	14	12	13	Итого
Кол-во	2	6	4	4	18	18	28	2	3	9	9	
Общий вес кг	140,8	389,4	233,6	232,8	201,6	148,86	3,92	103,0	5,94	10,26	7,56	1477,74

Примечания:

1. Каркасы и сетки см. лист АСО-25

1969	9 эт. 7 секц. крупнопанельный жилой дом на 214 квартир с промтоварными магазинами в 1 эт.	Монолитный фундамент МФ-1	Типовой проект 1Лг-504Д-12	Альбом	Лист АСО-24

ЛЕНПРОЕКТ

ГЛ. КОНСТР. МАСТ. ЗЕЙМАН И.А.
ГЛ. АРХИТ. ПР-ТА МЕРЕЩАКОВ Б.Н.
ГЛ. КОНСТР. ПР-ТА СКЛЯРЕВИЧ А.М.
РАССЧИТАЛ БАБИНА М.И.
РАЗРАБОТАЛ БАБИНА М.И.
ГЛ. ИНЖЕНЕР ИН-ТА КАПЛУНОВ З.В.
ГЛ. КОНСТР. ИН-ТА ПАНФИЛОВ П.Ф.
МАСТЕРСКАЯ № 16
РУКОВОД. МАСТ. КУСКОВ И.Н.

ПРОВЕРИЛ Скляревич А.М.
ВНЕСЕНЫ ИЗМЕНЕНИЯ
ДАТА | РЕГ. N | ДОЛЖНОСТЬ | ПОДПИСЬ | ФАМИЛИЯ

СОГЛАСОВАНО

ШИФР 9318
1969 г.

III-5

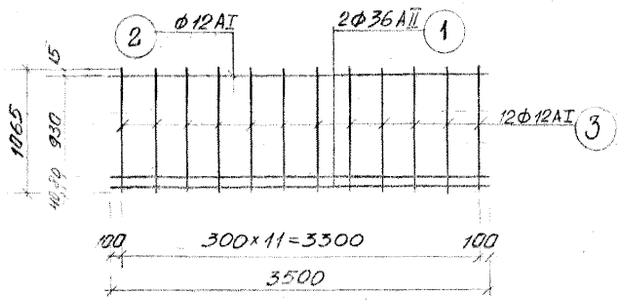

МК-1

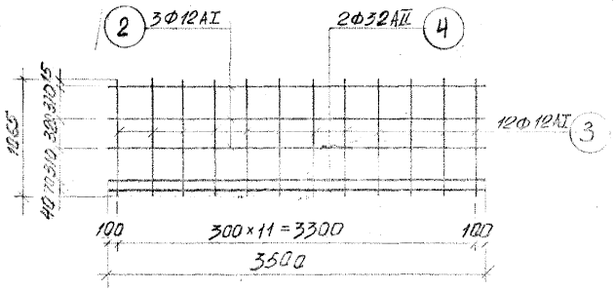

МК-2

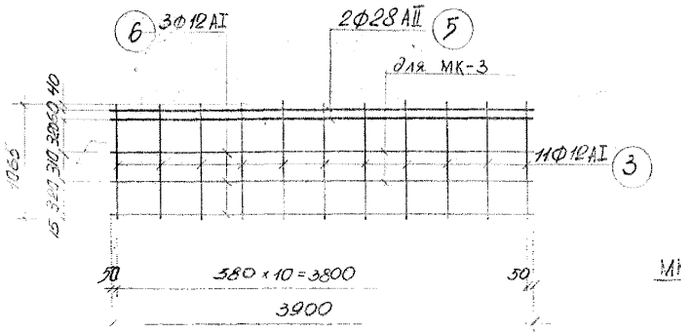

МК-3, МК-5.





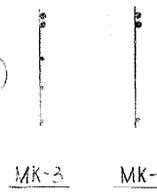

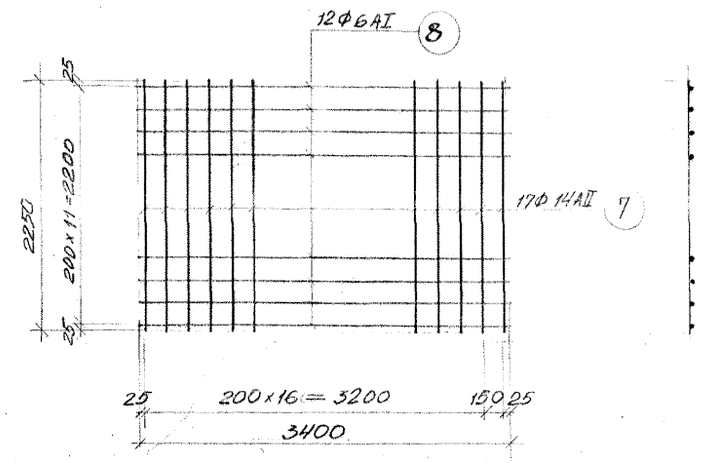

МС-1

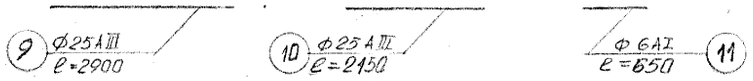

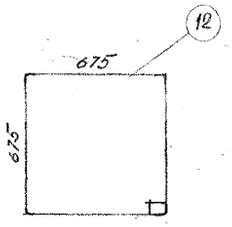

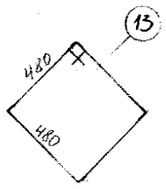

Спецификация арматуры на один элемент						Выборка арматуры			
Марка эл-та	NN поз.	Ф мм	l мм	n шт	Общая длина м	ГОСТ $R_a^н$	Ф мм	Общая длина м	Общий вес кг
МК-1	1	36АII	3500	2	7.00	5781-61 3000	36АII	7.00	55.90
	2	12АI	3500	1	3.50	5781-61 2400	12АI	16.28	14.50
	3	12АI	1065	12	12.78		Итого		70.40
МК-2	4	32АII	3500	2	7.00	5781-61 3000	32АII	7.00	44.20
	2	12АI	3500	3	10.50	5781-61 2400	12АI	23.28	20.70
	3	12АI	1065	12	12.78		Итого		64.90
отдел. стер.	14	14АII	1640	1	1.64	—	14АII	1.64	1.98
МК-3	5	28АII	3900	2	7.80	5781-61 3000	28АII	7.80	37.60
	6	12АI	3900	3	11.70	5781-61 2400	12АI	23.40	20.80
	3	12АI	1065	11	11.72		Итого		58.40
МС-1	7	14АII	2250	18	40.50	5781-61 3000	14АII	40.5	49.10
	8	6АI	3400	12	40.80	5781-61 2400	6АI	40.80	9.10
							Итого		58.20
Отдельные стержни	9	25АIII	2900	1	2.9	7314-55 4000	25АIII	2.9	11.20
	10	25АIII	2150	1	2.15	7314-55 4000	25АIII	2.15	8.27
	11	6АI	650	1	0.65	5781-61 2400	6АI	0.65	0.14
	12	8АI	2880	1	2.88	—"—	8АI	2.88	1.14
	13	8АI	2100	1	2.10	—"—	8АI	2.10	0.84
МК-5	5	28АII	3900	2	7.80	5781-61 3000	28АII	7.80	37.60
	6	12АI	3900	1	3.90	5781-61 2400	12АI	15.62	13.90
	3	12АI	1065	11	11.72		Итого		51.50

Выборка стали на элемент кг.

Сталь горячекатаная периодического профиля класса А-III	Ф мм							25		Итого
	Вес							350,6		350,60
Сталь горячекатаная периодического профиля класса А-II	Ф мм			14	28	32	36			Итого
	Вес			202,14	225.6	265,2	111.80			804,74
Горячекатаная арматурная сталь гладкая класса А-I	Ф мм	6	8	12						Итого
	Вес	40.38	17.82	264.2						322.40

Примечание:

1. Монолитный фундамент МФ-1 и таблицу расхода материалов см. лист АСО-24

1969	9 эт. 7 секц. крупнопанельный жилой дом на 214 квартир с промтоварными магазинами в 1 эт.	Монолитный фундамент МФ-1. Каркасы МК-1, МК-2, МК-3, МК-4, МК-5. Сетка МС-1	Типовой проект 1Лг-504Д-12	Альбом ○	Лист АСО-25

ЛЕНПРОЕКТ

Шифр 9318

1969г.

Проверил: Скляревич А.М.

Внесены изменения

Дата | Рег. N | Должность | Подпись | Фамилия

Согласовано

Гл. констр. маст. Зейман И.Д.

Гл. архит. пр-та Мерещаков Б.Н.

Гл. констр. пр-та Скляревич А.М.

Гл. инженер ин-та Капулунов З.В.

Гл. констр. ин-та Панфилов П.Ф.

Рассчитал Бабина М.И.

Разработал Бабина М.И.

Мастерская N 16

Руковод. маст. Кусков И.Н.

III-5

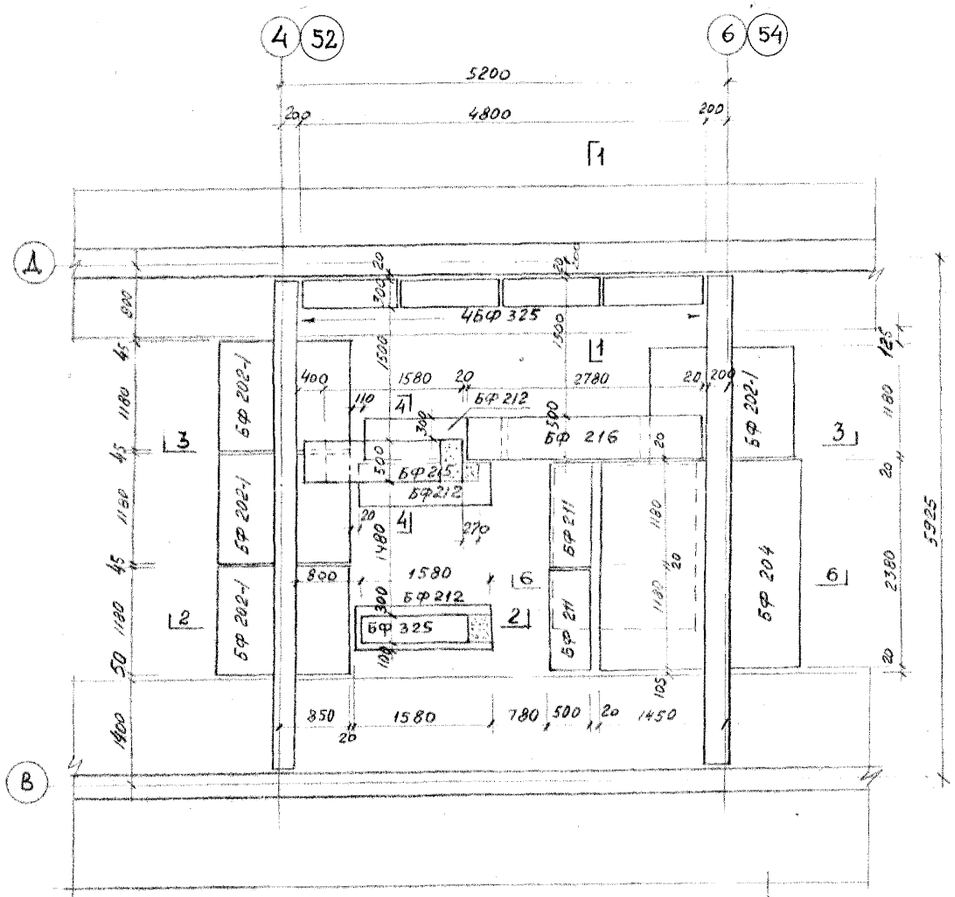

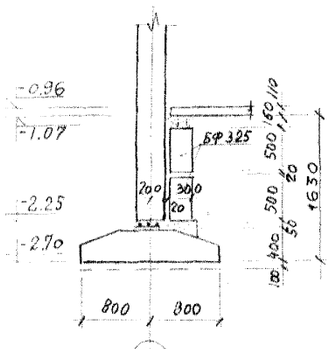

1-1

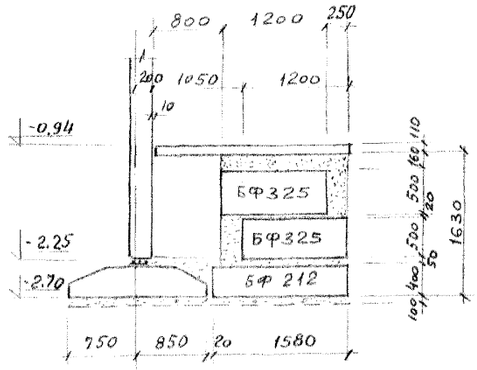

2-2

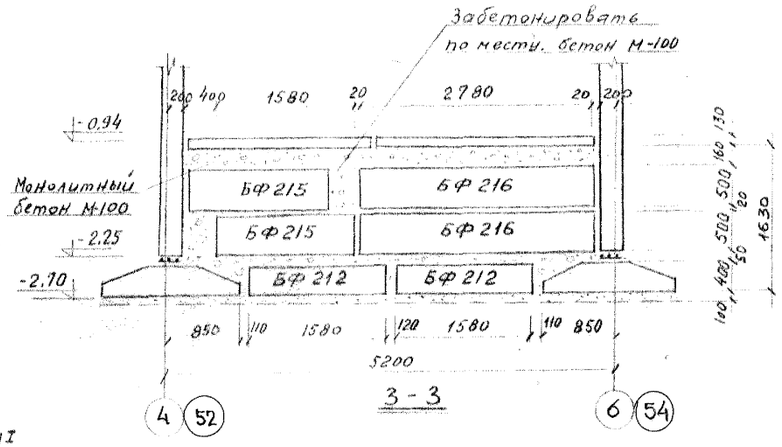

3-3

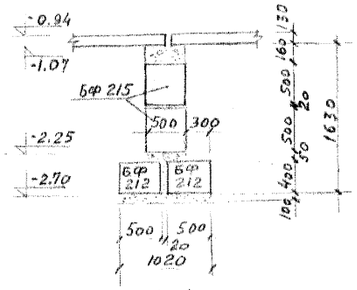

4-4

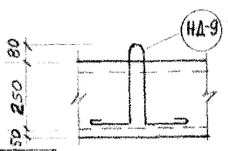

Б – Б

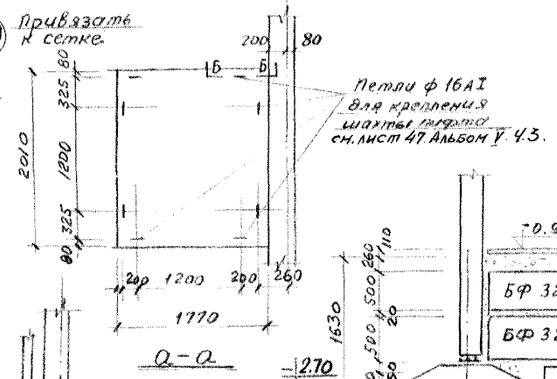

а – а

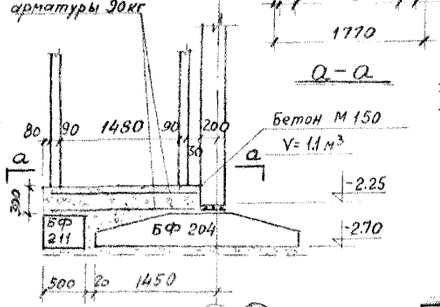

6-6

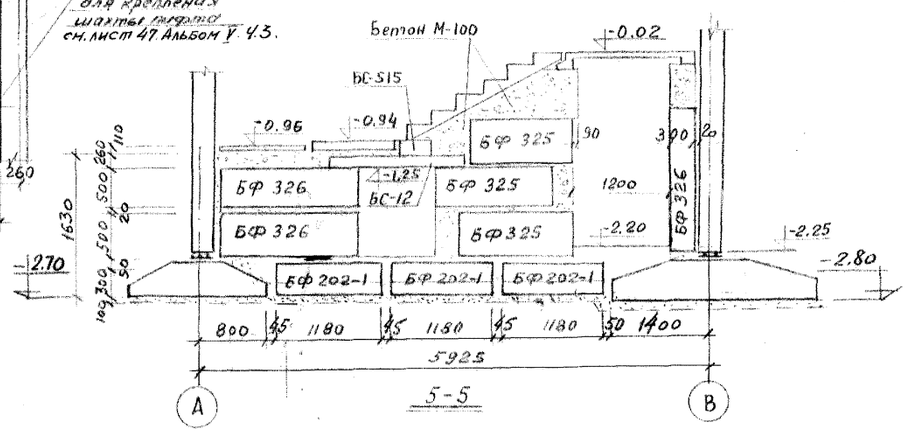

5-5

Спецификация сборных железобетонных элементов

	Наименование изделия	Марка изделия	Кол-во шт. на секцию
1	Фундаментный блок	БФ 211	2
2	— " —	БФ 212	4
3	— " —	БФ 215	2
4	— " —	БФ 216	2
5	— " —	БФ 325	10
6	— " —	БФ 326	–

Примечания.

1. План лестницы смотри альбом I.
2. Расположение сечения 5-5 в плане см. лист АСО-11.

1969	9 эт. 7 секц. крупнопанельный жилой дом на 214 квартир с промтоварными магазинами в 1 эт.	План раскладки блоков стен в пределах лестничной клетки в осях 4-6, 52-54.	Типовой проект 1Лг-504Д-12	Альбом 0	Лист АСО-26

ЛЕНПРОЕКТ

Шифр 9318

1969

Проверил Карпова В.М.

Внесены изменения

Дата рег. н. должность подпись фамилия

Согласовано

Зейман И.А. Мерещаков Б.Н. Скляревич А.М. Карпова В.М. Бабина М.И. Белкова Л.А.

Гл. конструкт. мастер Гл. архит. пр-та Гл. конструкт. пр-та Руков. группы Разработал Исполнил

Гл. инженер ин-та Гл. конструкт. ин-та Руковод. мастер Калаунов З.Б. Панфилов П.Ф. Мастерская № 16 Кусков И.Н.

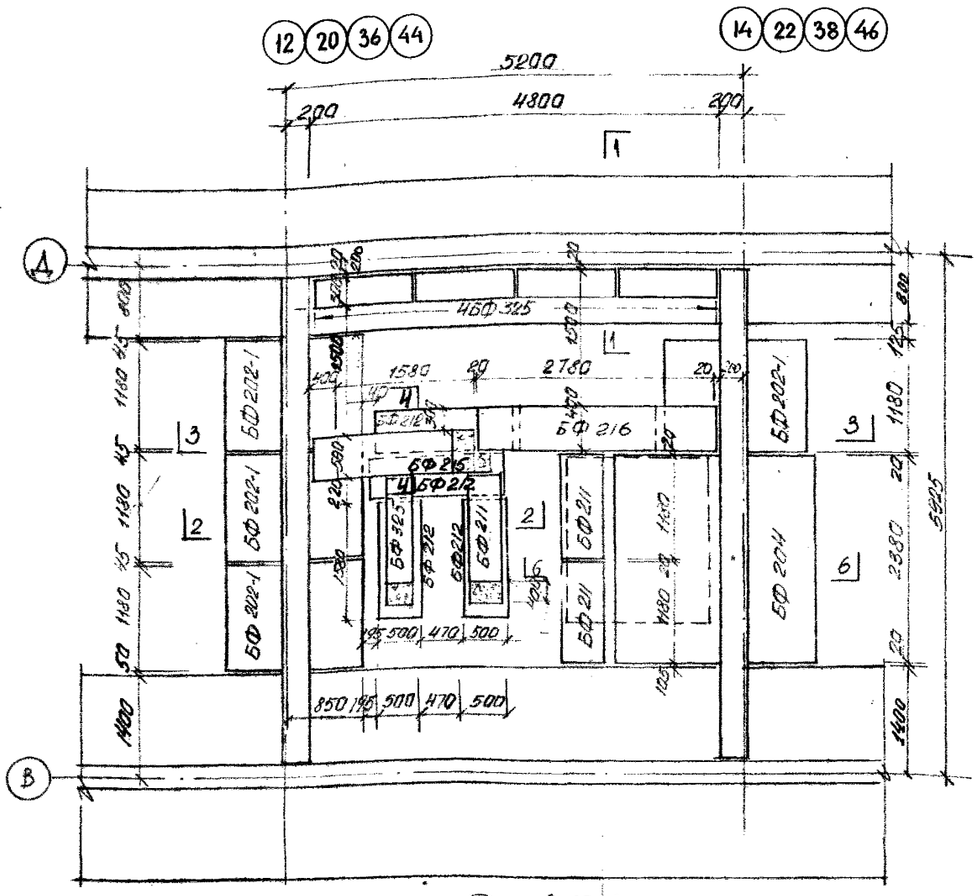

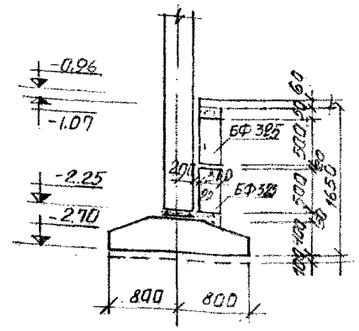

1-1

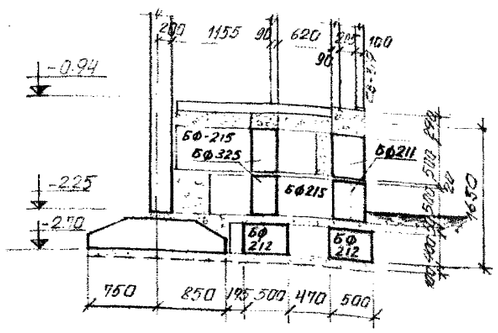

2-2

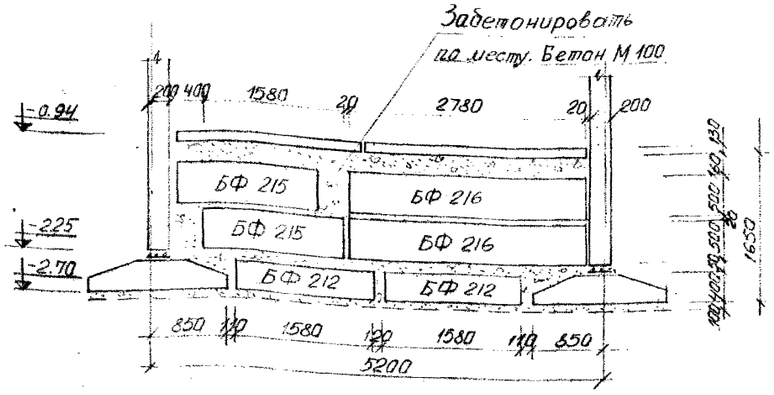

3-3

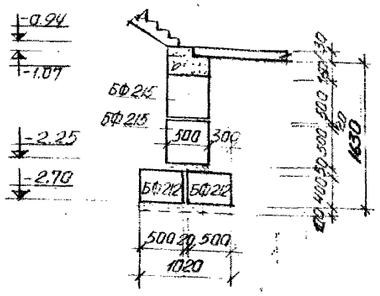

4-4

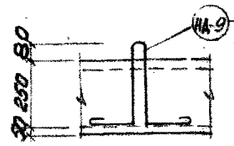

Б-Б

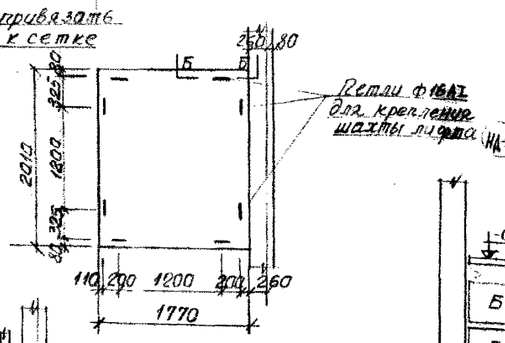

а-а

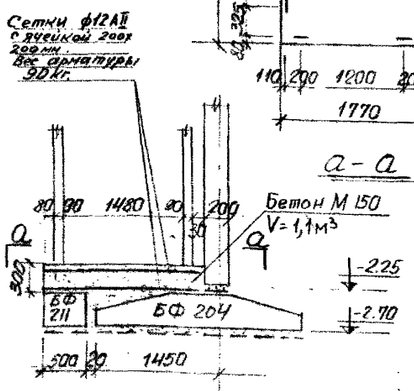

6-6

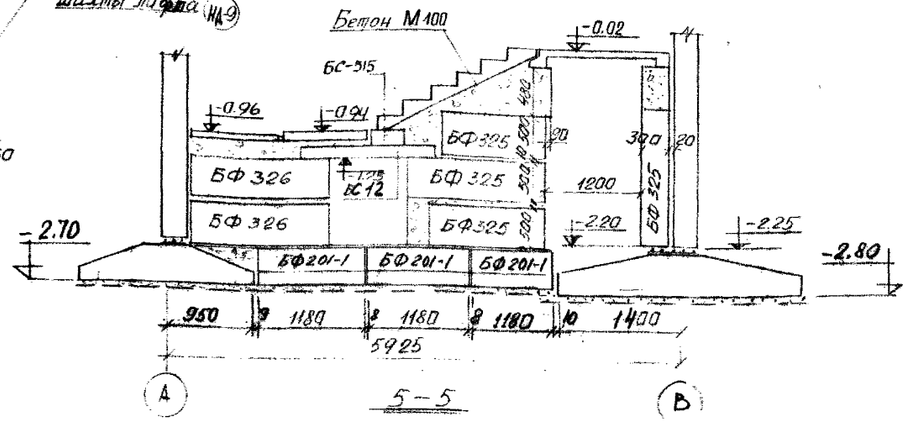

5-5

Примечания

1. План лестницы смотри альбом I.
2. Расположение сечения 5-5 в плане см. лист АСО-11.
3. Закладную деталь НД-9 см. лист 47. Альбом V. часть 3.

Спецификация сборных железобетонных элементов

№№ п/п	Наименование изделия	Марка изделия	Кол-во на секц. шт.
1	Фундаментный блок	БФ 211	4
2	—"—	БФ 212	5
3	—"—	БФ 215	2
4	—"—	БФ 216	2
5	—"—	БФ 325	10

ЛЕНПРОЕКТ

ГЛ. КОНСТР. МАСТ. ЗЕЙМАН И.А.
ГЛ. АРХИТ. ПР-ТА МЕРЕЩАКОВ Б.Н.
ГЛ. КОНСТР. ПР-ТА СКЛЯРЕВИЧ А.М.
РУК. ГРУППЫ КАРПОВА В.М.
РАЗРАБОТАЛ БАБИНА М.И.
ИСПОЛНИЛ БАБИНА М.И.
ГЛ. ИНЖЕНЕР ИН-ТА КАПЛУНОВ Э.В.
ГЛ. КОНСТР. ИН-ТА ПАНФИЛОВ П.Ф.
МАСТЕРСКАЯ № 16
РУКОВОД. МАСТ. КУСКОВ И.Н.

ПРОВЕРИЛ КАРПОВА В.М.
ВНЕСЕНЫ ИЗМЕНЕНИЯ
ДАТА РЕГ. N ДОЛЖНОСТЬ ПОДПИСЬ ФАМИЛИЯ

СОГЛАСОВАНО

ШИФР 9318
1969

1969	9 ЭТ. 7 СЕКЦ. КРУПНОПАНЕЛЬНЫЙ ЖИЛОЙ ДОМ НА 214 КВАРТИР С ПРОМТОВАРНЫМИ МАГАЗИНАМИ В 1 ЭТ.	План раскладки блоков стен в пределах лестничной клетки в осях 12-14, 20-22, 36-38, 44-46	ТИПОВОЙ ПРОЕКТ 1Лг-504Д-12	АЛЬБОМ ○	ЛИСТ АСО-27

III-5

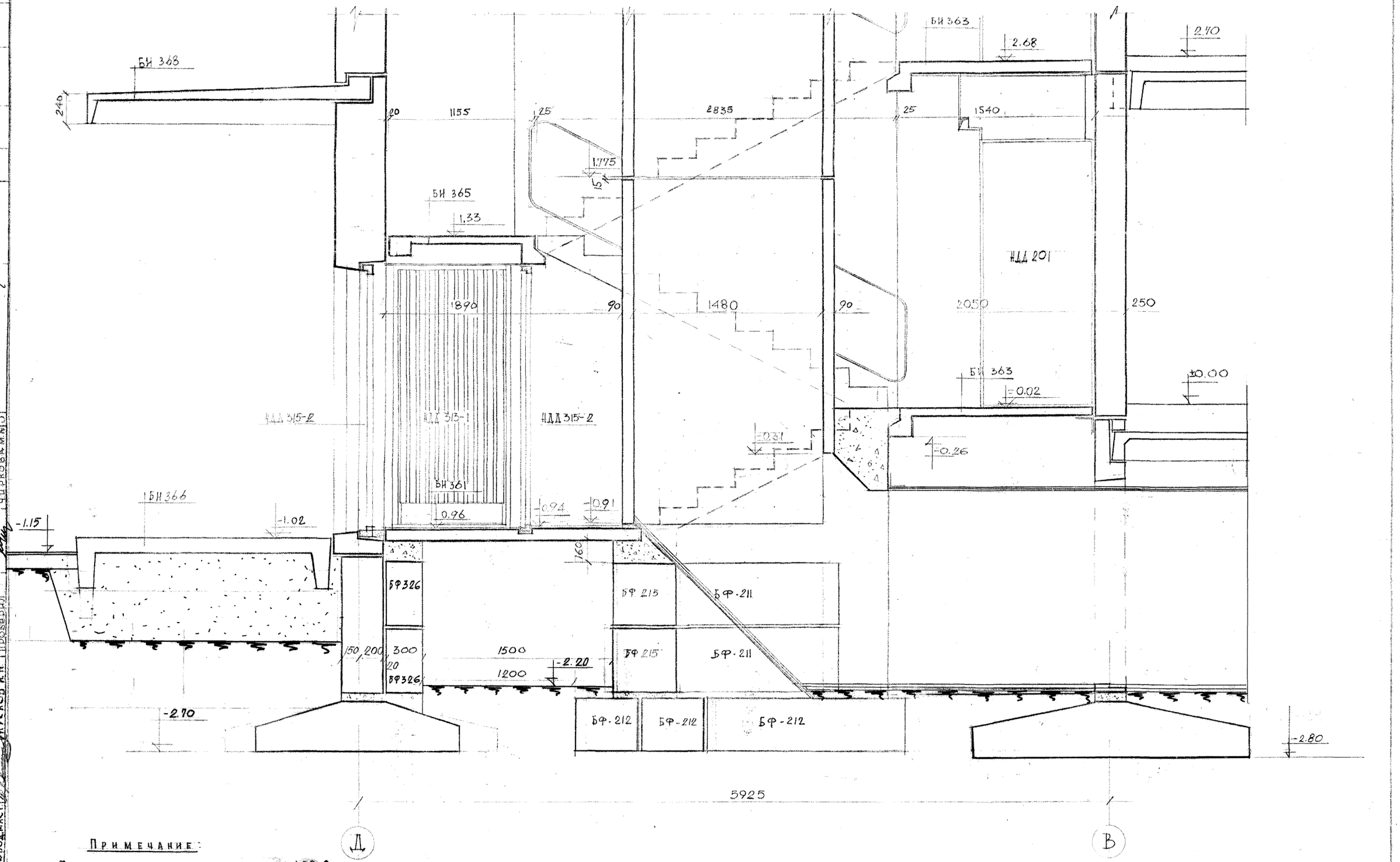

Примечание:

1. План смотри альбом О лист АСО-2

1969	9 эт. 7 секц. крупнопанельный жилой дом на 214 квартир с промтоварными магазинами в 1 эт.	Разрез 13-13 по лестничной клетке N 2,3,5,6 для секции М-1 / 1 этаж /	Типовой проект 1Л-504Д-12	Альбом О	Лист АСО 28

ЛЕНПРОЕКТ

Гл. констр. маст. Зейман И.Д.
Гл. архит. пр-та Мерещаков Б.Н.
Гл. констр. пр-та Скляревич А.М.
Руководитель гр. Циркова М.А.
Разработал Корнилова Л.А.
Проверил Цыркова М.А.
Гл. инженер ин-та Каплунов З.В.
Гл. констр. ин-та Панфилов Л.Ф.
Мастерская № 16
Руководитель мастер. Кусков И.Н.

Проверил Месропова
Янченко
Пекерская
Гарцман
Чистякова

Внесены изменения
Дата рег. N должность подпись фамилия

Согласовано
Инж. ОВ
-"- ВК
-"- ЭС
-"- ЭЛ
-"- СУ

Шифр 9318
1969

III-5

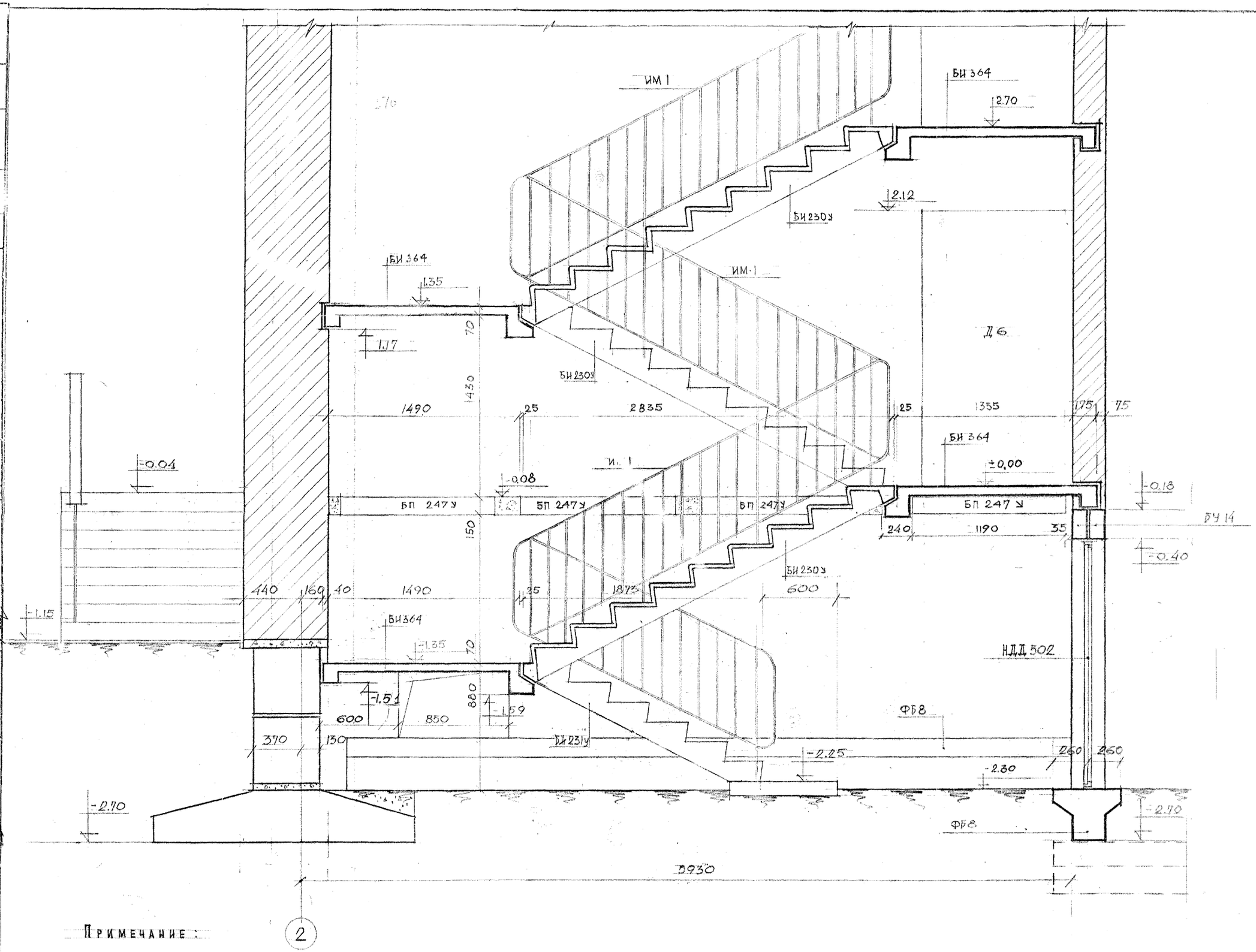

Примечание:

1. План смотри альбом О лист АСО-2, АСО-3

1969	9 эт. 7 секц. крупнопанельный жилой дом на 214 квартир с промтоварными магазинами в 1 эт.	Разрез 14-14 / лестница N 11 /	Типовой проект 1Лг-504 Д-12	Альбом О	Лист АСО-29

ЛЕНПРОЕКТ

Шифр 9318

1969 г.

III-5

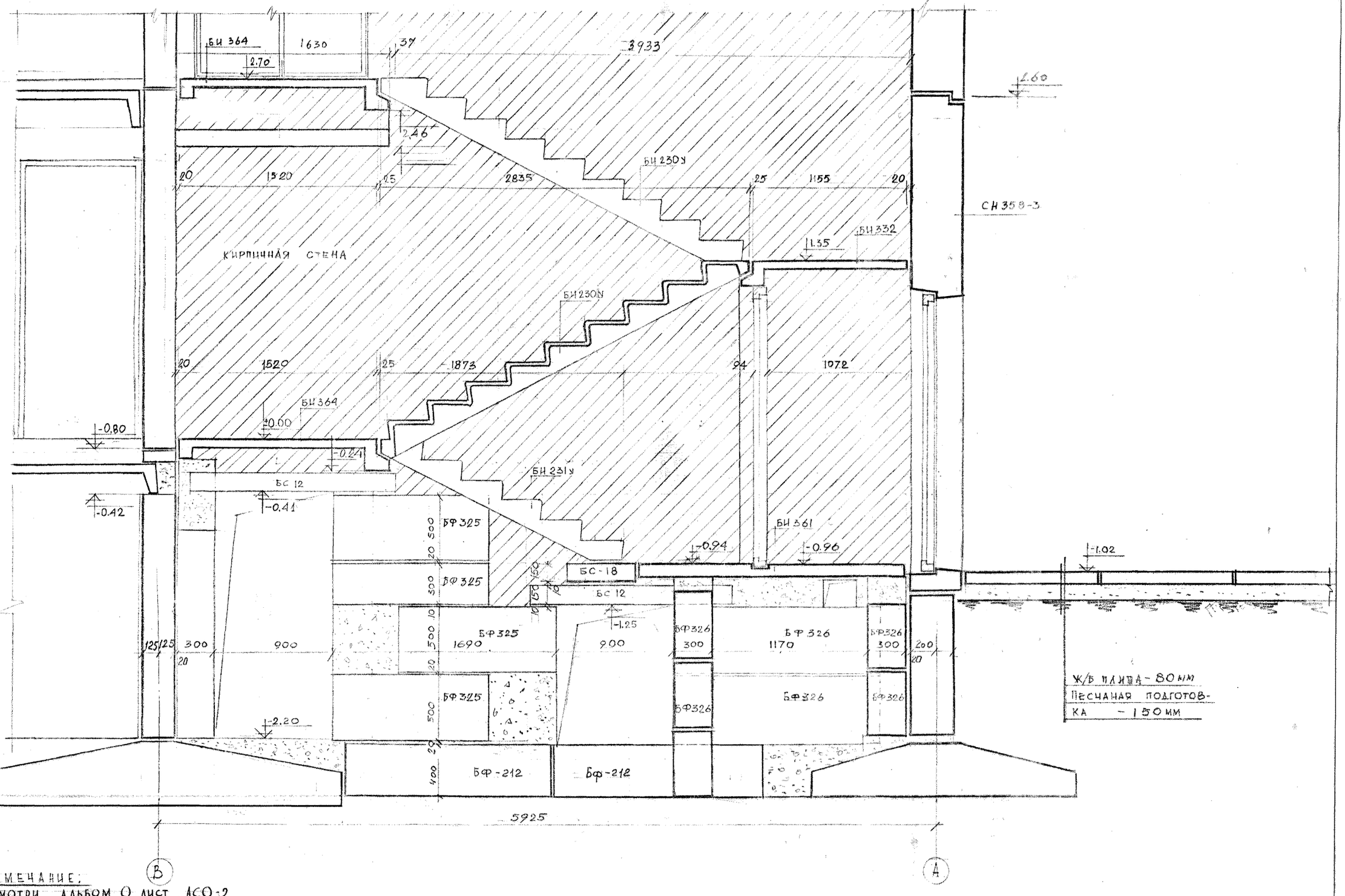

Примечание:

1. План смотри альбом О лист АСО-2
2. Развертка стены по оси 28 зеркальна развертке стены по оси 30

1969	9эт. 7секц. крупнопанельный жилой дом на 214 квартир с промтоварными магазинами в 1эт	Разрез 15-15 /по лестнице N10/	Типовой проект 1Лг-504Д12	Альбом О	Лист АСО.30

ЛЕНПРОЕКТ

ГИП — Несотова
Нач. отд. — Лукенко
Рук. гр. — Лекарева
Рук. гр. — Сарумян
Рук. гр. — Чистякова

ГИ. КОНСТР. МАСТ. — Зеркин К.Д.
ГИ. АРХИТ. ПР-ТА — Шерешаков Б.Н.
ГИ. КОНСТР. ПР-ТА — Скляревич А.М.
РУКОВОД. ГРУППЫ — Шикова М.А.
РАЗРАБОТАЛ — Корнилова Л.А.
ПРОВЕРИЛ — Чиркова М.К.

ГИ. ИНЖЕНЕР ИН-ТА — Капунов З.З.
ГИ. КОНСТР. ИН-ТА — Панфилов П.Ф.
МАСТЕРСКАЯ N 16
РУКОВОД. МАСТ. — Кусков И.Н.
ПРОВЕРИЛ

ВНЕСЕНЫ ИЗМЕНЕНИЯ
ДАТА | РЕГ. N | ДОЛЖНОСТЬ | ПОДПИСЬ | ФАМИЛИЯ

ОГЛАСОВАНО
Зам. гл. инж. пр-та — Зеркин К.Д.
Гл. инж. пр-та — Шерешаков Б.Н.
Гл. архитектор пр-та — Скляревич А.М.
Гл. конструктор пр-та — Шикова М.А.
Гл. инженер проекта — Корнилова Л.А.
Гл. конструктор проекта — Чиркова М.К.

Шифр 9318
1969

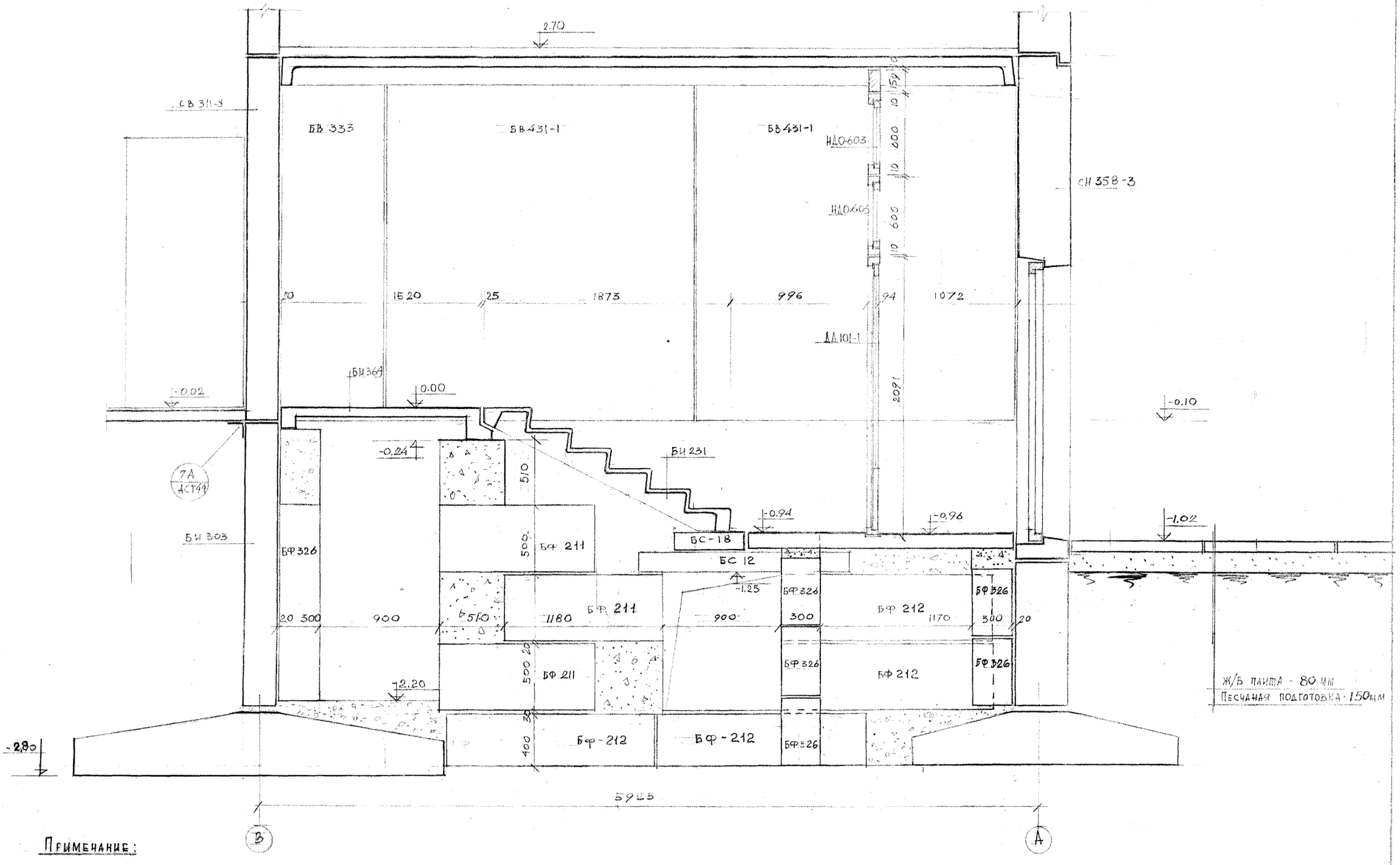

Применение:

1. План смотри альбом О лист АСО-2.

1969	9 эт. 7 секц. крупнопанельный жилой дом на 214 квартир с промтоварными магазинами в 1 эт	Разрез 16-16 /по сквозному проходу/	Типовой проект 1Лг-504Д12	Альбом О	Лист АСО-31

ЛЕНПРОЕКТ

Гл. констр. мастер. Гл. архит. пр-та — Гл. констр. пр-та — Гл. инженер ин-та — Гл. констр. ин-та — Мастерская № 16 — Руководит. мастер. — Куськов И.Н. — Капаунов З.В. — Панфилов П.Ф. — Зеиман И.Д. — Мерещаков Б.Н. — Скляревич А.М. — Циркова М.А. — Корнилова Л.А. — Циркова М.А. — Согласовано

Проверил — Внесены изменения: Дата, Рег. N, Должность, Подпись, Фамилия

ШИФР 9318

1969 г.

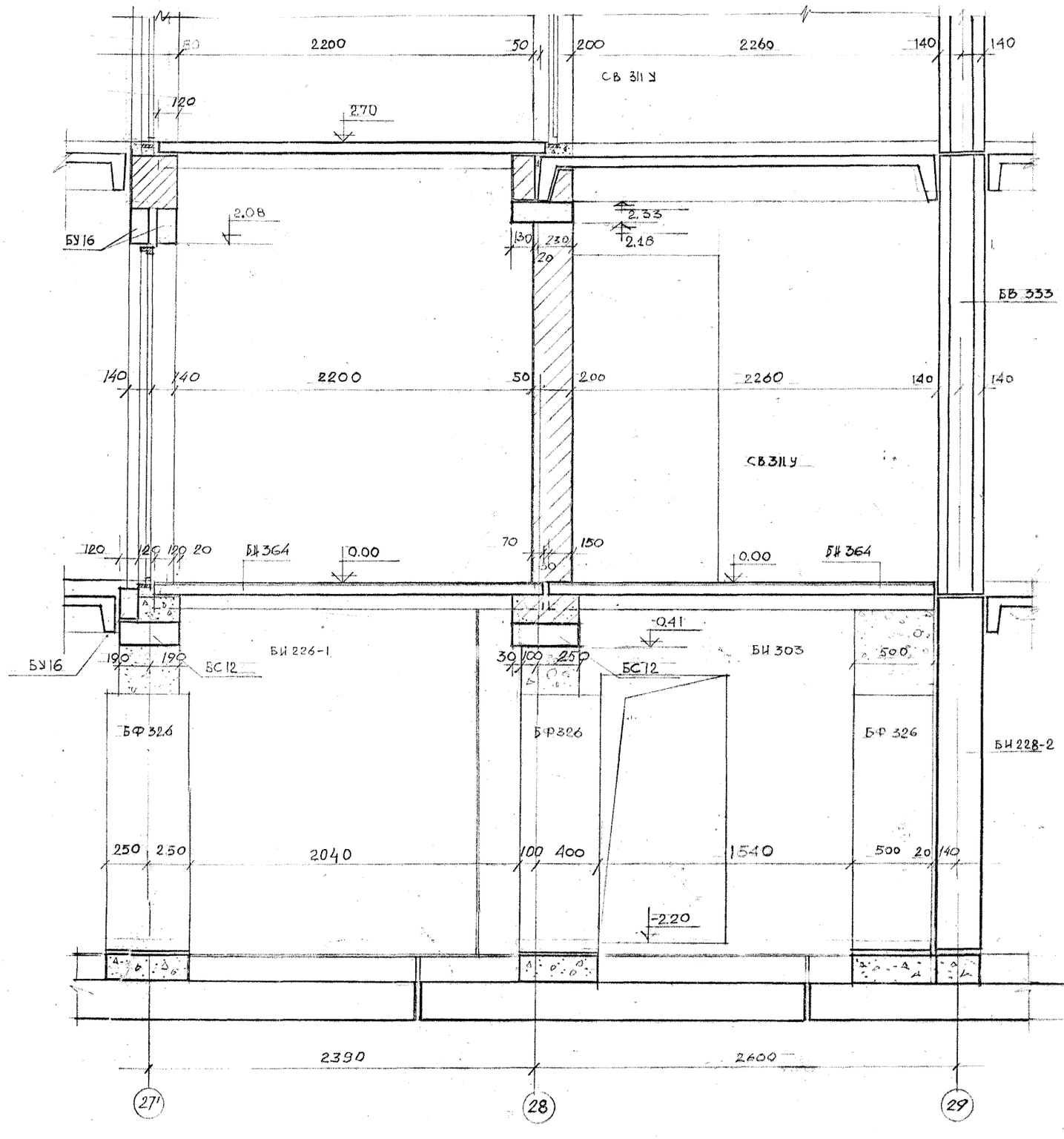

Примечание:

1. План смотри альбом О лист АСО-2

1969	9 эт. 7 секц. крупнопанельный жилой дом на 214 квартир с промтоварными магазинами в 1 эт.	Разрез 17-17 / сквозной проход и лестница N 10 /	Типовой проект 1Л-504Д-12	Альбом О	Лист АСО-32

ЛЕНПРОЕКТ

Гл. констр. маст.	Зейман И.А.	Инж. ОВ	Месропова
Гл. архит. пр-та	Мерещаков Б.Н.	-"- ВК	Янченко
Гл. констр. пр-та	Скляревич А.М.	-"- ЭС	Пекерская
Руковод. группы	Чиркова М.А.	-"- ЭП	Гардман
Разработал	Корнилова Л.А.	-"- СУ	Чистякова
Проверил	Чиркова М.А.		

Гл. инженер ин-та	Каплунов З.В.	Гл. констр. ин-та	Панфилов П.Ф.
Мастерская N 16			
Руковод. маст.	Кусков И.Н.		

Проверил

Внесены изменения			
Дата	Рег. N	Должность	Подпись	Фамилия

Согласовано

ШКФР 9318

1969 г.

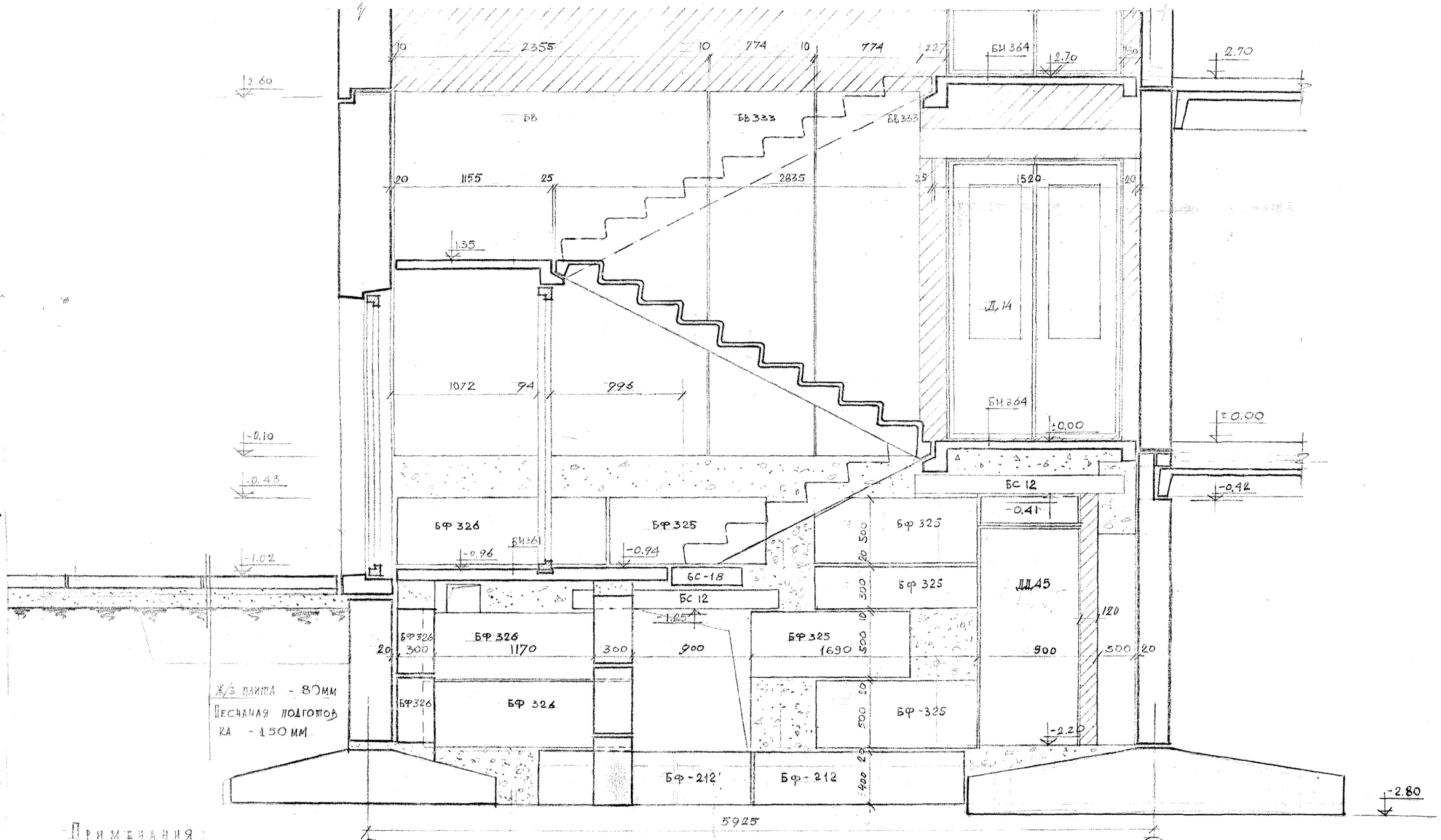

Примечания

1. План смотри альбом О лист АСО-2
2. Развертка стены по оси 27' зеркальна развертке стены по оси 30'

1969	9 эт. 7 секц. крупнопанельный жилой дом на 214 квартир с промтоварными магазинами в 1 эт.	Разрез 18-18 /по лестнице N 10/	Типовой проект ТЛг-504 Д-12	Альбом О	Лист АСО-33

III-Б

ПО А-А М 1:20

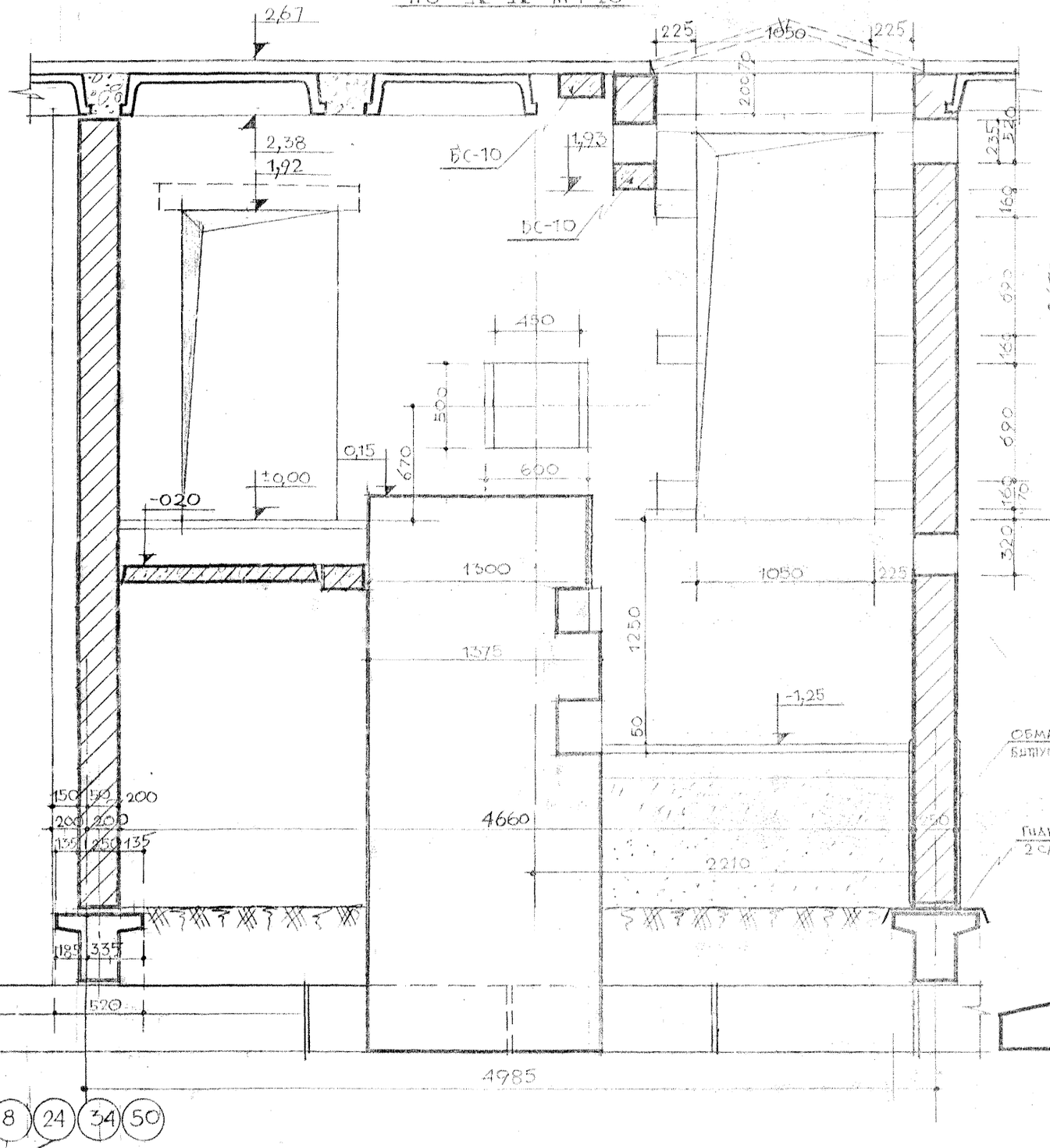

ПО Б-Б М 1:20

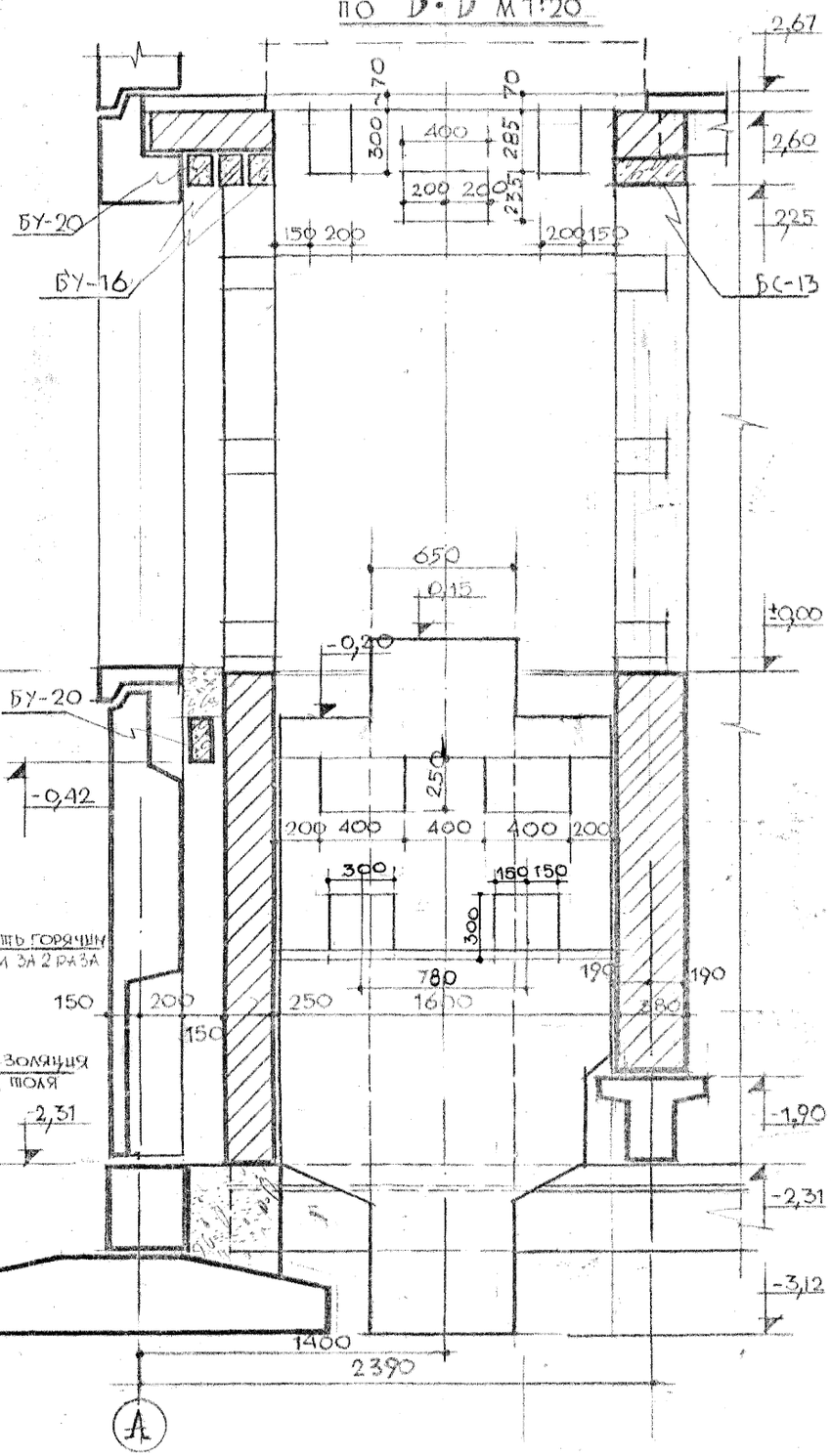

ЛЕНПРОЕКТ

ГАП	ЗЕМЛЯН	
ГА. АРХИТЕКТОР	МЕРЕЩАНСКАЯ	
ГА. КОНСТРУКТОРА	СКЛЯРЕВИЧ	
РУКОВ. ГРУППЫ	ЧИРКОВА	
РАЗРАБОТАЛ	ЦИСЛЯКОВ	
ПРОВЕРИЛ	КАРПОВА	

Гл. инженер института — Верещагин Ю.А.
Отд. несущих конструкций — Верещагин Ю.А.
Гл. инженер проекта — Калачев Э.Б.
Гл. конструктор — Панфилов Г.Ф.
Гл. архитектор — Кусков И.Н.
Руковод. мастерской — Кусков И.Н.

Согласовано

ВНЕСЕНЫ ИЗМЕНЕНИЯ
АЛТАЙРЕГИОНАЛЬНОСТЬГРАЖДАНСТРОЙПРОЕКТ

Инв. № 9518
1969 г.

1969	9 эт. 7 секц. крупнопанельный жилой дом на 214 квартир с промтоварными магазинами в 1 эт.	РАЗРЕЗЫ ПО А-А и ПО Б-Б	ТИПОВОЙ ПРОЕКТ 1Лг-504.Д-12	АЛЬБОМ О	ЛИСТ АС-34

III-5

ПРОВЕРИЛ: ВНЕСЕНЫ ИЗМЕНЕНИЯ
Отд. нестан. обор. Белоголовец Ю.А. ДАТА РЕГ. ПО ЦЕНТРУ ПОДПИСЬ ОРГАНИЗАЦИИ

ГИП ЛЕНПРОЕКТ

ГЛ. ИНЖЕНЕР ПРОЕКТА	ЗЕЙМАН К.Г.	
ГЛ. АРХИТЕКТОР ПРОЕКТА	ЧЕРЕШАГОВ Е.Н.	
ГЛ. КОНСТРУКТОР	СКУРЕВИЧ Л.М.	
РУК. ГРУППЫ	ЦИРКОВА М.А.	
РАЗРАБОТАЛ	ЧИСТЯКОВ К.С.	
ПРОВЕРИЛА	КАРПОВА В.М.	
ГАЗОСТЕМАСТ.	КАПАУНОВ З.В.	
ГАЗОСТЕМАСТ.	ПАНФИЛОВ Л.Ф.	
МАСТЕР СА № 16	КУСКОВ И.Н.	
ГИПОЗДАЧАСТ		

ШИФР 9318
1969

по В-В м 1:20 /только для ленточного варианта/

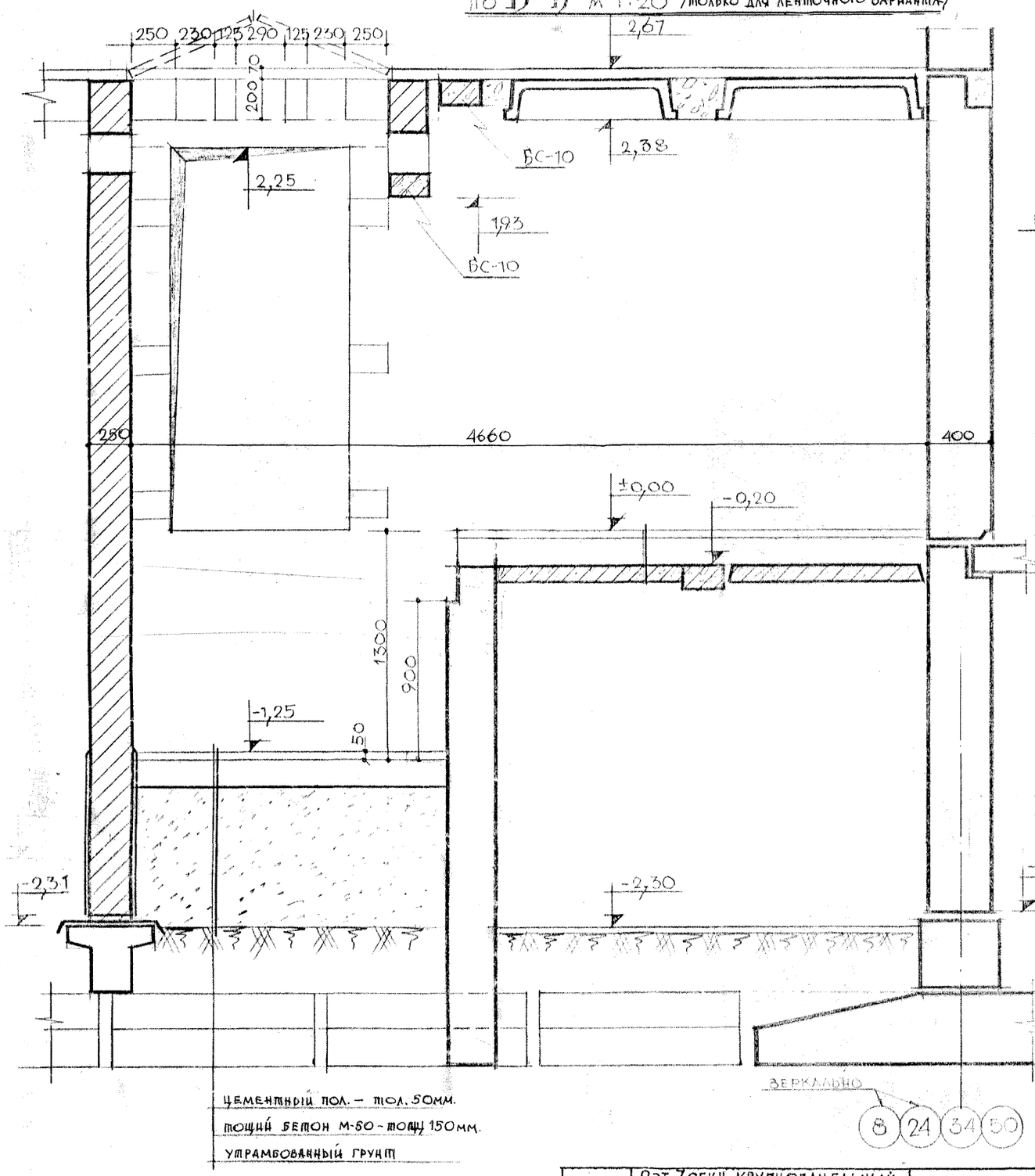

по Г-Г м 1:20 только для ленточного варианта

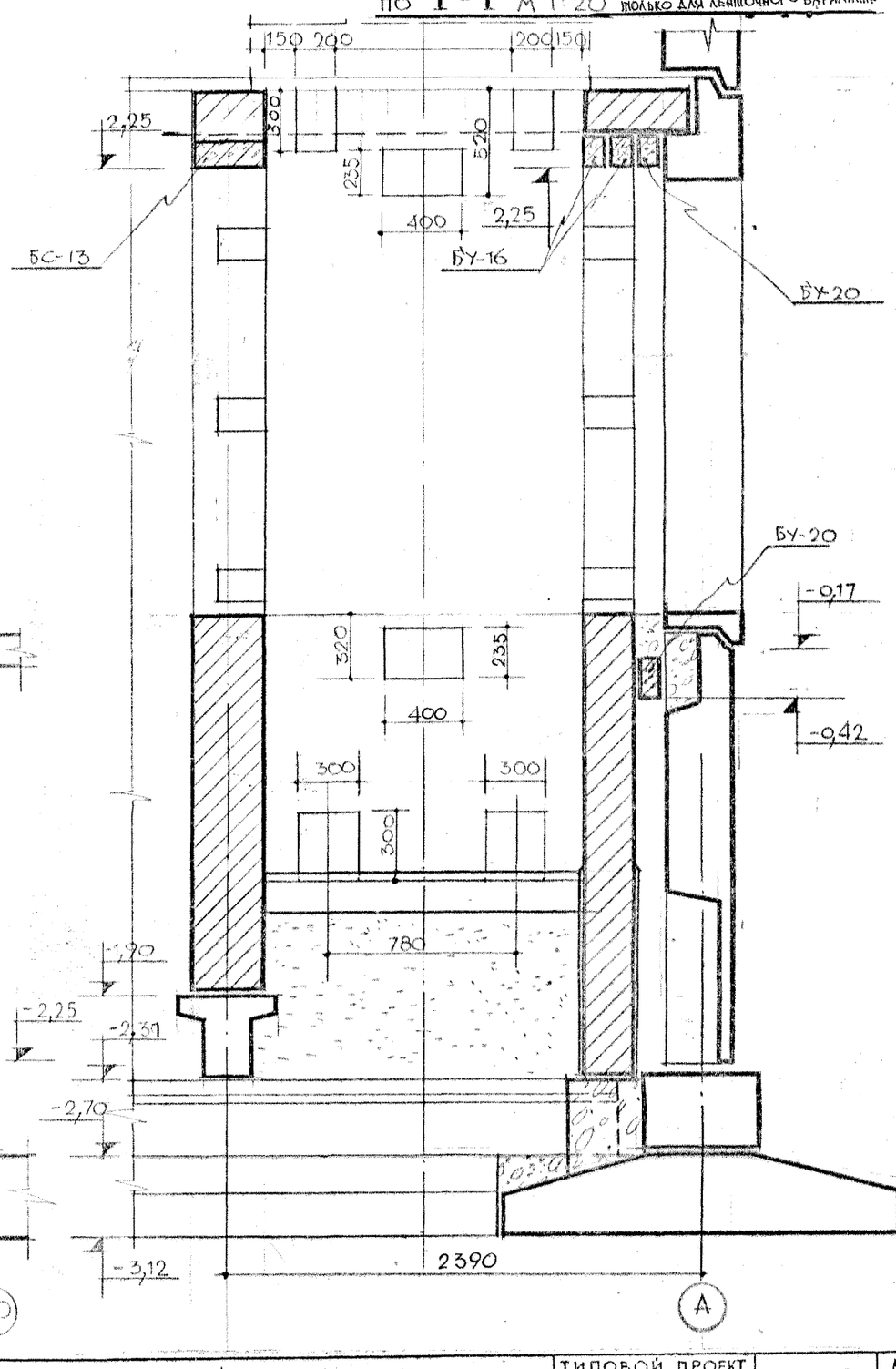

ЦЕМЕНТНЫЙ ПОЛ. – ТОЛ. 50мм.
ТОЩИЙ БЕТОН М-50 – ТОЛЩ. 150мм.
УТРАМБОВАННЫЙ ГРУНТ

1969	9 эт. 7 секц. крупнопанельный жилой дом на 214 квартир с промтоварными магазинами в 1 эт.	РАЗРЕЗЫ ПО В-В И ПО Г-Г	ТИПОВОЙ ПРОЕКТ 11г-504Д-12	АЛЬБОМ О	ЛИСТ АСО-35

III-5

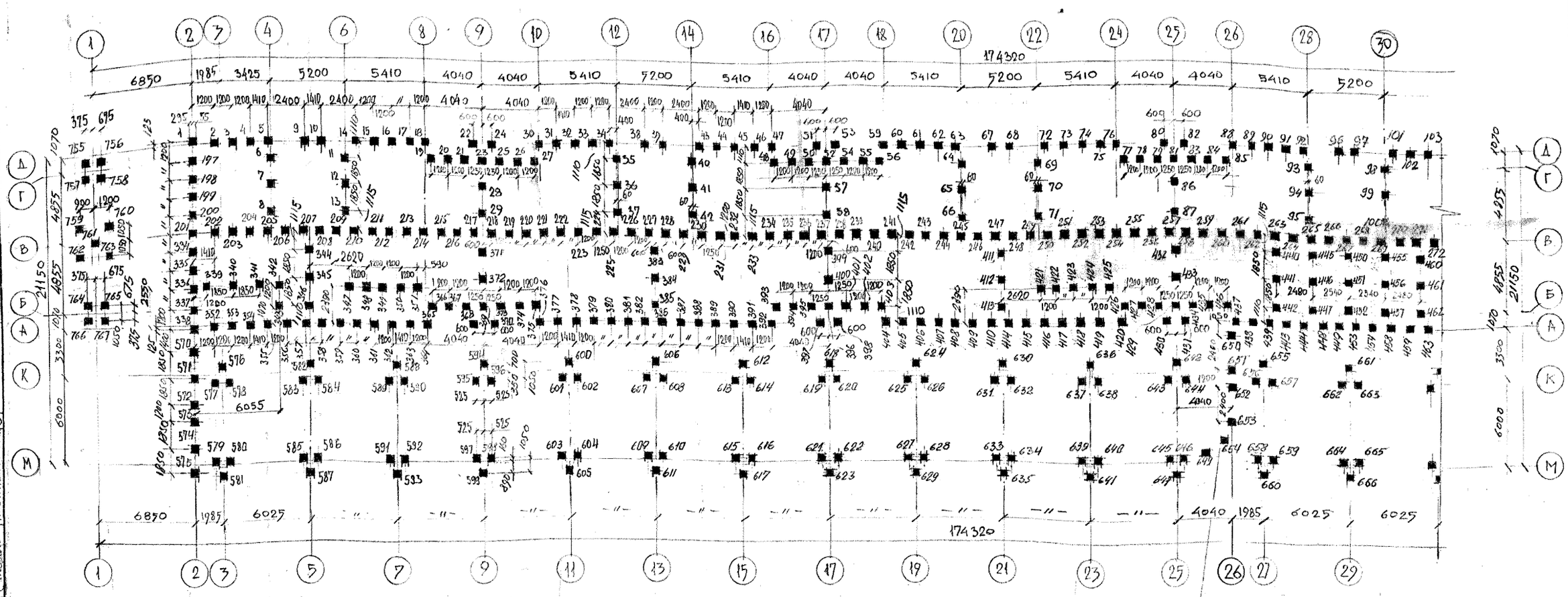

План свай в осях 1-29

См. лист сечений фундаментов АСО-

Примечания:

1. План свай в осях 29÷57 смотри лист АСО-37
2. План ростверков в осях 1-29 смотри лист АСО-38
3. Общие примечания смотри лист АСО-37
4. Сечения фундаментов см. лист АСО-40
5. Все сваи под магазин (в осях М-К) приняты марки СНпр 7-30 по ГОСТу 12587-67 длиной 7м Сваи под среднюю продольную стену по оси „В" приняты марки С16-40 по ГОСТу 10628-63 длиной 16 м. Все остальные сваи под дом приняты марки С12-35 по ГОСТу 10628-63 длиной 12м
6. Сваи №№ 440-442, 445-447, 455-457, 460-462 приняты марки СНпр 7-30 по ГОСТу 12587-67 длиной 7 метров.
7. Спецификацию по сваям см. лист АСО-37

ГИП	Земцов И.А.		
ГАконстр.маст.	Перешаков Б.Н.		
ГА архит.пр-та	Скляревич А.М.		
ГА констр.отд.	Карпова В.М.		
Отв. исп.	Скляревич А.М.		
Рассмотрел	Гиваневский В.Ю.		
Разработал	Кусков И.Н.		

ЛЕНПРОЕКТ

Инженер ин-та	Каталина З.В.	
ГА констр. ин-та	Панфилов Л.Ф.	
Руководмаст.	Кусков И.Н.	

МАСТЕРСКАЯ №16

Шифр 1969

Изм.	Кол.	Лист	№ док.	Подпись	Дата
Изм.	08				
Разраб.	Бакина М.И.				
Проверил					
Н. контр.	Бакина М.И.				
Гл. спец.	Склярева А.М.				
Нач. отд.	Скляревич А.М.				
Гл. инж. проекта	Скляревич А.М.				

Согласовано

1969	9эт. 7 секц. крупнопанельный жилой дом на 214 квартир с промтоварными магазинами в 1эт.	План свай в осях 1-29

Типовой проект	Альбом	Лист
1Лг-504Д-12	О	АСО-36

III-5

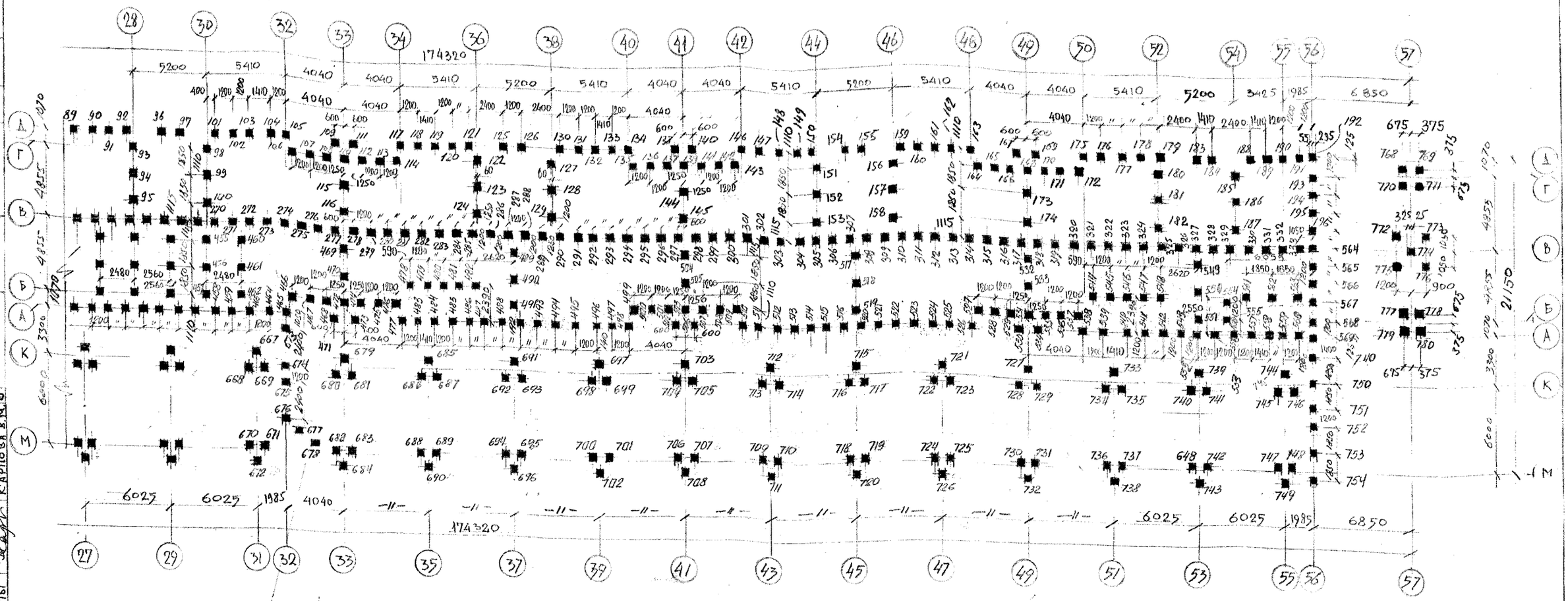

См. лист сечения ф-тов

План свай в осях 28-57

Примечания:

1. За относительную отметку ±0,00 принята отметка чистого пола 1-го эт.
2. Все сваи дома квадратные сечением 350×350 мм. и 400×400 мм (по оси В). по серии ОФ-02-13. Расчетная нагрузка на сваи наружных стен 47 т; на сваи внутрен. продольной стены - 78 т. На сваи торцовых стен - 49 т., на сваи поперечных стен - 29 т., на сваи поперечн. стен лестничной клетки - 46 т., на сваи поперечных стен лоджий - 27 т., на сваи наружн. стен лоджий - 47 т. Сваи магазина квадратные сеч. 300×300. Расчетная нагрузка на сваю 27 т. Длина сваи назначается при привязке дома, исходя из конкретных геологических условий.
3. Перед монтажом ростверка головы сваи разбиваются на 250 мм, а арматура обнажается.
4. Отклонение сваи от проектного положения, в плане при забивке не должна превышать ±5 см.
5. При производстве работ по устройству свайных фун-тов соблюдать требования „Правила производства и приемки работ" СНиП III Б-6-62
6. План ростверков в осях 29-57 смотри лист АСО-39
7. План свай в осях 1-29 смотри лист АСО-36
8. Общие примечания смотри лист АСО-1
9. Сечения фундаментов смотри лист АСО-40
10. Выпуски арматуры ростверка должны быть сварены при помощи накладных НД-14, НД-23 в соответствии с узлом „А" на листе АСО-40
11. В балках ростверка типа Р-1, расположенных под стенами по оси „Д" среднее гнездо, не занятое сваей, должно быть заполнено бетоном М 200
12. Бетон М-200, которым заполняются гнезда ростверков (по узлу „А" лист АСО-40) до начала монтажа стен подвала должен приобрести 80% расчетной прочности.
13. В расчетные нагрузки на сваи под поперечные стены учтены усилия от ветрового воздействия.

Спецификация сборных и монолитных жел. бет. элементов

Наименование изделия	Марка изделия	Сечение мм	Длина мм	К-во шт.	Общий об'ем бетона м³
Балки ростверка	Р-1	600×400	3580	94	63.00
	Р-2	—"—	2380	98	43.20
	Р-3	—"—	4880	43	47.30
	МР-1		2600	2	9.00
	МР-2	—	1550	4	3.85
	МР-3	—	1550	30	45.40
	МР-4	—	1650	24	48.40
	МР-5	—	—	2	2.90
Перемычки	БУ-20	120×220	2000	24	1.26
Сваи	С16-40	400×400	16000	132	341.0
	С12-35	350×350	12000	450	670.0
	СНор 7-30	300×300	7000	198	127.0
Бетонные столбики	БИ-246	—	—		

1969	9 эт. 7 секц. крупнопанельный жилой дом на 214 квартир с промтоварными магазинами в 1 эт.	План свай в осях 29-57	Типовой проект 1Лг-504Д12	Альбом 0	Лист АСО-37

ЛЕНПРОЕКТ

Шифр 9318

1969 г.

III-5

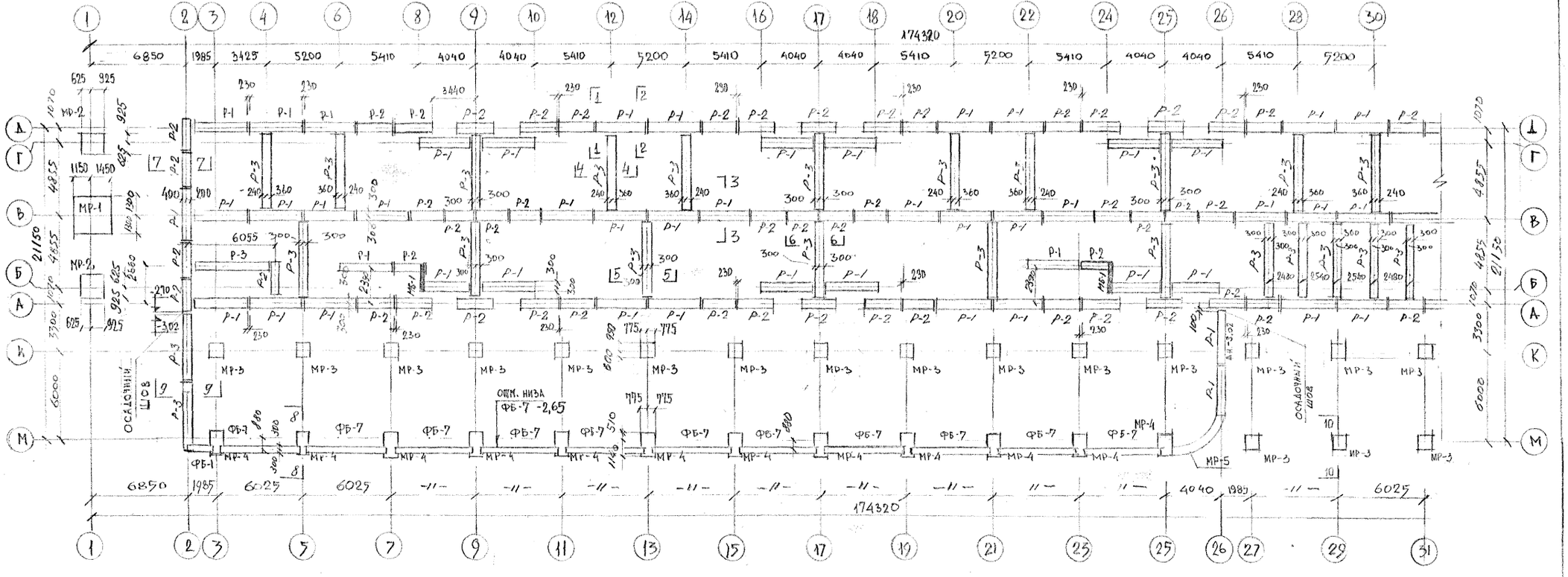

План раскладки балок ростверка в осях 1-29

Примечания:

1. План ростверков в осях 29-57 см. лист АСО-39.
2. План свай в осях 1-29 смотри лист АСО-36.
3. Общие примечания см. лист АСО-37
4. Сечения фундаментов смотри лист АСО-40.
5. В местах осадочных швов арматурные выпуска ростверков не сваривать друг с другом.
6. Монолитную балку МБ-1 см. лист АСО-44

1969	9 эт. 7 секц. крупнопанельный жилой дом на 214 квартир с промтоварными магазинами в 1 эт.	План раскладки балок ростверка в осях 1-29	Типовой проект 1Лг-504 Д-12	Альбом О	Лист АСО-38

ЛЕНПРОЕКТ

Шифр 9318

1969 г.

III-5

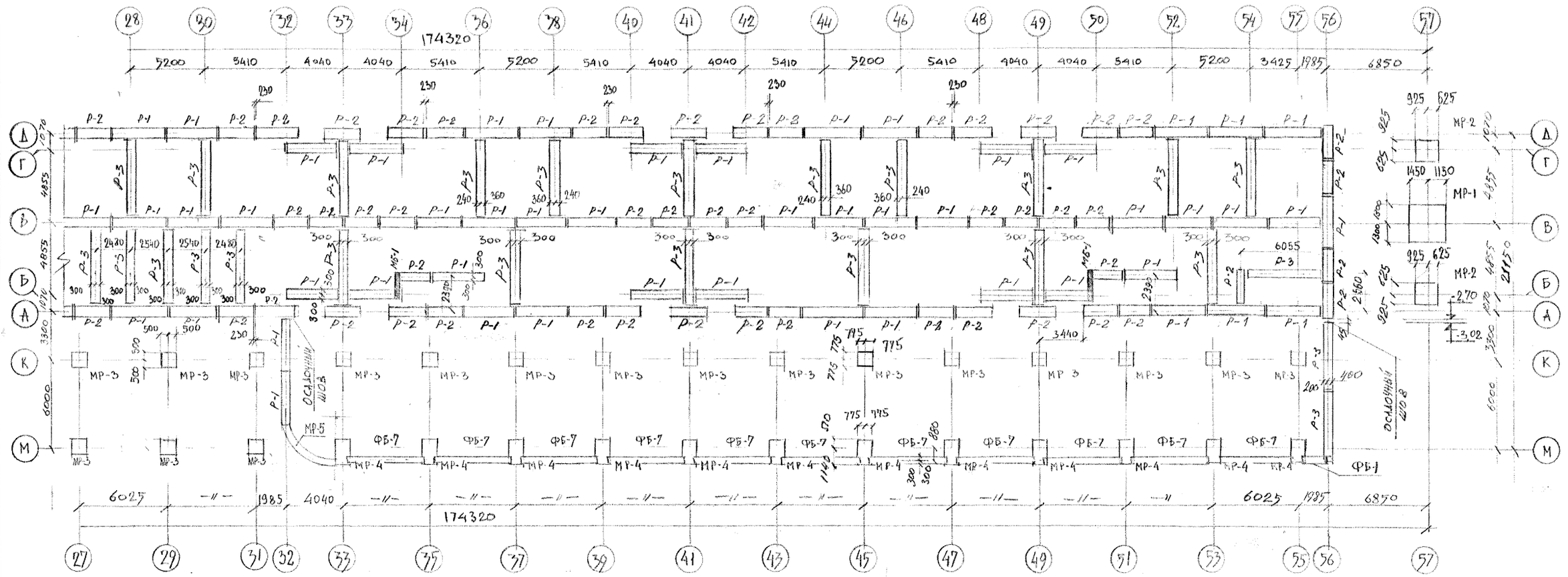

План раскладки балок ростверка в осях 29-57

Спецификация металла				
№№ п/п	Наименование изделия	Марка издел.	Сечение мм	Кол-во шт
1	Соединительный стержень	НД-14	ф18АIII	532
2	— " —	НД-23	ф6АI	2340
3	Стержень	К МБ-1 АСО-	ф12АIII l=1600	8
4	— " —	— " —	ф4ВI l=160	16

Примечания:

1. План ростверков в осях 1-29 см. лист АСО-38.
2. План свай в осях 29-57 см. лист АСО-37.
3. Общие примечания смотри лист АСО-37
4. Сечения фундаментов см. лист АСО-40
5. Спецификацию сборных ж.б. элементов см. лист АСО-37.
6. В местах осадочных швов арматурные выпуска ростверков не сваривать друг с другом.

ЛЕНПРОЕКТ

ГИП	Нестерова	
Инж. ОВ	Антенко	
Инж. ВК	Тенерская	
Инж. ЭМ	Серёгина	
Инж. СС	Чистякова	
ГИП	Зейман И.Л.	
ГА. инженер	Мерещук Б.Н.	
ГА. конструктор	Скляревич А.М.	
ГА. конструктор	Скляревич А.М.	
ГА. архитектор	Давиденко В.В.	
ГА. конструктор	Калунов З.З.	
Рассчитал	Панфилов П.Ф.	
Разработал	Мастерская № 16	
Руковод. маст.	Кусков И.Н.	

1969	9эт. 7секц. крупнопанельный жилой дом на 214 квартир с промтоварными магазинами в 1эт	План раскладки балок ростверка в осях 29-57	Типовой проект 1Лг-504Д-12	Альбом О	Лист АСО-39

ЩИФ № 9318
1969г.

III-5

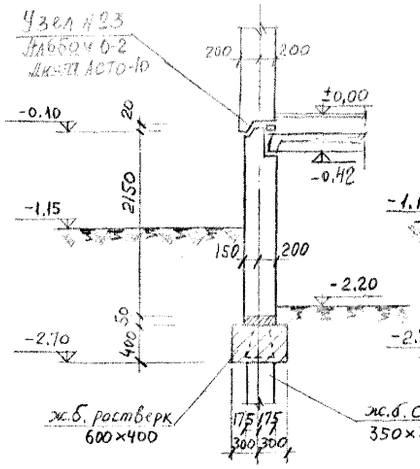

Сечение 1-1

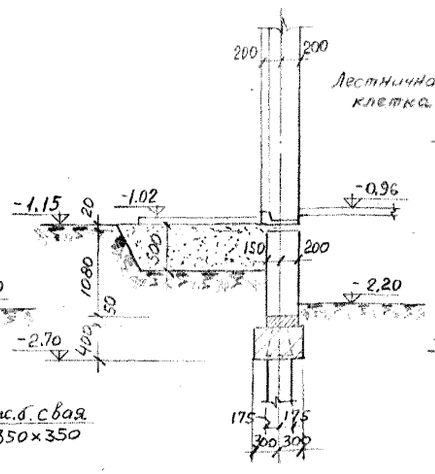

Сечение 2-2

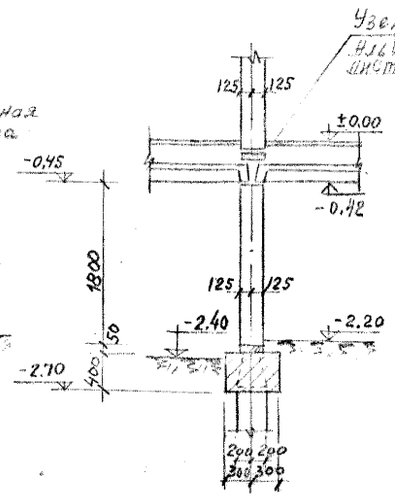

Сечение 3-3

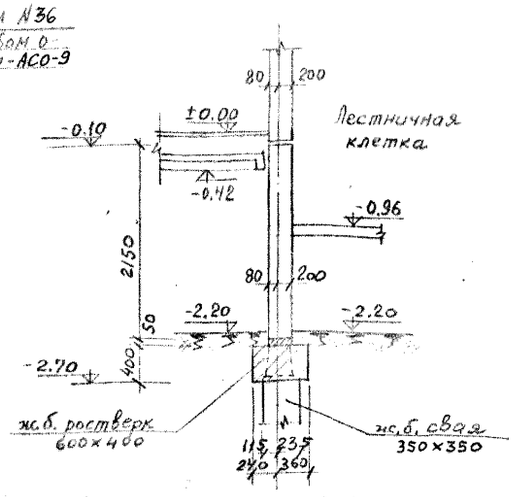

Сечение 4-4

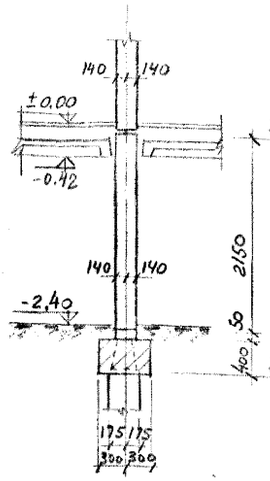

Сечение 5-5

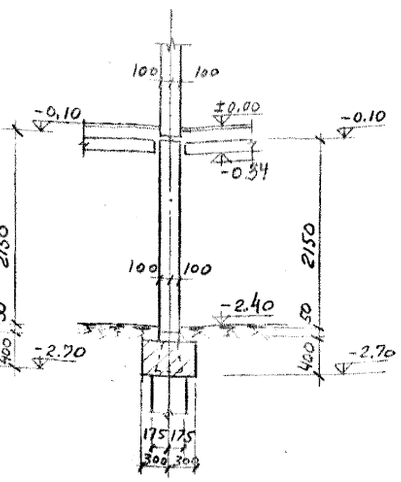

Сечение 6-6

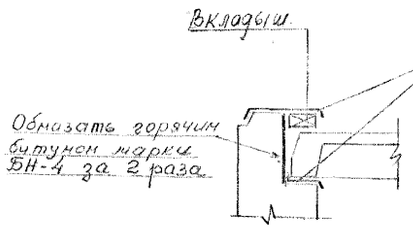

Деталь изоляции наружных стен.

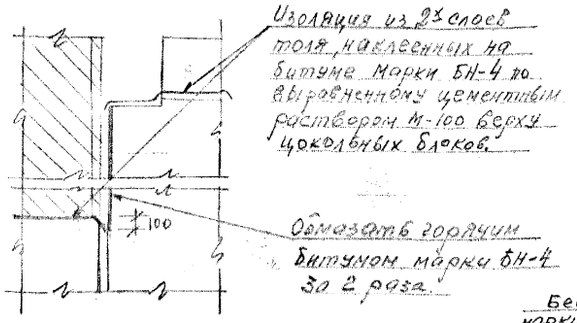

Деталь изоляции торцевых стен.

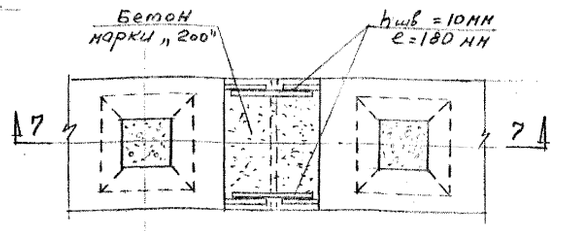

Узел „А"

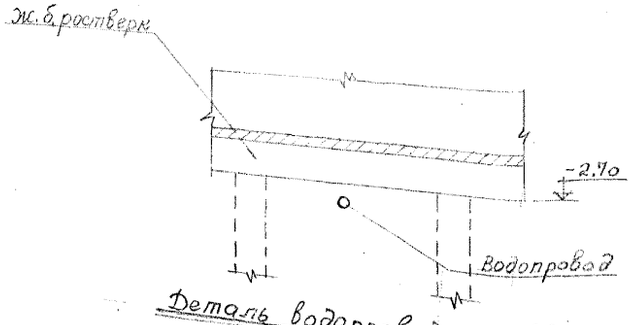

Деталь водопроводного ввода

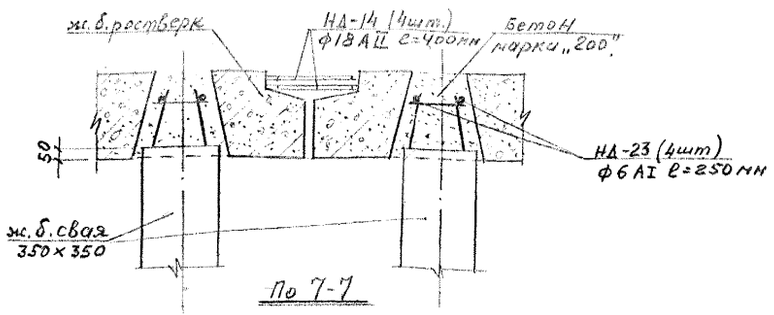

По 7-7

Примечания:

1. План забивки свай и монтажный план раскладки балок ростверка см. листы АСО-36,37,38,39.
2. Развертки поперечных стен см. листы АСТО-18. Альбом 0-2
3. Общие примечания по фундаментам см. лист АСО-37

1969	9 эт. 7 секц. крупнопанельный жилой дом на 214 квартир с промтоварными магазинами в 1 эт.	Сечения фундаментов 1-1, 2-2, 3-3, 4-4, 5-5, 6-6	Типовой проект 1Л-504Д-12	Альбом 0	Лист АСО-40

ЛЕНПРОЕКТ

Шифр 9318

1969 г.

Проверил | Внесены изменения | Дата | Рег. N | Должность | Подпись | Фамилия

Гл. констр. маст. | Гл. архит. пр-та | Гл. констр. пр-та | Рук. группы | Исполнил | Зейман И.Д. | Мерещаков Б.Н. | Скляревич А.М. | Кафлова В.М. | Белкова Л.А.

Гл. инженер ин-та | Гл. констр. ин-та | Мастерская № 16 | Руковод. маст. | Кусков И.Н.

Согласовано

III-5

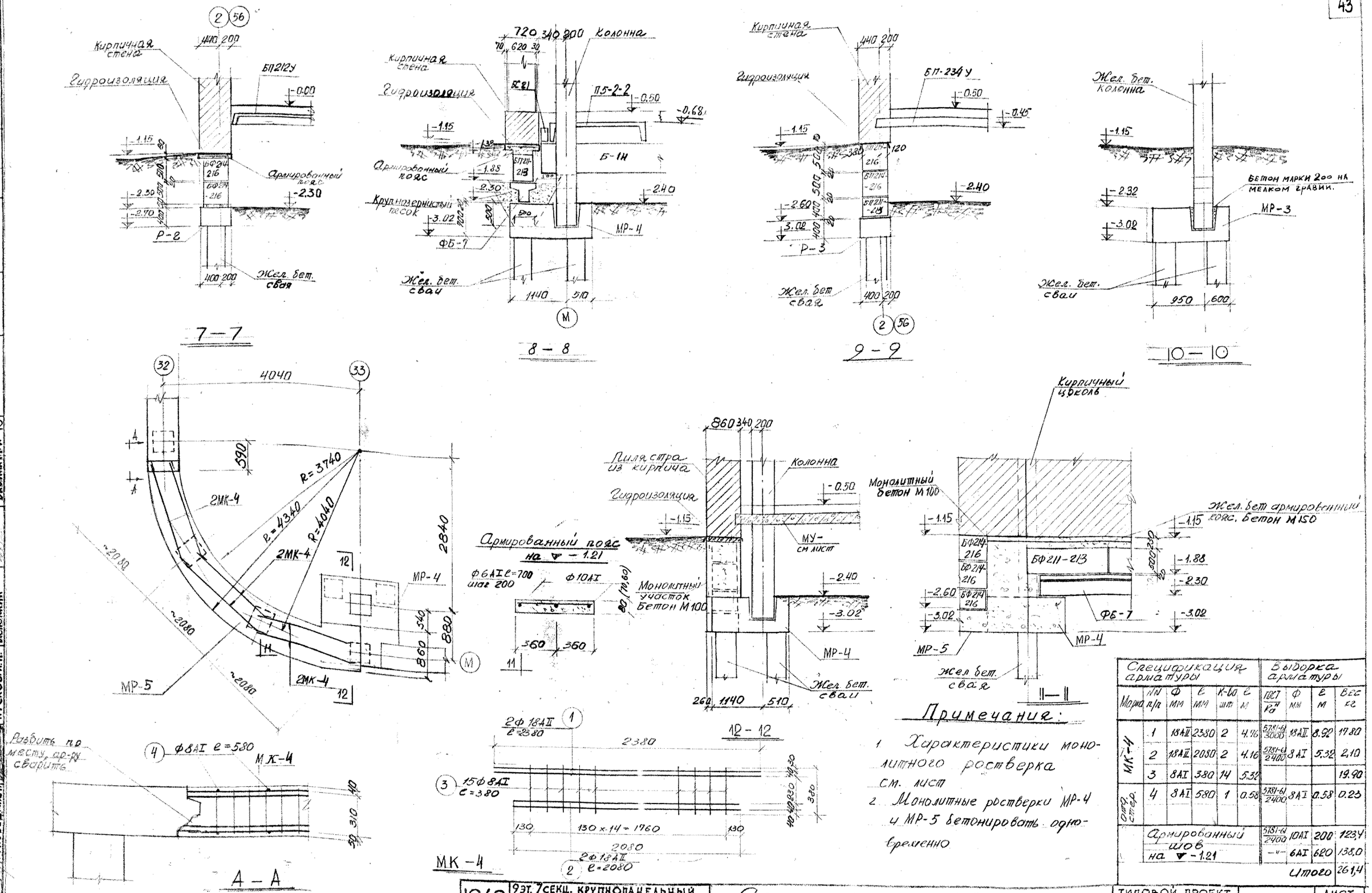

Примечания:

1. Характеристики монолитного ростверка см. лист
2. Монолитные ростверки МР-4 и МР-5 бетонировать одновременно

Спецификация арматуры						Выборка арматуры			
Марка	NN п/п	Ф мм	ℓ мм	К-во шт	ℓ м	ГОСТ/Ra	Ф мм	ℓ м	Вес кг
МК-4	1	18АII	2380	2	4.76	5781-61/3000	18АII	8.92	17.80
	2	18АII	2080	2	4.16	5781-61/2400	8АI	5.32	2,10
	3	8АI	380	14	5.32				19.90
отд. стер.	4	8АI	580	1	0.58	5781-61/2400	8АI	0.58	0.23
	Армированный шов на ▼-1.21					5781-61/2400	10АI	200	123,4
						—"—	6АI	620	138,0
								Итого	261,4

ЛЕНПРОЕКТ

ГЛ. ИНЖЕНЕР ИН-ТА — КАПЛУНОВ З.В.
ГЛ. КОНСТР. ИН-ТА — ПАНФИЛОВ П.Ф.
МАСТЕРСКАЯ №16
РУКОВОД. МАСТ. — КУСКОВ И.Н.
ГЛ. КОНСТР. МАСТ. — ЗЕЙМАН И.Д.
ГЛ. АРХИТ. ПР-ТА — МЕРЕЩАКОВ Б.Н.
ГЛ. КОНСТР. ПР-ТА — СКЛЯРЕВИЧ А.М.
РУК. ГРУППЫ — КАРПОВА В.М.
РАЗРАБОТАЛ — БАБИНА М.И.
ИСПОЛНИЛ — БАБИНА М.И.
СОГЛАСОВАНО

ПРОВЕРИЛ — СКЛЯРЕВИЧ А.М.
ВНЕСЕНЫ ИЗМЕНЕНИЯ
ДАТА | РЕГ. N | ДОЛЖНОСТЬ | ПОДПИСЬ | ФАМИЛИЯ

ШИФР 9318
1969 г.

1969 | 9 ЭТ. 7 СЕКЦ. КРУПНОПАНЕЛЬНЫЙ ЖИЛОЙ ДОМ НА 214 КВАРТИР С ПРОМТОВАРНЫМИ МАГАЗИНАМИ В 1 ЭТ.

Сечения фундаментов 7-7, 8-8, 9-9, 10-10. Монолитный ростверк МР-5.

ТИПОВОЙ ПРОЕКТ 1Лг-504Д-12 | АЛЬБОМ О | ЛИСТ АС0-41

III-5

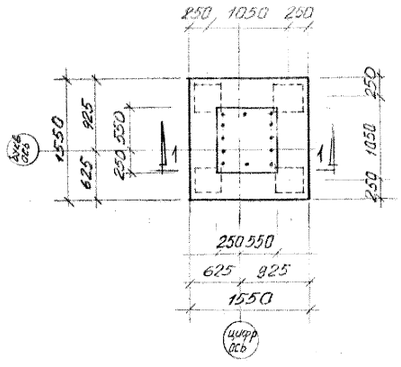

МР-2

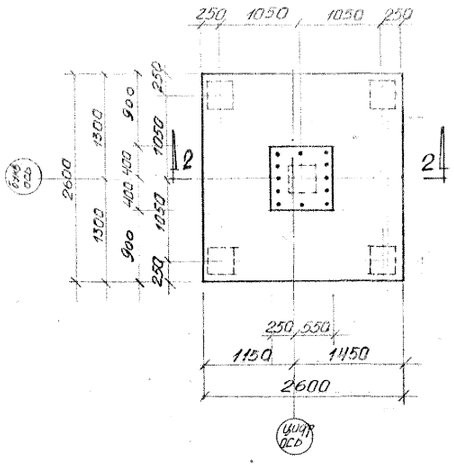

МР-1

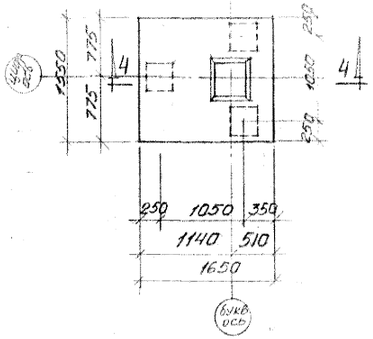

МР-4

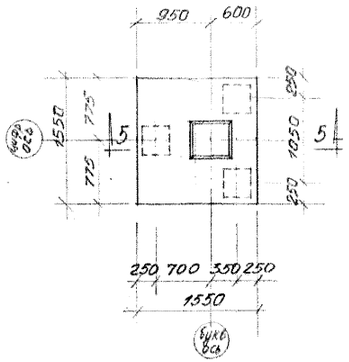

МР-3

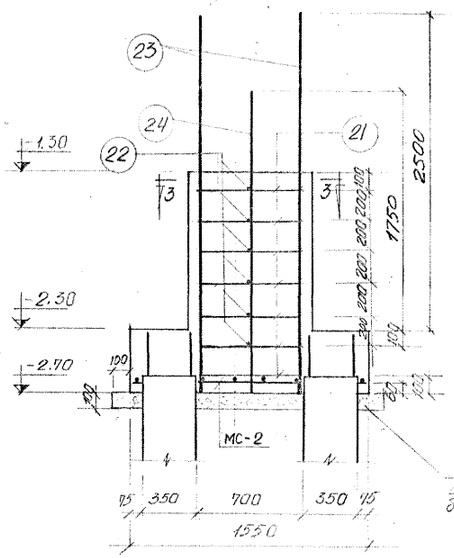

1-1

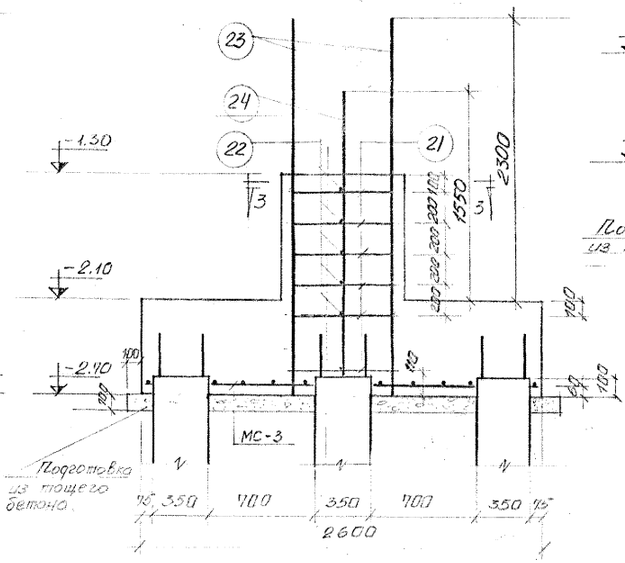

2-2

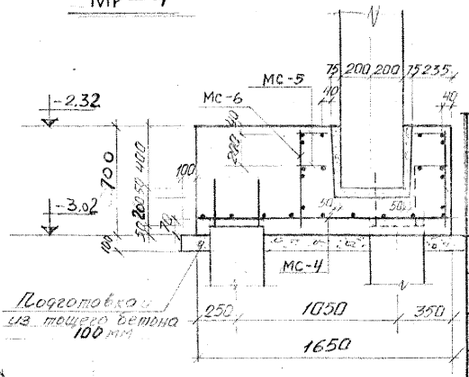

4-4

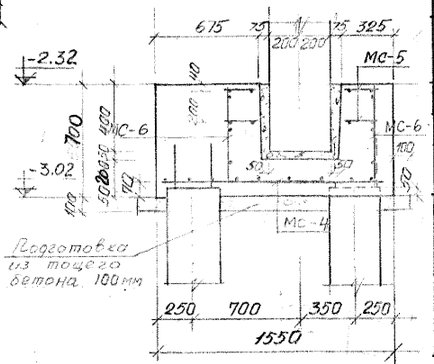

5-5

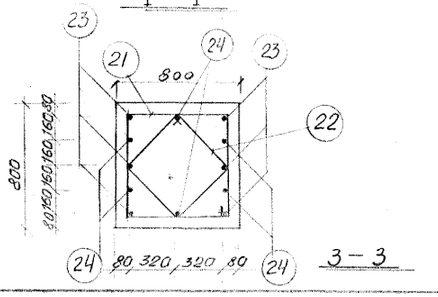

3-3

Примечания

1. Монолитный ростверк МР-5 см. лист АСО-41.
2. Спецификацию ар-ры см. листы АСО-43.

Расход материалов

Марка элем.	Марка бетона	На 1 элемент: Бетон м³	Сталь кг: А-I	А-II	А-III	Итого	Содерж. стали в 1м³ бетона	Кол-во эл-в	На все элементы: Бетон м³	Сталь кг: А-I	А-II	А-III	Итого
МР-1	200	4,57	11,9	199,0	117,0	327,9	72,0	2	9,14	23,8	398	234	655,8
МР-2	200	1,60	13,86	32,8	117,0	163,7	102,0	4	6,4	55,44	131,2	468,0	654,64
МР-3	200	1,56	23,3	43,3	—	66,6	42,8	30	46,8	699,0	1299,0	—	1998,0
МР-4	200	1,67	23,3	43,3	—	66,6	40,0	24	40,1	559,0	1040	—	1599,0
МР-5	200	1,50	15,36	106,8	—	122,16	81,40	2	3,0	30,72	113,6	—	244,32

Спецификация металла

МР-1	Марка	МС-3	21	22	23	24							Итого
	Кол-во	1	6	6	6	6							
	Общий вес кг	199,0	6,84	5,04	67,2	49,8							327,9
МР-2	Марка	МС-2	21	22	23	24							Итого
	Кол-во	1	7	7	6	6							
	Общий вес кг	32,8	7,98	5,88	67,2	49,8							163,7
МР-3	Марка	МС-4	МС-5	МС-6									Итого
	Кол-во	1	2	4									
	Общий вес кг	43,3	13,78	9,52									66,6
МР-4	Марка	МС-4	МС-5	МС-6									Итого
	Кол-во	1	2	4									
	Общий вес кг	43,3	13,78	9,52									66,6
МР-5	Марка	МК-4	4										Итого
	Кол-во	6	12										
	Общий вес кг	119,40	2,76										122,16

1969	9 эт. 7 секц. крупнопанельный жилой дом на 214 квартир с промтоварными магазинами в 1 эт.	Монолитные ростверки МР-1, МР-2, МР-3, МР-4	Типовой проект 1Лг-504Д-12	Альбом 0	Лист АСО-42

ЛЕНПРОЕКТ

ГЛ. КОНСТР. МАСТ. ГЛ. АРХИТ. ПР-ТА ГЛ. КОНСТР. ПР-ТА ГЛ. КОНСТР. ИН-ТА МАСТЕРСКАЯ № 16 РУКОВОД. МАСТ. КУСКОВ И.Н. ЗЕЙМАН И.Д. МЕРЕШАКОВ Б.Н. СКЛЯРЕВИЧ А.М. БАБИНА М.И. ГЛ. ИНЖЕНЕР ИН-ТА КАПЛУНОВ З.В. ПАНФИЛОВ П.Ф. РАССЧИТАЛ РАЗРАБОТАЛ

ПРОВЕРИЛ ВНЕСЕНЫ ИЗМЕНЕНИЯ ДАТА РЕГ. N ДОЛЖНОСТЬ ПОДПИСЬ ФАМИЛИЯ СОГЛАСОВАНО

ШИФР 9318 1969 г.

III-5

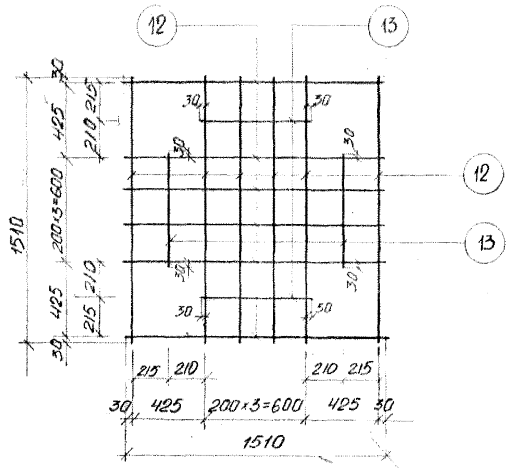

МС-2

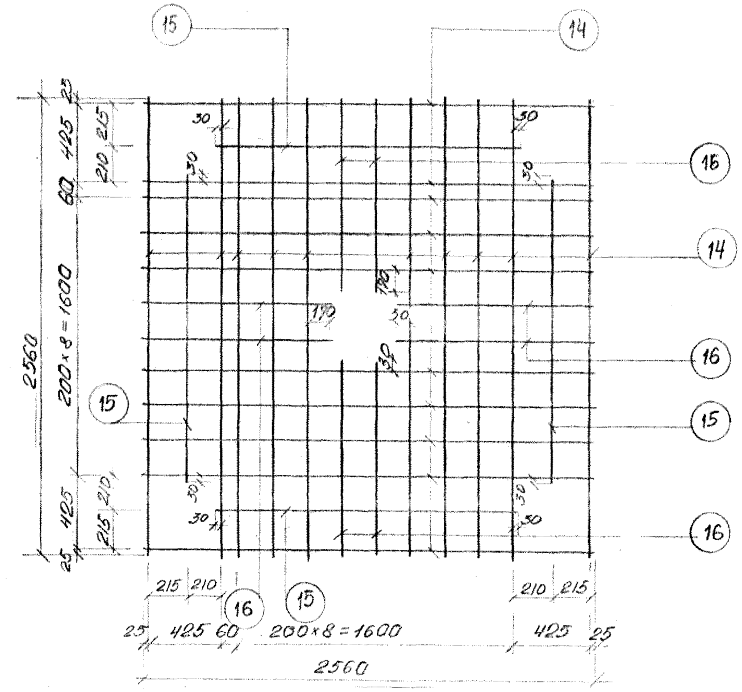

МС-3

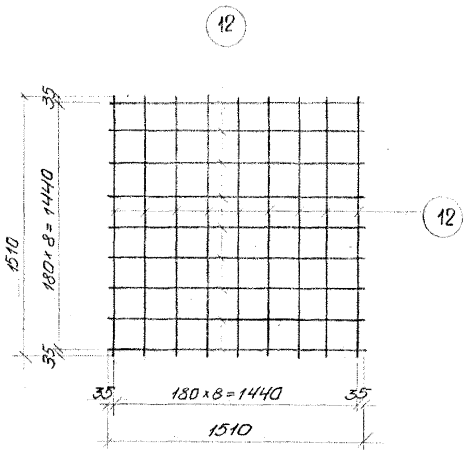

МС-4

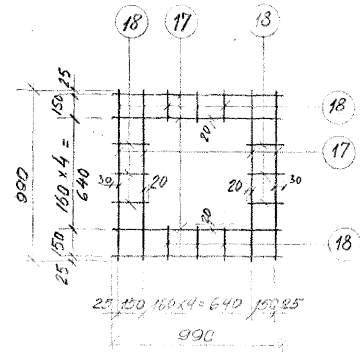

МС-5

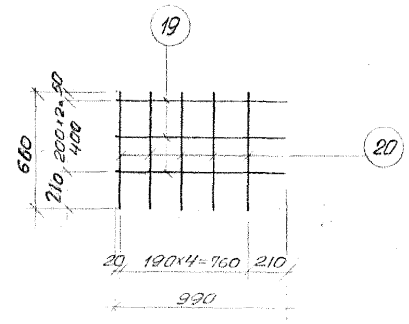

МС-6

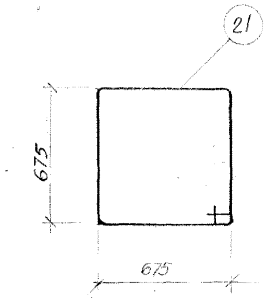

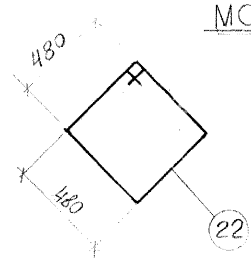

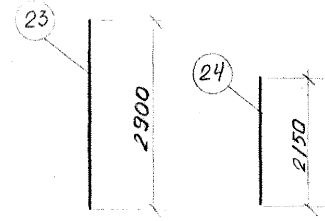

Спецификация арматуры на один элемент

Марка эл-та	№ поз.	Ф мм	l мм	n шт	Общая длина м
МС-2	12	16 AII	1510	12	18,12
	13	16 AII	660	4	2.64
МС-3	14	22 AII	2560	20	51.20
	15	22 AII	1120	4	6.88
	16	22 AII	1080	8	8.64
МС-4	12	16 AII	1510	18	27.20
МС-5	17	10 AI	990	8	7.92
	18	6 AI	200	12	2.40
МС-6	20	8 AI	660	5	3.30
	19	8 AI	990	3	2.97
отдельные стержни	21	8 AI	2880	1	2.88
	22	8 AI	2100	1	2,10
	23	25 AIII	2900	1	2.90
	24	25 AIII	2150	1	2.15

Выборка арматуры

ГОСТ $R_a^н$	Ф мм	Общая длина м	Общий вес кг
5781-61/3000	16 AII	20.76	32,80
	Итого		32.80
5781-61/3000	22 AII	66.72	199.0
	Итого		199.0
5781-61/3000	16 AII	27.20	43.30
	Итого		43.30
5781-61/2400	10 AI	10.32	6.36
—"—	6 AI	2.40	0.53
	Итого		6.89
5781-61/2400	8 AI	6.2	2.38
	Итого		2.38
5781-61/2400	8 AI	2.88	1.14
—"—	8 AI	2.10	0,84
ГОСТ 5781-55/4000	25 AIII	2.90	11,20
—"—	25 AIII	2.15	8.30

Выборка стали на лист (кг)

Сталь горячекат. периодического профиля класса A-III	Ф мм	25								Итого
	Вес кг	19.5								19.5
Сталь горячекат. периодического профиля класса A-I	Ф мм	22	16							Итого
	Вес кг	199.0	76.1							275.1
Горячекатая арматурная сталь гладкая класса A-I	Ф мм	10	8	6						Итого
	Вес кг	6.36	4,45	0,53						11.34
									Всего	305.94

Примечание

1. Монолитные ростверки и таблицу расхода материалов см. лист АСО-42

ЛЕНПРОЕКТ

ГИП Капачунов З.В.
ГАП Панфилов П.Ф.
Гл. конструктор проекта Кусков И.Н.
Гл. инженер проекта Зейман И.А.
Гл. архитектор проекта Мерещаков Б.Н.
Гл. конструктор проекта Скляревич А.М.
Рассчитал Бабина
Разработал Бабина

МАСТЕРСКАЯ № 16

Руковод. маст. Кусков И.Н.

Согласовано

Проверил Ефимов
Внесены изменения
Дата и рег. № Подпись Фамилия

Шифр 9518
1969

1969 | 9 эт. 7 секц. крупнопанельный жилой дом на 214 квартир с промтоварными магазинами в 1 эт.

Монолитные ростверки
Арматурные сетки МС-2, МС-3, МС-4, МС-5, МС-6

Типовой проект 1Лг-504Д-12 | Альбом О | Лист АСО-43

III-5

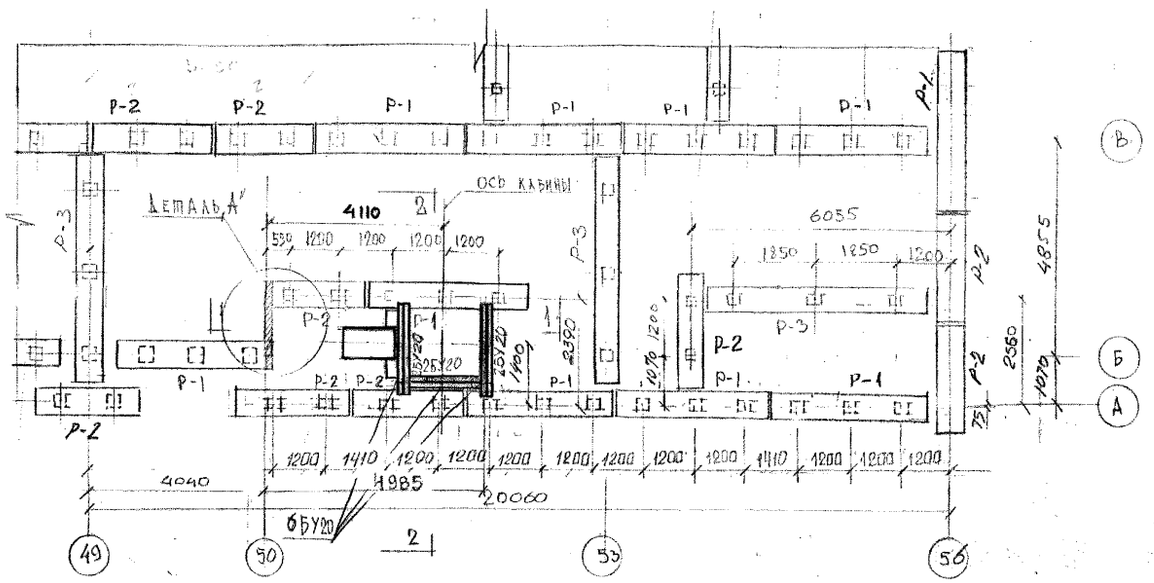

План балок ростверков в осях 49-50

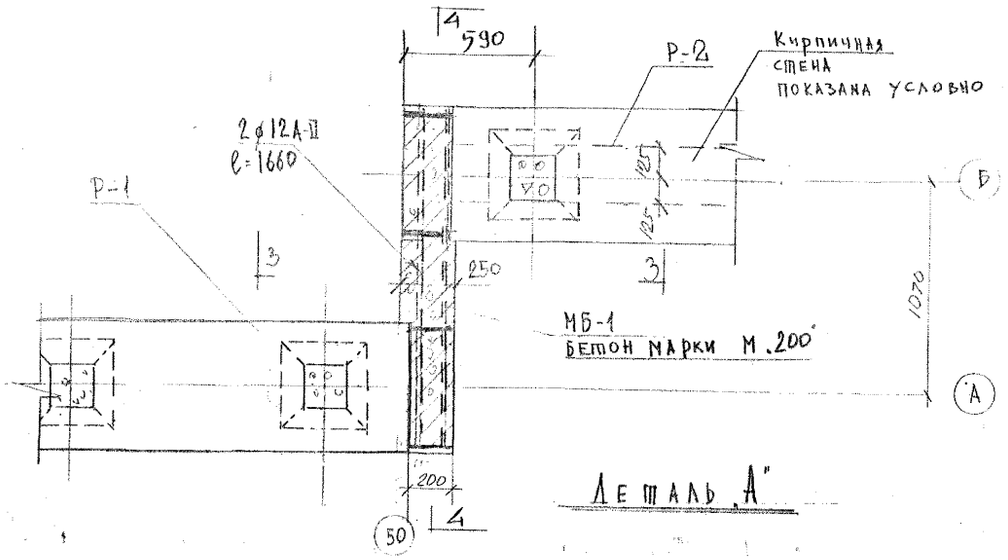

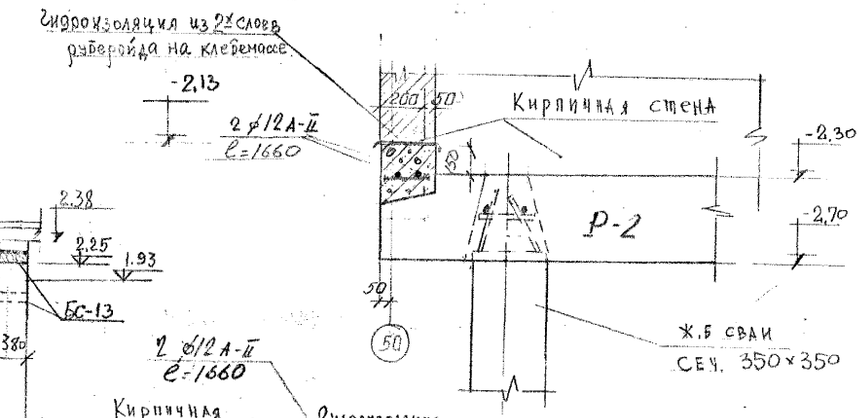

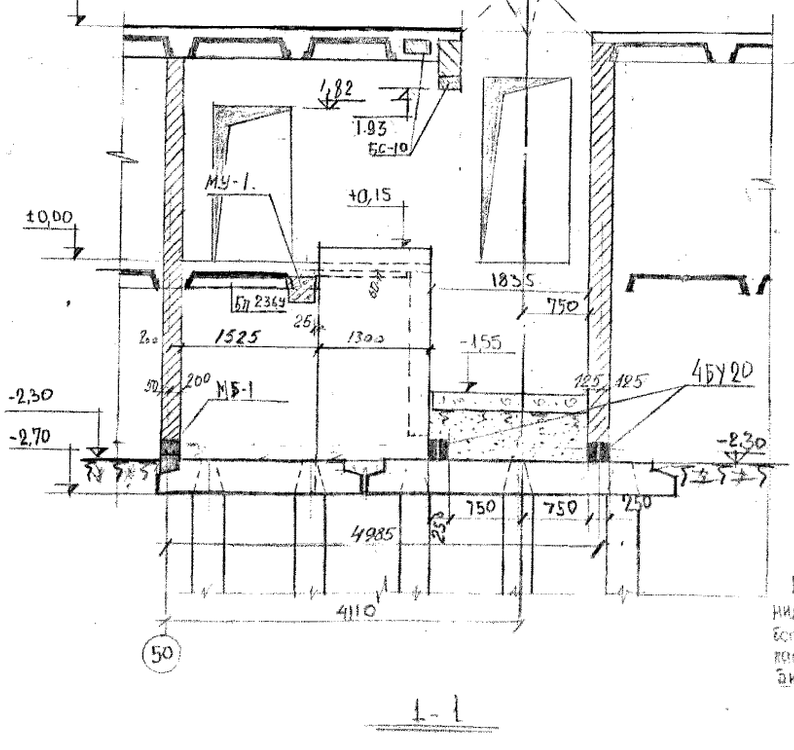

1-1

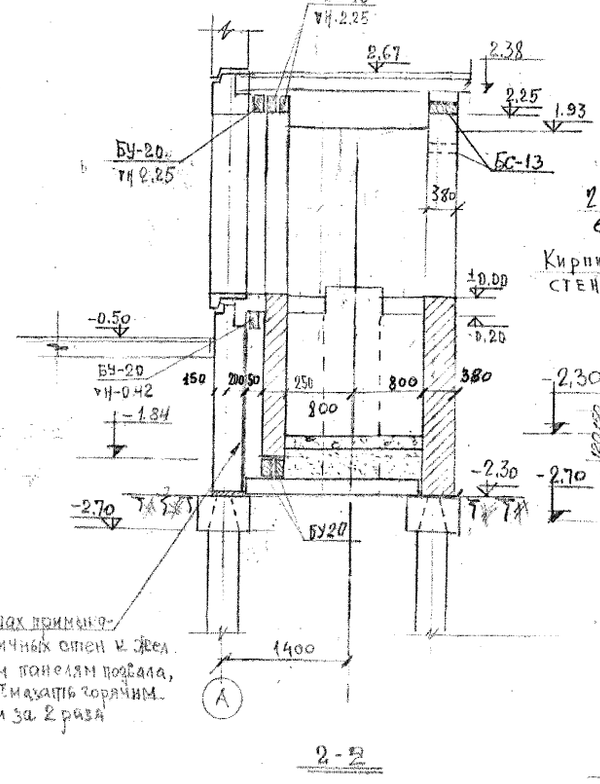

2-2

В местах примыкания кирпичных стен и жел. бетонным панелям подвала, цоколя отмазать горячим битумом за 2 раза

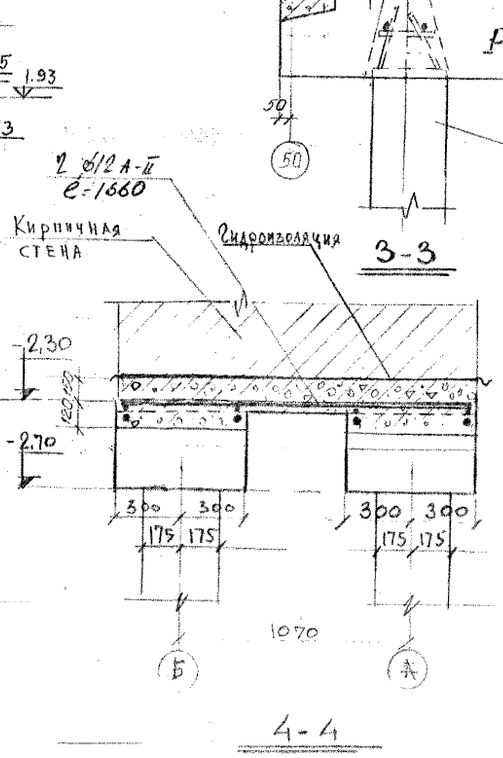

4-4

Примечания

1. План раскладки балок ростверка см. листы АСО-38,39
2. Планы и разрезы по лифтам см. листы АСО-12, 54,55
3. Монолитный фундамент под лифтовое оборудование и монолитный участок мч-1 см. листы АСО-15,7
4. Спецификацию стержней к МБ-1 см. лист АСО-39.

1969	9эт. 7секц. крупнопанельный жилой дом на 214 квартир с промтоварными магазинами в 1эт.	План балок ростверков в осях 50-56 разрезы 1-1, 2-2 и деталь „А"	Типовой проект 1Лг-504Д-12	Альбом 0	Лист АСО-44

III-5

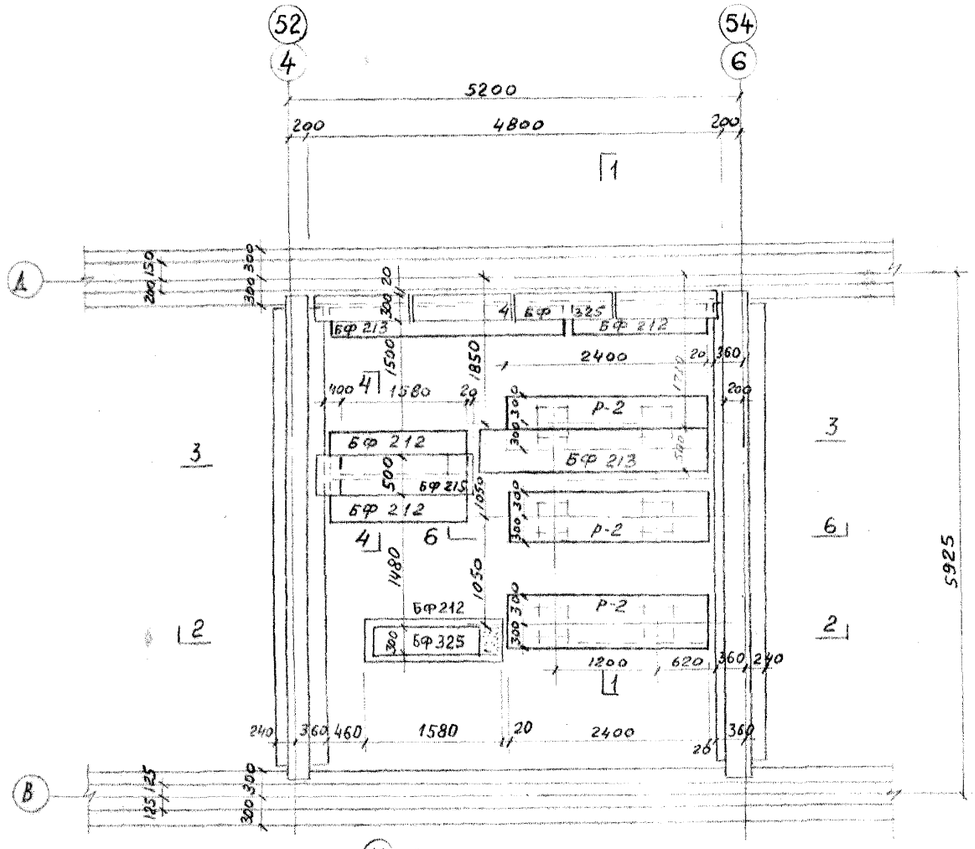

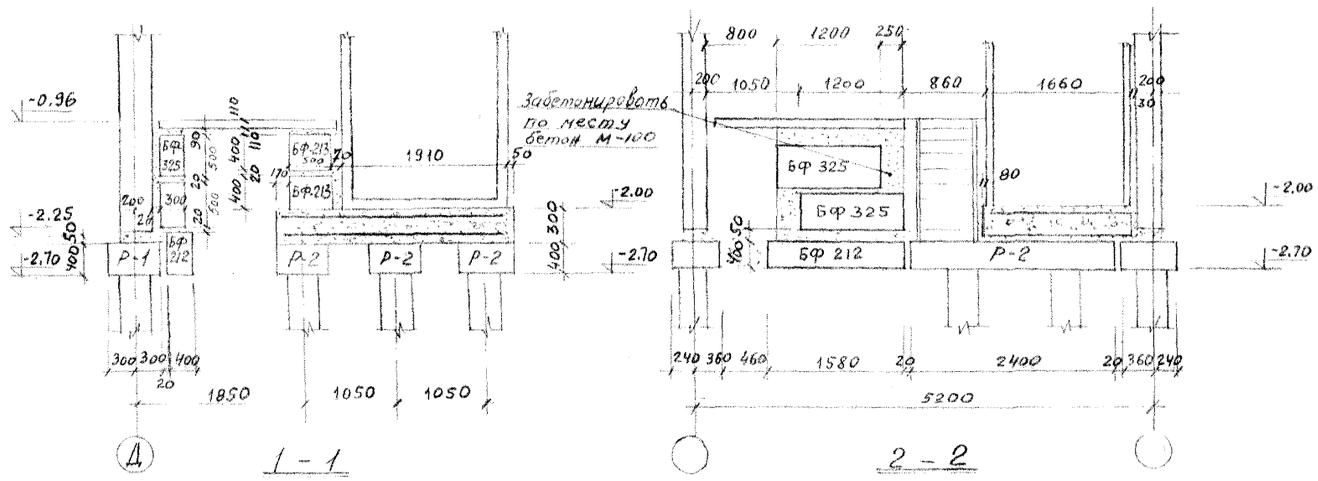

1 - 1

2 - 2

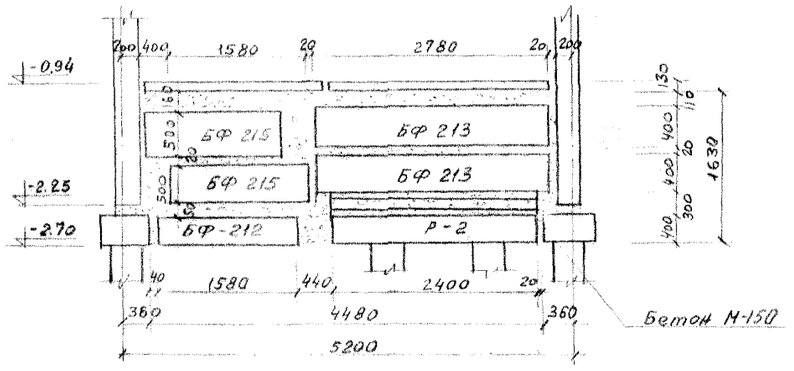

3 - 3

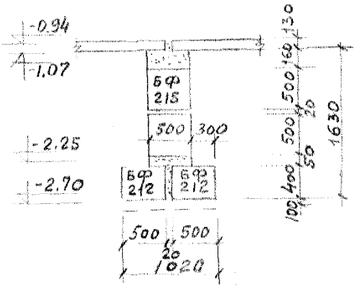

4 - 4

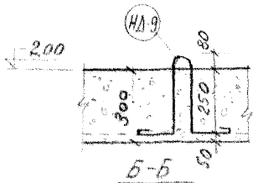

Б - Б

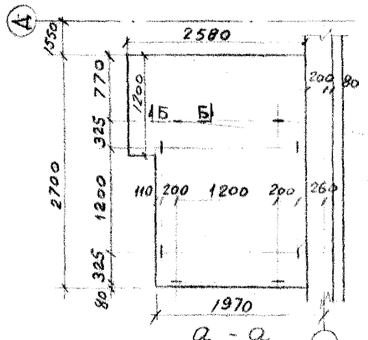

а - а

Петли Ф16АI для крепления шахты лифта вес 1,6 кг

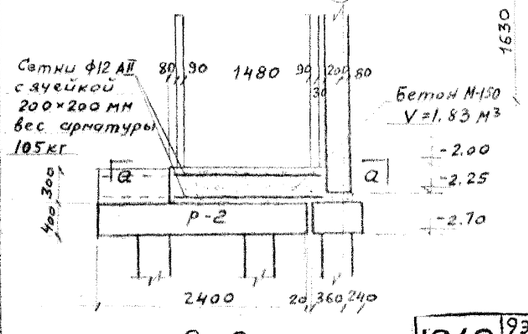

6 - 6

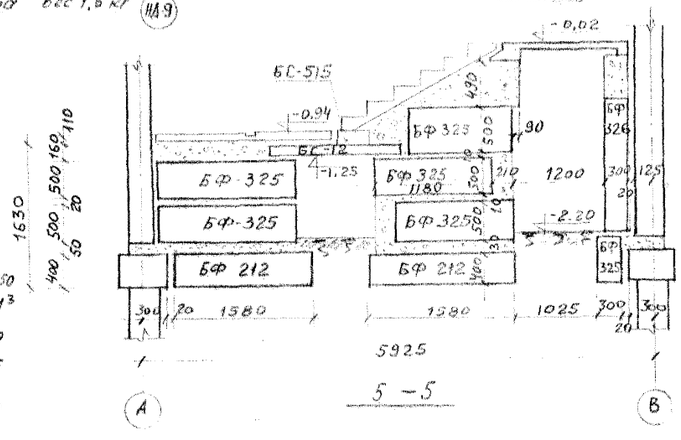

5 - 5

Спецификация сборных железобетонных элементов

	Наименование изделия	Марка изделия	Кол-во шт. на секцию
1	Фундаментный блок	БФ 212	4
2	— " —	БФ 213	3
3	— " —	БФ 215	2
4	— " —	БФ 325	10
5			
6	Ростверк	Р-2	3
7	Сваи С12-35	—	6

Примечания.

1. План лестницы см альбом I
2. Расположение сечения 5-5 в плане см. лист АСО-47
3. Закладную деталь НД-9 см. лист 47 альбом V, часть 3 8 шт. на лестницу.

1969	9 эт. 7 секц. крупнопанельный жилой дом на 214 квартир с промтоварными магазинами в 1 эт.	План раскладки блоков стен в пределах лестничной клетки в осях 4-6; 52-54	Типовой проект 1Лг-504Д-12	Альбом 0	Лист АСО-45

ЛЕНПРОЕКТ

Шифр 9318

1969г.

Проверил Карпова В.М.

Внесены изменения

Дата | Ред. | Должность | Подпись | Фамилия

Гл. конструмаст. Зейман И.А.

Гл. архит. пр-та Мерещаков Б.Н.

Гл. констр. пр-та Скляревич А.М.

Рук. группы Карпова В.М.

Разработал Бабина Н.И.

Исполнил Белкова А.А.

Гл. инженер ин-та Капаунов З.В.

Гл. констр. ин-та Панфилов П.Ф.

Мастерская № 16

Руководмаст. Кусков И.Н.

Согласовано

III-5

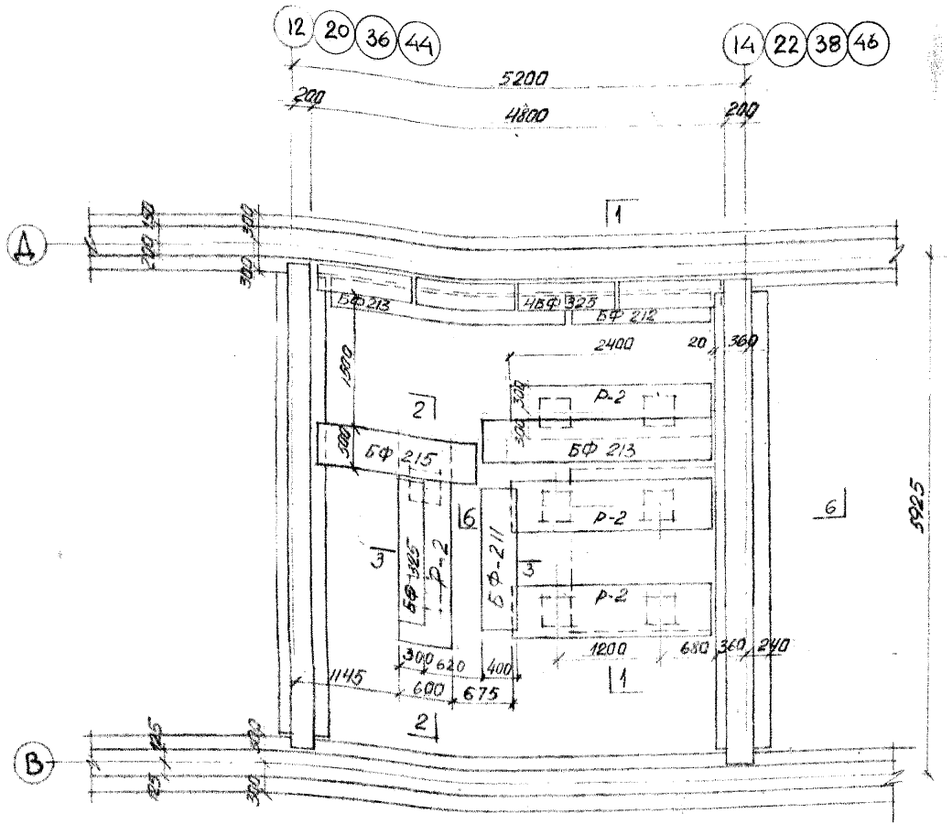

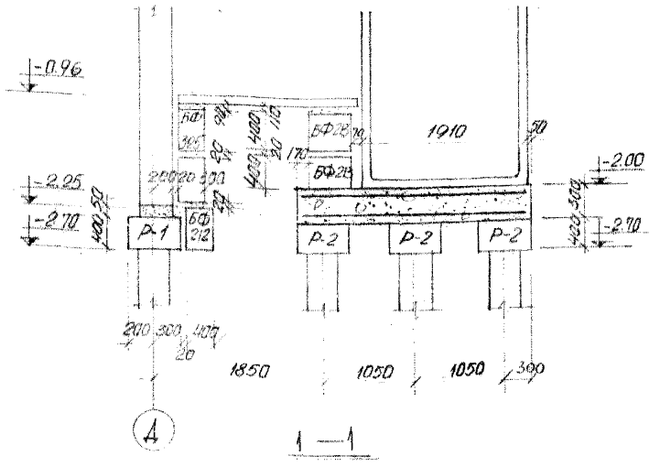

1 — 1

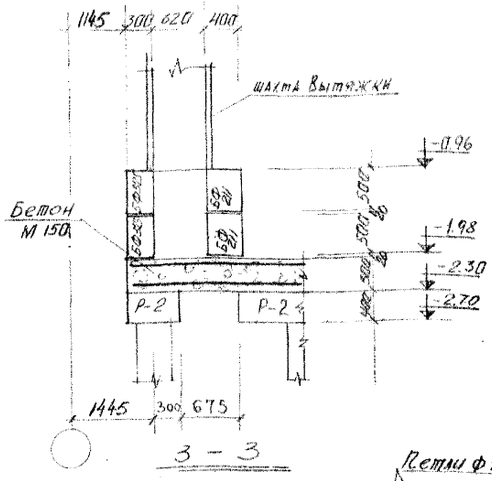

3 — 3

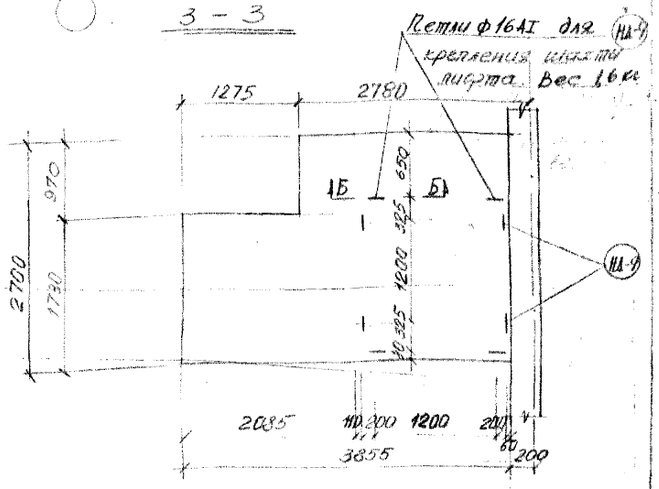

а-а

(План монолитной ж.б. плиты по сборным ж.б. ростверкам в лестничных клетках.)

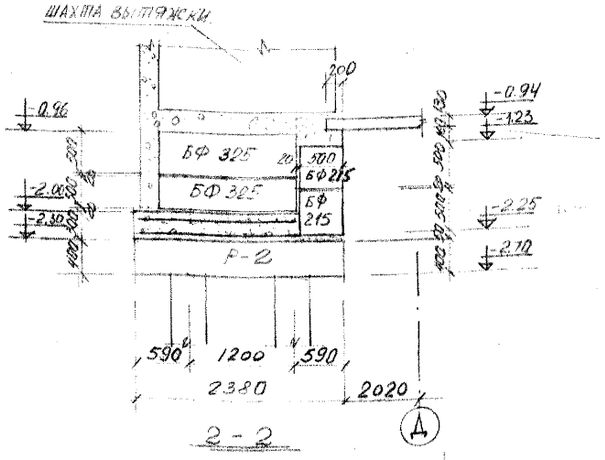

2 — 2

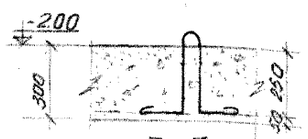

Б — Б

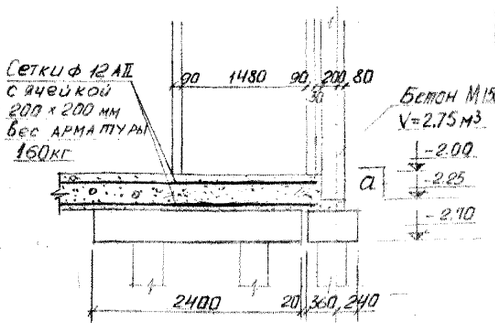

6 — 6

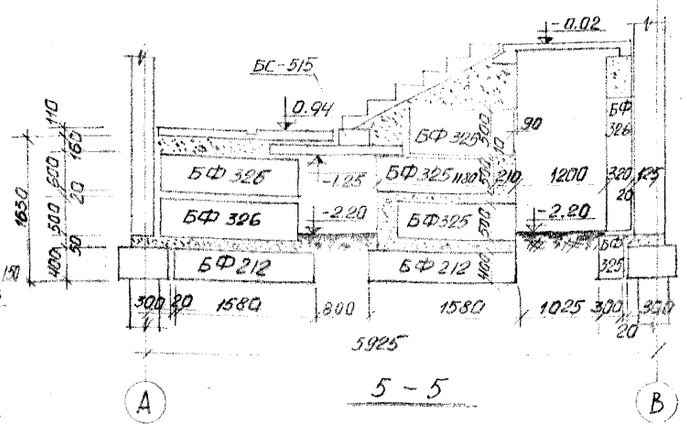

5 — 5

Спецификация сборных железобетонных элементов

NN п/п	Наименование изделия	Марка изделия	Кол-во шт на секцию
1	Фундаментный блок	БФ 212	1
2	— " —	БФ 213	3
3	— " —	БФ 215	2
4	— " —	БФ 325	10
5	— " —	БФ 211	2
6	Ростверк	Р-2	4
7			
8	Сваи СВ35-12		8

Примечания:

1. План лестницы см лист АСО-
2. Расположение сечения 5-5 в плане см лист АСО-
3. Закладную деталь НД-9 см лист 47. Альбом V. часть 3.

1969	9 эт. 7 секц. крупнопанельный жилой дом на 214 квартир с промтоварными магазинами в 1 эт.	План раскладки блоков стен в пределах лестничной клетки в осях 12-14, 20-22, 36-38, 44-46	Типовой проект 1Лг-504Д-12	Альбом 0	Лист АСО-46

ЛЕНПРОЕКТ

Гл. инженер инст. Гл. констр. инст. Руковод. маст. Гл. констр. маст. Гл. архит. пр-та Гл. констр. пр-та Рук. группы Разработал Рассчитал Зейман И.А. Мерещаков Б.Н. Скляревич А.М. Карпова В.И. Бабина М.И. Бабина М.И. Согласовано Скляревич А.М. Внесены изменения Должность подпись фамилия Дата рег. N

Шифр 9318

1969 г.

III-5

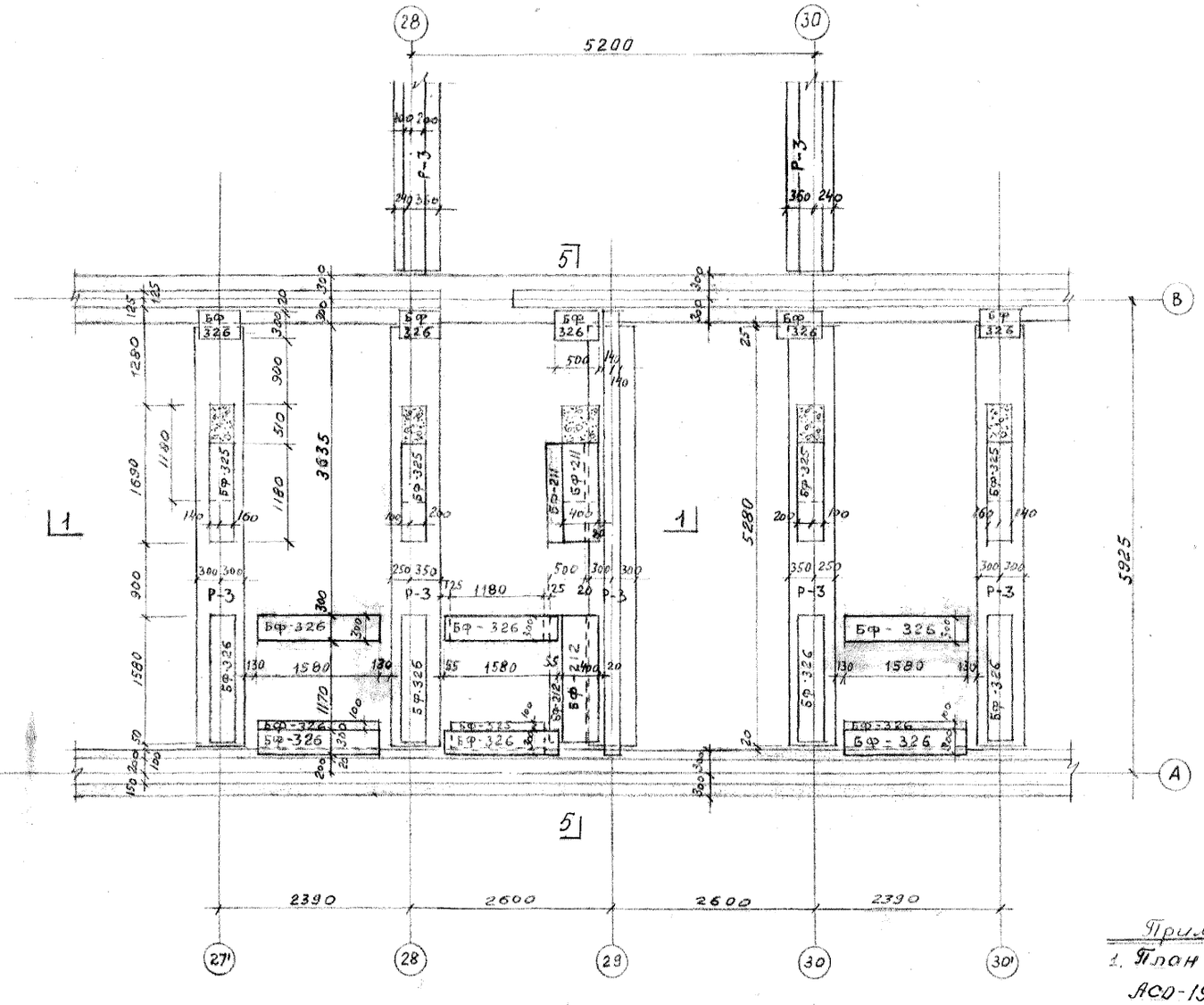

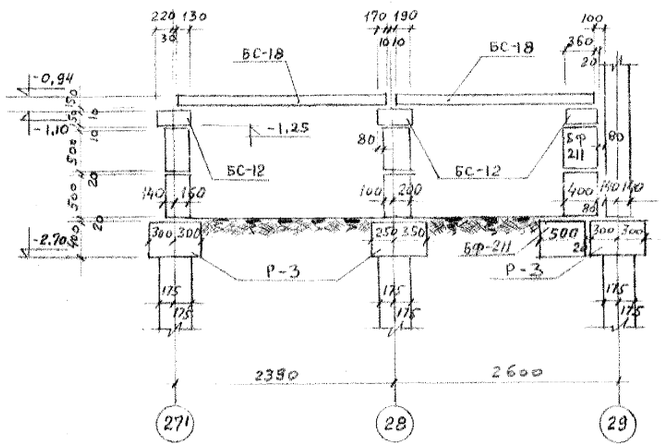

1 - 1

Примечания.

1. План фундаментов см. листы АСО-19,20
2. План технического подполья см. лист АСО-2
3. План перекрытия лестничных клеток над техническим подпольем см. лист АСО-11
4. Развертки фундаментов по осям 27', 28, 29, 30 и 30' см. листы АСО-50,51,52,53.
5. Спецификацию сборных ж.бет. элементов (перемычки, ж.б. настил перекрытия и лестничная площадка) см. лист АСО-11.

Спецификация сборных железобетонных элементов

NN п/п	Наименование изделия	Марка изделия	К-во шт.	Объем бет. м³
1.	Фундаментный блок	БФ-211	4	0.896
2.	— " —	БФ-212	3	0,912
3.	— " —	БФ-325	18	2,88
4.	— " —	БФ-326	46	10.12

1969	9 эт. 7 секц. крупнопанельный жилой дом на 214 квартир с промтоварными магазинами в 1 эт.	План раскладки блоков стен между осями 27' и 30'	Типовой проект 1Лг-504Д-12	Альбом 0	Лист АСО-47

ЛЕНПРОЕКТ

ГЛ. ИНЖЕНЕР ИН-ТА — КАПЛУНОВ З.В.
ГЛ. КОНСТР. ИН-ТА — ПАНФИЛОВ П.Ф.
МАСТЕРСКАЯ № 16
РУКОВОД. МАСТ. — КУСКОВ И.Н.
ГЛ. КОНСТР. МАСТ. — ГЛ. АРХИТ. ПР-ТА — ГЛ. КОНСТР. ПР-ТА — РУК. ГРУППЫ — ИСПОЛНИЛ
ЗЕЙМАН И.А. — МЕРЕЩАКОВ Б.Н. — СКЛЯРЕВИЧ А.М. — КАРПОВА В.М. — БЕЛКОВА Л.А.
ПРОВЕРИЛ — КАРПОВА В.М.
ВЗЕСЕНЫ ИЗМЕНЕНИЯ
ДАТА | РЕГ. N | ДОЛЖНОСТЬ | ПОДПИСЬ | ФАМИЛИЯ
СОГЛАСОВАНО

ШИФР 9318
1969 г

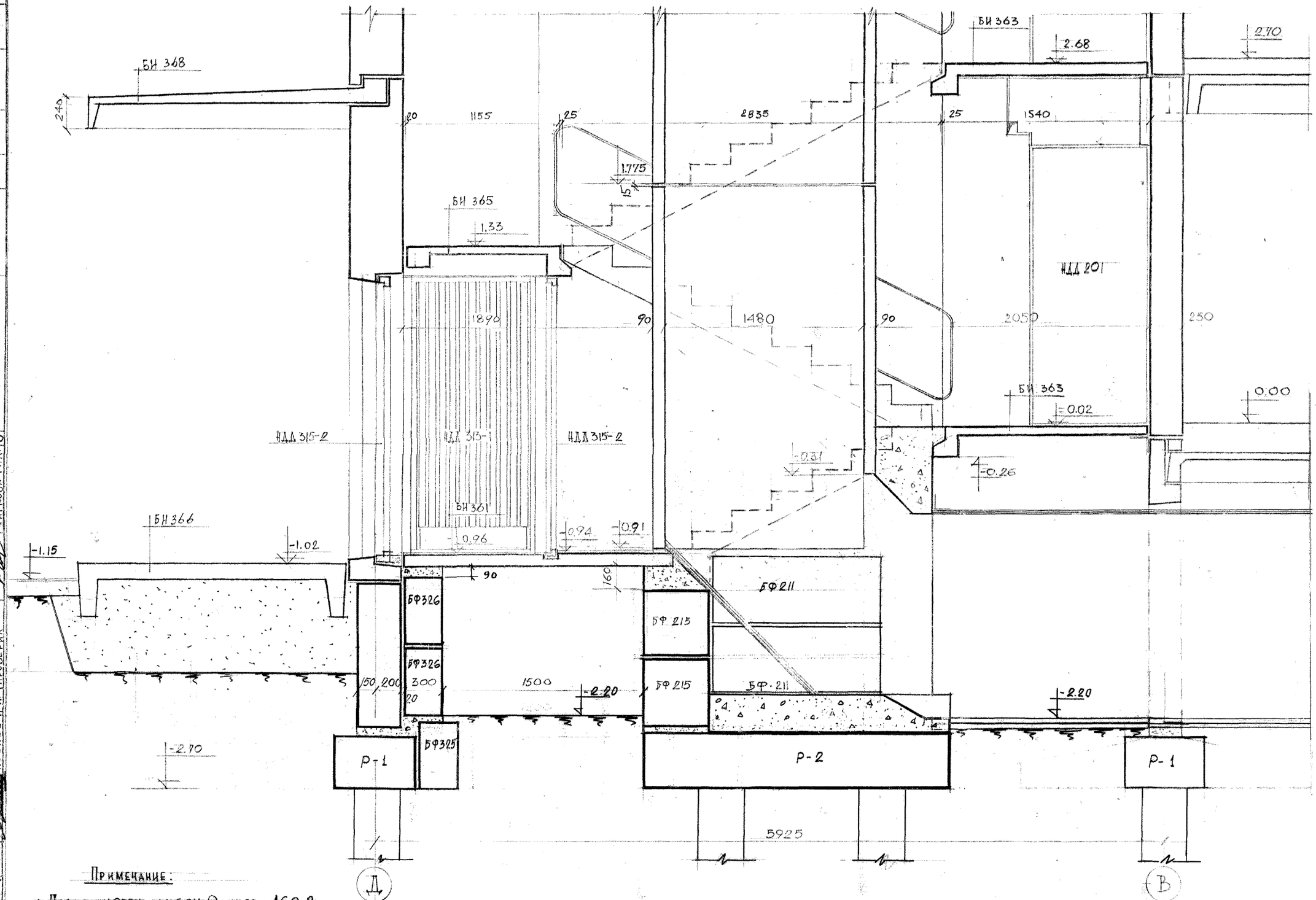

Примечание:

1. План смотри альбом 0 лист АСО-2

1969	9 эт. 7 секц. крупнопанельный жилой дом на 214 квартир с промтоварными магазинами в 1 эт.	Разрез 13-13 по лестничной клетке N 2, 3, 5, 6 для секции М-1 / 1 этаж /	Типовой проект 1Лг-504Д-12	Альбом 0	Лист АСО-48

ЛЕНПРОЕКТ

Шифр 9318

1969 г.

III-5

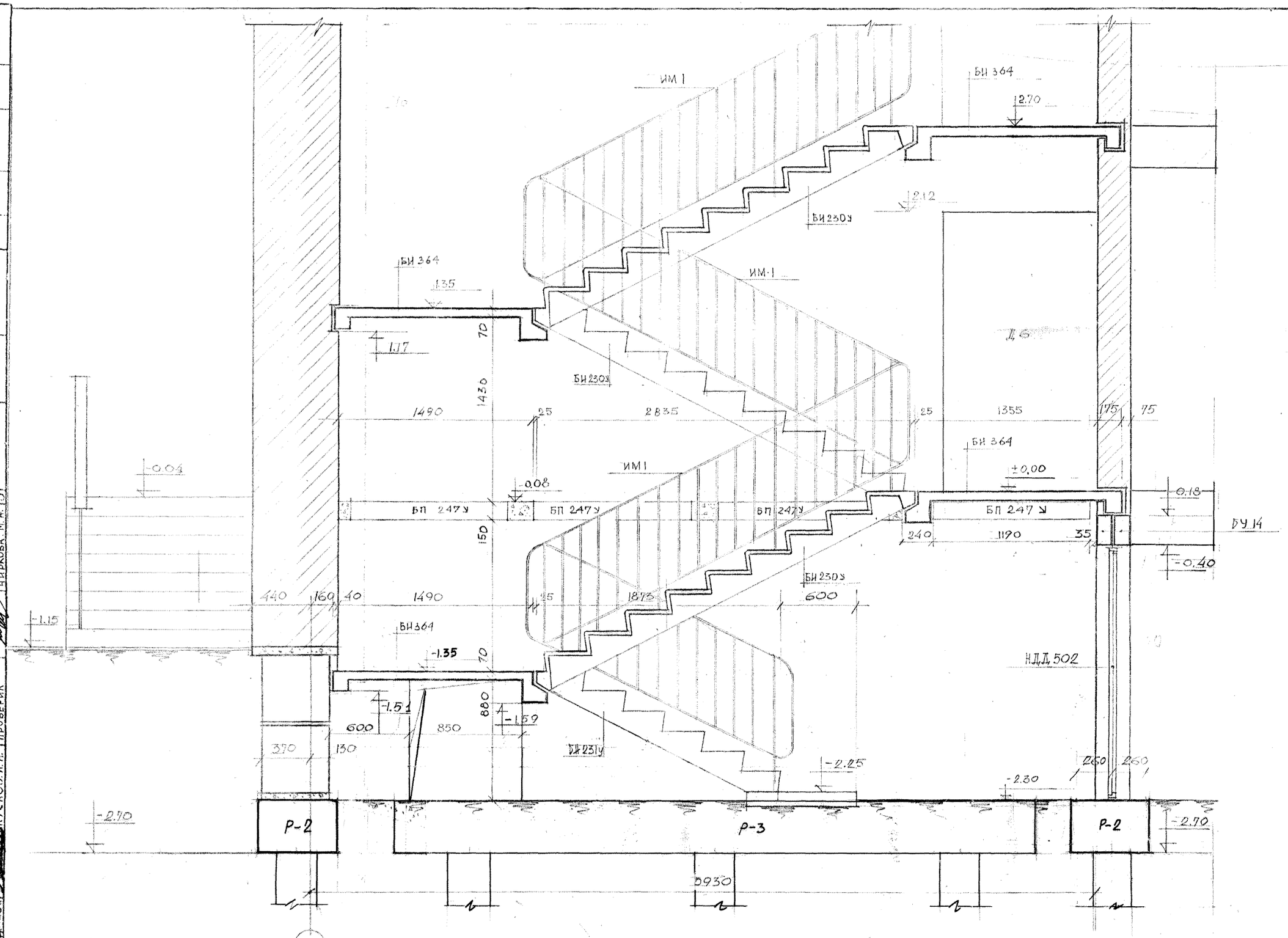

Примечание:

1. План смотри альбом О листы АСО-2, АСО-3

1969	9 эт. 7 секц. крупнопанельный жилой дом на 214 квартир с промтоварными магазинами в 1 эт.	Разрез 14-14 / лестница N 11 /	Серия 1Лг-504Д12	Альбом О	Лист АСО-49

ЛЕНПРОЕКТ

Шифр 9318

1969

Гл. констр. маст. Гл. архит. пр-та Гл. констр. пр-та Руковод. груп. Разработал Проверил

Гл. инженер ин-та Гл. констр. ин-та Руковод. маст. Гл. констр. маст. Гл. архит. пр-та Гл. констр. пр-та Руковод. груп. Разработал Проверил

Зейман И.Д. Мерещаков Б.Н. Скляревич А.М. Циркова М.А. Корнилова Л.А. Циркова М.А.

Согласовано

Инж. ОВ Инж. ВК Инж. ЭС Инж. СУ

Месропова Янченко Тарасова Гарунян Чистякова

Проверил

Внесены изменения

Дата | Рег. N | Должность | Подпись | Фамилия

III-5

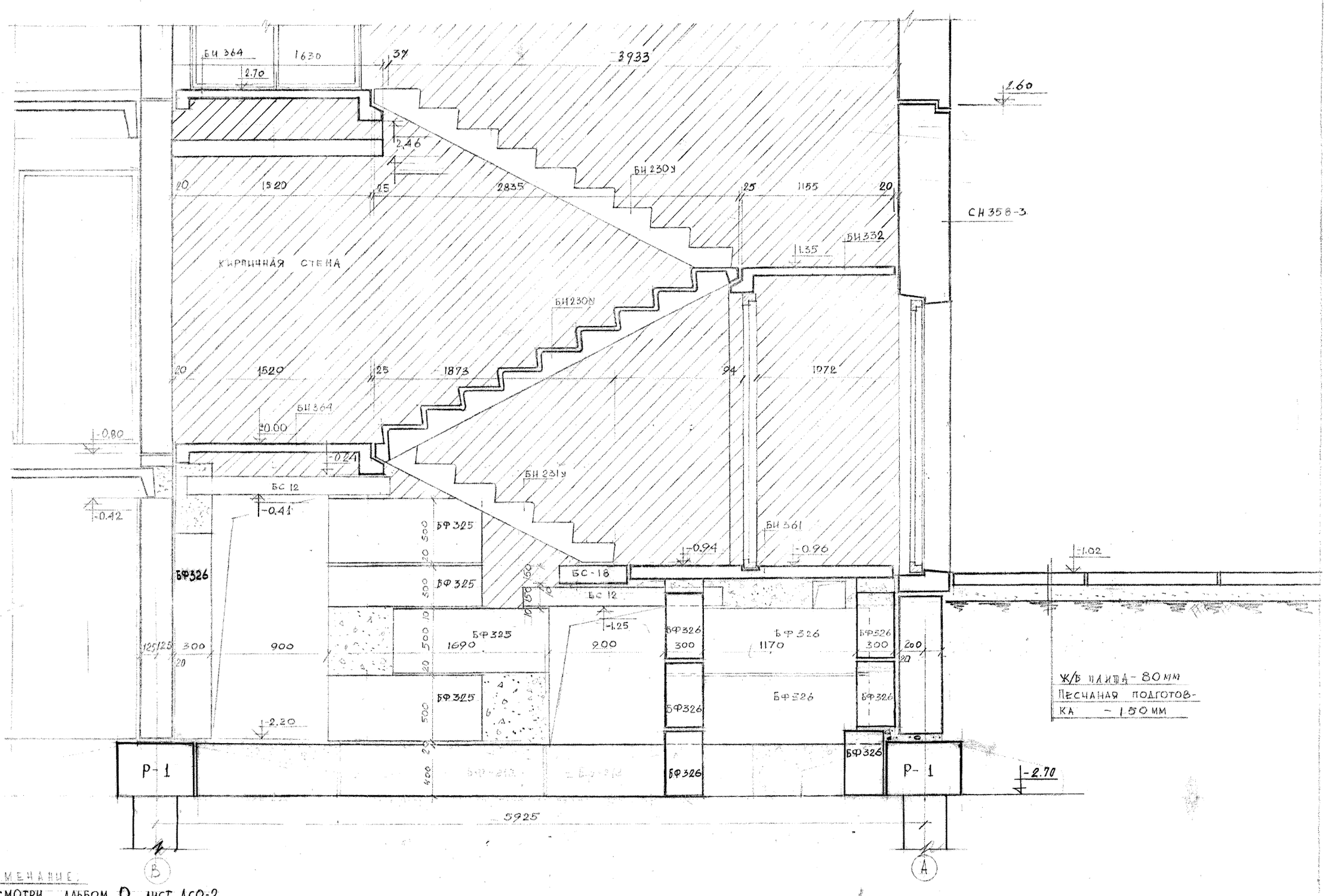

ПРИМЕНАНИЕ:

1. ПЛАН СМОТРИ АЛЬБОМ О ЛИСТ АСО-2.
2. РАЗВЕРТКА СТЕНЫ ПО ОСИ 28 ЗЕРКАЛЬНА РАЗВЕРТКЕ СТЕНЫ ПО ОСИ 30

1969	9эт. 7секц. КРУПНОПАНЕЛЬНЫЙ ЖИЛОЙ ДОМ НА 214 КВАРТИР С ПРОМТОВАРНЫМИ МАГАЗИНАМИ В 1эт	РАЗРЕЗ 15-15 / ПО ЛЕСТНИЦЕ N 10 /	ТИПОВОЙ ПРОЕКТ 1Лг-504Д-12	АЛЬБОМ О	ЛИСТ АСО-50

ЛЕНПРОЕКТ

ГЛ. КОНСТР. МАСТ. ЗЕЙМАН И.А. / ГЛ. АРХИТ. ПР-ТА МЕРЕЩАКОВ Б.Н. / ГЛ. КОНСТР. ПР-ТА СКЛЯРЕВИЧ А.М. / ГЛ. ИНЖЕНЕР ИН-ТА КАПАУНОВ З.В. / ГЛ. КОНСТР. ИН-ТА ПАНФИЛОВ П.Р. / РУКОВОД. ГРУП ЧИРКОВА М.А. / МАСТЕРСКАЯ N 16 / РАЗРАБОТАЛ КОРНИЛОВА Л.А. / РУКОВОД. МАСТ. КУСКОВ И.Н. / ПРОВЕРИЛ ЧИРКОВА М.А. / СОГЛАСОВАНО

ПРОВЕРИЛ / ВНЕСЕНЫ ИЗМЕНЕНИЯ / ДАТА / РЕГ. / ДОЛЖНОСТЬ / ПОДПИСЬ / ФАМИЛИЯ

ШИФР 9318

1969г.

III-5

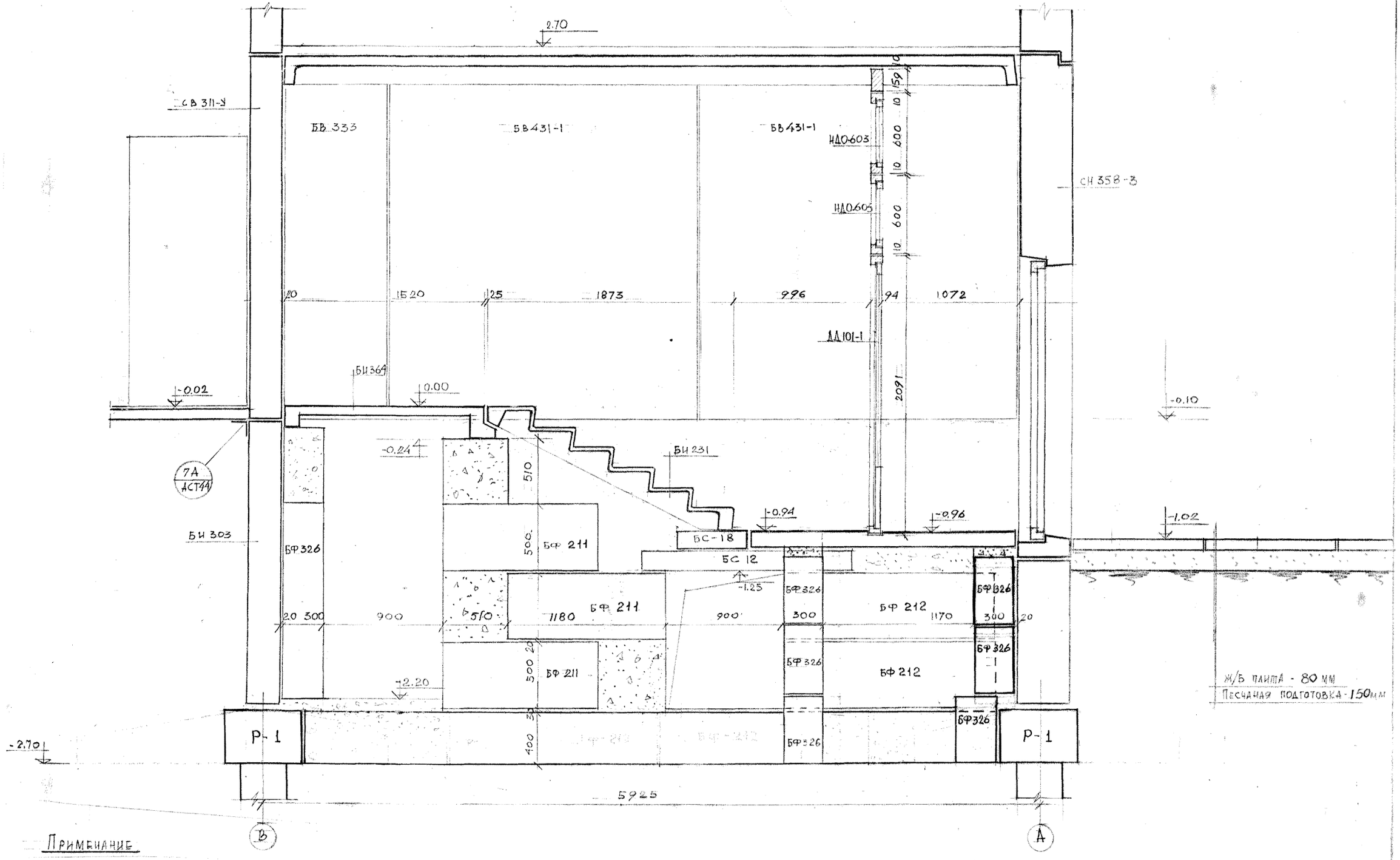

Примечание

1. План смотри альбом О лист АСО-2

1969	9 эт. 7 секц. крупнопанельный жилой дом на 214 квартир с промтоварными магазинами в 1 эт.	Разрез 16-16 /по сквозному проходу/	Типовой проект 1Лг-504Д	Альбом О	Лист АСО-51

ЛЕНПРОЕКТ

Шифр 9318

1969 г.

III-5

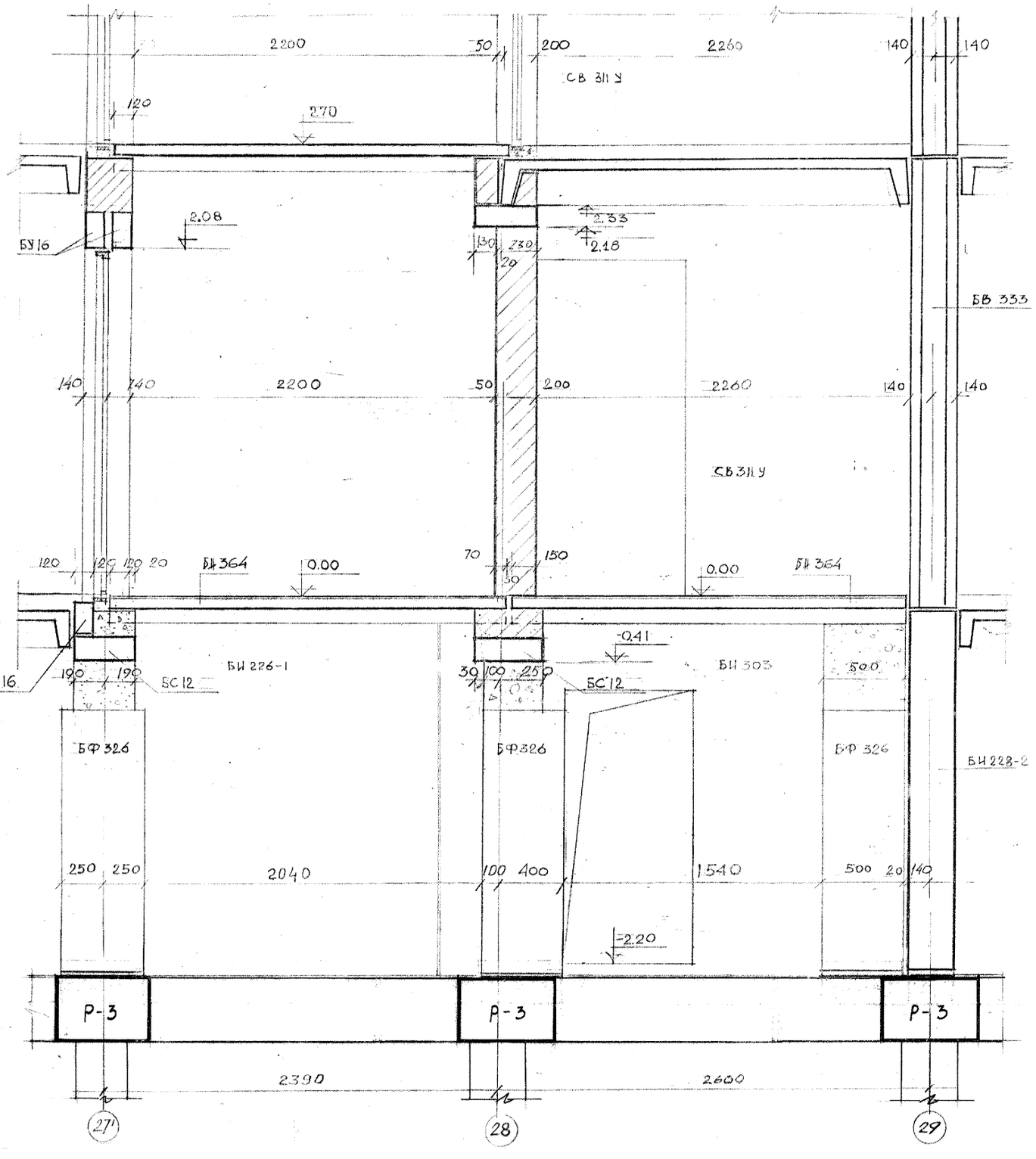

Примечание:

1. План смотри альбом 0 лист АСО-2

1969	9 эт. 7 секц. крупнопанельный жилой дом на 214 квартир с промтоварными магазинами в 1 эт.	Разрез 17-17 / сквозной проход и лестница N 10 /	Типовой проект 1Лг-504Д-12	Альбом 0	Лист АСО-52

ЛЕНПРОЕКТ

Гл. конструмаст Зеиман И.А.
Гл. архит. пр-та Мерещаков Б.И.
Гл. инженер ин-та Каплунов З.В.
Гл. конструктор Скаяревич А.М.
Гл. конструктор Панфилов П.Р.
Руковод. груп Циркова М.А.
Мастерская N 16
Разработал Корнилова Л.А.
Руковод. маст. Кусков И.Н.
Проверил Циркова М.А.

Согласовано

Шифр 9318

1969 г.

Проверил
Внесены изменения
Дата рег. N
Должность подпись фамилия

III-5

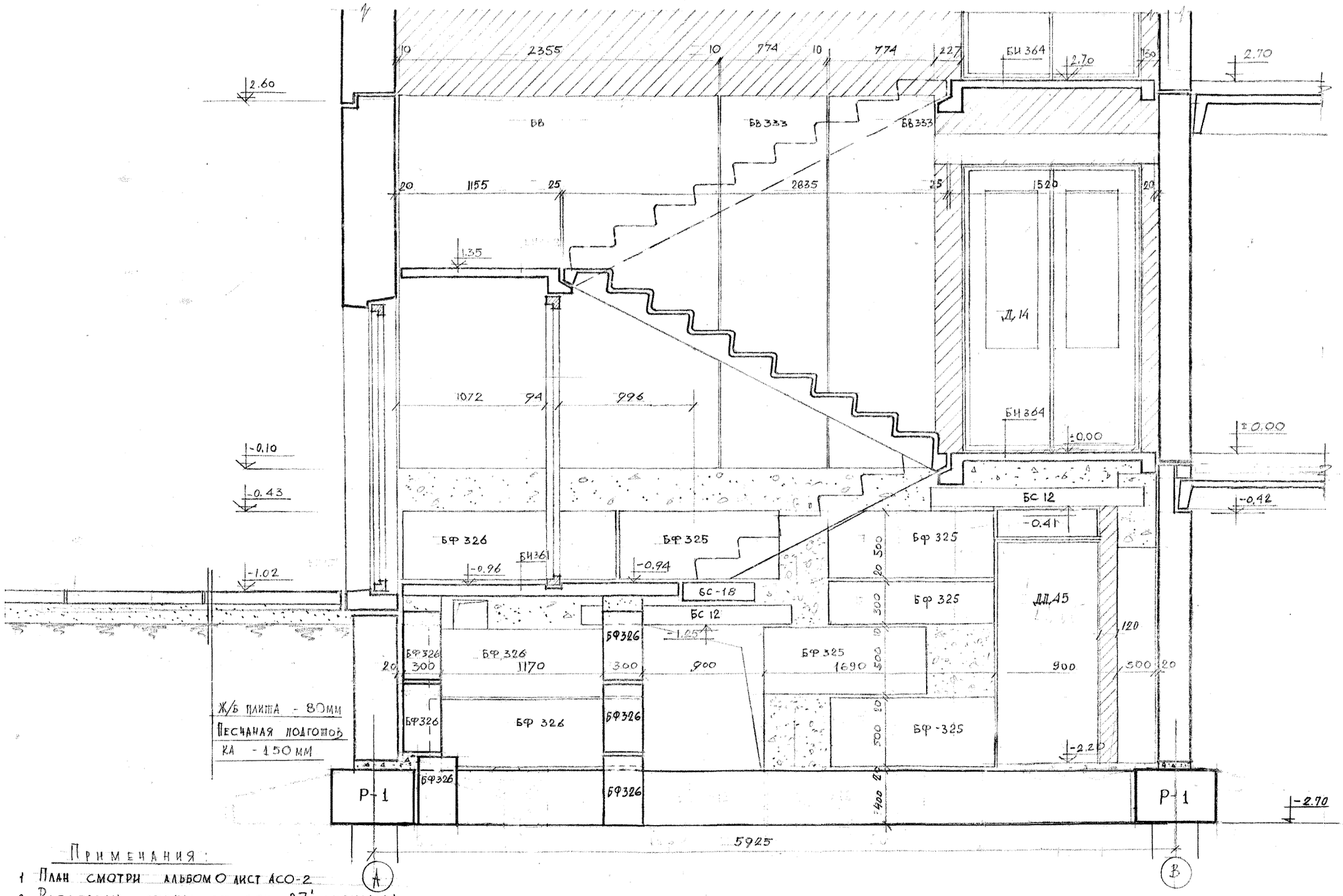

Примечания:

1. План смотри альбом О лист АСО-2
2. Развертка стены по оси 27' зеркальна развертке стены по оси 30'

ГИП	Шиф	Месропова	
ГАП	Шиф	Яичкина	
Рук. гр.	Шиф	Пекерская	
Техник	Шиф	Радыгина	4 окт 1969 г.
Техник	Шиф	Ломова	4 окт 1969 г.

ПРОВЕРИЛ

ВНЕСЕНЫ ИЗМЕНЕНИЯ

ДАТА	РЕГ. N	ДОЛЖНОСТЬ	ПОДПИСЬ	ФАМИЛИЯ

СОГЛАСОВАНО

ГИП	Шиф	Зейман И.Д.
ГАП	Шиф	Мерещаков Б.К.
Рук. гр.	Шиф	Скляревич А.М.
Техник	Шиф	Царкова М.А.
Техник	Шиф	Корнилова Л.А.
Руковод. маст.		Чирков М.А.

ГИП	Шиф	Гл. конструктор маст.
ГАП	Шиф	Гл. архит. пр-та
Рук. гр.	Шиф	Гл. конструктор пр-та
Техник	Шиф	Руковод. групп.
Техник	Шиф	Разработал
Руковод. маст.		Проверил

ГИП	Шиф	Гл. инженер ин-та
ГАП	Шиф	Гл. конструктор ин-та
Рук. гр.	Шиф	Руковод. маст.
Техник	Шиф	
Техник	Шиф	
Руковод. маст.		

ЛЕНПРОЕКТ

Каплунов З.В.
Панфилов П.Ф.
МАСТЕРСКАЯ N 16
Кусков И.Н.

Шиф 06

ЦИФР 9318

1969г

1969	9эт. 7секц. крупнопанельный жилой дом на 214 квартир с промтоварными магазинами в 1 эт.	Разрез 18-18 /по лестнице N10/	типовой проект 11г-504Д12	альбом О	лист АСО-53

III-5

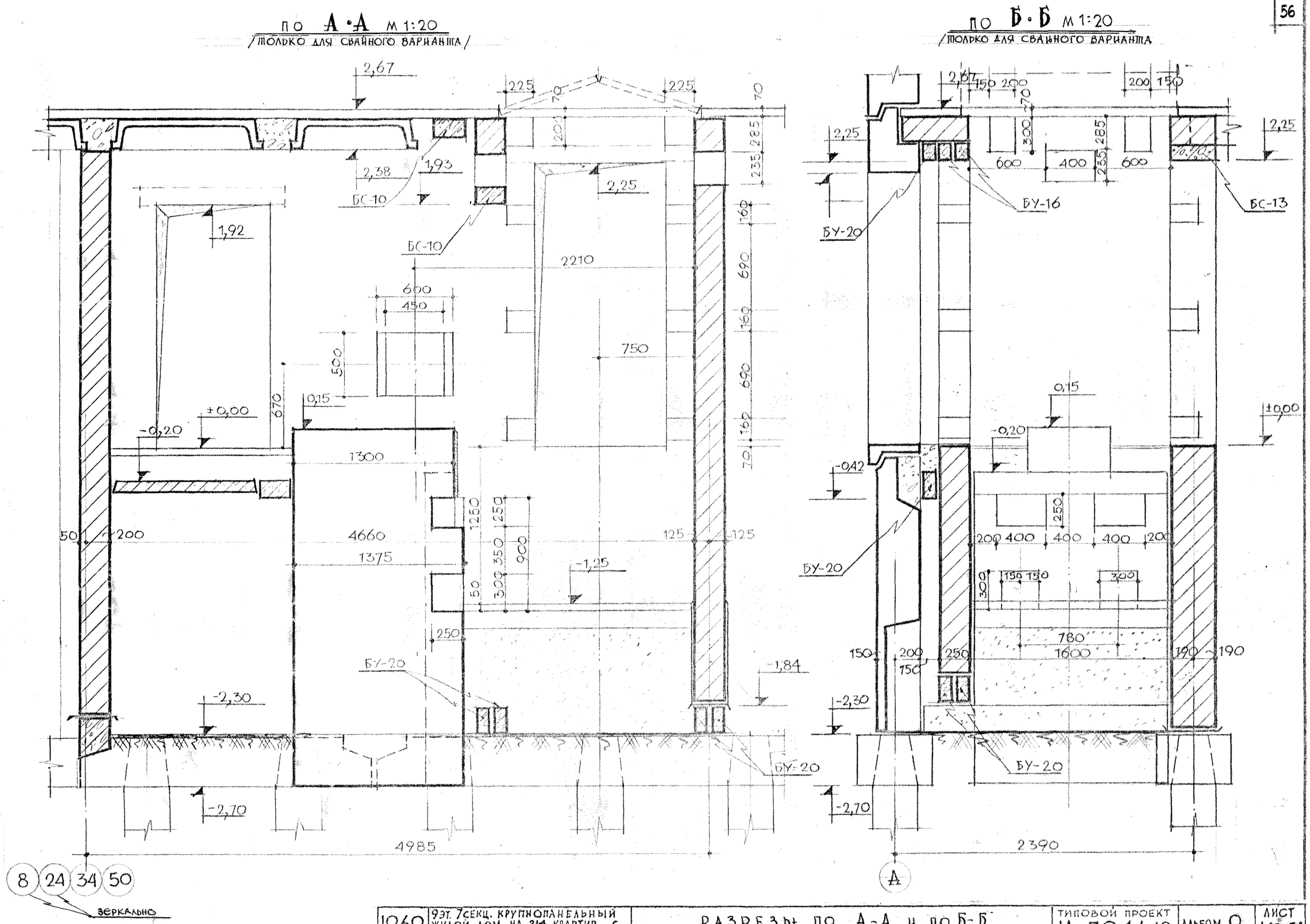

1969	9 ЭТ. 7 СЕКЦ. КРУПНОПАНЕЛЬНЫЙ ЖИЛОЙ ДОМ НА 214 КВАРТИР С ПРОМТОВАРНЫМИ МАГАЗИНАМИ В 1 ЭТ.	РАЗРЕЗЫ ПО А-А И ПО Б-Б	ТИПОВОЙ ПРОЕКТ 1Л-504Д-12	АЛЬБОМ О	ЛИСТ АСО-54

ЛЕНПРОЕКТ

ШИФР 9318

1969 г.

III-5

по В-В м 1:20

/ТОЛЬКО ДЛЯ СВАЙНОГО ВАРИАНТА/

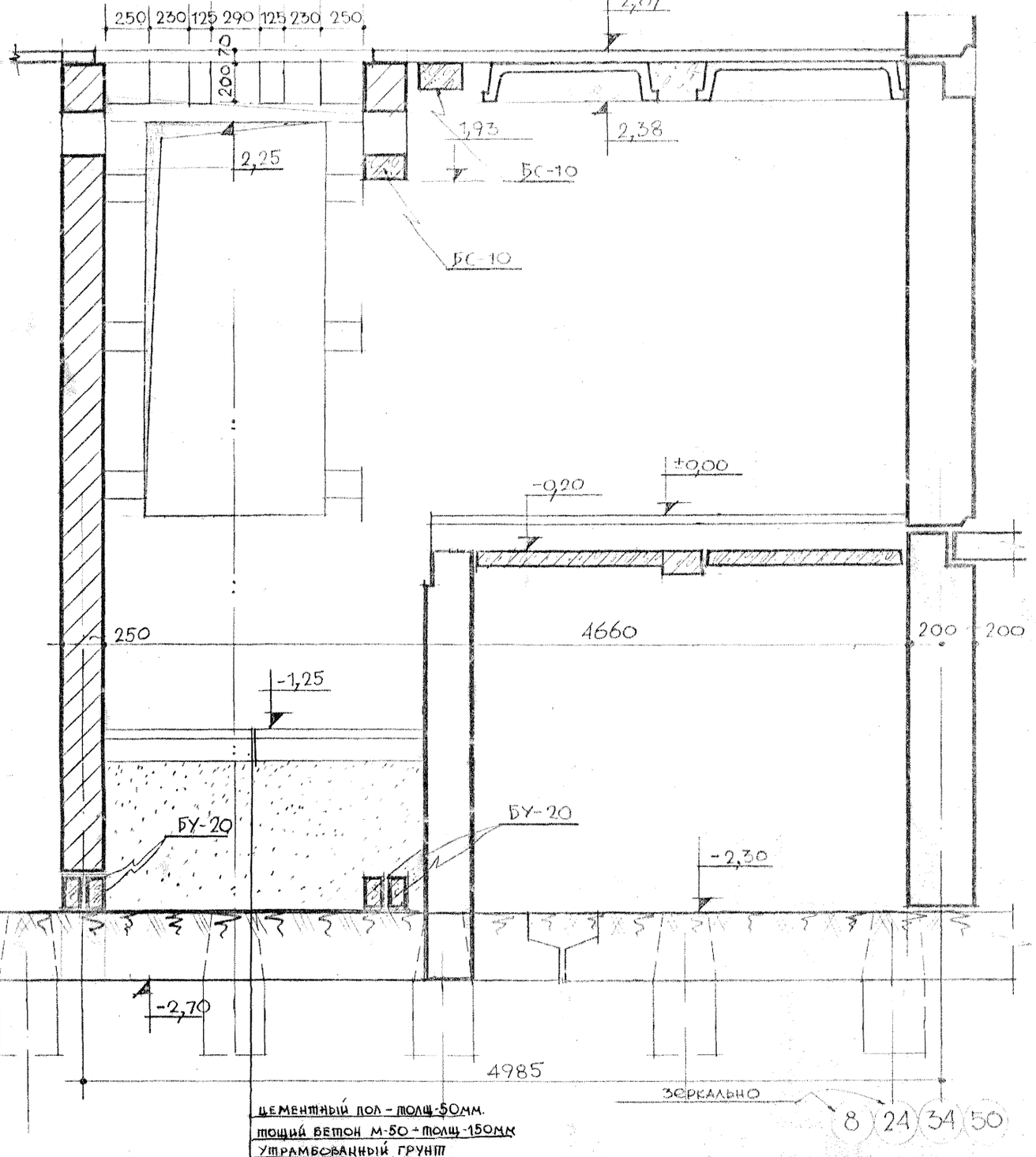

по Г-Г м 1:20

/ТОЛЬКО ДЛЯ СВАЙНОГО ВАРИАНТА/

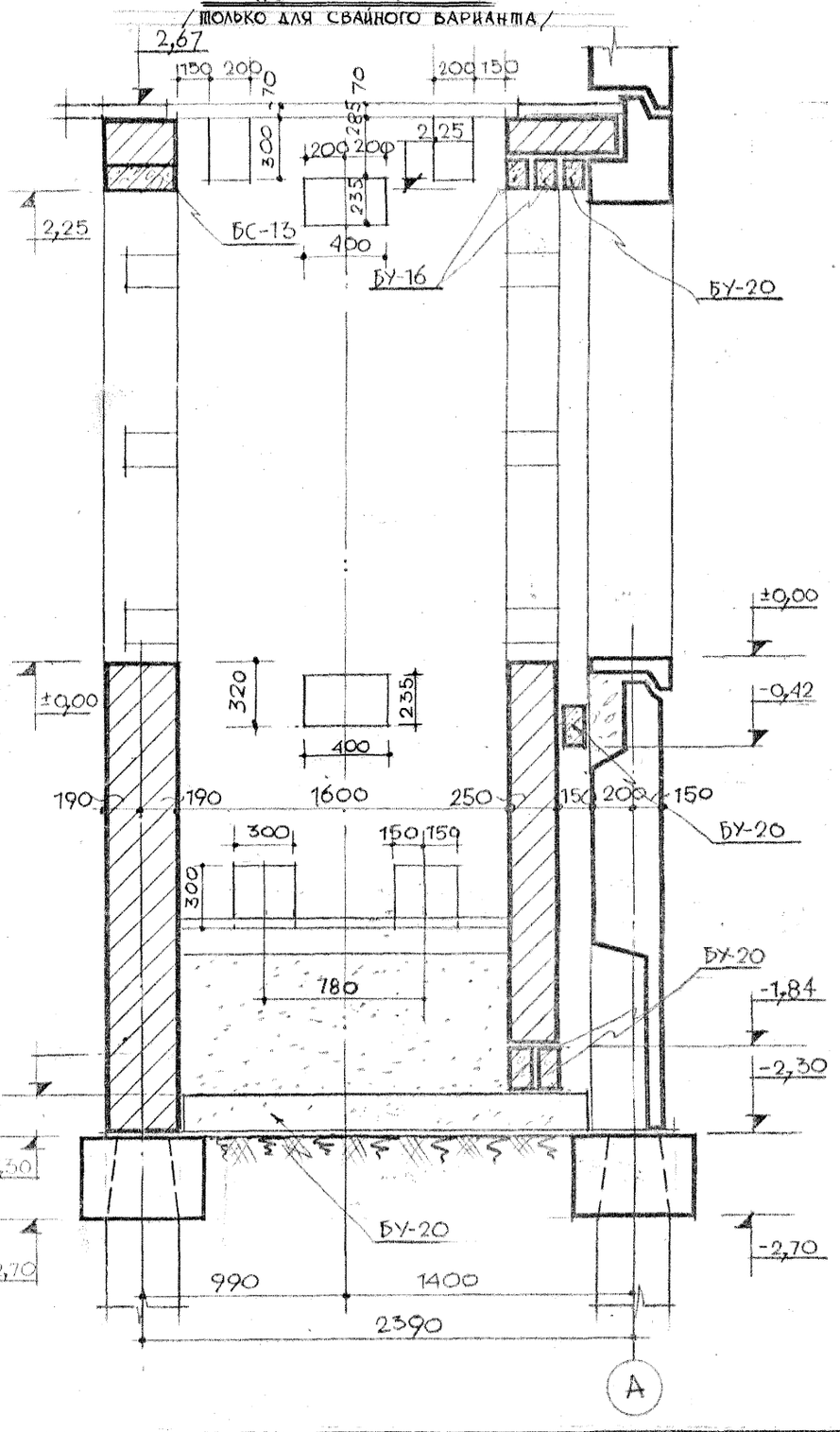

цементный пол - толщ-50мм.
тощий бетон М-50 - толщ-150мм
утрамбованный грунт

1969	9эт. 7секц. крупнопанельный жилой дом на 214 квартир с промтоварными магазинами в 1 эт.	Разрезы по В-В и по Г-Г	Типовой проект 1Лг-504Д-12	Альбом О	Лист АС0-55

АЕНПРОЕКТ

ГИП	Зейман И.Ю.	
ГА.конструктор	Мерещаков Б.Н.	
ГА.арх.-планир.	Сляреевич А.М.	
ГА.конструктор	Чиркова М.А.	
Рук.группы	Чистяков К.С.	
Разработал	Карпова В.М.	
Проверил	Кусков Ю.Н.	
Рук.мастерской № 16	Пашулис П.Ф.	
Гл.конструктор	Балатунов З.Б.	
Гл.арх.-планир.	Ермолаев Ю.А.	
Гл.конструктор мастерской	Березовский Ю.А.	
Отд.несущих констр.		

Проверил. Внесены изменения. Дата. Ретушь. Должность. Подпись. Фамилия.

Согласовано

Шифр 9318

1969 г.

Сборные железобетонные элементы

NN п.п.	Наименование изделий	Типоразмер и дополнительная марка	Марка бетона	Габариты в мм: e	h	a	Вес одного элемента кг	Расход материалов на один элемент: Арматура Натур. кг	Привед. кг	Закладн. детали кг	Петли кг	Легкий бетон м³	Тяжелый бетон м³	Количество элементов шт.	Расход материалов на дом: Арматура Натур. кг	Привед. кг	Закладн. детали кг	Петли кг	Легкий бетон м³	Тяжелый бетон м³	NN альбома, раздела или заготовительного чертежа
1	2	3	4	5	6	7	8	9	10	11	12	13	14	15	16	17	18	19	20	21	22
	Ж.б. растверки	Р-1	200	3580	400	600	1670	74.66	87.82	–	2,14	–	0.67	94	7018.0	8260.0	–	201.2		63.0	
		Р-2	200	2380	400	600	1100	51.60	60.96	–	2.14	–	0.44	123	6346.8	7498.1	–	263.2		54.1	
		Р-3	200	5280	400	600	2750	99.22	116.06	–	2.14	–	1.10	43	4265.7	4990.6	–	92.2		47.3	
																				164.4	
	Монолитные растверки	МР-1	200	2600	1400	2600	–	411.04	518.04	–	–	–	4.50	2	822.08	1036.08	–	–	–	9.00	
		МР-2	200	1550	1400	1550	–	258.50	328.10	–	–	–	0.962	4	1034.0	1312.40	–	–	–	3.85	
		МР-3	200	1550	700	1550	–	127.59	148.59	–	–	–	1.68	30	3827.70	4457.70	–	–	–	50.4	
		МР-4	200	1550	700	1650	–	127.59	148.59	–	–	–	1.79	24	3062.16	3566.16	–	–	–	42.96	
		МР-5	200	–	–	–	–	122.16	142.86				1.50	2	244.32	285.72	–	–	–	3.0	
		МБ-1	200	–	–	–	–	12.12	14.68				0.07	4	48.5	58.7				0.28	
																				109.49	
	Ж.б. сваи	С 16-40	300	16000	400	400	6450						2.58	132						341.0	
		С 12-35	300	12000	350	350	3710	97.7	119.0	–	6.3	–	1.49	500	48850.0	59500.0	–	3150.0	–	745.0	
		СНпр 7-30	300	7000	300	300							0.64	198						127.0	
																				1213.0	
	Стеновые блоки	Бф 325-327	100																	39.0	
		Бф 211-213	100																	86.8	
		Бф 214-216	100																	12.2	
																				138.0	
	Эч. б. перем.	БУ-20	200	2000	220	120	130	5,05	6,57	–	0,54	–	0,0528	24	121,2	277,7	–	12,96		1,27	
																			Всего:	1526,16	

Металлические изделия

58

NN п.п.	Марка изделия	Наименование изделия	Размеры мм: Сечение	Длина мм	Количество шт.	Вес кг: На 1 элемент Натур.	Привед.	Всего Натур.	Привед.	Материал	NN монтажного чертежа
1	2	3	4	5	6	7	8	9	10	11	12
1	НД-14	Соединительный стержень	ф 18 АП	400	532	0.80	0.94	425.6	501.0	ст. 5	
2	НД-23	" "	ф 6 АТ	250	2340	0.06	0.06	140.4	140.4	ст. 3	
3	НД-9	Анкер для шахты лифта	ф 16 АТ	1010	56	1.60	1.60	89.6	89.6	ст. 3	

ПРОВЕРИЛ | СКЛЯРЕВИЧ А.М.
ВНЕСЕНЫ ИЗМЕНЕНИЯ
ДАТА | РЕГ. N | ДОЛЖНОСТЬ | ПОДПИСЬ | ФАМИЛИЯ

СОГЛАСОВАНО

ЛЕНПРОЕКТ

Гл. конструмист.		Зейман И.А.	
Гл. архит. пр-та		Мерещаков Б.Н.	
Гл. конструктор пр-та		Скляревич А.М.	
Руков. группы		Карпова В.М.	
Разработал		Карпова В.М.	
Исполнил		Карпова В.М.	
Гл. инженер ин-та		Капаунов З.В.	
Гл. конструктор ин-та		Панфилов П.Ф.	
Мастерская N 16			
Руковод. маст.		Кусков И.Н.	

gost.e-ecolog.ru

ШИФР 9318
1969

1969	9 эт. 7 секц. крупнопанельный жилой дом на 214 квартир с промтоварными магазинами в 1 эт.	Сводная комплектовочная ведомость изделий заводского изготовления	Типовой проект 1Лг-504Д-12	Альбом 0	Лист АСО-56

III-5