Типовой проект

705-6-1 с. 83

Резервуары вертикальные для неагрессивных химических продуктов емкостью 50, 80, 125, 200, 320, 500, 800 м³

Альбом III

Состав проекта:

Альбом I	Конструкции металлические
Альбом II	Проект производства работ на монтаж резервуаров емкостью 50, 80, 125, 200, 320, 500, 800 м³ Технология монтажа и сварки
Альбом III	Проект производства работ. Приспособления для монтажа резервуаров емкостью 50, 80, 125, 200, 320, 500 800 м³
Альбом IV	Сметы

Разработан
Ордена Трудового Красного Знамени
институтом
ЦНИИПроектстальконструкция – Альбомы I, IV
Госстрой СССР
Гипронефтеспецмонтаж – Альбомы II, III
Минмонтажспецстрой СССР

Утвержден и введен
в действие Министерством
черной металлургии СССР
Приказ №978 от 1.11.82 г.

Главный инженер института И.С. Гольденберг
Главный инженер проекта Шитиков А.И.

инв. N 8491/3

Работа 45-76 УГ-4

gost.e-ecolog.ru

ЦЕНТРАЛЬНЫЙ ИНСТИТУТ ТИПОВОГО ПРОЕКТИРОВАНИЯ ГОССТРОЯ СССР
КАЗАХСКИЙ ФИЛИАЛ
Заказ № 5960 Тираж 250 экз. Цена 5-24 Инв № 705-6-147.83 Сдано в печать 22.12.83.

Содержание альбома

Обозначение	Наименование	Кол. листов	Стр
ПВ2.04.00.00	Приспособление для разметки днища	5	3-7
ПВ5К.03.00.00	Шарнир для подъема рулона массой до 30т.	4	8-11
ПВ9.7А-0-0	Лестница навесная	4	12-15
ПВ5А-3-0-0	Скоба для установки навесной лестницы		
ПВ12.02.00.00	Поддон	1	16
ПВ12.01.00.00	Отвес		
ПВ81.04.00.00	Кронштейн для расчалок		
ПВ31.02.00.00	Скоба для развертывания рулона	3	17-19
ПВ8.05.00.00	Клиновой упор	2	20-21
ПВ7.11.00.00	Клин	1	22
ПВ7.09.00.00	Монтажная стойка	4	23-26
ПВ9.18.00.00	Лестница для монтажной стойки	2	27-28
ПВ4.03.00.00	Струбцина для прижима обвязочного уголка	2	29,30
ПВ9.08.00.00	Рама	1	31
ПВ51.06.00.00	Козлы для демонтажа монтажной стойки	2	32,33
ПВ5.52.00.00	Скоба для навешивания блока	1	33
ПВ5.07.00.00	Ролик отводной для демонтажа монтажной стойки	1	34
ПВ65.07.00.00	Приспособление для замыкания вертикального монтажного стыка	8	35-42
ПВ6.07.00.00	Приспособление для замыкания вертикального монтажного стыка	9	43-51
ПВ10.04.00.00	Строп 3-х ветвевой	1	52
ПВ6.04.00.00	Приспособление для формообразования	4	53-56
ПВ9.19.00.00	Площадка для постамента	1	57
ПВ5.65.00.00	Траверса для подъема рулона	1	58
ПВ5.64.00.00	Кронштейн	1	59
ПВ51.64.00.00	Настил		
ПВ52.64.00.00	Ограждение жесткое	1	60
ПВ61.13.00.00	Подмости	4	61-64
ПВ7.10.00.00	Упор скользящий	2	65-66
ПВ7.11.00.00	Направляющая	1	(67)

Формат	Зона	Поз.	Обозначение	Наименование	Кол.	Примеч.
				ПВ2.04.00.00-03 см. СБ		
				Сборочные единицы		
11		8	ПВ2.04.03.00-03	Штанга	1	
11		9	ПВ2.04.04.00	Движок	1	
				ПВ2.04.00.00-04 см. СБ		
				Сборочные единицы		
11		8	ПВ2.04.03.00-04	Штанга	1	
11		9	ПВ2.04.04.00	Движок	1	
				ПВ2.04.00.00-05 см. СБ		
				Сборочные единицы		
11		8	ПВ2.04.03.00-05	Штанга	1	
11		9	ПВ2.04.04.00	Движок	1	
				ПВ2.04.00.00-06 см. СБ		
				Сборочные единицы		
11		8	ПВ2.04.03.00-06	Штанга	1	
11		9	ПВ2.04.04.00-01	Движок	1	
				ПВ2.04.00.00-07 см. СБ		
				Сборочные единицы		
11		8	ПВ2.04.03.00-07	Штанга	1	
11		9	ПВ2.04.04.00-01	Движок	1	
				ПВ2.04.00.00-08 см. СБ		
				Сборочные единицы		
11		8	ПВ2.04.03.00-08	Штанга	1	
11		9	ПВ2.04.04.00-01	Движок	1	
				ПВ2.04.00.00-09 см. СБ		
				Сборочные единицы		
11		8	ПВ2.04.03.00-09	Штанга	1	
11		9	ПВ2.04.04.00-02	Движок	1	

Инв. № подл. | Подп. и дата | Взам. инв. № | Инв. № дубл. | Подп. и дата

Изм.	Лист	№ докум.	Подп.	Дата

ПВ2.04.00.00

Лист 2

Формат 11

Формат	Зона	Поз.	Обозначение	Наименование	Кол.	Примеч.
				Документация		
12			ПВ2.04.00.00 СБ	Сборочный чертеж		
				Сборочные единицы		
11		1	ПВ2.04.01.00	Ось	1	
11		2	ПВ2.04.02.00	Кронштейн	1	
				Детали		
11		3	ПВ2.04.00.01	Чертилка	1	
11		4	ПВ2.04.00.02	Ось	1	
				Стандартные изделия		
		5		Болт М12×26.58.013	2	
				ГОСТ 7798-70		
		6		Шайба 20-002 ГОСТ 11371-78	2	
		7		Шплинт 4×32-002	2	
				ГОСТ 397-79		
			Переменные данные	для исполнений		
				ПВ2.04.00.00 см. СБ		
				Сборочные единицы		
11		8	ПВ2.04.03.00	Штанга	1	
11		9	ПВ2.04.04.00	Движок	1	
				ПВ2.04.00.00-01 см. СБ		
				Сборочные единицы		
11		8	ПВ2.04.03.00-01	Штанга	1	
11		9	ПВ2.04.04.00	Движок	1	
				ПВ2.04.00.00-02 см. СБ		
				Сборочные единицы		
11		8	ПВ2.04.03.00-02	Штанга	1	
11		9	ПВ2.04.04.00	Движок	1	

Инв. № подл. | Подп. и дата | Взам. инв. № | Инв. № дубл. | Подп. и дата

Изм.	Лист	№ докум.	Подп.	Дата
Разраб.		Числова		6.82
Пров.				
Гип		Шитиков		6.82
Н. контр.		Панова		06.82
Утв.		Кузнецов		6.82

ПВ2.04.00.00

Приспособление для разметки днища

Лит.	Лист	Листов
И	1	2

Гипронефтеспецмонтаж г. Москва

Формат 11

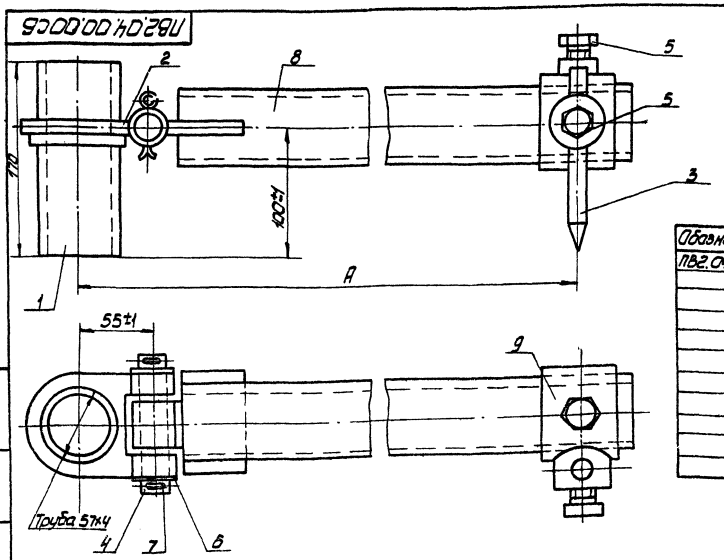

Обозначение	A, мм.	Масса, кг
ПВ2.04.00.00	2400	38,7
-01	3000	43,2
-02	3400	45,6
-03	3800	48,7
-04	4300	52,4
-05	5300	59,9
-06	6165	61,9
-07	6660	63,5
-08	7590	88,5
-09	9490	120

Т.П. 705-6-1с.83 8491/3

ПВ2.04.00.00 СБ

Приспособление для разметки днища
Сборочный чертеж

Изм.	Лист	№ докум.	Подп.	Дата
Разраб.		Числова		6.82
Пров.				
Т. контр.				
Гип		Шитиков		6.82
Н. контр.		Панова		6.82
Утв.		Кузнецов		6.82

Литер	Масса	Масштаб
И	Ст. табл.	–

Лист | Листов 1

Гипронефтеспецмонтаж г. Москва

Формат 12

Работа 15-1694-4

Инв. № подл. | Подп. и дата | Взам. инв. № | Инв. № дубл. | Подп. и дата

Т.П. 705-6-1с.83 Альбом III

Формат	Зона	Поз.	Обозначение	Наименование	Кол.	Примечание
				ПВ2.04.03.00-06 см. СБ		
				Детали		
Б4		3	ПВ2.04.03.03-06	Труба		
				Труба 70×6 ГОСТ 8732-78 / В10 ГОСТ 8731-74		
				L=6120±7	1	53,6 кг
				ПВ2.04.03.00-07 см. СБ		
				Детали		
Б4		3	ПВ2.04.03.03.07	Труба		
				Труба 70×6 ГОСТ 8732-78 / В10 ГОСТ 8731-74		
				L=6605±7	1	57,8 кг
				ПВ2.04.03.00-08 см. СБ		
				Детали		
Б4		3	ПВ2.04.03.03-08	Труба		
				Труба 70×6 ГОСТ 8732-78 / В10 ГОСТ 8731-74		
				L=7545±7	1	66,1 кг
				ПВ2.04.03.00-09 см. СБ		
				Детали		
Б4		3	ПВ2.04.03.03-09	Труба		
				Труба 89×8 ГОСТ 8732-78 / В10 ГОСТ 8731-74		
				L=9445±8	1	97,9 кг

Инв.№подл. | Подпись и дата | Взам.инв.№ | Инв.№дубл. | Подпись и дата

Изм. Лист № докум. Подп. Дата

ПВ2.04.03.00 Лист 3

ПВ2.04.02.01

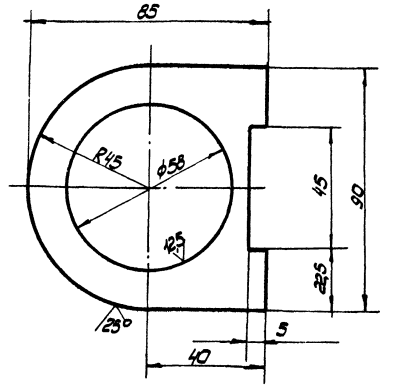

Неуказанные предельные отклонения размеров: отверстий - H16, валов h16, остальных ± IT16/2.

Изм.	Лист	№ докум.	Подп.	Дата	ПВ2.04.02.01			
Разраб.		Кузьмина		6.82	Пластина	Лит.	Масса	Масштаб
Пров.		Числова		6.82		И	0,3	1:1
Т.контр.						Лист	Листов 1	
ГИП		Шитикова		6.82	Лит Б-1 ГОСТ 19903-74 / Ст.3 ГОСТ 14637-79	Гипронефтеспецмонтаж г. Москва		
Н.контр.		Панова		6.82				
Утв.		Кузнецов		6.82				

Формат А4

Инв.№подл. | Подпись и дата | Взам.инв.№ | Инв.№дубл. | Подпись и дата

ПВ2.04.02.00 СБ

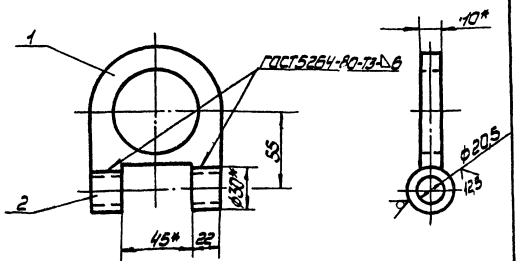

1. Электроды сварочные типа Э42А ГОСТ 9467-75.
2. Неуказанные предельные отклонения размеров: валов - h16, остальных - ± IT16/2.
3. * Размер для справок.

Изм.	Лист	№ докум.	Подп.	Дата	ПВ2.04.02.00 СБ			
Разраб.		Кузьмина		6.82	Кронштейн	Лит.	Масса	Масштаб
Пров.		Числова		6.82	Сборочный чертеж	И	0,35	1:2
Т.контр.						Лист	Листов 1	
ГИП		Шитикова		6.82		Гипронефтеспецмонтаж г. Москва		
Н.контр.		Панова		6.82				
Утв.		Кузнецов		6.82				

Работа 15-18.94-4

Инв.№подл. | Подпись и дата | Взам.инв.№ | Инв.№дубл. | Подпись и дата

Формат	Зона	Поз.	Обозначение	Наименование	Кол.	Примеч.
				Документация		
11			ПВ2.04.02.00 СБ	Сборочный чертеж		
				Детали		
11		1	ПВ2.04.02.01	Пластина	1	
Б4		2	ПВ2.04.02.02	Втулка		
				Круг В30 ГОСТ 2590-71 / Ст.3 ГОСТ 535-79		
				L=22±1	2	0,05 кг

Т.П. 705-6-1с.83 8491/3

ПВ2.04.02.00

Изм.	Лист	№ докум.	Подп.	Дата	Кронштейн			
Разраб.		Кузьмина		6.82		Лит.	Лист	Листов
Пров.		Числова		6.82		И	1	
Т.контр.						Гипронефтеспецмонтаж г. Москва		
ГИП		Шитикова		6.82				
Н.контр.		Панова		6.82				
Утв.		Кузнецов		6.82				

Копировал Никитина Формат А4

ПВ2.04.03.00СБ

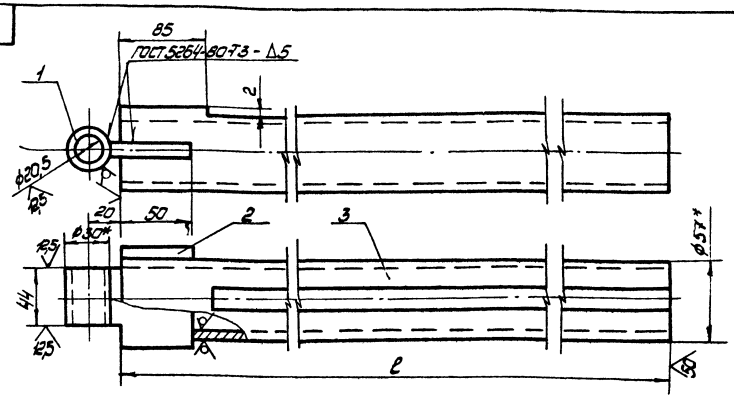

Обозначение	l, мм	Масса, кг
ПВ2.04.03.00	2355	18,6
-01	2955	23,3
-02	3355	25,7
-03	3755	28,8
-04	4955	32,5
-05	5255	40,1
-06	6120	54,0
-07	6605	58,2
-08	7545	66,5
-09	9445	98,3

1. Электроды сварочные типа Э42А ГОСТ 9467-75.
2. Неуказанные отклонения размеров: отверстий-H16, валов-h16, остальных - $\pm\frac{0716}{2}$.
3.* Размер для справок.

Изм.	Лист	№ докум.	Подп.	Дата	ПВ2.04.03.00СБ	Лит.	Масса	Масштаб
Разраб.		Числова		6.82	Штанга	И	Ст. табл.	-
Пров.					Сборочный чертеж.	Лист	Листов 1	
Т.контр.						Кипроне фтеспецмонтаж г. Москва		
Н.контр.		Панова		6.82				
Утв.		Кузнецов		6.82				

Инв. № подл. | Подп. и дата | Взам. инв. № | Инв. № дубл. | Подп. и дата

Формат 12

Формат	Зона	Поз.	Обозначение	Наименование	Кол.	Примеч.
				Документация		
12			ПВ2.04.03.00СБ	Сборочный чертеж		
				Детали		
11		1	ПВ2.04.03.01	Пластина		
54		2	ПВ2.04.03.02	Втулка		
				Круг В30 ГОСТ 2590-71 / Ст.3 ГОСТ 535-79		
				L=44±1	1	0,1кг
			Переменные данные	для исполнений		
				ПВ2.04.03.00 см.СБ		
				Детали		
54		3	ПВ2.04.03.03	Труба		
				Труба 57х6 ГОСТ 8732-78 / В10 ГОСТ 8731-74		
				L=2355±6	1	18,2кг
				ПВ2.04.03.00-01 см.СБ		
				Детали		
54		3	ПВ2.04.03.03-01	Труба		
				Труба 57х6 ГОСТ 8732-78 / В10 ГОСТ 8731-74		
				L=2955±6	1	22,9кг

Изм.	Лист	№ докум.	Подп.	Дата	ПВ2.04.03.00	Лит.	Лист	Листов
Разраб.		Числова		6.82	Штанга	И	1	3
Пров.						Кипроне фтеспецмонтаж г. Москва		
Т.контр.		Шитиков		6.82				
Н.контр.		Панова		6.82				
Утв.		Кузнецов		6.82				

Работа 15-1694-4

Инв. № подл. | Подп. и дата | Взам. инв. № | Инв. № дубл. | Подп. и дата

Формат 11

Формат	Зона	Поз.	Обозначение	Наименование	Кол.	Примечан.
				ПВ2.04.03.00.02 см.СБ		
				Детали		
54		3	ПВ2.04.03.03-02	Труба		
				Труба 57х6 ГОСТ 8732-78 / В10 ГОСТ 8731-74		
				L=3355±7	1	25,3кг
				ПВ2.04.03.00-03 см.СБ		
54		3	ПВ2.04.03.03-03	Детали		
				Труба		
				Труба 57х6 ГОСТ 8732-78 / В10 ГОСТ 8731-74		
				L=3755±7	1	28,4кг
				ПВ2.04.03.00-04 см.СБ		
				Детали		
54		3	ПВ2.04.03.03-04	Труба		
				Труба 57х6 ГОСТ 8732-78 / В10 ГОСТ 8731-74		
				L=4255±7	1	32,1кг
				ПВ2.04.03.00-05 см.СБ		
				Детали		
54		3	ПВ2.04.03.03-05	Труба		
				Труба 57х6 ГОСТ 8732-78 / В10 ГОСТ 8731-74		
				L=5255±7	1	39,7кг
				т.п. 705-6-1с.83		8491/3

Изм.	Лист	№ докум.	Подп.	Дата	ПВ2.04.03.00	Лист
						2

Копировал Никитина Формат 11

т.п. 705-6-1с.83 Альбом III

ПВ2.04.04.03

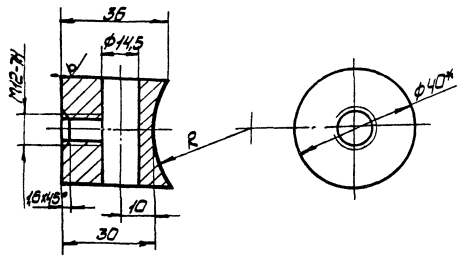

Обозначение	R, мм	Масса, кг
ПВ2.04.06.03	35	0,25
-01	45	0,245
-02	56	0,24

1. Неуказанные предельные отклонения размеров: отверстий-Н16, валов-h16, остальных - $\pm\frac{IT16}{2}$.
2.* Размер для справок.

Изм.	Лист	№ докум.	Подп.	Дата	ПВ2.04.04.03	Лит.	Масса	Масштаб
Разраб.		Кузьмина		6.82	Бобышка	И	См. табл.	1:1
Пров.						Лист	Листов 1	
Т.контр.								
ГИП		Шитиков						
Н.контр.		Панова		06.82	Круг В40 ГОСТ 2590-71 / Ст.3 ГОСТ 535-79	Гипронефтеспецмонтаж г.Москва		
Утв.		Кузнецов		6.82				

Формат 11

ПВ2.04.00.01

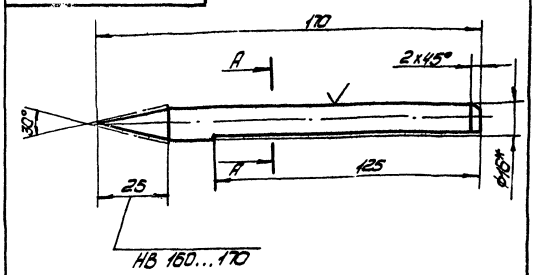

А - А повернуто

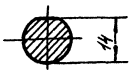

1. Неуказанные предельные отклонения размеров: валов-h16, остальных - $\pm\frac{IT16}{2}$.
2.* Размеры для справок.

Изм.	Лист	№ докум.	Подп.	Дата	ПВ2.04.00.01	Лит.	Масса	Масштаб
Разраб.		Кузьмина		6.82	Чертилка	И	0,2	1:1
Пров.						Лист	Листов 1	
Т.контр.								
ГИП		Шитиков		6.82	Круг В16 ГОСТ 2590-71 / 46 ГОСТ 1050-74	Гипронефтеспецмонтаж г.Москва		
Н.контр.		Панова		06.82				
Утв.		Кузнецов		6.82				

Формат 11

ПВ2.04.00.02

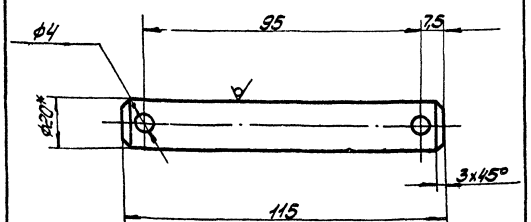

Неуказанные предельные отклонения размеров: отверстий-Н16, валов-h16, остальных - $\pm\frac{IT16}{2}$

Изм.	Лист	№ докум.	Подп.	Дата	ПВ2.04.00.02	Лит.	Масса	Масштаб
Разраб.		Кузьмина		6.82	Ось	И	0,23	1:1
Пров.						Лист	Листов	
Т.контр.								
ГИП		Шитиков		6.82	Круг В20 ГОСТ 2590-71 / Ст.3 ГОСТ 535-79	Гипронефтеспецмонтаж г.Москва		
Н.контр.		Панова		06.82				
Утв.		Кузнецов		6.82				

Формат 11

ПВ2.04.03.01

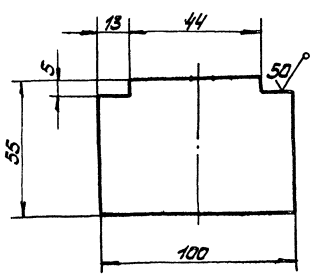

Неуказанные предельные отклонения размеров: валов-h16, остальных - $\pm\frac{IT16}{2}$

т.п. 705-6-1с.83 8491/3

Изм.	Лист	№ докум.	Подп.	Дата	ПВ2.04.03.01	Лит.	Масса	Масштаб
Разраб.		Кузьмина		6.82	Пластина	И	0,3	1:2
Пров.						Лист	Листов 1	
Т.контр.								
ГИП		Шитиков		6.82	Лист Б-10 ГОСТ 19903-74 / Ст.3 ГОСТ 14637-75	Гипронефтеспецмонтаж г.Москва		
Н.контр.		Панова		06.82				
Утв.		Кузнецов		6.82				

Копировал Никитина Формат 11

Работа 15-1694-4

Альбом III

т.п. 705-6-1с.83

ПВ2.04.04.01

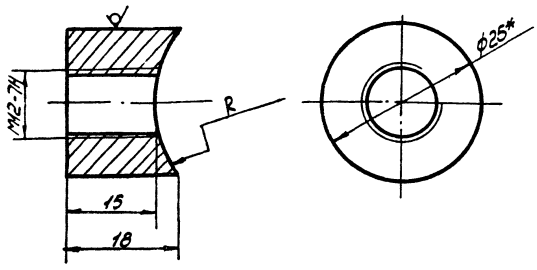

Обозначение	R, мм	Масса, кг
ПВ2.04.04.01	35	0,05
-01	45	0,045
-02	56	0,4

1. Неуказанные предельные отклонения размеров: валов - h16, отверстий - H16.
2.* Размер для справок.

Изм.	Лист	№ докум.	Подп.	Дата
Разраб.		Кузьмина		6.82
Пров.				
Т.контр.				
ГИП		Шитиков		6.82
Н.контр.		Панова		6.82
Утв.		Кузнецов		6.82

ПВ2.04.04.01

Бобышка

Лит.	Масса	Масштаб
И	См. табл.	2:1

Лист | Листов 1

Круг В14 ГОСТ 8590-71 / Ст.3 ГОСТ 535-79

Гипронефтеспецмонтаж г. Москва

Формат 11

Формат	Зона	Поз.	Обозначение	Наименование	Кол.	Примечан.
				ПВ2.04.04.00.02 см.СБ		
				Детали		
11		1	ПВ2.04.04.01-02	Бобышка	1	
Б4		2	ПВ2.04.04.02-02	Труба		
				Труба 102×6 ГОСТ 8732-78 / В10 ГОСТ 8731-74		
				L=60±1	1	0,85 кг
11		3	ПВ2.04.04.03-02	Бобышка	1	

ПВ2.04.04.00

Лист 2

Формат 11

ПВ2.04.04.00 СБ

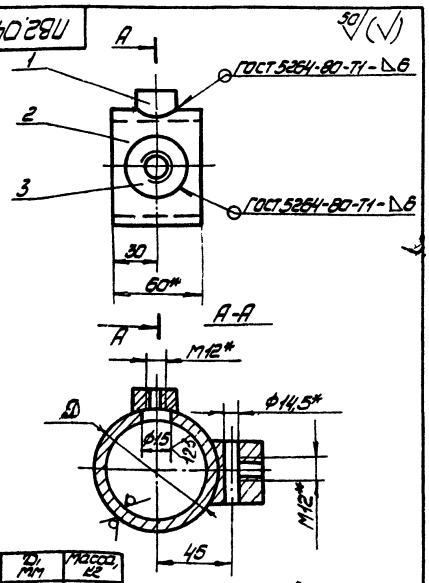

Обозначение	D, мм	Масса, кг
ПВ2.04.04.00	Труба 70×6	0,9
-01	-"- 89×6	1,1
-02	-"- 102×6	1,2

1. Электроды сварочные типа Э-42А ГОСТ 9467-75.
2.* Размер для справок.

Изм.	Лист	№ докум.	Подп.	Дата
Разраб.		Кузьмина		6.82
Пров.				
Т.контр.				
ГИП		Шитиков		6.82
Н.контр.		Панова		6.82
Утв.		Кузнецов		6.82

ПВ2.04.04.00 СБ

Движок
Сборочный чертеж

Лит.	Масса	Масштаб
И	См. табл.	—

Лист | Листов 1

Гипронефтеспецмонтаж г. Москва

Формат 11

Формат	Зона	Поз.	Обозначение	Наименование	Кол.	Примеч.
				Документация		
19			ПВ2.04.04.00 СБ	Сборочный чертеж		
			Переменные данные	для исполнений		
				ПВ2.04.04.00. см.СБ.		
				Детали		
11		1	ПВ2.04.04.01	Бобышка	1	
Б4		2	ПВ2.04.04.02	Труба		
				Труба 70×6 ГОСТ 8732-78 / В10 ГОСТ 8731-74		
				L=60±1	1	0,6 кг
11		3	ПВ2.04.04.03	Бобышка	1	
				ПВ2.04.04.00-01 см.СБ		
				Детали		
11		1	ПВ2.04.04.01-01	Бобышка	1	
Б4		2	ПВ2.04.04.02-01	Труба		
				Труба 89×6 ГОСТ 8732-78 / В10 ГОСТ 8731-74		
				L=60±1	1	0,75 кг
11		3	ПВ2.04.04.03-01	Бобышка	1	
				т.п. 705-6-1с.83		8491/3

ПВ2.04.04.00

Движок

Лит.	Лист	Листов
И	1	2

Гипронефтеспецмонтаж г. Москва

Копировал Никитина

Формат 11

Работа 15-1694-4

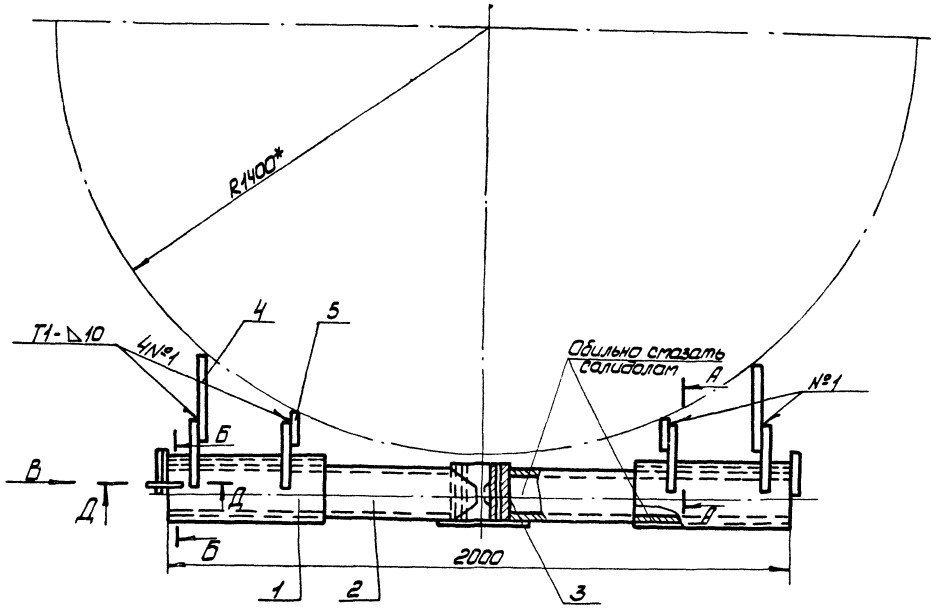

А-А
М1:5

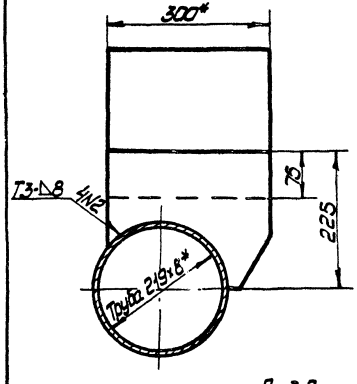

Б-Б
М1:5

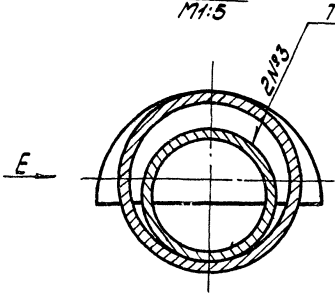

Вид Е
М1:5

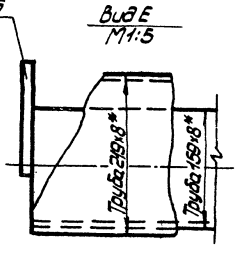

Вид В
М1:2,5

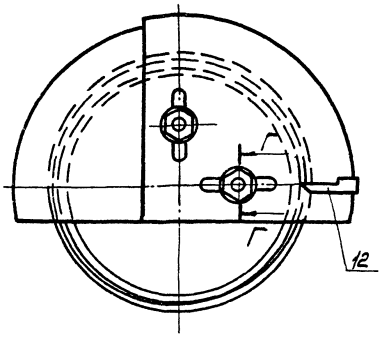

Г-Г
М1:4

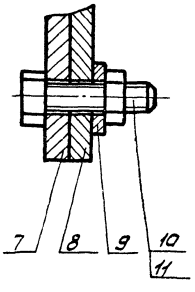

Д-Д
М1:10

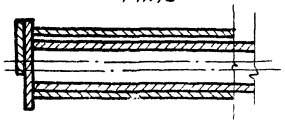

1. Сварные швы по ГОСТ5264-80.
Электроды сварочные типа Э42А ГОСТ9467-75.
2. Деталь поз. 8 (угловой сектор) изготовить по одному на каждую высоту рулона. (см. лист „Подъем рулона стенки краном").
3. Деталь поз. 6.7.13 приварить после сборки опоры поз. 1 с осью поз. 2.
4. Неуказанные предельные отклонения размеров: валов - h16, остальных $\pm \frac{IT16}{2}$.
5* Размеры для справок.

т.п. 705-6-1с.83 8491/3

ПВ5К.03.00.00 СБ

Изм.	Лист	№ докум.	Подп.	Дата	Шарнир для подъема рулона массой до 30т. Сборочный чертеж	Лит.	Масса	Масштаб
Разраб.		Числова		6.82		И	110,4	1:10
Пров.						Лист	Листов 1	
Т.контр.						Стройнефтеспецмонтаж г. Москва		
ГИП		Шитикова		6.82				
Н.контр.		Панова		06.82				
Утв.		Кувшинов		6.82				

Копировал Никитина Формат А2

Работал 15-1694-4

Инв.№подл. | Подпись и дата | Взам.инв.№ | Инв.№дубл. | Подпись и дата

Т.п. 705-6-1с.83 Альбом III

Формат	Зона	Поз.	Обозначение	Наименование	Кол.	Примечан.
				Документация		
12			ПВ5К.03.01.00СБ	Сборочный чертеж		
				Детали		
				Труба		
Б4		1	ПВ5К.03.01.01	Труба 219×8 ГОСТ 8732-78 / В10 ГОСТ 8731-74 L=500±2	1	21,0кг
11		2	ПВ5К.03.01.02	Ребро	2	

ПВ5К.03.01.00

Опора

Изм.	Лист	№ докум.	Подп.	Дата
Разраб.		Числова		6.82
Пров.		Шитиков		6.82
Т.контр.				
Н.контр.		Панова		6.82
Утв.		Кузнецов		6.82

Лит. | Лист | Листов: И | 1

Гипронефтеспецмонтаж г. Москва

Формат 11

Формат	Зона	Поз.	Обозначение	Наименование	Кол.	Примеч.
				Документация		
22			ПВ5К.03.00.00СБ	Сборочный чертеж		
				Сборочные единицы		
11		1	ПВ5К.03.01.00	Опора	2	
11		2	ПВ5К.03.02.00	Ось горизонтальная	1	
11		3	ПВ5К.03.03.00	Ось вертикальная	1	
				Детали		
Б4		4	ПВ5К.03.00.01	Пластина		
				Лист Б-12 ГОСТ 19903-74 / Ст.3 ГОСТ 14637-79 250×300	2	1,4кг
Б4		5	ПВ5К.03.00.02	Пластина		
				Лист Б-12 ГОСТ 19903-74 / Ст.3 ГОСТ 14637-79 250×150	2	0,7кг
11		6	ПВ5К.03.00.03	Ограничитель	2	
		7	ПВ5К.03.00.03-01	Ограничитель	1	
11		8	ПВ5К.03.00.05	Угловой сектор	1	См. примечание лист
Б4		12	ПВ5К.03.00.06	Стрелка		
				Полоса Б4×20 ГОСТ 103-70 / Ст.3 ГОСТ 535-79 L=400±2	1	0,2кг
				Стандартные изделия		
		9		Шайба 24.002 ГОСТ 11371-78*	2	
		10		Болт М24×65.58.026 ГОСТ 7798-70	2	
		11		Гайка М24 4.026 ГОСТ 5915-70	2	

ПВ5К.03.00.00

Шарнир для подъема рулона массой до 30 тонн

Изм.	Лист	№ докум.	Подп.	Дата
Разраб.		Числова		6.82
Пров.		Шитиков		6.82
Т.контр.				
Н.контр.		Панова		6.82
Утв.		Кузнецов		6.82

Лит. | Лист | Листов: И | 1

Гипронефтеспецмонтаж г. Москва

Формат 11

ПВ5К03.01.00СБ

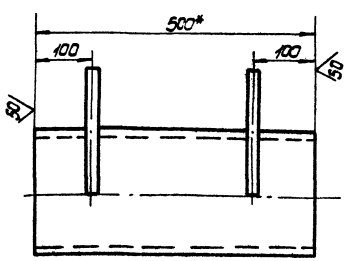

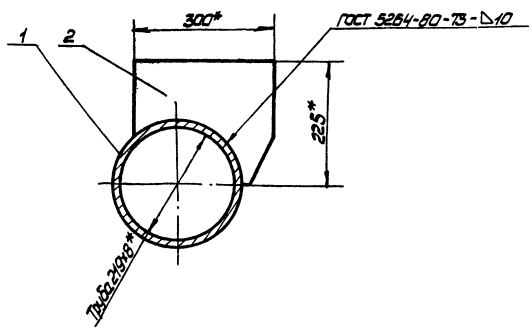

1. Электроды сварочные типа Э42А ГОСТ 9467-75
2. Неуказанные предельные отклонения размеров - $\pm\frac{\text{ОТ16}}{2}$.
3.* Размеры для справок.

Т.п. 705-6-1с.83 8491/3

ПВ5К.03.01.00СБ

Опора

Сборочный чертеж

Изм.	Лист	№ докум.	Подп.	Дата
Разраб.		Числова		6.82
Пров.				
Т.контр.				
ГИП		Шитиков		6.82
Н.контр.		Панова		6.82
Утв.		Кузнецов		6.82

Лит. | Масса | Масштаб: И | 30,0 | 1:5

Лист | Листов 1

Гипронефтеспецмонтаж г. Москва

Копировал Никитина Формат 12

Работа 15-1694-4

Т.П. 705-6-1с.83 Альбом III

Формат	Зона	Поз.	Обозначение	Наименование	Кол.	Примеч.
				Документация		
11			ПВ5 К.03.03.00СБ	Сборочный чертеж		
				Детали		
64		1	ПВ5 К.03.03.01	Пластина		
				Лист 6-12 ГОСТ 19903-74 / Ст.3 ГОСТ 14637-79		
				(300×300)±2	1	8.5 кг.
64		2	ПВ5 К.03.03.02	Труба		
				Труба 133×8 ГОСТ 8732-78 / 610 ГОСТ 8731-74		
				L=170±2	1	4.9 кг

Изм.	Лист	N докум.	Подп.	Дата
Разраб.		Числова		6.82
Пров.				
Гип.		Шитиков		6.82
Н. контр.		Панова		06.82
Утв.		Кузнецов		6.82

ПВ5 К.03.03.00

Ось вертикальная

Лит.	Лист	Листов
И		1

Гипронефтеспецмонтаж г. Москва

Инв. N подл. | Подп. и дата | Взам. инв. N | Инв. N дубл. | Подп. и дата

Формат: 11

ПВ5 К.03.00.03

60 (V)

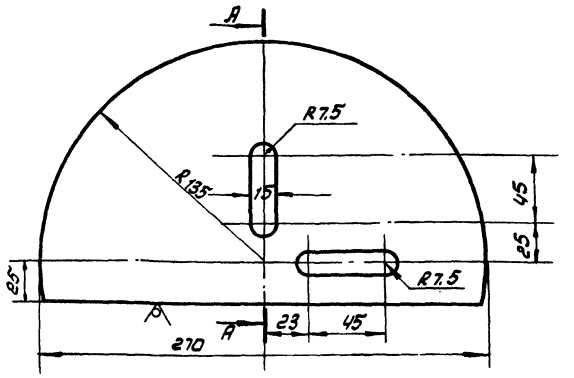

А-А повернуто

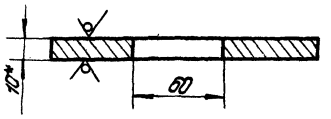

Обозначение	Масса, кг	Примеч.
ПВ5 К.03.00.03	3,2	без пазов
-01	2,9	с пазами

1. Неуказанные предельные отклонения размеров: отверстий - Н16, валов - h16, остальных - $\pm\frac{IT16}{2}$.
2. * Размер для справок.

ПВ5 К.03.00.03.

Изм.	Лист	N докум.	Подп.	Дата
Разраб.		Числова		6.82
Пров.				
Т. контр.				
Гип.		Шитиков		6.82
Н. контр.		Панова		06.82
Утв.		Кузнецов		6.82

Ограничитель

Лит.	Масса	Масштаб
И	Ст. табл.	1:2.

Лист | Листов 1

Полоса 10×160 ГОСТ 103-76 / Ст.3 ГОСТ 535-79

Гипронефтеспецмонтаж г. Москва

Инв. N подл. | Подп. и дата | Взам. инв. N | Инв. N дубл. | Подп. и дата

Формат: 11

ПВ5 К.03.03.00СБ

50 (V)

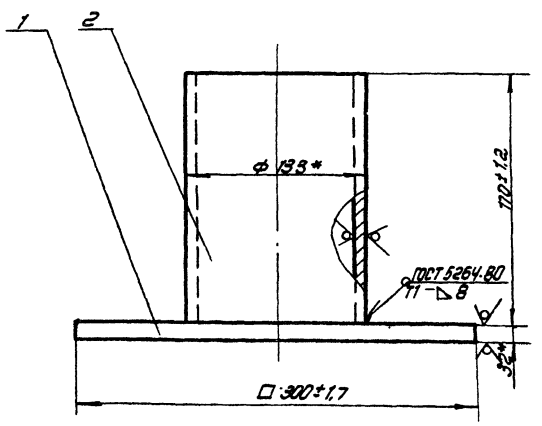

1. Электроды сварочные типа Э42А ГОСТ 9467-75.
2. * Размеры для справок.

ПВ5 К.03.03.00СБ

Изм.	Лист	N докум.	Подп.	Дата
Разраб.		Числова		6.82
Пров.				
Т. контр.				
Гип.		Шитиков		6.82
Н. контр.		Панова		06.82
Утв.		Кузнецов		6.82

Ось вертикальная
Сборочный чертеж

Лит.	Масса	Масштаб
И	13.4.	1:25

Лист | Листов 1

Гипронефтеспецмонтаж г. Москва

Работа 15-16.94.4

Инв. N подл. | Подп. и дата | Взам. инв. N | Инв. N дубл. | Подп. и дата

Формат: 11

ПВ5 К.03.00.05

125 (V)

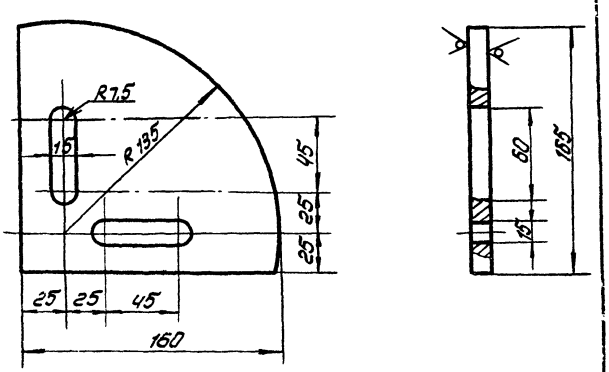

Неуказанные предельные отклонения размеров: отверстий - Н16; валов - h16; остальных - $\pm\frac{IT16}{2}$.

Т.П. 705-6-1с.83 8491/3

ПВ5 К.03.00.05

Изм.	Лист	N докум.	Подп.	Дата
Разраб.		Числова		6.82
Пров.				
Т. контр.				
Гип.		Шитиков		6.82
Н. контр.		Панова		06.82
Утв.		Кузнецов		6.82

Угловой сектор

Лит.	Масса	Масштаб
И	1.7	1:2

Лист | Листов 1

Полоса 10×160 ГОСТ 103-76 / Ст.3 ГОСТ 535-79

Гипронефтеспецмонтаж г. Москва

Инв. N подл. | Подп. и дата | Взам. инв. N | Инв. N дубл. | Подп. и дата

Копировал: [illegible]

Формат: 11

Альбом III

т.п. 705-6-1с.83

ПВ5К.03.02.00СБ

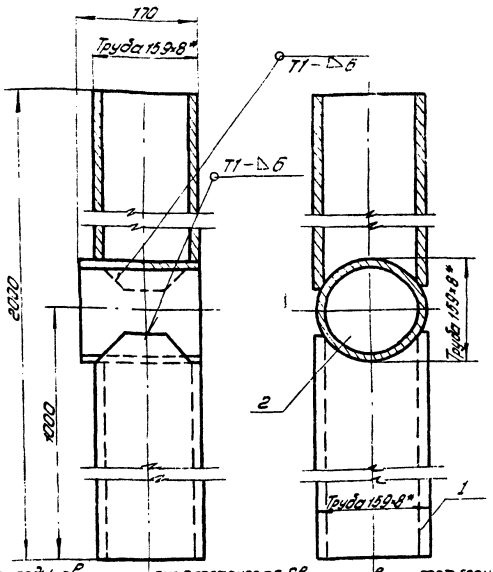

1. Электроды сварочные Э42А ГОСТ 9467-75. Сварные швы по ГОСТ 5264-80
2. Неуказанные предельные отклонения размеров: валов – h16; остальных ± IT16/2
3. * Размеры для справок.

Поз.	Обозначение	Наименование	Кол.	Примеч.
		Документация		
11	ПВ5К.03.02.00СБ	Сборочный чертеж		
11 1	ПВ5К.03.02.01	Труба	2	
64 2	ПВ5К.03.02.02	Патрубок		
		Труба Ø89×8 ГОСТ 8732-78 / В10 ГОСТ 8731-74		
		L = 170±2	1	5кг

Изм.	Лист	N докум.	Подп.	Дата
Разраб.	Числова			6.82
Пров.	Шитиков			6.82
Т.контр.				
Н.контр.	Панова			06.82
Утв.	Кузнецов			6.82

ПВ5К.03.02.00

Ось горизонтальная

Лит. Н | Масса | Масштаб

Лист | Листов 1

Гипронефтеспецмонтаж г. Москва

Формат: А4

Инв.№ подл. | Подп. и дата | Взам.инв.№ | Инв.№ дубл. | Подп. и дата

ПВ5К.03.00.01

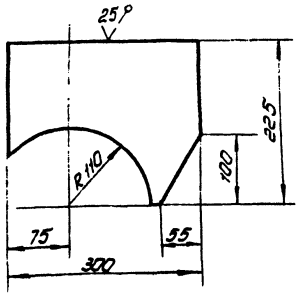

Неуказанные предельные отклонения размеров: отверстий - H16, валов - h16, остальных ± IT16/2

Изм.	Лист	N докум.	Подп.	Дата
Разраб.	Числова			6.82
Пров.				
Т.контр.				
Н.контр.	Шитиков			6.82
Утв.	Панова			06.82
	Кузнецов			6.82

ПВ5К.03.00.01

Ребро

Лит. Н | Масса 4.5 | Масштаб 1:4

Лист | Листов 1

Гипронефтеспецмонтаж г. Москва

Лист 6-12 ГОСТ 19903-74
Ст.3 ГОСТ 14637-79

Формат А4

Работа 15-159-4

Инв.№ подл. | Подп. и дата | Взам.инв.№ | Инв.№ дубл. | Подп. и дата

ПВ5К.03.02.01

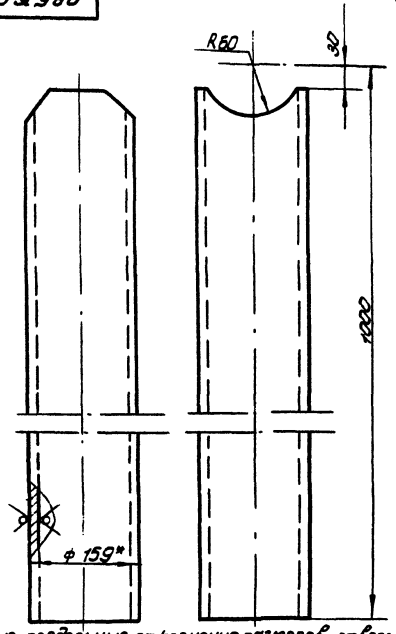

1. Неуказанные предельные отклонения размеров: отверстий-H16; остальных - ± IT16/2
2* Размер для справок. т.п. 705-6-1с.83 8491/3

Изм.	Лист	N докум.	Подп.	Дата
Разраб.	Числова			6.82
Пров.				
Т.контр.				
Н.контр.	Шитиков			6.82
Утв.	Панова			06.82
	Кузнецов			6.82

ПВ5К.03.02.01

Труба

Лит. Н | Масса 29.8 | Масштаб 1:4

Лист | Листов 1

Гипронефтеспецмонтаж г. Москва

Труба 159×8 ГОСТ 8732-78 / В10 ГОСТ 8731-74

Копировал:

Формат А4

Т.П. 705-6-1с.83 Альбом III

Формат	Зона	Поз.	Обозначение	Наименование	Кол.	Примечание
				Документация		
12			ПВ9.7А.0-ОСБ	Сборочный чертеж		
				Сборочные единицы		
11		1	ПВ9-7А.1-0	Лестница I	1	
11		2	ПВ9.7А-2-0	Лестница II	1	
11		3	ПВ9.7А.3-0	Лестница III	1	
				Детали		
Б4		4	ПВ9.7А.-01	Уголок		
				Уголок Б-50×50×4 ГОСТ 8509-72 / Ст.3 ГОСТ 535-79		
				L = 370 ±3	2	2.63 кг.
Б4		5	ПВ9.7А-0-2	Уголок		
				Уголок Б-50×50×5 ГОСТ 8509-72 / Ст.3 ГОСТ 535-79		
				L = 110 ±2	2	0.18 кг.
				Стандартные изделия		
		6		Болт М12×36.58.013	16	0.8 кг
				ГОСТ 7798-70		
		7		Гайка М12.4.013		
				ГОСТ 5915-70	16	0.2 кг

Изм.	Лист	№ докум.	Подп.	Дата
Разраб.		Кузьмина		6.82
Пров.		Чистова		6.82
Гип.		Шитиков		6.82
Н.контр.		Панова		6.82
Утв.		Кузнецов		6.82

ПВ9.7А-0-0

Лестница навесная

Лит.	Лист	Листов
И		1

Гипронефтеспецмонтаж г. Москва

Копировал: [illegible] Формат: 11

ПВ5А.3-0-2

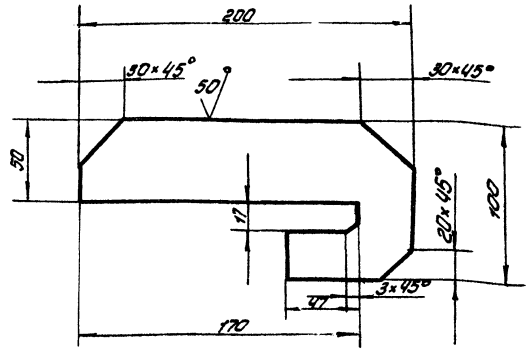

Неуказанные предельные отклонения размеров: отверстий - Н16; валов - h16; остальных ± $\frac{IT16}{2}$

Изм.	Лист	№ докум.	Подп.	Дата
Разраб.		Кузьмина		6.82
Пров.		Чистова		6.82
Т.контр.				
Гип.		Шитиков		6.82
Н.контр.		Панова		6.82
Утв.		Кузнецов		6.82

ПВ5А.3-0-2

Пластина

Полоса Б-16×100 ГОСТ 103-76 / Ст.3 ГОСТ 535-79

Лит.	Масса	Масштаб
И	1.5	1:2

Лист | Листов 1

Гипронефтеспецмонтаж г. Москва

Копировал: [illegible] Формат 11

ПВ9.7А.0-ОСБ

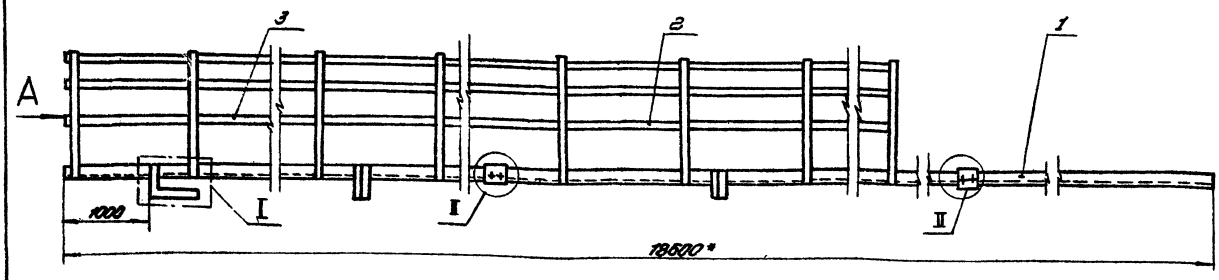

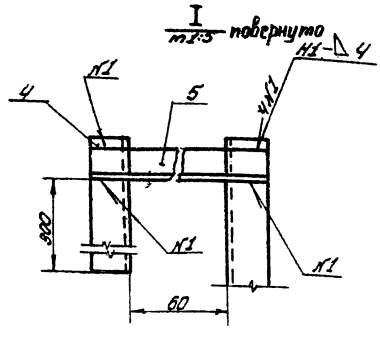

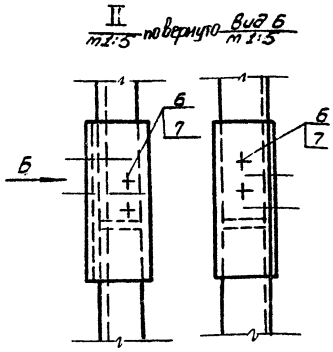

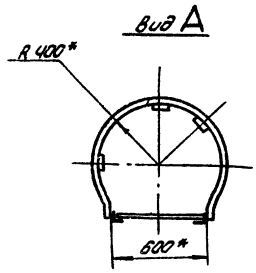

1. Электроды сварочные типа Э42А ГОСТ 9467-75. Сварные швы выполнять по ГОСТ 5264-80.
2. Шероховатость поверхностей реза для дет. Б4 - 25
3. * Размер для справок.

Т.П. 705-6-1с.83 8491/3

Изм.	Лист	№ докум.	Подп.	Дата
Разраб.		Кузьмина		6.82
Пров.		Чистова		6.82
Т.контр.				
Гип.		Шитиков		6.82
Н.контр.		Панова		6.82
Утв.		Кузнецов		6.82

ПВ9.7А-0-ОСБ

Лестница навесная

Сборочный чертеж

Лит.	Масса	Масшт.
И	26.5	1:20

Лист | Листов 1

Гипронефтеспецмонтаж г. Москва

Копировал: [illegible] Формат: 12

Работа 15-1694.4

ПВ5.А3-0-0СБ

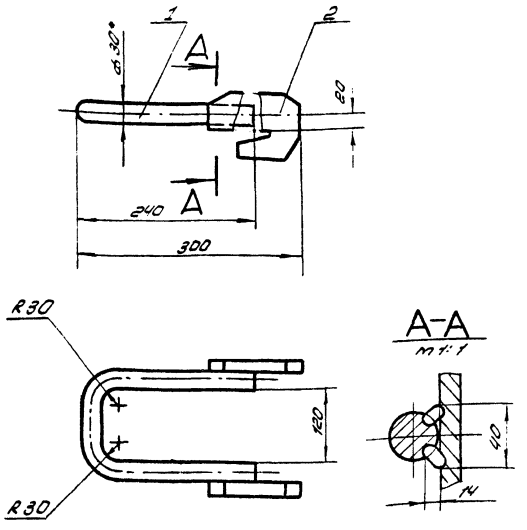

1. Сварка ручная электродуговая. Электроды сварочные типа Э 42А ГОСТ 9467-75.
2. Неуказанные предельные отклонения размеров: отверстий - Н16; валов - h16; остальных ± $\frac{IT16}{2}$.
3. * Размеры для справок

Изм.	Лист	№ докум.	Подп.	Дата
Разраб.		Кузьмина		6.82
Пров.		Числова		6.82
Т.контр.				
ГИП		Шитиков		6.82
Н.контр.		Панова		06.82
Утв.		Кузнецов		6.82

ПВ5.А3-0-0СБ

Скоба для установки навесной лестницы. Сборочный чертеж.

Лит.	Масса	Масштаб
И	5.5	1:5

Лист | Листов 1

Гипронефтеспецмонтаж г. Москва

Формат: 11

Формат	Зона	Поз.	Обозначение	Наименование	Кол.	Примечание
				Документация		
12			ПВ9.7А3-0СБ	Сборочный чертеж		
				Детали		
64		1	ПВ9.7А-3-1	Уголок		
				Уголок $\frac{Б\cdot50\times50\times4\ ГОСТ\ 8509\text{-}72}{Ст.3\ ГОСТ\ 535\text{-}79}$		
				L = 7900±8	2	56кг
64		2	ПВ9.7А-3-2	Полоса		
				Полоса $\frac{Б\cdot4\times20\ ГОСТ\ 103\text{-}76}{Ст.3\ ГОСТ\ 535\text{-}79}$		
				L = 7600±8	3	14.4кг
64		3	ПВ9.7А-3-3	Полоса		
				Полоса $\frac{Б\cdot4\times20\ ГОСТ\ 103\text{-}76}{Ст.3\ ГОСТ\ 535\text{-}79}$		
				L заг. = 2200±4	11	15.3кг
64		4	ПВ9.7А-3-4	Уголок		
				Уголок $\frac{Б\cdot50\times50\times4\ ГОСТ\ 8509}{Ст.3\ ГОСТ\ 535\text{-}79}$		
				L = 180±2	2	1.28кг
64		5	ПВ9.7А-3-5	Круг		
				Круг $\frac{В\cdot18\ ГОСТ\ 2590\text{-}71}{Ст.3\ ГОСТ\ 535\text{-}79}$		
				L = 570±2,2	20	22.8кг.

Изм.	Лист	№ докум.	Подп.	Дата
Разраб.		Кузьмина		6.82
Пров.		Шитиков		6.82
Т.контр.				
Н.контр.		Панова		06.82
Утв.		Кузнецов		6.82

ПВ9.7А-3-0

Лестница III

Лит.	Лист	Листов
И		1

Гипронефтеспецмонтаж г. Москва

Формат: 11

ПВ9.7А-3-0СБ.

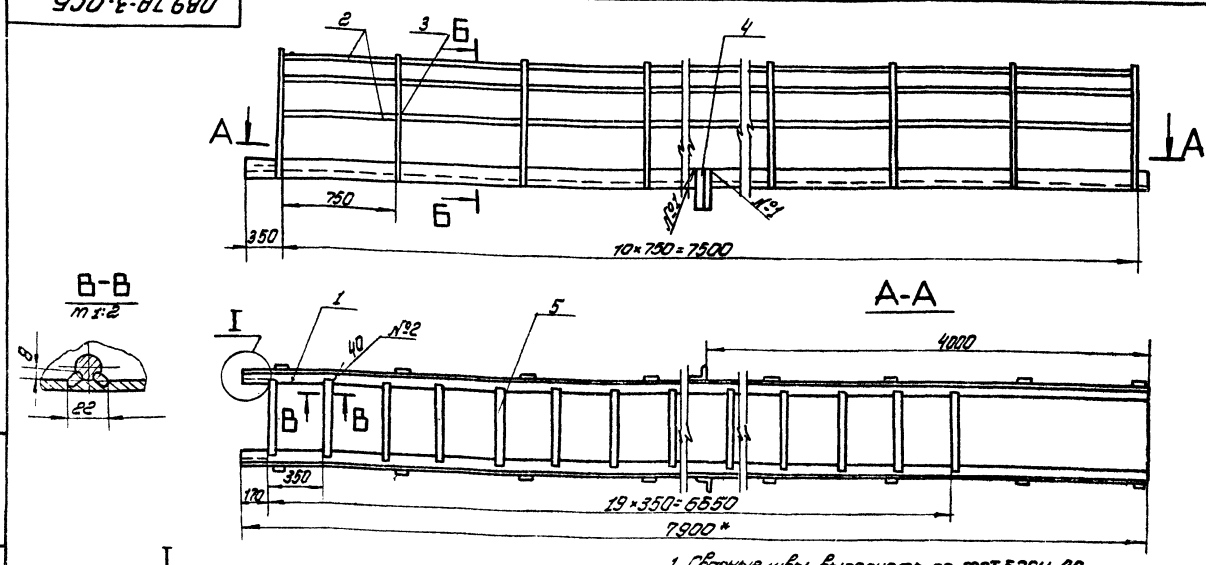

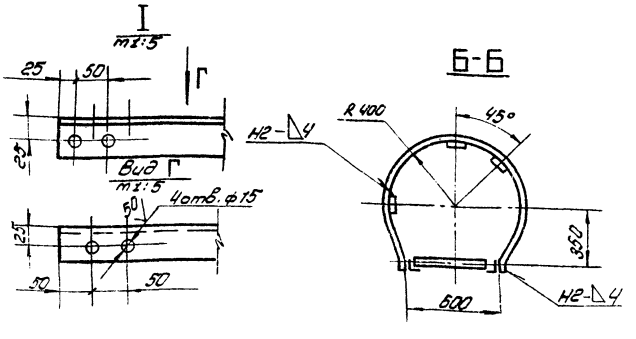

1. Сварные швы выполнять по ГОСТ 5264-80. Электроды сварочные типа Э42А ГОСТ 9467-75. Шов. №2. Сварка ручная электродуговая.
2. Сопрягаемые отверстия в дет. поз.1 сверлить совместно с отверстиями в дет. ПВ9.7А-2-5 и ПВ9.7А-2-5-01.
3. Неуказанные предельные отклонения размеров: отверстий - Н16; валов - h16; остальных ± $\frac{IT16}{2}$.
4. Шероховатость поверхностей реза для дет. Б4 - 25/.
5.* Размер для справок.

Т.П. 705-6-1с.83

8491/3

Изм.	Лист	№ докум.	Подп.	Дата
Разраб.		Кузьмина		6.82
Пров.		Числова		6.82
Т.контр.				
ГИП		Шитиков		6.82
Н.контр.		Панова		06.82
Утв.		Кузнецов		6.82

ПВ9.7А-3-0СБ

Лестница III

Сборочный чертеж

Лит.	Масса	Масштаб
И	110	1:20

Лист | Листов 1

Гипронефтеспецмонтаж г. Москва

Копировал: [illegible]

Формат: 12

Т.П. 705-6-1с.83 Альбом III

Работа 15-1694-4

Т.П. 705-6-1с.83 Альбом III

Формат	Зона	Поз.	Обозначение	Наименование	Кол.	Примечание
				Документация		
11			ПВ5А. 3-0-0 СБ	Сборочный чертеж		
				Детали		
64		1	ПВ5А.3-0-1	Скоба		
				Круг В-30 ГОСТ 72590-71 / Ст.3 ГОСТ 535-79		
				L= 700±2,5	1	3.9кг.
11		2	ПВ5А. 3-0-2	Пластина	1	

Изм.	Лист	№ докум.	Подп.	Дата
Разраб.		Кузьмина		6.82
Пров.		Числова		6.82
ГИП		Шитиков		6.82
Н.контр.		Панова		6.82
Утв.		Кузнецов		6.82

ПВ5А-3-0-0

Скоба для установки навесной лестницы

Лит.	Лист	Листов
И		1

Гипронефтеспецмонтаж г. Москва

Формат: 11

Формат	Зона	Поз.	Обозначение	Наименование	Кол.	Примечание
				Документация		
12			ПВ97А-2-0	Сборочный чертеж		
				Детали		
64		1	ПВ97А-2-1	Полоса		
				Полоса Б-4×80 ГОСТ 103-76 / Ст.3 ГОСТ 535-79		
				L = 6800±8	3	12.9кг.
64		2	ПВ9.7А-2-2	Полоса		
				Полоса Б-4×20 ГОСТ 103-76 / Ст.3 ГОСТ 535-79		
				L = 2200±4	10	13.9кг
64		3	ПВ9.7А-2-3	Уголок		
				Уголок Б-50×50×4 ГОСТ 8509-72 / Ст.3 ГОСТ 535-79		
				L= 180±1,5	2	1.28кг.
64		4	ПВ97А-2-4	Уголок		
				Уголок Б-50×50×4 ГОСТ 8509-72 / Ст.3 ГОСТ 535-79		
				L = 7700±8	2	54.7кг.
11		5	ПВ97А-2-5	Пластина	2	
–		6	-01	Пластина	2	
64		7	ПВ9.7А-2-7	Круг		
				Круг В18 ГОСТ 2590-71 / Ст.3 ГОСТ 535-79		
				L= 570±2,2	22	25.1кг

Изм.	Лист	№ докум.	Подп.	Дата
Разраб.		Кузьмина		6.82
Пров.		Шитиков		6.82
Т.контр.				
Н.контр.		Панова		6.82
Утв.		Кузнецов		6.82

ПВ9.7А-2-0

Лестница II

Лит.	Лист.	Листов
И		1

Гипронефтеспецмонтаж г. Москва

Формат: 11

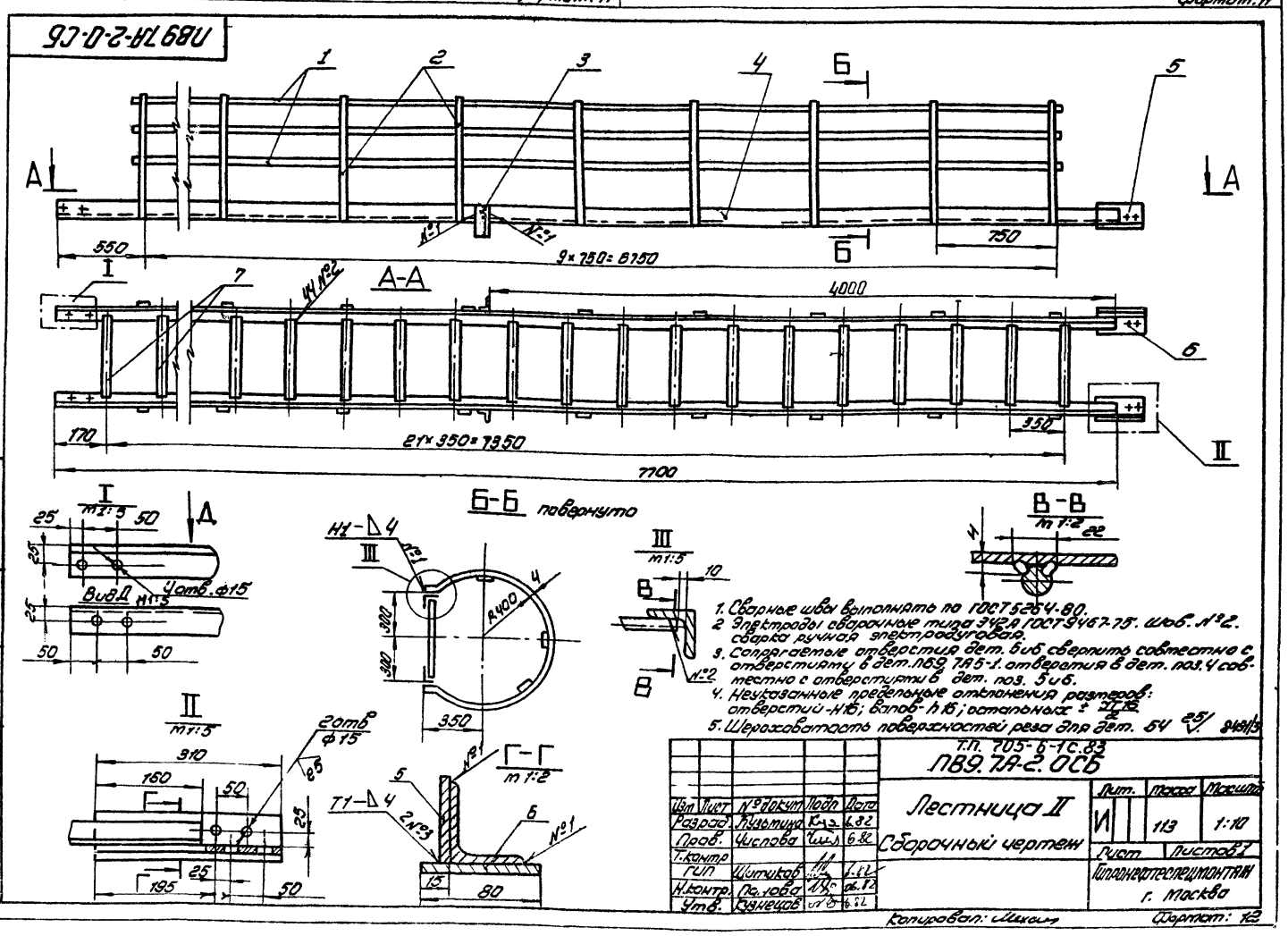

1. Сварные швы выполнять по ГОСТ 5264-80.
2. Электроды сварочные типа Э42А ГОСТ 9467-75. Шов. №2. сварка ручная электродуговая.
3. Сопрягаемые отверстия дет. 5 и 6 сверлить совместно с отверстиями в дет. ПВ9.7А5-1. отверстия в дет. поз. 4 совместно с отверстиями в дет. поз. 5 и 6.
4. Неуказанные предельные отклонения размеров: отверстий-Н16; валов-h16; остальных ± 2T16/2
5. Шероховатость поверхностей реза для дет. 64 25/ 8481/3

Т.П. 705-6-1С.83

ПВ9.7А-2.0СБ

Лестница II

Сборочный чертеж

Изм.	Лист	№ докум.	Подп.	Дата
Разраб.		Кузьмина		6.82
Пров.		Числова		6.82
Т.контр.				
ГИП		Шитиков		6.82
Н.контр.		Панова		06.82
Утв.		Кузнецов		6.82

Лит.	Масса	Масштаб
И	113	1:10

Лист | Листов 1

Гипронефтеспецмонтаж г. Москва

Копировал: Михаил

Формат: 12

Работа 15-1694-4

Т.П. 705-6-1с.83 Альбом III

ПВ9.7А-2-5

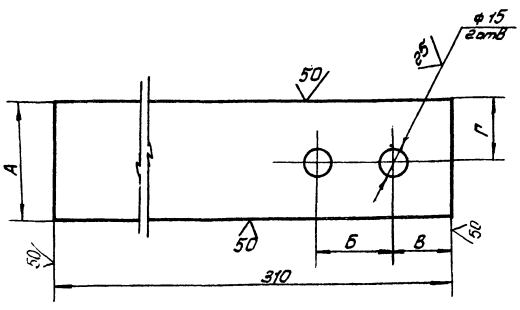

Обозначение	Размеры, мм				Масса кг.
	А	Д	В	Г	
ПВ9.7А-2-5	65	50	40	40	0.92
ПВ9.7А-2-5-01	80	85	50	40	0.92

Неуказанные предельные отклонения размеров: отверстий - Н16; валов - h16; остальных - $\pm\frac{IT16}{2}$

Изм.	Лист	N докум.	Подп.	Дата
Разраб.		Кузьмина		6.82
Пров.		Числова		6.82
Т.контр.				
Гип.		Шитиков		6.82
Н.контр.		Панова		06.82
Утв.		Кузнецов		6.82

ПВ9.7А-2-5

Пластина

Лит. И | Масса см. табл. | Масштаб 1:2

Лист | Листов 1

Полоса Б-А×Л ГОСТ 103-76 / Ст.3 ГОСТ 535-79

Гипронефтеспецмонтаж г. Москва

Копировал: Шик Формат: 11

Формат	Зона	Поз.	Обозначение	Наименование	Кол.	Примеч.
				Документация		
12			ПВ9.7А-1-0	Сборочный чертеж		
				Детали		
64		1	ПВ9.7А-1-1	Уголок		
				Уголок Б-50×50×4 ГОСТ 8509-72 / Ст.3 ГОСТ 535-79		
				L = 3000±4,5	2	21.3 кг
64		2	ПВ9.7А-1-2	Круг		
				Круг Б-18 ГОСТ 2590-71 / Ст.3 ГОСТ 535-79		
				L = 570±2,2	9	10.3 кг.
11		3	ПВ9.7А-2-5-01	Пластина	2	
11		4	ПВ9.7А-2-5	Пластина	2	

Изм.	Лист	N докум.	Подп.	Дата
Разраб.		Кузьмина		6.82
Пров.		Числова		6.82
Т.контр.		Шитиков		6.82
Н.контр.		Панова		06.82
Утв.		Кузнецов		6.82

ПВ9.7А-1-0

Лестница I

Лит. И | Лист | Листов 1

Гипронефтеспецмонтаж г. Москва

Копир: Шик Формат: 11

ПВ9.7А-1-ОС6

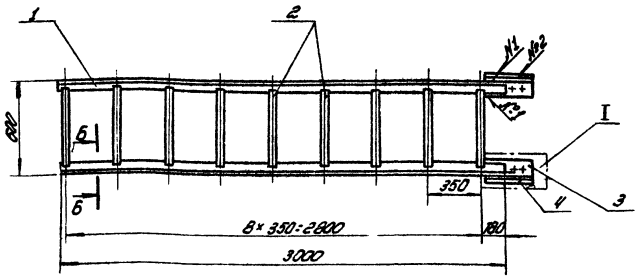

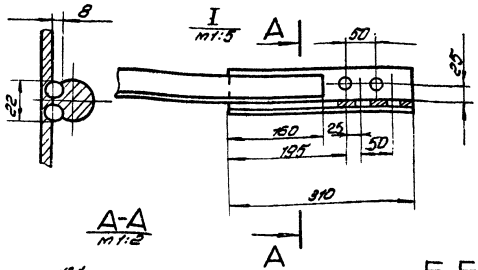

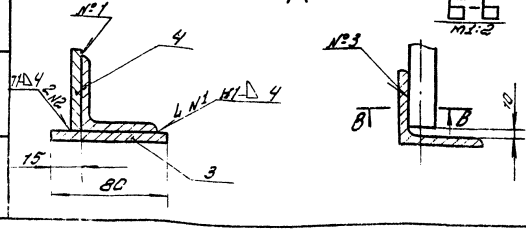

1. Сварные швы выполнять по ГОСТ 5264-80. Электроды сварочные типа 342А ГОСТ 9467-75. Сварка ручная электродуговая - шов №3.
2. Отверстия в деталях поз. 3 и 4 (ПВ9.7А.2-5 и ПВ9.7А-2-5-01) сверлить в сборе с отверстиями в детали ПВ9.7А.2-4.
3. Неуказанные предельные отклонения размеров: отверстий - Н16; валов - h16; остальных $\pm\frac{IT16}{2}$.
4. Шероховатость поверхностей реза для дет. 64 - 25.

8491/3

Т.П. 705-6-1с.83
ПВ9.7А-1-ОС6

Изм.	Лист	N докум.	Подп.	Дата
Разраб.		Кузьмина		6.82
Пров.		Числова		6.82
Т.контр.				
Гип.		Шитиков		6.82
Н.контр.		Панова		06.82
Утв.		Кузнецов		6.82

Лестница I

Сборочный чертеж

Лит. И | Масса 15.84 | Масштаб 1:20

Лист | Листов 1

Гипронефтеспецмонтаж г. Москва

Копировал: Шик Формат: 12

Работа 15-1694-4

Т.П. 705-6-1с.83 Альбом III

ПВ12.01.00.00

25

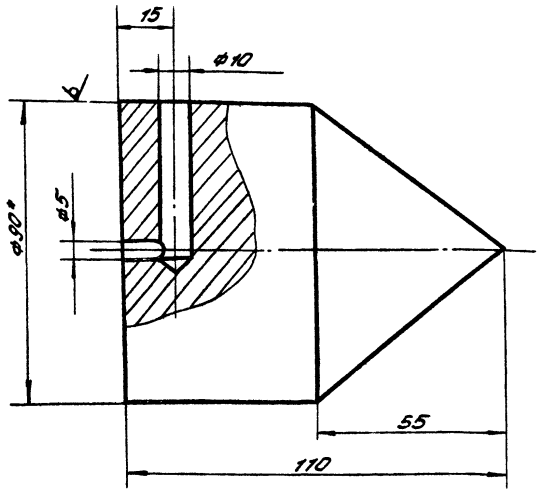

1. Неуказанные предельные отклонения размеров: отверстий - H16; остальных - $\pm \frac{IT16}{2}$.
2. * Размер для справок.

Изм	Лист	N докум.	Подп.	Дата
Разраб.		Чиспова		6.82
Пров.		Шитиков		6.82
Т.контр.				
ГИП.		Шитиков		6.82
Н.контр.		Панова		6.82
Утв.		Кузнецов		6.82

ПВ12.01.00.00.

Отвес.

Лит.	Масса	Масштаб
И	40	1:1

Лист | Листов 1

Круг. Б-50 ГОСТ 2590-71 / Ст.3 ГОСТ 535-79

Гипронефтеспецмонтаж г. Москва

Инв. N подл. | Подп. и дата | Взам. инв. N | Инв. N дубл. | Подп. и дата

Копировал: [signature] Формат: 11

ПВ12.02.00.00

А

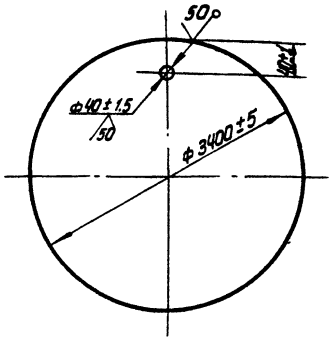

Изм	Лист	N докум.	Подп.	Дата
Разраб.		Чиспова		6.82
Провер.		Шитиков		6.82
Т.контр.				
ГИП.		Шитиков		6.82
Н.контр.		Панова		6.82
Утв.		Кузнецов		6.82

ПВ12.02.00.00.

Поддон

Лит.	Масса	Масштаб
И	370.	1:20

Лист | Листов 1

Лист Б-8 ГОСТ 19903-74 / Ст.3 ГОСТ 14637-79

Гипронефтеспецмонтаж г. Москва

Инв. N подл. | Подп. и дата | Взам. инв. N | Инв. N дубл. | Подп. и дата

Формат: 11

ПВ8.4.0.0-С6

50

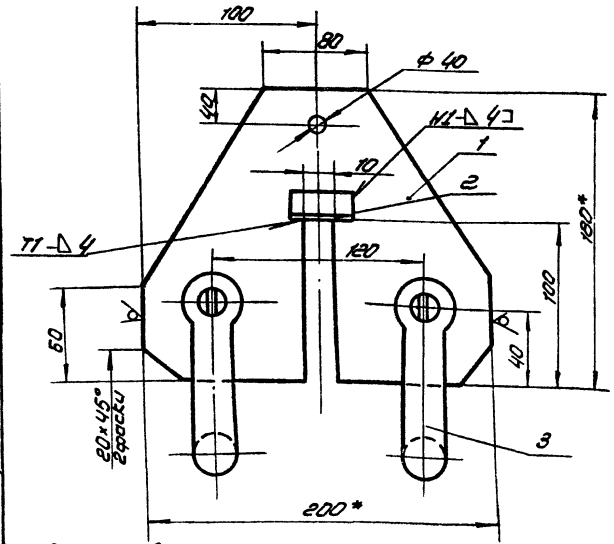

1. Сварные швы по ГОСТ 5264-80. Электроды сварочные типа Э42А ГОСТ 9467-75.
2. Неуказанные предельные отклонения размеров: отверстий - H16; валов - h16; остальных - $\pm \frac{IT16}{2}$.
3. * Размеры для справок.

Изм	Лист	N докум.	Подп.	Дата
Разраб.		Чиспова		6.82
Провер.		Шитиков		6.82
Т.контр.				
ГИП.		Шитиков		6.82
Н.контр.		Панова		6.82
Утв.		Кузнецов		6.82

ПВ8.1.04.00.00С6

Кронштейн для расчалок

Сборочный чертеж

Лит.	Масса	Масштаб
И	4.14.	1:2

Лист | Листов 1

Гипронефтеспецмонтаж г. Москва

Работа 15-1694-4

Инв. N подл. | Подп. и дата | Взам. инв. N | Инв. N дубл. | Подп. и дата

Копировал: [signature] Формат 11

Формат	Зона	Поз.	Обозначение	Наименование	Кол.	Примечание
				Документация		
11			ПВ81.04.00.00.С6	Сборочный чертеж		
				Детали		
Б4		1	ПВ81.04.00.01.	Пластина		
				Лист Б-10 ГОСТ 19903-74 / Ст.3 ГОСТ 14637-79		
				180×200	1	3 кг.
Б4		2	ПВ81.04.00.02	Опора		
				Уголок Б45×45 ГОСТ 8509-72 / Ст.3 ГОСТ 535-79		
				L=50	2	0.1 кг.
				Стандартные изделия		
		3		Скоба СА-21		
				ОСТ 5-2312-79	2	
				Т.П. 705-6-1с.83		8491/3

Изм	Лист	N докум.	Подп.	Дата
Пров.		Чиспова		6.82
ГИП		Шитиков		6.82
Н.контр.		Панова		6.82
Утв.		Кузнецов		6.82

ПВ81.04.00.00

Кронштейн для расчалок

Лит.	Лист	Листов
И		1

Гипронефтеспецмонтаж г. Москва

Инв. N подл. | Подп. и дата | Взам. инв. N | Инв. N дубл. | Подп. и дата

Копировал: [signature] Формат 11

ПВ31.02.00.00 СБ

Альбом III

т.п. 705-6-1с.83

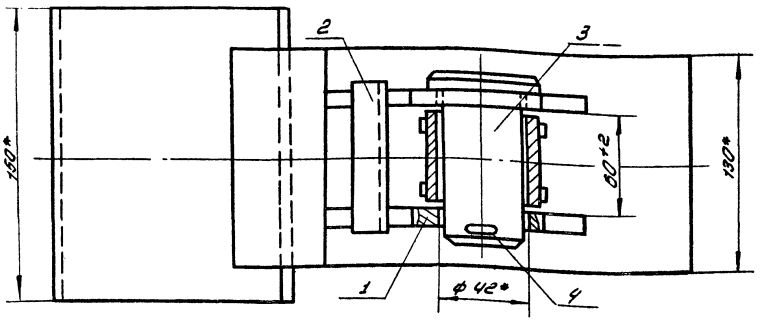

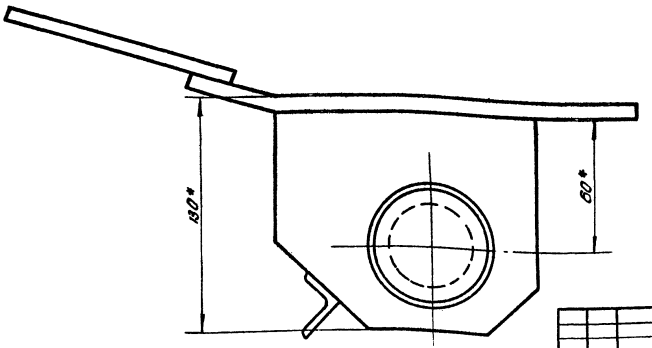

*Размеры для справок

							ПВ31.02.00.00 СБ		
Изм.	Лист	N докум.	Подп.	Дата			Лит.	Масса	Масштаб
Разраб.		Числова		6.82	Скоба для развертывания рулона			0.4	1:2
Пров.							Лист	Листов 1	
Т.контр.					Сборочный чертеж				
ГИП		Шитиков		6.82			Гипронефтеспецмонтаж г. Москва		
Н.контр.		Панова		6.82					
Утв.		Кузнецова		6.82					

Копировал: Шиш Формат А2

Инв.№ подл. | Подп. и дата | Взам.инв.№ | Инв.№ дубл. | Подп. и дата

ПВ31.02.00.01

125 (V)

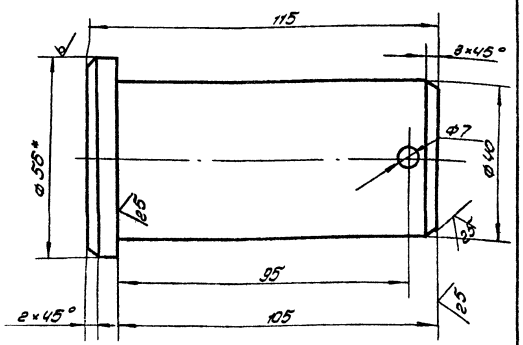

1. Неуказанные предельные отклонения размеров: отверстий - H16; валов - h 16; остальных ± IT16/2.
2. *Размер для справок.

							ПВ31.02.00.01		
Изм.	Лист	N докум.	Подп.	Дата			Лит.	Масса	Масштаб
Разраб.		Числова		6.82	Палец			1.2	1:1
Пров.							Лист	Листов 1	
Т.контр.									
ГИП		Шитиков		6.82	Круг Б.Б ГОСТ 2590-71		Гипронефтеспецмонтаж г. Москва		
Н.контр.		Панова		6.82	Ст.5 ГОСТ 535-79				
Утв.		Кузнецова		6.82					

Копир. Формат А1

Инв.№ подл. | Подп. и дата | Взам.инв.№ | Инв.№ дубл. | Подп. и дата

Работа 15-1594-4

Форм.	Зона	Поз.	Обозначение	Наименование	Кол.	Примечание
				Документация		
А2			ПВ31.02.00.00 СБ	Сборочный чертеж		
				Сборочные единицы		
А1		1	ПВ31.02.01.00	Втулка	1	
А1		2	ПВ31.02.02.00	Корпус	1	
				Детали		
А1		3	ПВ31.02.08.01	Палец	1	
				Стандартные изделия		
		4		Шплинт 6.3×60-002 ГОСТ 397-79	1	0.006кг.

Т.П. 705-6-1с.83 Альбом III

ПВ31.02.01.01

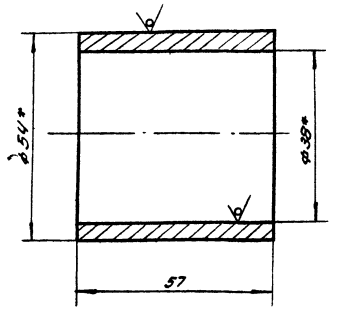

* Размеры для справок

Изм.	Лист	N докум.	Подп.	Дата
Разраб.		Числова		6.82
Пров.				
Т.контр.				
Гип.		Шитиков		6.82
Н.контр.		Панова		6.82
Утв.		Кузнецов		6.82

ПВ31.02.01.01.

Втулка

Лит.	Масса	Масштаб
И	0.7	1:1

Лист | Листов 1

Труба 54×8 ГОСТ 8732-78 / В10 ГОСТ 8731-74

Гипронефтеспецмонтаж г. Москва

Формат: 11

ПВ31.02.01.02

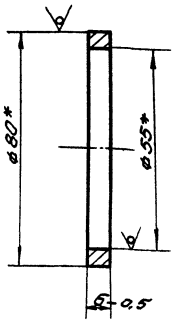

* Размеры для справок

Изм.	Лист	N докум.	Подп.	Дата
Разраб.		Числова		6.82
Пров.				
Т.контр.				
Гип.		Шитиков		6.82
Н.контр.		Панова		6.82
Утв.		Кузнецов		6.82

ПВ31.02.01.02

Кольцо

Лит.	Масса	Масштаб
И	0.2	1:1

Лист | Листов 1

Труба 80×6 ГОСТ 8732-78 / В10 ГОСТ 8731-74

Гипронефтеспецмонтаж г. Москва

Формат 11

ПВ31.02.01.00СБ

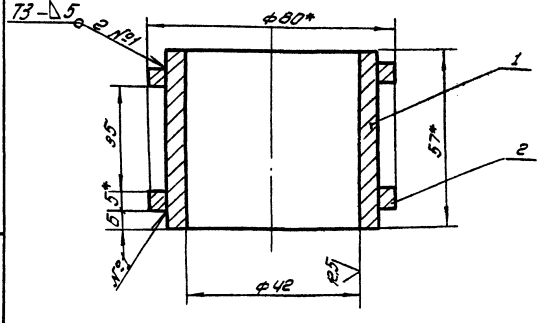

1. Сварные швы по ГОСТ 5264-80. Электроды типа Э42А ГОСТ 9467-75.
2. Неуказанные предельные отклонения размеров: отверстий - Н16; остальных $\pm \frac{IT16}{2}$.
3. * Размеры для справок.

Изм.	Лист	N докум.	Подп.	Дата
Разраб.		Числова		6.82
Пров.				
Т.контр.				
Гип.		Шитиков		6.82
Н.контр.		Панова		6.82
Утв.		Кузнецов		6.82

ПВ31.02.01.00СБ

Втулка

Сборочный чертеж

Лит.	Масса	Масштаб
И	1.2	1:1

Лист | Листов 1

Гипронефтеспецмонтаж г. Москва

Формат 11

Формат	Зона	Поз.	Обозначение	Наименование	Кол.	Примечание
				Документация		
11			ПВ31.02.01.00СБ	Сборочный чертеж		
				Детали		
11		1	ПВ31.02.01.01.	Втулка	1	
11		2	ПВ31.02.01.02	Кольцо	2	

Т.П. 705-6-1с.83 | 8491/3

Изм.	Лист	N докум.	Подп.	Дата
Разраб.		Числова		6.82
Пров.				
Т.контр.				
Гип.		Шитиков		6.82
Н.контр.		Панова		6.82
Утв.		Кузнецов		6.82

ПВ31.02.01.00

Втулка

Лит.	Лист	Листов
И		1

Гипронефтеспецмонтаж г. Москва

Копировал:

Формат 11

Работа 15-16-94-4

Инв. № подл. | Подп. и дата | Взам. инв. № | Инв. № дубл. | Подп. и дата

ПВ31.02.02.00СБ

Т.П. 705-6-1с.83 Альбом III

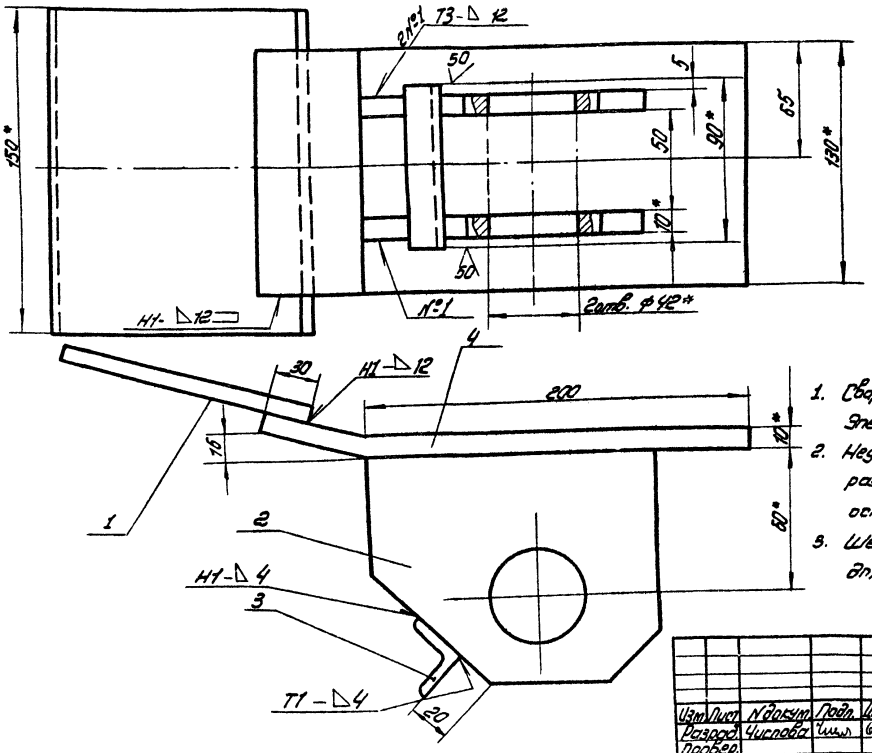

1. Сварные швы по ГОСТ 5264-80. Электроды типа Э42А ГОСТ 9467-75.
2. Неуказанные предельные отклонения размеров: отверстий - Н16; валов - h16; остальных - $\pm \frac{IT16}{2}$.
3. Шероховатость поверхностей реза для дет. Б4 - 25.

Изм	Лист	N докум.	Подп.	Дата	ПВ31.02.00.00.СБ			
Разраб.		Числова		6.82	Корпус	Лит.	Масса	Масштаб
Провер.					Сборочный чертеж	И	8.0	1:2
Т.контр.						Лист	Листов 1	
Гип.		Шитиков		6.82		Гипронефтеспецмонтаж г. Москва.		
Н.контр.		Панова		6.82				
Утв.		Кузнецов		6.82				

Формат: 12

ПВ31.02.02.02.

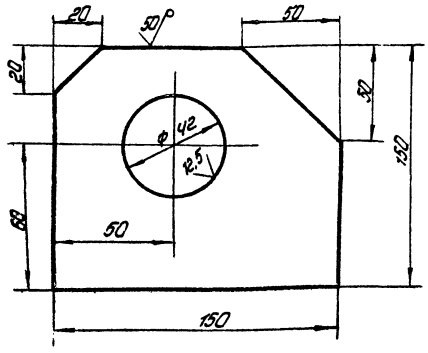

Неуказанные предельные отклонения размеров: отверстий - Н16, валов - h16, остальных $\pm \frac{IT16}{2}$.

Изм	Лист	N докум.	Подп.	Дата	ПВ31.02.02.02			
Разраб.		Числова		6.82	Щека	Лит.	Масса	Масштаб
Провер.						И	2.5	1:2
Т.контр.						Лист	Листов 1	
Гип.		Шитиков		6.82	Полоса 12×150 ГОСТ 103-76 Ст.3 ГОСТ 535-79	Гипронефтеспецмонтаж г. Москва		
Н.контр.		Панова		6.82				
Утв.		Кузнецов		6.82				

Копировал: [illegible] Формат: 11

Работа 15-1694-4

Формат	Зона	Поз	Обозначение	Наименование	Кол.	Примечание
				Документация		
12			ПВ31.02.02.00 СБ	Сборочный чертеж		
				Детали		
Б4		1	ПВ31.02.02.01	Пластина		
				Полоса 10×150 ГОСТ 103-76 / Ст3. ГОСТ 535-79		
				L = 200±2	1	3.0кг
11		2	ПВ31.02.02.02	Щека	2	
Б4		3	ПВ31.02.02.03	Перекладина		
				Уголок Б-25×25×4 ГОСТ 8509-72 / Ст.3 ГОСТ 535-79		
				L = 100±1,5	1	0.20кг
Б4		4	ПВ31.02.02.04	Пластина	1	
				Полоса 10×150 ГОСТ 103-76 / Ст.3 ГОСТ 535-79		
				L = 270±2	1	4.20кг.
						8491/3

Т.П. 705-6-1с.83

Изм	Лист	N докум.	Подп.	Дата	ПВ31.02.02.00			
Разраб.		Числова		6.82	Корпус	Лит.	Лист	Листов
Провер.						И		1
Гип.		Шитиков		6.82		Гипронефтеспецмонтаж г. Москва		
Н.контр.		Панова		6.82				
Утв.		Кузнецов		6.82				

Копировал: [illegible] Формат: 11

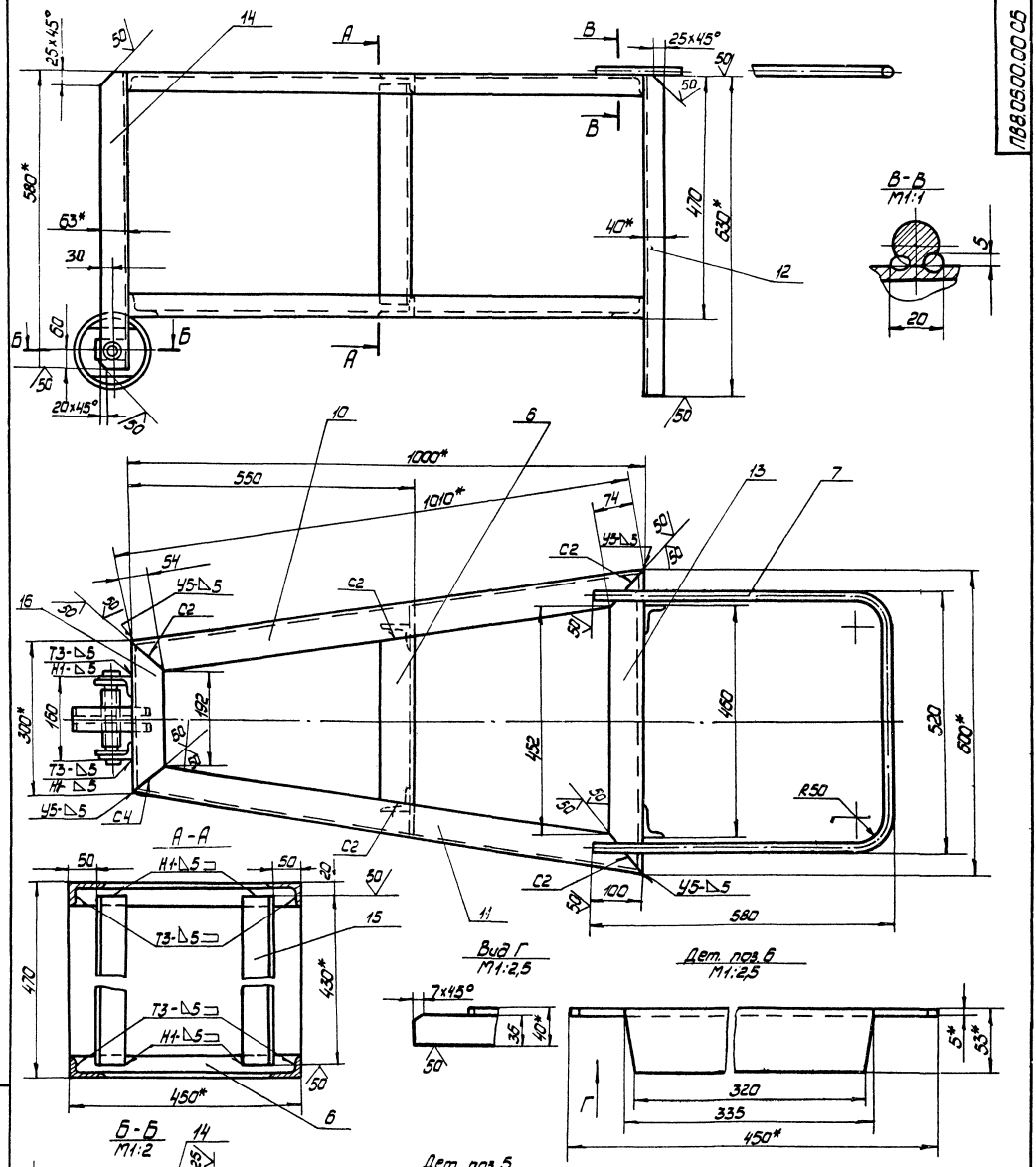

1. Сварные швы по ГОСТ5264-80. Электроды типа Э42А ГОСТ9467-75. Шов N1 - сварка ручная электродуговая.
2. Неуказанные предельные отклонения размеров: отверстий H14, валов-h14, остальных - $\pm\frac{IT16}{2}$.
3.* Размеры для справок.
4.** Отверстие ф25 в дет. поз. 5 сверлить после сварки.

Т.П. 705-6-1с.83 8491/3

Изм.	Лист	№ докум.	Подп.	Дата	ПВ8.05.00.00 СБ			
Разраб.		Кузьмина		6.82	Упор клиновой Сборочный чертеж	Лит.	Масса	Масштаб
Пров.		Числова		6.82		И	48,5	1:5
Т.контр.						Лист	Листов 1	
Н.контр.		Шитиков		6.82		Гипронефтеспецмонтаж г. Москва		
Утв.		Кузнецов		6.82				

Формат 22

Инв. № подл. | Подп. и дата | Взам. инв. № | Инв. № дубл. | Подп. и дата

Т.П. 705-6-1с.83 Альбом III

ПВ8.05.00.04

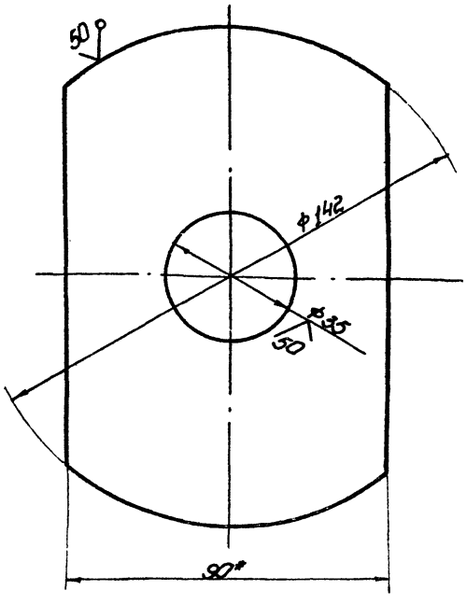

1. Неуказанные предельные отклонения размеров: отверстий -H16; валов -h16;
2.* Размер для справок.

Изм.	Лист	№ докум.	Подп.	Дата	ПВ8.05.00.04			
Разраб.		Кузьмина	Куз	6.82	Диафрагма	Лит. И	Масса 0,65	Масштаб 1:1
Пров.		Чистова	Чис	6.82		Лист	Листов	
Т.контр.								
ГИП		Шитиков		6.82	Полоса Б-8×90 ГОСТ 103-76 / Ст.3 ГОСТ 535-79	Гипронефтеспецмонтаж г. Москва		
Н.контр.		Панова		6.82				
Утв.		Кузнецов		6.82				

Копировал формат 11

ПВ8.05.00.01

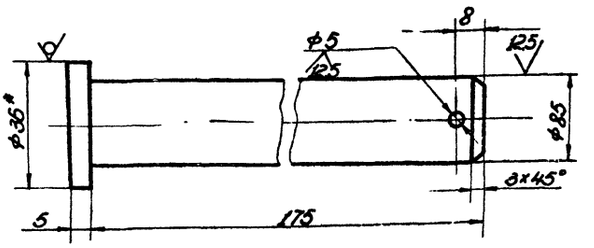

1. Неуказанные предельные отклонения размеров: отверстий -H16; валов -h16; остальных $\pm\frac{IT16}{2}$.
2.* Размер для справок.

Изм.	Лист	№ докум.	Подп.	Дата	ПВ8.05.00.01			
Разраб.		Кузьмина	Куз	6.82	Ось	Лит. И	Масса 0,70	Масштаб 1:1
Пров.		Чистова	Чис	6.82		Лист	Листов 1	
Т.контр.								
ГИП		Шитиков		6.82	Круг В-36 ГОСТ 2590-71 / Ст.3 ГОСТ 535-79	Гипронефтеспецмонтаж г. Москва		
Н.контр.		Панова		6.82				
Утв.		Кузнецов		6.82				

Копировал формат 11

Формат	Зона	Поз.	Обозначение	Наименование	Кол.	Примеч.
64		11	ПВ8.05.00.09	Уголок		
				Уголок Б-63×40×5 ГОСТ 8510-72 / Ст.3 ГОСТ 535-79		
				L = 1010±3	2	3,95кг
64		12	ПВ8.05.00.10	Уголок		
				Уголок Б-63×40×5 ГОСТ 8510-72 / Ст.3 ГОСТ 535-79		
				L = 630±3	2	2,46кг
64		13	ПВ8.05.00.11	Уголок		
				Уголок Б-63×40×5 ГОСТ 8510-72 / Ст.3 ГОСТ 535-79		
				L = 600±3	2	2,35кг
64		14	ПВ8.05.00.12	Уголок		
				Уголок Б-63×40×5 ГОСТ 8510-72 / Ст.3 ГОСТ 535-79		
				L = 580±3	2	2,27кг
64		15	ПВ8.05.00.13	Уголок		
				Уголок Б-63×40×5 ГОСТ 8510-72 / Ст.3 ГОСТ 535-79		
				L = 430±2	2	1,68кг
64		16	ПВ8.05.00.14	Уголок		
				Уголок Б-63×40×5 ГОСТ 8510-72 / Ст.3 ГОСТ 535-79		
				L = 300±2	2	1,17кг
				Стандартные изделия		
		8		Шайба 25.04.016		
				ГОСТ 11371-78	1	0,02кг
		9		Шплинт 5×50.002		
				ГОСТ 397-79	1	0,01кг

Изм.	Лист	№ докум.	Подп.	Дата	ПВ8.05.00.00	Лист 2

Копировал формат 11

Формат	Зона	Поз.	Обозначение	Наименование	Кол.	Примеч.
				Документация		
64			ПВ8.05.00.00СБ	Сборочный чертеж		
				Детали		
11		1	ПВ8.05.00.01	Ось	1	
64		2	ПВ8.05.00.02	Ступица		
				Труба 25×3,2 ГОСТ 3262-75		
				L = 130±1	1	0,38кг
64		3	ПВ8.05.00.03	Обод		
				Труба 159×8 ГОСТ 8732-78 / В10 ГОСТ 8731-74		
				L = 50±1	1	1,50кг
11		4	ПВ8.05.00.04	Диафрагма	1	
64		5	ПВ8.05.00.05	Накладка		
				Полоса Б-8×50 ГОСТ 103-76 / Ст.3 ГОСТ 535-79		
				L = 62±1	2	0,16кг
64		6	ПВ8.05.00.06	Перекладина		
				Уголок Б-63×40×5 ГОСТ 8510-72 / Ст.3 ГОСТ 535-79		
				L = 450±2	2	1,52кг
64		7	ПВ8.05.00.07	Ручка		
				Круг В-16 ГОСТ 2590-71 / Ст.3 ГОСТ 535-79		
				L = 1600±3	1	2,50кг
64		10	ПВ8.05.00.08	Уголок L = 1010±3		
				Уголок Б-63×40×5 ГОСТ 8510-72 / Ст.3 ГОСТ 535-79	2	3,95кг

8491/3

Изм.	Лист	№ докум.	Подп.	Дата	ПВ8.05.00.00 Т.П. 705-6-1с.83			
Разраб.		Кузьмина	Куз	6.82	Упор клиновой	Лит. И	Лист 1	Листов 2
Пров.		Чистова	Чис	6.82		Гипронефтеспецмонтаж г. Москва		
Н.контр.		Панова		6.82				
Утв.		Кузнецов		6.82				

Копировал формат 11

Изм.	Зона	Поз.	Обозначение	Наименование	Кол.	Примеч.
				Документация		
12			ПВ7.11.00.00СБ	Сборочный чертеж		
				Детали		
11		1	ПВ7.11.00.01	Уголок	2	

Т.П. 705-6-1С.83 Альбом III

Изм.	Лист	№ докум.	Подп.	Дата
Разраб.		Чиспова		6.82
Пров.		Кузьмина		6.82
Т. контр.		Шитиков		
Н. контр.		Панова		06.82
Утв.		Кузнецов		6.82

ПВ7.11.00.00

Клин

Лит.	Лист	Листов
И		1

Гипронефтеспецмонтаж г. Москва

Формат 11

ПВ7.11.00.01

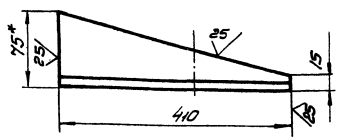

1. Неуказанные предельные отклонения размеров: валов – h 16
2. *Размер для справок.

Изм.	Лист	№ докум.	Подп.	Дата
Разраб.		Чиспова		6.82
Пров.		Кузьмина		6.82
Т. контр.				
Г.И.П.		Шитиков		
Н. контр.		Панова		06.82
Утв.		Кузнецов		6.82

ПВ7.11.00.01

Уголок

Уголок Б-75х75х8 ГОСТ 8509-72 / Ст 3 ГОСТ 535-79

Лист	Масса	Масштаб
И	3,6	1:5

Лист | Листов 1

Гипронефтеспецмонтаж г. Москва

Формат 11

ПВ7.11.00.00СБ

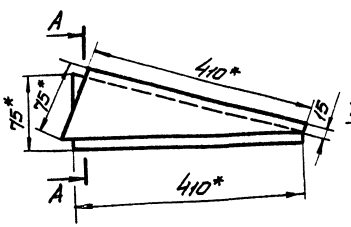

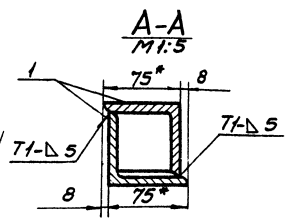

1. Сварные швы по ГОСТ 5264-80. Электроды сварочные типа Э42А ГОСТ 9467-75
2. Неуказанные предельные отклонения размеров: остальных $\pm\frac{7\pi Б}{2}$
3. *Размеры для справок.

8491/3

Изм.	Лист	№ докум.	Подп.	Дата
Разраб.		Чиспова		6.82
Пров.				
Т. контр.				
Г.И.П.		Шитиков		
Н. контр.		Панова		06.82
Утв.		Кузнецов		6.82

ПВ7.11.00.00СБ Т.П. 705-6-1С.83

Клин
Сборочный чертеж

Лит.	Масса	Масштаб
И	4,0	1:5

Лист | Листов 1

Гипронефтеспецмонтаж г. Москва

Работа 15-1694-4

Формат 12

Альбом III

т.п. 705-6-1с.83

Формат	Зона	Поз.	Обозначение	Наименование	Кол.	Примеч.
				Документация		
12			ПВ7.09.00.00 СБ	Сборочный чертеж		
			Переменные данные для исполнений			
				ПВ7.09.00.00 см. СБ		
				Сборочные единицы		
11		1	ПВ7.09.01.00	Стойка верхняя	1	
11		2	ПВ7.09.02.00	Стойка нижняя	1	
				Стандартные изделия		
		3		Гайка М16.4.026	16	
				ГОСТ 5915-70		
		4		Шпилька М16х100.58.026	16	
				ГОСТ 9066-75		
				ПВ7.09.00.00-01 см. СБ		
				Сборочные единицы		
11		1	ПВ7.09.01.00-01	Стойка верхняя	1	
11		2	ПВ7.09.02.00-01	Стойка нижняя	1	
				Стандартные изделия		
		3		Гайка М16.4.026	24	
				ГОСТ 5913-70		
		4		Шпилька М16х100.58.026	12	
				ГОСТ 9066-75		

Изм.	Лист	№ докум.	Подп.	Дата
Разраб.		Кузьмина		6.82
Пров.		Числова		6.82
ГИП		Шитиков		6.82
Т.контр.				
Н.контр.		Панова		6.82
Утв.		Кузнецов		6.82

ПВ7.09.00.00

Стойка монтажная

Лит.	Лист	Листов
И		1

Гипронефтеспецмонтаж г. Москва

Формат 11

Инв. № подл. | Подп. и дата | Взам. инв. № | Инв. № дубл. | Подп. и дата

ПВ7.09.02.01

√(√)

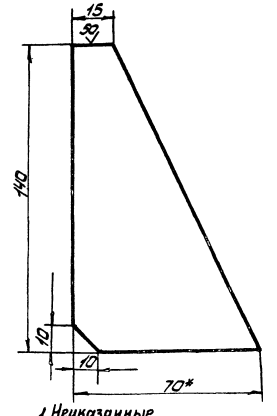

1. Неуказанные предельные отклонения размеров: валов - h16; остальных - $\pm\frac{JT16}{2}$
2.* Размер для справок

Изм.	Лист	№ докум.	Подп.	Дата
Разраб.		Кузьмина		6.82
Пров.		Числова		6.82
ГИП		Шитиков		6.82
Т.контр.				
Н.контр.		Панова		6.82
Утв.		Кузнецов		6.82

ПВ7.09.02.01

Ребро

Лит.	Масса	Масштаб
И	0,28	1:5

Лист | Листов 1

Полоса 8х70 ГОСТ 103-75 / Ст.3 ГОСТ 535-79

Гипронефтеспецмонтаж. г. Москва

Формат 11

Инв. № подл. | Подп. и дата | Взам. инв. № | Инв. № дубл. | Подп. и дата

ПВ7.09.00.00 СБ

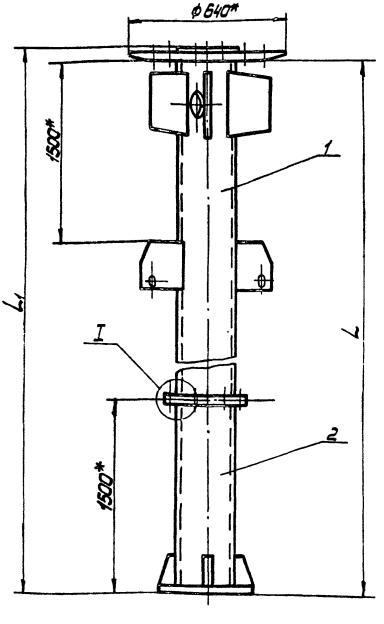

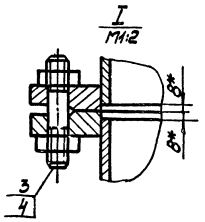

Обозначение	Размеры, мм L	Размеры, мм L1	Масса, кг	Примечание
ПВ7.09.00.00	7985	8025	486	Применяется для емкости 320 м³
ПВ7.09.00.00-01	9500	9540	556	— " — 500,600 м³

1. Неуказанные предельные отклонения размеров: отверстий - H16, валов - h16, остальных - $\pm\frac{JT16}{2}$.
2.* Размеры для справок.

8791/3

ПВ7.09.00.00 СБ т.п. 705-6-1с.83

Изм.	Лист	№ докум.	Подп.	Дата
Разраб.		Кузьмина		6.82
Пров.		Числова		6.82
ГИП		Шитиков		6.82
Т.контр.				
Н.контр.		Панова		6.82
Утв.		Кузнецов		6.82

Монтажная стойка. Сборочный чертеж

Лит.	Масса	Масштаб
И	См. табл.	1:20

Лист | Листов 1

Гипронефтеспецмонтаж г. Москва

Копировал Никитина Формат 12

Работа 15-1694-4

Инв. № подл. | Подп. и дата | Взам. инв. № | Инв. № дубл. | Подп. и дата

т.п. 705-6-1с.83 Альбом III

Изм.	Лист	№ докум.	Подп.	Дата
Разраб.	Кузьмина			6.82
Пров.	Числова			6.82
ГИП	Шитиков			6.82
Н.контр.	Панова			26.82
Утв.	Кузнецов			6.82

ПВ7.09.01.00

Стойка верхняя

Лит.	Лист	Листов
И	1	2

Гипронефтеспецмонтаж г. Москва

Формат 11

Изм.	Лист	№ докум.	Подп.	Дата

Обозначение	Наименование	Кол.	Примеч.
	Документация		
ПВ7.09.01.00СБ	Сборочный чертеж		
	Детали		
11 1 ПВ7.09.01.01	Ребро	3	
	Переменные данные для исполнений		
	ПВ7.09.01.00 см. СБ		
	Детали		
11 2 ПВ7.09.01.02	Ребро	4	
11 3 ПВ7.09.01.03	Ребро	1	
Б4 4 ПВ7.09.01.04	Труба 76х8 ГОСТ 8732-78 / В10 ГОСТ 8731-74 L=240±2	1	2,5кг
Б4 5 ПВ7.09.01.05	Труба 219х8 ГОСТ 8732-78 / В10 ГОСТ 8731-74 L=6517±10	1	343кг
11 7 ПВ7.09.01.07.	Фланец	1	
	Стандартные изделия		
6	Фланец Ру2,5 Ду200 ГОСТ 12827-67 ПВ7.09.01.00-01 см. СБ	1	

Изм.	Лист	№ докум.	Подп.	Дата

Обозначение	Наименование	Кол.	Примеч.
	Детали		
11 2 ПВ7.09.01.02-01	Ребро	4	
11 3 ПВ7.09.01.03-01	Ребро	1	
Б4 4 ПВ7.09.01.04-01	Труба 76х8 ГОСТ 8732-78 / В10 ГОСТ 8731-74 L=290±2	1	2,7кг
Б4 5 ПВ7.09.01.05-01	Труба 273х8 ГОСТ 8732-78 / В10 ГОСТ 8731-74 L=8032±10	1	427кг
11 7 ПВ7.09.01.07-01	Фланец	1	
	Стандартные изделия		
5	Фланец Ру2,5 Ду250 ГОСТ 12827-67	1	

ПВ7.09.01.00

Лист 2

Формат 11

ПВ7.09.01.00СБ

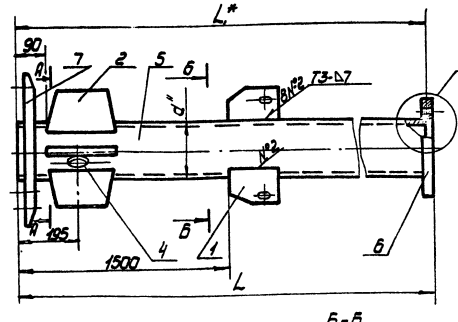

Обозначение	Размеры, мм L	d''	L*	Масса кг	Примечание
ПВ7.09.01.00	6525	Тр.219х8	6517	406	Применяется резерв. емк. 320 м³
ПВ7.09.01.00-01	8040	Тр.273х8	8032	492	—"— 500 и 800 м³

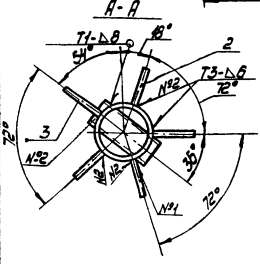

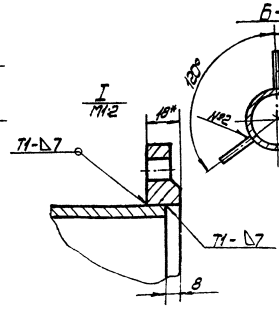

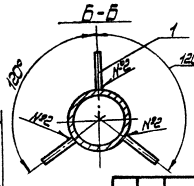

1. Электроды сварочные типа Э42А ГОСТ 9467-75 Сварочные швы выполнять по ГОСТ 5264-80.
2. Неуказанные предельные отклонения размеров: отверстий-H16, валов-h16, остальных ± $\frac{IT16}{2}$.
3. Шероховатость поверхностей реза для дет. Б4 ⌀.
4. Деталь поз. 7 прихватить, окончательная сварка производится на монтаже.
5.* Размеры для справок.

8491/3

т.п. 705-6-1с.83

ПВ7.09.01.00СБ

Изм.	Лист	№ докум.	Подп.	Дата
Разраб.	Кузьмина			6.82
Пров.	Числова			6.82
ГИП	Шитиков			6.82
Т.контр.				
Н.контр.	Панова			26.82
Утв.	Кузнецов			6.82

Стойка верхняя
Сборочный чертеж

Лит.	Масса	Масштаб
И	См. табл.	1:20

Лист | Листов 1

Гипронефтеспецмонтаж г. Москва

Формат 12

Работа 15-1694-4

Инв. № подл.	Подп. и дата	Взам. инв. №	Инв. № дубл.	Подп. и дата

Т.П. 705-6-1с.83 Альбом III

ПВ7.09.01.07

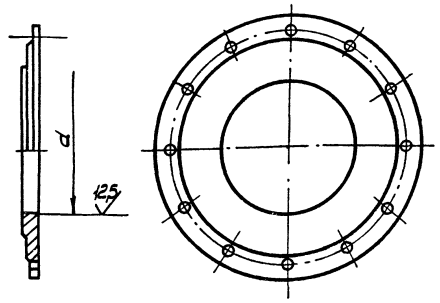

Обозначение	d, мм	Масса, кг
ПВ7.09.01.07	ф222	44
ПВ7.09.01.07-01	ф276	42

Изм.	Лист	№ докум.	Подп.	Дата
Разраб.		Кузьмина		6.82
Пров.		Числова		6.82
ГИП		Шитиков		6.82
Т.контр.				
Н.контр.		Панова		6.82
Утв.		Кузнецов		6.82

ПВ7.09.01.07

Фланец

Заглушка I 2,5-500 ГОСТ 12836-67

Лит.	Масса	Масштаб
И	см табл.	-

Лист | Листов 1

Гипронефтеспецмонтаж г. Москва

Формат 11

ПВ7.09.01.01

√(А)

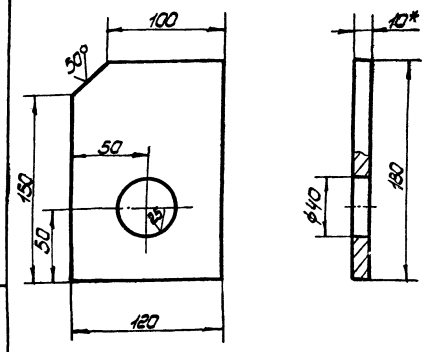

1. Неуказанные предельные отклонения размеров: валов-h16, отверстий-H16, остальных $\pm\frac{IT16}{2}$.
2.* Размер для справок.

Изм.	Лист	№ докум.	Подп.	Дата
Разраб.		Кузьмина		6.82
Пров.		Числова		6.82
ГИП		Шитиков		6.82
Т.контр.				
Н.контр.		Панова		6.82
Утв.		Кузнецов		6.82

ПВ7.09.01.01

Ребро

Полоса Б10х120 ГОСТ 103-76 Ст.3 ГОСТ 535-79

Лит.	Масса	Масштаб
И	1,0	1:2

Лист | Листов 1

Гипронефтеспецмонтаж г. Москва

Формат 11

ПВ7.09.01.02

√(А)

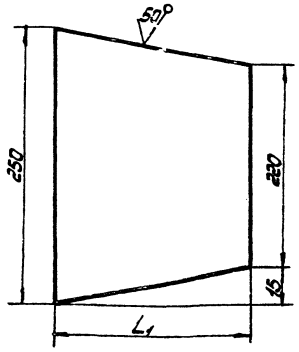

Обозначение	L, мм	Масса, кг
ПВ7.09.01.02	148	1,5
ПВ7.09.01.02-01	121	1,3

Неуказанные предельные отклонения размеров: валов-h16.

Изм.	Лист	№ докум.	Подп.	Дата
Разраб.		Кузьмина		6.82
Пров.		Числова		6.82
ГИП		Шитиков		6.82
Т.контр.				
Н.контр.		Панова		6.82
Утв.		Кузнецов		6.82

ПВ7.09.01.02

Ребро

Полоса 8х250 ГОСТ 103-76 Ст.3 ГОСТ 535-79

Лит.	Масса	Масштаб
И	см. табл.	-

Лист | Листов 1

Гипронефтеспецмонтаж г. Москва

Формат 11

ПВ7.09.01.03

√(А)

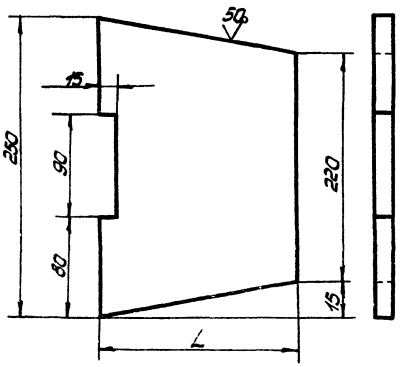

Обозначение	L, мм	Масса, кг
ПВ7.09.01.03	148	1,4
ПВ7.09.01.03-01	121	1,7

Неуказанные предельные отклонения размеров: валов-h16, отверстий-H16.

8491/3

Изм.	Лист	№ докум.	Подп.	Дата
Разраб.		Кузьмина		6.82
Пров.		Числова		6.82
ГИП		Шитиков		6.82
Т.контр.				
Н.контр.		Панова		6.82
Утв.		Кузнецов		6.82

ПВ7.09.01.03 Т.П. 705-6-1с.83

Ребро

Полоса 8х250 ГОСТ 103-76 Ст.3 ГОСТ 535-79

Лит.	Масса	Масштаб
И	см. табл.	-

Лист | Листов 1

Гипронефтеспецмонтаж г. Москва

Копировал Никитина

Формат 11

Работа 15-1694-4

Альбом III

т.п. 705-6-1с.83

Поз.	Обозначение	Наименование	Кол.	Примеч.
		Документация		
12	ПВ7.09.02.00СБ	Сборочный чертеж		
		Детали		
11	ПВ7.09.02.01	Ребро	4	
		Переменные данные для исполнений		
		ПВ7.09.02.00 см. СБ		
		Детали		
11	ПВ7.09.02.02	Опорное кольцо	1	
64	ПВ7.09.02.03	Труба 219х8 ГОСТ 8732-78 / В10 ГОСТ 8731-74, L=1472±5	1	81,5 кг
		Стандартные изделия		
4		Фланец P_y 2,5 D_y 200 ГОСТ 12827-67	1	
		ПВ7.09.02.00-01 см. СБ		
		Детали		
11	ПВ7.09.02.02-01	Опорное кольцо		
64	ПВ7.09.02.03-01	Труба 273х8 ГОСТ 8732-78 / В10 ГОСТ 8731-74, L=1412±5	1	77,0 кг
		Стандартные изделия		
4		Фланец P_y 2,5 D_y 250 ГОСТ 12827-67	1	

Инв.№подл. | Подп. и дата | Взам.инв.№ | Инв.№дубл. | Подп. и дата

Изм.	Лист	№докум.	Подп.	Дата
Разраб.		Кузьмина		6.82
Пров.		Числова		6.82
ГИП		Шитиков		6.82
Н.контр.		Панова		06.82
Утв.		Кузнецов		6.82

ПВ7.09.02.00

Стойка нижняя

Лит.	Лист	Листов
И		1

Спроектспецмонтаж г. Москва

ПВ7.09.02.02

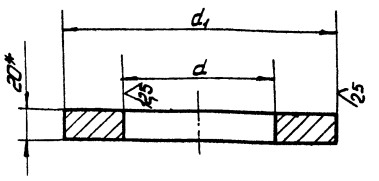

Обозначение	Размеры, мм h	d	d1	Масса, кг
ПВ7.09.02.02	–	222	380	11,8
ПВ7.09.02.02-01	–	276	420	12,3

1. Неуказанные предельные отклонения размеров: валов - h16, отверстий - H16.
2* Размер для справок.

ПВ7.09.02.02

Изм.	Лист	№докум.	Подп.	Дата
Разраб.		Кузьмина		6.82
Пров.		Числова		6.82
ГИП		Шитиков		6.82
Н.контр.		Панова		06.82
Утв.		Кузнецов		6.82

Опорное кольцо

Лит.	Масса	Масштаб
И	См. табл.	-

Лист Б-20 ГОСТ 19903-74 / Ст.3 ГОСТ 14637-79

Лист | Листов 1

Спроектспецмонтаж г. Москва

Формат А4

ПВ7.09.02.00СБ

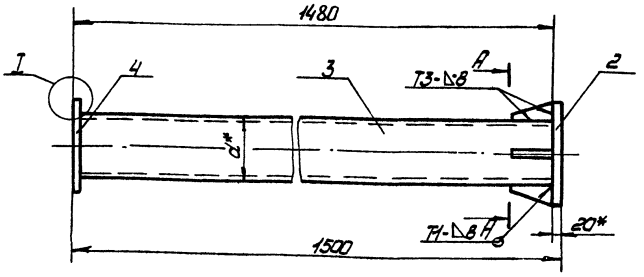

I
M1:2

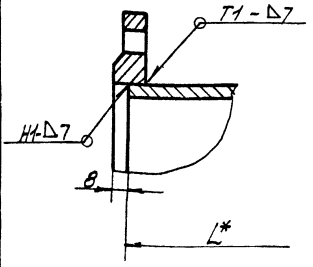

Обозначение	Размеры, мм L*	a*	Масса, кг	Примечание
ПВ7.09.02.00	1472	Тр.219х8	80	Применяется для резервуаров V=320 м³
ПВ7.09.02.00-01	1472	Тр.273х8	96	—"— 500 и 800 м³

1. Электроды сварочные типа Э42А ГОСТ 9467-75. Сварные швы выполнять ГОСТ 5264-80.
2. Неуказанные предельные отклонения размеров: отверстий - H16, валов - h16, остальных - $\pm\frac{IT16}{2}$.
3. Шероховатость поверхностей реза для дет. 64 ▽.
4.* Размеры для справок.

8491/3

Работа 15-1694-4

Инв.№подл. | Подп. и дата | Взам.инв.№ | Инв.№дубл. | Подп. и дата

ПВ7.09.02.00СБ т.п. 705-6-1с.83

Изм.	Лист	№докум.	Подп.	Дата
Разраб.		Кузьмина		6.82
Пров.		Числова		6.82
ГИП		Шитиков		6.82
Н.контр.		Панова		06.82
Утв.		Кузнецов		6.82

Стойка нижняя

Сборочный чертеж

Лит.	Масса	Масштаб
И	См. табл.	1:20

Лист | Листов 1

Спроектспецмонтаж г. Москва

Формат А2

ПВ9.18.00.00СБ

т.п. 705-6-1с.83 Альбом III

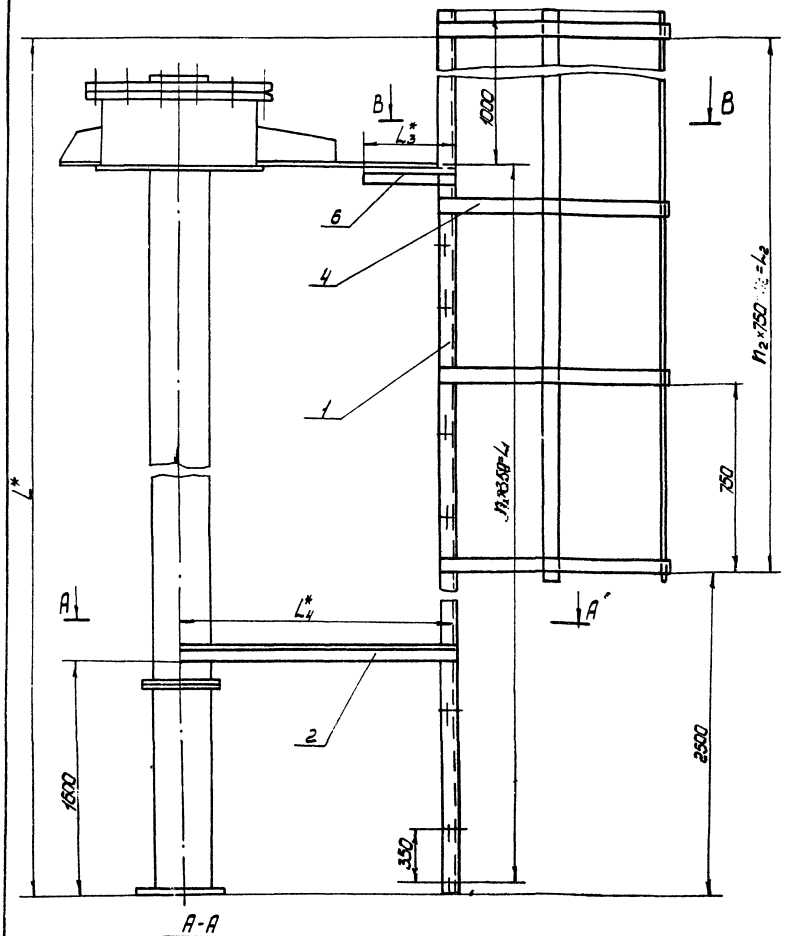

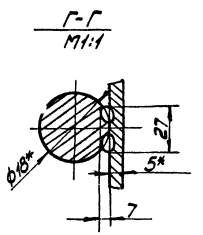

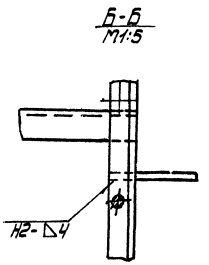

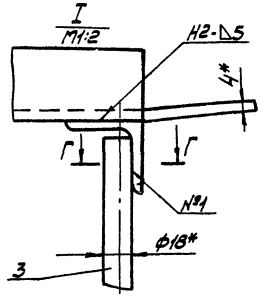

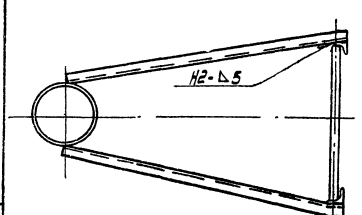

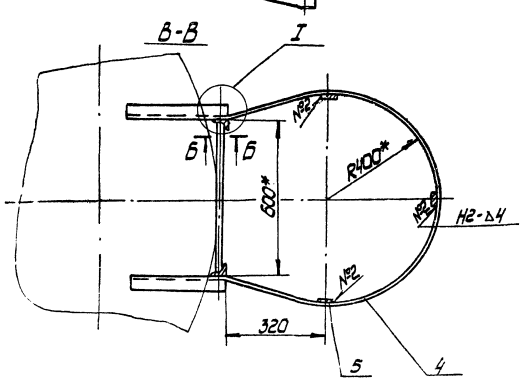

Обозначение	Размеры, мм					n_2	n_1	Масса, кг	Примечание
	L^*	L_1	L_2	L_3^*	L_4^*				
ПВ9.18.00.00	8680	7350	6080	240	850	8	21	148,7	емкость 320м³
ПВ9.18.00.00-01	10200	9100	7600	250	955	10	26	209	-"- 500,800м³

1. Электроды сварочные типа Э42А ГОСТ 9467-75
   Сварочные швы выполнять по ГОСТ 5264-80.
   Шов №1 сварка ручная электродуговая.
2. Неуказанные предельные отклонения размеров:
   отверстий - Н16,
   валов - h16,
   остальных - $\pm \frac{IT16}{2}$.
3. Шероховатость поверхностей реза для дет. $64\sqrt{25}$.
4* Размеры для справок.

т.п. 705-6-1с.83 8491/3

					ПВ9.18.00.00.СБ			
Изм.	Лист	№ докум.	Подп.	Дата	Лестница для монтажной стойки. Сборочный чертеж	Лит. И	Масса	Масштаб 1:10
Разраб.		Кузьмина		6.82			См. табл.	
Пров.		Числова		6.82		Лист	Листов 1	
Т.контр.						Упрокерт. спецмонтаж г. Москва		
Г.И.П.		Шитиков		6.82				
Н.контр.		Панова		06.82				
Утв.		Кузнецов		6.82				

Работа 15-1694 4

Инв.№подл.	Подп.и дата	Взам.инв.№	Инв.№дубл.	Подп.и дата

Поз.	Кол.	Поз.	Обозначение	Наименование	Кол.	Примечан.
				Документация		
22			ПВ9.18.00.00СБ	Сборочный чертеж		
				Переменные данные для исполнений		
				ПВ9.18.00.00 см. СБ		
				Детали		
54		1	ПВ9.18.00.01	Уголок Б50х50х5 ГОСТ 8509-72 / Ст.3 ГОСТ 535-79	2	32,8 кг
				L=8660±10		
54		2	ПВ9.18.00.02	Уголок Б50х50х5 ГОСТ 8509-72 / Ст.3 ГОСТ 535-79	2	3,2 кг
				L=850±2		
54		3	ПВ9.18.00.03	Круг В18 ГОСТ 2590-71 / Ст.3 ГОСТ 535-79	22	1,2 кг
				L=580±2		
11		4	ПВ9.18.00.04	Дуга	9	
54		5	ПВ9.18.00.05	Полоса 4х40 ГОСТ 103-76 / Ст.3 ГОСТ 535-79	3	7,8 кг
				L=6170±8		
54		6	ПВ9.18.00.06	Уголок Б50х50х5 ГОСТ 8509-72 / Ст.3 ГОСТ 535-79	2	0,9 кг
				L=240±1,5		
				ПВ9.18.00.00-01 см. СБ		
				Детали		
54		7	ПВ9.18.00.01-01	Уголок Б50х50х5 ГОСТ 8509-72 / Ст.3 ГОСТ 535-79	2	38,5 кг

Т.П. 705-6-1с.83 Альбом III

Инв.№ подл. | Подп. и дата | Взам. инв.№ | Инв.№ дубл. | Подп. и дата

Изм.	Лист	№докум.	Подп.	Дата
Разраб.	Кузьмина			6.82
Пров.	Числова			6.82
ГИП	Шитиков			7.82
Н.контр.	Панова			7.82
Утв.	Кузнецов			6.82

ПВ9.18.00.00

Лестница для монтажной стойки

Лит.	Лист.	Листов
И	1	2

Гипронефтеспецмонтаж г. Москва

Формат 11

Поз.	Кол.	Поз.	Обозначение	Наименование	Кол.	Примечан.
				L=102000±10		
54		2	ПВ9.18.00.02-01	Уголок Б50х50х5 ГОСТ 8509-72 / Ст.3 ГОСТ 535-79	2	3,5 кг
				L=995±4		
54		3	ПВ9.18.00.03	Круг В-18 ГОСТ 2590-71 / Ст.3 ГОСТ 535-79	27	1,2 кг
				L=580±2		
11		4	ПВ9.18.00.04	Дуга	11	
54		5	ПВ9.18.00.05-01	Полоса 4х40 ГОСТ 103-76 / Ст.3 ГОСТ 535-79	3	9,1 кг
				L=7710±8		
54		6	ПВ9.18.00.06-01	Уголок Б50х50х5 ГОСТ 8509-72 / Ст.3 ГОСТ 535-79	2	0,94 кг
				L=250±1,5		

Инв.№ подл. | Подп. и дата | Взам. инв.№ | Инв.№ дубл. | Подп. и дата

Изм.	Лист	№докум.	Подп.	Дата

ПВ9.18.00.00

Лист 2

Формат 11

ПВ9.18.00.04

50 (√)

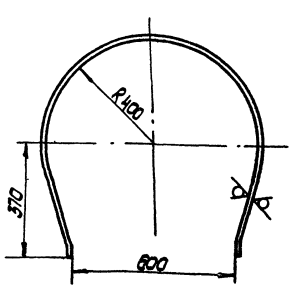

1. Предельные отклонения размеров: по ГОСТ 25670-83
отверстий - H16,
остальных - $\pm\frac{IT16}{2}$.

Т.П. 705-6-1с.83 8491/3

ПВ9.18.00.04

Изм.	Лист	№докум.	Подп.	Дата
Разраб.	Кузьмина			6.82
Пров.	Числова			6.82
ГИП	Шитиков			7.82
Г.контр.				
Н.контр.	Панова			7.82
Утв.	Кузнецов			6.82

Дуга

Полоса 4х40 ГОСТ 103-76 / Ст.3 ГОСТ 535-79

Лит.	Масса	Масштаб
И	2,7	1:10

Лист | Листов 1

Гипронефтеспецмонтаж г. Москва

Копировал Никитина Формат 11

Альбом III

т.п. 705-6-1с.83

Поз.	Обозначение	Наименование	Кол.	Примеч.
		Документация		
12	ПВ4.03.01.00 СБ	Сборочный чертеж		
		Детали		
Б4	1 ПВ4.03.01.01	Пластина. Лист Б-Б4 ГОСТ 19903-74 Ст.3 ГОСТ 14637-79 (130×240)±2	1	3,8 кг
11	2 ПВ4.03.01.02	Гайка	1	

ПВ4.03.01.00

Корпус

Лит. И | Лист | Листов 1

Стройнефтеспецмонтаж г. Москва

Формат А1

Поз.	Обозначение	Наименование	Кол.	Примеч.
		Документация		
12	ПВ4.03.00.00 СБ	Сборочный чертеж		
		Сборочные единицы		
11	1 ПВ4.03.01.00	Корпус	1	
		Детали		
Б4	2 ПВ4.03.00.01	Ручка. Круг С.15 ГОСТ 2590-71 Ст.3 ГОСТ 535-79 L=180±2	1	0,4 кг
11	3 ПВ4.03.00.02	Винт	1	

ПВ4.03.00.00

Стропцина для прижима обвязочного уголка

Лит. И | Лист | Листов

Стройнефтеспецмонтаж г. Москва

Формат А1

Работа 15-16У-4

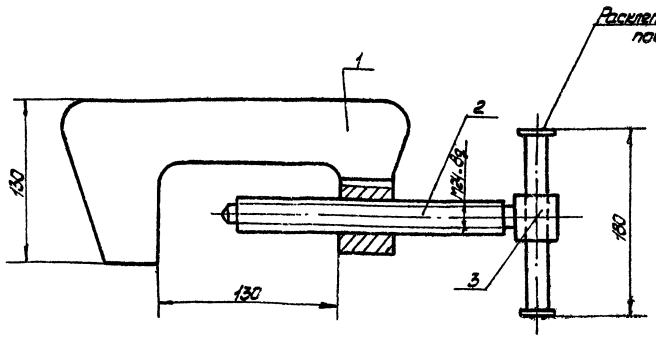

Размеры для справок

т.п. 705-6-1с.83 849/3

ПВ4.03.00.00 СБ

Стропцина для прижима обвязочного уголка

Сборочный чертеж

Лит. | Масса | Масштаб
И | 5,2 | 1:2

Стройнефтеспецмонтаж г. Москва

Формат А2

Калиграфов Никитина

ПВ4.03.01.02

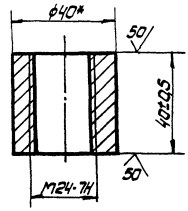

* Размер для справок.

Изм.	Лист	№ докум.	Подп.	Дата	ПВ4.03.01.02		
Разраб.		Кузьмина		6.82	Гайка	Лит.	Масса	Масштаб
Пров.		Числова		6.82		И	0,25	1:1
Т.контр.						Лист	Листов 1
ГИП		Шитиков		6.82	Круг В-40 ГОСТ 2590-71 / Ст.3 ГОСТ 535-79	Гипронефтеспецмонтаж г. Москва
Н.контр.		Панова		6.82		
Утв.		Кузнецов		6.82		

Инв.№ подл. | Подп. и дата | Взам. инв.№ | Инв.№ дубл. | Подп. и дата

Формат А4

ПВ4.03.00.02

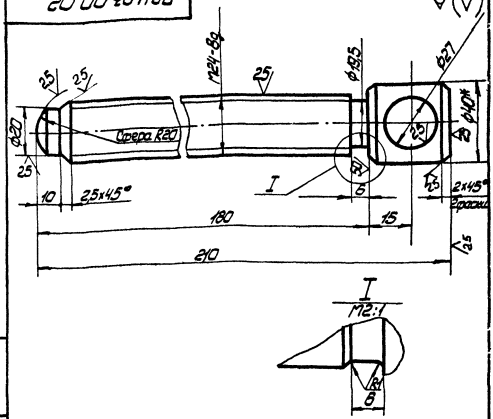

Неуказанные предельные отклонения размеров:
отверстий - H16;
валов - h16
остальных - $\pm\frac{IT16}{2}$.

* Размер для справок.

Изм.	Лист	№ докум.	Подп.	Дата	ПВ4.03.00.02		
Разраб.		Кузьмина		6.82	Винт	Лит.	Масса	Масштаб
Пров.		Числова		6.82		И	0,8	1:1
Т.контр.						Лист	Листов 1
ГИП		Шитиков		6.82	Круг В-40 ГОСТ 2590-71 / Ст.3 ГОСТ 535-79	Гипронефтеспецмонтаж г. Москва
Н.контр.		Панова		6.82		
Утв.		Кузнецов		6.82		

Инв.№ подл. | Подп. и дата | Взам. инв.№ | Инв.№ дубл. | Подп. и дата

Формат А4

ПВ4.03.00.05

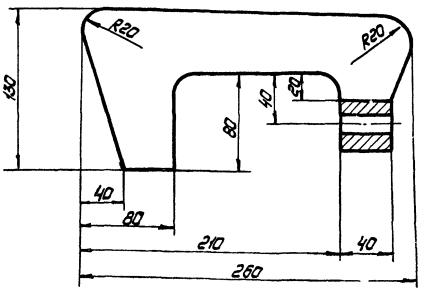

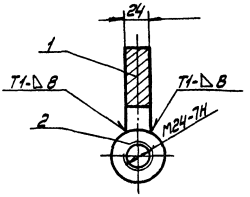

1. Сварные швы по ГОСТ 5264-80. Электроды сварочные типа Э42А ГОСТ 9467-75.
2. Неуказанные предельные отклонения размеров:
отверстий - H16
валов - h16
остальных - $\pm\frac{IT16}{2}$
3. * Размер для справок.

Т.П. 705-6-1с.83 8491/3

Изм.	Лист	№ докум.	Подп.	Дата	ПВ4.03.01.00.СБ		
Разраб.		Кузьмина		6.82	Корпус сборочный чертеж	Лит.	Масса	Масштаб
Пров.		Числова		6.82		И	4,0	1:2
Т.контр.						Лист	Листов
ГИП		Шитиков		6.82		Гипронефтеспецмонтаж г. Уфа г. Москва
Н.контр.		Панова		6.82		
Утв.		Кузнецов		6.82		

Инв.№ подл. | Подп. и дата | Взам. инв.№ | Инв.№ дубл. | Подп. и дата

Альбом 15-1594-4

Формат А2

ПВ9.08.00.04

$\sqrt{(V)}^{25}$

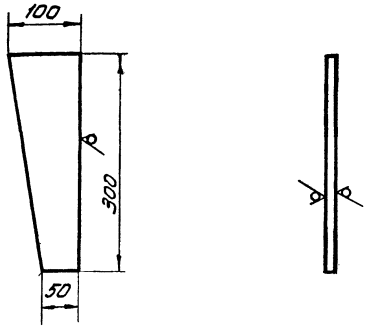

Неуказанные предельные отклонения размеров:
валов -h16
остальных $\pm\frac{IT16}{2}$.

Изм.	Лист	№ докум.	Подп.	Дата
Разраб.		Кузьмина		6.82
Пров.		Чистова		6.82
Т. контр.				
ГИП		Шитиков		6.82
Н. контр.		Панова		6.82
Утв.		Кузнецов		6.82

ПВ9.08.00.04

Ребро

Лит.	Масса	Масштаб
И	1.77	1:4
Лист	Листов 1	

Полоса 10×100 ГОСТ 103-76 / Ст3 ГОСТ 535-79

Гипронефтеспецмонтаж г. Москва

Формат 11

Т.п. 705-6-1с.83 Альбом III

Инв.№ подл. | Подп. и дата | Взам.инв.№ | Инв.№ дубл. | Подп. и дата

Формат	Зона	Поз.	Обозначение	Наименование	Кол.	Примеч.
				Документация		
А2			ПВ9.08.00.00СБ	Сборочный чертеж		
				Детали		
Б4		1	ПВ9.08.00.01	Швеллер		
				Швеллер В.ГОСТ8240-72 / Ст3 ГОСТ 535-79		
				L=1200±4	2	16.92 кг
Б4		2	ПВ9.08.00.02	Лист		
				Лист Б-10 ГОСТ 19903-74 / Ст3 ГОСТ 14637-79		
				(80×200)±2	1	1.25 кг
Б4		3	ПВ9.08.00.03	Лист		
				Лист Б-10 ГОСТ 19903-74 / Ст3 ГОСТ 14637-79		
				(300×350)±2	1	6.24 кг
А1		4	ПВ9.08.00.04	Ребро	1	

Изм.	Лист	№ докум.	Подп.	Дата
Разраб.		Кузьмина		6.82
Пров.		Чистова		6.82
Т. контр.				
ГИП		Шитиков		6.82
Н. контр.		Панова		6.82
Утв.		Кузнецов		6.82

ПВ9.08.00.00

Рама

Лит.	Лист	Листов
И		

Гипронефтеспецмонтаж г. Москва

Формат 11

ПВ9.08.00.00СБ

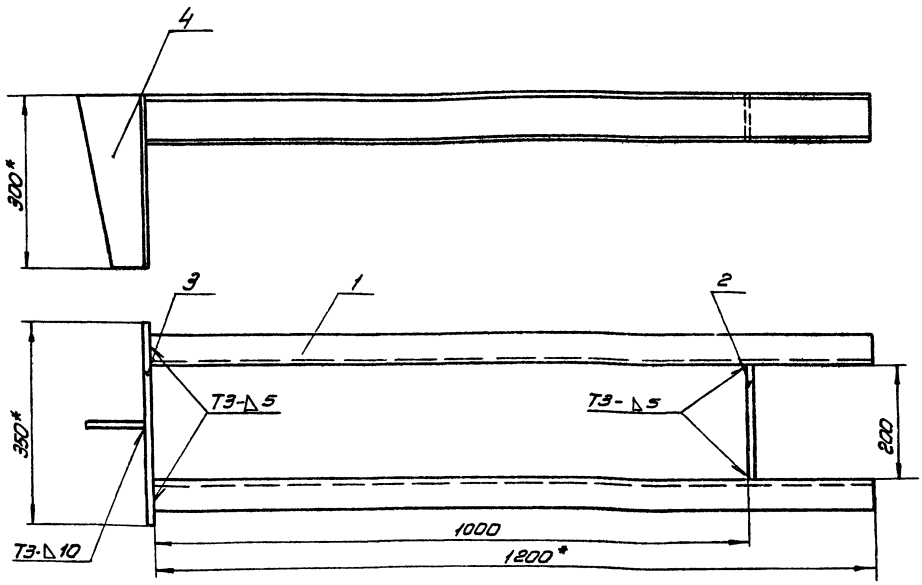

1. Электроды сварочные типа Э42А. ГОСТ 9467-75. Сварные швы выполнять по ГОСТ 5264-80
2. Неуказанные предельные отклонения размеров: отверстий-H16, валов-h16, остальных $\pm\frac{IT16}{2}$
3. Шероховатость поверхностей реза для деталей Б4-$\sqrt{}^{25}$
4. *Размеры для справок.

8491/3

Изм.	Лист	№ докум.	Подп.	Дата
Разраб.		Кузьмина		6.82
Пров.		Чистова		6.82
Т. контр.				
ГИП		Шитиков		6.82
Н. контр.		Панова		6.82
Утв.		Кузнецов		6.82

Т.п. 705-6-1с.83
ПВ9.08.00.00СБ

Рама
Сборочный чертеж

Лит.	Масса	Масштаб
И	26	1:5
Лист	Листов 1	

Гипронефтеспецмонтаж г. Москва

Копировал Б4

Формат 12

Работа 15-16 94-4

Инв.№ подл. | Подп. и дата | Взам.инв.№ | Инв.№ дубл. | Подп. и дата

Т.П. 705-6-1с.83 Альбом III

ПВ5.52.00.00СБ

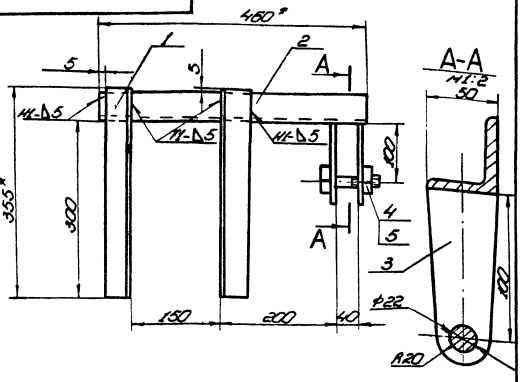

1. Сварные швы по ГОСТ 5264-80.
   Электроды сварочные типа Э42А по ГОСТ 9467-75.
2. Неуказанные предельные отклонения размеров:
   отверстий - Н16;
   валов - h16;
   остальных $\pm\frac{IT16}{2}$.
3. Шероховатость поверхностей реза для дет. 64 $\overset{25}{\nabla}$
4.* Размеры для справок.

Изм.	Лист	№ докум.	Подп.	Дата
Разраб.	Кузьмина			6.82
Пров.	Числова			6.82
Т. контр.				
ГИП	Смирнова			6.82
Н. контр.	Панова			6.82
Утв.	Кузнецов			6.82

ПВ5.52.00.00СБ

Скоба для навешивания блока
Сборочный чертеж

Лит.	Масса	Масштаб
И	6,0	1:2

Лист | Листов 1

Гипронефтеспецмонтаж г. Москва

Копировал | формат 11

Формат	Зона	Поз.	Обозначение	Наименование	Кол.	Примеч.
				Документация		
11			ПВ5.52.00.00СБ	Сборочный чертеж		
				Детали		
54		1	ПВ5.52.00.01	Уголок		
				Уголок $\frac{Б\text{-}50\times50\times5\ ГОСТ\ 8509\text{-}72}{Ст.3\ ГОСТ\ 535\text{-}79}$		
				L = 355±3	2	1,3кг
54		2	ПВ5.52.00.02	Уголок		
				Уголок $\frac{Б\text{-}50\times50\times5\ ГОСТ\ 8509\text{-}72}{Ст.3\ ГОСТ\ 535\text{-}79}$		
				L = 450±3	1	1,7кг
54		3	ПВ5.52.00.03	Щека		
				Лист $\frac{Б\text{-}8\ ГОСТ\ 19903\text{-}74}{Ст.3\ ГОСТ\ 14637\text{-}79}$		
				(50×120)±2	2	0,4кг
				Стандартные изделия		
		4		Болт М20×75.58		
				ГОСТ 7798-70	1	
		5		Гайка М20.5		
				ГОСТ 5915-70	1	

Изм.	Лист	№ докум.	Подп.	Дата
Разраб.	Кузьмина			6.82
Пров.	Числова			6.82
ГИП	Смирнова			6.82
Н. контр.	Панова			6.82
Утв.	Кузнецов			6.82

ПВ5.52.00.00

Скоба для навешивания блока

Лит.	Лист	Листов
И		1

Гипронефтеспецмонтаж г. Москва

Копировал | формат 11

ПВ51.06.00.03

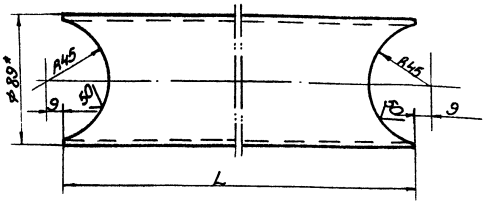

Обозначение	L, мм	Масса, кг
ПВ51.05.00.03	650	5,45
ПВ51.05.00.03-01	1170	9,0

1. Неуказанные предельные отклонения размеров:
   отверстий - Н16;
   валов - h16;
   остальных $\pm\frac{IT16}{2}$.
2.* Размер для справок.

Изм.	Лист	№ докум.	Подп.	Дата
Разраб.	Кузьмина			6.82
Пров.	Числова			6.82
Т. контр.				
ГИП	Смирнова			6.82
Н. контр.	Панова			6.82
Утв.	Кузнецов			6.82

ПВ51.06.00.03

Труба

Лит.	Масса	Масштаб
И	См. табл.	1:2

Лист | Листов 1

Труба $\frac{89\times4\ ГОСТ\ 8732\text{-}78}{В\text{-}10\ ГОСТ\ 8731\text{-}74}$

Гипронефтеспецмонтаж г. Москва

Копировал | формат 11

Формат	Зона	Поз.	Обозначение	Наименование	Кол.	Примеч.
				Документация		
12			ПВ51.06.00.00СБ	Сборочный чертеж		
				Детали		
11		1	ПВ51.06.00.01	Ухо	2	
11		2	ПВ51.06.00.02	Палец	1	
11		3	ПВ51.06.00.03	Труба	2	
		4	ПВ51.06.00.03-01	Труба	2	
54		5	ПВ51.06.00.04	Труба		
				Труба $\frac{108\times7\ ГОСТ\ 8732\text{-}78}{В\text{-}10\ ГОСТ\ 8731\text{-}74}$		
				L = 360±3	1	3,0кг
54		6	ПВ51.06.00.05	Стойка		
				Труба $\frac{89\times4\ ГОСТ\ 8732\text{-}78}{В\text{-}10\ ГОСТ\ 8731\text{-}74}$		
				L = 2000±5	4	17,0кг
				Стандартные изделия		
				Шплинт 8×55		
				ГОСТ 397-79	1	
				Т.П. 705-6-1с.83		8491/3

Изм.	Лист	№ докум.	Подп.	Дата
Разраб.	Кузьмина			6.82
Пров.	Числова			6.82
ГИП	Смирнова			6.82
Н. контр.	Панова			6.82
Утв.	Кузнецов			6.82

ПВ51.06.00.00

Козлы для демонтажа монтажной стойки

Лит.	Лист	Листов
И		1

Гипронефтеспецмонтаж г. Москва

Копировал | формат 11

Работа 15-1694-4

Т.П. 705-6-1с.83 Альбом III

ПВ51.06.00.01

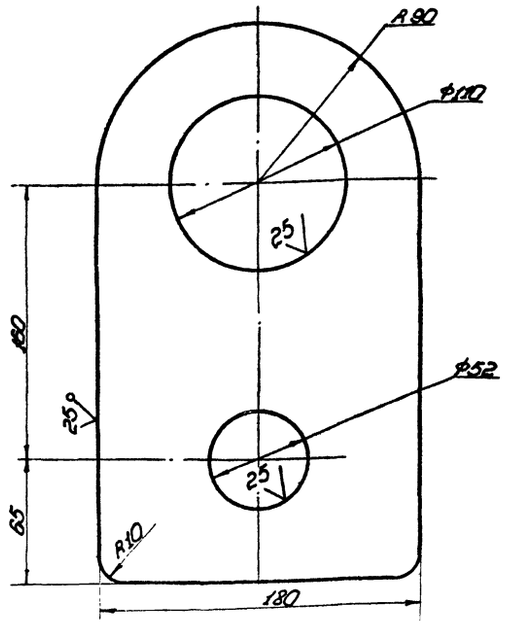

1. Неуказанные предельные отклонения размеров: отверстий H16; валов h16; остальных $\pm\frac{IT16}{2}$

Изм.	Лист	№ докум.	Подп.	Дата	ПВ51.06.00.01		
Разраб.	Кузьмина			6.82	Ухо	Лит. И	Масса 5,0	Масштаб 1:2
Пров.	Чиснова			6.82		Лист	Листов 1
Т. контр.							
Гип.	Смирнова			6.82	Лист Б-18 ГОСТ 19903-74 / Ст.3 ГОСТ 14637-79	Гипронефтеспецмонтаж г. Москва	
Н. контр.	Панова			06.82			
Утв.	Кузнецов			6.82			

Копировал формат 11

ПВ51.06.00.02

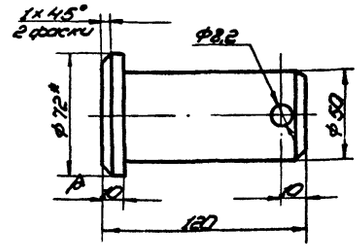

1. Неуказанные предельные отклонения размеров: отверстий H16; валов h16; остальных $\pm\frac{IT16}{2}$
2.* Размеры для справок.

Изм.	Лист	№ докум.	Подп.	Дата	ПВ51.06.00.02		
Разраб.	Кузьмина			6.82	Палец	Лит. И	Масса 1,6	Масштаб 1:2
Пров.	Чиснова			6.82		Лист	Листов 1
Т. контр.							
Гип.	Смирнова			6.82	Круг В 72 ГОСТ 2590-71 / Ст.3 ГОСТ 535-79	Гипронефтеспецмонтаж г. Москва	
Н. контр.	Панова			06.82			
Утв.	Кузнецов			6.82			

Копировал формат 11

ПВ51.06.00.00СБ

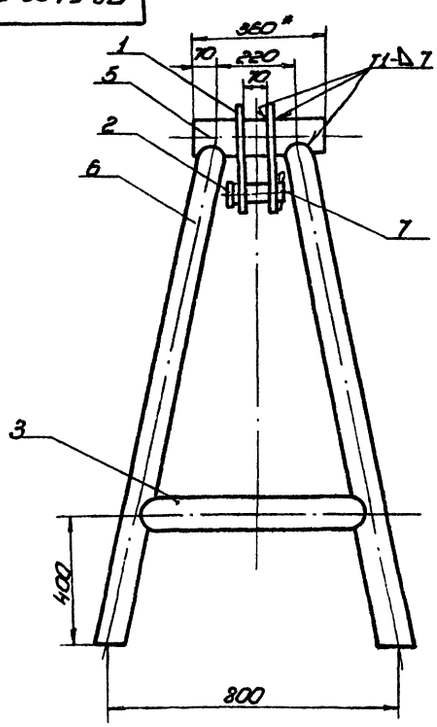

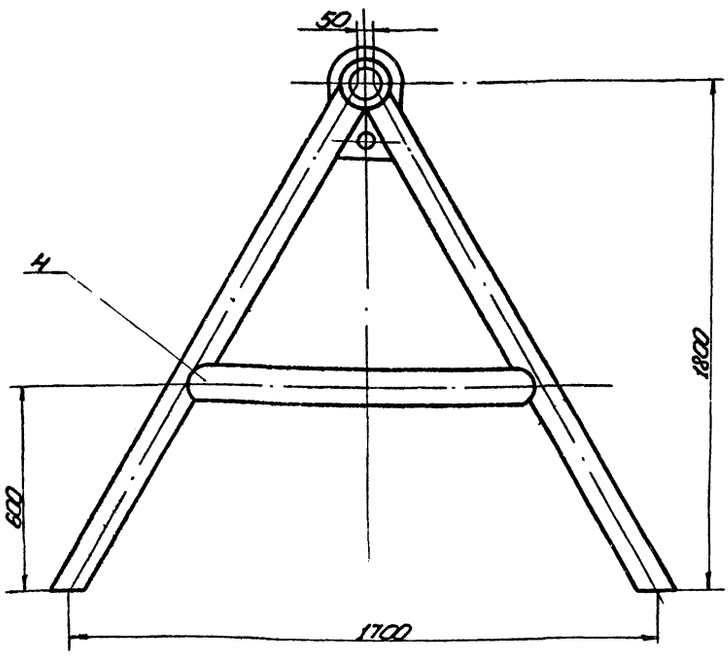

Т.П. 705-6-1с.83 8491/3

1. Сварные швы по ГОСТ 5264-80. Электроды сварочные типа Э42А ГОСТ 9467-75.
2. Неуказанные предельные отклонения размеров: отверстий H16; валов h16; остальных $\pm\frac{IT16}{2}$
3. Шероховатость поверхностей реза для дет. Б4 - 25
4.* Размер для справок

Изм.	Лист	№ докум.	Подп.	Дата	ПВ51.06.00.00СБ		
Разраб.	Кузьмина			6.82	Козлы для демонтажа монтажной стойки Сборочный чертеж	Лит. И	Масса 1120	Масштаб 1:10
Пров.	Чиснова			6.82		Лист	Листов 1
Т. контр.							
Гип.	Смирнова			6.82		Гипронефтеспецмонтаж г. Москва	
Н. контр.	Панова			06.82			
Утв.	Кузнецов			6.82			

Копировал формат 12

Работа 15-1694-4

Альбом III

Т.П. 705-6-1с.83

ПВ5.07.00.04

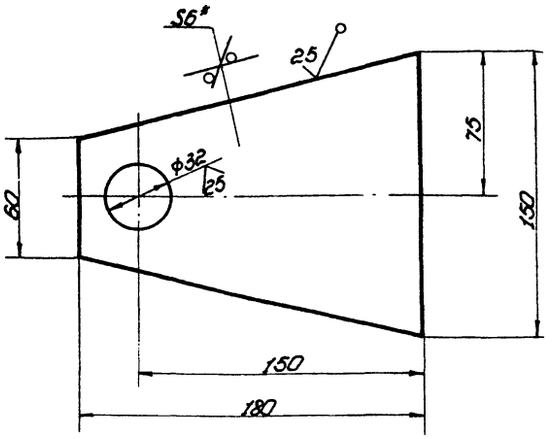

1. Неуказанные предельные отклонения размеров: отверстий H16, валов h16, остальных $\pm \frac{IT16}{2}$.
2.* Размер для справок.

Изм.	Лист	№ докум.	Подп.	Дата
Разраб.	Пак			6.82
Пров.	Числова			6.82
Т. контр.				
Гип	Шитиков			6.82
Н. контр.	Панова			6.82
Утв.	Кузнецов			6.82

ПВ5.07.00.04

Щека

Лит.	Масса	Масштаб
И	0,75	1:2

Лист | Листов 1

Лист Б-6 ГОСТ 19903-74 / Ст.3 ГОСТ 14637-79

Гипронефтеспецмонтаж г. Москва

Копировал | Формат 11

Форма	Зона	Поз.	Обозначение	Наименование	Кол.	Примечание
				Документация		
12			ПВ5.07.00.00СБ	Сборочный чертеж		
				Детали		
54		1	ПВ5.07.00.01	Фланец		
				Лист Б-5 ГОСТ 19903-74 / Ст.3 ГОСТ 14637-79		
				D=220; d=32	2	3,54 кг
54		2	ПВ5.07.00.02	Труба L=90±1	1	
				Труба 133×6 ГОСТ 8732-78 / В-10 ГОСТ 8731-74		
54		3	ПВ5.07.00.03	Шайба	2	0,037 кг
				d=32; D=50		
				Круг Б-50 ГОСТ 2590-71 / Ст.3 ГОСТ 535-79		
				L=4±1		
11		4	ПВ5.07.00.04	Щека	2	
54		5	ПВ5.07.00.05	Ось	1	0,7 кг
				Круг Б-30 ГОСТ 2590-71 / Ст.3 ГОСТ 535-79		
				D=30-1; L=130+2		

Изм.	Лист	№ докум.	Подп.	Дата
Разраб.	Пак			6.82
Пров.	Числова			6.82
Гип	Шитиков			6.82
Н. контр.	Панова			6.82
Утв.	Кузнецов			6.82

ПВ5.07.00.00

Ролик отводной для демонтажа монтажной стойки

Лит.	Лист	Листов
И		1.

Гипронефтеспецмонтаж г. Москва

Копировал | Формат 11

ПВ5.07.00.00СБ

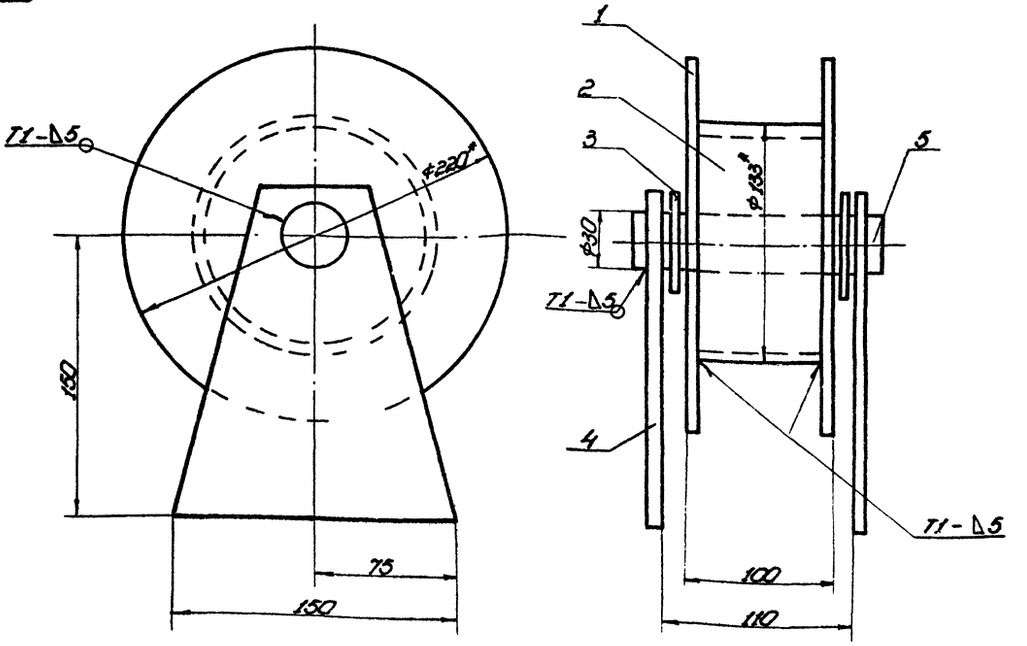

1. Сварные швы по ГОСТ 5264-80. Электроды сварочные типа Э42А ГОСТ 9467-75.
2. Неуказанные предельные отклонения размеров: отверстий H16, валов h16, остальных $\pm \frac{IT16}{2}$.
3. Шероховатость поверхностей реза для дет. 54 $\sqrt{50}$
4.* Размеры для справок.

Т.П. 705-6-1с.83 8491/3

Изм.	Лист	№ докум.	Подп.	Дата
Разраб.	Пак			6.82
Пров.	Числова			6.82
Т. контр.				
Гип	Шитиков			6.82
Н. контр.	Панова			6.82
Утв.	Кузнецов			6.82

ПВ5.07.00.00СБ

Ролик отводной для демонтажа монтажной стойки. Сборочный чертеж

Лит.	Масса	Масштаб
И	7,6	1:2

Лист | Листов 1

Гипронефтеспецмонтаж г. Москва

Копировал | Формат 12

Работа 15-1694-4

Инв. № подл. | Подп. и дата | Взам. инв. № | Инв. № дубл. | Подп. и дата

ПВ65.07.00.00СБ

Т.П. 705-6-1с.83 Альбом III

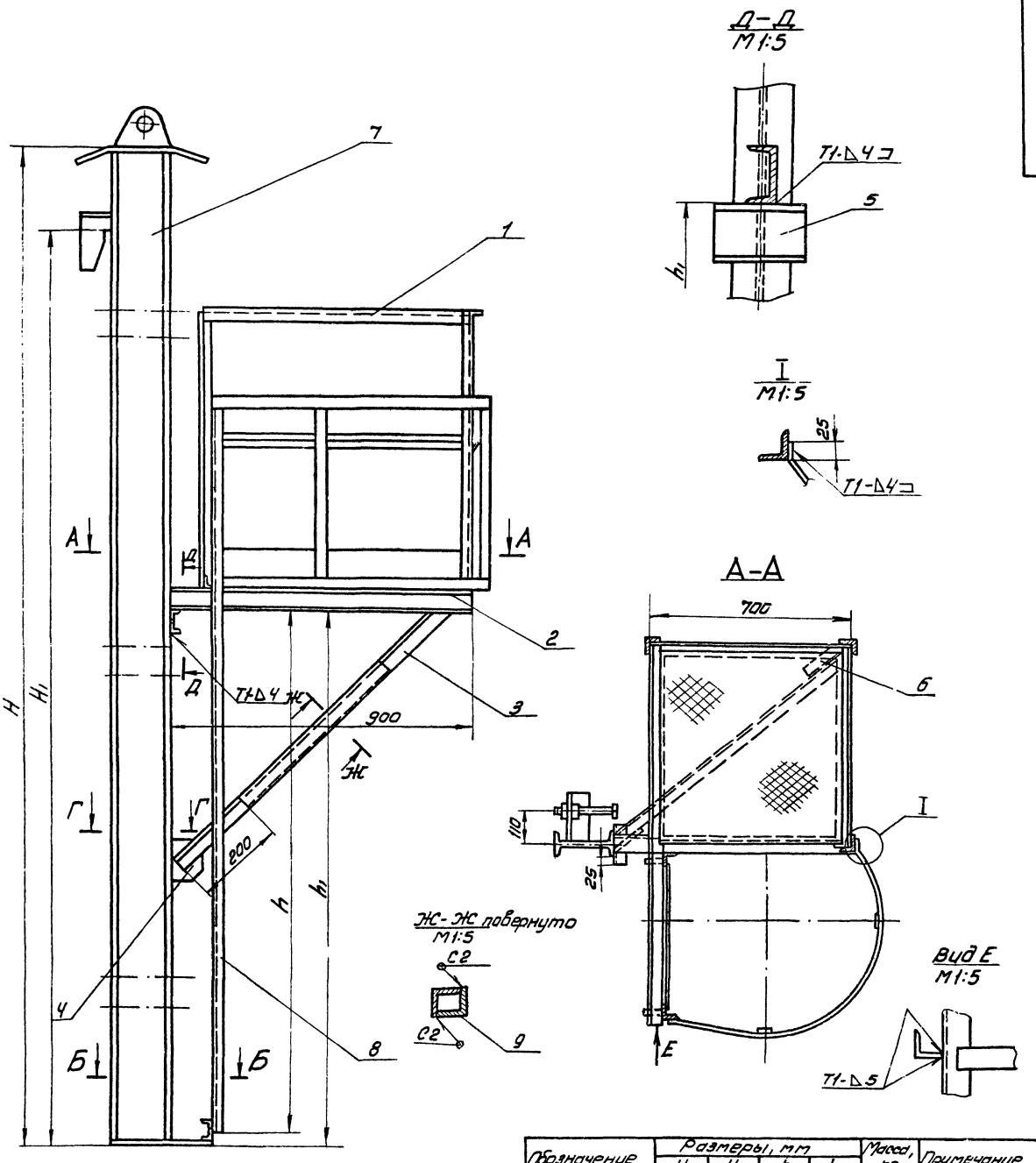

Обозначение	Размеры, мм				Масса, кг	Примечание
	H	H_1	h	h_1		
ПВ65.07.00.00-	2980	3380	1700	1750	210	Высота стенки 2980
-01	4470	4870	2400	2450	250	—"— 4470

1. Сварные швы по ГОСТ 5264-80. Электроды сварочные типа Э42А ГОСТ 9467-75.
2. Неуказанные предельные отклонения размеров: отверстий Н16; валов - h16; остальных $\pm \frac{IT16}{2}$
3. Шероховатость поверхностей реза для деталей Б4-$\overset{25}{V}$.
4. *Размеры для справок.

Т.П. 705-6-1с.83 8491/3

					ПВ65.07.00.00СБ			
Изм.	Лист	Недокум.	Подп.	Дата	Приспособление для замыкания вертикального монтажного стыка	Лит.	Масса	Масштаб
Разраб.		Кузьмина		6.82		М	см. табл.	1:10
Пров.		Чистова		6.82	Сборочный чертеж	Лист	Листов 1	
Т.контр.						Гипронефтеспецмонтаж г. Москва		
ГИП		Шатиков		6.82				
Н.контр.		Панова		6.82				
Утв.		Кузнецов		6.82				

Копировал. Бер

Формат 22

Работа 15-1694-4

Инв.№ подл. | Подп. и дата | Взам.инв.№ | Инв.№ дубл. | Подп. и дата

Т.П. 705-6-1с.83 Альбом III

Формат	Зона	Поз.	Обозначение	Наименование	Кол.	Примеч.
11		11	ПВ65.07.02.11	Уголок	3	
54		12	ПВ65.07.02.12	Опора		
				Лист Б-20 ГОСТ 19903-74 / Ст.3 ГОСТ 14637-79		
				(200×410)±2	1	12,5кг
54		13	ПВ65.07.02.13	Швеллер		
				Швеллер 10 ГОСТ 8240-72 / Ст.3 ГОСТ 535-79		
				L=770±2,5	1	6,7кг
54		14	ПВ65.07.02.14	Уголок		
				Уголок Б-32×32×3 ГОСТ 8509-72 / Ст.3 ГОСТ 535-79		
				L=145±1,2	1	0,3кг
				Стандартные изделия		
		15		М18×32.58.026		
				ГОСТ 7798-70	6	
		16		М16.4.026		
				ГОСТ 5915-70	6	
			Переменные данные	для исполнений		
				ПВ65.07.02.00 См.СБ		
				Детали		
54		17	ПВ65.07.02.00	Балка		
				Двутавр 20 ГОСТ 8239-72 / Ст.3 ГОСТ 535-79		
				L=3350±5	1	70,35кг
				ПВ65.07.02.00-01 См.СБ		
				Детали		
54		17	ПВ65.07.02.00-01	Балка		
				Двутавр 20 ГОСТ 8239-72 / Ст.3 ГОСТ 535-79		
				L=4840±5	1	101,64

Изм. | Лист | № докум. | Подп. | Дата — ПВ65.07.02.00 — Лист 2

Копировал — формат 11

Формат	Зона	Поз.	Обозначение	Наименование	Кол.	Примеч.
				Документация		
22			ПВ65.07.02.00 СБ	Сборочный чертеж		
				Детали		
54		1	ПВ65.07.02.01	Пластина		
				Лист Б-10 ГОСТ 19903-74 / Ст.3 ГОСТ 14637-79		
				L=500±2,2	1	4,9кг
11		2	ПВ65.07.02.02	Ухо	2	1,6кг
54		3	ПВ65.07.02.03	Труба		
				Труба 57×4 ГОСТ 8732-78 / В10 ГОСТ 8731-74		
				L=125±1,5	1	0,7кг
54		4	ПВ65.07.02.04	Ребро		
				Полоса 14×100 ГОСТ 103-76 / Ст.3 ГОСТ 535-79		
				L=200±1,5	1	2,2кг
11		5	ПВ65.07.02.05	Ловитель	1	
11		6	ПВ65.07.02.06	Гайка	6	
11		7	ПВ65.07.02.07	Винт	6	
11		8	ПВ65.07.02.08	Уголок	3	
11		9	ПВ65.07.02.09	Уголок	3	
54		10	ПВ65.07.02.10	Пластина		
1				Лист Б-8 ГОСТ 19903-74 / Ст.3 ГОСТ 14637-79		
				(110×50)±1,5	3	0,4кг

ПВ65.07.02.00

Изм.	Лист	№ докум.	Подп.	Дата
Разраб.	Кузьмина			6.82
Пров.	Чистова			6.82
Гип.	Шитиков			6.82
Н. контр.	Панова			6.82
Утв.	Кузнецов			6.82

Балка

Лит. И | Лист 1 | Листов 2

Гипронефтеспецмонтаж г. Москва

Копировал — формат 11

Формат	Зона	Поз.	Обозначение	Наименование	Кол.	Примеч.
				Уголок Б-50×50×5 ГОСТ 8509-72 / Ст.3 ГОСТ 535-79		
54		6	ПВ65.07.00.06	L=200±2	1	0,8кг
54		9	ПВ65.07.00.07	L=800±3	1	3,0кг
			Переменные данные	для исполнений		
				ПВ65.07.00.00 См.СБ		
				Сборочные единицы		
11		7	ПВ65.07.02.00	Балка	1	
11		8	ПВ65.07.03.00	Лестница	1	
				ПВ65.07.00.00.01 См.СБ		
				Сборочные единицы		
11		7	ПВ65.07.02.00-01	Балка	1	
11		8	ПВ65.07.03.00-01	Лестница	1	

Изм. | Лист | № докум. | Подп. | Дата — ПВ65.07.00.00 — Лист 2

Копировал — формат 11

Работа 15-1694-4

Формат	Зона	Поз.	Обозначение	Наименование	Кол.	Примеч.
				Документация		
22			ПВ65.07.00.00 СБ	Сборочный чертеж		
				Сборочные единицы		
11		1	ПВ65.07.01.00	Площадка	1	
				Детали		
54		2	ПВ65.07.00.01	Опора		
				Швеллер 10 ГОСТ 8240-72 / Ст.3 ГОСТ 535-79		
				L=1100±3	1	9,5кг
54		3	ПВ65.07.00.02	Раскос		
				Уголок Б-50×50×5 ГОСТ 8509-72 / Ст.3 ГОСТ 535-79		
				L=1250±3	1	4,7кг
54		4	ПВ65.07.00.03	Косынка		
				Лист Б-8 ГОСТ 19903-74 / Ст.3 ГОСТ 14637-79		
				(150×100)±1,5	1	0,9кг
54		5	ПВ65.07.00.04	Швеллер		
				Швеллер 10 ГОСТ 8240-72 / Ст.3 ГОСТ 535-79		
				L=150±1,5	1	1,3кг
				Уголок		
				Т.П. 705-6-1с.83		8491/3

ПВ65.07.00.00

Изм.	Лист	№ докум.	Подп.	Дата
Разраб.	Кузьмина			6.82
Пров.	Чистова			6.82
Гип.	Шитиков			6.82
Н. контр.	Панова			06.82
Утв.	Кузнецов			6.82

Приспособление для замыкания вертикального монтажного стыка

Лит. И | Лист 1 | Листов 2

Гипронефтеспецмонтаж г. Москва

Копировал — формат 11

ПВ65.07.01.00СБ

т.п. 705-6-1с.83 Альбом III

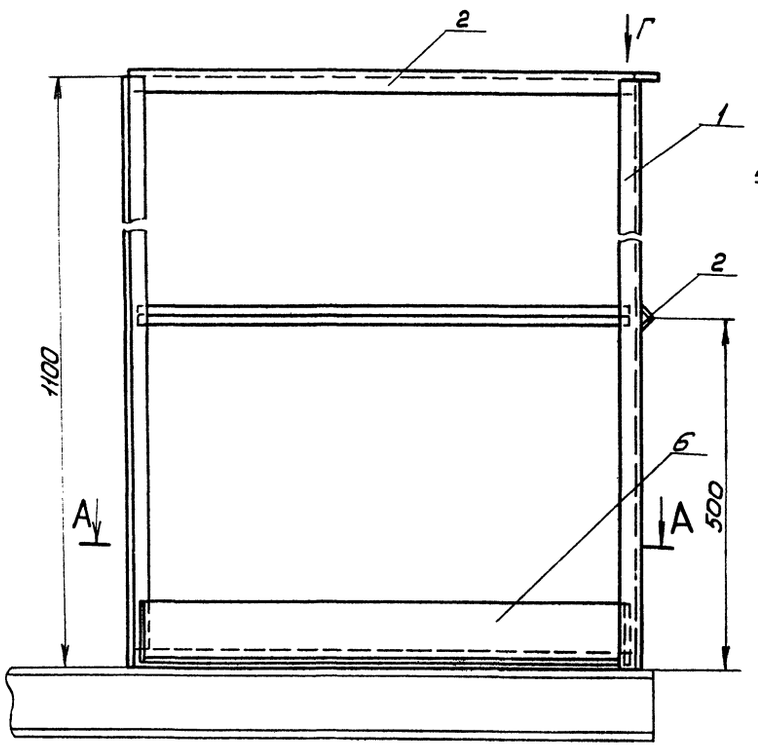

А-А

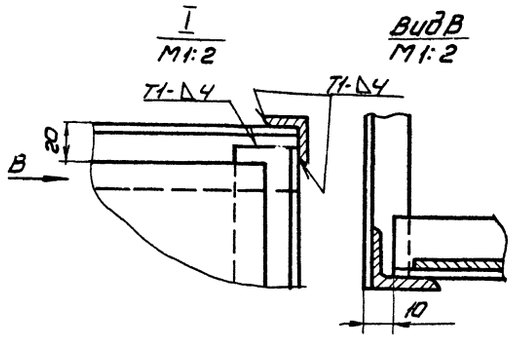

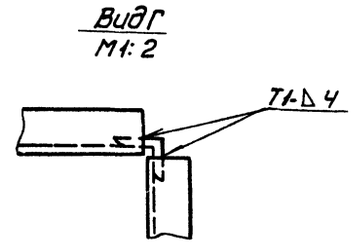

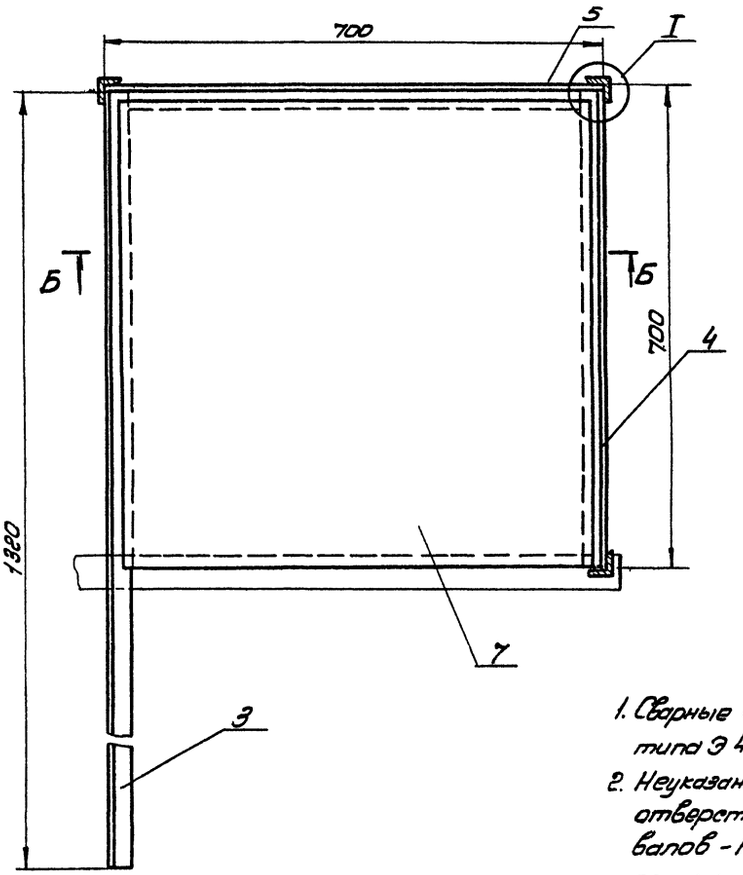

Б-Б

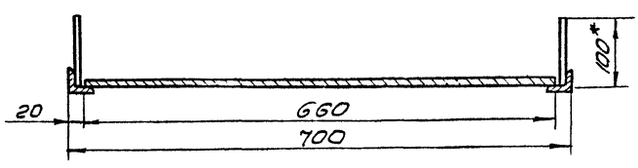

1. Сварные швы по ГОСТ 5264-80. Электроды сварочные типа Э 42А ГОСТ 9467-75.
2. Неуказанные предельные отклонения размеров:
   отверстий - H16,
   валов - h16,
   остальных $\pm\frac{IT16}{2}$
3. Шероховатость поверхностей реза для дет. Б4-$\overset{25}{\surd}$
4.* Размеры для справок.

т.п. 705-6-1с.83 8491/3

Изм.	Лист	№ докум.	Подп.	Дата	ПВ65.07.01.00 СБ	Лит.	Масса	Масштаб
Разраб.		Кузьмина		6.82	Площадка	И	27.0	1:5
Пров.		Чуйлова		6.82	Сборочный чертеж	Лист	Листов 1	
Т.контр.						Гипронефтеспецмонтаж г. Москва		
ГИП		Шитиков						
Н.контр.		Панова		6.82				
Утв.		Кузнецов		6.82				

Работа 15-1694-4

Инв.№ подл.	Подп. и дата	Взам.инв.№	Инв.№ дубл.	Подп. и дата

Формат 22

ПВ65.07.02.06

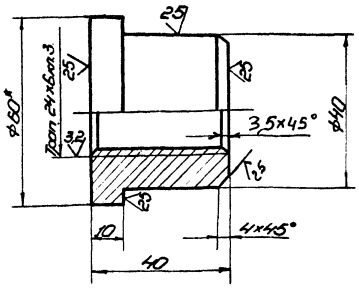

1. Неуказанные предельные отклонения размеров:
   отверстий -H16;
   валов -h16;
   остальных $\pm \frac{IT16}{2}$
2.* Размер для справок.

Изм.	Лист	№ докум.	Подп.	Дата	ПВ65.07.02.06	Лит.	Масса	Масштаб
Разраб.	Кузнецов			6.82	Гойко	И	0,4	1:1
Пров.	Чистов			6.82		Лист	Листов 1
Т.контр.							
ГИП	Шитиков			6.82	Круг 8-60 ГОСТ 2590-71 / Ст. 3 ГОСТ 535-79	Гипронефтеспецмонтаж г. Москва	
Н.контр.	Панова			6.82			
Утв.	Кузнецов			6.82			

Копировал | Формат II

ПВ65.07.02.08

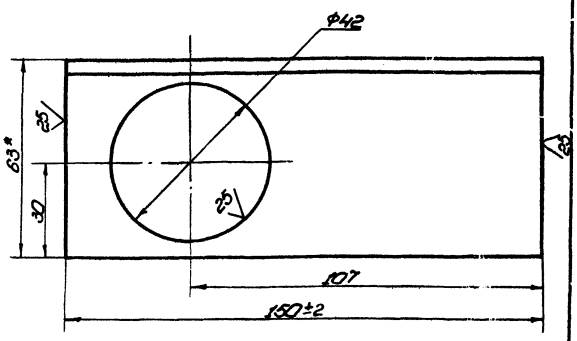

1. Неуказанные предельные отклонения размеров:
   отверстий -H16;
   остальных $\pm \frac{IT16}{2}$.
2.* Размер для справок.

Изм.	Лист	№ докум.	Подп.	Дата	ПВ65.07.02.08	Лит.	Масса	Масштаб
Разраб.	Кузнецов			6.82	Уголок	И	0,6	1:1
Пров.	Чистов			6.82		Лист	Листов 1
Т.контр.							
ГИП	Шитиков			6.82	Полоса 8-63×63×4 ГОСТ 8509-72 / Ст. 3 ГОСТ 535-79	Гипронефтеспецмонтаж г. Москва	
Н.контр.	Панова			6.82			
Утв.	Кузнецов			6.82			

Копировал | Формат II

ПВ65.07.02.05

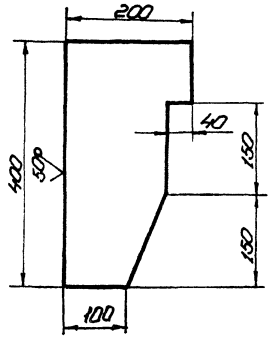

Неуказанные предельные отклонения размеров:
валов -h16
остальных $\pm \frac{IT16}{2}$.

Изм.	Лист	№ докум.	Подп.	Дата	ПВ65.07.02.05	Лит.	Масса	Масштаб
Разраб.	Кузнецов			6.82	Любитель	И	8,0	1:5
Пров.	Чистов			6.82		Лист	Листов 1
Т.контр.							
ГИП	Шитиков			6.82	Лист 6-14 ГОСТ 19903-74 / Ст. 3 ГОСТ 14637-79	Гипронефтеспецмонтаж г. Москва	
Н.контр.	Панова			6.82			
Утв.	Кузнецов			6.82			

Копировал | Формат II

ПВ65.07.02.07

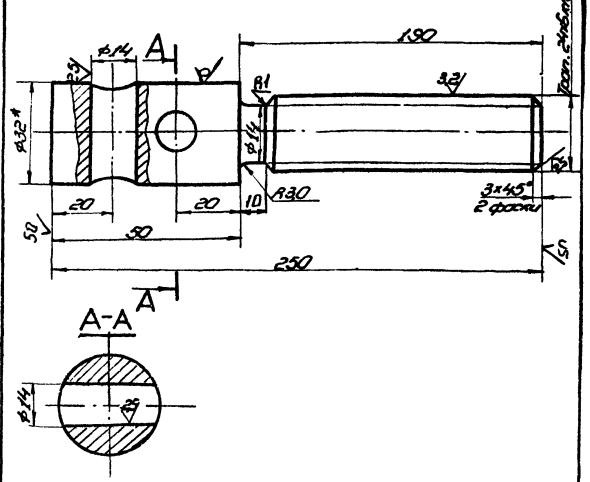

1. Неуказанные предельные отклонения размеров:
   отверстий -H16;
   валов -h16;
   остальных $\pm \frac{IT16}{2}$.
2.* Размер для справок. Т.П. 705-6-1с.83

8491/3

Изм.	Лист	№ докум.	Подп.	Дата	ПВ65.07.02.07	Лит.	Масса	Масштаб
Разраб.	Кузнецов			6.82	Винт	Ц	1,1	1:1
Пров.	Чистов			6.82		Лист	Листов 1
Т.контр.							
ГИП	Шитиков			6.82	Круг 8-32 ГОСТ 2590-71 / Ст. 3 ГОСТ 535-79	Гипронефтеспецмонтаж г. Москва	
Н.контр.	Панова			6.82			
Утв.	Кузнецов			6.82			

Копировал | Формат II

ПВ65.07.02.00СБ

т.п. 705-6-1с.83 Альбом III

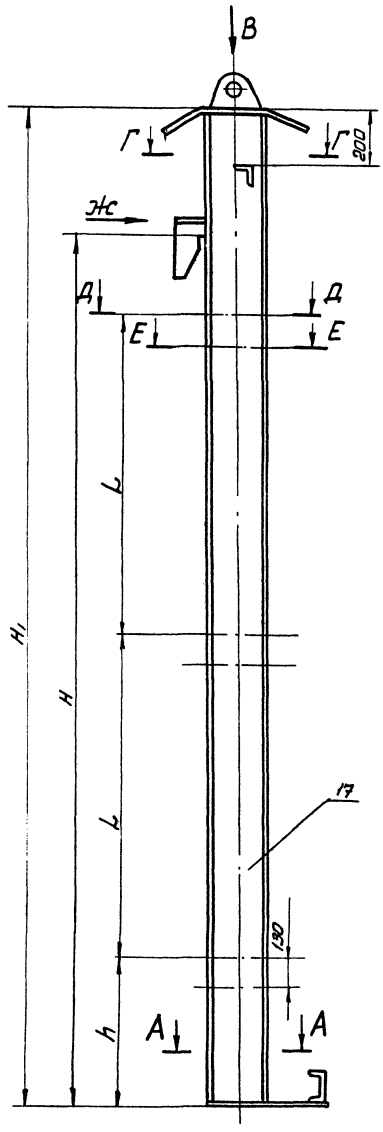

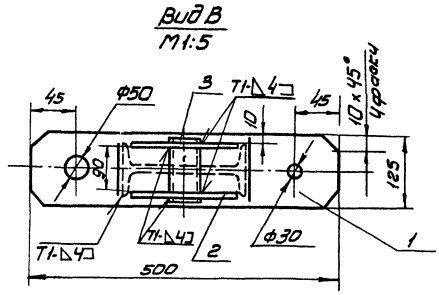

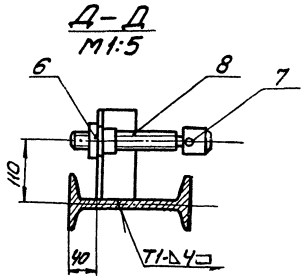

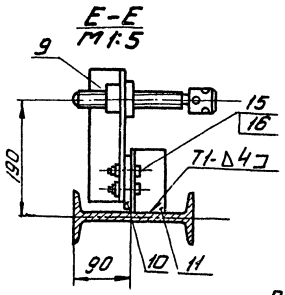

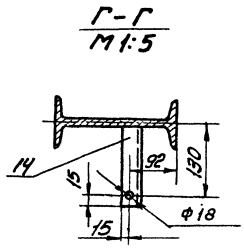

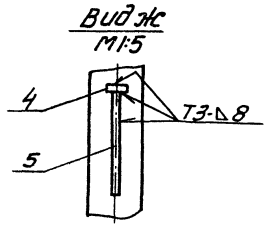

Обозначение	Размеры, мм				Масса, кг	Примечание
	H	H1	h	L		
ПВ55.07.02.00-	2980	3380	350	1215	126.0	Р-р V=50м³
- 01	4470	4870	600	1635	156.0	Р-р V=80м³

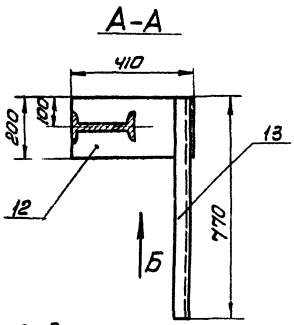

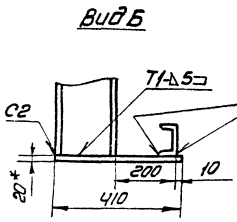

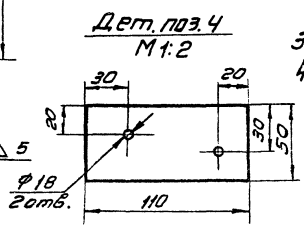

1. Сварные швы по ГОСТ 5264-80. Электроды сварочные типа Э42А ГОСТ 9467-75
2. Неуказанные предельные отклонения размеров:
   отверстий - H16;
   валов - h16;
   остальных $\pm \frac{JT16}{2}$
3. Шероховатость поверхностей реза для деталей - Б4 $^{25}\sqrt{}$
4. * Размеры для справок.

т.п. 705-6-1с.83 8491/3

Изм	Лист	№ докум.	Подп.	Дата	ПВ 65.07.02.00СБ			
Разраб.		Кузьмина		6.82	Балка	Лит.	Масса	Масштаб
Пров.		Числова		6.82	Сварочный чертеж	И	См. табл.	1:10
Т. контр.						Лист	Листов 1	
ГИП		Шитиков		6.82		Гипронефтеспецмонтаж г. Москва		
Н. контр.		Панова		6.82				
Утв.		Кузнецов		6.82				

Копировал. Б-3 Формат 22

Работа 15-1694-4

Инв. № подл.	Подп. и дата	Взам. инв. №	Инв. № дубл.	Подп. и дата

ПВ65.07.03.00СБ

Т.П. 705-6-1с.83 Альбом III

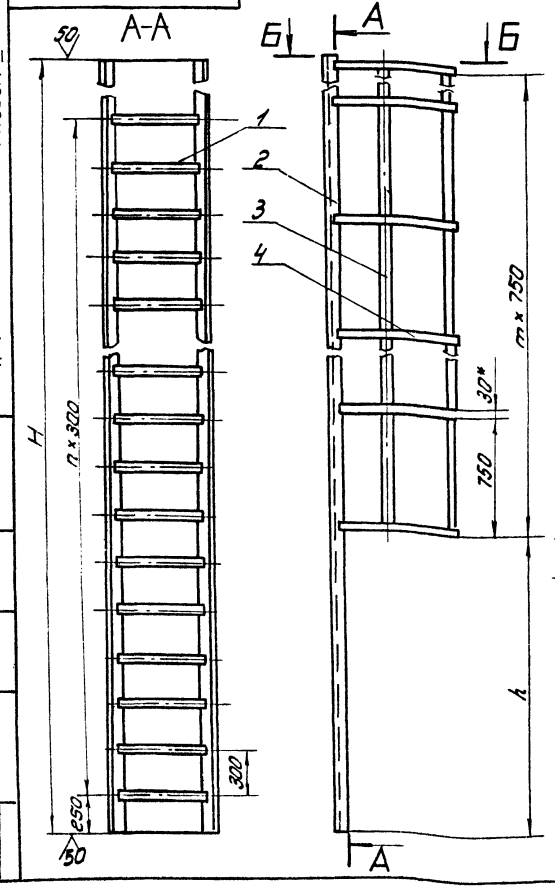

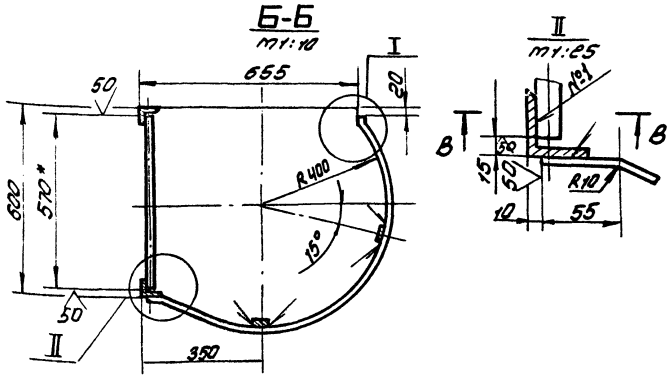

Обозначение	H, мм.	h, мм	n	m	Масса, кг.	Примечание
ПВ65.07.03.00	2600	1750	7	1	35.0	Высота стенки 2980
-01	3250	2450	10	1	44.0	—"— 4470

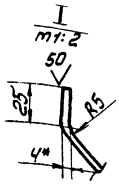

1. Шов №1 - сварка ручная электродуговая. Сварку производить электродами типа Э42А ГОСТ 9467-75. Сварные швы Т1-Δ4 по ГОСТ 5264-80.
2. Неуказанные предельные отклонения размеров: отверстий - Н16; валов - h16; остальных - $\pm\frac{IT16}{2}$.

*3 Размеры для справок.

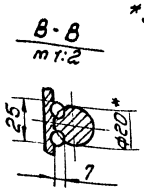

Изм.	Лист	N докум.	Подп.	Дата
Разраб.		Кузьмина		6.82
Пров.		Числова		6.82
Т.контр.				
Гип.		Шитиков		6.82
Н.контр.		Панова		6.82
Утв.		Кузнецов		6.82

ПВ65.07.03.00 СБ

Лестница

Сборочный чертеж

Лит.	Масса	Масштаб
Н	ст. табл.	1:20

Лист | Листов 1

Гипронефтеспецмонтаж г. Москва

Копировал: Формат 12

Инв.№ подл. | Подп. и дата | Взам. инв.№ | Инв.№ дубл. | Подп. и дата

ПВ65.07.02.11

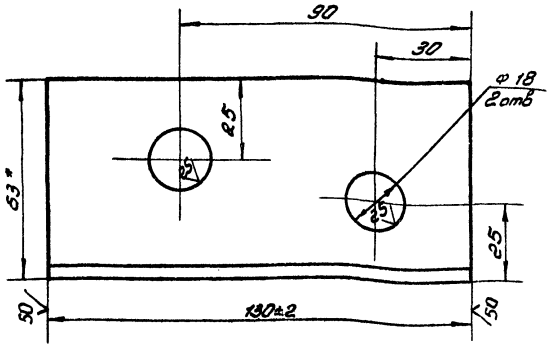

Неуказанные предельные отклонения размеров: отверстий - Н16; остальных $\pm\frac{IT16}{2}$

Изм.	Лист	N докум.	Подп.	Дата
Разраб.		Кузьмина		6.82
Пров.		Числова		6.82
Т.контр.				
Гип.		Шитиков		6.82
Н.контр.		Панова		6.82
Утв.		Кузнецов		6.82

ПВ65.07.02.11

Уголок

Лит.	Масса	Масштаб
Н	0,5	1:1

Лист | Листов 1

Уголок Б-63×63×4 ГОСТ 8509-72 Ст.3 ГОСТ 535-79

Гипронефтеспецмонтаж г. Москва

Копировал: Формат: 11

Работа 15-1694-4

Инв.№ подл. | Подп. и дата | Взам. инв.№ | Инв.№ дубл. | Подп. и дата

ПВ65.07.02.09

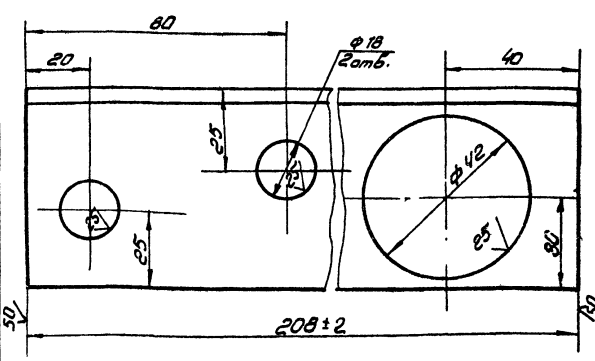

Неуказанные предельные отклонения размеров: отверстий - Н16; остальных $\pm\frac{IT16}{2}$

Т.П. 705-6-1с.83 8491/3

Изм.	Лист	N докум.	Подп.	Дата
Разраб.		Кузьмина		6.82
Пров.		Числова		6.82
Т.контр.				
Гип.		Шитиков		6.82
Н.контр.		Панова		6.82
Утв.		Кузнецов		6.82

ПВ65.07.02.09

Уголок.

Лит.	Масса	Масштаб
Н	0.8	1:1

Лист | Листов 1

Уголок Б-63×63×4 ГОСТ 8509-72 Ст.3 ГОСТ 535-79

Гипронефтеспецмонтаж г. Москва

Копировал: Формат: 11

Инв.№ подл. | Подп. и дата | Взам. инв.№ | Инв.№ дубл. | Подп. и дата

т.п. 705-6-1с.83 Альбом III

Формат	Зона	Поз.	Обозначение	Наименование	Кол.	Приме-чание
				ПВ65.07.03.00-01см. СБ		
				Детали		
БЧ		1	ПВ65.07.03.01	Круг		
				Круг $\frac{В\text{-}20\ ГОСТ\ 2590\text{-}71}{Ст.3\ ГОСТ\ 535\text{-}79}$		
				L = 500 ± 2,2	11	1,4 кг
БЧ		2	ПВ65.07.03.02.01	Уголок		
				Уголок $\frac{6\text{-}80\times50\times6\ ГОСТ\ 8509\text{-}72}{Ст.3\ ГОСТ\ 535\text{-}79}$		
				L = 3250 ± 5	2	12,3 кг.
БЧ		3	ПВ65.07.03.03	Полоса		
				Полоса $\frac{4\times30\ ГОСТ\ 103\text{-}76}{Ст.3\ ГОСТ\ 535\text{-}79}$		
				L = 750 ± 2,7	2	0,7 кг.
БЧ		4	ПВ65.07.03.04	Полоса		
				Полоса $\frac{4\times30\ ГОСТ\ 103\text{-}76}{Ст.3\ ГОСТ\ 535\text{-}79}$		
				L = 1350 ± 3	2	1,3 кг.

Инв.№ подл. | Подп. и дата | Взам. инв.№ | Инв.№ дубл. | Подп. и дата

Работы 15-185г. 4

Изм. Лист № докум. Подп. Дата

ПВ65.07.03.00

Лист 2

Формат: 11

Формат	Зона	Поз.	Обозначение	Наименование	Кол.	Приме-чание
				Документация		
22			ПВ65.07.03.00. СБ	Сборочный чертеж		
				Переменные данные для исполнений		
				ПВ65.07.03.00 см. СБ.		
				Детали		
БЧ		1	ПВ65.07.03.01	Круг		
				Круг $\frac{В\text{-}20\ ГОСТ\ 2590\text{-}71}{Ст.3\ ГОСТ\ 535\text{-}79}$		
				L = 570 ± 2,2	8	1,4 кг.
БЧ		2	ПВ65.07.03.02	Уголок		
				Уголок $\frac{6\text{-}80\times50\times5\ ГОСТ\ 8509\text{-}72}{Ст.3.\ ГОСТ\ 535\text{-}79}$		
				L = 2600 ± 4,5	2	5,8 кг.
БЧ		3	ПВ65.07.03.03	Полоса		
				Полоса $\frac{4\times30\ ГОСТ\ 103\text{-}76}{Ст.3\ ГОСТ\ 535\text{-}79}$		
				L = 750 ± 2,5	2	0,7 кг.
БЧ		4	ПВ65.07.03.04	Полоса		
				Полоса $\frac{4\times30\ ГОСТ\ 103\text{-}76}{Ст.3\ ГОСТ\ 535\text{-}79}$		
				L = 1350 ± 3,2	2	1,3 кг.
						8491/3

Инв.№ подл. | Подп. и дата | Взам. инв.№ | Инв.№ дубл. | Подп. и дата

Изм.	Лист	№ докум.	Подп.	Дата
Разраб.		Кузьмина		6.82
Пров.		Чистова		6.82
ГИП		Шитикова		6.82
Н. контр.		Панова		6.82
Утв.		Булычев		82

ПВ65.07.03.00 Т.П. 705-6-1с.83

Лестница

Лит.	Лист	Листов
И	1	

Парижкоммунарда г. Москва

Копировал: Шиф

Формат: 11

Альбом III

Т.П. 705-6-1с.83

Позиция	Зона	Поз.	Обозначение	Наименование	Кол.	Примечание
Б4		5	ПВ65.07.01.06	Лист		
				Лист Б-1 ГОСТ 19903-74 Ст.3 ГОСТ 1577-70		
				(400×2000)±2	1	1,6 кг
Б4		7	ПВ65.07.01.07	Настил		
				Лист ПВ 506×660×680 ГОСТ 8706-78	1	10 кг

Изм.	Лист	№ докум.	Подп.	Дата

ПВ65.07.01.00 — Лист 2

Инв. № подл. | Подп. и дата | Взам. инв. № | Инв. № дубл. | Подп. и дата

Формат А4

Позиция	Зона	Поз.	Обозначение	Наименование	Кол.	Примечание
				Документация		
Б4			ПВ65.07.01.00.СБ	Сборочный чертеж		
				Детали		
Б4		1	ПВ65.07.01.01	Стойка		
				Уголок Б-36×36×4 ГОСТ 8509-72 Ст.3 ГОСТ 535-79		
				L = 1100 ± 2	3	2,3 кг.
Б4		2	ПВ65.07.01.02	Ограждение		
				Уголок Б-25×25×3 ГОСТ 8509-72 Ст.3 ГОСТ 535-79		
				L = 690 ± 2	4	0,8 кг.
Б4		3	ПВ65.07.01.03	Уголок		
				Уголок Б-36×36×4 ГОСТ 8509-72 Ст.3 ГОСТ 535-79		
				L = 1320 ± 3	1	2,85 кг.
Б4		4	ПВ65.07.01.04	Уголок		
				Уголок Б-36×36×4 ГОСТ 8509-72 Ст.3 ГОСТ 535-79		
				L = 690 ± 2	1	1,5 кг
Б4		5	ПВ65.07.01.05	Уголок		
				Уголок Б-36×36×4 ГОСТ 8509-72 Ст.3 ГОСТ 535-79		
				L = 700 ± 2	1	1,52 кг

Изм.	Лист	№ докум.	Подп.	Дата
Разраб.	Кузьмина			06.82
Пров.	Чуспова			6.82
ГИП	Шитиков			6.82
Н.контр.	Панова			06.82
Утв.	Кузнецов			6.82

ПВ65.07.01.00СБ

Площадка

Лит. И | Лист 1 | Листов 2

Стройнефтеспецмонтаж г. Москва

Формат А4

ПВ65.07.02.02

(А)

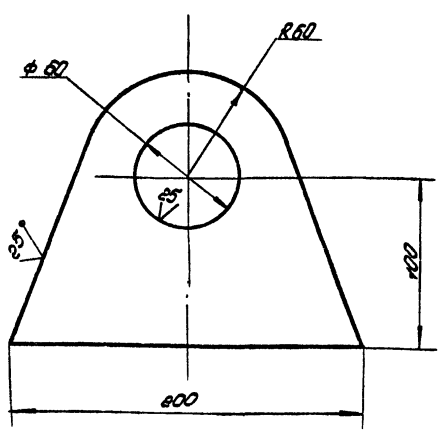

Неуказанные предельные отклонения размеров:
валов - h16;
отверстий - H16;
остальных $\pm \frac{IT16}{2}$

Т.П. 705-6-1с.83

ПВ65.07.02.02

Уго

Изм.	Лист	№ докум.	Подп.	Дата
Разраб.	Кузьмина			06.82
Пров.	Чуспова			6.82
ГИП	Шитиков			6.82
Н.контр.	Панова			06.82
Утв.	Кузнецов			6.82

Лит. | Масса | Масштаб: И | 16 | 1:2

Лист | Листов 1

Лист Б-10 ГОСТ 19903-74 Ст.3 ГОСТ 14637-79

Стройнефтеспецмонтаж г. Москва

Формат А4

Работа 15-169-4

Инв. № подл. | Подп. и дата | Взам. инв. № | Инв. № дубл. | Подп. и дата

8491/3

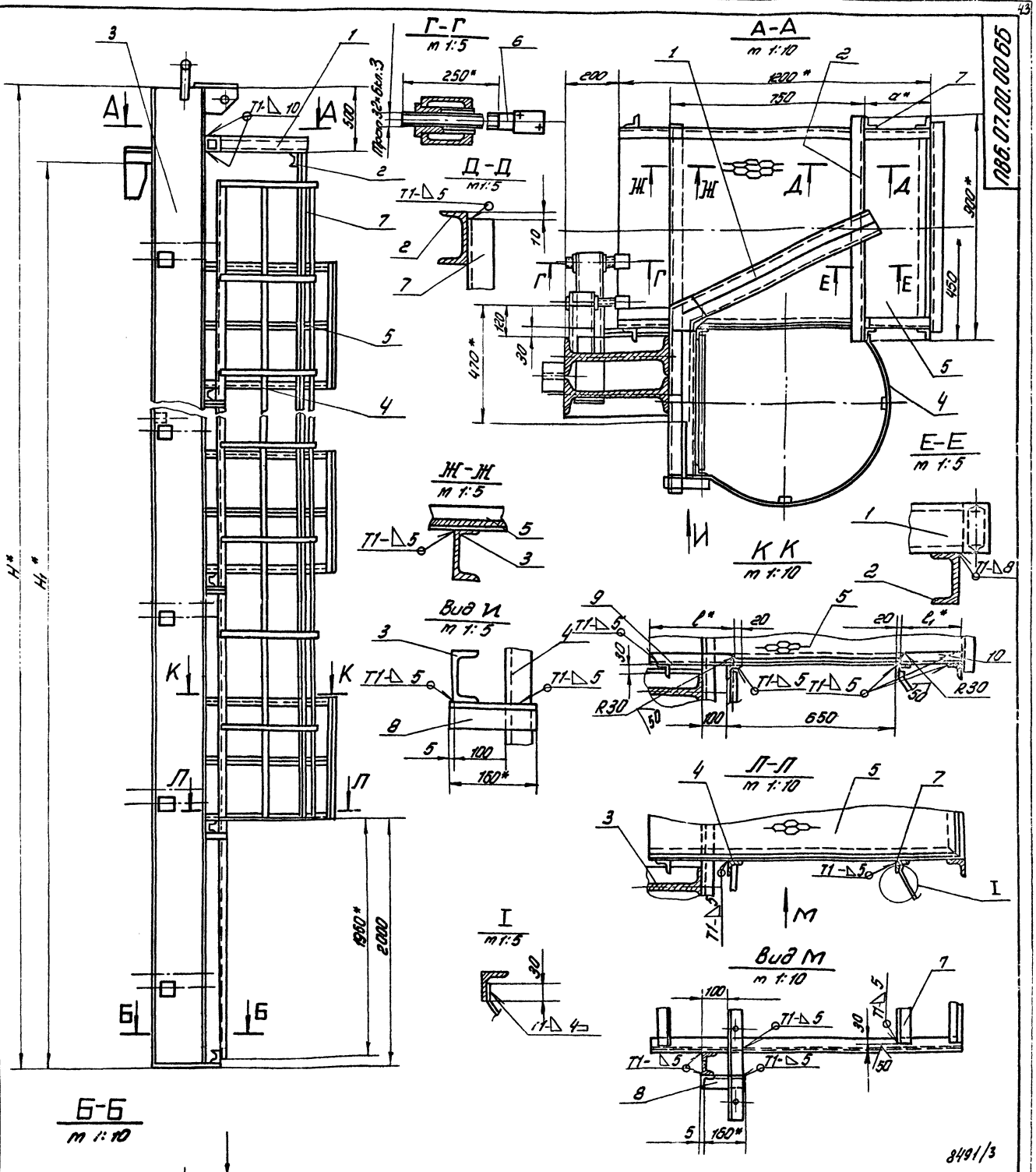

Обозначение	Размеры, мм					Масса, кг.	Примечание
	H	H1	d	l	l1		
ПВ6.07.00. 00	18520	17880	150	430	130	4587.0	Для РЭС высотой стенки 18м
-01	12520	11920	290	290	270	2200.0	" 12м
-02	10520	8940	350	230	330	1530.0	" 9м
-03	8520	7450	410	170	390	1100.0	" 7.5м
-04	6520	5960	410	170	390	830.0	" 6м.

1. Сварку производить электродами типа Э42А по ГОСТ 9467-75. Сварные швы по ГОСТ 5264-80.
2. Неуказанные предельные отклонения размеров: отверстий-Н16; валов-h16; остальных ± $\frac{IT16}{2}$
3. Шероховатость поверхностей реза для деталей 64 – 25/.
4. Размеры для справок.

Изм.	Лист	№ докум.	Подп.	Дата
Разраб.		Чисовая		
Пров.				
Т.контр.				
Гип		Шутиков		
Н.контр.		Панова		
Утв.		Кузнецов		

ПВ6.07.00.00СБ т.п. 705-6-1с.83

Приспособление для затыкания вертикального монтажного стыка. Сборочный чертеж.

Лит.	Масса	Масшт.
Н	ст. табл.	1:20

Лист. Листов 1

Гипроцентрсельмонтаж г. Москва

Работа 15-1694-4

Инв. № подл. | Подп. и дата | Взам. инв. № | Инв. № дубл. | Подп. и дата

Т.П. 705-6-1с.83 Альбом III

Копировал: [illegible]

Формат: 22

Формат	Зона	Поз.	Обозначение	Наименование	Кол.	Примечание
64	9	ПВ6.07.00.05		Уголок		
				Уголок $\frac{6-50\times50\times5\ ГОСТ\ 8509-72}{Ст.3\ ГОСТ\ 535-79}$		
				L=230 ±2	4	1.1кг.
64	10	ПВ6.07.00.06		Уголок		
				Уголок $\frac{6-50\times50\times5\ ГОСТ\ 8509-72}{Ст.3\ ГОСТ\ 535-79}$		
				L=330 ±2	4	1.0кг.
				ПВ6.07.00.00.03 Спец. СБ.		
				Сборочные единицы		
11	3	ПВ6.07.02.00.03		Банка	1	
11	4	ПВ6.07.03.00.03		Лестница	1	
11	5	ПВ6.07.04.00		Площадка	3	
				Детали		
11	6	ПВ6.07.00.02		Винт	18	
64	7	ПВ6.07.00.03		Уголок		
				Уголок $\frac{6-50\times50\times5\ ГОСТ\ 8509-72}{Ст.3\ ГОСТ\ 535-79}$		
				L=6000 ±7	2	22.5кг.
64	8	ПВ6.07.00.04		Уголок		
				Уголок $\frac{6-50\times50\times5\ ГОСТ\ 8509-72}{Ст.3\ ГОСТ\ 535-79}$		
				L=160 ±2	6	0.6кг.
64	9	ПВ6.07.00.05		Уголок		
				Уголок $\frac{6-50\times50\times5\ ГОСТ\ 8509-72}{Ст.3\ ГОСТ\ 535-79}$		
				L=170 ±2	3	0.64кг.

Инв.№ подл. | Подп. и дата | Взам. инв.№ | Инв.№ дубл. | Подп. и дата

Изм. Лист N докум. Подп. Дата

ПВ6.07.00.00 Лист 4

Альбом III Т.П. 705-6-1с.83

Формат А4

Формат	Зона	Поз.	Обозначение	Наименование	Кол.	Примечание
64	8	ПВ6.07.00.04		Уголок		
				Уголок $\frac{6-50\times50\times5\ ГОСТ\ 8509-72}{Ст.3\ ГОСТ\ 535-79}$		
				L=160 ±2	10	0.6кг.
64	9	ПВ6.07.00.05		Уголок		
				Уголок $\frac{6-50\times50\times5\ ГОСТ\ 8509-72}{Ст.3\ ГОСТ\ 535-79}$		
				L=290±2	5	1.1кг.
64	10	ПВ6.07.00.06		Уголок		
				Уголок $\frac{6-50\times50\times5\ ГОСТ\ 8509-72}{Ст.3\ ГОСТ\ 535-79}$		
				L=270±2	5	1.0кг.
				ПВ6.07.00.00.02 Спец. СБ.		
				Сборочные единицы		
11	3	ПВ6.07.02.00-02		Банка	1	
11	4	ПВ6.07.03.00-02		Лестница	1	
11	5	ПВ6.07.04.00		Площадка	4	
				Детали		
11	6	ПВ6.07.00.02		Винт	12	
64	7	ПВ6.07.00.03		Уголок		
				Уголок $\frac{6-50\times50\times5\ ГОСТ\ 8509-72}{Ст.3\ ГОСТ\ 535-79}$		
				L=800 ±3	2	30.2кг.
64	8	ПВ6.07.00.04		Уголок		
				Уголок $\frac{6-50\times50\times5\ ГОСТ\ 8509-72}{Ст.3\ ГОСТ\ 535-79}$		
				L=160±2	8	0.6кг.

Инв.№ подл. | Подп. и дата | Взам. инв.№ | Инв.№ дубл. | Подп. и дата

Изм. Лист N докум. Подп. Дата

ПВ6.07.00.00 Лист 3

Формат А4

Формат	Зона	Поз.	Обозначение	Наименование	Кол.	Примечание
64	7	ПВ6.07.00.03		Уголок		
				Уголок $\frac{6-50\times50\times5\ ГОСТ\ 8509-72}{Ст.3\ ГОСТ\ 535-79}$		
				L=15000±10	2	60.0кг.
64	8	ПВ6.07.00.04		Уголок		
				Уголок $\frac{6-50\times50\times5\ ГОСТ\ 8509-72}{Ст.3\ ГОСТ\ 535-79}$		
				L=160±2	15	0.6кг.
64	9	ПВ6.07.00.05		Уголок		
				Уголок $\frac{6-50\times50\times5\ ГОСТ\ 8509-72}{Ст.3\ ГОСТ\ 535-79}$		
				L=430±3	8	1.5кг.
64	10	ПВ6.07.00.06		Уголок		
				Уголок $\frac{6-50\times50\times5\ ГОСТ\ 8509-72}{Ст.3\ ГОСТ\ 535-79}$		
				L=130±2	8	0.5кг.
				ПВ6.07.00.00.01 Спец. СБ.		
				Сборочные единицы		
11	3	ПВ6.07.02.00-01		Банка	1	
11	4	ПВ6.07.03.00.01		Лестница	1	
11	5	ПВ6.07.04.00		Площадка	5	
				Детали		
11	6	ПВ6.07.00.02		Винт	16	
64	7	ПВ6.07.00.03		Уголок		
				Уголок $\frac{6-50\times50\times5\ ГОСТ\ 8509-72}{Ст.3\ ГОСТ\ 535-79}$		
				L=10 000±10	2	37.7кг.

Работал 15.06.94 Ч

Инв.№ подл. | Подп. и дата | Взам. инв.№ | Инв.№ дубл. | Подп. и дата

Изм. Лист N докум. Подп. Дата

ПВ6.07.00.00 Лист 2

Формат	Зона	Поз.	Обозначение	Наименование	Кол.	Примечание
				Документация		
ее		ПВ6.07.00.00 СБ		Сборочный чертеж		
				Сборочные единицы		
11	1	ПВ6.07.01.00		Кронштейн	1	
				Детали		
64	2	ПВ6.07.00.01		Швеллер		
				Швеллер $\frac{10\ ГОСТ\ 8240-72}{Ст.3\ ГОСТ\ 535-79}$		
				L=900±3	1	7.7кг.
				Перечень данных для исполнений ПВ6.07.00.00 Спец. СБ		
				Сборочные единицы		
11	3	ПВ6.07.02.00		Банка	1	
11	4	ПВ6.07.03.00.		Лестница	1	
11	5	ПВ6.07.04.00.		Площадка	8	
				Детали		
11	6	ПВ6.07.00.02.		Винт	24	

Инв.№ подл. | Подп. и дата | Взам. инв.№ | Инв.№ дубл. | Подп. и дата

Изм. Лист N докум. Подп. Дата

ПВ6.07.00.00 Т.П. 705-6-1с.83

Разраб. Назимов 6.91
Пров. Уткина 6.91
Гл.инж. Уткина 6.91
Н.контр. Пестунова 6.91
Утв. Кашкарова

Приспособление для укладки вертикального монтажного стыка

Лит. И | Лист 1 | Листов 5

Гипронефтеспецмонтаж г. Москва

Копировал: Шик

Формат А4

8491/3

ПВ6.07.01.00СБ

Альбом III

т.п. 705-6-1с.83

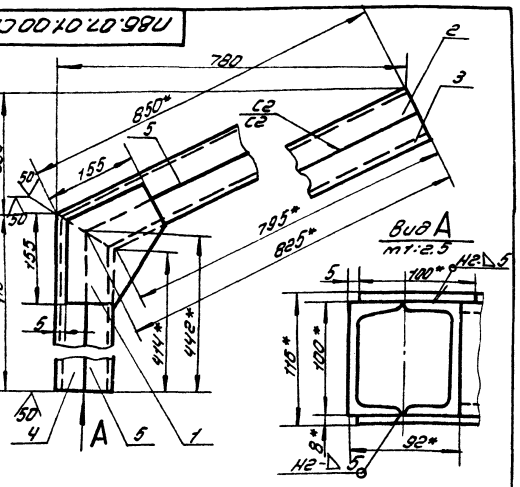

1. Сварку производить электродами типа Э42А ГОСТ 9467-75. Сварные швы по ГОСТ 5264-80.
2. Неуказанные предельные отклонения размеров: отверстий - H16, валов - h16, остальных - $\pm \frac{IT16}{2}$.
3. * Размеры для справок.

Изм.	Лист	№ докум.	Подп.	Дата
Разраб.		Кузнецов		6.82
Пров.				
Т.контр.				
ГИП		Шитиков		6.82
Н.контр.		Панова		6.82
Утв.		Кузнецов		6.82

Кронштейн

Сборочный чертеж

Лит.	Масса	Масштаб
И	25.50	1:5

Лист | Листов 7

Гипронефтеспецмонтаж г. Москва

Формат А4

Инв.№ подл. | Подп. и дата | Взам. инв.№ | Инв.№ дубл. | Подп. и дата

ПВ6.07.01.01

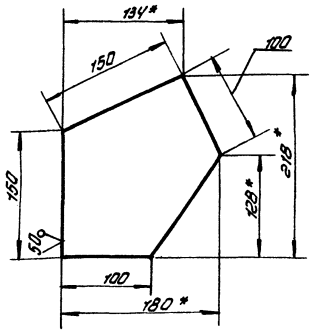

1. Неуказанные предельные отклонения размеров: валов: h16; остальных - $\pm \frac{IT16}{2}$
2. * Размеры для справок.

Изм.	Лист	№ докум.	Подп.	Дата
Разраб.		Кузьмина		6.82
Пров.		Числова		6.82
Т.контр.				
ГИП		Шитиков		6.82
Н.контр.		Панова		6.82
Утв.		Кузнецов		6.82

Косынка

Лист 6-8 ГОСТ 19903-74
Ст.3 ГОСТ 14637-79

Лит.	Масса	Масштаб
И	1.30	1:2.5

Лист | Листов 1

Гипронефтеспецмонтаж г. Москва

Формат А4

Инв.№ подл. | Подп. и дата | Взам. инв.№ | Инв.№ дубл. | Подп. и дата

ПВ6.07.00.02

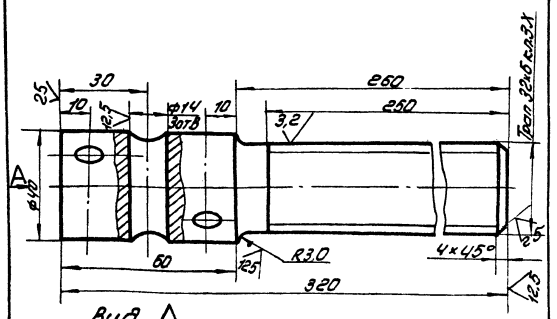

Вид А

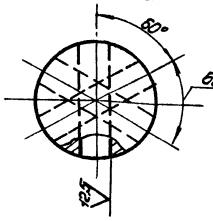

1. Неуказанные предельные отклонения размеров: отверстий - H16; валов - h16; остальных - $\pm \frac{IT16}{2}$
2. * Размеры для справок.

Изм.	Лист	№ докум.	Подп.	Дата
Разраб.		Кузьмина		6.82
Пров.		Числова		6.82
Т.контр.				
ГИП		Шитиков		6.82
Н.контр.		Панова		6.82
Утв.		Кузнецов		6.82

Винт

Круг $\frac{8-40\ ГОСТ\ 2590-71}{Ст\ 5\ ГОСТ\ 535-79}$

Лит.	Масса	Масштаб
И	2.2	1:1

Лист | Листов 1

Гипронефтеспецмонтаж г. Москва

Копировал: Алиса

Формат А4

Работа 15-1594-4

Инв.№ подл. | Подп. и дата | Взам. инв.№ | Инв.№ дубл. | Подп. и дата

Формат	Зона	Поз.	Обозначение	Наименование	Кол.	Примечание
				Документация		
А4			ПВ6.07.01.00СБ	Сборочный чертеж		
				Детали		
А4		1	ПВ6.07.01.01	Косынка	2	
А4		2	ПВ6.07.01.02	Швеллер		
				Швеллер 10 ГОСТ 8240-72 Ст.3 ГОСТ 535-79		
				L = 850±3	1	7.3 кг
А4		3	ПВ6.07.01.03	Швеллер		
				Швеллер 10 ГОСТ 8240-72 Ст.3 ГОСТ 535-79		
				L = 825±3	1	7.1 кг.
А4		4	ПВ6.07.01.04	Швеллер		
				Швеллер 10 ГОСТ 8240-72 Ст.3 ГОСТ 535-79		
				L = 470±3	1	4.0 кг.
А4		5	ПВ6.07.01.05	Швеллер		
				Швеллер 10 ГОСТ 8240-72 Ст.3 ГОСТ 535-79		
				L = 442±3	1	3.8 кг.

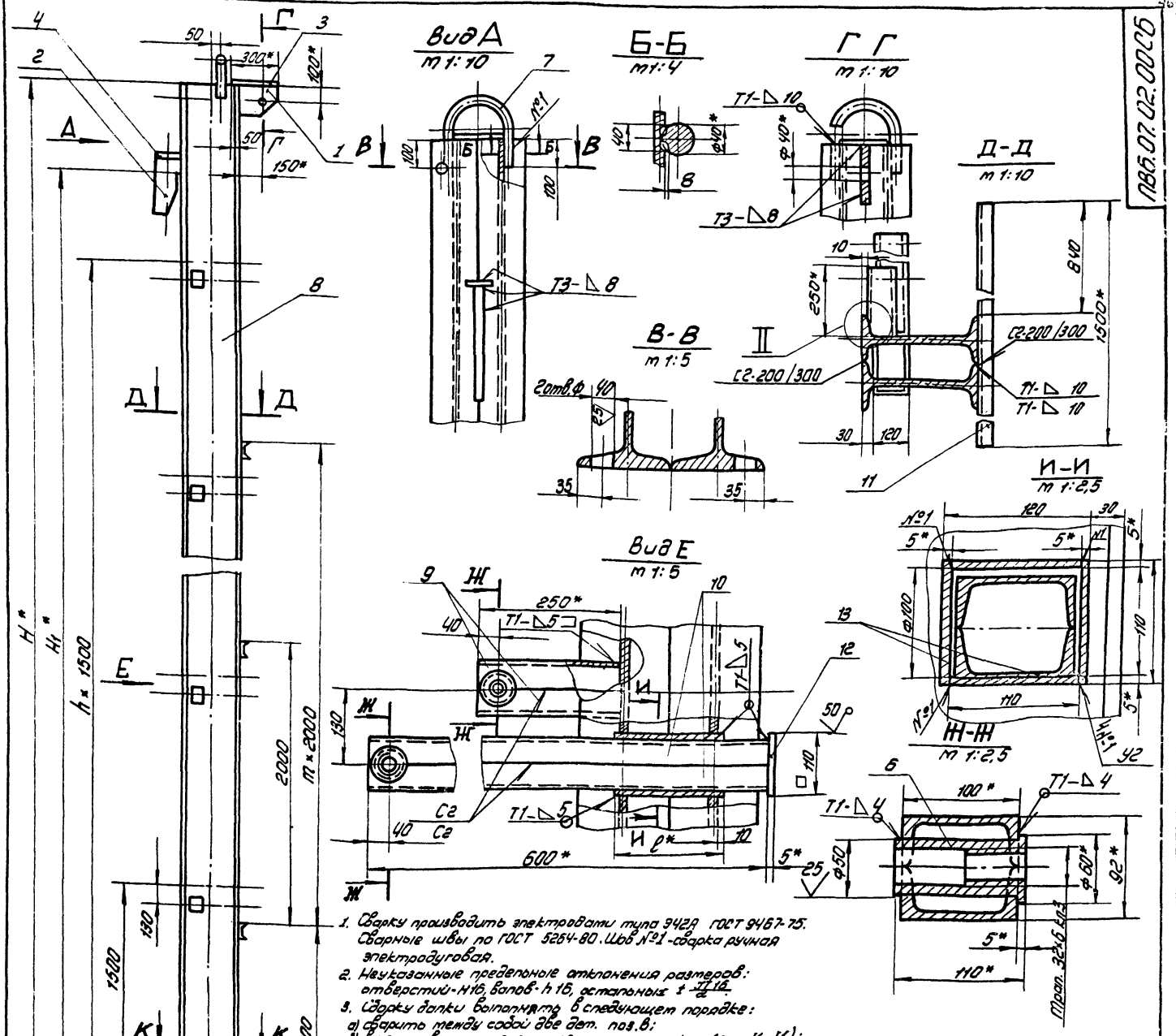

1. Сварку производить электродами типа Э42А ГОСТ 9467-75. Сварные швы по ГОСТ 5264-80. Шов №1-сварка ручная электродуговая.
2. Неуказанные предельные отклонения размеров: отверстий-H16, валов-h16, остальных $\pm\frac{IT16}{2}$.
3. Сборку балки выполнять в следующем порядке:
   а) сварить между собой две дет. поз.8;
   б) в изготовленном элементе прорезать окно (см. И-И);
   в) детали поз.13 сварить в коробку (см. И-И);
   г) коробки установить в подготовленные окна и приварить (см. Вид Е);
   д) сварить между собой попарно детали поз.10 (см. Вид. Е); Вырезать отв.ф 50 вставить и приварить гайку дет. поз.6 (см. Ж-Ж);
   е) завести готовые элементы (поз.6) в коробки, установить и приварить пластину дет. поз. 12;
   ж) сварить между собой попарно детали поз.9 (см. Вид. Е); Вырезать отв.ф 50, вставить и приварить гайку дет.6 (см. Ж-Ж).
   Готовые элементы обрезать по контуру сопрягаемой детали (см. II); Установить их и приварить;
   з) произвести установку и приварку всех остальных деталей балки.
4. Шероховатость поверхностей реза для деталей 64 $\overset{25}{\nabla}$.
5. * Размеры для справок.

Примечания:

1. При сборке обеспечить меры, исключающие сварочную деформацию узлов балки.
2. После окончания сборки трущиеся поверхности узлов смазать солидолом.

8491/3

Обозначение	Размеры, мм.														Масса, кг.	Примечание
	H	H1	B	B1	L	L1	l	a	h	h1	C	Z	n	m		
ПВ6.07.02.00	18520	17880	340	370	500	610	200	80	12	20,5	12	3,5	11	7	3437,0	Для РВС с высотой стенки 18м
-01	12520	11920	290	320	350	470	175	68	10	17	8	3	7	4	1496,0	—"— 12м
-02	10520	8940	270	300	300	410	165	64	7,5	14,5	7	2,5	5	3	987,0	—"— 9м
-03	8520	7450	250	260	240	350	140	55	7,5	13,5	6	2	4	2	645,0	—"— 7,5м
-04	6520	5960	250	260	240	350	140	55	7,5	13,5	6	2	3	1	505,0	—"— 6м

Изм	Лист	N докум.	Подп.	Дата	ПВ6.07.02.00СБ т.п. 705-6-1с.83			
Разраб.		Числова		6.82	Балка	Лит.	Масса	Масштаб
Пров.					Сборочный чертеж	И	ст. табл.	1:20
Т.контр.						Лист	Листов 1	
ГИП		Шутиков		6.82		Гипронефтеспецмонтаж г. Москва		
Н.контр.		Ганова		6.82				
Утв.		Кузнецов		6.82				

Копировал: Формат: 22

Работа 15-1694-4 | Инв.№ подл. | Подп. и дата | Взам.инв.№ | Инв.№ дубл. | Подп. и дата

т.п. 705-6-1с.83 Альбом III

Формат	Зона	Поз.	Обозначение	Наименование	Кол.	Примечание
11		7	ПВ6.07.02.07-02	Скоба	1	
БЧ		8	ПВ6.07.02.08	Стойка		
				Двутавр $\frac{30\ ГОСТ\ 8239-72}{Ст3\ ГОСТ\ 535-79}$		
				L = 10500 ± 10	2	383.0кг
БЧ		9	ПВ6.07.02.09	Швеллер		
				Швеллер $\frac{10\ ГОСТ\ 8240-72}{Ст3\ ГОСТ\ 535-79}$		
				L = 250 ± 2	12	2.15кг
БЧ		10	ПВ6.07.02.10	Швеллер		
				Швеллер $\frac{10\ ГОСТ\ 8240-72}{Ст3\ ГОСТ\ 535-79}$		
				L = 600 ± 3	12	5.20кг
БЧ		11	ПВ6.07.02.11	Швеллер		
				Швеллер $\frac{10\ ГОСТ\ 8240-72}{Ст3\ ГОСТ\ 535-79}$		
				L = 1500 ± 4	4	12.85кг
БЧ		12	ПВ6.07.02.12	Полоса		
				Полоса $\frac{5\times110\ ГОСТ\ 103-76}{Ст3\ ГОСТ\ 535-79}$		
				L = 110 ± 2	6	0.5кг
БЧ		13	ПВ6.07.02.13	Полоса		
				Полоса $\frac{5\times110\ ГОСТ\ 103-76}{Ст3\ ГОСТ\ 535-79}$		
				L = 165 ± 2	24	0.7кг
БЧ		14	ПВ6.07.02.14	Косынка		
				Лист $\frac{6-20\ ГОСТ\ 19903-74}{Ст3\ ГОСТ\ 14637-79}$		
				(300×410) ± 3	1	19.3кг

Инв.№ подл. | Подп. и дата | Взам. инв.№ | Инв.№ дубл. | Подп. и дата

Изм. Лист № докум. Подп. Дата

ПВ6.07.02.00

Лист 4

Формат А4

Формат	Зона	Поз.	Обозначение	Наименование	Кол.	Примечание
				Двутавр $\frac{35\ ГОСТ\ 8239-72}{Ст3\ ГОСТ\ 535-79}$		
				L = 12500 ± 10	2	608.0кг
БЧ		9	ПВ6.07.02.09	Швеллер		
				Швеллер $\frac{10\ ГОСТ\ 8240-72}{Ст3\ ГОСТ\ 535-79}$		
				L = 250 ± 2	16	2.15кг
БЧ		10	ПВ6.07.02.10	Швеллер		
				Швеллер $\frac{10\ ГОСТ\ 8240-72}{Ст3\ ГОСТ\ 535-79}$		
				L = 600 ± 3	16	5.2кг
БЧ		11	ПВ6.07.02.11	Швеллер		
				Швеллер $\frac{10\ ГОСТ\ 8240-72}{Ст3\ ГОСТ\ 535-79}$		
				L = 1500 ± 4	5	12.85кг
БЧ		12	ПВ6.07.02.12	Полоса		
				Полоса $\frac{5\times110\ ГОСТ\ 103-76}{Ст3\ ГОСТ\ 535-79}$		
				L = 110 ± 2	8	0.5кг
БЧ		13	ПВ6.07.02.13	Полоса		
				Полоса $\frac{5\times110\ ГОСТ\ 103-76}{Ст3\ ГОСТ\ 535-79}$		
				L = 175 ± 2	32	0.75кг
БЧ		14	ПВ6.07.02.14	Косынка		
				Лист $\frac{6-20\ ГОСТ\ 19903-74}{Ст3\ ГОСТ\ 14637-79}$		
				(320×470) ± 3	1	22.6кг
				ПВ8.07.02.00.02 Ст. СБ		
				Детали		
11		6	ПВ6.07.02.06	Гайка	12	

Инв.№ подл. | Подп. и дата | Взам. инв.№ | Инв.№ дубл. | Подп. и дата

Изм. Лист № докум. Подп. Дата

ПВ6.07.02.00

Лист 3

Формат А4

Формат	Зона	Поз.	Обозначение	Наименование	Кол.	Примечание
БЧ		9	ПВ6.07.02.09	Швеллер		
				Швеллер $\frac{10\ ГОСТ\ 8240-72}{Ст3\ ГОСТ\ 535-72}$		
				L = 250 ± 2	24	2.15кг.
БЧ		10	ПВ6.07.02.10	Швеллер		
				Швеллер $\frac{10\ ГОСТ\ 8240-72}{Ст3\ ГОСТ\ 535-72}$		
				L = 600 ± 3	24	52кг
БЧ		11	ПВ6.07.02.11	Швеллер		
				Швеллер $\frac{10\ ГОСТ\ 8240-72}{Ст3\ ГОСТ\ 535-72}$		
				L = 1500 ± 4	8	12.85кг.
БЧ		12	ПВ6.07.02.12	Полоса		
				Полоса $\frac{5\times110\ ГОСТ\ 103-76}{Ст3\ ГОСТ\ 535-79}$		
				L = 110 ± 2	12	0.5кг
БЧ		13	ПВ6.07.02.13	Полоса		
				Полоса $\frac{5\times110\ ГОСТ\ 103-76}{Ст3\ ГОСТ\ 535-79}$		
				L = 200 ± 2	48	0.86кг.
БЧ		14	ПВ6.07.02.14	Косынка		
				Лист $\frac{6-20\ ГОСТ\ 19903-74}{Ст3\ ГОСТ\ 14637-79}$		
				(370×610) ± 3	1	35.5кг.
				ПВ6.07.02.00.01 Ст. СБ		
				Детали		
11		6	ПВ6.07.02.06	Гайка	16	
11		7	ПВ6.07.02.07-01	Скоба	1	
БЧ		8	ПВ6.07.02.08	Стойка		

Инв.№ подл. | Подп. и дата | Взам. инв.№ | Инв.№ дубл. | Подп. и дата | Альбом 15-1694-4

Изм. Лист № докум. Подп. Дата

ПВ6.07.02.00

Лист 2

Копировал: Ших

Формат А4

Формат	Зона	Поз.	Обозначение	Наименование	Кол.	Примечание
				Документация		
22			ПВ6.07.02.00 СБ	Сборочный чертеж		
				Детали		
11		1	ПВ6.07.02.01	Кронштейн	1	
11		2	ПВ6.07.02.02	Ловитель	1	
11		3	ПВ6.07.02.03	Пластина	1	
БЧ		4	ПВ6.07.02.04	Ребро		
				Полоса $\frac{14\times100\ ГОСТ\ 103-76}{Ст3\ ГОСТ\ 535-79}$		
				L = 200 ± 2	1	2.2кг.
БЧ		5	ПВ6.07.02.05	Перекладина		
				Швеллер $\frac{10\ ГОСТ\ 8240-72}{Ст3\ ГОСТ\ 535-79}$		
				L = 620 ± 3	1	5.35кг
			Переменные данные	Вар. исполнений		
				ПВ6.07.02.00 Ст. СБ.		
				Детали		
11		6	ПВ6.07.02.06	Гайка	24	
11		7	ПВ6.07.02.07	Скоба	1	
БЧ		8	ПВ6.07.02.08	Стойка		
				Двутавр $\frac{50\ ГОСТ\ 8239-72}{Ст3\ ГОСТ\ 535-79}$		
				L = 18500 ± 10	2	1421.0кг
						8491/3

Инв.№ подл. | Подп. и дата | Взам. инв.№ | Инв.№ дубл. | Подп. и дата

Изм. Лист № докум. Подп. Дата

Т.П. 705-6-1с.83

ПВ6.07.02.00

Разраб.	Куватина		6.82
Пров.	Чуспова		6.82
Гип.	Шитикова		6.82
Н.контр.	Панова		6.82
Утв.	Кузнецов		6.82

Балка

Лит.	Лист	Листов
И	1	6

Гипроспецтрансмонтаж г. Москва

Копировал: Ших

Формат А4

Т.П. 705-6-1с.83 Альбом III

Дата	Зона	Поз.	Обозначение	Наименование	Кол.	Примечание
64		10	ПВ6.07.01.06	Уголок		
				Уголок $\frac{6\text{-}50\times50\times5\ ГОСТ\ 8509\text{-}72}{Ст.3\ ГОСТ\ 535\text{-}79}$		
				L= 320±3	3	1.5кг.
				ПВ6.07.00.00-04Ст СБ.		
				Сборочные единицы		
11		3	ПВ6.07.02.00-04	Балка	1	
11		4	ПВ6.07.03.00-03	Лестница	1	
11		5	ПВ6.07.04.00	Площадка	2	
				Детали		
11		6	ПВ6.07.00.02	Винт	8	
64		7	ПВ6.07.00.03.	Уголок		
				Уголок $\frac{6\text{-}50\times50\times5\ ГОСТ\ 8509\text{-}72}{Ст.3\ ГОСТ\ 535\text{-}79}$		
				L= 4000±5	2	15.1кг.
64		8	ПВ6.07.00.04.	Уголок		
				Уголок $\frac{6\text{-}50\times50\times5\ ГОСТ\ 8509\text{-}72}{Ст.3\ ГОСТ\ 535\text{-}79}$		
				L= 160±2	4	0.6кг.
64		9	ПВ6.07.00.05	Уголок		
				Уголок $\frac{6\text{-}50\times50\times5\ ГОСТ\ 8509\text{-}72}{Ст.3\ ГОСТ\ 535\text{-}79}$		
				L= 170±2	2	0.64кг.
64		10	ПВ6.07.00.06	Уголок		
				Уголок $\frac{6\text{-}50\times50\times5\ ГОСТ\ 8509\text{-}72}{Ст.3\ ГОСТ\ 535\text{-}79}$		
				L= 390±3	2	1.5кг.

Инв.№ подл. | Подп. и дата | Взам. инв.№ | Инв.№ дубл. | Подп. и дата

Изм.	Лист	№докум.	Подп.	Дата	ПВ6.07.00.00.	Лист 5

Формат: 11

ПВ6.07.02.02

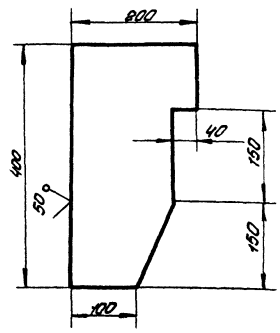

Неуказанные предельные отклонения размеров: валов - h 16; остальных $\pm\frac{JT16}{2}$

Изм.	Лист	№докум.	Подп.	Дата	ПВ6.07.02.02	Лит.	Масса	Масштаб
Разраб.		Кузьмина		06.82	Ловитель	И	8.0	1:5
Пров.		Чиспова		6.82		Лист	Листов 1	
Т.контр.								
ГИП		Шитиков		6.82	Лист $\frac{6\text{-}14\ ГОСТ\ 19903\text{-}74}{Ст.3\ ГОСТ\ 14637\text{-}79}$	Гипронефтеспецмонтаж г. Москва		
Н.контр.		Панова		06.82				
Утв.		Кузнецов		6.82				

Инв.№ подл. | Подп. и дата | Взам. инв.№ | Инв.№ дубл. | Подп. и дата

Формат: 11

ПВ6.07.02.01

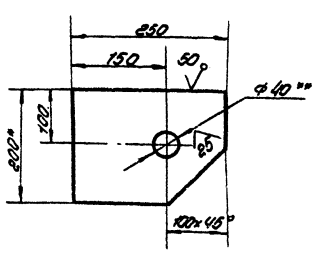

1. Неуказанные предельные отклонения размеров: отверстий - H 16, валов - h 16, остальных $\pm\frac{JT16}{2}$.
2. ** Острые кромки отв. ф 40 скруглить радиусом 5мм.
3. * Размеры для справок.

Изм.	Лист	№докум.	Подп.	Дата	ПВ6.07.02.01	Лит.	Масса	Масштаб
Разраб.		Кузьмина		06.82	Кронштейн	И	4.8	1:5
Пров.		Чиспова		6.82		Лист	Листов 1	
Т.контр.								
ГИП		Шитиков		6.82	Полоса $\frac{14\times200\ ГОСТ\ 103\text{-}76}{Ст.3\ ГОСТ\ 535\text{-}79}$	Гипронефтеспецмонтаж г. Москва		
Н.контр.		Панова		06.82				
Утв.		Кузнецов		6.82				

Работа 15-1694-4 | Инв.№ подл. | Подп. и дата | Взам. инв.№ | Инв.№ дубл. | Подп. и дата

Копировал: [illegible] Формат: 11

ПВ6.07.02.03

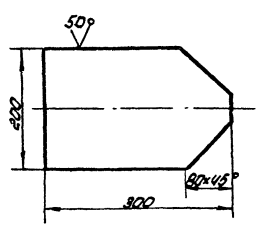

Неуказанные предельные отклонения размеров: валов - h 16, остальных - $\pm\frac{JT16}{2}$

8491/3

Изм.	Лист	№докум.	Подп.	Дата	ПВ6.07.02.03. Т.П. 705-6-1с.83	Лит.	Масса	Масштаб
Разраб.		Кузьмина		06.82	Пластина	И	6.0	1:5
Пров.		Чиспова		6.82		Лист	Листов 1	
Т.контр.								
ГИП		Шитиков		6.82	Лист $\frac{6\text{-}14\ ГОСТ\ 19903\text{-}74}{Ст.3\ ГОСТ\ 14637\text{-}79}$	Гипронефтеспецмонтаж г. Москва		
Н.контр.		Панова		6.82				
Утв.		Кузнецов		6.82				

Инв.№ подл. | Подп. и дата | Взам. инв.№ | Инв.№ дубл. | Подп. и дата

Копировал: [illegible] Формат: 11

Т.П. 705-6-1с.83 Альбом III

ПВ6.07.03.00 СБ

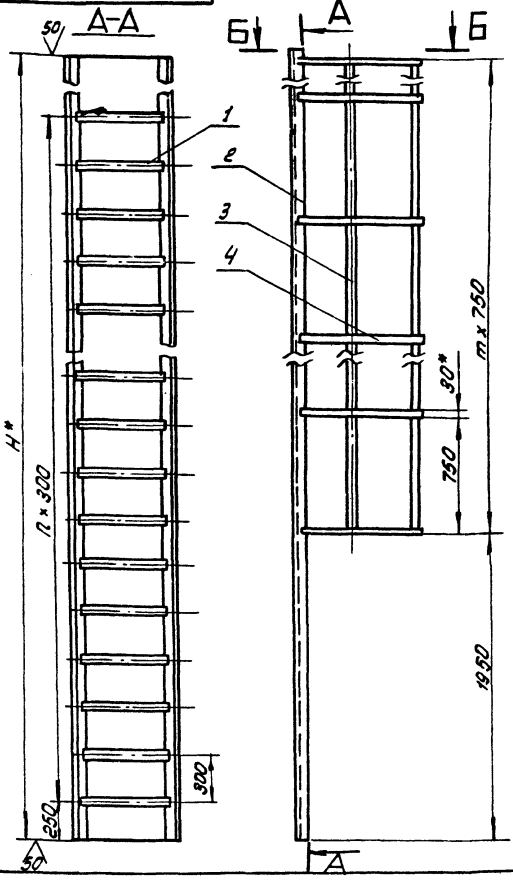

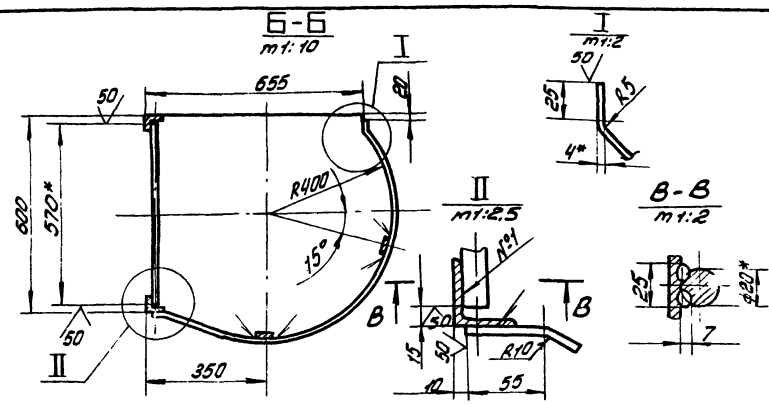

1. Шов №1. сварка ручная электродуговая. Сварку производить электродами типа Э42А ГОСТ 9467-75. Сварные швы Т1-Δ4 по ГОСТ 5264-80.
2. Неуказанные предельные отклонения размеров: отверстий - Н16; валов - h16; остальных ± $\frac{IT16}{2}$
3. * Размеры для справок.

Обозначение	H, mm	n	m	Масса, кг	Примечание
ПВ6.07.03.00	17750	56	21	310.0	для РБС свыкатой стенки 12м.
-01	11750	36	13	210.0	—"— — 12м
-02	9500	29	10	162.0	—"— — 9м
-03	7250	21	7	120.0	—"— — 7,5м
-04	5750	16	5	94.0	—"— — 8м

Изм	Лист	N докум.	Подп.	Дата
Разраб.		Числова		6.82
Пров.				
Т.контр.				
ГИП		Шитиков		6.82
Н.контр.		Панова		6.82
Утв.		Кузнецов		6.82

ПВ6.07.03.00 СБ

Лестница
Сборочный чертеж

Лит	Масса	Масштаб
И	ст. табл.	1:20
Лист	Листов 1	

Гипронефтеспецмонтаж г. Москва

Формат: 12

Инв.№ подл. | Подп. и дата | Взам. инв.№ | Инв.№ дубл. | Подп. и дата

ПВ6.07.02.06

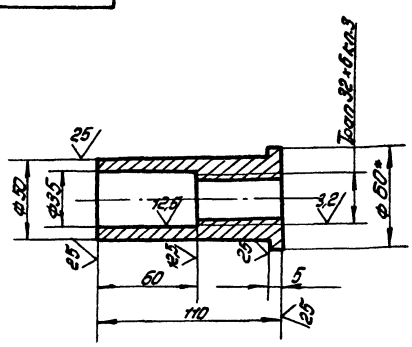

1. Неуказанные предельные отклонения размеров: отверстий - Н16; валов - h16; остальных ± $\frac{IT16}{2}$.
2. Допуск на резьбу - по ГОСТ 9562-81.
3. * Размер для справок.

Изм	Лист	N докум.	Подп.	Дата
Разраб.		Числова		6.82
Пров.				
Т.контр.				
ГИП		Шитиков		6.82
Н.контр.		Панова		6.82
Утв.		Кузнецов		

ПВ6.07.02.06

Гайка

Лит	Масса	Масштаб
И	0,5	1:2
Лист	Листов 1	

Круг В-60 ГОСТ 2590-71 / Ст.3 ГОСТ 535-79

Гипронефтеспецмонтаж г. Москва.

Копировал: [illegible]

Формат: 11

Работа 15-1694-4

ПВ6.07.02.07

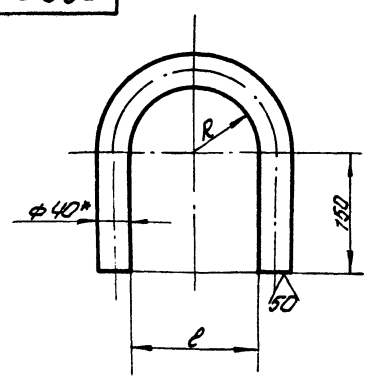

1. Неуказанные предельные отклонения размеров: отверстий - Н16, валов - h16, остальных ± $\frac{IT16}{2}$
2. * Размер для справок.

Обозначение	Размеры, mm R	Размеры, mm l	Масса, кг	Примечание
ПВ6.07.01.07	92+3,5	184+4,6	5.8	Длина заготовки L=655±2,5mm.
-01	78+3,0	156+4,0	5,3	—"— 610±2,2mm
-02	72+3,0	144+4,0	5,2	—"— 590±2,2mm
-03	62+3,0	124+4,0	4,9	—"— 560±2,2mm
-04	62+3,0	124+4,0	4,9	—"— 560±2,2mm

8491/3

Изм	Лист	N докум.	Подп.	Дата
Разраб.		Числова		6.82
Пров.				
Т.контр.				
ГИП		Шитиков		6.82
Н.контр.		Панова		6.82
Утв.		Кузнецов		6.82

ПВ6.07.02.07 Т.П. 705-6-1с.83

Скоба

Лит	Масса	Масштаб
И	ст. табл.	—
Лист	Листов 1	

Круг В-40 ГОСТ 2590-71 / Ст.3 ГОСТ 535-79

Гипронефтеспецмонтаж г. Москва

Копировал: [illegible]

Формат 11

Т.П. 705-6-1с.83 Альбом III

Формат	Зона	Поз.	Обозначение	Наименование	Кол.	Примечание
64		2	ПВ6.07.03.02	Уголок		
				Уголок 6-50×50×5 ГОСТ 8509-72 / Ст.3 ГОСТ 535-79		
				L= 9500±9	2	36.0кг
64		3	ПВ6.07.03.03	Полоса		
				Полоса 4×30 ГОСТ 103-76 / Ст.3 ГОСТ 535-79		
				L= 7520±9	2	7.0кг
64		4	ПВ6.07.03.04	Полоса		
				Полоса 4×30 ГОСТ 103-76 / Ст.3 ГОСТ 535-79		
				L= 1350±4	11	1.3кг.
				ПВ6 П7.03.00-03Ст СБ		
				Детали		
64		1	ПВ6.07.03.01	Круг		
				Круг 8-20 ГОСТ 2590-71 / Ст.3 ГОСТ 535-79		
				L= 570±2	22	1.95кг.
64		2	ПВ6.07.03.02	Уголок		
				Уголок 6-50×50×5 ГОСТ 8509-72 / Ст.3 ГОСТ 535-79		
				L= 7250±9	2	27.3кг
64		3	ПВ6.07.03.03	Полоса		
				Полоса 4×30 ГОСТ 103-76 / Ст.3 ГОСТ 535-79		
				L= 5270±8	2	5.0кг.

Инв.№ подл. | Подп. и дата | Взам. инв.№ | Инв.№ дубл. | Подп. и дата

Изм. | Лист | N докум. | Подп. | Дата — ПВ6.07.03.00 — Лист 3

Формат 11

Формат	Зона	Поз.	Обозначение	Наименование	Кол.	Примечание
				ПВ6.07.03.00-01Ст СБ.		
				Детали		
64		1	ПВ6.07.03.01	Круг		
				Круг 8-20 ГОСТ 2590-71 / Ст.3. ГОСТ 535-79		
				L= 570±2	37	1.95кг
64		2	ПВ6.07.03.02	Уголок		
				Уголок 6-50×50×5 ГОСТ 8509-72 / Ст.3 ГОСТ 535-79		
				L= 11750±10	2	44.3кг.
64		3	ПВ6.07.03.03	Полоса		
				Полоса 4×30 ГОСТ 103-76 / Ст.3 ГОСТ 535-79		
				L= 9770±10	2	9.2кг.
64		4	ПВ6.07.03.04	Полоса		
				Полоса 4×30 ГОСТ 103-76 / Ст.3 ГОСТ 535-79		
				L= 1350±4	14	1.3кг.
				ПВ6.07.03.00.02 Ст. СБ.		
				Детали		
64		1	ПВ6.07.03.01	Круг		
				Круг 8-20 ГОСТ 2590-71 / Ст.3 ГОСТ 535-79		
				L= 570±2	30	1.95кг.

Инв.№ подл. | Подп. и дата | Взам. инв.№ | Инв.№ дубл. | Подп. и дата

Изм. | Лист | N докум. | Подп. | Дата — ПВ6.07.03.00. — Лист 2

Формат 11

Формат	Зона	Поз.	Обозначение	Наименование	Кол.	Примечание
64		4	ПВ6.07.03.04	Полоса		
				Полоса 4×30 ГОСТ 103-76 / Ст.3 ГОСТ 535-79		
				L= 1350±3	8	7.3кг.
				ПВ6.07.03.00.04Ст.СБ.		
				Детали		
64		1	ПВ6.07.03.01	Круг		
				Круг 8-20 ГОСТ 2590-71 / Ст.3 ГОСТ 535-79		
				L= 570±2	17	1.95кг.
64		2	ПВ6.07.03.02	Уголок		
				Уголок 6-50×50×5 ГОСТ 8509-72 / Ст.3 ГОСТ 535-79		
				L= 5750±8	2	22.0кг.
64		3	ПВ6.07.03.03	Полоса		
				Полоса 4×30 ГОСТ 103-76 / Ст.3 ГОСТ 535-79		
				L= 3770±6	2	3.5кг.
64		4	ПВ6.07.03.04	Полоса		
				Полоса 4×30 ГОСТ 103-76 / Ст.3 ГОСТ 535-79		
				L= 1350±4	6	1.3кг.

Инв.№ подл. | Подп. и дата | Взам. инв.№ | Инв.№ дубл. | Подп. и дата

Изм. | Лист | N докум. | Подп. | Дата — ПВ6.07.03.00. — Лист 4

Работа 15-1694-4

Копировал: [illegible] Формат: 11

Формат	Зона	Поз.	Обозначение	Наименование	Кол.	Примечание
				Документация		
72			ПВ6.07.03.00 СБ	Сборочный чертеж		
			Переменные данные	для изменений		
				ПВ6.07.03.00.Ст.СБ.		
				Детали.		
64		1	ПВ6.07.03.01	Круг.		
				Круг 8-20 ГОСТ 2590-71 / Ст.3 ГОСТ 535-79.		
				L= 570±2	57	1.95кг.
64		2	ПВ6.07.03.02	Уголок		
				Уголок 6-50×50×5 ГОСТ 8509-72 / Ст.3 ГОСТ 535-79		
				L= 17750±10	2	67.0кг.
64		3	ПВ6.07.03.03	Полоса		
				Полоса 4×30 ГОСТ 103-76 / Ст.3 ГОСТ 535-79		
				L= 15770±10	2	15.0кг
64		4	ПВ6.07.03.04	Полоса		
				Полоса 4×30 ГОСТ 103-76 / Ст.3 ГОСТ 535-79		
				L= 1350±4	22	1.3кг
						8491/3

Инв.№ дубл. | Подп. и дата | Взам. инв.№ | Инв.№ дубл. | Подп. и дата

Изм. | Лист | N докум. | Подп. | Дата — ПВ6.07.03.00 Т.П.705-6-1с.83

Разраб.	Кузьминов	[illegible]	6.82
Пров.	Чистова	[illegible]	6.82
Гип.	[illegible]	[illegible]	6.82
Н.контр.	Панова	[illegible]	6.82
Утв.	[illegible]	[illegible]	6.82

Лестница

Лит.	Лист	Листов
И	1	4

Гипрометтеспецпроектант г. Москва

Копировал: [illegible] Формат: 11

ПВ6.07.04.00 СБ

Альбом III

т.п. 705-6-1с 83

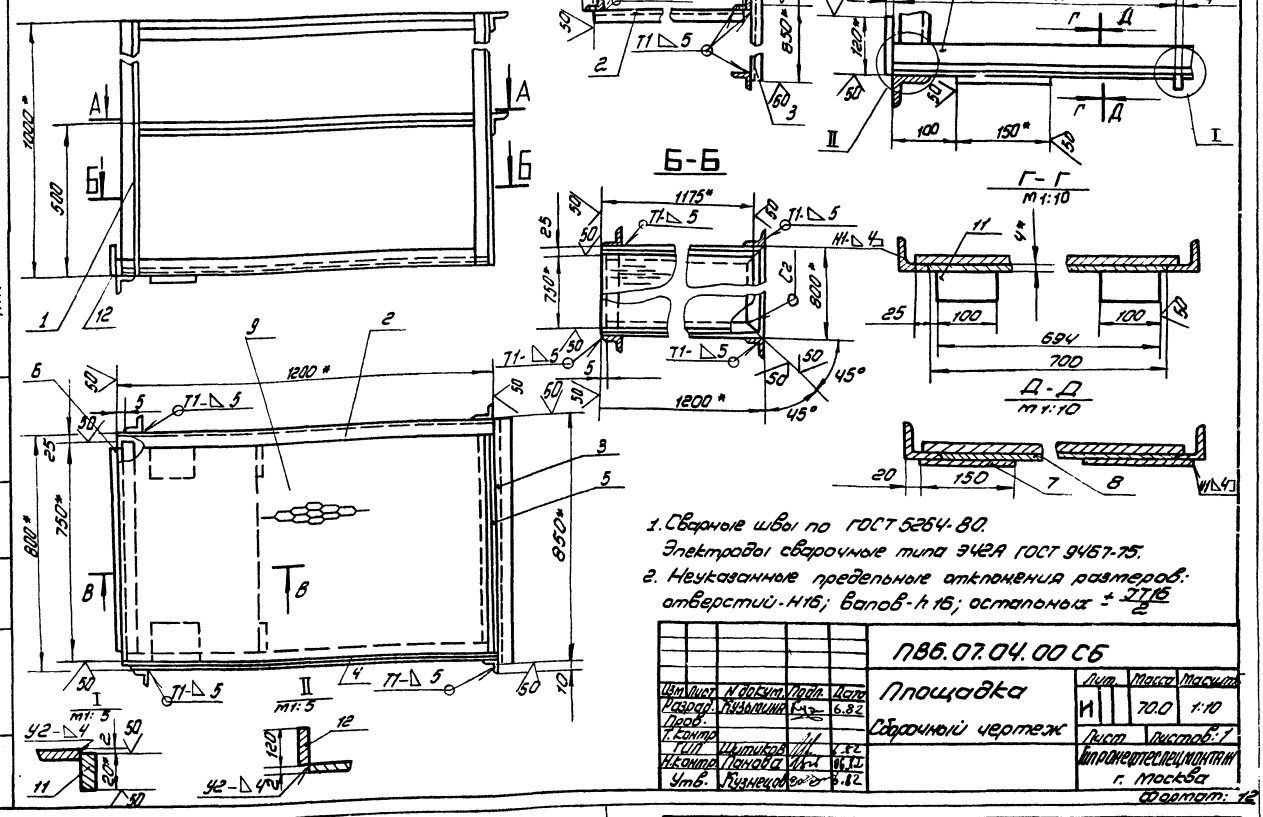

Изм.	Лист	№ докум.	Подп.	Дата	ПВ6.07.04.00 СБ			
Разраб.		Кузьмина		6.82	Площадка	Лит.	Масса	Масштаб
Пров.						И	70.0	1:10
Т.контр.					Сборочный чертеж	Лист	Листов 1:1	
ГИП		Шитиков				Типонаучреспроектмонтаж г. Москва		
Н.контр.		Панова		6.82				
Утв.		Кузнецов		6.82				

Формат А2

Формат	Зона	Поз.	Обозначение	Наименование	Кол.	Примечание
				Документация		
А2		12	ПВ6.07.04.00. СБ	Сборочный чертеж		
				Детали		
Б4		1	ПВ6.07.04.01	Стойка		
				Уголок Б.50×50×5 ГОСТ 8509-72 / Ст.3 ГОСТ 535-79		
				L = 1000 ± 3	4	3.77 кг.
Б4		2	ПВ6.07.04.02	Перекладина		
				Уголок Б.50×50×5 ГОСТ 8509-72 / Ст.3 ГОСТ 535-79		
				L = 1200 ± 3	2	4.5 кг.
Б4		3	ПВ6.07.04.03	Поперечина		
				Уголок Б.50×50×5 ГОСТ 8509-72 / Ст.3 ГОСТ 535-79		
				L = 8.50 ± 3	2	3.2 кг.
Б4		4	ПВ6.07.04.04	Уголок		
				Уголок Б.50×50×5 ГОСТ 8509-72 / Ст.3 ГОСТ 535-79		
				L = 1200 ± 3	2	4.5 кг.
Б4		5	ПВ6.07.04.05	Уголок		
				Уголок Б.50×50×5 ГОСТ 8509-72 / Ст.3 ГОСТ 535-79		
				L = 800 ± 3	1	3.0 кг.
						3491/3

Изм.	Лист	№ докум.	Подп.	Дата	ПВ6.07.04.00 Т.П. 705-6-1с.83			
Разраб.		Кузьмина		6.82	Площадка	Лит.	Лист 1	Листов 2
Пров.		Чигрова		6.82				
Гип.		Шитиков		6.82		Типонаучреспроектмонтаж г. Москва		
Н.контр.		Панова		6.82				
Утв.		Кузнецов		6.82				

Копировал: Лилиа Формат А1

Формат	Зона	Поз.	Обозначение	Наименование	Кол.	Примечание
Б4		6	ПВ6.07.04.06	Уголок		
				Уголок Б.50×50×5 ГОСТ 8509-72 / Ст.3 ГОСТ 535-79		
				L = 750 ± 2	1	2.8 кг.
Б4		7	ПВ6.07.04.07	Косынка		
				Лист Б-4 ГОСТ 19903-74 / Ст.3 ГОСТ 14637-79		
				(150×150) ± 2	1	0.7 кг.
Б4		8	ПВ6.07.04.08	Лист		
				Лист Б-4 ГОСТ 19903-74 / Ст.3 ГОСТ 14637-79		
				(694×450) ± 3	1	1.0 кг.
Б4		9	ПВ6.07.04.09	Настил		
				Лист НВ5.Об×750×1125 ГОСТ 8706-78	1	13.8 кг.
Б4		10	ПВ6.07.04.10	Лист		
				Лист Б.2 ГОСТ 19903-74 / Ст.3 ГОСТ 16523-70		
				(400×3200) ± 5	1	5.0 кг.
Б4		11	ПВ6.07.04.11	Лист		
				Лист Б-4 ГОСТ 19903-74 / Ст.3 ГОСТ 14637-79		
				(400×20) ± 2	2	0.5 кг.
Б4		12	ПВ6.07.04.12	Лист		
				Лист Б-4 ГОСТ 19903-74 / Ст.3 ГОСТ 14637-79		
				(120×700) ± 3	1	2.6 кг.

Изм.	Лист	№ докум.	Подп.	Дата	ПВ6.07.04.00	Лист 2

Копировал: Лилиа Формат А1

Работа 15-1894-4

Инв.№ подл. | Подп. и дата | Взам. инв.№ | Инв.№ дубл. | Подп. и дата

ПВ 10.05.00.00 СБ

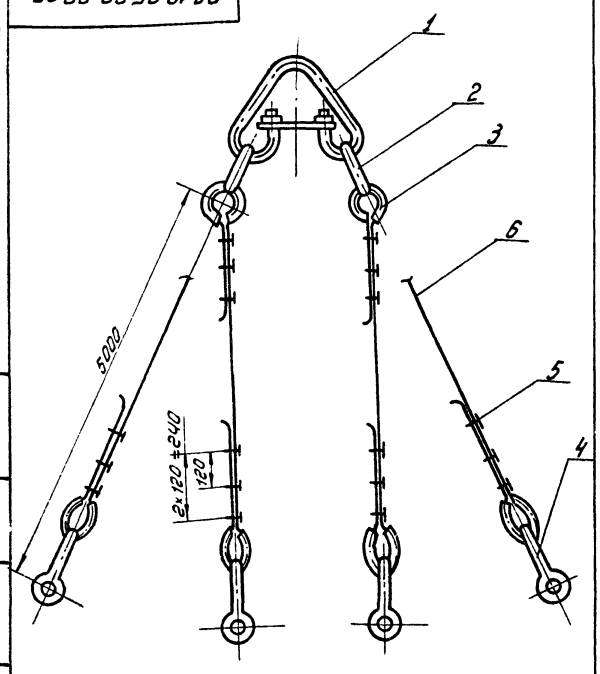

Изм.	Лист	N докум.	Подп.	Дата
Разраб.		Кузьмина		6.82
Пров.		Числова		6.82
Т.контр.				
Гип		Шитиков		6.82
Н.контр.		Панова		06.82
Утв.		Кузнецов		6.82

ПВ 10.05.00.00 СБ

Строп 4х ветвевой Q=5т. Сборочный чертеж

Лит.	Масса	Масштаб
И	87,9	—

Лист | Листов 1

Гипронефтеспецмонтаж. г. Москва

Копировал: Формат 11

Формат	Зона	Поз.	Обозначение	Наименование	Кол.	Примечание
				Документация		
11			ПВ 10.05.00.00 СБ	Сборочный чертеж		
				Стандартные изделия		
		1		Звено Д-I-10Р		
				ОСТ 240.90.49-79	1	22,4кг
		2		Звено Д-I-2,5		
				ОСТ 240.90.49-79	2	3,0кг
		3		Коуш 56		
				ГОСТ 2224-72	8	0,2кг
		4		Зажим ЗК-16		
				ТУ 36 1839-75	24	0,32кг
		5		Скоба СА-1,6		
				ОСТ 5.2312-79	4	0,51кг
				Материалы		
		6		Канат 15-Г-I 1764-(180)		
				ГОСТ 7668-80		
				l=6000±20	4	5,1кг

Изм.	Лист	N докум.	Подп.	Дата
Разраб.		Кузьмина		6.82
Пров.		Числова		6.82
Гип		Шитиков		6.82
Н.контр.		Панова		06.82
Утв.		Кузнецов		6.82

ПВ 10.05.00.00

Строп 4х ветвевой

Лит.	Лист	Листов
И		1

Гипронефтеспецмонтаж. г. Москва

Копировал: Формат: 11

ПВ 10.04.00.00 СБ

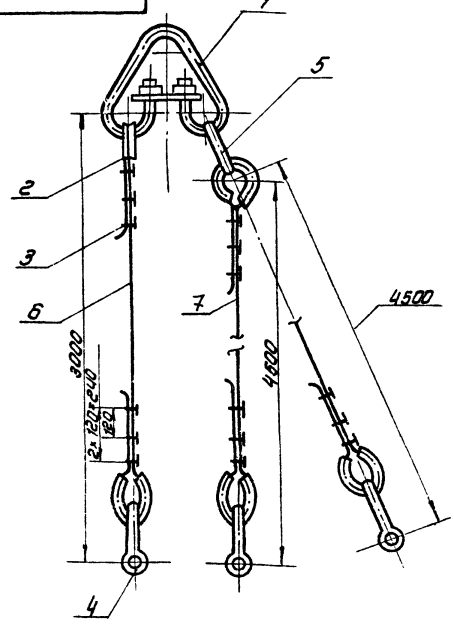

Изм.	Лист	N докум.	Подп.	Дата
Разраб.		Кузьмина		6.82
Пров.		Числова		6.82
Т.контр.				
Гип		Шитиков		6.82
Н.контр.		Панова		06.82
Утв.		Кузнецов		6.82

ПВ 10.04.00.00 СБ

Строп 3х ветвевой Q=3т Сборочный чертеж

Лит.	Масса	Масштаб
И	68,7	—

Лист | Листов 1

Гипронефтеспецмонтаж г. Москва

Копировал: Формат: 11

Формат	Зона	Поз.	Обозначение	Наименование	Кол.	Примечание
				Документация		
11			ПВ 10.04.00.00 СБ	Сборочный чертеж		
				Стандартные изделия		
		1		Звено Рт I-10Р		
				ОСТ 240.90.49-79	1	22,40кг
		2		Коуш 56		
				ГОСТ 2224-72	6	0,2кг
		3		Зажим 16 ЗК-16		
				ТУ 36 1839-75	18	0,32кг
		4		Скоба СА 1,6		
				ОСТ 52312-79	3	0,51кг
		5		Звено Рт I-1,6		
				ОСТ 24.090.49-79	1	1,69кг
				Материалы		
		6		Канат 15 Г-I-1764-(180)		
				l=4000±20		
				ГОСТ 7668-80	1	3,4кг
		7		Канат 15-Г-I-1764-(180)		
				l=5500±20		
				ГОСТ 7668-80	2	4,7кг
						8491/3

Т.П. 705-6-1с.83

ПВ 10.04.00.00

Изм.	Лист	N докум.	Подп.	Дата
Разраб.		Кузьмина		6.82
Пров.		Числова		6.82
Гип		Шитиков		6.82
Н.контр.		Панова		06.82
Утв.		Кузнецов		6.82

Строп 3х ветвевой

Лит.	Лист	Листов
И		1

Гипронефтеспецмонтаж г. Москва

Копировал: Формат: 11

Т.П. 705-6-1с.83 Альбом III

Работа 15-1694-4

ПВ6.04.00.00СБ

Т.П. 705-6-1с.83 Альбом III

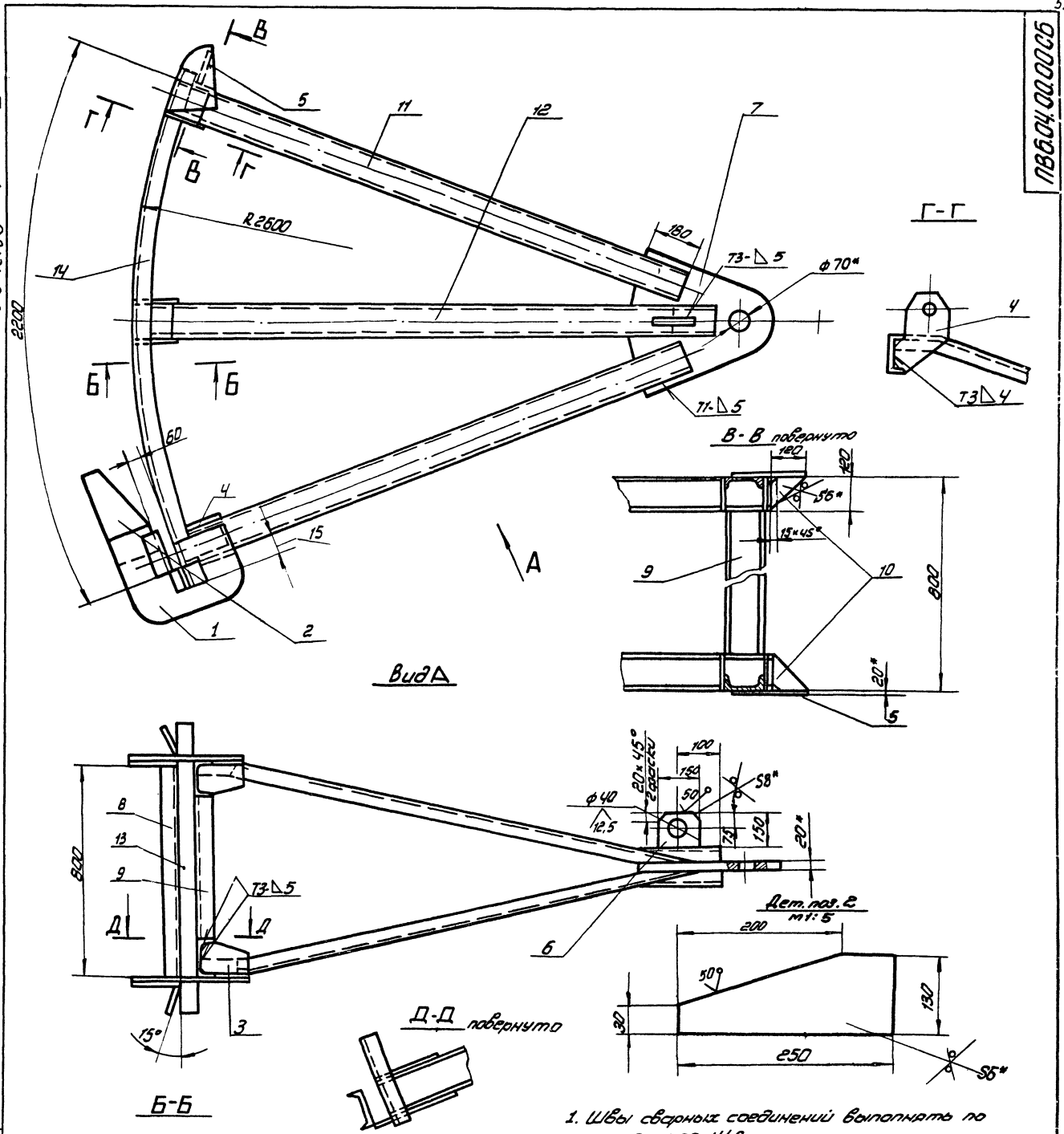

1. Швы сварных соединений выполнять по ГОСТ 5264-80. Н1-варить по контуру прилегания деталей катетом равным наименьшей толщине свариваемых деталей.
   Электроды сварочные типа Э42А ГОСТ 9467-75.
2. Неуказанные предельные отклонения размеров: отверстий-Н16; валов-h16; остальных - $\pm \frac{JT16}{2}$.
3. Неуказанная шероховатость поверхностей реза для деталей Б4-$\overset{50}{\nabla}$.
4. * Размеры для справок. Т.П. 705-6-1с.83

8491/3

					ПВ6.04.00.00СБ			
Изм.	Лист	N докум.	Подп.	Дата	Приспособление для формообразования. Сборочный чертеж	Лит.	Масса	Масштаб
Разраб.		Чиспова		6.82		И	270	1:10
Пров.						Лист	Листов 1	
Т.контр.								
Гип.		Шитиков		6.82		Гипроэнергоспецмонтаж г. Москва		
Н.контр.		Панова		06.82				
Утв.		Кузнецов		6.82				

Копировал: Михаил Формат: 2

Работа 15-1694-4

Инв.№ подл.	Подп. и дата	Взам. инв.№	Инв.№ дубл.	Подп. и дата

Т.П. 705-6-1с.83 Альбом III

ПВБ.04.00.08

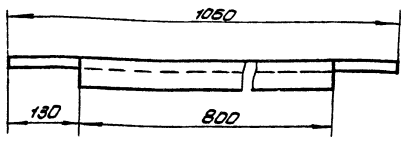

1. Шероховатость поверхностей реза 50
2. Неуказанные предельные отклонения размеров: валов - h 16; остальных ± JT16/2

Изм.	Лист	N докум.	Подп.	Дата	ПВБ.04.00.08	Лист	Масса	Масштаб
Разраб.		Числова		6.82	Стойка	И	8.0	1:10
Пров.						Лист	Листов 1	
Т.контр.								
Гип.		Шитиков		6.82	Швеллер 14 ГОСТ 8240-72 / Ст.3 ГОСТ 535-79	Гипронефтеспецмонтаж г. Москва.		
Н.контр.		Панова		6.82				
Утв.		Кузнецов		6.82				

Инв.N подл. | Подп. и дата | Взам. инв.N | Инв.N дубл. | Подп. и дата

Формат: 11

ПВБ.04.00.07

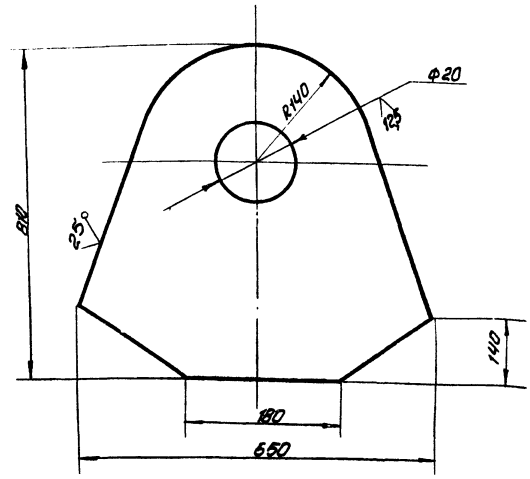

Неуказанные предельные отклонения размеров: валов - h 16; остальных ± JT16/2

Изм.	Лист	N докум.	Подп.	Дата	ПВБ.04.00.07	Лист	Масса	Масштаб
Разраб.		Числова		6.82	Пластина	И	40.0	1:5
Пров.						Лист	Листов	
Т.контр.								
Гип.		Шитиков		6.82	Лист Б-20 ГОСТ 19903-74 / Ст.3 ГОСТ 14637-79	Гипронефтеспецмонтаж г. Москва		
Н.контр.		Панова		6.82				
Утв.		Кузнецов		6.82				

Инв.N подл. | Подп. и дата | Взам. инв.N | Инв.N дубл. | Подп. и дата

Формат: 11

Формат	Зона	Поз.	Обозначение	Наименование	Кол.	Примечание
				Документация		
22			ПВБ.04.00.00СБ	Сборочный чертеж		
				Детали		
11		1	ПВБ.04.00.01	Скоба	2	
64		2	ПВБ.04.00.02	Ловитель		
				Лист Б-5 ГОСТ 19903-74 / Ст.3 ГОСТ 14637-79		
				(130×250)±2	2	1.25кг.
11		3	ПВБ.04.00.03	Косынка	10	
11		4	ПВБ.04.00.04	Пластина	2	
11		5	ПВБ.04.00.05	Шаблон	2	
64		6	ПВБ.04.00.06	Кронштейн		
				Лист Б-8 ГОСТ 19903-74 / Ст.3 ГОСТ 14637-79		
				(150×150)±2	2	2.8кг.
11		7	ПВБ.04.00.07	Пластина	1	
11		8	ПВБ.04.00.08	Стойка	1	
64		9	ПВБ.04.00.09	Стойка		
				Швеллер 14 ГОСТ 8240-72 / Ст.3 ГОСТ 535-79		
				L=520±3	3	6.3кг.
64		10	ПВБ.04.00.10	Косынка		
				Лист Б-6 ГОСТ 19903-74 / Ст.3 ГОСТ 14637-79		
				(120×120)±2	2	0.7кг.

Изм.	Лист	N докум.	Подп.	Дата	ПВБ.04.00.00.	Лит.	Лист	Листов
Разраб.		Числова		6.82	Приспособление для фортообразования		1	2
Пров.								
Гип.		Шитиков		6.82		Гипронефтеспецмонтаж г. Москва		
Н.контр.		Панова		6.82				
Утв.		Кузнецов		6.82				

Инв.N подл. | Подп. и дата | Взам. инв.N | Инв.N дубл. | Подп. и дата

Работа 15-1694-4

Формат: 11

Формат	Зона	Поз.	Обозначение	Наименование	Кол.	Примечание
12		11	ПВБ.04.00.11.	Укосина	1	
12		12	ПВБ.04.00.12	Укосина	2	
64		13	ПВБ.04.00.13	Полоса		
				Лист Б-6 ГОСТ 19903-74 / Ст.3 ГОСТ 14637-74		
				(60×1060)±3	1	3кг
64		14	ПВБ.04.00.14	Шаблон		
				Швеллер 14 ГОСТ 8240-72 / Ст.3 ГОСТ 535-79		
				L=2300±5	2	27.0кг

8491/3

Изм.	Лист	N докум.	Подп.	Дата	ПВБ.04.00.00 Т.П. 705-6-1с.83	Лист 2

Копировал: [signature]

Формат: 11

Альбом III

Т.П. 705-6-1с.83

ПВ6.04.00.01

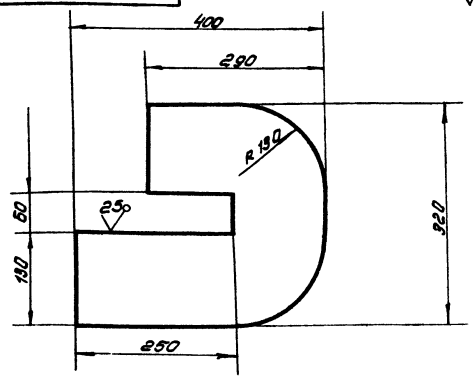

Неуказанные предельные отклонения размеров: отверстий - H16; валов - h16; остальных ± IT16/2

Изм.	Лист	N докум.	Подп.	Дата	ПВ6.04.00.01	Лит.	Масса	Масштаб
Разраб.		Числова		6.81	Скоба	И	150	1:5
Пров.						Лист	Листов	
Т.контр.								
Гип.		Шитиков		6.81	Лист 6-20 ГОСТ 19903-74 Ст.3 ГОСТ 14637-79	Гипронефтеспецмонтаж г. Москва		
Н.контр.		Панова		06.81				
Утв.		Кузнецов		6.81				

Инв.№ подл. | Подп. и дата | Взам. инв.№ | Инв.№ дубл. | Подп. и дата

Формат: А1

ПВ6.04.00.03

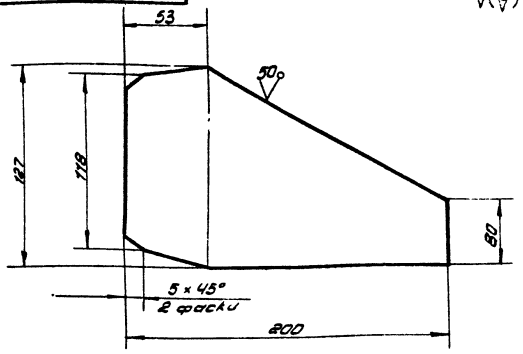

Неуказанные предельные отклонения размеров: валов - h16; остальных - ± IT16/2

Изм.	Лист	N докум.	Подп.	Дата	ПВ6.04.00.03	Лит.	Масса	Масштаб
Разраб.		Числова		6.81	Косынка	И	1.0	1:2
Пров.						Лист	Листов 1	
Т.контр.								
Гип.		Шитиков		6.81	Лист 6-6. ГОСТ 19903-79 Ст.3 ГОСТ 14637-79	Гипронефтеспецмонтаж г. Москва		
Н.контр.		Панова		06.81				
Утв.		Кузнецов		6.81				

Инв.№ подл. | Подп. и дата | Взам. инв.№ | Инв.№ дубл. | Подп. и дата

Формат: А1

ПВ6.04.00.04

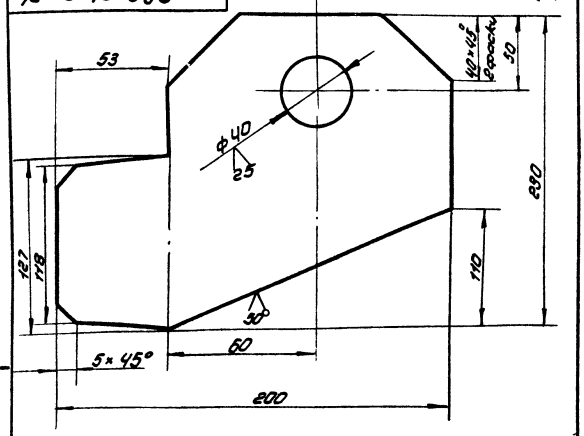

Неуказанные предельные отклонения размеров: отверстий - H16; валов - h16; остальных ± IT16/2

Изм.	Лист	N докум.	Подп.	Дата	ПВ6.04.00.04	Лит.	Масса	Масштаб
Разраб.		Числова		6.81	Пластина	И	2.5	1:2
Пров.						Лист	Листов 1	
Т.контр.								
Гип.		Шитиков		6.81	Лист 6-8 ГОСТ 19903-74 Ст.3 ГОСТ 14637-79	Гипронефтеспецмонтаж г. Москва		
Н.контр.		Панова		06.81				
Утв.		Кузнецов		6.81				

Работа 15-1834-4

Инв.№ подл. | Подп. и дата | Взам. инв.№ | Инв.№ дубл. | Подп. и дата

Копировал: Формат: А1

ПВ6.04.00.05

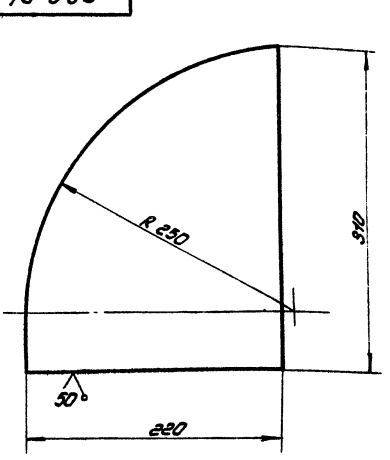

Неуказанные предельные отклонения размеров: - валов - H16

8491/3

Изм.	Лист	N докум.	Подп.	Дата	ПВ6.04.00.05 Т.П. 705-6-1с.83	Лит.	Масса	Масштаб
Разраб.		Числова		6.81	Шаблон	И	7.0	1:5
Пров.						Лист	Листов 1	
Т.контр.								
Гип.		Шитиков		6.81	Лист 6-20 ГОСТ 19903-74 Ст.3 ГОСТ 14637-79	Гипронефтеспецмонтаж г. Москва		
Н.контр.		Панова		06.81				
Утв.		Кузнецов		6.81				

Инв.№ подл. | Подп. и дата | Взам. инв.№ | Инв.№ дубл. | Подп. и дата

Копировал: Шиц Формат: А1

ПВ6.04.00.11

Альбом III

т.п. 705-6-1с.83

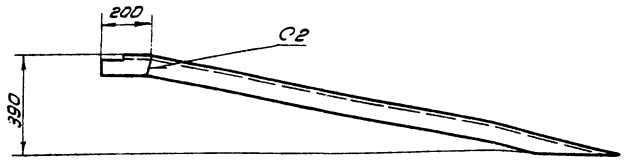

Развертка
М1:1

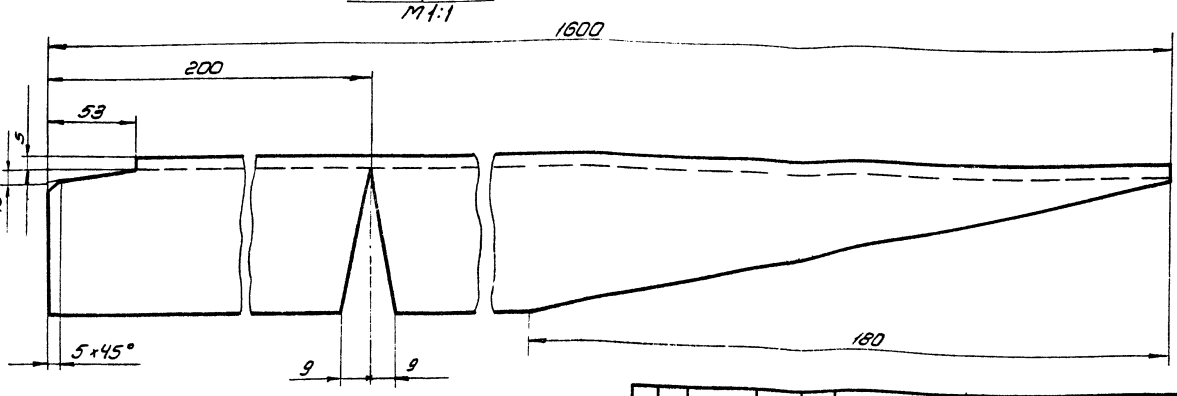

1. Сварку производить по ГОСТ 5264-80. Электроды сварочные типа Э-42А ГОСТ 9467-75.
2. Шероховатость поверхностей реза $\frac{50}{V}$
3. Неуказанные предельные отклонения размеров: отверстий - H16, валов - h16, остальных $\pm \frac{IT16}{2}$

Изм.	Лист	№ докум.	Подп.	Дата	ПВ6.04.00.11			
Разраб.		Чиркова		6.82	Укосина	Лит.	Масса	Масштаб
Пров.						И	19.7	1:10
Т. контр.						Лист	Листов 1	
ГИП		Шитиков			Швеллер 14 ГОСТ 8240-72 Ст 3 ГОСТ 535-79	Гипронефтеспецмонтаж г. Москва		
Н. контр.		Панова		6.82				
Утв.		Кацнельсон		6.82				

Инв. № подл. | Подп. и дата | Взам. инв. № | Инв. № дубл. | Подп. и дата

Формат 12

ПВ6.04.00.12

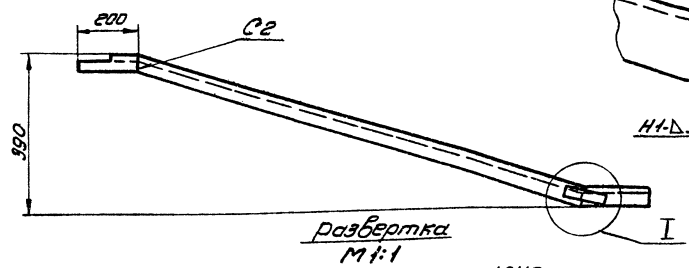

I
М1:2

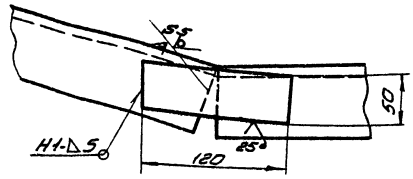

Развертка
М1:1

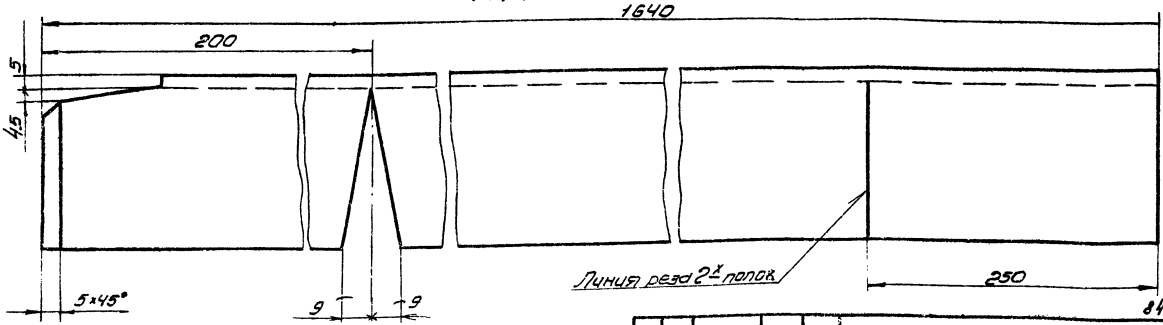

8491/3

1. Сварку производить по ГОСТ 5264-80. Электроды сварочные типа Э-42А ГОСТ 9467-75.
2. Шероховатость поверхностей реза для дет. Б4 - $\frac{25}{V}$
3. Неуказанные предельные отклонения размеров: отверстий - H16, валов - h16 остальных - $\pm \frac{IT16}{2}$

Изм.	Лист	№ докум.	Подп.	Дата	ПВ6.04.00.12 т.п. 705-6-1с.83			
Разраб.		Чиркова		6.82	Укосина	Лит.	Масса	Масштаб
Пров.						И	20.1	1:10
Т. контр.						Лист	Листов 1	
ГИП		Шитиков		6.82	Швеллер 14 ГОСТ 8240-72 Ст 3 ГОСТ 535-79	Гипронефтеспецмонтаж г. Москва		
Н. контр.		Панова		6.82				
Утв.		Кацнельсон		6.82				

Калиброл. Бр

Инв. № подл. | Подп. и дата | Взам. инв. № | Инв. № дубл. | Подп. и дата

Формат 12

ПВ10.10.00.00 СБ.

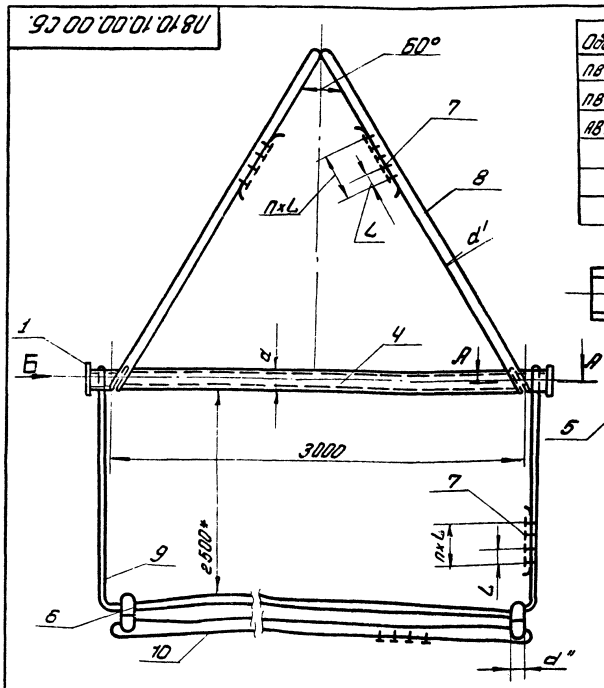

Обозначение	dмм	d'мм	n	Lмм	Hмм	d''мм	Масса рулона, т.	Масса, кг	V_{m3}
ПВ10.10.00.00	108×6	11.5	3	70	150	89×6	2,9	116	50
ПВ10.10.00.00	108×6	11.5	3	70	150	89×6	4,3	116	80
АВ10.10.00.00	108×6	11.5	3	70	150	89×6	6,0	116	125
-01	133×8	15	3	70	180	89×6	7,2	167	200
-02	133×8	22	4	135	180	108×6	14,8	234	320
-03	159×8	27	4	165	200	133×6	25,6	313	300 (1250)

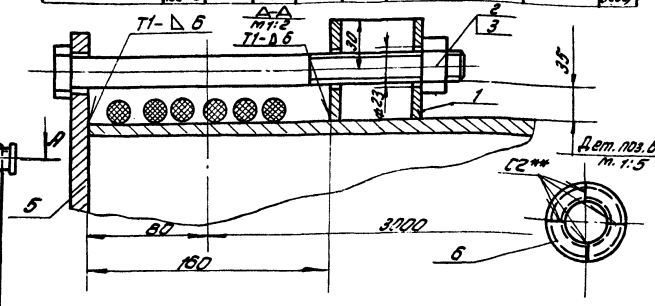

1. Сварные швы по ГОСТ 5264-80. Электроды сварочные типа Э42А. ГОСТ 9467-75.
** Контроль УЗД по всему периметру шва согласно ГОСТ 14782-76.
2. Неуказанные предельные отклонения размеров: отверстий-H16; валов-h16; остальных $\pm \frac{IT16}{2}$.
3. Шероховатость поверхностей реза для дет. 64 $\overset{50}{\surd}$.
4. * Размеры для справок.

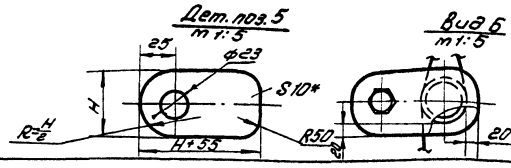

Изм.	Лист	N докум.	Подп.	Дата
Разраб.		Чиспова		6.82
Пров.				
Т.контр.				
Гип.		Шитиков		6.82
Н.контр.		Панова		06.82
Утв.		Кузнецов		6.82

ПВ 10.10.00.00 СБ

Траверса для подъема рулона стенки.
Сборочный чертеж

Лит.	Масса	Масшт.
И	Ст. табл.	1:10

Лист | Листов 1

Гипронефтеспецмонтаж г. Москва

Формат: 12

Т.п. 705-6-1с.83 Альбом III

Формат	Зона	Поз.	Обозначение	Наименование	Кол.	Примечание
		7		Зажим. 3К-13ТУ36		
				1839-75	12	0.12кг
				Материалы		
		8		Канат 11.5-Г-I-1764-(180)		
				ГОСТ 7668-80		
				L = 6500±20	2	3,3кг.
				Канат. 11.5-Г-I-1764-(180)		
				ГОСТ 7668-80		
		9		L = 11500±20	1	5.6кг.
		10		L = 19500±20	1	9.9кг.
				ПВ10.10.00.00-01Ст. СБ		
				Детали		
64		4	ПВ10.10.00.02.-01	Труба		
				Труба 133×8 ГОСТ 8732-78 / В10 ГОСТ 8731-74		
				L = 3160±5	1	80 кг.
64		5	ПВ10.10.00.03-01.	Заглушка		
				Лист 6-10 ГОСТ 19903-74 / Ст.3 ГОСТ 14637-79		
				(180×235)±2	2	2,5кг.
				Стандартные изделия		
		6		Отвод 90° 3750		
				ГОСТ 17375-77	4	10 кг.
		7		Зажим 3К-16ТУ36		
				1839-75	12	0.16кг.
				Материалы		
		8		Канат 15-Г-I-1764-(180)		
				ГОСТ 7668-80		
				L = 6500±20	2	5,6кг
		9		Канат 15-Г-I-1764-(180)		
				ГОСТ 7668-80		

Изм.	Лист	N докум.	Подп.	Дата

ПВ 10.10.00.00. Лист 2

Формат: 11

Работа 15-1694-4

Инв. № подл. | Подп. и дата | Взам. инв. № | Инв. № дубл. | Подп. и дата

Формат	Зона	Поз.	Обозначение	Наименование	Кол.	Примечание
				Документация		
12			ПВ10.10.00.00.СБ	Сборочный чертеж		
				Детали		
64		1	ПВ10.10.00.01.	Втулка		
				Труба 45×45 ГОСТ 8732-78 / В10 ГОСТ 8731-74		
				L = 75±1	2	0.45кг.
				Стандартные изделия		
		2		Болт м20×240.58.013		
				ГОСТ 7798-70	2	
		3		Гайка м20.4.013		
				ГОСТ 5915-70	2	
			Переменные данные для исполнений			
				ПВ10.10.00.00 Ст. СБ		
				Детали		
64		4	ПВ10.10.00.02	Труба		
				Труба 108×6 ГОСТ 8732-78 / В10 ГОСТ 8731-74		
				L = 3160±5	1	46кг.
64		5	ПВ10.10.00.03	Заглушка		
				Лист 6-10 ГОСТ 19903-74 / Ст.3 ГОСТ 14637-79		
				(150×205)±2	2	2.3кг
				Стандартные изделия		
		6		Отвод 90° 3750		
				ГОСТ 17375-77	4	10кг
						8491/3

Изм.	Лист	N докум.	Подп.	Дата
Разраб.		Чиспова		6.82
Пров.				
Гип.		Шитиков		6.82
Н.контр.		Панова		06.82
Утв.		Кузнецов		6.82

ПВ10.10.00.00 т.п. 705-6-1с.83

Траверса для подъема рулона стенки.

Лит.	Лист	Листов
И	1	4

Гипронефтеспецмонтаж г. Москва

Копировал: [illegible]

Формат: 11

ПВ5.65.00.02

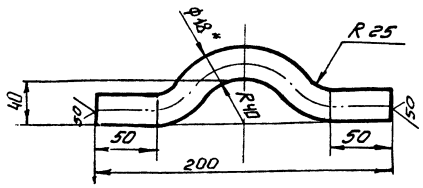

1. Неуказанные предельные отклонения размеров:
   валов h 16,
   остальных $\pm \frac{\pi 16}{2}$.
2. *Размер для справок
3. L заг. = 270±5.

Изм.	Лист	№ докум.	Подп.	Дата
Разраб.	Кузьмина			6.82
Пров.	Числова			6.82
Т.контр.				
ГИП	Шитиков			6.82
Н.контр.	Панова			6.82
Утв.	Кузнецов			6.82

ПВ5.65.00.02

Скоба

Круг В18 ГОСТ 2590-71
Ст3 ГОСТ 535-79

Лит.	Масса	Масштаб
И	1,1	1:2,5

Лист | Листов 1

Гипронефтеспецмонтаж г. Москва

Формат	Зона	Поз.	Обозначение	Наименование	Кол.	Примечание
				Документация		
12			ПВ5.65.00.00СБ	Сборочный чертеж		
				Детали		
54		1	ПВ5.65.00.01	Труба		
				Труба 108×6 ГОСТ 8732-72 / В-10 ГОСТ 8731-74		
				L=3300±5	1	50,0 кг
11		2	ПВ5.65.00.02	Скоба	4	
				Стандартные изделия		
		3		Зажим ЗК-16		
				ТУ36 1839-75	24	0,16 кг
				Материалы		
				Канат 15-Г-I-1764-(120)		
				ГОСТ 7668-80		
		4		L=3500±20	2	
		5		L=4500±20	2	

Изм.	Лист	№ докум.	Подп.	Дата
Разраб.	Кузьмина			6.82
Пров.	Числова			6.82
ГИП	Шитиков			6.82
Н.контр.	Панова			6.82
Утв.	Кузнецов			6.82

ПВ5.65.00.00

Траверса для подъема рулона

Лит.	Лист	Листов
И		1

Гипронефтеспецмонтаж г. Москва

ПВ5.65.00.00СБ

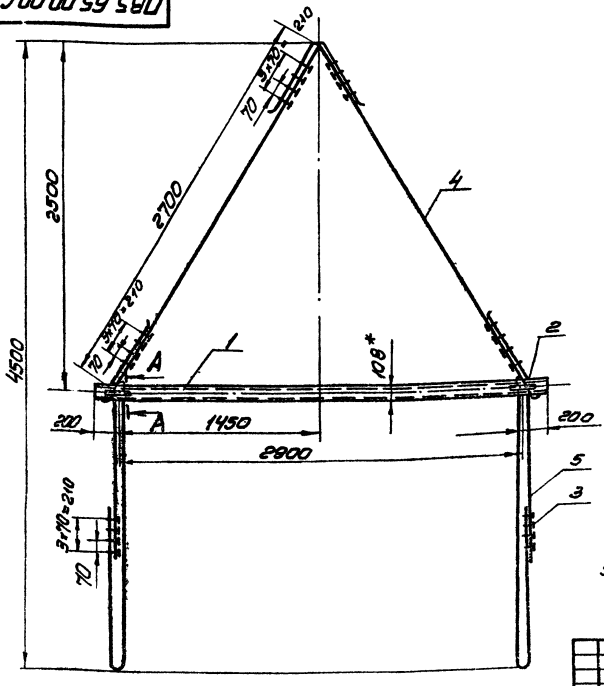

А-А
М1:5

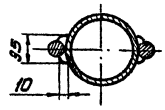

1. Сварка ручная электродуговая. Электроды типа Э42А ГОСТ 9467-75.
2. Неуказанные предельные отклонения размеров:
   отверстий - H 16,
   валов - h 16,
   остальных $\pm \frac{\pi 16}{2}$.
3. *Размеры для справок.

Т.П. 705-6-1с.83 8491/3

ПВ5.65.00.00СБ

Изм.	Лист	№ докум.	Подп.	Дата
Разраб.	Кузьмина			6.82
Пров.	Числова			6.82
Т.контр.				
ГИП	Шитиков			6.82
Н.контр.	Панова			6.82
Утв.	Кузнецов			6.82

Траверса для подъема рулона.
Сборочный чертеж

Лит.	Масса	Масштаб
И	60,0	1:20

Лист | Листов 1

Гипронефтеспецмонтаж г. Москва

Т.П. 705-6-1с.83 Альбом III

Инв. № подл. | Подп. и дата | Взам. инв. № | Инв. № дубл. | Подп. и дата

Копиров. Бер

Формат 12

ПВ5.64.00.00 СБ

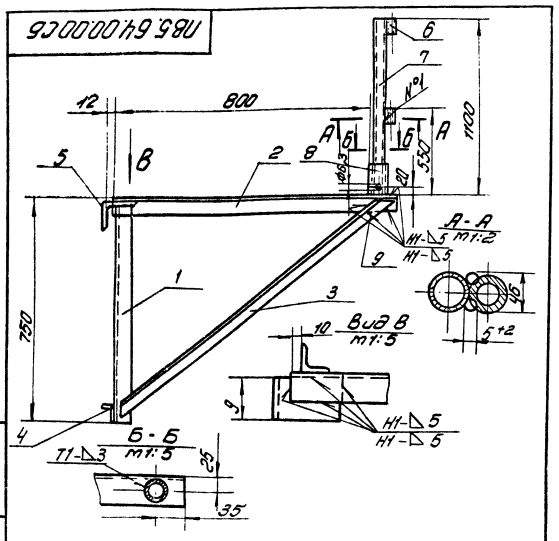

1. Сварные швы по ГОСТ 5264-80. Электроды сварочные типа Э42А ГОСТ 9467-75. Шов №1 - сварка ручная электродуговая
2. Неуказанные предельные отклонения размеров: отверстий - Н16; валов - h16; остальных $\pm \frac{IT16}{2}$.
3. Шероховатость поверхностей реза для дет. 64-59.

Изм.	Лист	N докум.	Подп.	Дата
Разраб.		Числова		6.82
Пров.				
Т.контр.				
ГИП		Шитиков		6.82
Н.контр.		Панова		6.82
Утв.		Кузнецов		6.82

ПВ5.64.00.00 СБ

Кронштейн
Сборочный чертеж

Лит.	Масса	Масштаб
Н	15	1:10

Лист | Листов 1

Гипронефтеспецмонтаж г. Москва

Формат 11

Формат	Зона	Поз.	Обозначение	Наименование	Кол.	Примечание
				Документация		
11			ПВ5.64.00.00.СБ	Сборочный чертеж		
				Детали		
				Уголок		
				Уголок Б-50×50×5 ГОСТ 8509-72 / Ст.3 ГОСТ 535-79		
64		1	ПВ5.64.00.01	L = 750±3	1	2,8 кг
64		2	ПВ5.64.00.02	L = 855±3	1	3,2 кг
64		3	ПВ5.64.00.03	L = 1130±5	1	4,2 кг
64		4	ПВ5.64.00.04	Уголок		
				Уголок Б-40×40×4 ГОСТ 8509-72 / Ст.3 ГОСТ 535-79		
				L = 100±1	1	0,24 кг
64		5	ПВ5.64.00.05	Уголок		
				Уголок Б-125×80×10 ГОСТ 8510-72 / Ст.3 ГОСТ 535-79		
				L = 90±1	1	1,4 кг
				Труба		
				Труба ГОСТ 3262-75		
64		6	ПВ5.64.00.06	20×28 L = 50±1	2	0,07 кг
64		7	ПВ5.64.00.07	25×28 L = 1100±5	1	2,2 кг
64		8	ПВ5.64.00.08	32×28 L = 120±1	1	0,3 кг
				Стандартные изделия		
		9		Шплинт 6,3×70.002		
				ГОСТ 397-79	1	

Изм.	Лист	N докум.	Подп.	Дата
Разраб.		Числова		6.82
Пров.				
ГИП		Шитиков		6.82
Н.контр.		Панова		6.82
Утв.		Кузнецов		6.82

ПВ5.64.00.00

Кронштейн.

Лит.	Лист	Листов
Н		1

Гипронефтеспецмонтаж г. Москва

Копировал: [illegible]

Формат: 11

ПВ51.64.00.00 СБ

т.п. 705-6-1с.83 Альбом III

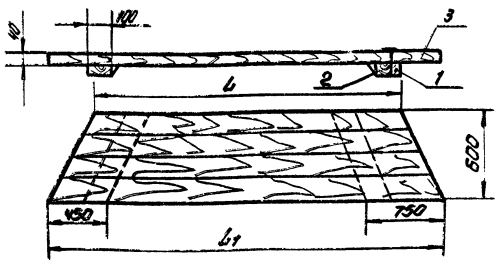

Обозначен.	Размеры, мм L	Размеры, мм L	Емкость Vm3	Масса кг	Обозначен.	Размеры, мм L	Размеры, мм L1	Емкость Vm3	Масса кг
ПВ51.64.00.00	1000	2200	50:80	30	-05	1400	1750	50:80	26
-01	2150	2500	125	32	-06	1650	2000	125	29
-02	2350	2700	200	37	-07	1900	2250	200	32
-03	2650	2950	320	44	-08	2150	2500	320	34
-04	2900	3200	500	45	-09	2400	2750	500	38
Наружные леса					Внутренние леса.				

Неуказанные предельные отклонения размеров: валов - h16, остальных $\pm \frac{IT16}{2}$.

Изм.	Лист	N докум.	Подп.	Дата
Разраб.		Числова		6.82
Пров.				
Т.контр.				
ГИП		Шитиков		6.82
Н.контр.		Панова		6.82
Утв.		Кузнецов		6.82

ПВ51.64.00.00 СБ

Настил
Сборочный чертеж

Лит.	Масса	Масштаб
Н	ст. табл.	1:20

Лист | Листов 1

Гипронефтеспецмонтаж г. Москва

Копировал: [illegible]

Формат: 11

Формат	Зона	Поз.	Обозначение	Наименование	Кол.	Примечание
				Документация		
11			ПВ51.64.00.00 СБ	Сборочный чертеж		
				Детали		
64		1	ПВ51.64.00.01	Брус 50×100		
				Дерево ГОСТ 8486-66	2	4,2 кг
				Стандартные изделия		
		2		Гвозди 5,9×100		
				ГОСТ 4028-63		0,7 кг
			Переменные данные для исполнений			
				ПВ51.64.00.00 СмСБ		
				Материалы		
		3		Дерево 40×220 ГОСТ 8486-66		0,049 м³
				ПВ51.64.00.00-01 СмСБ		
				Материалы		
		3		Дерево 40×220 ГОСТ 8486-66		0,056 м³
				ПВ51.64.00.00-02 СмСБ		
		3		Дерево 40×220 ГОСТ 8486-66		0,06 м³
				ПВ51.64.00.00-03 СмСБ		
				Материалы		
		3		Дерево 40×220 ГОСТ 8486-66		0,074 м³
				ПВ51.64.00.00-04 СмСБ		
				Материалы		
		3		Дерево 40×220 ГОСТ 8486-66		0,076 м³
				ПВ51.64.00.00-05 СмСБ		
				Материалы		
		3		Дерево 40×220 ГОСТ 8486-66		0,038 м³
						8491/3

Изм.	Лист	N докум.	Подп.	Дата
Разраб.		Числова		6.82
Пров.				
ГИП		Шитиков		6.82
Н.контр.		Панова		6.82
Утв.		Кузнецов		6.82

ПВ51.64.00.00 т.п. 705-6-1с.83

Настил

Лит.	Лист	Листов
Н	1	2

Гипронефтеспецмонтаж г. Москва

Копировал: [illegible]

Формат: 11

Работа 15-1694-4

Инв. N подл. | Подп. и дата | Взам. инв. N | Инв. N дубл. | Подп. и дата

Позиция	Зона	Поз.	Обозначение	Наименование	Кол.	Приме-чание.
				ПВ51.64.00.00-06 Сп.СБ		
				Материалы		
				Дерево 40×220 ГОСТ 8486-66		0.044 м3
				ПВ51.64.00.00-07 Сп.СБ		
				Материалы		
				Дерево 40×220 ГОСТ 8486-66		0.05 м3
				ПВ61.64.00.00-08 Сп СБ		
				Материалы		
				Дерево 40×220 ГОСТ 8486-66		0.056 м3
				ПВ51.64.00.00-09 Сп СБ		
				Материалы		
				Дерево 40×220 ГОСТ 8486-66		0.062 м3

Альбом III

т.п. 705-6-1 с.83

Разраб. 13-1594-4

Инв.№ подл. | Подп. и дата | Взам. инв.№ | Инв.№ дубл. | Подп. и дата

Нач.отд. Нач.сект. Гл.спец. Н.контр. ГИП Разраб.

Изм. Лист № докум. Подп. Дата

ПВ51.64.00.00

Лист 2

Формат А4

ПВ52.64.00.00

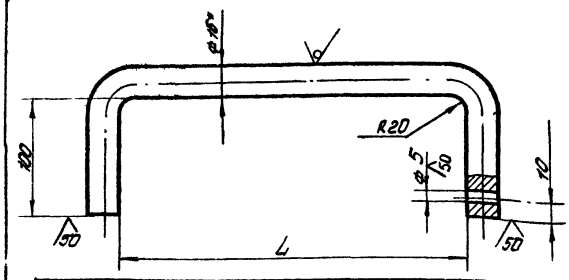

Обозначение	Размеры мм L	L заготов.	Вместим. м3	Масса, кг	Кол.
ПВ52.64.00.00	1535	1785	50;80	2.85	24
-01	1835	2085	125	3.3	24
-02	2035	2285	200	3.5	24
-03	2285	2535	320	4.0	24
-04	2535	2785	500	4.4	24
-05	735	985	50.80	1.55	24
-06	985	1235	125	1.95	24
-07	1235	1485	200	2.4	24
-08	1485	1735	320	2.75	24
-09	1735	1985	500	3.15	24

Наружные / Внутренние

1. Неуказанные предельные отклонения размеров: отверстий - H16; валов - h16; остальных ± IT16/2
2. * Размер для справок.

8491/3

Инв.№ подл. | Подп. и дата | Взам. инв.№ | Инв.№ дубл. | Подп. и дата

ПВ52.64.00.00

Изм. Лист № докум. Подп. Дата

Разраб. Чижова

Пров. Гл.инж. Шитиков

ГИП Панова

Н.контр. Сунчалей

Ограждение жесткое

Лит. | Масса | Масштаб

М | Сп. подп. | 1:5

Круг В16 ГОСТ 2590-71 Ст.3 ГОСТ 535-79

Лист | Листов: 1

Гипронефтеспецстрой Н/Н г. Москва

Копировал: Шиз

Формат А4

ПВ61.13.00.00 СБ

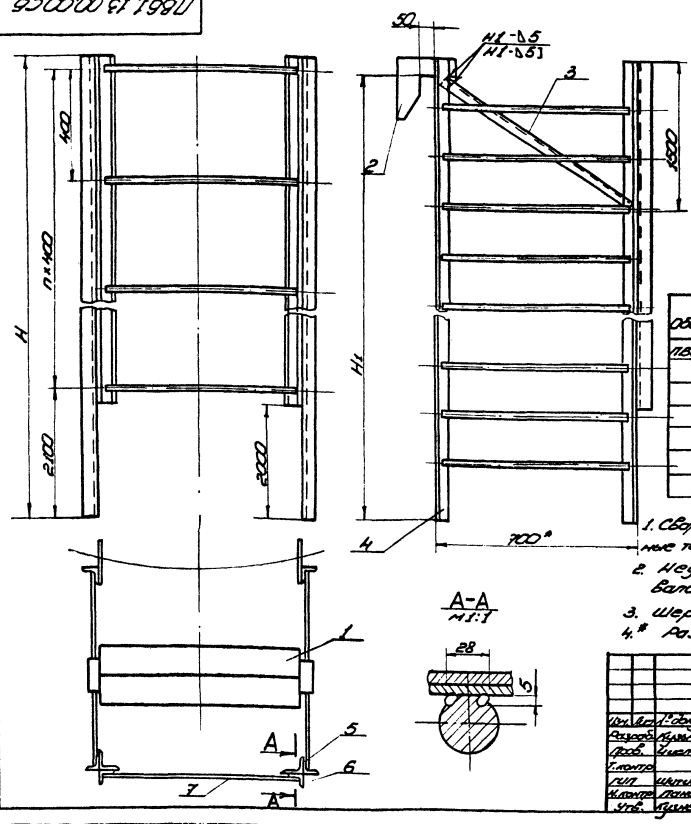

Обозначение	Размеры, мм		П	Масса, кг	Примечание
	Н	Н1			
ПВ61.13.00.00-	3100	2980	2	70,7	V=50 м³
-01	4590	4470	6	125,1	V=80 м³
-02	5330	5210	7	152,7	V=125 м³
-03	6080	5960	9	175,3	V=200 м³
-04	7660	7550	13	226,2	V=320 м³
-05	9050	8940	17	272,7	V=500,800,1250 м³
-06	12040	11920	24	371,4	V=2000,3200 м³

1. Сварка ручная электродуговая. Электроды сварочные типа Э42А ГОСТ 9467-75.
2. Неуказанные предельные отклонения размеров: валов - h16; остальных ± $\frac{JT16}{2}$.
3. Шероховатость поверхностей реза для дет. 64 $\overset{50}{\nabla}$
4.* Размер для справок.

Изм.	Лист	№ докум.	Подп.	Дата
Разраб.		Кузьмина		6.82
Пров.		Чистова		6.82
Т.контр.				
ГИП		Шитиков		6.82
Н.контр.		Панова		6.82
Утв.		Кузнецов		6.82

ПВ61.13.00.00 СБ

Подмости

Сборочный чертеж

Лит.	Масса	Масштаб
И	Ст. табл.	1:10

Лист | Листов 1

Гипронефтеспецмонтаж г. Москва

Инв. № подл. | Подп. и дата | Взам. инв. № | Инв. № дубл. | Подп. и дата

ПВ61.13.00.01

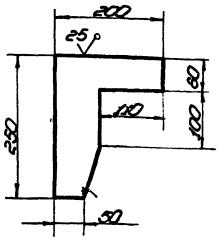

Неуказанные предельные отклонения размеров:

валов - h16;
остальных ± $\frac{JT16}{2}$

Изм.	Лист	№ докум.	Подп.	Дата
Разраб.		Кузьмина		6.82
Пров.		Чистова		6.82
Т.контр.				
ГИП		Шитиков		6.82
Н.контр.		Панова		6.82
Утв.		Кузнецов		6.82

ПВ61.13.00.01

Скоба

Лит.	Масса	Масштаб
И	0,25	1:5

Лист | Листов 1

Гипронефтеспецмонтаж г. Москва

Лист Б-8 ГОСТ 19903-74 / Ст. 3 ГОСТ 14637-79

Работа 15-1694-4

Т.П. 705-6-1с.83 Альбом III

Формат	Зона	Поз.	Обозначение	Наименование	Кол.	Примечание
				Документация		
12			ПВ61.13.00.00 СБ	Сборочный чертеж		
				Сборочные единицы		
11		1	ПВ61.13.01.00	Площадка	1	
				Детали		
11		2	ПВ61.13.00.01	Скоба	2	
64		3	ПВ61.13.00.02	Уголок		
				Уголок Б-50×50×3 ГОСТ 8509-72 / Ст. 3 ГОСТ 535-79		
				L=800±2	2	1,85 кг
			Переменные данные для исполнений			
				ПВ61.13.00.00 см. СБ		
				Сборочные единицы		
11		4	ПВ61.13.02.00	Лестница	2	
				Детали		
64		5	ПВ61.13.00.03	Уголок		
				Уголок Б-63×63×4 ГОСТ 8509-72 / Ст. 3 ГОСТ 535-79		
				L=1100±3	2	4,2 кг
64		6	ПВ61.13.00.04	Уголок		
				Уголок Б-50×50×3 ГОСТ 8509-72 / Ст. 3 ГОСТ 535-79		
				L=1100±3	2	22,6 кг
64		7	ПВ61.13.00.05	Круг		
				Круг В-18 ГОСТ 2590-71 / Ст. 3 ГОСТ 535-79		8491/3

Изм.	Лист	№ докум.	Подп.	Дата
Разраб.		Кузьмина		6.82
Пров.		Чистова		6.82
ГИП		Шитиков		6.82
Н.контр.		Панова		6.82
Утв.		Кузнецов		6.82

ПВ61.13.00.00 Т.П. 705-6-1с.83

Подмости

Лит.	Лист	Листов
И	1	5

Гипронефтеспецмонтаж г. Москва

Инв. № подл. | Подп. и дата | Взам. инв. № | Инв. № дубл. | Подп. и дата

Формат	Зона	Поз.	Обозначение	Наименование	Кол.	Примечание
				L =680	3	1,36 кг
				ПВ61.13.00.00-01 См.05		
				Сборочные единицы		
11	4		ПВ61.13.02.00-01	Лестница	2	
				Детали		
64	5		ПВ61.13.00.03	Уголок		
				Уголок Б-63х63х4 ГОСТ 8509-72 Ст.3 ГОСТ 535-79		
				L =2590±3	2	10,1 кг
64	6		ПВ61.13.00.04	Уголок		
				Уголок Б-50х50х3 ГОСТ 8509-72 Ст.3 ГОСТ 535-79		
				L =2590±3	2	6,0 кг
64	7		ПВ61.13.00.05	Круг		
				Круг В-18 ГОСТ 2590-71 Ст.3 ГОСТ 535-79		
				L =680±2	7	1,36 кг
				ПВ61.13.00.00-02 См.05		
				Сборочные единицы		
11	4		ПВ61.13.02.00-02	Лестница	2	
				Детали		
64	5		ПВ61.13.00.03	Уголок		
				Уголок Б-63х63х4 ГОСТ 8509-72 Ст.3 ГОСТ 535-79		
				L =3330±3	2	13,0 кг
64	6		ПВ61.13.00.04	Уголок		
				Уголок Б-50х50х3 ГОСТ 8509-72 Ст.3 ГОСТ 535-79		
				L =3330±3	2	7,7 кг

Инв.№ подл. | Подп. и дата | Взам. инв.№ | Инв.№ дубл. | Подп. и дата

Изм. Лист № докум. Подп. Дата

ПВ61.13.00.00 Лист 2

Формат	Зона	Поз.	Обозначение	Наименование	Кол.	Примечание
				Уголок Б-50х50х3 ГОСТ 8509-72 Ст.3 ГОСТ 535-79		
				L =5660	2	13,1 кг
64	7		ПВ61.13.00.05	Круг		
				Круг В-18 ГОСТ 2590-71 Ст.3 ГОСТ 535-79		
				L =680±2	14	1,36 кг
				ПВ61.13.00.00-03 См.05		
				Сборочные единицы		
11	4		ПВ61.13.02.00-05	Лестница	2	
				Детали		
64	5		ПВ61.13.00.03	Уголок		
				Уголок Б-63х63х4 ГОСТ 8509-72 Ст.3 ГОСТ 535-79		
				L =7050±8	2	27,5 кг
64	6		ПВ61.13.00.04	Уголок		
				Уголок Б-50х50х3 ГОСТ 8509-72 Ст.3 ГОСТ 535-79		
				L =7050±8	2	16,4 кг
64	7		ПВ61.13.00.05	Круг		
				Круг В-18 ГОСТ 2590-71 Ст.3 ГОСТ 535-79		
				L =680±2	18	1,36 кг
				ПВ61.13.00.00-05 См.05		
				Сборочные единицы		
11	4		ПВ61.13.02.00-06	Лестница	2	
				Детали		
64	5		ПВ61.13.00.03	Уголок		
				Уголок Б-63х63х4 ГОСТ 8509-72 Ст.3 ГОСТ 535-79		

Альбом III

Т.П. 705-6-1с.83

На опору 15-1694

Инв.№ подл. | Подп. и дата | Взам. инв.№ | Инв.№ дубл. | Подп. и дата

Изм. Лист № докум. Подп. Дата

ПВ61.13.00.00 Лист 4

Формат	Зона	Поз.	Обозначение	Наименование	Кол.	Примечание
				L =10040	2	39,2 кг
64	6		ПВ61.13.00.04	Уголок		
				Уголок Б-50х50х3 ГОСТ 8509-72 Ст.3 ГОСТ 535-79		
				L =10040±10	2	23,3 кг
64	7		ПВ61.13.00.05	Круг		
				Круг В-18 ГОСТ 2590-71 Ст.3 ГОСТ 535-79		
				L =680±2	25	1,36 кг

8491/3

Инв.№ подл. | Подп. и дата | Взам. инв.№ | Инв.№ дубл. | Подп. и дата

Изм. Лист № докум. Подп. Дата

ПВ61.13.00.00 Т.П. 705-6-1с.83 Лист 5

ПВ61.13.01.00СБ

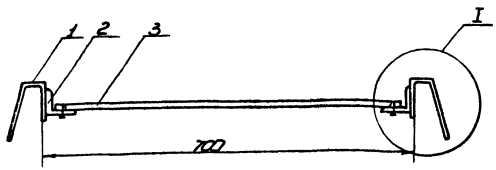

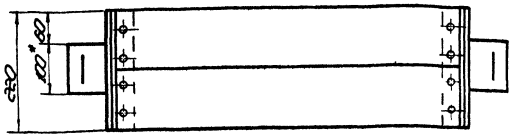

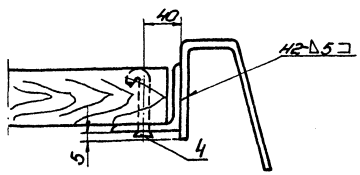

1. Сварные швы по ГОСТ 5264-80. Электроды сварочные типа Э42А ГОСТ 9467-75.
2. Неуказанные предельные отклонения размеров:

валов - h16

остальных - $\pm \frac{IT16}{2}$.

3. Шероховатость поверхностей реза для детали 64 $\sqrt{50}$
4. * Размер для справок.

					ПВ61.13.01.00СБ			
Изм.	Кол.уч.	Лист	№ док.	Подп.	Дата	Площадка	Лит.	Масса	Масштаб
Разраб.	Кудинов			10.84	4.92		И	42	1:5
Пров.	Числова			10.84	6.92				
Т.контр.						Сборочный чертеж	Лист	Листов 1	
Утв.	Шитиков				4.93		Гипронефтеспецмонтаж г. Москва		
Н.контр.	Данилов				6.93				
Нач.О	Кудинов				6.12				

Копировал — Формат А1

Альбом III

т.п. 705-6-1с.83

ПВ61.13.01.01

25 (√)

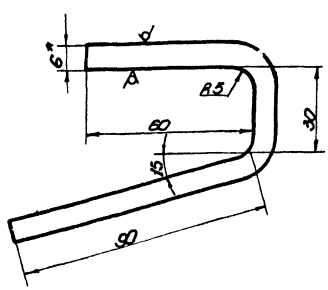

1. Неуказанные предельные отклонения размеров: отверстий - h16;

остальных $\pm \frac{IT16}{2}$.

2. * Размер для справок.

					ПВ61.13.01.01			
Изм.	Кол.уч.	Лист	№ док.	Подп.	Дата	Крюк	Лит.	Масса	Масштаб
Разраб.	Кудинов				4.92		И	0,5	1:1
Пров.	Числова				6.92				
Т.контр.						Полоса $\frac{6 \times 100}{Ст.3}$ ГОСТ 103-76 / ГОСТ 535-79	Лист	Листов 1	
ГИП	Шитиков				6.93		Гипронефтеспецмонтаж г. Москва		
Н.контр.	Данилов				6.93				
Нач.О	Кудинов				6.12				

Копировал — Формат А1

Формат	Зона	Поз.	Обозначение	Наименование	Кол.	Примечание
				Документация		
А2			ПВ61.13.01.00СБ	Сборочный чертеж		
				Детали		
А1		1	ПВ61.13.01.01	Крюк	2	
64		2	ПВ61.13.01.02	Полка		
				Уголок 6-Б-ХЛУ1 ГОСТ 8509-72 / Ст.3 ГОСТ 535-79		
				L = 220 ± 2	2	0,51 кг
64		3	ПВ61.13.01.03	Брус		
				Сосна 40×110 ГОСТ 8486-86		
				L = 675 ± 3	2	1,0 кг
				Стандартные изделия		
4		4		Гвозди 6×50 ГОСТ 283-75	10	
						8491/3

					ПВ61.13.01.00 т.п. 705-6-1с.83			
Изм.	Кол.уч.	Лист	№ док.	Подп.	Дата	Площадка	Лит.	Лист	Листов
Разраб.	Кудинов				6.92		И	1	
Пров.	Числова				6.92		Гипронефтеспецмонтаж г. Москва		
Т.контр.									
ГИП	Шитиков				6.93				
Н.контр.	Данилов				6.93				
Нач.О	Кудинов				6.12				

Копировал — Формат А1

Работа 15-1694-4

Инв.№ подл. | Подп. и дата | Взам. инв.№ | Инв.№ дубл. | Подп. и дата

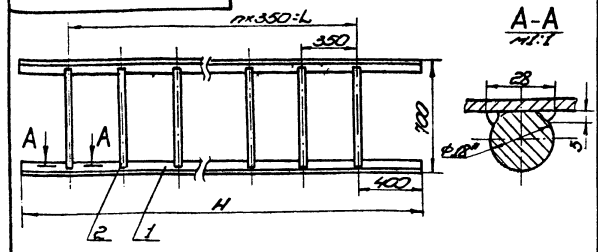

Обозначение	Размеры, мм H	L	n	Масса, кг
ПВ61.13.02.00-	3100	2450	7	26,3
-01	4590	3850	11	37,5
-02	5330	4900	14	46,0
-03	6080	5600	16	51,5
-04	7660	7000	20	64,2
-05	9060	8400	24	76,0
-06	12040	11550	33	102,0

1. Сварка ручная электродуговая. Электроды сварочные типа Э42А ГОСТ 9467-75.
2. Неуказанные предельные отклонения размеров: болов - h16; остальных - $\pm\frac{IT16}{2}$.
3. Шероховатость поверхностей реза для дет. 64 — 50.
4. * Размер для справок.

Изм.	Лист	№ докум.	Подп.	Дата
Разраб.		Сушенцова		6.82
Пров.		Чистякова		6.82
Т.контр.				
Н.контр.		Шапошников		7.82
Утв.		Данилова		08.82

ПВ61.13.02.00СБ

Лестница

Сборочный чертеж

Лит.	Масса	Масштаб
И	См. узел	1:20
Лист	Листов 1	

Гипронефтеспецмонтаж г. Москва

Инв.№ подл. | Подп. и дата | Взам.инв.№ | Инв.№ дубл. | Подп. и дата

Формат	Зона	Поз.	Обозначение	Наименование	Кол.	Примечание
				ПВ61.13.02.00 Сп.СБ		
				Детали		
54		1	ПВ61.13.02.01	Уголок		
				Уголок Б-50×50×3 ГОСТ 8509-72 / Ст.3 ГОСТ 535-79		
				L = 9060 ± 6	2	21,0 кг
54		2	ПВ61.13.02.02	Круг		
				Круг В-18 ГОСТ 2590-71 / Ст.3 ГОСТ 535-79		
				L = 680 ± 2	25	1,36 кг
				ПВ61.13.02.00 Сп.СБ		
				Детали		
54		1	ПВ61.13.02.01	Уголок		
				Уголок Б-50×50×3 ГОСТ 8509-72 / Ст.3 ГОСТ 535-79		
				L = 12040 ± 10	2	27,9 кг
54		2	ПВ61.13.02.02	Круг		
				Круг В-18 ГОСТ 2590-71 / Ст.3 ГОСТ 535-79		
				L = 680 ± 2	34	1,36 кг

ПВ61.13.02.00 — Лист 3

Инв.№ подл. | Подп. и дата | Взам.инв.№ | Инв.№ дубл. | Подп. и дата

Формат	Зона	Поз.	Обозначение	Наименование	Кол.	Примечание
				ПВ61.13.02.00 Сп.СБ		
				Детали		
54		1	ПВ61.13.02.01	Уголок		
				Уголок Б-50×50×3 ГОСТ 8509-72 / Ст.3 ГОСТ 535-79		
				L = 5330 ± 7	2	12,8 кг
54		2	ПВ61.13.02.02	Круг		
				Круг В-18 ГОСТ 2590-71 / Ст.3 ГОСТ 535-79		
				L = 680 ± 2	15	1,36 кг
				ПВ61.13.02.00-03 Сп.СБ		
				Детали		
54		1	ПВ61.13.02.01	Уголок		
				Уголок Б-50×50×3 ГОСТ 8509-72 / Ст.3 ГОСТ 535-79		
				L = 6080 ± 7	2	14,1 кг
54		2	ПВ61.13.02.02	Круг		
				Круг В-18 ГОСТ 2590-71 / Ст.3 ГОСТ 535-79		
				L = 680 ± 2	17	1,36 кг
				ПВ61.13.02.00-04 Сп.СБ		
				Детали		
54		1	ПВ61.13.02.01	Уголок		
				Уголок Б-50×50×3 ГОСТ 8509-72 / Ст.3 ГОСТ 535-79		
				L = 7660 ± 7	2	17,8 кг
54		2	ПВ61.13.02.02	Круг		
				Круг В-18 ГОСТ 2590-71 / Ст.3 ГОСТ 535-79		
				L = 680 ± 2	21	1,36 кг

ПВ61.13.02.00 — Лист 2

Инв.№ подл. | Подп. и дата | Взам.инв.№ | Инв.№ дубл. | Подп. и дата

Формат	Зона	Поз.	Обозначение	Наименование	Кол.	Примечание
				Документация		
А4			ПВ61.13.02.00	Сборочный чертеж		
				Переменные данные для исполнения		
				ПВ61.13.02.00 Сп.СБ		
				Детали		
54		1	ПВ61.13.02.01	Уголок		
				Уголок Б-50×50×3 ГОСТ 8509-72 / Ст.3 ГОСТ 535-79		
				L = 3100	2	7,2 кг
54		2	ПВ61.13.02.02	Круг		
				Круг В-18 ГОСТ 2590-71 / Ст.3 ГОСТ 535-79		
				L = 680 ± 2	8	1,36 кг
				ПВ61.13.02.00-01 Сп.СБ		
				Детали		
54		1	ПВ61.13.02.01	Уголок		
				Уголок Б-50×50×3 ГОСТ 8509-72 / Ст.3 ГОСТ 535-79		
				L = 4590 ± 6	2	10,6 кг
54		2	ПВ61.13.02.02	Круг		
				Круг В-18 ГОСТ 2590-71 / Ст.3 ГОСТ 535-79		
				L = 680 ± 2	12	1,36 кг
						8491/3

т.п. 905-6-1с.83

ПВ61.13.02.00

Лестница

Лит.	Масса	Масштаб
И		
Лист 3	Листов 3	

Гипронефтеспецмонтаж г. Москва

Инв.№ подл. | Подп. и дата | Взам.инв.№ | Инв.№ дубл. | Подп. и дата

ПВ7.70.00.00СБ

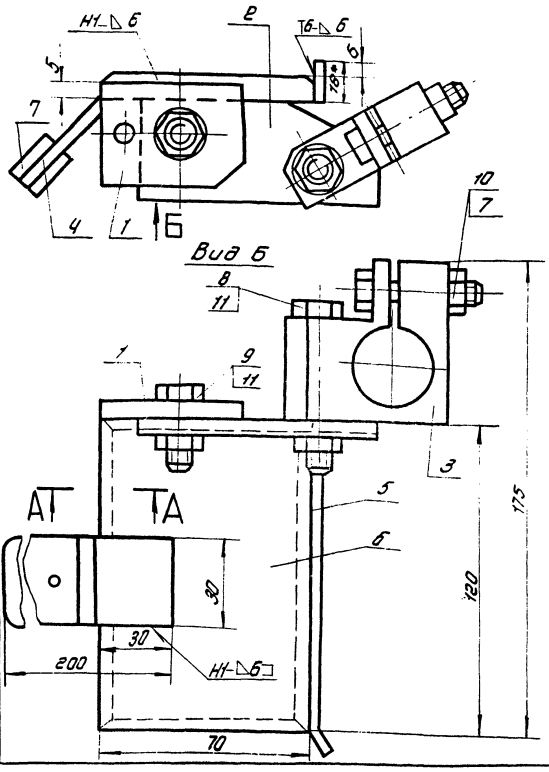

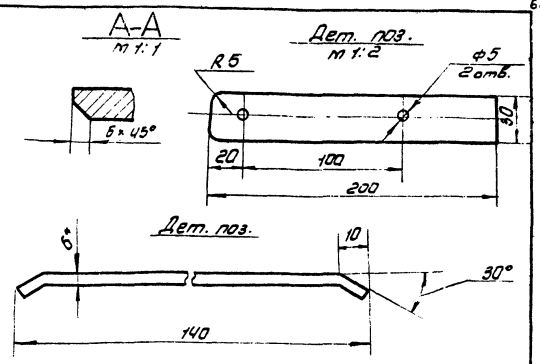

1. Сварные швы по ГОСТ 5264-69. Электроды сварочные типа Э42А ГОСТ 9467-75.
2. Неуказанные предельные отклонения размеров: отверстий-Н16; валов-h16; остальных $\pm\frac{IT16}{2}$
3. * Размеры для справок.

Изм.	Лист	N докум.	Подп.	Дата	ПВ7.70.00.00 СБ			
Разраб.		Числова			Упор скользящий	Лит.	Масса	Масштаб
Пров.					Сборочный чертеж	Н	1,1	1:1
Т.контр.						Лист	Листов 1	
Гип.		Шитиков		07.82		Гипронефтеспецмонтаж г. Москва		
Н.контр.		Панова		07.82				
Утв.		Кузнецов		7.82				

Инв. N подл. | Подп. и дата | Взам. инв. N | Инв. N дубл. | Подп. и дата

Формат 12

ПВ7.70.00.03.

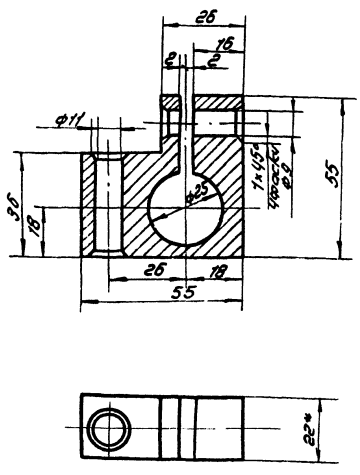

1. Неуказанные предельные отклонения размеров: отверстий-Н16; валов-h16; остальных $\pm\frac{IT16}{2}$.
2. * Размер для справок.

Изм.	Лист	N докум.	Подп.	Дата	ПВ7.70.00.03			
Разраб.		Числова			Державка	Лит.	Масса	Масштаб
Пров.						Н	0.4	1:1
Т.контр.						Лист	Листов 1	
Гип.		Шитиков		07.82	Лист Б-22 ГОСТ 19903-74 Ст.3 ГОСТ 14637-79	Гипронефтеспецмонтаж г. Москва		
Н.контр.		Панова		07.82				
Утв.		Кузнецов		7.82				

Т.П. 705-6-1с.83 Альбом III

Инв. N подл. | Подп. и дата | Взам. инв. N | Инв. N дубл. | Подп. и дата

Копировал: Ших

Формат: 11

ПВ7.70.00.02

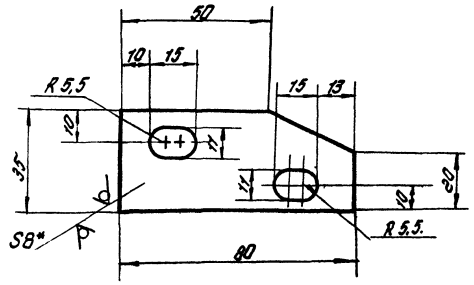

1. Неуказанные предельные отклонения размеров: отверстий-Н16; валов-h16; остальных $\pm\frac{IT16}{2}$.
2. * Размер для справок.

Т.П. 705-6-1с.83 8491/3

Изм.	Лист	N докум.	Подп.	Дата	ПВ7.70.00.02			
Разраб.		Числова			Щека	Лит.	Масса	Масштаб
Пров.						Н	0,2	1:1
Т.контр.						Лист	Листов 1	
Гип.		Шитиков		07.82	Лист Б-8 ГОСТ 19903-74 Ст.3 ГОСТ 14637-79	Гипронефтеспецмонтаж г. Москва		
Н.контр.		Панова		07.82				
Утв.		Кузнецов		7.82				

Инв. N подл. | Подп. и дата | Взам. инв. N | Инв. N дубл. | Подп. и дата

Копировал: Ших

Формат: 11

Формат	Зона	Поз.	Обозначение	Наименование	Кол.	Примечание
				Стандартные изделия		
		7		Болты ГОСТ 7798-70		
		7		м8×40.58.026	1	
		8		м10×60.58.026	1	
		9		м10×40.58.026	1	
				Гайки ГОСТ 5915-70		
		10		м8.4.026	1	
		11		м10.4.026	2	
				Документация		
		12	ПВ7.70.00.00 СБ	Сборочный чертеж		
				Детали		
А4		1	ПВ7.70.00.01	Накладка	1	
А4		2	ПВ7.70.00.02	Щека	1	
А4		3	ПВ7.70.00.03	Державка	1	
Б4		4	ПВ7.70.00.04	Полоса-ручка	1	
				Лист Б-5 ГОСТ 19903-74 Ст.3 ГОСТ 14637-79		
				L=200	1	0,2 кг.
Б4		5	ПВ7.70.00.05	Направляющая		
				Лист Б-6 ГОСТ 19903-74 Ст.3 ГОСТ 14637-79		
				140×18	1	0,1 кг.
А4		6	ПВ7.70.00.06	Пластина	1	
Б4		7	ПВ7.70.00.07.	Ручка деревянная		
				Пиломатериалы ГОСТ 8486-66		
				30×120	2	0,05 кг

Инв.№ подл. | Подп. и дата | Взам. инв.№ | Инв.№ дубл. | Подп. и дата

Изм.	Лист	№ докум.	Подп.	Дата
Разраб.		Числова		
Пров.				
Т.контр.				
Н.контр.		Панова		
Утв.		Кузнецов		

ПВ7.70.00.00

Упор скользящий

Лит. 1 | Масса 2 | Масштаб

Гипронефтеспецмонтаж г. Москва

Лист 2

Формат А4

ПВ7.70.00.06

Rz 320

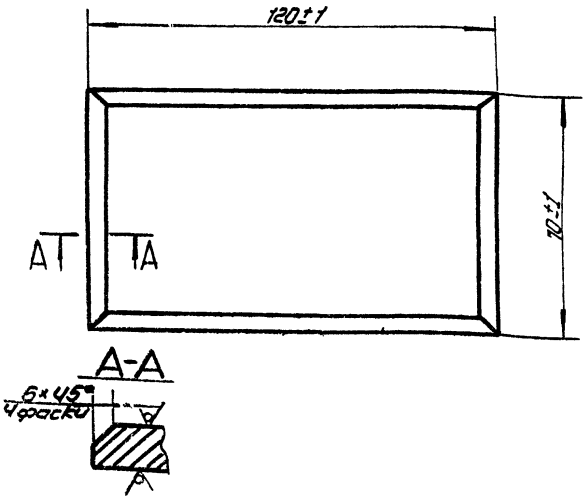

Пластина

Лит.	Масса	Масштаб
	0,8	1:1

Лист Б-12 ГОСТ 19903-74 Ст.3 ГОСТ 14637-79

Гипронефтеспецмонтаж г. Москва

Т.П. 705-6-1с.83 Альбом III

Формат А4

ПВ7.70.00.01

Rz 160

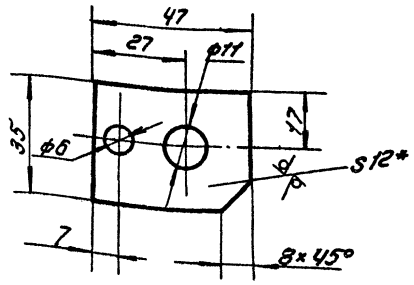

1. Неуказанные предельные отклонения размеров: отверстий - H15; валов - h15; остальных $\pm \frac{IT15}{2}$.
2. * Размер для справок.

Т.П. 705-6-1с.83 8491/3

Накладка

Лит.	Масса	Масштаб
И	0,1	1:1

Лист Б3 ГОСТ 19903-74 Ст.3 ГОСТ 14637-79

Гипронефтеспецмонтаж г. Москва

Копировал: Шух

Формат А4

ПВ7.71.00.00СБ

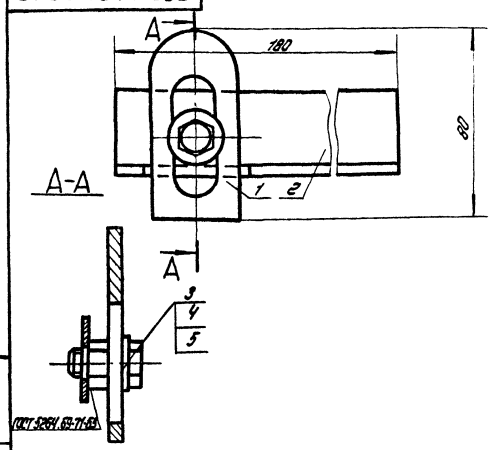

1. Размеры для справок.
2. Электроды сварочные типа Э42А. ГОСТ 9467-75.

Изм.	Лист	N докум.	Подп.	Дата	ПВ7.71.00.00СБ	
Разраб.		Числова			Направляющая	Лит. / Масса / Масштаб: И / 0,5 / 1:1
Пров.					Сборочный чертеж	Лист 1 / Листов 1
Т.контр.						Гипронефтеспецмонтаж г. Москва
Гип.		Шитиков				
Н.контр.		Панова				
Утв.		Кузнецов				

Инв.№ подл. | Подп. и дата | Взам. инв.№ | Инв.№ дубл. | Подп. и дата

Формат: 11

ПВ7.71.00.01

Rz 160

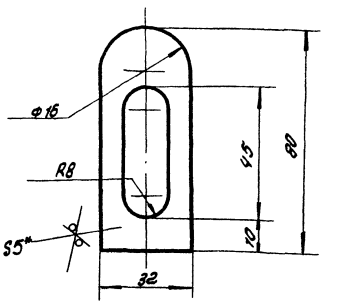

1. Неуказанные предельные отклонения размеров: отверстий - H16; валов - h16; остальных ± IT16/2.
2. * Размер для справок.

Изм.	Лист	N докум.	Подп.	Дата	ПВ7.71.00.01	
Разраб.		Числова			Планка	Лит. / Масса / Масштаб: И / 0,05 /
Пров.						Лист / Листов 1
Т.контр.						Гипронефтеспецмонтаж г. Москва
Гип.		Шитиков			Лист 6-5 ГОСТ 19903-74	
Н.контр.		Панова			Ст.3 ГОСТ 14637-79	
Утв.		Кузнецов				

Инв.№ подл. | Подп. и дата | Взам. инв.№ | Инв.№ дубл. | Подп. и дата

Формат: 11

ПВ7.71.00.02

Rz 160

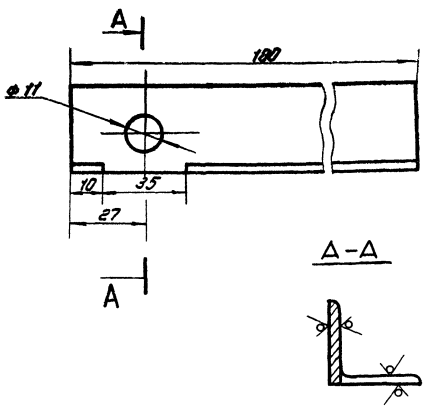

Неуказанные предельные отклонения размеров: отверстий - H16; валов - h16; остальных - ± IT16/2

Изм.	Лист	N докум.	Подп.	Дата	ПВ7.71.00.02	
Разраб.					Уголок	Лит. / Масса / Масштаб: И / 0,3 / 1:1
Пров.						Лист / Листов 1
Т.контр.						Гипронефтеспецмонтаж г. Москва
Гип.		Шитиков			Уголок 6-32×32×3 ГОСТ 8509-72	
Н.контр.		Панова			Ст.3 ГОСТ 535-79	
Утв.		Кузнецов				

Альбом III

Т.П. 705-6-1с.83

Инв.№ подл. | Подп. и дата | Взам. инв.№ | Инв.№ дубл. | Подп. и дата

Формат: 11

Формат	Зона	Поз.	Обозначение	Наименование	Кол.	Примечание
				Документация		
11			ПВ7.71.00.00СБ	Сборочный чертеж		
				Детали		
11		1	ПВ7.71.00.01	Планка	1	
11		2	ПВ7.71.00.02	Уголок	1	
				Стандартные изделия		
		3		Болт М10×30.58.026 ГОСТ 7798-70	1	
		4		Гайка М10.4.026 ГОСТ 5915-70	1	
		5		Шайба 10.02.05 ГОСТ 11371-78	1	

8497/3

Изм.	Лист	N докум.	Подп.	Дата	ПВ7.71.00.00 Т.П. 705-6-1с.83	
Разраб.		Числова			Направляющая	Лит. / Лист / Листов: / 1 / 1
Пров.						Гипронефтеспецмонтаж г. Москва
Гип.		Шитиков				
Н.контр.		Панова				
Утв.		Кузнецов				

Копировал: Шиц

Формат: 11

gost.e-ecolog.ru