ТИПОВОЙ ПРОЕКТ
901-1-95.88

ВОДОЗАБОРНЫЕ СООРУЖЕНИЯ ПРОИЗВОДИТЕЛЬНОСТЬЮ ОТ 0,5 ДО 1,0 $м^3/с$ ДЛЯ АМПЛИТУДЫ КОЛЕБАНИЯ УРОВНЯ ВОДЫ 6,0 м.

/ПОДЗЕМНАЯ ЧАСТЬ ИЗ МОНОЛИТНОГО ЖЕЛЕЗОБЕТОНА/

АЛЬБОМ V

СТРОИТЕЛЬНЫЕ ИЗДЕЛИЯ /ПОДЗЕМНАЯ ЧАСТЬ/

СФ ЦИТП 620062, г Свердловск, ул.Чебышева, 4
Зак 1722 инв. СФ 952-05 тираж 90
27 02 1989 Цена 1-60

Привязан

инв №

gost.e-ecolog.ru

ТИПОВОЙ ПРОЕКТ
901-1-95.88

ВОДОЗАБОРНЫЕ СООРУЖЕНИЯ ПРОИЗВОДИТЕЛЬНОСТЬЮ ОТ 0,5 ДО 1,0 $м^3/с$ ДЛЯ АМПЛИТУДЫ КОЛЕБАНИЯ УРОВНЯ ВОДЫ 6,0 м.

/ПОДЗЕМНАЯ ЧАСТЬ ИЗ МОНОЛИТНОГО ЖЕЛЕЗОБЕТОНА/

АЛЬБОМ V

СТРОИТЕЛЬНЫЕ ИЗДЕЛИЯ /ПОДЗЕМНАЯ ЧАСТЬ/

© СФ ЦИТП Госстрой СССР, 1988

УТВЕРЖДЕН ГОССТРОЕМ СССР ПРОТОКОЛ ОТ 06 04 1988 г №15
ВВЕДЕН В ДЕЙСТВИЕ В/О «Союзводоканалниипроект» приказ №201 от 05 07 1988 г.

РАЗРАБОТАН
ГОСУДАРСТВЕННЫМ ПРОЕКТНЫМ ИНСТИТУТОМ
ЛЕНИНГРАДСКИЙ ВОДОКАНАЛПРОЕКТ
ГЛАВНЫЙ ИНЖЕНЕР ИНСТИТУТА Г А КОНДРАТЕНКО
ГЛАВНЫЙ ИНЖЕНЕР ПРОЕКТА Ю В БЕЛЯЕВ

				Привязан	
Инв №					

ТП 901-1-95.88 Альбом V

Формат	Обозначение	Наименование	Стр.	Примечание
А3	ТП901-1-95.88-КЖИ2-ДО	Ведомость листов выпуска	2	
А4	-КЖИ2-ТТ	Технические требования к изготовлению арматурных и закладных изделий.	3	
А4	-КЖИ2-С1	Сетка арматурная С1	4	
А4	-КЖИ2-С2	Сетка арматурная С2		
А4	-КЖИ2-С3	Сетка арматурная С3	5	
А3	-КЖИ2-С4÷С9	Сетки арматурные С4÷С9	6	
А4	-КЖИ2-С10	Сетка арматурная С10	7	
А4	-КЖИ2-С11	Сетка арматурная С11		
А3	-КЖИ2-КП1	Каркас КП1	8	
А3	-КЖИ2-КП2	Каркас КП2	9	
А3	-КЖИ2-КП3	Каркас КП3	10	
А3	-КЖИ2-КП4	Каркас КП4	11	
А4	-КЖИ2-КП5	Каркас КП5	12	
А4	-КЖИ2-КП6	Каркас КП6		
А4	-КЖИ2-М1	Изделие закладное М1	13	
А4	-КЖИ2-М2	Изделие закладное М2		
А4	-КЖИ2-М3	Изделие закладное М3	14	
А4	-КЖИ2-Щ1	Щит 1		
А4	-КЖИ2-М4	Изделие закладное М4	15	
А3	-КЖИ2-М5	Изделие закладное М5	16	
А4	-КЖИ2-М5	Изделие закладное М5	17	
А4	-КЖИ2-М6	Изделие закладное М6	18	
А4	-КЖИ2-М7	Изделие закладное М7		
А4	-КЖИ2-МС1	Изделие соединительное МС1	19	
А4	-КЖИ2-МС2	Изделие соединительное МС2		
А4	-КЖИ2-МС3	Изделие соединительное МС3	20	
А4	-КЖИ2-МС4	Изделие соединительное МС4		

Инв. № подл. | Подпись и дата | Взам. инв. №

Разраб.	Гладкова			
Ведущ. инж.	Кононова			
Рук. гр.	Шубникова			
Н. контр.	Жилло			
Гл. спец.	Ланин			
Нач. отд.	Гладкова			

ТП 901-1-95.88 - КЖИ2-ДО

Ведомость листов выпуска

Стадия	Лист	Листов
Р		1

Госстрой СССР ГПИ Ленинградский Водоканалпроект

ТП901-1-95.88 Альбом V

1. Плоские арматурные изделия следует изготовлять при помощи контактной точечной сварки.
Сварку сеток и каркасов производить во всех точках пересечения стержней.
2. Объединение плоских каркасов в пространственные производить в кондукторах при помощи электросварочных клещей.
3. Размеры сеток и каркасов даны по осям и торцам стержней.
4. Сварку металлоконструкций производить электродами Э42 ГОСТ 9467-75 в соответствии с ГОСТ 14098-85.
„Соединения сварные арматурные и закладные изделия железобетонных конструкций. Основные типы, конструкции и размеры."
5. Сварку тавровых соединений круглых стержней с листовым прокатом закладных изделий выполнять под слоем флюса.
6. Толщину неоговоренных сварных швов принять по наименьшей толщине свариваемых элементов.
7. Материал конструкций - сталь марки ВСт3 КП2 ГОСТ 380-71*

Привязан

Инв №

Разраб.	Костылева		
Проверил	Поваляева		02.88
Вед.инж.	Андреева		
Рук.гр.	Поваляева		02.88
Н.контр.	Жило		02.88
Гл.спец.	Ханин		02.88
Нач.отд.	Градобойнова		02.88

ТП 901-1-95-88 - КЖИ2-ТТ

Технические требования к изготовлению арматурных и закладных изделий.

Стадия	Лист	Листов
Р		1

Госстрой СССР ГПИ Ленинградский Водоканалпроект.

Взам. инв. №

Подпись и дата

Инв. № подл.

Формат А4

Привязан

Инв №

Стадия | Лист | Листов

Госстрой СССР ГПИ Ленинградский Водоканалпроект

Взам. инв. №

Подпись и дата

Инв. № подл.

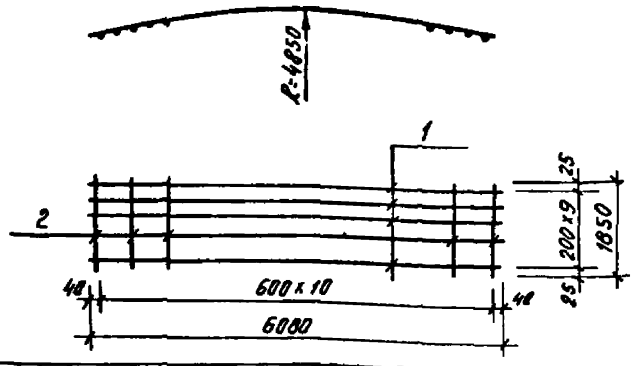

Формат	Зона	Поз.	Обозначение	Наименование	Кол.	Примеч
				Документация:		
А4			ТП901-1-9588-КЖИ-ТТ	Технические требования		
				Детали		
Б4		1		А-III-16; ГОСТ 5781-82* ℓ= 6080	10	9,6 кг
Б4		2		А-I-10; ГОСТ 5781-82* ℓ= 1050	11	1,1 кг.

Привязан

Инв №

ТП 901-1-95.00 - КЖИ2-С2

Разраб	Дроздова		
Гл.инж	Андреева		
Рук.гр	Андреева		
Н.контр	Жилов		
Гл.спец	Ушкин		
Инж.отд	Гайдукова		

Сетка арматурная С2

Стадия	Масса	Масштаб
Р	108.1	-
Лист	Листов 1	

Госстрой СССР ГПИ Ленинградский Водоканалпроект

Формат А4

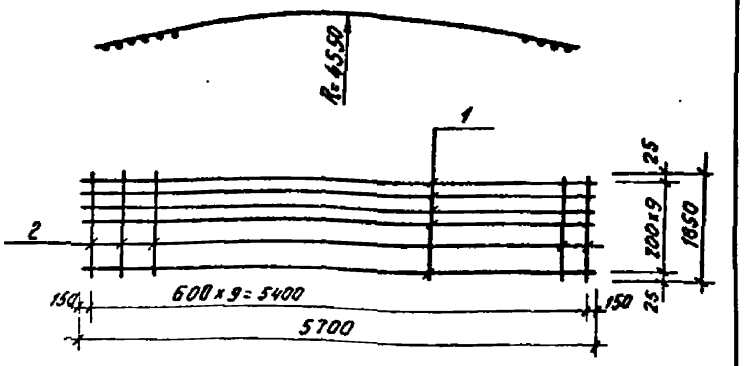

Формат	Зона	Поз.	Обозначение	Наименование	Кол.	Примеч
				Документация:		
А4			ТП901-1-9588-КЖИ2-ТТ	Технические требования		
				Детали		
Б4		1		А-III-16; ГОСТ 5781-82* ℓ= 5700	10	9.0 кг
Б4		2		А-I-10; ГОСТ 5781-82* ℓ= 1850	10	1.1 кг

Привязан

Инв №

ТП 901-1-95.88 - КЖИ2-С1

Разраб	Дроздова		
Гл.инж	Андреева		
Рук.гр	Ковалева		
Н.контр	Жилов		
Гл.спец	Ушкин		
Инж.отд	Гайдукова		

Сетка арматурная С1

Стадия	Масса	Масштаб
Р	101.0	-
Лист	Листов 1	

Госстрой СССР ГПИ Ленинградский Водоканалпроект

Формат А4

ТП901-1-9588 Альбом V

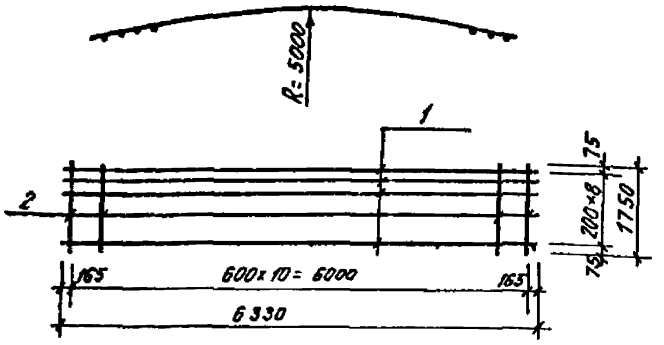

Формат	Зона	Поз.	Обозначение	Наименование	Кол.	Примеч.
				Документация		
А4			ТП901-1-9588-КЖИ2-ТТ	Технические требования		
				Детали		
Б4		1		А-III-16, ГОСТ 5781-82* ℓ=6330	9	10 0кг
Б4		2		А-I-10, ГОСТ 5781-82* ℓ=1750	11	11кг

Привязан

Инв №

Взам инв №

Подпись и дата

Инв № подл.

ТП 901-1-9588 - КЖИ2-С3

Сетка арматурная С3

Разраб	Дроздова		
Провер	Андреева		
Вед инж.	Андреева		
Рук гр	Поваляева		02.88
Н контр	Жило		02.88
Гл спец	Ханин		02.88
Нач отд	Градобойнова		02.88

Стадия	Масса	Масштаб
Р	1021	-

Лист | Листов 1

Госстрой СССР
ГПИ Ленинградский
Водоканалпроект

Формат А4

Привязан

Инв №

Взам инв №

Подпись и дата

Инв № подл.

Стадия	Масса	Масштаб

Лист | Листов

Госстрой СССР
ГПИ Ленинградский
ВОДОКАНАЛПРОЕКТ

ТП901-1-95.88 Альбом V

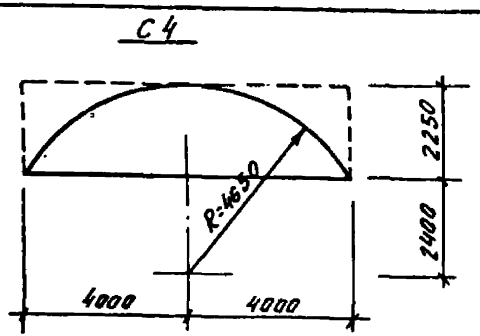

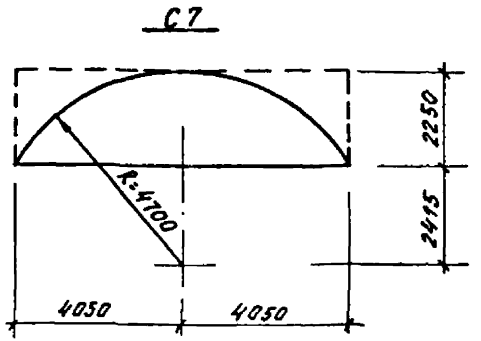

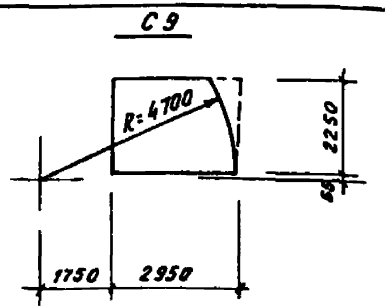

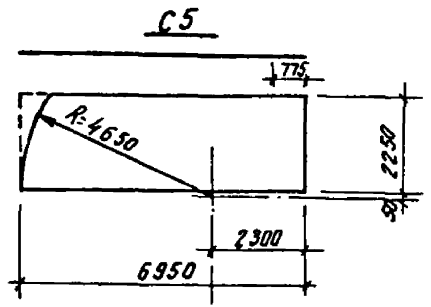

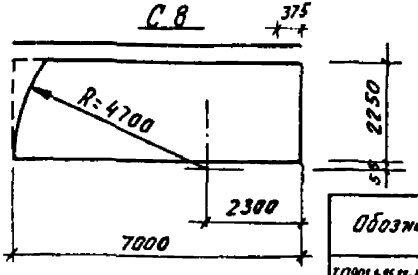

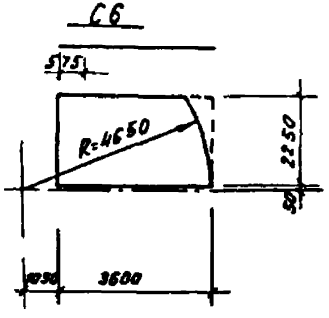

Сетки С4÷С9 изготовить в соответствии с ГОСТ 23279-85 и обрезать согласно данного чертежа.

Обозначение	Условная марка сетки	Марка сетки по ГОСТу 23279-85	Вес, кг
ТП901-1-95.88-КЖИ2-С4÷С9	С4	1С $\frac{28АIII}{12АIII}$ 225×800 $\frac{100}{25}$	491.7
-КЖИ2-С4÷С9	С5	1С $\frac{28АIII}{12АIII}$ 225×695 $\frac{775\times175}{25}$	424.8
-КЖИ2-С4÷С9	С6	1С $\frac{28АIII}{12АIII}$ 225×360 $\frac{575\times25}{25}$	220.7
-КЖИ2-С4÷С9	С7	1С $\frac{12АIII}{8АI}$ 225×810 $\frac{150}{25}$	94.74
-КЖИ2-С4÷С9	С8	1С $\frac{12АIII}{8АI}$ 225×700 $\frac{375\times25}{25}$	85.3
-КЖИ2-С4÷С9	С9	1С $\frac{12АIII}{8АI}$ 225×295 $\frac{375\times175}{25}$	35.84

Разраб	Ермолина		
Провер	Поваляева		
Рук гр	Поваляева		
Вед инж	Андреева		
Н контр	Жилов		
Гл спец	Ханин		
Нач отд	Грабовойнова		

Привязан

Инв №

ТП 901-1-95.88 - КЖИ2-С4÷С9

Сетки арматурные С4÷С9

Стадия	Масса	Масштаб
Р	см табл	1:100

Лист | Листов 1

Госстрой СССР
ГПИ Ленинградский Водоканалпроект

Формат А3

ТП901-1-95.88 Альбом V

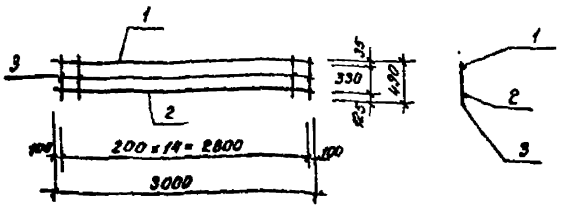

Формат	Зона	Поз.	Обозначение	Наименование		Кол.	Примеч.
				Документация:			
А4			ТП901-1-95.88-КЖИ2-ТТ	Технические требования			
				Детали:			
				ГОСТ 5781-82*			
Б4		1		А-I-12	ℓ=3000	1	2.7 кг
Б4		2		А-I-8	ℓ=3000	1	1.2 кг
Б4		3		А-I-12	ℓ=490	15	0.44 кг

Привязан

Инв. №

Инв. № подл. | Подпись и дата | Взам. инв. №

Провер.	Поболяева		
Разраб.	Ермолина		
Вед. инж.	Андреева		
Рук. гр.	Поболяева		01.88
Н. контр.	Жило		
Гл. спец.	Канин		01.88
Нач. отд.	Грабовенко		01.88

ТП 901-1-95.88 -КЖИ2-С10

Сетка арматурная С10

Стадия	Масса	Масштаб
Р	10.5	-
Лист	Листов 1	

Госстрой СССР ГПИ Ленинградский Водоканалпроект

Формат А4

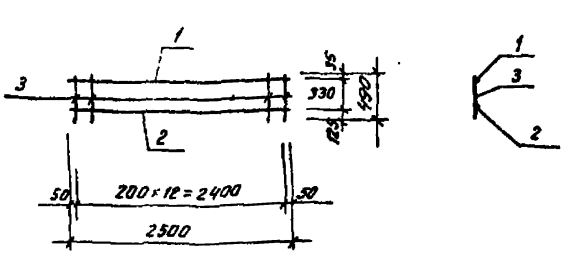

Формат	Зона	Поз.	Обозначение	Наименование		Кол.	Примеч.
				Документация:			
А4			ТП901-1-95.88-КЖИ2-ТТ	Технические требования			
				Детали:			
				ГОСТ 5781-82*			
Б4		1		А-I-12	ℓ=2500	1	2.3 кг
Б4		2		А-I-8	ℓ=2500	1	1.0 кг
Б4		3		А-I-12	ℓ=490	13	0.44 кг

Привязан

Инв. №

Инв. № подл. | Подпись и дата | Взам. инв. №

Провер.	Поболяева		
Разраб.	Ермолина		
Вед. инж.	Андреева		
Рук. гр.	Поболяева		01.88
Н. контр.	Жило		
Гл. спец.	Канин		01.88
Нач. отд.	Грабовенко		01.88

ТП 901-1-95.88 - КЖИ2-С11

Сетка арматурная С11

Стадия	Масса	Масштаб
Р	90	-
Лист	Листов 1	

Госстрой СССР ГПИ Ленинградский Водоканалпроект

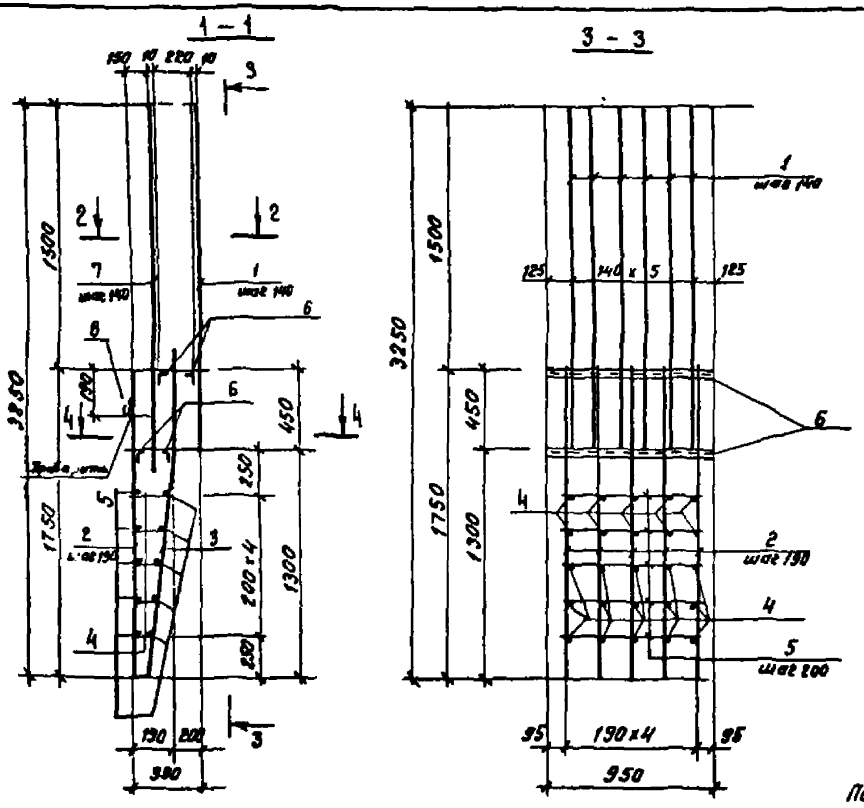

Формат	Зона	Поз	Обозначение	Наименование	Кол.	Примеч.
				Документация		
А4			ТП901-1-95.88-КЖИ2-ТТ	Технические требования		
				Детали		
Б4		1*		А-III-18; ГОСТ 5781-82* ℓ=2350	6	4.7кг
Б4		2*		А-III-18; ГОСТ 5781-82* ℓ=2300	5	4.6кг
Б4		3*		А-III-12; ГОСТ 5781-82* ℓ=1800	5	1.1кг
Б4		4*		А-I-10; ГОСТ 5781-82* ℓср.=125	5×5	0.1кг
Б4		5		А-I-10; ГОСТ 5781-82* ℓ=850	10	0.5кг
Б4		6		L50×32×4; ГОСТ 8510-86; ℓ=950	4	2.3кг
Б4		7		А-III-18; ГОСТ 5781-82* ℓ=2150	6	4.3кг
Б4		8*		А-I-8; ГОСТ 5781-82* ℓ=180	2	0.1кг

Поз.* 1; 2; 3; 4; 8 см ведомость деталей.

Ведомость деталей

Поз.	Эскиз
1	400 1950
2	1750
3	1300 500 1280
4	100÷150 60
8	ℓ=24 40

Поз.8 приварить к крайним стержням каркаса h шв.=4мм в шв.=10мм ℓшв.=40мм

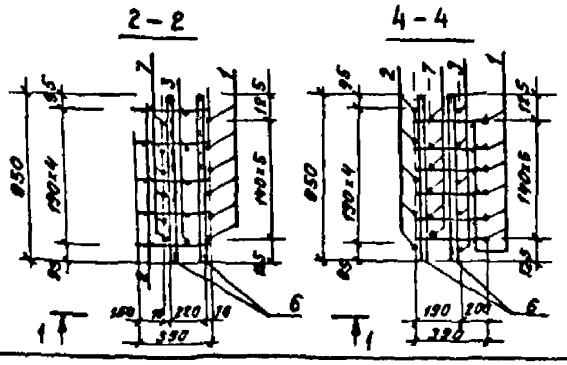

ТП 901-1-95.88 Альбом I

Проверил	Андреева		
Разраб.	Дроздова		
Вед.инж.	Андреева		
Рук.гр.	Поваляева		
Н.контр.	Жилко		
Гл.спец.	Ханин		
Нач.отд.	Грабовенова		

Привязан

инв. №

ТП 901-1-95.88 - КЖИ2-КП1

Каркас КП1

Стадия	Масса	Масштаб
Р	97.3	–

Лист | Листов 1

Госстрой СССР ГПИ Ленинградский Водоканалпроект

ТП901-1-95.88 Альбом V

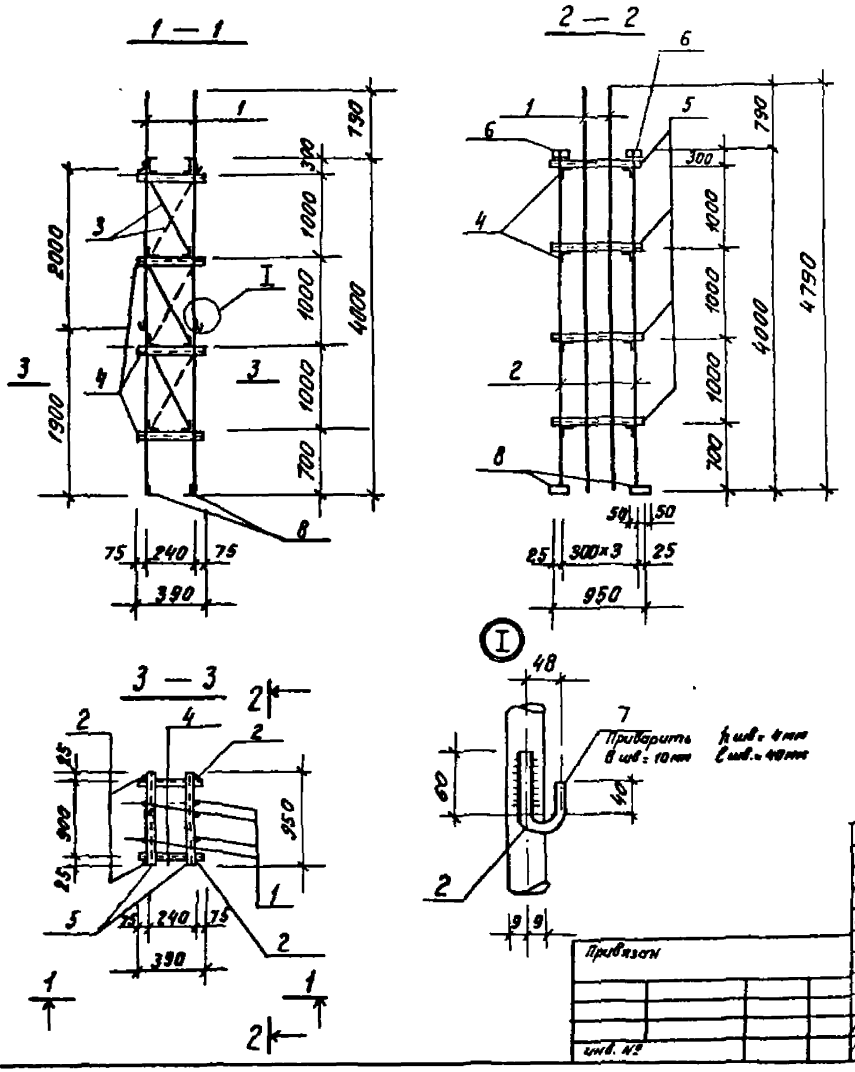

Формат	Зона	Поз.	Обозначение	Наименование	Кол.	Примеч.
				Документация		
А4			ТП901-1-95.88-КЖИ2-ТТ	Технические требования		
				Детали		
Б4		1		А-III-18 ГОСТ 5781-82* l=4780	4	9.6 кг
Б4		2		А-III-18 ГОСТ 5781-82* l=3980	4	8.0 кг
Б4		3		А-I-10 ГОСТ 5781-82* l=1030	6	0.6 кг
Б4		4		L50×32×4 ГОСТ 8510-86 l=390	8	0.7 кг
Б4		5		L50×32×4 ГОСТ 8510-86 l=950	8	2.3 кг
Б4		6*		L100×8 ГОСТ 8509-86 l=100	4	1.2 кг
Б4		7*		А-I-8 5781-82* l=180	8	0.1 кг
Б4		8		L50×32×4 ГОСТ 8510-86 l=100	4	8.2 кг

Поз.* 6; 7 см. Ведомость деталей

Ведомость деталей

Поз.	Эскиз
7	r=24 50 40
6	25 50 25 100 60 40 100 отв. 25×50

Разраб	Дроздова		
Провер	Андреева		
Вед инж	Андреева		
Рук гр	Поваляева		
Н контр	Жило		
Гл спец	Ханин		
Нач отд	Градовойнова		

Привязан

инв. №

ТП 901-1-95.88 - КЖИ2-КП2

Каркас КП2

Стадия	Масса	Масштаб
Р	106.8	-

Лист | Листов: 1

Госстрой СССР ГПИ Ленинградский Водоканалпроект.

Инв № подл | Подпись и дата | Взам инв №

Формат А3

ТП901-1-95.88 Альбом V

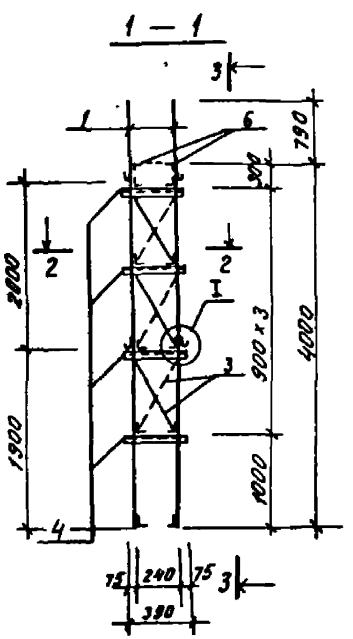

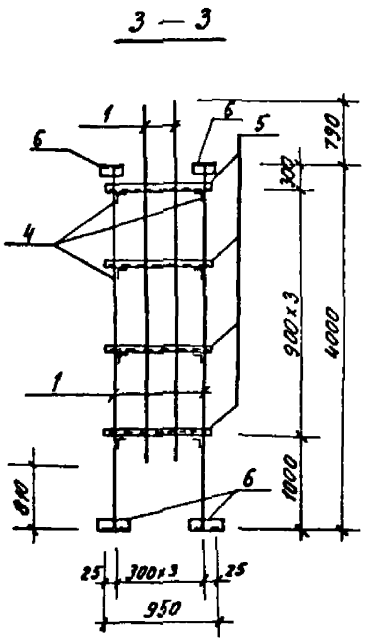

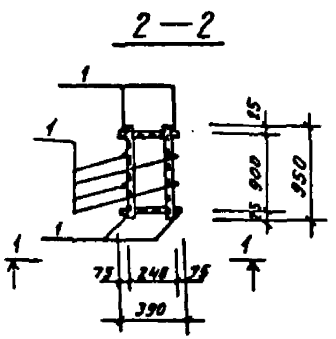

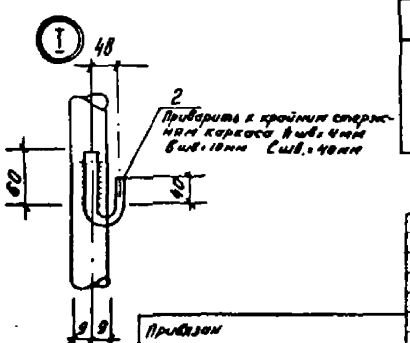

Формат	Зона	Поз.	Обозначение	Наименование	Кол.	Примеч.
				Документация:		
А4			ТП901-1-95.88-КЖИ2-ТТ	Технические требования		
				Детали		
Б4		1		А-III-18; ГОСТ 5781-82* l=3980	8	8.0 кг
Б4		2*		А-I-8; ГОСТ 5781-82* l=180	8	0.1 кг
Б4		3		А-I-10; ГОСТ 5781-82* l=930	6	0.6 кг
Б4		4		L 50×32×4; ГОСТ 8510-86 l=390	8	0.9 кг
Б4		5		L 50×32×4; ГОСТ 8510-86 - l=950	8	2.2 кг
Б4		6*		L 100×8; ГОСТ 8509-86 l=100	8	1.2 кг

Поз.* 2; 6 см ведомость деталей

Ведомость деталей

Поз	Эскиз
2	60; r=24; 40
6	25; 50; 100; 60; 40; 100; Отв. 25×50

Разраб	Дроздова		
Проверил	Андреева		
Вед инж	Андреева		
Рук гр	Поваляева		
Н контр	Жило		
Гл спец	Хамин		
Нач отд	Гродовайнова		

Привязан

Инв №

ТП 901-1-95.88 - КЖИ2-КП3

Каркас КП3

Стадия	Масса	Масштаб
Р	102.8	–

Лист | Листов 1

Госстрой СССР ГПИ Ленинградский Водоканалпроект.

Формат А3

1—1

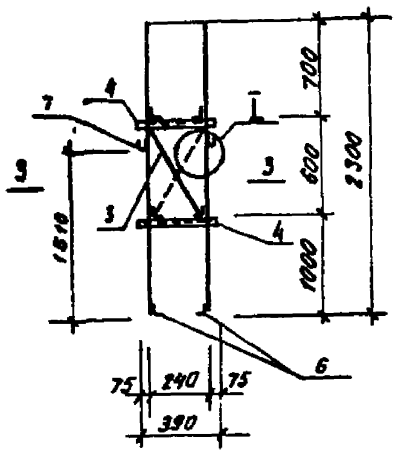

2—2

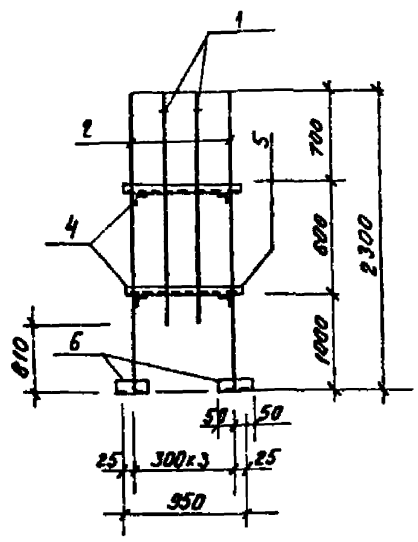

3—3

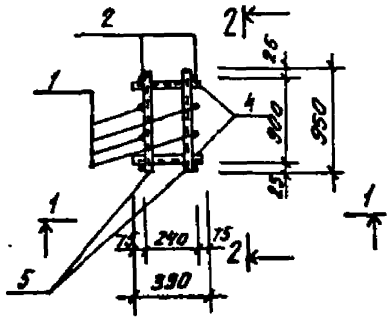

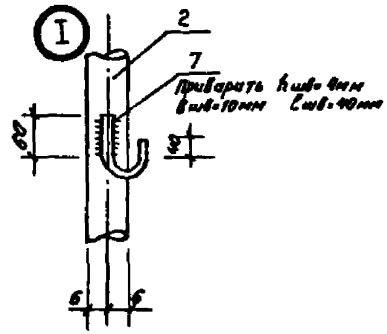

Формат	Зона	Поз.	Обозначение	Наименование	Кол.	Примеч.
				Документация		
А4			ТП901-1-95.88-КЖИ2-ТТ	Технические требования		
				Детали		
Б4		1		А-III-12; ГОСТ 5781-82* ℓ=1490	4	1.3кг
Б4		2		А-III-12; ГОСТ 5781-82* ℓ=2290	4	2.0кг
Б4		3		А-I-10; ГОСТ 5781-82* ℓ=640	2	0.5кг
Б4		4		L50х32х4; ГОСТ 8510-86 ℓ=390	4	0.9кг
Б4		5		L50х32х4; ГОСТ 8510-86 ℓ=950	4	2.3кг
Б4		6*		L100х8; ГОСТ 8509-86 ℓ=100	4	1.2кг
Б4		7*		А-I-8; ГОСТ 5781-82* ℓ=180	4	0.1кг

Поз* 6; 7 - см ведомость деталей

Ведомость деталей

Поз.	Эскиз
6	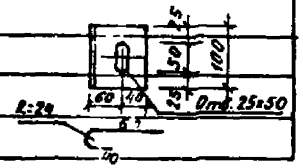
7	

Привязан

Инв.№

Разраб.	Прозоров		
Провер.	Андреева		
Вед.инж.	Андреева		
Рук.гр.	Поваляев		
Н.контр.	Живо		
Гл.спец.	Ханин		
Нач.отд.	Трабовайло		

ТП 901-1-95.88 - КЖИ2-КП4

Каркас КП4

Стадия	Масса	Масштаб
Р	33.2	-
Лист	Листов 1	

Госстрой СССР ГПИ Ленинградский Водоканалпроект.

ТП901-1-95.88 Альбом V

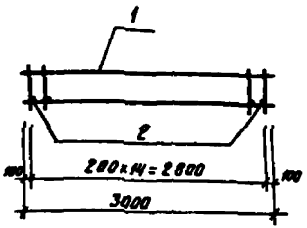

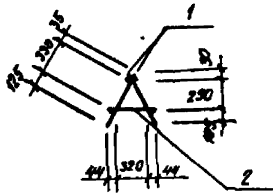

Формат	Зона	Поз	Обозначение	Наименование	Кол	Примеч
				Документация		
А4			ТП901-1-35.88-КЖИ2-ТТ	Технические требования		
				Сборочные единицы		
А4		1	-КЖИ2-С10	Сетка арматурная С10	2	10.5кг
				Детали		
Б4		2		А-I-12, ГОСТ 5781-82* ℓ=410	15	0.37кг

Привязан

Инв №

Провер	Поваляева		
Разраб	Ермолина		
Вед инж	Андреева		
Рук ср	Поваляева		
Н контр	Жило		
Гл спец	Ханин		
Нач отд	Грабовенко		

ТП 901-1-95.88 - КЖИ2-КП5

Каркас КП5

Стадия	Масса	Масштаб
Р	26.6	–

Лист | Листов 1

Госстрой СССР ГПИ Ленинградский Водоканалпроект

Формат А4

ТП901-1-95.88 Альбом V

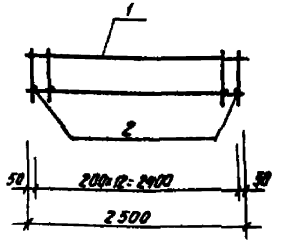

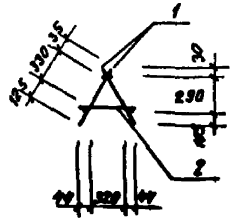

Формат	Зона	Поз	Обозначение	Наименование	Кол	Примеч.
				Документация		
А4			ТП901-1-95.22-КЖИ2-ТТ	Технические требования		
				Сборочные единицы		
А4		1	-КЖИ2-С11	Сетка арматурная С11	2	9.0кг
				Детали		
Б4		2		А-I-12, ГОСТ 5781-82* ℓ=410	13	8.4кг

Привязан

Инв №

Провер	Поваляева		
Разраб	Ермолина		
Вед инж	Андреева		
Рук ср	Поваляева		
Н контр	Жило		
Гл спец	Ханин		
Нач отд	Грабовенко		

ТП 901-1-95.88 - КЖИ2-КП6

Каркас КП6

Стадия	Масса	Масштаб
Р	23.0	–

Лист | Листов 1

Госстрой СССР ГПИ Ленинградский Водоканалпроект

Формат А4

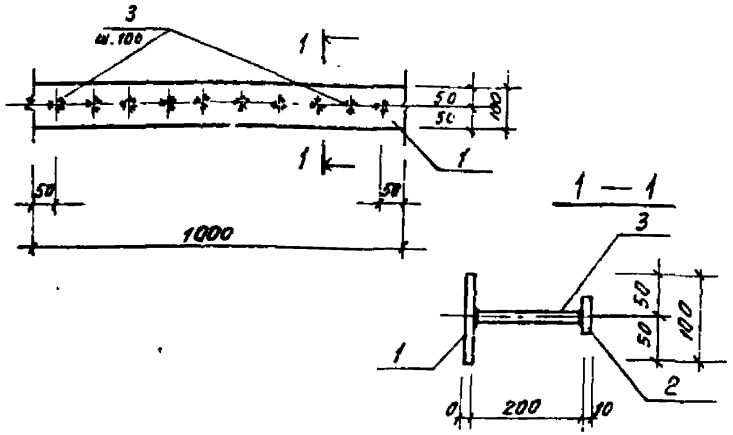

Формат	Зона	Поз.	Обозначение	Наименование	Кол.	Примеч.
				Документация:		
А4			ТП901-1-95.88-КЖИ2-ТТ	Технические требования		
				Детали		
Б4	1			-100×8; ГОСТ 103-76*; ℓ=1000	1	6.28 кг
Б4	2			-50×10 ГОСТ 103-76*; ℓ=50	10	0.20 кг
Б4	3			А-III-12; ГОСТ 5781-82*; ℓ=200	10	0.18 кг

Привязан

Инв. №

				ТП 901-1-95.88 – КЖИ2-М1			
				Изделие закладное М1	Стадия	Масса	Масштаб
					Р	10.1	–
					Лист	Листов 1	
Разраб.	Костылева				Госстрой СССР ГПИ Ленинградский Водоканалпроект		
Провер.	Повалаева						
Нач. инж.	Андреева						
Рук. гр.	Повалаева						
Н. контр.	Жило						
Гл. спец.	Ханин						
Нач. отд.	Градоводнова						

Инв. № подл. | Подпись и дата | Взам. инв. №

Формат А4

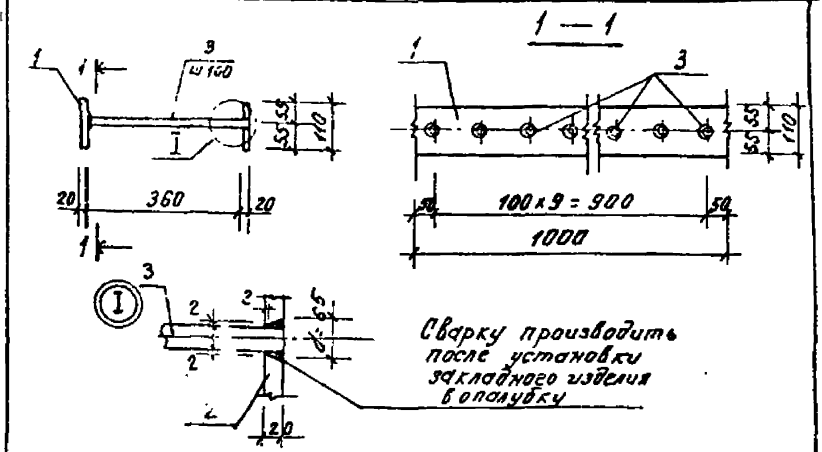

Формат	Зона	Поз.	Обозначение	Наименование	Кол.	Примеч.
				Документация		
А4			ТП901-1-95.88-КЖИ2-ТТ	Технические требования		
				Детали		
Б4	1			-100×20; ГОСТ 103-76* ℓ=1000	1	17.3 кг
Б4	2			-100×20; ГОСТ 103-76* ℓ=1000	1	17.3 кг
Б4	3			А-III-25; ГОСТ 5781-82* ℓ=360	10	1.5 кг

Привязан

Инв. №

				ТП 901-1-95.88 – КЖИ2-М2			
				Изделие закладное М2	Стадия	Масса	Масштаб
					Р	49.6	–
					Лист	Листов 1	
Разраб.	Костылева				Госстрой СССР ГПИ Ленинградский Водоканалпроект		
Провер.	Повалаева						
Нач. инж.	Андреева						
Рук. гр.	Повалаева						
Н. контр.	Жило						
Гл. спец.	Ханин						
Нач. отд.	Градоводнова						

Инв. № подл. | Подпись и дата | Взам. инв. №

Формат А4

ТП 901-1-95.88 Альбом V

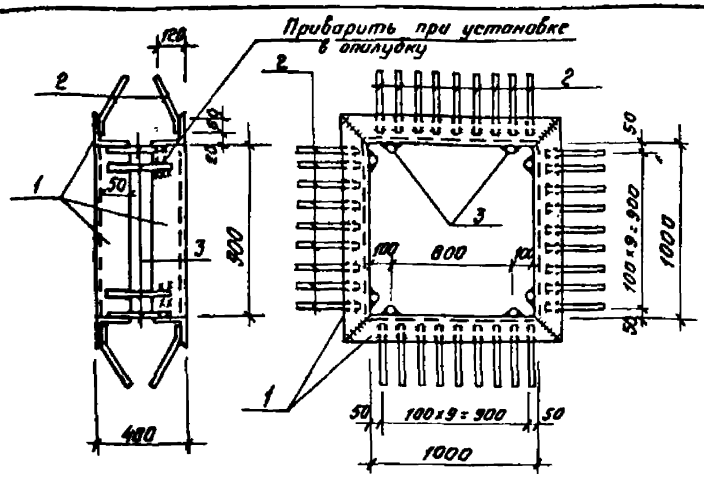

Формат	Зона	Поз.	Обозначение	Наименование	Кол.	Примеч.
				Документация		
А4			ТП901-1-9588-КЖИ2-ТТ	Технические требования		
				Детали		
Б4		1		L 90×7; ГОСТ 8509-86 ℓ=1100	8	11.4 кг
Б4		2		А-III-10; ГОСТ 5781-82* ℓ=350		0.22 кг
Б4		3		А-III-10, ГОСТ 5781-82* ℓ=320	8	0.2 кг

Привязан

инв №

Разраб	Костылева		
Провер	Поваляева		
Вед инж	Андреева		
Рук гр	Поваляева		
Н контр	Жила		
Гл спец	Ханин		
Нач отд	Гродовский		

ТП 901-1-95.88 - КЖИ2-М3

Изделие соединительное М3

Стадия	Масса	Масштаб
Р	110 Ч	–

Лист | Листов 1

Гасстрой СССР ГПИ Ленинградский Водоканалпроект

Формат А4

ТП 901-1-95.88 Альбом V

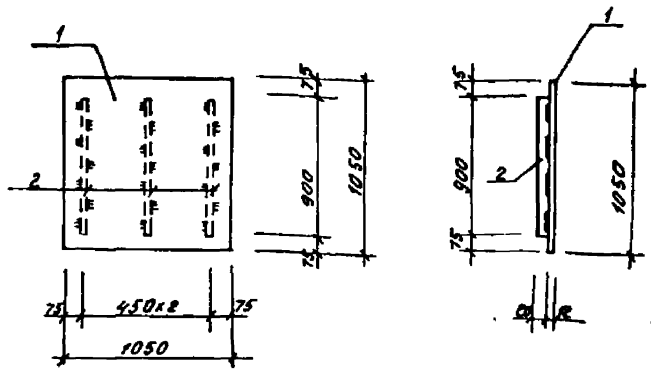

Формат	Зона	Поз.	Обозначение	Наименование	Кол.	Примеч.
				Документация:		
А4			ТП901-1-9588 - КЖИ2-ТТ	Технические требования.		
				Детали		
Б4		1		1050×12, ГОСТ 15303-74* ℓ=1050	1	103.4 кг
Б4		2		00×6, ГОСТ 103-76* ℓ=900	3	3.4 кг.

Привязан

инв №

Разраб	Костылева		
Провер	Поваляева		
Вед инж	Андреева		
Рук гр	Поваляева		
Н контр	Жила		
Гл спец	Ханин		
Нач отд	Гродовский		

ТП 901-1-95.88 - КЖИ2-Щ1

Щит Щ1

Стадия	Масса	Масштаб
Р	114 0	–

Лист | Листов 1

Гасстрой СССР ГПИ Ленинградский Водоканалпроект

Формат А4

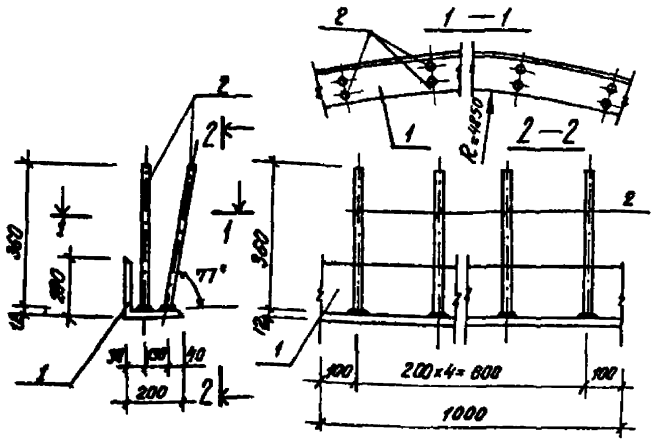

Формат	Зона	Поз.	Обозначение	Наименование	Кол.	Примеч.
				Документация:		
А4			ТП901-1-95.88-КЖН2-ТТ	Технические требования		
				Детали		
Б4		1		L200×12; ГОСТ 8509-86	Л.М. 1.0	37.0 кг
Б4		2		А-III-12; ГОСТ 5781-82*; С=360	10	0.4 кг

Привязан

Инв. №

ТП 901-1-95.88 - КЖН2- М4

Разраб.	Костылева		
Проверил	Поваляева		
Вед. инж.	Андреева		
Рук. гр.	Поваляева		01.89
Н. контр.	Жило		02.89
Гл. спец.	Канчи		02.89
Нач. отд.	Грабовойнова		02.89

Изделие закладное М4

Стадия	Масса	Масштаб
Р	41.0	–

Лист | Листов: 1

Госстрой СССР ГПИ Ленинградский Водоканалпроект

Инв. № подл. | Подпись и дата | Взам. инв. №

Формат А4

Привязан

Инв. №

Стадия	Масса	Масштаб

Лист | Листов

Госстрой СССР ГПИ Ленинградский Водоканалпроект

Инв. № подл. | Подпись и дата | Взам. инв. №

Формат А4

ТП901-1-95.88 Альбом V

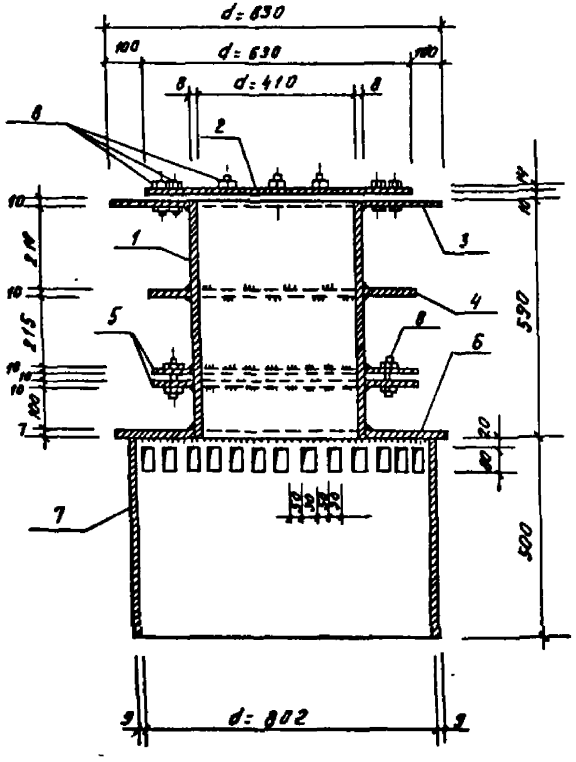

Формат	Зона	Поз.	Обозначение	Наименование	Кол.	Примеч.
				Документация		
А3			ТП901-1-95.88-КЖИ2-ТТ	Технические требования		
				Детали		
Б4		1		Труба 426×8; ГОСТ10704-76* ℓ=590	1	48.7 кг
А4		2		-630×14; ГОСТ19903-74* ℓ=630	1	43.7 кг
А4		3		-830×10; ГОСТ19903-74* ℓ=830	1	54.1 кг
А4		4		-630×10; ГОСТ19903-74* ℓ=630	1	31.2 кг
Б4		5		-630×10; ГОСТ19903-74* ℓ=630	2	31.2 кг
А4		6		-840×7; ГОСТ19903-74* ℓ=840	1	38.0 кг
Б4		7		Труба 820×9; ГОСТ10704-76* ℓ=500	1	90.0 кг
Б4		8		Болт М16×70 ГОСТ 7798-70*	24	0.1 кг
				Гайка М16 ГОСТ 5915-70*	24	
				Шайба 16 ГОСТ 11371-78*	24	

Ст инж	Ермолина		
Разраб	Костылева		
Провер	Поваляева		
Вед инж	Андреева		
Рук гр	Поваляева		
Н контр	Жило		
Гл спец	Ханин		
Нач отд	Грабовойнов		

Привязан

Инв №

ТП 901-1-95.88 - КЖИ2-М5

Закладное изделие М5

Стадия	Масса	Масштаб
Р	369.0	1:10

Лист 1 | Листов 2

Госстрой СССР
ГПИ Ленинградский Водоканалпроект

СОЭ 952-05 Формат А3

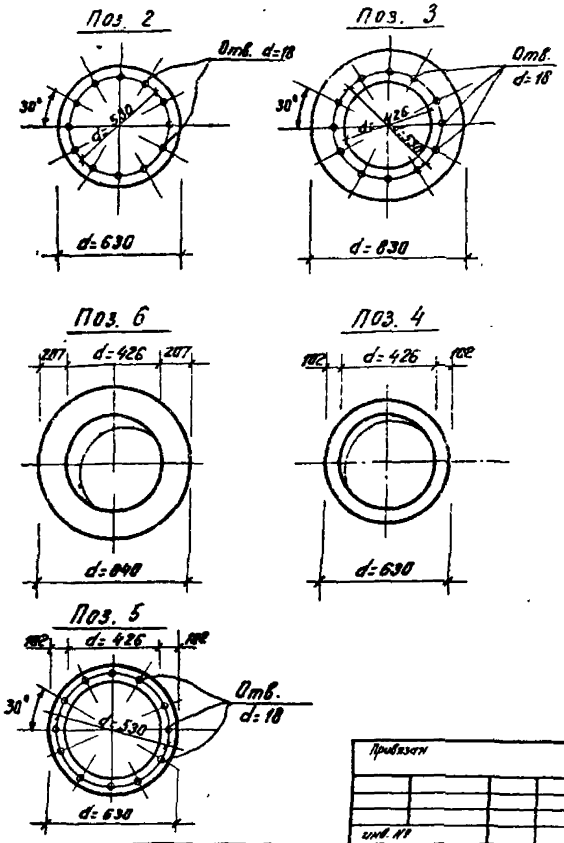

Привязан

инв. №

ТП 901-1-95.88 - КЖИ2-М5

Лист 2

ТП 901-1-95.88 Альбом V

Инв. № подл. | Подпись и дата | Взам. инв. №

ТП901-1-95.88 Альбом V

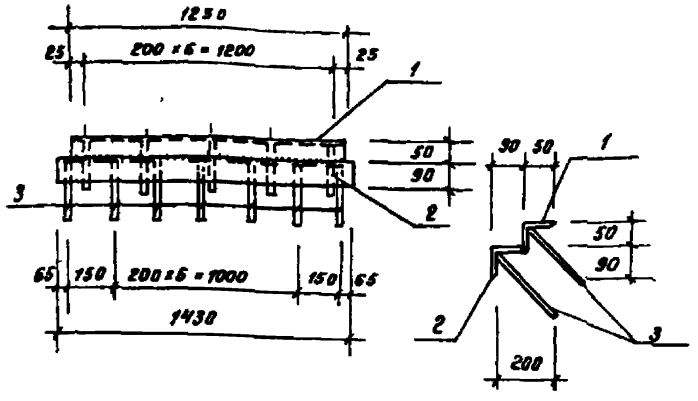

Формат	Зона	Поз.	Обозначение	Наименование	Кол.	Примеч.
				Документация:		
А4			ТП901-1-95.88-КЖИ2-ТТ	Технические требования		
				Детали		
Б4		1		L 50×5, ГОСТ 8509-86 ℓ=1250	1	4.7 кг
Б4		2		L 90×6, ГОСТ 8509-86, ℓ=1430	1	11.9 кг
Б4		3		А-III-12, ГОСТ 5781-82* ℓ=280	15	0.3 кг.

Привязан

Инв. №

ТП 901-1-95.88 - КЖИ2- М6

Разраб.	Костылева		
Провер.	Поваляева		
Вед. инж.	Андреева		
Рук. гр.	Поваляева		
Н. контр.	Жило		
Гл. спец.	Ханин		
Нач. отд.	Гладобоянова		

Закладное изделие М6

Стадия	Масса	Масштаб
Р	21.1	1:25

Лист | Листов 1

Госстрой СССР ГПИ Ленинградский Водоканалпроект

Формат А4

ТП901-1-95.88 Альбом V

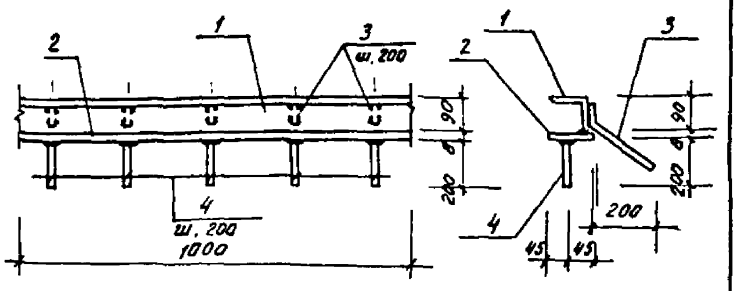

Формат	Зона	Поз.	Обозначение	Наименование	Кол.	Примеч.
				Документация:		
А4			ТП901-1-95.88-КЖИ2-ТТ	Технические требования		
				Детали		
Б4		1		L 90×6, ГОСТ 8509-86 ℓ=1000	1	8.3 кг
Б4		2		-90×8, ГОСТ 103-76* ℓ=1000	1	5.7 кг
Б4		3		А-III-12, ГОСТ 5781-82* ℓ=330	5	0.3 кг
Б4		4		А-III-12, ГОСТ 5781-82* ℓ=200	5	0.2 кг

Привязан

Инв. №

ТП 901-1-95.88 - КЖИ2-М7

Разраб.	Костылева		
Провер.	Поваляева		
Вед. инж.	Андреева		
Рук. гр.	Поваляева		
Н. контр.	Жило		
Гл. спец.	Ханин		
Нач. отд.	Гладобоянова		

Закладное изделие М7

Стадия	Масса	Масштаб
Р	16.5	1:10

Лист | Листов 1

Госстрой СССР ГПИ Ленинградский Водоканалпроект

Формат А4

ТП901-1-95.88 Альбом V

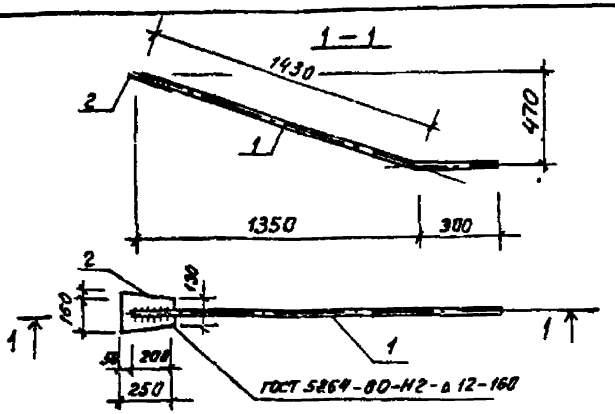

Формат	Зона	Поз.	Обозначение	Наименование	Кол.	Примеч.
				Документация		
А4			ТП901-1-95.88-КЖИ2-ТТ	Технические требования		
				Детали		
Б4		1		А-III-25; ГОСТ 5781-82* ℓ=1730	1	6.7 кг
Б4		2		-130х12; ГОСТ 103-76* ℓ=260	1	3.8 кг

Привязан

инв. №

Взам. инв. №

Подпись и дата

Инв. № подл.

ТП 901-1-95.88 - КЖИ2-МС1

Провер.	Поваляева		
Разраб.	Котова		
Вед. инж.	Андреева		
Рук. гр.	Поваляева		
Н. контр.	Жило		
Гл. спец.	Ханин		
Нач. отд.	Градобойнова		

Изделие соединительное МС1

Стадия	Масса	Масштаб
Р	10.5	1:20

Лист | Листов: 1

Госстрой СССР ГПИ Ленинградский Водоканалпроект

Формат А4

ТП901-1-95.88 Альбом V

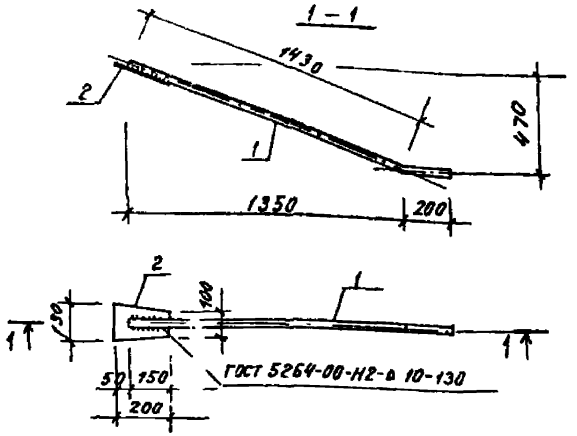

Формат	Зона	Поз.	Обозначение	Наименование	Кол.	Примеч.
				Документация		
А4			ТП901-1-95.88-КЖИ2-ТТ	Технические требования		
				Детали		
Б4		1		А-III-16; ГОСТ 5781-82* ℓ=1630	1	2.6 кг
Б4		2		-100х10; ГОСТ 103-76* ℓ=200	1	2.0 кг

Привязан

инв. №

Взам. инв. №

Подпись и дата

Инв. № подл.

ТП 901-1-95.88 - КЖИ2-МС2

Провер.	Поваляева		
Разраб.	Котова		
Вед. инж.	Андреева		
Рук. гр.	Поваляева		
Н. контр.	Жило		
Гл. спец.	Ханин		
Нач. отд.	Градобойнова		

Изделие соединительное МС2

Стадия	Масса	Масштаб
Р	4.6	1:20

Лист | Листов: 1

Госстрой СССР ГПИ Ленинградский Водоканалпроект

Формат А4

ТП901-1-95.88 Альбом V

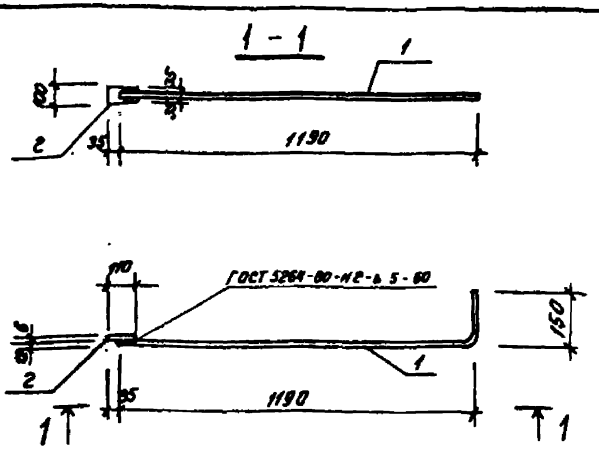

Формат	Зона	Поз.	Обозначение	Наименование	Кол.	Примеч.
				Документация		
А4			ТП901-1-95.88-КЖИ2-ТТ	Технические требования		
				Детали		
Б4		1		А-III-12; ГОСТ 5781-82* С=1340	1	1.2 кг
Б4		2		-100×6; ГОСТ 103-76* С=110	1	0.5 кг.

Привязан

Инв. №

ТП 901-1-95.88 - КЖИ2-МС3

Изделие соединительное МС3

Стадия	Масса	Масштаб
Р	17	–

Лист | Листов 1

Госстрой СССР ГПИ Ленинградский Водоканалпроект

Разраб. Кузякова
Провер. Поваляева
Н. контр. Жило
Гл. спец. Ханин
Нач. отд. Бабобайнова

Формат А4

ТП901-1-95.88 Альбом V

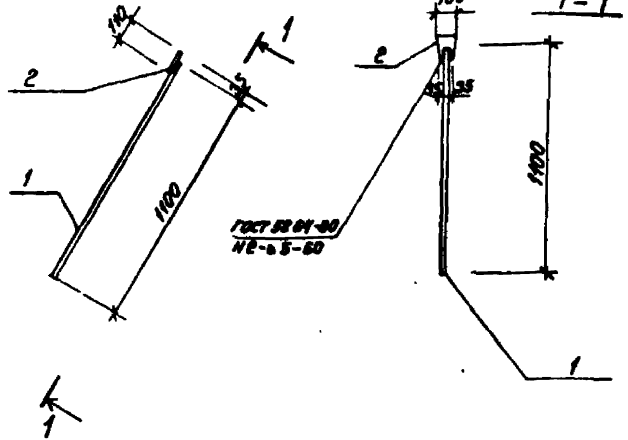

Формат	Зона	Поз.	Обозначение	Наименование	Кол.	Примеч.
				Документация		
А4			ТП901-1-95.88-КЖИ2-ТТ	Технические требования		
				Детали		
Б4		1		А-III-12 ГОСТ 5781-82* С=1100	1	1.0 кг
Б4		2		-100×6 ГОСТ 103-76* С=110	1	0.5 кг

Привязан

Инв. №

ТП 901-1-95.88 - КЖИ2-МС4

Изделие соединительное МС4

Стадия	Масса	Масштаб
Р	1.5	–

Лист | Листов 1

Госстрой СССР ГПИ Ленинградский Водоканалпроект

Разраб. Кузякова
Провер. Поваляева
Вед. инж. Андреева
Рук. гр. Поваляева
Н. контр. Жило
Гл. спец. Ханин
Нач. отд. Бабобайнова

Инв. № подл. | Подпись и дата | Взам. инв. №

Формат А4

gost.e-ecolog.ru