ТИПОВОЙ ПРОЕКТ
901-1-95.88

ВОДОЗАБОРНЫЕ СООРУЖЕНИЯ ПРОИЗВОДИТЕЛЬНОСТЬЮ ОТ 0,5 ДО 1,0 $м^3/с$ ДЛЯ АМПЛИТУДЫ КОЛЕБАНИЯ УРОВНЯ ВОДЫ 6,0 м.

/ПОДЗЕМНАЯ ЧАСТЬ ИЗ МОНОЛИТНОГО ЖЕЛЕЗОБЕТОНА/

АЛЬБОМ IV

СТРОИТЕЛЬНЫЕ ИЗДЕЛИЯ /НАДЗЕМНАЯ ЧАСТЬ/

СФ ЦИТП 620062, г.Свердловск; ул.Чебышева, 4
Зак 1721 инв. СП 952-04 тираж 90
Сдано в печать 27.02. 1989 Цена 3-96

Привязан

Инв. №

gost.e-ecolog.ru

ТИПОВОЙ ПРОЕКТ
901-1-95.88

ВОДОЗАБОРНЫЕ СООРУЖЕНИЯ ПРОИЗВОДИТЕЛЬНОСТЬЮ ОТ 0,5 ДО 1,0 $м^3/с$ ДЛЯ АМПЛИТУДЫ КОЛЕБАНИЯ УРОВНЯ ВОДЫ 6,0 м.

/ПОДЗЕМНАЯ ЧАСТЬ ИЗ МОНОЛИТНОГО ЖЕЛЕЗОБЕТОНА/

АЛЬБОМ IV

СТРОИТЕЛЬНЫЕ ИЗДЕЛИЯ /НАДЗЕМНАЯ ЧАСТЬ/

© Сф ЦИТП Госстрой СССР, 1988.

РАЗРАБОТАН
ГОСУДАРСТВЕННЫМ ПРОЕКТНЫМ ИНСТИТУТОМ
ЛЕНИНГРАДСКИЙ ВОДОКАНАЛПРОЕКТ
ГЛАВНЫЙ ИНЖЕНЕР ИНСТИТУТА Г.А. КОНДРАТЕНКО
ГЛАВНЫЙ ИНЖЕНЕР ПРОЕКТА Ю.В. БЕЛЯЕВ

УТВЕРЖДЕН ГОССТРОЕМ СССР Протокол от 06.04.1988 г. №85
ВВЕДЕН В ДЕЙСТВИЕ В/О „Союзводоканалниипроект" приказ №201 от 09.07.1988 г.

				Привязан
Инв №				

ТП 901-1-95.88 Альбом IV

Формат	Обозначение	Наименование	Стр.	Примечание
А3	901-1-95.88-КЖИ1-ДО	Ведомость листов выпуска	2	
А3	-КЖИ1-ДО	Ведомость листов выпуска	3	
А4	-КЖИ1-ТТ	Технические требования на изготовление сборных железобетонных арматурных и закладных изделий	4	
А3	-КЖИ1-1К84-4-1	Колонна 1К84-4-1	5	
А3	-КЖИ1-1К84-4-2	Колонна 1К84-4-2	6	
А3	-КЖИ1-1К84-4-3	Колонна 1К84-4-3	7	
А3	-КЖИ1-1К84-4-4	Колонна 1К84-4-4	8	
А3	-КЖИ1-1К84-4-5	Колонна 1К84-4-5	9	
А3	-КЖИ1-1К84-4-6	Колонна 1К84-4-6	10	
А3	-КЖИ1-1К84-4-7	Колонна 1К84-4-7	11	
А3	-КЖИ1-1К84-4-8	Колонна 1К84-4-8	12	
А3	-КЖИ1-7КФ97-1-1	Колонна 7КФ97-1-2	13	
А3	-КЖИ1-7КФ97-1-2	Колонна 7КФ97-1-2	14	
А4	-КЖИ1-1БДР12-1АIVт-1	Балка 1БДР12-1АIVт-1	16	
А4	-КЖИ1-1БДР12-1АIVт-2	Балка 1БДР12-1АIVт-2		
А4	-КЖИ1-2ПВ6-5АIVт-4-1-50ППН-40П	Плита 2ПВ6-5АIVт-4-1-50ППН-40П	16	
А4	-КЖИ1-2ПГ6-3АIVт-1-50ППН-40П	Плита 2ПГ6-3АIVт-1-50ППН-40П		
А4	-КЖИ1-2ПГ6-3АIVт-2-50ППН-40П	Плита 2ПГ6-3АIVт-2-50ППН-40П	17	
А4	-КЖИ1-2ПВ6-3АIVт-4-1-50ППН-40П	Плита 2ПВ6-3АIVт-4-1-50ППН-40П		
А3	-КЖИ1-2ПС15.12.20-А-Т4, 2ПС30.12.20-6А-Т5	Панели простенков 2ПС15.12.2.0-А-Т4; ПС30.12.20-6А-Т5	18	
А4	-КЖИ1-П23д-3-1	Плита П23д-3-1	19	
А4	-КЖИ1-ОП1	Опорная подушка СП1	20	
А4	-КЖИ1-Б1	Балка Б1		

Формат	Обозначение	Наименование	Стр.	Примечание
А4	901-1-95.88-КЖИ1-С1	Сетка арматурная С1	21	
А4	-КЖИ1-С2	Сетка арматурная С2		
А4	-КЖИ1-С3	Сетка арматурная С3	22	
А4	-КЖИ1-С4	Сетка арматурная С4		
А4	-КЖИ1-С5	Сетка арматурная С5	23	
А4	-КЖИ1-С6	Сетка арматурная С6		
А4	-КЖИ1-С7	Сетка арматурная С7	24	
А4	-КЖИ1-С8	Сетка арматурная С8		
А4	-КЖИ1-С9	Сетка арматурная С9	25	
А4	-КЖИ1-С10	Сетка арматурная С10		
А4	-КЖИ1-С11	Сетка арматурная С11	26	
А4	-КЖИ1-С12	Сетка арматурная С12		
А4	-КЖИ1-С13	Сетка арматурная С13	27	
А4	-КЖИ1-С14	Сетка арматурная С14		
А4	-КЖИ1-С15	Сетка арматурная С15	28	
А4	-КЖИ1-С16	Сетка арматурная С16		

Инв. № подл. | Подпись и дата | Взам. инв. №

Привязан

Инв. №

Провер.	Андреева		
Разраб.	Котова		
Ведущ. инж.	Андреева		
Рук. гр.	Поваляева		01.88
Н. контр.	Жило		01.88
Гл. спец.	Ханин		02.88
Нач. отд.	Градоборщева		02.88

ТП 901-1-95.88-КЖИ1-ДО.

Ведомость листов выпуска

Стадия	Лист	Листов
Р	1	2

Госстрой СССР ГПИ Ленинградский Водоканалпроект

Формат А3

гп 952-04

Формат	Обозначение	Наименование	Стр.	Примечание
А4	901-1-95.88-КЖИ1-С17	Сетка арматурная С17	29	
А4	-КЖИ1-С18	Сетка арматурная С18		
А4	-КЖИ1-С19	Сетка арматурная С19	30	
А4	-КЖИ1-С20	Сетка арматурная С20		
А4	-КЖИ1-С21	Сетка арматурная С21	31	
А4	-КЖИ1-С22	Сетка арматурная С22		
А4	-КЖИ1-С23	Сетка арматурная С23	32	
А4	-КЖИ1-С24	Сетка арматурная С24		
А4	-КЖИ1-С25	Сетка арматурная С25	33	
А4	-КЖИ1-С26	Сетка арматурная С26		
А4	-КЖИ1-С27	Сетка арматурная С27	34	
А4	-КЖИ1-С28	Сетка арматурная С28		
А4	-КЖИ1-С29	Сетка арматурная С29	35	
А4	-КЖИ1-С30	Сетка арматурная С30	36	
А4	-КЖИ1-С31	Сетка арматурная С31		
А3	-КЖИ1-Узлы А, Б, В, Г, Д	Узлы „А"; „Б"; „В"; „Г"; „Д"	37	
А4	-КЖИ1-МС1	Изделие соединительное МС1	38	
А4	-КЖИ1-К1	Крюк К1		
А3	-КЖИ1-РШ1	Решетка РШ1	39	
А3	-КЖИ1-РШ2	Решетка РШ2	40	
А4	-КЖИ1-РШ3	Решетка РШ3	41	
А4	-КЖИ1-М1	Изделие закладное М1		
А4	-КЖИ1-М2	Изделие закладное М2	42	
А4	-КЖИ1-М3	Изделие закладное М3		

Формат	Обозначение	Наименование	Стр.	Примечание
А4	901-1-95.88-КЖИ1-М4	Изделие закладное М4	43	
А4	-КЖИ1-М5	Изделие закладное М5		
А4	-КЖИ1-М6	Изделие закладное М6	44	
А4	-КЖИ1-М7	Изделие закладное М7		
А4	-КЖИ1-ЩП1	Щит ЩП1	45	
А4	-КЖИ1-ЩП2	Щит ЩП2		
А4	-КЖИ1-ЩП3	Щит ЩП3	46	
А4	-КЖИ1-ЩП4	Щит ЩП4		
А4	-КЖИ1-ЩП5	Щит ЩП5	47	
А4	-КЖИ1-ЩП6	Щит ЩП6		
А4	-КЖИ1-ЩП7	Щит ЩП7	48	
А4	-КЖИ1-ЩП8	Щит ЩП8		
А4	-КЖИ1-ЩП9	Щит ЩП9	49	
А4	-КЖИ1-ЩП10	Щит ЩП10		
А4	-КЖИ1-ЩП11	Щит ЩП11	50	
А4	-КЖИ1-ЩП12	Щит ЩП12		
А4	-КЖИ1-ЩП13	Щит ЩП13	51	
А4	-КЖИ1-ЩП14	Щит ЩП14		

Привязан

Инв. №

Инв. № подл. | Подпись и дата | Взам. инв. №

1. Плоские арматурные изделия следует изготовлять при помощи контактной точечной сварки. Сварку сеток и каркасов производить во всех точках пересечения стержней.
2. Объединение плоских каркасов в пространственные производить в кондукторах при помощи электросварочных клещей.
3. Размеры сеток и каркасов даны по осям и торцам стержней.
4. Сварку металлоконструкций производить электродами Э42 ГОСТ 9467-75. в соответствии с ГОСТ 14098-85 „Соединения сварные арматуры и закладных изделий железобетонных конструкций. Основные типы конструкций и размеры."
5. Сварку тавровых соединений круглых стержней с листовым прокатом закладных изделий выполнять под слоем флюса.
6. Толщину неоговоренных сварных швов принять по наименьшей толщине свариваемых элементов.
7. Сборные железобетонные изделия изготавливать, маркировать и транспортировать в строгом соответствии с ГОСТ 13015.0-83*; ГОСТ 13015.1-81; ГОСТ 13015.2-81; ГОСТ 13015.4-84.
8. Фиксация закладных изделий осуществляется путем крепления их к опалубочной форме.

Привязан

Инв. №

Инв. № подл. | Подпись и дата | Взам. инв. №

Разраб.	Костылева		
Провер.	Поваляева		
Вед. инж.	Андреева		
Рук. гр.	Поваляева		12.89
Н. контр.	Жила		12.89
Гл. спец.	Ханин		10.88
Нач. отд.	Гродобовнова		10.88

ТП 901-1-95.88-КЖИ1-ТТ

Технические требования на изготовление сборных железобетонных арматурных и закладных изделий

Стадия	Лист	Листов
Р		1

Госстрой СССР ГПИ Ленинградский Водоканалпроект

Формат А4

Привязан

Инв. №

Инв. № подл. | Подпись и дата | Взам. инв. №

Стадия	Лист	Листов

Госстрой СССР ГПИ Ленинградский Водоканалпроект

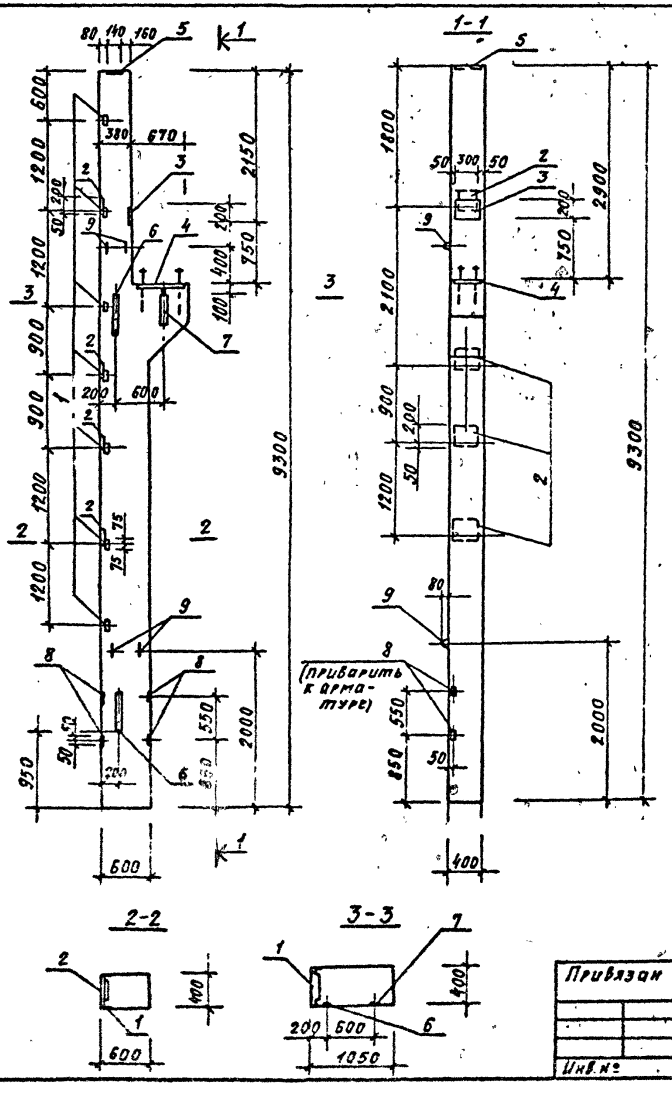

Формат	Зона	Поз.	Обозначение	Наименование	Кол.	Примеч.
				Сборочные единицы		
			1.424.1-5 в.1	Колонна 1К84-4		
				Изделия закладные		
		1	1.424.1-5 в.5	М1-14	7	1,8 кг
		2	1.424.1-5 в.5	МН20	4	8,2 кг
		3	1.424.1-5 в.5	МН6	1	5,7 кг
		4	1.424.1-5 в.5	МН10	1	23,0 кг
		5	1.424.1-5 в.5	М2-32	1	7,2 кг
		6	1.424.1-5 в.5	МН11	2	27,1 кг
		7	1.424.1-5 в.5	МН12	1	9,0 кг
		8	1.424.1-5 в.5	МН17	4	0,7 кг
		9	3.400-7 в.1	М16-200	4	1,4 кг

Ведомость расхода стали на дополнительные закладные изделия

Марка элемента	Изделия закладные													Всего
	Арматура класса								Прокат марки					
	А-I				А-III				Вст 3 кп 2					
	ГОСТ 5781-82*				ГОСТ 5781-82*				ГОСТ 8509-86	ГОСТ 19903-74*				
	16			Итого	10/12	14/22	25/—	Итого	L63x5	5-8/6-10	6-12/6-14	5-20/—	Итого	
1К84-4-1	5,6			5,6	1,2/14,9	3,0/7,2	1,6/—	27,9	10,5	25,4/22,8	18,8/6,0	33,4/—	118,9	152,4

Остальное - смотреть колонну 1К84-4 серии 1.424.1-5 в.1

ТП 901-1-95.88 Альбом IV

Инв. № подл.	Подпись и дата	Взам. инв. №

Привязан

Инв. №

Провер.	Поваляева		
Разраб.	Костылева		
Вед. инж.	Андреева		
Рук. гр.	Поваляева		
Н. контр.	Жило		
Гл. спец.	Ханин		
Нач. отд.	Градовойнов		

ТП 901-1-95.88-КЖИ1-1К84-4-1

Колонна 1К84-4-1

Стадия	Масса	Масштаб
Р	5200	1:50

Лист | Листов 1

Госстрой СССР
ГПИ Ленинградский
Водоканалпроект

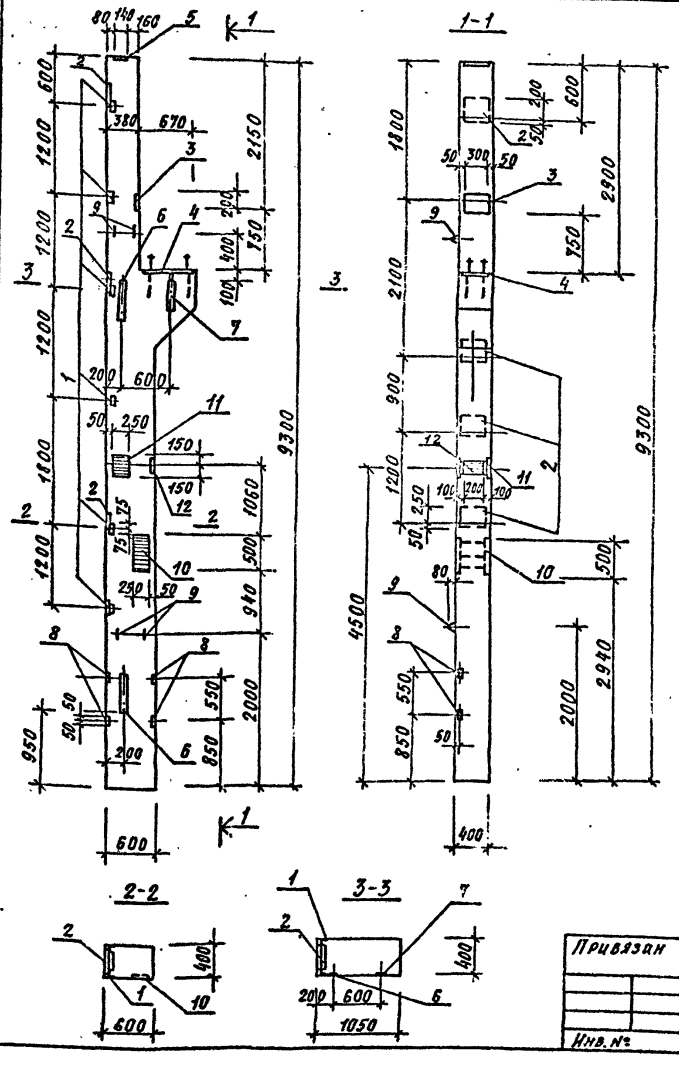

Формат	Зона	Поз.	Обозначение	Наименование	Кол.	Примеч.
				Сборочные единицы		
			1.424.1-5 В.1	Колонна 1К84-4		
				Изделия закладные		
		1	1.424.1-5 В.5	М1-14	6	1,8 кг
		2	1.424.1-5 В.5	МН 20	3	8,2 кг
		3	1.424.1-5 В.5	МН6	1	5,7 кг
		4	1.424.1-5 В.5	МН 10	1	23,0 кг
		5	1.424.1-5 В.5	М2-32	1	7,2 кг
		6	1.424.1-5 В.5	МН11	2	
		7	1.424.1-5 В.5	МН12	1	9,0 кг
		8	1.424.1-5 В.5	МН17	4	0,7 кг
		9	3.400-[illegible] В.1	М16-200	4	1,4 кг
		10	1.400-15 В.1	МН215-5	1	27,3 кг
		11	1.400-15 В.1	МН 208-5	1	10,4 кг
		12	1.400-15 В.1	МН 117-1	1	2,4 кг

Ведомость расхода стали на дополнительные закладные изделия

Марка элемента	Изделия закладные													Всего
	Арматура класса							Прокат марки						
	А-I			А-III				Вст 3 кп 2						
	ГОСТ 5781-82*			ГОСТ 5781-82*				ГОСТ 8509-86	ГОСТ 19903-74*					
	Ф16		Итого	8/10	12/14	16/25	Итого	L 63x5	δ=6/δ=8	δ=10/δ=12	δ=14/δ=20	Итого		
1К84-4-2	5,6		[illegible]	0,5/2,2	12,2/3,0	3,7/7,6	29,2	9,0	1,9/33,9	17,1/42,4	6,0/35,4	145,7		180,5

Остальное- смотреть колонну 1К84-4 серии 1.424.1-5 В.1

Провер	Поваляева	[signature]	
Разраб	Костылева	[signature]	
Вед инж	Андреева	[signature]	
Рук. гр.	Поваляева	[signature]	02.81
Н. контр	Жило	[signature]	02.88
Гл. спец.	Ханин	[signature]	02.88
Нач. отд	Градобойнова	[signature]	02.88

Привязан

Инв. №

ТП901-1-95.88-КЖИ1-1К84-4-2

Колонна 1К84-4-2

Стадия	Масса	Масштаб
Р	5200	1:50

Лист | Листов 1

Госстрой СССР
ГПИ Ленинградский
Водоканалпроект

Формат А3

ТП901-1-95.88 Альбом IV

Инв. № подл. | Подпись и дата | Взам. инв. №

ТП901-1-95.88 Альбом IV

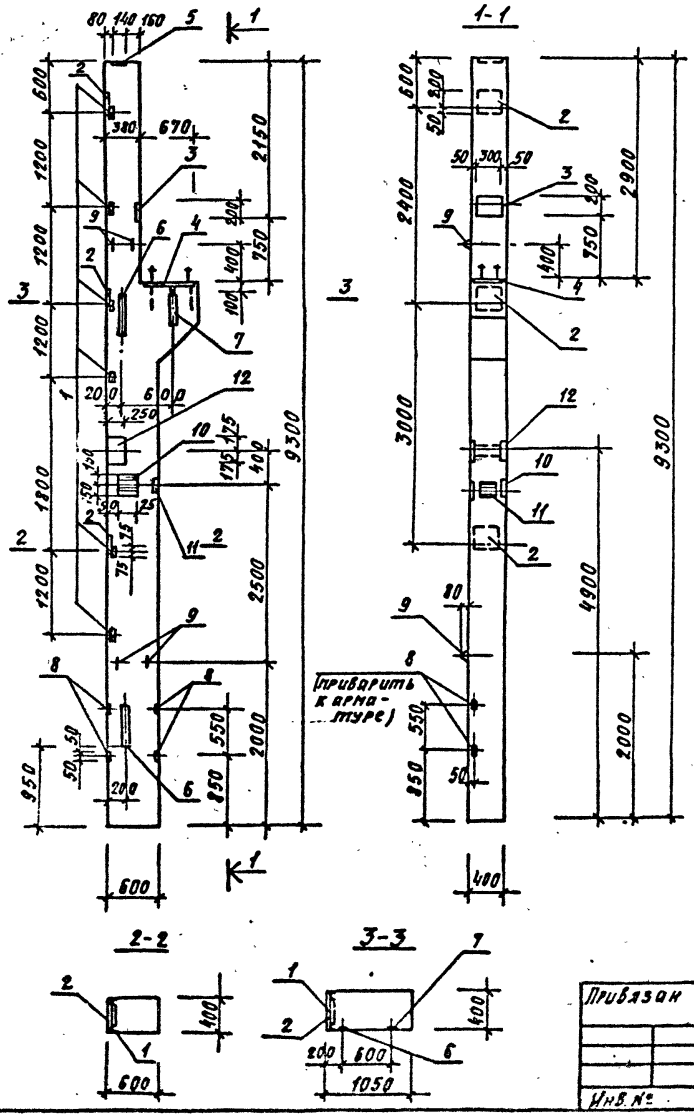

Формат	Зона	Поз.	Обозначение	Наименование	Кол.	Примеч.
				Сборочные единицы		
			1.424.1-5 В1	Колонна 1К84-4		
				Изделия закладные		
		1	1.424.1-5 В.5	М1-14	6	1,8 кг
		2	1.424.1-5 В.5	МН20	3	8,2 кг
		3	1.424.1-5 В.5	МН6	1	5,7 кг
		4	1.424.1-5 В.5	МН10	1	23,0 кг
		5	1.424.1-5 В.5	М2-32	1	7,2 кг
		6	1.424.1-5 В.5	МН11	2	27,1 кг
		7	1.424.1-5 В.5	МН12	1	9,0 кг
		8	1.424.1-5 В.5	МН17	4	0,7 кг
		9	3.400-7 В.1	М16-200	4	1,4 кг
		10	1400-15 В1	МН208-5	1	10,4 кг
		11	1400-15 В.1	МН117-1	1	2,4 кг
		12	1.424.1-5 В.5	МН5	1	24,7 кг

Ведомость расхода стали на дополнительные закладные изделия

Марка элемента	Изделия закладные													Всего
	Арматура класса								Прокат марки					
	А-I			А-III					Вст3кп2					
	ГОСТ 5781-82*			ГОСТ 5781-82*					ГОСТ 8509-86	ГОСТ 19903-74*				
	16		Итого	8/10	12/14	22/25	20		L63x5	6-6/6-8	8-10/6-12	6-14/6-20	Итого	
1К84-4-3	5,6		5,6	0,5/2,2	12,1/3,0	7,2/1,6	6,0		9,0	1,9/34,6	17,1/18,8	25,2/35,4	133,2	180,4

Остальное- смотреть колонну 1К84-4 серии 1.424.1-5 В.1

Провер	Поваляева		
Разраб	Костылева		
Ведмнж	Андреева		
Рук гр	Поваляева		02.88
Н.контр	Жило		02.88
Гл.спец	Ханин		02.88
Нач.отд	Гродобойнов		02.88

Привязан

Инв. №

ТП901-1-95.88-КЖИ1-1К84-4-3

Колонна 1К84-4-3

Стадия	Масса	Масштаб
Р	5200	1:50

Лист | Листов 1

Госстрой СССР
ГПИ Ленинградский
Водоканалпроект

Инв.№ подл. | Подпись и дата | Взам.инв.№

СФ 952 04

Формат А3

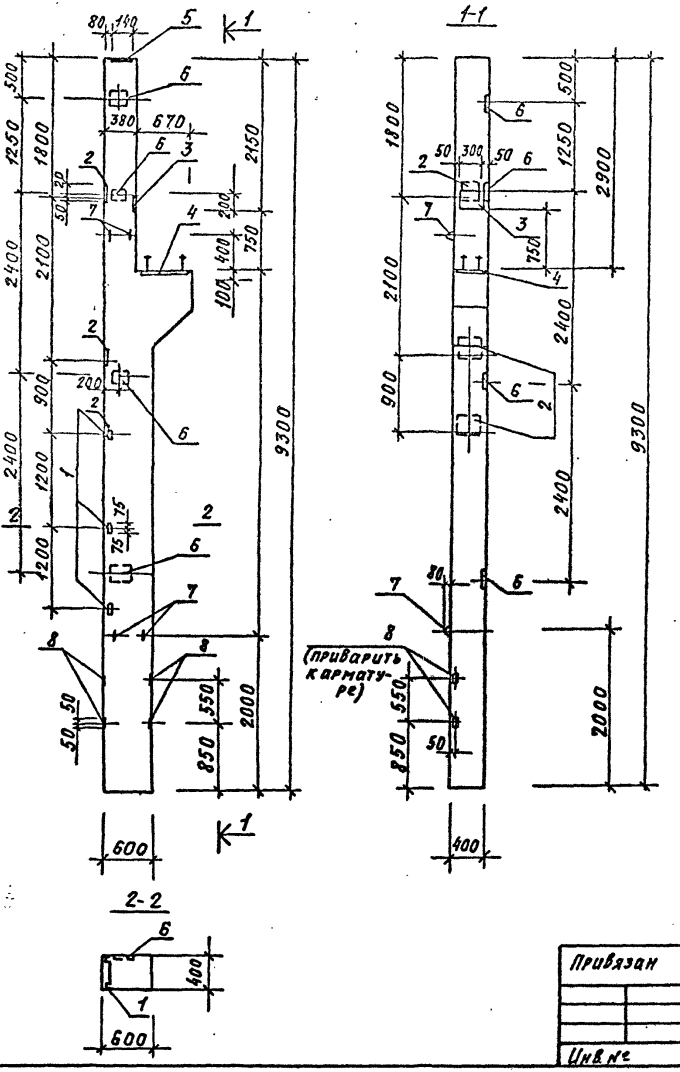

Формат	Зона	Поз.	Обозначение	Наименование	Кол.	Примеч.
				Сборочные единицы		
			1.424.1-5 В.1	Колонна 1К84-4		
				Изделия закладные		
		1	1.424.1-5 В.5	МН-14	3	1,8 кг
		2	1.424.1-5 В.5	МН 24	3	10,2 кг
		3	1.424.1-5 В.5	МН6	1	5,7 кг
		4	1.424.1-5 В.5	МН7	1	17,8 кг
		5	1.424.1-5 В.5	М2-32	1	7,2 кг
		6	1.424.1-5 В.5	М1-12	4	5,0 кг
		7	3.400-7 В.1	М16-200	4	1,4 кг
		8	1.424.1-5 В.5	МН17	4	0,7 кг

Ведомость расхода стали на дополнительные закладные изделия

Марка элемента	Изделия закладные												Всего
	Арматура класса								Прокат марки				
	А-I				А-III				Вст3кп2				
	ГОСТ 5781-82*				ГОСТ 5781-82*				ГОСТ 8509-86	ГОСТ 19903-74*			
	Ф16	20		Итого	25	10	12	Итого	L 63×5	δ=8 / δ=10	δ14	Итого	
1К84-4-4	5,6	2,0		7,6	1,6	1,2	16,9	19,7	4,5	32,8 / 23,1	6,0	67,4	94,7

Остальное- смотреть колонну 1К84-4 серии 1.424.1-5 В.1

Привязан

Инв.№

Провер	Поваляева		
Разраб.	Костылева		
Вед.инж.	Андреева		
Рук.гр.	Поваляева		01.88
Н.контр	Жило		01.88
Гл.спец.	Ханин		01.88
Нач.отд.	Грабовников		01.88

ТП901-1-95.88-КЖИ1-1К84-4-4

Колонна 1К84-4-4

Стадия	Масса	Масштаб
Р	5200	1:50
Лист	Листов 1	

Госстрой СССР ГПИ Ленинградский Водоканалпроект

Инв.№подл. | Подпись и дата | Взам.инв.№

ТП901-1-95.88 Альбом IV

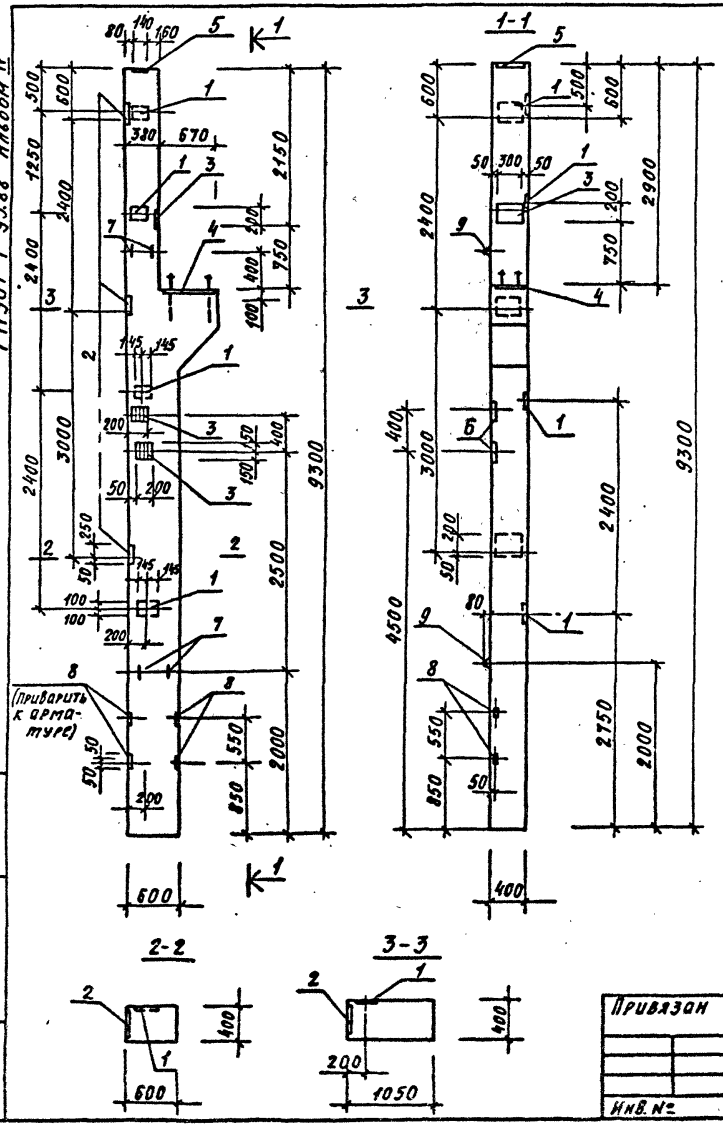

Формат	Зона	Поз.	Обозначение	Наименование	Кол.	Примеч.
				Сборочные единицы		
			1.424.1-5 в.1	Колонна 1К84-4		
				Изделия закладные		
		1	1.424.1-5 в.5	М1-12	4	5,0 кг
		2	1.424.1-5 в.5	МН 24	3	10,2 кг
		3	1.424.1-5 в.5	МН6	3	5,7 кг
		4	1.424.1-5 в.5	МН7	1	17,8 кг
		5	1.424.1-5 в.5	М2-32	1	7,2 кг
		8	1.424.1-5 в.5	МН17	4	0,7 кг
		7	3.400-7 в.1	М16-200	4	1,4 кг

Ведомость расхода стали на дополнительные закладные изделия

Марка элемента	Изделия закладные												Всего
	Арматура класса								Прокат марки				
	А-I				А-III				Вст3кп2				
	ГОСТ 5781-82*				ГОСТ 5781-82*				ГОСТ 19903-74*				
	16	20		Итого	10	12	25	Итого	δ=8	δ=10	δ=14	Итого	
1К84-4-5	5,6	2,0		7,6	—	20,1	1,6	21,7	51,4	23,1	6,0	80,5	109,8

Остальное- смотреть колонну 1К84-4 серии 1.424.1-5 в.1

Перевер.	Поволяева		
Разраб.	Хсстылева		
Вед.инж.	Андреева		
Рук.гр.	Поволяева		
Н.контр.	Жила		
Гл.спец.	Ханин		
Нач.отд.	Градзейлов		

ТП901-1-95.88-КЖИ1-1К84-4-5

Колонна 1К84-4-5

Стадия	Масса	Масштаб
Р	5200	1:50
Лист	Листов 1	

Госстрой СССР ГПИ Ленинградский водоканалпроект

Инв.№ подл. | Подпись и дата | Взам.инв.№

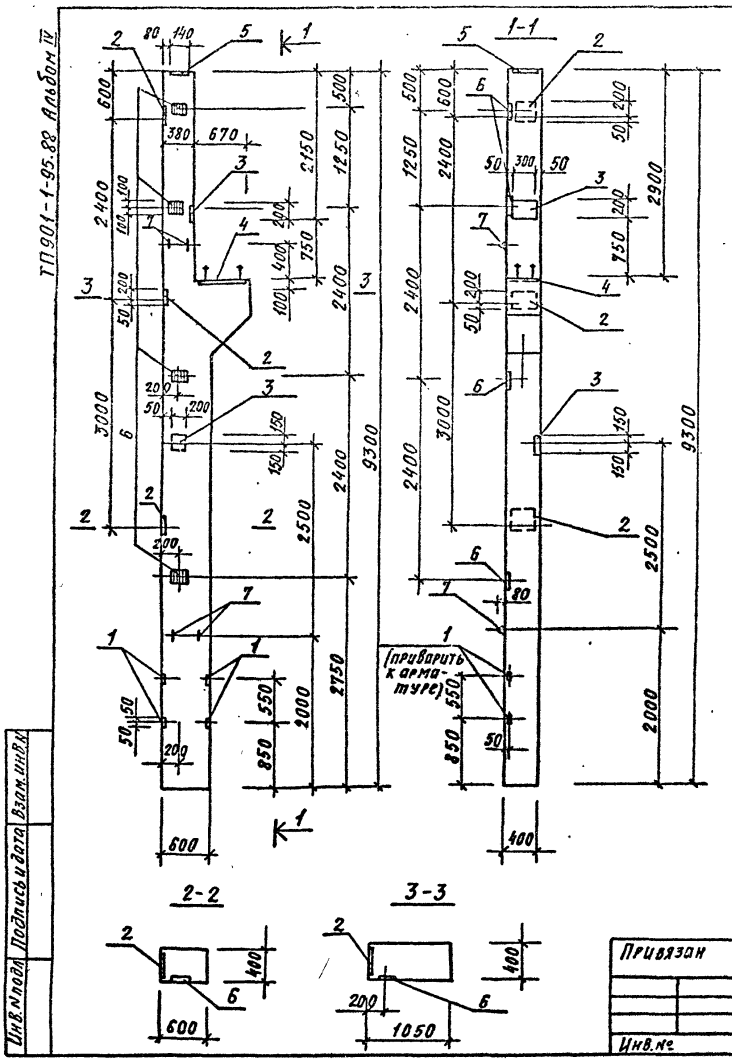

Формат	Зона	Поз.	Обозначение	Наименование	Кол.	Примеч.
				Сборочные единицы		
			1.424.1-5 в.1	Колонна 1К84-4		
				Изделия закладные		
		1	1.424.1-5 в.5	МН17	4	0,7 кг
		2	1.424.1-5 в.5	МН24	3	10,2 кг
		3	1.424.1-5 в.5	МН6	2	5,7 кг
		4	1.424.1-5 в.5	МН7	1	17,8 кг
		5	1.424.1-5 в.5	М2-32	1	7,2 кг
		6	1.424.1-5 в.5	М1-12	4	5,0 кг
		7	3.400-7 в.1	М16-200	4	1,4 кг

Ведомость расхода стали на дополнительные закладные изделия

Марка элемента	Изделия закладные												Всего
	Арматура класса								Прокат марки				
	А-I				А-III				Вст3 КП2				
	ГОСТ 5781-82*				ГОСТ 5781-82*				ГОСТ 19903-74*				
	Ф16	20		Итого	Ф10	12	25	Итого	δ=8	δ=10	δ14	Итого	
1К84-4-6	5,6	2,0		7,6	2,2	18,3	1,6	22,1	47,0	23,1	6,0	76,1	105,8

Остальное- смотреть колонну 1К84-4 серии 1.424.1-5 в.1

Провер.	Поваляева		
Разраб.	Костылева		
Вед.инж.	Андреева		
Рук.гр.	Поваляева		02.83
Н.контр.	Жило		02.83
Гл.спец.	Ханин		02.83
Нач.отд.	Градобойнова		02.83

Привязан

Инв.№

ТП901-1-95.88-КЖИ1-1К84-4-6

Колонна 1К84-4-6

Стадия	Масса	Масштаб
Р	5200	1:50

Лист | Листов 1

Госстрой СССР
ГПИ Ленинградский
Водоканалпроект

Инв.№ подл. | Подпись и дата | Взам. инв.№

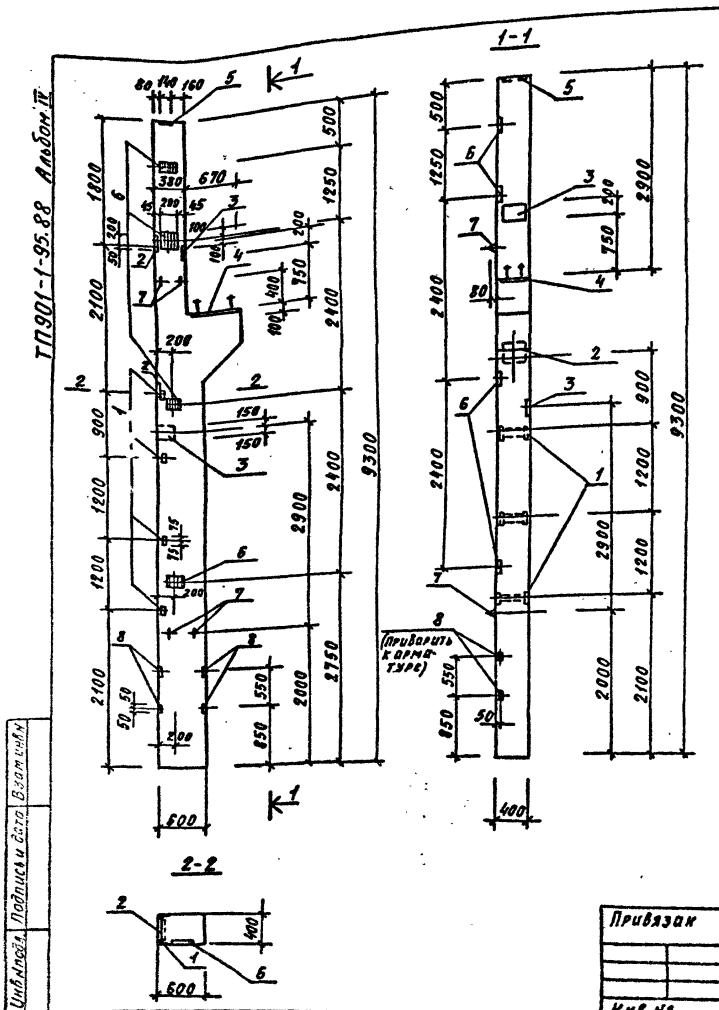

Формат	Зона	Поз.	Обозначение	Наименование	Кол.	Примеч.
				Сборочные единицы		
			1.424.1-5 в.1	Колонна 1К84-4		
				Изделия закладные		
		1	1.424.1-5 в.5	М1-14	4	1,8 кг
		2	1.424.1-5 в.5	МН24	2	10,2 кг
		3	1.424.1-5 в.5	МН6	2	5,7 кг
		4	1.424.1-5 в.5	МН7	1	17,8 кг
		5	1.424.1-5 в.5	М2-32	1	7,2 кг
		6	1.424.1-5 в.5	М1-12	4	5,0 кг
		7	3.400-7 в.1	М16-200	4	1,39 кг
		8	1.424.1-5 в.5	МН17	4	0,7 кг

Ведомость расхода стали на дополнительные закладные изделия

Марка элемента	Изделия закладные												Всего
	Арматура класса								Прокат марки				
	А-I				А-III				Вст3 кп2				
	ГОСТ 5781-82*				ГОСТ 5781-82*				ГОСТ 8509-85	ГОСТ 19903-74*			
	Ф16	20		Итого	Ф10	12	25	Итого	L 63×5	δ=8	δ=10/δ=14	Итого	
1К84-4-7	5,6	2,0		7,6	1,2	19,5	1,6	22,4	6,0	37,6	22,2/6,0	71,8	101,8

Остальное - смотреть колонну 1К84-4 серии 1.424.1-5 в.1

Провер	Поваляева		
Разраб	Костылева		
Вед инж	Андреева		
Рук гр	Поваляева		02.82
Н.контр	Жило		02.82
Гл.спец	Ханин		02.82
Нач.отд	Градобойнова		02.82

ТП 901-1-95.88-КЖИ1-1К84-4-7

Колонна 1К84-4-7

Стадия	Масса	Масштаб
Р	5200	1:50

Лист | Листов 1

Госстрой СССР
ГПИ Ленинградский
Водоканалпроект

Привязан

Инв №

Инв.№ подл. | Подпись и дата | Взам.инв.№

сф 952-04 Формат А3

ТП901-1-95.88 Альбом IV

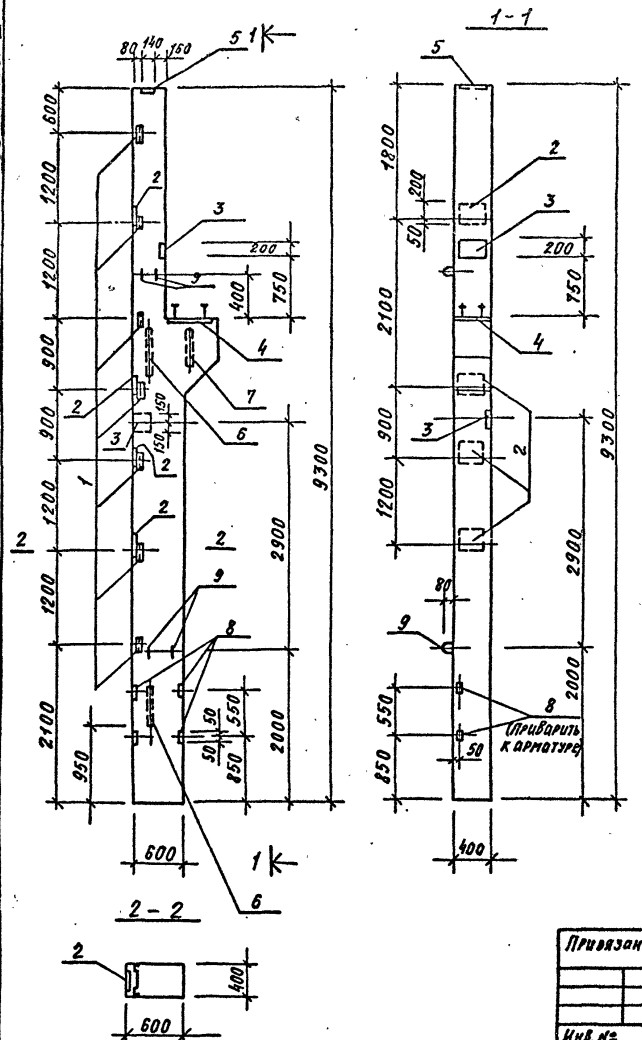

Формат	Зона	Поз.	Обозначение	Наименование	Кол.	Примечание
				Сборочные единицы		
			1.424.1-5, в.1	Колонна 1К84-4		
				Изделия закладные		
		1	1.424.1-5, в.5	М1-14	7	1,8 кг
		2	1.424.1-5, в.5	МН20	4	8,2 кг
		3	1.424.1-5, в.5	МН6	2	5,7 кг
		4	1.424.1-5, в.5	МН10	1	23,0 кг
		5	1.424.1-5, в.5	М2-32	1	7,2 кг
		6	1.424.1-5, в.5	МН11	2	27,1 кг
		7	1.424.1-[illegible], в.5	МН12	1	9,0 кг
		8	1.424.1-[illegible] в.5	МН17	4	0,7 кг
		9	3.400 [illegible] в.1	М16-200	4	1,4 кг

Выборка стали на дополнительные закладные изделия, кг

Марка элемента	Изделия закладные													Всего
	Арматура класса									Прокат марки				
	А-I					А-III								
	ГОСТ 5781-82*					ГОСТ 5781-82*				ГОСТ 8509-86	ГОСТ 19903-74*			
	16					10/12	14/22	25	Итого	L63x5	δ8/δ10	δ12/δ14	δ 20	
1К84-4-8	5,6				[illegible]	1,2/16,9	3,0/7,2	1,6	27,9	10,5	29,2/22,8	18,8/6,0	35,4	156,2

Остальное- смотреть колонну 1К84-4 серии 1.424.1-5 в.1

Разраб	Костылева	[signature]	
Провер.	Андреева	[signature]	
Вед.инж	Андреева	[signature]	
Рук гр.	Поваляева	[signature]	01.88
Н.контр.	Жило	[signature]	01.88
Гл спец	Ханин	[signature]	01.88
Нач. отд	Градобойнова	[signature]	01.88

Привязан

Инв. №

ТП901-1-95.88-КЖИ1-1К84-4-8

Колонна 1К84-4-8

Стадия	Масса	Масштаб
Р	5200	1:50

Лист | Листов

Госстрой СССР
ГПИ Ленинградский
Водоканалпроект

Инв.№ подл. | Подпись и дата | Взам инв.№

ТП901-1-95.88 Альбом III

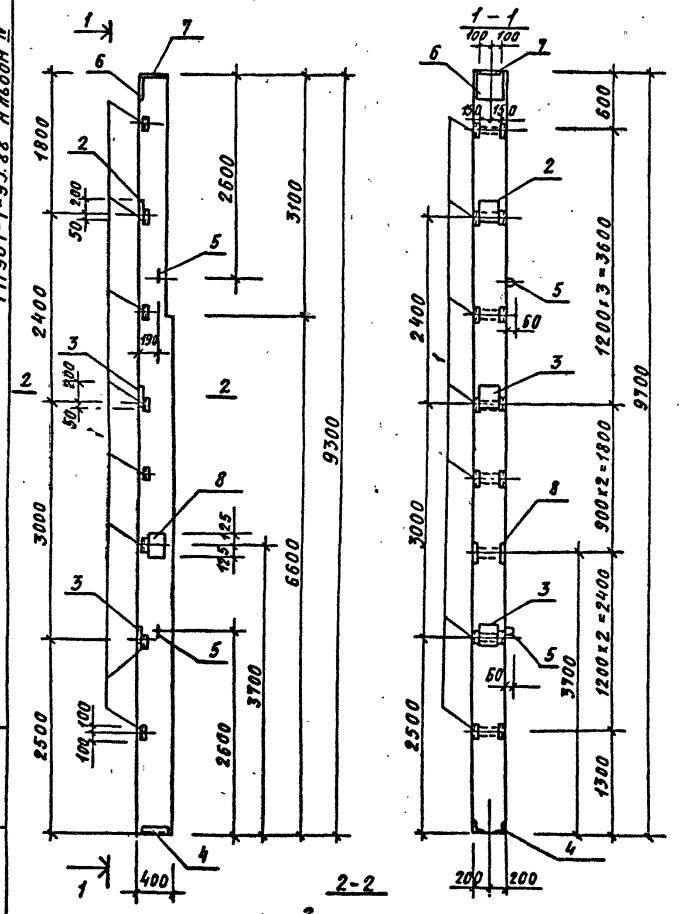

Формат	Зона	Поз.	Обозначение	Наименование	Кол.	Примеч.
				Сборочные единицы		
			1.427.1-3 8.1	Колонна 7КФ97-1		
				Детали		
		1	1.427.1-3.2-0.20.0-01	МН29	8	1,7 кг
		2	1.427.1-3.2-0.19.0-01	МН20	1	6,0 кг
		3	1.427.1-3.2-0.19.0-04	МН23	2	6,6 кг
		4	1.427.1-3.2-0.12.0-01	МН8	1	6,4 кг
		5	1.427.1-3.2-0.21.0-03	МН35	2	2,1 кг
		6	1.427.1-3.2-0.06-0	МН1	1	7,8 кг
		7	1.427.1-3.2-0.08-0	МН3	1	7,7 кг
		8	1.427.1-3.2-0.15.0	МН14	1	8,5 кг

Ведомость расхода стали на дополнительные закладные изделия.

Марка элемента	Изделия закладные												Всего
	Арматура класса								Прокат марки				
	А-I				А-III				Вст3кп2				
	ГОСТ 5781-82*				ГОСТ 5781-82*				ГОСТ 19903-74*		ГОСТ 8509-86		
	ф16			Итого	ф10	12	14	Итого	δ=10	δ=8	L 63×5	L 90×6	
7КФ97-1-1	4,2			4,2	3,6	11,5	3,0	18,1	16,4	12,1	11,2	5,0	67,0

Остальное- смотреть колонну 7КФ97-1 серии 1.427.1-3 8.1

Привязан

Инв. №

Провер.	Андреева	
Разраб.	Костылева	
Вед.инж.	Андреева	
Рук.гр.	Поволяева	
Н.контр.	Жила	
Гл.спец.	Ханин	
Нач.отд.	Богданчикова	

ТП901-1-95.88-КЖИ1-7КФ97-1-1

Колонна 7КФ97-1-1

Стадия	Масса	Масштаб
Р	3600	1:20 1:50
Лист	Листов 1	

Госстрой СССР ГПИ Ленинградский Водоканалпроект

Инв.№ подл. | Подпись и дата | Взам. инв.№

сф 952-04 Формат А3

ТП901-1-95.88 Альбом IV

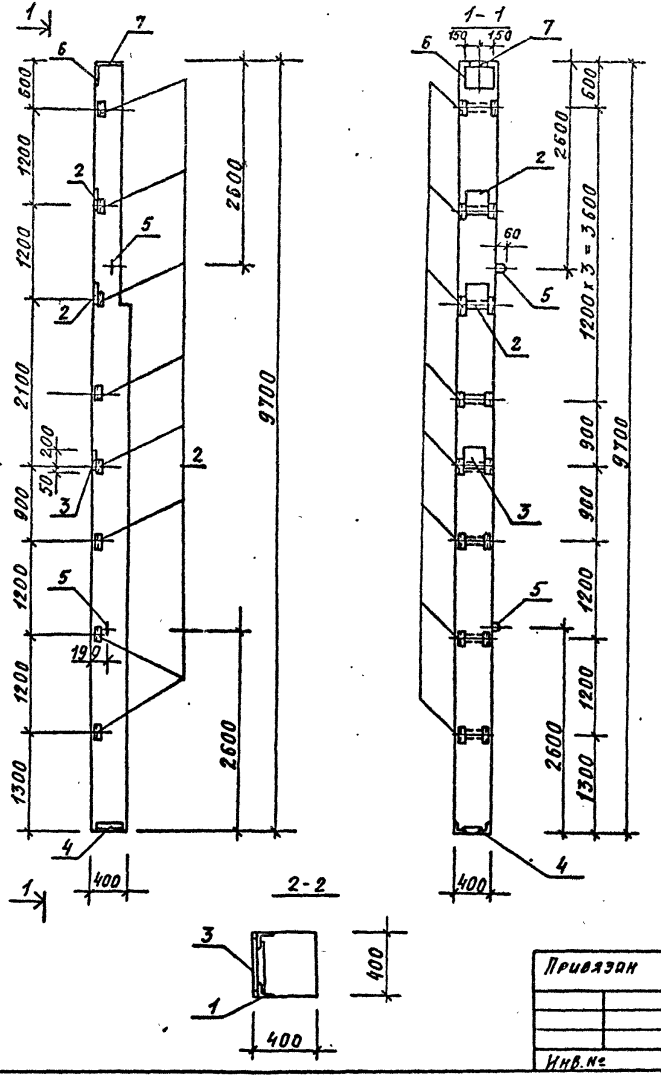

Формат	Зона	Поз.	Обозначение	Наименование	Кол.	Примеч.
				Сборочные единицы		
			1.427.1-3 В.1	Колонна 7КФ97-1		
				Изделия закладные		
		1	1.427.1-3.2-0.20.0-01	МН29	8	1,7 кг
		2	1.427.1-3.2-0.19.0-01	МН20	2	6,0 кг
		3	1.427.1-3.2-0.19.0-04	МН23	1	6,6 кг
		4	1.427.1-3.2-0.12.0-01	МН8	1	6,4 кг
		5	1.427.1-3.2-0.21.0-03	МН35	2	2,1 кг
		6	1.427.1-3.2-0.06-0	МН1	1	7,8 кг
		7	1.427.1-3.2-008-0	МН3	1	7,7 кг

Ведомость расхода стали на дополнительные закладные изделия

Марка элемента	Изделия закладные												Всего
	Арматура класса								Прокат марки				
	А-I				А-III				ВСт3кп2				
	ГОСТ 5781-82*				ГОСТ 5781-82*				ГОСТ 19903-74*		ГОСТ 8509-86		
	Ф16			Итого	Ф10	12	14	Итого	δ=8	δ=10	L63х5	L90х6	
7КФ97-1-2	4,2			4,2	0,9	11,6	3,0	15,5	5,7	16,4	11,2	5,0	58,0

Остальное – смотреть колонну 7КФ97-1 серии 1.427.1-38.1

Привязан

Инв.№

Провер.	Андреева		
Разраб.	Костылева		
Вед.инж.	Андреева		
Рук. гр.	Побаляева		
Н.контр.	Жило		
Гл.спец.	Ханин		
Нач.отд.	Урвабойнова		

ТП901-1-95.88-КЖИ -7КФ97-1-2

Колонна 7КФ97-1-2

Стадия	Масса	Масштаб
Р	3900	—
Лист	Листов 1	

Госстрой СССР ГПИ Ленинградский Водоканалпроект

Инв.№ подл. | Подпись и дата | Взам.инв.№

сф 952-04

Формат А3

ТП901-1-95.88 Альбом IV

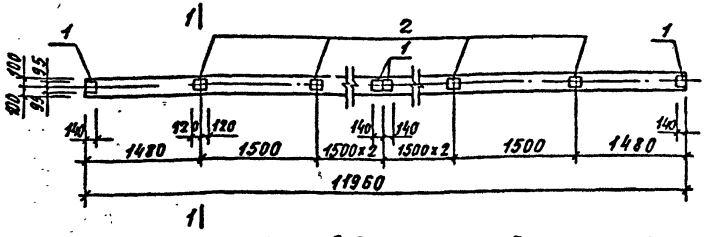

1-1

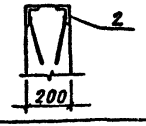

Ведомость расхода стали на дополнительные закладные изделия

Марка	Изделия закладные					Всего
	Армат. класса			Прокат марки		
	А-III			ВСт3 кп2		
	ГОСТ 5781-82*			ГОСТ 103-76*		
	ф8		Итого	-δ=6	Итого	
1БДР12-1А IV т-1	1,6		1,6	18,4	18,4	20,0

Формат	Зона	Поз	Обозначение	Наименование	Кол.	Примеч.
				Сборочные единицы		
			1.462.1-3/80 в.1	Балка 1БДР12-1А IV т		
				Изделия закладные		
		1	1.400-6/76 Вып.1	М4-1-2	4	1,4 кг
		2	1.400-6/76 Вып.1	М4-3-3	6	2,4 кг

Остальное - смотреть балку 1БДР12-1А IV т серии 1.462.1-3/80 в.1

Привязан

Инв. №

Провер.	Андреева		
Разраб.	Котова		
Вед инж.	Андреева		
Рук гр.	Поволяева		
Н контр	Жило		
Гл спец	Ханин		
Нач. отд	Градобойнова		

Инв. № подл. | Подпись и дата | Взам. инв. №

ТП901-1-95.88-КЖИ1-1БДР12-1А IV т-1

Балка 1БДР12-1А IV т-1

Стадия	Масса	Масштаб
Р	4700	

Лист | Листов 1

Госстрой СССР ГПИ Ленинградский Водоканалпроект

Формат А4

ТП901-1-95.88 Альбом IV

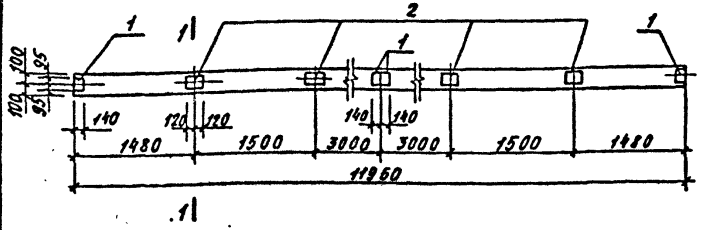

1-1

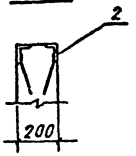

Ведомость расхода стали на дополнительные закладные изделия

Марка	Изделия закладные					Всего
	Армат. класса			Прокат марки		
	А-III			Вст3 кп2		
	ГОСТ 5781-82*			ГОСТ 103-76*		
	ф8		Итого	-δ=6	Итого	
1БДР12-1А IV т-2	1,2		1,2	14,0	14,0	15,2

Формат	Зона	Поз	Обозначение	Наименование	Кол.	Примеч.
				Сборочные единицы		
			1.462.1-3/80 в.1	Балка 1БДР12-1А IV т		
				Изделия закладные		
		1	1.400-6/76 Вып.1	М4-1-2	4	1,4 кг
		2	1.400-6/76 Вып.1	М4-3-3	4	2,4 кг

Остальное - смотреть балку 1БДР12-1А IV т серии 1.462.1-3/80 в.1

Привязан

Инв. №

Провер	Андреева		
Разраб	Котова		
Вед инж	Андреева		
Рук гр	Поволяева		
Н контр	Жило		
Гл спец	Ханин		
Нач. отд	Градобойнова		

Инв. № подл. | Подпись и дата | Взам. инв. №

ТП901-1-95.88-КЖИ1-1БДР12-1А IV т-2

Балка 1БДР12-1А IV т-2

Стадия	Масса	Масштаб
Р	4700	

Лист | Листов 1

Госстрой СССР ГПИ Ленинградский Водоканалпроект

ТП901-1-95.88 Альбом IV

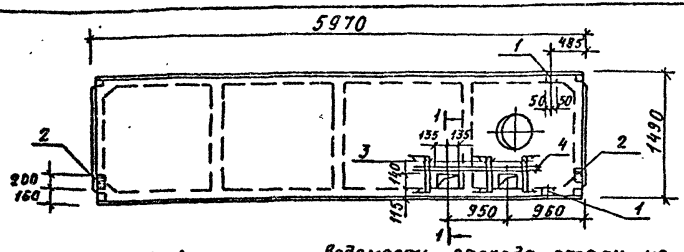

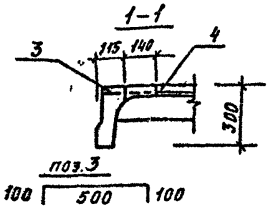

Ведомость расхода стали на дополнительные закладные изделия

Марка	Изделия закладные								Всего
	Армат. класса					Прокат марки			
	А-III			Вр-I	Итого	Вст 3 кп 2		Итого	
	ГОСТ 5781-82*			ГОСТ 6727-80		ГОСТ 103-76	ГОСТ 5309-86		
	8	10	16	4		δ=6	6,3×6		
2ПВ6-5АIVт-4-1-50ППН-40П	0,4	0,6	0,2	0,8	2,0	1,8	1,2	3,0	5,0

Формат	Зона	Поз.	Обозначение	Наименование	Кол.	Примеч.
				Сборочные единицы		
			1.465.1-10/82 В.1	Плита 2ПВ6-5АIVт-4-50ППН-40П		
				Изделие закладное		
		1	1.465.1-7/84 В.2	М3	2	0,9 кг
		2	1.465.1-7/84 В.2	М4	2	1,2 кг
Б.Ч.		3		Вр-I-4, ГОСТ 6727-80* l=700	6	0,07 кг
Б.Ч.		4		Вр-I-4; ГОСТ 6727-80* l=1600	2	0,16 кг

Остальное смотреть плиту 2ПВ6-5АIVт-4-50ППН-40П серии
1.465.1-10/82 Выпуск 1. и
1.465.1-7/84 Выпуск 1.

Привязан

Инв. №

Взам. инв. N | Подпись и дата | Инв. N подл.

ТП901-1-95.88-КЖИ1-2ПВ6-5АIVт-4-1-50ППН-40П

Плита 2ПВ6-5АIVт-4-1-50ППН-40П

Провер.	Андреева		
Разраб.	Костылева		
Вед.инж.	Андреева		
Рук. гр.	Поваляева		01.88
Н.контр.	Жило		01.88
Гл.спец.	Ханин		01.88
Нач.отд.	Градобойнова		

Стадия	Масса	Масштаб
Р	2100	1:50 1:20
Лист	Листов 1	

Госстрой СССР
ГПИ Ленинградский
Водоканалпроект

Формат А4

ТП901-1-95.88 Альбом IV

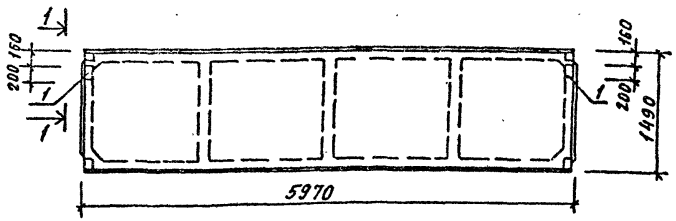

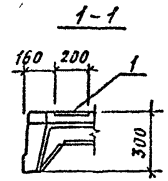

Ведомость расхода стали на дополнительные закладные изделия

Марка	Изделия закладные						Всего
	Армат. класса			Прокат марки			
	А-III			Вст 3 кп 2			
	ГОСТ 5781-82*			ГОСТ 103-76*		Итого	
	10		Итого	δ=6			
2ПГ6-3АIVт-1-50ППН-40П	0,7		0,7	1,8		1,8	2,5

Формат	Зона	Поз.	Обозначение	Наименование	Кол.	Примеч.
				Сборочные единицы		
			1.465.1-10/82 В.1	Плита 2ПГ6-3АIVт-50ППН-40П		
				Изделие закладное		
		1	1.465.1-7/84 В.2	М4	2	1,2 кг

Остальное смотреть плиту 2ПГ6-3АIVт-50ППН-40П серии
1.465.1-10/82 Выпуск 1 и
1.465.1-7/84 Выпуск 1

Привязан

Инв. №

Взам. инв. N | Подпись и дата | Инв. N подл.

ТП901-1-95.88-КЖИ1-2ПГ6-3АIVт-1-50ППН-40П

Плита 2ПГ6-3АIVт-1-50ППН-40П

Провер.	Андреева		
Разраб.	Костылева		
Вед.инж.	Андреева		
Рук. гр.	Поваляева		01.88
Н.контр.	Жило		01.88
Гл.спец.	Ханин		01.88
Нач.отд.	Градобойнова		

Стадия	Масса	Масштаб
Р	1600	1:50 1:20
Лист	Листов 1	

Госстрой СССР
ГПИ Ленинградский
Водоканалпроект

ТП901-1-95.88 Альбом IV

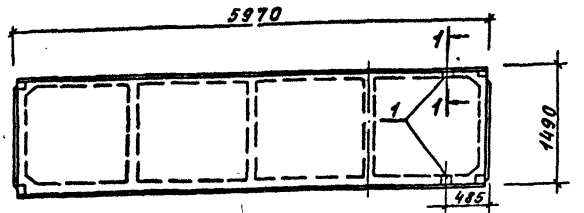

1-1

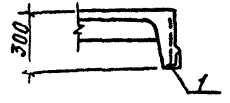

Ведомость расхода стали на дополнительные закладные изделия

Марка	Изделия закладные						Всего
	Армат. класса А-III			Прокат марки Вст 3 кп2			
	ГОСТ 5781-82		Итого	ГОСТ 8509-86		Итого	
	8	16		L63x6			
2ПГ6-3А IVт-2-50ППН-40П	0,4	0,2	0,6	1,2		1,2	1,8

Формат	Зона	Поз.	Обозначение	Наименование	Кол.	Примеч.
				Сборочные единицы		
			1.465.1-10/82 В.1	Плита 2ПГ6-3А IVт-50ППН-40П		
				Изделие закладное		
		1	1.465.1-7/84 Вып. 2	М3	2	0,9 кг

Остальное - смотреть плиту 2ПГ6-3А IVт-50ППН-40П серии 1.465.1-10/82 Выпуск 1. И 1.465.1-7/84 Выпуск 1

Привязан

Инв. №

Взам. инв. №

Подпись и дата

Инв. № подл.

ТП901-1-95.88-КЖИ1-2ПГ6-3А IVт-2-50ППН-40П

Плита 2ПГ6-3А IVт-2-50ППН-40П

Стадия	Масса	Масштаб
Р	1600	1:50 1:20

Лист | Листов 1

Госстрой СССР ГПИ Ленинградский Водоканалпроект

Провер.	Андреева		
Разраб.	Костылева		
Вед.инж.	Андреева		
Рук.гр.	Поваляева		
Н.контр.	Жило		
Гл.спец.	Ханин		
Нач.отд.	Градобойнова		

Формат А4

ТП901-1-95.88 Альбом IV

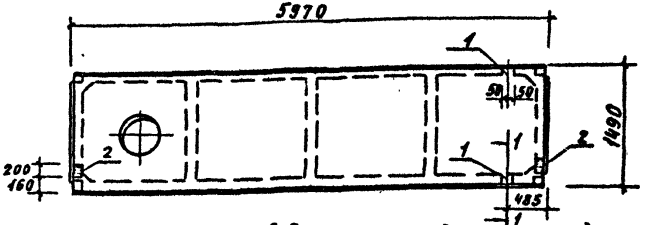

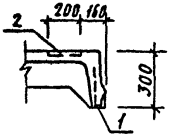

Ведомость расхода стали на дополнительные закладные изделия

Марка	Изделия закладные							Всего
	Армат. класса А-III				Прокат марки Вст 3 кп2			
	ГОСТ 5781-82*			Итого	ГОСТ 8509-86	ГОСТ 103-76	Итого	
	8	10	16		L63x6	8 = 6		
2ПВ6-3А IVт-4-1-50ППН-40П	0,4	0,7	0,2	1,3	1,2	1,8	3,0	4,3

Формат	Зона	Поз.	Обозначение	Наименование	Кол.	Примеч.
				Сборочные единицы		
			1.465.1-10/82 В.1	Плита 2ПВ6-3А IVт-4-50ППН-40П		
				Изделия закладные		
		1	1.465.1-7/84 В.2	М3	2	0,9 кг
		2	1.465.1-7/84 В.2	М4	2	1,2 кг

Остальное - смотреть плиту 2ПВ6-3А IVт-4-50ППН-40П серии 1.465.1-10/82 Выпуск 1. и 1.465.1-7/84 Выпуск 1

Привязан

Инв. №

Взам. инв. №

Подпись и дата

Инв. № подл.

ТП901-1-95.88-КЖИ1-2ПВ6-3А IVт-4-1-50ППН-40П

Плита 2ПВ6-3А IVт-4-1-50ППН-40П

Стадия	Масса	Масштаб
Р	2100	1:50 1:20

Лист | Листов 1

Госстрой СССР ГПИ Ленинградский Водоканалпроект

Провер.	Андреева		
Разраб.	Костылева		
Вед.инж.	Андреева		
Рук.гр.	Поваляева		
Н.контр.	Жило		
Гл.спец.	Ханин		
Нач.отд.	Градобойнова		

ТП901-1-95.88 Альбом IV

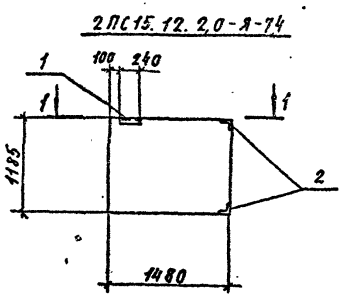

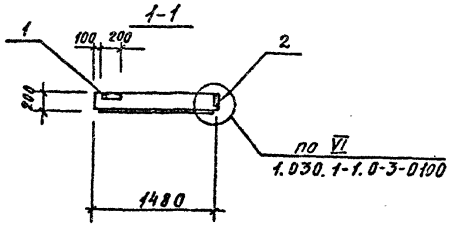

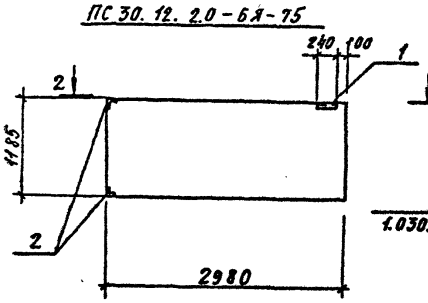

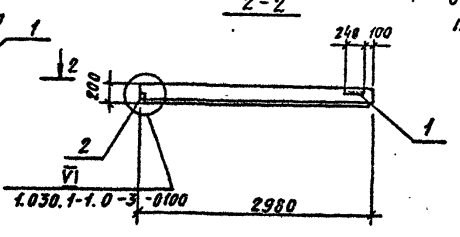

			Обозначение	Наименование		Примеч.
				2ПС15.12.2,0-Я-74		
				Сборочные единицы		
			1.030.1-1.1-1 62-12	2ПС15.12.2,0-Я		
				Изделия закладные (дополнительные)		
		1	1.030.1-1.1-3-30.01	М2	1	2,14кг
		2	1.030.1-1.1-3-35.01	М11	2	1,36кг
				ПС30.12.2,0-6Я-75		
				Сборочные единицы		
			1.030.1-1.1-1 02-29	ПС30.12.2.0-6Я		
				Изделия закладные (дополнительные)		
		1	1.030.1-1.1-3-30.01	М2	1	2,14кг
		2	1.030.1-1.1-3-35.01	М11	2	1,36кг

Остальное см. альбом серии 1.030.1-1 вып. 1-1 панели простенков 2ПС15.12.2.0-Я и ПС30.12.2.0-6Я

Ведомость расхода стали на дополнительные закладные изделия, кг

Марка элемента	Изделия закладные								Общий расход
	Арматура класса				Прокат марки			Всего	
	А-III				Вст3кп2				
	ГОСТ 5781-82*				ГОСТ 8509-86		ГОСТ 103-76*		
	Ф10			Итого	L63×6		86		
2ПС15.12.2.0-Я-74	1,1			1,1	3,2		0,6	3,8	4,9
ПС30.12.2.0-6Я-75	1,1			1,1	3,2		0,6	3,8	4,9

Провер.	Андреева		
Разраб	Дроздова		
Вединж	Андреева		
Рук.гр	Поваляева		02.88
Н.контр	Жило		02.88
Гл.спец	Ханин		02.88
Нач.отд	Градобойнова		02.88

Привязан

Инв.№

ТП901-1-95.88-КЖИ1-2ПС15.12.2.0-Я-74 -ПС30.12.2.0-6Я-75

Панели простенков 2ПС15.12.2.0-Я-74 ПС30.12.2.0-6Я-75

Стадия	Масса	Масштаб
Р	320 / 640	1:50
Лист	Листов 1	

Госстрой СССР ГПИ Ленинградский Водоканалпроект

Инв.№ подл | Подп. и дата | Взам.инв.№

ТП901-1-95.88 Альбом III

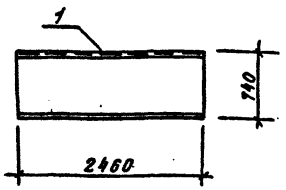

1-1

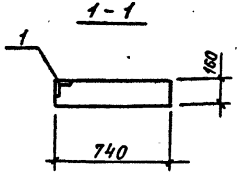

Выборка стали на дополнительные закладные изделия, кг

Марка	Изделия закладные						Всего
	Арматура класса А-III ГОСТ 5781-82*			Прокат марки Вст3КП2 ГОСТ 8509-86			
	В			∠50×5			
П23д-3-1	1,0			9,5			10,5

Формат	Зона	Поз.	Обозначение	Наименование	Кол.	Примеч.
				Сборочные единицы		
			3.006.1-2/82 Б.1-2	Плита П23д-3		
				Изделие закладное		
			1.400-15.81.540-09	МН548	п.м 2,3	1 п.м 4,2 кг

Остальное смотреть серию 3.006.1-2/82 Вып.1 плиту П23д-3

Привязан

Инв. №

Взам. инв. №

Подпись и дата

Инв. № подл.

Разраб.	Костылева		
Провер.	Андреева		
Ведущ.	Андреева		
Гл. гр.	Поволяева		01.88
Н. контр.	Жило		02.88
Гл. спец.	Хонин		02.88
Н. отд.	Градобоймова		02.88

ТП901-1-95.88-КЖИ1-П23д-3-1

Плита П23д-3-1

Стадия	Масса	Масштаб
Р	820	

Лист	Листов 1

Госстрой СССР ГПИ Ленинградский Водоканалпроект

Формат А4

Привязан

Инв. №

Взам. инв. №

Подпись и дата

Инв. № подл.

Стадия	Масса	Масштаб

Лист	Листов

Госстрой СССР ГПИ Ленинградский Водоканалпроект

сф 952-04

Формат А4

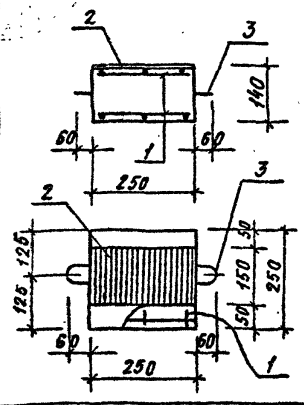

Выборка стали на элемент, кг

Марка элемента	Арматурные изделия: Арматура класса A-II ГОСТ 5781-82*		Закладные изделия: Арматура класса A-I	A-III	Прокат марки Вст3кп2 ГОСТ 19903-74*		Всего
	8		8	8	б6	б8	
ОП1	1,2		0,6	0,1	1,8	0,4	4,1

Формат	Зона	Поз.	Обозначение	Наименование	Кол.	Примеч.
				Документация		
А4			ТП901-1-95.88-КЖИ1-ТТ	Технические требования		
				Сборочные единицы		
А4		1	-КЖИ1-С30	Сетка арматурная С30	2	0,6
		2	1.400-15.81.120-65	Изделие закладное МН115-6	1	2,3 кг
		3	1.400-9. В.1	То же УП1-1	2	0,31 кг
				Материал		
				Бетон В15	м³ 0,01	

Привязан

Инв. №

Взам. инв. № | Подпись и дата | Инв. № подл.

Разраб.	Костылева		
Провер.	Андреева		
Вед. инж.	Андреева		
Рук. гр.	Поволяева		01.88
Н. контр.	Жило		02.88
Гл. спец.	Ханин		02.88
Нач. отд.	Градобоинова		02.88

ТП901-1-95.88-КЖИ1-ОП1

Опорная подушка ОП1

Стадия	Масса	Масштаб
Р	21,8	
Лист	Листов 1	

Госстрой СССР ГПИ Ленинградский Водоканалпроект

Формат А4

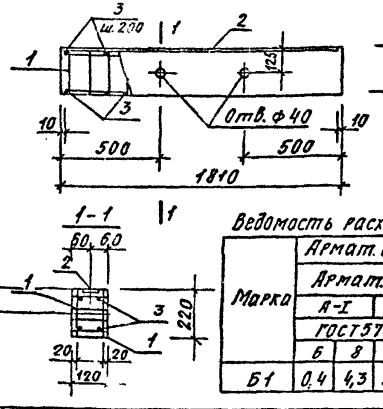

Ведомость расхода стали на один элемент, кг

Марка	Армат. изделия: Армат. класса A-I ГОСТ 5781-82* б	8	12	Итого	Изделия закл.: Арм. класс A-III ГОСТ 5781-82* 18	Прокат марки Вст3кп2 ГОСТ 103-76* б-6	Итого	Всего
Б1	0,4	4,3	3,2	7,9	0,7	5,0	5,7	13,6

Формат	Зона	Поз.	Обозначение	Наименование	Кол.	Примеч.
				Документация		
А4			ТП901-1-95.88-КЖИ1-ТТ	Технические требования		
				Сборочные единицы		
А4		1	-КЖИ1-С31	Сетка арматурная С31	2	3,71 кг
		2	1.400-15.81.110-10	Изделие закладное МН104-3	п.м 18	п.м 3,2 кг
				Детали		
Б4		3		А-I-б ГОСТ 5781-82* ℓ-100	18	0,02 кг
				Материал: Бетон В15	м³ 0,05	

Балку выполнить в опалубке перемычки ЗПБ 18-37 по серии 1.038.1-1 Вып. 1

Привязан

Инв. №

Взам. инв. № | Подпись и дата | Инв. № подл.

Разраб.	Костылева		
Провер.	Андреева		
Вед. инж.	Андреева		
Рук. гр.	Поволяева		01.88
Н. контр.	Жило		02.88
Гл. спец.	Ханин		01.89
Нач. отд.	Градобоинова		02.88

ТП901-1-95.88-КЖИ1-Б1

Балка Б1

Стадия	Масса	Масштаб
Р	1,19	1:20
Лист	Листов 1	

Госстрой СССР ГПИ Ленинградский Водоканалпроект

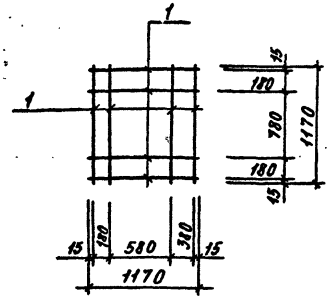

Формат	Зона	Поз.	Обозначение	Наименование	Кол.	Примеч.
				Документация		
А4			ТП901-1-95.88-КЖИ1-ТТ	Технические требования		
				Детали		
				ГОСТ 5781-82*		
Бч	1			А-I-8 ℓ=1170	8	0,46 кг

Привязан

Инв. №

Провер.	Шабалина		
Разраб.	Котова		
Ведущ.	Андреева		
Рук. гр.	Лобалаева		
Н. контр.	Жило		02.88
Гл. спец.	Ханин		02.88
Нач. отд.	Трофимова		02.88

ТП 901-1-95.88 - КЖИ - С1

Сетка арматурная С1

Стадия	Масса	Масштаб
Р	3,7	—
Лист	Листов 1	

Госстрой СССР ГПИ Ленинградский Водоканалпроект

Инв. № подл. | Подпись и дата | Взам. инв. №

Формат А4

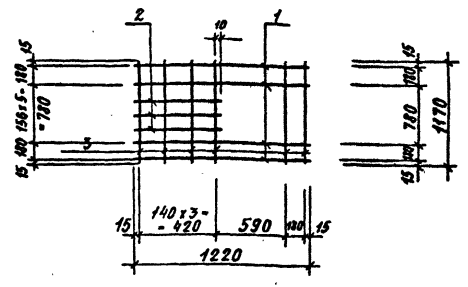

Формат	Зона	Поз.	Обозначение	Наименование	Кол.	Примечание
				Документация		
А4			ТП901-1-95.88-КЖИ1-ТТ	Технические требования		
				Детали		
				ГОСТ 5781-82*		
Бч	1			А-I-8 ℓ=1220	4	0,5 кг
Бч	2			А-I-8 ℓ=445	4	0,2 кг
Бч	3			А-I-8 ℓ=1170	6	0,5 кг

Привязан

Инв. №

Провер.	Шабалина		
Разраб.	Котова		
Ведущ.	Андреева		
Рук. гр.	Лобалаева		
Н. контр.	Жило		02.88
Гл. спец.	Ханин		02.88
Нач. отд.	Трофимова		02.88

ТП 901-1-95.88 - КЖИ - С2

Сетка арматурная С2

Стадия	Масса	Масштаб
Р	5,8	—
Лист	Листов 1	

Госстрой СССР ГПИ Ленинградский Водоканалпроект

Инв. № подл. | Подпись и дата | Взам. инв. №

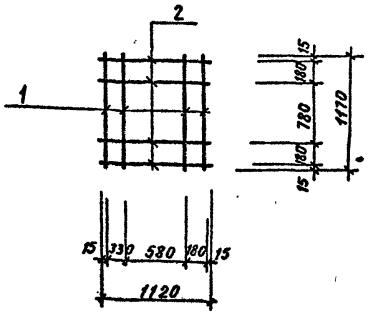

Формат	Зона	Поз.	Обозначение	Наименование	Кол.	Примечание
				Документация		
А4			ТП 901-1-95.88-КЖИ1-ТТ	Технические требования		
				Детали		
				ГОСТ 5781-82*		
Б.Ч		1		А-I-8 ℓ=1170	4	0,46 кг
Б.Ч		2		А-I-8 ℓ=1120	4	0,44 кг

Привязан

Инв. №

Взам. инв. №

Подпись и дата

Инв. № подл.

Провер.	Шабалина		
Разраб.	Котова		
Вед.инж.	Андреева		
Рук. гр.	Поваляева		02.88
Н.контр.	Жило		02.88
Гл.спец.	Ханин		02.88
Нач.отд.	Гродобойнов		02.88

ТП 901-1-95.88-КЖИ1-С3

Сетка арматурная С3

Стадия	Масса	Масштаб
Р	3,6	—
Лист	Листов 1	

Госстрой СССР ГПИ Ленинградский водоканалпроект

Формат А4

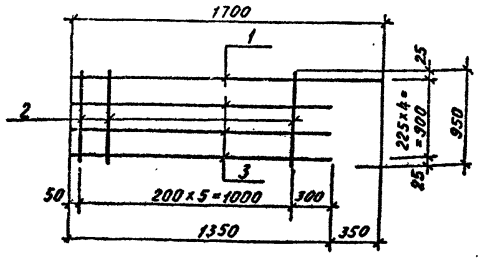

Формат	Зона	Поз.	Обозначение	Наименование	Кол.	Примеч.
				Документация		
А4			ТП 901-1-95.88-КЖИ1-ТТ	Технические требования		
				Детали		
				ГОСТ 5781-82*		
Б.Ч		1		А-II-16 ℓ=1700	1	2,7 кг
Б.Ч		2		А-I-8 ℓ=950	9	0,4 кг
Б.Ч		3		А-II-16 ℓ=1350	3	2,1

Привязан

Инв. №

Взам. инв. №

Подпись и дата

Инв. № подл.

Провер	Андреева		
Разраб.	Шабалина		
Вед.инж	Андреева		
Рук. гр.	Повалаева		02.88
Н.контр	Жило		02.88
Гл.спец.	Ханин		02.88
Нач.отд	Гродобойнов		02.88

ТП 901-1-95.88-КЖИ1-С4

Сетка арматурная С4

Стадия	Масса	Масштаб
Р	12.6	—
Лист	Листов 1	

Госстрой СССР ГПИ Ленинградский водоканалпроект

Формат А4

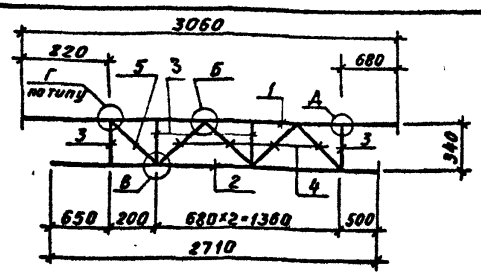

Формат	Зона	Поз.	Обозначение	Наименование	Кол.	Примеч.
				Документация		
А4			ТП901-1-95.88-КЖИ1-ТТ	Технические требования		
				Детали		
Б4		1		А-III-20 ГОСТ 5781-82* ℓ=3060	1	7.6кг
Б.4		2		А-III-20 ГОСТ 5781-82* ℓ=2710	1	6,7 кг
Б.4		3		А-III-16 ГОСТ 5781-82* ℓ=290	4	0.46кг
Б4		4		А-II-16 ГОСТ 5781-82* ℓ=410	4	0.64кг
Б.4		5		А-III-16 ГОСТ 5781-82* ℓ=325	1	0.51кг
Б4				-115×2,5 ГОСТ 19903-74*	1,5 п.м	2,26 кг
			Вес наплавленного металла:			0.2 кг

1. Узлы „А"; „Б"; „В"; „Г" см. стр. 37 -КЖИ1 - Узлы А, Б, В, Г, Д.
2. Общие примечания по сварке см. стр. 37

Привязан

Инв.№

Инв.№ подл. | Подпись и дата | Взам. инв.№

Разраб.	Шабалина		
Провер.	Андреева		
Вед. инж.	Андреева		
Рук гр.	Поваляева		01.11
Н.контр.	Жило		
Гл. спец.	Ханин		
Нач. отд.	Гродзинский		01.11

ТП901-1-95.88-КЖИ1-С5

Сетка арматурная С5

Стадия	Масса	Масштаб
Р	22,8	—
Лист	Листов 1	

Госстрой СССР ГПИ Ленинградский ВОДОКАНАЛПРОЕКТ

Формат А4

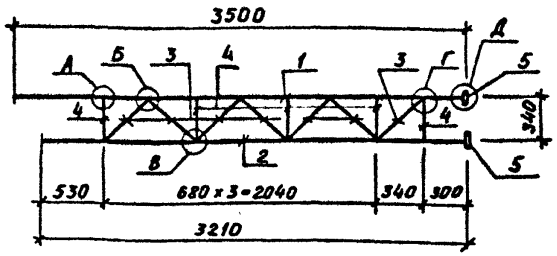

Формат	Зона	Поз.	Обозначение	Наименование	Кол	Примеч.
				Документация		
А4			ТП901-1-95.88-КЖИ1-ТТ	Технические требования		
				Детали		
Б4		1		А-III-20 ГОСТ 5781-82* ℓ=3500	1	8.7 кг
Б.4		2		А-III-20 ГОСТ 5781-82* ℓ=3210	1	7.9 кг
Б.4		3		А-II-16 ГОСТ 5781-82* ℓ=410	7	0.64кг
Б.4		4		А-III-16 ГОСТ 5781-82* ℓ=290	5	0.46кг
Б.4		5		-60×8 ГОСТ 103-76* ℓ=60	2	0.23кг
Б.4				-115×2,5 ГОСТ 19903-74*	2 п.м	2.26кг
			Вес наплавленного металла:			0.24кг

1. Узлы „А"; „Б"; „В"; „Г"; „Д" см. стр. 37 - -КЖИ1 - узлы А, Б, В, Г, Д.

Привязан

Инв №

Инв.№ подл. | Подпись и дата | Взам. инв.№

Разраб.	Шабалина		
Провер	Андреева		
Вед инж.	Андреева		
Рук гр	Повалаева		
Н контр	Жило		
Гл спец	Ханин		
Нач отд	Гродзинский		

ТП901-1-95.88-КЖИ1-С6

Сетка арматурная С6

Стадия	Масса	Масштаб
Р	28,6	—
Лист	Листов 1	

Госстрой СССР ГПИ Ленинградский ВОДОКАНАЛПРОЕКТ

Формат А4

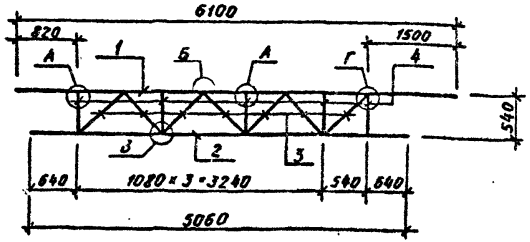

Формат	Зона	Поз.	Обозначение	Наименование	Кол.	Примеч.
				Документация		
А4			ТП901-1-95.88-КЖИ1-ТТ	Технические требования		
				Детали		
Б.Ч		1		А-III-20 ГОСТ 5781-82* ℓ=6100	1	15.1 кг
Б.Ч		2		А-III-20 ГОСТ 5781-82* ℓ=5060	1	12.5 кг
Б.Ч		3		А-III-20 ГОСТ 5781-82* ℓ=695	7	1.7 кг
Б.Ч		4		А-III-20 ГОСТ 5781-82* ℓ=490	5	1.2 кг
Б.Ч				-115×2,5 ГОСТ 19903-74*	2.3 п.м	2.26 кг
			Вес наплавленного металла:			0,50 кг

1. Узлы „А", „Б", „В", „Г" см. стр. 37-КЖИ1 - Узлы А, Б, В, Г, Д.

Привязан

Инв. №

Взам. инв. №

Подпись и дата

Инв. № подл.

Разраб.	Шабалина		
Провер.	Андреева		
Вед. инж.	Андреева		
Рук. гр.	Поваляева		01.88
Н. контр.	Жило		01.88
Гл. спец.	Ханин		01.88
Нач. отд.	Градобойнова		01.88

ТП901-1-95.88-КЖИ1-С7

Сетка арматурная С7

Стадия	Масса	Масштаб
Р	51.2	—
Лист	Листов 1	

Госстрой СССР ГПИ Ленинградский водоканалпроект

Формат А4

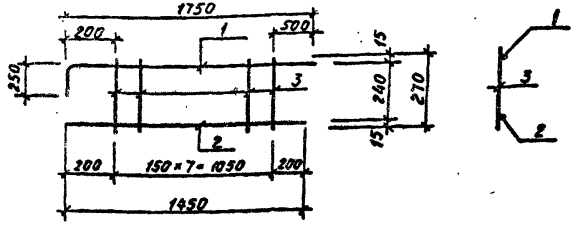

Формат	Зона	Поз.	Обозначение	Наименование	Кол.	Примеч.
				Документация		
А4			ТП901-1-95.88-КЖИ1-ТТ	Технические требования		
				Детали		
Б.Ч		1		А-III-12 ГОСТ 5781-82* ℓ=2000	1	1.8 кг
Б.Ч		2		А-III-12 ГОСТ 5781-82* ℓ=1450	1	1.3 кг
Б.Ч		3		А-I-8 ГОСТ 5781-82* ℓ=270	8	0,11 кг
Б.Ч		4		А-I-8 ГОСТ 5781-82* ℓ=120	2	0.05 кг

1. Поз. 4 приварить к каркасу после установки его в балку.

Привязан

Инв. №

Взам. инв. №

Подпись и дата

Инв. № подл.

Разраб	Шабалина		
Провер	Андреева		
Вед. инж	Андреева		
Рук. гр.	Поваляева		01.88
Н. контр	Жило		01.88
Гл. спец.	Ханин		01.88
Нач. отд.	Градобойнова		01.88

ТП 901-1-95.88-КЖИ1-С8

Сетка арматурная С8

Стадия	Масса	Масштаб
Р	4.1	—
Лист	Листов 1	

Госстрой СССР ГПИ Ленинградский водоканалпроект

Формат А4

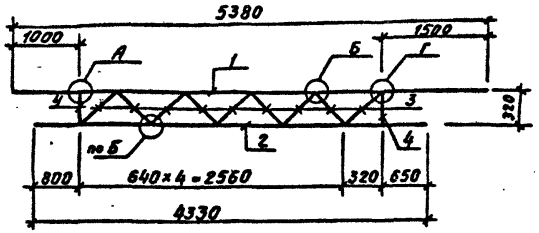

Формат	Зона	Поз.	Обозначение	Наименование	Кол.	Примеч.
				Документация		
А4			ТП901-1-95.88-КЖИ1-ТТ	Технические требования		
				Детали		
Б.Ч		1		А-III-25 ГОСТ 5781-82* ℓ=5380	1	20,7 кг
Б.Ч		2		А-III-25 ГОСТ 5781-82* ℓ=4330	1	16,7 кг
Б.Ч		3		А-III-20 ГОСТ 5781-82* ℓ=370	9	0,9 кг
Б.Ч		4		А-III-20 ГОСТ 5781-82* ℓ=270	2	0,7 кг
Б.Ч				-115×2,5 ГОСТ 19903-74*	2,4 п.м.	2,26 кг
			Вес наплавленного металла:			0,48 кг

1. Узлы „А"; „Б"; „Г" см. стр. 37 - -КЖИ1- Узлы А, Б, В, Г, Д.

Привязан

Инв. №

Взам. инв. №

Подпись и дата

Инв. № подл.

Разраб.	Шабалина		
Провер.	Андреева		
Вед. инж.	Андреева		
Рук. гр.	Побаляева		01.88
Н. контр.	Жило		01.88
Гл. спец.	Ханин		01.88
Нач. отд.	Гродобойнов		01.88

ТП901-1-95.88-КЖИ1-С9

Сетка арматурная С9

Стадия	Масса	Масштаб
Р	52,8	—
Лист	Листов 1	

Госстрой СССР ГПИ Ленинградский ВОДОКАНАЛПРОЕКТ

Формат А4

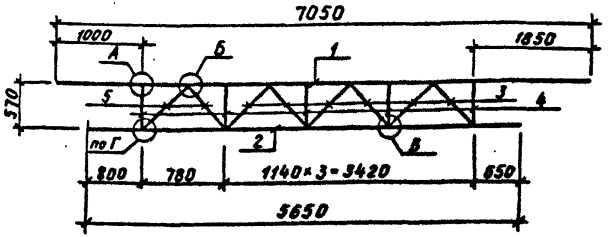

Формат	Зона	Поз.	Обозначение	Наименование	Кол.	Примеч.
				Документация		
А4			ТП901-1-95.88-КЖИ1-ТТ	Технические требования		
				Детали		
Б.Ч		1		А-III-25 ГОСТ 5781-82* ℓ=7050	1	27,1 кг
Б.Ч		2		А-III-25 ГОСТ 5781-82* ℓ=5650	1	21,8 кг
Б.Ч		3		А-III-20 ГОСТ 5781-82* ℓ=740	6	1,9 кг
Б.Ч		4		А-III-20 ГОСТ 5781-82* ℓ=515	5	1,3 кг
Б.Ч		5		А-III-20 ГОСТ 5781-82* ℓ=620	2	1,5 кг
				-115×25 ГОСТ 19903-74*	п.м 2,9	2,26 кг
			Вес наплавленного металла:			0,75 кг

1. Узлы „А"; „Б"; „В"; „Г" см. стр. 37 -КЖИ1- Узлы А, Б, В, Г, Д

Привязан

Инв. №

Взам. инв. №

Подпись и дата

Инв. № подл.

Разраб.	Шабалина		
Провер.	Андреева		
Вед. инж.	Андреева		
Рук. гр.	Побаляева		01.88
Н. контр.	Жило		01.88
Гл. спец.	Ханин		01.88
Нач. отд.	Гродобойнов		01.88

ТП901-1-95.88-КЖИ1-С10

Сетка арматурная С10

Стадия	Масса	Масштаб
Р	77,1	—
Лист	Листов 1	

Госстрой СССР ГПИ Ленинградский ВОДОКАНАЛПРОЕКТ

Формат А4

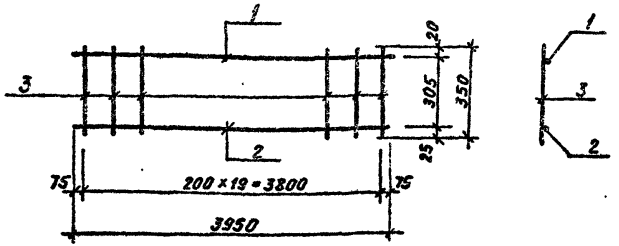

Формат	Зона	Поз.	Обозначение	Наименование		Кол.	Примеч.
				Документация			
А4			ТП901-1-95.88-КЖИ1-ТТ	Технические требования			
				Детали			
				ГОСТ 5781-82*			
Б.Ч.		1		А-III-10	ℓ=3950	1	2,4кг
Б.Ч.		2		А-III-20	ℓ=3950	1	9,7кг
Б.Ч.		3		А-I-8	ℓ=350	20	0,14кг

Привязан

Инв.№

Инв.№подл. | Подпись и дата | Взам.инв.№

Разраб.	Шабалина		
Провер.	Андреева		
Вед.инж.	Андреева		
Рук.гр.	Поваляева		07.88
Н.контр.	Жила		07.88
Гл.спец.	Ханин		07.88
Нач.отд.	Градобойнова		

ТП901-1-95.88-КЖИ1-С11

Сетка арматурная С11

Стадия	Масса	Масштаб
Р	14.9	—
Лист	Листов 1	

Госстрой СССР ГПИ Ленинградский водоканалпроект

Формат А4

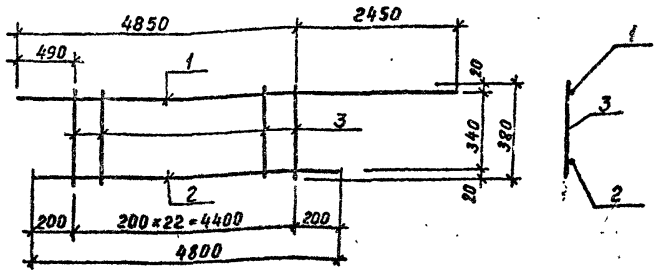

Формат	Зона	Поз.	Обозначение	Наименование		Кол.	Примеч.
				Документация			
А4			ТП901-1-95.88-КЖИ1-ТТ	Технические требования			
				Детали			
				ГОСТ 5781-82*			
Б.Ч.		1		А-III-16	ℓ=7300	1	11.5кг
Б.Ч.		2		А-III-16	ℓ=4800	1	7.6кг
Б.Ч.		3		А-I-8	ℓ=380	23	0.15кг

Привязан

Инв.№

Инв.№подл. | Подпись и дата | Взам.инв.№

Разраб.	Шабалина		
Провер.	Андреева		
Вед.инж.	Андреева		
Рук.гр.	Поваляева		07.88
Н.контр.	Жила		07.88
Гл.спец.	Ханин		07.88
Нач.отд.	Градобойнова		

ТП 901-1-95.88-КЖИ1-С12

Сетка арматурная С12

Стадия	Масса	Масштаб
Р	22,6	—
Лист	Листов 1	

Госстрой СССР ГПИ Ленинградский водоканалпроект

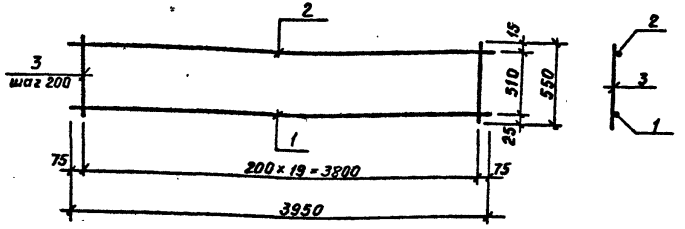

Формат	Зона	Поз.	Обозначение	Наименование		Кол.	Примеч.
				Документация			
А4			ТП901-1-95.88-КЖИ1-ТТ	Технические требования			
				Детали			
				ГОСТ 5781-82*			
Б.Ч.		1		А-III-22	ℓ=3950	1	11,8кг
Б.Ч.		2		А-III-10	ℓ=3950	1	2,4кг
Б.Ч.		3		А-I-8	ℓ=550	20	0,22кг

Привязан

Инв.№

Инв.№ подл. | Подпись и дата | Взам.инв.№ | Инв.№ дубл. | Подпись и дата

Разраб.	Шабалина		
Провер.	Андреева		
Вед.инж.	Андреева		
Рук.гр.	Поволяева		02.88
Н.контр.	Жило		02.88
Гл.спец.	Ханин		02.88
Нач.отд.	Гребенникова		02.88

ТП901-1-95.88-КЖИ1-С13

Сетка арматурная С13

Стадия	Масса	Масштаб
Р	18,6	—
Лист	Листов 1	

Госстрой СССР ГПИ Ленинградский водоканалпроект

Формат А4

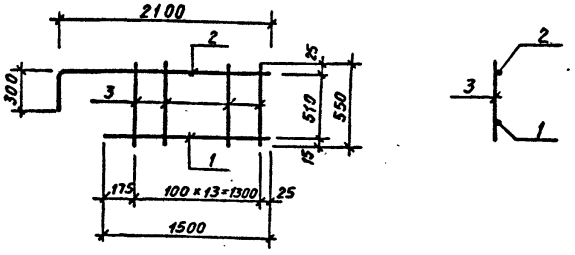

Формат	Зона	Поз.	Обозначение	Наименование		Кол.	Примеч.
				Документация			
А4			ТП901-1-95.88-КЖИ1-ТТ	Технические требования			
				Детали			
				ГОСТ 5781-82*			
Б.Ч.		1		А-III-10	ℓ=1500	1	0,9кг
Б.Ч.		2		А-III-22	ℓ=2400	1	7,2кг
Б.Ч.		3		А-I-8	ℓ=550	14	0,22кг

Привязан

Инв.№

Инв.№ подл. | Подпись и дата | Взам.инв.№ | Инв.№ дубл. | Подпись и дата

Разраб.	Шабалина		
Провер.	Андреева		
Вед.инж.	Андреева		
Рук.гр.	Поволяева		12.88
Н.контр.	Жило		12.88
Гл.спец.	Ханин		12.88
Нач.отд.	Гребенникова		12.88

ТП901-1-95.88-КЖИ1-С14

Сетка арматурная С14

Стадия	Масса	Масштаб
Р	11,2	—
Лист	Листов 1	

Госстрой СССР ГПИ Ленинградский водоканалпроект

Формат А4

ТП901-1-95.88 Альбом VII

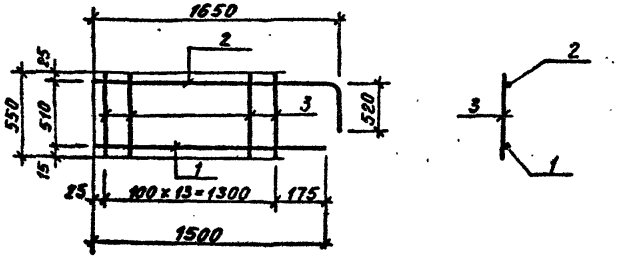

Формат	Зона	Поз.	Обозначение	Наименование		Кол.	Примеч.
				Документация			
А4			ТП901-1-95.88-КЖИ1-ТТ	Технические требования			
				Детали			
				ГОСТ5781-82*			
Б.Ч		1		А-III-10	ℓ=1500	1	0.9кг
Б.Ч		2		А-III-22	ℓ=2170	1	5,4кг
Б.Ч		3		А-I-8	ℓ=550	14	0.22кг

Привязан

Инв.№

Взам.инв.№ | Подпись и дата | Инв.№подл.

Разраб.	Шабалина		
Провер.	Андреева		
Вед.инж.	Андреева		
Рук.гр.	Поваляева		01.88
Н.контр.	Жило		02.88
Гл.спец.	Ханин		02.88
Нач.отд.	Гродобойнова		02.88

ТП901-1-95.88-КЖИ1-С15

Сетка арматурная С15

Стадия	Масса	Масштаб
Р	9,4	—
Лист	Листов 1	

Госстрой СССР ГПИ Ленинградский водоканалпроект

Формат А4

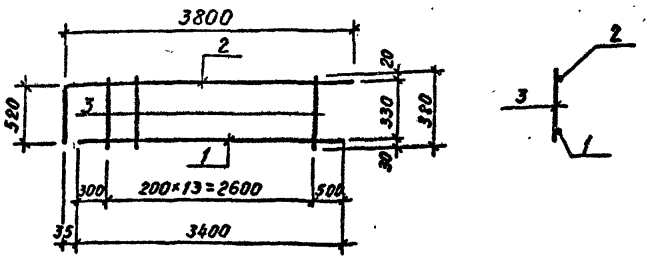

Формат	Зона	Поз.	Обозначение	Наименование		Кол.	Примеч.
				Документация			
А4			ТП901-1-95.88-КЖИ1-ТТ	Технические требования			
				Детали			
Б.Ч		1		А-III-22 ГОСТ5781-82*	ℓ=3400	1	10,1кг
Б.Ч		2		А-III-22 ГОСТ5781-82*	ℓ=4320	1	12,9кг
Б.Ч		3		А-I-8 ГОСТ5781-82*	ℓ=380	14	0,15кг

Привязан

Инв.№

Взам.инв.№ | Подпись и дата | Инв.№подл.

Разраб.	Шабалина		
Провер.	Андреева		
Вед.инж.	Андреева		
Рук.гр.	Поваляева		01.88
Н.контр.	Жило		02.88
Гл.спец.	Ханин		02.88
Нач.отд.	Гродобойнова		02.88

ТП901-1-95.88-КЖИ1-С16

Сетка арматурная С16

Стадия	Масса	Масштаб
Р	25,1	—
Лист	Листов 1	

Госстрой СССР ГПИ Ленинградский водоканалпроект

Формат А4

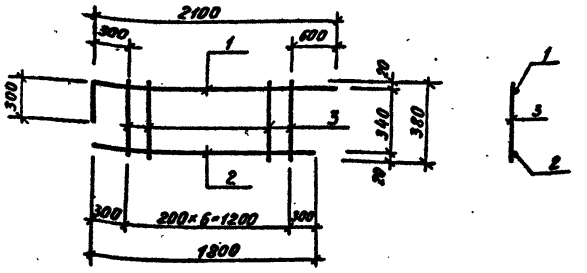

Формат	Зона	Поз.	Обозначение	Наименование	Кол.	Примеч.
				Документация		
А4			ТП901-1-95.88-КЖИ1-ТТ	Технические требования		
				Детали		
Б.Ч		1		А-III-16 ГОСТ5781-82* ℓ=2100	1	3,3кг
Б.Ч		2		А-III-16 ГОСТ5781-82* ℓ=1800	1	2,8кг
Б.Ч		3		А-I-8 ГОСТ5781-82* ℓ=380	7	0,2кг

Привязан

Инв.№

Разраб	Шабалина		
Провер	Андреева		
Вед.инж	Андреева		
Рук.гр	Павлаева		
Н.контр	Жило		
Гл.спец	Ханин		
Нач.отд	Грабовский		

ТП901-1-95.88-КЖИ1-С17

Сетка арматурная С17

Стадия	Масса	Масштаб
Р	7,5	—
Лист	Листов 1	

Госстрой СССР ГПИ Ленинградский Водоканалпроект

Формат А4

Инв.№ подл. | Подпись и дата | Взам.инв.№

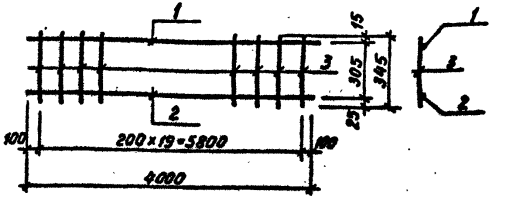

Формат	Зона	Поз.	Обозначение	Наименование	Кол.	Примеч.
				Документация		
А4			ТП901-1-95.88 -КЖИ1-ТТ	Технические требования		
				Детали		
Б.Ч		1		А-III-10 ГОСТ5781-82* ℓ=4000	1	2,5кг
Б.Ч		2		А-II-20 ГОСТ5781-82* ℓ=4000	1	8,0кг
Б.Ч		3		А-I-8 ГОСТ5781-82* ℓ=345	20	0,21кг

Привязан

Инв.№

Разраб	Шабалина		
Провер	Андреева		
Вед.инж	Андреева		
Рук.гр	Павлаева		
Н.контр	Жило		
Гл.спец	Ханин		
Нач.отд	Грабовский		

ТП901-1-95.88-КЖИ1-С18

Сетка арматурная С18

Стадия	Масса	Масштаб
Р	14,6	—
Лист	Листов 1	

Госстрой СССР ГПИ Ленинградский Водоканалпроект

Формат А4

Инв.№ подл. | Подпись и дата | Взам.инв.№

ТП901-1-95.88 Альбом IV

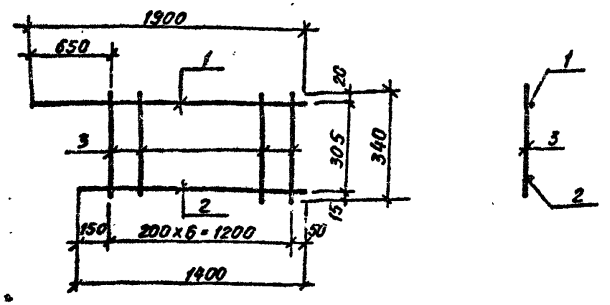

Формат	Зона	Поз.	Обозначение	Наименование		Кол.	Примеч.
				Документация			
А4			ТП901-1-95.88-КЖИ1-ТТ	Технические требования			
				Детали			
				ГОСТ 5781-82*			
Б.Ч		1		А-III-16	ℓ=1900	1	3,0кг
Б.Ч		2		А-III-10	ℓ=1400	1	0,9кг
Б.Ч		3		А-I-8	ℓ=340	7	0,13кг

Привязан

Инв.№

Взам.инв.№ | Подпись и дата | Инв.№ подл.

Разраб.	Шабалина		
Провер.	Андреева		
Вед.инж.	Андреева		
Рук.гр.	Поваляева		02.88
Н.контр.	Жило		02.88
Гл.спец.	Ханин		02.88
Нач.отд.	Градобойнова		02.88

ТП901-1-95.88-КЖИ1-С19

Сетка арматурная С19

Стадия	Масса	Масштаб
Р	4,8	—
Лист	Листов 1	

Госстрой СССР ГПИ Ленинградский водоканалпроект

Формат А4

ТП901-1-95.88 Альбом IV

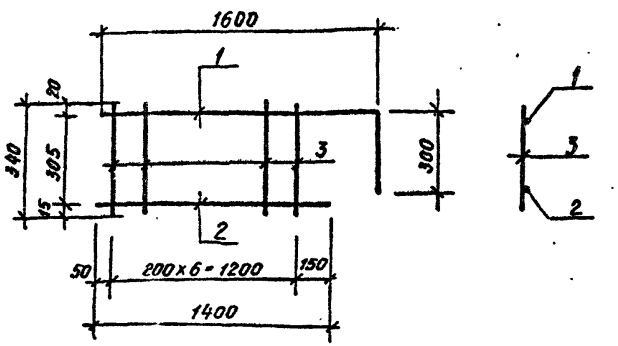

Формат	Зона	Поз.	Обозначение	Наименование		Кол.	Примеч.
				Документация			
А4			ТП901-1-95.88-КЖИ1-ТТ	Технические требования			
				Детали			
				ГОСТ 5781-82*			
Б.Ч		1		А-III-16	ℓ=1900	1	3,0кг
Б.Ч		2		А-III-10	ℓ=1400	1	0,9кг
Б.Ч		3		А-I-8	ℓ=340	1	0,13кг

Привязан

Инв.№

Взам.инв.№ | Подпись и дата | Инв.№ подл.

Разраб.	Шабалина		
Провер	Андреева		
Вед.инж	Андреева		
Рук гр.	Поваляева		02.88
Н.контр	Жило		02.88
Гл.спец.	Ханин		02.88
Нач.отд	Градобойнова		02.88

ТП901-1-95.88-КЖИ1-С20

Сетка арматурная С20

Стадия	Масса	Масштаб
Р	4,8	—
Лист	Листов 1	

Госстрой СССР ГПИ Ленинградский водоканалпроект

Формат А4

ТП901-1-95.88 Альбом IV

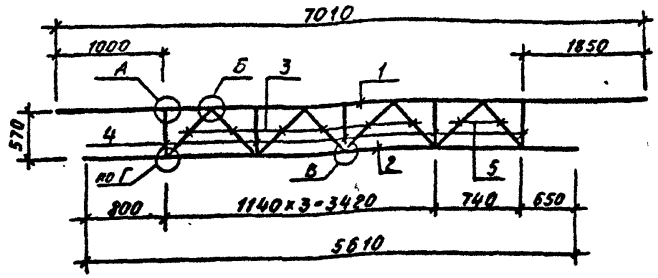

Формат	Зона	Поз.	Обозначение	Наименование	Кол.	Примеч.
				Документация		
А4			ТП901-1-95.88-КЖИ1-ТТ	Технические требования		
				Детали		
Б4		1		А-III-25 ГОСТ5781-82* ℓ=7010	1	27.0кг
Б4		2		А-III-25 ГОСТ5781-82* ℓ=5610	1	21.6кг
Б4		3		А-III-20 ГОСТ5781-82* ℓ=740	6	1.8 кг
Б4		4		А-III-20 ГОСТ5781-82* ℓ=515	5	1.3 кг
Б4		5		А-III-20 ГОСТ5781-82* ℓ=610	2	1.5 кг
Б4				-115×25 ГОСТ 19903-74*	2.9 п.м	2.26кг
			Вес наплавленного металла:			0.75кг

Узлы „А", „Б", „В", „Г" см. стр. 37
-КЖИ1-узлы А,Б,В,Г,Д.

Привязан

Инв. №

Взам.инв. №

Подпись и дата

Инв. № подл.

Разраб.	Шабалина		
Провер.	Андреева		
Вед. инж.	Андреева		
Рук. гр.	Говоляева		
Н. контр.	Жило		
Гл. спец.	Ханин		
Нач. отд.	Градобойнова		

ТП901-1-95.88-КЖИ1-С21

Сетка арматурная С21

Стадия	Масса	Масштаб
Р	76.2	—

Лист | Листов 1

Госстрой СССР ГПИ Ленинградский водоканалпроект

Формат А4

ТП901-1-95.88 Альбом IV

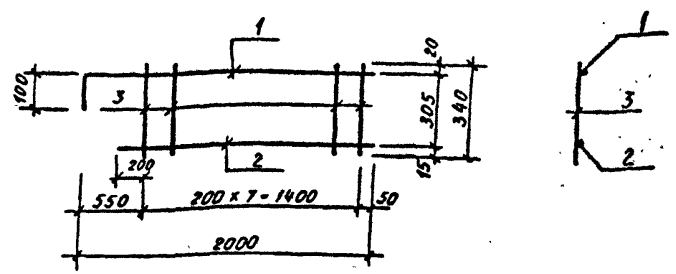

Формат	Зона	Поз	Обозначение	Наименование	Кол	Примеч.
				Документация		
А4			ТП901-1-95.88-КЖИ1-ТТ	Технические требования		
				Детали		
Б4		1		А-III-16 ГОСТ5781-82* ℓ=2100	1	3,3 кг
Б.4		2		А-III-10 ГОСТ5781-82* ℓ=1650	1	1,0 кг
Б.4		3		А-I-8 ГОСТ5781-82* ℓ=340	8	0,13кг

Привязан

Инв. №

Взам.инв. №

Подпись и дата

Инв. № подл.

Разраб.	Шабалина		
Провер.	Андреева		
Вед. инж.	Андреева		
Рук. гр.	Говоляева		
Н. контр.	Жило		
Гл. спец.	Ханин		
Нач. отд.	Градобойнова		

ТП901-1-95.88-КЖИ1-С22

Сетка арматурная С22

Стадия	Масса	Масштаб
Р	5.3	—

Лист | Листов 1

Госстрой СССР ГПИ Ленинградский водоканалпроект

ТП 901-1-95.88 Альбом IV

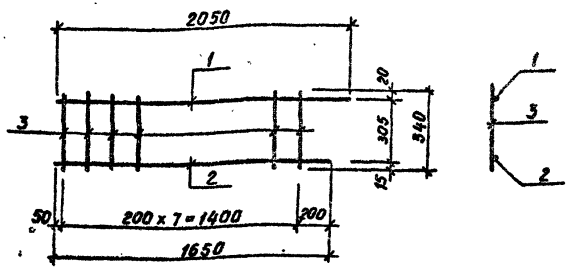

Формат	Зона	Поз.	Обозначение	Наименование	Кол.	Примеч.
				Документация		
А4			ТП 901-1-95.88-КЖИ1-ТТ	Технические требования		
				Детали		
Б.Ч		1		А-III-16 ГОСТ 5781-82* ℓ=2050	1	3,2 кг
Б.Ч		2		А-III-10 ГОСТ 5781-82* ℓ=1650	1	1,0 кг
Б.Ч		3		А-I-8 ГОСТ 5781-82* ℓ=340	8	0,13 кг

Привязан

Инв. №

Взам. инв. №

Подпись и дата

Инв. № подл.

Разраб.	Шабалина		
Провер.	Андреева		
Вед. инж.	Андреева		
Рук. гр.	Поволяева		07.88
Н. контр.	Жило		07.88
Гл. спец.	Ханин		07.88
Нач. отд.	Гродобойнова		07.88

ТП 901-1-95.88-КЖИ1-С23

Сетка арматурная С23

Стадия	Масса	Масштаб
Р	5,2	—
Лист	Листов 1	

Госстрой СССР ГПИ Ленинградский водоканалпроект

Формат А4

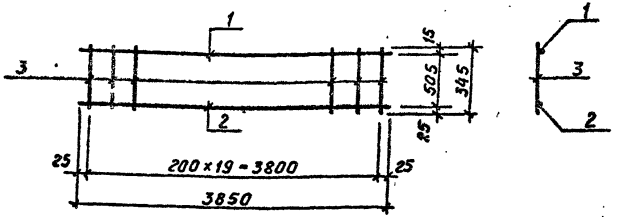

Формат	Зона	Поз.	Обозначение	Наименование	Кол.	Примеч.
				Документация		
А4			ТП 901-1-95.88-КЖИ1-ТТ	Технические требования		
				Детали		
Б.Ч		1		А-III-10 ГОСТ 5781-82* ℓ=3850	1	2,4 кг
Б.Ч		2		А-III-22 ГОСТ 5781-82* ℓ=3850	1	11,5 кг
Б.Ч		3		А-I-8 ГОСТ 5781-82* ℓ=345	20	0,13 кг

Привязан

Инв. №

Взам. инв. №

Подпись и дата

Инв. № подл.

Разраб.	Шабалина		
Провер.	Андреева		
Вед. инж.	Андреева		
Рук. гр.	Поволяева		07.88
Н. контр.	Жило		07.88
Гл. спец.	Ханин		07.88
Нач. отд.	Гродобойнова		07.88

ТП 901-1-95.88-КЖИ1-С24

Сетка арматурная С24

Стадия	Масса	Масштаб
Р	16,5	—
Лист	Листов 1	

Госстрой СССР ГПИ Ленинградский водоканалпроект

Формат А4

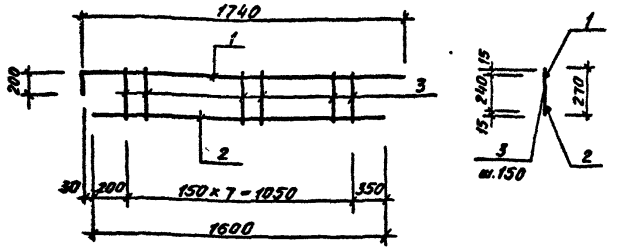

Формат	Зона	Поз.	Обозначение	Наименование	Кол.	Примеч.
				Документация		
А4			ТП901-1-95.88-КЖИ1-ТТ	Технические требования		
				Детали		
				ГОСТ 5781-82*		
Б.Ч		1		А-III-12 ℓ=1940	1	1,7кг
Б.Ч		2		А-III-12 ℓ=1600	1	1,5кг
Б.Ч		3		А-I-8 ℓ=270	8	0,12кг

Привязан

Инв. №

Взам. инв. № | Подпись и дата

Провер.	Шабалина		
Разраб.	Котова		
Вед. инж.	Андреева		
Рук. гр.	Поваляева		
Н. контр.	Жило		
Гл. спец.	Ханин		
Нач. отд.	Градобоинов		

ТП901-1-95.88-КЖИ1-С25

Сетка арматурная С25

Стадия	Масса	Масштаб
Р	4,2	—
Лист	Листов 1	

Госстрой СССР ГПИ Ленинградский Водоканалпроект

Формат А4

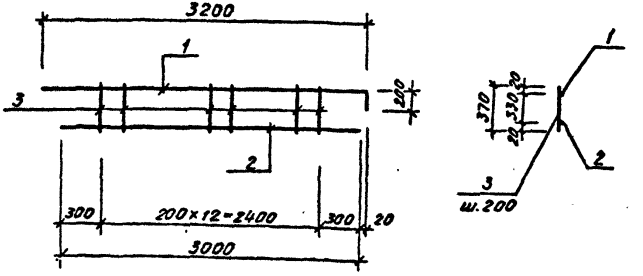

Формат	Зона	Поз.	Обозначение	Наименование	Кол.	Примеч.
				Документация		
А4			ТП901-1-95.88-КЖИ1-ТТ	Технические требования		
				Детали		
				ГОСТ 5781-82*		
Б.Ч		1		А-III-12 ℓ=3400	1	3,0кг
Б.Ч		2		А-III-16 ℓ=3000	1	4,7кг
Б.Ч		3		А-I-8 ℓ=370	13	0,15кг

Привязан

Инв. №

Взам. инв. № | Подпись и дата

Провер.	Шабалина		
Разраб.	Котова		
Вед. инж.	Андреева		
Рук. гр.	Поваляева		
Н. контр.	Жило		
Гл. спец.	Ханин		
Нач. отд.	Градобоинов		

ТП901-1-95.88-КЖИ1-С26

Сетка арматурная С26

Стадия	Масса	Масштаб
Р	9,7	—
Лист	Листов 1	

Госстрой СССР ГПИ Ленинградский Водоканалпроект

ТП901-1-95.88 Альбом IV

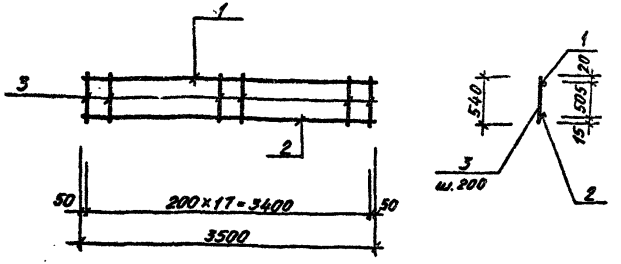

Формат	Зона	Поз.	Обозначение	Наименование	Кол.	Примеч.
				Документация		
А4			ТП901-1-95.88-КЖИ1-ТТ	Технические требования		
				Детали		
				ГОСТ 5781-82*		
Б.Ч		1		А-III-18 ℓ=3500	1	7,0 кг
Б.Ч		2		А-III-10 ℓ=3500	1	2,1 кг
Б.Ч		3		А-I-8 ℓ=540	18	0,2 кг

Привязан

Инв.№

Взам.инв.№ | Подпись и дата | Инв.№подл.

Провер.	Шабалина		
Разраб.	Котова		
Вед.инж.	Андреева		
Рук.гр.	Повалаева		01.88
Н.контр.	Жило		01.88
Гл.спец.	Ханин		02.88
Нач.отд.	Градобойнов		02.88

ТП901-1-95.88-КЖИ1-С27

Сетка арматурная С27

Стадия	Масса	Масштаб
Р	14.5	—
Лист	Листов 1	

Госстрой СССР ГПИ Ленинградский Водоканалпроект

Формат А4

ТП901-1-95.88 Альбом IV

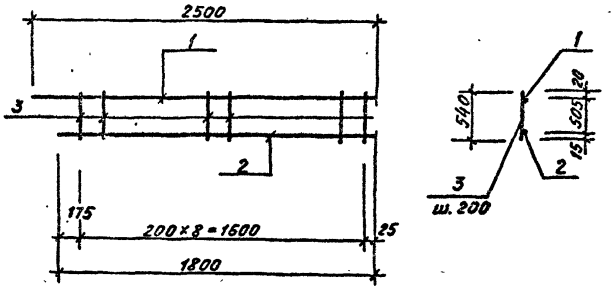

Формат	Зона	Поз.	Обозначение	Наименование	Кол.	Примеч.
				Документация		
А4			ТП901-1-95.88-КЖИ1-ТТ	Технические требования		
				Детали		
				ГОСТ 5781-82*		
Б.Ч		1		А-III-18 ℓ=2500	1	5,0 кг
Б.Ч		2		А-III-10 ℓ=1800	1	1,1 кг
Б.Ч		3		А-I-8 ℓ=540	11	0,2 кг

Привязан

Инв.№

Взам.инв.№ | Подпись и дата | Инв.№подл.

Провер	Шабалина		
Разраб	Котова		
Вед.инж	Андреева		
Рук.гр	Повалаева		01.88
Н.контр	Жило		01.88
Гл.спец	Ханин		02.88
Нач.отд	Градобойнов		02.88

ТП901-1-95.88-КЖИ1-С28

Сетка арматурная С28

Стадия	Масса	Масштаб
Р	8.3	—
Лист	Листов 1	

Госстрой СССР ГПИ Ленинградский Водоканалпроект

Формат А4

ТП901-1-95.88 Альбом IV

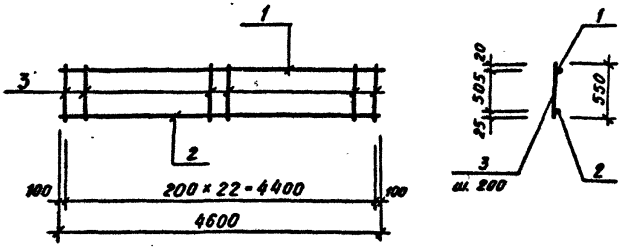

Формат	Зона	Поз.	Обозначение	Наименование	Кол.	Примеч.
				Документация		
А4			ТП901-1-95.88-КЖИ1-ТТ	Технические требования		
				Детали		
				ГОСТ 5781-82*		
Б4		1		А-III-10 ℓ = 4600	1	2,8кг
Б4		2		А-III-22 ℓ = 4600	1	13,7кг
Б4		3		А-I-8 ℓ = 550	23	0,22кг

Привязан

Инв. №

Взам. инв. №

Подпись и дата

Инв. № подл.

Провер.	Шабалина		
Разраб.	Котова		
Вед. инж.	Андреева		
Вед. гр.	Поваляева		
Н. контр.	Жило		
Гл. спец.	Ханин		02.88
Нач. отд.	Градобойнов		

ТП901-1-95.88-КЖИ1-С29

Сетка арматурная С29

Стадия	Масса	Масштаб
Р	21.6	—

Лист | Листов 1

Госстрой СССР
ГПИ Ленинградский
ВОДОКАНАЛПРОЕКТ

Формат А4

Привязан

Инв. №

Взам. инв. №

Подпись и дата

Инв. № подл.

Стадия	Масса	Масштаб

Лист | Листов

Госстрой СССР
ГПИ Ленинградский
ВОДОКАНАЛПРОЕКТ

Формат А4

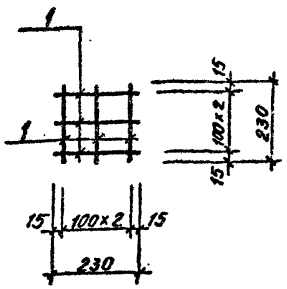

Формат	Зона	Поз.	Обозначение	Наименование	Кол.	Примеч.
				Документация		
А4			ТП901-1-95.88-КЖИ1-ТТ	Технические требования		
				Детали		
Б4		1		А-I-8, ГОСТ 5781-82*, ℓ=230	6	0,1 кг

Привязан

Инв. №

Разраб.	Костылева		
Провер.	Поваляева		
Вед. инж.	Андреева		
Рук. гр.	Поваляева		
Н. контр.	Жило		02.88
Гл. спец.	Ханин		02.88
Нач. отд.	Градобойнова		02.88

ТП 901-1-95.88-КЖИ1-С30

Сетка арматурная С30

Стадия	Масса	Масштаб
Р	0,6	—
Лист	Листов 1	

Госстрой СССР ГПИ Ленинградский Водоканалпроект

Инв. № подл. | Подпись и дата | Взам. инв. №

Формат А4

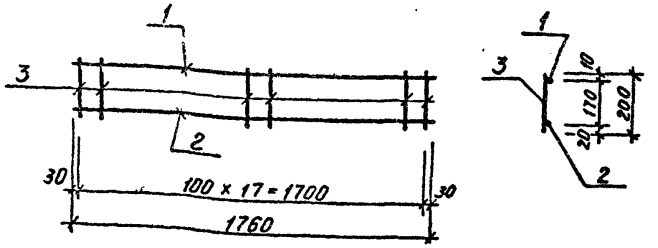

Формат	Зона	Поз.	Обозначение	Наименование	Кол.	Примеч.
				Документация		
А4			ТП901-1-95.88-КЖИ1-ТТ	Технические требования		
				Детали		
Б4		1		А-I-8 ГОСТ 5781-82*; ℓ=1760	1	0,70 кг
Б4		2		А-III-12 ГОСТ 5781-82*; ℓ=1760	1	1,57 кг
Б4		3		А-I-8 ГОСТ 5781-82*; ℓ=200	18	0,08 кг

Привязан

Инв. №

Разраб.	Костылева		
Провер.	Поваляева		
Вед. инж.	Андреева		
Рук. гр.	Поваляева		01.88
Н. контр.	Жило		02.88
Гл. спец.	Ханин		02.88
Нач. отд.	Градобойнова		02.88

ТП 901-1-95.88-КЖИ1-С31

Сетка арматурная С31

Стадия	Масса	Масштаб
Р	3,71	—
Лист	Листов 1	

Госстрой СССР ГПИ Ленинградский Водоканалпроект

Инв. № подл. | Подпись и дата | Взам. инв. №

Формат А4

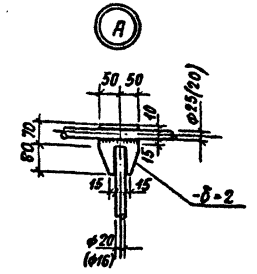

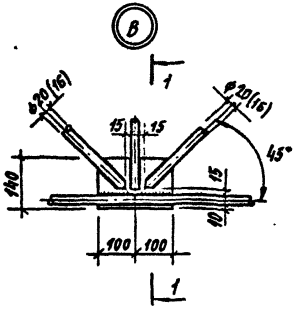

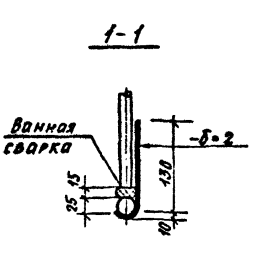

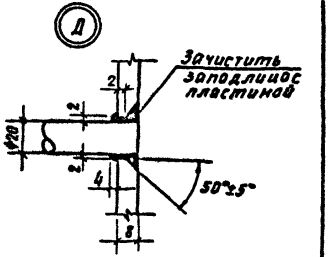

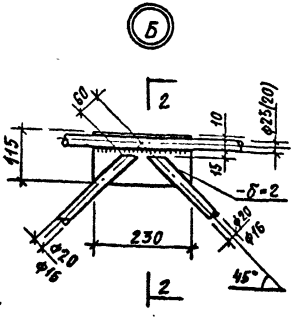

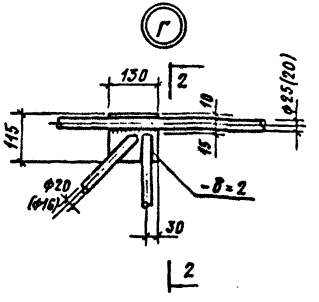

1. Соединение элементов сеток выполнять электросваркой при помощи электродов типа Э50-А марки УОНИ-13/55.
2. Сварку арматурных сеток С5, С6, С7, С9, С10, С16, С21 выполнять ванным способом с использованием стальных несъемных ванн. Формы ванны изготовить по месту из листа толщиной 1,5-2,5 мм.
Длину подкладок (ванн) принять не менее 2х диаметров свариваемых стержней. Зазор между свариваемыми стержнями принять не менее 15-12 мм.
Допускается смещение подкладок (ванн) при ванной сварке в пределах ±5мм. Трещины в сварных стыках не допускаются.
Для сокращения остаточных напряжений при сварке (зона остаточных напряжений распространяется на 50-80мм от шва) рекомендуется производить уравновешивание деформаций за счет применения рациональной технологии сварки, а также подогрева зоны сварки до 200°С.
Перегрев металла при сварке не допустим.

2 - 2

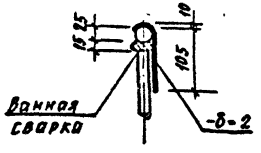

3. Механические свойства шва при электроде Э50-А марки УОНИ-13/55.
а) предел текучести - 33-35 кг/мм²
б) предел прочности - 50-60 кг/мм²

Привязан

Инв. №

Разраб	Шавалина		
Провер	Андреева		
Ведущ. инж.	Андреева		
Рук. гр.	Поболяева		
Н. контр.	Жила		
Гл. спец.	Ханин		
Нач. отд.	Гробойлова		

ТП901-1-95.88 - КЖИ1 - узлы А; Б; В; Г; Д.

Узлы А; Б; В; Г; Д.

Стадия	Масса	Масштаб
Р	—	—
Лист	Листов 1	

Госстрой СССР ГПИ Ленинградский Водоканалпроект

Инв. № подл. | Подпись и дата | Взам. инв. №

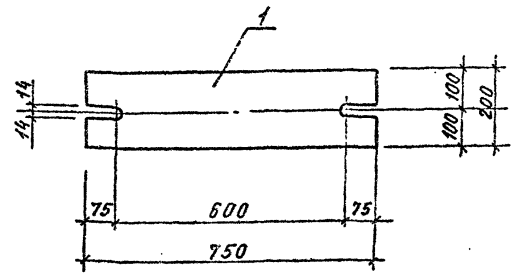

Формат	Зона	Поз.	Обозначение	Наименование	Кол.	Примеч.
				Документация		
А4			ТП901-1-95.88-КЖИ1-ТТ	Технические требования		
				Детали		
Б4		1		-200х20 ГОСТ103-76* ℓ=750	1	23,6 кг

Привязан

Инв. №

Провер.	Андреева		
Разраб.	Катова		
Вед.инж.	Андреева		
Рук.гр.	Поболяева		07.88
Н.контр.	Жило		02.88
Гл.спец.	Ханин		02.88
Нач.отд.	Гродобойнова		02.88

ТП901-1-95.88-КЖИ1-МС1

Изделие соединительное МС1

Стадия	Масса	Масштаб
Р	23,6	1:10
Лист	Листов 1	

Госстрой СССР ГПИ Ленинградский Водоканалпроект

Инв.№ подл. | Подпись и дата | Взам.инв.№

Формат А4

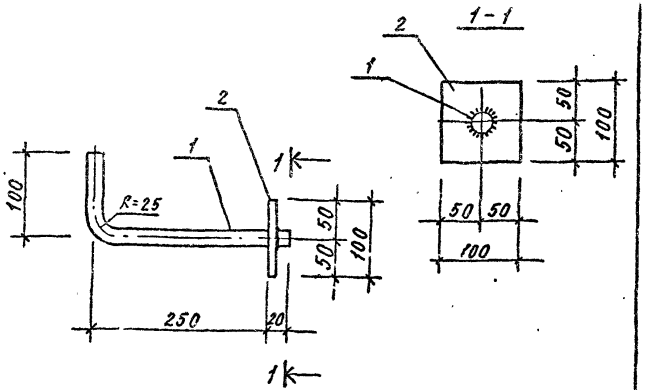

Формат	Зона	Поз.	Обозначение	Наименование	Кол.	Примеч.
				Документация		
А4			ТП901-1-95.88-КЖИ1-ТТ	Технические требования		
				Детали		
		1		ф20 ГОСТ2590-71* ℓ=340	1	0,8 кг
		2		-100х6 ГОСТ103-76* ℓ=100	1	0,5 кг

Привязан

Инв. №

Разраб.	Костылева		
Провер.	Андреева		
Вед.инж.	Андреева		
Рук.гр.	Поболяева		07.88
Н.контр.	Жило		02.88
Гл.спец.	Ханин		02.88
Нач.отд.	Гродобойнова		02.88

ТП901-1-95.88-КЖИ1-К1

Крюк К1

Стадия	Масса	Масштаб
Р	1,3	1:5
Лист	Листов 1	

Госстрой СССР ГПИ Ленинградский Водоканалпроект

Инв.№ подл. | Подпись и дата | Взам.инв.№

ТП901-1-95.88 Альбом IV

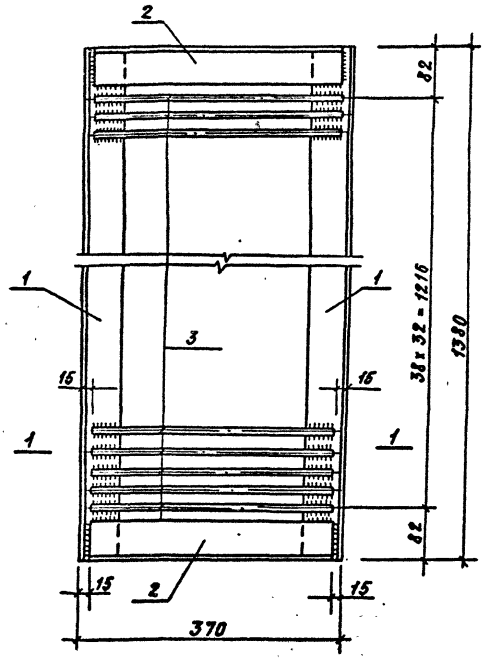

1 - 1

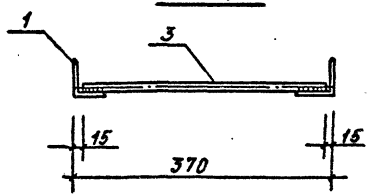

Формат	Зона	Поз.	Обозначение	Наименование	Кол.	Примеч.
				Документация		
А4			ТП901-1-95.88-КЖИ1-ТТ	Технические требования		
				Детали		
		1		L50x5 ГОСТ 8509-86 ℓ=1380	2	5,3 кг
		2		L50x5 ГОСТ 8509-86 ℓ=340	2	1,7 кг
		3		Ф8 ГОСТ 2590-71* ℓ=340	33	0,1 кг

Разраб.	Костылева		
Провер.	Андреева		
Вед.инж.	Андреева		
Рук.гр.	Поваляева		01.86
Н.контр.	Жила		02.86
Гл.спец.	Ханин		02.86
Нач.отд.	Градобойнова		02.86

Привязан

Инв. №

ТП901-1-95.88-КЖИ1-РШ1

Решетка РШ1

Стадия	Масса	Масштаб
Р	17,3	—

Лист | Листов 1

Госстрой СССР
ГПИ Ленинградский
Водоканалпроект

Инв.№ подл. | Подпись и дата | Взам.инв.№

ТП 901-1-95.88 Альбом IV

Формат	Зона	Поз.	Обозначение	Наименование	Кол.	Примеч.
				Документация		
А4			ТП901-1-95.88-КЖИ1-ТТ	Технические требования		
				Детали		
		1		L50х5, ГОСТ8509-86 ℓ=1380	2	5,3 кг
		2		L50х5, ГОСТ8509-86 ℓ=340	2	1,7 кг
		3		ф8 ГОСТ2590-71* ℓ=340	33	0,1 кг
		4		Крышка δ=0,5мм ГОСТ19904-74	м² 0,02	0,1 кг
		5		Труба ду80, ГОСТ3262-75* ℓ=300	1	2,5 кг

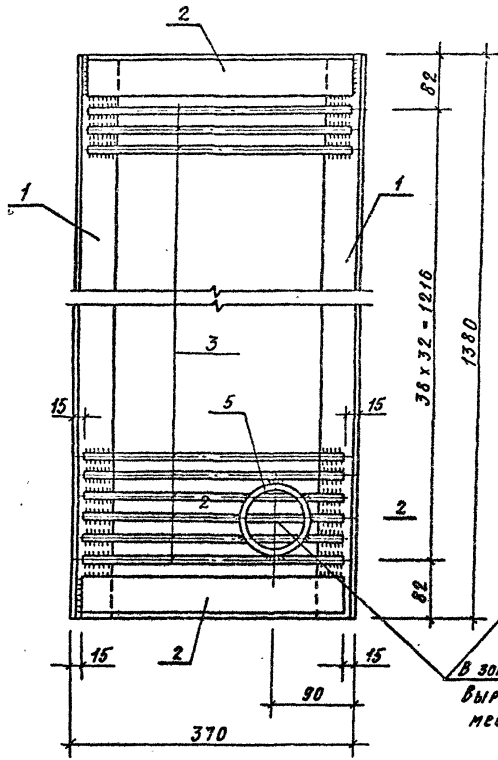

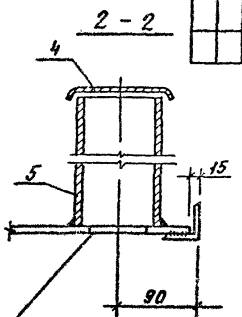

В зоне патрубка вырезать по месту

Позиция 4

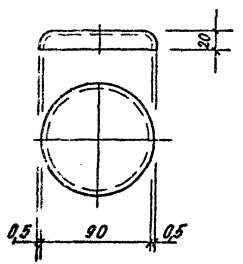

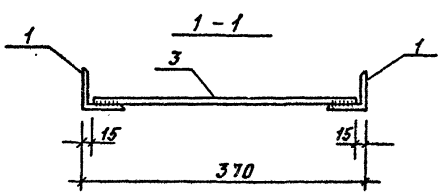

Привязан

Инв. №:

Инв.№подл. | Подпись и дата | Взам.инв.№

Разраб.	Костылева		
Провер.	Андреева		
Вед.инж.	Андреева		
Рук.гр.	Поваляева		01.92
Н.контр.	Жило		02.92
Гл.спец.	Ханин		02.92
Нач.отд.	Градобоинова		

ТП901-1-95.88-КЖИ-РШ2

Решетка РШ2

Стадия	Масса	Масштаб
Р	19,8	
Лист	Листов 1	

Госстрой СССР ГПИ Ленинградский Водоканалпроект

ТП901-1-95.88 Альбом IV

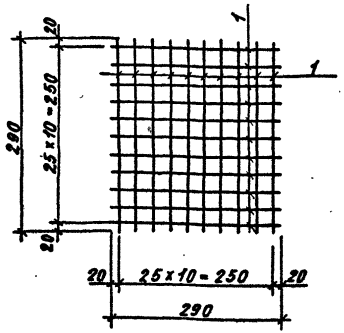

Формат	Зона	Поз.	Обозначение	Наименование	Кол.	Примеч.
				Документация		
А4			ТП901-1-95.88-КЖИ1-ТТ	Технические требования		
				Детали		
Б4		1		А-I-10 ГОСТ5781-82* ℓ=290	22	0,17 кг

Привязан

Инв. №

Перевер.	Поволяева		
Инженер	Попова		
Рук. гр	Поволяева		07.88
Н. контр.	Жило		07.88
Гл. спец.	Ханин		07.88
Нач. отд.	Урвачева		07.88

ТП901-1-95.88 - КЖИ1-Рш3

Решетка Рш3.

Стадия	Масса	Масштаб
Р	3,74	б/м
Лист	Листов 1	

Госстрой СССР ГПИ Ленинградский Водоканалпроект

Инв. № подл. | Подпись и дата | Взам. инв. №

Формат А4

ТП901-1-95.88 Альбом IV

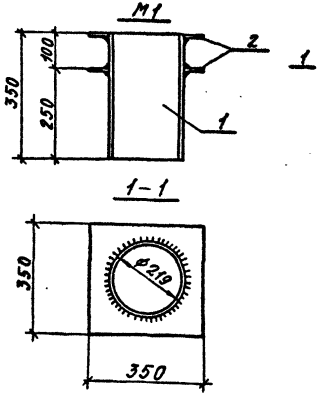

Формат	Зона	Поз.	Обозначение	Наименование	Кол.	Примеч.
				Документация		
А4			ТП901-1-95.88-КЖИ1-ТТ	Технические требования		
				Детали		
Б4		1		тр.219х4,5 ГОСТ10704-76* ℓ=350	1	9,2 кг
Б4		2		-350х10 ГОСТ19903-74* ℓ=350	2	8,74

Привязан

Инв. №

Перевер.	Поволяева		
Инженер	Попова		
Рук. гр	Поволяева		07.88
Н. контр.	Жило		07.88
Гл. спец.	Ханин		07.88
Нач. отд.	Урвачева		07.88

ТП901-1-95.88 - КЖИ1-М1

Изделие закладное М1

Стадия	Масса	Масштаб
Р	26,88	б/м
Лист	Листов 1	

Госстрой СССР ГПИ Ленинградский Водоканалпроект

Инв. № подл. | Подпись и дата | Взам. инв. №

ТП901-1-95.88 Альбом IV

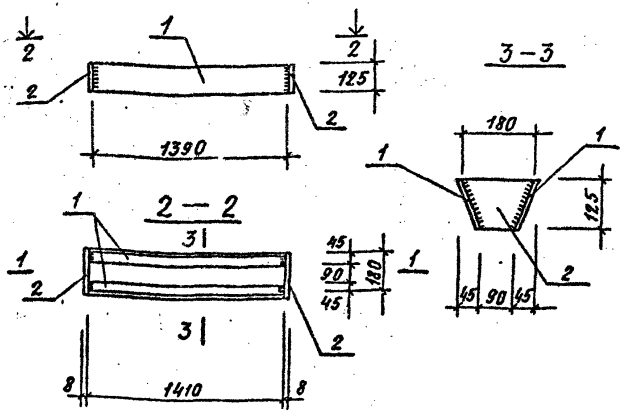

Формат	Зона	Поз.	Обозначение	Наименование	Кол.	Примеч.
				Документация		
А4			ТП901-1-95.88-КЖИ1-ТТ	Технические требования		
				Детали		
Б4		1		-140х8 ГОСТ103-76* ℓ=1410	2	12,4 кг
Б4		2		-125х8 ГОСТ103-76* ℓ=200	2	1,6 кг

Привязан

Инв. №

Инв. № подл. | Подпись и дата | Взам. инв. №

Разраб.	Костылева		
Провер.	Поваляева		
Вед.инж.	Андреева		
Рук. гр.	Поваляева		07.88
Н. контр.	Жило		07.88
Гл. спец.	Ханин		07.88
Нач. отд.	Уродовойнова		02.89

ТП901-1-95.88-КЖИ1-М2

Изделие закладное М2

Стадия	Масса	Масштаб
Р	28,0	1:25
Лист	Листов 1	

Госстрой СССР ГПИ Ленинградский Водоканалпроект

Формат А4

ТП901-1-95.88 Альбом IV

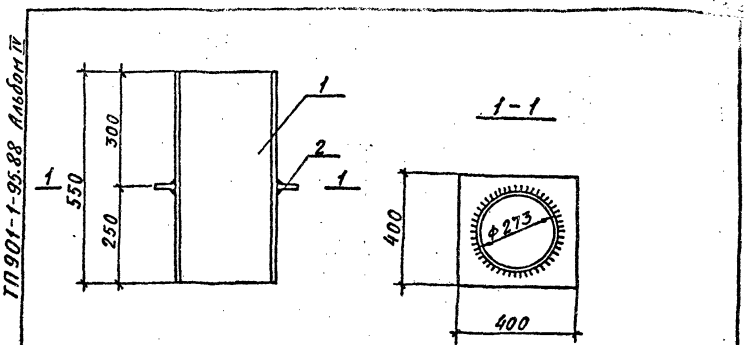

Формат	Зона	Поз.	Обозначение	Наименование	Кол.	Примеч.
				Документация		
А4			ТП901-1-95.88-КЖИ1-ТТ	Технические требования		
				Детали		
Б4				тр.273х4,5 ГОСТ10704-76* ℓ=550	1	16,39
Б4				-400х10 ГОСТ19903-74* ℓ=400	1	12,56

Привязан

Инв. №

Инв. № подл. | Подпись и дата | Взам. инв. №

Провер.	Поваляева		
Инженер	Попова		
Рук. гр.	Поваляева		07.88
Н. контр.	Жило		07.88
Гл. спец.	Ханин		07.88
Нач. отд.	Уродовойнова		02.89

ТП901-1-95.88-КЖИ1-М3

Изделие закладное М3

Стадия	Масса	Масштаб
Р	28,95	б/м
Лист	Листов 1	

Госстрой СССР ГПИ Ленинградский Водоканалпроект

сф 952-04 Формат А4

ТП901-1-95.88 Альбом IV

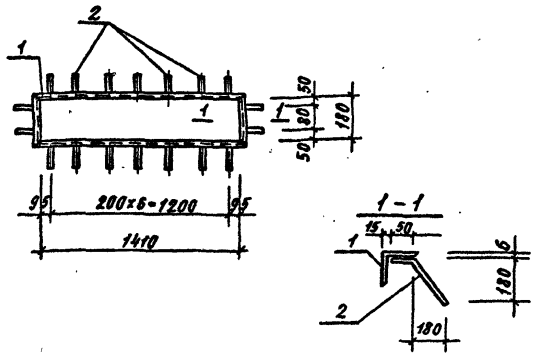

Формат	Зона	Поз	Обозначение	Наименование	Кол.	Примеч.
				Документация		
А4			ТП901-1-95.88 - КЖИ1-ТТ	Технические требования		
				Детали		
Б4		1		L90x6 ГОСТ8509-86	п.м 3,9	8,33
Б4		2		Ф12 А III, ГОСТ5781-82* ℓ=300	18	0,3кг

Привязан

Инв. №

Разраб.	Костылева		
Провер.	Поваляева		
Вед.инж.	Андреева		
Рук.гр.	Поваляева		07.88
Н.контр.	Жило		02.88
Гл.спец.	Ханин		02.88
Нач.отд.	Гравобойнова		02.88

ТП901-1-95.88-КЖИ-М4

Изделие закладное М4

Стадия	Масса	Масштаб
Р	37,9	1:10 1:25

Лист | Листов*

Госстрой СССР ГПИ Ленинградский Водоканалпроект

Инв.№ подл. | Подпись и дата | Взам.инв.№

Формат А4

ТП901-1-95.88 Альбом IV

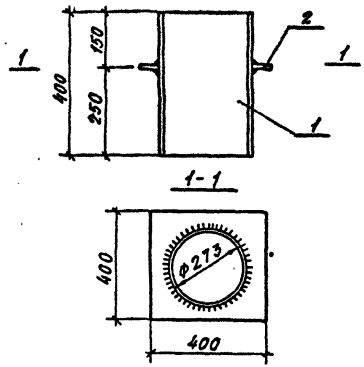

Формат	Зона	Поз.	Обозначение	Наименование	Кол.	Примеч.
				Документация		
А4			ТП901-1-95.88-КЖИ1-ТТ	Технические требования		
				Детали		
Б4		1		Тр.273x4,5 ГОСТ10704-76* ℓ=400	1	11,92
Б4		2		-400x10 ГОСТ19903-74* ℓ=400	1	12,56

Привязан

Инв. №

Провер.	Поваляева		
Инженер.	Попова		
Рук.гр.	Поваляева		07.88
Н.контр.	Жило		02.88
Гл.спец.	Ханин		02.88
Нач.отд.	Гравобойнова		02.88

ТП901-95.88-КЖИ-М5

Изделие закладное М5

Стадия	Масса	Масштаб
Р	24,48	б/м

Лист | Листов 1

Госстрой СССР ГПИ Ленинградский Водоканалпроект

Инв.№ подл. | Подпись и дата | Взам.инв.№

СФ 952-04

Формат А4

ТП901-1-95.88 Альбом IV

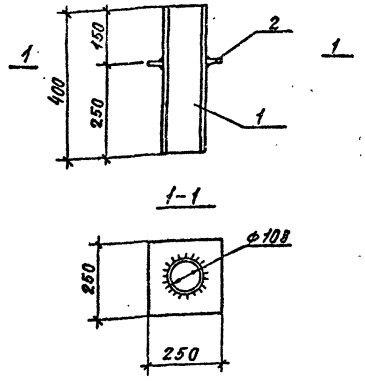

Формат	Зона	Поз.	Обозначение	Наименование	Кол.	Примеч.
				Документация		
А4			ТП901-1-95.88-КЖИ1-ТТ	Технические требования		
				Детали		
Б4		1		тр.108х4 ГОСТ10704-76* L=400	1	4,1
Б4		2		-250х10 ГОСТ19903-74* L=250	1	4,9

Привязан

Инв. №

Инв.№подл. | Подпись и дата | Взам.инв.№

Провер.	Поваляева		
Инженер	Попова		
Рук.гр.	Поваляева		02.88
Н.контр.	Жило		02.88
Гл.спец.	Ханин		02.88
Нач.отд.	Урадовайнова		02.88

ТП901-1-95.88-КЖИ1-М6

Изделие закладное М6

Стадия	Масса	Масштаб
Р	9	б/м
Лист	Листов 1	

Госстрой СССР ГПИ Ленинградский Водоканалпроект

Формат А4

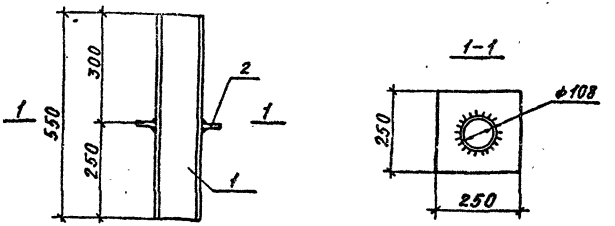

Формат	Зона	Поз.	Обозначение	Наименование	Кол.	Примеч.
				Документация		
А4			ТП901-1-95.88-КЖИ1-ТТ	Технические требования		
				Детали		
Б4				тр.108х4 ГОСТ10704-76* L=550	1	5,64
Б4				-250х10 ГОСТ19903-74* L=250	1	4,9

Привязан

Инв. №

Инв.№подл. | Подпись и дата | Взам.инв.№

Провер.	Поваляева		
Инженер	Попова		
Рук.гр.	Поваляева		01.88
Н.контр.	Жило		02.88
Гл.спец.	Ханин		02.88
Нач.отд.	Урадовайнова		02.88

ТП901-1-95.88-КЖИ1-М7

Изделие закладное М7

Стадия	Масса	Масштаб
Р	10,54	б/м
Лист	Листов 1	

Госстрой СССР ГПИ Ленинградский Водоканалпроект

ТП 901-1-95.88 Альбом III

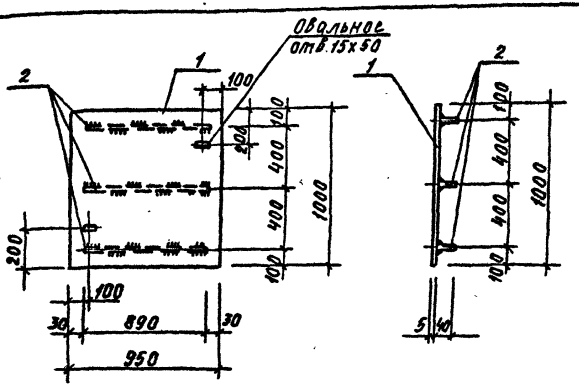

Формат	Зона	Поз.	Обозначение	Наименование	Кол.	Примеч.
				Документация		
А4			ТП901-1-95.88-КЖИ1-ТТ	Технические требования		
				Детали		
		1		Сталь листовая рифленая ГОСТ 8568-77* δ=4мм	м² 0,95	31,7 кг
		2		-40х4, ГОСТ 103-76* ℓ=890	3	1,1 кг

Привязан

Инв. №

Инв. № подл. | Подпись и дата | Взам. инв. №

Разраб.	Костылева		
Провер.	Андреева		
Ведущ.	Андреева		
Рук. гр.	Подаляева		
Н. контр.	Жило		
Гл. спец.	Ханин		
Нач. отд.	Градобоева		

ТП901-1-95.88-КЖИ1-ЩП1

Щит ЩП1

Стадия	Масса	Масштаб
Р	35,0	1:25
Лист	Листов 1	

Госстрой СССР ГПИ Ленинградский Водоканалпроект

Формат А4

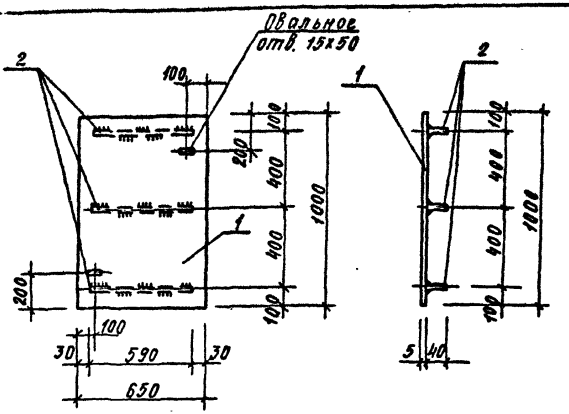

Формат	Зона	Поз.	Обозначение	Наименование	Кол.	Примеч.
				Документация		
А4			ТП901-1-95.88-КЖИ1-ТТ	Технические требования		
				Детали		
		1		Сталь листовая рифленая ГОСТ 8568-77* δ=5мм	м² 0,69	23,4 кг
		2		-40х4, ГОСТ 103-76* ℓ=590	3	0,7 кг

Привязан

Инв. №

Инв. № подл. | Подпись и дата | Взам. инв. №

Разраб.	Костылева		
Провер.	Андреева		
Ведущ.	Андреева		
Рук. гр.	Подаляева		
Н. контр.	Жило		
Гл. спец.	Ханин		
Нач. отд.	Градобоева		

ТП901-1-95.88-КЖИ1-ЩП2

Щит ЩП2

Стадия	Масса	Масштаб
Р	25,5	1:20
Лист	Листов 1	

Госстрой СССР ГПИ Ленинградский Водоканалпроект

ТП901-1-95.88 Альбом IV

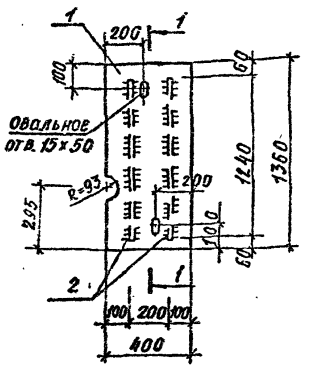

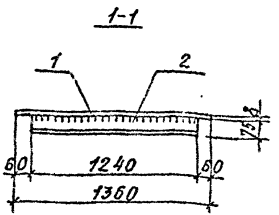

Формат	Зона	Поз.	Обозначение	Наименование	Кол.	Примеч.
				Документация		
А4			ТП901-1-95 .88-КЖИ1-ТТ	Технические требования		
				Детали		
Б4		1		Сталь листовая рифленая ГОСТ 8568-77* δ=8мм	м² 0,54	66,8 кг
Б4		2		L75х50х5 ГОСТ 8510-86 l=1240	2	5,9 кг

Привязан

Инв. №

Взам. инв. N | Подпись и дата | Инв. N подл.

Провер.	Поваляева		
Инженер	Попова		
Рук. гр	Поваляева		01.88
Н. контр	Жило		02.88
Гл. спец	Ханин		02.88
Нач. отд	Градобойнова		02.88

ТП901-1-95.88 - КЖИ1-ЩП3

Щит ЩП3

Стадия	Масса	Масштаб
Р	47,9	1:20

Лист | Листов 1

Госстрой СССР
ГПИ Ленинградский
Водоканалпроект

Формат А4

ТП901-1-9.88 Альбом IV

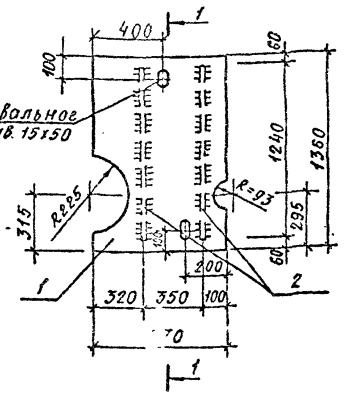

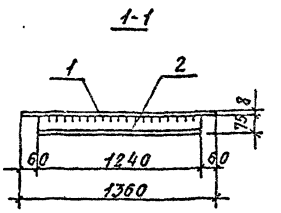

Формат	Зона	Поз.	Обозначение	Наименование	Кол.	Примеч.
				Документация		
А4			ТП901-1-95 .88-КЖИ1-ТТ	Технические требования		
				Детали		
Б4		1		Сталь листовая рифленая ГОСТ 8568-77* δ=8мм	м² 1,05	66,8 кг
Б4		2		L75х50х5 ГОСТ 8510-86 l=1240	2	5,9 кг

Привязан

Инв. №

Взам. инв. N | Подпись и дата | Инв. N подл.

Провер	Поваляева		
Инженер	Попова		
Рук. гр	Поваляева		02.88
Н. контр	Жило		02.88
Гл. спец	Ханин		02.88
Нач. отд	Градобойнова		02.88

ТП901-1-95.88 - КЖИ1-ЩП4

Щит ЩП4

Стадия	Масса	Масштаб
Р	81,9	б/м

Лист | Листов 1

Госстрой СССР
ГПИ Ленинградский
Водоканалпроект

Формат А4

ТП901-1-95.88 Альбом IV

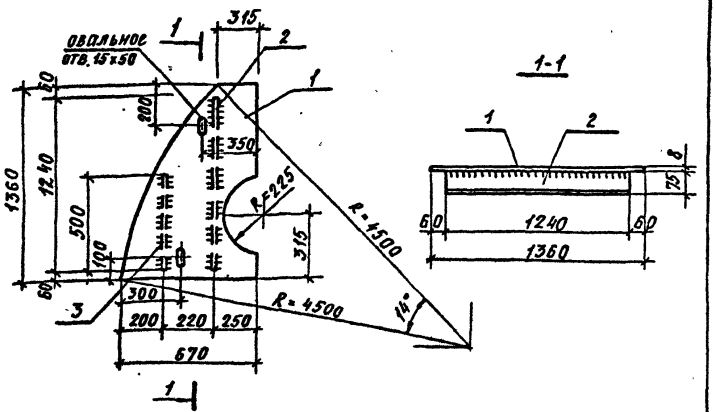

Формат	Зона	Поз.	Обозначение	Наименование	Кол.	Примеч.
				Документация		
А4			ТП901-1-95.88-КЖИ1-ТТ	Технические требования		
				Детали		
Б4		1		Сталь листовая рифленая ГОСТ 8568-77* δ=8 мм	м² 0,67	66,8 кг
Б4		2		L75х50х5 ГОСТ 8510-86 l=1240	1	5,9 кг
Б4		3		L75х50х5 ГОСТ 8510-86 l=500	1	2,4 кг

Привязан

Инв. №

Взам. инв. №

Подпись и дата

Инв. № подл.

Провер.	Поваляева		
Инженер	Попова		
Рук. гр.	Поваляева		02.88
Н. контр.	Жило		02.88
Гл. спец.	Ханин		02.88
Нач. отд.	Гродовойнова		02.88

ТП901-1-95.88-КЖИ1-ЩП5

Щит ЩП5

Стадия	Масса	Масштаб
Р	53,2	б/м

Лист | Листов 1

Госстрой СССР
ГПИ Ленинградский
Водоканалпроект

Формат А4

ТП901-1-95.88 Альбом IV

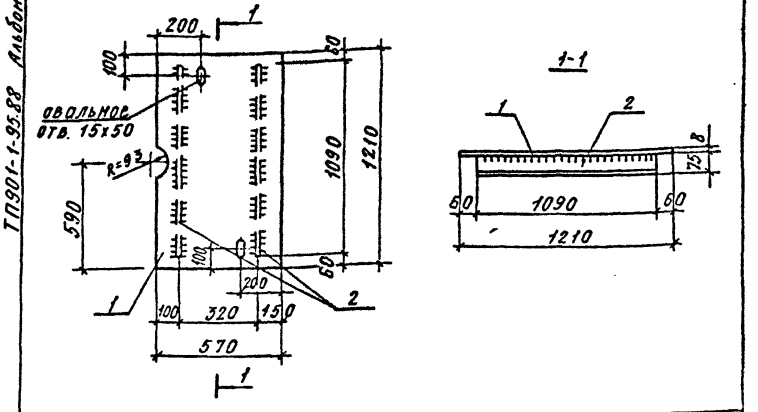

Формат	Зона	Поз.	Обозначение	Наименование	Кол.	Примеч.
				Документация		
А4			ТП901-1-95.88-КЖИ1-ТТ	Технические требования		
				Детали		
Б4		1		Сталь листовая рифленая ГОСТ 8568-77* δ=8 мм	0,7 м²	66,8 кг
Б4		2		L75х50х5 ГОСТ 8510-86 l=1090	2	5,2 кг

Привязан

Инв. №

Взам. инв. №

Подпись и дата

Инв. № подл.

Провер.	Поваляева		
Инженер	Попова		
Рук. гр.	Поваляева		02.88
Н. контр.	Жило		02.88
Гл. спец.	Ханин		02.88
Нач. отд.	Гродовойнова		02.88

ТП901-1-95.88-КЖИ1-ЩП6

Щит ЩП6

Стадия	Масса	Масштаб
Р	57,2	б/м

Лист | Листов 1

Госстрой СССР
ГПИ Ленинградский
Водоканалпроект

Формат А4

ТП901-1-95.88 Альбом IV

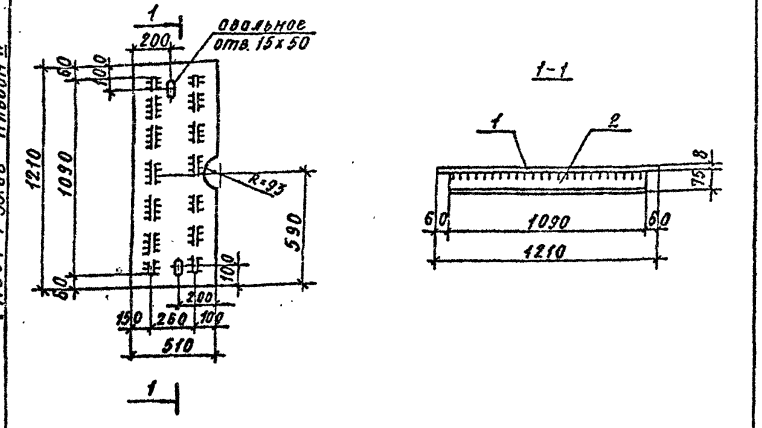

Формат	Зона	Поз.	Обозначение	Наименование	Кол.	Примеч.
				Документация		
А4			ТП901-1-95.88-КЖИ1-ТТ	Технические требования		
				Детали		
Б4		1		сталь листовая рифленая ГОСТ 8568-77* δ=8 мм	м² 0,62	66,8 кг
Б4		2		L75х50х5 ГОСТ 8510-86 ℓ=1090	2	5,2 кг

Привязан

Инв. №

Взам. инв. № | Подпись и дата | Инв. № подл.

Провер.	Поваляева		
Инженер	Попова		
Рук. гр	Поваляева		07.88
Н. контр	Жило		07.88
Гл. спец.	Хонин		07.88
Нач. отд	Графовейнова		07.88

ТП901-1-95.88-КЖИ1-ЩП7

Щит ЩП7

Стадия	Масса	Масштаб
Р	51,8	б/м
Лист	Листов 1	

Госстрой СССР ГПИ Ленинградский Водоканалпроект

Формат А4

ТП901-1-95.88 Альбом IV

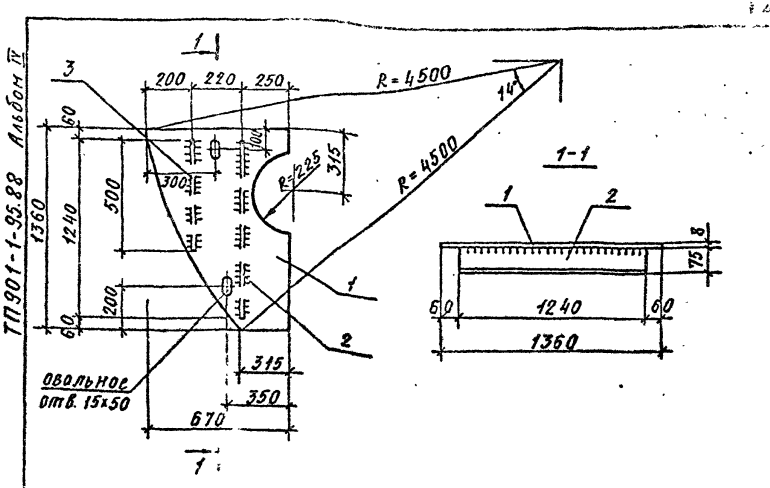

Формат	Зона	Поз.	Обозначение	Наименование	Кол.	Примеч.
				Документация		
А4			ТП901-1-95.88-КЖИ1-ТТ	Технические требования		
				Детали		
Б4		1		сталь листовая рифленая ГОСТ 8510-72* δ=8 мм	м² 0,67	66,8 кг
Б4		2		L75х50х5 ГОСТ 8510-86 ℓ=1240	1	5,9 кг
Б4		3		L75х50х5 ГОСТ 8510-86 ℓ=500	1	2,4 кг

Привязан

Инв. №

Взам. инв. № | Подпись и дата | Инв. № подл.

Провер	Поваляева		
Инженер	Попова		
Рук. гр	Поваляева		07.88
Н.контр	Жило		07.88
Гл.спец	Хонин		07.88
Нач.отд	Графовейнова		07.88

ТП901-1-95.88-КЖИ1-ЩП8

Щит ЩП8

Стадия	Масса	Масштаб
Р	53,1	б/м
Лист	Листов 1	

Госстрой СССР ГПИ Ленинградский Водоканалпроект

Формат А4

ТП901-1-95.88 Альбом IV

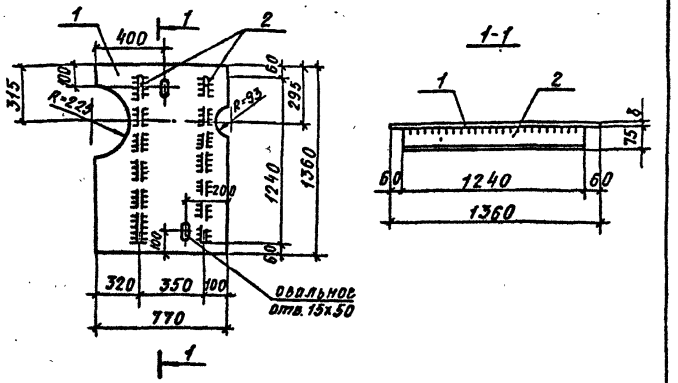

Формат	Зона	Поз.	Обозначение	Наименование	Кол.	Примеч.
				Документация		
А4			ТП901-1-95.88 - КЖИ1-ТТ	Технические требования		
				Детали		
Б4		1		Сталь листовая рифленая ГОСТ 8568-77* δ=8 мм	м² 1,05	66,8 кг
Б4		2		∠75х50х5 ГОСТ 8510-86 ℓ=1240	2	5,9 кг

Привязан

Инв. №

Инв. № подл. | Подпись и дата | Взам. инв. №

Перевр.	Поваляева		
Инженер	Попова		
Рук. гр.	Поваляева		07.88
Н. контр.	Жило		07.88
Гл. спец.	Ханин		07.88
Нач. отд.	Гроздинова		07.88

ТП901-1-95.88 - КЖИ1-ЩП9

Щит ЩП9

Стадия	Масса	Масштаб
Р	81,9	б/м
Лист	Листов 1	

Госстрой СССР ГПИ Ленинградский Водоканалпроект

Формат А4

ТП901-1-95.88 Альбом IV

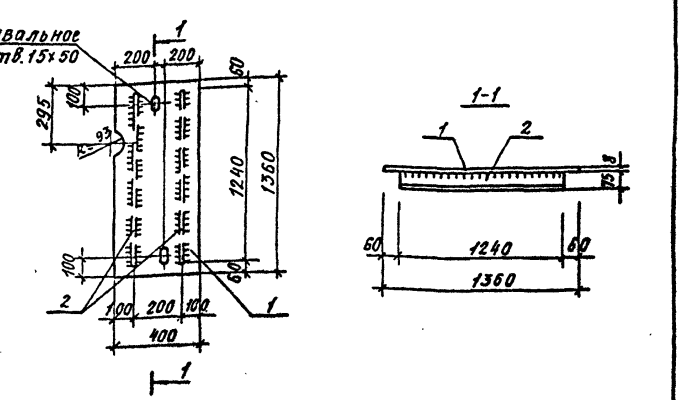

Формат	Зона	Поз.	Обозначение	Наименование	Кол.	Примеч.
				Документация		
А4			ТП901-1-95.88-КЖИ1-ТТ	Технические требования		
				Детали		
Б4		1		Сталь листовая рифленая ГОСТ 8568-77* δ=8 мм	м² 1,54	66,8 кг
Б4		2		∠75х50х5 ГОСТ 8510-86 ℓ=1240	2	5,9 кг

Привязан

Инв. №

Инв. № подл. | Подпись и дата | Взам. инв. №

Перевр.	Поваляева		
Инженер	Попова		
Рук. гр.	Поваляева		07.88
Н. контр.	Жило		07.88
Гл. спец.	Ханин		07.88
Нач. отд.	Гроздинова		07.88

ТП901-1-95.88 - КЖИ1-ЩП10

Щит ЩП10

Стадия	Масса	Масштаб
Р	47,9	б/м
Лист	Листов 1	

Госстрой СССР ГПИ Ленинградский Водоканалпроект

Формат А4

ТП901-1-95.88 Альбом IV

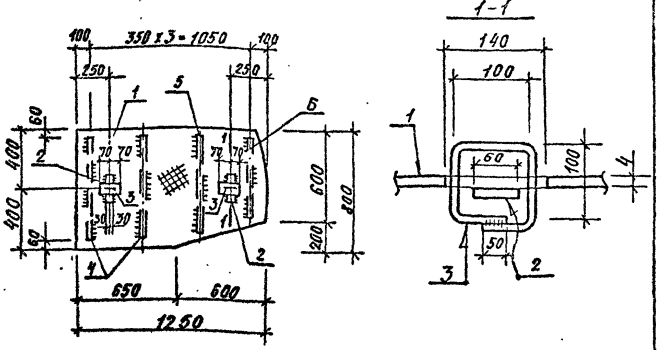

Формат	Зона	Поз	Обозначение	Наименование	Кол.	Примеч.
				Документация		
А4			ТП901-1-95.88-КЖИ1-ТТ	Технические требования		
				Детали		
Б.Ч		1		Ст. рифл. ГОСТ 8568-77* -δ = 4мм	0,94	м² 33,4 кг
Б.Ч		2		-60х6 ГОСТ 103-76* ℓ = 100	2	0,3 кг
Б.Ч		3		А-I-10 ГОСТ 5781-82* ℓ = 450	2	0,3 кг
Б.Ч		4		-40х4 ГОСТ 103-76* ℓ = 680	2	0,9 кг
Б.Ч		5		-40х4 ГОСТ 103-76* ℓ = 630	1	0,8 кг
Б.Ч		6		-40х4 ГОСТ 103-76* ℓ = 480	1	0,6 кг

Инв.№подл. | Подпись и дата | Взам.инв.№

Привязан

Инв.№

ТП901-1-95.88 - КЖИ1-ЩП11

Щит ЩП11	Стадия	Масса	Масштаб
	Р	35,8	б/м
	Лист	Листов 1	

Провер. Павлячева
Инжен. Попова
Рук.гр. Павлячева
Н.контр. Жило
Гл.спец. Ханин
Нач.отд Уродовойнов

Госстрой СССР ГПИ Ленинградский Водоканалпроект

Формат А4

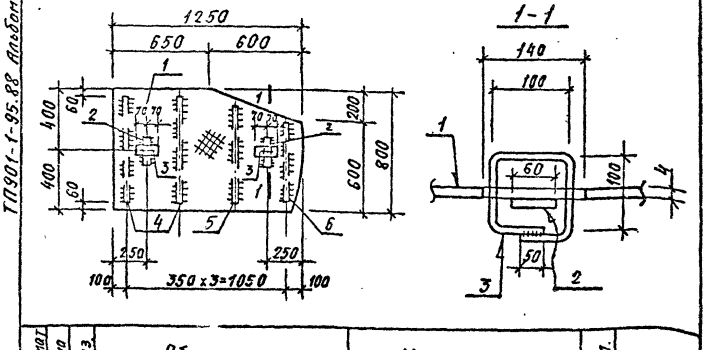

Формат	Зона	Поз	Обозначение	Наименование	Кол.	Примеч.
				Документация		
А4			ТП901-1-95.88-КЖИ1-ТТ	Технические требования		
				Детали		
Б.Ч		1		Ст. рифл. ГОСТ 8568-77* -δ = 4мм	0,94	м² 33,4 кг
Б.Ч		2		-60х6; ГОСТ 103-76* ℓ = 100	2	0,3 кг
Б.Ч		3		А-I-10 ГОСТ 5781-82* ℓ = 450	2	0,3 кг
Б.Ч		4		-40х4 ГОСТ 103-76* ℓ = 680	2	0,9 кг
Б.Ч		5		-40х4 ГОСТ 103-76* ℓ = 630	1	0,8 кг
Б.Ч		6		-40х4 ГОСТ 103-76* ℓ = 480	1	0,6 кг

Инв.№подл. | Подпись и дата | Взам.инв.№

Привязан

Инв.№

ТП901-1-95.88 - КЖИ1-ЩП12

Щит ЩП12	Стадия	Масса	Масштаб
	Р	35,8	—
	Лист	Листов 1	

Разраб. Котова
Провер. Андреева
Ведущ.инж. Андреева
Рук.гр. Павлячева
Н.контр. Жило
Гл.спец. Ханин
Нач.отд Уродовойнов

Госстрой СССР ГПИ Ленинградский Водоканалпроект

сф 952-04 Формат А4

ТП901-1-95.88 Альбом IV

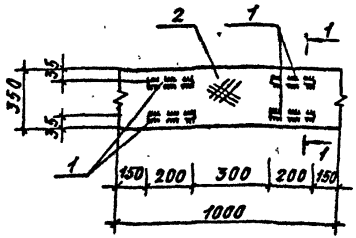

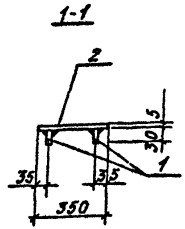

Формат	Зона	Поз	Обозначение	Наименование	Кол.	Примеч.
				Документация		
А4			ТП901-1-95.88-КЖИ1-ТТ	Технические требования		
				Детали		
Б4		1		-30х6 ГОСТ19903-74° l=200	4	0,28 кг
Б4		2		сталь рифленая б=4мм ГОСТ 8568-77°	0,35м²	33,4 кг

Взам. инв. №

Подпись и дата

Инв. № подл.

Провер.	Поваляева		
Рук. гр.	Поваляева		
Н. контр.	Жило		
Гл. спец.	Ханин		
Нач. отд.	Грабойнова		

ТП901-1-95.88 - КЖИ1-ЩП13

Щит ЩП13

Стадия	Масса	Масштаб
Р	12,6	б/м

Лист | Листов 1

Госстрой СССР ГПИ Ленинградский Водоканалпроект

Формат А4

gost.e-ecolog.ru

ТП901-1-95.88 Альбом IV

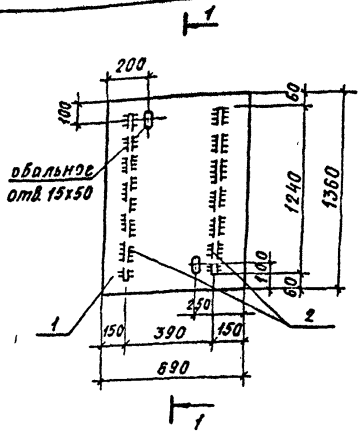

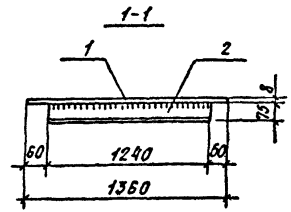

Формат	Зона	Поз.	Обозначение	Наименование	Кол.	Примеч.
				Документация		
А4			ТП901-1-95.88 - КЖИ1-ТТ	Технические требования		
				Детали		
Б4		1		Сталь листовая рифленая ГОСТ 8568-77° б=8 мм	0,94 м²	66,8 кг
Б4		2		L75х50х5 ГОСТ 8510-86 l=1240	2	5,9 кг

Привязан

Инв. №

Взам. инв. №

Подпись и дата

Инв. № подл.

Провер.	Поваляева		
Инженер	Попова		
Рук. гр.	Поваляева		
Н. контр.	Жило		
Гл. спец.	Ханин		
Нач. отд.	Грабойнова		

ТП901-1-95.88 - КЖИ - ЩП14

Щит ЩП14

Стадия	Масса	Масштаб
Р	74,6	1:20

Лист | Листов 1

Госстрой СССР ГПИ Ленинградский Водоканалпроект

Формат А4