ТИПОВОЙ ПРОЕКТ
901-1-95.88

ВОДОЗАБОРНЫЕ СООРУЖЕНИЯ ПРОИЗВОДИТЕЛЬНОСТЬЮ ОТ 0,5 ДО 1,0 $м^3/с$ ДЛЯ АМПЛИТУДЫ КОЛЕБАНИЯ УРОВНЯ ВОДЫ 6,0 М

/ПОДЗЕМНАЯ ЧАСТЬ ИЗ МОНОЛИТНОГО ЖЕЛЕЗОБЕТОНА/

АЛЬБОМ II

АРХИТЕКТУРНО-СТРОИТЕЛЬНЫЕ РЕШЕНИЯ /НАДЗЕМНАЯ ЧАСТЬ/
ОТОПЛЕНИЕ, ВЕНТИЛЯЦИЯ, ВОДОПРОВОД, КАНАЛИЗАЦИЯ

gost.e-ecolog.ru

ТИПОВОЙ ПРОЕКТ

901-1-95.88

ВОДОЗАБОРНЫЕ СООРУЖЕНИЯ ПРОИЗВОДИТЕЛЬНОСТЬЮ ОТ 0,5 ДО 1,0 $м^3/с$ ДЛЯ АМПЛИТУДЫ КОЛЕБАНИЯ УРОВНЯ ВОДЫ 6,0м

/ПОДЗЕМНАЯ ЧАСТЬ ИЗ МОНОЛИТНОГО ЖЕЛЕЗОБЕТОНА/

АЛЬБОМ II

СОСТАВ ПРОЕКТА:

АЛЬБОМ I - ТЕХНОЛОГИЧЕСКИЕ РЕШЕНИЯ
АЛЬБОМ II - АРХИТЕКТУРНО-СТРОИТЕЛЬНЫЕ РЕШЕНИЯ/НАДЗЕМНАЯ ЧАСТЬ/. ОТОПЛЕНИЕ, ВЕНТИЛЯЦИЯ, ВОДОПРОВОД, КАНАЛИЗАЦИЯ
АЛЬБОМ III - АРХИТЕКТУРНО-СТРОИТЕЛЬНЫЕ РЕШЕНИЯ/ПОДЗЕМНАЯ ЧАСТЬ/. УКАЗАНИЯ ПО ПРОИЗВОДСТВУ СТРОИТЕЛЬНЫХ РАБОТ
АЛЬБОМ IV - СТРОИТЕЛЬНЫЕ ИЗДЕЛИЯ /НАДЗЕМНАЯ ЧАСТЬ/
АЛЬБОМ V - СТРОИТЕЛЬНЫЕ ИЗДЕЛИЯ /ПОДЗЕМНАЯ ЧАСТЬ/
АЛЬБОМ VI - ЭЛЕКТРОТЕХНИЧЕСКАЯ ЧАСТЬ
АЛЬБОМ VII.1 - ЗАДАНИЯ ЗАВОДАМ ИЗГОТОВИТЕЛЯМ НА КОМПЛЕКТНЫЕ ЭЛЕКТРОТЕХНИЧЕСКИЕ УСТРОЙСТВА
АЛЬБОМ VII.2 - ЗАДАНИЕ ЗАВОДАМ ГЛАВМОНТАЖАВТОМАТИКИ НА ИЗГОТОВЛЕНИЕ ЩИТА
АЛЬБОМ VIII.1 - СПЕЦИФИКАЦИИ ОБОРУДОВАНИЯ
АЛЬБОМ VIII.2 - СПЕЦИФИКАЦИИ ОБОРУДОВАНИЯ
АЛЬБОМ IX - ВЕДОМОСТИ ПОТРЕБНОСТИ В МАТЕРИАЛАХ
АЛЬБОМ X.1 - СМЕТНАЯ ДОКУМЕНТАЦИЯ. ЧАСТЬ 1 /СТР. 1-49/
АЛЬБОМ X.1 - СМЕТНАЯ ДОКУМЕНТАЦИЯ. ЧАСТЬ 2 /СТР. 50-131/
АЛЬБОМ X.2 - СМЕТНАЯ ДОКУМЕНТАЦИЯ
АЛЬБОМ X.3 - СМЕТНАЯ ДОКУМЕНТАЦИЯ

© СФ ЦИТП Госстроя СССР, 1988.

РАЗРАБОТАН
ГОСУДАРСТВЕННЫМ ПРОЕКТНЫМ ИНСТИТУТОМ
ЛЕНИНГРАДСКИЙ ВОДОКАНАЛПРОЕКТ
ГЛАВНЫЙ ИНЖЕНЕР ИНСТИТУТА Г.А.КОНДРАТЕНКО
ГЛАВНЫЙ ИНЖЕНЕР ПРОЕКТА Ю.В.БЕЛЯЕВ

УТВЕРЖДЕН ГОССТРОЕМ СССР
Протокол от 06.04.1988г № 25
ВВЕДЕН В ДЕЙСТВИЕ
В/О „Союзводоканалниипроект" приказ № 201
от 05.07.88

Привязан

Инв. №

ТП901-1-95.88 Альбом II

лист	Наименование	стр.
	Содержание	2
	Архитектурно-строительные решения	
1	Общие данные (начало)	3
2	Общие данные (продолжение)	4
3	Общие данные (окончание	5
4	План на отм. 0.000, 4.150 и -21.000.	6
5	Разрезы 1-1, 2-2.	7
6	Фасады (с котельной)	8
7	Фасады (без котельной)	9
8	План кровли, планы полов. Экспликация полов	10
9	Дымовая труба. Фрагмент плана 1. Узлы.	11
10	План отверстий. Разрез 3-3. Вид Б-Б	12
	Узлы. Решетка Мр-1.	
11	Ворота ВЭ-2.50×2.64. Монтажная схема. Защелка пружинная	13
	ЗП Пробой Т90. Узлы.	
12	Каркас КВЭП-2.50×2.64. Жалюзийная решетка.	14
	ЖР-1. Узлы.	
13	Каркас КВЭЛ-2.50×2.64. Детали	15
	Шпингалет нижний ШН	
14	Рама РВЭ-2.50×2.64. Полотна ПВЭ-2.50×2.64	16
15	Детали полотен ворот. Петля подгибная ПП	17
	Щеколда фалевая ШФ.	
	Конструкции железобетонные	
1	Общие данные	18
2	Спецификация к железобетонному перекрытию	19
	РКМ1, РКМ2	
3	Железобетонное перекрытие РКМ1	20
4	Железобетонное перекрытие РКМ2	21
5	Железобетонное перекрытие РКМ1. Набетонка	22
6	Железобетонное перекрытие РКМ2. Набетонка	23
7	Железобетонное перекрытие РКМ1, РКМ2 Чертеж N1	24
8	Железобетонное перекрытие РКМ1, РКМ2. Чертеж N2	25
9	Железобетонное перекрытие РКМ1, РКМ2. Чертеж N3	26
10	Железобетонное перекрытие РКМ1, РКМ2. Чертеж N4	27
11	РКМ1, Плита ПМ1. Схема армирования Чертеж N1	28
12	РКМ1, Плита ПМ1. Схем армирования Чертеж N2	29
13	РКМ1, Плита ПМ1 Схема армирования. Чертеж N3	30
14	РКМ2, Плита ПМ2. Схема армирования. Чертеж N1	31
15	РКМ2, Плита ПМ2. Схема армирования. Чертеж N2	32
16	РКМ2, Плита ПМ2. Схема армирования. Чертеж N3	33
17	РКМ1, РКМ2, Плита ПМ1, ПМ2. Разрезы.	34
18	РКМ1. Плита ПМ1. Спецификация арматуры.	35
19	РКМ2. Плита ПМ2. Спецификация арматуры.	36
20	РКМ1. Плита ПМ1	37
	Ведомость деталей	
21	РКМ2. Плита ПМ2	38
	Ведомость деталей	
22	РКМ1, РКМ2 Балки БМ1÷БМ3, БМ7 Схемы армирования	39
23	РКМ1, РКМ2 Балки БМ4, БМ5, БМ15, БМ16 Схемы	40
	армирования	
24	РКМ1, РКМ2. Балки БМ8, БМ10÷БМ12 Схемы армирования.	41
23	РКМ1, РКМ2. Балки БМ6, БМ13, БМ14, БМ17. Схемы армирования.	42
26	Схемы расположения растверков, фундаментных	43
	балок, свай (вариант с котельной)	
27	Схемы расположения растверков, фундаментных	44
	балок, свай (вариант с тепловыми сетями)	
28	Растверки РСМ1, РСМ1Н, РСМ2. Схемы армирования.	45
29	Растверки РСМ3, РСМ4, РСМ4Н, РСМ5. Схемы	46
	армирования	
30	Схема расположения колонн, балок, кровли, подкра-	47
	новых балок и связей.	
31	Схема расположения плит покрытия	48
32	Перекрытие на отм. 4.150 Чертеж N1	49
33	Перекрытие на отм. 4.150. Чертеж N2	50
34	Перекрытие на отм. 4.150. Чертеж N3	51
35	Схема расположения стеновых панелей. Чертеж N1	52
36	Схема расположения стеновых панелей. Чертеж N2	53
37	Схема расположения стеновых панелей. Чертеж N3	54
38	Схема расположения стеновых панелей. Чертеж N4	55
39	Помещения КТП и ПСУ. Чертеж N1	56
40	Помещение КТП и ПСУ. Чертеж N2	57
	Конструкции металлические	
1	Общие данные. Ведомость металлоконструкций	58
	по видам профилей.	
2	Техническая спецификация стали (начало)	59
3	Техническая спецификация стали (окончание)	60
4	Схема расположения элементов крепления рельсов	61
	и упоров к подкрановым балкам	
5	Схема опор, стоек, балок. Деталь 1. Узлы 1,2	62
6	Схема опор, стоек, балок Узлы 3÷7	63
7	Схема лестниц, ограждения сетчатого	64
	ограждения и площадки для обслуживания крана.	
	Узлы 1,2.	
8	Схема лестниц, ограждения, сетчатого ограж-	65
	дения и площадки для обслуживания крана	
	Узлы 3÷8	
	Отопление и вентиляция	
1	Общие данные	66
2	Планы на отм 0.000 и 4.150 Разрез 1-1	67
3	План котельной на отм. 0.000. Разрезы: 1-1, 2-2	68
	Схема трубопроводов котельной	
4	Схема системы отопления. Схема системы	69
	теплоснабжения водоводяного подогревателя	
	Схемы систем ВЕ3, ВЕ4. Узел управления.	
	Водопровод и канализация	
1	Общие данные	70
2	Планы на отм 0.000	71
3	Схемы систем В1, В7, Т3, К7	72

Вед. инж.	Федорова		
Рук. гр.	Поварова		
Рук. пр. гр.	Германов		
Н. контр.	Жило		05.88
Гл. спец.	Ханин		
Нач. отд.	Гладкойнова		

ТП901-1-95.88

Водозаборные сооружения производительностью от 0.5 до 1.6 м³/с для амплитуды колебания уровня воды 14м

Стадия	Лист	Листов
Р		

Содержание альбома

Госстрой СССР ГПИ Ленинградский водоканалпроект

ТП901-1-95.88 Альбом II

Ведомость основных комплектов чертежей

Обозначение	Наименование	Примечание
ТП901-1-95.88 НВ	Наружные сети водоснабжения	
	и сооружения на них	
АР	Архитектурно-строительные	
	решения	
КЖ	Конструкции железобетонные	
КМ	Конструкции металлические	
ВК	Внутренние водопровод и канализация	
ОВ	Отопление и вентиляция	
ЭМ	Силовое электрооборудование, автоматизация	
	и электрическое освещение	
АТХ	Автоматизация технологических	
	процессов	

Ведомость чертежей основного комплекта АР

Лист	Наименование	Примечание
1	Общие данные (начало)	
2	Общие данные (продолжение)	
3	Общие данные (окончание)	
4	Планы на отм. 0.000, 4.150 и – 11.400.	
5	Разрезы 1-1, 2-2	
6	Фасады (с котельной)	
7	Фасады (без котельной)	
8	План кровли. Планы полов. Экспликация полов.	
9	Дымовая труба. Фрагмент плана 1. Узлы.	
10	План отверстий. Разрез 3-3. Вид 6-6.	
	Узлы. Решетка МР-1.	
11	Ворота ВЗ-2,50×2,64. Монтажная схема Защелка	
	пружинная ЗП. Пробой Т90. Узлы	
12	Каркас КВЭП-2,50×2,64 Жалюзийная решетка ЖР-1 Узлы.	
13	Каркас КВЭЛ-2,50×2,64 Детали.	
	Шпингалет нижний ШН	
14	Рама РВЭ-2,50×2,64. Полотна ПВЭ-2,50×2,64.	
15	Детали полотен ворот. Петля подвижная ПП.	
	Щеколда фалевая ЩФ.	

Настоящий проект разработан в соответствии с действующими нормами и правилами и предусматривает мероприятия, обеспечивающие взрывобезопасность и пожаробезопасность при эксплуатации здания (сооружения) с производством отнесенным по пожарной опасности к категории Д, согласно СНиП 2.09.02-85

Главный инженер проекта. /Беляев Ю.В/

Ведомость ссылочных и прилагаемых документов

Обозначение	Наименование	Примечание
	Ссылочные документы	
ГОСТ 12506-81	Окна деревянные для производ-	
	ственных зданий	
ГОСТ 11214-86	Окна и балконные двери деревян-	
	ные с двойным остеклением для	
	жилых и общественных зданий	
ГОСТ 14624-84	Двери деревянные для производ-	
	ственных зданий	
ГОСТ 6629-74*	Двери деревянные внутренние	
	для жилых и общественных	
	зданий.	
ГОСТ 24698-81	Двери деревянные наружные	
	для жилых и общественных	
	зданий.	
Серия 1.038.1-1, вып 1	Перемычки железобетонные	
Серия 2.436-5, вып. 5	Противопожарные двери и воро-	
	та промышленных зданий.	
Серия 2.460-18	Узлы покрытия одноэтажных	
Вып. 0,1,2	производственных зданий с ру-	
	лонными кровлями и железобе-	
	тонными плитами.	
ГОСТ 530-80	Кирпич и камни керамические	
ГОСТ 379-79	Кирпич силикатный	
ГОСТ 6785-86	Плиты подоконные железобе-	
	тонные	
Сер 2.436-17 Вып. 0,1	Узлы окон с деревянными пере-	
	плетами по ГОСТ 12506-81	
Серия 2.430-3	Типовые архитектурно-строи-	
Вып. 1,2,3	тельные детали промышленных	
	зданий с кирпичными стенами	
Серия 1.435.9-17 вып. 0,1,4	Ворота распашные	
Серия 3.006.1-2/82	Сборные железобетонные каналы	
	и тоннели лотков элементов	
	Прилагаемые документы	
ТП 901-1-95.88-АР.ВМ	Ведомости потребности в материалах	альбом IX

Основные строительные показатели

Наименование	Ед. изм.	Количество		Примечание
Площадь застройки	м²	270.00		
Строительный объем	м³	3379.0		
в т.ч. надземный	м³	2484.0		
подземный	м³	895.0		
		Варианты		
		с котельной	с тепловым вводом	
общая площадь		304.0	275.0	

Ведомость спецификаций

Лист	Наименование	Примечание
8	Спецификация заполнения дверных проемов	
6	Спецификация заполнения оконных проемов	
8	Спецификация перемычек	
10	Спецификация на решетку МР-1	
6	Спецификация элементов пожарной лестницы	
8	Спецификация сборных железобетонных элементов	
11	Спецификация материалов на 1 ворота ВЗ-2,50×2,64	
11	Спецификация стали на одно изделие ЗП, Т90	
12	Спецификация стали на одно изделие ЖР-1, КВЭП 2,50×2,64	
13	Спецификация стали на одно изделие КВЭЛ-2,50×2,64	
	ШВ, ШН; Н-1; Н-2; Н-3; Н-4	
14	Спецификация стали на одно изделие РВЭ-2,50×2,64	
14	Спецификация прочих материалов на 1 комплект ПВЭ-2,50×2,64	
15	Спецификация стали на одно изделие ПП; ЩФ; У-1.	

Согласовано:

Рук. гр. ГТП — Пузырев; Рук. гр. ОВиА — Кудрявцев; Рук. гр. ОПС — Коробкова; Рук. гр. спец. — Шевченко; Рук. гр. ВК — Плетнева

Инв. № подл. | Подпись и дата | Взам. инв. №

Привязан

Инв. №

ТП901-1-95.88-АР

Проверил	Карельских	
Техник	Стекляннikова	
Рук. гр.	Германов	
Н. контр.	Жило	03.88
Гл. спец.	Ханин	
Нач. отд.	Градобойнова	
ГИП	Беляев	
Гл. спец.	Макаров	

Водозаборные сооружения производительностью от 0,5 до 1,0 м³/с для амплитуды колебания уровня воды 6,0 м

Стадия	Лист	Листов
Р	1	15

Общие данные (начало)

Госстрой СССР ГПИ Ленинградский ВОДОКАНАЛПРОЕКТ

Общие указания:

1. Водозаборное сооружение в плане представляет собой прямоугольник с размерами 12.00×12.00м с пристройкой электропомещений 6.0×12.0м.
2. Подземная часть нашзала разработана на отметке −11.400.
3. Подъемно-транспортным оборудованием нашзала является подвесной кран грузоподъемностью 3,2 т.с.
4. За условную отметку 0.000 принят уровень чистого пола надземной части, что соответствует абсолютной отметке ☐.
5. Планировочная отметка уровня земли вокруг здания принята −0.150.
6. Наружные стены здания приняты из панелей ячеистого бетона по серии 1.030.1-1 с $\gamma = 700$ кгс/м³ и из обыкновенного керамического кирпича пластического прессования (ГОСТ 530-80) марки 75 на растворе М25, Мрз ☐.
7. Внутренние стены и перегородки приняты из обыкновенного кирпича марки 75 на растворе марки 50.
8. Заполнение швов панельных стен выполнить по узлам серии 1.030.1-1 в.3-3.
9. При возведении кирпичных стен заложить в откосы оконных и дверных проемов деревянные антисептированные пробки (250×120×65) на высоте 300мм от низа проема и выше через 600мм, но не менее двух с каждой стороны проема.
10. Наружные и внутренние кирпичные стены в процессе возведения крепить к колоннам анкерами ф6АI, закладываемыми в швы кладки через 1200мм по высоте.
11. Перегородки внутри здания не доводить на 30мм до низа несущих конструкций покрытия и перекрытия во избежание передачи на них нагрузки. Зазоры забить просмоленной паклей и оштукатурить сложным раствором.
12. Кладку наружных кирпичных стен изнутри выполнять в пустошовку и в подрезку швов с последующей отделкой по ведомости внутренней отделки помещений.
13. Горизонтальная гидроизоляция стен на отметке −0.030 состоит из слоя цементного раствора состава 1:2, толщиной 30мм.
14. Работы по возведению кирпичной кладки в зимнее время должны вестись в соответствии с требованиями СНиП III-17-78, при этом выбор способа возведения конструкции осуществляется в зависимости от сроков строительства.
15. Устройство полов в производственных помещениях выполнять после укладки труб для электрических кабелей по чертежам электротехнической части проекта. Концы труб, закладываемых в пол, должны быть заглушены деревянными пробками.
16. В полах по грунту при применении бетонного подстилающего слоя по нескальному грунту следует в основание втрамбовать слой щебня или гравия крупностью 40÷60 мм.
17. Двери в электропомещениях должны иметь самозапирающиеся замки, открываемые без ключа с внутренней стороны.
18. Полы в санузле и душевой выполнить на 20мм ниже уровня полов смежных помещений.
19. Под перегородку толщиной 120мм предусмотреть утолщения в подготовке полов на 100мм в каждую сторону от перегородки, общей высотой 250мм
20. Защитный слой кровли состоит из слоя чистого сухого гравия (ГОСТ 8268-82) крупностью 5-10мм, толщиной слоя 10мм, втопленного в антисептированную битумную мастику марки МБК-Г-55А (ГОСТ 2889-80).
21. Водоизоляционный ковер кровли состоит из 2 слоев рубероида марки РКП-350А (ГОСТ 10923-82).
22. Утеплитель кровли – жесткие минераловатные плиты $\gamma = 50$ кгс/м³ (ГОСТ 9573-82).
23. Пароизоляция кровли – промазка горячим битумом за 1 раз.
24. В местах примыкания кровли к парапетам, карнизам и в местах пропуска труб основной водоизоляционный ковер усилить двумя дополнительными слоями рубероида на битумной мастике марки МБК-Г-55А (ГОСТ 2889-80).
25. Антикоррозийную защиту стальных изделий, закладных и крепежных элементов смотреть в общих данных чертежей марки КМ.
26. Деревянные элементы, соприкасающиеся с кирпичной кладкой, железобетоном или металлом – антисептировать.
27. Все стальные изделия после очистки от грязи и ржавчины окрасить масляной краской за 2 раза.
28. Все столярные изделия окрасить эмалями по огрунтовке.

Наружная отделка:

1. Наружные поверхности стеновых панелей окрашиваются (в условиях завода изготовителя) после распалубки цементно-перхлорвиниловыми красками ЦПХВ.
2. Кирпичные участки наружных стен выполнять с облицовкой силикатным кирпичом и расшивкой швов. Цоколь штукатурить цементно-песчаным раствором, а цокольные панели окрасить влагостойкими красками – эмаль ХС-119 или ПФ-115 наносить по грунтовке ГФ-021.

Инв. № подл. | Подпись и дата | Взам. инв. №

Привязан					
Инв. №					
			ТП 901-1-95.88-АР		
Проверил	Карельских				
Рук. гр.	Германов		Водозаборные сооружения производительностью от 0,5 до 1,0 м³/с для амплитуды колебания уровня воды 6,0м	Стадия: Р	Лист: 2	Листов:
Н. контр.	Жила				
Гл. спец.	Ханин				
Нач. отд.	Градобойнова		Общие данные (продолжение)	Госстрой СССР ГПИ Ленинградский Водоканалпроект	
ГИП	Бечев				
Гл. спец.	Макаров				

Ведомость отделки помещений

Площадь м²

Наименование или номер помещения	Потолок		Стены или перегородки		Низ стен или перегородок (панель)			Колонны		Примечание
	Площадь	Вид отделки	Площадь	Вид отделки	Площадь	Вид отделки	Высота, мм	Площадь	Вид отделки	
Машзал (надземная часть)	137.7	Затирка, клеевая побелка	420.6	Расшивка швов панельных стен, штукатурка кирпичных стен. Клеевая окраска обр. N	76.1	Масляная окраска обр. N	1500	98.0	Затирка, масляная окраска обр. N выше клеевая окраска обр. N	Простая отделка
Водоприемный колодец (подземная часть)	—	—	—	Бетонирование в чистой опалубке. Затирка.	—	—	—	—	—	
КТП и ПСУ щитовая	57.40 21.60	Затирка, клеевая побелка	143.3	Штукатурка кирпичных стен Окраска клеевыми красками светлых тонов обр N	—	—	—	5.3	Затирка, клеевая побелка обр. N	Простая отделка
Котельная	22.60	Затирка, известковая побелка	66.3	Расшивка швов панельных стен, кладка кирпичных стен с подрезкой швов Известковая побелка	—	—	—	5.3	Затирка, известковая побелка	Простая отделка
Санузел, душевая	8.40	Лак ХСЛ-1сл. Эмаль-ХСЭ-2слоя Лак ХСЛ-1слой	34.0	Штукатурка кирпичных стен Выше панели-лак ХСЛ-1слой, эмаль-ХСЭ-2слоя, лак ХСЛ-1слой	23.0	Облицовка глазурованной плиткой	1500 1800	—	—	Простая отделка
Помещение ремонтной бригады	6.40	Затирка, окраска влагостойкими красками обр.N	20.4	Штукатурка кирпичных стен. Расшивка швов панельных стен. Выше панели окраска клеевая обр. N	16.0	Масляная окраска светлых тонов обр. N	1500	—	—	Простая отделка
Тамбур	2.10	Затирка, побелка ВА-27	16.10	Штукатурка кирпичных стен. Затирка швов панельных стен Выше панели окраска ВА-27 обр. N	15.4	Масляная окраска обр. N	1500	—	—	

Инв. № подл. | Подпись и дата | Взам. инв. №

Исходные данные

- Сейсмичность района – не выше 6 баллов.
- Здание отапливаемое, внутренняя температура воздуха машзала и электропомещений +5°С.
- Речное водозаборное сооружение по своему назначению относится к II классу капитальности; по огнестойкости к II степени, по санитарной характеристике производственного процесса – к группе $I^{б}$.
- Категории по пожарной опасности даны в экспликации помещений.
- Территория – без подработки горными выработками.
- Рельеф территории – спокойный.
- Грунты песчаные, суглинистые.
- Расчетный уровень грунтовых вод принят на 1.0 м ниже планировочной отметки.
- Горизонт грунтовых вод в период строительства принят на 3.0 м ниже планировочной отметки.
- Грунтовые воды не агрессивные по отношению к бетону.
- Расчетная зимняя температура наружного воздуха –30°С.
- Скоростной напор ветра – для I географического района.
- Вес снегового покрова – для III района.

					ТП 901-1-95.88-АР		
Проверил	Корельских						
Рук. арх. гр.	Германов			Водозаборные сооружения производительностью от 0.5 до 1.0 м³/с с амплитудой колебания уровня воды 6.0 м	Стадия	Лист	Листов
Н. контр.	Жило		01.88		Р	3	
Гл. спец.	Ханин			Общие данные (окончание)	Госстрой СССР ГПИ Ленинградский Водоканалпроект		
Нач. отд.	Градобойнова						
ГИП	Беляев						
Гл. спец.	Макаров						

Привязан

Инв. №

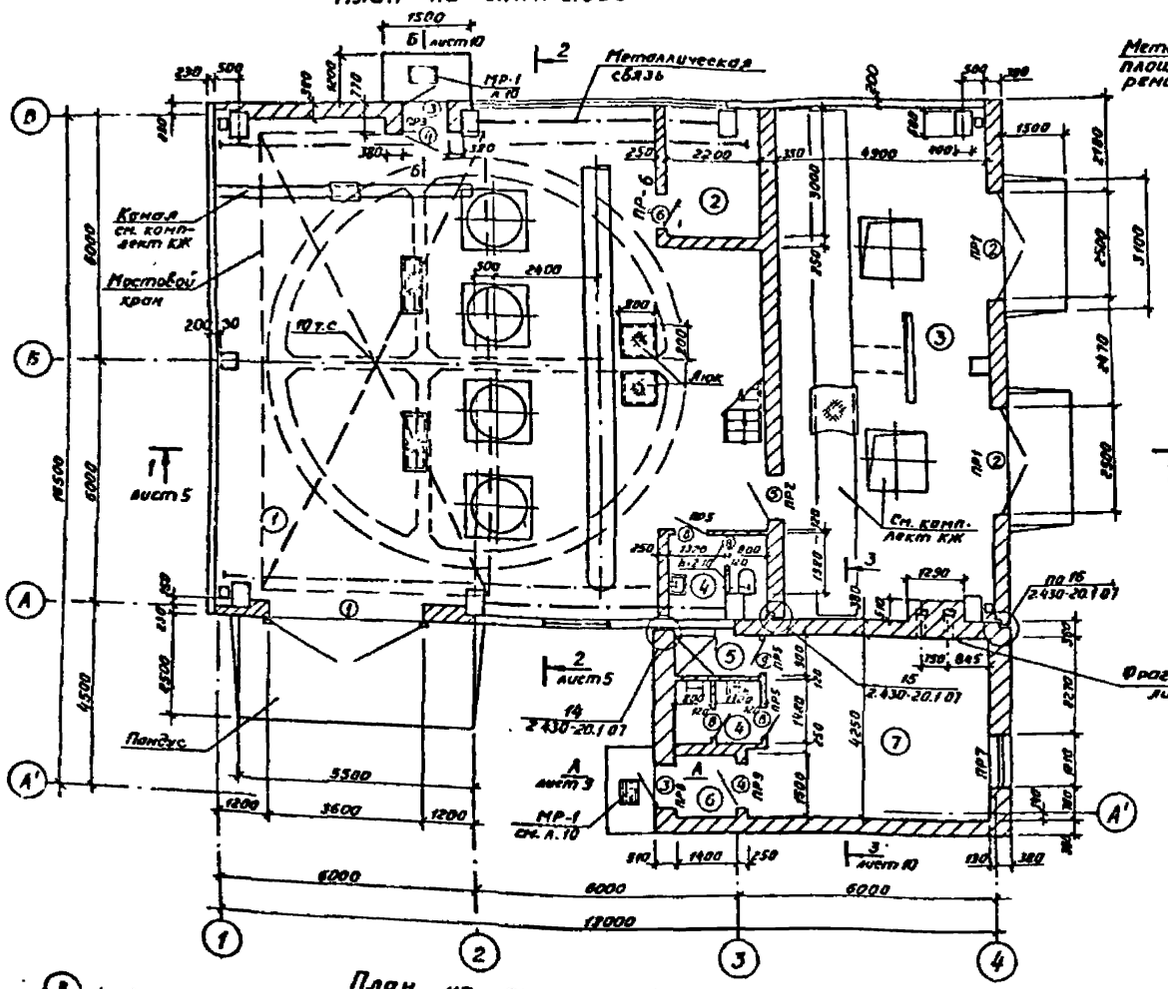
План на отм. 0.000

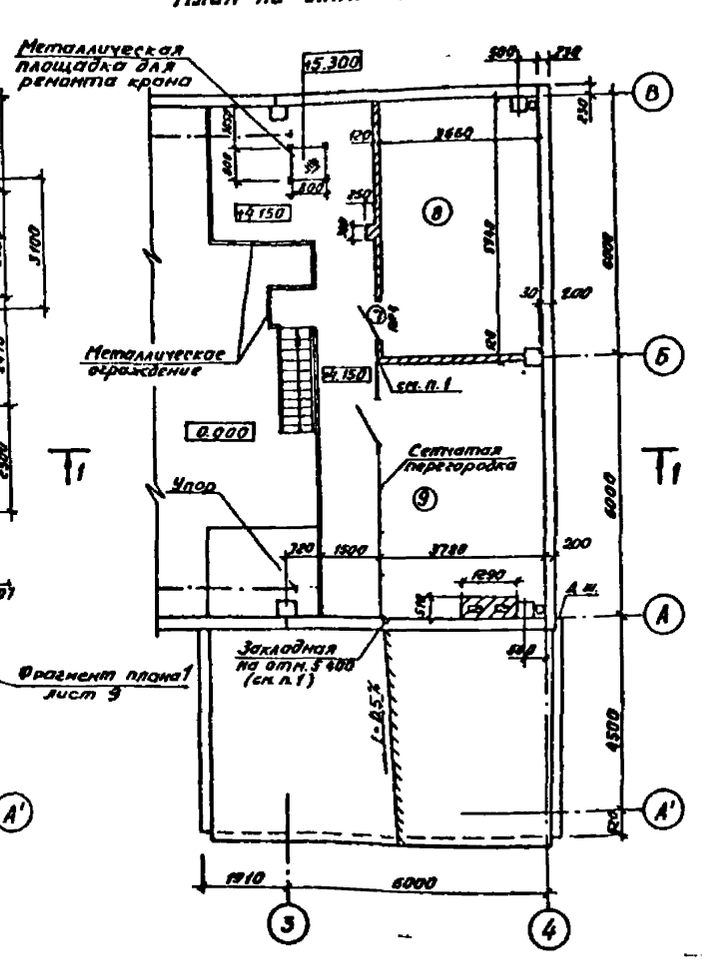
План на отм. 4.150

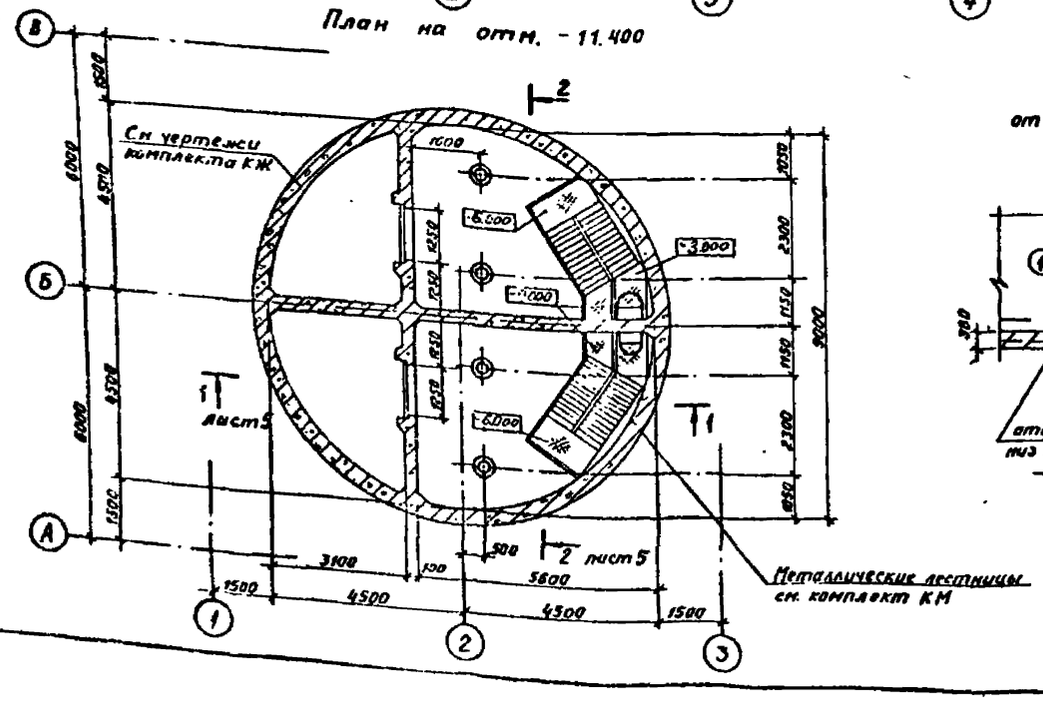
План на отм. -11.400

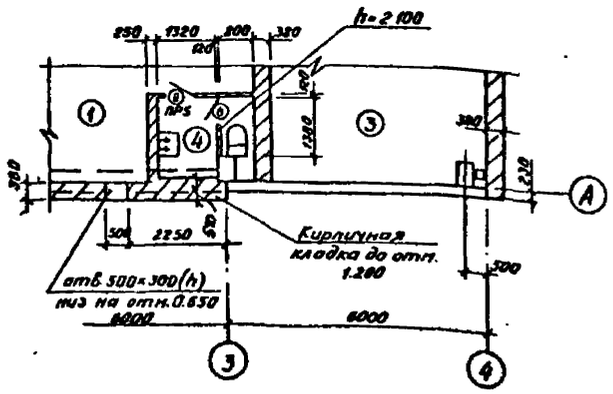
При варианте отопления от тепловых сетей

Экспликация помещений

Номер по плану	Наименование	Площадь м²	Категория производства по взрывной, взрывопожарной и пожарной опасности
1	Машинный зал с монтажной площадкой	137,7	Д
2	Помещение ремонтной бригады	6,4	Д
3	КТП и ПСУ	57,4	Д
4	Санузел	2,8+3,8	
5	Душевая	1,8	
6	Тамбур	2,1	
7	Котельная	22,5	Г
8	Щитовая	21,6	Д
9	Площадка	48	

Ведомость проемов ворот и дверей

Марка, поз.	Размер проема в кладке (b×h)
1	3880 × 3600
2	2570 × 2700
3	1010 × 2370
4	1010 × 2370
5	1020 × 2070
6	910 × 1870
7	910 × 2070
8	710 × 2070
9	710 × 2070

Монтажная схема закладных в проеме ворот

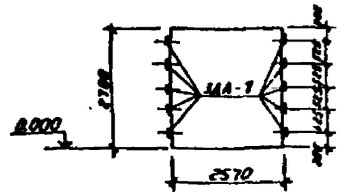

1. В кирпичную кладку на отм. 4,150 и 6,150 заложить уголок 50×5, ℓ=250мм для крепления сетчатой перегородки.

Проверил	Германов		03.88	ТП901-1-95.88-АР
Исполн.	Осипова		03.88	
Рук. арх. гр.	Германов		03.88	Водозаборные сооружения производительностью от 0,5 до 1,0 м³/с для амплитуды колебания уровня [illegible]
Н. контр.	Жило		03.88	
Гл. спец.	Канин		03.88	
Нач. отд.	Градобойнов		03.88	Планы на отм. 0.000, 4,150 и -11.400.
ГИП	Беляев		03.88	

Стадия	Лист	Листов
Р	4	

Госстрой СССР ГПИ Ленинградский водоканалпроект

Привязан:

Инв. №

Разрез 1-1

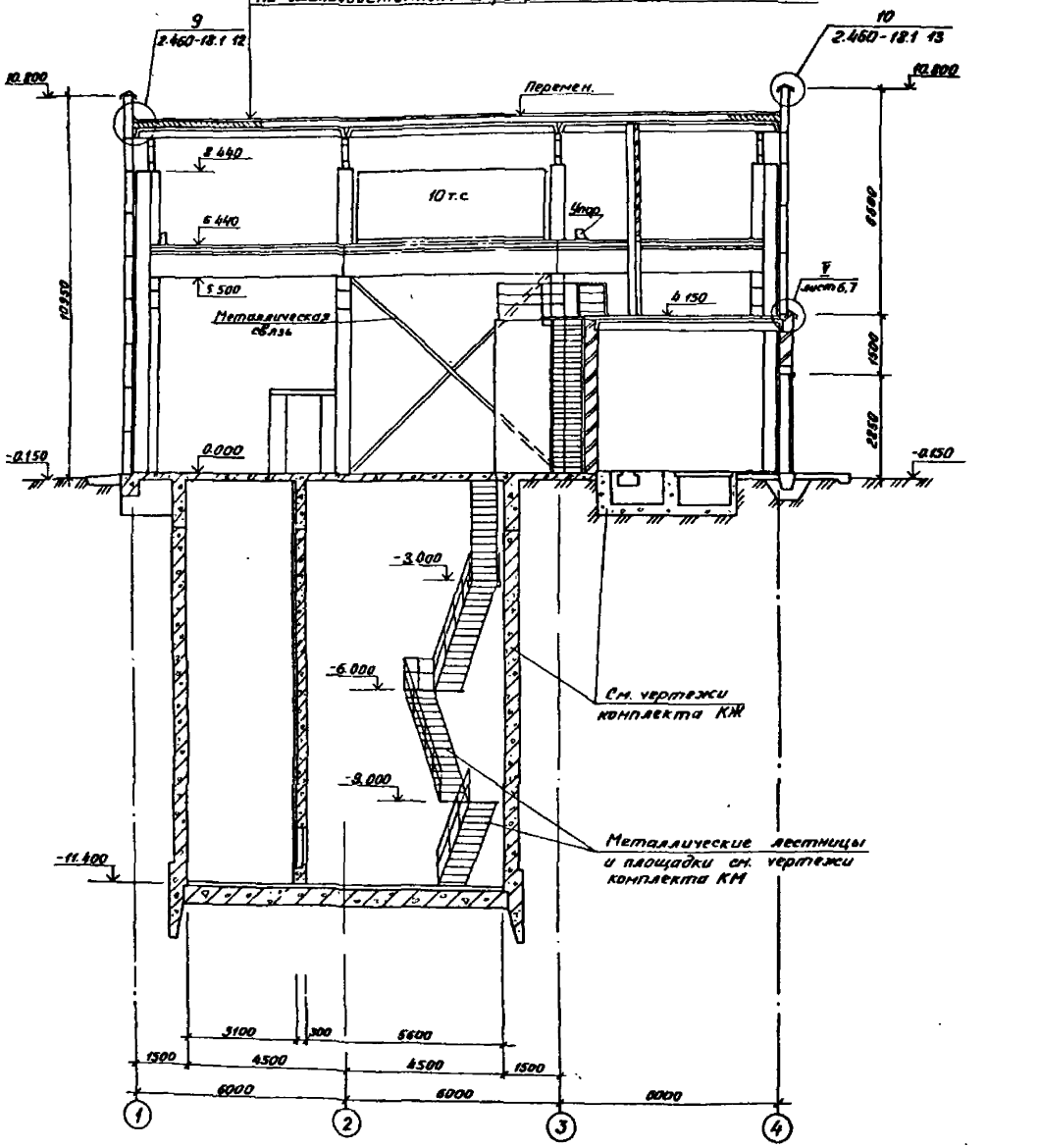

Разрез 2-2

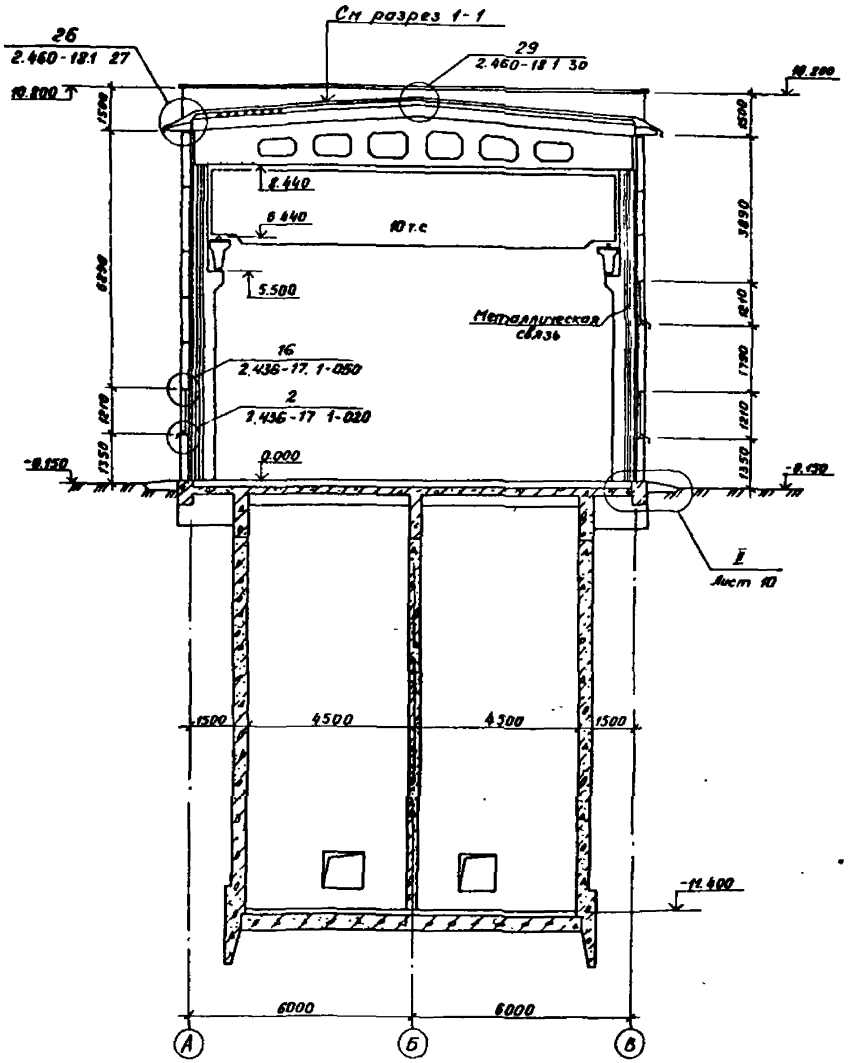

Проверил	Германов		ТП 901-1-95.88-АР		
Инженер	Осипова				
Рук. фл. гр	Германов		Водозаборные сооружения производительностью от 0,5 до 1,0 м³/с для амплитуды колебания уровня воды 5 м	Стадия: Р	Лист: 5	Листов:
Н. контр.	Жила				
Гл. спец.	Ханин		Разрезы 1-1, 2-2	Госстрой СССР, ГПИ Ленинградский водоканалпроект	
Нач. отд.	Градобоев				
ГИП	Беляев				

Инв. № подл. | Подпись и дата | Взам. инв. №

ТП 901-1-95.88 Альбом II

Фасад 1-4

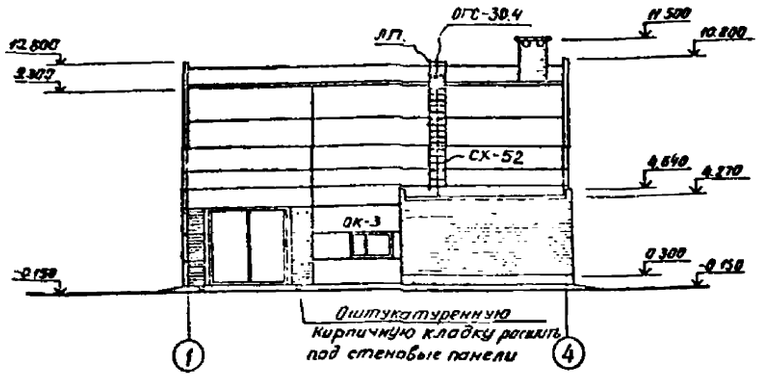

Фасад В-А

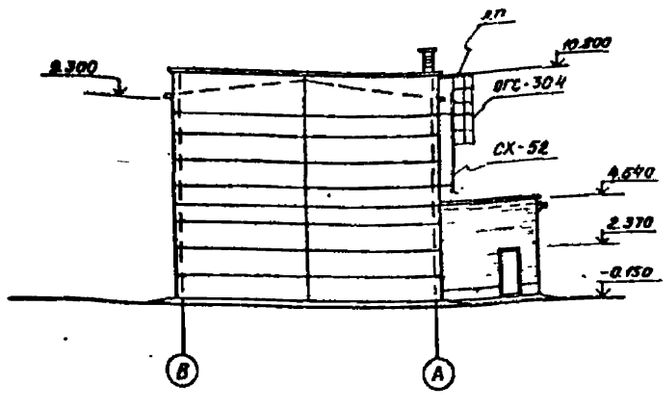

Фасад 4-1

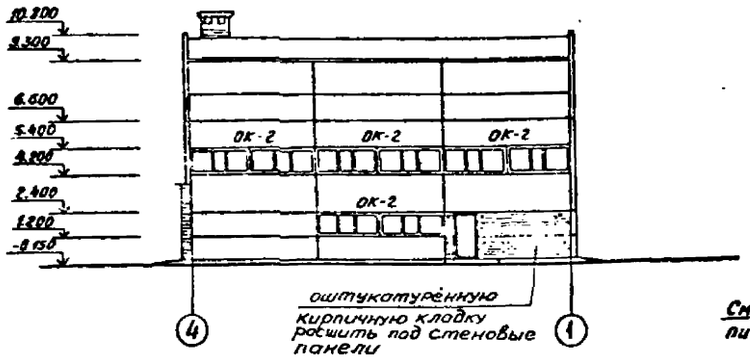

Фасад А-В

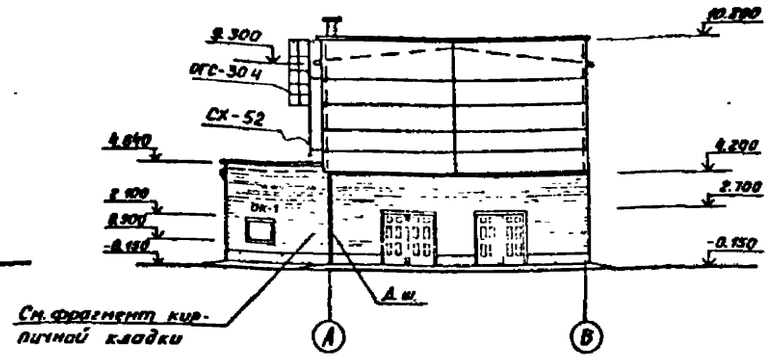

Схема заполнения оконных проемов

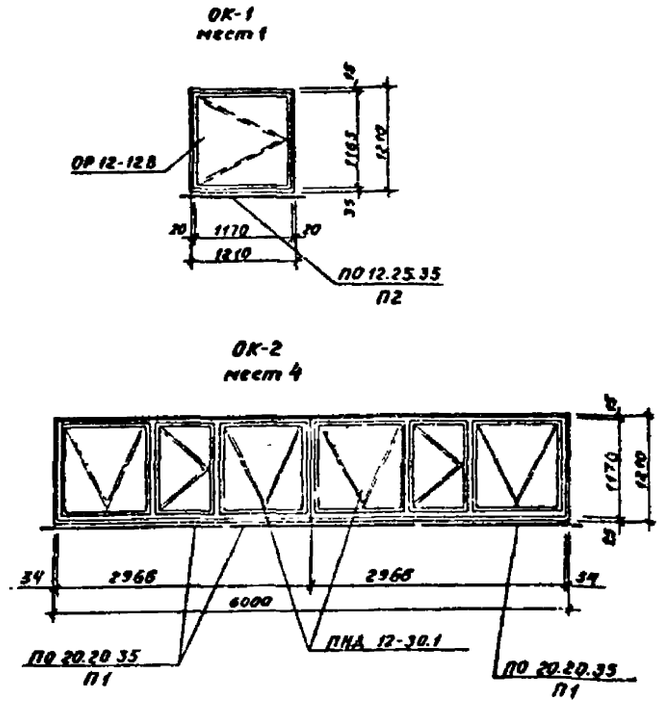

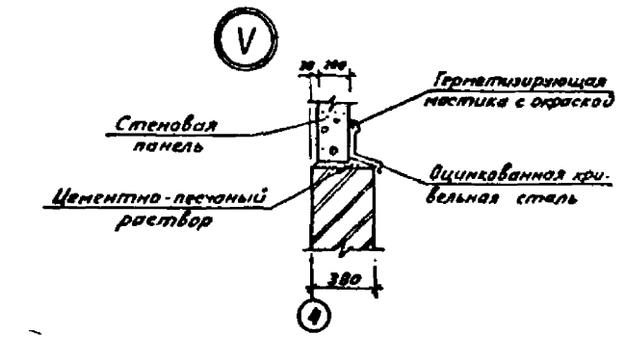

Фрагмент кирпичной кладки фасада

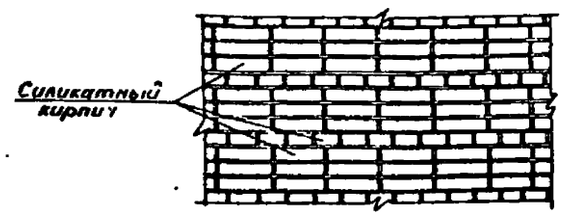

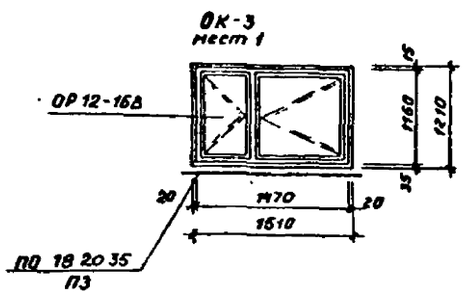

Спецификация заполнения оконных проемов

Марка, поз.	Обозначение	Наименование	Кол. на этаж 1	2	3	Всего	Масса ед., кг	Примечание
ОК-1	ГОСТ 11214-86	Окно ОР 12-12В	1	—	—	1		
ОК-2	ГОСТ 12506-81	Окно ПНД 12-30,1	8	—	—	8		
ОК-3	ГОСТ 11214-86	Окно ОР 12-15В	1	—	—	1		
		Подоконная плита						
П1	ГОСТ 6785-85	ПО 20 20 35	12	—	—	12	35	
П2	ГОСТ 6785 86	ПО 12 25 35	1	—	—	1	26	
П3	ГОСТ 6785-86	ПО 18 20.35	1	—	—	1	32	

Спецификация элементов пожарной лестницы

Марка, поз	Обозначение	Наименование	Кол	Масса ед. кг	Примечание
СХ-52	Серия 14503-3 вып 0,1	Стремянка СХ-52	1	88.9	
ОГС-30.4	Серия 14503-3 вып 0,1	Ограждение стремянки ОГС-30.4	1	28.5	

Данный чертеж рассматривать совместно с листом 5

Крепление пожарной лестницы выполнить по месту.

Проверил	Карельских		
Рук гр	Германов		
Н. контр	Жило		
Гл спец	Ханин		
Нач отд	Градобойнова		
ГИП	Беляев		

Привязан

Инв №

ТП 901-1-95.88 -АР

Водозаборные сооружения производительностью от 0,5 до 1,0 м³/с для амплитуды колебания уровня воды 6,0 м

Фасады (с котельной)

Стадия	Лист	Листов
Р	6	

Госстрой СССР ГПИ Ленинградский ВОДОКАНАЛПРОЕКТ

СФ 952-02

Формат А2

ТП 901-1-95.88 Альбом II

Фасад 1-4

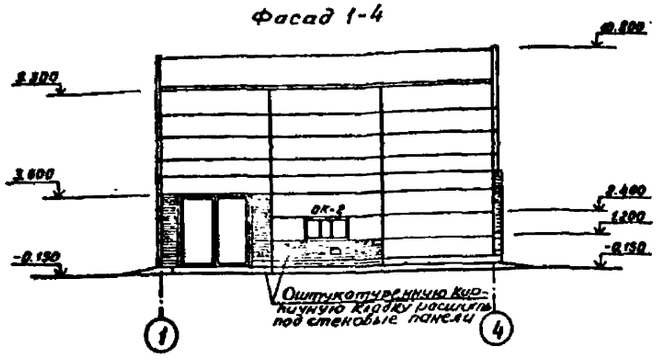

Фасад В-А

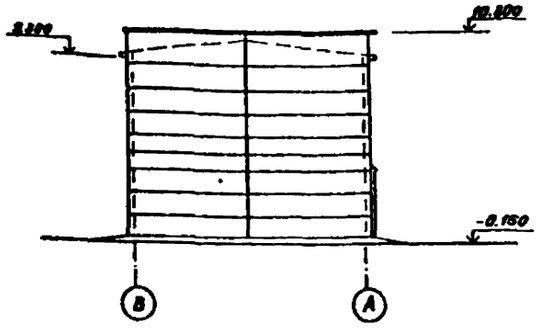

Схема заполнения оконных проемов

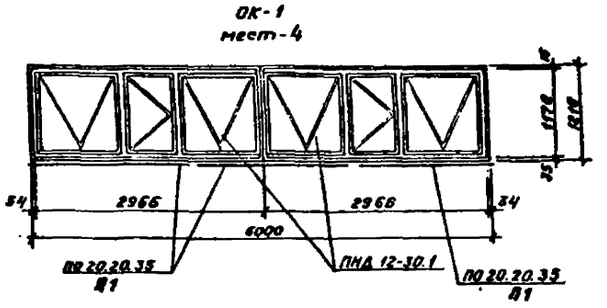

Фасад 4-1

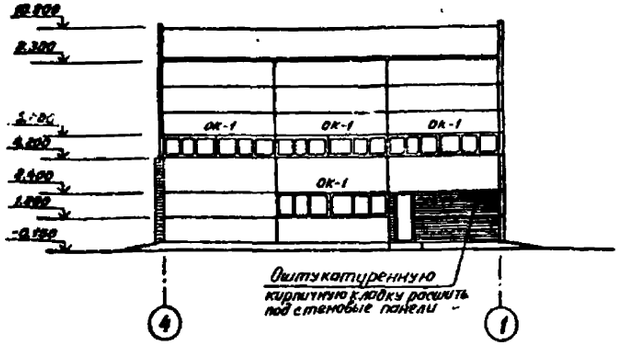

Фасад А-В

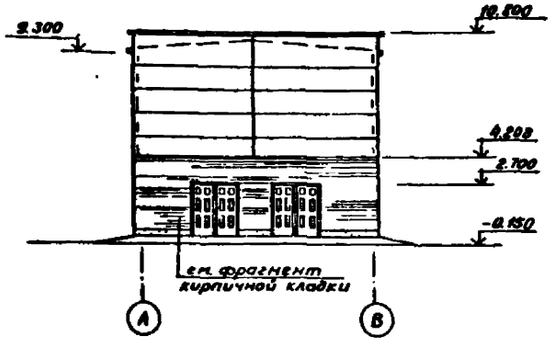

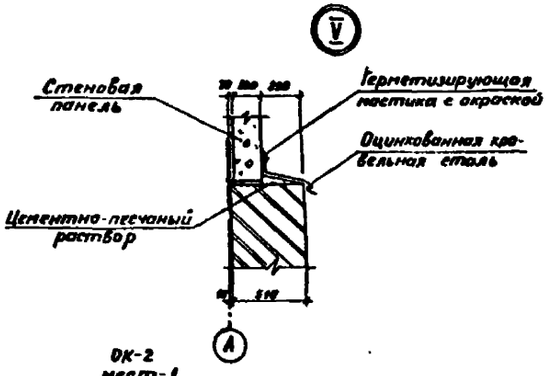

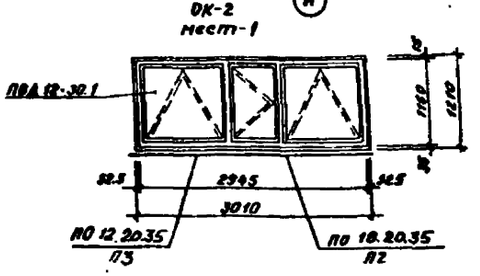

Спецификация заполнения оконных проемов

Марка, поз.	Обозначение	Наименование	Кол. на этаж 1	2	3	Всего	Масса ед., кг	Примечание
ОК 1	ГОСТ 12506-81	Окно ПНД 12-30 1	8	—	—	8		
ОК-2	ГОСТ 12506-81	Окно ПВД 12-30.1	1	—	—	1		
		Подоконная плита						
П1	ГОСТ 6785-86	ПО 20 20 35	12	—	—	12	35	
П2	ГОСТ 6785-86	ПО 18.20.35	1	—	—	1	32	
П3	ГОСТ 6785-86	ПО 12.20.35	1	-	-	1	21	

Фрагмент кирпичной кладки фасада

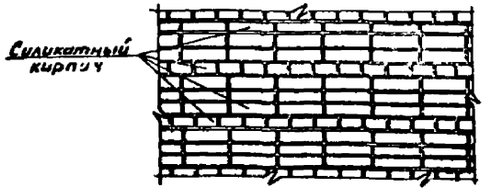

Данный чертеж рассматривать совместно с листом 5.

Проверил	Германов			ТП901-1-95.88-АР
Инженер	Осипова			
Рук. гр.	Германов			Водозаборные сооружения производительностью от 0,5 до 10 м³/с для амплитуды колебания уровня воды 6 м
Н. контр.	Жило		05.88	Стадия: Р; Лист: 7; Листов:
Гл. спец.	Хомин			Фасады. (без котельной)
Нач. отд.	Градобойнова			Госстрой СССР ГПИ Ленинградский водоканалпроект
ГИП	Беляев			

Привязан

Инв. №

Экспликация полов

Наименование или номер помещения по проекту	Тип пола по проекту	Схема пола или номер узла по серии	Элементы пола и их толщина	Площадь пола м²
Машинный зал	1	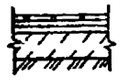	Керамическая плитка (ГОСТ 6787-80) – 13 мм Прослойка и заполнение швов из цементно песчаного раствора марки 300 Гидроизоляция - 2 слоя гидроизола на прослойке из битумной мастики Стяжка-бетон класса В 7,5 20 мм Монолитный железобетон	137,7
Монтажная площадка	2	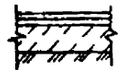	Бетон класса В 22,5 - 30 мм Бетонный подстилающий слой, Бетон класса В 22,5 - 100 мм Монолитный железобетон	21,0
Сан узел, душевая	3	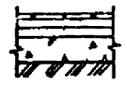	Керамическая плитка (ГОСТ 6787-80) – 13 мм Прослойка и заполнение швов из цементно песчаного раствора марки 150 - 12 мм Гидроизоляция - 2 слоя гидроизола на прослойке из битумной мастики - 3 мм, Подстилающий слой из бетона класса В 12,5 - 80 мм Основание - уплотненный щебнем грунт	8,4 (3,8)
Тамбур	4	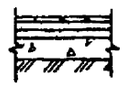	Керамическая плитка (ГОСТ 6787-80) – 13 мм Прослойка и заполнение швов из цементно-песчаного раствора марки 150 - 12 мм Подстилающий слой из бетона класса В 12,5 - 80 мм Основание - уплотненный щебнем грунт	2,1
КТП и ПСУ	5	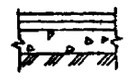	Покрытие - цементно песчаный раствор марки 200 (с железнением) – 20 мм Стяжка - цементно-песчаный раствор марки 150 (для трансформаторной подстанции по высоту от 20 до 50 мм) – 40 мм Бетонный слой-бетон кл В 12,5 Основание - уплотненный щебнем грунт	57,4
Линейные ремонтной бригады	6	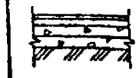	Покрытие - линолеум (ГОСТ 14632-79) – 3 мм Прослойка - холодная мастика на водостойких вяжущих 1 мм Стяжка - легкий бетон класса В 3,5 - 20 мм Подстилающий слой из бетона класса В 3,5 - 80 мм Основание - уплотненный щебнем грунт .	6,4
Котельная	7	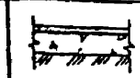	Покрытие - бетонное, бетон класса В 15 - 20 мм Бетонный подстилающий слой, бетон класса В 15 - 100 мм Основание - уплотненный щебнем грунт	22,5
Подземная часть	8		Покрытие - бетонное Бетон класса В 15 - 20 мм Монолитный железобетон	58,40
Щитовая и площадка	9		Покрытие - цементно-песчаный раствор марки 200 – Перекрытие - сборная железобетонная плита - 220 мм	63,6

План кровли

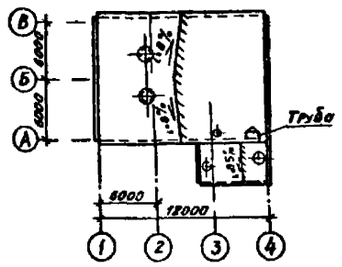

План полов на отм. 0.000

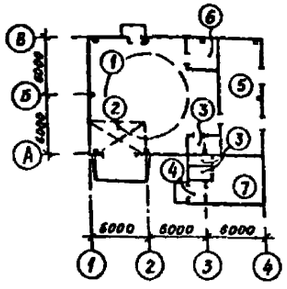

План полов на отм. –11.400

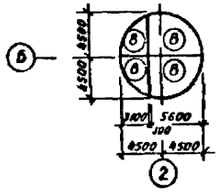

План полов на отм 4.150

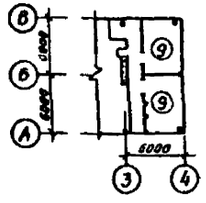

Ведомость перемычек

Марка, поз	Схема сечения
ПР1	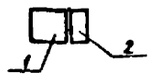
ПР2	
ПР3	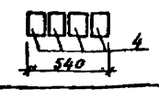
ПР4	
ПР5	
ПР6	

Марка, поз	Схема сечения
ПР7	
ПР8	
ПР9	

Спецификация заполнения дверных проемов

Марка, поз.	Обозначение	Наименование	Кол на этаж 1	2	3	Всего	Масса ед., кг	Примечание
1	1435 3 17 ВД 1.4	ВР 36×36-Т	1	—	—	1	634,67	
2	ЛИСТЫ 11–15	ВЭ 2 50×2 64	2	—	—	2	562	
		Дверной блок						
3	ГОСТ 24698-81	ДН 24-10 АУ	2(1)	—	—	2(1)		
4	ГОСТ 6629-74*	ДГ 24-10 СУП	1(1)	—	—	1(1)		
5	Серия 2.435-6	ПД-5	1	—	—	1		
6	ГОСТ 14624-84	ДВГ 19-9П	1	—	—	1		
7	ГОСТ 6629-74*	ДГ 21-9СП	1	—	—	1		
8	ГОСТ 6629-74*	ДГ 21-7АП	4(2)	—	—	4(2)		
9	ГОСТ 6629-74*	ДГ 21-7П	(1)	—	—	(1)		

Спецификация перемычек

Марка, поз	Обозначение	Наименование	Кол на этаж 1	2	3	Всего	Масса ед., кг	Примечание
1	1 0381-11	5ПБ 30-37	2	—	—	2	410	
2	1 0381-11	3ПБ 30-8	2	—	—	2	197	
3	1 0381-11	3ПБ 18-8	3	—	—	3	119	
4	1 0381-11	2ПБ 13-1	4	—	—	4	54	
5	1 0381-11	1ПБ 13-1	—	1	—	1	25	
6	1 0381-11	1ПБ 10-1	3(1)	—	—	3(1)	20	
7	1 0381-11	3ПБ 16-37	2(2)	—	—	2(2)	102	
8	1 0381-11	2ПБ 16-2	6(4)	—	—	6(4)	65	
9	1 0381-11	3ПБ 18-37	2	—	—	2	119	
Спецификация сборных железобетонных элементов								
	3.006.1-2/82.81-2	П 10 д-3	1	—	—	1	190	для дымовой трубы

Цифры в скобках даны для варианта с отоплением от тепловых сетей

Привязан

Инв. №

Гл. спец.	Хонин		03.88	
Нач. отд.	Хмельницкая		03.88	

ТП 901-1-95.88-АР

Проверил	Германов		03.88	Высотные сооружения
Инженер	Пентина		03.88	
Сметчик	Германов		03.88	
Н. контр.	Жукова		03.88	

Стадия	Лист	Листов
Р	8	

Госстрой СССР ГПИ Инженерный Водоканалпроект

Инв. № подл. | Подпись и дата | Взам. инв. №

ТП 901-1-95.88 Альбом III

ТП901-1-95.88 Альбом II

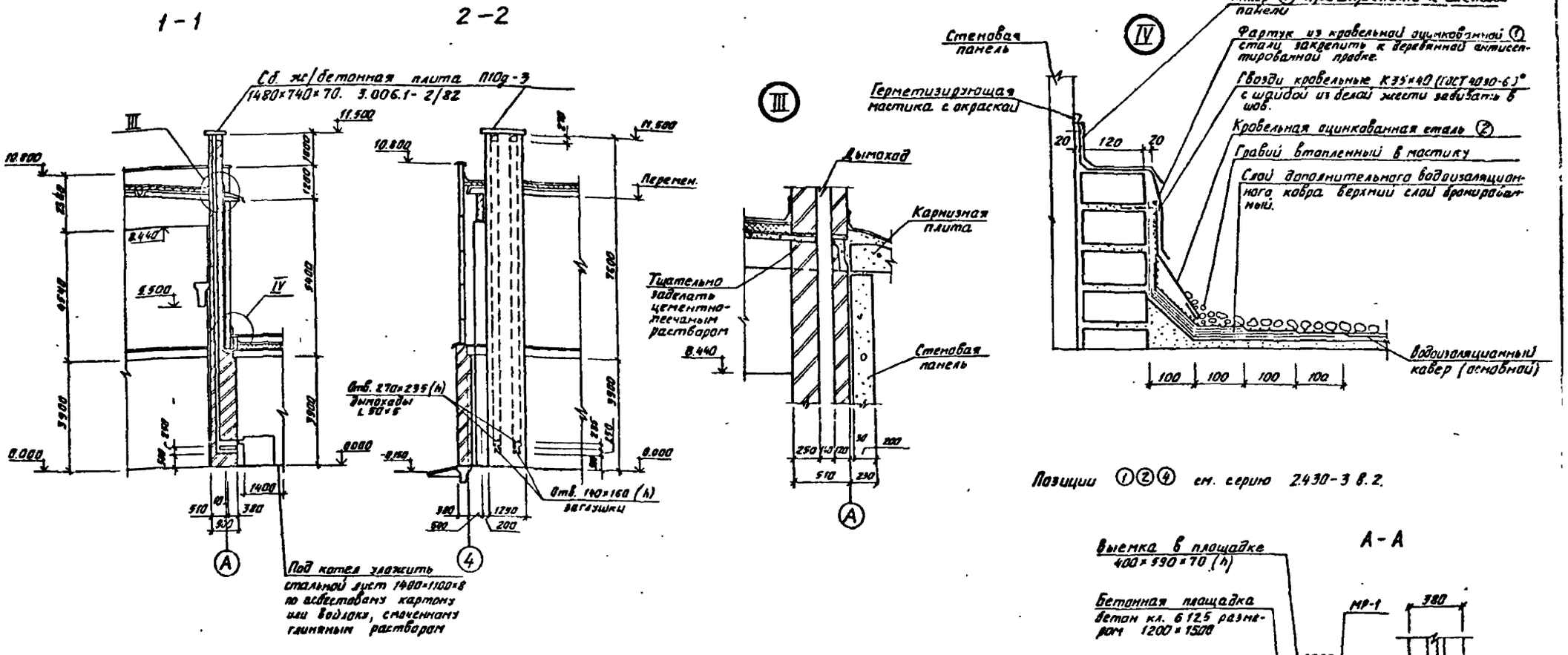

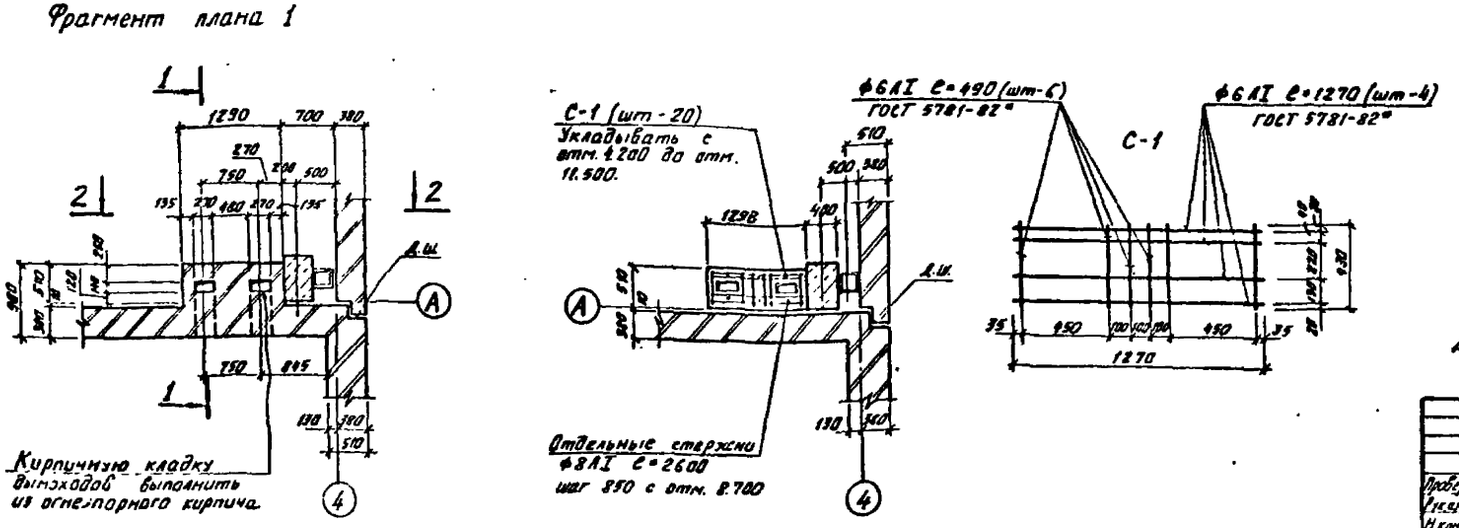

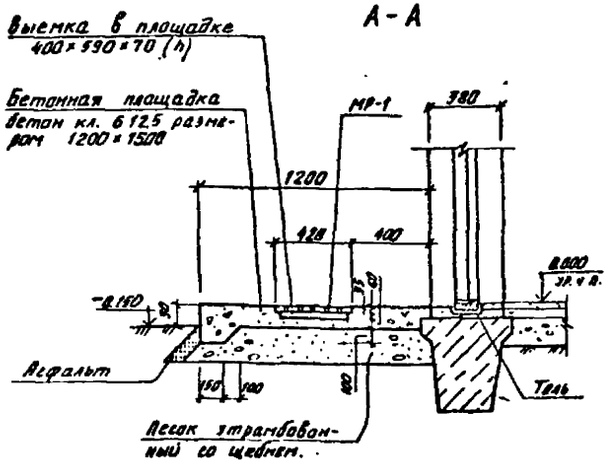

Данный лист рассматривать совместно с листом 4.

				ТП901-1-95.88-АР			
Проверил	Карельский		05.88	Водозаборные сооружения производительностью от 0,5 до 10 м³/с для аэрозаборы, колебания уровня воды 60м	Стадия	Лист	Листов
Рук.арх.гр.	Германов		05.88		Р	9	
Н.контр.	Жило		05.88				
Гл.спец.	Канин		05.88				
Нач.отд.	Градо[illegible]		05.88	Дымовая труба Фрагмент плана 1. Узлы.	Госстрой СССР ГПИ Ленинградский Водоканалпроект		

План отверстий

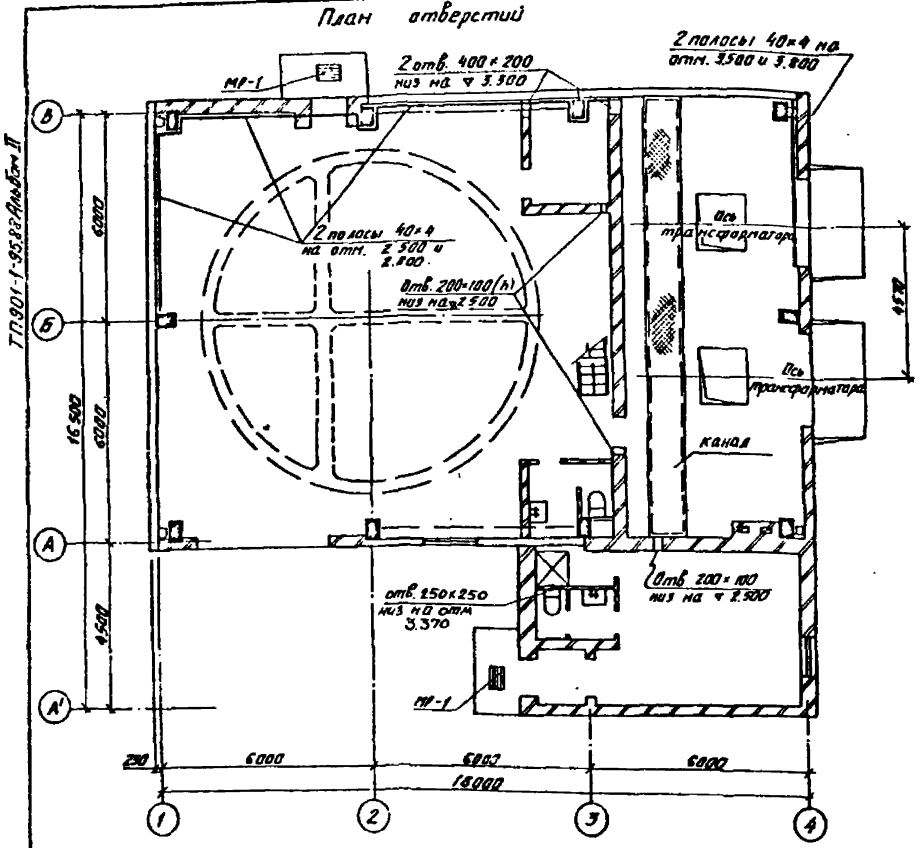

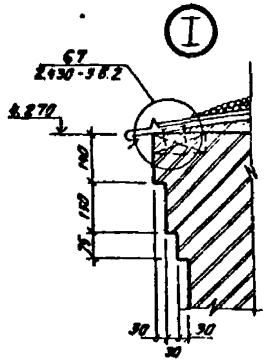

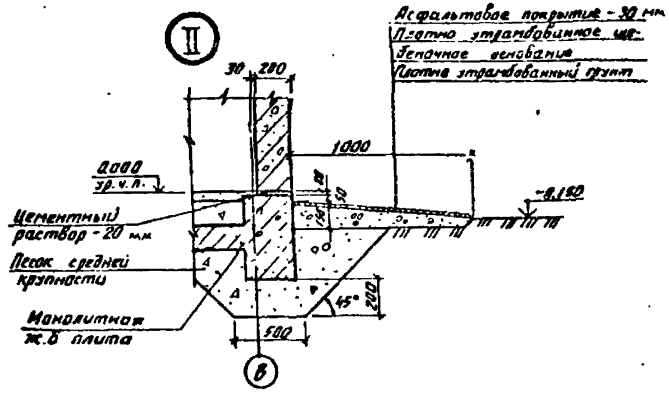

Решетка для вытирания ног МР-1.

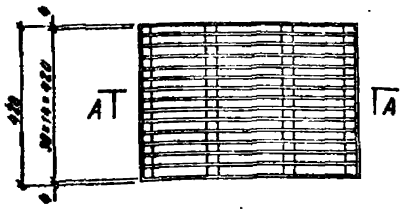

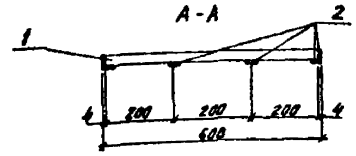

Спецификация на решетку МР-1.

Марка, поз.	Обозначение	Наименование	Кол.	Масса ед. кг	Примечание
МР-1	лист 10	Решетка для вытирания ног	2	10,91	
1	ГОСТ 103-76*	-30×4 ℓ=600	15	0,965	
2	ГОСТ 103-76*	-30×4 ℓ=450	6	0,905	

Слой гравия крупностью 5-10 мм
ГОСТ 8268-82 Мрз 100 на антисептированной битумной мастике
Условная рубероида марки РКП-350А на битумной мастике марки МБК-Г-55А
Стяжка цементно-песчаный раствор от 5 мм до 35 мм
Комплексные плиты (утеплитель-жесткие минераловатные плиты ρ=50 кг/м³ - 80 мм

Разрез 3-3

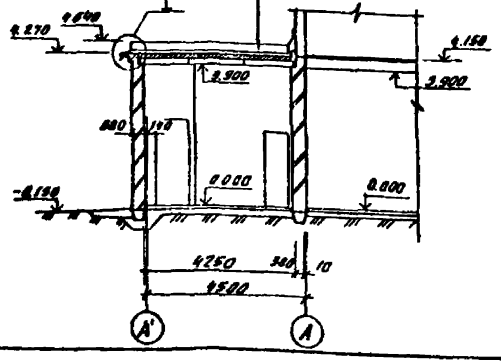

Б-Б

Цем.-песчан. стяжка - 10 мм
Утеплитель-минераловатная плита
Пароизоляция - рубероид
Бруковые перемычки

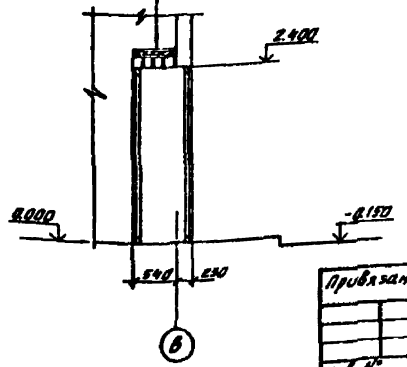

1. Сварные швы решетки МР-1 выполнять толщиной h=4 мм.
2. Газовые трубы в камерах трансформаторов условно не показаны (см. чертежи комплекта КЖ).
3. Полосу 40×4 (ГОСТ 103-76*) ℓ=20.0 м, вес - 25,80 кг к кирпичной кладке крепить при помощи дюбелей с шагом 500 мм.
4. Данный лист рассматривать совместно с листами 4, 5.

Привязан:

Инв. №

				ТП 901-1-95.88-АР			
Провер.	Герланов						
Исполн.	Осипова						
Рук. гр.	Герланов						
Нач. пр.	Жила		11.88	Водозаборные сооружения производительностью от 0,5 до 1 м³/с с амплитудой колебания уровня воды 6 м	Стадия	Лист	Листов
Гл. спец.	Хапин				Р	10	
Нач. отд.	Градзайчик			План отверстий. Разрез 3-3 Вид Б-Б. Узлы. Решетка МР-1.	Госстрой СССР ГПИ Ленинградский Водоканалпроект		

Ворота ВЭ-2,50×2,64

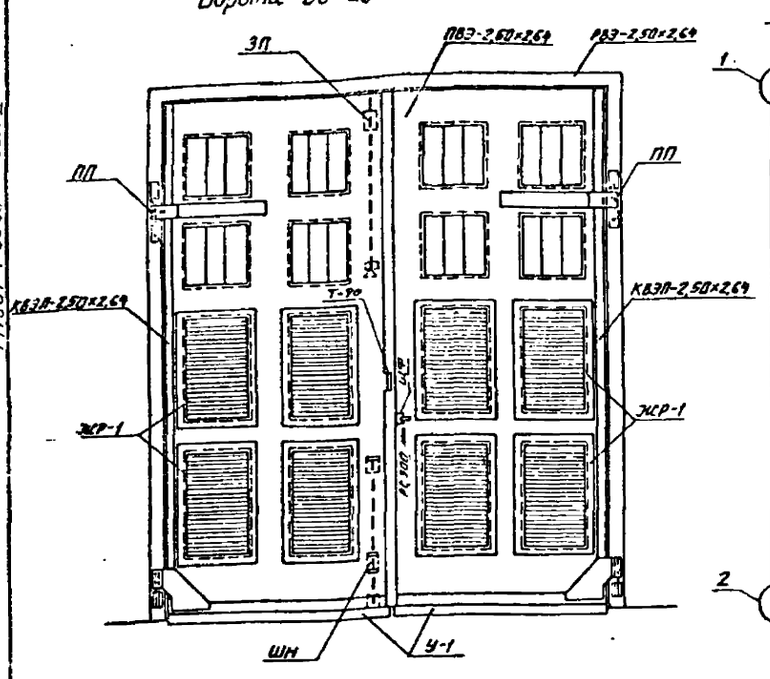

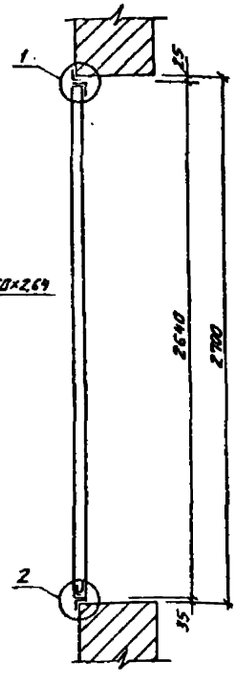

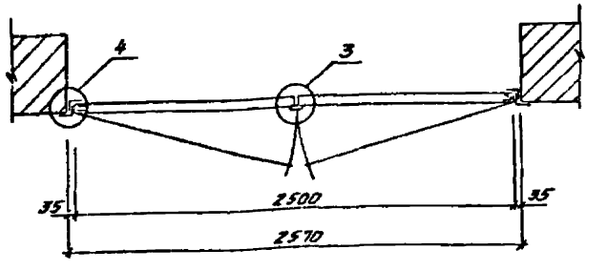

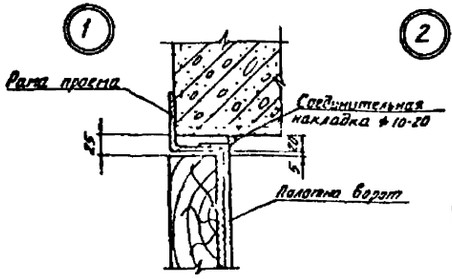

Спецификация материалов на 1 Ворота ВЭ-2,50×2,64.

Марка эл-та	Наименование элемента	Ед. изм.	Кол. шт	Масса кг эл-та	Масса кг общий	№ листа
ПВЭ-2,50×2,64	Полотно	компл.	1	242,0	242,0	14
РВЭ-2,50×2,64	Рама проема	шт	1	126,0	126,0	14
КВЭЛ-2,50×2,64	Угловое полотно ворот (правый)	"	1	96,6	96,6	12
КВЭЛ-2,50×2,64	Угловое полотно ворот (левый)	"	1	96,6	96,6	13
У-1	Уголок	"	2	4,7	9,4	15
ПП	Петля подгибная	"	2	8,6	17,2	15
ЗП	Защелка пружинная	"	1	5,9	5,9	11
ШН	Шпингалет нижний	"	1	3,0	3,0	13
ЩФ	Щеколда фалевая	"	1	3,9	3,9	15
Т-90	Прабой	"	2	0,12	0,24	11
РС-380	Ручка ГОСТ 5087-80	"	1	—	—	—
ЖР-1	Жалюзийная решетка	"	8	10,0	80,0	12
—	Болт М18×130 ГОСТ 7798-70*	"	6	—	1,8	—
—	Болт М10×120 ГОСТ 7798-70*	"	6	—	0,5	—
—	Болт М10×110 ГОСТ 7798-70*	"	30	—	2,7	—
—	Гайка М18 ГОСТ 5915-70*	"	6	—	0,4	—
—	Гайка М10 ГОСТ 5915-70*	"	36	—	0,9	—
—	Шайба d 18 ГОСТ 6958-78*	"	6	—	0,3	—
—	Шайба d 10 ГОСТ 6958-78*	"	36	—	0,5	—
—	Шуруп 6×50 ГОСТ 1145-80*	"	13	—	0,2	—
—	Шуруп 5×40 ГОСТ 1145-80*	"	120	—	0,6	—
				Итого:	562	

Защелка пружинная ЗП

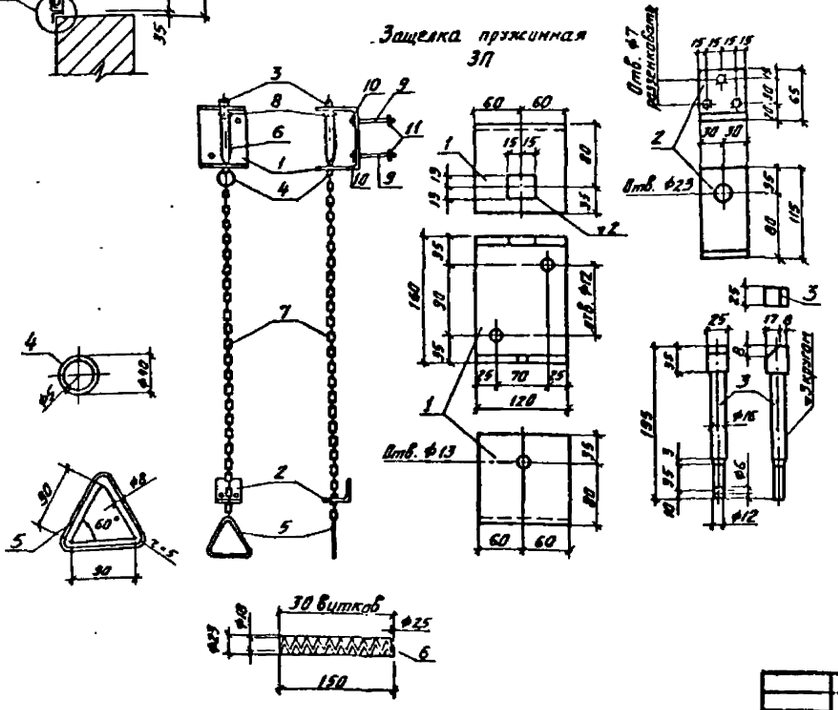

Прабой Т-90

Спецификация стали на одно изделие

Марка	№ дет.	Сечение	Длина мм	Кол-во шт	Масса кг Дет.	Масса кг Всех	Масса кг Марки	ГОСТ
ЗП	1	−120×8	390	1	2,94	2,94	5,9	103-76*
	2	−60×6	180	1	0,51	0,51		103-76*
	3	□ 25×25	195	1	0,96	0,96		8559-75*
	4	ф5	110	1	0,02	0,02		2590-71*
	5	ф8	900	1	0,12	0,12		8590-71*
	6	Пружина ф25	2800	1	0,08	0,08		16118-70*
	7	Цепь	1500	1	0,45	0,45		2319-81
	8	Шайба d 16	—	1	0,02	0,02		6958-78*
	9	Болт М10	100	2	0,07	0,14		7798-70*
	10	Гайка М10	—	2	0,01	0,02		5915-70*
	11	Шайба d 10	—	2	0,01	0,02		6958-78*
Т-90	12	−70×4	90	1	0,12	0,12	0,12	103-76*

Ворота поставлять окрашенными. Вид окрасочных материалов и цвет окраски принимать по проекту.

Привязан

Инв. №

Разраб.	Германс		03.88
Техник	Гвоздева		03.88
Рук. гр.	Карстанов		05.88
Н. контр.	Жилко		05.88
Гл. спец.	Хапин		05.88
Нач. отд.	Гвоздева		05.88

ТП 901-1-95.88-АР

Металлические секционные подъемно-поворотные ворота с калитками для одноэтажных производственных зданий. Ворота ВЭ-2,50×2,64. Привязка к оси 3П. Прабой Т-90. Схема

Стадия	Лист	Листов
Р	11	

Госстрой СССР ГПИ Ленинградский Гражданпроект

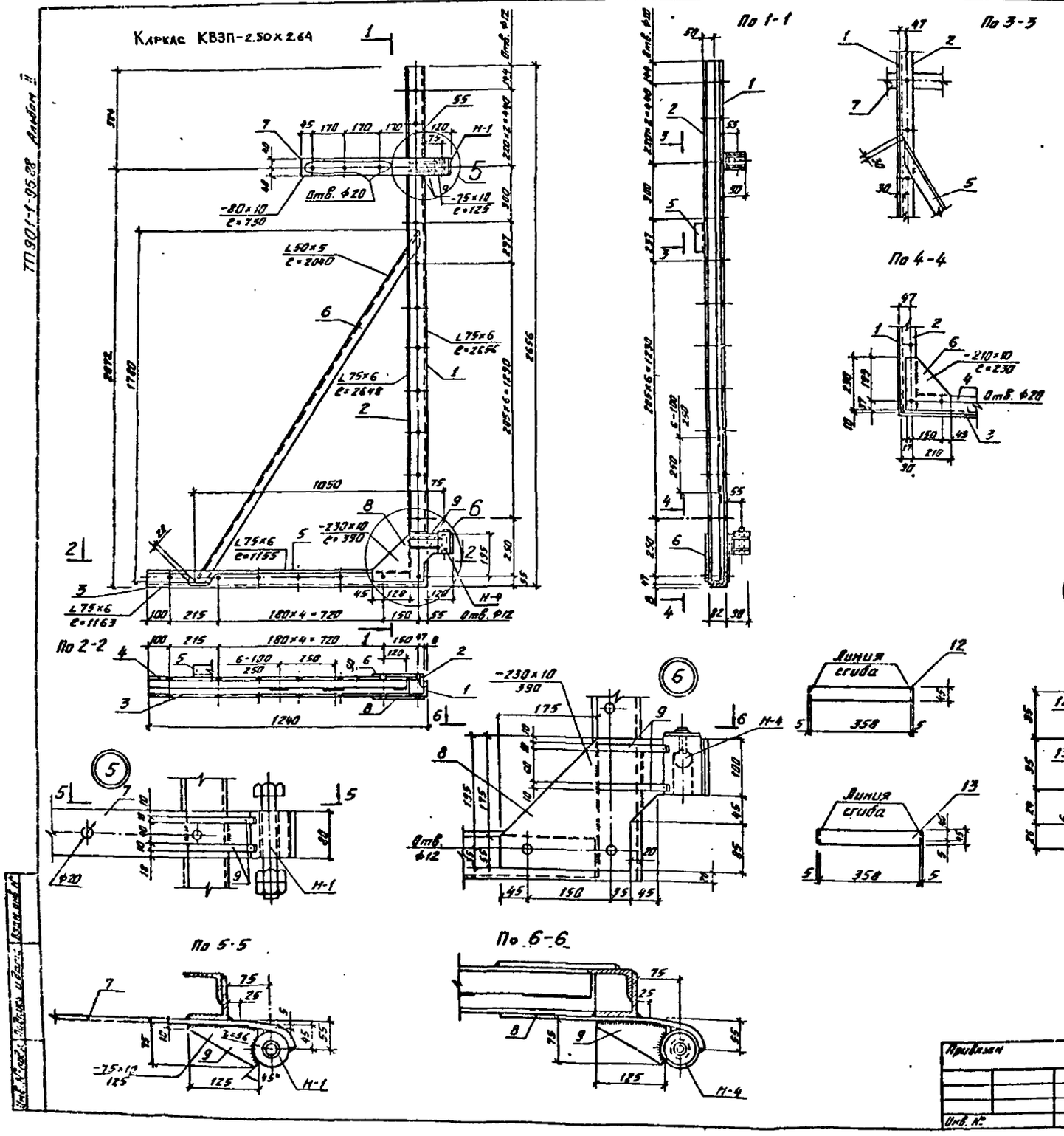

Спецификация стали на одно изделие.

Марка	№ дет.	Сечение	Длина мм	Кол-во шт	Масса кг Дет	Масса кг Всех	Масса кг Марки	ГОСТ
КВЭП-2,50×2,64	1	L 75×6	2656	1	19,3	18,3	86,5	8509-86
	2	L 75×6	2648	1	19,3	18,3		8509-86
	3	L 75×6	1163	1	8,0	8,0		8509-86
	4	L 75×6	1155	1	7,9	7,9		8509-86
	5	L 50×5	2040	1	7,7	7,7		8509-86
	6	-210×10	230	1	2,3	2,3		82-70*
	7	-80×10	750	1	4,7	4,7		103-76*
	8	-230×10	390	1	7,1	7,1		82-70*
	9	-75×10	125	4	0,7	2,8		103-76*
	Н-1	Детали верхних навесов	—	1	4,1	4,1		
	Н-4	Детали нижних навесов	—	1	3,5	3,5		
		Наплавленный металл 2%				1,8		
ЖР-1	10	L 50×5	625	2	2,4	4,8	12,0	8509-86
	11	L 50×5	458	2	1,7	3,4		—"—
	12	-45×1,5	368	14	0,2	2,8		103-76*
	13	-45×1,5	368	1	0,2	0,2		—"—
		Наплавленный металл				0,8		

1. Сварные швы h=6 мм.
2. Спецификация стали дана на листе 13.
3. Материал-сталь марки ВСт.3кп2 ГОСТ 380-71*
4. Отверстия ⌀6 мм сверленные, зенкованные с одной стороны.
5. Сварные швы толщиной 5 мм, за исключением перьев, которые привариваются швом 2 мм
6. Варить тонким электродом, соблюдая режим сварки тонколистовых элементов.

Провер	Германов	[illegible]	03.88	ТП901-1-95.88-АР
Техник	[illegible]	[illegible]	03.88	
Рук. гр.	Германов	[illegible]	03.88	Водозаборные сооружения производительностью от 0,5 до 1,0 м³/с для амплитуды колебания уровня воды 6,0 м
Н. контр.	Жило	[illegible]	[illegible]	Стадия: Р; Лист: 12; Листов:
Гл. спец.	Ханин	[illegible]	03.88	Каркас КВЭП-2,50×2,64 Железнодорожная решетка ЖР-1 узлы
Нач. отд.	Градобойнова	[illegible]	03.88	Госстрой СССР ГПИ Ленинградский Водоканалпроект

Привязан

Инв. №

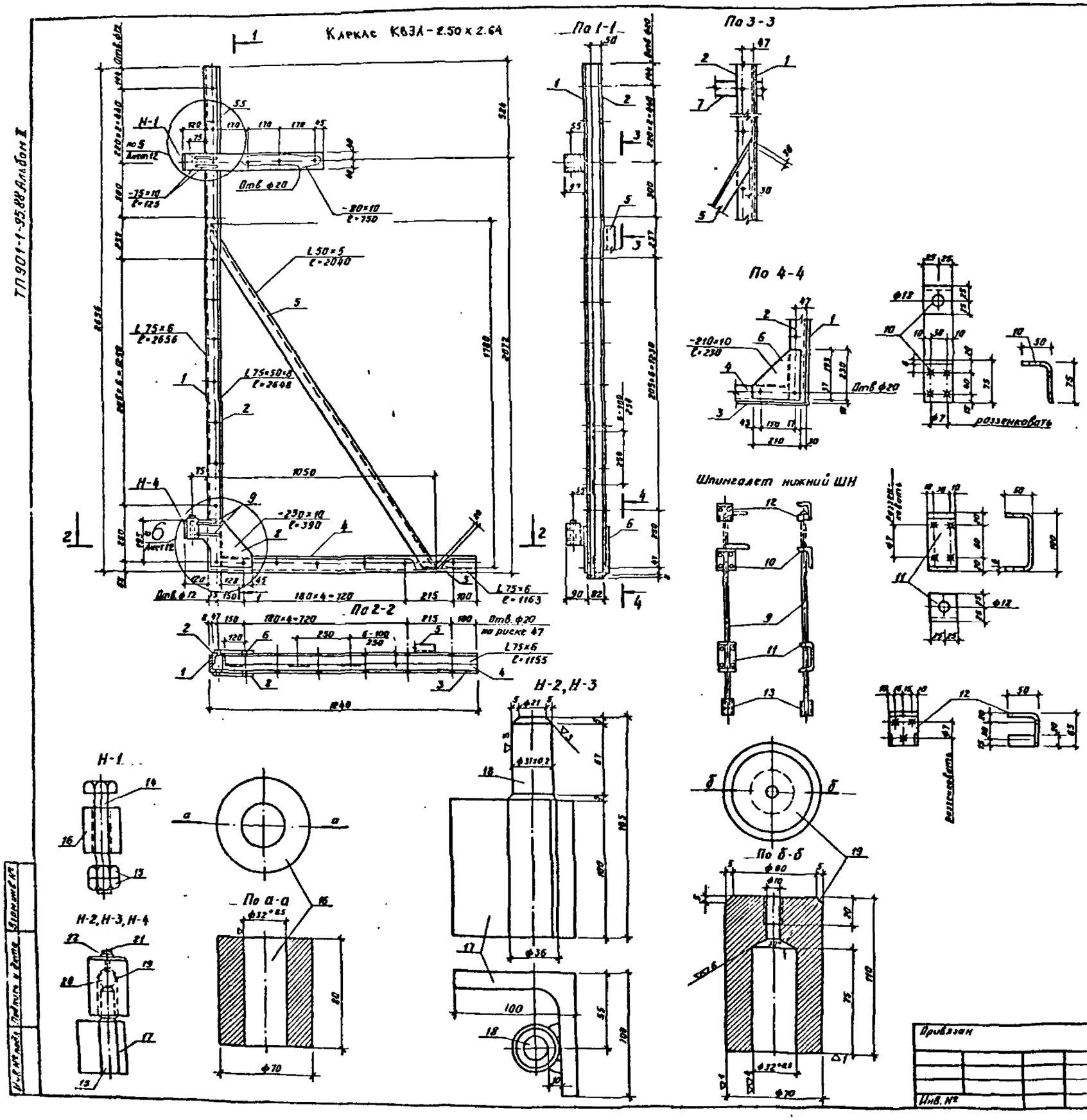

Спецификация стали на одно изделие

Марка	N дет	Сечение	Длина мм	Кол-во шт.	Масса кг Дет	Масса кг Всех	Масса кг Марки	ГОСТ
КВЗЛ-2.50 х 2.64		Дет NN 6,7,9 по КВЗП-250×2.64			—	9.8	86.5	
	1	L 75×6	2656	1	18.3	18.3		8509-86
	2	L 75×6	2648	1	18.2	18.2		8509-86
	3	L 75×6	1163	1	8.0	8.0		8509-86
	4	L 75×6	1155	1	8.0	8.0		8509-86
	5	L 50×5	2040	1	7.7	7.7		8509-86
	8	-230×10	390	1	7.1	7.1		82-70*
	Н-1	Детали верхних навесов	—	1	4.1	4.1		
	Н-4	Детали нижних навесов	—	1	3.5	3.5		
		Наплавленный металл 2%				1.8		
ШН	9	ф16	850	1	1.34	1.34	3.0	2590-71*
	10	-50×6	125	1	0.30	0.30		103-76*
	11	-50×6	200	1	0.47	0.47		—"—
	12	-115×6	150	1	0.81	0.81		—"—
	13	Труба ф 3/4"	60	1	0.12	0.12		3262-75*
Н-1	14	Болт М30	180	1	1.22	1.22	4.1	7798-70*
	15	Гайка М30	—	1	0.22	0.44		5915-70*
	16	из ф 70	80	1	2.42	2.42		2590-71*
Н-2	17	L 100×8	100	1	1.5	1.5	2.8	8509-86
	18	ф36	165	1	1.32	1.32		2590-71*
Н-3	17	L 100×8	100	1	1.5	1.5	2.8	8509-86
	18	ф36	165	1	1.32	1.32		2590-71*
Н-4	19	из ф70	110		3.32	3.32	3.5	2590-71*
	20	Шарик VI 13/16 др	—	1	0.11	0.11		3782-81
	21	Болт М10×20		1	0.02	0.02		7798-70*
	22	Шайба d 10			0.01	0.01		6958-78*

ТП901-1-95.88 Альбом II

Инв. № подл. | Подпись и дата | Взам. инв. №

Привязан

Инв. №

Проверил	Германов	[signature]	03.88
Техник	Стекольников	[signature]	03.88
Рук. гр.	Германов	[signature]	03.88
Н. контр.	Жило		03.88
Гл. спец.	Ханин	[signature]	03.88
Нач. отд.	Грибоедов	[signature]	03.88

ТП901-1-95.88-АР

Водозаборные сооружения производительностью от 0.5 до 1.0 м³/с для [illegible] колодания уровня [illegible]

Каркас КВЗЛ-250×2.64
Детали. Шпингалет нижний ШН

Стадия	Лист	Листов
Р	13	

Госстрой СССР
ГПИ Ленинградский
ВОДОКАНАЛПРОЕКТ

ТП901-1-95.88 Альбом II

РВЭ-2.50×2.64

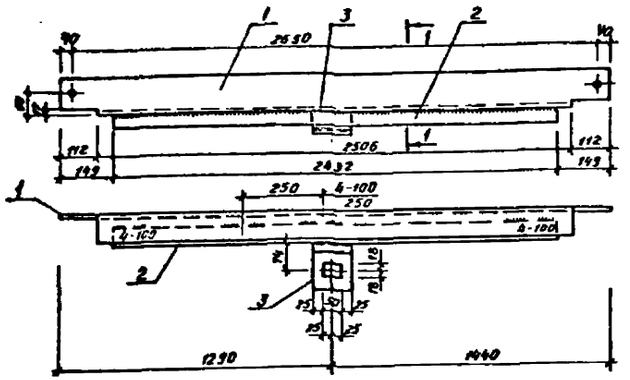

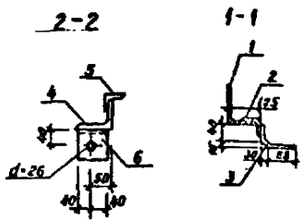

Спецификация древесины на 1 комплект ПВЭ-2.50×2.64

Сечение мм	Длина м	Кубатура м³
Бруски 80×180	13.91	0.194
—"— 80×150	9.71	0.117
—"— 80×120	1.48	0.014
—"— 60×120	8.84	0.064
Доски 25×80	2.64	0.005
Раскладки	11.86	0.010
	Итого:	0.404

Спецификация прочих материалов на 1 комплект ПВЭ-2.50×2.64

Наименование материала	Кол-во м²
Войлок	4.92
Сталь кровельная	5.23

Спецификация стали на одно изделие

Марка	N дет	Сечение	Длина мм	Кол-во шт.	Масса, кг Дет	Масса, кг Всех	Масса, кг Марки	ГОСТ
РВЭ-2.50×2.64	1	L 100×8	2730	1	33.3	33.3	171.9	8509-86
	2	L 50×5	2432	1	9.2	9.2		8509-86
	3	-100×8	160	1	1.3	1.3		103-76*
	4	L 100×8	2695	2	32.9	65.8		8509-86
	5	L 50×5	2678	2	10.0	20.0		8509-86
	6	L 100×8	80	4	9.8	39.0		8509-86
	7	-60×8	200	2	1.0	2.0		103-76*
	Наплавленный металл					1.3		
ЗДА-1	8	L 100×8	170	1	1.8	1.8	365	8509-88
	9	-40×4	460	3	0.6	1.8		103-76*
	Наплавленный металл (электроды типа Э42)					0.05		9467-75

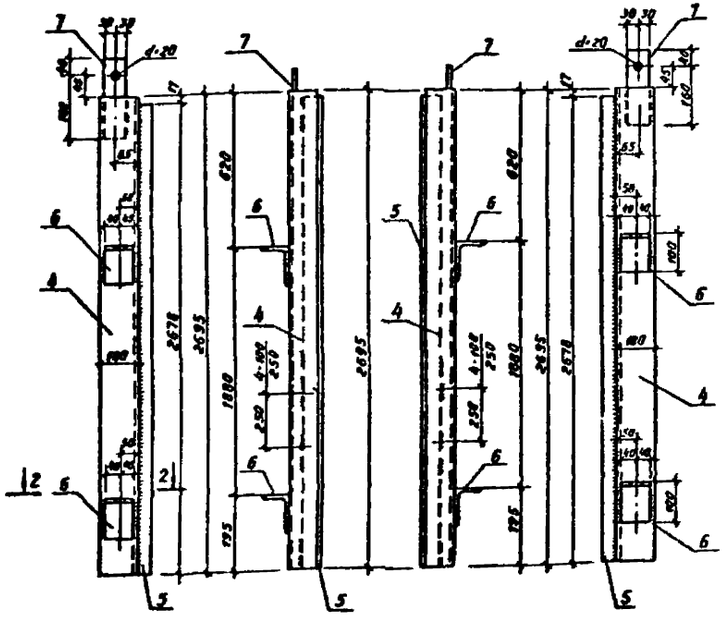

Сварное соединение элементов рамы

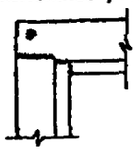

Полотна ПВЭ-2.50×2.64

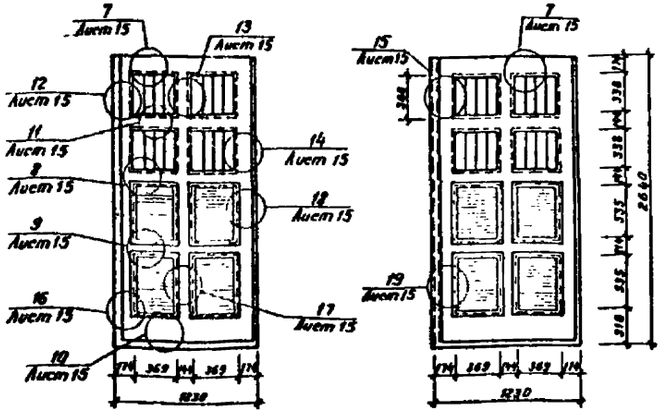

1. Полотна изготавливать в соответствии с ГОСТ 475-78.
2. Деревянные элементы подвергнуть глубокой пропитке огнезащитным составом.
3. Полотна изготавливать на клеях повышенной водостойкости.
4. Полотна поставлять с установленными приборами.
5. Размещение приборов дано на листах 11, 15.
6. Все неоговоренные на чертеже сварные швы принять толщиной h=4 мм.
7. Перед установкой рамы в проем элементы рамы собирают в горизонтальном положении на монтажных болтах М18, временно раскрепляют в нижней части рамы и после проверки правильности размеров и прямоугольности рамы приваривают друг к другу сварными швами, как показано на детали.
8. Материал — сталь марки ВСТ 3 кп 2 ГОСТ 380-71*.

ЗДА-1

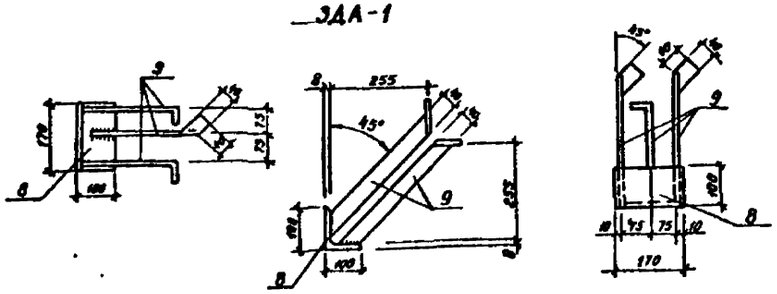

Провер.	Германов		03.88
Техник	Стеклянникова		03.88
Рук. гр.	Германов		03.88
Н. контр.	Жило		03.88
Гл. спец.	Ханин		03.88
Нач. отд.	Градобойнова		03.88

Привязан

Инв. №

ТП901-1-95.88-АР

Водозаборные сооружения производительностью от 0.5 до 1.0 м³/с для амплитуды колебания уровня воды 0.0 м

Стадия	Лист	Листов
Р	14	

Рама РВЭ-2.50×2.64
Полотна ПВЭ-2.50×2.64

Госстрой СССР
ГПИ Ленинградский водоканалпроект

Спецификация стали на одно изделие

Марка	N дет	Сечение	Длина мм	Кол-во шт.	Масса кг Дет	Масса кг Всех	Масса кг Марки	ГОСТ
ПЛ	1	ф25	160	1	2,68	2,68	8,71	2590-71*
	2	-80×10	720	1	4,52	4,52		103-76*
	3	Шайба d 26	—	1	0,21	0,21		6958-78*
	4	Гайка М20	—	1	0,07	0,07		5915-70*
	5	Шайба 20	—		0,03	0,03		6958-78*
	6	Болт М16	—	4	0,22	0,88		7798-70*
	7	Гайка М16	—	4	0,04	0,16		5915-70*
	8	Шайба d16	—	4	0,04	0,16		6958-78*

Спецификация стали на одно изделие

Марка	N дет.	Сечение	Длина мм	Кол-во шт	Масса кг Дет	Масса кг Всех	Масса кг Марки	ГОСТ
ЩФ	9	ф18	140	1	0,68	0,68	3,9	2590-71*
	10	-40×10	400	1	1,26	1,26		103-76*
	11	-40×10	260	1	0,79	0,79		—"—
	12	-70×5	120	2	0,33	0,66		—"—
	13	-10×5	10	1	—	0,01		—"—
	14	-70×5	120	1	0,33	0,33		—"—
	15	-40×10	52	1	0,16	0,15		—"—
	16	Шайба d12	—	2	0,01	0,02		6958-78*
	17	Гайка М12	—	2	0,01	0,02		5915-70*
У-1	18	∟50×5	1240	1	4,7	4,7	4,7	8509-86

Петля подгибная ПЛ

Щеколда фалевая ЩФ

Привернуть только к внутренней планке

Стальные жалюзи

Раскладка

Филенка

Вайлак

Сталь кровельная (прибивается толевыми гвоздями ф2 с шагом 45 через 100)

Сечение наплавной раскладки

Отв. ф6 разенковать

У-1

Нащельник

Удлиненные жалюзи

Привязан					ТП 901-1-95.88-АР	
Инв. №						
Проверил	Германов			05.88		
Техник	Стрельчук			05.88		
Рук. гр.	Германов			05.88	Сборные железобетонные элементы для [illegible]	Стадия: Р; Лист: 15; Листов:
Н. контр.	Хелло					
Гл. спец.	Ханин			05.88		
Нач. отд.	[illegible]			05.88	Деталь подгиба эсдля деталь под. [illegible] Щеколда фалевая ЩФ	Госстрой СССР ГПИ Ленинградский Зодчинаправект

ТП 901-1-95.88 Альбом II

Ведомость чертежей основного комплекта комплекта КЖ1

Лист	Наименование	Примечание
1	Общие данные	
2	Спецификация к железобетонному перекрытию РКм1 и РКм2	
3	Железобетонное перекрытие РКм1	
4	Железобетонное перекрытие РКм2	
5	Железобетонное перекрытие РКм1 набетонка	
6	Железобетонное перекрытие РКм2 набетонка	
7	Железобетонное перекрытие РКм1, РКм2 Чертеж №1	
8	Железобетонное перекрытие РКм1, РКм2 Чертеж №2	
9	Железобетонное перекрытие РКм1, РКм2 Чертеж №3	
10	Железобетонное перекрытие РКм1, РКм2 Чертеж №4	
11	Плита Пм1 РКм1 Схема армирования. Чертеж №1.	
12	Плита Пм1 РКм1. Схема армирования. Чертеж №2	
13	Плита Пм1 РКм1. Схема армирования. Чертеж №3	
14	Плита Пм2 РКм2. Схема армирования. Чертеж №1	
15	Плита Пм2 РКм2. Схема армирования. Чертеж №2	
16	Плита Пм2 РКм2. Схема армирования. Чертеж №3	
17	Плита Пм1, ПМ2 РКм1, РКм2 Разрезы	
18	Плита Пм1. Спецификация арматуры РКм1	
19	Плита Пм2. Спецификация арматуры РКм2	
20	Плита Пм1. Ведомость деталей РКм1	
21	Плита Пм2. Ведомость деталей РКм2	
22	Балки Бм1÷Бм3, Бм7 РКм1, РКм2 Схема армирования	
23	Балки Бм4, Бм5, Бм9, Бм15, Бм16. Схема армирования. РКм1, РКм2	
24	Балки Бм8, Бм10÷Бм12. Схема армирования РКм1, РКм2	
25	Балки Бм6, Бм13, Бм14, Бм17. Схема армирования РКм1, РКм2	
26	Схемы расположения ростверков, фундаментных балок, свай (вариант с котельной)	
27	Схемы расположения ростверков, фундаментных балок, свай (вариант с тепловыми сетями)	
28	Ростверки РСм1, РСм1н, РСм2. Схемы армирования	
29	Ростверки РСм3, РСм4, РСм4Н, РСм5. Схемы армирования	
30	Схема расположения колонн, балок кровли, подкрановых балок и связей.	
31	Схема расположения плит покрытия	
32	Перекрытие на отм. 4,150. Чертеж №1	
33	Перекрытие на отм. 4,150. Чертеж №2	
34	Перекрытие на отм. 4.150 Чертеж №3	
35	Схема расположения стеновых панелей. Чертеж №1	
36	Схема расположения стеновых панелей. Чертеж №2	
37	Схема расположения стеновых панелей. Чертеж №3	

Настоящий проект разработан в соответствии с действующими нормами и правилами и предусматривает мероприятия, обеспечивающие взрывобезопасность и пожаробезопасность при эксплуатации здания (сооружения) с производством, отнесенным по пожарной опасности к категории ...Д.... согласно СНиП 2.09.02-85

Главный инженер проекта: Беляев Ю.В.

Ведомость чертежей основного комплекта комплекта КЖ1

Лист	Наименование	Примечание
38	Схема расположения стеновых панелей. Чертеж №4	
39	Помещение КТП и ПСУ. Чертеж №1.	
40	Помещение КТП и ПСУ. Чертеж №2.	

Ведомость ссылочных и прилагаемых документов

Обозначение	Наименование	Примечание
	Ссылочные документы	
ГОСТ 13580-85	Плиты железобетонные ленточных фундаментов	
ГОСТ 13579-78*	Блоки бетонные для стен подвалов	
ГОСТ 19804.1-79*	Сваи забивные железобетонные цельные сплошного квадратного сечения в ненапрягаемой арматурой	
ГОСТ 24379.0-80; ГОСТ 24379.1-80	Болты фундаментные	
ГОСТ 23279-85	Сетки арматурные сварные для железобетонных конструкций и изделий	
1.426.1-4 вып.1.3	Балки подкрановые железобетонные пролетами 6 и 12 м под мостовые опорные краны общего назначения грузоподъемностью до 32 т	
1.424.1-5, вып.0,1,3,5,6	Колонны железобетонные прямоугольного сечения для одноэтажных производственных зданий высотой 8,4-14,9 м оборудованных мостовыми опорными кранами грузоподъемностью до 32 тонн	
1.427.1-3 вып.0,1,2	Колонны железобетонные прямоугольного сечения для продольного и торцевого фахверка одноэтажных производственных зданий высотой 3,0 14,4 м	
1.030.1-1 вып.0-0,0-3; 3-2; 3-3; 4-1, 4-2	Стены наружные из однослойных панелей для каркасных общественных зданий, производственных и вспомогательных зданий промышленных предприятий	
1.415-1, вып.1	Железобетонные фундаментные балки для стен производственных зданий	
1.465.1-10/82 вып.0,1	Комплексные железобетонные плиты покрытий одноэтажных промышленных зданий	
3.006.1-2/82, вып.1-2	Сборные железобетонные каналы и тоннели из лотковых элементов	
1.494-24 вып.1	Стаканы для крепления крышных вентиляторов, эфлекторов и зонтов	
1.400-7	Стальные изделия для сопряжения сборных железобетонных конструкций одноэтажных промышленных зданий	
2.430-1 вып.3	Узлы стен из кирпича одноэтажных зданий промышленных предприятий	
2.460-2 вып.1, 2	Монтажные детали сборных железобетонных конструкций покрытий одноэтажных промышленных зданий.	
2.420-1 вып.1	Монтажные детали сборных железобетонных колонн и подкрановых балок одноэтажных промышленных зданий	
1.400-9 вып.1	Унифицированные строповочные петли для подъема сборных железобетонных конструкций зданий и сооружений промышленных предприятий	
1.400-15 вып.0,1	Унифицированные закладные изделия железобетонных конструкций для крепления технологических коммуникаций и устройств	
3.400-6/76	Унифицированные закладные детали сборных железобетонных конструкций инженерных сооружений промышленных предприятий	
2.460-14 вып.0	Типовые узлы покрытий промышленных зданий в местах пропуска вентиляционных шахт.	
1.038.1-1 вып.1	Перемычки железобетонные	
1.141-1 вып.64	Панели перекрытий железобетонные многопустотные.	
1.411.1-1/84	Свайные фундаменты под типовые железобетонные колонны одноэтажных производственных зданий.	

Ведомость ссылочных и прилагаемых документов

Обозначение	Наименование	Примечание
1.462.1-3/80 В.1	Железобетонные стропильные решетчатые балки, для покрытий одноэтажных зданий	
1.011.1-7	Сваи забивные железобетонные составные квадратного сечения	
	Прилагаемые документы	
ТП901-1-95.88-КЖ.ВМ	Ведомость потребности в материалах	Альбом IX
ТП901-1-95.88-КЖИ1	Строительные изделия (надземная часть)	Альбом IV
ТП901-1-95.88-МВ.05.00	Рама закладная под насос 20А-15Х3-1	Альбом I
-МВ.07.00	Рама закладная под насос 24А-18Х3-1	Альбом I

Ведомость спецификаций

Лист	Наименование	Примечание
2	Спецификация к схеме расположения РКм1, РКм2	
5	Спецификация к набетонке на РКм1	
6	Спецификация к набетонке на РКм2	
26	Спецификация к схеме расположения ростверков, фундаментных балок, свай	(с котельной)
27	Спецификация к схеме расположения ростверков, фундаментных балок, свай.	(с тепловыми сетями)
30	Спецификация к схемам расположения колонн, балок кровли подкрановых балок и связей	
31	Спецификация к схемам расположения плит покрытия	
35	Спецификация к схемам расположения стеновых панелей	
32	Спецификация к схеме перекрытия	
39	Спецификация к схемам расположения КТП и ПСУ	

1. Типовой проект разработан для строительства в районах со следующими природно-климатическими условиями:
   а. Сейсмичность района строительства – не выше 6 баллов.
   б. Расчетная зимняя температура воздуха – 30°С.
   в. Скоростной напор ветра для I географического района – 23 кгс/м²
   г. Снеговой покров для III географического района – 100 кгс/м²
   д. Рельеф территории спокойный, грунтовые воды 1,0 м от поверхности, не агрессивны. Грунты в основании непучинистые, непросадочные со следующими характеристиками:
   $\gamma = 1{,}8$ тс/м³, $C = 0{,}02$ кгс/см², $E = 150$ кгс/см².
2. За условную отметку 0,000 принята отметка чистого пола, что соответствует абсолютной отметке ☐
3. Монтаж сборных железобетонных конструкций производить в соответствии с СНиП III-16-80, а также по указаниям на монтажных чертежах и альбомов соответствующих серий.
4. Железобетонные и бетонные работы выполнять в соответствии с ГОСТом 13015.0-83*.
5. Обратную засыпку пазух производить песчаным грунтом равномерно – уплотнеными слоями не более 200 мм

Инв. №				
Разраб.	Костылева			
Вед.инж.	Андреева			
Рук.гр.	Поваляева			
Нормок.	Жило			
Гл.спец.	Хинин			
Нач.отд.	Градобойнов			
Гл.спец.	Макаров			
Гл.инж.	Беляев			

Привязан

ТП 901-1-95.88-КЖ1

Водозаборные сооружения производительностью от 0,5 до 1,0 м³/с для амплитуды колебания уровня воды 0 м	Стадия	Лист	Листов
	Р	1	40

Общие данные

Госстрой СССР ГПИ Ленинградский Водоканалпроект

Инв. № подл. | Подпись и дата | Взам. инв. №

ТП901-1-95.88 Альбом II

Спецификация к РК м1

Марка, поз	Обозначение	Наименование	Кол	Масса ед. кг	Примечание
Пм1	лист 11÷13	Плита Пм1	1		
Бм1	лист 22	Балка Бм1	2		
Бм2	лист 22	—"— Бм2	2		
Бм3	лист 22	—"— Бм3	1		
Бм4	лист 23	—"— Бм4	1		
Бм5	лист 23	—"— Бм5	2		
Бм6	лист 25	—"— Бм6	2		
Бм7	лист 22	—"— Бм7	1		
Бм8	лист 24	—"— Бм8	2		
Бм9	лист 23	—"— Бм9	1		
Бм10	лист 24	—"— Бм10	1		
Бм11	лист 24	—"— Бм11	1		
Бм12	лист 24	—"— Бм12	1		
Бм13	лист 25	—"— Бм13	1		
Бм14	лист 25	—"— Бм14	2		
Бм15	лист 23	—"— Бм15	1		
ОПм1	лист 10	Опорная подушка ОПм1	1		
ОПм2	лист 10	То же ОПм2	1		
ОПм3	лист 10	—"— ОПм3	1		
ОПм6	лист 10	—"— ОПм6	1		
Св1	ГОСТ 19804.1-79*	Свая С11-30	16	2280	
МН1	ГОСТ 24379.1-80	Болт 2.1 М36×900	16	12,39	
МН2	ТП901-1-95.88-КЖИ1-М4	Изделие закладное М4	2	37,9	
МН3	-КЖИ1-М2	То же М8	2	28,0	
МН4	-КЖИ1-М1	—"— М1	1	26,68	
МН5	-КЖИ1-РШ3	Решетка РШ3	1	3,74	
МН6	-КЖИ1-ЩП13	Щит ЩП13	4,23 п.м	12,8	
МН7	1.400-15 В1.140	Изделие закладное МН127-1	2,51 п.м	5,9	
МН8	1.400-15 В1.140-12	То же МН129-1	1,45 п.м	10,6	
МН9	1.400-15 В1.550-06	—"— МН555	п.м	5,3	
МН10	ГОСТ 24379.1-80	Болт 1.1 М24×1500	4	5,9	
МН11	ГОСТ 3262-75*	Газ. труба Ф20 ℓ=2630	2	4,4	
МН12	ГОСТ 3262-75*	Газ. труба Ф20 ℓ=300	6	0,5	
МН13	ТП901-1-95.88-КЖИ1-М3	Изделие закладное М3	2	24,5	
МН14	-КЖИ1-М7	То же М7	2	9,0	
МН15	-КЖИ1-М6	—"— М6	1	10,54	
МН16	-КЖИ1-М5	—"— М5	1	28,95	
МН17	-КЖИ1-Щ14	Щит ЩП14	2	74,6	
МН18	-КЖИ1-ЩП3	—"— ЩП3	1	47,9	
МН19	-КЖИ1-ЩП4	—"— ЩП4	1	81,9	
МН20	-КЖИ1-ЩП5	—"— ЩП5	1	53,2	
МН21	-КЖИ1-ЩП6	—"— ЩП6	1	57,2	
МН22	-КЖИ1-ЩП7	—"— ЩП7	1	51,8	
МН23	-КЖИ1-ЩП8	—"— ЩП8	1	53,1	
МН24	-КЖИ1-ЩП9	—"— ЩП9	1	81,9	

Спецификация к РК м1 (продолжение)

Марка поз	Обозначение	Наименование	Кол	Масса ед. кг	Примечание
МН25	ТП901-1-95.88-КЖИ1-ЩП10	Щит ЩП10	1	47,9	
МН26	1.400-15 31 730-08	Изделие закладное МН784	2	8,8	
МН27	1.400-15 В1.130-59	То же МН126-6	2	7,9	
МН28	1.400-15 В1.150-65	—"— МН143-6	1	8,9	
МН29	1.400-15 В1.180-17	—"— МН161-6	1	18,9	
МН30	ГОСТ 8278-83	2н[60×32×3 ℓ=250	1	0,7	Разрезать пополам
МН45	ГОСТ 24379.1-80	Болт 1,2 М16×400	8	0,82	
МН46	1.400-15 В1.110-01	Изделие закладное МН101-3	4	0,5	
МН47	ГОСТ 24379.1-80	Болт 1.1 М24×1120	2	4,56	

Спецификация к РК м2

Марка поз	Обозначение	Наименование	Кол	Масса ед. кг	Примечание
Пм2	лист 14÷16	Плита Пм2	1		
Бм1	лист 22	Балка Бм1	2		
Бм2	лист 22	—"— Бм2	2		
Бм3	лист 22	—"— Бм3	1		
Бм4	лист 23	—"— Бм4	1		
Бм6	лист 25	—"— Бм6	2		
Бм7	лист 22	—"— Бм7	1		
Бм9	лист 23	—"— Бм9	1		
Бм10	лист 24	—"— Бм10	1		
Бм11	лист 24	—"— Бм11	1		
Бм12	лист 24	—"— Бм12	1		
Бм13	лист 25	—"— Бм13	1		
Бм14	лист 25	—"— Бм14	2		
Бм15	лист 23	—"— Бм15	1		
Бм16	лист 23	—"— Бм16	2		
Бм17	лист 25	—"— Бм17	2		
ОПм1	лист 10	Опорная подушка ОПм1	1		
ОПм2	лист 10	То же ОПм2	1		
ОПм3	лист 10	—"— ОПм3	1		
ОПм6	лист 10	—"— ОПм6	1		
Св1	ГОСТ 19804.1-79*	Свая С11-30	16	2280	
МН1	ГОСТ 24379.1-80	Болт 2.1 М56×900	48	12,39	
МН2	ТП901-1-95.88-КЖИ1-М4	Изделие закладное М4	2	37,9	

Спецификация к РК м2 (продолжение)

Марка, поз.	Обозначение	Наименование	Кол	Масса ед. кг	Примечание
		Изделия стальные			
МН3	ТП901-1-95.88-КЖИ1-М2	Изделие закладное М2	2	28,0	
МН4	-КЖИ1-М1	То же М1	1	26,68	
МН5	-КЖИ1-РШ3	Решетка РШ3	1	3,74	
МН6	-КЖИ1-ЩП13	Щит ЩП13	4,23 п.м	12,8	
МН7	1.400-15 В1.140	Изделие закладное МН127-1	2,51 п.м	5,9	
МН8	1.400-15 В1.140-12	То же МН129-1	1,45 п.м	10,6	
МН9	1.400-15 В1.550-06	—"— МН555	п.м	5,3	
МН10	ГОСТ 24379.1-80	Болт 1.1 М24×1500	4	5,9	
МН11	ГОСТ 3262-75*	Газ. труба Ф20 ℓ=2630	2	4,4	
МН12	ГОСТ 3262-75*	Газ. труба Ф20 ℓ=300	6	0,5	
МН13	ТП901-1-95.88-КЖИ1-М3	Изделие закладное М3	2	24,5	
МН14	-КЖИ1-М7	То же М7	2	9,0	
МН15	-КЖИ1-М6	—"— М6	1	10,54	
МН16	-КЖИ1-М5	—"— М5	1	28,95	
МН17	-КЖИ1-ЩП14	Щит ЩП14	2	74,6	
МН18	-КЖИ1-ЩП3	—"— ЩП3	1	47,9	
МН19	-КЖИ1-ЩП4	—"— ЩП1	1	81,9	
МН20	-КЖИ1-ЩП5	—"— ЩП5	1	53,2	
МН21	-КЖИ1-ЩП6	—"— ЩП6	1	57,2	
МН22	-КЖИ1-ЩП7	—"— ЩП7	1	51,8	
МН23	-КЖИ1-ЩП8	—"— ЩП8	1	53,1	
МН24	-КЖИ1-ЩП9	—"— ЩП9	1	81,9	
МН25	-КЖИ1-ЩП10	—"— ЩП10	1	47,9	
МН26	1.400-15 В1.730-08	Изделие закладное МН784	2	8,8	
МН27	1.400-15 В1.130-59	То же МН126-6	2	7,9	
МН28	1.400-15 В1.150-65	—"— МН143-6	1	8,9	
МН29	1.400-15 В1.180-17	—"— МН161-6	1	18,9	
МН30	ГОСТ 8278-83	2н[60×32×3 ℓ=250	1	0,7	Разрезать пополам
МН45	ГОСТ 24379.1-80	Болт 1,2 М16×400	8	0,82	
МН46	1.400-15 В1.110-01	Изделие закладное МН101-3	4	0,5	
МН47	ГОСТ 24379.1-80	Болт 1,1 М24×1120	2	4,56	

1. Общие примечания смотреть л.1
2. Железобетонное перекрытие РКм1 разработано для насосов марки 20А-18×3-1, РКм2 для насосов марки 24А-18×1-1.
3. Данный лист рассматривать совместно с л.3;4.

Взам. инв. | Подп. и дата | Инв. № подл.

Привязан

Инв. №

Разраб.	Шабалина	[signature]	03.88
Провер.	Андреева	[signature]	03.88
Вед. инж.	Андреева	[signature]	03.88
Рук. гр.	Поваляева	[signature]	03.88
Н. контр.	Жила	[signature]	03.88
Гл. спец.	Ханин	[signature]	03.88
Нач. отд.	[illegible]	[signature]	03.88

ТП 901-1-95.88-КЖ1

Водозаборные сооружения производительностью от 0,5 до 1,0 м³/с для амплитуды колебания уровня воды 6,0 м

Спецификация к железобетонному перекрытию РКм1 и РКм2

Стадия	Лист	Листов
Р	2	

Госстрой СССР ГПИ Ленинградский Водоканалпроект

Формат А2

СФ952-02

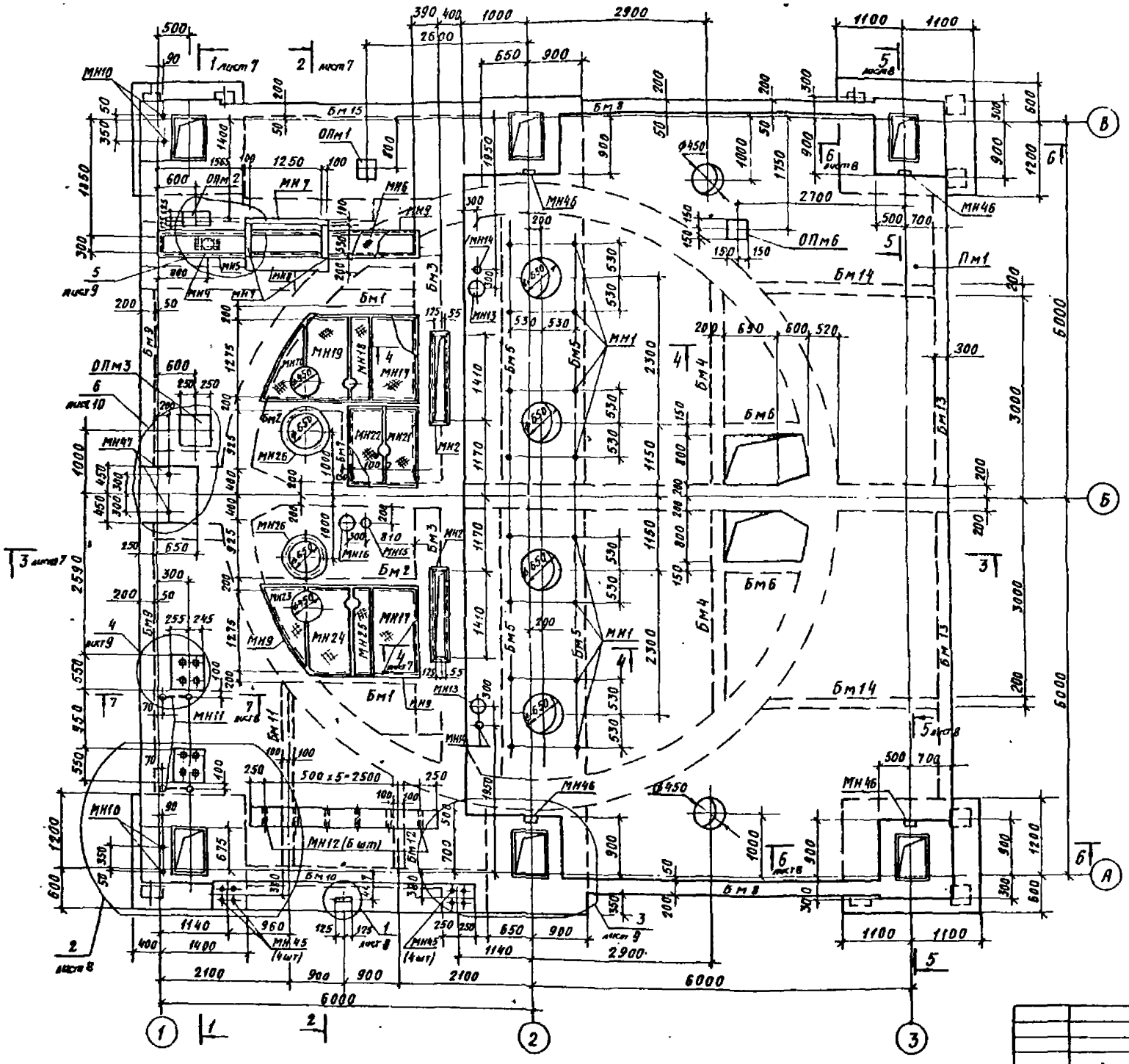

1. Общие примечания см. л. 1.
2. Данный лист рассматривать совместно с л. 2; 5.
3. Закладные изделия МН11 (для прокладки кабеля) заложить в полу на отм. −0,050.
4. Разрезы 1-1 ÷ 4-4 см. л. 7
5. Разрезы 5-5 ÷ 7-7 см. л. 8
6. Изделие закладное МН46 приварить к продольной арматуре стакана для заземления.
7. Болты (МН10 · МН47) приварить к сетке подошвы для заземления.

Привязан

Инв. №

Разраб	Шабалина		
Провер	Андреева		
Вед инж	Андреева		
Рук гр	Лобалева		
Н контр	Жило		
Гл спец	Ханин		
Нач отд	Годовайнова		

ТП901-1-95.88-КЖ1

Водозаборные сооружения производительностью от 0,5 до 1,0 м³/с для амплитуды колебания уровня воды 6,0 м

Железобетонное перекрытие РК М1

Стадия	Лист	Листов
Р	3	

Госстрой СССР ГПИ Ленинградский Водоканалпроект

Формат А2

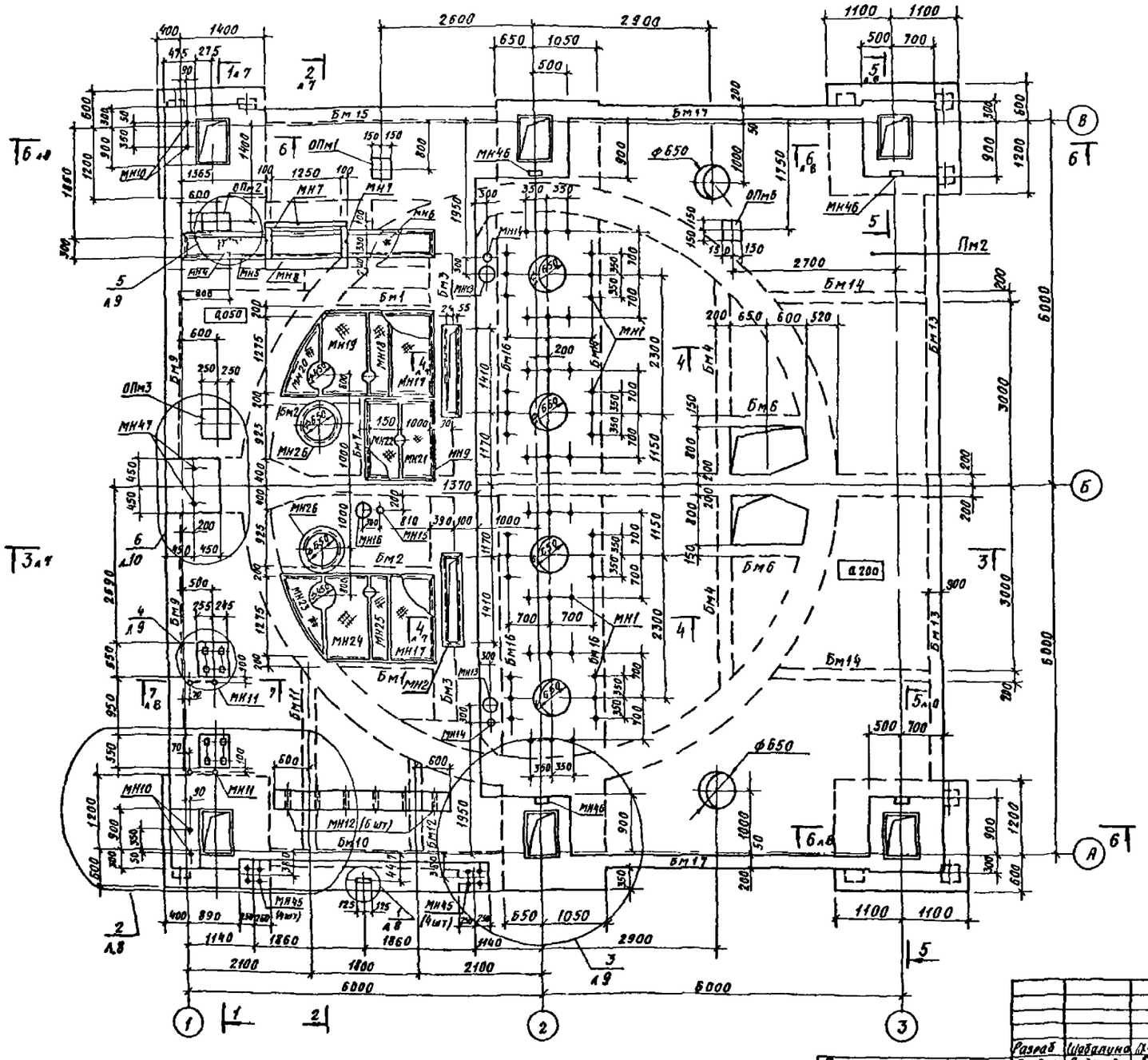

1 Общие примечания см л 1
2 Данный лист рассматривать совместно с л 2,6
3 Закладные изделия МН11 (для прокладки кабеля) проложить в полу на отм -0,050
4 Разрезы 1-1÷4-4 см л 7
5 Разрезы 5-5÷7-7 см л 8
6 Изделие закладное МН46 приварить к продольной арматуре стакана для заземления
7 Болты (МН10, МН47) приварить к сетке подошвы для заземления

Привязан

Инв №

Разраб	Шавдинна		
Провер	Андреева		
Вед инж	Андреева		
Рук гр	Побалуева		
Н контр	Жило		
Гл спец	Ханин		
Нач отд	Трабойнова		

ТП 901-1-95.88-КЖ1

Водозаборные сооружения производительностью от 25 до 100 м³/с для амплитуды колебания уровня воды 6,0 м

Железобетонное перекрытие РК м 2

Стадия	Лист	Листов
Р	4	

Госстрой СССР ГПИ Ленинградский Водоканалпроект

Формат А2

ТП 901-1-95.88 Ал.бом.II

Схема набетонки на РКм1

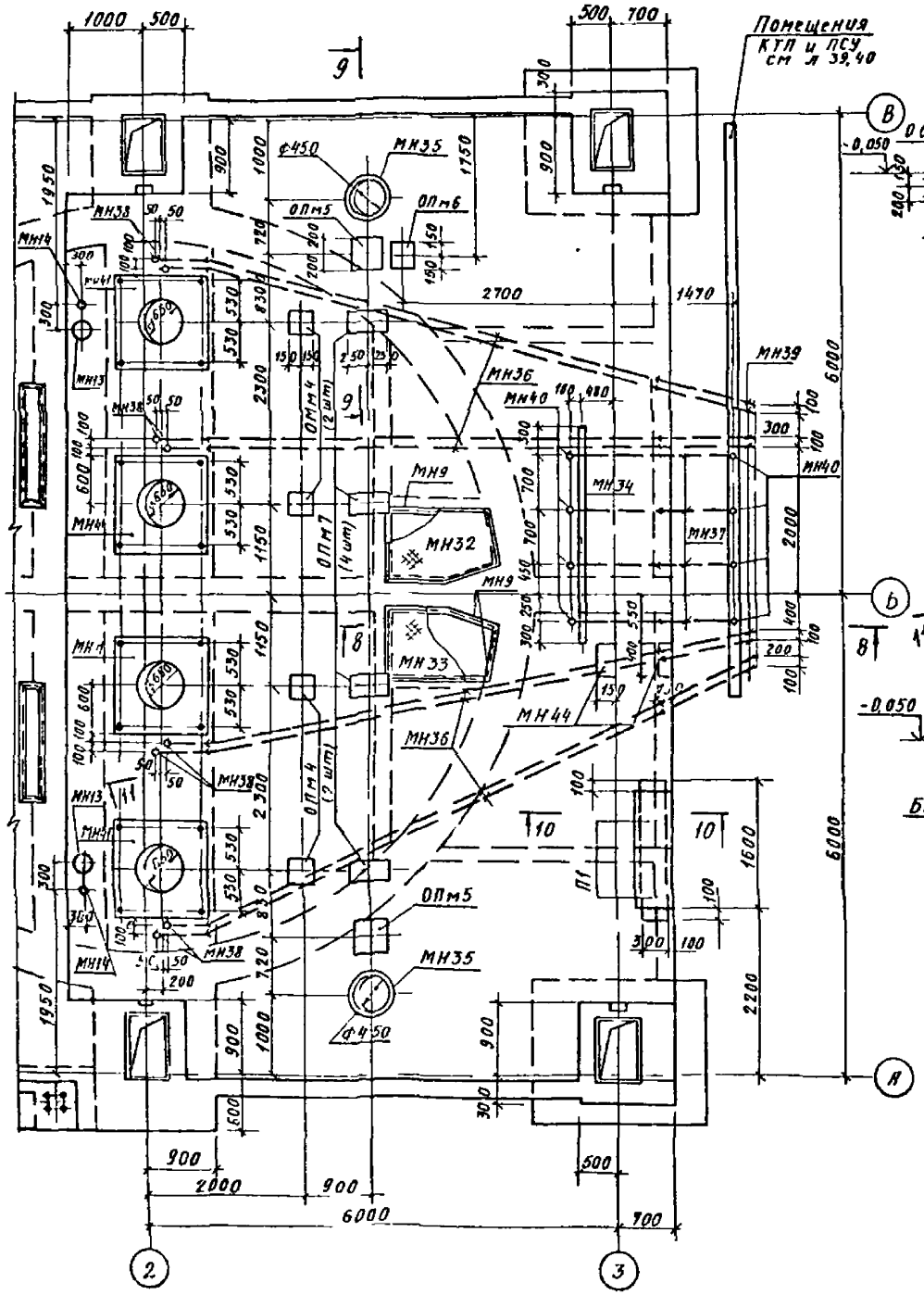

8-8

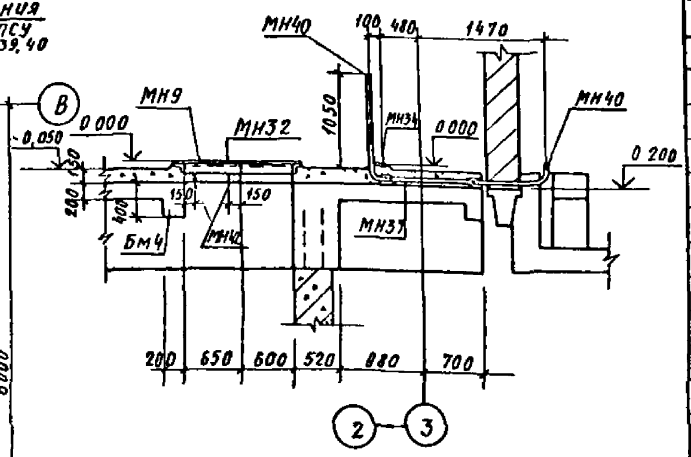

9-9

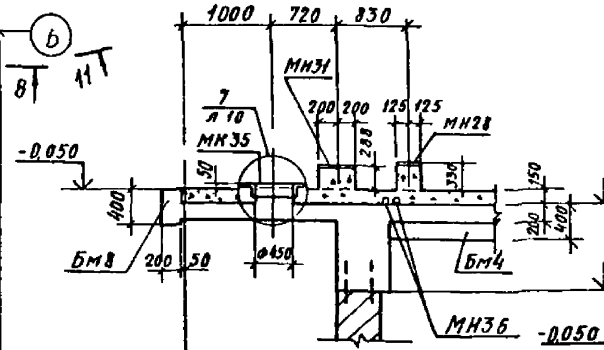

10-10

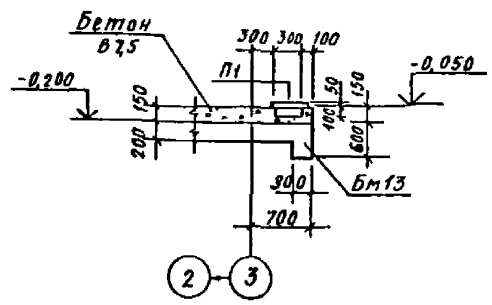

11-11

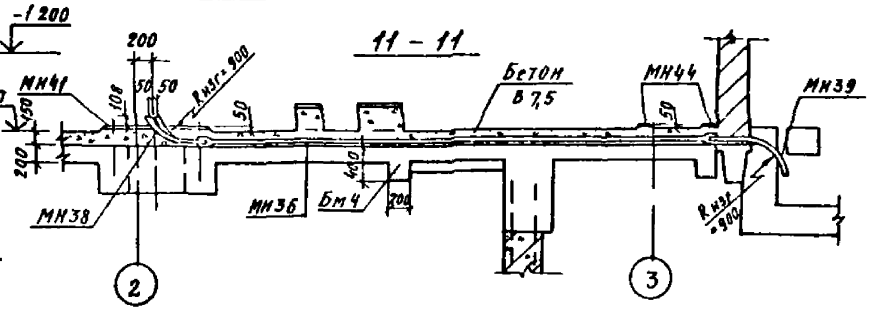

Спецификация к набетонке на РКм1						
Марка, поз	Обозначение	Наименование		Кол	Масса ед. кг	Примечание
ОПм4	лист 10	опорная подушка	ОПм4	4		
ОПм5	лист 10	То же	ОПм5	2		
ОПм7	лист 10	—"—	ОПм7	4		
П1	3006 1-2/82 В 1,2	Плита	П1-5	2	40	
МН9	1 400-15 В1 550 06	изделие закладное	МН555	83 пм	5,3	
МН27	1 400-15 В1 130 59	То же	МН126-6	4	7,9	
МН28	1 400 15 В1 150-65	—"—	МН143 6	4	8,9	
МН31	1 400-15 В1 170-26	—"—	МН156 3	2	12,3	
МН32	ТП901 I 9588 КЖИ1-ЩП11	Щит	ЩП 11	1	35,8	
МН33	-КЖИ1-ЩП12	—"—	ЩП 12	1	35,8	
МН34	1 400-15 В1 110 11		МН104 6	2,7 пм	3,5	
МН35	1 400-15 В1 730 04	—"—	МН780	2	6,3	
МН36	ГОСТ 18599-83*	Труба ПНД (ПВП) 90с		530 пм		
МН37	ГОСТ 18599 83*	Труба ПНД (ПВП) 50с		43 пм		
МН38	ГОСТ 3262-75*	Колено ф80 ℓ=1200		8	10,0	Rизг 800
МН39	ГОСТ 3262-75*	Колено ф80 ℓ=1800		8	15,0	Rизг=800
МН40	ГОСТ 3262-75*	Труба ф40		112 пм	3,84	Rизг=400
МН41	ТП901 I 9588-МВ.0500	рама закладная под насос 20Д 18х2 I		4	225	Альбом I
МН42	1 400 15 В1 210 05	изделие закладное	МН201 5	2	5,0	
МН44	1 400 15 В1 140-11	То же	МН128 6	0,8 пм	8,4	
		Бетон В7,5		м3 12,6		

1 Данный лист рассматривать совместно с л 3
2 Установку МН36÷МН40 производить под наблюдением электромонтажников

					ТП 901-1-95 88-КЖ1		
Разраб.			03.88	Водозаборные сооружения с изъязвительностью от 0,5 до 10 м³/с для широты хозяйственного назначения 1,6 м	Стадия	Лист	Листов
Провер.			03.88		Р	5	
Нач.отд.			03.88	Железобетонное перекрытие РКм1 Набетонка	Госстрой СССР ГПИ Ленинградский Водоканалпроект		
Рук.гр.			03.88				
Н.контр.			03.88				
Гл.спец.			03.88				
Нач.отд.			03.88				

Привязан

Инв.№

Инв.№ подл. | Подпись и дата | Взам.инв.№ | Инв.№ дубл. | Подпись и дата

Формат А2

ТП 901-1-95.88 Альбом II

Схема набетонки на РКм2

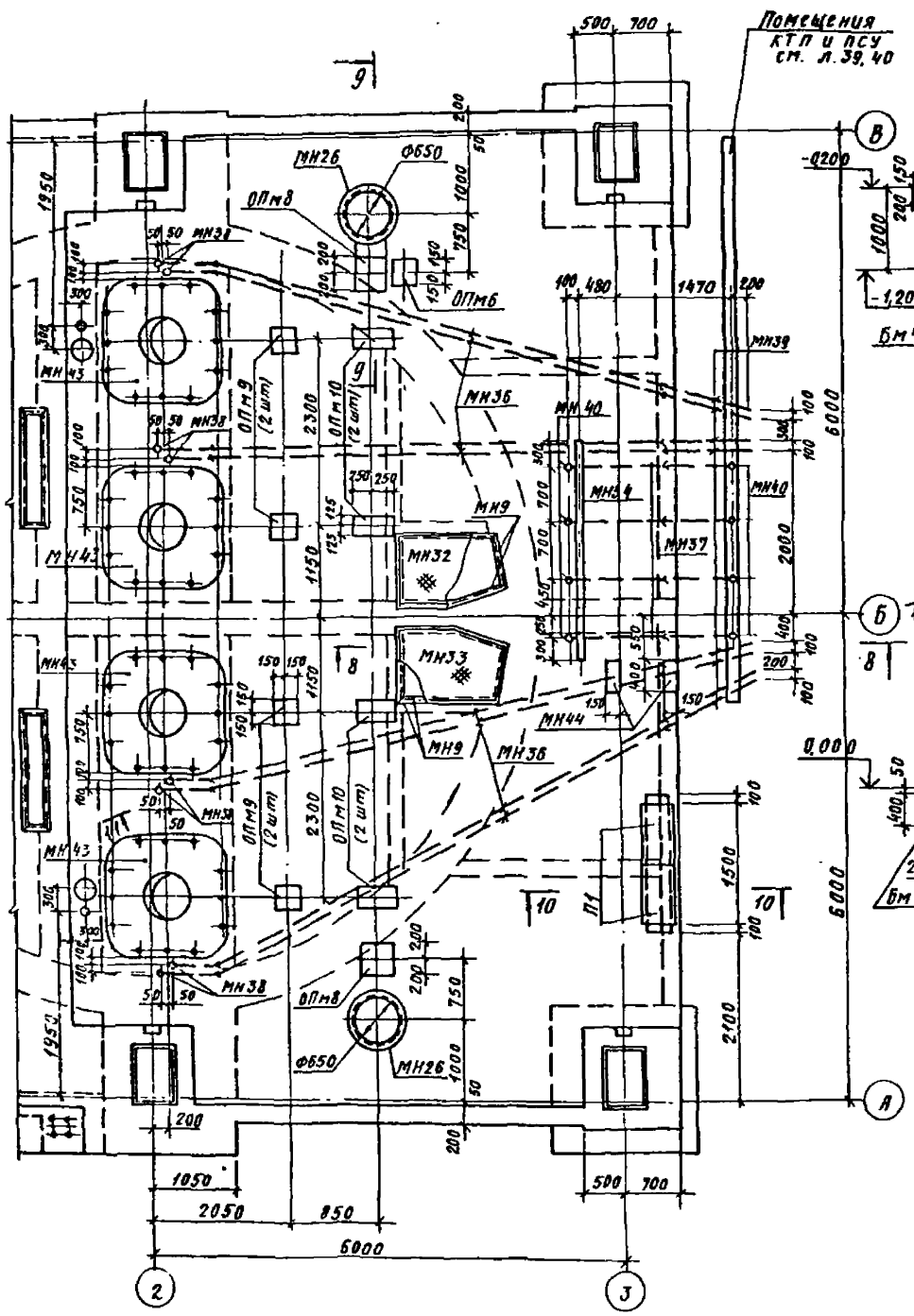

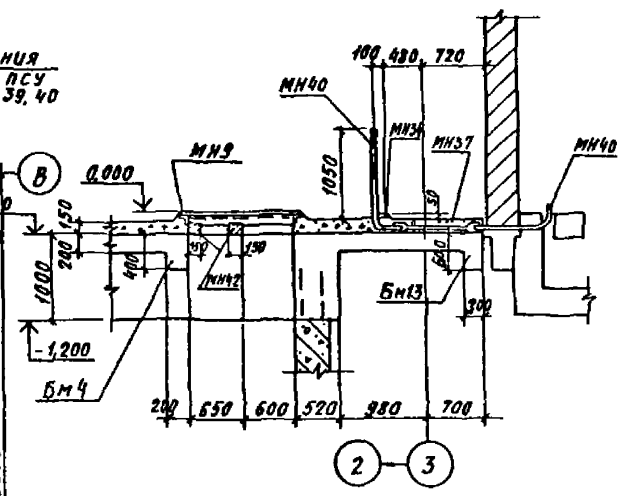

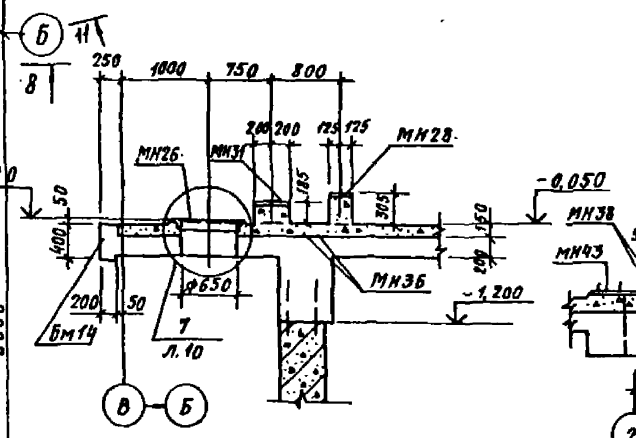

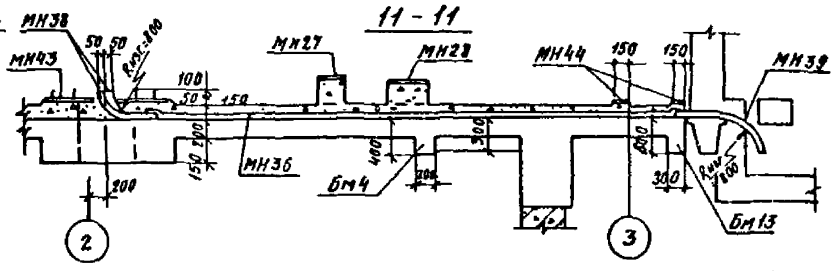

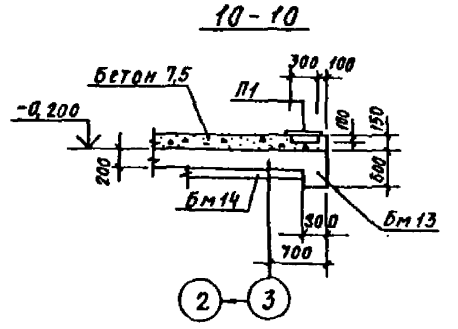

Спецификация к набетонке на РКм2

Марка, поз.	Обозначение	Наименование	Кол.	Масса ед. кг	Примечание
ОПм8	лист 10	Опорная подушка ОПм8	2		
ОПм9	лист 10	То же ОПм9	4		
ОПм10	лист 10	—"— ОПм10	4		
П1	3006 1-2/82 В 1;2	Плита П1-5	2	40	
МН9	1 400-15.В1.550-06	Изделие закладное МН555	8,3 пм	5,3	
МН26	1 400-15.В1 730-08	То же МН784	2	8,8	
МН27	1 400-15.В1.130-59	—"— МН126-6	4	7,9	
МН28	1.400-15.В1.150-65	—"— МН143-6	2	8,9	
МН31	1 400-15.В1.170-26	—"— МН156-3	2	12,3	
МН32	ТП901-1-9588-КЖИ1-ЩП11	Щит ЩП11	1	35,8	
МН33	-КЖИ1-ЩП12	—"— ЩП12	1	35,8	
МН34	1.400-15.В1 110-11	Изделие закладное МН104-6	2,7 пм	3,5	
МН36	ГОСТ 18599-83*	Труба ПНД (ПВП) 90С	53,0 пм		
МН37	ГОСТ 18599-83*	Труба ПНД (ПВП) 50С	4,8 пм		
МН38	ГОСТ 3262-75*	Колено ф80 l=1200	8	10,0	Rизг=800
МН39	ГОСТ 3262-75*	Колено ф80 l=1800	3	15,0	Rизг=800
МН40	ГОСТ 3262-75*	Труба ф40	11,2 пм	3,84	Rизг=400
МН42	1.400-15.В1 210-05	Изделие закладное МН201-5	2	5,0	
МН43	ТП901-1-9588-МВ.07.00	Рама закладная под насос 24А-18х1-1	4	368	Альбом I
МН44	1.400-15.В1.140-11	Изделие закладное МН128-6	0,8 пм	8,4	
		Бетон В 7,5	м³ 12,6		

1. Данный лист рассматривать совместно с л.4.
2. Установку МН36÷МН40 производить под наблюдением электромонтажников

				ТП901-1-95.88-КЖ1			
Разраб	Шабалина		03.88				
Провер	Андреева		03.88	Водозаборные сооружения производительностью от 0,5 до 1,0 м³/с для амплитуды колебания уровня воды 6,0 м	Стадия	Лист	Листов
Вед инж	Андреева		03.88		Р	6	
Рук гр	Поваляева		03.88				
Н.контр	Жило		03.88	Железобетонное перекрытие РКм2 Набетонка	Госстрой СССР ГПИ Ленинградский Водоканалпроект		
Гл.спец	Ханин		03.88				
Нач.отд	Гвоздюкова		03.88				

Привязан

Инв. №

Инв. № подл. | Подпись и дата | Взам. инв. №

Формат А2

СФ 952-02

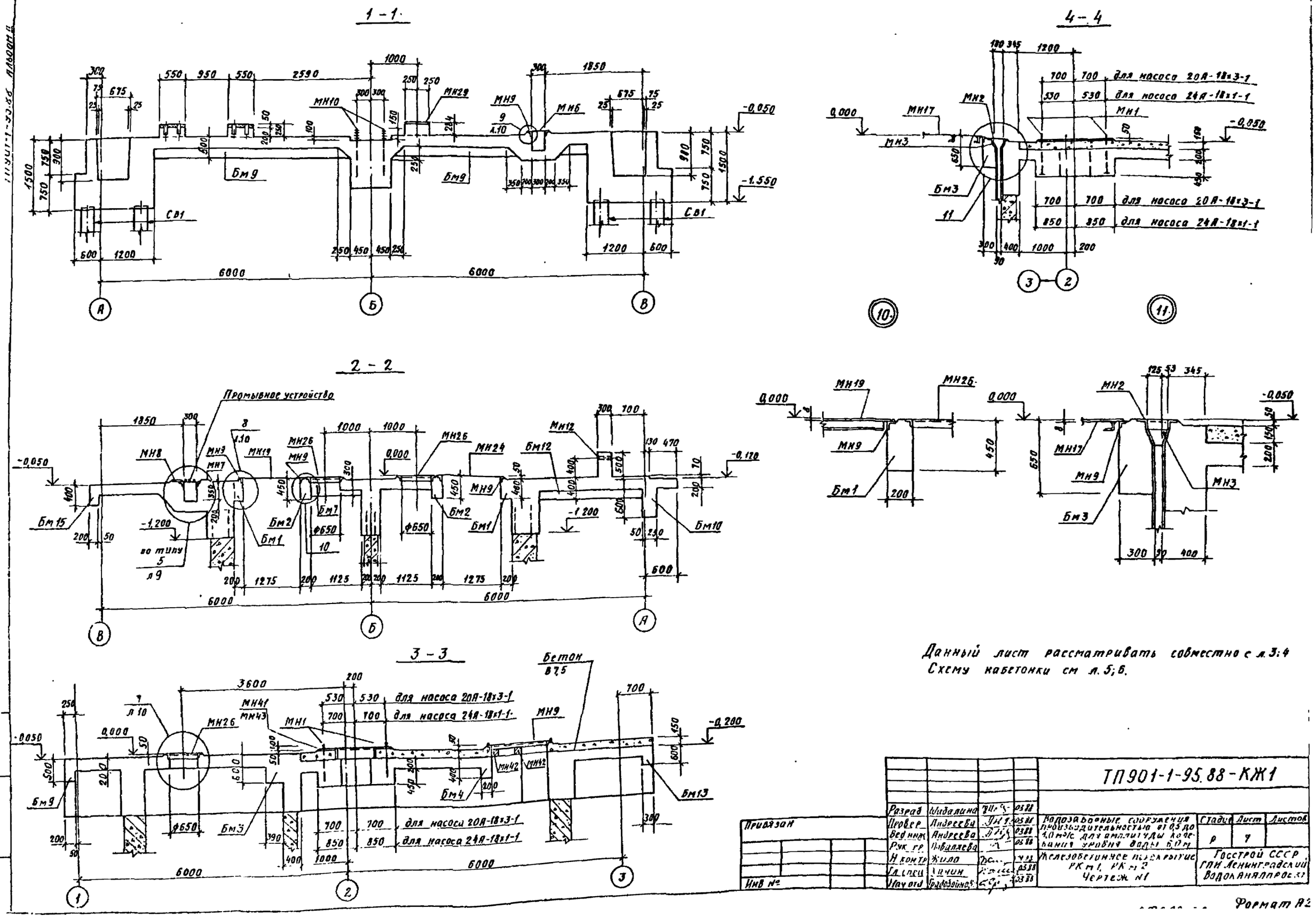

Данный лист рассматривать совместно с л.3;4
Схему кабетонки см л.5;6.

				ТП901-1-95.88-КЖ1			
	Разраб	Шабалина		03.88	Водозаборные сооружения производительностью от 0,5 до 1,0 м³/с для амплитуды колебания уровня воды 6,0 м	Стадия	Лист	Листов
	Провер	Андреева		03.88		Р	7	
	Вед инж	Андреева		03.88				
	Рук гр	Павлова		03.88				
	Н контр	Жило		03.88	Железобетонное покрытие РК м1, РК м2 Чертеж №1	Госстрой СССР ГПИ Ленинградский Водоканалпроект		
	Гл спец	Ханин		03.88				
	Нач отд	Градобоинов		03.88				

Привязан

Инв №

Формат А2

Схема расположения свайного поля

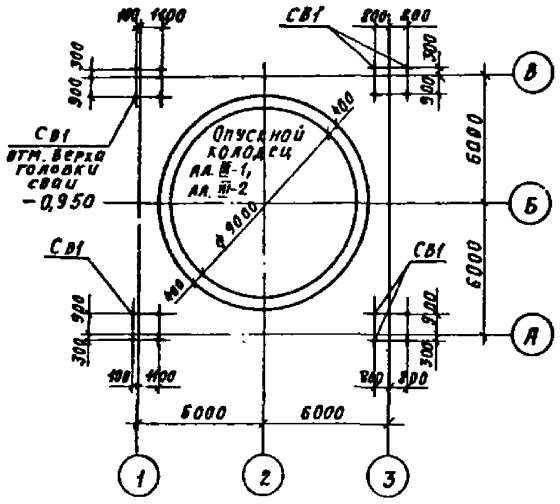

Деталь заделки головки сваи

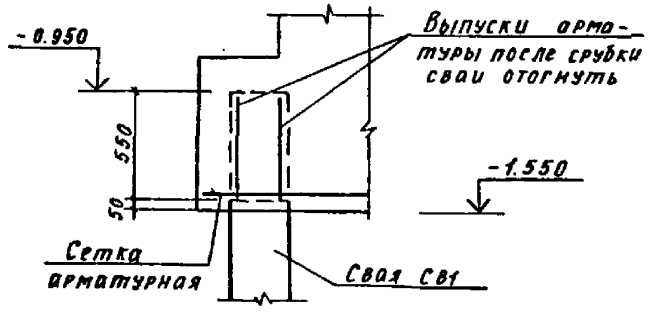

1

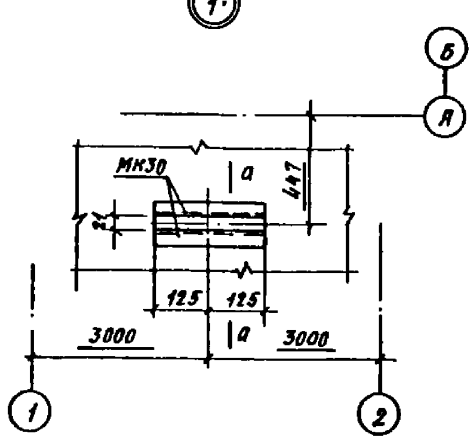

7 - 7

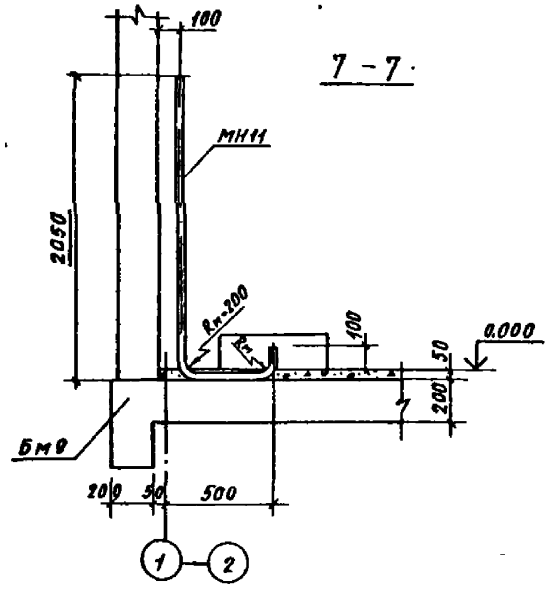

а - а

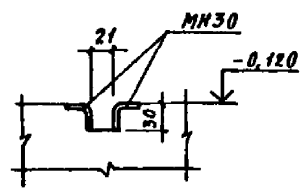

2

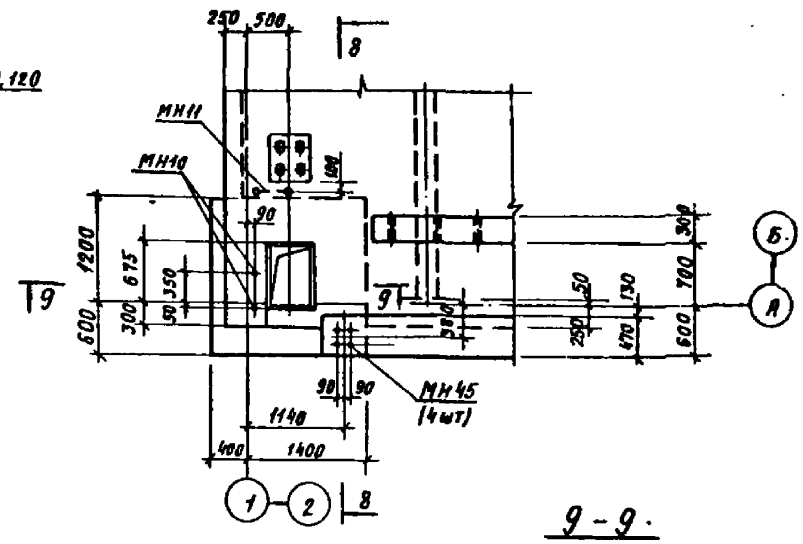

8 - 8

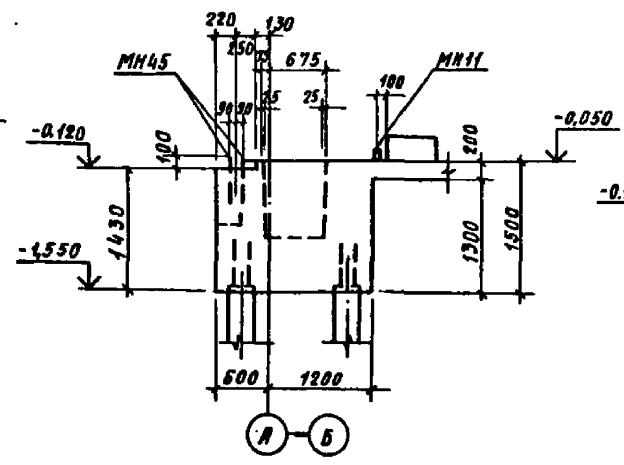

9 - 9

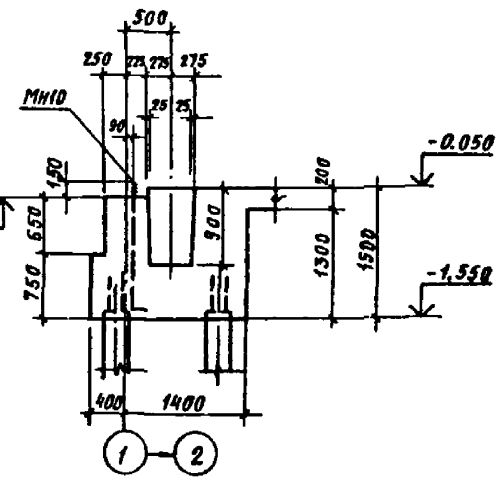

5 - 5

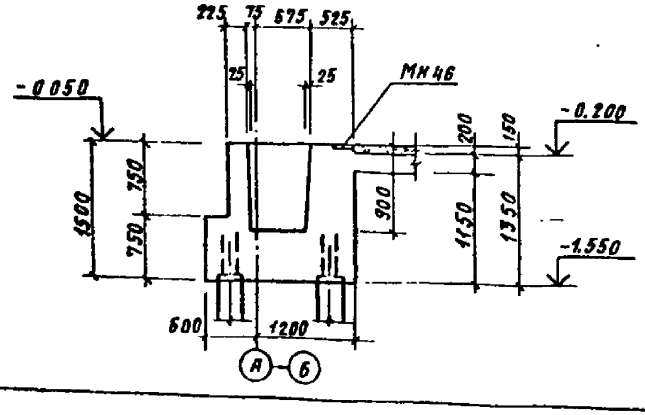

6 - 6

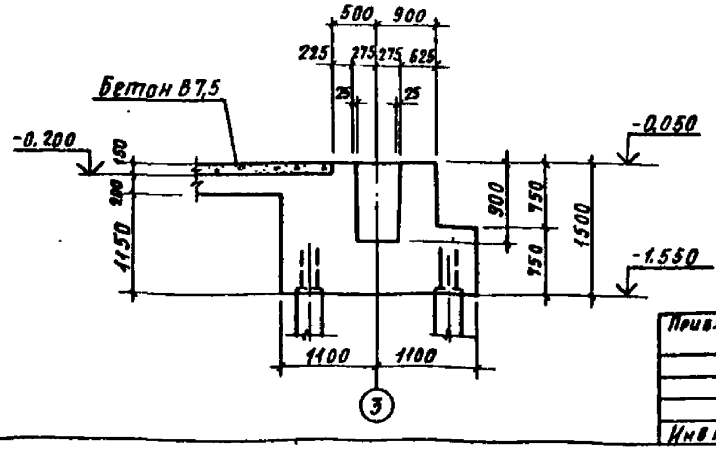

Данный лист рассматривать совместно с л 2÷6

				ТП901-1-95.88-КЖ1	
Разраб	Шевелина		03.88	Водозаборные сооружения производительностью от 0,5 до 10 м³/с для амплитуды колебания уровня воды 6,0 м. Железобетонное перекрытие РКм1, РКм2. Чертеж № 2	Стадия: Р; Лист: 8; Листов:
Провер.	Андреева		03.88		
Вед.инж.	Андреева		03.88		
Рук.гр	Поболяева		03.88		
Н.контр	Жила		03.88		
Гл.спец	Ханин		03.88		
Нач.отд	Подобайнова		03.88		Госстрой СССР ГПИ Ленинградский Водоканалпроект
Привязан					
Инв.№					

Инв.№ подл. | Подпись и дата | Взам.инв.№

Формат А2

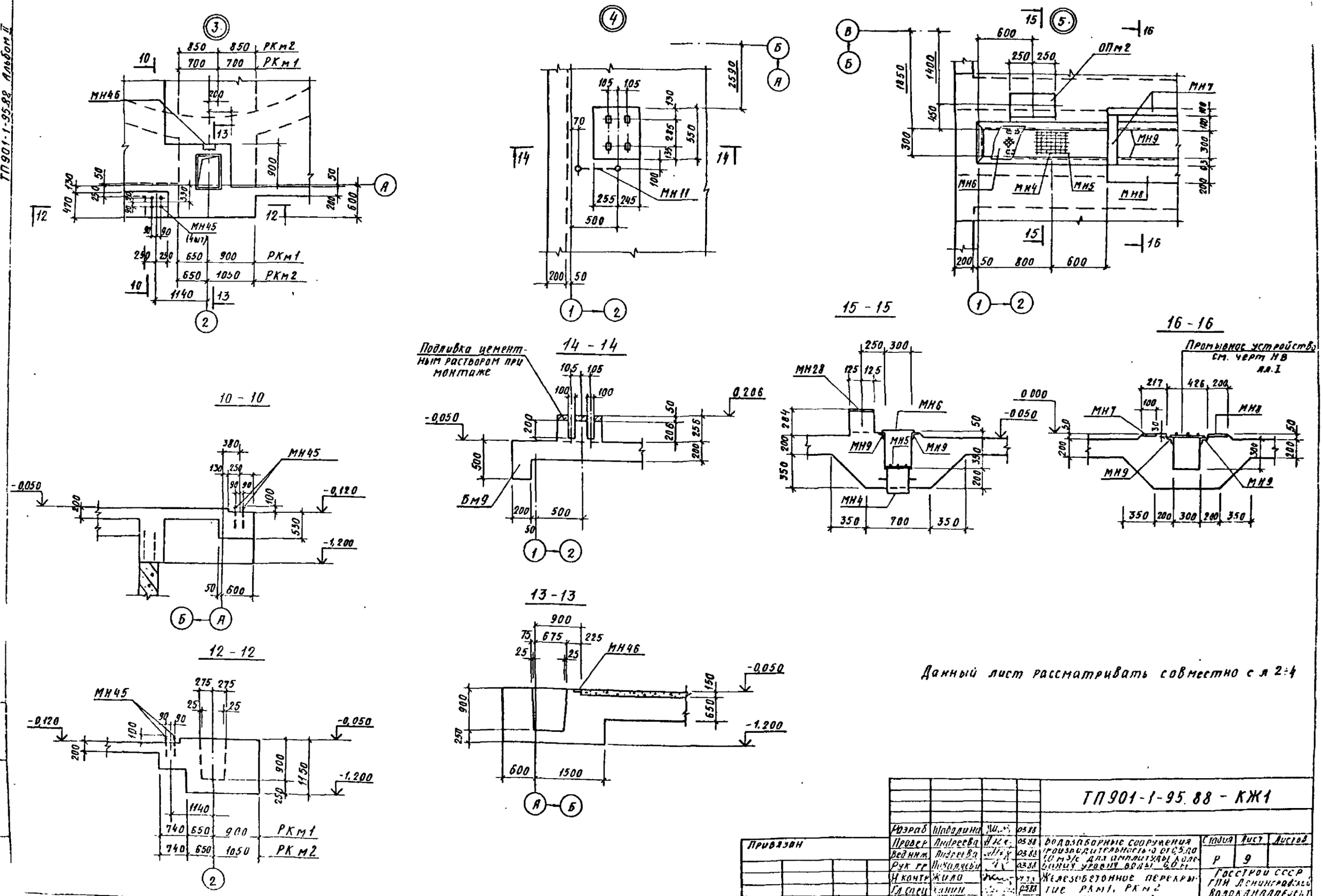
ТП901-1-95.88 Альбом II
10 - 10
12 - 12
13 - 13
14 - 14
15 - 15
16 - 16
МН46
МН45
МН11
МН28
МН7
МН9
МН6
МН4
МН5
МН8
ОПм2
Подливка цементным раствором при монтаже
Бм9
Промывное устройство см. черт НВ лл.I
РКм1
РКм2
Данный лист рассматривать совместно с л 2÷4
ТП901-1-95.88 - КЖ1
Привязан
Инв №
Разраб Шабалина 03.88
Провер Андреева 03.88
Вед инж Андреева 03.88
Рук гр Поваляева 03.88
Н контр Жила 03.88
Гл спец Канин 03.88
Нач отд 03.88
Водозаборные сооружения производительностью от 0,5 до 1,0 м³/с для амплитуды колебания уровня воды 6,0 м
Железобетонное перекрытие РКм1, РКм2
Чертеж №3
Стадия Р
Лист 9
Листов
Госстрой СССР ГПИ Ленинградский Водоканалпроект
Формат №2

6.

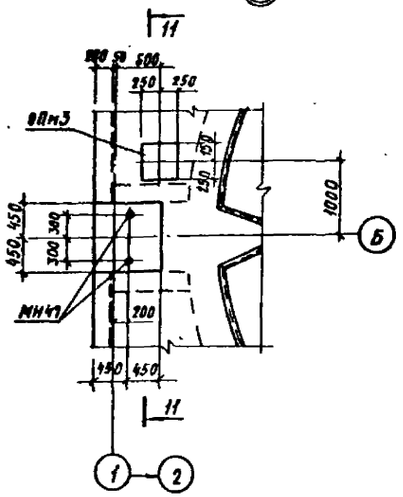

7.

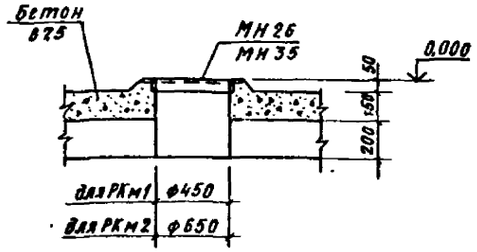

8.

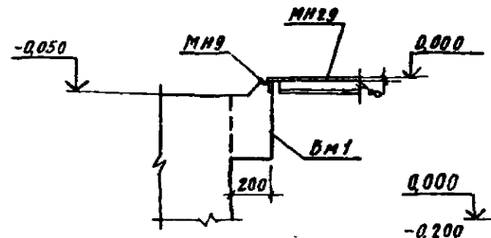

9.

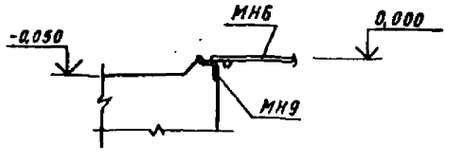

11 - 11

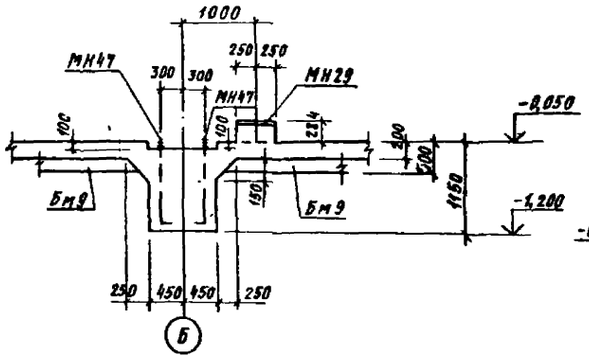

ОПм1; ОПм3 ÷ ОПм6; ОПм8; ОПм9

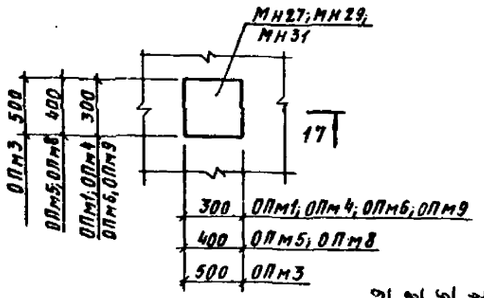

17 - 17 (для ОПм1)

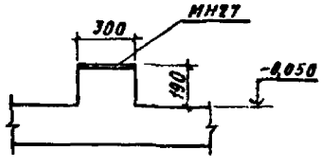

17 - 17 (для ОПм4; ОПм5; ОПм8; ОПм9)

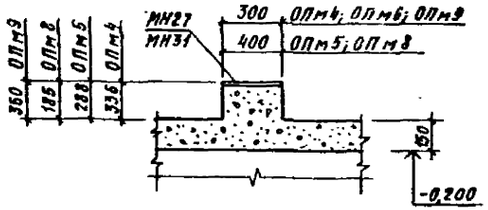

17 - 17 (для ОПм6)

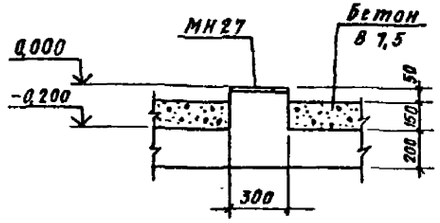

17 - 17 (для ОПм3)

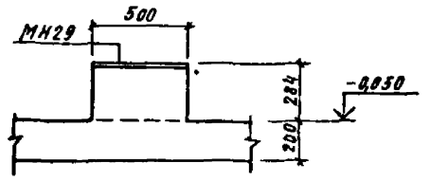

ОПм2; ОПм7; ОПм10

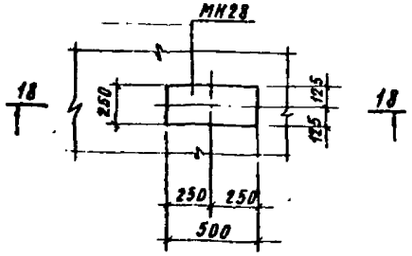

18 - 18 (для ОПм2)

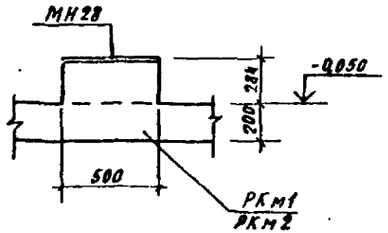

18 - 18 (для ОПм7; ОПм10)

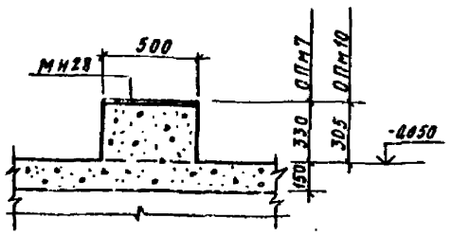

1. Данный лист рассматривать совместно с л. 2÷6

					ТП901-1-95.88 - КЖ1		
Разраб	Цабалина		03.88				
Провер	Андреева		03.88	Водозаборные сооружения производительностью от 45 до 60 м³/с для амплитуды колебания уровня воды 6,0 м	Стадия	Лист	Листов
Гл.инж	Андреева		03.88		Р	18	
Рук.гр	Поволяева		03.88				
Н.контр	Жилд		04.88	Железобетонное перекрытие РКм1, РКм2 Чертеж N4	Госстрой СССР ГПИ Ленинградский Водоканалпроект		
Гл.спец	Ханин		03.88				
Нач.отд	Грядовойнова		03.88				

Привязан

Инв.№

Инв.№ подл. | Подпись и дата | Взам.инв.№

Формат А2

ТП 901-1-95.88 Альбом II

Схема расположения верхней арматуры плиты ПМ1

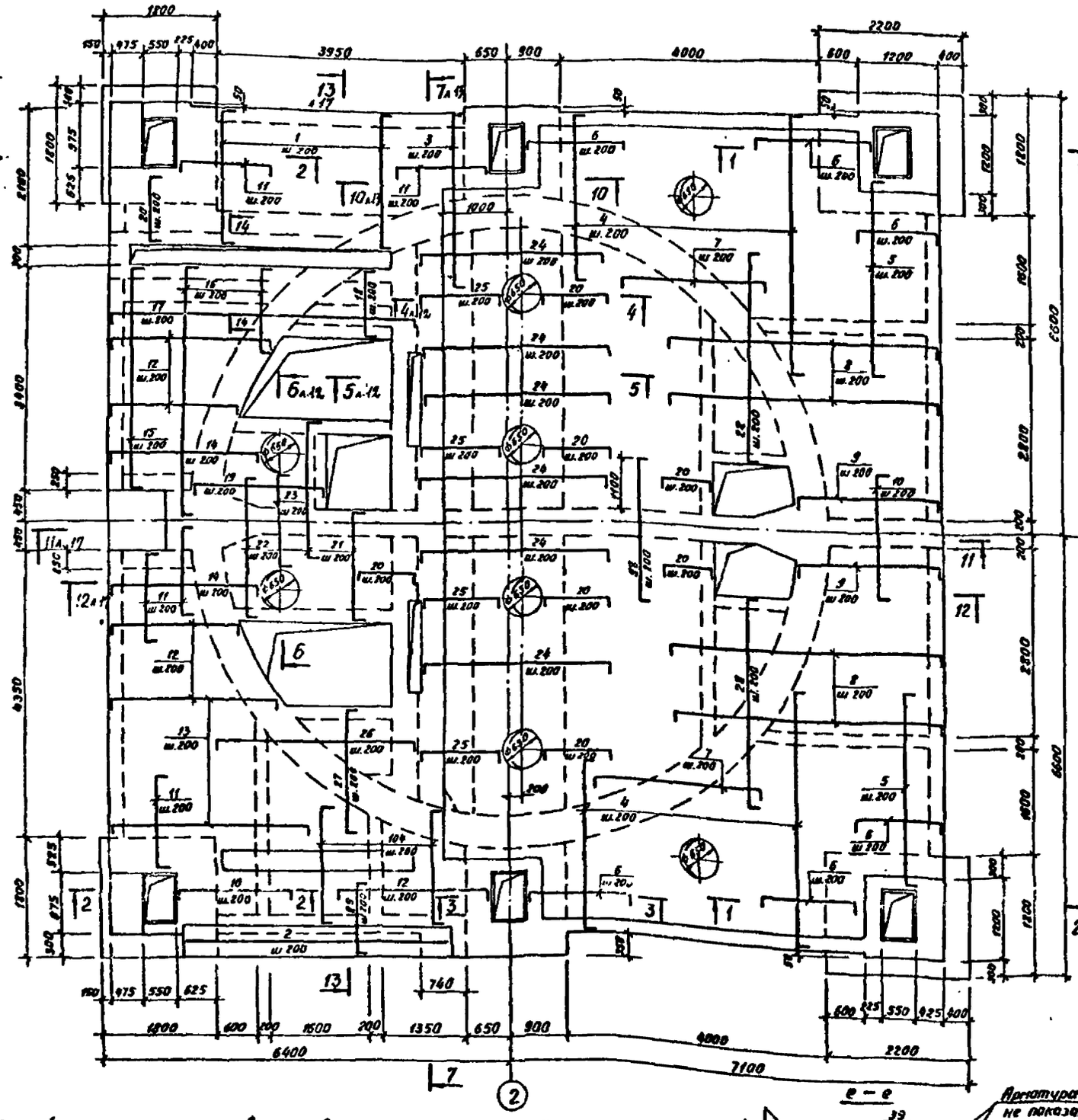

1 – 1

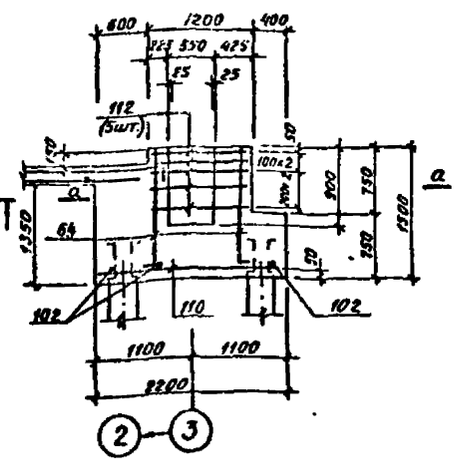

а – а

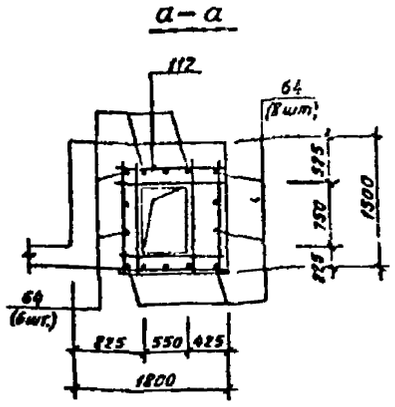

2 – 2

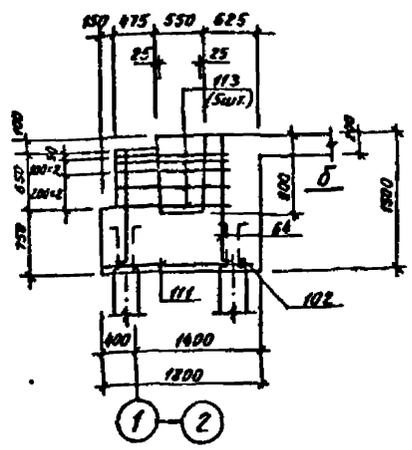

б – б

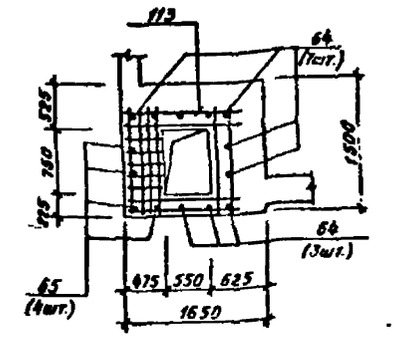

3 – 3

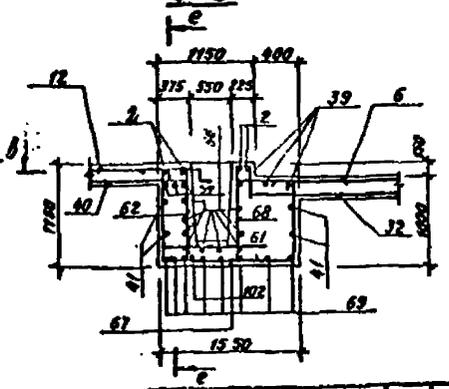

в – в

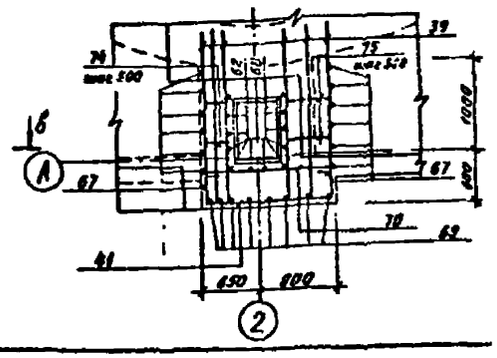

г – г

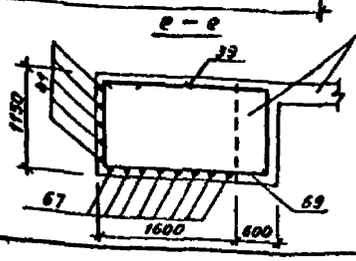

Арматура условно не показана

1. Данный чертеж рассматривать совместно с листами 12, 13, 17.
2. Защитный слой бетона для рабочей арматуры 25мм.
3. Спецификация арматуры дана на листе 18.
4. Ведомость деталей дана на листе 20.
5. Арматуру поз. 102 приварить к продольной арматуре стакана и к выпускам арматуры свай для заземления.

Инв. № подл. | Подпись и дата | Взам. инв. №

Привязан

Инв. №

Разраб	Шаболина		
Провер	Андреева		
Вед инж	Андреева		
Рук гр	Поболева		
Н контр	Жила		
Гл спец	Ханин		
Нач отд	Градобоева		

ТП 901-1-95.88-КЖ1

Водозаборные сооружения производительностью от 0,5 до 1,0 м³/с для амплитуды колебания уровня воды 6 м

Стадия	Лист	Листов
Р	11	

РКН1

Плита ПМ1. Схема армирования. Чертеж N1.

Госстрой СССР ГПИ Ленинградский ВОДОКАНАЛПРОЕКТ

Формат А2

ТП 901-1-95.88 Альбом II

Схема расположения нижней арматуры плиты Пм1

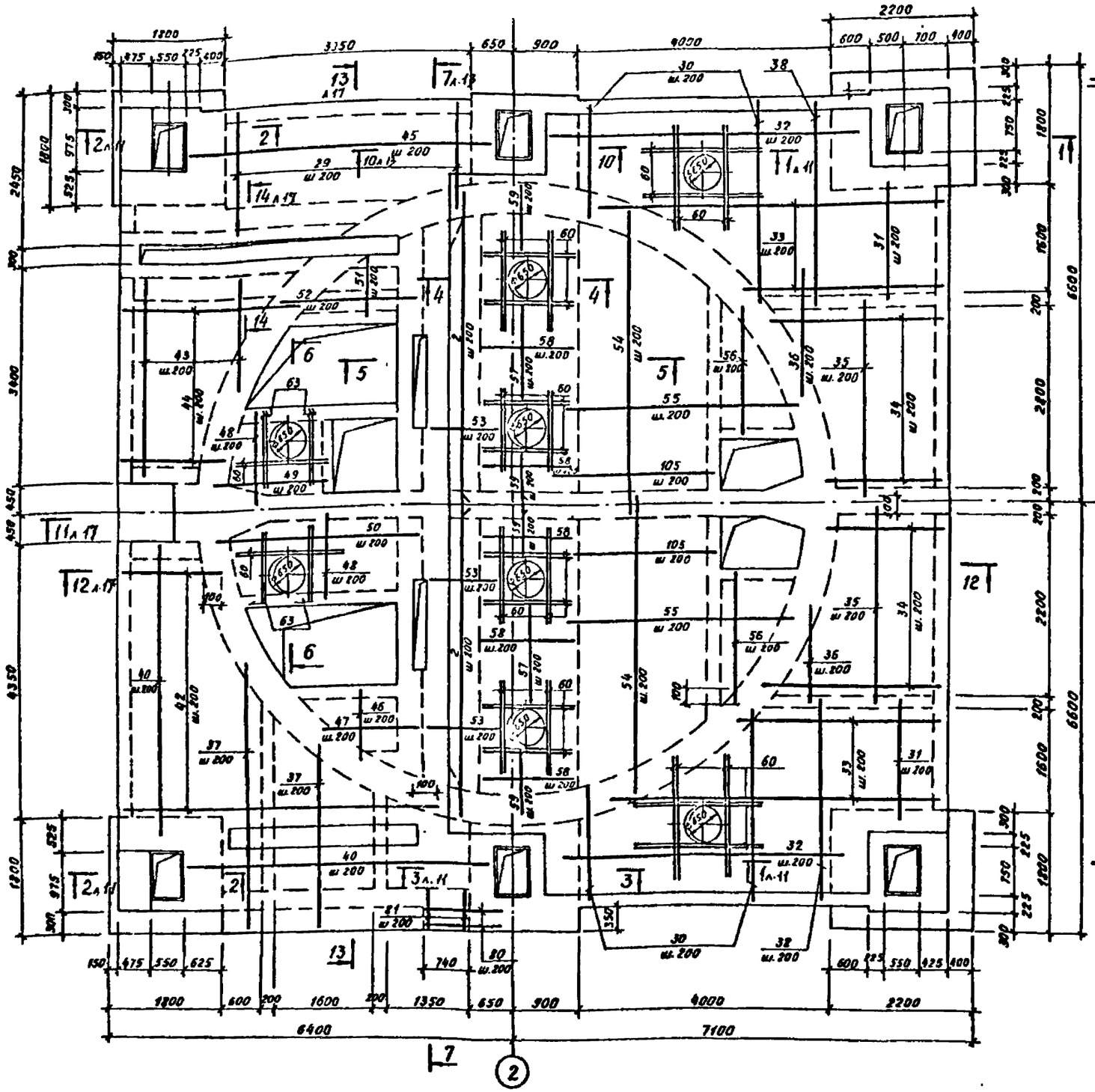

4 – 4

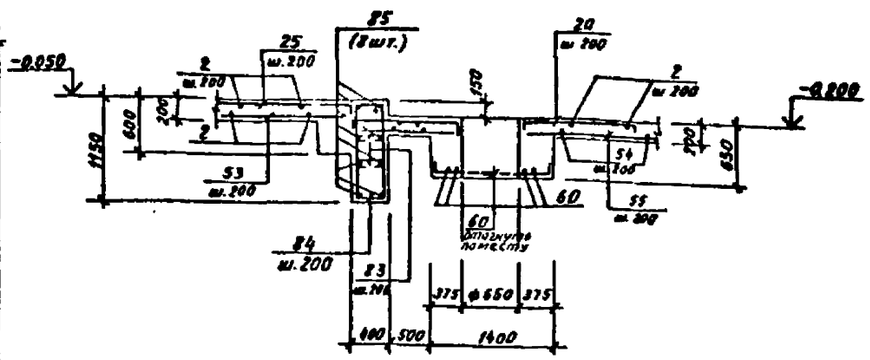

5 – 5

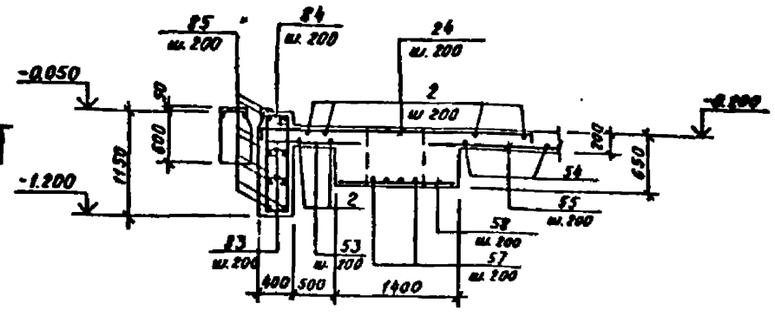

6 – 6

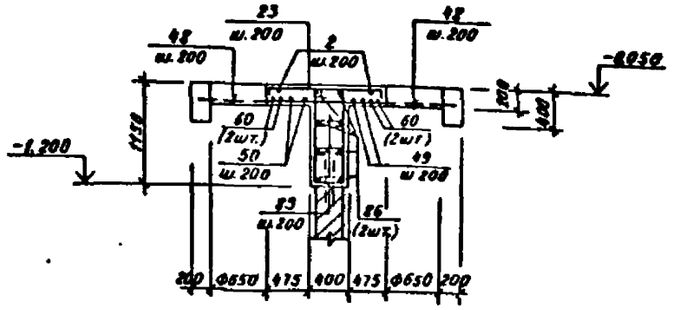

1. Данный лист рассматривать совместно с л. 11; 13; 17.
2. Защитный слой бетона для рабочей арматуры плиты Пм1 – 15 мм.
3. Спецификацию арматуры см. л. 18.
4. Ведомость деталей см. л. 20.

					ТП 901-1-95.88 – КЖ1		
Разраб	Шабалина			Водозаборные сооружения производительностью от 45 до 1,0 м³/с для оголовка колебания уровня воды 6,0 м	Стадия	Лист	Листов
Провер	Андреева				Р	12	
Вед инж	Андреева			РКм1	Госстрой СССР ГПИ Ленинградский Водоканалпроект		
Рук гр.	Поволяев			Плита Пм1. Схема армирования. Чертеж N 2			
Н контр	Жилд						
Гл спец	Ханин						
Нач отд	Градобойнов						
Привязан							
Инв. №							

Инв. № подл. | Подпись и дата | Взам. инв. №

Формат А2

ТП 901-1-95.88. Альбом II

Схема армирования верхней части колодца от отм. -1.200 до отм. -0.050 (-0.200)

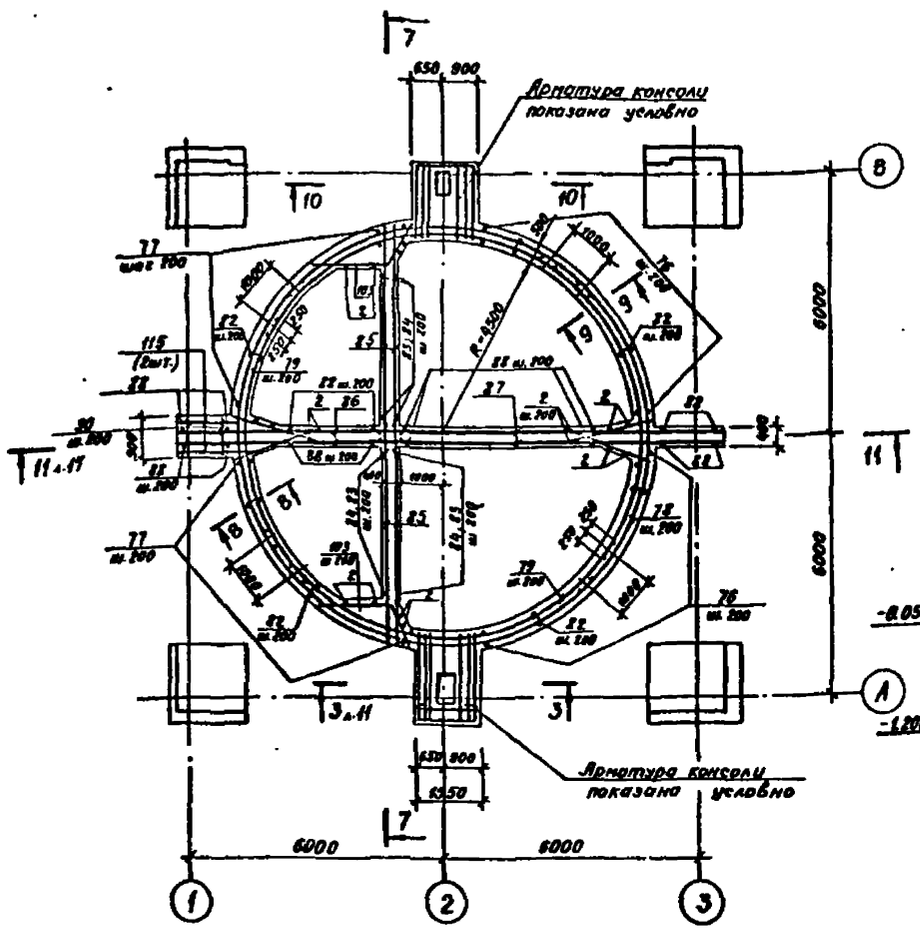
Арматура консоли показана условно
Арматура консоли показана условно
6000
6000
6000
650
900
6350
R=4500
1000
1000
1000

ТП 901-1-95 88 Альбом II

Схема расположения верхней арматуры плиты Пм2

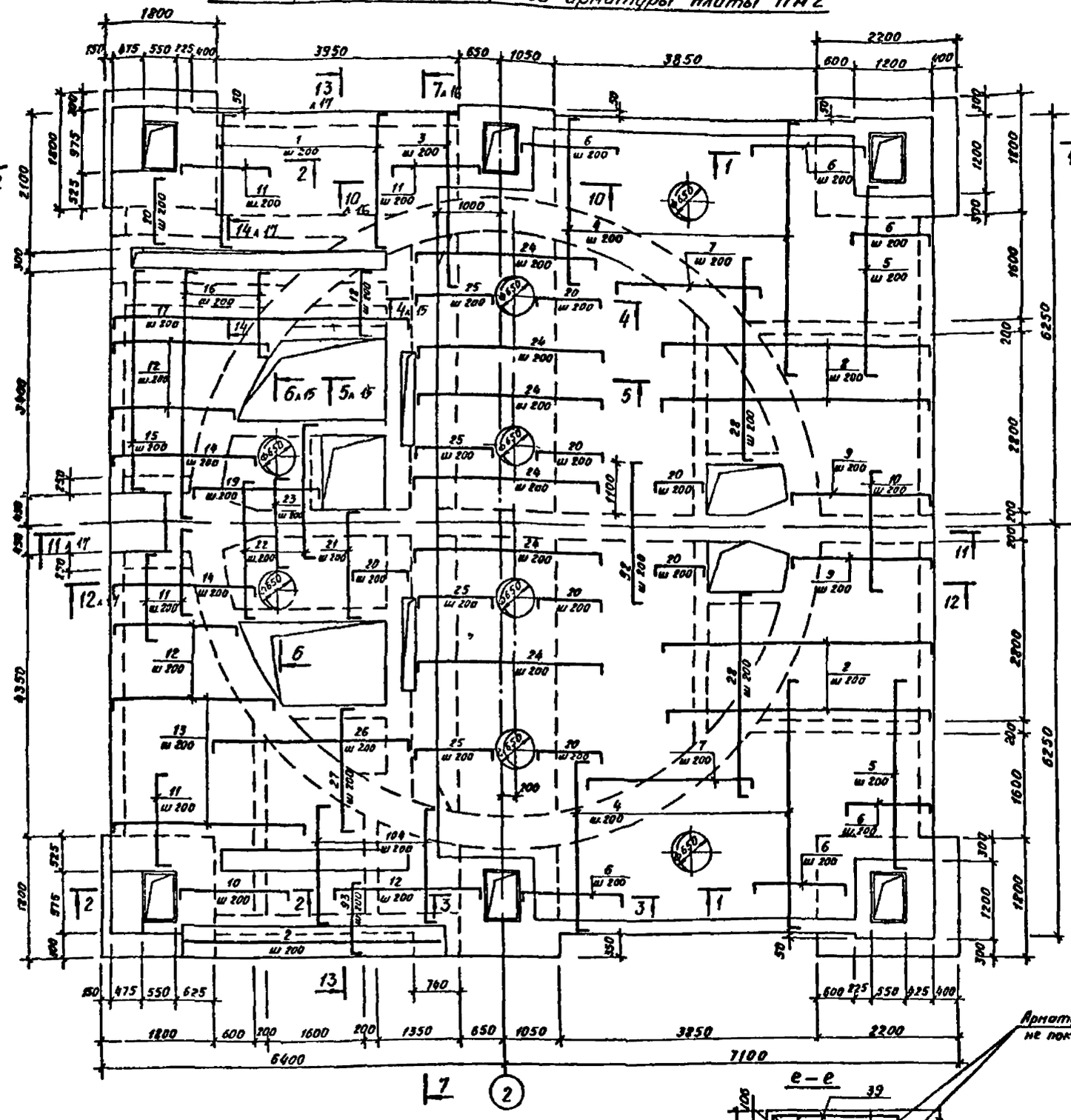

1—1

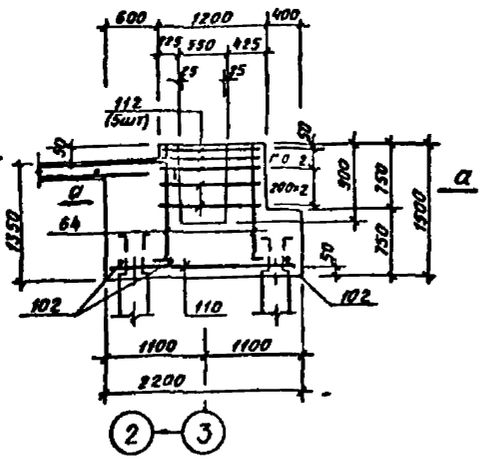

а—а

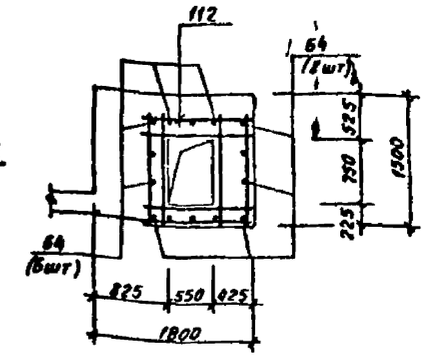

2—2

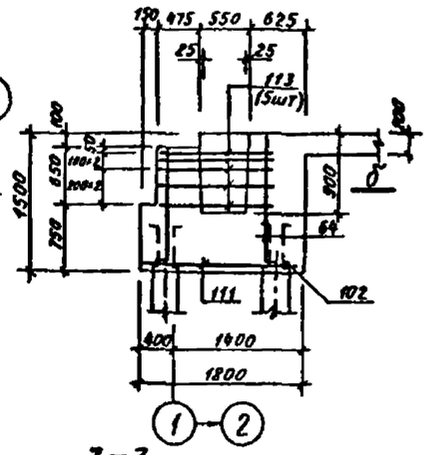

б—б

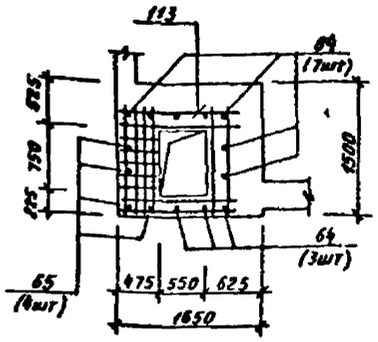

3—3

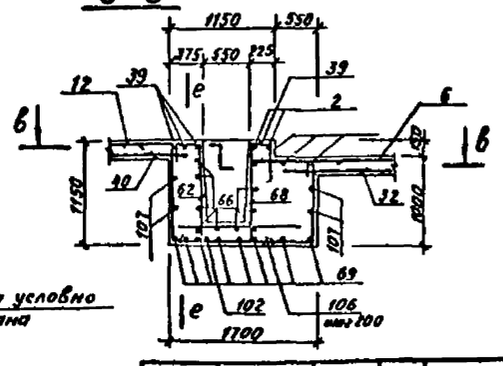

в—в

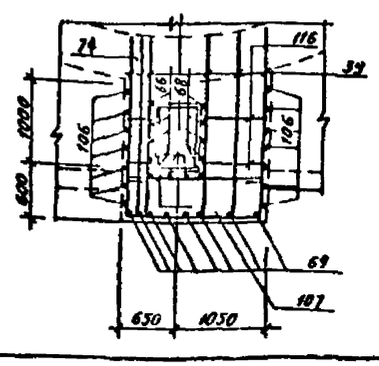

Арматура условно не показана

е—е

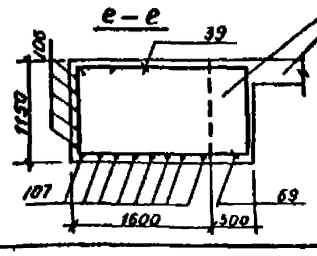

1. Данный чертеж рассматривать совместно с листами 15, 16, 17
2. Защитный слой бетона для рабочей арматуры 25 мм
3. Спецификация арматуры дана на листе 19
4. Ведомость деталей дана на листе 21
5. Арматуру поз. 102 приварить к продольной арматуре стакана и к выпускам арматуры свай для заземления

Разраб	Шабалина		
Провер	А. Дреева		
Вед инж	А. Дреева		
Рук гр	Г. Алчеева		
Н контр	Исило		
Гл спец			
Нач отд			

Привязан

Инв №

ТП 901-1-95 88-КЖ1

Водозаборные сооружения производительностью от 0,5 до 1,0 м³/с для а п ... ко лебания уп в 1 в ... 6,0 м

РКМ 2
Плита Пм2 Схема армирования Чертеж N 1

Стадия	Лист	Листов
Р	14	

Госстрой СССР
ГПИ Ленинградский
ВОДОКАНАЛПРОЕКТ

Формат А2

Инв № подл. | Подпись и дата | Взам. инв. №

ТП901-1-95.88 Альбом II

Схема расположения нижней арматуры плиты Пм 2

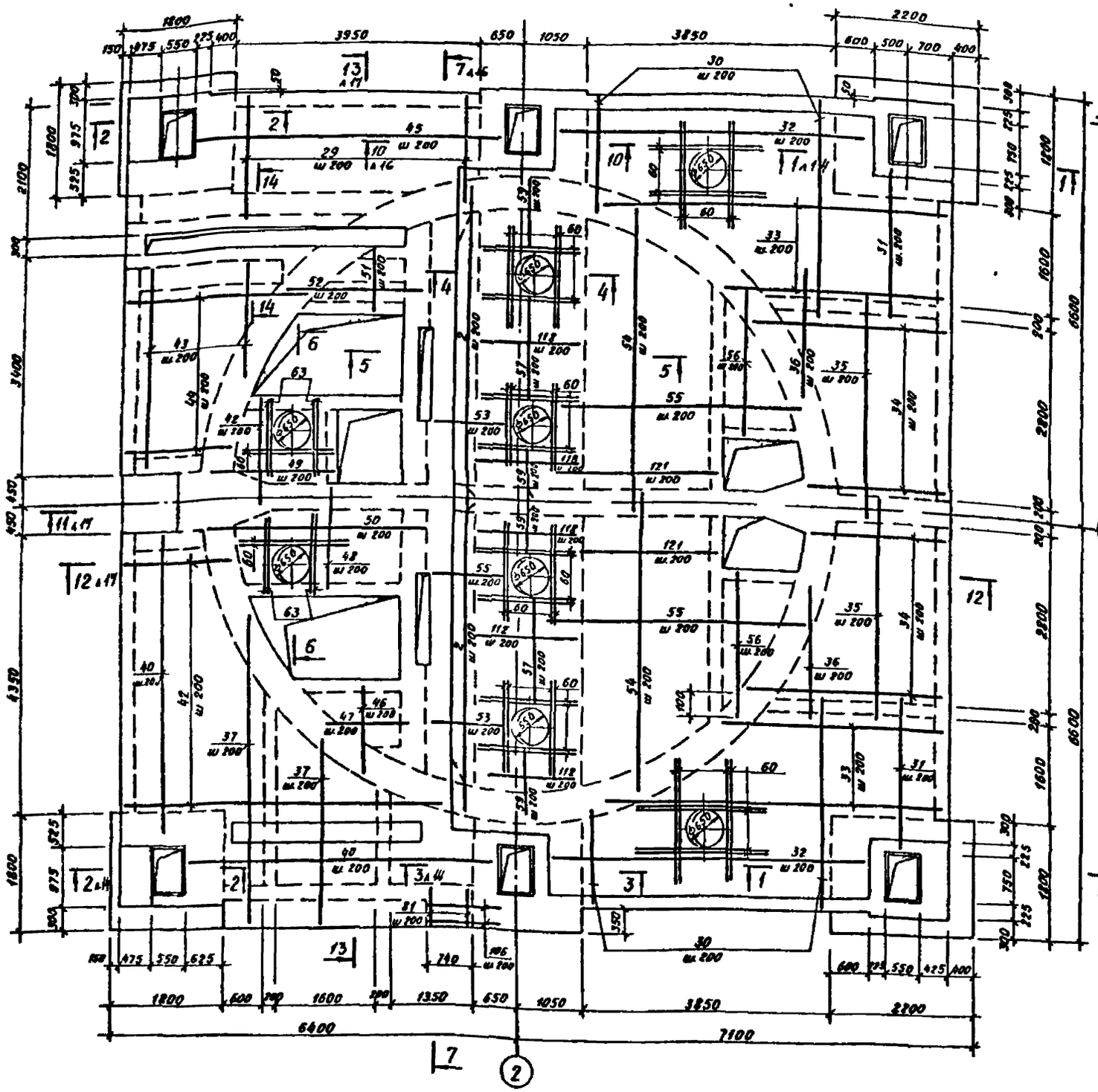

4 – 4

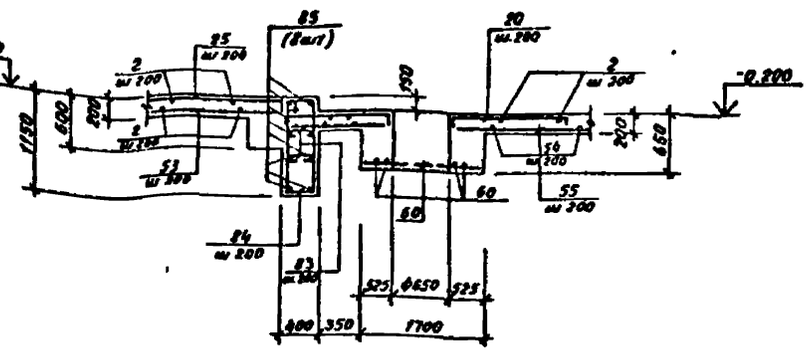

5 – 5

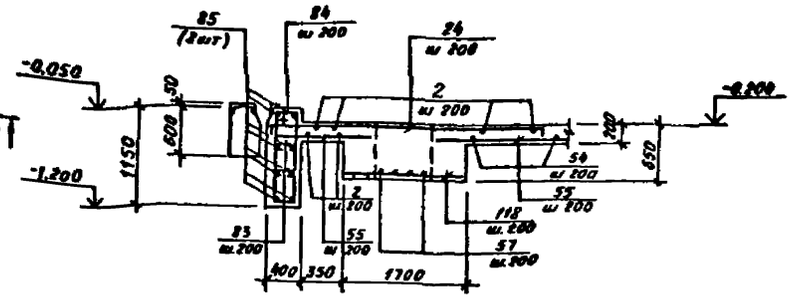

6 – 6

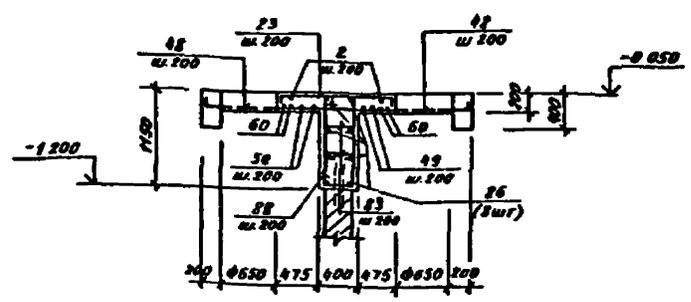

1. Данный лист рассматривать совместно с л 14,16,17
2. Защитный слой бетона для рабочей арматуры плиты Пм 1 – 15 мм
3. Спецификацию арматуры см л 19
4. Ведомость деталей см л 21

Разраб	Шабалина			ТП901-1-95.88-КЖ1
Провер	Андреева			
Вед инж	Андреева			Водозаборные сооружения производительностью от 0,5 до 1,0 м³/с для амплитуды колебания уровня воды 6,0 м
Рук гр	Поваляева			
Н контр	Жила			РКМ 2 Плита Пм 2 Схема армирования Чертеж N 2
Гл спец	Ханин			
Нач отд	Градобойнов			

Стадия	Лист	Листов
Р	15	

Госстрой СССР ГПИ Ленинградский ВОДОКАНАЛПРОЕКТ

Привязан

Инв №

Инв № подл. | Подпись и дата | Взам инв №

Формат А2

Схема армирования верхней части колодца от отм. -1.200 до отм. -0.050 (-0.200)

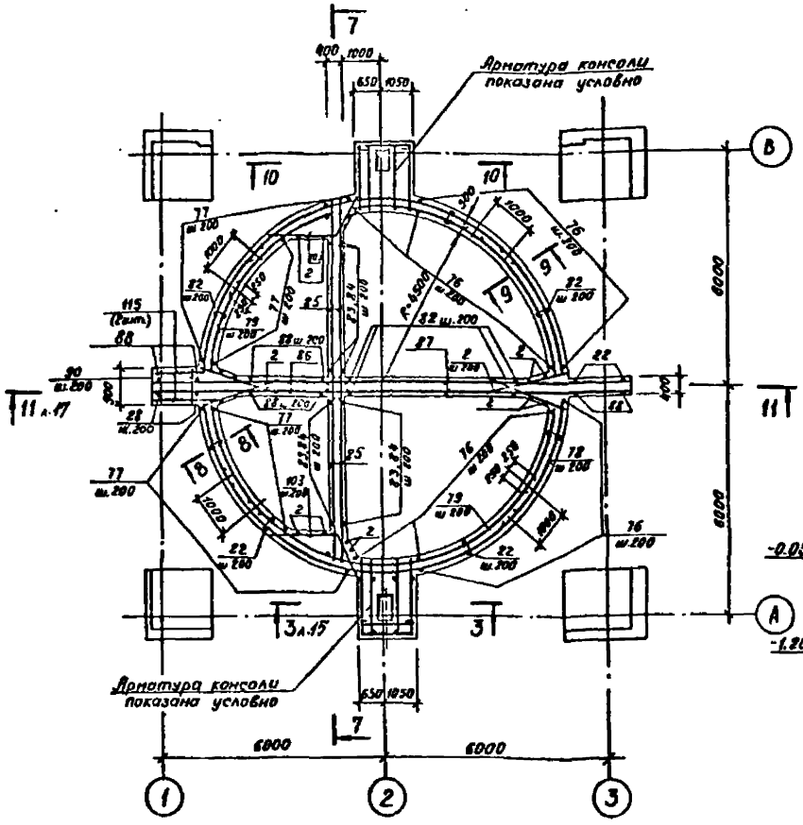

7 – 7

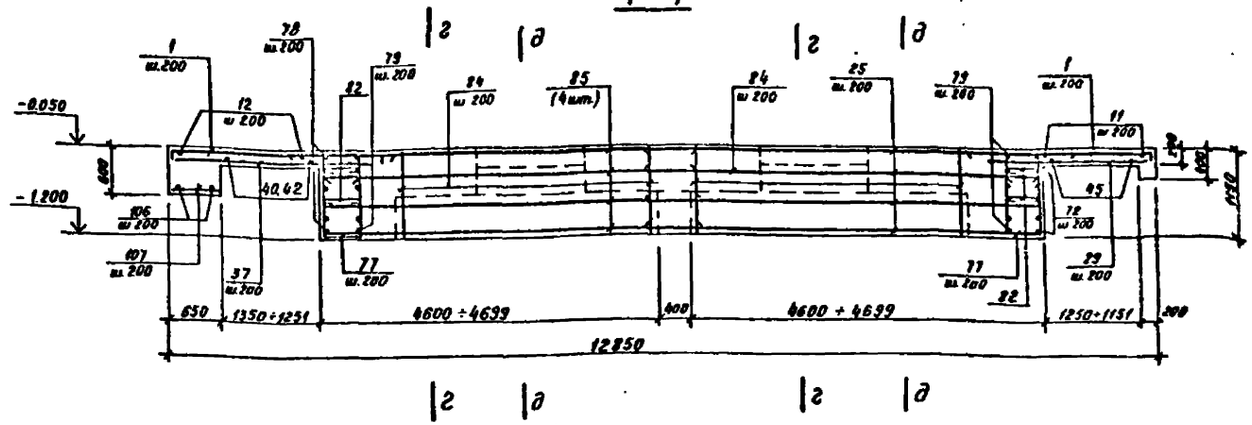

г – г

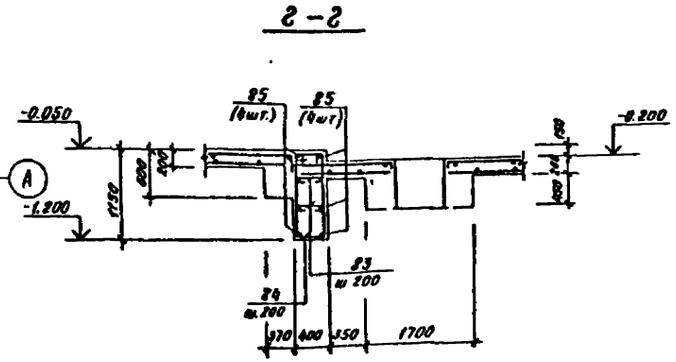

д – д

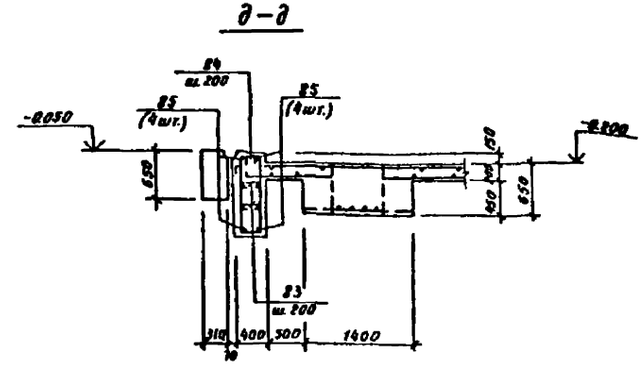

10 – 10

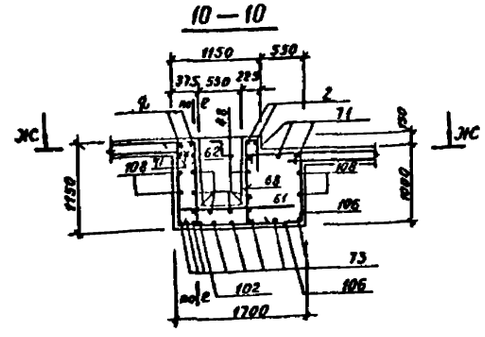

Ж – Ж

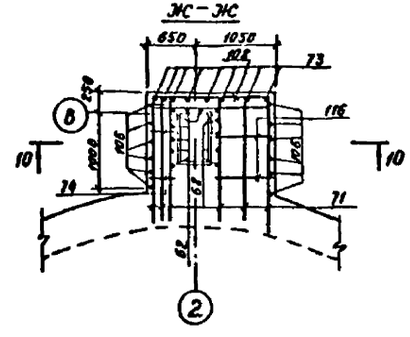

8 – 8

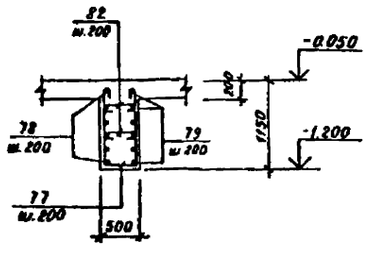

9 – 9

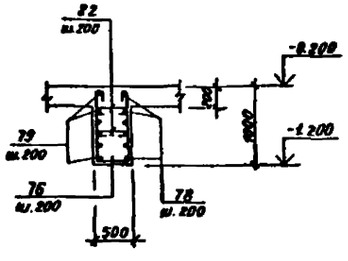

1. Данный лист рассматривать совместно с л. 14, 15, 17.
2. Защитный слой бетона для рабочей арматуры 25мм, для поперечной арматуры – 15мм.
3. Спецификацию арматуры см. л. 19.
4. Ведомость деталей см. л. 21.
5. Арматуру поз. 122 приварить к поз. 66 и к поз. 116 для заземления.

				ТП 901-1-95.88-КЖ1	
Разраб	Шабалина			Водозаборные сооружения производительностью от 0,5 до 1,0 м³/с для амплитуды колебания уровня воды 6,0 м	Стадия: Р; Лист: 16; Листов:
Провер	Андреева				
Вед.инж	Андреева				
Рук.гр	Поваляева				
Н.контр	Жила		04.88	РКН 2 Плита ПН 2. Схема армирования. Чертеж N 3.	Госстрой СССР ГПИ Ленинградский водоканалпроект
Гл.спец	Ханин				
Начатд	Уразбаинова				

Привязан

Инв. №

Инв. № подл. | Подпись и дата | Взам. инв. №

Формат А2

ТП 901-1-95.88 Альбом II

12—12

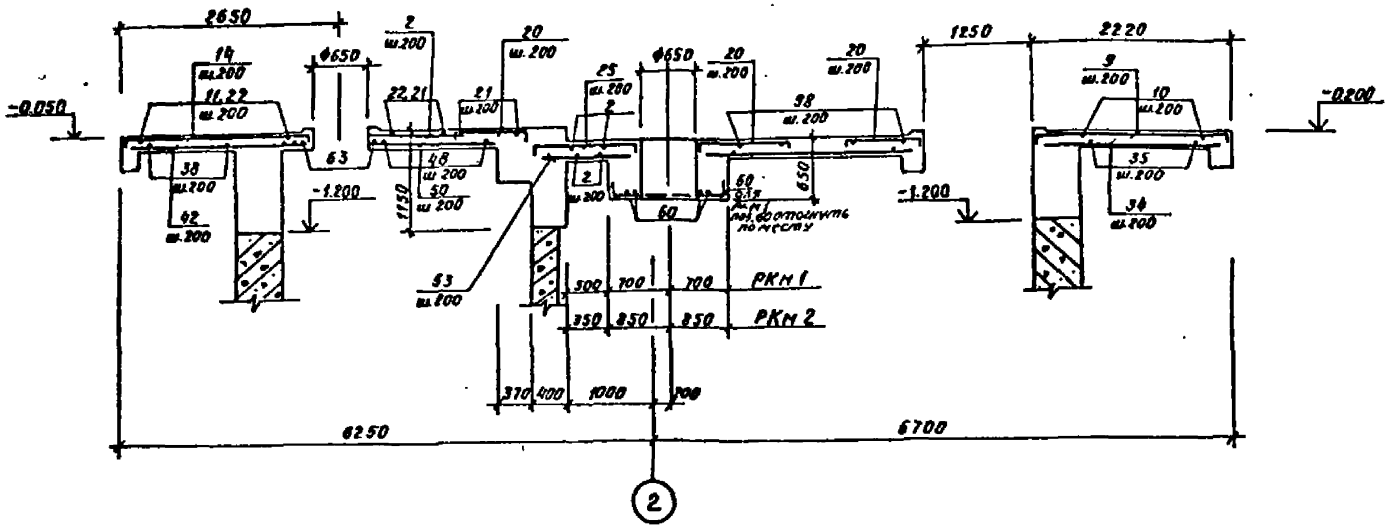

13—13

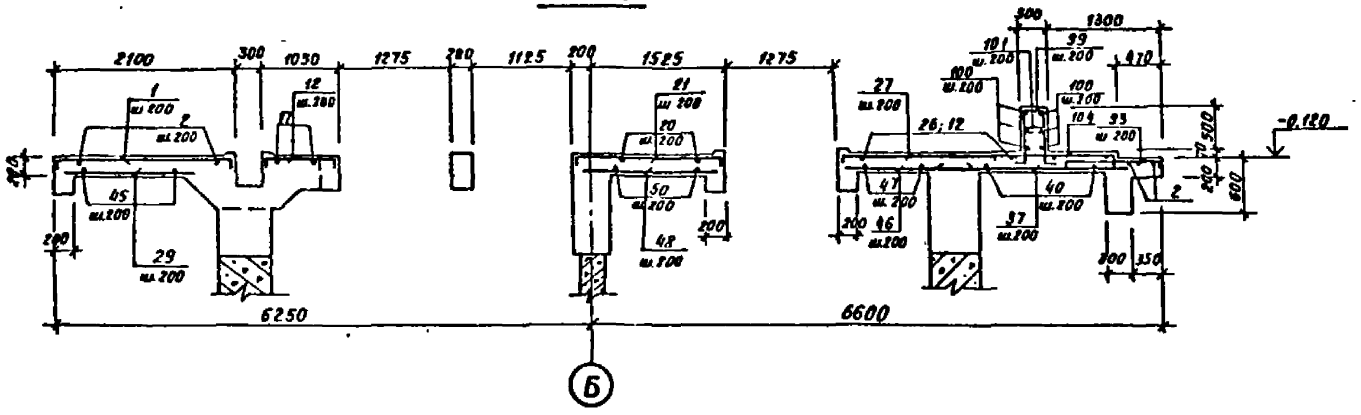

11—11

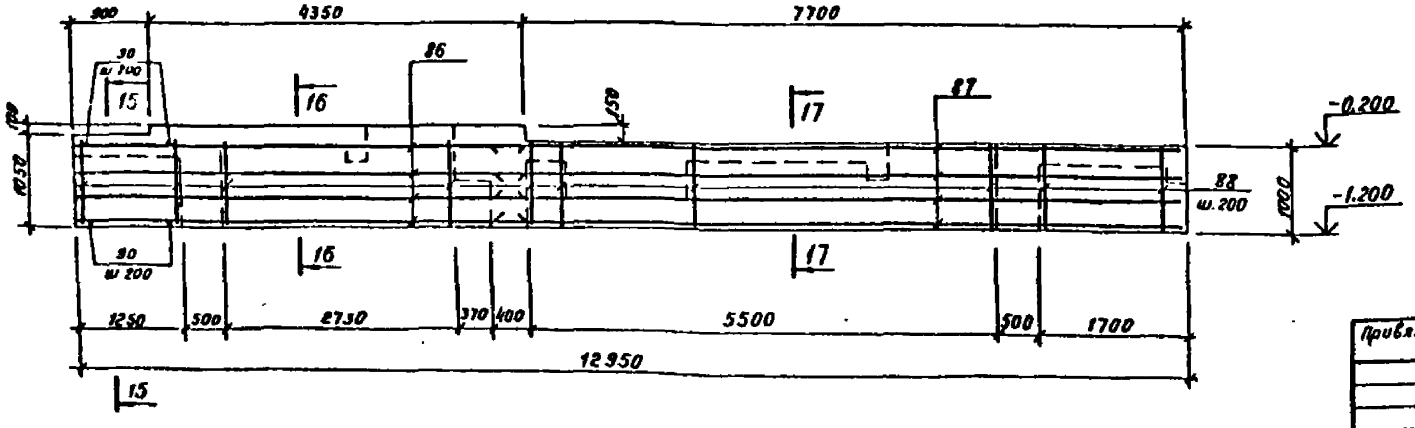

14—14

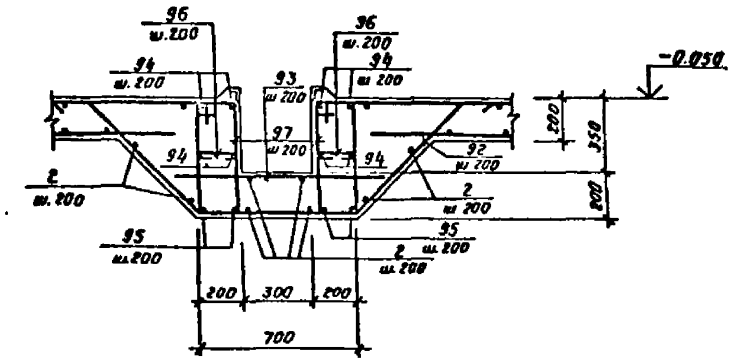

15—15

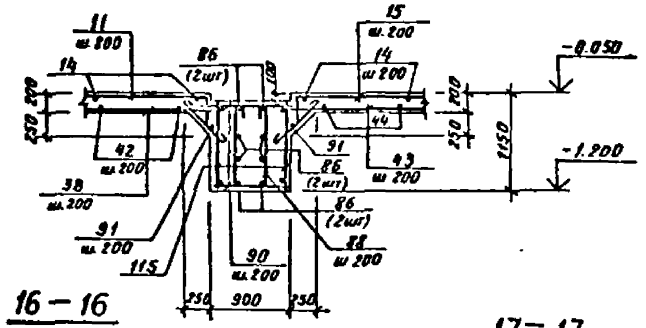

16—16

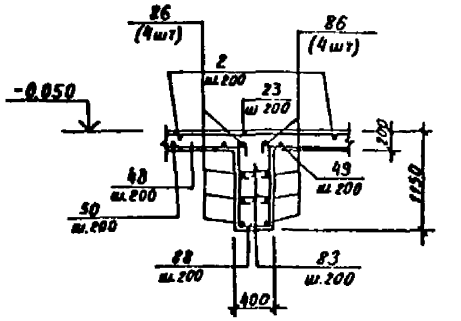

17—17

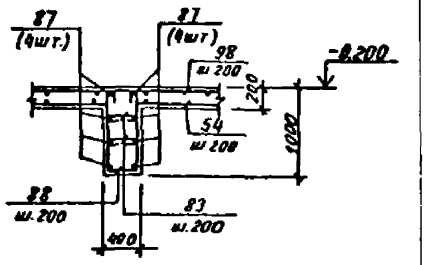

1. Данный лист рассматривать совместно с л. 11, 12, 13, 14, 15, 16.
2. Спецификацию арматуры см. л. 18, 19.
3. Ведомость деталей см. л. 20, 21.

Разраб.	Шабалина		03.88	ТП 901-1-95.88-КЖ1
Провер.	Андреева		03.88	Водозаборные сооружения производительностью от 0.5 до 1.0 м³/с для амплитуды колебания уровня воды 6.0 м
Вед. инж.	Андреева		03.88	Стадия: Р; Лист: 17; Листов:
Рук. гр.	Невалясова		03.88	
Н. контр.	Исаева		03.88	РКм1, РКм2. Плита Пм1, Пм2. Разрезы.
Гл. спец.	Хлипин		03.88	Госстрой СССР ГПИ Ленинградский Водоканалпроект
Нач. отд.	Ярославцева		03.88	

Привязан

Инв. №

Инв. № подл. | Подпись и дата | Взам. инв. №

Формат А2

ТП 901-1-95.88 Альбом II

Спецификация арматуры к плите Пм1

Формат	Зона	Поз.	Обозначение	Наименование	Кол.	Примечание
				Детали		
				ГОСТ 5781-82*		
Б4		1*		А-II-10 ℓ=2450	20	1,5кг
Б4		2		А-I-8	600 п.м	п.м 0,345кг
Б4		3*		А-II-10 ℓ=3210	2	2,0 кг
Б4		4*		А-II-10 ℓср=3780	19×2	2,3 кг
Б4		5*		А-II-10 ℓ=3410	18	2,1 кг
Б4		6*		А-II-10 ℓ=2210	44	1,4 кг
Б4		7*		А-II-10 ℓ=2560	20	1,6 кг
Б4		8*		А-II-10 ℓ=4560	22	2,8 кг
Б4		9*		А-II-10 ℓ=2050	10	1,3 кг
Б4		10*		А-II-10 ℓ=2160	14	1,3 кг
Б4		11*		А-II-10 ℓ=1960	30	1,2 кг
Б4		12*		А-II-10 ℓср=2725	7	1,7 кг
Б4		13*		А-II-10 ℓср=3265	11	2,0 кг
Б4		14*		А-II-10 ℓ=2630	8	1,6 кг
Б4		15*		А-II-10 ℓ=3750	3	2,3 кг
Б4		16*		А-II-10 ℓср=2650	10	1,6 кг
Б4		17*		А-II-10 ℓ=5200	2	3,2 кг
Б4		18*		А-II-10 ℓ=1300	9	0,8 кг
Б4		19*		А-II-10 ℓ=2600	3	1,6 кг
Б4		20*		А-II-10 ℓ=1360	35	0,84 кг
Б4		21*		А-II-10 ℓ=2000	5	3,1 кг
Б4		22*		А-II-10 ℓ=2410	10	1,5 кг
Б4		23*		А-II-10 ℓ=1660	3	1,0 кг
Б4		24*		А-II-10 ℓ=3580	34	2,2 кг
Б4		25*		А-II-10 ℓ=1740	12	1,1 кг
Б4		26*		А-II-10 ℓср=2185	8	1,4 кг
Б4		27*		А-II-10 ℓ=3510	6	2,2 кг
Б4		28*		А-II-10 ℓ=3760	10	2,3 кг
Б4		29		А-II-10 ℓ=1750	20	1,1 кг
Б4		30*		А-II-10 ℓср=2150	14×2	1,3 кг
Б4		31		А-II-10 ℓ=1850	18	1,1 кг
Б4		32		А-II-10 ℓ=4200	12	2,6 кг
Б4		33*		А-II-10 ℓср=4000	9×2	2,5 кг
Б4		34*		А-II-10 ℓср=2200	15×2	1,4 кг
Б4		35		А-II-10 ℓ=3000	18	1,9 кг
Б4		36*		А-II-10 ℓср=1650	5×2	1,0 кг
Б4		37*		А-II-10 ℓср=3250	20	2,0 кг
Б4		38		А-II-10 ℓ=3100	12	1,9 кг
Б4		39*		А-II-25 ℓ=2900	5	11,1 кг
Б4		40		А-II-10 ℓ=4350	14	2,8 кг
Б4		41*		А-II-10 ℓ=5400	2	3,3 кг
Б4		42*		А-II-10 ℓср=3300	21	2,0 кг
Б4		43*		А-II-10 ℓср=1950	12	1,2 кг
Б4		44*		А-II-10 ℓср=2100	14	1,3 кг

Инв.№ подл. | Подпись и дата | Взам.инв.№

Спецификация арматуры (продолжение)

Формат	Зона	Поз.	Обозначение	Наименование	Кол.	Примечание
Б4		45		А-I-8 ℓ=4550	7	1,8кг
Б4		46*		А-II-10 ℓср=800	8	0,5кг
Б4		47*		А-II-10 ℓср=1200	7	0,7кг
Б4		48		А-II-10 ℓ=1400	21	0,9кг
Б4		49		А-II-10 ℓ=2100	5	1,3кг
Б4		50		А-II-10 ℓ=2900	5	1,8кг
Б4		51		А-II-10 ℓ=1000	6	0,6кг
Б4		52		А-II-10 ℓ=2200	2	1,4кг
Б4		53		А-II-10 ℓ=700	42	0,4кг
Б4		54*		А-II-10 ℓср=3950	9×2	2,4кг
Б4		55*		А-II-10 ℓср=2000	16×2	1,2кг
Б4		56*		А-II-10 ℓср=1350	6×2	0,8кг
Б4		57		А-I-8 ℓ=1600	8	1,0кг
Б4		58		А-II-10 ℓ=1350	34	0,8кг
Б4		59		А-II-10 ℓ=950	16	0,6кг
Б4		60		А-II-12 ℓ=1620	44	1,4кг
Б4		61		А-II-12 ℓ=1250	8	1,1кг
Б4		62*		А-II-12 ℓ=1500	14	1,3кг
Б4		63*		А-II-12 ℓ=1250	8	1,1кг
Б4		64*		А-II-16 ℓ=1500	48	2,4кг
Б4		65*		А-II-16 ℓ=1400	8	2,2кг
Б4		66		А-II-10 ℓ=1900	6	1,2кг
Б4		67*		А-II-10 ℓ=3950	14	2,4кг
Б4		68*		А-II-12 ℓ=2020	10	1,8кг
Б4		69*		А-II-10 ℓ=3500	8	2,2кг
Б4		70*		А-I-8 ℓ=1600	10	0,7кг
Б4		71*		А-II-25 ℓ=2550	5	9,8кг
Б4		72*		А-II-10 ℓ=4700	2	3,0кг
Б4		73*		А-II-10 ℓ=3150	8	1,9кг
Б4		74		А-I-8 ℓ=350	7	0,14кг
Б4		75		А-I-8 ℓ=550	7	0,2кг
Б4		76*		А-I-8 ℓ=2450	72	1,0кг
Б4		77*		А-I-8 ℓ=2750	72	1,1кг
Б4		78*		А-II-20 ℓ=33250	6	82,0кг
Б4		79*		А-II-20 ℓ=30450	6	75,1кг
Б4		80		А-II-10 ℓ=1150	4	0,7кг
Б4		81		А-II-10 ℓ=550	4	0,3кг
Б4		82*		А-I-8 ℓ=580	284	0,2кг
Б4		83*		А-I-8 ℓ=450	176	0,2кг
Б4		84*		А-I-8 ℓ=3050	38	1,2кг
Б4		85		А-II-16 ℓ=5250	16	8,3кг
Б4		86		А-II-16 ℓ=5400	8	8,5кг

1. Количество поз., указанных в спецификации произведением, изготовить двумя партиями заданной переменной длины.
2. Поз. отмеченные * см. ведомость деталей.

Спецификация арматуры (продолжение)

Формат	Зона	Поз.	Обозначение	Наименование	Кол.	Примечание
Б4		87		А-II-16 ℓ=8250	8	13,0кг
Б4		88*		А-I-8 ℓ=2310	50	0,9кг
Б4		89*		А-II-10 ℓ=1360	21	0,5кг
Б4		90		А-I-8 ℓ=850	14	0,34кг
Б4		91*		А-I 12 ℓ=1200	14	1,1кг
Б4		92*		А-II-12 ℓ=2450	22	2,2кг
Б4		93		А-II-12 ℓ=1000	39	0,9кг
Б4		94		А-II-12 ℓ=4900	8	4,4кг
Б4		95		А-II-20 ℓ=4900	4	12,1кг
Б4		96*		А-I-8 ℓ=290	44	0,2кг
Б4		97*		А-I-8 ℓ=1480	44	0,9кг
Б4		98*		А-II-10 ℓ=2960	14	2,6кг
Б4		99*		А-II-16 ℓ=2390	16	3,8кг
Б4		100		А-I-8 ℓ=2950	6	1,4кг
Б4		101*		А-I-8 ℓ=350	16	0,14кг
Б4		102		А-II-12 ℓ=120	20	0,1кг
Б4		103*		А-II-10 ℓ=2480	12	1,5кг
Б4		104*		А-II-12 ℓ=1860	20	1,7кг
Б4		105		А-II-10 ℓ=2750	10	1,7кг
				Сборочные единицы		
				Сетка арматурная		
	110		ГОСТ 23279-85	2С $\frac{12AII}{12AII}$ 175×215 $\frac{75}{75}$	2	34,3кг
	111		ГОСТ 23279-85	2С $\frac{12AII}{12AII}$ 175×175 $\frac{75}{75}$	2	28,0кг
А4	112		ТП901-1-95.88-КЖИ1-С1	С1	10	3,7кг
А4	113		ТП901-1-95.88-КЖИ1-С2	С2	10	5,8кг
А4	115		ТП901-1-95.88-КЖИ1-С4	С4	2	12,6кг
				Материал: В15, F50, W4		77,8м³

Ведомость расхода стали на элемент, кг

Марка элемента	Изделия арматурные											Всего
	Арматура класса											
	AI ГОСТ 5781-82*				AII ГОСТ 5781-82*							
	ф8			Итого	ф10	ф12	ф16	ф20	ф25		Итого	
Пм1	762			762	1591	355	317	991	105		3359	4121

Привязан

Инв.№

Разраб.	Шабалина		
Провер.	Андреева		
Вед.инж.	Андреева		
Рук.гр.	Поваляева		
Н.контр.	Жило		от х.в.
Гл.спец.	Ханин		
Нач.отд.	Градобоинов		

ТП 901-1-95.88-КЖ1

Водозаборные сооружения производительностью от 0,5 до 1,0 м³/с для амплитуды колебания уровня воды 6,0 м

Стадия	Лист	Листов
Р	18	

РКМ 1. Плита Пм1. Спецификация арматуры

Госстрой СССР ГПИ Ленинградский ВОДОКАНАЛПРОЕКТ

Формат А2

ТП 901-1-95.88 Альбом II

Спецификация арматуры к плите Пм2

Формат	Зона	Поз.	Обозначение	Наименование	Кол.	Примечание
				Детали		
				ГОСТ 5781-82*		
Б4		1*		А-II-10 ℓ=2450	20	1,5кг
Б4		2		А-I-8	600 пм	0,395кг
Б4		3*		А-II-10 ℓ=3210	2	2,0кг
Б4		4*		А-II-10 ℓср=3780	19×2	2,3кг
Б4		5*		А-II-10 ℓ=3410	18	2,1кг
Б4		6*		А-II-10 ℓ=2210	44	1,4кг
Б4		7*		А-II-10 ℓ=2560	20	1,6кг
Б4		8*		А-II-10 ℓ=4580	22	2,8кг
Б4		9*		А-II-10 ℓ=2050	10	1,3кг
Б4		10*		А-II-10 ℓ=2160	14	1,3кг
Б4		11*		А-II-10 ℓ=1960	30	1,2кг
Б4		12*		А-II-10 ℓср=2725	7	1,7кг
Б4		13*		А-II-10 ℓср=3265	11	2,0кг
Б4		14*		А-II-10 ℓ=2650	8	1,6кг
Б4		15*		А-II-10 ℓ=3750	3	2,3кг
Б4		16*		А-II-10 ℓср=2650	10	1,6кг
Б4		17*		А-II-10 ℓ=5200	2	3,2кг
Б4		18*		А-II-10 ℓ=1300	9	0,8кг
Б4		19*		А-II-10 ℓ=2600	3	1,6кг
Б4		20*		А-II-10 ℓ=1360	35	0,84кг
Б4		21*		А-II-10 ℓ=2000	5	3,1кг
Б4		22*		А-II-10 ℓ=2410	10	1,5кг
Б4		23*		А-II-10 ℓ=1660	3	1,0кг
Б4		24*		А-II-10 ℓ=3580	34	2,2кг
Б4		25*		А-II-10 ℓ=1740	12	1,1кг
Б4		26*		А-II-10 ℓср=2185	8	1,4кг
Б4		27*		А-II-10 ℓ=3510	6	2,2кг
Б4		28*		А-II-10 ℓ=3760	10	2,3кг
Б4		29		А-II-10 ℓ=2750	30	1,1кг
Б4		30*		А-II-10 ℓср=2150	14×2	1,3кг
Б4		31		А-II-10 ℓ=1850	18	1,1кг
Б4		32		А-II-10 ℓ=4200	12	2,6кг
Б4		33*		А-II-10 ℓср=4050	9×2	2,5кг
Б4		34*		А-II-10 ℓср=2700	15×2	1,4кг
Б4		35		А-II-10 ℓ=3500	18	1,9кг
Б4		36*		А-II-10 ℓср=1650	5×2	1,0кг
Б4		37*		А-II-10 ℓср=3250	20	2,0кг
Б4		38		А-II-10 ℓ=3100	12	1,9кг
Б4		39*		А-II-25 ℓ=2900	5	11,1кг
Б4		40		А-II-10 ℓ=4550	14	2,8кг
Б4		41*		А-II-10 ℓ=5300	10	3,3кг
Б4		42*		А-II-10 ℓср=3300	21	2,0кг
Б4		43*		А-II-10 ℓср=1950	14	1,2кг
Б4		44*		А-II-10 ℓср=2100	14	1,3кг

Спецификация арматуры (продолжение)

Формат	Зона	Поз.	Обозначение	Наименование	Кол.	Примечание
Б4		45		А-I-8 ℓ=4550	7	1,8кг
Б4		46*		А-II-10 ℓср=800	8	0,5кг
Б4		47*		А-II-10 ℓср=1200	7	0,7кг
Б4		48		А-II-10 ℓ=1400	21	0,9кг
Б4		49		А-II-10 ℓ=2100	5	1,3кг
Б4		50		А-II-10 ℓ=2950	5	1,8кг
Б4		51		А-II-10 ℓ=1000	6	0,6кг
Б4		52		А-II-10 ℓ=2200	2	1,4кг
Б4		53		А-II-10 ℓ=700	42	0,4кг
Б4		54*		А-II-10 ℓср=3950	9×2	2,4кг
Б4		55*		А-II-10 ℓср=2000	16×2	1,2кг
Б4		56*		А-II-10 ℓср=1350	6×2	0,8кг
Б4		57		А-I-8 ℓ=1600	8	1,0кг
Б4		118		А-II-10 ℓ=1650	34	1,0кг
Б4		59		А-II-10 ℓ=950	16	0,6кг
Б4		60		А-II-12 ℓ=1620	44	1,4кг
Б4		61		А-II-12 ℓ=1250	8	1,1кг
Б4		62		А-II-12 ℓ=1500	14	1,3кг
Б4		63*		А-II-12 ℓ=1250	8	1,1кг
Б4		64*		А-II-16 ℓ=1500	48	2,4кг
Б4		65*		А-II-16 ℓ=1400	8	2,2кг
Б4		66		А-II-10 ℓ=1900	6	1,2кг
Б4		68*		А-II-12 ℓ=2020	10	1,8кг
Б4		69*		А-II-10 ℓ=3500	8	2,2кг
Б4		71		А-II-25 ℓ=2550	5	9,8кг
Б4		74		А-I-8 ℓ=350	7	0,14кг
Б4		73*		А-II-10 ℓ=3150	8	1,9кг
Б4		116		А-I-8 ℓ=700	7	0,3кг
Б4		76*		А-I-8 ℓ=2450	72	1,0кг
Б4		77*		А-I-8 ℓ=2750	72	1,1кг
Б4		78*		А-II-20 ℓ=33250	6	82,0кг
Б4		79*		А-II-20 ℓ=30450	6	75,1кг
Б4		80		А-II-10 ℓ=1150	4	0,7кг
Б4		81		А-II-10 ℓ=550	4	0,3кг
Б4		82*		А-I-10 ℓ=580	284	0,2кг
Б4		83*		А-I-8 ℓ=450	176	0,2кг
Б4		84*		А-I-8 ℓ=3050	38	1,2кг
Б4		85		А-II-16 ℓ=5250	16	8,3кг
Б4		86		А-II-16 ℓ=5400	8	8,5кг
Б4		87		А-II-16 ℓ=8250	8	13,0кг
Б4		88*		А-I-8 ℓ=2310	50	0,9кг
Б4		89*		А-II-10 ℓ=1360	21	0,5кг

1. Количество позиций, указанных в спецификации произведением, изготовить двумя партиями заданной переменной длины.
2. Поз. отмеченные * см. ведомость деталей.

Спецификация арматуры (продолжение)

Формат	Зона	Поз.	Обозначение	Наименование	Кол.	Примечание
Б4		90		А-I-8 ℓ=850	14	0,34кг
Б4		91*		А-II-12 ℓ=1200	14	1,1кг
Б4		92*		А-II-12 ℓ=2450	22	2,2кг
Б4		93		А-II-12 ℓ=1000	39	1,0кг
Б4		94		А-II-12 ℓ=4900	8	4,4кг
Б4		95		А-II-20 ℓ=4900	4	12,1кг
Б4		96*		А-I-8 ℓ=290	44	0,2кг
Б4		97*		А-I-8 ℓ=1480	44	0,9кг
Б4		98*		А-II-10 ℓ=2960	14	2,6кг
Б4		99*		А-II-16 ℓ=2390	16	3,8кг
Б4		100		А-I-8 ℓ=2950	6	1,4кг
Б4		101*		А-I-8 ℓ=350	16	0,14кг
Б4		102		А-II-12 ℓ=120	20	0,1кг
Б4		103*		А-II-10 ℓ=2480	12	1,5кг
Б4		104*		А-II-12 ℓ=1860	20	1,7кг
Б4		106*		А-II-10 ℓ=4100	14	2,5кг
Б4		107*		А-II-10 ℓ=5500	2	3,4кг
Б4		108*		А-II-10 ℓ=3800	2	2,3кг
Б4		121		А-II-10 ℓ=2500	10	1,5кг
				Сборочные единицы		
				Сетка арматурная		
		110	ГОСТ 23279-85	2С $\frac{12АII}{12АII}$ 175×215 $\frac{75}{75}$	2	34,3кг
		111	ГОСТ 23279-85	2С $\frac{12АII}{12АII}$ 175×175 $\frac{75}{75}$	2	28,0кг
А4		112	ТП 901-1-95.88-КЖИ-С1	С1	10	3,7кг
А4		113	-КЖИ-С2	С2	10	5,8кг
А4		115	-КЖИ-С4	С4	2	14,4кг
				Материал		
				Бетон В15; F50; W4		78,8м³

Ведомость расхода стали на элемент, кг

Марка элемента	Изделия арматурные											Всего
	Арматура класса											
	АI				АII							
	ГОСТ 5781-82*				ГОСТ 5781-82*							
	ф8	ф10	ф12	Итого	ф10	ф12	ф16	ф20	ф25		Итого	
Пм2	762	—	—	762	1567	355	323	991	105		3341	4103

Инв. № подл. | Подпись и дата | Взам. инв. №

Разраб	Шабалина		
Провер	Андреева		
Вед инж	Андреева		
Рук гр	Поваляева		
Н контр	Жило		от 88
Гл спец	Ханин		
Нач отд	Градобойно		

Привязан

Инв. №

ТП 901-1-95.88-КЖ1

Водозаборные сооружения производительностью от 0,5 до 1,0 м³/с для амплитуды колебания уровня воды 6 м

Стадия	Лист	Листов
Р	19	

РКм2 Плита Пм2. Спецификация арматуры

Госстрой СССР ГПИ Ленинградский водоканалпроект

Формат А2

ТП 901-1-95.88 Альбом II

Ведомость деталей

Поз.	Эскиз
1	2050
3	2850
4	2850 ÷ 3950
5	3050
6	1850
7	2200
8	4200
9	1650
10	1800
11	1600
12	1970 ÷ 2680
13	2680 ÷ 3050
14	2270
15	3350
16	1100 ÷ 3800
17	4800
18	1000
19	2200
20	1000
21	1700
22	2050
23	1300
24	3220
25	1540
26	2200 ÷ 1450
27	3150
28	3400
30	1200 ÷ 3100
33	2800 ÷ 5200
34	1700 ÷ 2700
36	500 ÷ 2800
37	1900 ÷ 4600
39	1950
41	1500
42	1400 ÷ 5200
43	500 ÷ 3400
44	1400 ÷ 2800
46	500 ÷ 1100
47	800 ÷ 1600
54	3400 ÷ 4400
55	500 ÷ 3500
56	500 ÷ 2200
62	1100
63	1050
64	1400
65	1300
67	1500
68	1100
69	2000
70	1400
71	1600
72	1600
73	1630
76	450
77	450
78	
79	
82	450
83	350
84	350
88	350
89	1000
91	1350
92	650
96	160
97	160
98	2600
99	650
103	1700
104	1500
101	250

Инв. № подл. | Подпись и дата | Взам. инв. №

Привязан

Инв. №

Разраб	Шабалина		
Провер	Андреева		
Вед.инж.	Андреева		
Рук.гр.	Павлаева		
Н.контр	Жило		
Гл.спец	Хонин		
Нач.отд	Градобоинова		

ТП 901-1-95.88-КЖ1

Водозаборные сооружения производительностью от 0,5 до 10 м³/с для амплитуды колебания уровня воды 6,0 м

РКМ1. Плита Пм1. Ведомость деталей.

Стадия	Лист	Листов
Р	20	

Госстрой СССР ГПИ Ленинградский ВОДОКАНАЛПРОЕКТ

Формат А2

ТП 901-1-95.88 Альбом I

Ведомость деталей

Поз.	Эскиз
1	2050; 200, 200
3	2850; 120, 120
4	2850 + 3950; 120, 120
5	3050; 120, 120
6	1850; 120, 120
7	2200; 120, 120
8	4100; 120, 420
9	1650; 200, 200
10	1800; 120, 120
11	1600; 120, 120
12	1970 ÷ 2680; 200, 200
13	2680 ÷ 3050; 200, 200
14	2270; 120, 120
15	3350; 200, 200
16	1100 ÷ 3800; 100, 100
17	4800; 200, 200
18	1000; 150, 150
19	2200; 200, 200
20	1600; 120, 120
21	1700; 150, 150
22	2050; 120, 120
23	1300; 120, 120
24	3220; 120, 120

Ведомость деталей

Поз.	Эскиз
25	1540; 100, 100
26	2200 + 1450; 120, 120
27	3150; 120, 120
28	3400; 120, 120
30	1200 + 3100
33	2800 ÷ 5200
34	1700 ÷ 2700
36	500 ÷ 2800
37	1900 ÷ 3600
39	1950; 150
42	1400 ÷ 5200
43	500 ÷ 3400
44	1400 ÷ 2800
46	500 ÷ 1100
47	800 ÷ 1600
54	3400 ÷ 4400
55	500 ÷ 3500
56	500 ÷ 2200
63	1050; 250
64	1400; 100
65	1300; 100
68	1100; 200; 110; 590
69	400; 1100; 2000

Ведомость деталей

Поз	Эскиз
73	400; 1000; 1600
76	350; 450; 350
77	1100; 650; 1100
78	ф3950; 1950
79	ф9050; 1950
82	450
83	350
84	420; 1120; 350; 1100
88	930; 350; 937
89	1000; 180, 180
91	1050; 45°; 150
92	200; 700; 650; 700; 200; 45°
96	160
97	240; 580; 160; 500
98	2600; 180, 180
99	350; 630; 630; 420, 420
103	1700; 700
104	1500; 180, 180
101	250
106	200; 1100; 1650; 570; 200

Ведомость деталей

Поз	Эскиз
107	1600; 1950, 1950
108	1600; 1600, 1600
62	1100; 200, 200

Инв. № подл. | Подпись и дата | Взам. инв. №

Привязан

Инв. №

Разраб.	Шабалино		
Провер.	Андреева		
Нач. инж.	Андреева		
Рук. гр.	Поволяева		
Н. контр.	Жило		04 88
Гл. спец.	Ханин		
Нач. отд.	Гладобаева		

ТП 901-1-95.88-КЖ1

Водозаборные сооружения производительностью от 0,5 до 1,0 м³/с для амплитуды колебания уровня воды 6,0 м

Стадия	Лист	Листов
Р	21	

РК№2. Плита ПН2. Ведомость деталей.

Госстрой СССР ГПИ Ленинградский Водоканалпроект

Формат А2

Бм 1

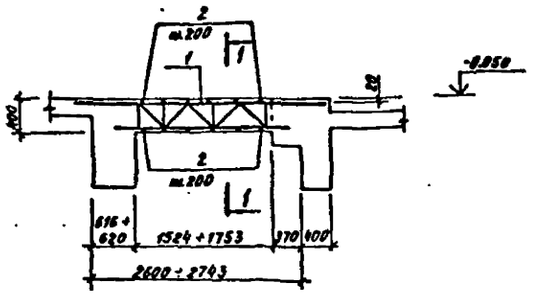

1-1

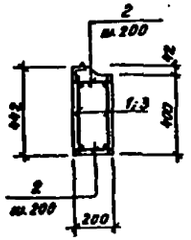

2-2

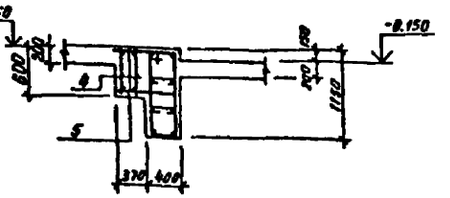

Бм 3

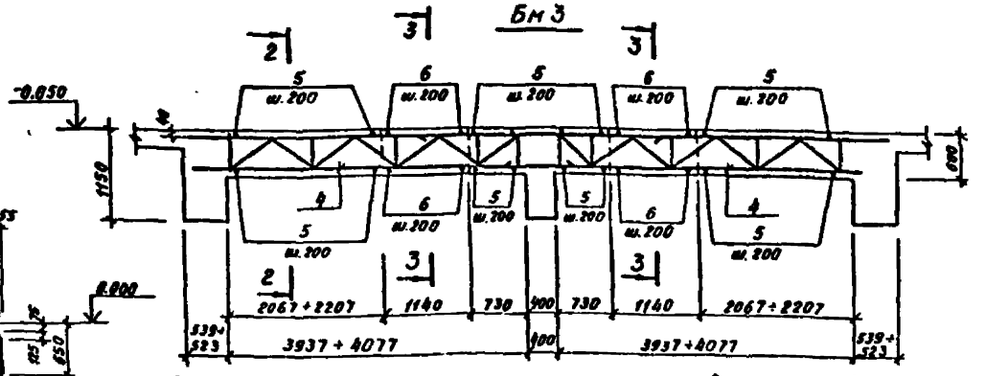

Бм 2

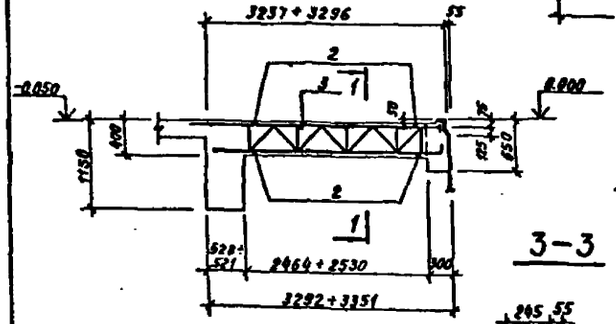

3-3

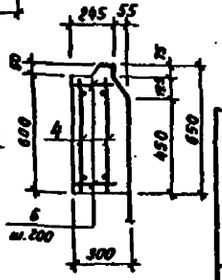

Бм 7

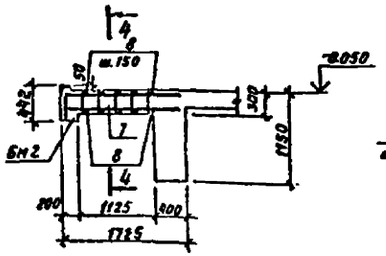

4-4

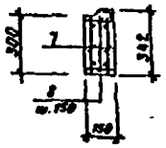

Расчетные схемы балок Бм1; Бм2; Бм3 на период производства работ

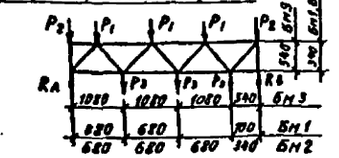

Марка балки	P_1; т	P_2; т	P_3; т
Бм1	0,84	0,42	0,2
Бм2	0,64	0,32	0,2
Бм3	1,2	0,6	0,3

Расчетная схема балок Бм1, Бм2, Бм7 на период эксплуатации

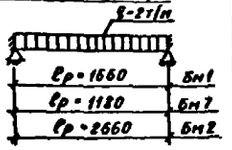

Расчетная схема Бм 3 на период эксплуатации

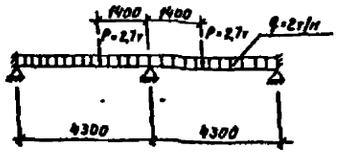

Ведомость расхода стали на элемент, кг

Марка элемента	Изделия арматурные												Всего
	Арматура класса								Прокат марки				
	A-I		A-III						ВСт3КП2				
	ГОСТ 5781-82*								ГОСТ 19904-74	ГОСТ 103-76*			
	ф8	Итого	ф10	ф12	ф16	ф18	ф20	Итого	δ=2,5	δ=8		Итого	
Бм1			1,9		3,8		28,6	40,3	7,2			7,2	47,5
Бм2			3,1		13,6		33,2	49,9	9,0	1,4		10,4	60,3
Бм3			31,2	—			182,0	213,2	22,8	—	—	22,8	236
Бм7	2,3	2,3		6,2	—	—	—	6,2	—	—	—	—	8,5

1. Данный лист рассматривать совместно с л. 3; 4.

Спецификация к балкам Бм1÷Бм3, Бм6, Бм7

			Обозначение	Наименование	Кол.	Примечание
				Балка Бм1		
				Сборочные единицы		
А4	1		ТП901-1-95.88-КЖИ1-С5	Сетка арматурная С5	2	22,8кг
				Детали		
Б4	2			А-II-10, ГОСТ5781-82* ℓ=190	16	0,12кг
				Материал		
				Бетон В15, F50, W4		0,14м³
				Балка Бм 2		
				Сборочные единицы		
А4	3		ТП901-1-95.88 -КЖИ1-С6	Сетка арматурная С6	2	28,6кг
				Детали		
Б4	2			А-II-10 ГОСТ5781-82* ℓ=190	26	0,12кг
				Материал		
				Бетон В15, F50, W4		0,21м³
				Балка Бм 3		
				Сборочные единицы		
А4	4		ТП901-1-95.88 -КЖИ1-С7	Сетка арматурная С7	4	51,2кг
				Детали		
Б4	5			А-II-10, ГОСТ5781-82* ℓ=740	60	0,46кг
Б4	6			А-II-10 ГОСТ5781-82* ℓ=220	24	0,15кг
				Материал		
				Бетон В15, F50, W4		1,4м³
				Балка Бм 7		
				Сборочные единицы		
А4	7		ТП901-1-95.88 -КЖИ1-С8	Сетка арматурная С8	2	4,1кг
				Детали		
Б4	8			А-I-8, ГОСТ5781-82* ℓ=190	8	0,06кг
				Материал		
				Бетон В15, F50, W4		0,06м³

Привязан

Инв. №

Разраб.	Шабалина		
Провер	Андреева		
Гл.инж.	Андреева		
Рук.гр.	Лобозерова		
Н.контр.	Жило		
Гл.спец.	Ханин		
Нач.отд	Грозовайнов		

ТП901-1-95.88-КЖ1

Водозаборные сооружения производительностью от 0,5 до 10 м³/с для сплавины волнения уровня воды в р.

Стадия Р | Лист 22 | Листов

РКН1, РКМ2
Балки Бм1÷Бм3; Бм7.
Схемы армирования.

Госстрой СССР ГПИ Ленинградский Водоканалпроект

Формат А2

ТП901-1-95.88 Альбом I

Спецификация к балкам Бм4; Бм5; Бм9; Бм15; Бм16

			Обозначение	Наименование	Кол.	Примечание
				Балка Бм4		
				Сборочные единицы		
А4	1		ТП901-1-95.88-КЖИ1-С9	Сетка арматурная С9	4	52,8кг
				Детали		
Б4	2			А-II-10; ГОСТ5781-82* ℓ=190	32	0,18кг
				Материал		
				Бетон В15; F50; W4		0,6м³
				Балка Бм5		
				Сборочные единицы		
А4	3		ТП901-1-95.88-КЖИ1-С10	Сетка арматурная С10	4	27,1кг
				Детали		
Б4	4			А-II-10, ГОСТ5781-82* ℓ=365	44	0,23кг
				Материал		
				Бетон В15, F50, W4		2,1м³
				Балка Бм15		
				Сборочные единицы		
А4	5		ТП.901-1-95.85 -КЖИ1-С11	Сетка арматурная С11	2	14,9кг
А4	6		-КЖИ1-С19	То же С19	2	4,8кг
А4	7		-КЖИ1-С20	—"— С20	2	4,8кг
				Детали		
Б4	2			А-I-8, ГОСТ5781-82* ℓ=190	20	0,08кг
				Материал бетон В15, F50, W4		0,32м³
				Балка Бм9		
				Сборочные единицы		
А4	8		ТП901-1-95.88 -КЖИ1-С12	Сетка арматурная С12	4	22,6кг
				Детали		
Б4	9			А-I-8, ГОСТ5781-82* ℓ=190	46	0,08кг
				Материал бетон В15, F50, W4		0,9м³
				Балка Бм16		
				Сборочные единицы		
А4	10		ТП901-1-95.88 -КЖИ1-С21	Сетка арматурная С21	4	76,2кг
				Детали		
Б4	11			А-II-10, ГОСТ5781-82* ℓ=515	44	0,32кг
				Материал		
				Бетон В15, F50, W4		2,9м³

Бм4

Расчетная схема балок Бм4; Бм5; Бм16 на период производства работ (на один каркас)

Бм5; Бм16

Расчетная схема балок Бм4, Бм9, Бм15 (на период эксплуатации)

Расчетная схема балок Бм5; Бм16 (на период эксплуатации)

Бм15

Бм9

1. Данный лист рассматривать совместно с л. 3,4.
2. Ведомость расхода стали на элемент см. л. 24.
3. Толщина защитного слоя для рабочей арматуры принята – 20мм.

				ТП901-1-95.88-КЖ1	
Разраб.	Шабалина			Водозаборные сооружения производительностью от 0,01 до 1м³/с для арматуры с колебания уровня воды 6,0м	Стадия: Р; Лист: 23; Листов:
Провер.	Андреева				
Вед.инж.	Андреева				
Рук.гр.	Повалаева				
Н.контр.	Жило			РКМ1, РКМ2 Балки Бм4, Бм5, Бм9, Бм15, Бм16 Схемы армирования	Госстрой СССР ГПИ Ленинградский Водоканалпроект
Гл.спец.	Ханин				
Нач.отд.	Градобоинова				

Привязан

Инв.№

Инв.№ подл. | Подпись и дата | Взам.инв.№

Формат А2

Бм10

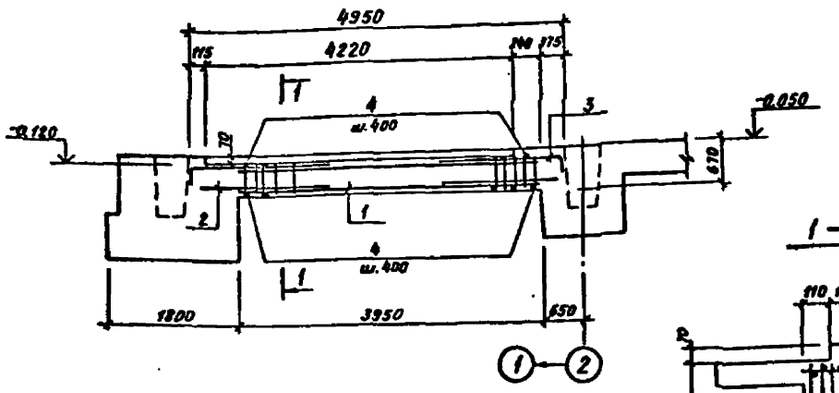

Расчетная схема балки Бм10

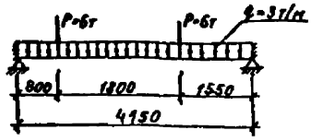

Расчетная схема балок Бм11; Бм12

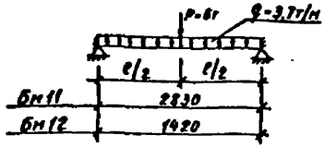

1–1

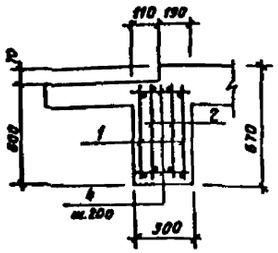

Расчетная схема балки Бм8

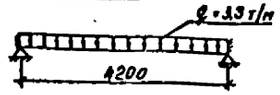

2–2

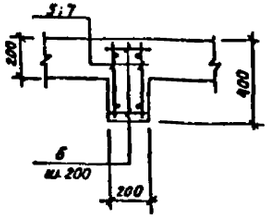

Бм11; Бм12

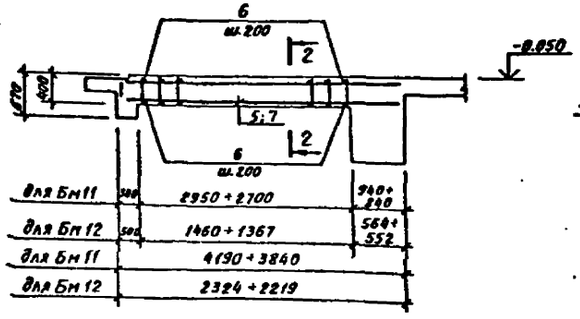

3–3

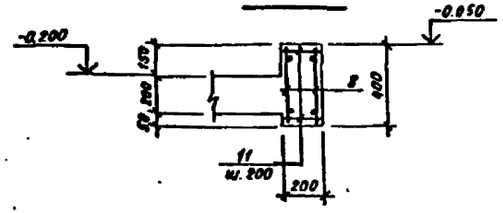

Бм8

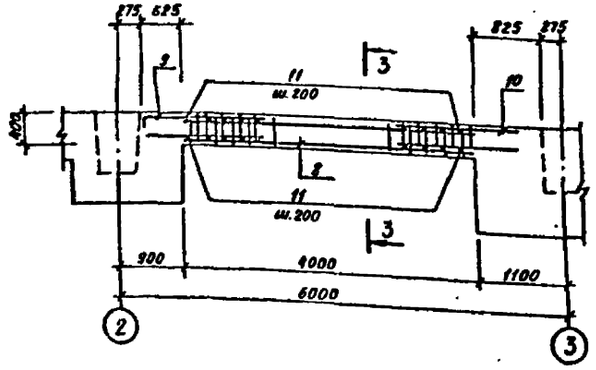

Ведомость расхода стали на элемент, кг

Марка элемента	Изделия арматурные												Всего
	Арматура класса									Прокат марки			
	AI			AIII						Вст3кп2			
	ГОСТ 5781-82*			ГОСТ 5781-82*						ГОСТ 19903-74*			
	ф8	ф10	Итого	ф10	ф25	ф16	ф20	ф22	Итого	δ-25	δ-8	Итого	
Бм4				3,9	149,6		38		191,5	23,6		23,6	215,1
Бм5				10,1	195,6		83,6		289,3	29,2		29,2	318,5
Бм8	10,7		10,7	9,0		13,0	16,0		38,0				48,7
Бм9	17,5		17,5			76,4			76,4				93,9
Бм10	22,8		22,8	8,4				48,8	57,2				80,0
Бм11	6,4		6,4					46,0	46,0				52,4
Бм12	1,4		1,4			12,2			12,2				13,6
Бм15	3,6		3,6	3,6		12,0	19,4		79,4				82,6
Бм16				14,1	194,4		81,2		289,7	29,2		29,2	318,9

Спецификация к балкам Бм8; Бм10÷Бм12

			Обозначение	Наименование	Кол.	Примечание
				Балка Бм10		
				Сборочные единицы		
А4	1		ТП901-1-95.88-КЖИ1-С13	Сетка арматурная С13	2	18,6кг
	2		-КЖИ1-С14	—"— С14	2	11,2кг
	3		-КЖИ1-С15	—"— С15	2	9,14кг
				Детали		
Б4	4			А-I-8, ГОСТ 5781-82* ℓ=290	20	0,11 кг
				Материал		
				Бетон В15, F50, W4		0,71м³
				Балка Бм11		
				Сборочные единицы		
А4	5		ТП901-1-95.88 -КЖИ1-С16	Сетка арматурная С16	2	25,1кг
				Детали		
Б4	6			А-I-8, ГОСТ 5781-82* ℓ=190	14	0,08кг
				Материал		
				Бетон В15, F50, W4		0,24м³
				Балка Бм12		
А4	7		ТП901-1-95.88 -КЖИ1-С17	Сетка арматурная С17	2	7,5кг
				Детали		
Б4	6			А-I-8, ГОСТ 5781-82* ℓ=190	7	0,08кг
				Материал		
				Бетон В15, F50, W4		0,12м³
				Балка Бм8		
				Сборочные единицы		
А4	8		ТП901-1-95.88 -КЖИ1-С18	Сетка арматурная С18	2	14,6кг
А4	9		-КЖИ1-С22	Та же С22	2	8,6кг
А4	10		-КЖИ1-С23	—"— С23	2	8,9кг
				Детали		
Б4	11			А-I-8 ГОСТ 5781-82* ℓ=190	21	0,12кг
				Материал		
				Бетон В15, F50, W4		0,32м³

1. Данный лист рассматривать совместно с л. 3,4.
2. Защитный слой бетона для рабочей арматуры принят 20мм, 25мм.

Привязан

Инв. №

				ТП 901-1-95.88-КЖ1			
Разраб	Шабалина			Водозаборные сооружения производительностью от 0,5 до 1,0 м³/с для амплитуды колебания уровня воды 6,0м	Стадия	Лист	Листов
Провер.	Либрева				Р	24	
Вед.инж	Либрева						
Рук.гр	Побиляева						
Н.контр	Жсило			РК1, РК2 Балки Бм8; Бм10-Бм12. Схемы армирования	Госстрой СССР ГПИ Ленинградский Водоканалпроект		
Гл.спец	Ханин						
Нач.отд	Гродзовская						

Формат А2

ТП901-1-95.88 Альбом II

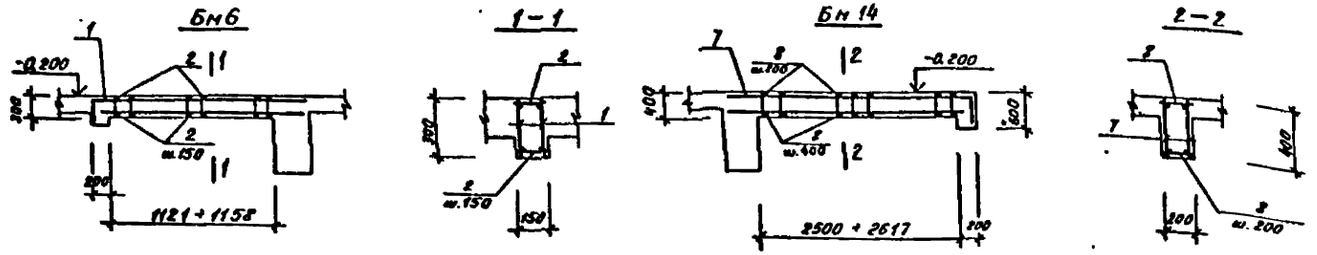

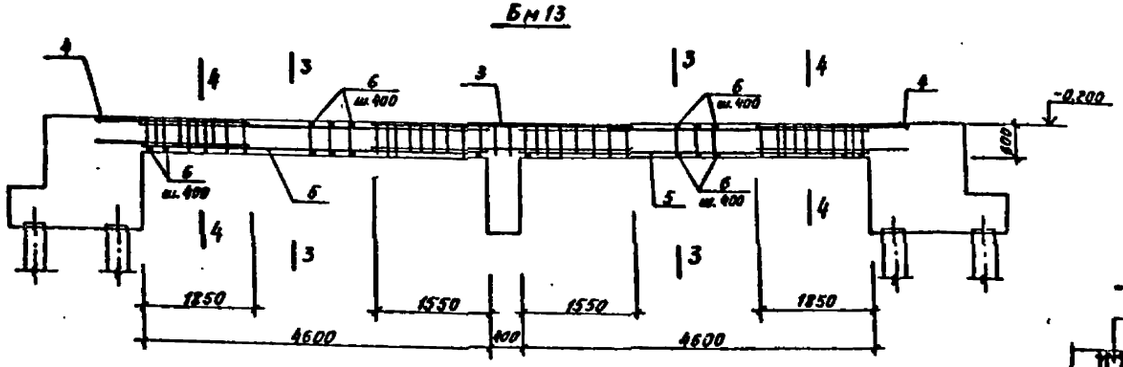

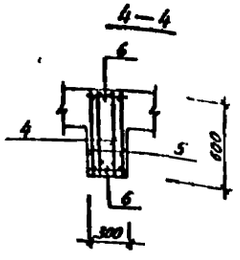

Марка балки	l_p, мм	q т/м
Бм 6	1200	3,0
Бм 13	4850	3,2
Бм 14	2700	4,1
Бм 17	4050	3,5

Расчетная схема балок Бм6, Бм14, Бм17

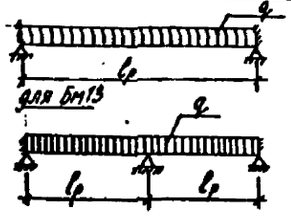

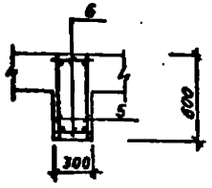

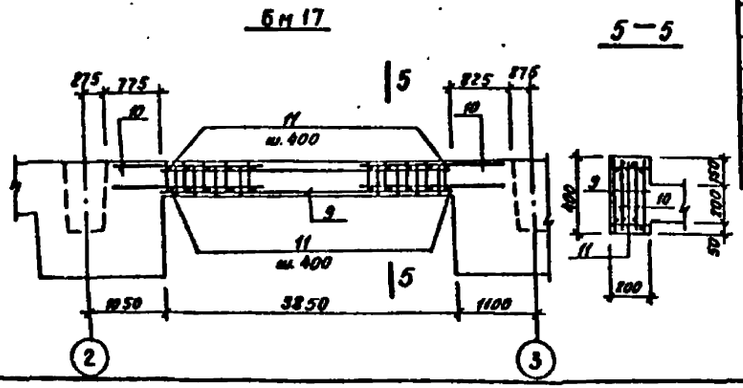

Ведомость расхода стали на элемент, кг

Марка элемента	Изделия арматурные										
	Арматура класса										Всего
	А-I			А-III							
	ГОСТ 5781-82*			ГОСТ 5781-82*							
	ф8	ф10	Итого	ф10	ф12	ф16	ф18	ф22		Итого	
Бм6	2,0		2,0		6,4					6,4	8,4
Бм 13	36,2		36,2	19,8			34,0	54,8		108,6	144,8
Бм 14	6,2		6,2		6,0	9,4				15,4	21,6
Бм 17	5,2	—	5,2	6,8		12,8		23,0		44,6	49,8

Спецификация к балкам Бм6, Бм13, Бм14, Бм17

Формат	Зона	Поз	Обозначение	Наименование	Кол.	Примеч.
				Балка Бм6		
				Сборочные единицы		
А4		1	ТП901-1-95.88-КЖИ1-С25	Сетка арматурная С25	2	4,2 кг
				Детали		
Б4		2		А-I-8, ГОСТ5781-82* ℓ=140	16	0,06 кг
				Материал		
				Бетон В15, F50, W4		0,052 м³
				Балка Бм13		
				Сборочные единицы		
А4		3	ТП901-1-95.88-КЖИ1-С27	Сетка арматурная С27	2	14,5 кг
А4		4	-КЖИ1-С28	То же С28	4	8,3 кг
А4		5	-КЖИ1-С29	— " — С29	4	21,6 кг
				Детали		
Б4		6		А-I-10 ГОСТ5781-82* ℓ=290	46	0,18 кг
				Материал		
				Бетон В15, F50, W4		1,7 м³
				Балка Бм14		
				Сборочные единицы		
А4		7	ТП901-1-95.88-КЖИ1-С26	Сетка арматурная С26	2	9,7 кг
				Детали		
Б4		8		А-I-8 ГОСТ5781-82* ℓ=190	14	0,08 кг
				Материал		
				Бетон В15, F50, W4		0,21 м³
				Балка Бм17		
				Сборочные единицы		
А4		9	ТП901-1-95.88-КЖИ1-С24	Сетка арматурная С24	2	16,5 кг
А4		10	-КЖИ1-С23	То же С23	4	5,2 кг
				Детали		
Б4		11		А-I-8 ГОСТ5781-82* ℓ=190	20	0,08 кг
				Материал		
				Бетон В15, F50, W4		0,31 м³

1. Данный лист рассматривать совместно с л. 3,4.
2. Толщина защитного слоя для рабочей арматуры балок 20 мм, 25 мм.

Провер.	Шабалина		
Разраб.	Готова		
Вед. инж.	Андреева		
Рук. гр.	Новоселов		
Н. контр.	Жило		
Гл. спец.	Ханин		
Нач. отд.	Чадодайнова		

ТП901-1-95.88-КЖ1

Водозаборные сооружения производительностью от 0,5 до 1,0 м³/с для амплитуды колебания зрелых воды м

Стадия	Лист	Листов
Р	25	

РКМ1, РКМ2
Балки Бм6; Бм13; Бм14, Бм17
Схемы армирования

Госстрой СССР
ГПИ Ленинградский водоканалпроект

Привязан

Инв. №

Инв. № подл. | Подпись и дата | Взам. инв. №

Формат А2

Спецификация к схеме расположения ростверков, фундаментных балок, свай

Марка, поз	Обозначение	Наименование	Кол	Масса ед., кг	Примечание
		Сборочные ж/б изделия			
		Фундаментные балки			
Б1	1.415-1 Вып 1	ФБ6-4	1	1200	
Б2	1.415-1 Вып 1	ФБ6-14	3	1300	
Б3	1.415-1 Вып 1	ФБ6-11	3	1600	
Б4	1.415-1 Вып 1	ФБ6-31	2	1600	
		Сваи			
СВ1	ГОСТ 19804.1-79*	С9-30	18	3050	
СВ2	ГОСТ 19804.1-79*	С11-30	3	2280	
ФБ1	ГОСТ 13579-78*	Блок ФБС 3.3.6-т	6	350	
ФЛ1	ГОСТ 13580-85	Плита ФЛ6.12-4	2	450	
П1	3.006.1-2/82 В.1-2	Плита П7.9-36	1	150	
1	ГОСТ 8509-86	L 90×7; ℓ=900	1	8,70	
2	ГОСТ 8509-86	L 50×5; ℓ=500	1	1,90	
		Монолитные ж/б изделия			
		Ростверки			
РСм1	лист 28	РСм1	1		
РСм1Н	лист 28	РСм1Н	1		
РСм2	лист 28	РСм2	1		
РСм3	лист 29	РСм3	1		
РСм4	лист 29	РСм4	1		
РСм4Н	лист 29	РСм4Н	1		
РСм5	лист 29	РСм5	1		

Схема расположения ростверков и фундаментных балок

Схема расположения свай

4-4

Схемы расположения фундаментных блоков на отм -1,230

на отм -1,530

2-2

1-1

3-3

5-5

Б-Б

1. Общие примечания смотреть лист 1
2. Монтаж блоков вести на цементном растворе М50 с перевязкой швов
3. Расчетная нагрузка на сваю Nсв = 25,0 т

Схема	Нагрузки	Mx, тм	N т	Qx/Qy т
N, Mx, Qx, Qy	Нормативные	8,19	45,68	2,3/0,55
	Расчетные	9,00	50,25	2,5/0,6

Привязан

Инв. №

ТП 901-1-95.88-КЖ1

Перевер	Андреев		03.88				
Разраб	Котилко		03.88	Подземные сооружения производительностью от 0,5 до 10 тыс³/сут для аммиакопроводов. Основания зданий ВСН 1.8.0.84	Стадия	Лист	Листов
Вед.инж	Андреева		03.88		Р	26	
Рук.гр	Лоболева		03.88				
Н.контр	Жило		03.88	Схемы расположения ростверков, фундаментных балок, свай. (Вариант с котельной)	Госстрой СССР ГПИ Ленинградский Водоканалпроект		
Гл.спец	Хонин		03.88				
Нач.отд	Гальвейт		03.88				

Схема расположения ростверков и фундаментных балок

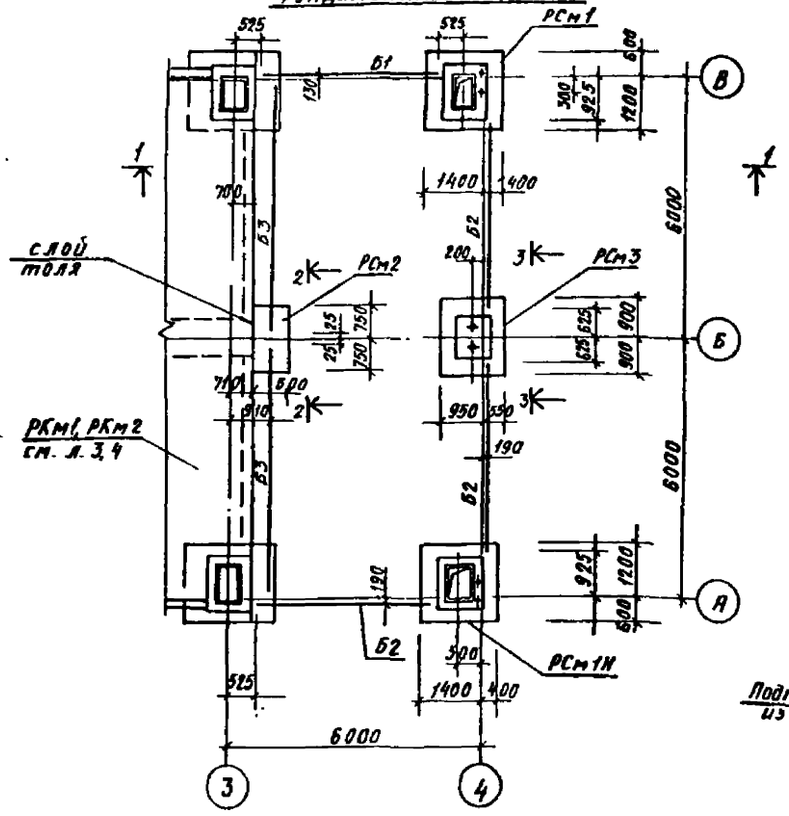

1-1

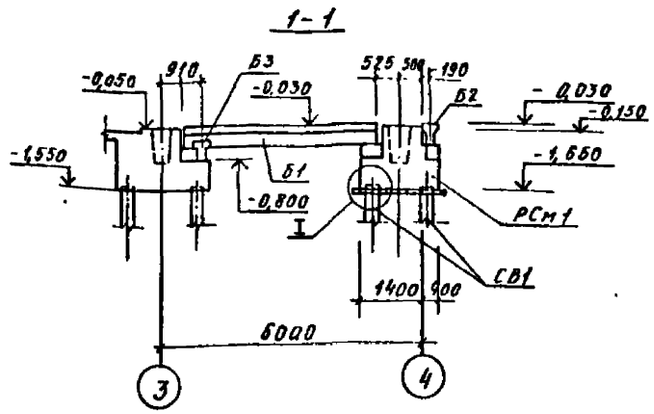

2-2

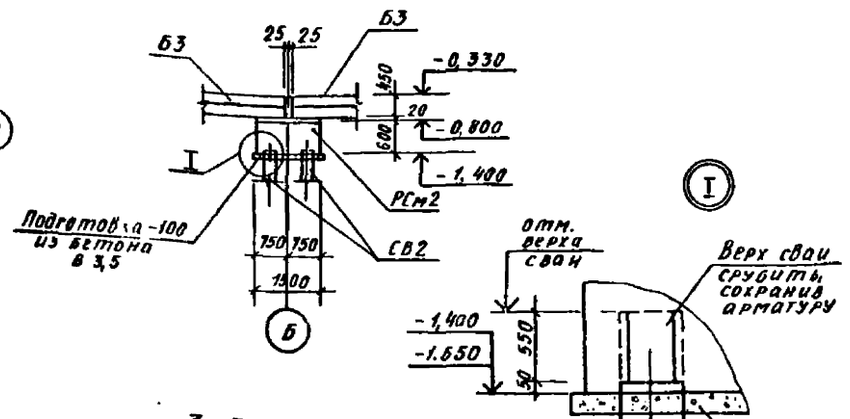

Схема расположения свай

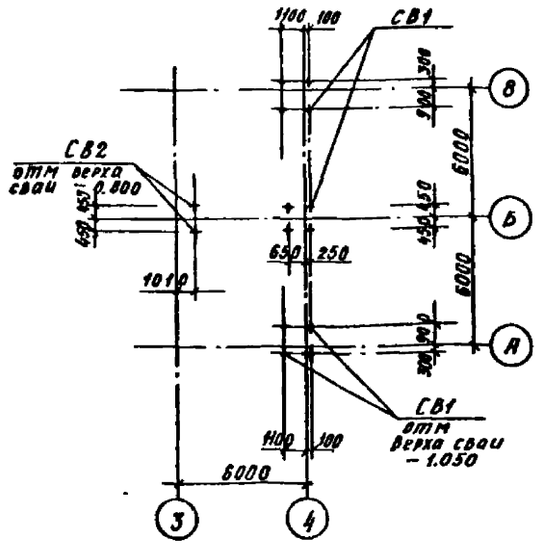

3-3

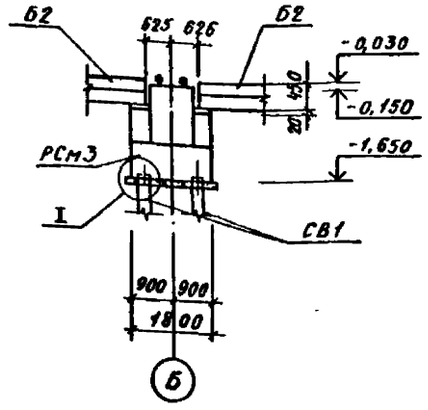

Спецификация к схеме расположения ростверков, фундаментных балок, свай

Марка, поз	Обозначение	Наименование	Кол	Масса ед. кг	Примечание
		Сборные ж б изделия			
		Фундаментные балки			
Б1	1.415-1 Вып 1	ФБ6-4	1	1200	
Б2	1.415-1 Вып 1	ФБ6-14	3	1300	
Б3	1.415-1 Вып 1	ФБ6-11	2	1800	
		Сваи			
СВ1	ГОСТ 19804.1-79*	С9-30	12	2050	
СВ2	ГОСТ 19804.1-79*	С11-30	2	2280	
		Монолитные ж б			
		изделия			
		Ростверки			
РСм1	лист 28	РСм1	1		
РСм1Н	лист 28	РСм1Н	1		
РСм2	лист 28	РСм2	1		
РСм3	лист 29	РСм3	1		

1. Общие примечания смотреть лист 1
2. Расчетная нагрузка на сваю $N_{св} = 25,0$ т
3. Столбики под фундаментные балки выполнить в одной опалубке с ростверками

Нагрузки на фундамент

Схема	Нагрузки	N_x т/п	N т	M_x / Q_y т
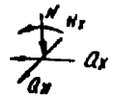	Нормативные	8,19	45,68	23 / 0,55
	Расчетные	9,00	50,25	25 / 0,6

Привязан

Инв. №

Провер	Андреева			03.88
Разраб	Котови			03.88
Вед инж	Андреева			03.88
Рук гр	Поваляева			03.88
Н контр	Жило			04.88
Гл спец	Ханин			03.88
Нач отд	Трахтенгольц			03.88

ТП 901-1-95.88 - КЖ1

Водозаборные сооружения производительностью от 0,5 до 10 м³/с с амплитудой колебаний уровня воды 6,0 м

Стадия Р | Лист 27 | Листов

Схемы расположения ростверков, фундаментных балок, свай (вариант с тепловыми сетями)

Госстрой СССР ГПИ Ленинградский водоканалпроект

1-1

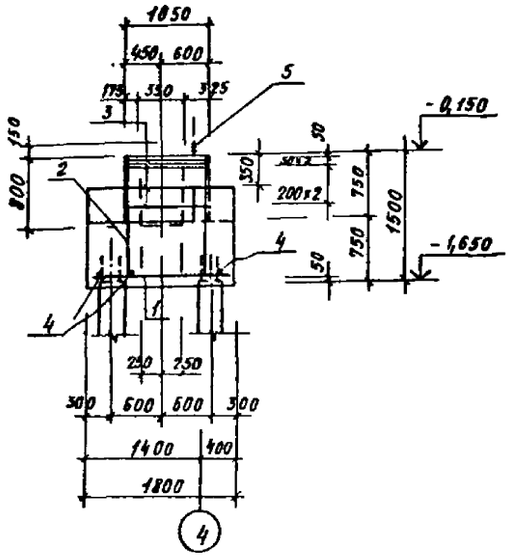

2-2

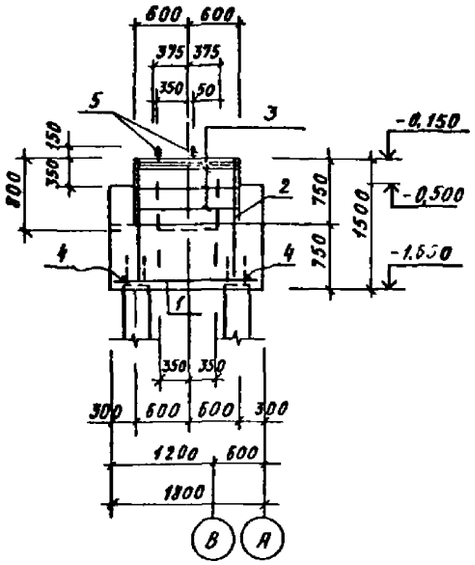

3-3

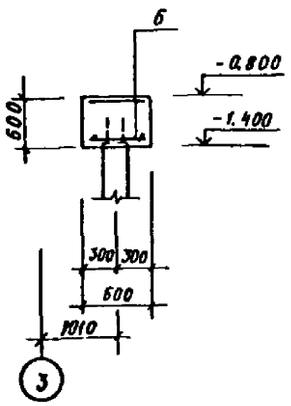

РСм 2

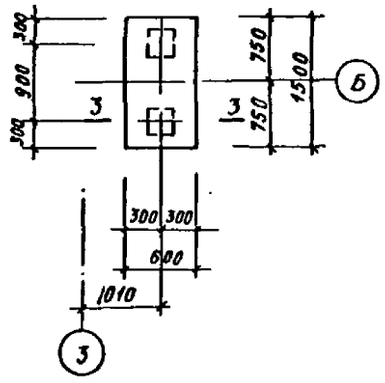

РСм 1

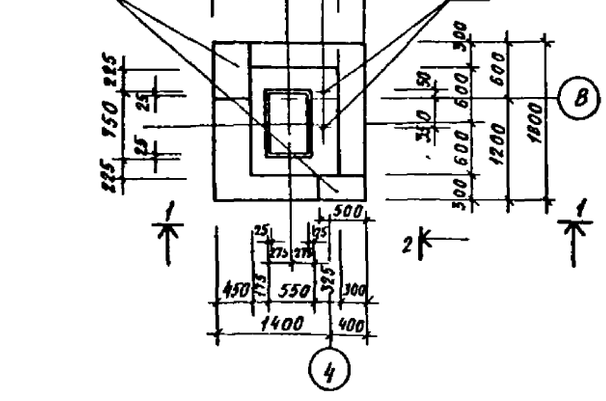

РСм 1Н

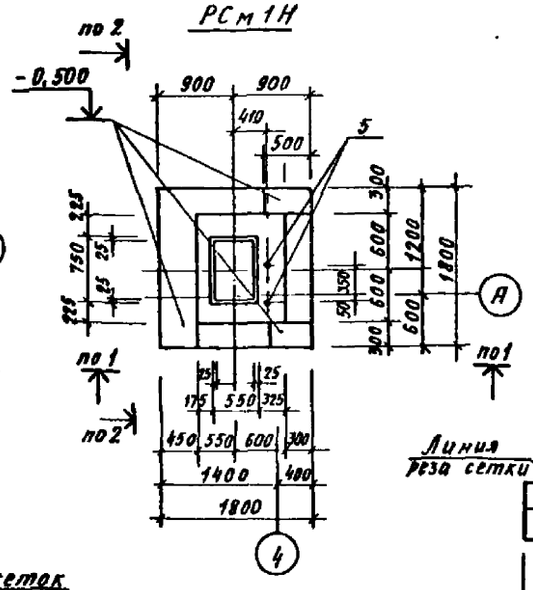

Поз. 6

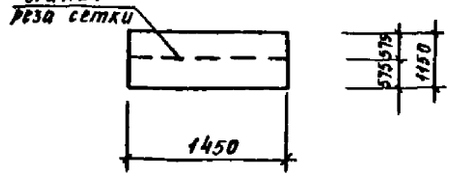

Схемы расположения сеток подошвы

РСм 1

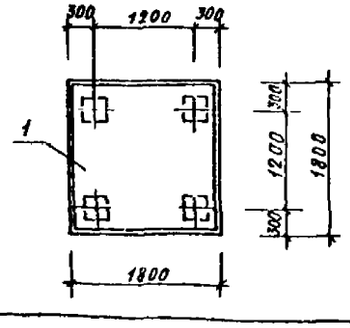

РСм 2

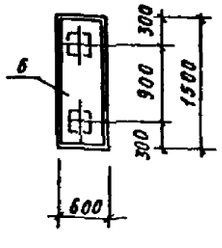

Спецификация к ростверкам

Формат	Зона	Поз	Обозначение	Наименование	Кол	Примечание
				РСм1, РСм1Н		
				Сборочные единицы		
				Сетка арматурная		
		1	ГОСТ 23279-85	2С 12 II / 12 AIII - 175×175 75/75	1	28,0 кг
		2	1.411 1-1/84 Вып 2	Каркас пространственный КПС5-8	1	36,0 кг
		3	1.411 1-1/84 Вып 2	Сетка арматурная СС5-8	5	34 кг
				Детали		
БЧ		4		А-III-12 ГОСТ 5781-82* ℓ=120	5	0,11 кг
				Изделие закладное		
		5	ГОСТ 24379.1-80	Болт 1 1М24×1600	2	5,93 кг
				Материал		
				Бетон В15, F50	3,2м³	
				РСм 2		
				Сборочные единицы		
				Сетка арматурная		
		6	ГОСТ 23279-85	2С 16 II / 16 AIII 115×145 25/75	1	28,7 кг
				Материал		
				Бетон В15, F50	0,6м³	

Ведомость расхода стали на элемент, кг

Марка элемента	Изделия арматурные							Изделия закладные	Всего
	Арматура класса							Болты марки	
	AIII				AII			ВСт3сп2	
	ГОСТ 5781-82*				ГОСТ 5781-82*			24379.1-80	
	Ф8	12	16	Итого	ф16		Итого	М24	
РСм1, РСм1Н	20,6	38,6	22,4	81,6	—			11,9	93,5
РСм2	—	—	—	—	28,7		28,7	—	28,7

1. Схему расположения ростверков см. лл. 26, 27
2. До установки в опалубку поз. 6 разрезать пополам
3. Столбики под фундаментные балки выполнить в одной опалубке с ростверками.
4. Арматурные стержни поз. 4 приварить к сеткам, пространственным каркасам и выпускам арматуры из свай.
5. Болты поз. 5 приварить к сетке подошвы поз. 1

Привязан

Инв. № подл. | Подпись и дата | Взам. инв. №

Провер.	Андреева		05.88	ТП901-1-95.88-КЖ1
Разраб.	Котова		05.88	
Вед.инж.	Андреева		05.88	Подошвенные сооружения производительностью от 0,250 до 0,5 тыс. куб. м. в сутки для аммиакопровода Тольятти-Одесса
Рук. гр.	Пивоварова		05.88	
Н.контр.	Жило		05.88	Ростверки РСм1(РСм1Н, РСм2 Схемы армирования
Гл.спец.	Канин		05.88	
Нач.отд.	Гладзайчук		05.88	

Стадия	Лист	Листов
Р	28	

Госстрой СССР ГПИ Ленинградский Водоканалпроект

Формат А2

ТП 901-1-95.88 Альбом II

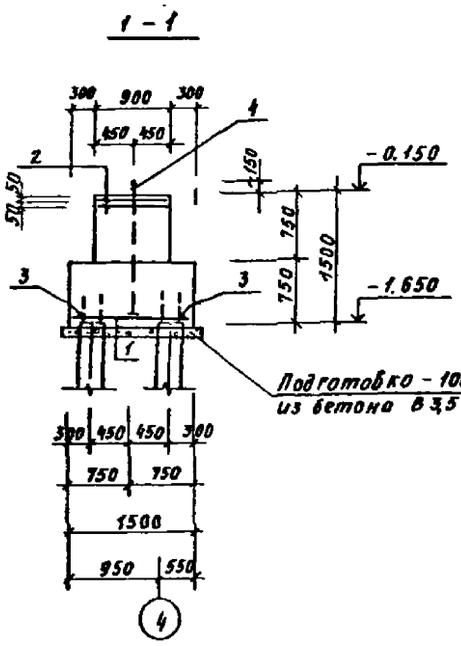

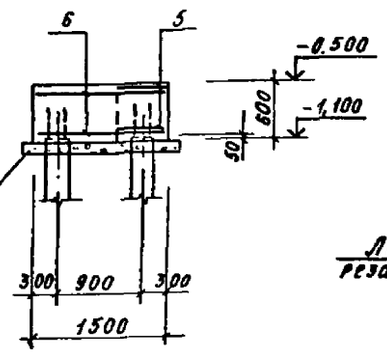

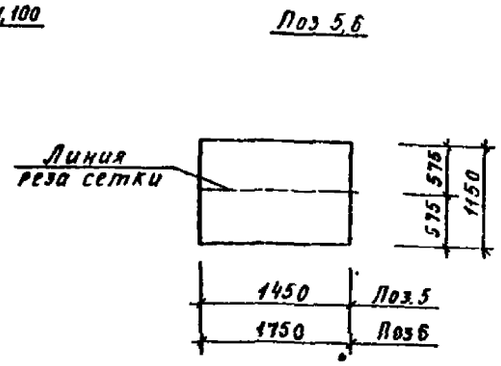

РСм4

РСм4Н

РСм3

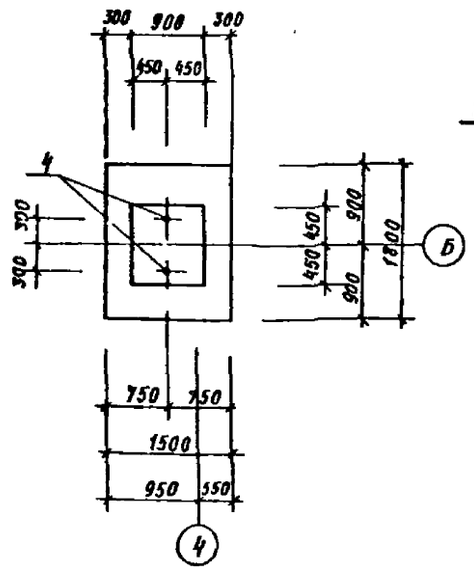

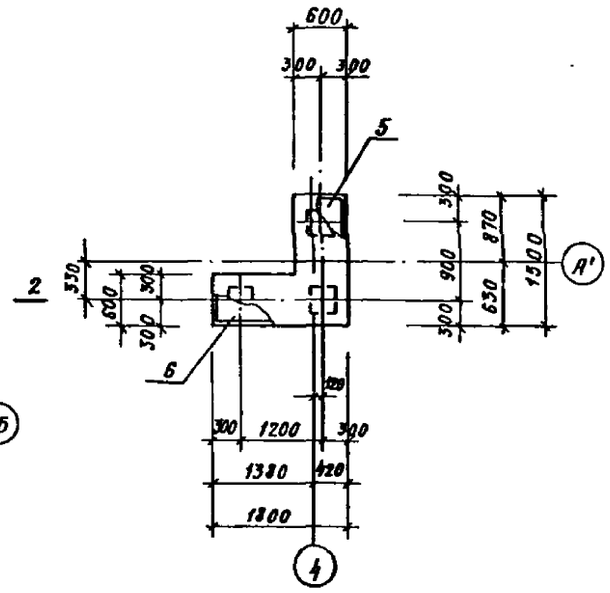

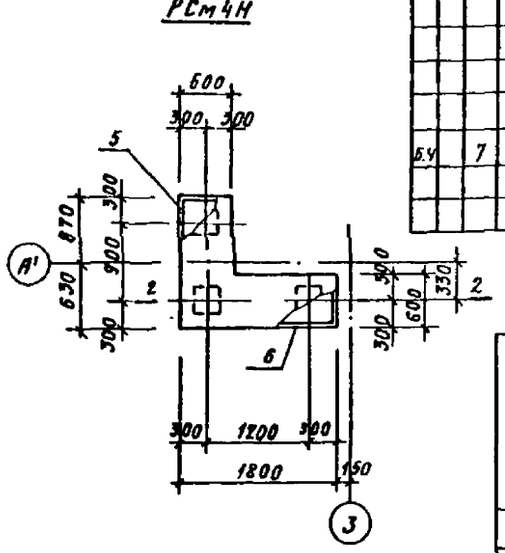

РСм5

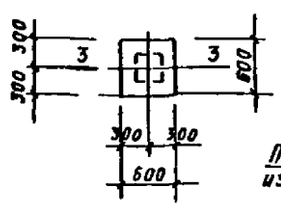

3 - 3

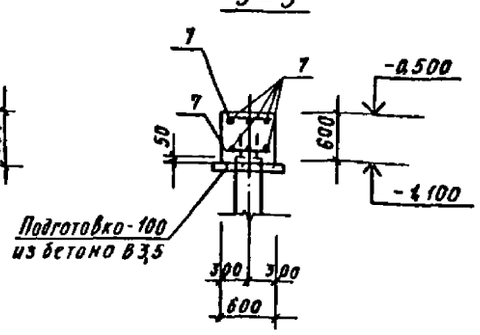

Спецификация к ростверкам

Формат	Зона	Поз	Обозначение	Наименование	Кол	Примечание
				РСм 3		
				Сборочные единицы		
				Сетка арматурная		
		1	ГОСТ 23279-85	2С $\frac{12\,AIII}{12\,AIII}$ 145х175 $\frac{25}{25}$	1	2,40 кг
		2	ГОСТ 23279-85	4С $\frac{10\,AIII}{10\,AIII}$ 85х85 $\frac{25}{25}$	2	5,3 кг
				Детали		
Б4		3		А III 12 ГОСТ 5781-82* ℓ=120	2	0,11 кг
				Изделие закладное		
		4	ГОСТ 24379.1-80	Болт 1.1М24х1600	2	5,93 кг
				Материал		
				Бетон В15, F50	2,8 м³	
				РСм 4, РСм 4Н		
				Сборочные единицы		
				Сетка арматурная		
		5	ГОСТ 23279-85	2С $\frac{16\,AII}{16\,AII}$ 115х145 $\frac{25}{25}$	1	28,7 кг
		6	ГОСТ 23279-85	2С $\frac{16\,AII}{16\,AII}$ 115х175 $\frac{25}{25}$	1	33,8 кг
				Материал		
				Бетон В15, F50	0,9 м³	
				РСм 5		
				Детали		
Б4		7		А-II-16 ГОСТ 5781-82* ℓ-550	6	0,8 кг
				Материал		
				Бетон В15, F50	0,2 м³	

Ведомость расхода стали на элемент, кг

Марка элемента	Изделия арматурные						Изделия закладные		Всего
	Арматура класса						Стали марки		
	AV			AIII			Вст3сп2		
	ГОСТ 5781-82*			ГОСТ 5781-82*			24379.1-80		
	Ф16		Итого	10	12	Итого	М24		
РСм 3	—		—	10,5	24,3	34,8	11,9		46,7
РСм 4, РСм 4Н	62,5		62,5	—	—	—	—		62,5
РСм 5	4,8		4,8	—	—	—	—		4,8

1. Схему расположения ростверков смотреть л.п 26,27.
2. До установки в опалубку поз 5,6 разрезать пополам.
3. Арматурные стержни поз 3 приварить к сеткам пространственным каркасам и выпускам арматуры из свай
4 Болты поз 4 приварить к сетке подошвы поз 1

				ТП901-1-95.88-КЖ1	
Привязан					
Инв №					
Провер	Андреева		05.88		
Разраб	Котова		05.88	Водозаборные сооружения производительностью от 0,3 до 1,0 м³/с для амплитуды колебания уровня воды 6,0 м	Стадия: Р; Лист: 29; Листов:
Ведущ. инж.	Андреева		05.88		
Рук. гр.	Новаляева		05.88		
Н. контр.	Жило		05.88	Ростверки РСм 3, РСм 4, РСм 4Н, РСм 5 Схемы армирования	Госстрой СССР ГПИ Ленинградский Водоканалпроект
Гл. спец.	Ханин		05.88		
Н. отд.	Градобоенова		05.88		

Инв. № подл. | Подпись и дата | Взам. инв. №

Формат А2

ТП901-1-95.88 Альбом II

Схема расположения колонн и балок кровли

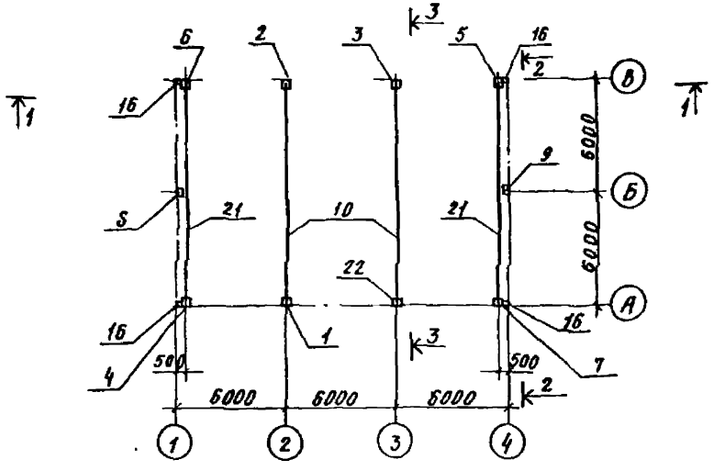

Схема расположения подкрановых балок и связей

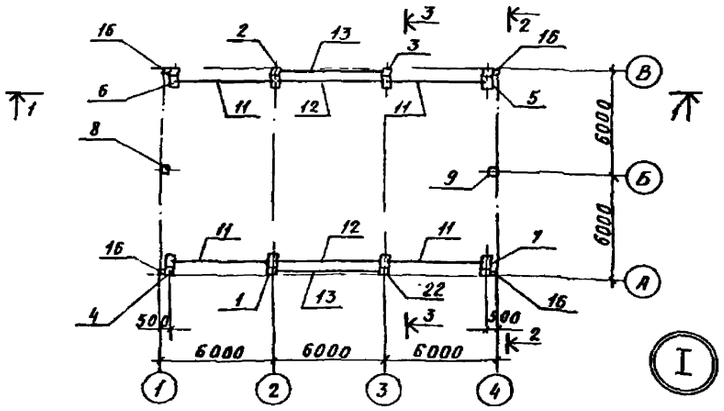

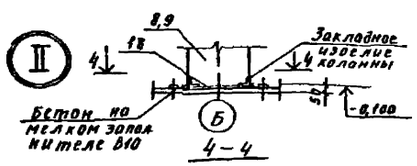

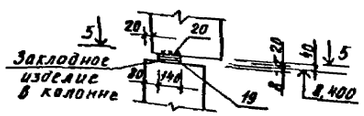

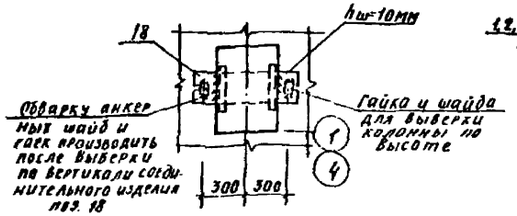

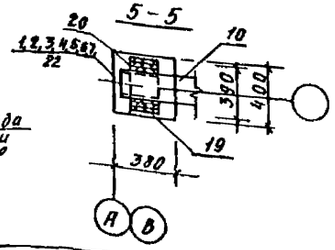

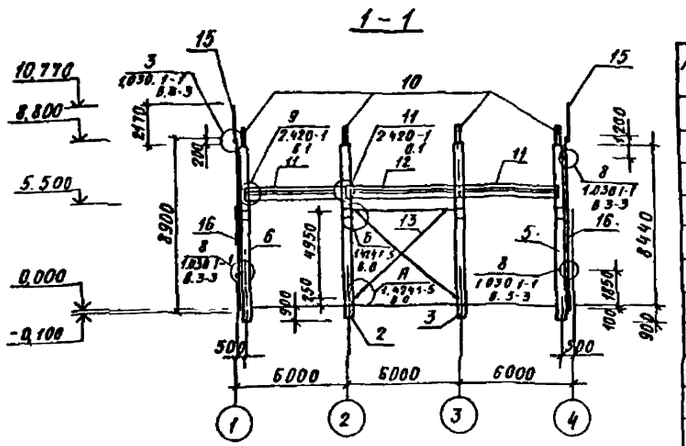

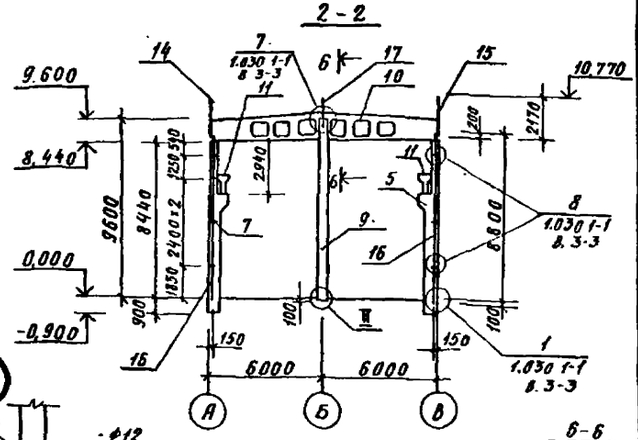

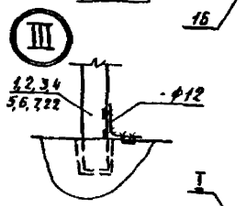

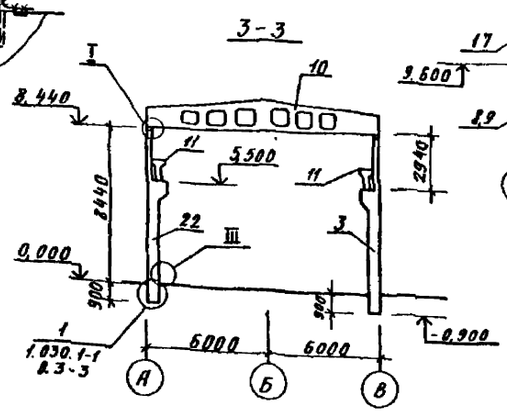

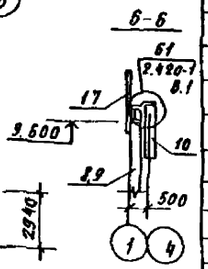

Спецификация к схемам расположения колонн, балок кровли, подкрановых балок и связей

Марка, поз.	Обозначение	Наименование	Кол.	Масса ед. кг	Примечание
		Колонны			
1	ТП901-1-95.88-КЖИ1-1К84-4-1	1К84-4-1	1	5200	
2	-КЖИ1-1К84-4-2	1К84-4-2	1	5200	
3	-КЖИ1-1К84-4-3	1К84-4-3	1	5200	
4	-КЖИ1-1К84-4-4	1К84-4-4	1	5200	
5	-КЖИ1-1К84-4-5	1К84-4-5	1	5200	
6	-КЖИ1-1К84-4-6	1К84-4-6	1	5200	
7	-КЖИ1-1К84-4-7	1К84-4-7	1	5200	
8	-КЖИ1-7КФ97-1-1	7КФ97-1-1	1	3600	
9	-КЖИ1-7КФ97-1-2	7КФ97-1-2	1	3600	
22	-КЖИ1-1К84-4-8	1К84-4-8	1	5200	
		Балки			
10	-КЖИ-1БДР12-1АIVт-1	1БДР12-1АIVт-1	2	4700	
21	-КЖИ 1БДР12-1АIVт-2	1БДР12-1АIVт-2	2	4700	
		Подкрановые балки			
11	1.426.1-4 В1	БК6-1АIVк	4	3500	
12	1.426.1-4 В1	БК6-1АIVс	2	3500	
		Стальные изделия			
13	1.424.1-5. В6	Связь ВС2	2	580	
14	1.030.1-1 4-1-020	Насадка фахверка НУ3	2	43,0	
15	1.030.1-1 4-1-020	Насадка фахверка НУ4	2	43,0	
16	1.030.1-1 4-2-10	Стойка фахверка СФ9	4	461,9	
17	1.030.1-1 4-1-010	Насадка торцевого фахверка НФ4	2	35,2	
18	ТП901-1-95.88-КЖИ1-МС1	Изделие соедин МС1	2	23,6	
19	ГОСТ 103-76*	-140×20 l=350	8	7,7	
20	ГОСТ 103-76*	-140×20 l=300	8	6,6	
	1.400-7	ММ-3	12	2,8	
	1030.1-1 4-1-240	Т24	32	1,1	
	1.400-7	ММ-8	2	3,6	
	1.400-7	ММ-23	2	4,2	
	1.400-7	ММ-24	2	4,2	

Общие примечания смотреть лист 1

				ТП901-1-95.88-КЖ1			
Разраб.	Костылева		03.88	Водозаборные сооружения производительностью от 0,5 до 1,0 м³ для амплитуды колебания уровня воды 6 мм	Стадия	Лист	Листов
Провер.	Андреева		03.88		Р	30	
Вед. инж.	Андреева		03.88				
Рук. пр.	Поваляева		03.88				
Н. контр.	Жило		03.88	Схема расположения колонн, балок кровли, подкрановых балок и связей	Госстрой СССР ГПИ Ленинградский Водоканалпроект		
Гл. спец.	Хохлин		03.88				
Нач. отд.	Чередовойнов		03.88				

Привязан

Инв. №

Подпись и дата

Взам. инв. №

Инв. № подл.

Формат А2

ГФ952-02

ТП901-1-95.88 Альбом II

Схема расположения плит покрытия (Вариант с тепловыми сетями)

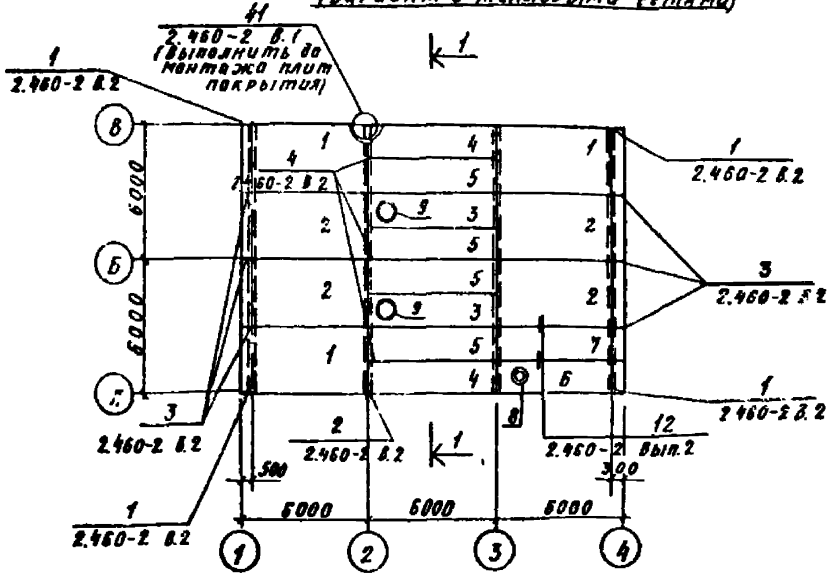

Схема расположения опорных подушек (Вариант с котельной)

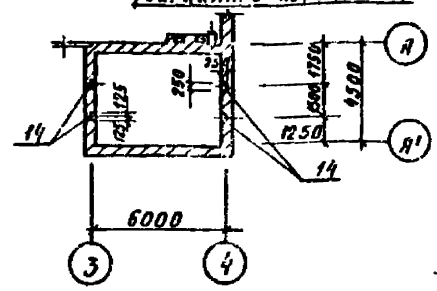

Схема расположения плит покрытия (Вариант с котельной)

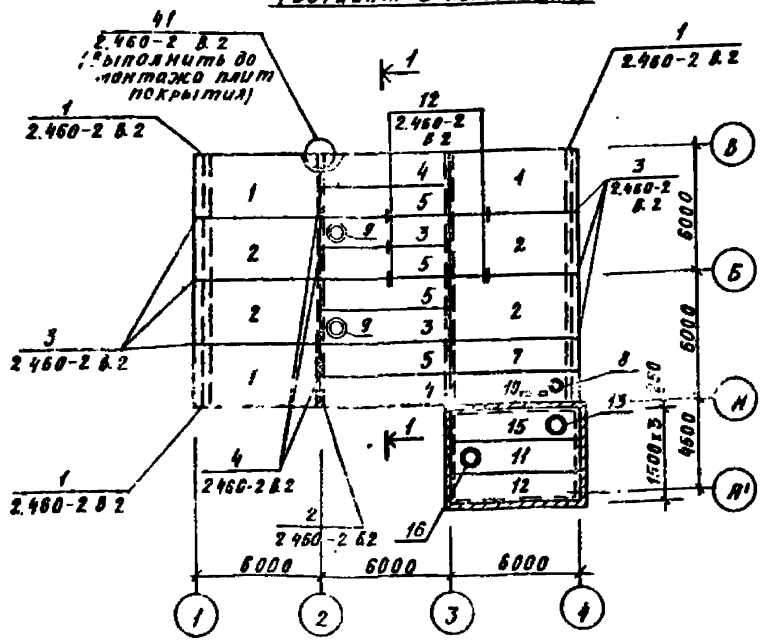

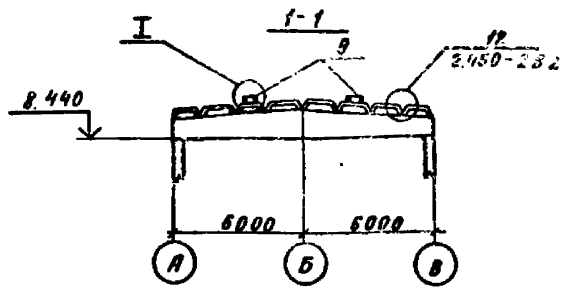

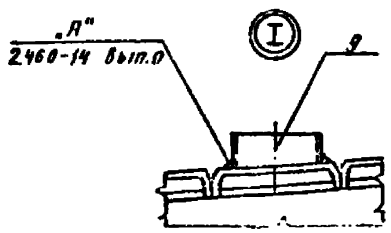

1. Общие примечания смотреть лист 1

Спецификация к схемам расположения плит покрытия

Марка, поз.	Обозначение	Наименование	Кол.	Масса ед. кг	Примечание
		Вариант с тепловыми сетями			
		Плиты покрытия			
1	1.465.1-10/82 Вып.1	1ПГ-1АтIVт-М8,М9 50ППН-40П	3	2320	
2	1.465.1-10/82 Вып.1	1ПГ-1АтIVт-М9 50ППН-40П	4	2320	
3	1.465.1-10/82 Вып.1	2ПБ6-3АIIIт-10 50ППН-40П	2	1460	
4	ТП901-1.95.88-КЖИ1-2ПГ6-3АIIIт-1 50ППН-40П	2ПГ6-3АIIIт-1-50ППН-40П	2	1600	
5	1.465.1-10/82 Вып.1	2ПГ6-3АIIIт-50ППН-40П	4	1600	
6	ТП901-1.95.88-КЖИ1-2ПБ6-3АIIIт-4 50ППН-40П	2ПБ6-3АIIIт-4-1-50ППН-40П	1	2100	
7	КЖИ1-2ПГ6-3АIIIт-2 50ППН-40П	2ПГ6-3АIIIт-2-50ППН-40П	1	1600	
8	1.494-24 Вып.1	Стакан СБ46-1	1	160	
9	1.494-24 Вып.1	Стакан СБ106-1	2	330	
		Изделия соединительные			
	1.400-7 л.18	мм50	8	1,8	
	1.400-7 л.18	мм51	2	1,4	
	1.400-7 л.17	мм48	4	1,1	
	2.460-14 В.0	мс1	77	4,1	
		Вариант с котельной			
		Плиты покрытия			
1	1.465.1-10/82 Вып.1	1ПГ-1АтIVт-М8,М9 50ППН-40П	3	2320	
2	1.465.1-10/82 Вып.1	1ПГ-1АтIVт-М9-50ППН-40П	4	2320	
3	1.465.1-10/82 Вып.1	2ПБ6-3АIIIт-10-50ППН-40П	2	1460	
4	ТП901-1.95.88-КЖИ1-2ПГ6-3АIIIт-1 50ППН-40П	2ПГ6-3АIIIт-1-50ППН-40П	2	1600	
5	1.465.1-10/82 Вып.1	2ПГ6-3АIIIт-50ППН-40П	4	1600	
7	ТП901-1.95.88-КЖИ1-2ПГ6-3АIIIт-2 50ППН-40П	2ПГ6-3АIIIт-2-50ППН-40П	1	1600	
10	КЖИ1-2ПБ6-3АIIIт-4 1-50ППН-40П	2ПБ6-3АIIIт-4-1-50ППН-40П	1	2100	
11	1.465.1-10/82 Вып.1	2ПБ6-3АIIIт-4-50ППН-40П	1	2080	
12	1.465.1-10/82 Вып.1	2ПГ6-3АIIIт-50ППН-40П	1	1600	
15	1.465.1-10/82 Вып.1	2ПБ6-3АIIIт-7-50ППН-40П	1	2100	
9	1.491-24 В.1	Стакан СБ106-1	2	330	
13	1.491-24 В.1	Стакан СБ7А-1	1	320	
14	ТП901-1.95.88-Ржи-1ОП1	Опорная подушка ОП1	4	21,8	
8	1.491-24 В.1	Стакан СБ46-1	1	160	
16	1.491-24 В.1	Стакан СБ4А-1	1	160	
		Изделия соединительные			
	1.400-7 л.17	мм48	4	1,1	
	2.460-14 В.0	мс1	20	4,1	
	1.400-7 л.18	мм50	8	1,8	
	1.400-7 л.18	мм51	2	1,4	

Привязан

Инв.№

Гл.инж.проекта	Базанов		05.88
Гл.инженер проекта	Шапиро		05.88

ТП901-1-95.88-КЖ1

Провер.	Андреева		05.88
Разраб.	Костылева		05.88
Вед.инж.	Андреева		05.88
Рук.гр.	Павлодева		05.88
Н.контр.	Ахло		05.88
Гл.спец.	Ханин		05.88
Нач.отд.	Грудзинский		05.88

Водозаборные сооружения производительностью от 0,05 до 1,0 м³/с для амплитуды колебания уровня воды 10 м

Схемы расположения плит покрытий

Стадия	Лист	Листов
Р	31	

Госстрой СССР ГПИ Ленинградский Водоканалпроект

Формат А2

ТП901-1-95.88 Альбом II

Схема перекрытия на отм 4.150

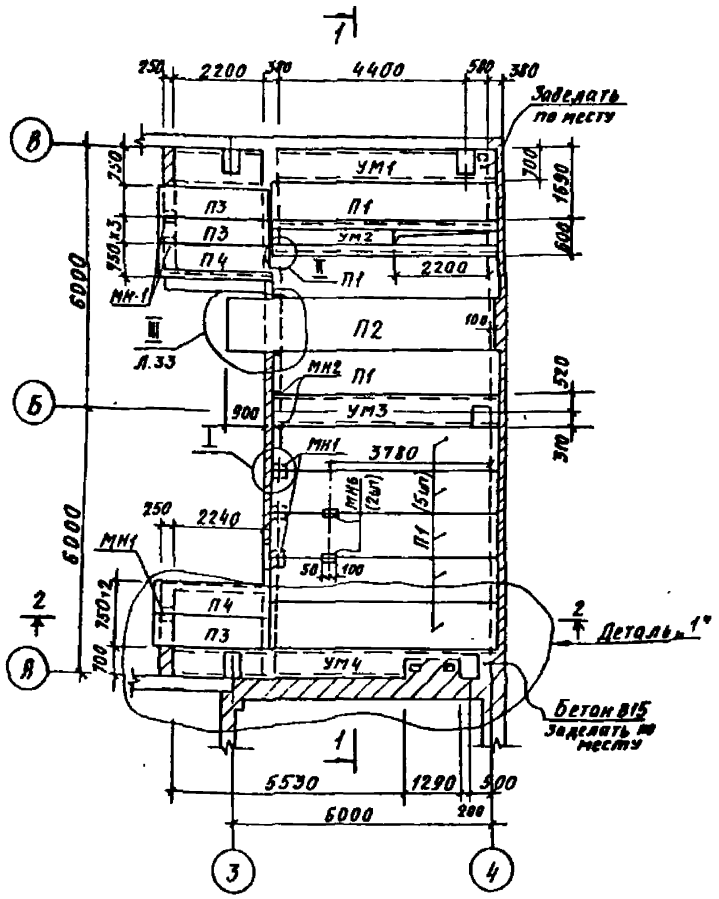

1 - 1

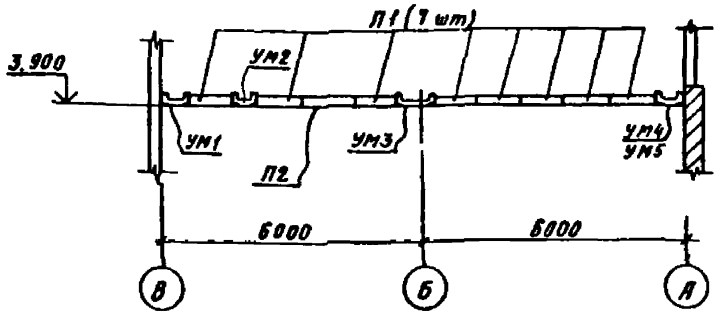

2 - 2

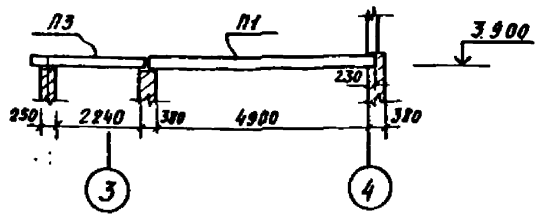

3 - 3

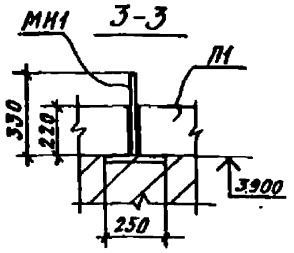

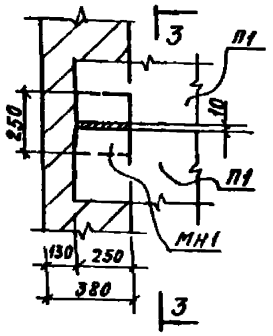

Деталь „1"

(Вариант с тепловыми сетями)

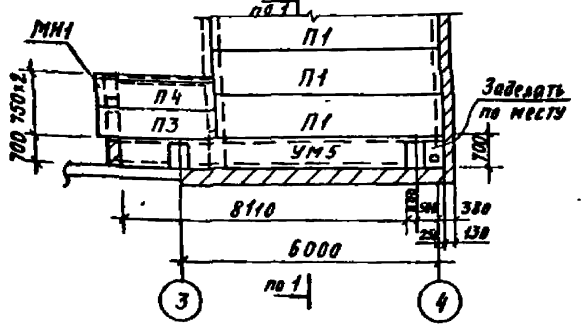

1. Данный лист рассматривать совместно с листами 33.34.
2. Стальные конструкции и ограждение перекрытия на отм. 4.150 см. листы марки КМ1.
3. Перед укладкой плит перекрытия необходимо установить закладные изделия МН1 для крепления ограждения.
4. Закладные изделия МН2 для крепления ограждения приварить к С монолитных участков

Спецификация к схеме перекрытия

Марка, поз.	Обозначение	Наименование	Кол	Масса ед., кг	Примечание
		Вариант с котельной			
		Плиты перекрытия			
П1	1.141-1 В 64	ПК 54.10-8 А IV т	8	1575	
П2	1.141-1 В 64	ПК 63.12-8 А IV т	1	2200	
П3	3.006.1-2/82 Вып 1-2	П23д-3	3	820	
П4	ТП901-1-95.88-КЖИ1-П23д-3-1	П23д-3-1	2	820	
		Участок монолитный			
УМ1	лист 33.34	УМ2	1	—	
УМ2	лист 33.34	УМ3	1	—	
УМ3	лист 33.34	УМ4	1	—	
УМ4	лист 33.34	УМ5	1	—	
		Изделия закладные			
МН1	ТП901-1-95.88-КЖИ1-МЗ	Изделие закладное МЗ	6	7,0 кг	
МН2	ГОСТ 103-76*	-150х8 ℓ=200	5	1,9 кг	
МН3	ГОСТ 8240-72*	С 24 ℓ=1280	2	30,7 кг	
МН4	1.400-15.80.02 лист 3	Изделие закладное МН113-3	2	1,7 кг	
МН5	ГОСТ 8509-86	L 50х5 ℓ=1200	1	4,5 кг	
МН6	1.400-15.80.02 л.1	Изделие закладное МН102-3	2	0,6 кг	
		Вариант с тепловыми сетями			
		Плиты перекрытия			
П1	1.141-1 В 64	ПК 54.10-8 А IV т	8	1575	
П2	1.141-1 В 64	ПК 63.12-8 А IV т	1	2200	
П3	3.006.1-2/82	П23д-3	3	820	
П4	ТП901-1-95.88-КЖИ1-П23д-3-1	П23д-3-1	2	820	
		Участок монолитный			
УМ1	лист 33.34	УМ1	1	—	
УМ2	лист 33.34	УМ2	1	—	
УМ3	лист 33.34	УМ3	1	—	
УМ5	лист 33.34	УМ5	1	—	
		Изделия закладные			
МН1	ТП901-1-95.88-КЖИ1-МЗ	Изделие закладное МЗ	6	7,0 кг	
МН2	ГОСТ 103-76*	-150х8 ℓ=200	5	1,9 кг	
МН3	ГОСТ 8240-72*	С 24 ℓ=1280	2	30,7 кг	
МН4	1.400-15.80.02 лист 3	Изделие закладное МН113-3	2	1,7 кг	
МН5	ГОСТ 8509-86	L 50х5 ℓ=1200	1	4,5 кг	
МН6	1.400-15.80.02 л.1	Изделие закладное МН102-3	2	0,6 кг	

Привязан

Инв. №

Разраб	Костылева		
Провер	Андреева		
Ведущ.	Андреева		
Рук. гр	Поваляева		
Н. контр	Жило		
Гл. спец.	Ханин		
Нач. отд	Градовойтов		

ТП 901-1-95.88 - КЖ1

Водозаборные сооружения производительностью от 0,5 до 1,0 м³/с для амплитуды колебания уровня воды 6,0 м

Перекрытие на отм 4.150
Чертеж №1

Стадия	Лист	Листов
Р	32	

Госстрой СССР, ГПИ Ленинградский Водоканалпроект

Формат А2

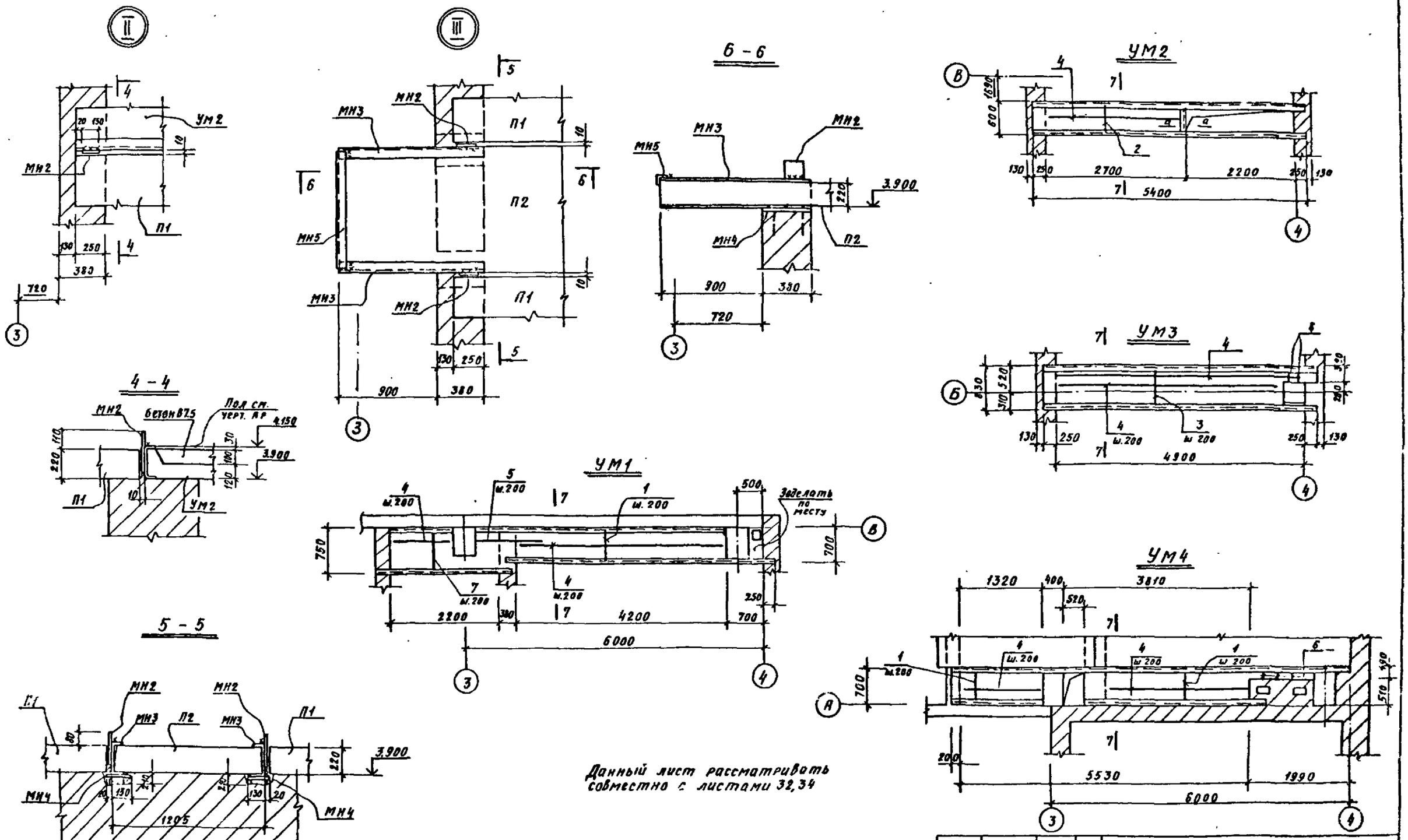

Данный лист рассматривать совместно с листами 32,34

				ТП 901-1-95.88-КЖ1			
Разраб	Костылева		03.88	Водозаборные сооружения производительностью от 0,5 до 1,0 м³/с для амплитуды колебания уровня воды 6,0 м	Стадия	Лист	Листов
Провер	Андреева		03.88		Р	33	
Вед инж	Андреева		03.88				
Рук гр	Поваляева		03.88				
Н.контр	Жило		04.88	Перекрытие на отм 4150 Чертеж №2	Госстрой СССР ГПИ Ленинградский водоканалпроект		
Гл спец	Ханин		03.88				
Нач отд	Градоройнов		03.88				

Привязан

Инв. №

Формат А2

СФ 962-02

ТП901-1-95.88 Альбом II

Ум 5

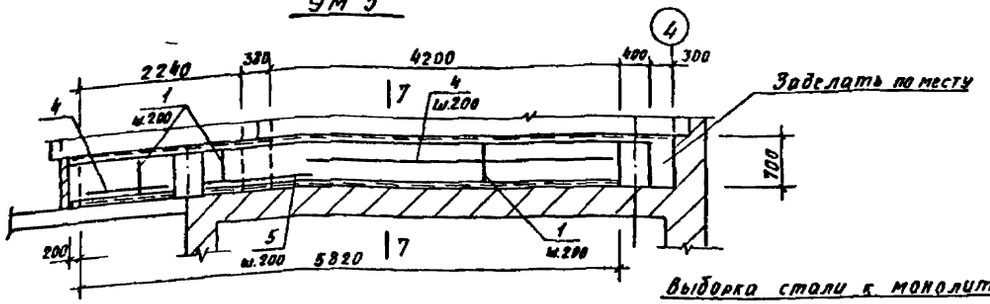

7 - 7

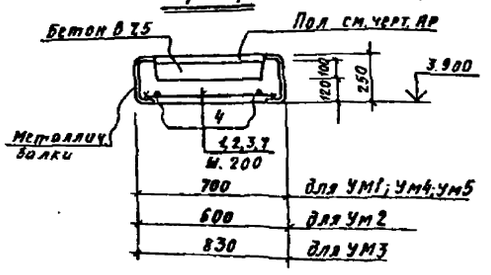

а - а

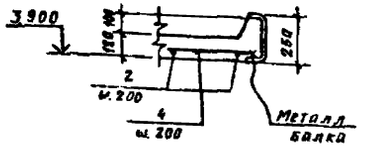

Выборка стали к монолитным участкам, кг

Марка элемента	Изделия арматурные								Всего
	Арматура класса								
	А-I				А-III				
	ГОСТ 5781-82*				ГОСТ 5781-82*				
	6			Итого	8			Итого	
Ум 1	5,0			5,0	11,3			11,3	16,3
Ум 2	1,8			1,8	2,6			2,5	4,4
Ум 3	5,0			5,0	7,7			7,7	12,7
Ум 4	5,6			5,6	8,8			8,8	14,4
Ум 5	5,3			5,3	11,0			11,0	16,3

Спецификация арматуры к монолитным участкам (продолжение)

Формат	Зона	Поз.	Обозначение	Наименование	Кол.	Примеч.
				Ум 5		
				Детали		
				ГОСТ 5781-82*		
БЧ		1		А-III-8, ℓ = 680	30	0,3 кг
БЧ		5		А-III-8, ℓ = 1000	4	0,4 кг
				ГОСТ 5781-82*		
БЧ		4		А-I-6, ℓ общ. = 24,0 п.м.		1 п.м. 0,222
				Материал		
				Бетон В15	м³ 0,6	

Спецификация арматуры к монолитным участкам

Формат	Зона	Поз.	Обозначение	Наименование	Кол.	Примеч.
				Ум 1		
				Детали		
				ГОСТ 5781-82*		
БЧ		1		А-III-8, ℓ = 680	21	0,3 кг
БЧ		7		А-III-8, ℓ = 730	10	0,3 кг
БЧ		5		А-III-8, ℓ = 1000	4	0,4 кг
				ГОСТ 5781-82*		
БЧ		4		А-I-6, ℓ общ = 23,0 п.м.		1 п.м. 0,222
				Материал		
				Бетон В15	м³ 0,25	
				Ум 2		
				Детали		
				ГОСТ 5781-82*		
БЧ		2		А-III-8, ℓ = 580	13	0,2 кг
				ГОСТ 5781-82*		
БЧ		4		А-I-6, ℓ общ. = 8,0 п.м		1 п.м. 0,222
				Материал		
				Бетон В15	м³ 0,4	
				Ум 3		
				Детали		
				ГОСТ 5781-82*		
БЧ		3		А-III-8, ℓ = 810	23	0,3 кг
БЧ		8		А-III-8, ℓ = 310	4	0,2 кг
				ГОСТ 5781-82*		
БЧ		4		А-I-6, ℓ общ = 23,0 п.м		1 п.м. 0,222
				Материал		
				Бетон В15	м³ 0,5	
				Ум 4		
				Детали		
				ГОСТ 5781-82*		
БЧ		1		А-III-8, ℓ = 680	27	0,3 кг
БЧ		6		А-III-8, ℓ = 180	7	0,1 кг
				ГОСТ 5781-82*		
БЧ		4		А-I-6, ℓ общ = 25,5 п.м		1 п.м. 0,222
				Материал		
				Бетон В15	м³ 0,5	

1. Данный лист рассматривать совместно с листами 32,33.
2. Арматуру поз. 1÷3,6÷8 приварить к металлическим балкам.
3. В монолитных участках поверх плиты выполнить набетонку из бетона В 7,5 δ = 100 мм

Привязан

Инв. №

Разраб.	Костылева	[signature]	03.88
Пров.	Андреева	[signature]	03.88
Вед. инж.	Андреева	[signature]	03.88
Рук. гр.	Поваляева	[signature]	03.88
Н. контр.	Жило	[signature]	03.88
Гл. спец.	Ханин	[signature]	03.88
Нач. отд.	Гадозойнова	[signature]	03.88

ТП901-1-95.88-КЖ1

Водозаборные сооружения производительностью от 0,5 до 1,0 м³/с для амплитуды колебания уровня воды 6,0 м

Перекрытие на отм. 4,150 Чертеж N3

Стадия	Лист	Листов
Р	34	

ГОССТРОЙ СССР ГПИ Ленинградский Водоканалпроект

Инв. № подл. | Подпись и дата | Взам. инв. №

Формат А2

ТП 901-1-95.88 Альбом II

Схемы расположения стеновых панелей

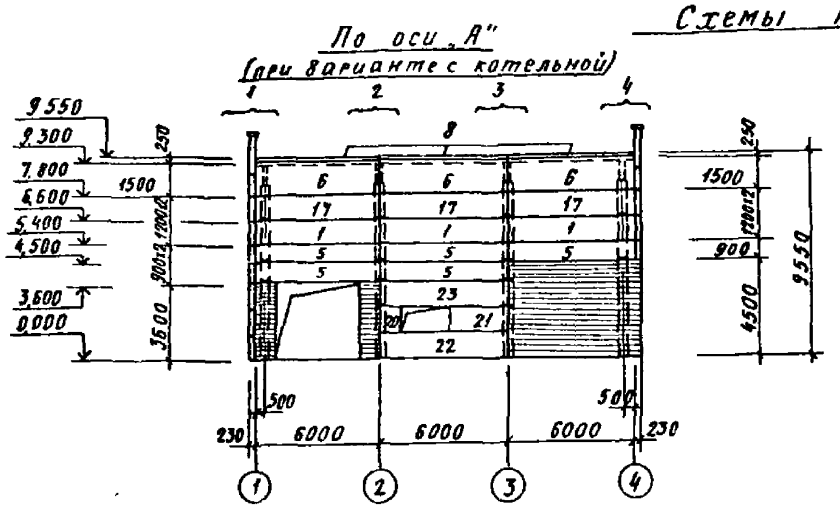
По оси „А"
(при варианте с котельной)

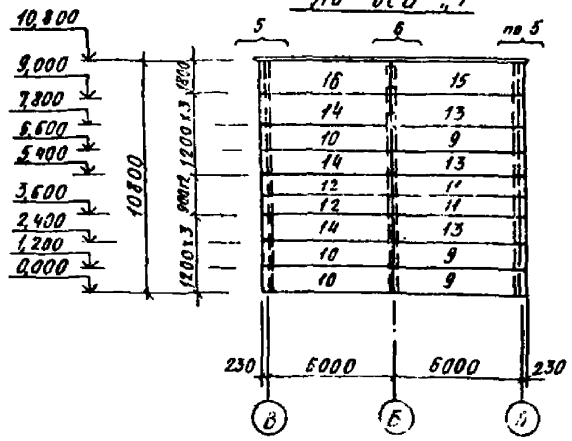
По оси „1"

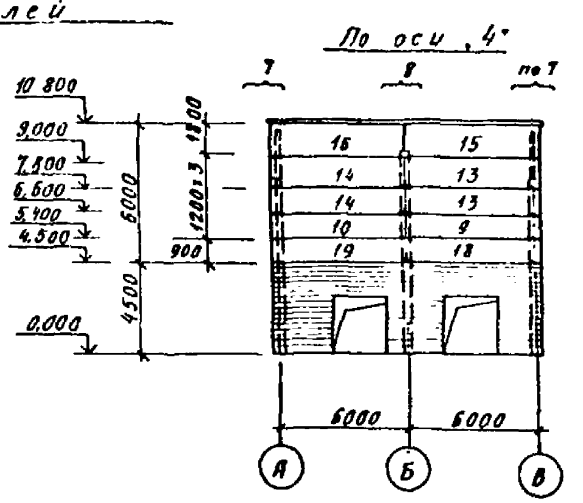
По оси „4"

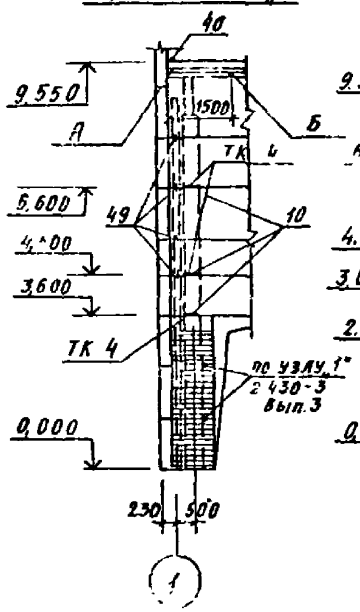
Фрагмент „1"

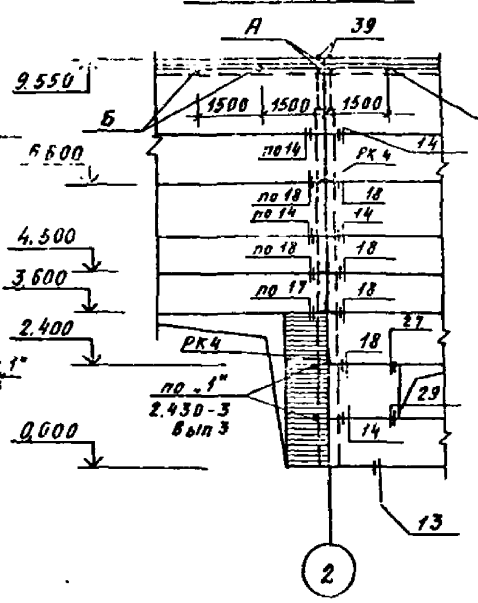
Фрагмент „2"

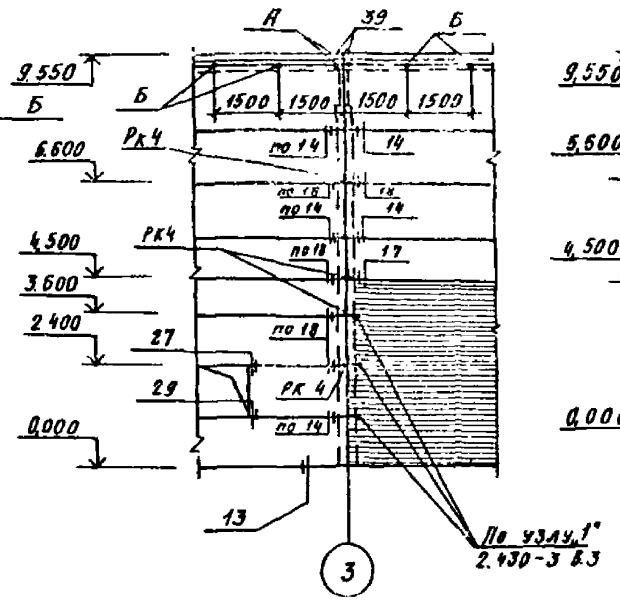
Фрагмент „3"

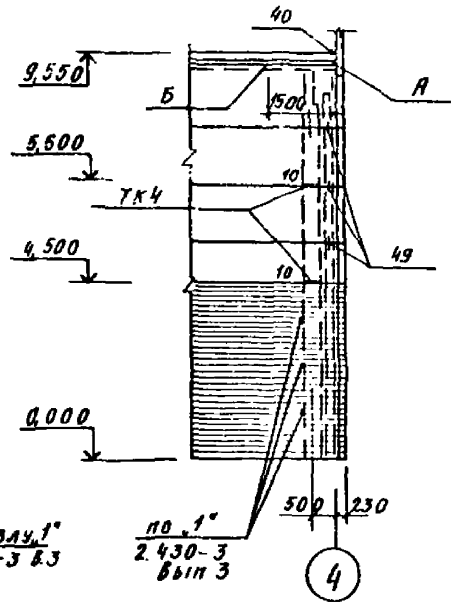
Фрагмент „4"

К фрагменту 4

Серия, лист	Марка монтаж узла	На 1 фрагмент	На все фрагменты
1.030.1-1 Вып 4-1	ТК 4	2	2
1.030.1-1 Вып 3-3	40	1	1
	49	3	3
	10	2	2
1.030.1-1 Вып 3-3	А	1	1
	Б	1	1
2.430-20 Вып. 3	по узлу „1"	1,5	1,5

1 Данный лист рассматривать совместно с листами 36÷38.
2 Узел „13", опирание стеновой панели на фундаментную балку см. с. 1.030.1-1, вып. 3-3.

Серия, лист	Марка монтаж узла	На 1 фрагмент	На все фрагменты
1.030.1-1 Вып 4-1	ТК 4	3	3
1.030.1-1 Вып. 3-3	40	1	1
	49	4	4
	10	3	3
1.030.1-1 Вып. 0-3	„А"	1	1
	„Б"	1	1
2.430-20 Вып. 3	по узлу „1"	1	1

Серия, лист	Марка монтаж узла	На 1 фрагмент	На все фрагменты
1.030.1-1 Вып. 3-3	27/29	1/1	1/1
	14/по 14	3/2	3/2
	39	2	2
	по 17	1	1
	18/по 18	14/2	4/2
1.030.1-1 Вып. 0-3	А	2	2
	Б	3	3
2.430-20 В 3	по узлу „1"	1	1
1.030.1-1 Вып. 4-1	РК 4	4	4

Серия, лист	Марка монтаж узла	На 1 фрагмент	На все фрагменты
1.030.1-1 Вып. 4-1	РК 4	4	4
1.030.1-1 Вып. 3-3	14/по 14	2/3	2/3
	27	1	1
	1	1	1
	18/по 18	1/4	1/4
	39	2	2
	29	1	1
1.030.1-1 Вып. 0-3	А	2	2
	Б	4	4
2.430-20 Вып 3	по узлу „1"	1,5	1,5

Инв. № подл. | Подпись и дата | Взам. инв. №

Привязан

Инв. №

Разраб	Костылева	
Провер	Андреева	
Вед инж	Андреева	
Рук гр	Поваляева	
Н контр	Жило	
Гл спец	Ханин	
Нач отд	Градобоинова	

ТП901-1-95.88-КЖ1

Водозаборные сооружения производительностью от 85 до 40 м³/с для амплитуды колебания уровня воды: 60 м

Схемы расположения стеновых панелей Чертеж №1

Стадия	Лист	Листов
Р	35	

Госстрой СССР ГПИ Ленинградский Водоканалпроект

Формат А2

Схема расположения стеновых панелей по оси „В"

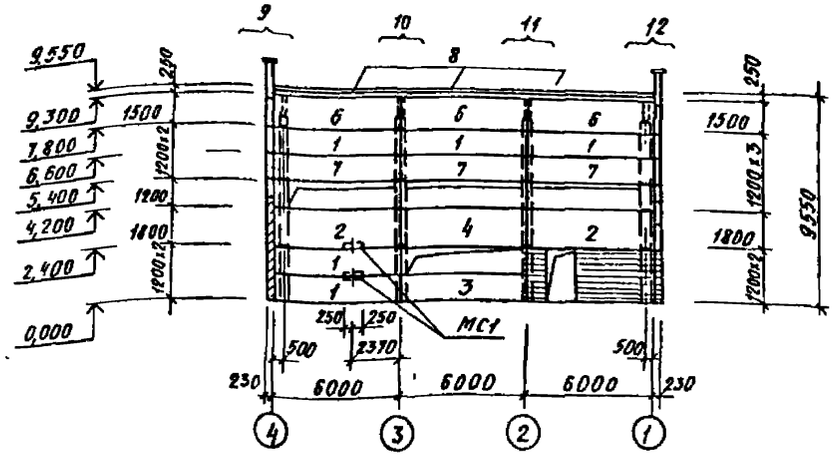

По оси „А"

(при варианте с тепловыми сетями)

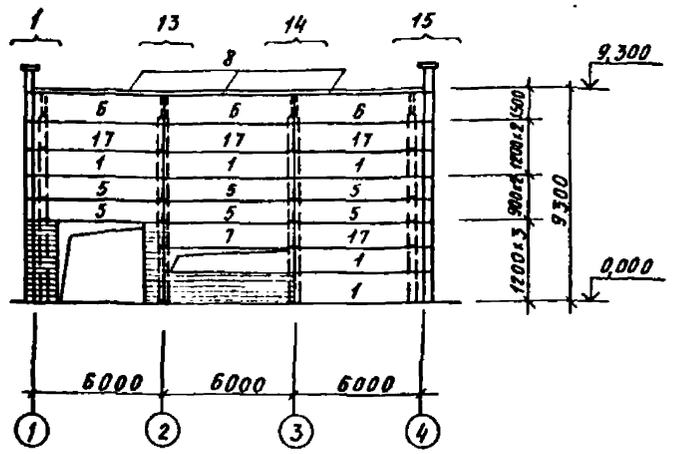

Фрагмент „10"

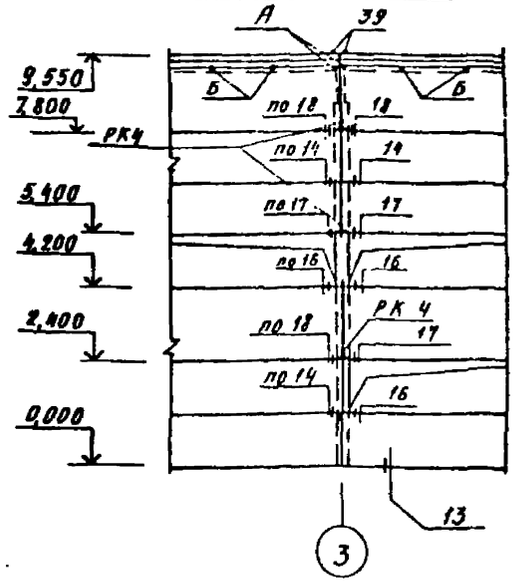

Фрагмент „7"

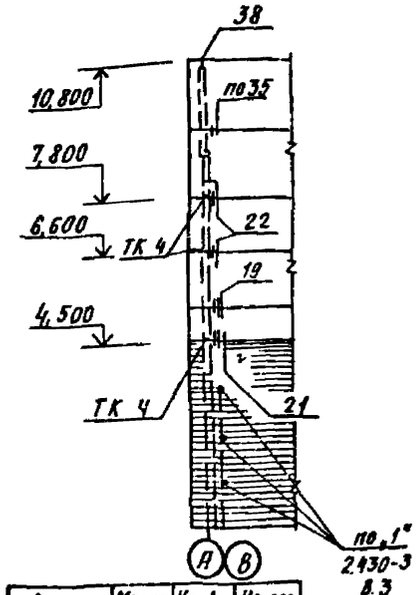

Серия, лист	Марка монтажн. узла	На 1 фраг-мент	На все фраг-менты
1.030.1-1 Вып 4-1	ТК4	3	6
1.030.1-1 Вып.3-3	19	1	2
	21	1	2
	22	2	4
	по 35	1	2
	38	1	2
2.430-20 в.3	по 1	1,5	3

Фрагмент „8"

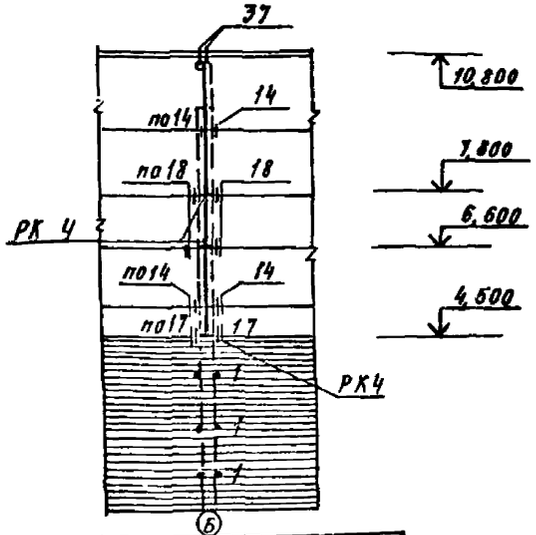

Серия, лист	Марка монтажн. узла	На 1 фраг-мент	На все фраг-менты
1.030.1-1 Вып. 4-1	РК4	3	3
1.030.1-1 Вып. 3-3	14	2	2
	по 14	2	2
	17	1	1
	по 17	1	1
	18	2	2
	по 18	2	2
	37	1	1
2.430-20 в.3	1	3	3

Фрагмент „9"

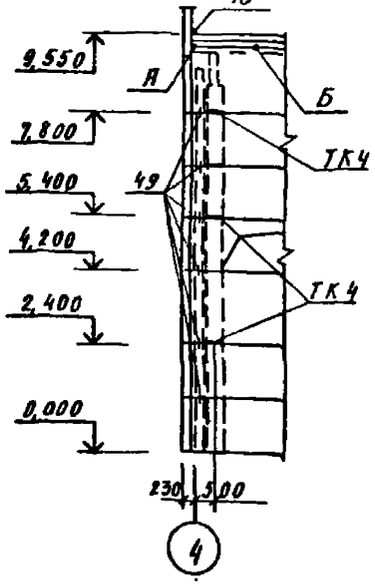

Серия, лист	Марка монтажн. узла	На 1 фраг-мент	На все фраг-менты
1.030.1-1 Вып 4-1	ТК4	3	3
1.030.1-1 Вып 3-3	40	1	1
	49	6	6
1.030.1-1 Вып 0-3	А	1	1
	Б	1	1

Серия, лист	Марка монтажн. узла	На 1 фраг-мент	На все фраг-менты
1.030.1-1 Вып 4-1	РК 4	3	3
1.030.1-1 Вып 3-3	14 / по 14	1 / 2	1 / 2
	16 / по 16	2 / 1	2 / 1
	17 / по 17	2 / 1	2 / 1
	18 / по 18	1 / 2	1 / 2
	39	2	2
1.030.1-1 В.0-3	А	2	2
	Б	4	4

Данный лист рассматривать совместно с листами 35, 37, 38

Инв.№ подл. | Подпись и дата | Взам.инв.№

Привязан

Инв. №

Проверил	Андреева		
Разраб	Костырева		
Вед.инж.	Андреева		
Рук.гр.	Поваляева		
Н.контр.	Жило		03.88
Гл.спец.	Ханин		
Нач.отд.	Гродзинская		

ТП 901-1-95.88 - КЖ1

Водозаборные сооружения производительностью от 0,5 до 1,0 м³/с для амплитуды колебания уровня воды 6,0 м

Стадия	Лист	Листов
Р	36	

Схема расположения стеновых панелей Чертеж №2

Госстрой СССР ГПИ Ленинградский Водоканалпроект

Формат А3

ТП901-1-95.88 Альбом II

Фрагмент „5"

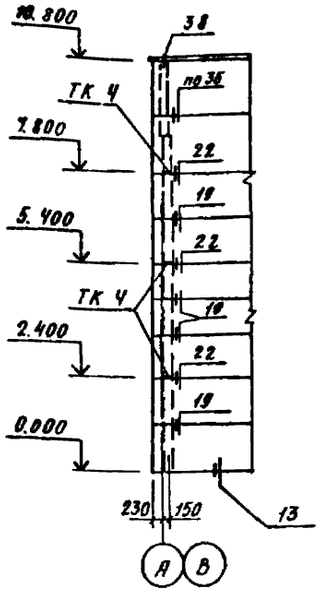

Фрагмент „6"

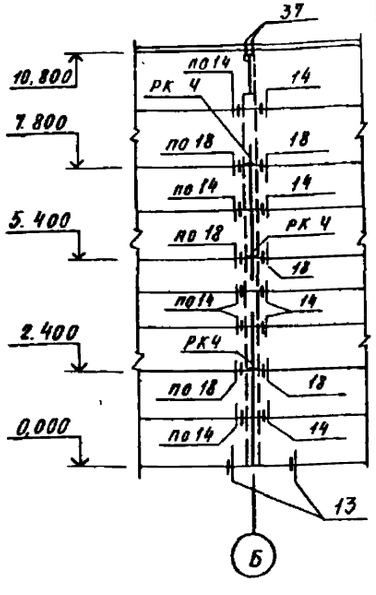

Серия, лист	Марка монтажн. узла	На 1 фрагмент	На все фрагменты
1.030.1-1 Вып 4-1	ТК4	3	6
1.030.1-1 Вып. 3-3	19	4	8
	22	3	6
	по 35	1	2
	38	1	2

Серия, лист	Марка монтажн. узла	На 1 фрагмент	На все фрагменты
1.030.1-1. Вып. 4-1	РК4	3	3
1.030.1-1 Вып 3-3	по 14	5	5
	14	5	5
	по 18	3	3
	18	3	3
	37	1	1

1. Материал стеновых панелей наружных стен - ячеистый бетон автоклавного твердения при плотности в сухом состоянии γ сух - 700 кг/м³, М35.
2. Монтаж стеновых панелей производить в соответствии с требованиями СНиП III-16-80 и указаниями, приведенными в серии 1.030.1-1, вып 0-0 и 0-3.
3. Детали заполнения швов между стеновыми панелями см. узлы 56; 57 серии 1.030.1-1, Вып. 3-3.
4. Закладные изделия стеновых панелей и соединительные элементы оцинковать методом металлизации (толщина покрытия 120÷150 микрон).
5. Данный лист рассматривать совместно с листами 35, 36, 38

Спецификация к схемам расположения стеновых панелей.

Марка, поз	Обозначение	Наименование	Кол	Масса ед, кг	Примечание
		(Вариант с котельной)			
		Стеновые панели			
1	1.030.1-1.1-1 05-17	ПС 60 12 2.0-2Я-31	8	1280	
2	1.030.1-1 1-1 07-21	ПС 60.18 2.0-3Я-41	2	1900	
3	1.030.1-1 1-1 05-17	ПС 60.12 2.0-2Я-41	1	1300	
4	1.030.1-1. 1-1 07-21	ПС 60 18 2.0-3Я-44	1	1900	
5	1.030.1-1.1-1 04-16	ПС60 9 2.0-2Я-32	5	970	
6	1.030.1-1 1-1 06-11	ПС60 15. 2.0-2Я-35	6	1600	
8	1.030.1-1 Вып 2-1	ПК 60. 6.5-А	6	1200	
7	1.030.1-1. 1-1 05-17	ПС60 12 2.0-2Я-42	3	1300	
9	1.030.1-1 1-1 15-14	ПС 62,5.12.2,0-2Я-1 31	4	1330	
10	1.030.1-1.1-1 23-14	ПС 62,5. 12.2,0-2Я-2.31	4	1330	
11	1.030.1-1.1-1 15-11	ПС62,5. 9.2,0-2Я-1 31	2	1000	
12	1.030.1-1.1-1 23-11	ПС 62,5 9 2,0-2Я-2.31	2	1000	
13	1.030.1-1.1-1 15-14	ПС 62,5. 12 2,0-2Я-1.33	5	1330	
14	1.030.1-1.1-1. 23-14	ПС 62,5. 12.2,0-2Я-2 33	5	1330	
15	1.030.1-1.1-1 15-18	ПС 62,5.18 2,0-3Я-1.34	2	2020	
16	1.030.1-1.1-1. 23-18	ПС 62,5-18 2,0-3Я-2 34	2	2020	
17	1.030.1-1.1-1 05-17	ПС 60.12. 2.0-2Я-32	3	1280	
18	1.030.1-1.1-1 15-11	ПС 62,5.9.2.0-2Я-1-33	1	1000	
19	1.030.1-1.1-1 23-11	П 62,5.9 2,0-2Я-2-33	1	1000	
20	-КЖИ1-2ПС15.12 2,0-Я-74 -ПС30-12 2,0-6Я-75	2ПС15 12 2,0-Я-74	1	320	
21	-КЖИ1-2ПС15.12.2,0-Я-74 -ПС30-12.2,0-6Я-75	ПС30.12. 2.0-6Я-75	1	640	
22	1.030.1-1.1-1 05-17	ПС 60.12. 2,0-2Я-47	1	1300	
23	1.030.1-1,1-1 05-17	ПС 60.12. 2,0-2Я-48	1	1300	
		Стальные изделия			
МС1	1.400-15. В1. 110-10	Изделие закладное МН104-3	п.м 1,0	1п.м. 3,2кг	
Т9	1.030.1-1. 4-1-150	Элемент крепления Т9	4	0,4	
Т10	1.030.1-1. 4-1-150-01	То же Т10	8	1,3	
Т17	1.030.1-1. 4-1-220	" Т17	64	0,3	
Т15	1.030.1-1. 4-1-130	" Т5	17	0,4	
Т3	1.030.1-1 4-1-120	" Т3	47	0,4	
Т8	1.030.1-1. 4-1-140	" Т8	8	0,5	
А1	1.030.1-1.0-3-2401	" А1	12	0,7	
А2	1.030.1-1.0-3-2402	" А2	12	1,2	
А3	1.030.1-1.0-3-2403	" А3	17	0,4	
МС-1	2.430-20, Вып 4	" МС-1	17	0,52	
МС-2	2.430-20, Вып 4	" МС-2	17	0,52	
РК 4	1.030.1-1.4-1-060-06	Консоль опорная РК4	20	10,0	
ТК4	1.030.1-1.4-1-110-01	То же ТК4	23	12,2	
	1.030.1-1. 3-2-511	Лист 10х20х60	12	1,0	
	1.030.1-1. 3-2-516	лист 6х60х250	4	0,71	
	1.030.1-1. -3-2-514	лист 8х80х140	4	0,70	

Спецификация к схемам расположения стеновых панелей (продолжение)

Марка, поз	Обозначение	Наименование	Кол	Масса ед, кг	Примечание
		(Вариант с тепловыми сетями)			
		Стеновые панели			
1	1.030.1-1, 1-1. 05-17	ПС 60 12 2.0-2Я-31	10	1280	
2	1.030.1-1. 1-1. 07-21	ПС 60 18 2.0-3Я-41	2	1900	
3	1.030.1-1, 1-1 05-17	ПС 60 12 2.0-2Я-41	1	1300	
4	1.030.1-1 1-1. 07-21	ПС 60 18 2.0-3Я-44	1	1900	
5	1.030.1-1 1-1. 04-16	ПС 60 9 2.0-2Я-32	6	970	
6	1.030.1-1 1-1. 06-11	ПС 60 15 2.0-2Я-35	6	1600	
7	1.030.1-1 1-1 05-17	ПС 60 12 2.0-2Я-42	4	1300	
8	1.030.1-1 Вып 2-1	ПК 60 6.5-А	6	1200	
9	1.030.1-1. 1-1 15-14	ПС 62.5 12.2.0-2Я-1 31	4	1330	
10	1.030.1-1 1-1. 23-14	ПС 62.5 12 2.0-2Я-2 31	4	1330	
11	1.030.1-1 1-1. 15-11	ПС62.5.9 2.0-2Я-1.31	2	1000	
12	1.030.1-1 1-1 23-11	ПС 62.5 9 2.0-2Я-2 31	2	1000	
13	1.030.1-1. 1-1. 15-14	ПС 62.5.12.2.0-2Я-1.33	5	1330	
14	1.030.1-1. 1-1. 23-14	ПС 62.5 12.2.0-2Я-2 33	5	1330	
15	1.030.1-1. 1-1. 15-18	ПС 62.5.18 2.0-3Я-1 34	2	2020	
16	1.030.1-1 1-1. 23-18	ПС 62.5 18 2.0-3Я-2 34	2	2020	
17	1.030.1-1. 1-1. 05-17	ПС 60 12. 2.0-2Я-32	4	1280	
18	1.030.1-1. 1-1. 15-11	ПС 62.5.9 2.0-2Я-1-33	1	1000	
19	1.030.1-1. 1-1. 23-11	ПС 62,5 9 2,0-2Я-2-33	1	1000	
		Стальные изделия			
МС1	1.400-15. В1 110-10	Изделие закладное МН104-3	п.м 1,0	1п.м 3,2	
Т3	1.030.1-1. 4-1-120	Элемент крепления Т3	46	0,4	
Т5	1.030.1-1. 4-1-130	То же Т5	21	0,4	
Т8	1.030.1-1 4-1-140	" Т8	8	0,5	
Т9	1.030.1-1 4-1-150	" Т9	4	0,4	
Т10	1.030.1-1. 4-1-15-01	" Т10	6	1,3	
Т17	Т030.1-1. 4-1-220	" Т17	70	0,3	
	1.030.1-1 3-2-511	лист 10х20х60	12	1,0	
	1.030.1-1. 3-2-516	лист 6х60х250	4	0,71	
А1	1.030.1-1.0-3-2401	А1	12	0,7	
А2	1.030.1-1.0-3-2402	А2	12	1,2	
А3	1.030.1-1.0-3-2403	А3	14	0,4	
МС1	2.430-20. Вып 4	МС1	14	0,52	
МС2	2.430-20. Вып 4	МС8	14	0,52	
РК4	1.030.1-1 4-1-060-06	Консоль опорная РК4	20	10,0	
ТК4	1.030.1-1. 4-1-110-01	То же ТК4	25	12,2	

Привязан

Инв. №

Разраб	Костылева		
Провер	Андреева		
Вед инж	Андреева		
Рук гр	Поволяева		
Н контр	Жило		04.03
Гл спец	Ханин		
Нач отд	Грододайнова		

ТП901-1-95.88 - КЖ1

Водозаборные сооружения производительностью от 0,5 до 1,0 м³/с для амплитуды колебания уровня воды 6,0 м

Схема расположения стеновых панелей Чертеж №3

Стадия	Лист	Листов
Р	37	

Госстрой СССР ГПИ Ленинградский Водоканалпроект

Инв. № подл. | Подпись и дата | Взам. инв. №

Формат А2

ТП901-1-95.88 Альбом II

Фрагмент „11"

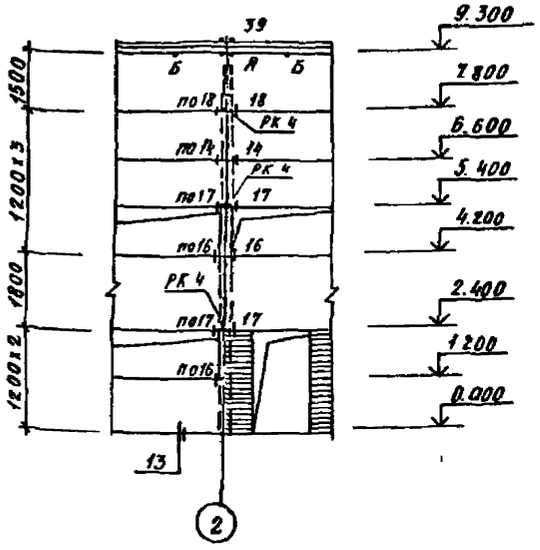

Серия, лист	Марка монт узла	На 1 фрагмент	На все фрагменты
1.030.1-1 в.0-3	„А"	2	2
	„Б"	2	2
1.030.1-1 в.3-3	14/по14	1/1	1/1
	16/по16	1/2	1/2
	17/по17	2/2	2/2
	18/по18	1/1	1/1
	39	2	1
1.030.1-1 в.4-1	РК 4	3	3

Фрагмент „12"

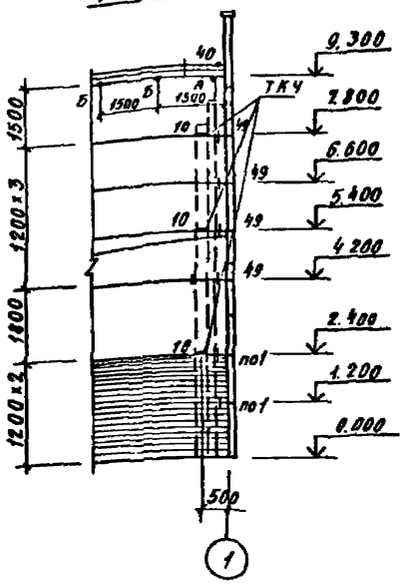

Серия, лист	Марка монтаж узла	На 1 фрагмент	На все фрагменты
1.030.1-1 в.0-3	„А"	1	1
	„Б"	2	2
1.030.1-1 в.3-3	40	1	1
	49	4	4
	10	3	3
2.430-20 в.3	по1	1	1
1.030.1-1 в.4-1	ТК4	3	3

Фрагмент „13"

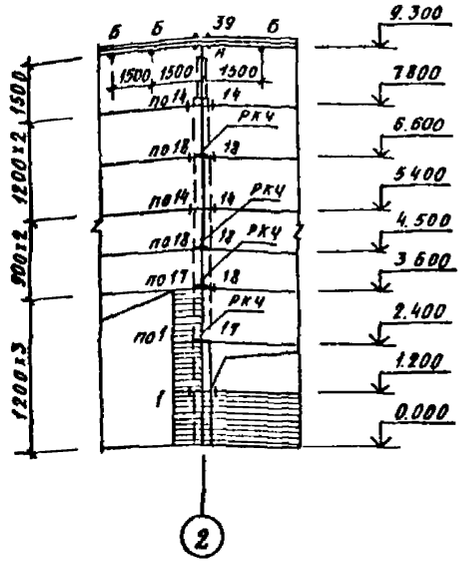

Серия, лист	Марка монт. узла	На 1 фрагмент	На все фрагменты
1.030.1-1 в.0-3	„А"	2	2
	„Б"	3	3
1.030.1-1 в.3-3	39	2	2
	14/по14	2/2	2/2
	18/по18	3/2	3/2
	17/по17	1/1	1/1
2.430-20 в.3	„1"	1	1
	по „1"	0,5	0,5
1.030.1-1 в.4-1	РК4	4	4

Фрагмент „14"

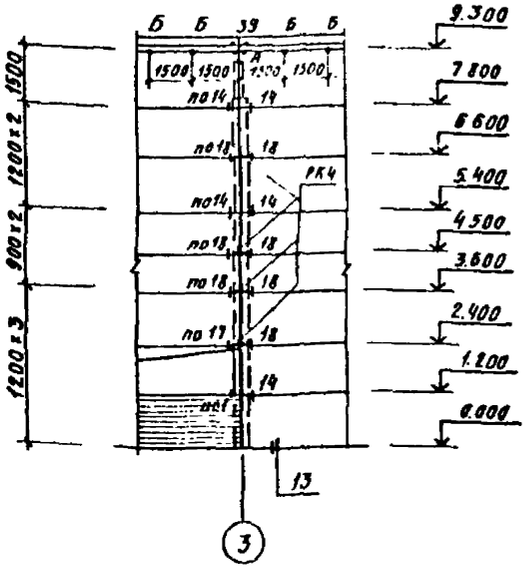

Серия, лист	Марка монт узла	На 1 фрагмент	На все фрагменты
1.030.1-1 в.0-3	„А"	2	2
	„Б"	4	4
1.030.1-1 в.3-3	14	3	3
	по14	2	2
	39	2	2
	по17	1	1
	18/по18	4/3	4/3
2.430-20 в.3	по1	0,5	0,5
1.030.1-1 в.4-1	РК4	4	4

Фрагмент „15"

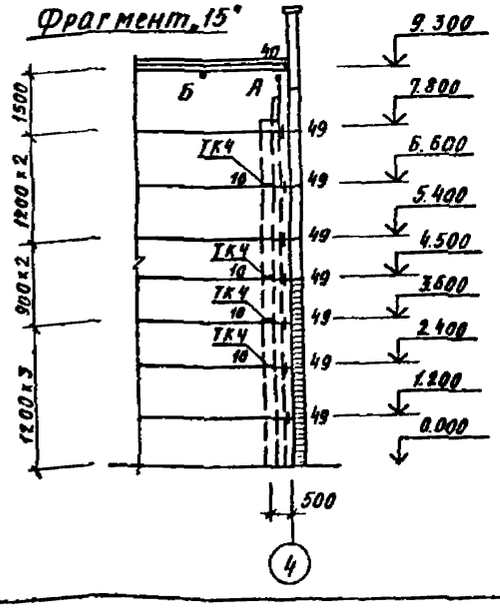

Серия, лист	Марка мант. узла	На 1 фрагмент	На все фрагменты
1.030.1-1 в.3-3	40	1	1
	49	7	7
	10	4	4
1.030.1-1 в.0-3	„А"	1	1
	„Б"	1	1
1.030.1-1 в.4-1	ТК4	4	4

Данный лист рассматривать совместно с листами 35, 36, 37

Разраб.	Костылева		
Провер.	Андреева		
Вед.инж.	Андреева		
Рук.гр.	Поваляева		
Н.контр.	Жило		
Гл.спец.	Ханин		
Нач.отд.	Градобойнова		

Привязан

Инв. №

ТП901-1-95.88 - КЖ1

Водозаборные сооружения производительностью от 2,5 до 10 м³/с для амплитуды колебания уровня воды 6,0 м

Схема расположения стеновых панелей Чертеж №4

Стадия	Лист	Листов
Р	38	

Госстрой СССР ГПИ Ленинградский Водоканалпроект

Инв. № подл. | Подпись и дата | Взам. инв. №

Формат А2

ТП901-1-95.88 Альбом II

Схема расположения помещений КТП и ПСУ

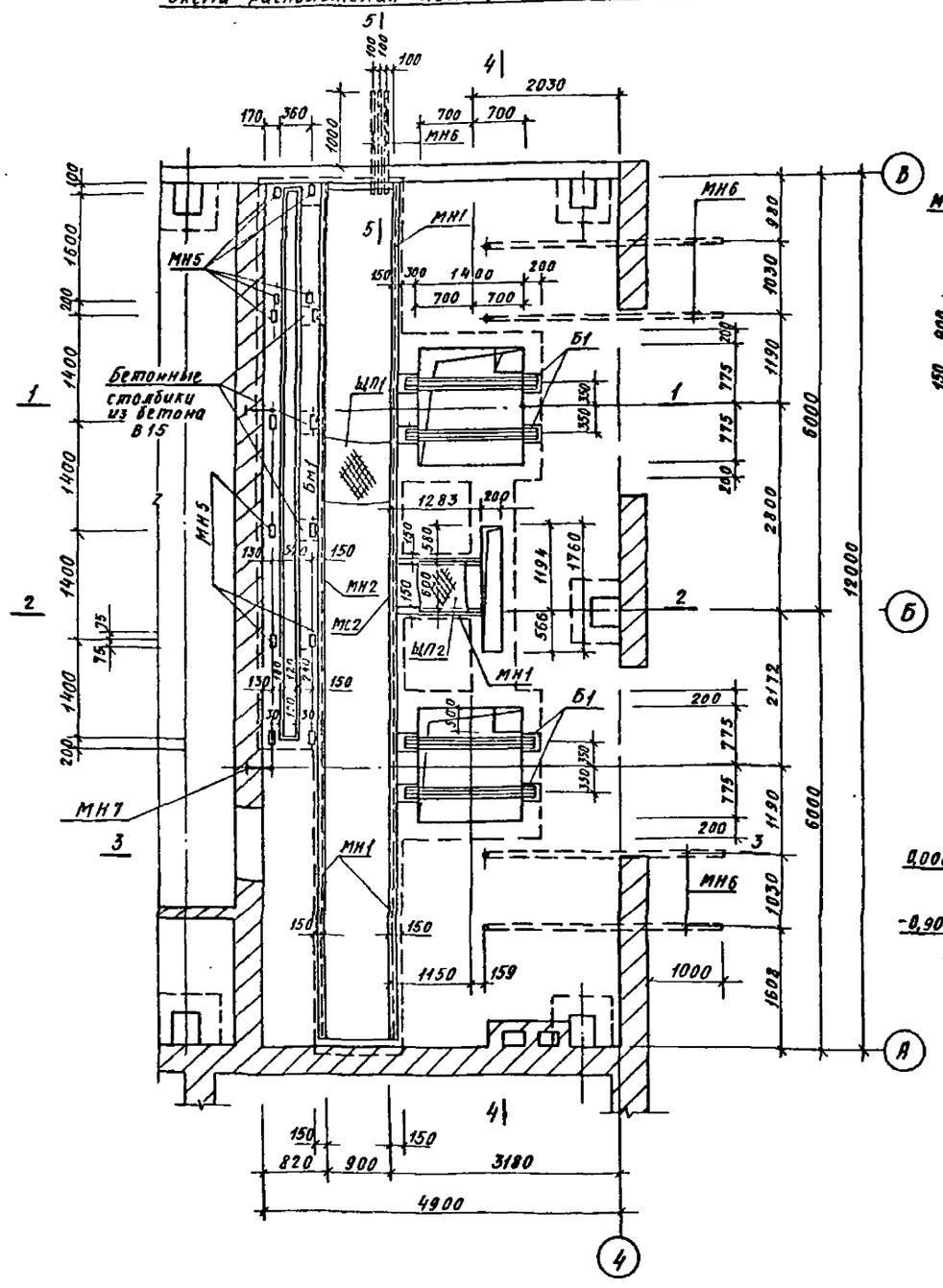

5 - 5

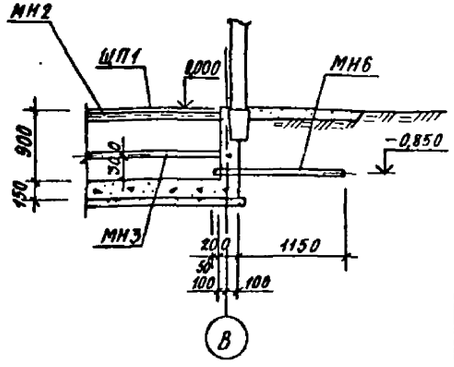

3 - 3

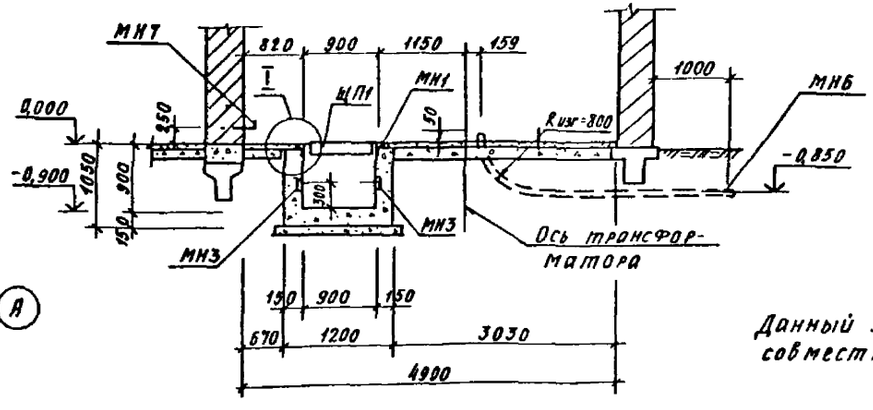

Спецификация к схемам расположения КТП и ПСУ

Масса, поз	Обозначение	Наименование	Кол.	Масса ед. кг	Примечание
		Балки сборные			
Б1	ТП901 1 9588-КЖИ1-Б1	Балка Б1	4		
		Балки монолитные			
Бм1	лист 40	Балка Бм1	1		
		Изделия закладные			
МН1	1 400-15 В1 550-06	Изделие закладное МН 555	пм 18,3	1пм 5,3	
МН2	1 400-15 В1 550-04	То же МН 553	пм 8,4	1пм 4,1	
МН3	1 400-15 В1 110-11	" МН 104-6	пм 18,9	1пм 3,5	
МН4	1 400-15 В1 110	" МН 101-1	5	0,6	
МН5	1 400-15 В1 110-04	" МН 102-3	14	0,6	
МН6	ГОСТ 18599-83*	Труба БНТ 100	пм 19,5	1пм	
Р1	ТП901 1-9588-КЖИ1-РШ1	Решетка РШ1	6	17,3	
Р2	ТП901-1-9588-КЖИ1-РШ2	Решетка РШ2	2	19,8	
ЩП1	-КЖИ1-ЩП1	Щит ЩП1	12	35,0	
ЩП2	-КЖИ1-ЩП2	Щит ЩП2	1	25,5	
МС1	ГОСТ 8240-72*	С10, ℓ=1900	4	15,9	
МС2	ГОСТ 8509-86	L63x5, ℓ=600	1	3,0	
МИ7	ТП901 1 9588-КЖИ1-К1	Крюк К1	2	1,3	
		Бетон стен и днищо каналов В15	10,0	м³	

Данный лист рассматривать совместно с листом 40

Разраб	Костылева		03.88	ТП901-1-95.88-КЖ1
Провер	Андреева		03.88	Водозаборные сооружения производительностью от 0,5 до 1,0 м³/с для амплитуды колебания уровня воды 6,0 м
Вед инж	Андреева		03.88	
Рук гр	Поваляева		03.88	
Н контр	Жило		04.88	Помещение КТП и ПСУ Чертеж №1
Гл спец	Ханин		04.88	
Нач отд	Гладойнова		03.88	

Стадия	Лист	Листов
Р	39	

Госстрой СССР ГПИ Ленинградский Водоканалпроект

Привязан

Инв. №

Инв. № подл. | Подпись и дата | Взам. инв. №

Рук. гр. Ю.А. | Изменен. | Сер.

Формат А2

СФ952-02

ТП901-1-95.88 Альбом II

1 - 1

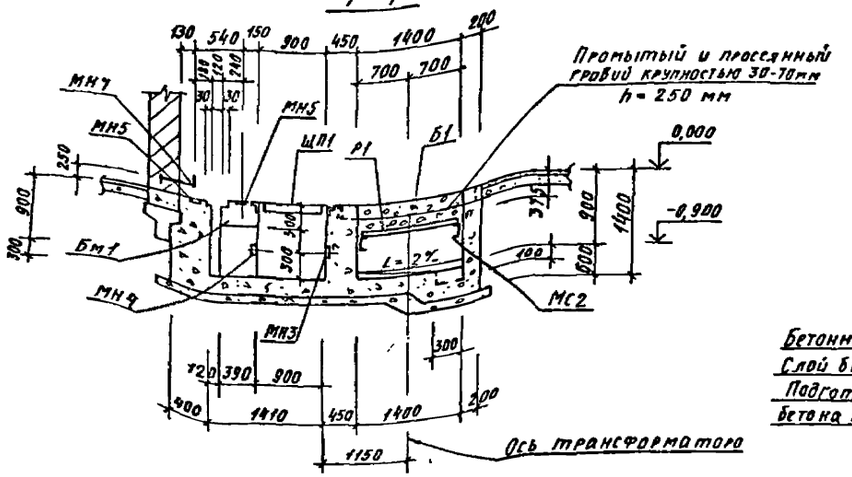

4 - 4

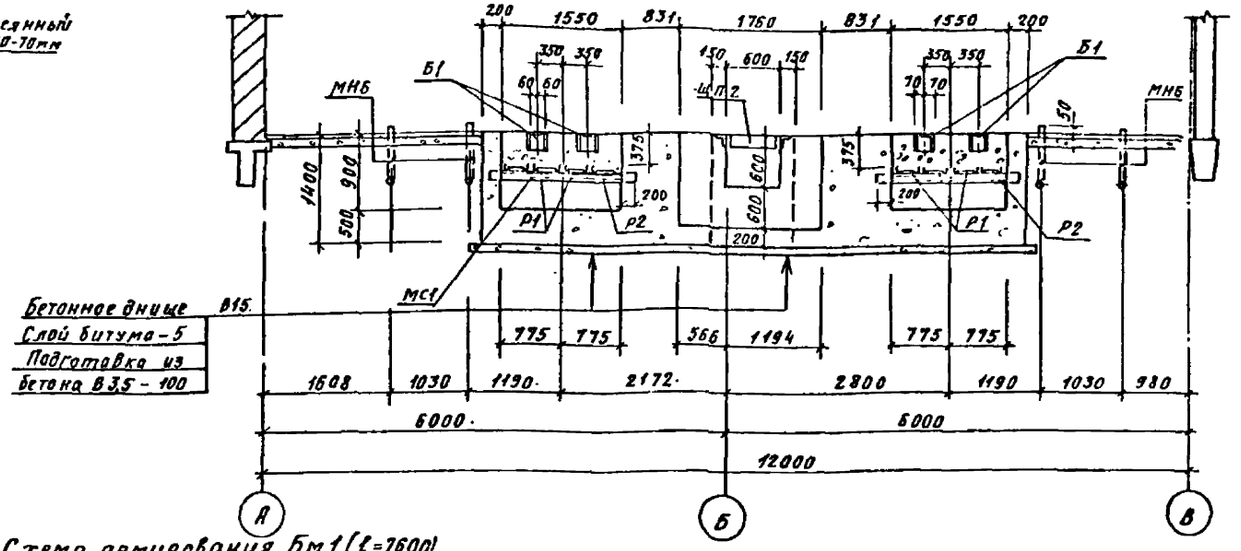

2 - 2

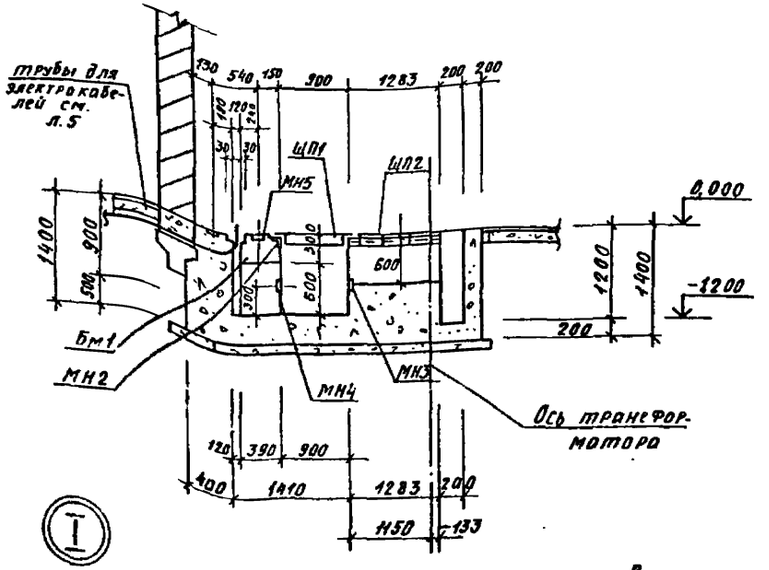

Схема армирования Бм1 (ℓ=7600)

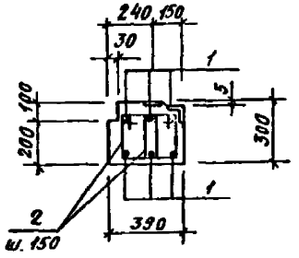

Ведомость деталей

Поз.	Эскиз
1	200 8000 200
2	250 320 250 180

Спецификация арматуры к Бм1

Формат	Зона	Поз.	Обозначение	Наименование	Кол.	Примечание
				Бм1		
				Детали		
				А-II-12, ГОСТ 5781-82*		
БЧ		1		ℓ=8400	6	7,6 кг
				А-I-6, ГОСТ 5781-82*		
БЧ		2		ℓ=1000	100	0,22 кг
				Материал		
				Бетон В15	м³ 0,9	

1. Общие примечания смотреть на листе 1.
2. Трубы для электрокабелей и закладные изделия устанавливать под наблюдением электромонтажников.
3. Наружные поверхности каналов, соприкасающиеся с грунтом, покрыть горячим битумом за 2 раза по предварительно огрунтованной поверхности раствором битума в бензине.

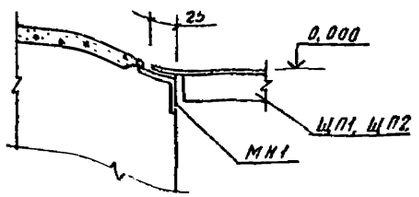

Ведомость расхода стали на элемент, кг

Марка элемента	Изделия арматурные								Всего
	Арматура класса								
	А I				А II				
	ГОСТ 5781-82*				ГОСТ 5781-82*				
	6			Итого	12			Итого	
Бм1	22,0			22,0	45,6			45,6	67,6

Разраб.	Костылева		03.88
Провер.	Андреева		03.88
Вед.инж.	Андреева		03.88
Рук. гр.	Повиляева		03.88
Н.контр.	Жило		04.88
Гл.спец.	Ханин		04.88
Нач.отд.	Подобейнов		03.88

Привязан

Инв. №

ТП 901-1-95.88-КЖ1

Водозаборные сооружения производительностью от 0,5 до 1,0 м³/с для амплитуды колебания уровня воды 6 Ом

Помещение КГП и ПСУ Чертеж №2

Стадия	Лист	Листов
Р	40	

Госстрой СССР ГПИ Ленинградский Водоканалпроект

Инв. № подл. | Подп. и дата | Взам. инв. №

Формат А2

Ведомость чертежей основного комплекта марки КМ1

Лист	Наименование	Примечание
1	Общие данные. Ведомость металлоконструкций по видам профилей	
2	Техническая спецификация стали (начало)	
3	Техническая спецификация стали (окончание)	
4	Схема расположения элементов крепления рельсов и упоров к подкрановым балкам	
5	Схема опор, стоек, балок. Деталь „1" Узлы „1", „2"	
6	Схема опор, стоек, балок. Узлы „3" ÷ „7"	
7	Схема лестниц, ограждения, сетчатого ограждения, площадки для обслуживания крана. Узлы „1", „2"	
8	Схема лестниц, ограждения, сетчатого ограждения, площадки для обслуживания крана. Узлы „3" ÷ „8"	

Ведомость ссылочных и прилагаемых документов

Обозначение	Наименование	Примечание
	Ссылочные документы	
Серия 1.426.1-4 Вып 3	Балки подкрановые железобетонные пролетами 6 и 12 м под мостовые опорные краны г/п до 32 т	
Серия 1.450.3-3 Вып. 0; Вып 1	Стальные лестницы, площадки, стремянки и ограждения.	

Ведомость металлоконструкций по видам профилей

Наименование конструкций по номенклатуре прейскуранта № 01-09	Позиции по прейскуранту		Код конструкций	Масса конструкций, т											Количество шт	Серия типовых конструкций
				Всего стали повышенной и высокой прочности	По видам профилей стали: Балки и швеллеры	Крупносортная сталь	Среднесортная сталь	Мелкосортная сталь	Толстолистовая сталь	Универсальная сталь	Тонколистовая сталь	Гнутые и гнутосварные	Катанка	Рельсы	Всего		
Балки покрытий			526153			0,02						1,11			1,13		
Стойки			528331		0,06				0,03						0,09		
Лестницы и площадки зданий			526240			0,13			0,03			0,08			0,24		Серия 1.450.3-3.89.1
Ограждения лестниц и площадок			526244			0,09		0,03	0,05			0,15	0,02		0,34		Серия 1.450.3-3.89.1
Опоры под технолог. трубопроводы			526396			0,02			0,01			0,02			0,05		
Подкрановые пути			526463		0,25	0,27				0,19				1,13	1,84		Серия 1.426.1-4 Вып 3
Итого:					0,31	0,53		0,03	0,12	0,19		1,35	0,02	1,13	3,69		

1. Чертежи марки „КМ" являются исходным материалом для разработки деталировочных чертежей марки „КМД" на заводе-изготовителе металлоконструкций
2. За относительную отметку 0,000 принята отметка чистого пола, что соответствует абсолютной отметке ____ .
3. Материал конструкций принять в соответствии с технической спецификацией стали
4. Изготовление и монтаж конструкций производить в соответствии с требованиями настоящих указаний, а также СНиП III-18-75 „Металлические конструкции".
5. Все конструкции сварные. Для сварки стальных конструкций применять электроды типа Э42 по ГОСТ 9467-75.
6. Монтаж конструкций производить на сварке и болтах нормальной точности по ГОСТ 7798-70*.
7. Все швы с высотой шва $h = 6$ мм, кроме оговоренных.
8. Все металлоконструкции после монтажа окрасить масляно-битумной краской БТ-177 за 2 раза по грунту ГФ-021

Настоящий проект разработан в соответствии с действующими нормами и правилами и предусматривает мероприятия, обеспечивающие взрывобезопасность и пожаробезопасность при эксплуатации здания (сооружения) с производством, отнесенным по пожарной опасности к категории Д согласно 2.09.02-85

Главный инженер проекта Беляев Ю.В.

Инв.№				Привязан	
				ТП901-1-95.88 - КМ1	
Разраб.	Попова		05.88		
Провер.	Андреева		05.88		
Ведущ.	Андреева		05.88		
Рук. гр.	Повалаева		05.88		
Н.контр.	Жило		05.88		
Гл.спец.	Ханин		05.88		
Нач. отд.	Грозовская		05.88	Водозаборные сооружения производительностью от 0,5 до 1,0 м³/с для амплитуды колебаний уровня воды 8,0 м	Стадия: Р; Лист: 1; Листов: 8
Гл.спец.	Макарец		05.88	Общие данные. Ведомость металлоконструкций по видам профилей	Госстрой СССР, ГПИ Ленинградский Водоканалпроект
ГИП	Беляев		05.88		

Инв.№ подл. | Подпись и дата | Взам.инв.№

Формат А2

ТП901-1-95.88 Альбом II

Вид профиля ГОСТ, ТУ	Марка металла ГОСТ	Обозначение размера профиля	N п.п.	Код: марки металла	Код: вида профиля	Код: размера	Количество шт	Длина мм	Масса металла по эл-там конструкций, т: Балки покрытий	Стойки	Лестницы и площадки зданий	Ограждения лестниц и площадок	Опоры под технол. трубопров.	Подкрановые пути	Общая масса, т	Масса потребности металла по кварталам (заполняется изготовителем) т: I	II	III	IV
1	2	3	4	5	6	7	8	9	526153	528331	526240	526244	526396	526463					
Двутавры с параллельными гранями полок ГОСТ 26020-83	Вст 3 пс 6-1 ТУ 14-1-3023-80	I 2361		1230	2810	2812				0,06					0,06				
	Вст 3 сп 5-1 ТУ 14-1-3023-80	I 4561		1446	2810	2821								0,2	0,2				
	Итого:									0,06				0,2	0,26				
Всего профиля:															0,26				
Швеллер ГОСТ 8240-72*	Вст 3 пс 6 ГОСТ 380-71*	[30		1230	2640	2661								0,05	0,05				
	Итого:													0,05	0,05				
Всего профиля:															0,05				
Сталь угловая равнополочная ГОСТ 8509-86	Вст 3 кп 2 ГОСТ 380-71*	L 25x3		1124	2100							0,03			0,03				
		L 50x5		1124	2100							0,09			0,09				
		L 63x5		1124	2100								0,02		0,02				
	Вст 3 пс 6 ГОСТ 380-71*	L 75x6		1230	2100						0,1				0,1				
	Вст 3 пс 6-1 ТУ 14-1-3023-80	L 100x8		1230	2100				0,02						0,02				
	Итого:								0,02		0,1	0,12	0,02		0,26				
Всего профиля															0,26				
Стал. прокатная широкополосная универсальная ГОСТ 82-70*	Вст 3 кп 2 ГОСТ 380-71*	δ = 12		1124	7100	7135								0,08	0,08				
	Вст 3 пс 6 ГОСТ 380-71*	δ = 12		1230	7100	7135								0,11	0,11				
	Итого:													0,19	0,19				
Всего профиля:															0,19				
Сталь полосовая горячекатаная ГОСТ 103-76*	Вст 3 кп 2 ГОСТ 380-71*	δ = 8		1124	1300	1310								0,04	0,04				
		δ = 12		1124	1300	1310								0,02	0,02				
		δ = 20		1124	1300	1310								0,17	0,17				
	Вст 3 пс 6 ГОСТ 380-71*	δ = 12		1230	1300	1310								0,04	0,04				
	Итого:													0,27	0,27				
Всего профиля:															0,27				
Сталь листовая горячекатаная ГОСТ 19903-74*	Вст 3 кп 2 ГОСТ 380-71*	δ = 2		1124	7200	7210						0,04			0,04				
		δ = 4		1124	7200	7210						0,01			0,01				
		δ = 8		1124	7100	7110				0,01			0,01		0,02				
	Вст 3 пс 6-1 ТУ 14-1-3023-80	δ = 10		1230	7100	7110					0,03				0,03				
		δ = 12		1230	7100	7110				0,01					0,01				
		δ = 20		1230	7100	7110				0,01					0,01				
	Итого:									[illegible]	0,03	[illegible]	[illegible]		[illegible]				
Всего профиля															0,12				

Инв. № подл. | Подпись и дата | Взам. инв. №

Привязан

Инв. №

Разраб.	Попова		
Продер	Андреева		
Вед инж	Андреева		
Рук гр	Поваляева		
Н контр	Жило		
Гл спец	Ханин		
Нач отд	Грабовойнова		

ТП901-1-95.88-КМ1

Водозаборные сооружения производительностью от 0,5 до 1,0 м³/с для амплитуды колебания уровня воды 6,0 м

Техническая спецификация стали (начало)

Стадия	Лист	Листов
Р	2	

Госстрой СССР ГПИ Ленинградский Водоканалпроект

Формат А2

Вид профиля ГОСТ, ТУ	Марка металла ГОСТ	Обозначение размера профиля	№ пп	Код: марки металла	Код: вида профиля	Код: размера	Количество шт	Длина, мм	Масса металла по элементам конструкций, т: Балки покрытий 526153	Стойки 528331	Лестницы и площадки зданий 526240	Ограждения лестниц и площадок 526244	Опоры под техн. трубопров 526396	Подкрановые пути 526463	Общая масса, т	Масса потребности металла по кварталам (заполняется изготовителем), т: I	II	III	IV
1	2	3	4	5	6	7	8	9											
Швеллеры стальные гнутые равнополочные ГОСТ 8278-83	Вст3кп2 ГОСТ 380-71*	С 120х60х4		1124	7410	7451							0,02		0,02				
		С 180х50х4		1124	7410	7436					0,08				0,08				
	Вст3пс4 ГОСТ 380-71*	С 250х125х6		1228	7410	7440			0,97						0,97				
		С 200х80х5		1228	7410	7438			0,14						0,14				
	Итого:								1,11		0,08		0,02		1,21				
Всего профилей															1,21				
Профили гнутые ГОСТ 8281-80*	Вст3кп2 ГОСТ 380-71*	L 50х40х12х25										0,08			0,08				
	Итого:											0,08			0,08				
Всего профиля															0,08				
Профили гнутые 4 ТУ 2-130-70	Вст3кп2 ГОСТ 380-71*	90х30х25х х2,5										0,07			0,07				
	Итого:											0,07			0,07				
Всего профиля:															0,07				
Рельс крановый ГОСТ 4121-76*	сталь марки К62 ГОСТ 4121-76*	КР70			3280	3243								1,13	1,13				
	Итого													1,13	1,13				
Всего профиля:															1,13				
Сетка ГОСТ 5336-80*	Вст3кп2 ГОСТ 380-71*	Р-30-20										0,02			0,02				
	Итого:											0,02			0,02				
Всего профиля															0,02				
Сталь листовая рифленая ГОСТ 8568-77*	Вст3кп2 ГОСТ 380-71*	δ=5			7150	7152					0,03				0,03				
	Итого:										0,03				0,03				
Всего профиля															0,03				
Всего металла:															3,69				
В том числе по маркам металла	Вст3кп2									0,01	0,11	0,34	0,05	0,31	0,82				
	Вст3пс6										0,1			0,2	0,3				
	Вст3пс6-1								0,02	0,08	0,03				0,13				
	Вст3пс4								1,11						1,11				
	Вст3сп5-1													0,2	0,2				
	К62													1,13	1,13				

Инв. № подл. | Подпись и дата | Взам. инв. №

Привязан

Инв. №

Разраб	Попова		ТП901-1-95.88-КМ1
Провер	Андреева		
Вед. инж.	Андреева		Водозаборные сооружения производительностью от 0,5 до 20 м³/с для амплитуды колебания уровня воды 6,0 м
Рук. гр.	Поварова		Стадия: Р; Лист: 3; Листов:
Н. контр.	Жило		Техническая спецификация стали (окончание)
Гл. спец.	Хонин		Госстрой СССР ГПИ Ленинградский Водоканалпроект
Нач. отд.	Градобоева		

Формат А2

ТП901-1-95.88 Альбом II

Схема расположения элементов крепления рельсов и упоров к подкрановым балкам.

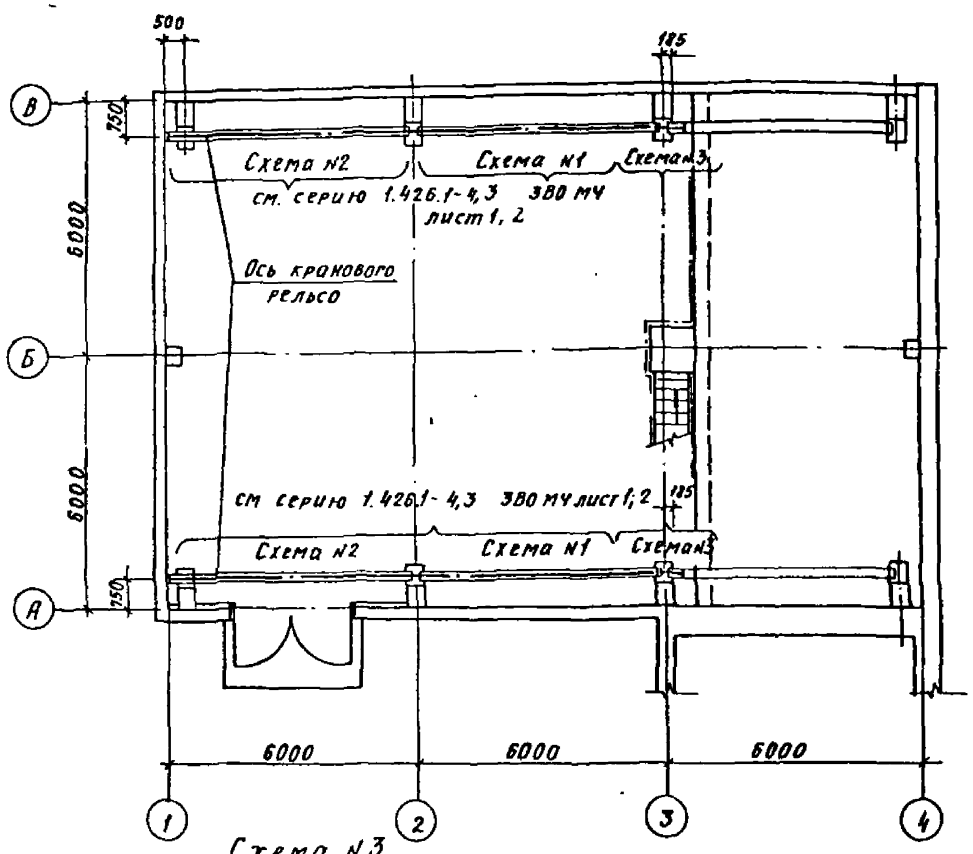

Схема №3

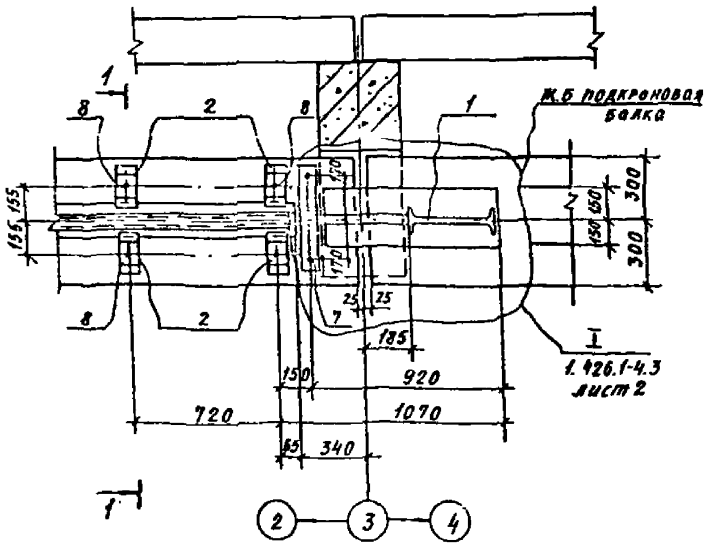

1-1

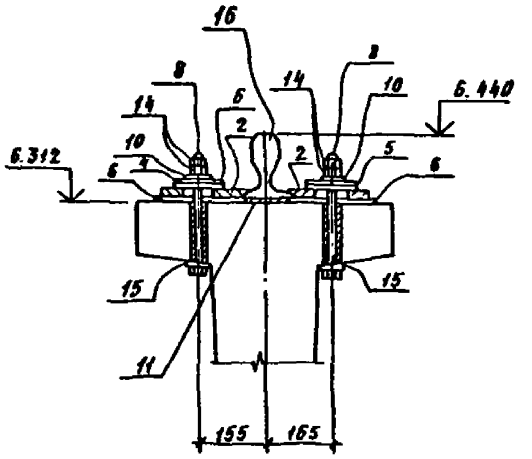

Спецификация к схеме расположения элементов крепления рельсов и упоров к подкрановым балкам

Марка поз	Обозначение	Наименование	Кол	Масса ед, кг	Примечание
		Монтажные элементы			
1	1.426.1-4.3 310	Упор УП	4		
2	301	Изделие соединительное МС1	60	2,9	
4	303	То же МС4	60	0,57	
5	303-01	" МС5	60	0,11	
6	303-02	" МС6	60	0,08	
7	304	" МС7	8	1,0	
		Стандартные изделия			
		ГОСТ 7798-70*			
8		Болт М20х260 58	60	0,70	
13		М10х200	16	0,12	
10		Шайба 1265Г05 ГОСТ 6402 70*	68	0,01	
14		Гайка М20,5 ГОСТ 5915-70*	128	0,06	
15		Шайба 20,01,05 ГОСТ 10906-78*	68	0,03	
		Упругие прокладки из ленты конвейерной, резинотканевой			
		ГОСТ 20-85			
11		-8х120 l=4970	2	3,8	
11		-8х120 l=5675	2	4,4	
		Материалы			
12		Дуб 250х200 ГОСТ 12695-83* l=360	4	14	
16		Рельс крановый КР70 ГОСТ 4121-76*	21,3 п.м		

Схему расположения элементов крепления рельсов и упоров к подкрановым балкам в крайнем и среднем пролетах см. серию 1.426.1-4 вып 3.

Разраб	Шибалина		03.88	ТП901-1-95.88 - КМ1	
Провер	Андреева		03.88	Водозаборные сооружения производительностью от 0,5 до 1,0 м³/с для амплитуды колебания уровня воды 6,0 м	Стадия Р / Лист 4 / Листов
Вед инж	Андреева		03.88		
Рук гр	Поваляева		03.88		
Н контр	Жило		04.88	Схема расположения элементов крепления рельсов и упоров к подкрановым балкам	Госстрой СССР ГПИ Ленинградский Водоканалпроект
Гл. спец	Хапин		03.88		
Нач отд	[illegible]		03.88		

Привязан

Инв. №

Формат А2

ТП901-1-95.88 Альбом II

Схема опор, стоек и балок (вариант с котельной)

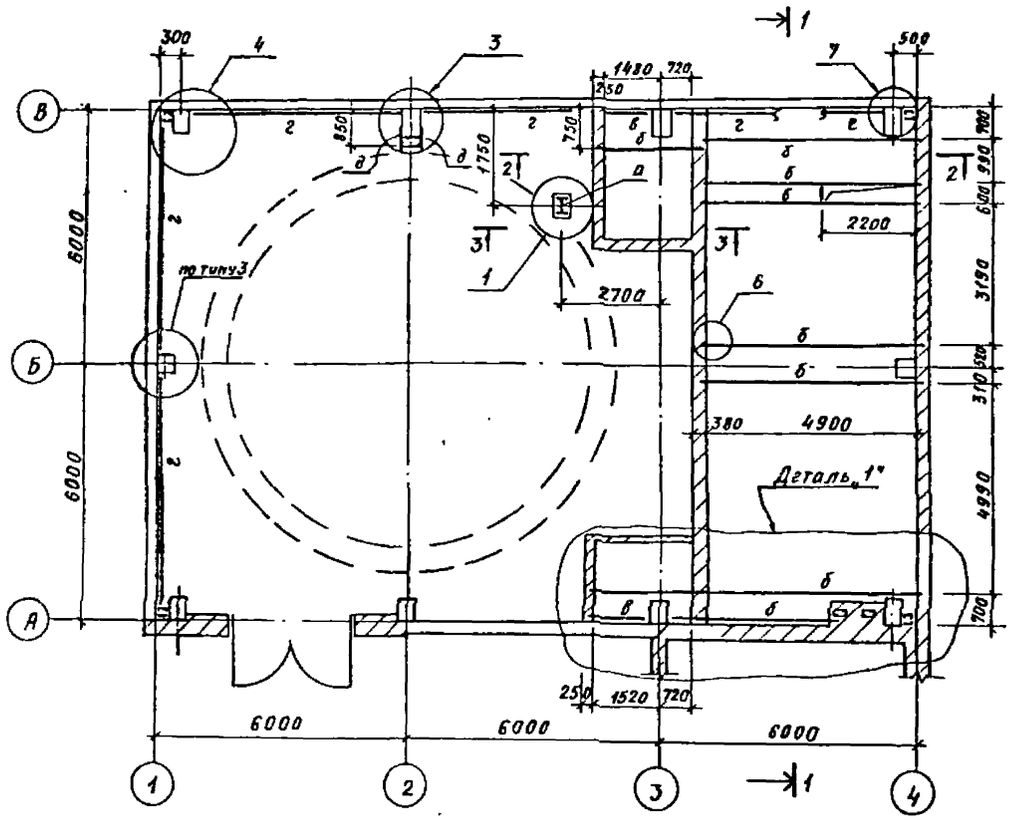

Деталь „1"

(при варианте с тепловыми сетями)

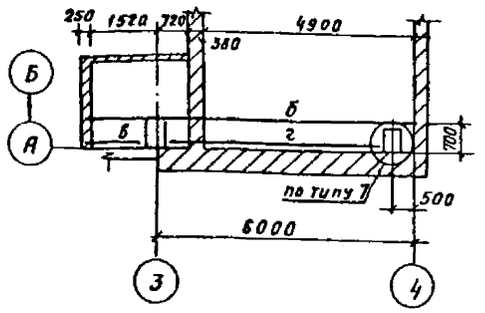

3 - 3

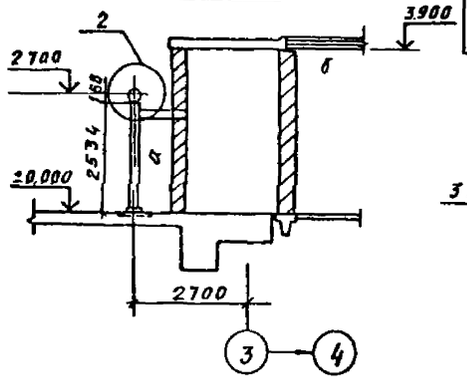

1 - 1

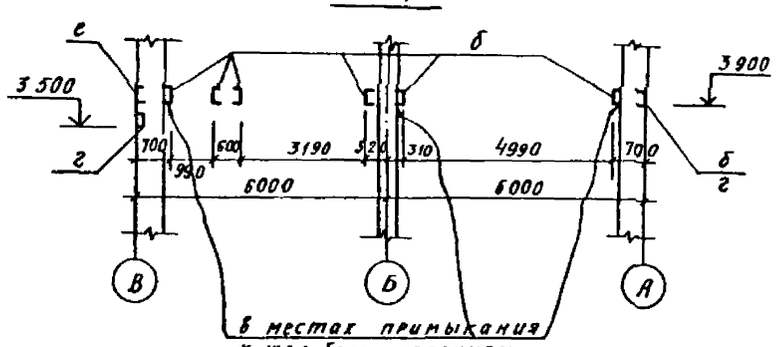

в местах примыкания к жел. бет. колоннам полочку балки „б" подрезать на 30 мм.

2 - 2

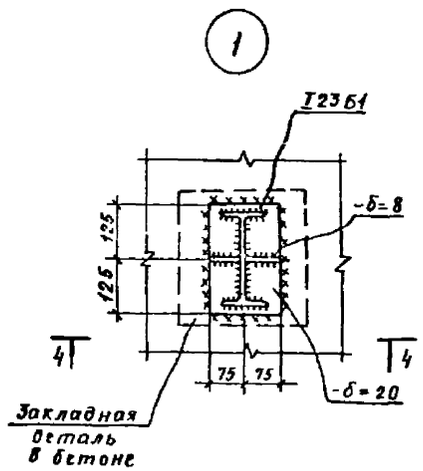

4 - 4

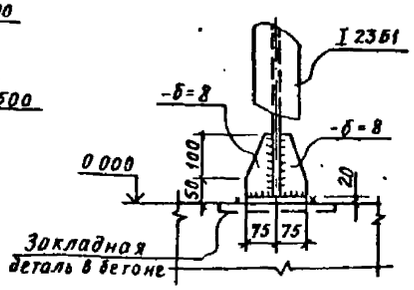

5 - 5

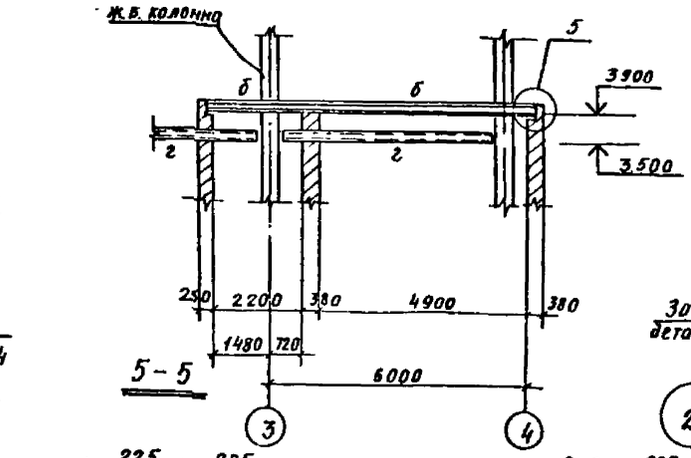

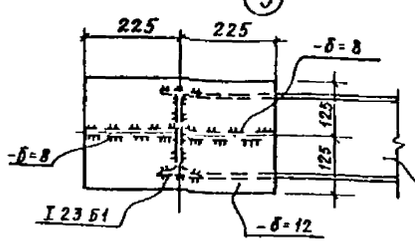

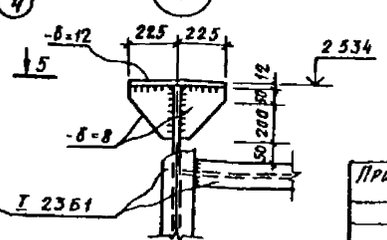

Ведомость элементов

Марка	Сечение: Эскиз	Поз.	Состав	Опорные усилия: M тсм	N тс	Q тс	Марка металла	Примечание
а		1	I 23Б1		1,6	0,8	Вст3пс6-1	ТУ 14-1-3023-80
		2	-б=20				Вст3пс6-1	-"-
		3	-б=12				Вст3пс6-1	-"-
		4	-б=8				Вст3пс6-1	-"-
б			2нС 250×125×6				Вст3пс4	ГОСТ 380-71*
в		1	2нС 250×125×6				Вст3пс4	-"-
		2	L 100×8				Вст3пс6-1	ТУ 14-1-3023-80
г		1	2нС 200×80×5				Вст3пс4	ГОСТ 380-71*
		2	L 100×8				Вст3пс6-1	ТУ 14-1-3023-80
д		1	2нС 120×60×4		0,8	0,8	Вст3кп2	ГОСТ 380-71*
		2	L 63×5				Вст3кп2	-"-
е		1	2нС 250 125×6				Вст3пс4	"
		2	L 100×8				Вст3пс6-1	ТУ 14-1-3023-80

1. Все швы h = 6 мм
2. Все обрезы 40 мм
3. Все болты М16
4. Все отверстия ф19

} кроме оговоренных

5. Данный лист рассматривать совместно с л.6
6. Элементы, для которых в ведомости элементов не указаны усилия, крепить на 5,0 т

Разраб	Шабалина		03.88	ТП901-1-95.88-КМ1
Провер	Андреева		03.88	Водозаборные сооружения производительностью от 0,5 до 10 м³/с для амплитуды колебания уровня воды 6,0 м
Вед инж	Андреева		03.88	
Рук гр	Поб'ялеева		03.88	
Н. контр	Жила		04.88	Схема опор, стоек, балок. Деталь „1". Узлы „1", „2"
Гл спец	Ханин		03.88	
Нач. отд	Градозайнова		03.88	

Стадия	Лист	Листов
Р	5	

Госстрой СССР ГПИ Ленинградский Водоканалпроект

Привязан

Инв №

Формат А2

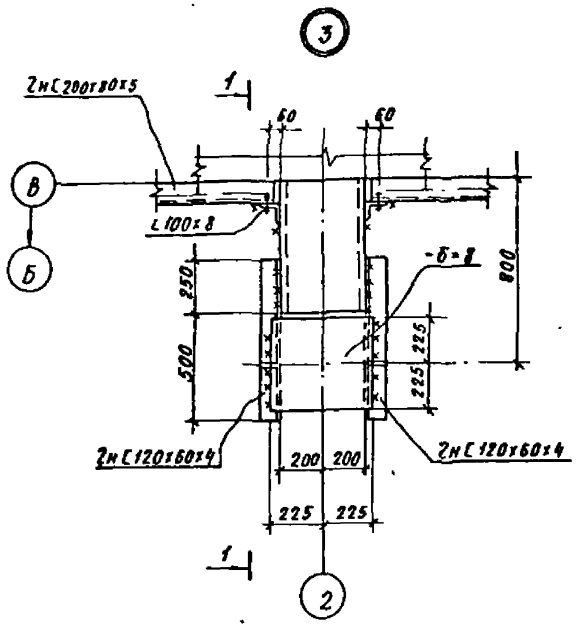

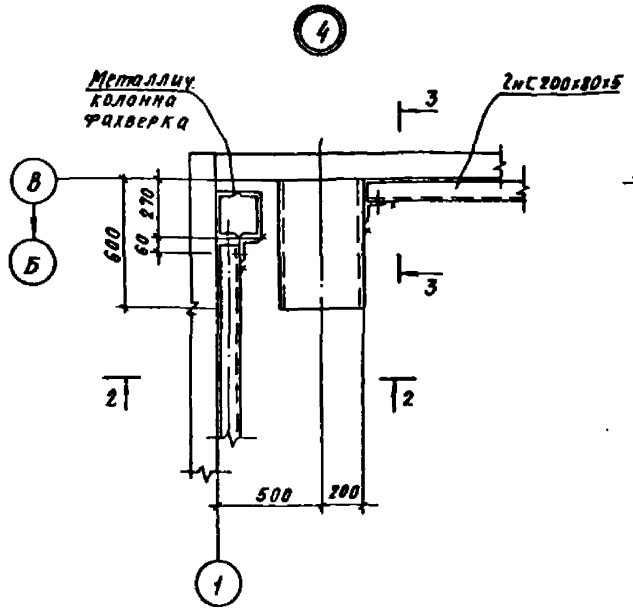

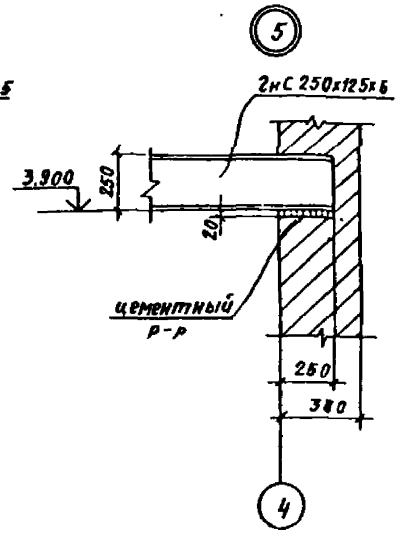

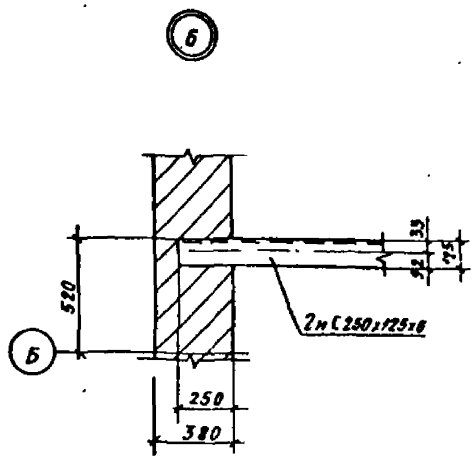

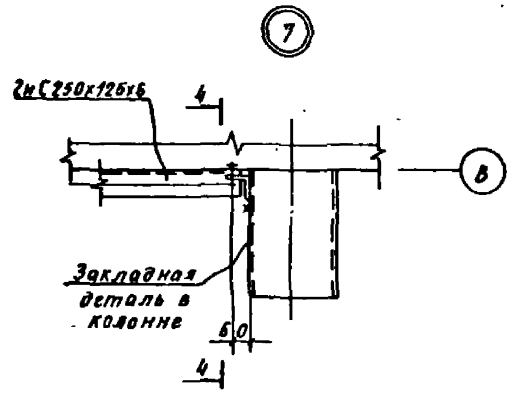

1-1

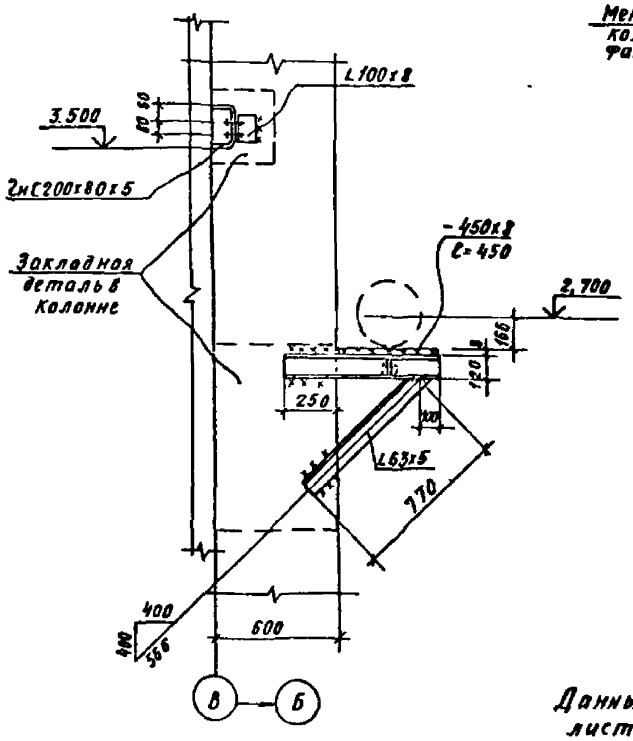

2-2

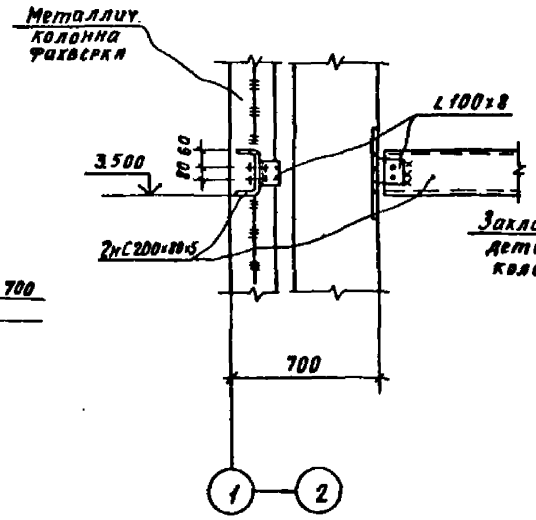

3-3

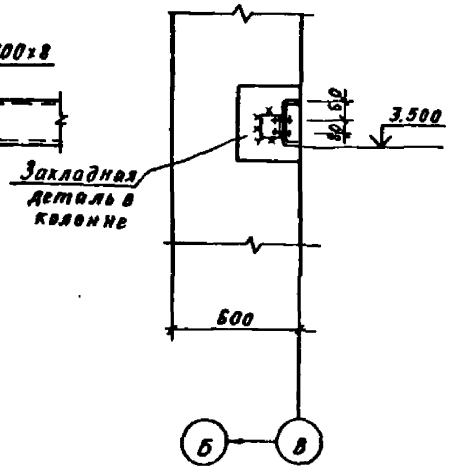

4-4

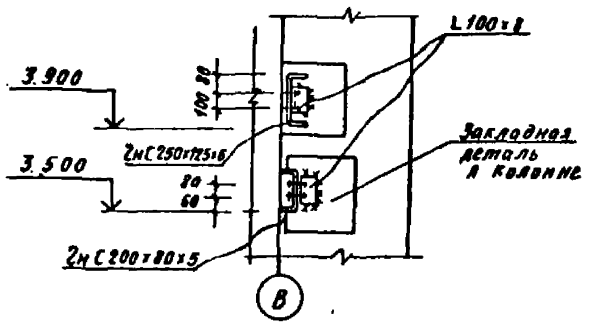

Данный лист рассматривать совместно с листом 5.

				ТП901-1-95.88-КМ1	
Разраб.	Попова		03.88		
Провер.	Андреева		03.88	Водозаборные сооружения производительностью от 25 до 100 м³/с для амплитуды колебания уровня воды 6,0 м	Стадия: Р; Лист: 6; Листов:
Вед.инж.	Андреева		03.88		
Рук.гр.	Поварова		03.88		
Н.контр.	Жила		03.88	Схема опор, стоек, балок. Узлы: "3", "4"	Госстрой СССР ГПИ Ленинградский Водоканалпроект
Гл.спец.	Ханин		03.88		
Нач.отд.			03.88		

Привязан

Инв.№

Формат А2

ТП901-1-95.88 Альбом II

Схема лестниц, ограждения, сетчатого ограждения и площадки для обслуживания крана

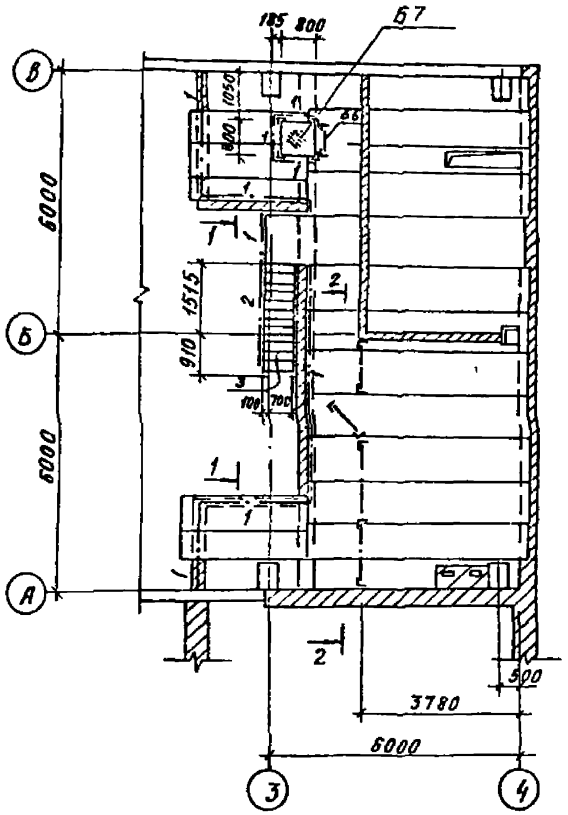

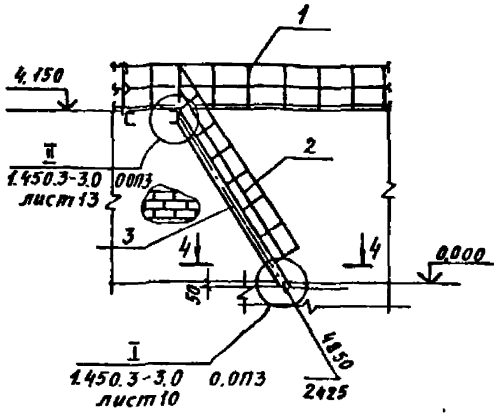

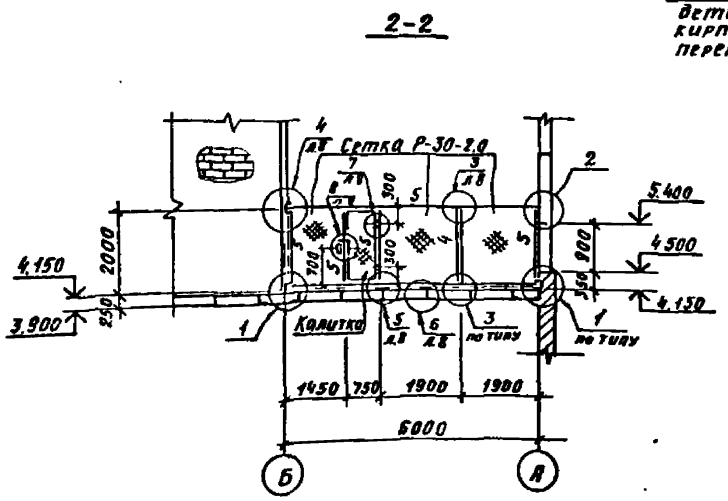

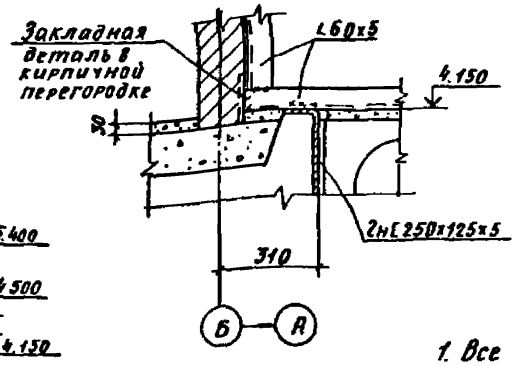

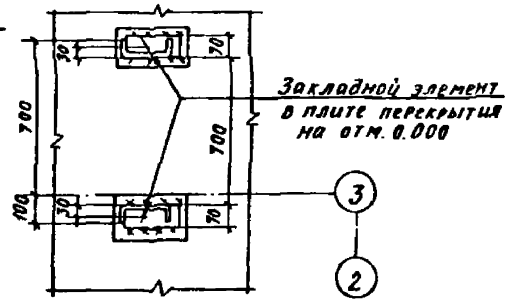

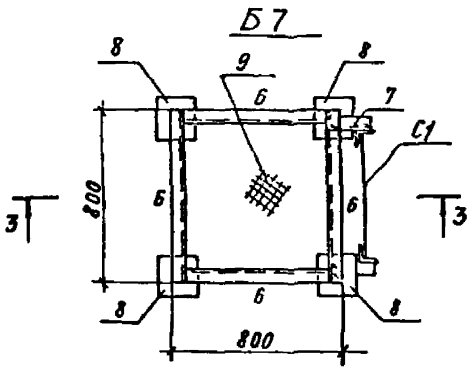

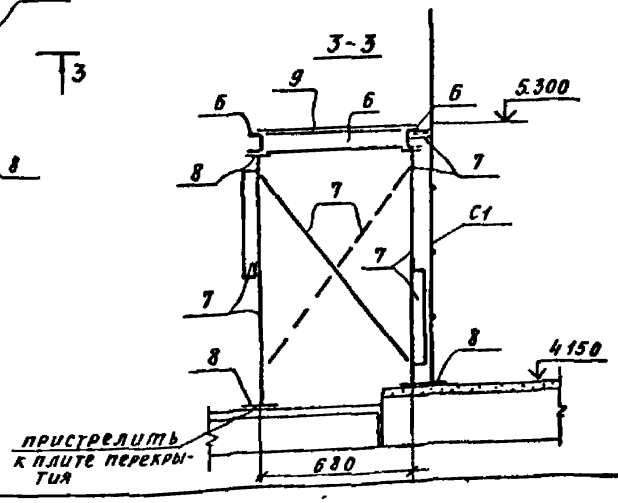

(Сетка условно не показана)

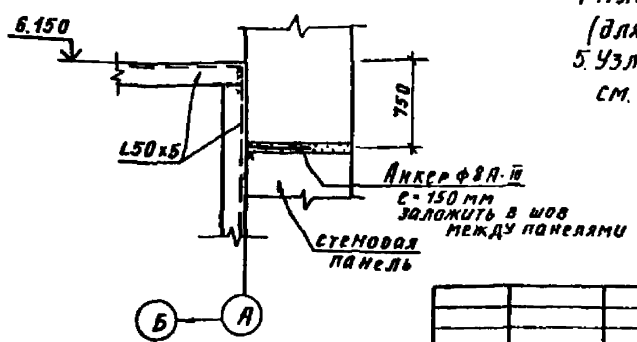

Ведомость элементов

Марка	Сечение: Эскиз	Поз.	Состав	Опорные усилия: М тс.м	Н тс	Q тс	Группа констр.	Марка металла	Примечание
Б1		1	L50x40x12x2.5					Вст3кп2	ГОСТ380-71*
		2	L25x3					—"—	—"—
		3	{90x30x25x2.5					—"—	—"—
Б2	ОГлМАХ60-10 42							—"—	серия 1.450.3-3
Б3	МЛХШ60-42 8							—"—	—"—
Б4	JL 50x5							—"—	ГОСТ380-71*
Б5	L 50x5							—"—	—"—
Б6	СГ-22							—"—	серия 1.450.3-3
Б7	см. лист 7	6	2НС120x60x4					—"—	ГОСТ380-71*
		7	L75x6					Вст3пс6	ГОСТ380-71*
		8	б=10					Вст3кп2	—"—
		9	рифл сталь б=5					—"—	—"—

1. Все элементы данной схемы замаркированы буквой „Б."
2. Элементы, для которых в ведомости элементов не указаны усилия, крепить на 5,0 т.
3. Ограждение Б1 выполнять по типу ОГПМХЭб-10.12 (серия 1.450.3-3). Шаг стоек в зависимости от расположения Мн1; Мн2.
4. План расположения закладных Мн1; Мн2 (для крепления стоек Б1) см лист 32 марки КЖ1.
5. Узлы крепления I; II - лестничного марша, см. серию 1.450.3-3.

				ТП901-1-95.88-КМ1			
Разраб	Попова		03.88				
Провер	Андреева		03.88	Водозаборные сооружения производительностью от 0,5 до 1,0 м³/с для амплитуды колебания уровня воды 6,0 м	Стадия	Лист	Листов
Вед инж	Андреева		03.88		Р	7	
Рук гр	Поваляева		03.88				
Н.контр	Жило		04.88	Схема лестниц, ограждения, сетчатого ограждения и площадки для обслуж. крана. Узлы „1", „2"	Госстрой СССР ГПИ Ленинградский Водоканалпроект		
Гл спец	Хапин		04.88				
Нач.отд	Градобойнов		03.88				

Привязан

Инв. N

Взам инв. | Подп и дата | Инв. N подл

Формат А2

③

(сетка условно не показана)

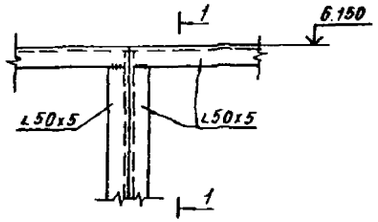

1-1

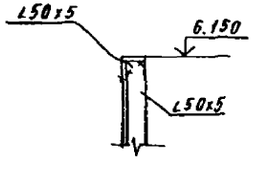

④

(Сетка условно не показана)

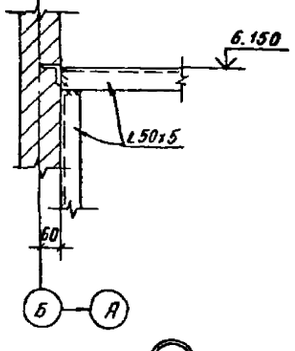

⑤

(Сетка условно не показана)

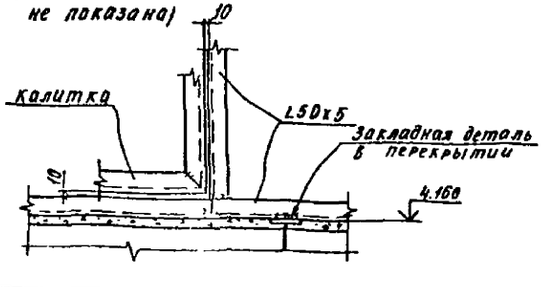

⑥

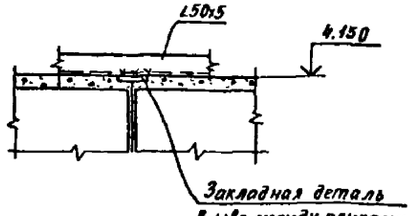

⑦

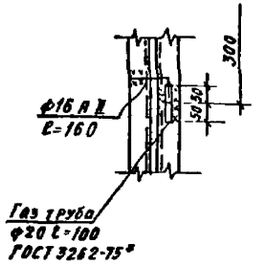

⑧

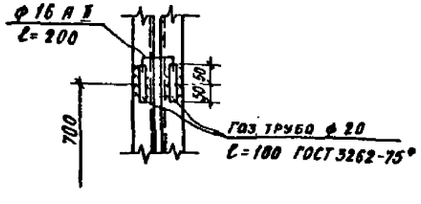

Данный лист рассматривать совместно с листом 7.

Узел крепления сетки к каркасу ограждения

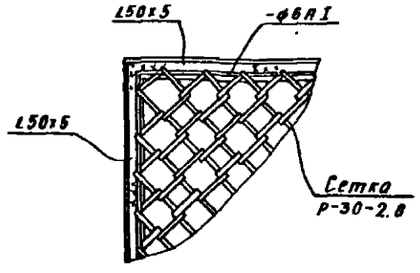

Калитка

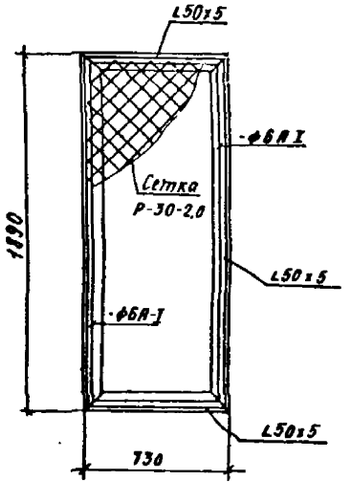

Узлы крепления стоек ограждения Б1

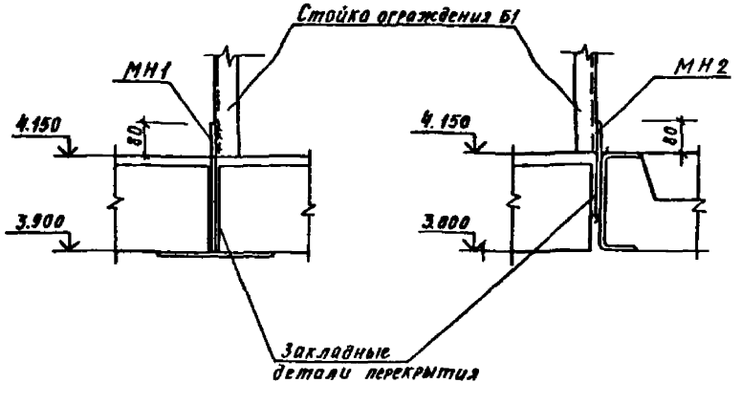

				ТП 901-1-95.88 - КМ1	
Разраб	Попова		05.88		
Провер	Андреева		05.88	Водозаборные сооружения производительностью от 0,5 до 1 м³/с для амплитуды колебания уровня воды: 5,0 м	Стадия: Р; Лист: 8; Листов:
Вед.инж	Андреева		05.88		
Рук.гр	Поварова		05.88		
Н.контр	Жила		05.88	Схема лестниц, ограждения, сетчатого ограждения с площадкой для обслуж. крана. Узлы 3 ÷ 8	Госстрой СССР ГПИ Ленинградский Водоканалпроект
Гл.спец	Хонин		05.88		
Нач.отд	Градьминова		05.88		
Привязан					
Инв.№					

Инв.№ подл. | Подпись и дата | Взам.инв.№

Формат А2

Альбом II

ТП 901-1-95.88

Ведомость чертежей основного комплекта

Лист	Наименование	Примечание
1	Общие данные	
2	Планы на отм. 0,000 и 4,150	
	Разрез 1-1	
3	План котельной на отм. 0,000.	
	Разрезы 1-1, 2-2. Схема трубопроводов котельной.	
4	Схема системы отопления. Схема системы теплоснабжения водоводяного подогревателя. Схемы систем ВЕ3, ВЕ4	
	Узел управления.	

Характеристика отопительно-вентиляционных систем

Обозначение системы	Кол. систем	Наименование обслуживаемого помещения (технологического оборудования)	Тип установки	Вентилятор: Тип, исполн. по взрывозащите	№	Схема исполнен.	положение	L, м³/ч	P, Па (кгс/м²)	n, об/мин
ВЕ1, ВЕ2	2	Машзал	Дефлектор Ф300							
ВЕ3	1	Санузел	Дефлектор Ф200							
ВЕ4	1	Санузел душевая	Дефлектор Ф200							
ВЕ5	1	Котельная	Дефлектор Ф500							

Основные показатели по чертежам отопления и вентиляции

Наименование здания (сооружения), помещения	Объем м³	Периоды года при tн, °С	Расход тепла, Вт (ккал/ч): на отопление	на вентиляцию	на горячее водоснабжение	Общий	Расход холода, Вт (ккал/ч)	Установленная мощн. электродвиг. кВт
Водозаборные сооружения	2484	-30	42920		21600	64520		
(вариант с котельной)			(37000)	—	(18600)	(55600)	—	
Тоже (вариант с тепловыми сетями)	2324	-30	42920		—	42920	—	
			(37000)		—	(37000)		

Ведомость ссылочных и прилагаемых документов

Обозначение	Наименование	Примечание
	Ссылочные документы	
4.904-69	Детали крепления санитарно-технических приборов и трубопроводов	
1.494-32	Зонты и дефлекторы вентиляционных систем.	
5.904-10	Узлы прохода вентиляционных систем через покрытие промышленных зданий	
5.903-2	Воздухосборники для систем отопления и теплоснабжения	
4.903-10 в.8	Грязевик абонентский	
	Прилагаемые документы	
ОВ.СО	Спецификация оборудования к основному комплекту чертежей марки ОВ	альбом VIII
ОВ.ВМ	Ведомость потребности в материалах	альбом IX

Общие указания

Настоящий раздел проекта разработан на основании технологического задания и архитектурно-строительных чертежей в соответствии со СНиП 2.04.05-86.

Проект разработан для строительства в климатических районах с расчетной температурой наружного воздуха -30°С

Теплоснабжение

Теплоснабжение разработано для двух вариантов.

Вариант 1-пристроенная котельная с двумя котлами КЧМ-2. Топливо-антрацит. Теплоноситель-вода с параметрами 95-70°С.

Вариант 2- внешний источник теплоснабжения. Теплоноситель- вода с параметрами 150-70°С.

Отопление

Для обоих вариантов запроектирована однотрубная система отопления с верхней разводкой. В качестве нагревательных приборов-приняты радиаторы „М-140-АО".

Все трубопроводы и нагревательные приборы окрашиваются масляной краской за 2 раза.

Вентиляция

Вентиляция машзала, санузла, котельной- естественная, осуществляемая дефлекторами.

В машзале предусмотрено открывание окон в верхней зоне.

План-схема 1
(вариант с котельной)

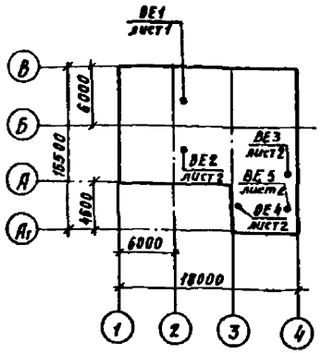

План-схема 2
(вариант с тепловыми сетями)

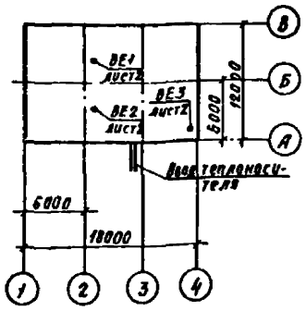

Настоящий проект разработан в соответствии с действующими нормами и правилами и предусматривает мероприятия, обеспечивающие взрывобезопасность и пожаробезопасность при эксплуатации здания (сооружения) с производством, отнесенным по пожарной опасности к категории Г и Д согласно СНиП 2.09.02-85

Главный инженер проекта Беляев Ю.В.

Привязан

Инв. №

ТП 901-1-95.88-ОВ

Гл. специалист	Макаров		04.88
Н. контр.	Шапошников		04.88
Ст. инж.	Болтакс		04.88
Вед. инж.	Федорова		04.88
Рук. гр.	Шапошников		04.88
Нач. отд.	Градосельский		04.88
ГИП	Беляев		04.88

Водозаборные сооружения производительностью от 5 до 10 м³/с для амплитуды колебания уровня воды 6 м

Стадия	Лист	Листов
Р	1	4

Общие данные

Госстрой СССР ГПИ Ленинградский Водоканалпроект

Формат А2

ТП901-1-95.88 Альбом II

Разрез 1-1

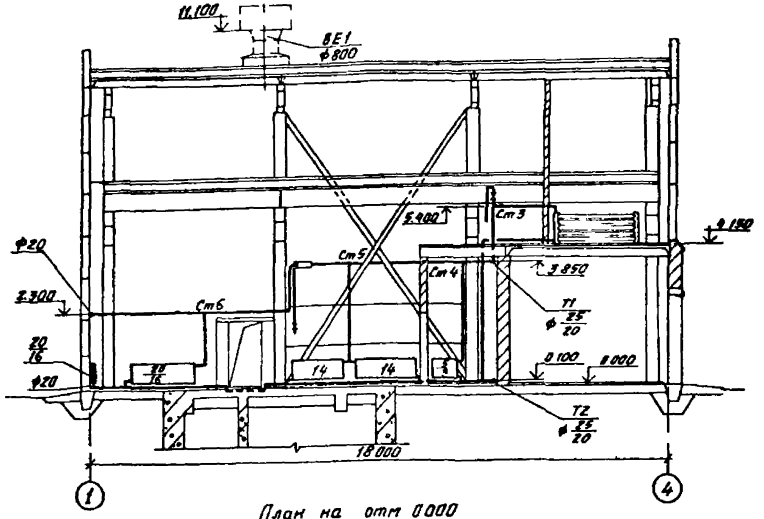

В числителе дроби указано значение для варианта с котельной, в знаменателе - для варианта с тепловой сетью

Экспликация помещений

Номер по плану	Наименование	$t_{вн}$, °С	Категория производства по взрывной взрыво пожарной и пожарной безопасности
1	Машинный зал	5	Д
2	Помещение ремонтной бригады	18	—
3	КТП и ПСУ	16	Д
4	Санузел	16	—
5	Душевая	25	—
6	Щитовая	16	Д
7	Котельная	16	Д

План на отм 0.000 (вариант с котельной)

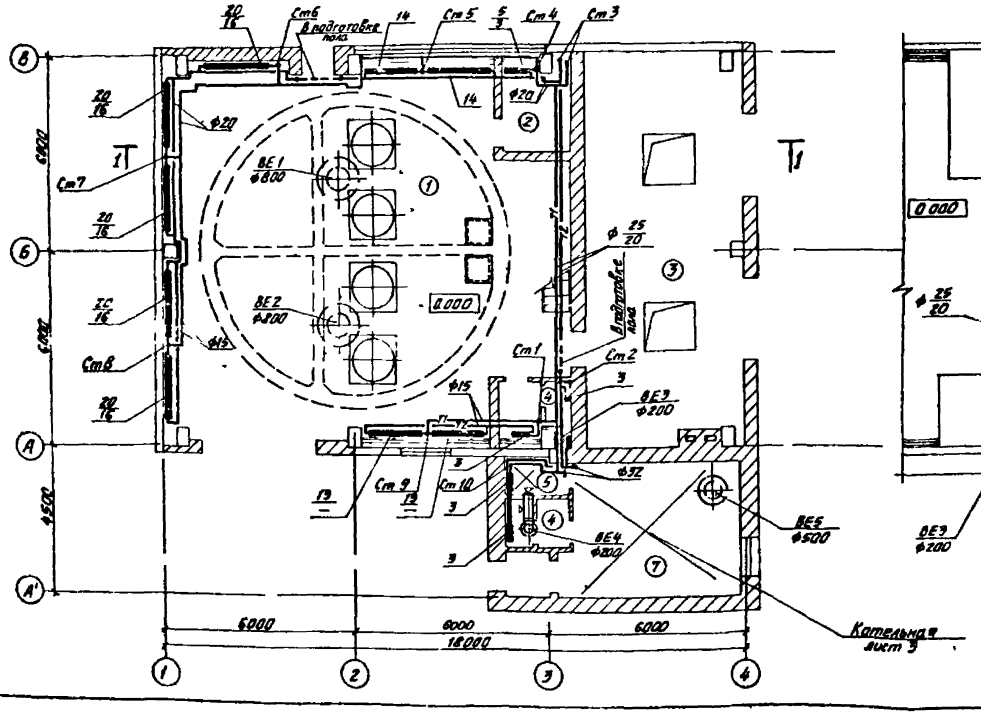

План на отм 4.150

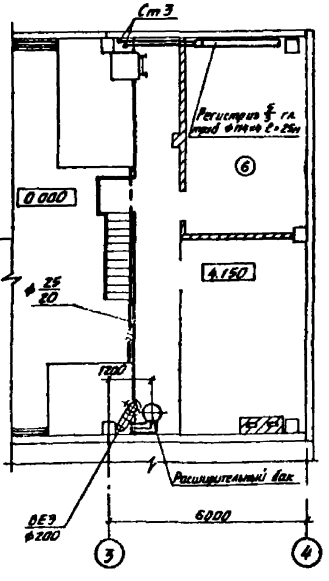

План на отм 0.000 (вариант с тепловой сетью)

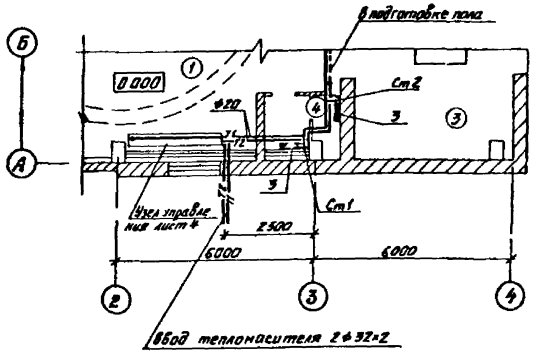

Привязан					ТП901-1-95 88-ОВ			
					Водозаборные сооружения производительностью от 0,5 до 1 м³/с для амплитуды колебания уровня воды 6 м	Стадия	Лист	Листов
				Н. контр.	Шапошников	02.88				Р	2	
				Ст. инж.	Шишкин	02.88						
				Вед. инж.	Федорова	02.88						
				Рук. гр.	Шапошников	02.88	Планы на отм 0.000 и 4.150 Разрез 1-1	Госстрой СССР ГПИ Ленинградский Водоканалпроект				
				Нач. отд.	Градобоинова	02.88						
Инв. № подл.	Подпись и дата	Взам. инв. №										

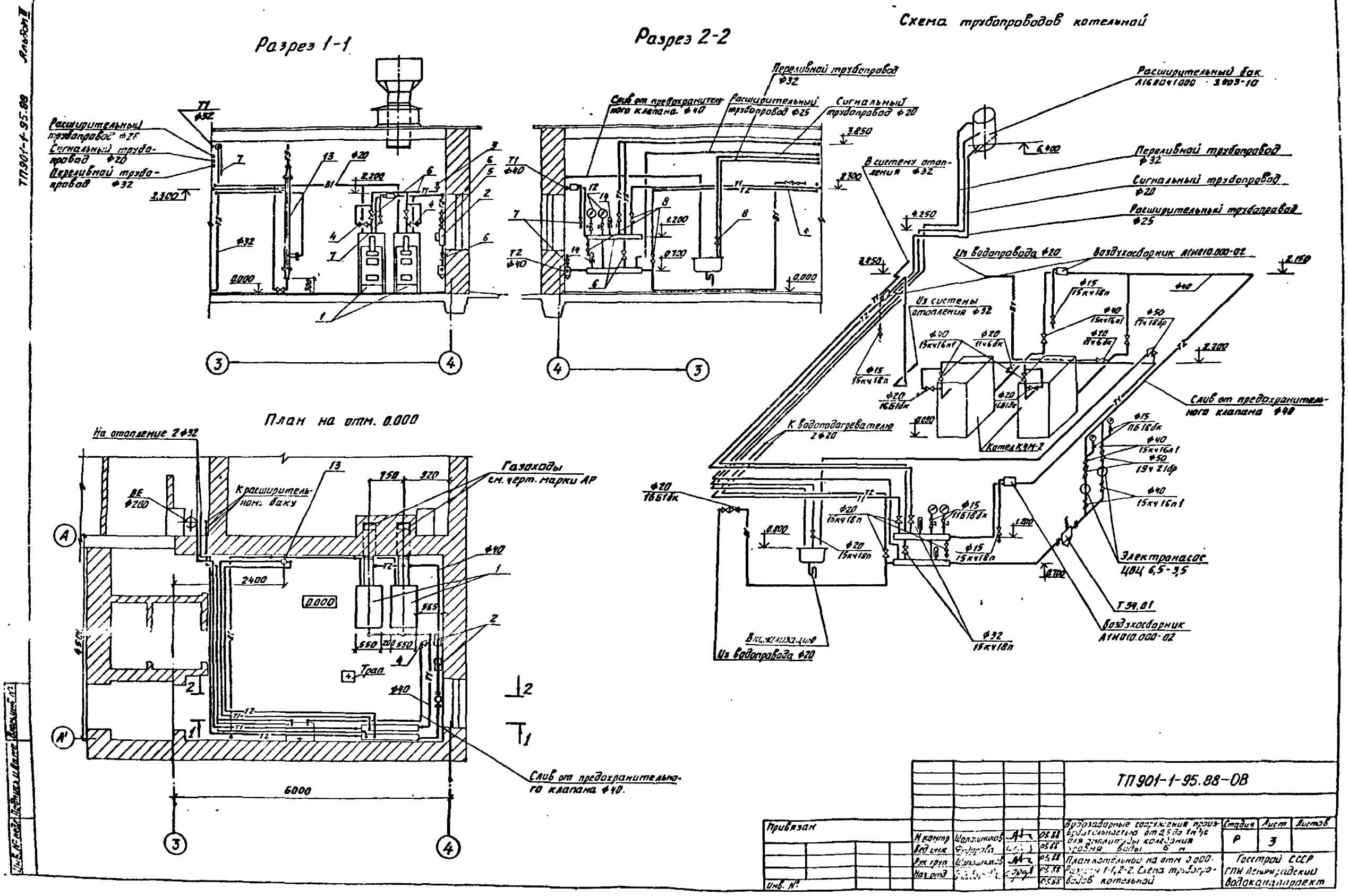
Разрез 1-1
Разрез 2-2
Схема трубопроводов котельной
План на отм. 0.000
Расширительный трубопровод ф25
Сигнальный трубопровод ф20
Переливной трубопровод ф32
Слив от предохранительного клапана ф40
Расширительный бак
В систему отопления ф32
Из водопровода ф20
Воздухосборник
Из системы отопления ф32
К водоподогревателю 2ф20
Котел КЧМ-2
Слив от предохранительного клапана ф40
Электронасос ЦВЦ 6,5-3,5
Т 34.01
Воздухосборник
Из водопровода ф20
На отопление 2ф32
Газоходы см. черт. марки АР
Трап
Слив от предохранительного клапана ф40.
6000
ТП901-1-95.88-ОВ
Привязан
Инв. №
Н. контр.
Вед. инж.
Рук. груп.
Нач. отд.
Водозаборные сооружения производительностью от 0,5 до 1 м³/с для амплитуды колебания уровня воды 6 м
План котельной на отм. 0.000. Разрезы 1-1, 2-2. Схема трубопроводов котельной
Стадия
Лист
Листов
Р
3
Госстрой СССР
ГПИ Ленинградский Водоканалпроект

Система отопления (Вариант с котельной)

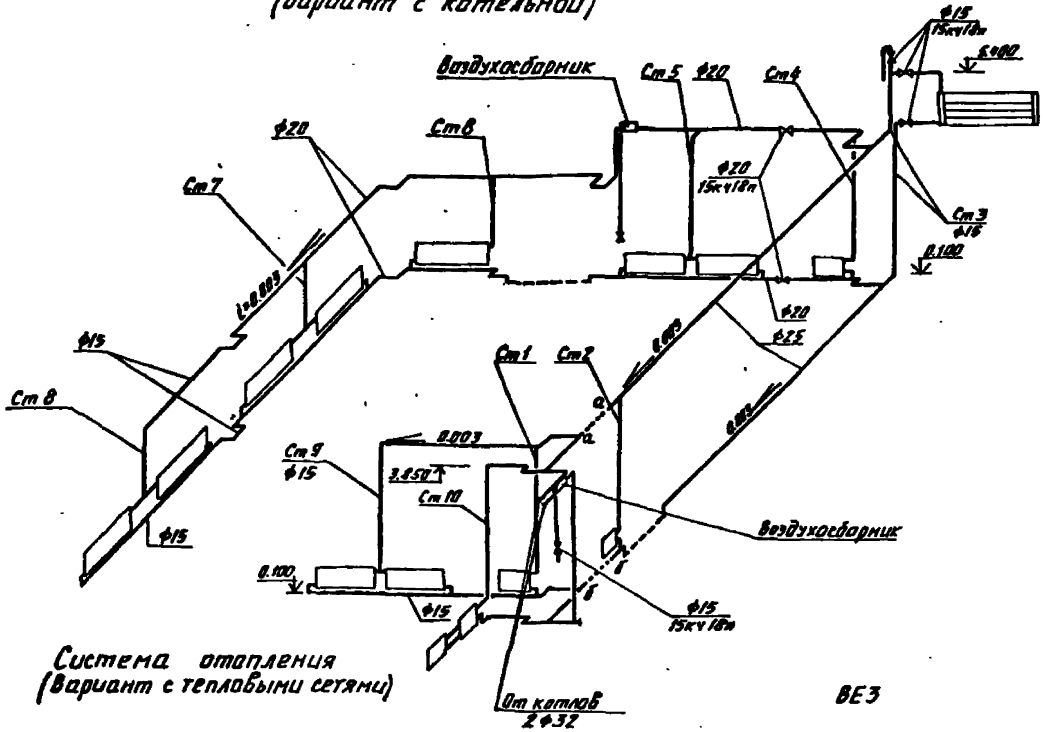

Узел управления

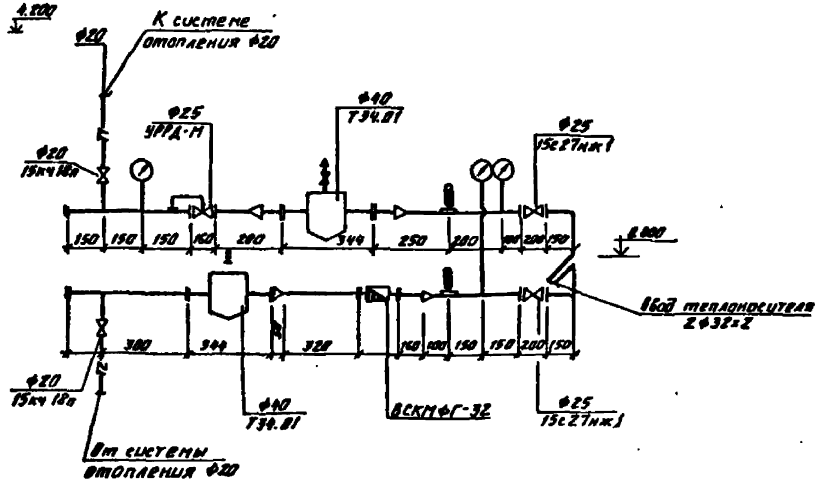

Система отопления (Вариант с тепловыми сетями)

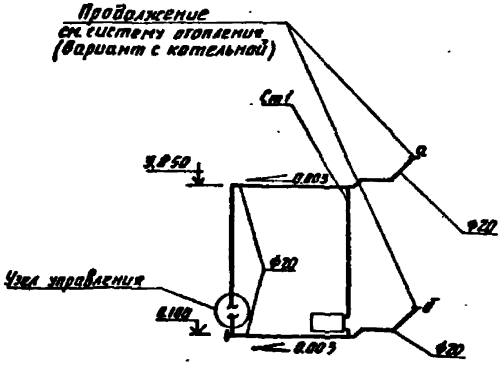

ВЕ3

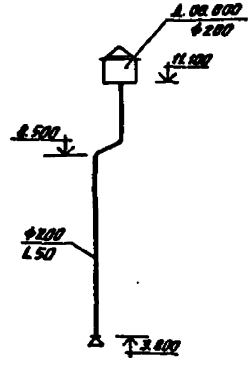

ВЕ4

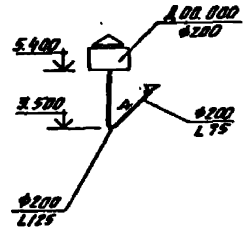

Схема теплоснабжения водоводяного подогревателя

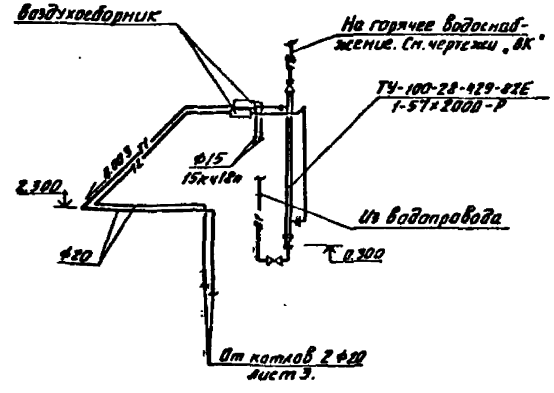

				ТП901-1-95.88-ОВ			
Привязан				Водозаборные сооружения производительностью от 0,5 до 1 м³/с для амплитуды колебания уровня воды 6 м	Стадия	Лист	Листов
	Н.контр	Шагошников	03.88		Р	4	
	Ст.инж	Болтакс	03.88				
	Вед.инж	Федорова	03.88	Схемы систем отопления. Схема теплоснабжения водоводяного подогревателя. Системы ВЕ3, ВЕ4. Узел управления	Госстрой СССР ГПИ Ленинградский Водоканалпроект		
	Рук.гр	[illegible]	03.88				
инв. №	Нач.отд.	[illegible]	03.88				

ТП 901-1-95.88 Альбом II

Ведомость чертежей основного комплекта ВК

Лист	Наименование	Примечание
1	Общие данные.	
2	Планы на отм. 0.000	
3	Схемы систем В1, В7, Т3 и К1.	

Ведомость ссылочных и прилагаемых документов

Обозначение	Наименование	Примечание
	Прилагаемые документы	
ТП901-1- 88-ВК.СО	Спецификация оборудования	Альбом VIII
ТП901-1- 88-ВК.ВМ	Ведомость потребности в материалах	Альбом IX

Основные показатели по чертежам водопровода и канализации

Наименование системы	Потребный напор на вводе, м	Расчетный расход				Установленная мощность электродвигателей кВт	Примечание
		м³/сут.	м³/ч	л/с	при пожаре л/с		
Водопровод хозяйственно-питьевой	16,0	9,8	2,5	0,7	—	—	Расходы воды по системе В1 даны для варианта с котельной
Водопровод противопожарный	20,0	4,0	2,0	0,56	3,3	—	В7
Горячее водоснабжение	—	—	0,31	—	—	—	Расход тепла 18600 ккал/ч
Канализация бытовая	—	—	—	2,35	—	—	К1

Настоящий проект разработан в соответствии с действующими нормами и правилами и предусматривает мероприятия, обеспечивающие взрывобезопасность и пожаробезопасность при эксплуатации здания (сооружения) с производством, отнесенным по пожарной опасности к категории Г и Д согласно СНиП 2.09.02-85.

Главный инженер проекта: [подпись] /Беляев Ю.В./

Общие указания

Работа водозаборных сооружений предусматривается в автоматическом режиме без постоянного обслуживающего персонала, с возможностью контроля и управления из диспетчерского пункта; на период наладки — с постоянным дежурным персоналом.

Водоснабжение предусматривается от внутриплощадочного хозяйственно-питьевого водопровода.

Водозаборные сооружения оборудуются:

а) системой хозяйственно-питьевого водопровода (В1) с подачей воды на подпитку котельной и к санитарным приборам,

б) системой противопожарного водопровода (В7) с подачей воды к пожарному и поливочному кранам.

Горячее водоснабжение (вариант с котельной) предусматривается от водо-водяного подогревателя.

Водозаборные сооружения оборудуются системой внутренней бытовой канализации (К1) с отводом сточных вод в бытовую внутриплощадочную канализацию.

Расход воды на наружное пожаротушение составляет 10 л/с.

				Привязан			
Инв. №				ТП 901-1-95.88-ВК			
Н.контр.	Шапошников	[подпись]		Водозаборные сооружения производительностью от 0,5 до 1,0 м³/с для амплитуды колебания уровня воды 6 м	Стадия	Лист	Листов
Ст.инж.	Гинзбург	[подпись]	02.88		Р	1	3
Рук. гр.	Шарпунников	[подпись]	02.88				
Нач. отд.	Градобойнов	[подпись]	02.88	Общие данные	Госстрой СССР ГПИ Ленинградский Водоканалпроект		
Гл.спец.	Макаров	[подпись]	02.88				
РИП	Беляев	[подпись]	02.88				

ТП901-1-95.88 Альбом II

План на отм. 0.000
/Вариант с котельной/

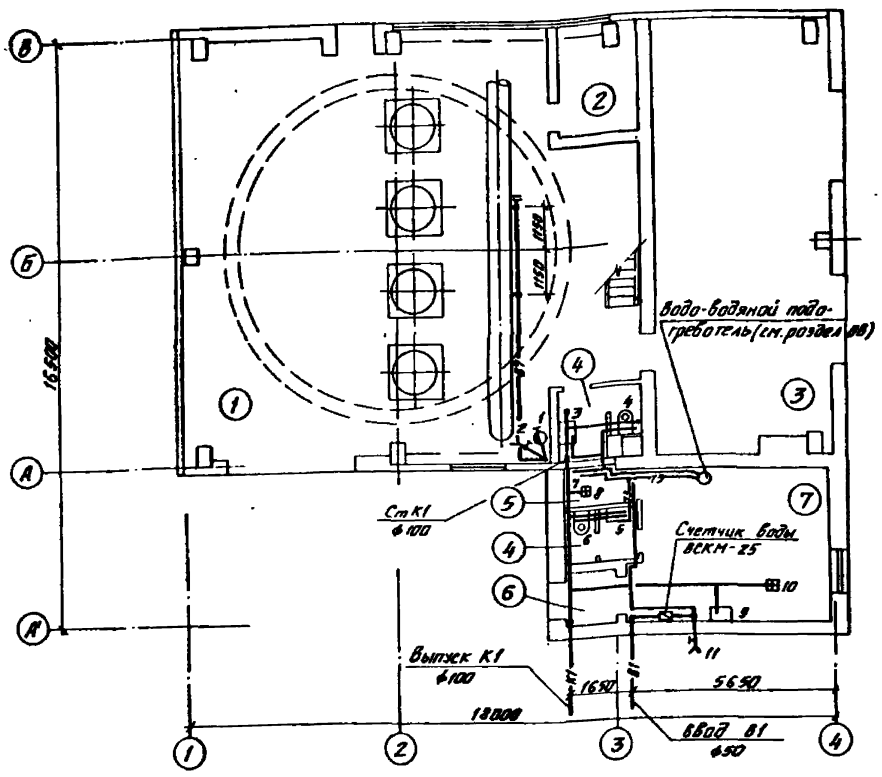

План на отм. 0.000
/Вариант от тепловых сетей/

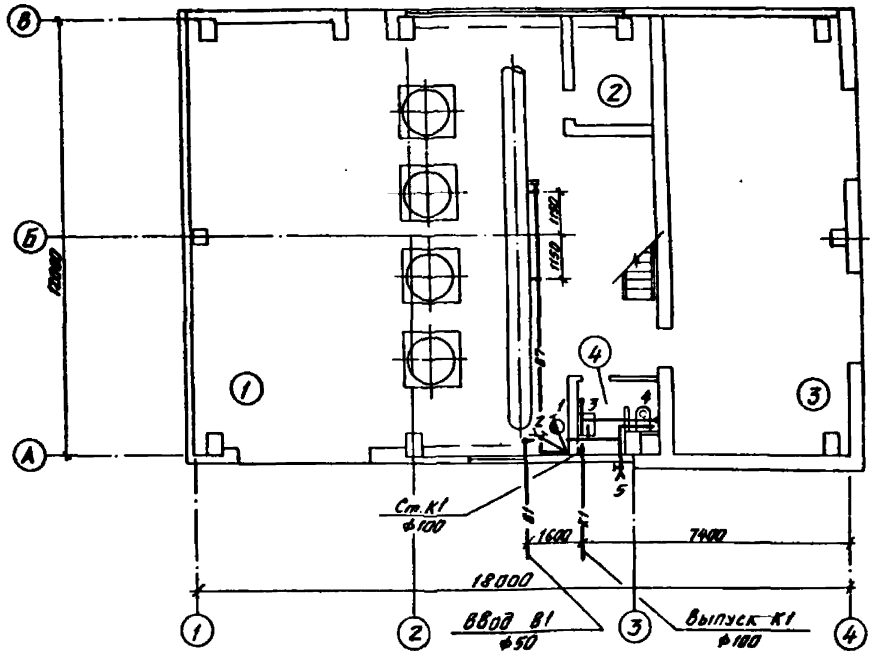

Экспликация помещений

Номер по плану	Наименование	Категория производства по взрывной, взрывопожарной и пожарной опасности
1	Машинный зал с монтажной площадкой	Д
2	Помещение ремонтной бригады	Д
3	КТП и ПСЧ	Д
4	Санузел	—
5	Душевая	—
6	Тамбур	—
7	Котельная	Г

Привязан	Н. контр.	Шапошников		3.88	ТП901-1-95.88-ВК
	Ст. инж.	Гинзбург			
	Рук. гр.	Шапошников		3.88	Водозаборные сооружения производительностью от 0,5 до 1,0 м³/с для амплитуды колебания уровня в воды м
	Нач. отд.	Градобойнова		02.88	Планы на отм. 0.000
инв. №					

Стадия	Лист	Листов
Р	2	

Госстрой СССР
ГПИ Ленинградский
Водоканалпроект

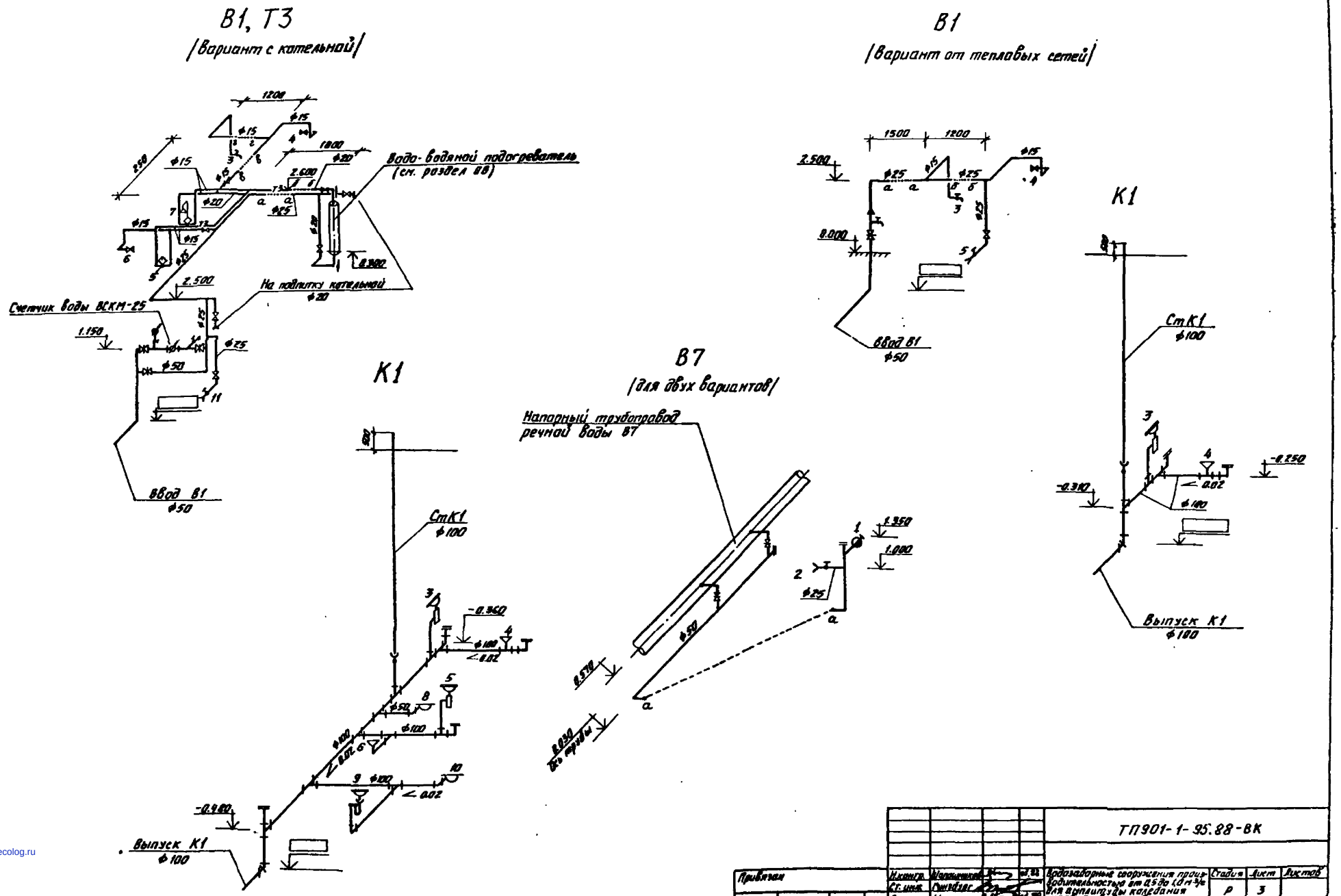

ТП901-1-95.88-ВК

Привязан	Н.контр.	Шапошников			Водозаборные сооружения производительностью от 0,5 до 1,0 м³/с для амплитуды колебания уровня воды 6 м	Стадия	Лист	Листов
	Ст. инж.	Гинзбург				Р	3	
	Рук. гр.	Шапошников						
	Нач. отд.	Градобойнов			Схемы систем В1, В7, Т3 и К1	Госстрой СССР РПИ Ленинградский Водоканалпроект		
Инв. №								

gost.e-ecolog.ru