ТИПОВОЙ ПРОЕКТ
901-1-94.88

ВОДОЗАБОРНЫЕ СООРУЖЕНИЯ ПРОИЗВОДИТЕЛЬНОСТЬЮ ОТ 0,2 ДО 0,5 $м^3/с$ ДЛЯ АМПЛИТУДЫ КОЛЕБАНИЯ УРОВНЯ ВОДЫ 14,0 м

АЛЬБОМ V

СТРОИТЕЛЬНЫЕ ИЗДЕЛИЯ /ПОДЗЕМНАЯ ЧАСТЬ/

СЭ ЦИТП 620062, г.Свердловск, ул.Чебышева, 4
Зак. 1777 инв. СФ 948-05 тираж 70
Сдано в печать 28.02.1989 Цена 1-82

gost.e-ecolog.ru

Привязан

Инв. №

ТИПОВОЙ ПРОЕКТ
901-1-94.88

ВОДОЗАБОРНЫЕ СООРУЖЕНИЯ ПРОИЗВОДИТЕЛЬНОСТЬЮ ОТ 0,2 ДО 0,5 $м^3/с$ ДЛЯ АМПЛИТУДЫ КОЛЕБАНИЯ УРОВНЯ ВОДЫ 14,0 м

АЛЬБОМ V

СТРОИТЕЛЬНЫЕ ИЗДЕЛИЯ /ПОДЗЕМНАЯ ЧАСТЬ/

© Сф ЦИТП Госстрой СССР, 1988.

УТВЕРЖДЕН ГОССТРОЕМ СССР Протокол от 06.04.1988г №25
ВВЕДЕН В ДЕЙСТВИЕ В/О „Союзводоканалниипроект" приказ №201 от 05.07.1988г.

РАЗРАБОТАН
ГОСУДАРСТВЕННЫМ ПРОЕКТНЫМ ИНСТИТУТОМ
„ЛЕНИНГРАДСКИЙ ВОДОКАНАЛПРОЕКТ"
ГЛАВНЫЙ ИНЖЕНЕР ИНСТИТУТА Г.А КОНДРАТЕНКО
ГЛАВНЫЙ ИНЖЕНЕР ПРОЕКТА Ю.В. БЕЛЯЕВ

Привязан

Инв. №

ТП901-1-94.88 Альбом V

Формат	Обозначение	Наименование	Стр.	Примечание
А3	ТП901-1-94.88-КЖИ2-ДО	Ведомость листов выпуска	2	
А3	-КЖИ2-ТТ	Технические требования к изготовлению арматурных и закладных изделий	3	
А4	-КЖИ2-С1	Сетка арматурная С1	4	
А4	-КЖИ2-С2	Сетка арматурная С2		
А4	-КЖИ2-С3	Сетка арматурная С3	5	
А3	-КЖИ2-С4÷С9	Сетки арматурные С4÷С9	6	
А4	-КЖИ2-С10	Сетка арматурная С10	7	
А4	-КЖИ2-С11	Сетка арматурная С11		
А4	-КЖИ2-С12	Сетка арматурная С12	8	
А4	-КЖИ2-С13	Сетка арматурная С13	9	
А4	-КЖИ2-С14	Сетка арматурная С14		
А3	-КЖИ2-КП1	Каркас КП1	10	
А3	-КЖИ2-КП2	Каркас КП2	11	
А3	-КЖИ2-КП3	Каркас КП3	12	
А3	-КЖИ2-КП4	Каркас КП4	13	
А4	-КЖИ2-КП5	Каркас КП5	14	
А4	-КЖИ2-КП6	Каркас КП6		
А4	-КЖИ2-М1	Изделие закладное М1	15	
А4	-КЖИ2-М2	Изделие закладное М2		
А4	-КЖИ2-М3	Изделие закладное М3	16	
А4	-КЖИ2-Щ1	Щит Щ1		
А4	-КЖИ2-М4	Изделие закладное М4	17	
А4	-КЖИ2-М7	Изделие закладное М7		
А4	-КЖИ2-М5	Изделие закладное М5	18	
А3	-КЖИ2-М6	Изделие закладное М6	19	лист 1
А4	-КЖИ2-М6	Изделие закладное М6	20	лист 2
А4	-КЖИ2-М8	Изделие закладное М8	21	
А4	-КЖИ2-М9	Изделие закладное М9		
А4	-КЖИ2-МС1	Изделие соединительное МС1	22	
А4	-КЖИ2-МС2	Изделие соединительное МС2		
А4	ТП901-1-94.88-КЖИ2-МС3	Изделие соединительное МС3	23	
А4	-КЖИ2-МС4	Изделие соединительное МС4		

Инв. № подл. | Подпись и дата | Взам. инв. №

Привязан

Инв. №

Провер.	Поваляева		
Разраб.	Дроздова		
Вед. инж.	Андреева		
Рук. гр.	Поваляева		
Н. контр.	Жило		VI.88
Гл. спец.	Жанин		
Нач. отд.	Урадобойнова		

ТП901-1-94.88-КЖИ2-ДО

Ведомость листов выпуска.

Стадия	Лист	Листов
Р	1	

Госстрой СССР ГПИ Ленинградский ВОДОКАНАЛПРОЕКТ

Формат А3

ТП901-1-94.88 Альбом I

1. Плоские арматурные изделия следует изготовлять при помощи контактной точечной сварки. Сварку сеток и каркасов производить во всех точках пересечения стержней.
2. Объединение плоских каркасов в пространственные производить в контурах при помощи электросварочных клещей.
3. Размеры сеток и каркасов даны по осям и торцам стержней.
4. Сварку металлоконструкций производить электродами Э42 ГОСТ 9467-75, в соответствии с ГОСТ 14098-85 „Соединение сварное арматуры, закладных изделий, железобетонных конструкций. Основные типы, конструкции и размеры".
5. Сварку тавровых соединений круглых стержней с листовым прокатом закладных изделий выполнять под слоем флюса.
6. Толщину неоговоренных сварных швов принять по наименьшей толщине сварных элементов.
7. Материал конструкций - сталь марки ВСт 3 КП2 ГОСТ 380-71*

Привязан

Инв. №

Инв. № подл. | Подпись и дата | Взам. инв. №

Разраб.	Костылева		
Провер.	Поваляева		
Вед. инж.	Андреева		
Рук. гр.	Поваляева		
Нормок	Жило		
Гл. спец.	Канин		
Нач. отд.	Градобойнова		

ТП901-1-94.88 - КЖИ2 - ТТ

Технические требования к изготовлению арматурных и закладных изделий.

Стадия	Лист	Листов
Р		1

Госстрой СССР ГПИ Ленинградский ВОДОКАНАЛПРОЕКТ

Формат А4

Привязан

Инв. №

Инв. № подл. | Подпись и дата | Взам. инв. №

Стадия	Лист	Листов
Р		

Госстрой СССР ГПИ Ленинградский ВОДОКАНАЛПРОЕКТ

Формат А4

ТП901-1-94.88 Альбом V

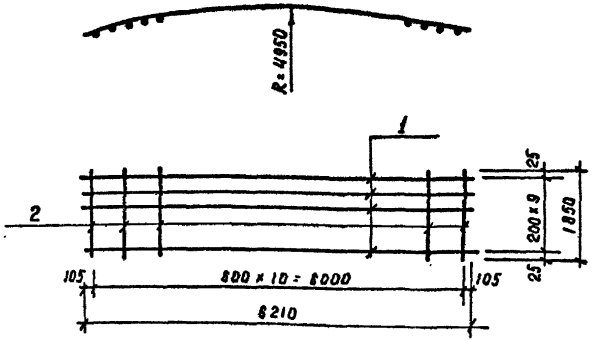

Формат	Зона	Поз.	Обозначение	Наименование	Кол.	Примеч.
				Документация		
А4			ТП901-1-94.88-КЖИ2-ТТ	Технические требования		
				Детали		
Б4		1		А-II-20 ГОСТ 5781-82* ℓ=8210	10	13.3 кг
Б4		2		А-I-12 ГОСТ 5781-82* ℓ=1850	11	1.6 кг

Привязан

Инв. №

Взам. инв. №

Подпись и дата

Инв. № подл.

ТП901-1-94.88-КЖИ2-С2

Разраб.	Дроздова		
Провер.	Андреева		
Вед. инж.	Андреева		
Рук. гр.	Поваляева		
Нормок	Жило		04.88
Гл. спец.	Жанин		
Нач. отд.	Градобойнова		

Сетка арматурная С2

Стадия	Масса	Масштаб
Р	170.6	-

Лист | Листов 1

Госстрой СССР ГПИ Ленинградский ВОДОКАНАЛПРОЕКТ

Формат А4

ТП901-1-94.88 Альбом V

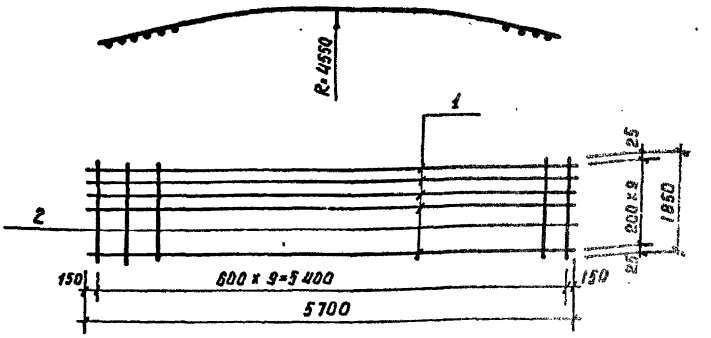

Формат	Зона	Поз.	Обозначение	Наименование	Кол	Примеч.
				Документация		
А4			ТП901-1-94.88-КЖИ2-ТТ	Технические требования		
				Детали		
Б4		1		А-III-20 ГОСТ 5781-82* ℓ=5700	10	14.2 кг
Б4		2		А-I-12 ГОСТ 5781-82* ℓ=1850	10	1.6 кг

Привязан

Инв. №

Взам. инв. №

Подпись и дата

Инв. № подл.

ТП901-1-94.88-КЖИ2-С1

Разраб.	Дроздова		
Провер.	Андреева		
Вед. инж.	Андреева		
Рук. гр.	Поваляева		
Нормок	Жило		04.88
Гл. спец.	Жанин		
Нач. отд.	Градобойнова		

Сетка арматурная С1

Стадия	Масса	Масштаб
Р	158.0	-

Лист | Листов 1

Госстрой СССР ГПИ Ленинградский ВОДОКАНАЛПРОЕКТ

Формат А4

СФ948-05

ТП901-1-94.88 Альбом V

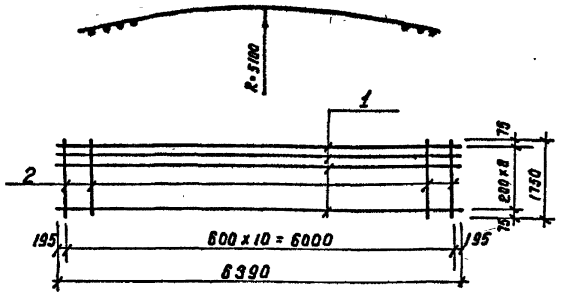

Формат	Зона	Поз.	Обозначение	Наименование	Кол.	Примеч.
				Документация		
А4			ТП901-1-94.88-КЖИ2-ТТ	Технические требования		
				Детали		
Б4		1		А-III-16 ГОСТ 5781-82* ℓ=6390	9	18.1 кг
Б4		2		А-I-10 ГОСТ 5781-82* ℓ=1750	11	1.1 кг

Привязан

Инв. №

Взам. инв. №

Подпись и дата

Инв. № подл.

ТП901-1-94.88-КЖИ2-СЗ

Разраб.	Дроздова		
Провер.	Андреева		
Вед. инж.	Андреева		
Рук. гр.	Поволяева		
Нормок	Жило		08.88
Гл. спец.	Ханин		
Нач. отд.	Градобайнова		

Сетка арматурная С3

Стадия	Масса	Масштаб
Р	103.0	-

Лист | Листов 1

Госстрой СССР
ГПИ Ленинградский
ВОДОКАНАЛПРОЕКТ

Формат А4

Формат	Зона	Поз.	Обозначение	Наименование	Кол.	Примеч.

Привязан

Инв. №

Взам. инв. №

Подпись и дата

Инв. № подл.

Стадия | Масса | Масштаб

Лист | Листов

Госстрой СССР
ГПИ Ленинградский
ВОДОКАНАЛПРОЕКТ

Формат А4

ТП901-1-94.88 Альбом V

С4

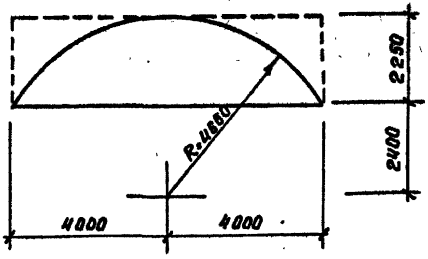

С7

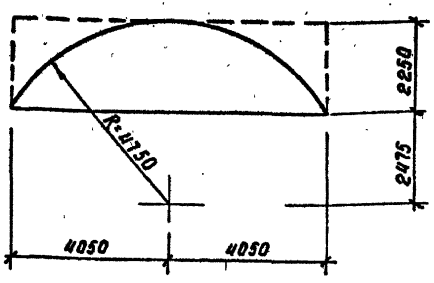

С9

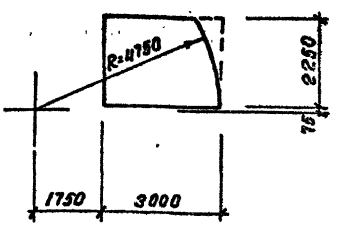

С5

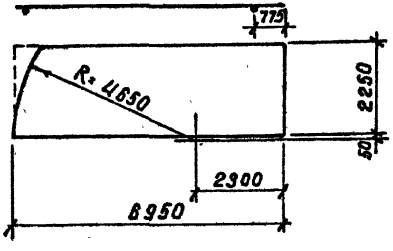

С8

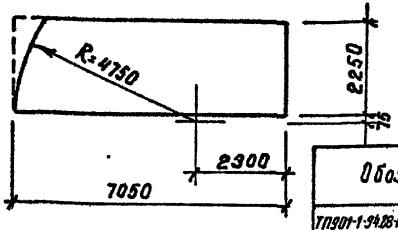

С6

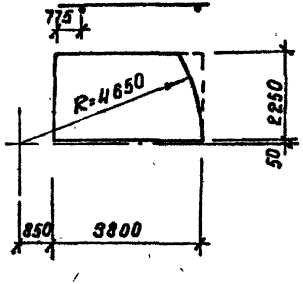

Сетки С4÷С9 изготовить в соответствии с ГОСТ 23279-85 и обрезать согласно данного чертежа.

Обозначение	Условная марка сетки	Марка сетки по ГОСТу 23279-85		Масса кг
ТП901-1-94.88-КЖИ2-С4÷С9	С4	1С $\frac{32\,A\,III}{12\,A\,III}$	225×800 $\frac{100}{25}$	633.8
-КЖИ2-С4÷С9	С5	1С $\frac{32\,A\,III}{12\,A\,III}$	225×695 $\frac{775\times175}{25}$	548.3
-КЖИ2-С4÷С9	С6	1С $\frac{32\,A\,III}{12\,A\,III}$	225×380 $\frac{775\times25}{25}$	299.7
-КЖИ2-С4÷С9	С7	1С $\frac{12\,A\,III}{8\,A\,I}$	225×810 $\frac{150}{25}$	94.8
-КЖИ2-С4÷С9	С8	1С $\frac{12\,A\,III}{8\,A\,I}$	225×705 $\frac{375\times75}{25}$	85.8
-КЖИ2-С4÷С9	С9	1С $\frac{12\,A\,III}{8\,A\,I}$	225×300 $\frac{375\times225}{25}$	36.4

Инв.№подл. | Подпись и дата | Взам.инв.№

Привязан

инв. №

Разраб.	Ермолина	
Провер.	Новодуева	
Рук. гр.	Новодуева	
Норм. к.	Жило	
Гл. спец.	Канин	
Нач. отд.	Радобойнова	

ТП901-1-94.88 -КЖИ2-С4÷С9

Сетки арматурные С4÷С9

Стадия	Масса	Масштаб
Р	см. табл.	1:100
Лист	Листов 1	

Госстрой СССР ГПИ Ленинградский ВОДОКАНАЛПРОЕКТ

Формат А3

СФ944-05

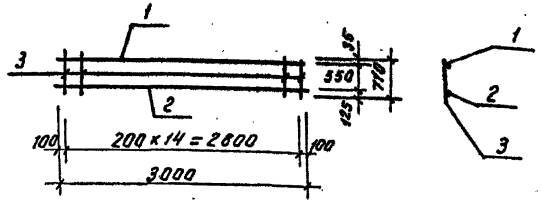

Формат	Зона	Поз.	Обозначение	Наименование	Кол.	Примеч.
				Документация:		
А4			ТП901-1-94.88-КЖИ2-ТТ	Технические требования		
				Детали:		
				ГОСТ 5781-82*		
Б4		1		А-I-12 ℓ=3000	1	2.7 кг
Б4		2		А-I-8 ℓ=3000	1	1.2 кг
Б4		3		А-I-12 ℓ=710	15	0.63 кг

Привязан:

Инв. №

Взам. инв. № | Подпись и дата | Инв. № подл.

Проверил	Побелаева		
Разраб.	Ермолина		
Вед. инж.	Андреева		
Рук. гр.	Побелаева		
Н. контр.	Жила		
Гл. спец.	Хомин		
Нач. отд.	Грабовалова		

ТП901-1-9488-КЖИ2-С10

Сетка арматурная С10

Стадия	Масса	Масштаб
Р	13.2	—
Лист	Листов 1	

Госстрой СССР ГПИ Ленинградский Водоканалпроект

Формат А4

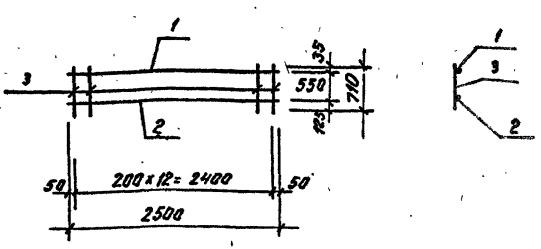

Формат	Зона	Поз.	Обозначение	Наименование	Кол.	Примеч.
				Документация:		
А4			ТП901-1-94.88-КЖИ2-ТТ	Технические требования:		
				Детали:		
				ГОСТ 5781-82*		
Б4		1		А-I-12 ℓ=2500	1	2.3 кг
Б4		2		А-I-8 ℓ=2500	1	1.0 кг
Б4		3		А-I-12 ℓ=710	13	0.63 кг

Привязан

Инв. №

Взам. инв. № | Подпись и дата | Инв. № подл.

Проверил	Побелаева		
Разраб.	Ермолина		
Вед. инж.	Андреева		
Рук. гр.	Побелаева		
Н. контр.	Жила		
Гл. спец.	Хомин		
Нач. отд.	Грабовалова		

ТП901-1-94.88-КЖИ2-С11

Сетка арматурная С11

Стадия	Масса	Масштаб
Р	11.4	—
Лист	Листов 1	

Госстрой СССР ГПИ Ленинградский Водоканалпроект

Формат А4

ТП901-1-94.88 Альбом V

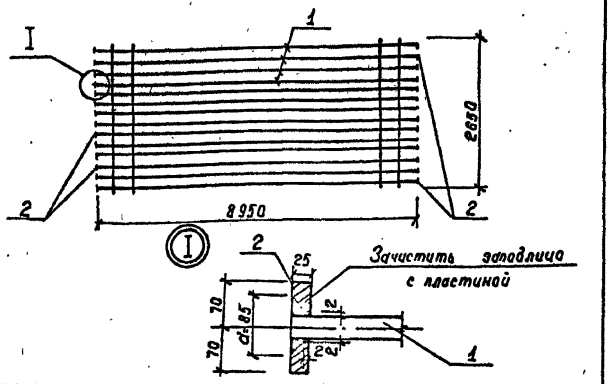

Формат	Зона	Поз.	Обозначение	Наименование	Кол.	Примеч.
				Документация		
А4			ТП901-1-94.88-КЖИ2-ТТ	Технические требования		
				Сборочные единицы		
				ГОСТ 23279-85		
		1		1С $\frac{32\,A\text{-}III}{16\,A\text{-}III}$ 265×895 $\frac{575}{25}$	1	849.2кг
				Детали		
Б4		2		-140×25 ГОСТ 103-76* ℓ=140	28	3.9кг

Привязан

Инв. №

Взам. инв. №

Подпись и дата

Инв. № подл.

ТП901-1-94.88-КЖИ2-С12

Сетка арматурная С 12

Разраб.	Кузякова	
Провер.	Поваляева	
Вед. инж.	Андреева	
Рук. гр.	Поваляева	
Н. контр.	Жила	
Гл. спец.	Ханин	
Нач. отд.	Градобаднова	

Стадия	Масса	Масштаб
Р	957,0	-
Лист	Листов 1	

Госстрой СССР
ГПИ Ленинградский
ВОДОКАНАЛПРОЕКТ

Формат А4

Привязан

Инв. №

Взам. инв. №

Подпись и дата

Инв. № подл.

Стадия	Масса	Масштаб
Лист	Листов	

Госстрой СССР
ГПИ Ленинградский
ВОДОКАНАЛПРОЕКТ

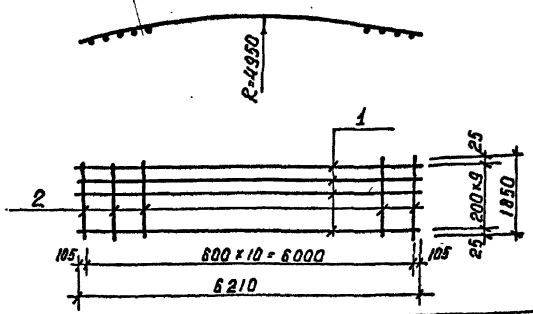

Формат	Зона	Поз.	Обозначение	Наименование	Кол.	Примеч.
				Документация		
А4			ТП901-1-94.88-КЖИ2-ТТ	Технические требования		
				Детали		
Б4		1		А-III-16 ГОСТ 5781-82* ℓ=6210	10	2.8 кг
Б4		2		А-I-10 ГОСТ 5781-82* ℓ=1850	11	1.1 кг

Привязан.

Инв. №

Взам. инв. №

Подпись и дата

Инв. № подл.

Разраб.	Дрездова		
Провер.	Андреева		
Вед. инж.	Андреева		
Рук. гр.	Повзляева		
Нормак	Жила		
Гл. спец.	Канин		
Нач. отд.	Градобойнова		

ТП 901-1-94.88-КЖИ2-С14

Сетка арматурная С14

Стадия	Масса	Масштаб
Р	110.1	-
Лист	Листов 1	

Госстрой СССР ГПИ Ленинградский ВОДОКАНАЛПРОЕКТ

Формат А4

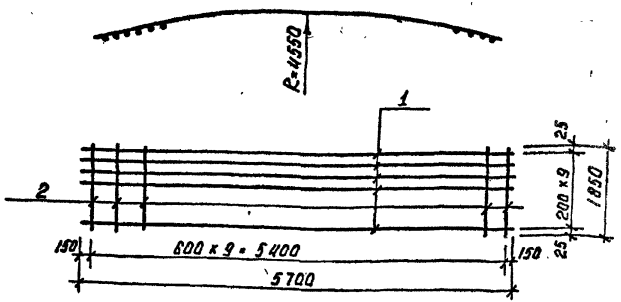

Формат	Зона	Поз.	Обозначение	Наименование	Кол.	Примеч.
				Документация		
А4			ТП901-1-94.88-КЖИ2-ТТ	Технические требования		
				Детали.		
Б4		1		А-III-16 ГОСТ 5781-82* ℓ=5700	10	9.0 кг
Б4		2		А-I-10 ГОСТ 5781-82* ℓ=1850	10	1.1 кг

Привязан

Инв. №

Взам. инв. №

Подпись и дата

Инв. № подл.

Разраб.	Дрездова		
Провер.	Повзляева		
Вед. инж.	Андреева		
Рук. гр.	Повзляева		
Нормак	Жила		
Гл. спец.	Канин		
Нач. отд.	Градобойнова		

ТП 901-1-94.88-КЖИ2-С13

Сетка арматурная С13

Стадия	Масса	Масштаб
Р	101.0	-
Лист	Листов 1	

Госстрой СССР ГПИ Ленинградский ВОДОКАНАЛПРОЕКТ

Формат А4

ТП901-1-94.88 Альбом V

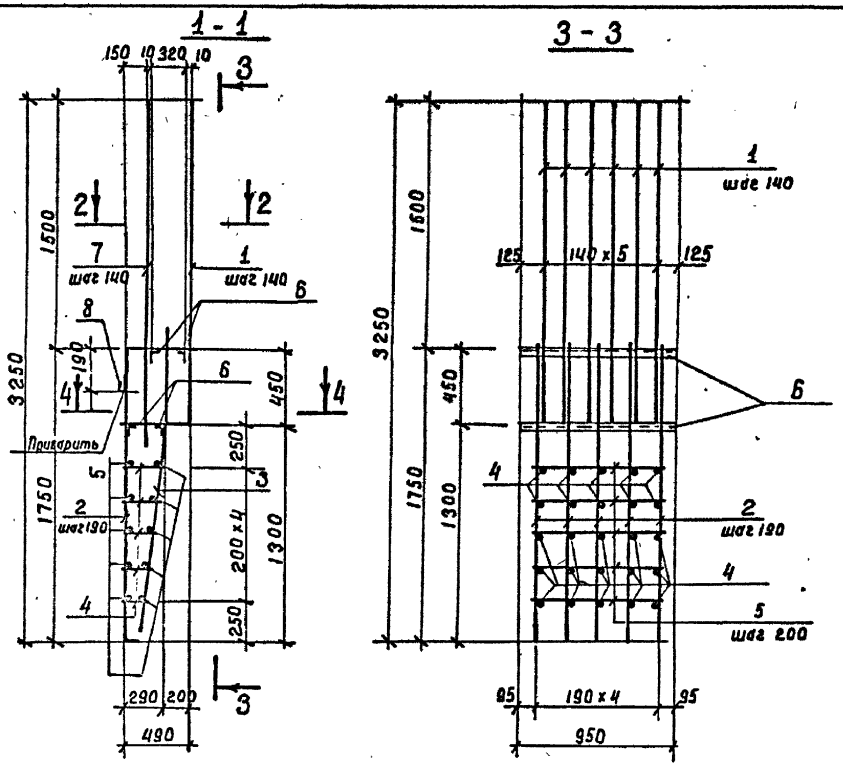

Формат	Зона	Поз.	Обозначение	Наименование	Кол.	Примечание
				Документация.		
А4			ТП901-1-94.88-КЖИ2-ТТ	Технические требования.		
				Детали.		
Б4		1*		А-III-22 ГОСТ5781-82* ℓ=2450	6	7.3 кг
Б4		2*		А-III-22 ГОСТ5781-82* ℓ=2400	5	7.2 кг
Б4		3*		А-III-12 ГОСТ5781-82* ℓ=1800	5	1.6 кг
Б4		4*		А-I-10 ГОСТ5781-82* ℓ=225	5×5	0.14
Б4		5		А-I-10 ГОСТ5781-82* ℓ=850	10	0.5 кг
Б4		6		L50×32×4 ГОСТ8510-86 ℓ=950	4	2.3 кг
Б4		7		А-III-22 ГОСТ5781-82* ℓ=2150	6	6.4 кг
Б4		8*		А-I-8 ГОСТ5781-82* ℓ=180	2	0.1 кг

Поз.* 1; 2; 3; 4; 8 см. ведомость деталей

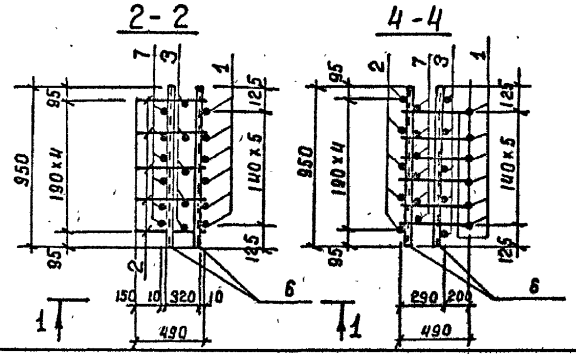

Поз. 8 приварить к крайним стержням каркаса $h_{шв}$ = 4 мм $б_{шв}$ = 10 мм $ℓ_{шв}$ = 40 мм.

Ведомость деталей

Поз.	Эскиз
1	500 1950
2	100 1750 550
3	250 1300 500 1280
4	60 100÷350
8	40

Проверил	Поваляева		
Разраб.	Дроздова		
Вед. инж.	Андреева		
Рук. гр.	Поваляева		
Н. контр.	Жило		04.88
Гл. спец.	Ханин		
Нач. отд.	Градобойнова		

Привязан

инв. №

ТП901-1-94.88-КЖИ2-КП1

Каркас КП1

Стадия	Масса	Масштаб
Р	142.0	-

Лист | Листов 1

Госстрой СССР
ГПИ Ленинградский
ВОДОКАНАЛПРОЕКТ

Инв. № подл. | Подпись и дата | Взам. инв. №

Формат А3

СФ948-05

ТП901-1-94.88 Альбом V

Формат	Зона	Поз.	Обозначение	Наименование	Кол.	Примеч.
				Документация.		
А4			ТП901-1-94.88-КЖИ2-ТТ	Технические требования		
				Детали.		
Б4		1		А-III-20 ГОСТ 5781-82* ℓ=4790	4	11.8 кг
Б4		2		А-III-20 ГОСТ 5781-82* ℓ=3980	4	9.8 кг
Б4		3		А-I-10 ГОСТ 5781-82* ℓ=1030	6	0.6 кг
Б4		4		L50×32×4 ГОСТ 8510-86 ℓ=490	8	1.2 кг
Б4		5		L50×32×4 ГОСТ 8510-86 ℓ=950	8	2.3 кг
Б4		6*		L100×8 ГОСТ 8509-86 ℓ=100	4	1.2 кг
Б4		7*		А-I-8 ГОСТ 5781-82* ℓ=180	8	0.1 кг
Б4		8		L50×32×4 ГОСТ 8510-86 ℓ=100	4	0.2 кг

Поз.* 6,7 см. ведомость деталей

1—1

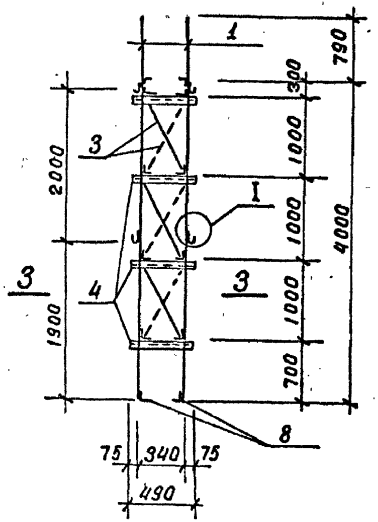

2—2

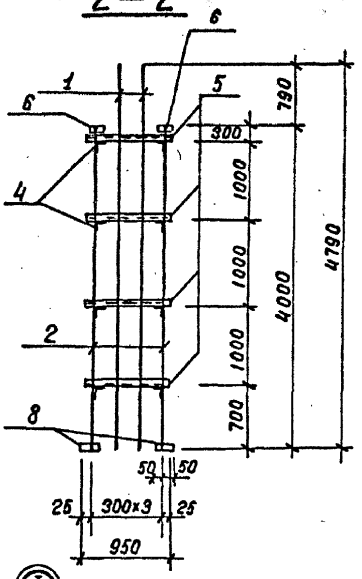

3—3

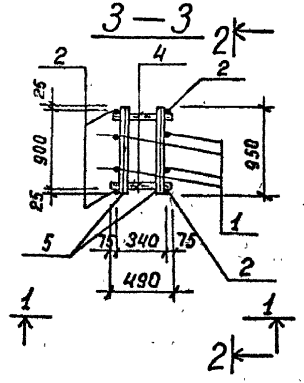

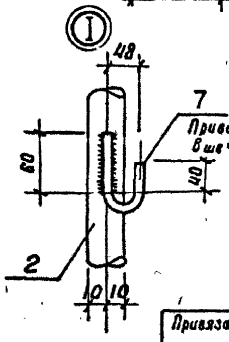

Ведомость деталей

Поз.	Эскиз
7	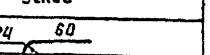
6	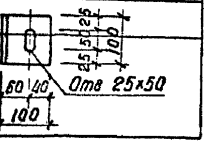

				ТП901-1-94.88-КЖИ2-КП2			
Разраб.	Дроздова			Каркас КП2	Стадия	Масса	Масштаб
Провер.	Андреева				Р	124.4	-
Вед. инж.	Андреева				Лист	Листов 1	
Рук. гр.	Павлявева				Госстрой СССР ГПИ Ленинградский ВОДОКАНАЛПРОЕКТ		
Нормок	Жила						
Гл. спец.	Хонин						
Нач. отд	Градобойнова						

Привязан

Инв. № подл. | Подпись и дата | Взам. инв. №

Инв. №

Формат А3

СР 948-05

ТП901-1-94.88 Альбом V

1—1

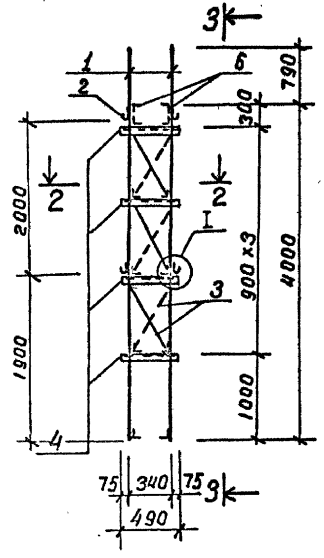

3—3

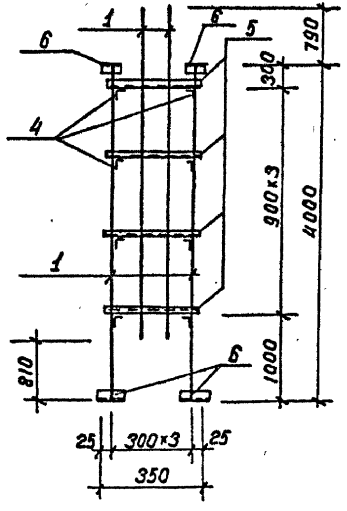

2—2

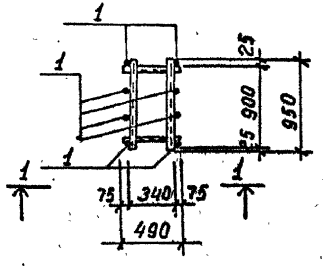

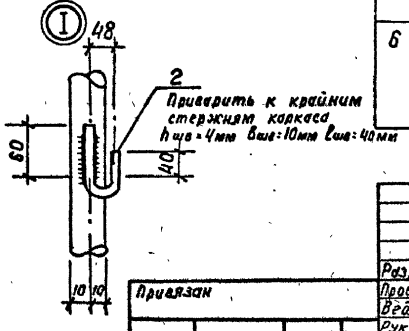

Формат	Зона	Поз.	Обозначение	Наименование	Кол.	Примеч.
				Документация.		
А4			ТП901-1-94.88-КЖИ2-ТТ	Технические требования		
				Детали.		
Б4		1		Л-Ш-20 ГОСТ 5781-82* ℓ=3980	8	9.8
Б4		2*		Л-I-8 ГОСТ 5781-82* ℓ=180	8	0.1кг
Б4		3		Л-I-10 ГОСТ 5781-82* ℓ=930	6	0.6кг
Б4		4		L50×32×4 ГОСТ 8510-86 ℓ=490	8	1.2кг
Б4		5		L50×32×4 ГОСТ 8510-86 ℓ=350	8	2.3кг
Б4		6*		L100×8 ГОСТ 8509-86 ℓ=100	8	1.2кг

Поз.* 2; 6 см.- ведомость деталей

Ведомость деталей

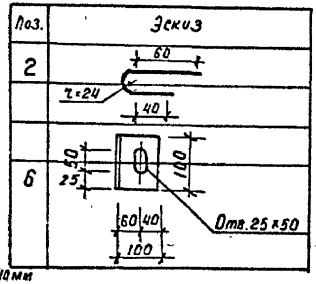

Разраб.	Дроздова			ТП901-1-94.88-КЖИ2-КП3	
Провер.	Андреева				
Гл.инж.	Андреева				
Рук. гр.	Поваляева			Каркас КП3.	Стадия: Р; Масса: 120.4; Масштаб: -
Н.контр.	Жило				Лист; Листов 1
Гл.спец.	Ханин				Госстрой СССР ГПИ Ленинградский ВОДОКАНАЛПРОЕКТ
Нач.отд.	Гредобойнова				

Привязан

Инв.№ подл. | Подпись и дата | Взам.инв.№

СР948-05

Формат А3

ТП901-1-94.88 Альбом V

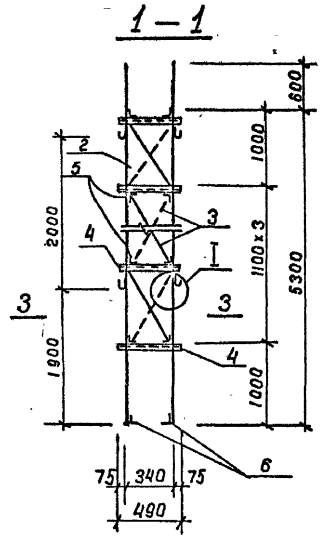

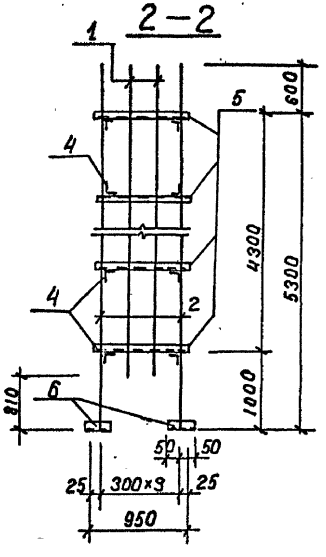

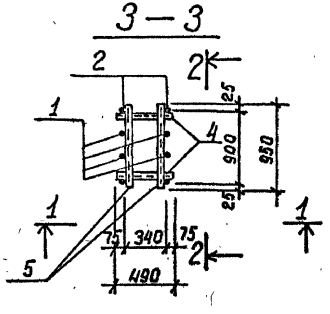

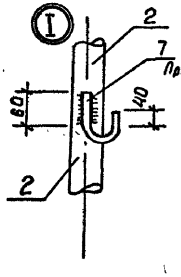

Приварить $h_{шв.}$ = 4 мм
$в_{шв.}$ = 10 мм $l_{шв.}$ = 40 мм

Формат	Зона	Поз.	Обозначение	Наименование	Кол.	Примеч.
				Документация		
А4			ТП901-1-94.88-КЖИ2-ТТ	Технические требования		
				Детали		
Б4		1		Л-Ш-12 ГОСТ 5781-82* ℓ=5090	4	4.6
Б4		2		Л-Ш-12 ГОСТ 5781-82* ℓ=5890	4	5.3
Б4		3		Л-I-10 ГОСТ 5781-82* ℓ= 1150	8	0.7
Б4		4		∠50×32×4 ГОСТ 8510-86 ℓ= 490	10	1.2кг
Б4		5		∠50×32×4 ГОСТ 8510-86 ℓ= 950	10	2.3кг
Б4		6*		∠100×8 ГОСТ 8509-86 ℓ= 100	4	1.2кг
Б4		7*		Л-I-8 ГОСТ 5781-82* ℓ=180	8	0.1 кг

Поз.* 6,7 см. ведомость деталей

Ведомость деталей

Поз.	Эскиз
6	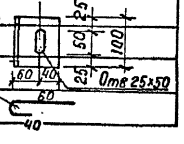
7	

Разраб.	Дроздова		
Провер.	Андреева		
Вед. инж.	Андреева		
Рук. гр.	Подаляева		
Нормок.	Жило		
Гл. спец.	Ханин		
Нач. отд.	Градобойнова		

Привязан

Инв. №

ТП901-1-94.88-КЖИ2-КП4

Каркас КП4

Стадия	Масса	Масштаб
Р	78.8	-
Лист	Листов 1	

Госстрой СССР
ГПИ Ленинградский
ВОДОКАНАЛПРОЕКТ

Инв. № подл. | Подпись и дата | Взам. инв. №

СФ9418-08 Формат А3

ТП901-1-94.88 Альбом V

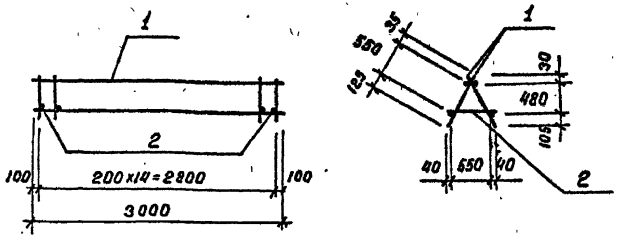

Формат	Зона	Поз.	Обозначение	Наименование	Кол.	Примеч.
				Документация:		
А4			ТП901-1-94.88-КЖИ2-ТТ	Технические требования		
				Сборочные единицы:		
А4		1	-КЖИ2-С10	Сетка арматурная С10	2	13.2кг
				Детали:		
Б4		2		А-I-12 ГОСТ 5781-82* ℓ=630	15	0.56кг

Привязан

инв. №

Взам. инв. №

Подпись и дата

Инв. № подл.

ТП901-1-94.88 -КЖИ2-КП5

Каркас КП5

Провер.	Поваляева	
Разраб.	Ермолина	
Вед. инж.	Андреева	
Рук. гр.	Поваляева	
Н. контр.	Жило	
Гл. спец.	Ханин	
Нач. отд.	Градобойнова	

Стадия	Масса	Масштаб
Р	34.8	-

Лист | Листов 1

Госстрой СССР
ГПИ Ленинградский
ВОДОКАНАЛПРОЕКТ

Формат А4

ТП901-1-94.88 Альбом V

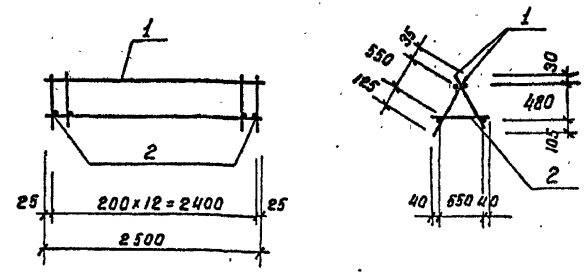

Формат	Зона	Поз.	Обозначение	Наименование	Кол.	Примеч.
				Документация:		
А4			ТП901-1-94.88-КЖИ2-ТТ	Технические требования		
				Сборочные единицы:		
А4		1	-КЖИ2-С11	Сетка арматурная С11	2	11.4 кг
				Детали:		
Б4		2		А-I-12 ГОСТ 5781-82* ℓ=630	13	0.56 кг

Привязан

инв. №

Взам. инв. №

Подпись и дата

Инв. № подл.

ТП901-1-94.88-КЖИ2-КП6

Каркас КП6

Провер.	Поваляева	
Разраб.	Ермолина	
Вед. инж.	Андреева	
Рук. гр.	Поваляева	
Н. контр.	Жило	
Гл. спец.	Ханин	
Нач. отд.	Градобойнова	

Стадия	Масса	Масштаб
Р	30.1	-

Лист | Листов 1

Госстрой СССР
ГПИ Ленинградский
ВОДОКАНАЛПРОЕКТ

СФ941-05 Формат А4

ТП 901-1-94.88 Альбом V

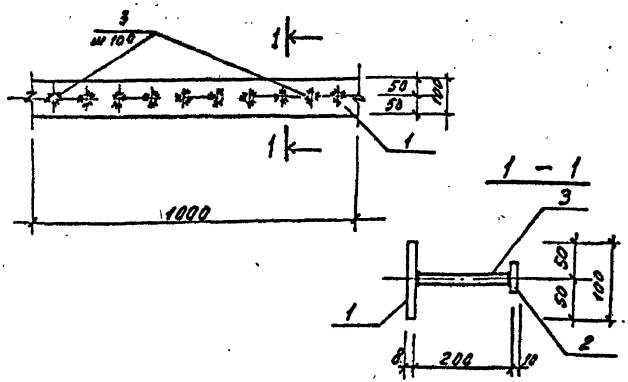

Подпись	Зона	Поз.	Обозначение	Наименование	Кол.	Примеч.
				Документация		
А4			ТП 901-1-94.88-КЖИ2-ТТ	Технические требования.		
				Детали		
Б4		1		-100х8 ГОСТ 103-76* ℓ=1000	1	6.28 кг
Б4		2		-50х10 ГОСТ 103-76* ℓ=50	10	0.20 кг
Б4		3		А-III-12 ГОСТ 5781-82* ℓ=200	10	0,18 кг.

Привязан

Инв. №

Разраб.	Костылев		
Провер.	Поболяева		
Вед.инж.	Андреева		
Рук.гр.	Поболяева		01.88
Н.контр.	Жило		02.88
Гл.спец.	Хонин		02.88
Нач.отд.	Грабовлитова		

ТП 901-1-94.88-КЖИ2-М1

Изделие закладное М1

Стадия	Масса	Масштаб
Р	10.1	—
Лист	Листов: 1	

Госстрой СССР ГПИ Ленинградский Водоканалпроект

Формат А4

Инв.№ подл. | Подпись и дата | Взам.инв.№

ТП 901-1-94.88 Альбом V

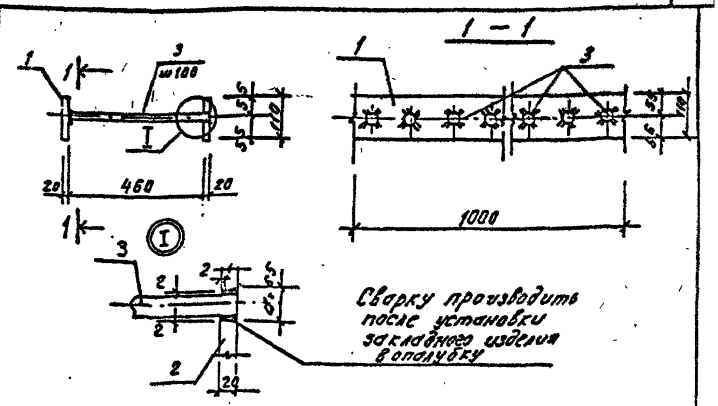

Подпись	Зона	Поз.	Обозначение	Наименование	Кол.	Примеч.
				Документация		
А4			ТП 901-1-94.88-КЖИ2-ТТ	Технические требования.		
				Детали		
Б4		1		-100х20 ГОСТ 103-76* ℓ=1000	1	17.3 кг
Б4		2		-100х20 ГОСТ 103-76* ℓ=1000	1	17.3 кг
Б4		3		А-III-25 ГОСТ 5781-82* ℓ=480	10	1.6 кг.

Привязан

Инв. №

Разраб.	Костылев		
Провер.	Поболяева		
Вед.инж.	Андреева		
Рук.гр.	Поболяева		01.88
Норм.к.	Жило		02.88
Гл.спец.	Хонин		02.88
Нач.отд.	Грабовлитова		

ТП 901-1-94.88-КЖИ2-М2

Изделие закладное М2

Стадия	Масса	Масштаб
Р	526	—
Лист	Листов: 1	

Госстрой СССР ГПИ Ленинградский Водоканалпроект

Формат А4

Инв.№ подл. | Подпись и дата | Взам.инв.№

ТП901-1-94.88 Альбом V

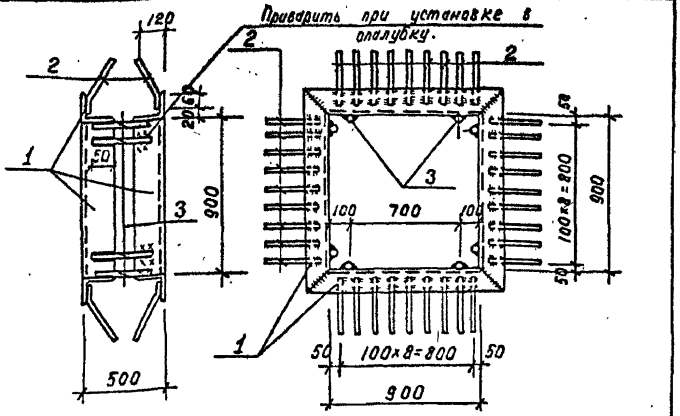

Формат	Зона	Поз.	Обозначение	Наименование	Кол.	Примеч.
				Документация		
А4			ТП901-1-94.88-КЖИ2-ТТ	Технические требования		
				Детали		
Б4		1		L90×7; ГОСТ 8509-86 ℓ=1080	8	10.41 кг
Б4		2		А-III-10; ГОСТ 5781-82* ℓ=350	72	0.22 кг
Б4		3		А-III-10; ГОСТ 5781-82* ℓ=420	8	0.26 кг

Привязан

инв. №

Взам. инв. №

Подпись и дата

Инв. № подл.

ТП901-1-94.88-КЖИ2-М3

Изделие закладное М3

Разраб.	Костылева		
Провер.	Поваляева		
Вед. инж.	Андреева		
Рук. гр.	Поваляева		
Нормок.	Жило		04.88
Гл. спец.	Ханин		
Нач. отд.	Градобойнова		

Стадия	Масса	Масштаб
Р	101.2	-

Лист | Листов 1

Госстрой СССР
ГПИ Ленинградский
ВОДОКАНАЛПРОЕКТ

Формат А4

ТП901-1-94.88 Альбом V

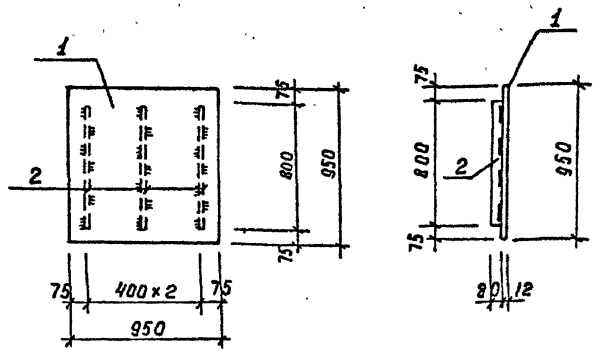

Формат	Зона	Поз.	Обозначение	Наименование	Кол.	Примеч.
				Документация		
А4			ТП901-1-94.88-КЖИ2-ТТ	Технические требования		
				Детали		
Б4		1		950×12 ГОСТ 19903-74* ℓ=950	1	85.02 кг
Б4		2		80×6 ГОСТ 103-76* ℓ=800	3	3.02 кг

Привязан

инв. №

Взам. инв. №

Подпись и дата

Инв. № подл.

ТП901-1-94.88-КЖИ2-Щ1

Щит Щ1

Разраб.	Костылева		
Провер.	Поваляева		
Вед. инж.	Андреева		
Рук. гр.	Поваляева		
Нормок.	Жило		04.88
Гл. спец.	Ханин		
Нач. отд.	Градобойнова		

Стадия	Масса	Масштаб
Р	94.1	-

Лист | Листов 1

Госстрой СССР
ГПИ Ленинградский
ВОДОКАНАЛПРОЕКТ

Формат А4

ТП901-1-94.88 Альбом V

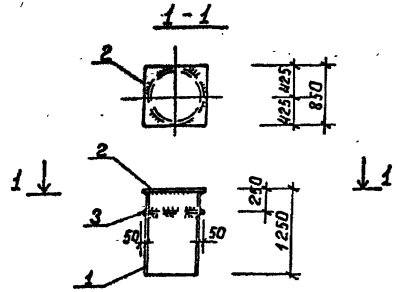

Формат	Зона	Поз.	Обозначение	Наименование	Кол.	Примеч.
				Документация		
А4			ТП901-1-94.88-КЖИ2-ТТ	Технические требования		
				Детали		
Б4		1		Труба 720×10 ГОСТ10704-76* ℓ=1240	1	217.1 кг
Б4		2		-850×10 ГОСТ 19903-74* ℓ=850	1	54.7 кг
Б4		3		-820×10 ГОСТ 19903-74* ℓ=820	1	52.8 кг

Привязан

Инв. №

Проверил	Дроздова		
Разраб.	Котова		
Вед.инж.	Андреева		
Рук. гр.	Поваляева		
Н.контр.	Жила		
Гл. спец.	Жанин		
Нач. отд	Градобойнова		

ТП901-1-94.88-КЖИ2-М7

Изделие закладное М7

Стадия	Масса	Масштаб
Р	324.6	-

Лист | Листов 1

Госстрой СССР ГПИ Ленинградский ВОДОКАНАЛПРОЕКТ

Формат А4

Инв. № подл. | Подпись и дата | Взам. инв. №

ТП901-1-94.88 Альбом V

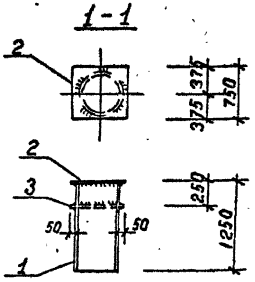

Формат	Зона	Поз.	Обозначение	Наименование	Кол.	Примеч.
				Документация		
А4			ТП901-1-94.88-КЖИ2-ТТ	Технические требования		
				Детали		
Б4		1		Труба 630×9 ГОСТ10704-76* ℓ=1240	1	170.8 кг
Б4		2		-750×10 ГОСТ 19903-74* ℓ=750	1	44.1 кг
Б4		3		-750×10 ГОСТ 19903-74* ℓ=730	1	41.8 кг

Привязан

Инв. №

Провер.	Дроздова		
Разраб.	Котова		
Вед.инж.	Андреева		
Рук. гр.	Поваляева		
Н.контр.	Жила		
Гл. спец.	Жанин		
Нач. отд	Градобойнова		

ТП901-1-94.88-КЖИ2-М4

Изделие закладное М4

Стадия	Масса	Масштаб
Р	256.7	-

Лист | Листов 1

Госстрой СССР ГПИ Ленинградский ВОДОКАНАЛПРОЕКТ

Формат А4

СР 948-06

Инв. № подл. | Подпись и дата | Взам. инв. №

ТП901-1-94.88 Альбом V

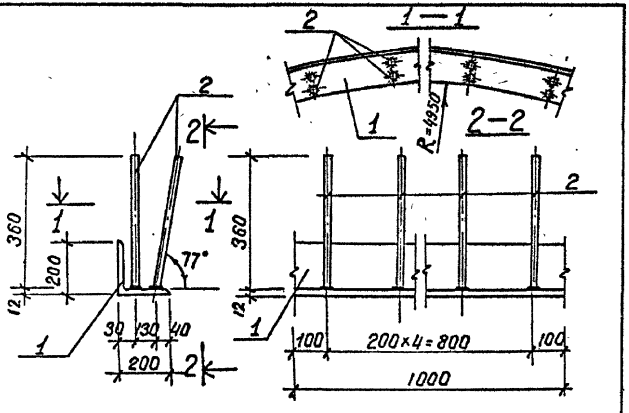

Формат	Зона	Поз.	Обозначение	Наименование	Кол.	Примеч.
				Документация		
А4			ТП901-1-9488-КЖИ2-ТТ	Технические требования		
				Детали		
Б4		1		L200×12; ГОСТ 8509-86	п.м. 1.0	37.0 кг
Б4		2		А-Ⅲ-12; ГОСТ 5781-82* ℓ=360	10	0.4 кг

Привязан

Инв. №

Взам. инв. №

Подпись и дата

Инв. № подл.

ТП901-1-94.88-КЖИ2-М5

				Стадия	Масса	Масштаб
Разраб.	Костылева		Изделие закладное М5	Р	41.0	—
Провер.	Поваляева			Лист	Листов 1	
Вед. инж.	Андреева					
Рук. гр.	Поваляева			Госстрой СССР ГПИ Ленинградский ВОДОКАНАЛПРОЕКТ		
Нормак	Жила					
Гл. спец.	Жанин					
Нач. отд.	Грабобойнакас					

Формат А4

ТП901-1-94.88 Альбом V

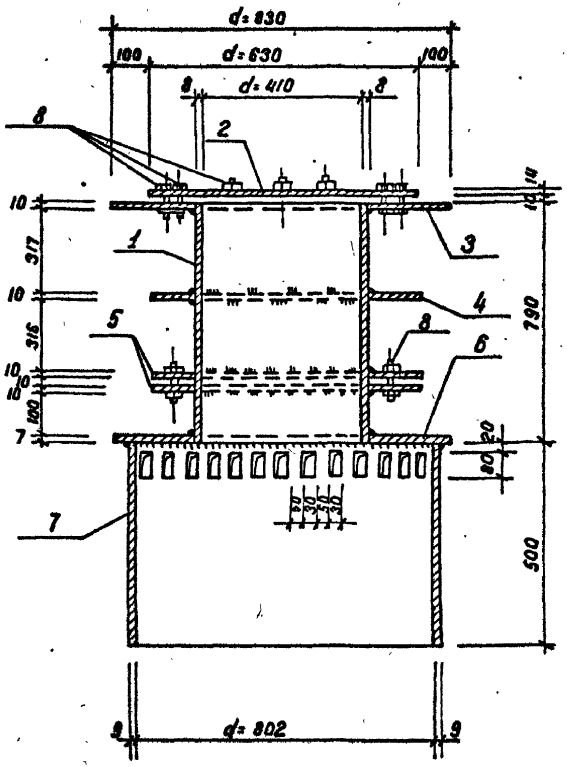

Формат	Зона	Поз.	Обозначение	Наименование	Кол.	Примеч.
				Документация		
А4			ТП901-1-94.88-КЖИ2-ТТ	Технические требования		
				Детали:		
Б4		1		Труба 426×8, ГОСТ 10704-76*, ℓ=790	1	65,2 кг
А4		2		-630×14, ГОСТ 19903-74*, ℓ=630	1	43,7 кг
А4		3		-830×10, ГОСТ 19903-74*, ℓ=830	1	54,1 кг
А4		4		-630×10, ГОСТ 19903-74*, ℓ=630	1	31,2 кг
Б4		5		-630×10, ГОСТ 19903-74*, ℓ=630	2	31,2 кг
А4		6		-840×7, ГОСТ 19903-74*, ℓ=840	1	38,8 кг
Б4		7		Труба 820×9, ГОСТ 10704-76*, ℓ=500	1	90,0 кг
Б4		8		Бост М16×70, ГОСТ 7798-70*	24	0,1 кг
				Гайка М16, ГОСТ 5915-70*	24	
				Шайба 16 ГОСТ 11371-78*	24	

Инв. № подл. | Подпись и дата | Взам. инв. №

Привязан

Разраб.	Ермолина	
Провер.	Поваляева	
Вед. инж.	Андреева	
Рук. гр.	Поваляева	
Нормок.	Жила	
Гл. спец.	Ханин	
Нач. отд.	Градобойнова	

ТП901-1-94.88 - КЖИ2 - М6

Закладное изделие М6

Стадия	Масса	Масштаб
Р	385.2	1:10

Лист 1 | Листов 2

Госстрой СССР
ГПИ Ленинградский
ВОДОКАНАЛПРОЕКТ

Формат А3

ТП901-1-94.88 Альбом V

Поз. 2

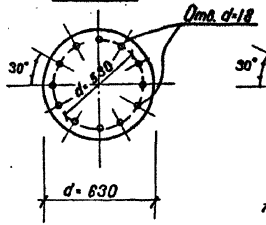

Поз. 3

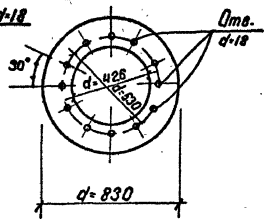

Поз. 6

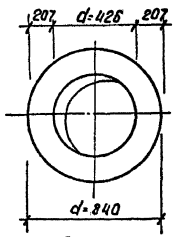

Поз. 4

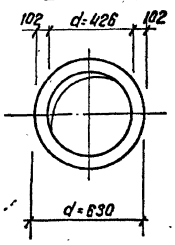

Поз. 5

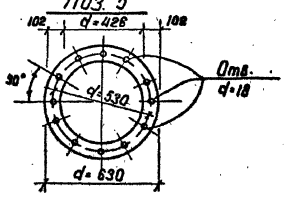

Привязан

Инв. №

ТП901-1-94.88-КЖИ2-МБ

Лист 2

Формат А4

Инв. № подл. | Подпись и дата | Взам. инв. №

СР948-05

ТП901-1-93.88 Альбом V

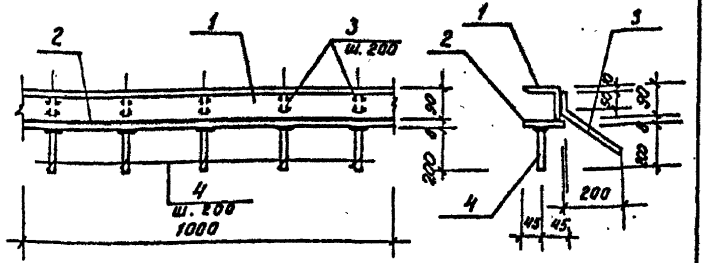

Формат	Зона	Поз.	Обозначение	Наименование	Кол.	Примечание
				Документация		
А4			ТП901-1-93.88-КЖИ2-ТТ	Технические требования:		
				Детали		
Б4		1		L 90×6 ГОСТ 8509-86 ℓ=1000	1	8.3 кг
Б4		2		-90×8 ГОСТ 103-76* ℓ=1000	1	5.7 кг
Б4		3		А-III-12 ГОСТ 5781-82* ℓ=330	5	0.3 кг
Б4		4		А-III-12 ГОСТ 5781-82* ℓ=200	5	0.2 кг

Привязан

инв. №

Взам. инв. №

Подпись и дата

Инв. № подл.

Разраб.	Костылева		
Провер.	Поваляева		
Вед. инж.	Андреева		
Рук. гр.	Поваляева		02.88
Н. контр.	Жило		02.88
Гл. спец.	Ханин		02.88
Нач. отд.	Градобойнова		

ТП901-1-94.88 -КЖИ2-М8

Закладное изделие М8

Стадия	Масса	Масштаб
Р	16.5	1:25

Лист | Листов 1

Госстрой СССР
ГПИ Ленинградский
Водоканалпроект

Формат А4

ТП901-1-93.88 Альбом V

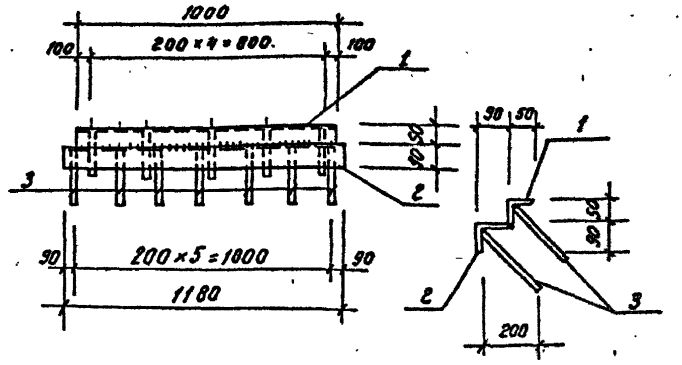

Формат	Зона	Поз.	Обозначение	Наименование	Кол.	Примечан.
				Документация		
А4			ТП901-1-93.88-КЖИ2-ТТ	Технические требования:		
				Детали		
Б4		1		L 50×5 ГОСТ 8509-86 ℓ=1000	1	3.77 кг
Б4		2		L 90×6 ГОСТ 8509-86 ℓ=1180	1	9.8 кг
Б4		3		А-III-12 ГОСТ 5781-82* ℓ=280	11	0.3 кг.

Привязан

инв. №

Взам. инв. №

Подпись и дата

Инв. № подл.

Разраб.	Костылева		
Провер.	Поваляева		
Вед. инж.	Андреева		
Рук. гр.	Поваляева		02.88
Н. контр.	Жило		02.88
Гл. спец.	Ханин		02.88
Нач. отд.	Градобойнова		

ТП901-1-94.88 -КЖИ2-М9

Закладное изделие М9

Стадия	Масса	Масштаб
Р	16.9	1:25

Лист | Листов: 1

Госстрой СССР
ГПИ Ленинградский
Водоканалпроект.

Формат А4

СФ948-05

ТП901-1-94.88 Альбом V

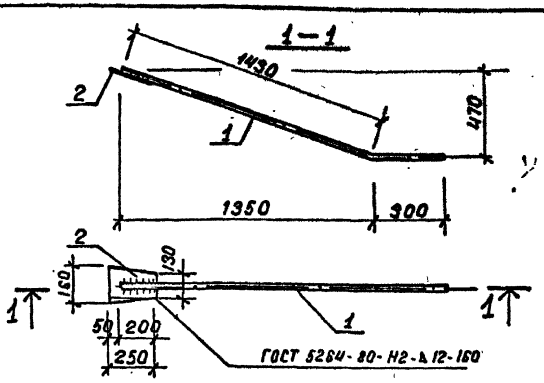

Формат	Зона	Поз.	Обозначение	Наименование	Кол.	Примеч.
				Документация.		
А4			ТП901-1-94.88-КЖИ2-ТТ	Технические требования.		
				Детали.		
Б4		1		Л-III-32 ГОСТ 5781-82* ℓ=1730	1	10.9кг
Б4		2		-130×12 ГОСТ 103-76* ℓ=250	1	3.8кг

Привязан

инв. №

Взам. инв. №

Подпись и дата

Инв. № подл.

Проверил	Поваляева	
Разраб.	Котова	
Вед. инж.	Андреева	
Рук. гр.	Поваляева	
Н. контр.	Жило	04.88
Гл. спец.	Ханин	
Нач. отд.	Градобойнова	

ТП901-1-94.88-КЖИ2-МС1

Изделие соединительное МС1

Стадия	Масса	Масштаб
Р	14.7	1:20

Лист | Листов 1

Госстрой СССР
ГПИ Ленинградский
ВОДОКАНАЛПРОЕКТ

Формат А4

ТП901-1-94.88 Альбом V

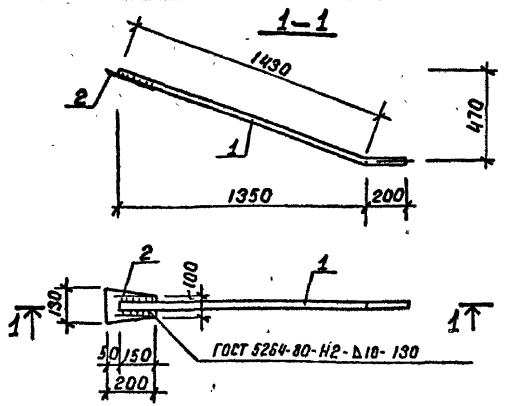

Формат	Зона	Поз.	Обозначение	Наименование	Кол.	Примеч.
				Документация.		
А4			ТП901-1-94.88-КЖИ2-ТТ	Технические требования.		
				Детали.		
Б4		1		Л-III-25 ГОСТ 5781-82* ℓ=1630	1	6.3кг
Б4		2		-100×10 ГОСТ 103-76* ℓ=200	1	2.0кг

Привязан

инв. №

Взам. инв. №

Подпись и дата

Инв. № подл.

Проверил	Поваляева	
Разраб.	Котова	
Вед. инж.	Андреева	
Рук. гр.	Поваляева	
Н. контр.	Жило	04.88
Гл. спец.	Ханин	
Нач. отд.	Градобойнова	

ТП901-1-94.88-КЖИ2-МС2

Изделие соединительное МС2

Стадия	Масса	Масштаб
Р	8.3	1:20

Лист | Листов 1

Госстрой СССР
ГПИ Ленинградский
ВОДОКАНАЛПРОЕКТ

СФ948-05

Формат А4

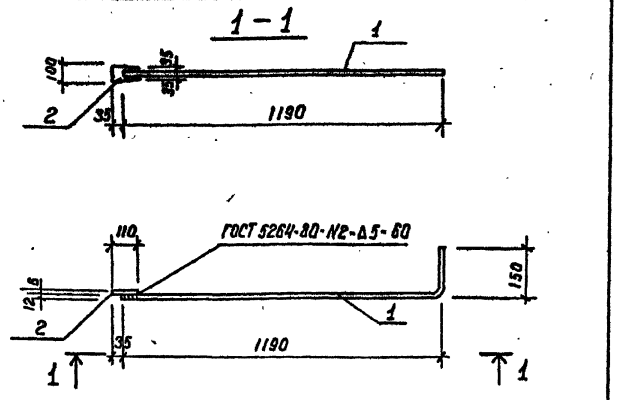

Формат	Зона	Поз.	Обозначение	Наименование	Кол.	Примеч.
				Документация		
А4			ТП901-1-94.88-КЖИ2-ТТ	Технические требования		
				Детали		
Б4		1		А-III-12 ГОСТ 5781-82* ℓ=1340	1	1.2 кг
Б4		2		-100×8 ГОСТ 103-86* ℓ=110	1	0.8 кг

Привязан

Инв. №

Разраб.	Кизякова		
Пров.	Поваляева		
Рук. гр.	Поваляева		
Н. контр.	Жила		
Гл. спец.	Жанин		
Нач. отд.	Градобойнова		

ТП901-1-94.88-КЖИ2-МС3

Изделие закладное МС3

Стадия	Масса	Масштаб
Р	1.7	-
Лист	Листов 1	

Госстрой СССР ГПИ Ленинградский ВОДОКАНАЛПРОЕКТ

Инв.№ подл. | Подпись и дата | Взам. инв.№

Формат А4

gost.e-ecolog.ru

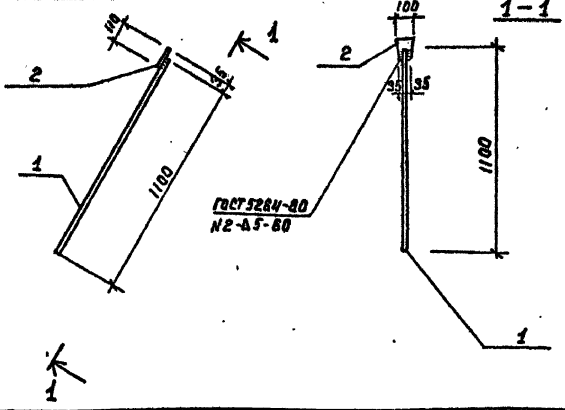

Формат	Зона	Поз.	Обозначение	Наименование	Кол.	Примеч.
				Документация		
А4			ТП901-1-94.88-КЖИ2-ТТ	Технические требования		
				Детали.		
Б4		1		А-III-12 ГОСТ 5781-82* ℓ=1100	1	1.0 кг
Б4		2		-100×8 ГОСТ 103-76* ℓ=110	1	0.5 кг

Привязан

Инв. №

Разраб.	Кизякова		
Пров.	Поваляева		
Вед.инж.	Андреева		
Рук. гр.	Поваляева		
Н. контр.	Жила		
Гл. спец.	Жанин		
Нач. отд.	Градобойнова		

ТП901-1-94.88-КЖИ2-МС4

Изделие соединительное МС4

Стадия	Масса	Масштаб
Р	1.5	-
Лист	Листов 1	

Госстрой СССР ГПИ Ленинградский ВОДОКАНАЛПРОЕКТ

Инв.№ подл. | Подпись и дата | Взам. инв.№

Формат А4