ТИПОВОЙ ПРОЕКТ
901-1-94.88

ВОДОЗАБОРНЫЕ СООРУЖЕНИЯ ПРОИЗВОДИТЕЛЬНОСТЬЮ ОТ 0,2 ДО 0,5 $м^3/с$ ДЛЯ АМПЛИТУДЫ КОЛЕБАНИЯ УРОВНЯ ВОДЫ 14,0 м

Уралгипроагропром, 620062, г.Свердловск, ул.Чкалова, 4
Зак. 2753 Инв. СФ948-04 Тираж 20
Сдано в печать 21.06. 1991 г. Цена 3-12

АЛЬБОМ IV

СТРОИТЕЛЬНЫЕ ИЗДЕЛИЯ /НАДЗЕМНАЯ ЧАСТЬ/

сф 948-04

Привязан

Инв. №

gost.e-ecolog.ru

ТИПОВОЙ ПРОЕКТ
901-1-94.88

ВОДОЗАБОРНЫЕ СООРУЖЕНИЯ ПРОИЗВОДИТЕЛЬНОСТЬЮ ОТ 0,2 ДО 0,5 $м^3/с$ ДЛЯ АМПЛИТУДЫ КОЛЕБАНИЯ УРОВНЯ ВОДЫ 14,0 м

АЛЬБОМ IV

СТРОИТЕЛЬНЫЕ ИЗДЕЛИЯ. /НАДЗЕМНАЯ ЧАСТЬ/

©СФ ЦИТП Госстрой СССР, 1983.

УТВЕРЖДЕН Госстроем СССР Протокол от 06.04.1988г №25
ВВЕДЕН В ДЕЙСТВИЕ в/о "Союзводоканалниипроект" приказ №204 от 05.07.1988г.

РАЗРАБОТАН
ГОСУДАРСТВЕННЫМ ПРОЕКТНЫМ ИНСТИТУТОМ
ЛЕНИНГРАДСКИЙ ВОДОКАНАЛПРОЕКТ
ГЛАВНЫЙ ИНЖЕНЕР ИНСТИТУТА Г.А КОНДРАТЕНКО
ГЛАВНЫЙ ИНЖЕНЕР ПРОЕКТА Ю.В БЕЛЯЕВ

СФ 948-04

				Привязан
Инв №				

ТП 901-1-94.88 Альбом IV

Формат	Обозначение	Наименование	Стр.	Примечание
А3	-КЖИ 1 -ДО	Ведомость листов выпуска	2	
А4	-КЖИ 1 -ДО	Ведомость листов выпуска (окончание)	3	
А3	-КЖИ 1 - ТТ	Технические требования на изготовление сборных железобетонных арматурных и закладных изделий.		
А3	-КЖИ 1-66-6-1	колонна К 66-6-1	4	
А3	-КЖИ 1-К66-6-2	колонна К 66-6-2	5	
А3	-КЖИ1-К66-6-3	колонна К 66-6-3	6	
А3	-КЖИ1-К66-6-4	колонна К 66-6-4	7	
А3	-КЖИ1-К66-6-5	колонна К66-6-5	8	
А3	-КЖИ1-6КФ79-1-1	колонна 6КФ79-1-1	9	
А4	-КЖИ1-1БДР12-3АIVт-1	балка 1БДР12-3АIVТ-1	10	
А4	-КЖИ1-5ПБ25-37-1	перемычка 5ПБ25-37-1		
А3	-КЖИ1-П7д-5б-1	плита П 7д-5б-1	11	
А4	-КЖИ1-ОП1	опорная подушка ОП-1	12	
А4	-КЖИ1-С1	сетка арматурная С1	13	
А4	-КЖИ1-С2	сетка арматурная С2		
А4	-КЖИ1-С3	сетка арматурная С3	14	
А4	-КЖИ1-С4	сетка арматурная С4		
А4	-КЖИ1-С5	сетка арматурная С5	15	
А4	-КЖИ1-С6	сетка арматурная С6		
А4	-КЖИ1-С7	сетка арматурная С7	16	
А4	-КЖИ1-С8	сетка арматурная С8		
А4	-КЖИ1-С9	сетка арматурная С9	17	
А4	-КЖИ1-С10	сетка арматурная С10		
А4	-КЖИ1-С11	сетка арматурная С11	18	
А4	-КЖИ1-С12	сетка арматурная С12		
А4	-КЖИ1-С13	сетка арматурная С13	19	
А4	-КЖИ1-С14	сетка арматурная С14		
А4	-КЖИ1-С15	сетка арматурная С-15	20	
А4	-КЖИ1-С16	сетка арматурная С-16		
А4	-КЖИ1-С-17	сетка арматурная С-17	21	
А4	-КЖИ1-С18	сетка арматурная С 18		
А4	-КЖИ1-С19	сетка арматурная С 19	22	
А4	-КЖИ1-С20	сетка арматурная С20		
А4	-КЖИ1-С21	сетка арматурная С21	23	
А3	-КЖИ1-узлы	узлы „А", „Б", „В", „Г", „Д"	24	
А4	-КЖИ1-ЩП1	щит ЩП1	25	
А4	-КЖИ1-ЩП2	щит ЩП2		
А4	-КЖИ1-ЩП3	щит ЩП3	26	
А4	-КЖИ1-ЩП4	щит ЩП4		
А4	-КЖИ1-ЩП5	щит ЩП5	27	
А4	-КЖИ1-ЩП6	щит ЩП6	28	
А4	-КЖИ1-ЩП7	щит ЩП7		
А4	-КЖИ1-ЩП8	щит ЩП8	29	
А4	-КЖИ1-ЩП9	щит ЩП9		
А4	-КЖИ1-ЩП10	щит ЩП10	30	

Взам. инв. №

Подпись и дата

Инв. № подл.

Привязан

Инв. №

Разраб.	Костылева		
Вед. инж.	Андреева		01.95
Рук. груп.	Павлаяева		
Н. контр.	Жило		02.95
Гл. спец.	Ханин		02.95
Нач. отд.	Градобойнов		

ТП 901-1-94.88-КЖИ1-ДО

Ведомость листов выпуска

Стадия	Лист	Листов
Р	1	2

Госстрой СССР ГПИ Ленинградский ЗОДОКАНАЛПРОЕКТ

Формат А3

СФ 948-04

Формат	Обозначение	Наименование	Стр.	Примечание
А4	-КЖИ1-ЩП 11	Щит ЩП 11	30	
А4	-КЖИ1-ЩП-12	Щит ЩП 12	31	
А4	-КЖИ1-ЩП-13	Щит ЩП 13		
А4	-КЖИ1-ЩП-14	Щит ЩП 14	32	
А4	-КЖИ1-ЩП-15	Щит ЩП 15		
А4	-КЖИ1-МС1	Изделие соединительное МС1	33	
А4	-КЖИ1-РШ1	Решетка РШ1	34	
А4	-КЖИ1-М1	Изделие закладное М1		
А4	-КЖИ1-М2	Изделие закладное М2	35	
А4	-КЖИ1-М4	Изделие закладное М4		
А4	-КЖИ1-М5	Изделие закладное М5	36	
А4	-КЖИ1-М6	Изделие закладное М6		
А4	-КЖИ1-М7	Изделие закладное М7	37	
А4	-КЖИ1-М8	Изделие закладное М8		
А4	-КЖИ1-Р1	Рама Р1	38	
А4	-КЖИ1-Р2	Решетка жалюзийная Р2	39	
А4	-КЖИ1-Р3	Решетка жалюзийная Р3	40	

Взам. инв.№ | Подпись и дата | Инв.№ подл.

Привязан

Инв.№

ТП 901-1-94.88-КЖИ1-ДО

Лист 2

Формат А4

1. Плоские арматурные изделия следует изготовлять при помощи контактной точечной сварки.
   Сварку сеток и каркасов производить во всех точках пересечения стержней.
2. Объединение плоских каркасов в пространственные производить в контурах при помощи электросварочных клещей.
3. Размеры сеток и каркасов даны по осям и торцам стержней.
4. Сварку металлоконструкций производить электродами Э42 ГОСТ 9467-75 в соответствии с ГОСТ 14098-85. „Соединения сварные арматуры и закладных изделий железобетонных конструкций. Основные типы конструкций и размеры".
5. Сварку тавровых соединений круглых стержней с листовым прокатом закладных изделий выполнять под слоем флюса.
6. Толщину неоговоренных сварных швов принять по наименьшей толщине сварных элементов.
7. Сборные железобетонные изделия изготавливать, маркировать и транспортировать в строгом соответствии с ГОСТ 13015-83*; ГОСТ 13015.1-81; ГОСТ 13015.2-81; ГОСТ 13015.4-84.
8. Фиксация закладных изделий осуществляется путем крепления их к опалубочной форме.

Взам. инв.№ | Подпись и дата | Инв.№ подл.

Привязан

Инв.№

Разраб.	Костылева			ТП 901-1-94.88-КЖИ1-ТТ
Провер.	Повалаева			
Вед.инж.	Энбергева			Технические требования на изготовление сборных железобетонных, арматурных и закладных изделий.
Рук.гр.	Повалаева		12.88	Стадия Р; Лист 1; Листов
Нормок.	Жило		12.88	Госстрой СССР ГПИ Ленинградский ВОДОКАНАЛПРОЕКТ
Гл.спец.	Ланик		12.88	
Нач.отд.	Градобойнова		12.88	

Формат А4

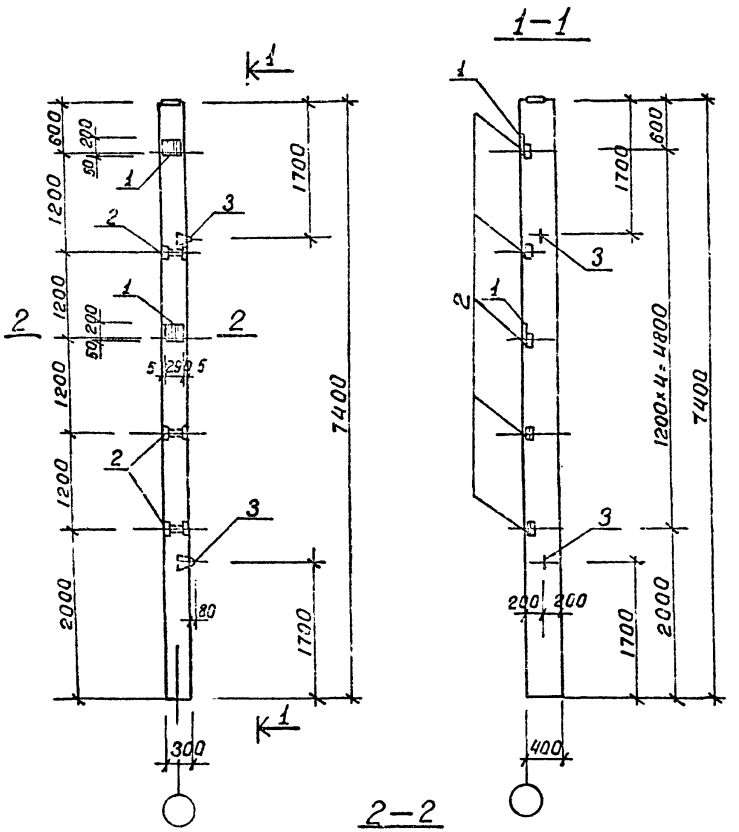

Формат	Зона	Поз.	Обозначение	Наименование	Кол.	Примеч.
				Сборочные единицы		
			1.423-3 в.3	Колонна К66-6		
				Изделия закладные		
		1	1.423-3 .в.2 л. 136	НМ1-5	2	10.1кг
		2	1.423-3 в.2 л. 141	М1-13	5	1.7кг
		3	1.423-3 в.2 л. 142	М12-150	2	0.63кг

Ведомость расхода стали на дополнительные закладные изделия, кг

Марка	Изделия закладные											Всего
	Арматура класса							Прокат марки				
	А-I			А-III				Вст3КП2				
	ГОСТ 5781-82*			ГОСТ 5781-82*				ГОСТ 8509-86	ГОСТ 19903-74*			
	ф6	12	Итого	ф12	14	22	Итого	63×5	δ=10		Итого	
К66-6-1	0.4	1.3	1.7	1.2	5.6	2.8	9.6	7.2	11.4		18.6	29.9

Остальное - смотреть колонну К66-6 серии 1.423-3 выпуск 3.

Привязан

инв. №

Проверил	Андреева		
Разраб.	Катова		
Вед.инж	Андреева		
Рук.гр.	Поваляева		92.8
Н.контр	Жила		02.88
Гл.спец.	Ханин		02.88
Нач.отд.	Гольдбайнова		

ТП 901-1-94.88-КЖИ1-К66-6-1

Колонна К66-6-1

Стадия	Масса	Масштаб
Р	7600	1:50 1:25

Лист | Листов 1

Госстрой СССР ГПИ Ленинградский ВОДОКАНАЛПРОЕКТ

Инв.№ подл. | Подпись и дата | Взам.инв.№

Формат А3

ТП901-1-94.88 Альбом IV

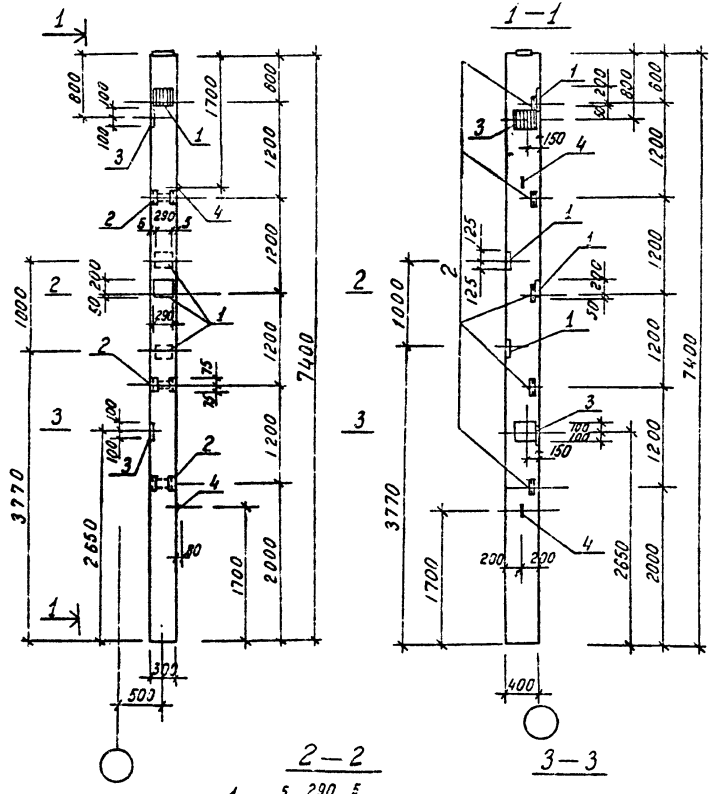

Формат	Зона	Поз.	Обозначение	Наименование	Кол.	Примеч.
				Сборочные единицы		
			1.423-3 в.3	Колонна К66-6		
				Изделия закладные		
		1	1.423-3 в.2 л.136	НМ1-5	4	10.1 кг
		2	1.423-3 в.2 л.141	М1-13	5	1.7 кг
		3	1.423-3 в.2 л.140	М1-12-1	2	6.0 кг
		4	1.423-3 в.2 л.142	М12-150	2	0.83 кг

Ведомость расхода стали на дополнительные закладные изделия.

Марка	Изделия закладные										Всего
	Арматура класса							Прокат марки			
	А-I			А-II				Вст3 кл2			
	ГОСТ 5781-82*			ГОСТ 5781-82*				ГОСТ 19903-74*	ГОСТ 3509-86		
	ф6	12	Итого	ф12	14	22	Итого	δ=10	63×5	Итого	
К66-6-2	0.8	1.3	2.1	4.0	11.2	5.6	20.8	32.0	7.2	39.2	62.1

Остальное - смотреть колонну К66-6 серии 1.423-3 выпуск 3.

Привязан

Инв. №

Проверил	Лосеньева			ТП901-1-94.88-КЖИ1 - К66-2	
Разраб.	Котова				
Вед.инж.	Андреева			Колонна К66-6-2	Стадия: Р; Масса: 2200; Масштаб: 1:50, 1:25
Рук.гр.	Поваляева		02.88		Лист; Листов 1
Н.контр.	Жило		02.88		Госстрой СССР ГПИ Ленинградский ВОДОКАНАЛПРОЕКТ
Гл.спец.	Канин		02.88		
Нач.отд.	Градобойнова		02.88		

Инв.№ подл. | Подпись и дата | Взам.инв.№

СР 948-04

Формат А3

ТП901-1-94.88 Альбом VII

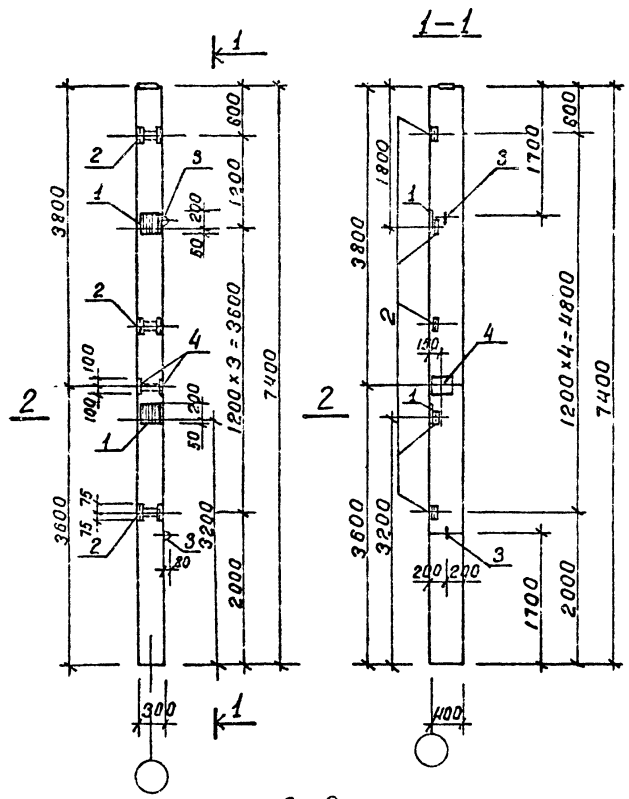

Формат	Зона	Поз.	Обозначение	Наименование	Кол.	Примеч.
				Сборочные единицы		
			1.423-3 в.3	Колонна К66-6		
				Изделия закладные		
		1	1.423-3 в.2 л 136	НМ1-5	2	10.1кг
		2	1.423-3 в.2 л 141	М1-13	5	1.7кг
		3	1.423-3 в.2 л 142	М12-150	2	0.83кг
		4	1.423-3, в.2 л 140	М1-12	2	6.0 кг

Ведомость расхода стали на дополнительные закладные изделия.

Марка	Изделия закладные												Всего
	Арматура класса								Прокат марки				
	А-I			А-III					Вст 3кп2				
	ГОСТ 5781-82*			ГОСТ 5781-82*					ГОСТ 8509-86	ГОСТ 19903-74*			
	ф6	12	Итого	ф12	14	22		Итого	L 83×5	δ=10		Итого	
К66-6-3	0.4	1.3	1.7	4.0	5.6	2.8		12.4	7.2	20.6		27.8	41.9

Остальное - смотреть колонну К66-6 серии 1.423-3 выпуск 3.

Проверил	Андреева		
Разраб.	Котова		
Вед.инж.	Андреева		
Рук. гр.	Поваляева		01.88
Н. контр.	Жила		12.88
Гл. спец.	Ханин		01.89
Нач. отд.	Удодобойнов		

Привязан

Инв. №

ТП901-1-94.88-КЖИ1-К66-6-3

Колонна К66-6-3

Стадия	Масса	Масштаб
Р	2200	1:50 1:25
Лист	Листов 1	

Госстрой СССР ГПИ Ленинградский ВОДОКАНАЛПРОЕКТ

Инв.№ подл. | Подпись и дата | Взам.инв.№

Формат А3

СФ 948-04

ТП 901-1-94.88 Альбом IV

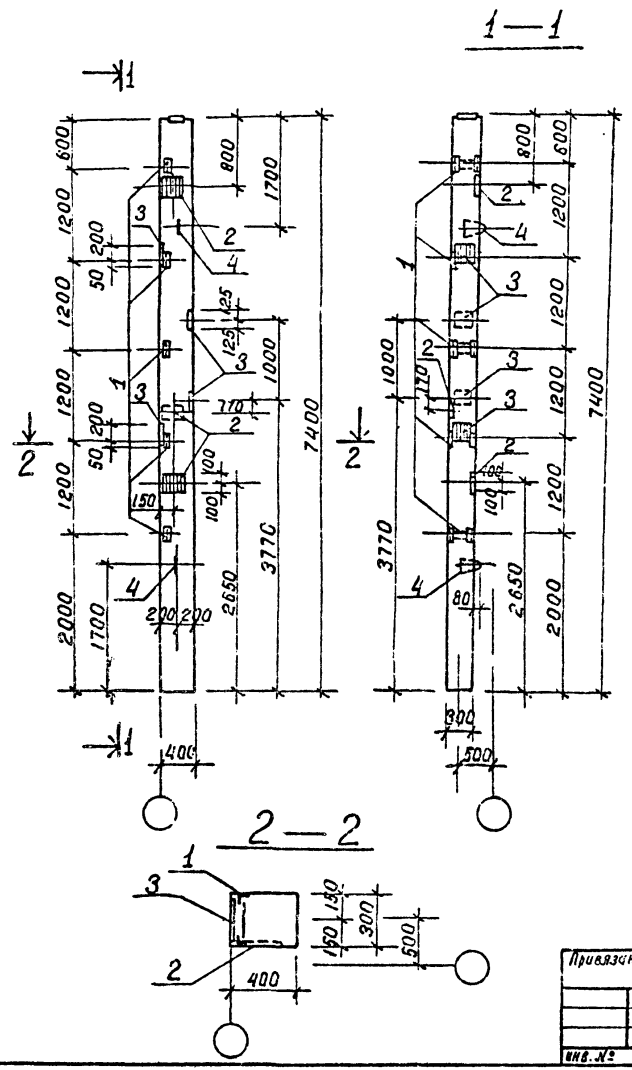

Формат	Зона	Поз.	Обозначение	Наименование	Кол.	Примеч.
				Сборочные единицы		
			1.423-3, вып. 3	Колонна К66-6		
				Изделие закладное		
		1	1.423-3, в. 2, л. 141	То же М1-13	5	1.7 кг
		2	23-3, в. 2, л. 140	" М1-12-1	3	6.0 кг
		3	1.423-3, в. 2, л 136	" НМ1-5	4	10.1 кг
		4	1.423-3, в. 2 л. 142	М12-150	2	0.63 кг

Ведомость расхода стали на дополнительные закладные изделия, кг

Марка элемента	Изделия закладные												Всего
	Арматура класса								Прокат марки				
	А-I				А-III				Вст3кп2				
	ГОСТ 5781-82*				ГОСТ 5781-82*				ГОСТ 8509-86	ГОСТ 19903-74*			
	6	12		Итого	12	14	22	Итого	L63×5	S10		Итого	
К66-6-4	0.8	1.3		2.1	5.4	11.2	5.6	22.2	7.2	36.6		43.8	68.1

Остальное - смотреть колонну К66-6 по серии 1.423-3, в.3

Привязан

Инв. №

Разраб.	Костылева		
Провер.	Андреева		
Вед. инж.	Андреева		
Рук. гр.	Поваляева		12.88
Нормак	Жило		12.88
Гл. спец.	Ханин		12.88
Нач. отд.	Градобайнов		

ТП 901-1-94.88-КЖИ1-К66-6-4

Колонна К66-6-4

Стадия	Масса	Масштаб
Р	2200	1:50 1:25
Лист	Листов 1	

Госстрой СССР ГПИ Ленинградский ВОДОКАНАЛПРОЕКТ

Инв. № подл. | Подпись и дата | Взам. инв. №

Формат А3

СФ 948-04

ТП901-1-94.88 Альбом IV

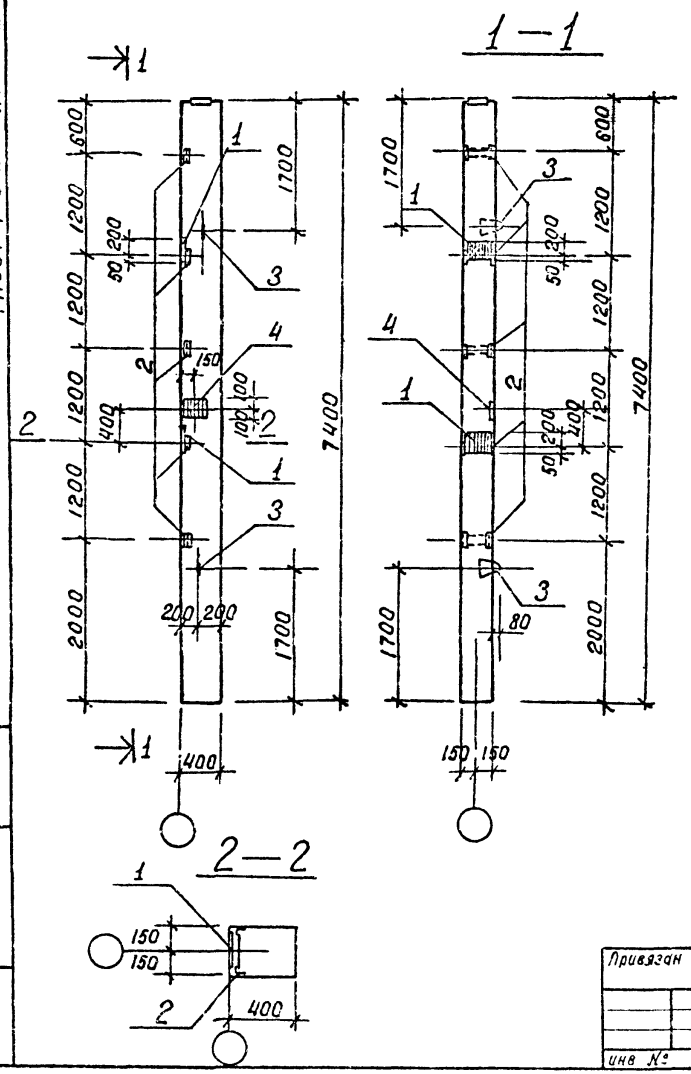

Формат	Зона	Поз.	Обозначение	Наименование	Кол	Примеч.
				Сборочные единицы		
			1.423-3, в. 3	Колонна К66-6		
				Изделие закладные		
		1	1.423-3, в. 2, л. 136	НМ1-5	2	10.1 кг
		2	1.423-3, в. 2, л. 141	М1-13	5	1.7 кг
		3	1.423-3, в 2, л. 142	М12-150	2	0.63 кг
		4	1.423-3, в. 2 л. 140	М1-12-1	1	6.0 кг

Ведомость стали на дополнительные закладные изделия, кг

Марка элемента	Изделия закладные												Всего
	Арматура класса								Прокат марки				
	А-I				А-III				ВСт3кп2				
	ГОСТ 5781-82*				ГОСТ 5781-82*				ГОСТ 8509-86	ГОСТ 19903-74*			
	6	12	-	Итого	12	14	22	Итого	L63×5		δ10	Итого	
К66-6-5	0.4	2.7		3.1	1.2	5.6	2.8	9.6	7.2		16.0	23.2	35.9

Остальное - смотреть колонну К66-6 по серии 1.423-3, в. 3.

Разраб.	Костылева		
Провер	Андреева		
Вед. инж.	Андреева		
Рук. гр.	Поваляева		07.88
Нормок	Жило		
Гл. спец.	Ханин		
Нач. отд.	Гордобойнов		

Привязан

инв №

ТП901-1-94.88-КЖИ1-К66-6-5

Колонна К66-6-5

Стадия	Масса	Масштаб
Р	2200	1:50 1:25

Лист | Листов 1

Госстрой СССР ГПИ Ленинградский ВОДОКАНАЛПРОЕКТ

Инв. № подл. | Подпись и дата | Взам. инв. №

Формат А3

СФ948-04

ТП 901-1-94.88 Альбом IV

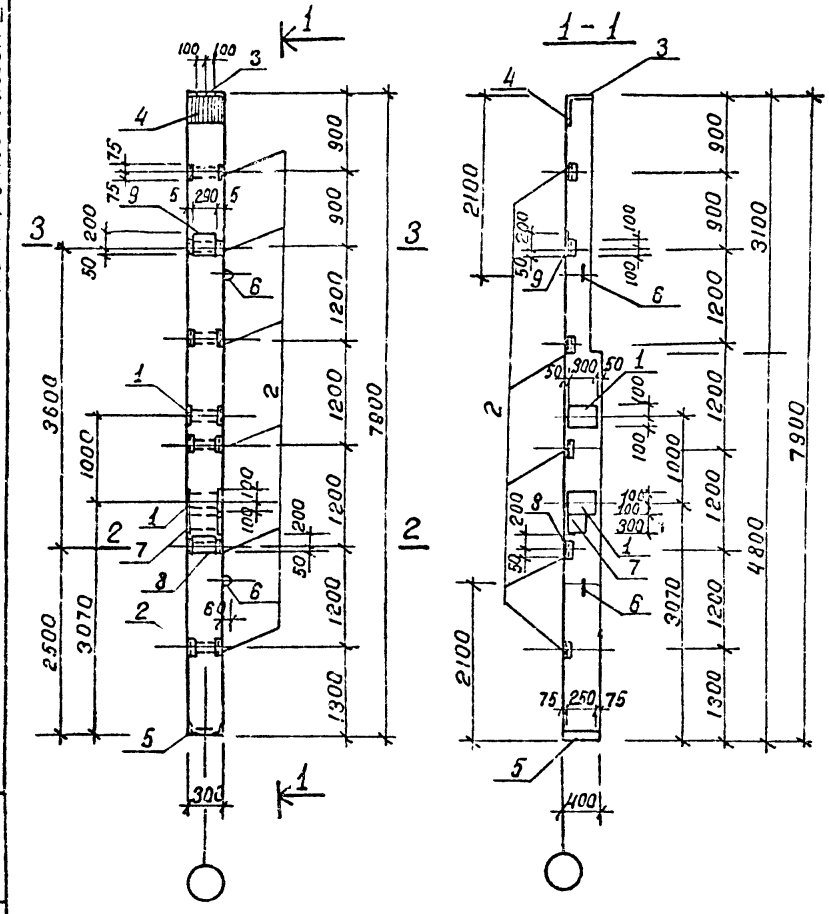

Формат	Зона	Поз	Обозначение	Наименование	Кол.	Примеч.
				Сборочные единицы		
			1.427.1-3 в.1	Колонна БКФ 79-1		
				Изделия закладные		
		1	1.400-15.81.210-29	МН 206-4	2	8.3 кг
		2	1.427.1-3.2-0.20.0	МН 28	6	1.6 кг
		3	1.427.1-3.2-0.07.0	МН2	1	6.8 кг
		4	1.427.1-3.2-0.06.0	МН1	1	7.8 кг
		5	1.427.1-3.2-0.12.0-01	МН7	1	5.3 кг
		6	1.427.1-3.2-0.21.0-01	МН33	2	0.8 кг
		7	1.400-15.81.210-28	МН206-4	1	8.3 кг
		8	1.427.1-3.2-0.19.0-04	МН23	1	6.6 кг
		9	1.427.1-3.2-0.19.0-01	МН20	1	6.0 кг

Ведомость расхода стали на дополнительные закладные изделия, кг

Марка	Изделия закладные												Всего
	Арматура класса							Прокат марки					
	А-I			А-III				Вст 3 кп2					
	ГОСТ 5781-82*			ГОСТ 5781-82*				ГОСТ 19903-74*		ГОСТ 8509-86		Итого	
	ф 12		Итого	10	12	14	Итого	δ=8	δ=10	63×5	90×6		
БКФ 79-1-1	1.6		1.6	5.4	5.8	2.0	13.2	28.5	12.5	8.4	4.2	53.6	68.4

Остальное смотреть колонну БКФ 79-1 серии 1.427.1-3 в.1.

Привязан

Инв. №

Проверил	Андреева		
Разраб.	Котова		
Вед. инж.	Андреева		
Рук. гр.	Поволяева		01.88
Н. контр.	Жила		02.88
Гл. спец.	Ханин		02.88
Нач. отд.	Градобайнова		02.88

ТП 901-1-94.88-КЖИ1-БКФ79-1-1

Колонна БКФ79-1-1

Стадия	Масса	Масштаб
Р	2200	1:50 / 1:25

Лист | Листов: 1

Госстрой СССР ГПИ Ленинградский ВОДОКАНАЛПРОЕКТ

Инв. № подл. | Подпись и дата | Взам. инв. №

Формат А3

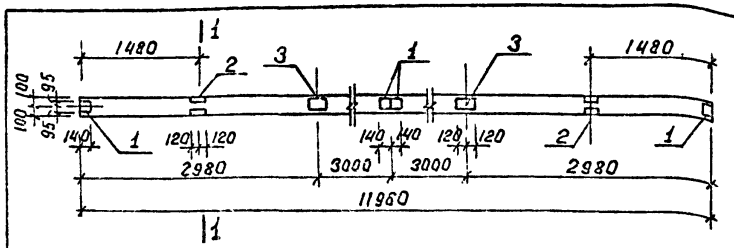

1 - 1

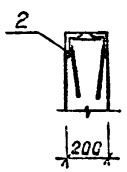

Ведомость расхода стали на дополнительные закладные изделия, кг

Марка	Изделия закладные					Всего
	Арматура класса			Прокат марки		
	А-III			Вст 3 кп 2		
	ГОСТ 5781-82*			ГОСТ 8510-86	ГОСТ 103-76*	
	8	10	Итого	L110×10×8	δ=8	
1БДР12-3АIVТ-1	1.6	0.4	2.0	10.4	9.6	22.0

Формат	Зона	Поз.	Обозначение	Наименование	Кол.	Примеч.
				Сборочные единицы		
			1.462.1-3/80 вып.1	Балка 1БДР12-3АIVТ		
				Изделия закладные		
		1	1.400-6/76 вып.1	МЧ-1-2	4	1.4 кг
		2	1.400-6/76 вып.1	МЧ-22	2	5.8 кг
		3	1.400-6/76 вып.1	МЧ-3-3	2	2.4 кг

Остальное - смотреть балку 1БДР12-3АIVТ по серии 1.462.1-3/80, вып. 1.

Привязан

Инв. №

Инв. № подл. | Подпись и дата | Взам. инв. №

Проверил	Андреева		
Разраб.	Котова		
Вед. инж.	Андреева		
Рук. гр.	Поваляева		01.88
Н. контр.	Жила		02.88
Гл. спец.	Ханин		01.88
Нач. отд.	Градобойнова		

ТП901-1-94.88-КЖИ1-1БДР12-3АIVТ-1

Балка 1БДР12-3АIVТ-1

Стадия	Масса	Масштаб
Р	4700	1:50
Лист	Листов 1	

Госстрой СССР ГПИ Ленинградский ВОДОКАНАЛПРОЕКТ

Формат А4

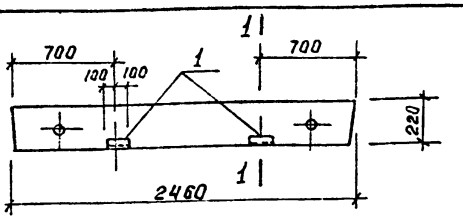

Выборка стали на дополнительные закладные изделия, кг.

Марка	Изделия закладные							Всего
	Арматура класса				Прокат марки			
	А-III				Вст 3 кп 2			
	ГОСТ 5781-82*				ГОСТ 8509-86			
	8			Итого	L50×5		Итого	
5ПБ25-37-1	0.4			0.4	1.6		1.6	2.0

Формат	Зона	Поз.	Обозначение	Наименование	Кол.	Примеч.
				Сборочные единицы		
			1.038.1-1, в.1	Перемычка 5ПБ25-37		
				Изделие закладное		
		1	1.400-15.81.540-04	МН 543	2	1.0 кг

Остальное смотреть перемычку 5ПБ 25-37 по серии 1.038.1-1, в.1

Привязан

Инв. №

Инв. № подл. | Подпись и дата | Взам. инв. №

Разраб.	Костылева		
Провер.	Андреева		
Вед. инж.	Андреева		
Рук. гр.	Поваляева		01.88
Нормак	Жила		02.88
Гл. спец.	Ханин		01.88
Нач. отд.	Градобойнова		02.88

ТП901-1-94.88-КЖИ1-5ПБ25-37-1

Перемычка 5ПБ25-37-1

Стадия	Масса	Масштаб
Р	338.0	
Лист	Листов 1	

Госстрой СССР ГПИ Ленинградский ВОДОКАНАЛПРОЕКТ

Формат А4

ТП 901-1-94.88 Альбом III

П7д-5б-1

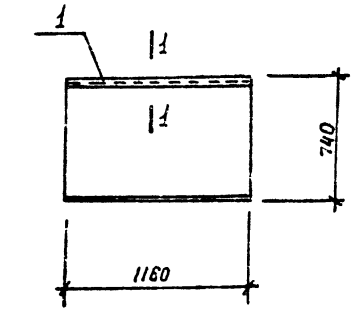

1 – 1

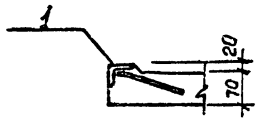

Формат	Зона	Поз.	Обозначение	Наименование	Кол.	Примеч.
				Сборочные единицы		
			3.006.1-2/82, в. 1-2	Плита П7д-5б		
		1	1.400-15.81.540-09	Изделие закладное МН-548	п.м. 1.16	Вес 1 п.м. 4.2 кг

Выборка стали на дополнительные закладные изделия, кг

Марка элемента	Изделия закладные								Всего
	Арматура класса				Прокат марки				
	А-III				ВСт3кп2				
	ГОСТ 5781-82*				ГОСТ 8509-86				
	8			Итого	L50×5			Итого	
П7д-5б-1	0.5			0.5	4.4			4.4	4.9

Остальное - смотреть плиту П7д-5б по серии 3.006.1-2/82, в. 1-2

Инв. № подл. | Подпись и дата | Взам. инв. №

Привязан

Инв. №

Разраб.	Костылева		
Провер.	Андреева		
Вед. инж.	Андреева		
Рук. гр.	Поваляева		01.93
Нормак	Жило		01.93
Гл. спец.	Ханин		01.93
Нач. отд.	Градобойнова		01.93

ТП 901-1-94.88-КЖИ1-П7д-5б-1

Плита П7д-5б-1

Стадия	Масса	Масштаб
Р	150.0	1:20
Лист	Листов 1	

Госстрой СССР
ГПИ Ленинградский ВОДОКАНАЛПРОЕКТ

Формат А3

ТП901-1-94.88 Альбом IV

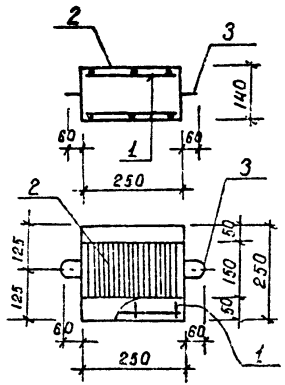

Выборка стали на элемент, кг

Марка элемента	Арматурные изделия		Закладные изделия				Всего
	Арматура класса		Арматура класса		Прокат марки		
	A-I		A-I	A-III	Вст3кп2		
	ГОСТ 5781-82		ГОСТ 5781-82		Гост 103-76*		
	8		8	8	б6	б8	
·ОП1	1.2		0.6	0.1	1.8	0.4	4.1

Формат	Зона	Поз.	Обозначение	Наименование	Кол.	Примеч.
				Документация		
А4			ТП901-1-94.88-КЖИ1-ТТ	Технические требования		
				Сборочные единицы		
А4		1	-КЖИ1-С21	Сетка арматурная С 21	2	0.6 кг
		2	1.400-15.В1.120-65	Изделие закладное МН 115-6	1	2.3 кг
		3	1.400-9, в.1	То же УП1-1	2	0.31 кг
				Материал		
				Бетон В15	0.01	м³

Привязан

Инв. №

Взам. инв. №

Подпись и дата

Инв. № подл.

Разраб.	Костылева		
Провер.	Андреева		
Вед. инж.	Андреева		
Рук. гр.	Поваляева		02.88
Нормак	Жила		02.88
Гл. спец.	Ханин		02.88
Нач. отд.	Грабовайнов		02.88

ТП901-1-94.88-КЖИ1-ОП1

Опорная подушка ОП1

Стадия	Масса	Масштаб
Р	21.8	1:10
Лист	Листов 1	

Госстрой СССР ГПИ Ленинградский ВОДОКАНАЛПРОЕКТ

Формат А4

Привязан

Инв. №

Взам. инв. №

Подпись и дата

Инв. № подл.

Стадия	Масса	Масштаб
Лист	Листов 1	

Госстрой СССР ГПИ Ленинградский ВОДОКАНАЛПРОЕКТ

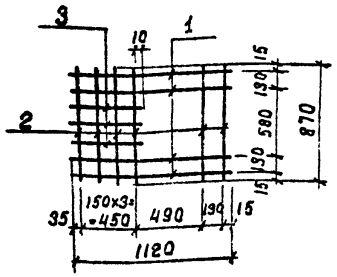

Формат	Зона	Поз.	Обозначение	Наименование	Кол.	Примеч.
				Документация		
А4			ТП901-1-94.88-КЖИ1-ТТ	Технические требования		
				Детали		
				ГОСТ 5781-82*		
Б.4		1		А-I-8 ℓ=1120	4	0.44 кг
Б.4		2		А-I-8 ℓ=870	6	0.34 кг
Б.4		3		А-I-8 ℓ=495	3	0.2 кг

Привязан

Инв. №

Взам. инв. №

Подпись и дата

Инв. № подл.

Разраб.	Шабалина		
Провер.	Андреева		
Вед. инж.	Андреева		
Рук. гр.	Повеляева		01.88
Н. контр.	Жило		01.88
Гл. спец.	Ханин		01.88
Нач. отд.	Грабобайнова		01.88

ТП901-1-94.88-КЖИ1-С1

Сетка арматурная С1

Стадия	Масса	Масштаб
Р	4.4	-
Лист	Листов 1	

Госстрой СССР ГПИ Ленинградский ВОДОКАНАЛПРОЕКТ

Формат А4

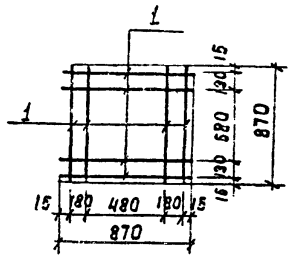

Формат	Зона	Поз.	Обозначение	Наименование	Кол.	Примеч.
				Документация		
А4			ТП901-1-94.88-КЖИ1-ТТ	Технические требования		
				Детали		
				ГОСТ 5781-82*		
				А-I-8 ℓ=870	8	0.34 кг

Привязан

Инв. №

Взам. инв. №

Подпись и дата

Инв. № подл.

Разраб.	Шабалина		
Провер.	Андреева		
Вед. инж.	Андреева		
Рук. гр.	Повеляева		01.88
Н. контр	Жило		01.88
Гл. кон	Ханин		01.88
Нач. отд.	Грабобайнова		01.88

ТП901-1-94.88-КЖИ1-С2

Сетка арматурная С2

Стадия	Масса	Масштаб
Р	2.7	-
Лист	Листов 1	

Госстрой СССР ГПИ Ленинградский ВОДОКАНАЛПРОЕКТ

Формат А4

ТП901-1-94.88 Альбом IV

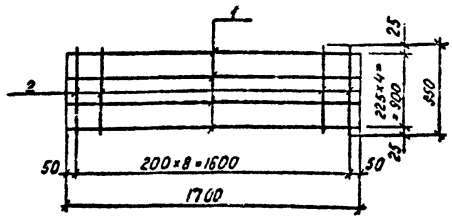

Формат	Зона	Поз.	Обозначение	Наименование	Кол.	Примеч.
				Документация		
А4			ТП901-1-94.88-КЖИ1-ТТ	Технические требования		
				Детали		
				ГОСТ 5781-82*		
Б4		1		А-II-16 ℓ=1700	4	2.7 кг
Б4		2		А-I-8 ℓ=950	9	0.4 кг

Привязан

Инв. №

Взам. инв. №

Подпись и дата

Инв. № подл.

ТП901-1-94.88-КЖИ1-С3

Разраб.	Шабалина		
Провер.	Андреева		
Вед. инж.	Андреева		
Рук. гр.	Поваляева		01.88
Н. контр.	Жило		02.88
Гл. спец.	Ханин		02.88
Нач. отд.	Градобойнова		02.88

Сетка арматурная С3

Стадия	Масса	Масштаб
Р	14.4	–

Лист | Листов 1

Госстрой СССР ГПИ Ленинградский ВОДОКАНАЛПРОЕКТ

Формат А4

ТП901-1-94.88 Альбом IV

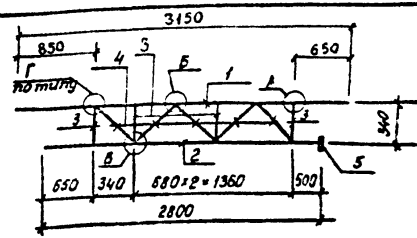

Формат	Зона	Поз.	Обозначение	Наименование	Кол.	Примеч.
				Документация		
А4			ТП901-1-94.88-КЖИ1-ТТ	Технические требования		
				Детали		
Б4		1		А-III-20 ГОСТ 5781-82* ℓ=3150	1	7.8 кг
Б4		2		А-III-20 ГОСТ 5781-82* ℓ=2850	1	7.0 кг
Б4		3		А-III-16 ГОСТ 5781-82* ℓ=290	4	0.5 кг
Б4		4		А-III-16 ГОСТ 5781-82* ℓ=410	5	0.6 кг
Б4				-115×2.5 ГОСТ 19903-74*	1.5 п.м	2.26 кг
			Вес наплавленного	металла:		0.21 кг

1. Узлы „А"; „Б"; „Г"; „В" см. стр. 24
-КЖИ1-Узлы А,Б,В,Г,Д.
2. Общие примечания по сварке см. стр. 24

Привязан

Инв. №

Взам. инв. №

Подпись и дата

Инв. № подл.

ТП901-1-94.88-КЖИ1-С4

Разраб.	Шабалина		
Провер.	Андреева		
Вед. инж.	Андреева		
Рук. гр.	Поваляева		01.88
Н. контр.	Жило		02.88
Гл. спец.	Ханин		02.88
Нач. отд.	Градобойнова		02.88

Сетка арматурная С4

Стадия	Масса	Масштаб
Р	23.4	–

Лист | Листов 1

Госстрой СССР ГПИ Ленинградский ВОДОКАНАЛПРОЕКТ

Формат А4

ТП901-1-94.88 Альбом IV

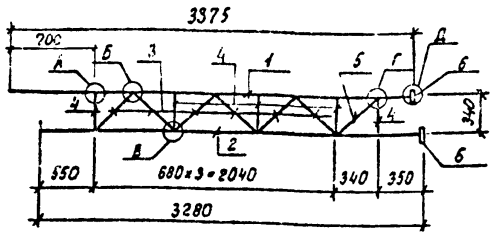

Формат	Зона	Поз.	Обозначение	Наименование	Кол.	Примеч.
				Документация		
А4			ТП901-1-94.88-КЖИ1-ТТ	Технические требования		
				Детали		
Б4		1		А-III-20 ГОСТ 5781-82* ℓ=33375	1	8.4 кг
Б4		2		А-III-20 ГОСТ 5781-82* ℓ=3280	1	8.1 кг
Б4		3		А-III-16 ГОСТ 5781-82* ℓ=410	6	0.6 кг
Б4		4		А-III-16 ГОСТ 5781-82* ℓ=290	5	0.5 кг
Б4		5		А-III-16 ГОСТ 5781-82* ℓ=350	1	0.6 кг
Б4		6		-60×8 ГОСТ 103-76* ℓ=60	2	0.23 кг
Б4				-115×2.5 ГОСТ 19903-74*	2 п.м.	2.26 кг
			Вес наплавленного металла:			0.22 кг

1. Узлы „А"; „Б"; „В"; „Г"; „Д" см. стр. 24-
- КЖИ1- Узлы А,Б,В,Г,Д.

Привязан

Инв. №

Взам. инв. №

Подпись и дата

Инв. № подл.

Разраб.	Шабалина		
Провер.	Андреева		
Вед. инж.	Андреева		
Рук. гр.	Поваляева		01.88
Н. контр.	Жило		02.88
Гл. спец.	Ханин		02.88
Нач. отд.	Градобойнова		02.88

ТП 901-1-94.88-КЖИ1-С5

Сетка арматурная С5

Стадия	Масса	Масштаб
Р	28.4	—

Лист | Листов 1

Госстрой СССР
ГПИ Ленинградский
ВОДОКАНАЛПРОЕКТ

Формат А4

ТП901-1-94.88 Альбом IV

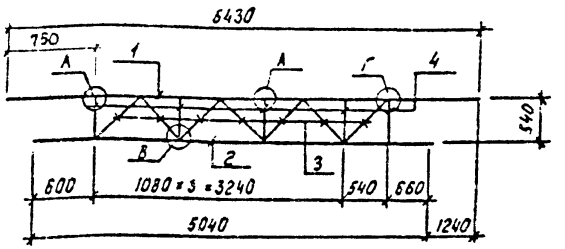

Формат	Зона	Поз.	Обозначение	Наименование	Кол.	Примеч.
				Документация		
А4			ТП901-1-94.88-КЖИ1-ТТ	Технические требования		
				Детали		
Б4		1		А-III-20 ГОСТ 5781-82* ℓ=6430	1	15.9 кг
Б4		2		А-III-20 ГОСТ 5781-82* ℓ=5040	1	12.5 кг
Б4		3		А-III-20 ГОСТ 5781-82* ℓ=695	7	1.7 кг
Б4		4		А-III-20 ГОСТ 5781-82* ℓ=490	5	1.3 кг
Б4				-115×2.5 ГОСТ 19903-74*	23 п.м.	2.26 кг
			Вес наплавленного металла:			0.50 кг

1. Узлы „А"; „Б"; „В"; „Г" см. стр. 24-
-КЖИ1-Узлы А,Б,В,Г,Д

Привязан

Инв. №

Взам. инв. №

Подпись и дата

Инв. № подл.

Разраб.	Шабалина		
Провер.	Андреева		
Вед. инж.	Андреева		
Рук. гр.	Поваляева		01.88
Н. контр.	Жило		02.88
Гл. спец.	Ханин		02.88
Нач. отд.	Градобойнова		02.88

ТП901-1-94.88-КЖИ1-С6

Сетка арматурная С6

Стадия	Масса	Масштаб
Р	52.5	—

Лист | Листов 1

Госстрой СССР
ГПИ Ленинградский
ВОДОКАНАЛПРОЕКТ

Формат А4

ТП901-1-94.88 Альбом IV

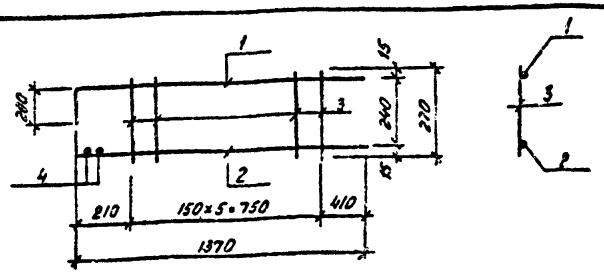

Формат	Зона	Поз.	Обозначение	Наименование	Кол.	Примеч
				Документация		
А4			ТП901-1-94.88-КЖИ1-ТТ	Технические требования		
				Детали		
Б4		1		А-III-12 ГОСТ 5781-82* l=1570	1	1.4 кг
Б4		2		А-III-12 ГОСТ 5781-82* l=1370	1	1,2 кг
Б4		3		А-I-8 ГОСТ 5781-82* l=270	6	0.11 кг
Б4		4		А-I-8 ГОСТ 5781-82* l=120	2	0.05 кг

1. Поз. 4 приварить к каркасу после установки его в балку.

Привязан

Инв. №

Взам. инв. №

Подпись и дата

Инв. № подл.

ТП901-1-94.88-КЖИ1-С7

Разраб.	Шаболина		
Провер.	Андреева		
Вед. инж.	Андреева		
Рук. гр.	Поволяева		02.88
Н. контр.	Жило		02.88
Гл. спец.	Ханин		02.88
Нач. отд.	Грабовойнов		02.88

Сетка арматурная С7

Стадия	Масса	Масштаб
Р	3,36	—

Лист | Листов 1

Госстрой СССР ГПИ Ленинградский ВОДОКАНАЛПРОЕКТ

Формат А4

ТП901-1-94.88 Альбом IV

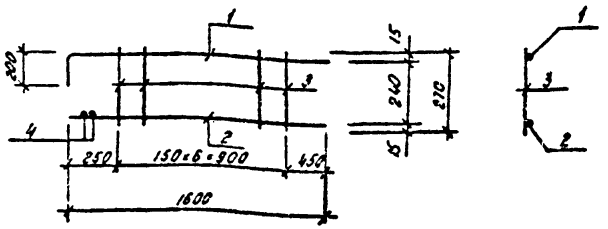

Формат	Зона	Поз.	Обозначение	Наименование	Кол.	Примеч.
				Документация		
А4			ТП901-1-94.88-КЖИ1-ТТ	Технические требования		
				Детали		
Б4		1		А-III-12 ГОСТ 5781-82* l=1600	1	1,6 кг
Б4		2		А-III-12 ГОСТ 5781-82* l=1600	1	1,4 кг
Б4		3		А-I-8 ГОСТ 5781-82* l=270	7	0.11 кг
Б4		4		А-I-8 ГОСТ 5781-82* l=120	2	0.05 кг

1. Поз. 4 приварить к каркасу после установки его в балку.

Привязан

Инв. №

Взам. инв. №

Подпись и дата

Инв. № подл.

ТП901-1-94.88-КЖИ1-С8

Разраб.	Шаболина		
Провер.	Андреева		
Вед. инж.	Андреева		
Рук. гр.	Поволяева		02.88
Н. контр.	Жило		02.88
Гл. спец.	Ханин		02.88
Нач. отд.	Грабовойнов		02.88

Сетка арматурная С8

Стадия	Масса	Масштаб
Р	3,87	—

Лист | Листов 1

Госстрой СССР ГПИ Ленинградский ВОДОКАНАЛПРОЕКТ

Формат А4

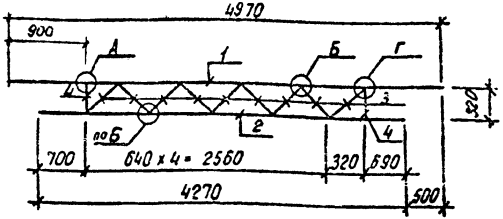

Формат	Зона	Поз.	Обозначение	Наименование	Кол.	Примеч.
				Документация		
А4			ТП901-1-94.88-КЖИ1-ТТ	Технические требования		
				Детали		
Б4		1		А-III-25 ГОСТ 5781-82* ℓ=4970	1	19.1 кг
Б4		2		А-III-25 ГОСТ 5781-82* ℓ=4270	1	16.5 кг
Б4		3		А-III-20 ГОСТ 5781-82* ℓ=370	9	1.0 кг
Б4		4		А-III-20 ГОСТ 5781-82* ℓ=270	2	0.7 кг
Б4				-115×25 ГОСТ 19903-74*	2.4 п.м.	2.26 кг
			Вес наплавленного металла:			0.48 кг

1. Узлы „А"; „Б"; „Г" см. стр. 24-КЖИ1-Узлы А,Б,В,Г,Д

Привязан

Инв. №

Инв. № подл. | Подпись и дата | Взам. инв. №

ТП901-1-94.88-КЖИ1-С9

Разработ.	Шабалина		
Провер.	Андреева		
Вед. инж.	Андреева		
Рук. гр.	Побалаева		02.88
Н. контр.	Жило		02.88
Гл. спец.	Ханин		02.88
Начотд.	Грабовалова		02.88

Сетка арматурная С9

Стадия	Масса	Масштаб
Р	51.9	—
Лист	Листов 1	

Госстрой СССР ГПИ Ленинградский ВОДОКАНАЛПРОЕКТ

Формат А4

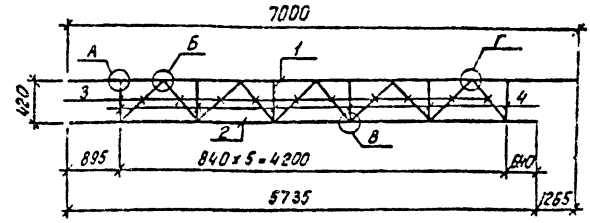

Формат	Зона	Поз.	Обозначение	Наименование	Кол.	Примеч.
				Документация		
А4			ТП901-1-94.88-КЖИ1-ТТ	Технические требования		
				Детали		
Б4		1		А-III-25 ГОСТ 5781-82* ℓ=7000	1	27 кг
Б4		2		А-III-25 ГОСТ 5781-82* ℓ=5735	1	22.1 кг
Б4		3		А-III-20 ГОСТ 5781-82* ℓ=515	10	1.3 кг
Б4		4		А-III-20 ГОСТ 5781-82* ℓ=355	6	1.0 кг
Б4				-115×25 ГОСТ 19903-74*	2.9 п.м.	2.26 кг
			Вес наплавленного металла:			0.75 кг

1. Узлы „А"; „Б"; „В"; „Г" см. стр. 24-КЖИ1-Узлы А;Б;В;Г;Д

Привязан

Инв. №

Инв. № подл. | Подпись и дата | Взам. инв. №

ТП901-1-94.88-КЖИ1-10

Разработ.	Шабалина		
Провер.	Андреева		
Вед. инж.	Андреева		
Рук. гр.	Побалаева		02.88
Н. контр.	Жило		02.88
Гл. спец.	Ханин		02.88
Начотд.	Грабовалова		02.88

Сетка арматурная С10

Стадия	Масса	Масштаб
	74.4	—
Лист	Листов 1	

Госстрой СССР ГПИ Ленинградский ВОДОКАНАЛПРОЕКТ

Формат А4

ТП901-1-94.88 Альбом IV

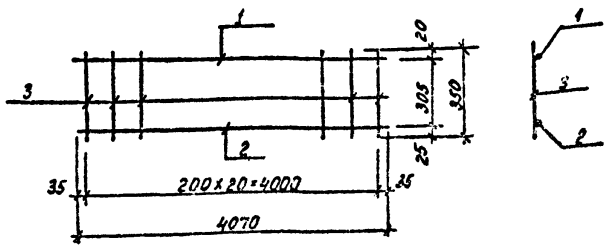

Формат	Зона	Поз.	Обозначение	Наименование	Кол.	Примеч.
				Документация		
А4			ТП901-1-94.88-КЖИ1-ТТ	Технические требования		
				Детали		
				ГОСТ 5781-82*		
Б4		1		А-III-10 l=4070	1	2.5кг
Б4		2		А-III 20 l=4070	1	10.1 кг
Б4		3		А-I-8 l=350	21	0.14 кг

Привязан

Инв. №

ТП901-1-94.88 - КЖИ1-С11

Разраб	Шабалина		
Провер	Андреева		
Вед.инж.	Андреева		
Рук.гр.	Поваляева		01.89
Н.контр	Жило		01.88
Гл.спец	Ханин		01.88
Нач.отд	Градобойнова		01.88

Сетка арматурная С11

Стадия	Масса	Масштаб
Р	15.6	–

Лист | Листов 1

Госстрой СССР ГПИ Ленинградский ВОДОКАНАЛПРОЕКТ

Формат А4

Инв. № подл. | Подпись и дата | Взам. инв. №

ТП901-1-94.88 Альбом IV

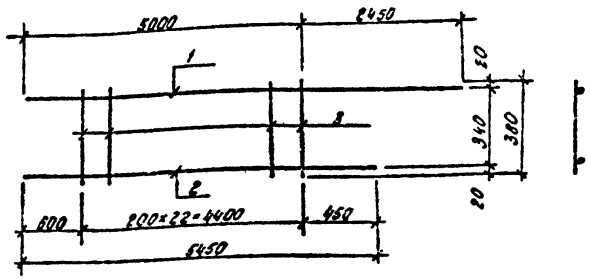

Формат	Зона	Поз.	Обозначение	Наименование	Кол.	Примеч.
				Документация		
А4			ТП901-1-94.88-КЖИ1-ТТ	Технические требования		
				Детали		
				ГОСТ 5781-82*		
Б4		1		А-III-16 l=7450	1	11.8 кг
Б4		2		А-III-16 l=5450	1	8.6 кг
Б4		3		А-I-8 l=380	23	0.15 кг

Привязан

Инв. №

ТП901-1-94.88 -КЖИ1-С 12

Разработ	Шабалина		
Провер	Андреева		
Вед.инж.	Андреева		
Рук.гр	Поваляева		01.88
Н.конт	Жило		01.88
Гл.спец	Ханин		01.88
Нач.отд	Градобойнова		01.88

Сетка арматурная С12

Стадия	Масса	Масштаб
Р	239	–

Лист | Листов 1

Госстрой СССР ГПИ Ленинградский ВОДОКАНАЛПРОЕКТ

Формат А4

СФ948 04

Инв. № подл. | Подпись и дата | Взам. инв. №

ТП901-1-94.88 Альбом IV

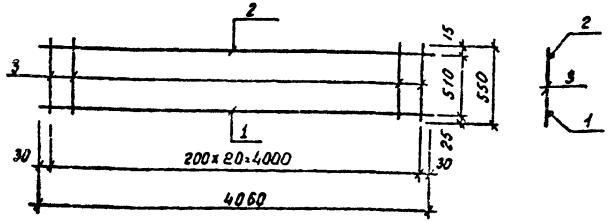

Формат	Зона	Поз.	Обозначение	Наименование	Кол.	Примеч.
				Документация		
А4			ТП901-1-94.88-КЖИ1-ТТ	Технические требования		
				Детали		
				ГОСТ 5781-82*		
Б4		1		А-III-22 ℓ=4060	1	12.2 кг
Б4		2		А-III-10 ℓ=4060	1	2.5 кг
Б4		3		А-I-8 ℓ=550	21	0.22 кг

Привязан

Инв. №

Разраб.	Шаболина		
Провер.	Андреева		
Вед. инж.	Андреева		
Рук. гр.	Поваляева		01.88
Н. контр.	Жило		01.88
Гл. спец.	Ханин		01.88
Нач. отд.	Градобойнова		01.88

ТП901-1-94.88-КЖИ1-С13

Сетка арматурная С13

Стадия	Масса	Масштаб
Р	19.3	—

Лист | Листов 1

Госстрой СССР ГПИ Ленинградский ВОДОКАНАЛПРОЕКТ

Формат А4

Взам. инв. № | Подпись и дата | Инв. № подл.

ТП901-1-94.88 Альбом IV

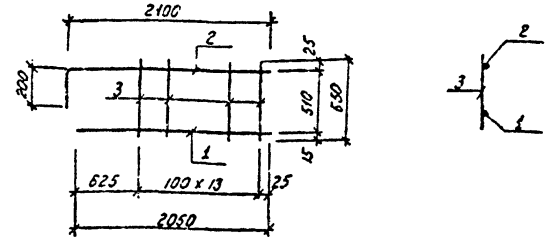

Формат	Зона	Поз.	Обозначение	Наименование	Кол.	Примеч.
				Документация		
А4			ТП901-1-94.88-КЖИ1-ТТ	Технические требования		
				Детали		
				ГОСТ 5781-82*		
Б4		1		А-III-10 ℓ=2050	1	1.3 кг
Б4		2		А-III-22 ℓ=2300	1	6.9 кг
Б4		3		А-I- ℓ=550	14	0.22 кг

Привязан

Инв. №

Разраб.	Шаболина		
Провер.	Андреева		
Вед. инж.	Андреева		
Рук. гр.	Поваляева		01.88
Н. контр.	Жило		01.88
Гл. спец.	Ханин		01.88
Нач. отд.	Градобойнова		01.88

ТП901-1-94.88-КЖИ1-С14

Сетка арматурная С14

Стадия	Масса	Масштаб
Р	11.3	—

Лист | Листов 1

Госстрой СССР ГПИ Ленинградский ВОДОКАНАЛПРОЕКТ

Формат А4

Взам. инв. № | Подпись и дата | Инв. № подл.

ТП901-1-94.88 Альбом IV

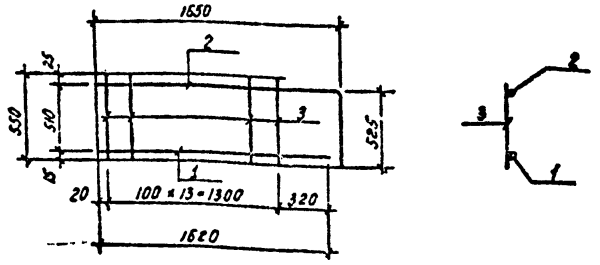

Формат	Зона	Поз.	Обозначение	Наименование	Кол.	Примеч.
				Документация		
А4			ТП901-1-94.88-КЖИ1-ТТ	Технические требования		
				Детали		
				ГОСТ 5781-82*		
Б.4		1		А-III 10 ℓ=1620	1	1.0 кг
Б.4.		2		А-II 22 ℓ=2175	1	6.5 кг
Б.4.		3		А-I-8 ℓ=550	14	0.22 кг

Привязан

Инв. №

ТП901-1-94.88 - КЖИ1-С15

Сетка арматурная С15

Стадия	Масса	Масштаб
Р	10.6	–

Лист | Листов 1

Госстрой СССР ГПИ Ленинградский ВОДОКАНАЛПРОЕКТ

Разраб.	Шабалина		
Провер.	Андреева		
Вед. инж.	Андреева		
Рук. гр.	Поваляева		04.88
Н. контр.	Жило		
Гл. спец.	Ханин		02.88
Нач. отд.	Градобойнова		02.88

Инв. № подл. | Подпись и дата | Взам. инв. №

Формат А4

ТП901-1-94.88 Альбом IV

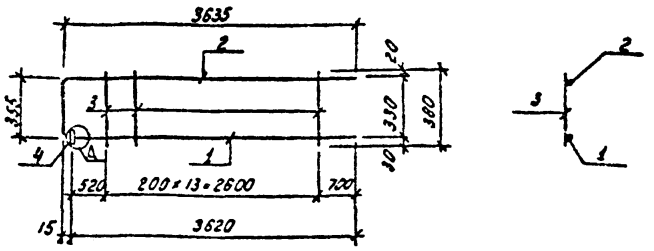

Формат	Зона	Поз.	Обозначение	Наименование	Кол.	Примеч.
				Документация		
А4			ТП901-1-94.88-КЖИ1-ТТ	Технические требования		
				Детали		
Б.4.		1		А-III-22 ГОСТ 5781-82* ℓ=3620	1	10.9 кг
Б.4		2		А-III 22 ГОСТ 5781-82* ℓ=3990	1	12.0 кг
Б.4		3		А-I-8 ГОСТ 5781-82* ℓ=330	14	0.15 кг
Б.4.		4		-60×8 ГОСТ 103-76* ℓ=60	1	0.23 кг

1. Узел „Д" см. стр. 24 – КЖИ1 - узлы А, Б, В, Г, Д.

Привязан

Инв. №

ТП901-1-94.88 -КЖИ1-С16

Сетка арматурная С16

Стадия	Масса	Масштаб
Р	25.3	–

Лист | Листов 1

Госстрой СССР ГПИ Ленинградский ВОДОКАНАЛПРОЕКТ

Разраб.	Шабалина		
Провер.	Андреева		
Вед. инж.	Андреева		
Рук. гр.	Поваляева		04.88
Н. контр.	Жило		
Гл. спец.	Ханин		
Нач. отд.	Градобойнова		

Инв. № подл. | Подпись и дата | Взам. инв. №

Формат А4

СФ 948-04

ТП901-1-94.88 Альбом IV

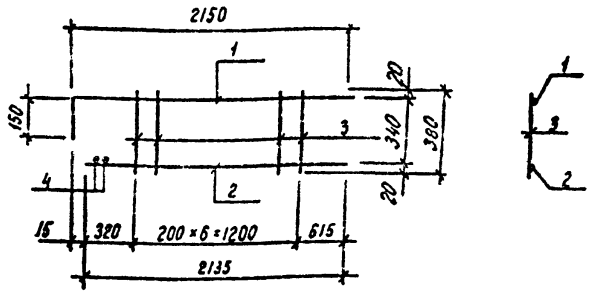

Формат	Зона	Поз	Обозначение	Наименование	Кол.	Примеч.
				Документация		
А4			ТП901-1-94.88-КЖИ1-ТТ	Технические требования		
				Детали		
Б4		1		А-III-16 ГОСТ 5781-82* l=2300	1	3.6 кг
Б4		2		А-III-16 ГОСТ 5781-82* l=2135	1	3.4 кг
Б4		3		А-I-8 ГОСТ 5781-82* l=380	7	0.15 кг
Б4		4		А-I-8 ГОСТ 5781-82* l=170	2	0.07 кг

1. Поз.4 приварить к каркасу после установки его в балку.

Привязан

Инв. №

Взам. инв. №

Подпись и дата

Инв. № подл.

Разраб.	Шабалина		
Провер.	Андреева		
Вед.инж.	Андреева		
Рук.гр.	Поваляева		01.88
Н.контр.	Жило		02.88
Гл.спец.	Ханин		02.88
Нач.отд.	Градобойнова		02.88

ТП901-1-94.88 - КЖИ1-С17

Сетка арматурная С17

Стадия	Масса	Масштаб
Р	8.2	–

Лист | Листов 1

Госстрой СССР ГПИ Ленинградский ВОДОКАНАЛПРОЕКТ

Формат А4

ТП901-1-94.88 Альбом IV

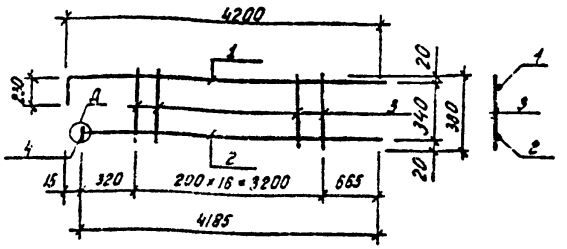

Формат	Зона	Поз	Обозначение	Наименование	Кол.	Примеч.
				Документация		
А4			ТП901-1-94.88-КЖИ1-ТГ	Технические требования		
				Детали		
Б4		1		А-III-16 ГОСТ 5781-82* l=4430	1	7.0 кг
Б4		2		А-III-20 ГОСТ 5781-82* l=4185	1	10.3 кг
Б4		3		А-I-8 ГОСТ 5781-82* l=380	17	0.15 кг
Б4		4		-60×8 ГОСТ 103-76* l=60	1	0.23 кг

1. Узел „Д" см. стр. 24 - КЖИ1 - узлы А,Б,В,Г,Д

Привязан

Инв. №

Взам. инв. №

Подпись и дата

Инв. № подл.

Разраб.	Шабалина		
Провер.	Андреева		
Вед.инж.	Андреева		
Рук.гр.	Поваляева		01.88
Н.контр.	Жило		02.88
Гл.спец.	Ханин		02.88
Нач.отд.	Градобойнова		02.88

ТП901-1-94.88 -КЖИ1-С18

Сетка арматурная С18

Стадия	Масса	Масштаб
Р	20.1	–

Лист | Листов 1

Госстрой СССР ГПИ Ленинградский ВОДОКАНАЛПРОЕКТ

Формат А4

ТП901-1-94.88 Альбом IV

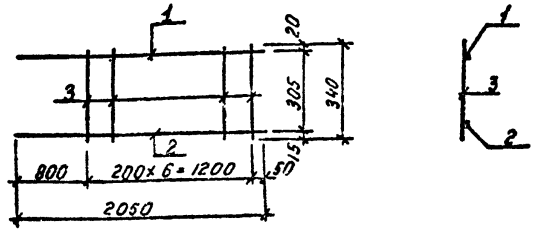

Формат	Зона	Поз.	Обозначение	Наименование	Кол.	Примеч.
				Документация		
А4			ТП901-1-94.88-КЖИ1-ТТ	Технические требования		
				Детали		
				ГОСТ 5781-82*		
Б4		1		А-III-16 ℓ=2050	1	3.3 кг
Б4		2		А-II-10 ℓ=2050	1	1.3 кг
Б4		3		А-I-8 ℓ=340	7	0.13 кг

Привязан

Инв. №

Взам. инв. №

Подпись и дата

Инв. № подл.

ТП901-1-94.88-КЖИ1-С19

Разраб.	Шабалина		
Пробер.	Андреева		
Вед.инж.	Андреева		
Рук.гр.	Поваляева		02.88
Н.контр.	Жило		
Гл.спец.	Ханин		
Нач.отд.	Градобойнова		

Сетка арматурная С 19

Стадия	Масса	Масштаб
Р	5.5	—

Лист | Листов 1

Госстрой СССР ГПИ Ленинградский ВОДОКАНАЛПРОЕКТ

Формат А4

ТП901-1-94.88 Альбом IV

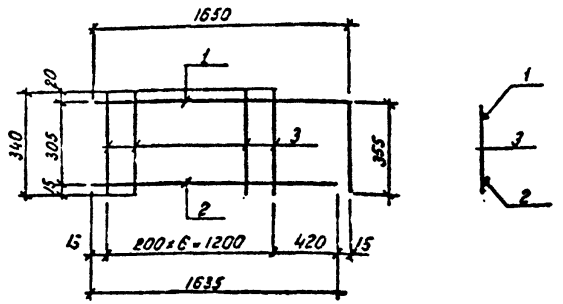

Формат	Зона	Поз.	Обозначение	Наименование		
				Документация		
А4			ТП901-1-94.88-КЖИ1-ТТ	Технические требования		
				Детали		
				ГОСТ 5781-82*		
Б4		1		А-III-16 ℓ=2005	1	3.3 кг
Б4		2		А-III 10 ℓ=1635	1	1.0 кг
Б4		3		А-I-8 ℓ=340	7	0.13 кг

Привязан

Инв. №

Взам. инв. №

Подпись и дата

Инв. № подл.

ТП901-1-94.88-КЖИ1-С20

Разраб.	Шабалина		
Пробер.	Андреева		
Вед.инж.	Андреева		
Рук.гр.	Поваляева		02.88
Н.контр.	Жило		
Гл.спец.	Ханин		
Нач.отд.	Градобойнова		

Сетка арматурная С20

Стадия	Масса	Масштаб
Р	5.2	—

Лист | Листов 1

Госстрой СССР ГПИ Ленинградский ВОДОКАНАЛПРОЕКТ

Формат А4

СФ948-04

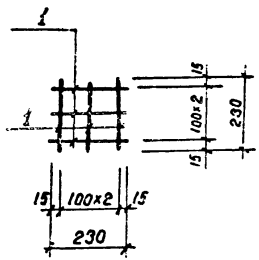

Формат	Зона	Поз.	Обозначение	Наименование	Кол.	Примеч.
				Документация		
А4			ТП901-1-94.88-КЖИ1-ТТ	Технические требования		
				Детали.		
Б4		1		А-I-8 ГОСТ 5781-82* ℓ=230	6	0.1 кг

Привязан

инв. №

ТП901-1-94.88-КЖИ1-С21

Разраб.	Костылева		
Провер.	Поваляева		
Вед. инж.	Андреева		
Рук. гр.	Поваляева		02.95
Нормок.	Жила		02.95
Гл. спец.	Жанин		02.95
Нач. отд.	Градобойнова		02.95

Сетка арматурная С 21

Стадия	Масса	Масштаб
Р	0.6	-
Лист	Листов 1	

Госстрой СССР ГПИ Ленинградский ВОДОКАНАЛПРОЕКТ

Инв. № подл. | Подпись и дата | Взам. инв. №

Формат А4

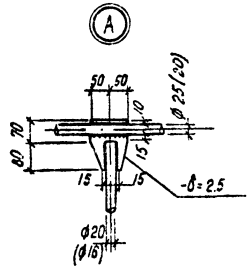

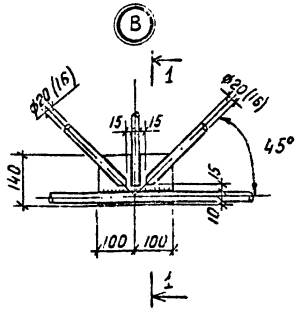

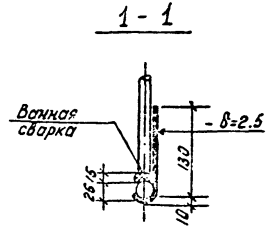

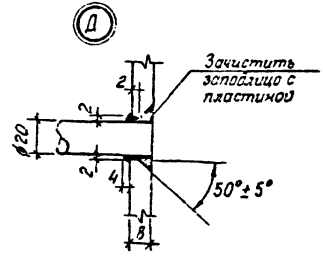

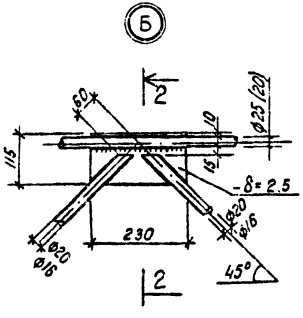

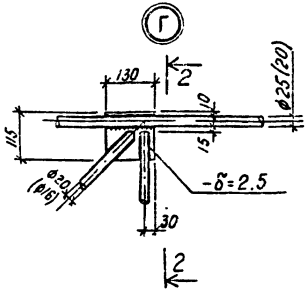

2 — 2

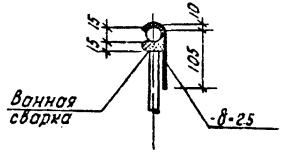

за счет применения рациональной технологии сварки, а так же подогрева зоны сварки до 200°С. Перегрев металла при сварке не допустим.

3. Механические свойства шва при электроде ЭБО-А марки УОНИ-13/55

а) предел текучести - 33-35 кг/мм².

б) предел прочности - 50-60 кг/мм²

1. Соединение элементов сеток выполнять электросваркой при помощи электродов типа Э50-А марки УОНИ-13/55.

2. Сварку арматурных сеток С4÷С6; С9; С10 выполнять ванным способом с использованием стальных несъемных ванн; формы ванны изготовить по месту из листа толщиной 15-25 мм. Длину подкладок (ванн) принять не менее 2ˣ диаметров свариваемых стержней. Зазор между свариваемыми стержнями принять не менее 15-12 мм.

Допускается смещение подкладок (ванн) при ванной сварке в пределах ±5 мм. Трещины в сварных стыках не допускаются. Для сокращения остаточных напряжений при сварке (зона остаточных напряжений распространяется 50÷80 мм от шва) рекомендуется производить уравновешивание деформаций,

Инв. № подл. | Подпись и дата | Взам. инв. №

Привязок

Инв. №

Разраб.	Шабалина		
Провер.	Андреева		
Вед. инж.	Андреева		
Рук. гр.	Побалуева		12.88
Н. контр.	Жило		12.88
Гл. спец.	Ханин		12.88
Нач. отд.	Грабовский		12.88

ТП 901-1-94.88 - КЖИ1 - УЗЛЫ А, Б, В, Г, Д

Узлы "А", "Б", "В", "Г", "Д"

Стадия	Масса	Масштаб
Р	–	–
Лист	Листов 1	

Госстрой СССР ГПИ Ленинградский Водоканалпроект

Формат А3

СР 948-04

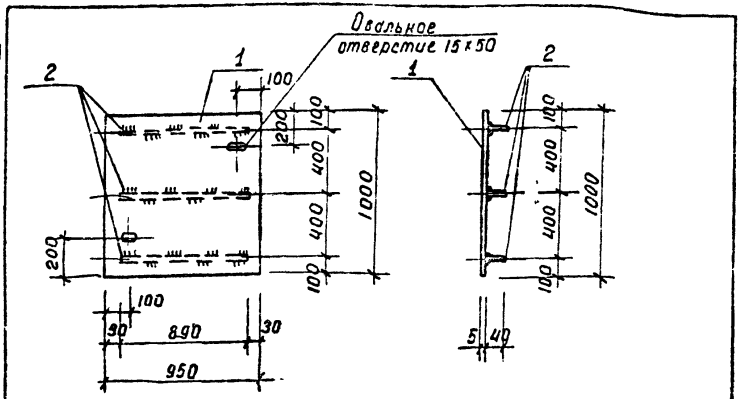

Формат	Зона	Поз.	Обозначение	Наименование	Кол.	Примеч.
				Документация		
А4			ТП901-1-94.88-КЖИ1-ТТ	Технические требования		
				Детали		
Б4		1		Сталь листовая рифленая ГОСТ8568-77* δ-4мм	м² 0.95	31.7кг
Б4		2		-40х4, ГОСТ 103-76* ℓ= 890	3	1.1кг

Привязан

Инв. №

Инв. № подл. | Подпись и дата | Взам. инв. №

ТП901-1-94.88-КЖИ1-ЩП1

				Стадия	Масса	Масштаб
Разраб.	Костылева			Р	35.0	1:25
Провер.	Андреева					
Вед. инж.	Андреева			Лист	Листов 1	
Рук. гр.	Поваляева		02.88			
Нормак	Жило		02.88	Госстрой СССР ГПИ Ленинградский ВОДОКАНАЛПРОЕКТ		
Гл. спец.	Ханин		02.88			
Нач. отд.	Градобойнова		02.88			

Щит ЩП1

Формат А4

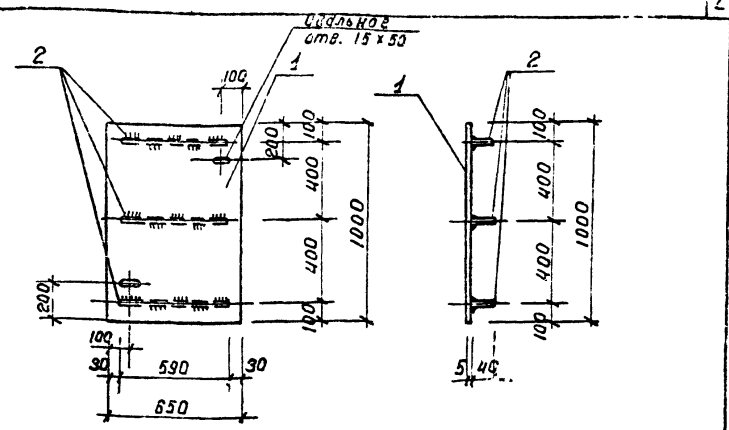

Формат	Зона	Поз.	Обозначение	Наименование	Кол.	Примеч.
				Документация		
А4			ТП901-1-94.88-КЖИ1-ТТ	Технические требования		
				Детали		
Б4		1		Сталь рифленая листовая ГОСТ8568-77* δ-5мм	м² 0.65	23.4кг
Б4		2		-40х4, ГОСТ 103-76* ℓ= 590	3	0.7кг

Привязан

Инв. №

Инв. № подл. | Подпись и дата | Взам. инв. №

ТП901-1-94.88-КЖИ1-ЩП2

				Стадия	Масса	Масштаб
Разраб.	Костылева			Р	25.5	1:20
Провер.	Андреева					
Вед. инж.	Андреева			Лист	Листов 1	
Рук. гр.	Поваляева		02.88			
Нормак	Жило		02.88	Госстрой СССР ГПИ Ленинградский ВОДОКАНАЛПРОЕКТ		
Гл. спец.	Ханин		02.88			
Нач. отд.	Градобойнова		02.88			

Щит ЩП2

Формат А4

ТП901-1-94.88 Альбом IV

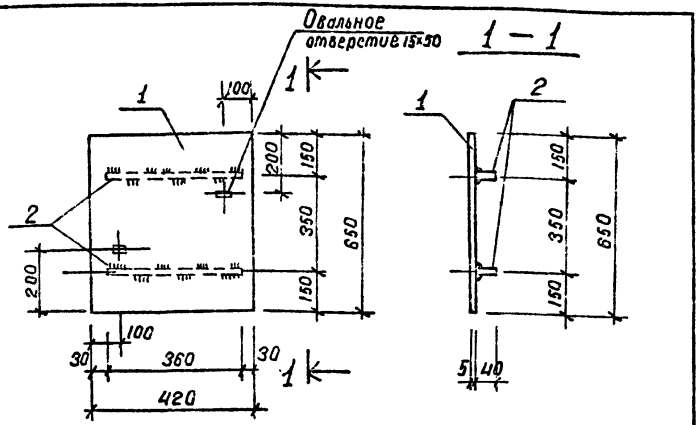

Формат	Зона	Поз.	Обозначение	Наименование	Кол.	Примеч.
				Документация.		
А4			ТП901-1-94.88-КЖИ1-ТТ	Технические требования		
				Детали.		
Б4		1		Сталь листовая рифленая ГОСТ8568-77* δ=4мм	0.27 м²	9.1 кг
Б4		2		-40×4 ГОСТ 103-76* ℓ=360	2	0.4 кг

Привязан

Инв. №

Разраб.	Костылева		
Провер.	Андреева		
Вед.инж.	Андреева		
Рук. гр.	Поваляева		12.87
Нормок	Жило		12.87
Гл.спец.	Ханин		12.87
Нач.отд.	Гродобойнова		12.87

ТП901-1-94.88-КЖИ1-ЩП3

Щит ЩП3

Стадия	Масса	Масштаб
Р	9.5	1:10
Лист	Листов 1	

Госстрой СССР ГПИ Ленинградский ВОДОКАНАЛПРОЕКТ

Инв.№ подл. | Подпись и дата | Взам. инв.№

Формат А4

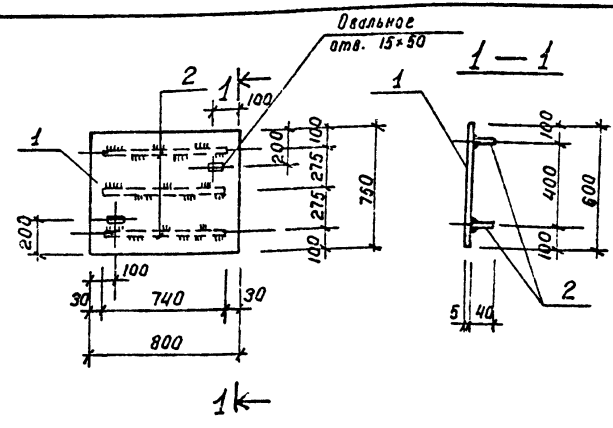

Формат	Зона	Поз.	Обозначение	Наименование	Кол.	Примеч.
				Документация		
А4			ТП901-1-94.88-КЖИ1-ТТ	Технические требования		
				Детали.		
Б4		1		Сталь листовая рифленая ГОСТ8568-77* δ=4мм	0.60 м²	20.1 кг
Б4		2		-40×4 ГОСТ 103-76* ℓ=740	3	0.9 кг

Привязан

Инв. №

Разраб.	Костылева		
Провер.	Андреева		
Вед.инж.	Андреева		
Рук. гр.	Поваляева		12.87
Нормок	Жило		12.87
Гл.спец.	Ханин		12.87
Нач.отд.	Гродобойнова		12.87

ТП901-1-94.88-КЖИ1-ЩП4

Щит ЩП4

Стадия	Масса	Масштаб
Р	22.8	1:20
Лист	Листов 1	

Госстрой СССР ГПИ Ленинградский ВОДОКАНАЛПРОЕКТ

Инв.№ подл. | Подпись и дата | Взам. инв.№

Формат А4

СФ 948-04

ТП901-1-94.88 Альбом VI

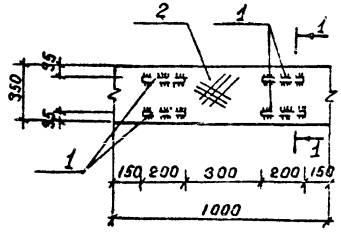

1-1

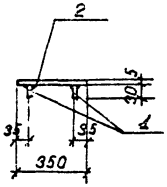

Формат	Зона	Поз.	Обозначение	Наименование	Кол.	Примеч.
				Документация		
А4			ТП901-1-94.88-КЖИ1-ТТ	Технические требования		
				Детали:		
Б4		1		-30х6 ГОСТ 103-76* ℓ = 200	4	0.28 кг
Б4		2		Сталь рифленая δ = 4мм ГОСТ 8568-77*	0.35м²	11.7кг

Привязан

Инв. №

Инв. № подл. | Подпись и дата | Взам. инв. №

ТП901-1-94.88-КЖИ1-ЩП5

Щит ЩП5	Стадия	Масса	Масштаб
	Р	12.8	б/м
	Лист	Листов 1	

Провер.	Поваляева		
Инженер.	Попова		
Рук. гр.	Поваляева		01.88
Н. контр.	Жилэ		02.88
Гл. спец.	Ханин		02.88
Нач. отд.	Грабобойнова		02 88

Госстрой СССР ГПИ Ленинградский ВОДОКАНАЛПРОЕКТ

Формат А4

Привязан

Инв. №

Инв. № подл. | Подпись и дата | Взам. инв. №

Стадия	Масса	Масштаб
Лист	Листов	

Госстрой СССР ГПИ Ленинградский ВОДОКАНАЛПРОЕКТ

Формат А4

ТП901-1-94.88 Альбом IV

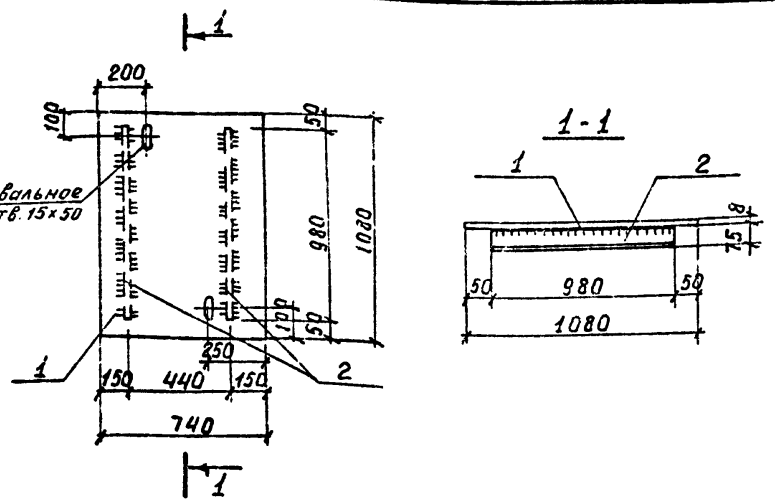

Формат	Зона	Поз.	Обозначение	Наименование	Кол.	Примеч.
				Документация		
А4			ТП901-1-94.88-КЖИ1-ТТ	Технические требования		
				Детали:		
Б4		1		Сталь листовая рифленая ГОСТ 8568-77* δ = 8 мм	0.79 м²	52.7 кг
Б4		2		L75×50×5 ГОСТ 8510-86 ℓ = 980	2	4.7 кг

Привязан

Инв. №

Взам. инв. №

Подпись и дата

Инв. № подл.

Провер.	Поваляева		
Инженер	Попова		
Рук. гр.	Поваляева		01.88
Н. контр.	Жило		02.88
Гл. спец.	Хонин		02.88
Нач. отд.	Грабобойников		02.88

ТП901-1-94.88-КЖИ1-ЩП6

Щит ЩП6

Стадия	Масса	Масштаб
Р	62.2	1:20
Лист	Листов 1	

Госстрой СССР
ГПИ Ленинградский
ВОДОКАНАЛПРОЕКТ

Формат А4

ТП901-1-94.88 Альбом IV

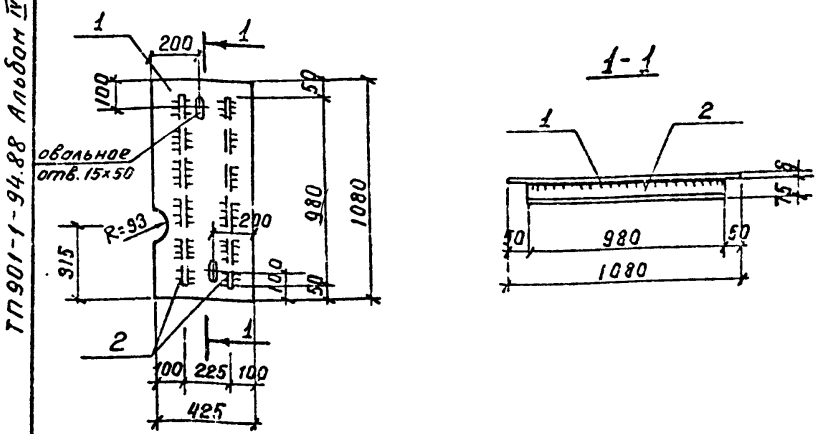

Формат	Зона	Поз.	Обозначение	Наименование	Кол.	Примеч.
				Документация		
А4			ТП901-1-94.88-КЖИ1-ТТ	Технические требования		
				Детали:		
Б4		1		Сталь листовая рифленая ГОСТ 8568-77* δ = 8 мм	0.46 м²	30.9 кг
Б4		2		L75×50×5 ГОСТ 8510-86 ℓ = 980	2	4.7 кг

Привязан

Инв. №

Взам. инв. №

Подпись и дата

Инв. № подл.

Проверил	Поваляева		
Инженер	Попова		
Рук. гр.	Поваляева		01.88
Н. контр	Жило		02.88
Гл. спец	Хонин		02.88
Нач. отд.	Грабобойников		02.88

ТП901-1-94.88-КЖИ1-ЩП7

Щит ЩП7

Стадия	Масса	Масштаб
Р	40.1	1:20
Лист	Листов 1	

Госстрой СССР
ГПИ Ленинградский
ВОДОКАНАЛПРОЕКТ

Формат А4.

СФ 943 04

ТП901-1-94.88 Альбом IV

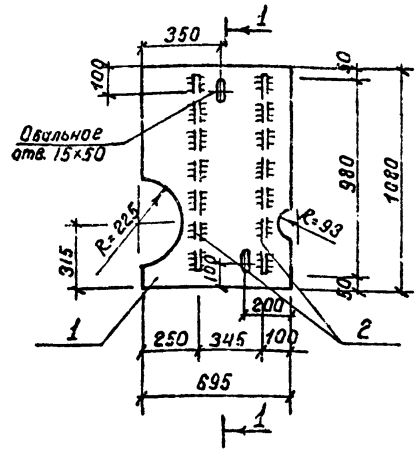

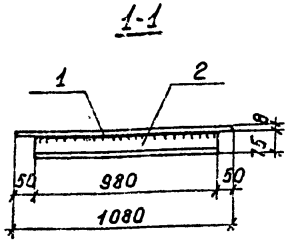

Формат	Зона	Поз.	Обозначение	Наименование	Кол.	Примеч.
				Документация		
А4			ТП901-1-94.88-КЖИ1-ТТ	Технические требования		
				Детали:		
Б4		1		Сталь листовая рифленая ГОСТ 8568-77* δ = 8 мм	0.66 м²	44.0 кг
Б4		2		L75×50×5 ГОСТ 8510-86 ℓ=980	2	4.7 кг

Привязан

инв. №

Взам. инв. №

Подпись и дата

Инв. № подл.

Проверил	Поваляева		
Инженер	Попова		
Рук. гр.	Поваляева		07.88
Н. контр.	Жило		02.88
Гл. спец.	Ханин		02.87
Нач. отд.	Градобойнова		02.87

ТП901-1-94.88-КЖИ1-ЩП8

Щит ЩП8

Стадия	Масса	Масштаб
Р	53.4	б/м

Лист | Листов 1

Госстрой СССР
ГПИ Ленинградский
ВОДОКАНАЛПРОЕКТ

Формат А4

ТП901-1-94.88 Альбом IV

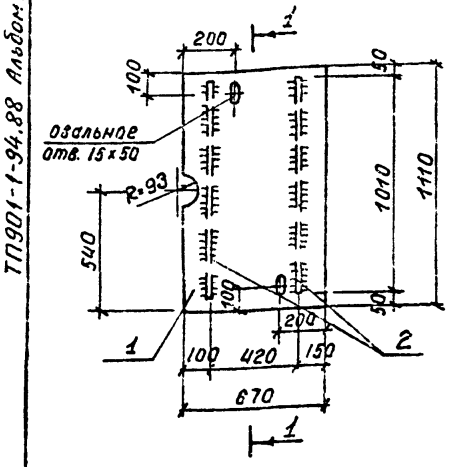

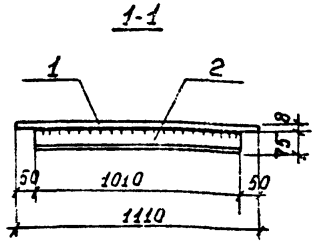

Формат	Зона	Поз.	Обозначение	Наименование	Кол.	Примеч.
				Документация		
А4			ТП901-1-94.88-КЖИ1-ТТ	Технические требования		
				Детали:		
Б4		1		Сталь листовая рифленая ГОСТ 8568-77* δ = 8 мм	0.74 м²	49.3 кг
Б4		2		L75×50×5 ГОСТ 8510 ℓ=1010	2	5.31 кг

Привязан

инв. №

Взам. инв. №

Подпись и дата

Инв. № подл.

Провер.	Поваляева		
Инжен.	Попова		
Рук. гр.	Поваляева		07.88
Н. контр.	Жило		02.88
Гл. спец.	Ханин		02.88
Нач. отд.	Градобойнова		02.88

ТП901-1-94.88-КЖИ1-ЩП9

Щит ЩП9

Стадия	Масса	Масштаб
Р	60.3	б/м

Лист | Листов 1

Госстрой СССР
ГПИ Ленинградский
ВОДОКАНАЛПРОЕКТ

Формат А4

ТП901-1-94.88 Альбом IV

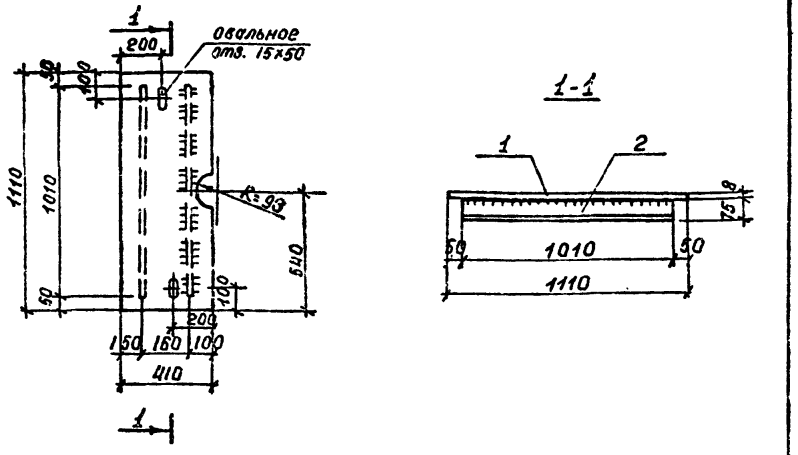

Формат	Зона	Поз.	Обозначение	Наименование	Кол.	Примеч.
				Документация		
А4			ТП901-1-94.88-КЖИ1-ТТ	Технические требования		
				Детали:		
Б4		1		Сталь листовая рифленая ГОСТ 8568-77* δ=8 мм	0.45 м²	30.0 кг
Б4		2		L75×50×5 ГОСТ 8510-86 ℓ=1010	2	5.3 кг

Привязан

Инв. №

Взам. инв. №

Подпись и дата

Инв. № подл.

Провер.	Поваляева		
Инженер	Попова		
Рук. гр.	Поваляева		97.88
Н. контр.	Жило		02.88
Гл. спец.	Жанин		02.88
Нач. отд.	Градобойнова		02.88

ТП901-1-94.88-КЖИ1-ЩП10

Щит ЩП10

Стадия	Масса	Масштаб
Р	40.6	б/м
Лист	Листов 1	

Госстрой СССР
ГПИ Ленинградский ВОДОКАНАЛПРОЕКТ

Формат А4

ТП901-1-94.88 Альбом IV

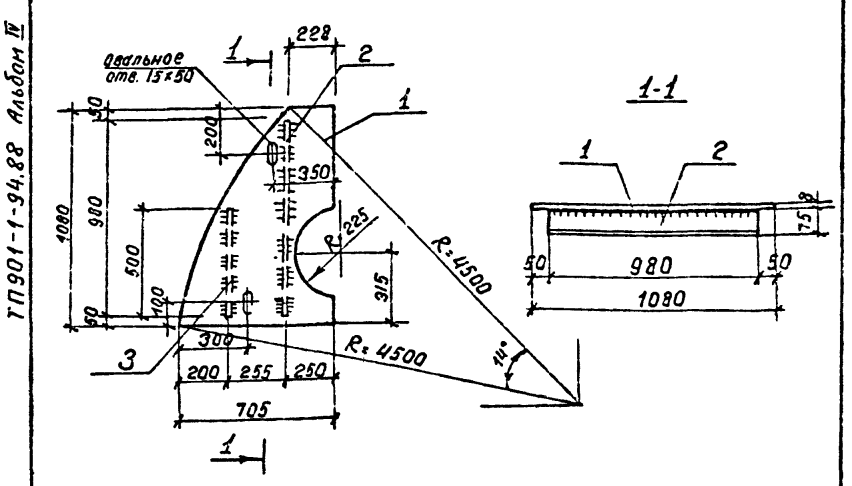

Формат	Зона	Поз.	Обозначение	Наименование	Кол.	Примеч.
				Документация		
А4			ТП901-1-94.88-КЖИ1-ТТ	Технические требования		
				Детали:		
Б4		1		Сталь листовая рифленая ГОСТ 8568-77* δ=8 мм	0.52 м²	34.7 кг
Б4		2		L75×50×5 ГОСТ 8510-86 ℓ=980	1	4.7 кг
Б4		3		L75×50×5 ГОСТ 8510-86 ℓ=500	1	2.4 кг

Привязан

Инв. №

Взам. инв. №

Подпись и дата

Инв. № подл.

Провер.	Поваляева		
Инженер	Попова		
Рук. гр.	Поваляева		97.88
Н. контр.	Жило		02.88
Гл. спец.	Жанин		02.88
Нач. отд.	Градобойнова		02.88

ТП901-1-94.88-КЖИ1-ЩП11

Щит ЩП11

Стадия	Масса	Масштаб
Р	41.8	б/м
Лист	Листов 1	

Госстрой СССР
ГПИ Ленинградский ВОДОКАНАЛПРОЕКТ

Формат А4

ТП 901-1-94.88 Альбом IV

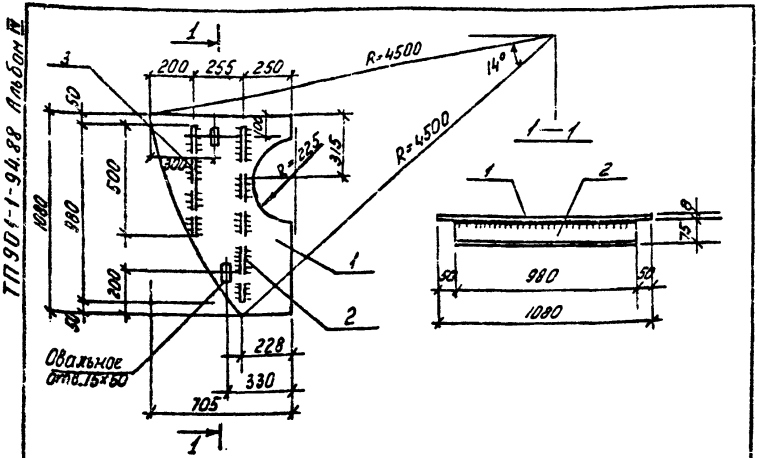

Формат	Зона	Поз.	Обозначение	Наименование	Кол.	Примеч.
				Документация		
А4			ТП901-1-94.88-КЖИ1-ТТ	Технические требования		
				Детали:		
Б4		1		Сталь листовая рифленая ГОСТ 8568-77* t=8мм	0.52м²	34.7кг
Б4		2		L 75×50×5 ГОСТ 8510-86 ℓ=980	1	4.7кг
Б4		3		L 75×50×5 ГОСТ 8510-86 ℓ=500	1	2.4кг

Привязан

Инв.№

Инв.№ подл. | Подпись и дата | Взам.инв.№

ТП901-1-94.88-КЖИ1-ЩП12

Проверил	Поваляева		
Инженер	Попова		
Рук.гр.	Поваляева		02.88
Н.контр.	Жило		02.88
Гл.спец.	Ханин		02.88
Нач.отд.	Грабовойнова		02.88

ЩИТ ЩП12

Стадия	Масса	Масштаб
Р	41.8	б/м
Лист	Листов 1	

Госстрой СССР ГПИ Ленинградский ВОДОКАНАЛПРОЕКТ

Формат А4

ТП 901-1-94.88 Альбом IV

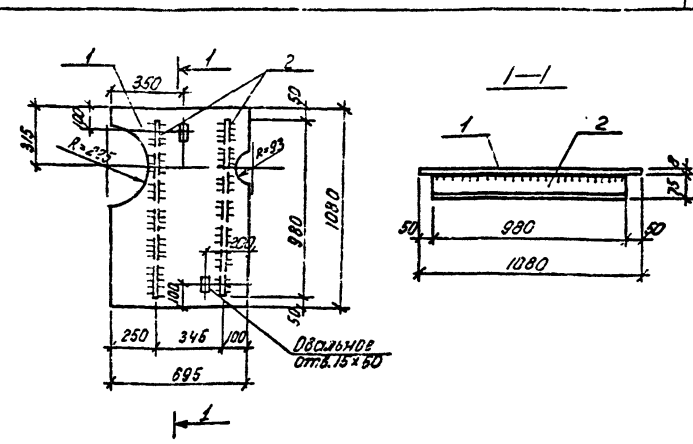

Формат	Зона	Поз.	Обозначение	Наименование	Кол.	Примеч.
				Документация		
А4			ТП901-1-94.88-КЖИ1-ТТ	Технические требования		
				Детали:		
Б4		1		Сталь листовая рифленая ГОСТ 8568-77* t=8мм	0.86м²	44.0кг
Б4		2		L 75×50×5 ГОСТ 8510-86 ℓ=980	2	4.7кг

Привязан

Инв.№

Инв.№ подл. | Подпись и дата | Взам.инв.№

ТП901-1-94.88-КЖИ1-ЩП13

Провер.	Поваляева		
Инженер	Попова		
Рук.гр.	Поваляева		02.88
Н.контр.	Жило		02.88
Гл.спец.	Ханин		02.88
Нач.отд.	Грабовойнова		02.88

ЩИТ ЩП13

Стадия	Масса	Масштаб
Р	53.4	б/м
Лист	Листов 1	

Госстрой СССР ГПИ Ленинградский ВОДОКАНАЛПРОЕКТ

Формат А4

ТП901-1-94.88 Альбом IV

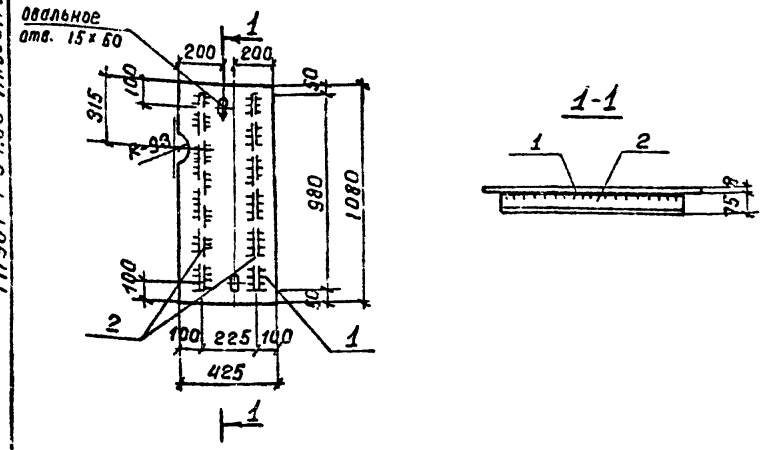

Формат	Зона	Поз.	Обозначение	Наименование	Кол.	Примеч.
				Документация		
А4			ТП901-1-94.88-КЖИ1-ТТ	Технические требования		
				Детали:		
Б4		1		Сталь листовая рифленая ГОСТ 8568-77* δ=8 мм	0.46 м²	30.7 кг
Б4		2		L75×50×5 ГОСТ 8510-86 ℓ=980	2	4.7 кг

Привязан

инв. №

Взам. инв. №

Подпись и дата

Инв. № подл.

Проверил	Поваляева		
Инженер	Попова		
Рук. гр.	Поваляева		02.88
Н. контр.	Жило		02.88
Гл. спец.	Ханин		02.88
Нач. отд.	Градобойнова		02.88

ТП901-1-94.88-КЖИ1-ЩП14

Щит ЩП14

Стадия	Масса	Масштаб
Р	40.1	б/м

Лист | Листов 1

Госстрой СССР
ГПИ Ленинградский
ВОДОКАНАЛПРОЕКТ

Формат А4

ТП901-1-94.88 Альбом IV

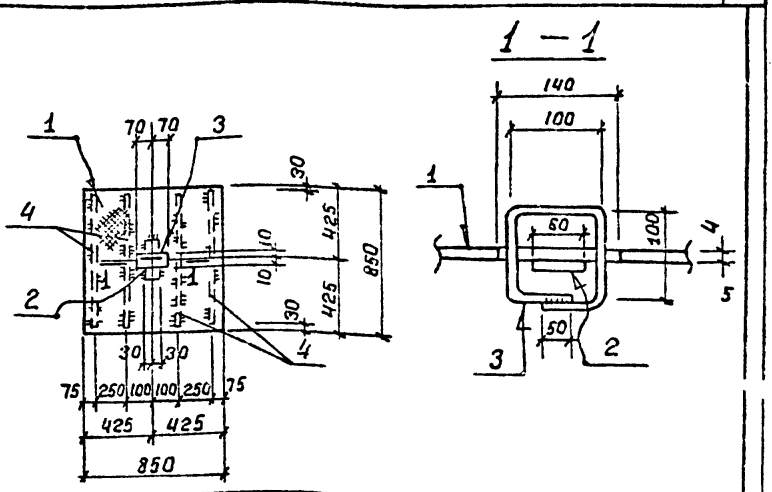

Формат	Зона	Поз.	Обозначение	Наименование	Кол.	Примеч.
				Документация		
А4			ТП901-1-94.88-КЖИ1-ТТ	Технические требования		
				Детали		
Б4		1		Сталь рифленая δ=4 мм ГОСТ 8568-77*	0.123 м²	24.1 кг
Б4		2		-60×6 ГОСТ 103-76* ℓ=100	1	0.3 кг
Б4		3		А-I-10 ГОСТ 5781-82* ℓ=450	1	0.3 кг
Б4		4		-40×4 ГОСТ 103-76* ℓ=790	4	1.0 кг

Привязан

инв. №

Взам. инв. №

Подпись и дата

Инв. № подл.

Проверил	Поваляева		
Инженер	Попова		
Рук. гр.	Поваляева		02.88
Норм. к.	Жило		02.88
Гл. спец.	Ханин		02.88
Нач. отд.	Градобойнова		02.88

ТП901-1-94.88-КЖИ1-ЩП15

Щит ЩП15

Стадия	Масса	Масштаб
Р	28.8	б/м

Лист | Листов 1

Госстрой СССР
ГПИ Ленинградский
ВОДОКАНАЛПРОЕКТ

Формат А4

ТП901-1-94.88 Альбом VI

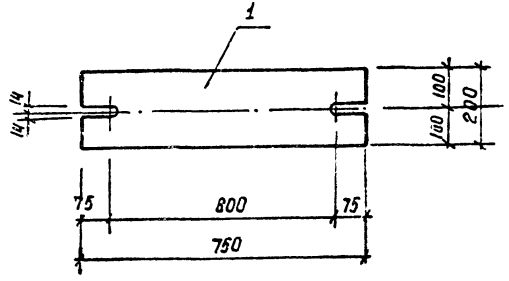

Формат	Зона	Поз.	Обозначение	Наименование	Кол.	Примеч.
				Документация		
А4			ТП901-1-94.88-КЖИ1-ТТ	Технические требования		
				Детали.		
Б4		1		-200×20 ГОСТ103-76* ℓ=750	1	23.6 кг

Привязан

Инв. №

Взам.инв.№ | Подпись и дата | Инв.№подл.

ТП901-1-94.88 -КЖИ1- МС1

Изделие соединительное МС1.

Проверил	Андреева		
Разраб.	Котова		
Вед.инж.	Андреева		
Рук.гр.	Поваляева		01.88
Н.контр.	Жила		01.88
Гл.спец.	Жанн		01.88
Нач.отд.	Градобойнова		01.88

Стадия	Масса	Масштаб
Р	23.6	1:10
Лист	Листов 1	

Госстрой СССР ГПИ Ленинградский ВОДОКАНАЛПРОЕКТ

Формат А4

Привязан

Инв. №

Взам.инв.№ | Подпись и дата | Инв.№подл.

Стадия	Масса	Масштаб
Лист	Листов	

Госстрой СССР ГПИ Ленинградский ВОДОКАНАЛПРОЕКТ

ТП901-1-94.88 Альбом IV

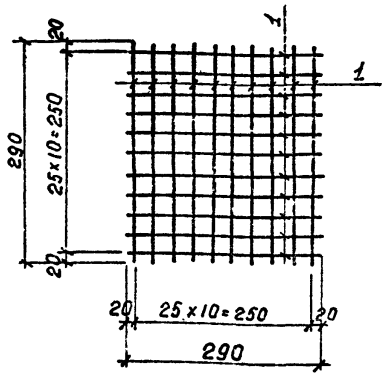

Формат	Зона	Поз.	Обозначение	Наименование	Кол.	Примеч.
				Документация		
А4			ТП901-1-94.88-КЖИ1-ТТ	Технические требования		
				Детали:		
Б4		1		А-I-10 ГОСТ 5781-82* ℓ=290	22	0.17 кг

Привязан

Инв. №

Взам. инв. №

Подпись и дата

Инв. № подл.

Провер.	Поваляева		
Инжен.	Попова		
Рук. гр.	Поваляева		01.88
Н. контр.	Жило		02.88
Гл. спец.	Жанин		02.88
Нач. отд.	Градобойнова		02.88

ТП901-1-94.88-КЖИ1-Рш1

Решетка Рш1

Стадия	Масса	Масштаб
Р	3.74	б/м
Лист	Листов 1	

Госстрой СССР
ГПИ Ленинградский
ВОДОКАНАЛПРОЕКТ

Формат А4

ТП901-1-94.88 Альбом IV

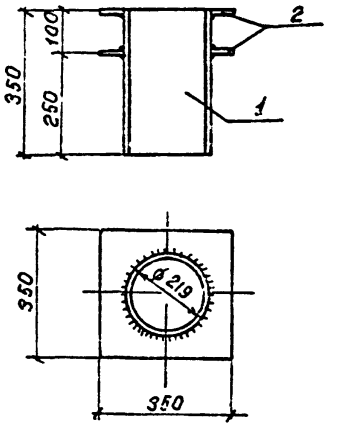

Формат	Зона	Поз.	Обозначение	Наименование	Кол.	Примеч.
				Документация		
А4			ТП901-1-94.88-КЖИ1-ТТ	Технические требования		
				Детали:		
Б4		1		Тр. 219×4.5 ГОСТ 10704-76* ℓ=350	1	9.2 кг
Б4		2		-350×10 ГОСТ 19903-74* ℓ=350	2	8.74 кг

Привязан

Инв. №

Взам. инв. №

Подпись и дата

Инв. № подл.

Провер.	Поваляева		
Инжен.	Попова		
Рук. гр.	Поваляева		01.88
Н. контр.	Жило		02.88
Гл. спец.	Жанин		02.88
Нач. отд.	Градобойнова		02.88

ТП901-1-94.88-КЖИ1-М1

Изделие закладное М1

Стадия	Масса	Масштаб
Р	26.68	б/м
Лист	Листов 1	

Госстрой СССР
ГПИ Ленинградский
ВОДОКАНАЛПРОЕКТ

Формат А4

ТП 901-1-94.88 Альбом IV

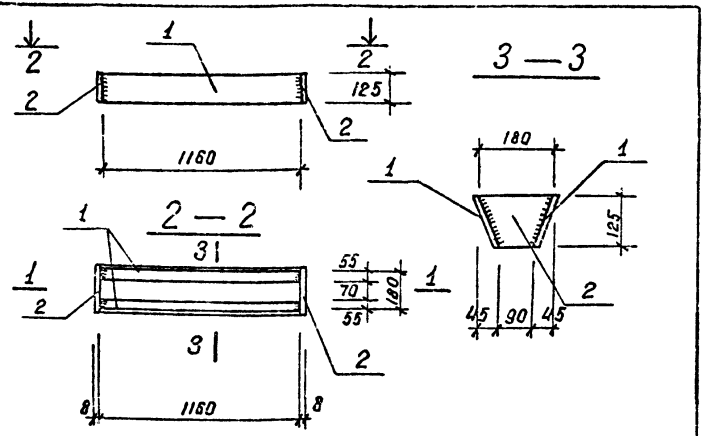

Формат	Зона	Поз.	Обозначение	Наименование	Кол.	Примеч.
				Документация		
А4			ТП901-1-94.88-КЖИ1-ТТ	Технические требования.		
				Детали		
Б4		1		-140×8 ГОСТ 103-76* ℓ=1160	2	10.0 кг
Б4		2		-125×8 ГОСТ 103-76* ℓ=200	2	1.6 кг

Привязан

Инв. №

Взам. инв. №

Подпись и дата

Инв. № подл.

Разраб.	Костылева		
Провер.	Поваляева		
Вед. инж.	Андреева		
Рук. гр.	Поваляева		01.88
Нормак	Жило		02.88
Гл. спец.	Жанин		02.88
Нач. отд.	Градобойнова		01.88

ТП901-1-94.88-КЖИ1-М2

Заклалное изделие М2

Стадия	Масса	Масштаб
Р	23.2	-
Лист	Листов 1	

Госстрой СССР ГПИ Ленинградский ВОДОКАНАЛПРОЕКТ

Формат А4

ТП 901-1-94.88 Альбом IV

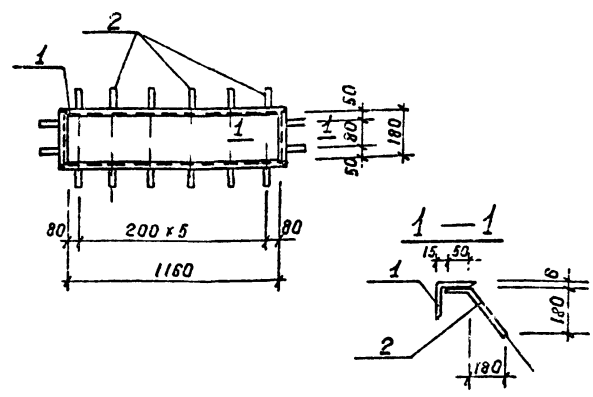

Формат	Зона	Поз.	Обозначение	Наименование	Кол.	Примеч.
				Документация.		
А4			ТП901-1-94.88-КЖИ1-ТТ	Технические требования		
				Детали.		
Б4		1		L75×6, ГОСТ 8509-86	п.м. 3.3	Гл.м 6.9 кг
Б4		2		А-III-12, ГОСТ 5781-82* ℓ=300	16	0.3 кг

Привязан

Инв. №

Взам. инв. №

Подпись и дата

Инв. № подл.

Разраб.	Костылева		
Провер.	Поваляева		
Вед. инж.	Андреева		
Рук. гр.	Поваляева		01.88
Нормак	Жило		02.88
Гл. спец.	Жанин		01.88
Нач. отд.	Градобойнова		01.88

ТП901-1-94.88-КЖИ1-М4

Заклалное изделие М4

Стадия	Масса	Масштаб
Р	27.6	1:25
Лист	Листов 1	

Госстрой СССР ГПИ Ленинградский ВОДОКАНАЛПРОЕКТ

Формат А4

ТП 901-1-94.88 Альбом IV

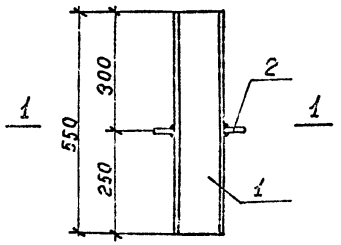

1—1

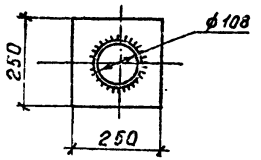

Формат	Зона	Поз.	Обозначение	Наименование	Кол.	Примеч.
				Документация		
А4			ТП 901-1-94.88-КЖИ1-ТТ	Технические требования		
				Детали:		
Б4		1		Тр.108×4 ГОСТ 10704-76* ℓ=550	1	5.64 кг
Б4		2		-250×10 ГОСТ 19903-74* ℓ=250	1	4.9 кг

Привязан

Инв. №

Провер.	Поваляева		
Инжен.	Попова		
Рук. гр.	Поваляева		01.88
Н. контр.	Жила		01.88
Гл. спец.	Ханин		01.88
Нач. отд.	Градобойнова		01.88

ТП 901-1-94.88-КЖИ1-М6

Изделие закладное М6

Стадия	Масса	Масштаб
Р	10.54	б/м
Лист	Листов 1	

Госстрой СССР ГПИ Ленинградский ВОДОКАНАЛПРОЕКТ

Формат А4

Взам. инв. №

Подпись и дата

Инв. № подл.

ТП 901-1-94.88 Альбом IV

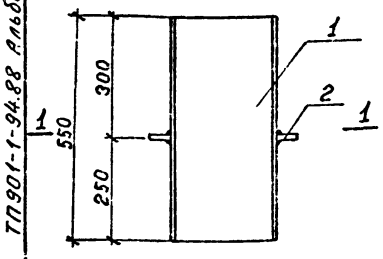

1—1

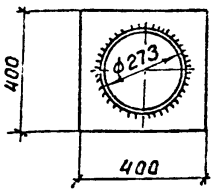

Формат	Зона	Поз.	Обозначение	Наименование	Кол.	Примеч.
				Документация		
А4			ТП 901-1-94.88-КЖИ1-ТТ	Технические требования		
				Детали:		
Б4		1		Тр.273×4.5 ГОСТ 10704-76* ℓ=550	1	16.39 кг
Б4		2		-400×10 ГОСТ 19903-74* ℓ=400	1	12.56 кг

Привязан

Инв. №

Провер.	Поваляева		
Инжен.	Попова		
Рук. гр.	Поваляева		01.88
Н. контр.	Жила		01.88
Гл. спец.	Ханин		01.88
Нач. отд.	Градобойнова		01.88

ТП 901-1-94.88-КЖИ1-М5

Изделие закладное М5

Стадия	Масса	Масштаб
Р	28.95	б/м
Лист	Листов 1	

Госстрой СССР ГПИ Ленинградский ВОДОКАНАЛПРОЕКТ

Формат А4

Взам. инв. №

Подпись и дата

Инв. № подл.

ТП 901-1-94.88 Альбом IV

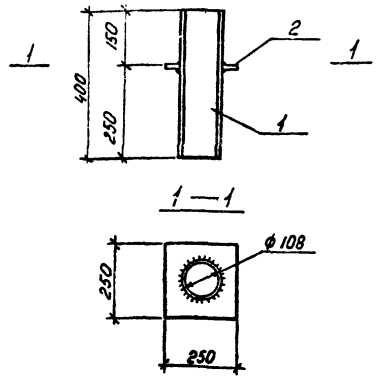

Формат	Зона	Поз.	Обозначение	Наименование	Кол.	Примеч.
				Документация		
А4			ТП901-1-94.88-КЖИ1-ТТ	Технические требования		
				Детали:		
Б4		1		тр. 108×4 ГОСТ 10704-76* l=400	1	4.1
Б4		2		-250×10 ГОСТ 19903-74* l=250	1	4.9

Привязан

Инв. №

Инв. № подл. | Подпись и дата | Взам. инв. №

ТП901-1-94.88-КЖИ1-М7

Проверил	Подаляева		
Инженер	Попова		
Рук. гр.	Подаляева		07.88
Н. контр.	Жило		06.88
Гл. спец.	Ханин		12.88
Нач. отд.	Радобойкова		02.89

Изделие закладное М7

Стадия	Масса	Масштаб
Р	9	б/м
Лист	Листов 1	

Госстрой СССР ГПИ Ленинградский ВОДОКАНАЛПРОЕКТ

Формат А4

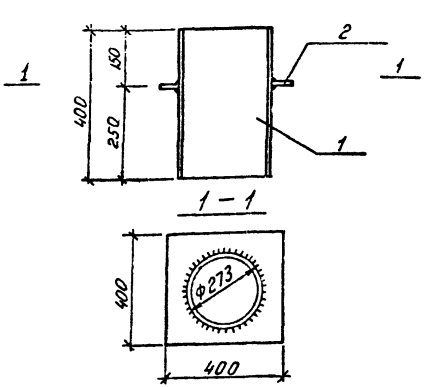

Формат	Зона	Поз.	Обозначение	Наименование	Кол.	Примеч.
				Документация		
А4			ТП901-1-94.88-КЖИ1-ТТ	Технические требования		
				Детали:		
Б4		1		ТР. 273×4.5 ГОСТ 10704-76* l=400	1	11,92
Б4		2		-400×10 ГОСТ 19903-74* l=400	1	12.56

Привязан

Инв. №

Инв. № подл. | Подпись и дата | Взам. инв. №

ТП901-1-94.88-КЖИ1-М8

Пробер.	Подаляева		
Инженер	Попова		
Рук. гр.	Подаляева		11.88
Н. контр.	Жило		06.88
Гл. спец.	Ханин		12.88
Нач. отд.	Радобойкова		02.89

Изделие закладное М8

Стадия	Масса	Масштаб
Р	24.48	б/м
Лист	Листов 1	

Госстрой СССР ГПИ Ленинградский ВОДОКАНАЛПРОЕКТ

Формат А4

ТП 901-1-94.88 Альбом IV

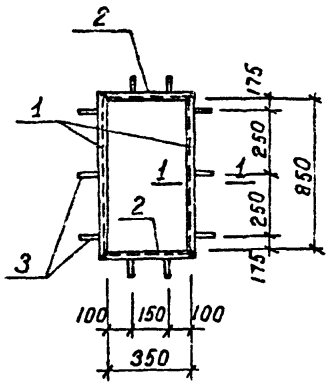

1-1

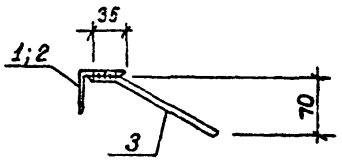

Формат	Зона	Поз.	Обозначение	Наименование	Кол.	Примеч.
				Документация		
А4			ТП901-1-94.88-КЖИ1-ТТ	Технические требования		
				Детали		
		1		L50×5 ГОСТ 8509-86 ℓ=950	2	3.7кг
		2		L50×5 ГОСТ 8509-86 ℓ=450	2	1.9кг
		3		А-III-8 ГОСТ 5781-82* ℓ=250	10	0.1кг

Привязан

Инв. №

Взам. инв. №

Подпись и дата

Инв. № подл.

ТП901-1-94.88-КЖИ1-Р1

Разраб.	Костылева		
Провер.	Андреева		
Вед. инж.	Андреева		
Рук. гр.	Повсляева		07.98
Нормок	Жилд		08.98
Гл. спец.	Ханин		07.98
Нач. отд.	Градобоймова		07.98

Рама Р1

Стадия	Масса	Масштаб
Р	12.2	1:20 1:5
Лист	Листов 1	

Госстрой СССР
ГПИ Ленинградский
ВОДОКАНАЛПРОЕКТ

Формат А4

СР 948-04

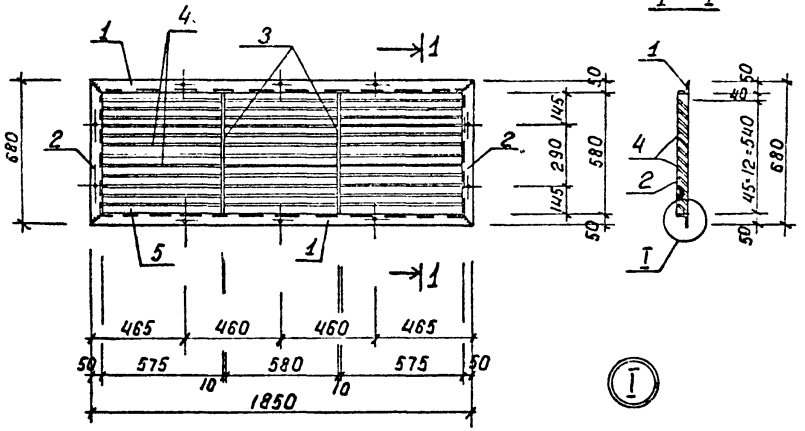

Формат	Зона	Поз.	Обозначение	Наименование	Кол.	Примеч.
				Документация		
А4			ТП 901-1-94.88-КЖИ1-ТТ	Технические		
				требования		
				Детали		
Б4		1		L 50×5 ГОСТ 8509-86 ℓ=1850	2	7.0 кг
Б4		2		L 50×5 ГОСТ 8509-86 ℓ=580	2	2.2 кг
Б4		3		-45×6 ГОСТ 19903-74* ℓ=578	2	1.0 кг
Б4		4		-63×1.5 ГОСТ 19903-74* ℓ=595	36	0.31 кг
Б4		5		-63×1.5 ГОСТ 19903-74* ℓ=585	3	0.31 кг

Поз. 4

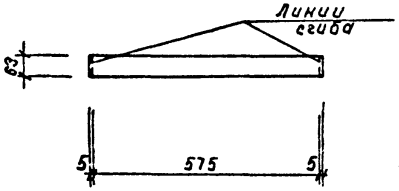

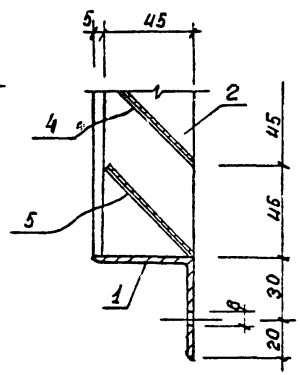

Поз. 5

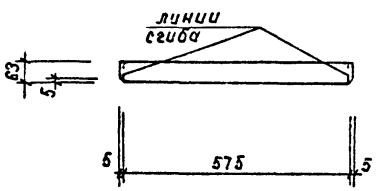

1. Отверстия ∅ 6 мм сверленные зенкованные с одной стороны.
2. Сварные швы толщиной 5 мм за исключением перьев, которые привариваются швом 2 мм.
3. Варить тонким электродом, соблюдая режим сварки тонколистовых элементов.

Привязан

Инв. №

Проверил	Андреева		02.88
Разраб.	Котова		
Вед. инж.	Андреева		
Рук. гр.	Ловаляева		02.88
Н. контр.	Жила		02.88
Гл. спец.	Жакин		02.88
Нач. отд.	Градобойнова		02.88

ТП 901-1-94.88 - КЖИ1 - Р2

Решетка жалюзийная Р2

Стадия	Масса	Масштаб
Р	32.5	1:10 1:20
Лист	Листов 1	

Госстрой СССР ГПИ Ленинградский ВОДОКАНАЛПРОЕКТ

Инв. № подл. | Подпись и дата | Взам. инв. №

СФ 9.48-04

Формат А3

ТП901-1-94.88 Альбом IV

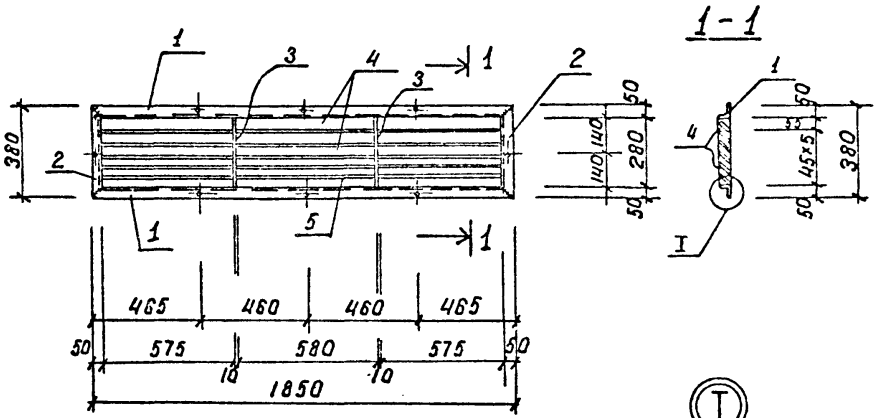

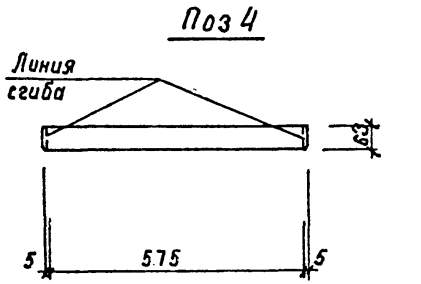

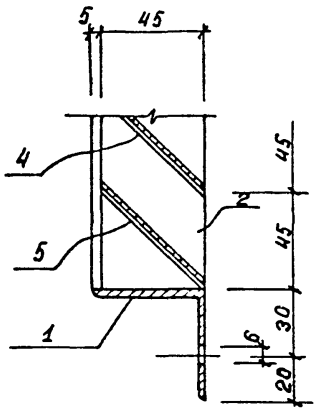

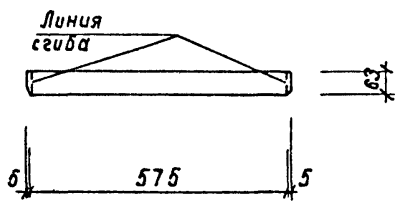

Формат	Зона	Поз.	Обозначение	Наименование	Кол.	Примеч.
				Документация		
А4			ТП901-1-94.88-КЖИ1-ТТ	Технические требования		
				Детали		
Б4		1		L 50×5 ГОСТ 8509-86 ℓ=1850	2	7.0 кг
Б4		2		L 50×5 ГОСТ 8509-86 ℓ=380	2	1.43 кг
Б4		3		-45×6 ГОСТ 19903-74* ℓ=278	2	0.47 кг
Б4		4		-63×1.5 ГОСТ 19903-74* ℓ=585	15	0.31 кг
Б4		5		-63×1.5 ГОСТ 19903-74* ℓ=585	3	0.31 кг

1. Отверстия ф 6 мм сверленные зенкованные с одной стороны.
2. Сварные швы толщиной 5 мм за исключением перьев, которые привариваются швом 2 мм.
3. Варить тонким электродом, соблюдая режим сварки тонколистовых элементов.

Проверил	Андреева		
Разраб.	Котова		
Вед. инж.	Андреева		
Рук. гр.	Поваляева		02.86
Н. контр.	Жило		02.86
Гл. спец.	Ханин		02.86
Нач. отд.	Грабобойнова		02.86

Привязан

инв. №

ТП901-1-94.88-КЖИ1-Р3

Решетка жалюзийная Р3

Стадия	Масса	Масштаб
Р	23.4	1:20 1:10

Лист | Листов 1

Госстрой СССР
ГПИ Ленинградский
ВОДОКАНАЛПРОЕКТ

Инв. | Подп. | Подпись и дата | Взам. инв. №

Формат А3

СФ 948 04

gost.e-ecolog.ru