ТИПОВОЙ ПРОЕКТ

901-1-93.88

ВОДОЗАБОРНЫЕ СООРУЖЕНИЯ ПРОИЗВОДИТЕЛЬНОСТЬЮ ОТ 0,2 ДО 0,5 $м^3/с$ ДЛЯ АМПЛИТУДЫ КОЛЕБАНИЯ УРОВНЯ ВОДЫ 10,0 м.

АЛЬБОМ V

СТРОИТЕЛЬНЫЕ ИЗДЕЛИЯ /ПОДЗЕМНАЯ ЧАСТЬ/

gost.e-ecolog.ru

Привязан

Инв. №

ТИПОВОЙ ПРОЕКТ
901-1-93.88

ВОДОЗАБОРНЫЕ СООРУЖЕНИЯ ПРОИЗВОДИТЕЛЬНОСТЬЮ ОТ 0,2 ДО 0,5 $м^3/с$ ДЛЯ АМПЛИТУДЫ КОЛЕБАНИЯ УРОВНЯ ВОДЫ 10,0 м

АЛЬБОМ V

СТРОИТЕЛЬНЫЕ ИЗДЕЛИЯ /ПОДЗЕМНАЯ ЧАСТЬ/

© СФ ЦИТП Госстрой СССР, 1988.

УТВЕРЖДЕН ГОССТРОЕМ СССР Протокол от 06.04.1988 г №25
ВВЕДЕН В ДЕЙСТВИЕ В/О "Союзводоканалниипроект" приказ №202 от 05.07.1988 г.

РАЗРАБОТАН
ГОСУДАРСТВЕННЫМ ПРОЕКТНЫМ ИНСТИТУТОМ
ЛЕНИНГРАДСКИЙ ВОДОКАНАЛПРОЕКТ
ГЛАВНЫЙ ИНЖЕНЕР ИНСТИТУТА Г.А.КОНДРАТЕНКО
ГЛАВНЫЙ ИНЖЕНЕР ПРОЕКТА Ю.В.БЕЛЯЕВ

Привязан

Инв. №

ТП901-1-93.88 Альбом V

Формат	Обозначение	Наименование	Стр.	Примечание
А3	ТП901-1-93.88-КЖИ2-ДО	Ведомость листов выпуска	2	
А3	-КЖИ2-ТТ	Технические требования на изготовление арматурных и закладных изделий	3	
А4	-КЖИ2-С1	Сетка арматурная С1	4	
А4	-КЖИ2-С2	Сетка арматурная С2		
А4	-КЖИ2-С3	Сетка арматурная С3	5	
А3	-КЖИ2-С4÷С9	Сетки арматурные С4÷С9	6	
А4	-КЖИ2-С10	Сетка арматурная С10	7	
А4	-КЖИ2-С11	Сетка арматурная С11		
А4	-КЖИ2-С12	Сетка арматурная С12	8	
А4	-КЖИ2-С13	Сетка арматурная С13	9	
А4	-КЖИ2-С14	Сетка арматурная С14		
А3	-КЖИ2-КП1	Каркас КП1	10	
А3	-КЖИ2-КП2	Каркас КП2	11	
А3	-КЖИ2-КП3	Каркас КП3	12	
А3	-КЖИ2-КП4	Каркас КП4	13	
А4	-КЖИ2-КП5	Каркас КП5	14	
А4	-КЖИ2-КП6	Каркас КП6		
А4	-КЖИ2-М1	Изделие закладное М1	15	
А4	-КЖИ2-М2	Изделие закладное М2		
А4	-КЖИ2-М3	Изделие закладное М3	16	
А4	-КЖИ2-Щ1	Щит Щ1		
А4	-КЖИ2-М5	Изделие закладное М5	17	
А3	-КЖИ2-М6	Изделие закладное М6	18	
А4	-КЖИ2-М6	Изделие закладное М6	19	
А4	-КЖИ2-М4	Изделие закладное М4	20	
А4	-КЖИ2-М7	Изделие закладное М7		
А4	-КЖИ2-М8	Изделие закладное М8	21	
А4	-КЖИ2-М9	Изделие закладное М9		
А4	-КЖИ2-МС1	Изделие соединительное МС1	22	
А4	-КЖИ2-МС2	Изделие соединительное МС2		
А4	-КЖИ2-МС3	Изделие соединительное МС3	23	
А4	-КЖИ2-МС4	Изделие соединительное МС4		

Взам. инв. №

Подпись и дата

Инв. № подл.

Провер.	Поваляева		
Разраб.	Дроздова		
Вед. инж.	Андреева		
Рук. гр.	Поваляева		02.88
Н. контр.	Жило		02.88
Гл. спец.	Ханин		
Нач. отд.	Градобойнова		02.88

ТП901-1-93.88-КЖИ2-ДО

Ведомость листов выпуска

Стадия	Лист	Листов
Р		1

Госстрой СССР
ГПИ Ленинградский Водоканалпроект.

Привязан

Инв. №

ТП 901-1-93.88 Альбом V

1. Плоские арматурные изделия следует изготовить при помощи контактной точечной сварки. Сварку сеток и каркасов производить во всех точках пересечения стержней.
2. Объединение плоских каркасов в пространственные производить в контукторах при помощи электросварочных клещей.
3. Размеры сеток и каркасов даны по осям и торцам стержней.
4. Сварку металлоконструкций производить электродами Э42 ГОСТ 9467-75. в соответствии с ГОСТ 14098-85 „Соединения сварные арматуры и закладных изделий железобетонных конструкций. Основные типы, конструкции и размеры."
5. Сварку тавровых соединений круглых стержней с листовым прокатом закладных изделий выполнять под слоем флюса.
6. Толщину неоговоренных сварных швов принять по наименьшей толщине свариваемых элементов.
7. Материал конструкций - сталь марки ВСт3кп2 ГОСТ 380-71.*

Взам. инв. № | Подпись и дата | Инв. № подл.

Привязан

Инв. №

Разраб.	Костылева		
Провер.	Поваляева		
Вед. инж.	Андреева		
Рук. гр.	Поваляева		07.88
Н. контр.	Жсило		07.88
Гл. спец.	Ханин		07.88
Начотд.	Градобоинов		07.88

ТП 901-1-93.88 -КЖИ2-ТТ

Технические требования на изготовление арматурных и закладных изделий

Стадия	Лист	Листов
		1

Госстрой СССР ГПИ Ленинградский ВОДОКАНАЛПРОЕКТ

Формат А4

Взам. инв. № | Подпись и дата | Инв. № подл.

ТП 901-1-93.88 Альбом V

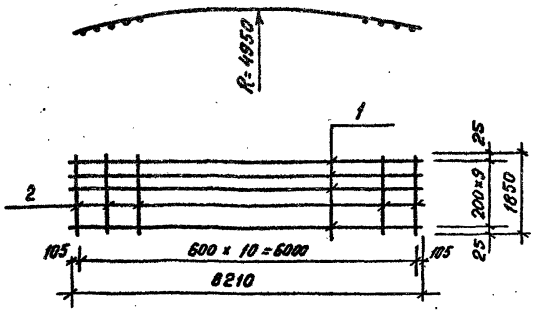

Формат	Зона	Поз.	Обозначение	Наименование	Кол.	Примеч.
				Документация		
А4			ТП 901-1-93.88 - КЖИ2-ТТ	Технические требования		
				Детали		
Б4		1		А-III-16 ГОСТ 5781-82* С=6210	10	9.8 кг.
Б4		2		А-I-10 ГОСТ 5781-82* С=1850	11	1.1 кг.

Привязан

Инв. №

Разраб.	Дроздова		02.88
Проверил	Андреева		
Вед. инж.	Андреева		
Рук. гр.	Поболяева		02.88
Н. контр.	Жила		02.88
Гл. спец.	Камин		02.88
Нач. отд.	Гребойнова		

ТП 901-1-93.88 - КЖИ2-С2

Сетка арматурная С 2

Стадия	Масса	Масштаб
Р	110.1	-
Лист	Листов: 1	

Госстрой СССР ГПИ Ленинградский Водоканалпроект

Формат А4

Инв. № подл. | Подпись и дата | Взам. инв. №

ТП 901-1-93.88 Альбом V

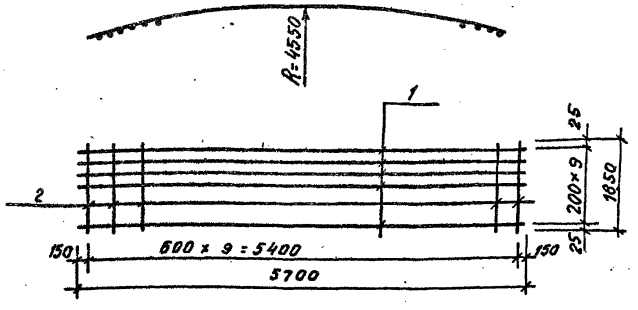

Формат	Зона	Поз.	Обозначение	Наименование	Кол.	Примеч.
				Документация		
А4			ТП 901-1-93.88 - КЖИ2-ТТ	Технические требования		
				Детали		
Б4		1		А-III-16 ГОСТ 5781-82* С=5700	10	9.0кг
Б4		2		А-I-10 ГОСТ 5781-82* С=1850	10	1.1кг.

Привязан

Инв. №

Разраб.	Дроздова		02.88
Проверил	Андреева		
Вед. инж.	Андреева		
Рук. гр.	Поболяева		02.88
Н. контр.	Жила		02.88
Гл. спец.	Камин		02.88
Нач. отд.	Гребойнова		

ТП 901-1-93.88 - КЖИ2-С1

Сетка арматурная С1

Стадия	Масса	Масштаб
Р	101.0	
Лист	Листов: 1	

Госстрой СССР ГПИ Ленинградский Водоканалпроект.

Формат А4

Инв. № подл. | Подпись и дата | Взам. инв. №

ТП 901-1-93.88 Альбом V

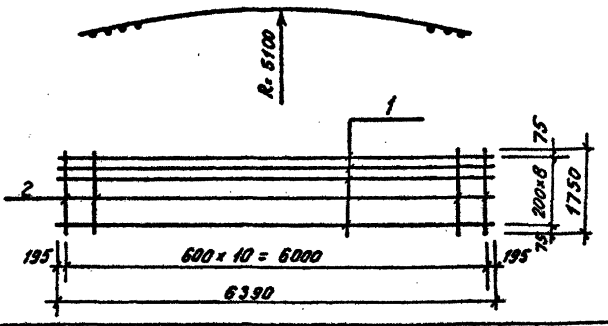

Формат	Зона	Поз.	Обозначение	Наименование	Кол.	Примеч.
				Документация		
А4			ТП 901-1-93.88-КЖИ2-ТТ	Технические требования.		
				Детали		
Б4		1		В-III-16 ГОСТ 5781-82* ℓ=6390	9	10.1
Б4		2		А-I-10 ГОСТ 5781-82* ℓ=1750	11	1.1

Привязан

Инв. №

Взам. инв. №

Подпись и дата

Инв. № подл.

Разраб.	Дроздова		07.87
Проверил	Андреева		
Вед. инж.	Андреева		
Рук. гр.	Поваляева		07.87
Н. контр.	Жилло		02.88
Гл. спец.	Ханин		02.88
Нач. отд.	Грабовенко		07.87

ТП 901-1-93.88 -КЖИ2-СЗ

Сетка арматурная С-3

Стадия	Масса	Масштаб
Р	103.0	-
Лист	Листов: 1	

Госстрой СССР ГПИ Ленинградский Водоканалпроект

Формат А4

Формат	Зона	Поз.	Обозначение	Наименование	Кол.	Примеч.

Привязан

Инв. №

Взам. инв. №

Подпись и дата

Инв. № подл.

Стадия	Масса	Масштаб
Лист	Листов	

Госстрой СССР ГПИ Ленинградский Водоканалпроект.

Формат А4

С4

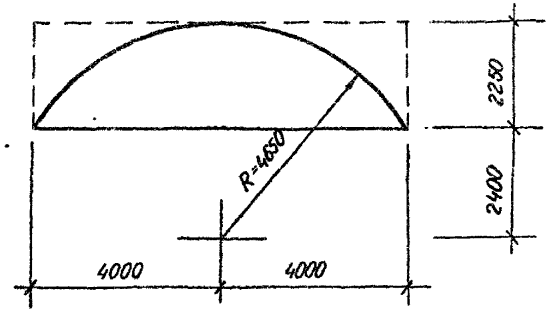

С7

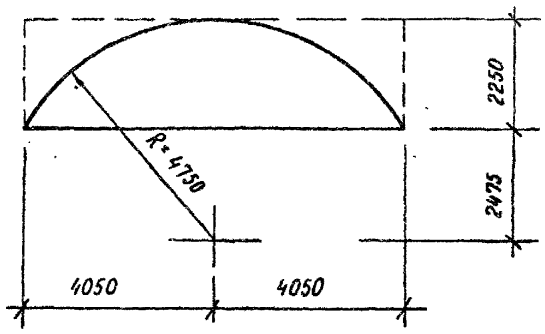

С9

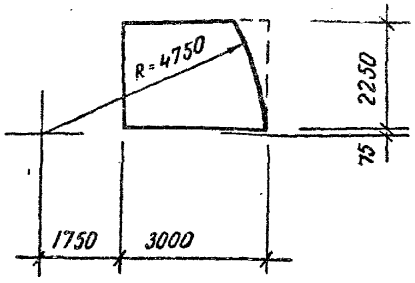

С5

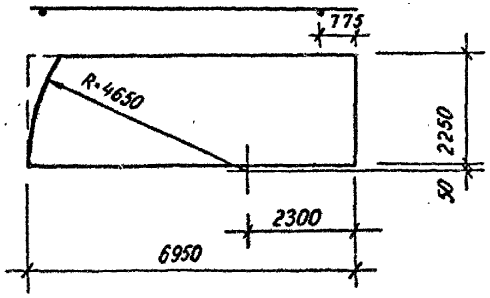

С8

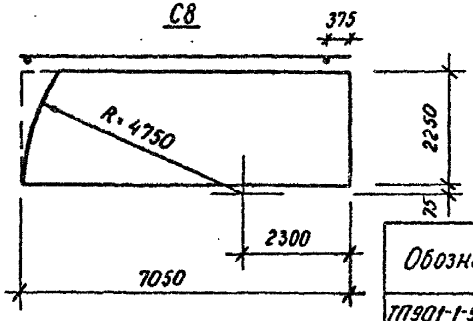

С6

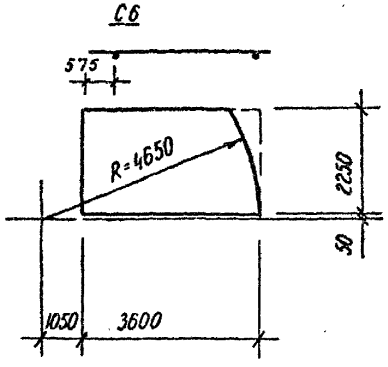

Сетки С4÷С9 изготовить в соответствии с ГОСТ 23279-85 и обрезать согласно данного чертежа.

Обозначение	Условная марка сетки	Марка сетки по ГОСТ 23279-85	Вес, кг
ТП901-1-93.88-КЖИ2-С4÷С9	С4	1С $\frac{28\,A\,III}{12\,A\,II}$ 225×800 $\frac{100}{25}$	491.7
-КЖИ2-С4÷С9	С5	1С $\frac{28\,A\,III}{12\,A\,II}$ 225×695 $\frac{775+175}{25}$	424.8
-КЖИ2-С4÷С9	С6	1С $\frac{28\,A\,III}{12\,A\,II}$ 225×360 $\frac{575+25}{25}$	220.7
-КЖИ2-С4÷С9	С7	1С $\frac{12\,A\,III}{8\,A\,I}$ 225×810 $\frac{150}{25}$	98.8
-КЖИ2-С4÷С9	С8	1С $\frac{12\,A\,III}{8\,A\,I}$ 225×705 $\frac{375+75}{25}$	85.8
-КЖИ2-С4÷С9	С9	1С $\frac{12\,A\,III}{8\,A\,I}$ 225×300 $\frac{375+225}{25}$	36.5

Инв. № подл. | Подп. и дата | Взам. инв. №

Привязан

Инв. №

Разработ.	Ермолина	
Проверил	Поволяева	
Рук. гр.	Поволяева	02.88
Норм. к.	Жило	12.88
Гл. спец.	Ханин	12.88
Нач. отд.	Грозовайлова	

ТП901-1-93.88 -КЖИ2-С4÷С9

Сетки арматурные С4÷С9

Стадия	Масса	Масштаб
Р	см. табл.	1:100
Лист	Листов 1	

Госстрой СССР ГПИ Ленинградский Водоканалпроект.

Формат А3

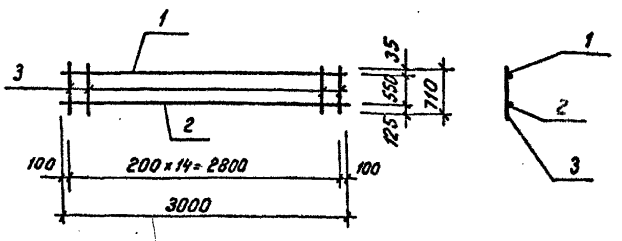

Формат	Зона	Поз.	Обозначение	Наименование	Кол.	Примеч.
				Документация:		
А4			ТП901-1-93.88-КЖИ2-ТТ	Технические требования		
				Детали:		
				ГОСТ 5781-82*		
Б4		1		А-I-12 ℓ=3000	1	2.7кг
Б4		2		А-I-8 ℓ=3000	1	1.2 кг
Б4		3		А-I-12 ℓ=710	15	0.63 кг.

Привязан

Инв. №

Взам. инв. №

Подпись и дата

Инв. № подл.

Провер.	Поволяева		
Разраб.	Ермолина		
Вед. инж.	Андреева		
Рук. гр.	Поволяева		02.88
Н. контр.	Жило		02.88
Гл. спец.	Ханин		02.88
Нач. отд.	Грабовбинова		

ТП 901-1-93.88-КЖИ2-С10

Сетка арматурная С10

Стадия	Масса	Масштаб
Р	13.2	—
Лист	Листов: 1	

Госстрой СССР ГПИ Ленинградский Водоканалпроект

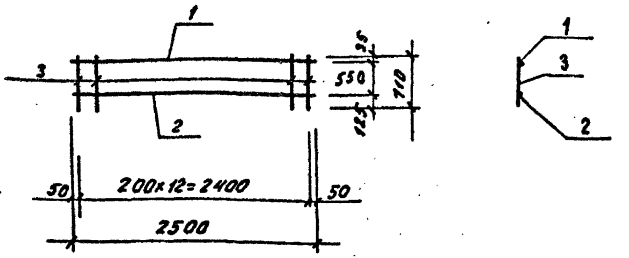

Формат	Зона	Поз.	Обозначение	Наименование	Кол.	Примеч.
				Документация:		
А4			ТП901-1-93.88-КЖИ2-ТТ	Технические требования		
				Детали:		
				ГОСТ 5781-82*		
Б4		1		А-I-12 ℓ=2500	1	2.3кг
Б4		2		А-I-8 ℓ=2500	1	1.0кг
Б4		3		А-I-12 ℓ=710	13	0.63 кг.

Привязан

Инв. №1

Взам. инв. №1

Подпись и дата

Инв. № подл.

Провер.	Поволяева		
Разраб.	Ермолина		
Вед. инж.	Андреева		
Рук. гр.	Поволяева		02.88
Н. контр.	Жило		02.88
Гл. спец.	Ханин		02.88
Нач. отд.	Грабовбинова		

ТП 901-1-93.88-КЖИ2-С11

Сетка арматурная С11

Стадия	Масса	Масштаб
Р	11.4	—
Лист	Листов: 1	

Госстрой СССР ГПИ Ленинградский Водоканалпроект

Формат А4

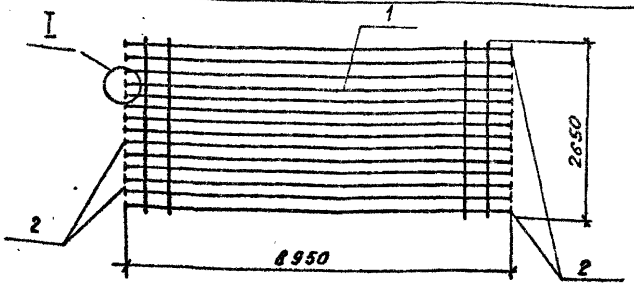

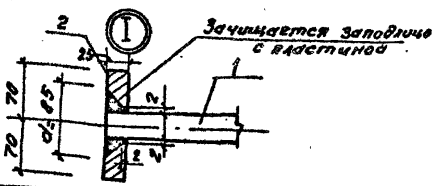

Формат	Зона	Поз.	Обозначение	Наименование	Кол.	Примеч.
				Документация		
А4			ТП 901-1-93.88-КЖИ2-ТТ	Технические требования		
				Сборочные единицы		
				ГОСТ 23279-85		
		1		1С $\frac{32А-III}{16А-III}$ 265×895 $\frac{575}{25}$	1	849,2кг
				Детали		
Б4		2		-140×25 ГОСТ 103-76* С-140	28	5,9 кг.

Привязан

Инв. №

Взам. инв. №

Подпись и дата

Инв. № подл.

Разраб.	Котова		
Провер.	Повалаева		
Вед. инж.	Андреева		
Рук. гр.	Повалаева		01.88
Н. контр.	Жило		02.88
Гл. спец.	Хачин		10.88
Нач. отд.	Грабовойнова		

ТП 901-1-93.88 - КЖИ2 - С 12

Сетка арматурная С 12

Стадия	Масса	Масштаб
Р	957,0	-
Лист	Листов 1	

Госстрой СССР ГПИ Ленинградский Водоканалпроект

Формат А4

Привязан

Инв. N

Стадия	Масса	Масштаб
Лист	Листов	

Госстрой СССР ГПИ Ленинградский ВОДОКАНАЛПРОЕКТ

Формат А4

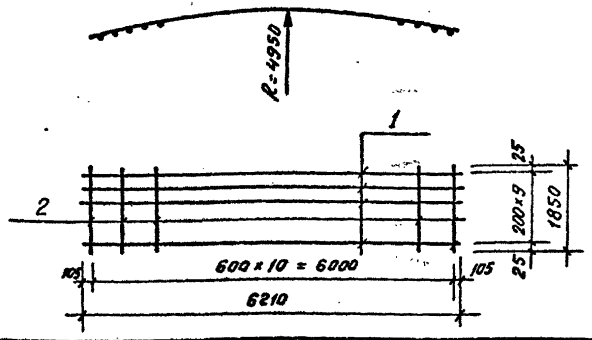

Формат	Зона	Поз.	Обозначение	Наименование	Кол.	Примеч.
				Документация:		
А4			ТП 901-1-93.88 - КЖИ2-ТТ	Технические требования		
				Детали		
Б4		1		А-III-12 ГОСТ 5781-82* ℓ=6210	10	5,6 кг
Б4		2		А-I-10 ГОСТ 5781-82* ℓ=1850	11	1,1 кг

Привязан

Инв. №

Инв. № подл. | Подпись и дата | Взам. инв. №

ТП 901-1-93.88 - КЖИ2-С14

				Стадия	Масса	Масштаб
Разраб.	Дроздова		Сетка арматурная С14	Р	68.1	—
Проверил	Андреева			Лист	Листов: 1	
Вед. инж.	Андреева			Госстрой СССР ГПИ Ленинградский Водоканалпроект		
Рук. гр.	Поваляева		11.88			
Н. контр.	Жило		02.88			
Гл. спец.	Ханин		02.88			
Нач. отд.	Грабовойнов					

Формат А4

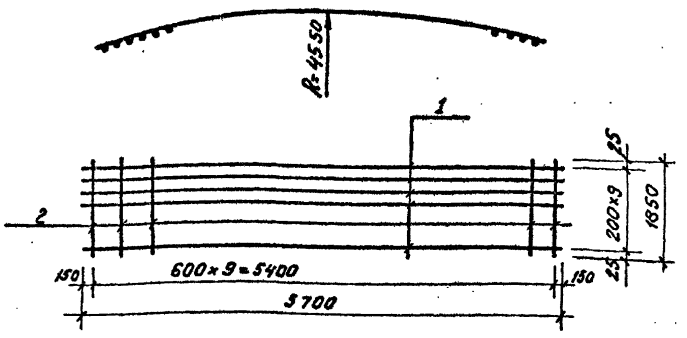

Формат	Зона	Поз.	Обозначение	Наименование	Кол.	Примеч.
				Документация:		
А4			ТП 901-1-93.88 - КЖИ2-ТТ	Технические требования		
				Детали		
Б4		1		А-III-12 ГОСТ 5781-82* ℓ=5700	10	5.1 кг
Б4		2		А-I-10 ГОСТ 5781-82* ℓ=1850	10	1.1 кг

Привязан

Инв. №

Инв. № подл. | Подпись и дата | Взам. инв. №

ТП 901-1-93.88 - КЖИ2-С13

				Стадия	Масса	Масштаб
Разраб.	Дроздова		Сетка арматурная С13	Р	62.0	—
Проверил	Андреева			Лист	Листов: 1	
Вед. инж.	Андреева			Госстрой СССР ГПИ Ленинградский Водоканалпроект		
Рук. гр.	Поваляева		11.88			
Н. контр.	Жило		02.88			
Гл. спец.	Ханин		02.88			
Нач. отд.	Грабовойнов					

Формат А4

ТП901-1-93.88 Альбом V

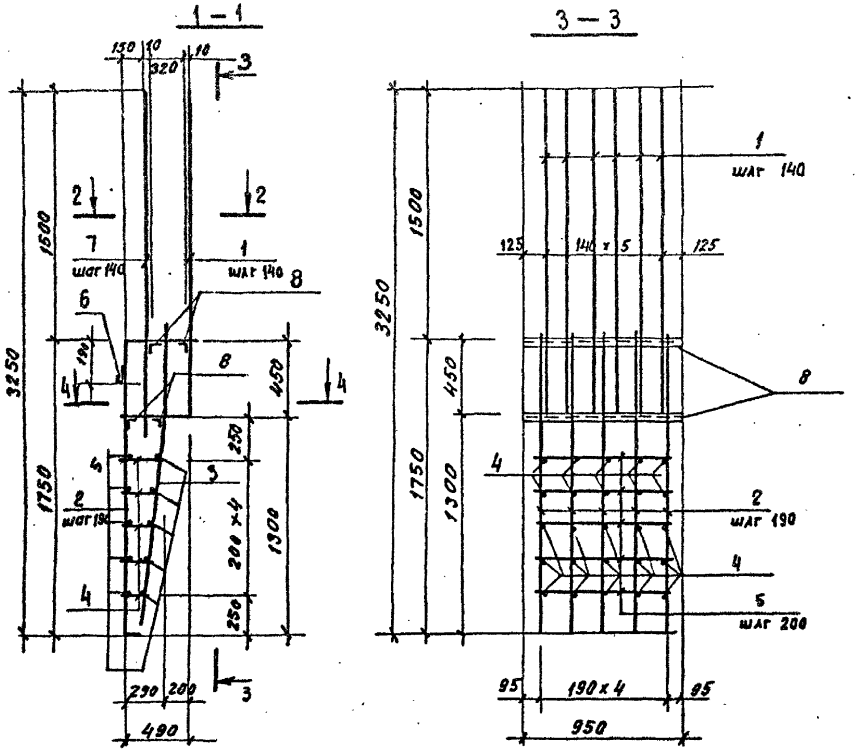

Формат	Зона	Поз.	Обозначение	Наименование		Кол.	Примеч.
				Документация			
А4			ТП901-1-93.88-КЖИ2-ТТ	Технические требования			
				Детали			
				ГОСТ 5781-82*			
Б4		1*		А-III-20	ℓ= 2450	6	6.0кг
Б4		2*		А-III-20	ℓ= 2400	5	5.9кг
Б4		3*		А-III-12	ℓ= 1800	5	1.6кг
Б4		4*		А-I-10	ℓср.= 225	5х5	0.14кг
Б4		5		А-I-10	ℓ= 850	10	0.5кг
Б4		6*		А-I-8	ℓ = 180	2	0.1кг.
Б4		7		А-II-20	ℓ= 2150	6	5.3кг
Б4		8		L50×32×4 ГОСТ8510-86 ℓ= 950		4	2.3кг.

*Поз 1; 2; 4; 6 см. ведомость деталей

Ведомость деталей

Поз.	Эскиз.
1	300, 1850
2	100, 1750, 550
3	200, 1300, 200, 1280
4	100+350
6	60, 2=24, 40

Поз.6 приварить к крайним стержням каркаса hшв= 4мм, вшв= 10мм ℓшв= 40мм

Привязан

Инв.№

Провер.	Андреева		
Разраб.	Дроздова		
Вед.инж.	Андреева		02.87
Рук.гр.	Поболяева		02.87
Н.контр.	Жило		02.87
Гл.спец.	Ханин		02.87
Нач.отд.	Грабовойнова		

ТП901-1-93.88 -КЖИ2-КП1

Каркас КП1

Стадия	Масса	Масштаб
Р	116,6	—
Лист	Листов 1	

Госстрой СССР ГПИ Ленинградский Водоканалпроект

Инв.№ подл. | Подпись и дата | Взам.инв.№

Формат А3

ТП901-1-93.88 Альбом V

1—1

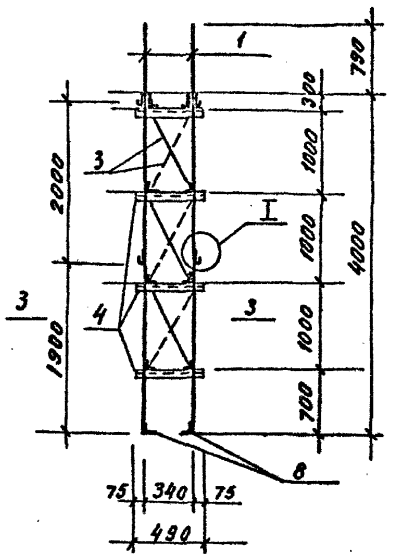

2—2

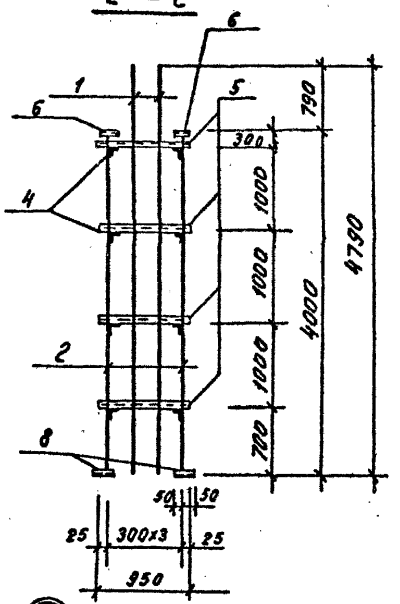

3—3

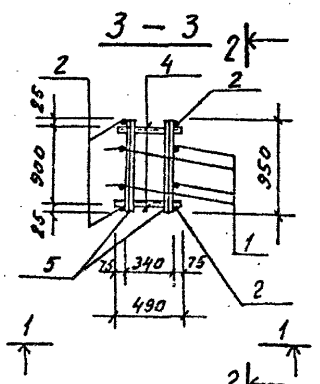

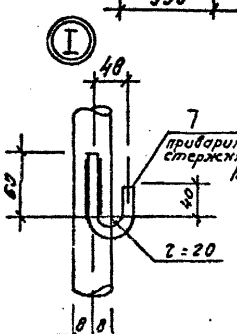

Формат	Зона	Поз	Обозначение	Наименование	Кол.	Примеч.
				Документация		
А4			ТП901-1-93.88-КЖИ2-ТТ	Технические требования		
				Детали		
Б4		1		А-III-16 ГОСТ 5781-82* ℓ=4790	4	7.6 кг
Б4		2		А-III-16 ГОСТ 5781-82* ℓ=3980	4	6.3 кг
Б4		3		А-I-10 ГОСТ 5781-82* ℓ=1030	6	0.6 кг
Б4		4		L50х32х4 ГОСТ 8510-86 ℓ=490	8	1.2 кг
Б4		5		L50х32х4 ГОСТ 8510-86 ℓ=950	8	2.3 кг
Б4		6*		L100х8 ГОСТ 8509-86 ℓ=100	4	1.2 кг
Б4		7*		А-I-8 ГОСТ 5781-82* ℓ=180	8	0.1 кг
Б4		8		L50х32х4 ГОСТ 8510-86 ℓ=100	4	0.2 кг.

*Поз. 7; 6 см ведомость деталей

Ведомость деталей

Поз	Эскиз
7	z=24, 60, 40
6	60, 40, 100, 25, 50, 5, 40, 100, Отв. 25х50

Привязан

Инв.№

Разраб.	Дроздова		01.88
Провер.	Андреева		
Вед.инж.	Андреева		
Рук.гр.	Поваляева		01.88
Н.контр.	Жило		12.88
Гл.спец.	Ханин		01.88
Нач.отд.	Грабовадова		

ТП 901-1-93.88 -КЖИ2-КП2

Каркас КП2

Стадия	Масса	Масштаб
Р	93,6	—
Лист	Листов 1	

Госстрой СССР ГПИ Ленинградский Водоканалпроект

Формат А3

Копировал и размножил

ТП901-1-93.88 Альбом V

1 — 1

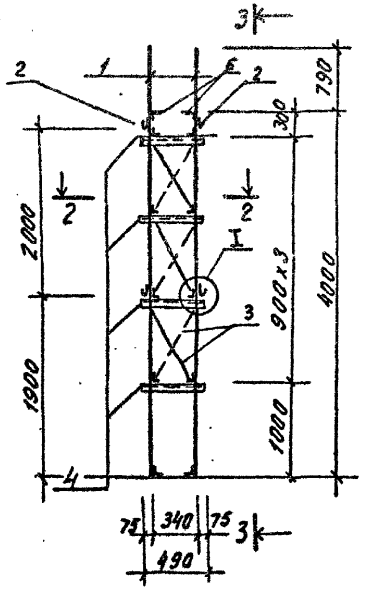

3 — 3

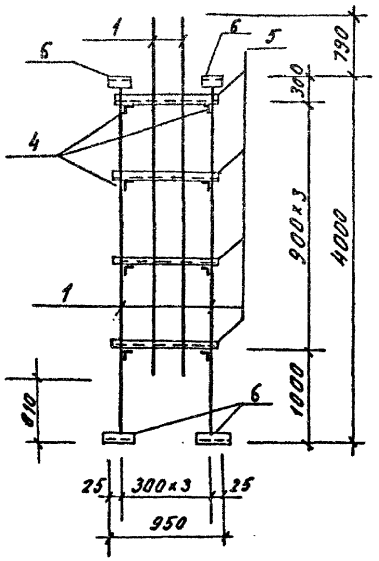

2 — 2

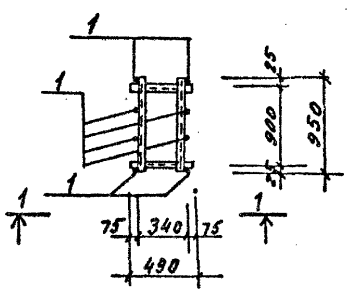

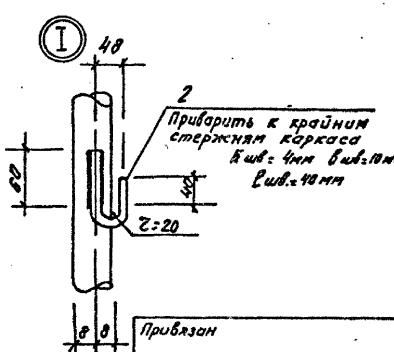

Формат	Зона	Поз.	Обозначение	Наименование	Кол.	Примеч.
				Документация		
А4			ТП901-1-93.88-КЖИ2-ТТ	Технические требования		
				Детали		
Б4		1		А-III-16 ГОСТ 5781-82* ℓ=3980	8	6.3 кг
Б4		2*		А-I-8 ГОСТ 5781-82* ℓ= 180	8	0.1 кг.
Б4		3		А-I-10 ГОСТ 5781-82* ℓ= 180	6	0.6 кг
Б4		4		L 50×32×4 ГОСТ 8510-86 ℓ= 490	8	1.2 кг
Б4		5		L 50×32×4 ГОСТ 8510-86 ℓ= 950	8	2.3 кг
Б4		6*		L 100×8 ГОСТ 8509-86 ℓ= 100	8	1.2 кг.

*Поз. 2,6 см. ведомость деталей

Ведомость деталей

Поз.	Эскиз
2	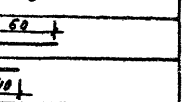
6	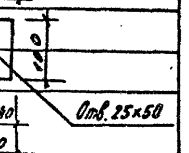

Разраб.	Праздова		
Провер.	Андреева		
Вед.инж.	Андреева		
Рук.гр.	Лобанова		12.88
Н.контр.	Жила		12.88
Гл.спец.	Ханин		01.89
Нач.отд.	Градобойнова		

Привязан

Инв.№

ТП901-1-93.88-КЖИ2-КП3

Каркас КП3

Стадия	Масса	Масштаб
Р	92,4	—
Лист	Листов 1	

Госстрой СССР ГПИ Ленинградский Водоканалпроект

Формат А3

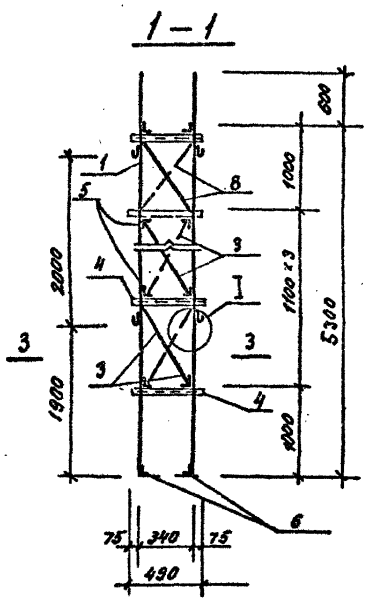

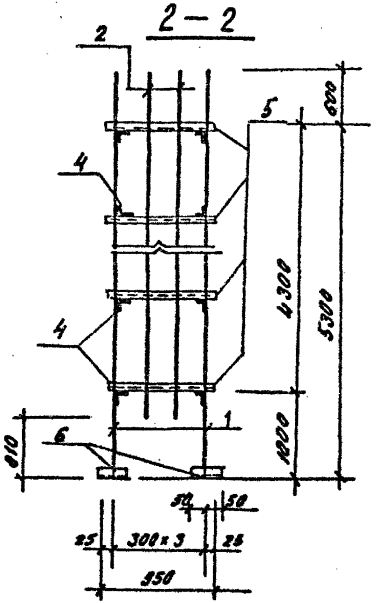

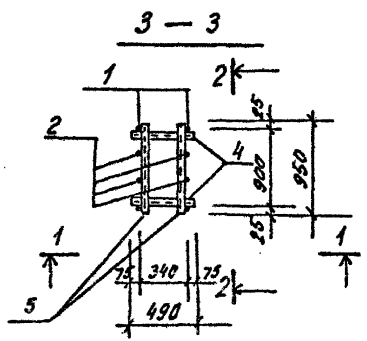

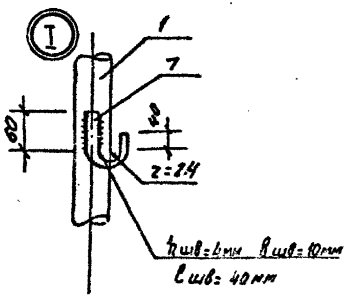

Формат	Зона	Поз.	Обозначение	Наименование	Кол.	Примеч.
				Документация		
А4			ТП901-1-93.88-КЖИ2-ТТ	Технические требования		
				Детали		
Б4		1		А-III-12 ГОСТ 5781-82* ℓ=5890	4	5.3 кг
Б4		2		А-III-12 ГОСТ 5781-82* ℓ=5090	4	4.6 кг
Б4		3		А-I-10 ГОСТ 5781-82* ℓ=1150	6	0.7 кг
Б4		4		L50×32×4 ГОСТ 8510-86 ℓ=490	10	1.2 кг
Б4		5		L50×32×4 ГОСТ 8510-86 ℓ=950	10	2.3 кг
Б4		6*		L100×8 ГОСТ 8509-86 ℓ=100	4	1.2 кг
Б4		7*		А-I-8 ГОСТ 5781-82* ℓ=180	8	0.1 кг
Б4		8		А-I-10 ГОСТ 5781-82* ℓ=1050	2	0.6 кг.

* Поз. 6,7 см. ведомость деталей.

Ведомость деталей

Поз.	эскиз
6	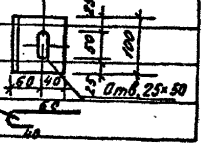
7	

Привязан

Инв. №

Разраб.	Дроздова		
Провер.	Андреева		
Вед. инж.	Андреева		
Рук. гр.	Поваляева		02.88
Н. контр.	Жило		02.88
Гл. спец.	Конин		02.88
Нач. отд.	Грабовенко		

ТП901-1-93.88 -КЖИ2-КП4

Каркас КП4

Стадия	Масса	Масштаб
Р	86,6	—
Лист	Листов 1	

Госстрой СССР ГПИ Ленинградский Водоканалпроект

Инв. № подл. | Подпись и дата | Взам. инв. №

ТП 901-1-93.88 Альбом V

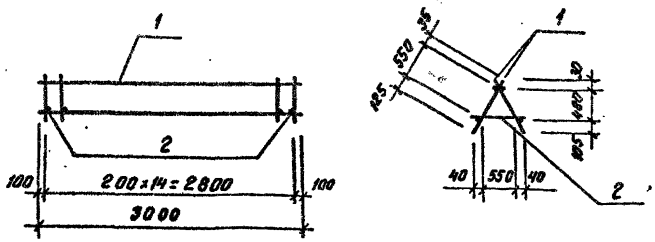

Формат	Зона	Поз.	Обозначение	Наименование	Кол.	Примеч.
				Документация:		
А4			ТП 901-1-93.88-КЖИ2-ТТ	Технические требования:		
				Сборочные единицы:		
А4		1	-КЖИ2-С10	сетка арматурная С10	2	13.2 кг
				Детали:		
Б4		2		А-I-12 ГОСТ 5781-82* ℓ=630	15	0.56 кг.

Привязан

Инв. №

Взам. инв. № | Подпись и дата | Инв. № подл.

Проверил	Поболяева		
Разраб.	Ермолина		
Вед. инж.	Андреева		
Рук. гр.	Поболяева		02.88
Н. контр.	Жило		02.88
Гл. спец.	Ханин		02.88
Нач. отд.	Грабобойнова		

ТП 901-1-93.88-КЖИ2-КП5

Каркас КП5

Стадия	Масса	Масштаб
Р	34.8	—
Лист	Листов: 1	

Госстрой СССР ГПИ Ленинградский Водоканалпроект.

Формат А4

ТП 901-1-93.88 Альбом V

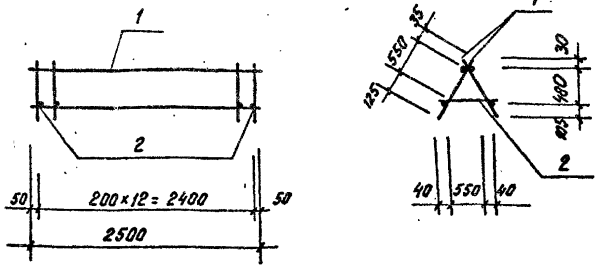

Формат	Зона	Поз.	Обозначение	Наименование	Кол.	Примеч.
				Документация:		
А4			ТП 901-1-93.88-КЖИ2-ТТ	Технические требования:		
				Сборочные единицы:		
А4		1		сетка арматурная С11	2	11.4 кг
				Детали:		
Б4		2		А-I-12 ГОСТ 5781-82* ℓ=630	3	0.56 кг.

Привязан

Инв. №

Взам. инв. № | Подпись и дата | Инв. № подл.

Проверил	Поболяева		
Разраб.	Ермолина		
Вед. инж.	Андреева		
Рук. гр.	Поболяева		02.88
Н. контр.	Жило		02.88
Гл. спец.	Ханин		02.88
Нач. отд.	Грабобойнова		

ТП 901-1-93.88-КЖИ2-КП6

Каркас КП6

Стадия	Масса	Масштаб
Р	30.1	—
Лист	Листов: 1	

Госстрой СССР ГПИ Ленинградский Водоканалпроект.

Формат А4

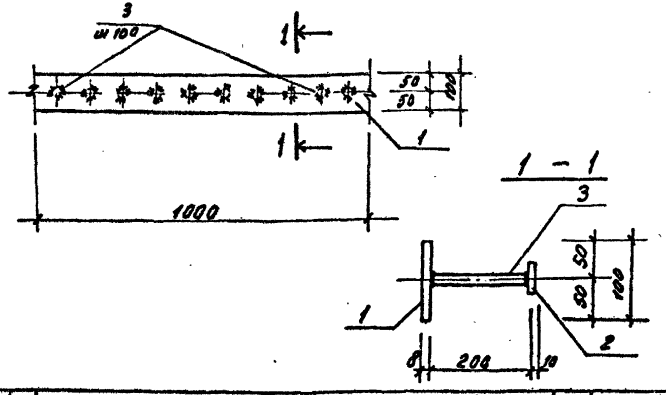

Формат	Зона	Поз.	Обозначение	Наименование	Кол.	Примеч.
				Документация		
А4			ТП 901-1-93.88-КЖИ2-ТТ	Технические требования.		
				Детали		
Б4		1		-100×8 ГОСТ 103-76* L=1000	1	6.28 кг
Б4		2		-50×10 ГОСТ 103-76* L=50	10	0.20 кг
Б4		3		А-III-12 ГОСТ 5781-82* L=200	10	0,18 кг.

Привязан

Инв. №

Взам. инв. № | Подпись и дата | Инв. № подл.

Разраб.	Костылева		
Провер.	Повалаева		
Вед. инж.	Андреева		
Рук. гр.	Повалаева		12.88
Н. контр.	Жило		12.88
Гл. спец.	Ханин		12.88
Нач. отд.	Градобойнова		12.88

ТП 901-1-93.88-КЖИ2-М1

Изделие закладное М1

Стадия	Масса	Масштаб
Р	10.1	—
Лист	Листов: 1	

Госстрой СССР ГПИ Ленинградский Водоканалпроект

Формат А4

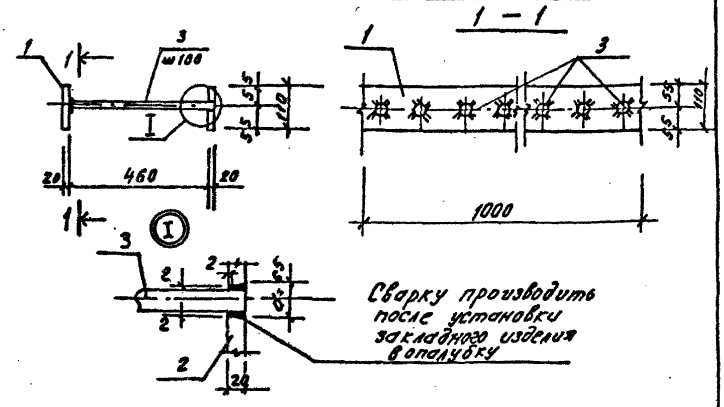

Формат	Зона	Поз.	Обозначение	Наименование	Кол.	Примеч.
				Документация		
А4			ТП 901-1-93.88-КЖИ2-ТТ	Технические требования:		
				Детали		
Б4		1		-100×20 ГОСТ 103-76* L=1000	1	17.3 кг
Б4		2		-100×20 ГОСТ 103-76* L=1000	1	17.3 кг
Б4		3		А-III-25 ГОСТ 5781-82* L=480	10	1.0 кг.

Привязан

Инв. №

Взам. инв. № | Подпись и дата | Инв. № подл.

Разраб.	Костылева		
Проверил	Повалаева		
Вед. инж.	Андреева		
Рук. гр.	Повалаева		12.88
Норм. к.	Жило		12.88
Гл. спец.	Ханин		12.88
Нач. отд.	Градобойнова		12.88

ТП 901-1-93.88-КЖИ2-М2

Изделие закладное М2

Стадия	Масса	Масштаб
Р	52.6	—
Лист	Листов: 1	

Госстрой СССР ГПИ Ленинградский Водоканалпроект

Формат А4

ТП 901-1-93.88 Альбом V

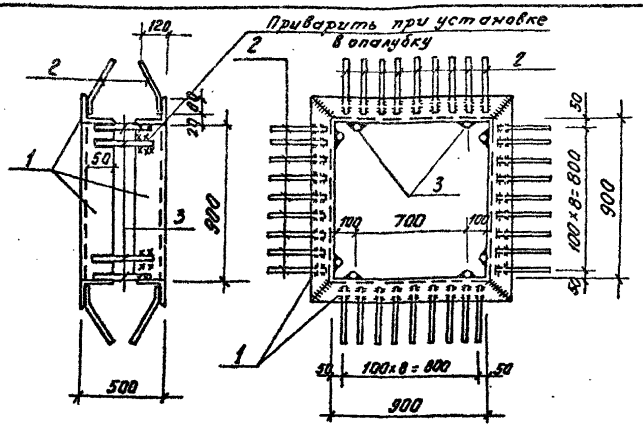

Формат	Зона	Поз.	Обозначение	Наименование	Кол.	Примечан.
				Документация		
А4			ТП 901-1-93.88 -КЖИ2-ТТ	Технические требования:		
				Детали		
Б4		1		L 90×7; ГОСТ 8509-86, ℓ=1080	8	10.41 кг
Б4		2		А-III-10; ГОСТ 5781-82*, ℓ=350	72	0,22 кг
Б4		3		А-III-10; ГОСТ 5781-82*, ℓ=420	8	0,26 кг

Привязан

Инв. №

Подпись и дата | Взам. инв. №

Разраб.	Костылева		
Проверил	Поваляева		
Гл. инж.	Андреева		
Рук. гр.	Поваляева		01.88
Н. контр.	Жило		02.88
Гл. спец.	Ханин		02.88
Нач. отд.	Градобоинова		

ТП 901-1-93.88 -КЖИ2-МЗ

Изделие закладное МЗ

Стадия	Масса	Масштаб
Р	101.2	-

Лист | Листов 1

Госстрой СССР ГПИ Ленинградский Водоканалпроект

Формат А4

ТП 901-1-93.88 Альбом V

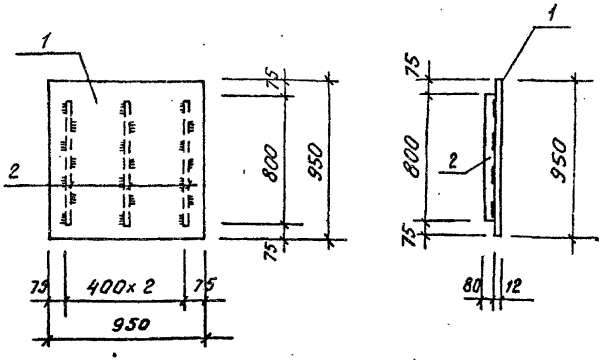

Формат	Зона	Поз.	Обозначение	Наименование	Кол.	Примечан.
				Документация		
А4			ТП 901-1-93.88 -КЖИ2-ТТ	Технические требования:		
				Детали		
Б4		1		-950×12 ГОСТ 19903-74* ℓ=950	1	85.02 кг
Б4		2		-80×6 ГОСТ 103-76* ℓ=800	3	3.02 кг

Привязан

Инв. №

Подпись и дата | Взам. инв. №

Разраб.	Костылева		
Проверил	Поваляева		
Гл. инж.	Андреева		
Рук. гр.	Поваляева		01.88
Н. контр.	Жило		02.88
Гл. спец.	Ханин		02.88
Нач. отд.	Градобоинова		

ТП 901-1-93.88 -КЖИ2-Щ1

Щит Щ1

Стадия	Масса	Масштаб
Р	94.1	-

Лист | Листов 1

Госстрой СССР ГПИ Ленинградский Водоканалпроект.

Формат А4

ТП 901-1-93.88 Альбом V

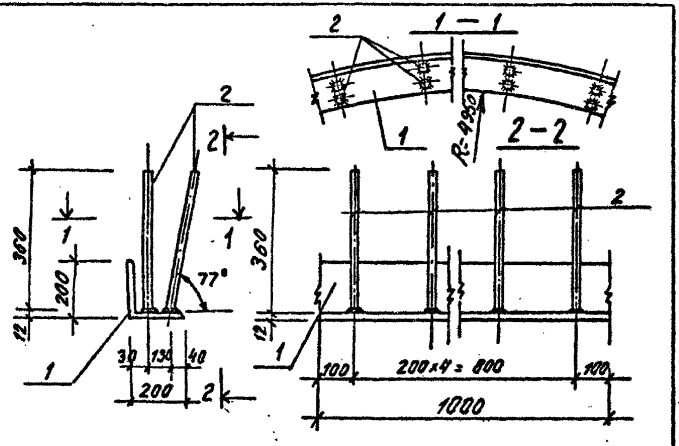

Формат	Зона	Поз.	Обозначение	Наименование	Кол.	Примеч.
				Документация		
А4			ТП901-1-93.88-КЖИ2-ТТ	Технические требования.		
				Детали		
Б4		1		L200×12; ГОСТ 8509-86	п.м. 1.0	37.0 кг
Б4		2		А-III-12; ГОСТ 5781-82* L=360	10	0.4 кг.

Привязан

Инв. №

Подпись и дата | Взам. инв. №

Инв. № подл.

ТП 901-1-93.88 - КЖИ2 - М5

Изделие закладное М5

Разраб.	Костылева		
Проверил	Поболяева		
Вед. инж.	Андреева		
Рук. гр.	Поболяева		12.88
Н. контр.	Жило		12.88
Гл. спец.	Ханин		12.88
Нач. отд.	Прибыльнова		

Стадия	Масса	Масштаб
Р	41.0	—
Лист	Листов: 1	

Госстрой СССР ГПИ Ленинградский Водоканалпроект.

Формат А4

Привязан

Инв. №

Подпись и дата | Взам. инв. №

Инв. № подл.

Стадия	Масса	Масштаб
Лист	Листов	

Госстрой СССР ГПИ Ленинградский ВОДОКАНАЛПРОЕКТ

Формат А4

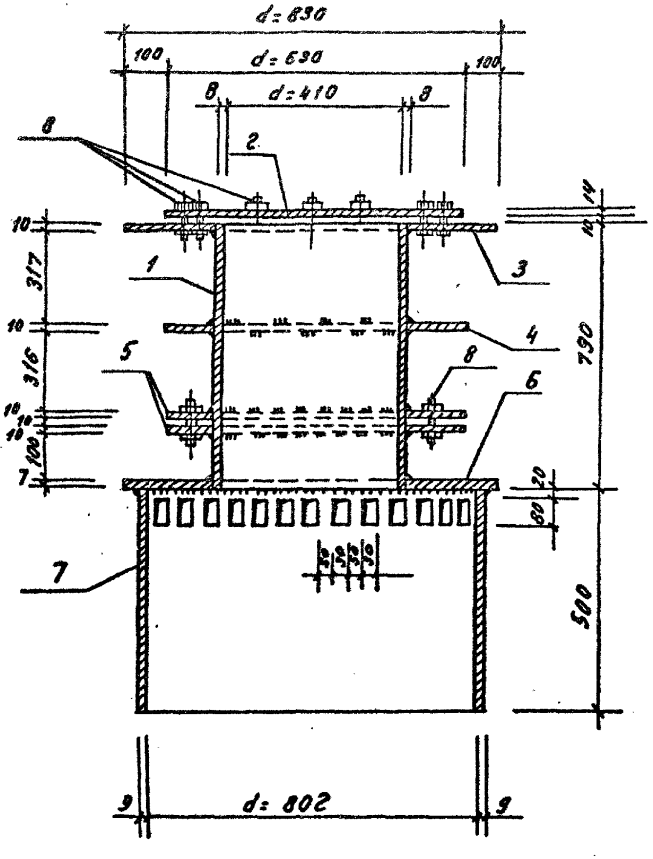

Формат	Зона	Поз.	Обозначение	Наименование	Кол.	Примеч.
				Документация		
А4			ТП 901-1-93.88-КЖИ2-ТТ	Технические требования		
				Детали		
Б4		1		Тр.ф426х8 ГОСТ 10704-76* ℓ=790	1	65.2 кг.
А4		2	-КЖИ2-М6,л 2	-630=14 ГОСТ 19903-74* ℓ=630	1	43.7 кг
А4		3	-КЖИ2-М6,л 2	-830х10 ГОСТ 19903-74* ℓ=830	1	54.1 кг
А4		4	-КЖИ2-М6,л 2	-630х10 ГОСТ 19903-74* ℓ=630	1	31.2 кг
А4		5	-КЖИ2-М6,л 2	-630х10 ГОСТ 19903-74* ℓ=630	2	31.2 кг
А4		6	-КЖИ2-М6,л 2	-840х7 ГОСТ 19903-74* ℓ=840	1	38.8 кг
Б4		7		Тр. ф820х9 ГОСТ 10704-76* ℓ=500	1	90.0 кг
Б4		8		Болт М16х70 ГОСТ 7798-70	24	0.1 кг
				Гайка М16 ГОСТ 5915-70*	24	
				Шайба М16 ГОСТ 11371-78*	24	

Инв.№ подл. | Подпись и дата | Взам.инв.№

Привязан

Инв.№

Разраб.	Костылева		
Провер.	Поваляева		
Вед.инж.	Андреева		
Рук.гр.	Поваляева		02.88
Н.контр.	Жилов		02.88
Гл.спец.	Ханин		02.88
Нач.отд.	Градободнова		

ТП 901-1-93.88-КЖИ2-М6

Закладное изделие М6

Стадия	Масса	Масштаб
Р	385.2	1:10
Лист 1	Листов 2	

Госстрой СССР ГПИ Ленинградский Водоканалпроект.

Формат А3

ТП901-1-93.88 Альбом V

Поз. 2

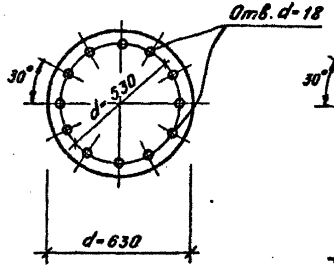

Поз. 3

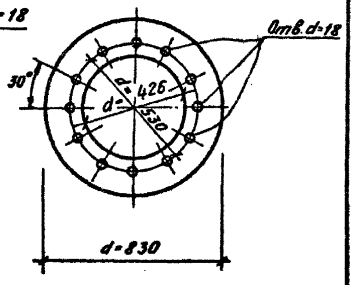

Поз. 6

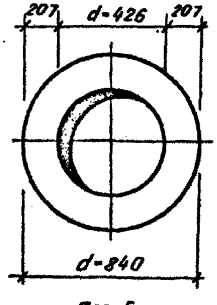

Поз. 4

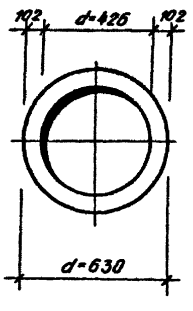

Поз. 5

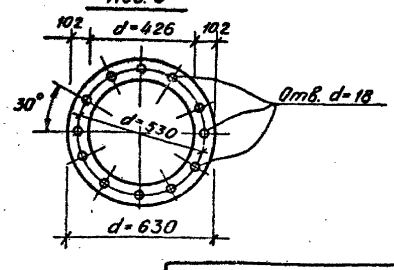

Привязан

Инв. №

ТП901-1-93.88-КЖИ2-М6

Лист 2

Формат А4

Инв. № подл. | Подпись и дата | Взам. инв. №

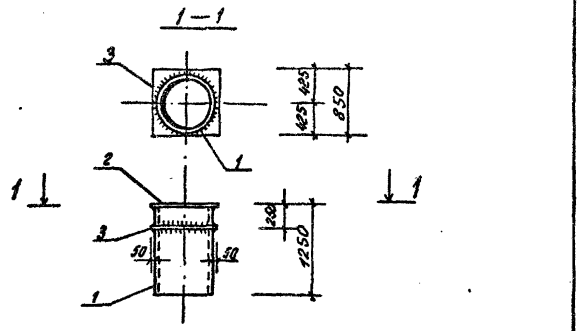

Формат	Зона	Поз.	Обозначение	Наименование	Кол.	Примеч.
				Документация		
А4			ТП 901-1-93.88-КЖИ2-ТТ	Технические требования		
				Детали		
Б4		1		Тр.ф 720×10 ГОСТ 10704-76* ℓ=1240	1	217.1 кг
Б4		2		-850×10 ГОСТ 19903-74* ℓ=850	1	54.7 кг
Б4		3		-820×10 ГОСТ 19903-74* ℓ=820	1	52.8 кг.

Привязан

Инв. №

Взам. инв. №

Подпись и дата

Инв. № подл.

Проверил	Дразова		
Разраб.	Катова		
Вед. инж.	Андреева		
Рук. гр.	Павлаева		01.88
Н. контр.	Жилко		01.88
Гл. спец.	Ханин		01.88
Нач. отд.	Градобоева		

ТП 901-1-93.88 -КЖИ2-М7

Изделие закладное М7

Стадия	Масса	Масштаб
Р	324.6	–
Лист	Листов: 1	

Госстрой СССР ГПИ Ленинградский Водоканалпроект

Формат А4

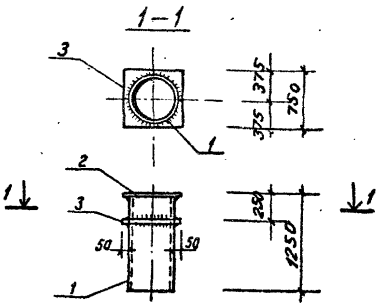

Формат	Зона	Поз.	Обозначение	Наименование	Кол.	Примеч.
				Документация		
А4			ТП 901-1-93.88-КЖИ2-ТТ	Технические требования		
				Детали		
Б4		1		Тр.ф 530×9 ГОСТ 10704-76* ℓ=1240	1	170.8 кг.
Б4		2		-750×10 ГОСТ 19903-74* ℓ=750	1	44.1 кг.
Б4		3		-730×10 ГОСТ 19903-74* ℓ=730	1	41.8 кг.

Привязан

Инв. №

Взам. инв. №

Подпись и дата

Инв. № подл.

Проверил	Дразова		
Разраб.	Катова		
Вед. инж.	Андреева		
Рук. гр.	Павлаева		01.88
Н. контр.	Жилко		01.88
Гл. спец.	Ханин		01.88
Нач. отд.	Градобоева		

ТП 901-1-93.88 -КЖИ2-М4

Изделие закладное М4

Стадия	Масса	Масштаб
Р	256.7	
Лист	Листов: 1	

Госстрой СССР ГПИ Ленинградский Водоканалпроект.

Формат А4

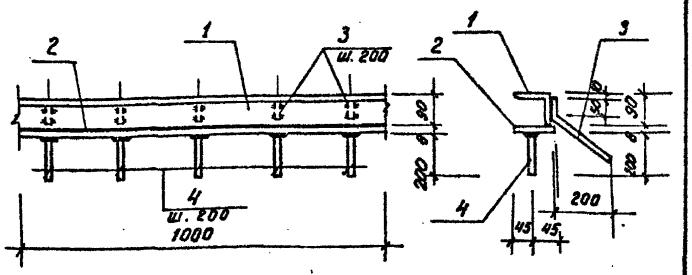

Формат	Зона	Поз.	Обозначение	Наименование	Кол.	Примечание
				Документация		
А4			ТП 901-1-93.88-КЖИ2-ТТ	Технические требования:		
				Детали		
Б4		1		L 90×6 ГОСТ 8509-86 ℓ=1000	1	8.3 кг
Б4		2		-90×8 ГОСТ 103-76* ℓ=1000	1	5.7 кг
Б4		3		А-III-12 ГОСТ 5781-82* ℓ=330	5	0.3 кг
Б4		4		А-III-12 ГОСТ 5781-82* ℓ=200	5	0.2 кг

Привязан

Инв. №

Взам. инв. № | Подпись и дата | Инв. № подл.

Разраб.	Костылева		
Провер.	Павлаяева		
Вед. инж.	Андреева		
Рук. гр.	Павлаяева		02.86
Н. контр.	Жило		02.86
Гл. спец.	Ханин		02.86
Нач. отд.	Грабовойнова		

ТП 901-1-93.88-КЖИ2-М8

Закладное изделие М8

Стадия	Масса	Масштаб
Р	16.5	1:25
Лист	Листов 1	

Госстрой СССР ГПИ Ленинградский Водоканалпроект

Формат А4

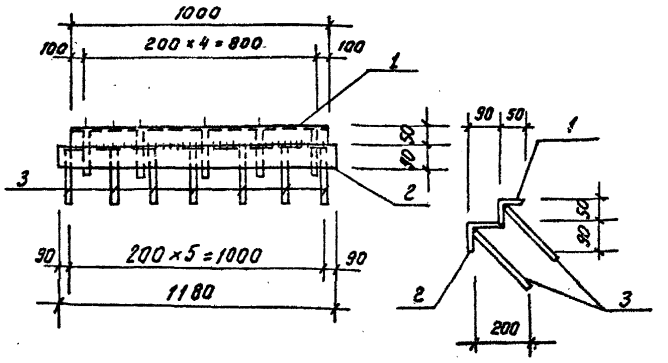

Формат	Зона	Поз.	Обозначение	Наименование	Кол.	Примечан.
				Документация		
А4			ТП 901-1-93.88-КЖИ2-ТТ	Технические требования:		
				Детали		
		1		L 50×5 ГОСТ 8509-86 ℓ=1000	1	3.77 кг
		2		L 90×6 ГОСТ 8509-86 ℓ=1180	1	9.8 кг
		3		А-III-12 ГОСТ 5781-82* ℓ=280	11	0.3 кг.

Привязан

Инв. №

Взам. инв. № | Подпись и дата | Инв. № подл.

Разраб.	Костылева		
Проверил	Павлаяева		
Вед. инж.	Андреева		
Рук. гр.	Павлаяева		02.86
Н. контр.	Жило		02.86
Гл. спец.	Ханин		02.86
Нач. отд.	Грабовойнова		

ТП 901-1-93.88-КЖИ2-М9

Закладное изделие М9

Стадия	Масса	Масштаб
Р	16.9	1:25
Лист	Листов: 1	

Госстрой СССР ГПИ Ленинградский Водоканалпроект.

Формат А4

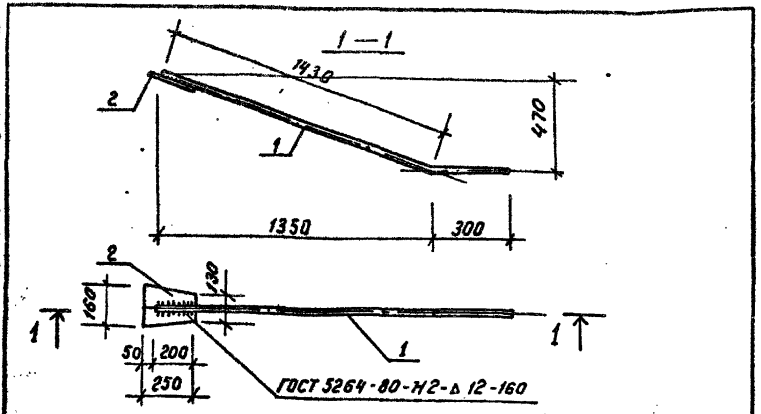

Формат	Зона	Поз.	Обозначение	Наименование	Кол.	Примеч.
				Документация		
А4			ТП 901-1-93.88-КЖИ2-ТТ	Технические требования.		
				Детали		
Б4		1		А-III-32 ГОСТ 5781-82* ℓ=1730	1	10.9 кг.
Б4		2		-130×12 ГОСТ 103-76* ℓ=250	1	3.8 кг.

Привязан

Инв. №

Взам. инв. №

Подпись и дата

Инв. № подл.

Проверил	Повалляева		
Разраб.	Котова		
Вед. инж.	Андреева		
Рук. гр.	Повалляева		11.88
Н. контр.	Жилво		02.88
Гл. спец.	Ханин		02.88
Нач. отд.	Гребобинова		

ТП 901-1-93.88-КЖИ2-МС1

Изделие соединительное МС1

Стадия	Масса	Масштаб
Р	14.7кг	1:20
Лист	Листов: 1	

Госстрой СССР ГПИ Ленинградский Водоканалпроект

Формат А4

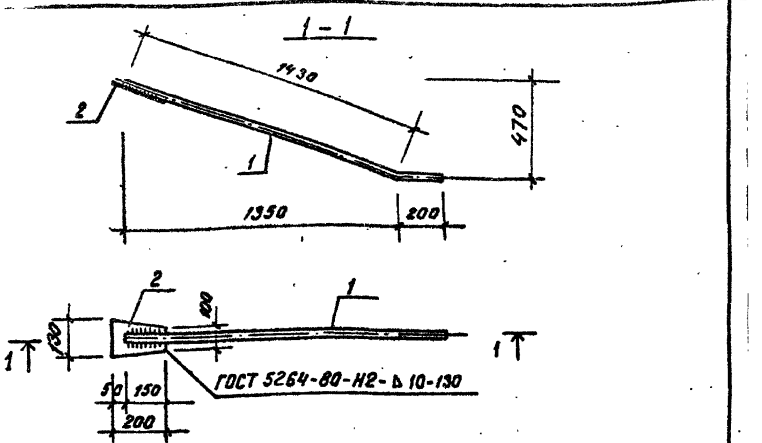

Формат	Зона	Поз.	Обозначение	Наименование	Кол.	Примеч.
				Документация		
А4			ТП 901-1-93.88-КЖИ2-ТТ	Технические требования.		
				Детали		
Б4		1		А-III-22 ГОСТ 5781-82* ℓ=1630	1	4.9 кг
Б4		2		-100×10 ГОСТ 103-76* ℓ=200	1	2,0 кг.

Привязан

Инв. №

Взам. инв. №

Подпись и дата

Инв. № подл.

Проверил	Повалляева		
Разраб.	Котова		
Вед. инж.	Андреева		
Рук. гр.	Повалляева		01.88
Н. контр.	Жилво		02.88
Гл. спец.	Ханин		02.88
Нач. отд.	Гребобинова		

ТП 901-1-93.88-КЖИ2-МС2

Изделие соединительное МС2

Стадия	Масса	Масштаб
Р	6.9кг	1:20
Лист	Листов: 1	

Госстрой СССР ГПИ Ленинградский Водоканалпроект

Формат А4

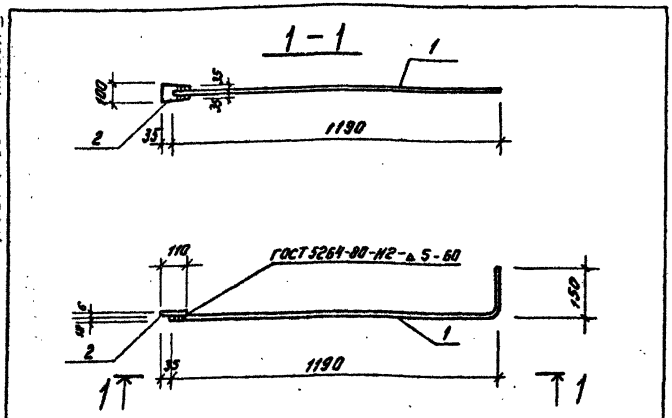

Формат	Зона	Поз.	Обозначение	Наименование	Кол.	Примеч.
				Документация		
А4			ТП901-1-93.88-КЖИ2-ТТ	Технические требования		
				Детали		
Б4		1		А-III-12 ГОСТ 5781-82* ℓ=1340	1	1.2 кг.
Б4		2		-100х6 ГОСТ 103-76* ℓ=110	1	0.5 кг.

Привязан:

Инв. №

Взам. инв. № | Подпись и дата | Инв. № подл.

Ведущ. инж.	Андреева		
Рук. гр.	Повалаева		02.88
Н. контр.	Жила		02.88
Гл. спец.	Ханин		02.88
Нач. отд.	Градобоинова		

ТП901-1-93.88-КЖИ2-МС3

Изделие соединительное МС 3

Стадия	Масса	Масштаб
Р	1.7	—
Лист	Листов: 1	

Госстрой СССР ГПИ Ленинградский Водоканалпроект

Формат А4

ТП901-1-93.88 Альбом V

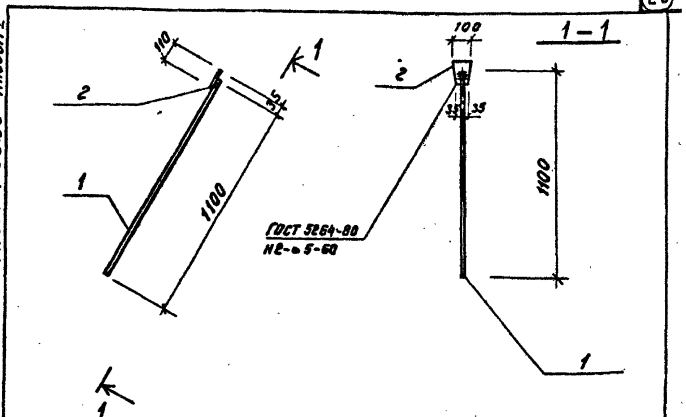

Формат	Зона	Поз.	Обозначение	Наименование	Кол.	Примеч.
				Документация		
А4			ТП901-1-93.88-КЖИ2-ТТ	Технические требования		
				Детали		
Б4		1		А-III-12 ГОСТ 5781-82* ℓ=1100	1	1.0 кг.
Б4		2		-100х6 ГОСТ 103-76* ℓ=110	1	0.5 кг.

Привязан

Инв. №

Взам. инв. № | Подпись и дата | Инв. № подл.

Разраб.	Кузякова		
Проверил	Повалаева		
Ведущ. инж.	Андреева		
Рук. гр.	Повалаева		02.88
Н. контр.	Жила		02.88
Гл. спец.	Ханин		02.88
Нач. отд.	Градобоинова		

ТП901-1-93.88-КЖИ2-МС4

Изделие соединительное МС 4

Стадия	Масса	Масштаб
Р	1.5	—
Лист	Листов: 1	

Госстрой СССР ГПИ Ленинградский Водоканалпроект

Формат А4

gost.e-ecolog.ru