ТИПОВОЙ ПРОЕКТ
901-1-93.88

ВОДОЗАБОРНЫЕ СООРУЖЕНИЯ ПРОИЗВОДИТЕЛЬНОСТЬЮ ОТ 0,2 ДО 0,5 $м^3/с$ ДЛЯ АМПЛИТУДЫ КОЛЕБАНИЯ УРОВНЯ ВОДЫ 10,0 м

АЛЬБОМ IV

СТРОИТЕЛЬНЫЕ ИЗДЕЛИЯ /НАДЗЕМНАЯ ЧАСТЬ/

СФ ЦИТП 620062, г.Свердловск, ул. Чебышева, 4
Зак. 459/инв. СФ 951-04 тираж 40
Сдано в печать 22.08.1989 Цена 3-12

gost.e-ecolog.ru

Привязан

Инв. №

ТИПОВОЙ ПРОЕКТ
901-1-93.88

ВОДОЗАБОРНЫЕ СООРУЖЕНИЯ ПРОИЗВОДИТЕЛЬНОСТЬЮ ОТ 0,2 ДО 0,5 $м^3/с$ ДЛЯ АМПЛИТУДЫ КОЛЕБАНИЯ УРОВНЯ ВОДЫ 10,0 м

АЛЬБОМ IV

СТРОИТЕЛЬНЫЕ ИЗДЕЛИЯ /НАДЗЕМНАЯ ЧАСТЬ/

© СФ ЦИТП Госстроя СССР, 1988.

УТВЕРЖДЕН Госстроем СССР Протокол от 06.04.1988 г. №25
ВВЕДЕН В ДЕЙСТВИЕ в/о „Союзводоканалниипроект" приказ №202 от 05.07.1988 г.

РАЗРАБОТАН
ГОСУДАРСТВЕННЫМ ПРОЕКТНЫМ ИНСТИТУТОМ
ЛЕНИНГРАДСКИЙ ВОДОКАНАЛПРОЕКТ
ГЛАВНЫЙ ИНЖЕНЕР ИНСТИТУТА Г.А. КОНДРАТЕНКО
ГЛАВНЫЙ ИНЖЕНЕР ПРОЕКТА Ю.В. БЕЛЯЕВ

				Привязан
Инв.№				

ТП 901-1-93.88 Альбом IV

Формат	Обозначение	Наименование	Стр	Примечание
А3	-КЖИ1-ДО	Ведомость листов выпуска	2	
А4	-КЖИ1-ДО	Ведомость листов выпуска (окончание)	3	
А3	-КЖИ1-ТТ	Технические требования на изготовление сборных железобетонных, арматурных и закладных изделий		
А3	-КЖИ1-К66-6-1	КОЛОННА -К66-6-1	4	
А3	-КЖИ1-К66-6-2	КОЛОННА-К66-6-2	5	
А3	-КЖИ1-К66-6-3	КОЛОННА-К 66-6-3	6	
А3	-КЖИ1-К66-6-4	КОЛОННА-К 66-6-4	7	
А3	-КЖИ1-К66-6-5	КОЛОННА-К 66-6-5	8	
А3	-КЖИ1-6КФ79-1-1	КОЛОННА 6КФ79-1-1	9	
А4	-КЖИ1-1БДР12-3А IVТ-1	БАЛКА 1БДР 12-3А IVТ-1	10	
А4	-КЖИ1-5ПБ25-37-1	ПЕРЕМЫЧКА 5ПБ25-37-1		
А3	-КЖИ1-П7д-56-1	ПЛИТА П7д-56-1	11	
А4	-КЖИ1-ОП1	Опорная подушка ОП1	12	
А4	-КЖИ1-С1	Сетка арматурная С 1	13	
А4	-КЖИ1-С2	Сетка арматурная С2		
А4	-КЖИ1-С3	Сетка арматурная С 3	14	
А4	-КЖИ1-С4	Сетка арматурная С 4		
А4	-КЖИ1-С5	Сетка арматурная С5	15	
А4	-КЖИ1-С6	Сетка арматурная С6		
А4	-КЖИ1-С7	Сетка арматурная С 7	16	
А4	-КЖИ1-С8	Сетка арматурная С9		
А4	-КЖИ1-С9	Сетка арматурная С 9	17	
А4	-КЖИ1-С10	Сетка арматурная С10		
А4	-КЖИ1-С11	Сетка арматурная С11	18	
А4	-КЖИ1-С12	Сетка арматурная С12		
А4	-КЖИ1-С13	Сетка арматурная С13	19	
А4	-КЖИ1-С14	Сетка арматурная С14		
А4	-КЖИ1-С15	Сетка арматурная С15	20	
А4	-КЖИ1-С16	Сетка арматурная С16		
А4	-КЖИ1-С17	Сетка арматурная С17	21	
А4	-КЖИ1-С18	Сетка арматурная С18		
А4	-КЖИ1-С19	Сетка арматурная С19	22	
А4	-КЖИ1-С20	Сетка арматурная С20		
А4	-КЖИ1-С21	Сетка арматурная С21	23	
А3	-КЖИ1-Узлы А,Б,В,Г,Д	Узлы А, Б, В, Г, Д	24	
А4	-КЖИ1-ЩП1	Щит ЩП1	25	
А4	-КЖИ1-ЩП2	Щит ЩП2		
А4	-КЖИ1-ЩП3	Щит ЩП3	26	
А4	-КЖИ1-ЩП4	Щит ЩП4		
А4	-КЖИ1-ЩП5	Щит ЩП5	27	
А4	-КЖИ1-ЩП6	Щит ЩП6	28	
А4	-КЖИ1-ЩП7	Щит ЩП7		
А4	-КЖИ1-ЩП8	Щит ЩП8	29	
А4	-КЖИ1-ЩП9	Щит ЩП9		
А4	-КЖИ1-ЩП10	Щит ЩП10	30	

Инв. № подл. | Подпись и дата | Взам. инв. №

Привязан

Инв. №

Разраб	Костылева		
Вед. инж.	Андреева		
Рук. гр.	Поволяева		01.88
Нормок	Жило		01.88
Гл. спец.	Ханин		03.88
Нач. отд.	Гродобойнова		03.88

ТП 901-1-93.88 - КЖИ1-ДО

Ведомость листов выпуска

Стадия	Лист	Листов
Р	1	2

Госстрой СССР ГПИ Ленинградский ВОДОКАНАЛПРОЕКТ

Формат А3

СФ 951-04

ТП 901-1-93.88 Альбом IV

Формат	Обозначение	Наименование	Стр.	Примечание
А4	-КЖИ1-ЩП 11	Щит ЩП 11	30	
А4	-КЖИ1-ЩП-12	Щит ЩП 12	31	
А4	-КЖИ1-ЩП-13	Щит ЩП 13		
А4	-КЖИ1-ЩП-14	Щит ЩП 14	32	
А4	-КЖИ1-ЩП-15	Щит ЩП 15		
А4	-КЖИ1-МС1	Изделие соединительное МС1	33	
А4	-КЖИ1-РШ1	Решетка РШ1	34	
А4	-КЖИ1-М1	Изделие закладное М1		
А4	-КЖИ1-М2	Изделие закладное М2	35	
А4	-КЖИ1-М4	Изделие закладное М4		
А4	-КЖИ1-М5	Изделие закладное М5	36	
А4	-КЖИ1-М6	Изделие закладное М6		
А4	-КЖИ1-М7	Изделие закладное М7	37	
А4	-КЖИ1-М8	Изделие закладное М8		
А4	-КЖИ1-Р1	Рама Р1	38	
А4	-КЖИ1-Р2	Решетка жалюзийная Р2	39	
А4	-КЖИ1-Р3	Решетка жалюзийная Р3	40	

Инв. № подл. | Подпись и дата | Взам. инв. №

Привязан

Инв. №

ТП901-1-93.88 - КЖИ1-ДО

Лист 2

Формат А4

ТП 901-1-93.88 Альбом IV

1. Плоские арматурные изделия следует изготовлять при помощи контактной точечной сварки.
   Сварку сеток и каркасов производить во всех точках пересечения стержней.
2. Объединение плоских каркасов в пространственные производить в кондукторах при помощи электросварочных клещей.
3. Размеры сеток и каркасов даны по осям и торцам стержней.
4. Сварку металлоконструкций производить электродами Э42 ГОСТ 9467-75 в соответствии с ГОСТ 14098-85. Соединения сварные арматуры и закладных изделий железобетонных конструкций. Основные типы конструкций и размеры.
5. Сварку тавровых соединений круглых стержней с листовым прокатом закладных изделий выполнять под слоем флюса.
6. Толщину неоговоренных сварных швов принять по наименьшей толщине свариваемых элементов.
7. Сборные железобетонные изделия изготавливать, маркировать и транспортировать в строгом соответствии с ГОСТ 13015-83*, ГОСТ 13015.1-81; ГОСТ 13015.2-81; ГОСТ 13015.4-84.
8. Фиксация закладных изделий осуществляется путем крепления их к опалубочной форме.

Привязан

Инв. №

Инв. № подл. | Подпись и дата | Взам. инв. №

Разраб.	Костылева		
Провер.	Поваляева		
Вед. инж.	Андреева		
Рук. гр.	Поваляева		02.88
Нормак	Жило		02.88
Гл. спец.	Хамин		02.88
Нач. отд.	Грабовойнов		04.88

ТП901-1-93.88 - КЖИ1-ТТ

Технические требования на изготовление сборных железобетонных, арматурных и закладных изделий.

Стадия	Лист	Листов
Р		1

Госстрой СССР ГПИ Ленинградский ВОДОКАНАЛПРОЕКТ

СФ951-04

Формат А4

ТП 901-1-93.88 Альбом III

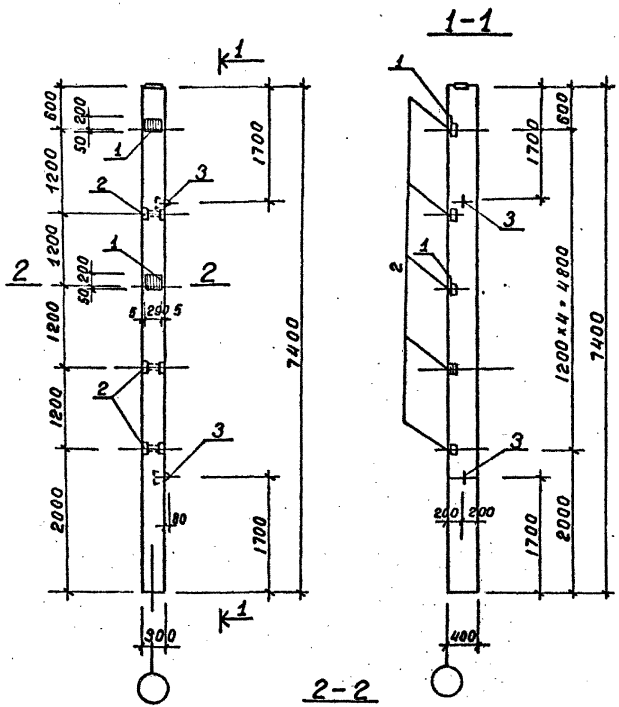

Формат	Зона	Поз.	Обозначение	Наименование	Кол.	Примеч.
				Сборочные единицы		
			1.423-3 в.3	Колонна К66-6		
				Изделия закладные		
		1	1.423-3 в.2 л.136	НМ1-5	2	10.1 кг
		2	1.423-3 в.2 л.141	М1-13	5	1.7 кг
		3	1.423-3 в.2 л.142	М12-150	2	0.63 кг

Ведомость расхода стали на дополнительные закладные изделия, кг

Марка	Изделия закладные										Всего
	Арматура класса							Прокат марки			
	А-I			А-III				Вст3 кп2			
	ГОСТ 5781-82*			ГОСТ 5781-82*				ГОСТ 8509-86	ГОСТ 19903-74*		
	ф6	12	Итого	ф12	14	22	Итого	∟ 63×5	▭ 5-10	Итого	
К66-6-1	0.4	1.3	1.7	1.2	5.6	2.8	9.6	7.2	11.4	18.6	29.9

Остальное - смотреть колонну К66-6 серии 1.423-3 выпуск 3.

Проверил	Андреева		
Разраб.	Котова		
Вед. инж.	Андреева		
Рук. груп.	Павлаева		
Н. контр.	Жила		
Гл. спец.	Ханин		
Нач. отд.	Градобойнов		

Привязан

Инв. №

. ТП901-1-93.88 - КЖИ1-К66-6-1

Колонна К66-6-1

Стадия	Масса	Масштаб
Р	2200	1:50 1:25

Лист | Листов 1

Госстрой СССР ГПИ Ленинградский ВОДОКАНАЛПРОЕКТ

СР951-04

Формат А3

Инв.№ подл. | Подпись и дата | Взам. инв.№

ТП 901-1-93.88 Альбом III

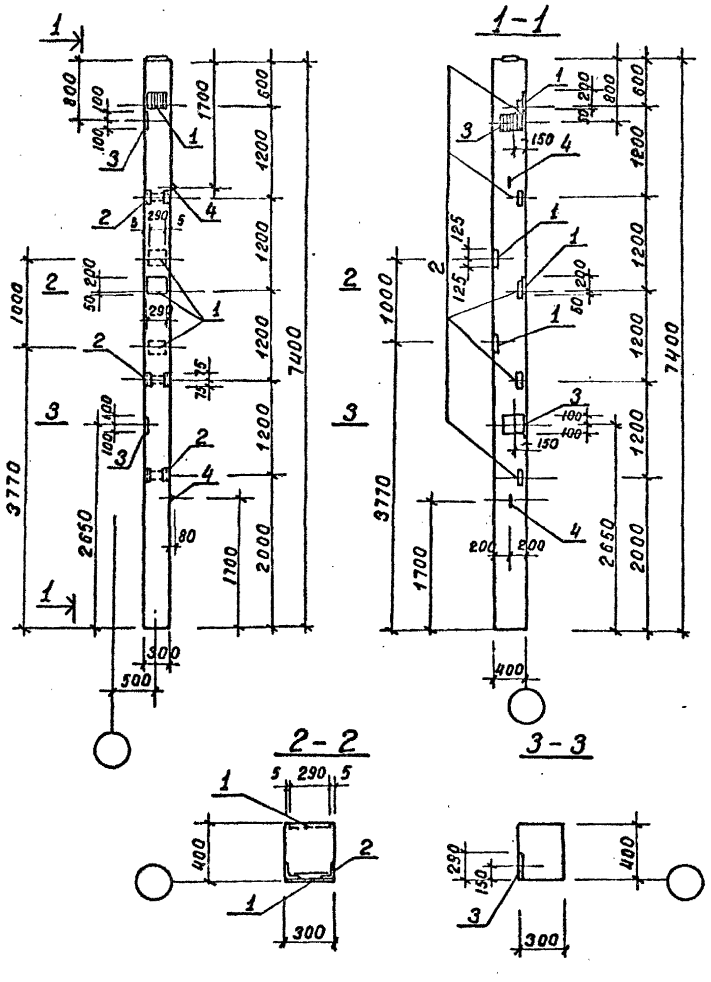

Формат	Зона	Поз.	Обозначение	Наименование	Кол.	Примеч.
				Сборочные единицы		
			1.423-3 в. 3	Колонна К66-6		
				Изделия закладные		
		1	1.423-3 в.2 л. 136	НМ1-5	4	10.1 кг
		2	1.423-3 в.2 л. 141	М1-13	5	1.7 кг
		3	1.423-3 в.2 л. 140	М1-12-1	2	6.0 кг
		4	1.423-3 в.2 л. 142	М12-150	2	0.63 кг

Ведомость расхода стали на дополнительные закладные изделия.

Марка	Изделия закладные											Всего
	Арматура класса							Прокат марки				
	А-I			А-II				ВСт3 кл2				
	ГОСТ 5781-82*			ГОСТ 5781-82*				ГОСТ 19903-74	ГОСТ 8509-86			
	ф6	12	Итого	ф12	14	22	Итого	δ=10	63×5		Итого	
К66-6-2	0.8	1.3	2.1	4.0	11.2	5.8	20.8	32.0	7.2		39.2	62.1

Остальное - смотреть колонну К66-6 серии 1.423-3 выпуск 3.

Привязан

Инв. №

Взам. инв. №: | Подпись и дата | Инв. № подл.

Проверил	Арсеньева		
Разраб.	Котова		
Вед. инж.	Андреева		
Рук. груп	Поваляева		01.88
Н. контр	Жило		01.88
Гл. спец.	Ханин		01.88
Нач. отд.	Градобойкова		01.88

ТП 901-1-93.88 - КЖИ1 - К66-2

Колонна К66-6-2

Стадия	Масса	Масштаб
Р	2200	1:50 1:25
Лист	Листов 1	

Госстрой СССР ГПИ Ленинградский ВОДОКАНАЛПРОЕКТ

СФ951-04

Формат А3

ТП901-1-93.88 Альбом III

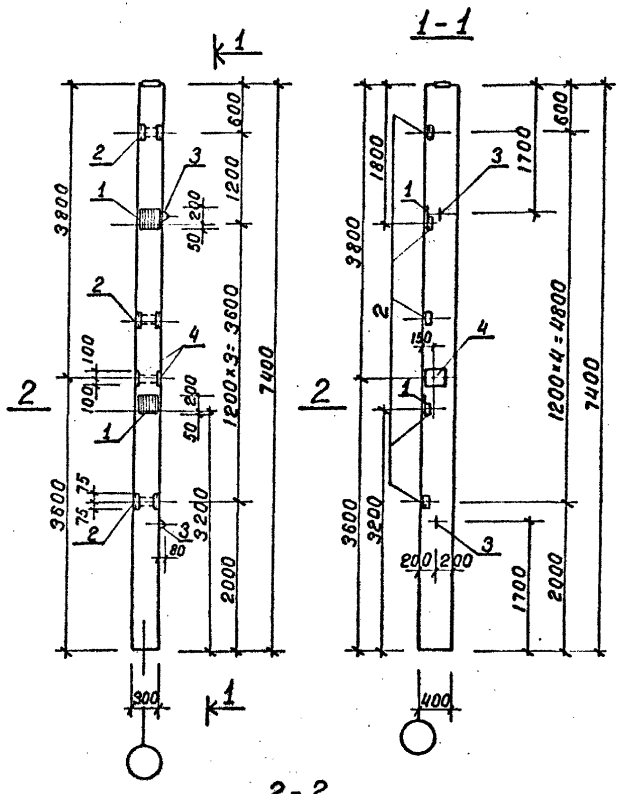

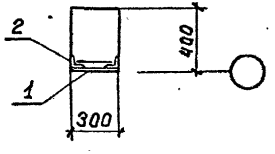

Формат	Зона	Поз.	Обозначение	Наименование	Кол.	Примеч.
				Сборочные единицы		
			1.423-3 в.3	Колонна К 66-6		
				Изделия закладные		
		1	1.423-3 в.2 л 136	НМ1-5	2	10.1 кг
		2	1.423-3 в.2 л 141	М1-13	5	1.7 кг
		3	1.423-3 в.2 л 142	М12-150	2	0.63 кг
		4	1.423-3 в.2 л 140	М1-12	2	6.0 кг

Ведомость расхода стали на дополнительные закладные изделия.

Марка	Изделия закладные												Всего
	Арматура класса								Прокат марки				
	А-I			А-III					Вст 3 кп 2				
	ГОСТ 5781-82*			ГОСТ 5781-82*					ГОСТ 8509-86	ГОСТ 19903-74			
	ф6	12	итого	ф12	14	22		итого	L 63×5	Б=10		итого	
К66-6-3	0.4	1.3	1.7	4.0	5.6	2.8		12.4	7.2	20.6		27.8	41.9

Остальное - смотреть колонну К 66-6 серии 1.423-3 выпуск 3.

Привязан			
Инв. №			
Проверил	Андреева		
Разраб.	Котова		
Вед. инж.	Андреева		
Рук. гр.	Поваляева		07.88
Н. контр.	Жила		07.88
Гл. спец.	Ханин		07.88
Нач. отд.	Градобайнова		07.88

ТП901-1-93.88-КЖИ1-К66-6-3

Колонна К66-6-3

Стадия	Масса	Масштаб
Р	2200	1:50 1:25
Лист	Листов 1	

Госстрой СССР ГПИ Ленинградский ВОДОКАНАЛПРОЕКТ

Инв. № подл. | Подпись и дата | Взам. инв. №

СФ951-04

Формат А3

ТП 901-1-93.88 Альбом III

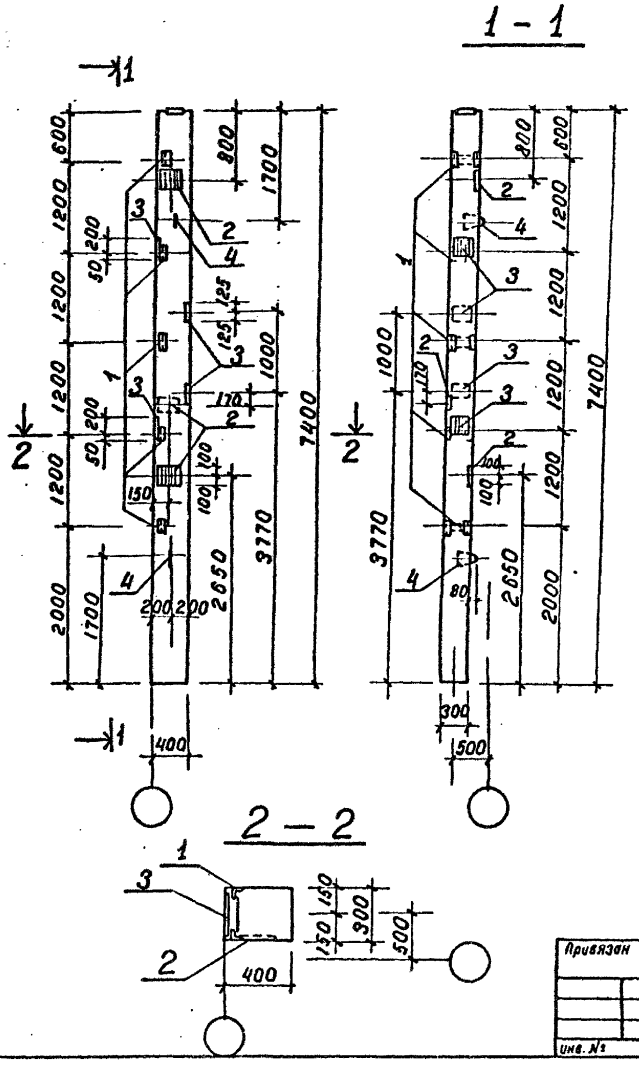

Формат	Зона	Поз.	Обозначение	Наименование	Кол.	Примечание
				Сборочные единицы		
			1.423-3, вып. 3	Колонна К66-6		
				Изделие закладное		
		1	1.423-3 в.2, л.141	то же М1-13	5	1.7кг
		2	1.423-3, в.2, л.140	" М1-12-1	3	6.0кг
		3	1.423-3, в.2, л.136	" НМ1-5	4	10.1кг
		4	1.423-3, в.2, л 142	" М12-150	2	0.63кг

Ведомость расхода стали на дополнительные закладные изделия, кг

Марка элемента	Изделия закладные												Всего
	Арматура классов								Прокат марки Вст3кп2				
	А-I				А-III								
	ГОСТ 5781-82*				ГОСТ 5781-82*				ГОСТ 6509-86	ГОСТ 8509-74*			
	6	12		Итого	12	14	22	Итого	L63*5	6-10		Итого	
К66-6-4	0.8	1.3		2.1	5.4	11.2	5.6	22.2	7.2	36.6		43.8	68.1

Остальное - смотреть колонну К66-6 по серии 1.423-3, в.3

Разраб.	Костылева		
Провер.	Андреева		
Вед.инж.	Андреева		
Рук.гр.	Павлаева		01.88
Нормок.	Жило		
Гл.спец.	Ханин		
Нач.отд.	Градобоинов		

Привязан

Инв. №

Взам.инв.№ | Подпись и дата | Инв.№ подл.

ТП901-1-93.88-КЖИ1-К66-6-4

Колонна К66-6-4

Стадия	Масса	Масштаб
Р	2200	1:50 1:25
Лист	Листов 1	

Госстрой СССР ГПИ Ленинградский ВОДОКАНАЛПРОЕКТ

Формат А3

ТП 901-1-93.88 Альбом IV

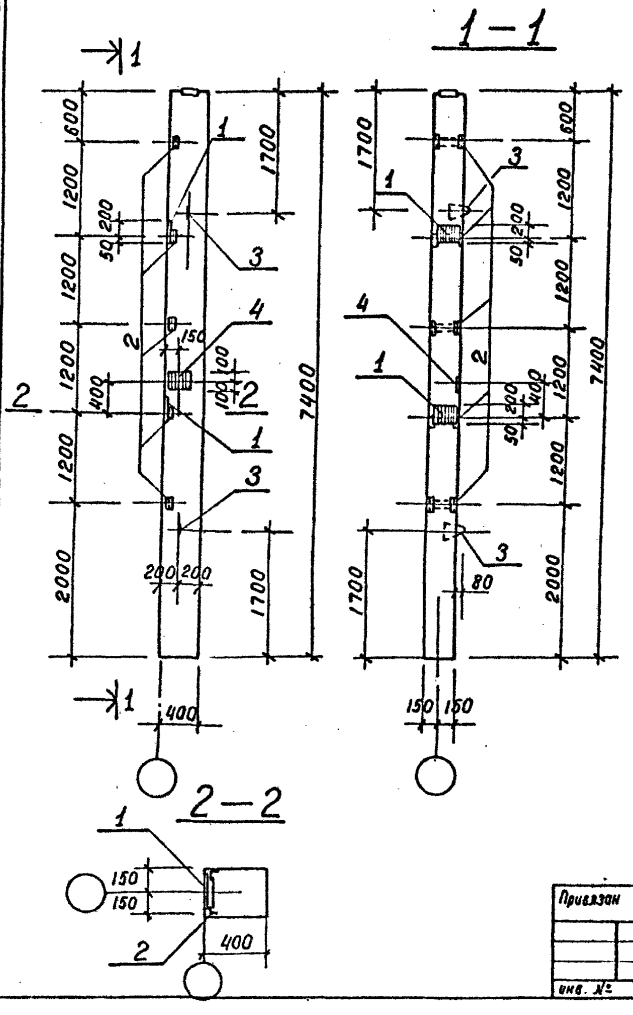

Формат	Зона	Поз.	Обозначение	Наименование	Кол.	Примечание
				Сборочные единицы		
			1.423-3, в.3	Колонна К66-6		
				Изделие накладное		
		1	1.423-3, в.2, л.136	НМ1-5	2	10.1 кг
		2	1.423-3, в.2, л.141	М1-13	5	1.7 кг
		3	1.423-3, в.2, л.142	М12-150	2	0.63 кг
		4	1.423-3, в.2, л.140	М1-12-1	1	6.0 кг

Ведомость стали на дополнительные закладные изделия, кг.

Марка элемента	Изделия закладные												Всего
	Арматура класса								Прокат марки				
	А-I				А-III				ВСт3кл2				
	ГОСТ 5781-82*				ГОСТ 5781-82*				ГОСТ 8509-86	ГОСТ 19903-74*			
	6	12		Итого	12	14	22	Итого	L63×5		6÷10	Итого	
К66-6-5	0.4	2.7		3.1	1.2	5.6	2.8	9.6	7.2		16.0	23.2	35.9

Остальное - смотреть колонну К66-6 по серии 1.423-3, в.3.

Привязан

Инв. №

Разраб.	Костылева		
Провер.	Андреева		
Вед. инж.	Андреева		
Рук. груп.	Повалляева		07.94
Нормок	Жила		07.94
Гл. спец.	Канин		07.94
Нач. отд.	Гредабойнов		07.94

ТП 901-1-93.88-КЖИ1-К66-6-5

Колонна К66-6-5

Стадия	Масса	Масштаб
Р	2200	1:50 1:25

Лист | Листов 1

Госстрой СССР ГПИ Ленинградский ВОДОКАНАЛПРОЕКТ

Инв. № подл. | Подпись и дата | Взам. инв. №

Формат А3

ТП 901-1-93.88 Альбом IV

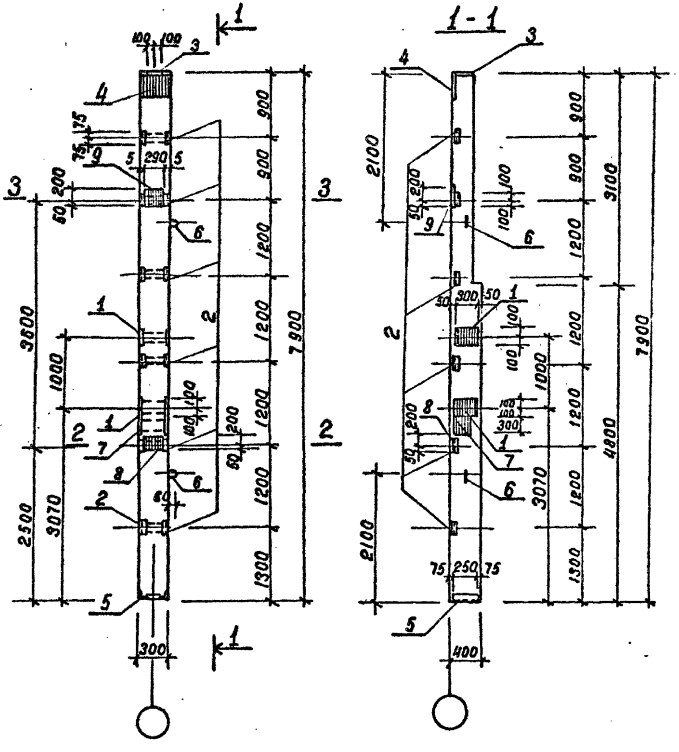

Формат	Зона	Поз.	Обозначение	Наименование	Кол.	Примеч.
				Сборочные единицы		
			1.427.1-3 в.1	Колонна БКФ 79-1		
				Изделия накладные		
		1	1.400-15.81.210-29	МН 206-4	2	8.3 кг
		2	1.427.1-3.2-0.20.0	МН 28	6	1.6 кг
		3	1.427.1-3.2-0.07.0	МН 2	1	6.8 кг
		4	1.427.1-3.2-0.06.0	МН 1	1	7.8 кг
		5	1.427.1-3.2-0.12.0	МН 7	1	5.3 кг
		6	1.427.1-3.2-0.21.0-01	МН 33	2	0.8 кг
		7	1.400-15.81.210-28	МН 206-4	1	8.3 кг
		8	1.427.1-3.2-0.19.0-04	МН 23	1	6.6 кг
		9	1.427.1-3.2-0.19.0-01	МН 20	1	6.0 кг

Ведомость расхода стали на дополнительные закладные изделия, кг.

Марка	Изделия закладные												Всего
	Арматура класса							Прокат марки					
	А-I			А-III				ВСт3кп2					
	ГОСТ 5781-82*			ГОСТ 5781-82*				ГОСТ 19903-74		ГОСТ 8509-86			
	ф12		Итого	10	12	14	Итого	δ=8	δ=10	L 63×5	L 90×6	Итого	
БКФ 79-1-1	1.6		1.6	5.4	5.8	2.0	13.2	28.5	12.5	8.4	4.2	53.6	68.4

Остальное - смотреть колонну БКФ 73-1 серии 1.427.1-3 в.1

Привязан

инв. №

Проверил	Андреева		ТП901-1-93.88-КЖИ1-БКФ79-1-1
Разраб.	Катова		Колонна БКФ 79-1-1
Вед. инж.	Андреева		Стадия Р; Масса 2200; Масштаб 1:50, 1:25
Рук. гр.	Поваляева		Лист; Листов 1
Н. контр	Жила		Госстрой СССР ГПИ Ленинградский ВОДОКАНАЛПРОЕКТ
Гл. спец.	Ханин		
Нач. отд.	Грабабайнова		

Инв. № подл. | Подпись и дата | Взам. инв. №

Формат А3

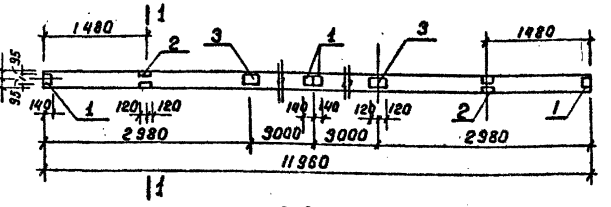

1-1

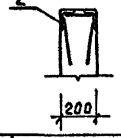

Ведомость расхода стали на дополнительные закладные изделия

Марка	Изделия закладные: Арматура класса А-III ГОСТ 5781-82* ⌀ 8	⌀ 10	Итого	Прокат марки Вст3кп2 ГОСТ 19903-74 ⌀ 10	ГОСТ 103-76* -8×8	Всего
1БДР12-3АIVТ-1	1.6	0.4	2.0	10.4	9.6	22.0

Формат	Зона	Поз.	Обозначение	Наименование	Кол.	Примеч.
				Сборочные единицы		
			1.462.1-3/80 вып. 1	Балка 1БДР12-3АIVТ		
				Изделия закладные		
		1	1.400-6/76 вып. 1	МЦ-1-2	4	1.4 кг
		2	1.400-6/76 вып. 1	МЦ-22	2	5.8 кг
		3	1.400-6/76 вып. 1	МЦ-3-3	2	2.4 кг

Остальное - смотреть балку 1БДР12-3АIVТ по серии 1.462.1-3/80, вып. 1.

Привязан

Инв. №

Инв. № подл. | Подпись и дата | Взам. инв. №

ТП901-1-93.88-КЖИ1-1БДР12-3АIVТ-1

Проверил	Андреева	
Разраб.	Котова	
Вед. инж.	Андреева	
Рук. гр.	Позаляева	01.93
Н. контр.	Жило	01.93
Гл. спец.	Ханин	01.93
Нач. отд.	Грабовойнов	01.93

Балка 1БДР12-3АIVТ-1

Стадия	Масса	Масштаб
Р	4700	1:50
Лист	Листов 1	

Госстрой СССР ГПИ Ленинградский ВОДОКАНАЛПРОЕКТ

Формат А4

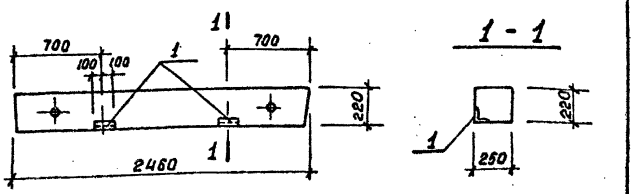

Выборка стали на дополнительные закладные изделия, кг

Марка	Изделия закладные: Арматура класса А-III ГОСТ 5781-82* ⌀ 8			Итого	Прокат марки Вст3кп2 ГОСТ 8509-86 ∠50×5		Итого	Всего
5ПБ25-37-1	0.4			0.4	1.6		1.6	2.0

Формат	Зона	Поз.	Обозначение	Наименование	Кол.	Примеч.
				Сборочные единицы		
			1.038.1-1, в.1	Перемычка 5ПБ25-37		
				Изделие закладное		
		1	1.400-15.81.540-04	МН 543	2	1.0 кг

Остальное смотреть перемычку 5ПБ25-37 по серии 1.038.1-1, в.1

Привязан

Инв. №

Инв. № подл. | Подпись и дата | Взам. инв. №

ТП901-1-93.88 - КЖИ1-5ПБ25-37-1

Разраб.	Костылева	
Провер.	Андреева	
Вед. инж.	Андреева	
Рук. гр.	Позаляева	01.93
Нормок	Жило	01.93
Гл. спец.	Ханин	01.93
Нач. отд.	Грабовойнов	01.93

Перемычка 5ПБ25-37-1

Стадия	Масса	Масштаб
Р	338.0	
Лист	Листов 1	

Госстрой СССР ГПИ Ленинградский ВОДОКАНАЛПРОЕКТ

СФ 961-04 Формат А4

П7д-5б-1

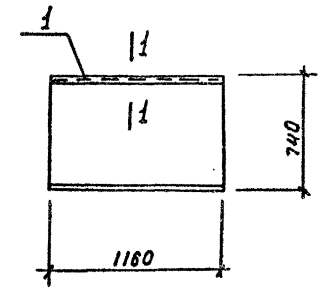

1—1

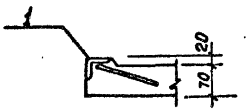

Формат	Зона	Поз.	Обозначение	Наименование	Кол.	Примеч.
				Сборочные единицы		
			3.006.1-2/82. в.1-2	Плита П7д-5б		
		1	1.400-15.81, 540-09	Изделие закладное МН-548	п.м. 1.16	вес 1п.м 4.2кг

Выборка стали на дополнительные закладные изделия, кг.

Марка элемента	Изделия закладные								Всего
	Арматура класса				Прокат марки				
	А-III				ВСт3КП2				
	ГОСТ 5781-82*				ГОСТ 8509-86				
	8			Итого	150×5			Итого	
П7д-5б-1	0.5			0.5	4.4			4.4	4.9

Остальное - смотреть плиту П7д-5б
по серии 3.006.1-2/82, в.1-2

Привязан

Инв. №

Разраб.	Костылева		07.88
Провер.	Андреева		
Вед. инж.	Андреева		
Рук. гр.	Павлаяева		07.88
Нормок.	Жила		12.88
Гл. спец.	Ханин		07.88
Нач. отд.	Градобойнова		07.88

ТП 901-1-93.88-КЖИ1-П7д-5б-1

Плита П7д-5б-1

Стадия	Масса	Масштаб
Р	150.0	1:20
Лист	Листов 1	

Госстрой СССР
ГПИ Ленинградский
ВОДОКАНАЛПРОЕКТ

Инв. № подл. | Подпись и дата | Взам. инв. №

Формат А3

ТП 901-1-93.88 Альбом IV

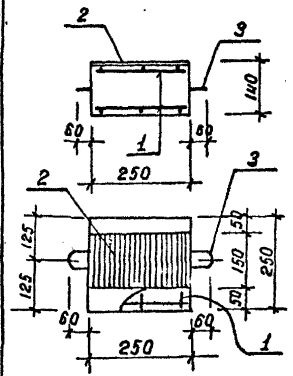

Выборка стали на элемент, кг

Марка элемента	Арматурные изделия		Закладные изделия				Всего
	Арматура класса		Арматура класса		Прокат марки		
	А-II		А-I	А-III	ВСт3кп2		
	ГОСТ5781-82*		ГОСТ5781-82*		ГОСТ 19903-74*		
	8		8	8	δ6	δ8	
ОП1	1.2		0.6	0.1	1.8	0.4	4.1

Формат	Зона	Поз.	Обозначение	Наименование	Кол.	Примеч.
				Документация		
А4			ТП901-1-93.88-КЖИ1-ТТ	Технические требования		
				Сборочные единицы		
А4		1	-КЖИ1-С21	Сетка арматурная С21	2	0.6
		2	1.400-15.6.1.120-65	Изделие закладное МН115-6	1	2.3кг
		3	1.400-9.6.1	То же УП1-1	2	0.31 кг
				Материал		
				Бетон В15	0.01 м³	

Привязан

инв. №

Взам. инв. №

Подпись и дата

Инв. № подл.

Разраб.	Костылева		
Провер.	Андреева		
Вед. инж.	Андреева		
Рук. гр.	Поваляева		2.88
Нормок	Жило		
Гл. спец	Ханин		
Нач. отд.	Градобойнова		

ТП901-1-93.88-КЖИ1-ОП1

Опорная подушка ОП1

Стадия	Масса	Масштаб
Р	21.8	

Лист | Листов 1

Госстрой СССР
ГПИ Ленинградский
ВОДОКАНАЛПРОЕКТ

Формат А4

Привязан

инв. №

Взам. инв. №

Подпись и дата

Инв. № подл.

Стадия	Масса	Масштаб

Лист | Листов

Госстрой СССР
ГПИ Ленинградский
ВОДОКАНАЛПРОЕКТ

СФ951-04 Формат А4

ТП 901-1-93.88 Альбом III

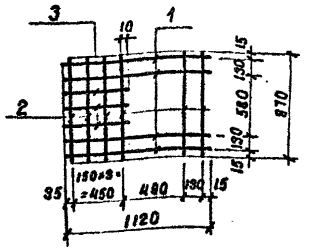

Формат	Зона	Поз.	Обозначение	Наименование	Кол.	Примеч.
				Документация		
А4			ТП901-1-93.88-КЖИ1-ТТ	Технические требования		
				Детали		
				ГОСТ 5781-82*		
Б.Ч		1		А-I-8 ℓ = 1120	4	0.44 кг
Б.Ч		2		А-I-8 ℓ = 870	6	0.34 кг
Б.Ч		3		А-I-8 ℓ = 495	3	0.2 кг

Привязан

Инв. №

Инв. № подл. | Подпись и дата | Взам. инв. №

Разраб.	Шабалина		
Провер.	Андреева		
Вед. инж.	Андреева		
Рук. гр.	Поздяева		07.88
Н. контр.	Жила		08
Гл. спец.	Хамин		08
Нач. отд.	Градобоинова		08

ТП 901-1-93.88-КЖИ1-С1

Сетка арматурная С1

Стадия	Масса	Масштаб
Р	4.4	-

Лист | Листов 1

Госстрой СССР ГПИ Ленинградский ВОДОКАНАЛПРОЕКТ

Формат А4

ТП 901-1-93.88 Альбом III

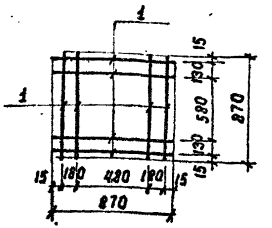

Формат	Зона	Поз.	Обозначение	Наименование	Кол.	Примеч.
				Документация		
А4			ТП901-1-93.88-КЖИ1-ТТ	Технические требования		
				Детали		
				ГОСТ 5781-82*		
Б.Ч		1		А-I-8 ℓ = 870	8	0.34 кг

Привязан

Инв. №

Инв. № подл. | Подпись и дата | Взам. инв. №

Разраб.	Шабалина		
Провер.	Андреева		
Вед. инж.	Андреева		
Рук. гр.	Поздяева		07.88
Н. контр.	Жила		08
Гл. спец.	Хамин		08
Нач. отд.	Градобоинова		08

ТП 901-1-93.88-КЖИ1-С2

Сетка арматурная С2

Стадия	Масса	Масштаб
Р	2.7	-

Лист | Листов 1

Госстрой СССР ГПИ Ленинградский ВОДОКАНАЛПРОЕКТ

Формат А4

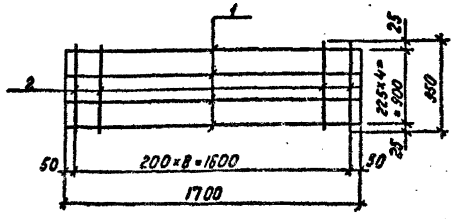

Формат	Зона	Поз.	Обозначение	Наименование	Кол.	Примеч.
				Документация		
А4			ТП901-1-93.88-КЖИ1-ТТ	Технические требования		
				Детали		
				ГОСТ 5781-82*		
Б4		1		А-II-16 ℓ=1700	4	2.7 кг
Б4		2		А-I-8 ℓ=950	9	0.4 кг

Привязан

Инв.№

Взам.инв.№ | Подпись и дата | Инв.№ подл.

ТП901-1-93.88-КЖИ1-С3

Разраб.	Шаболина		
Провер.	Андреева		
Вед.инж.	Андреева		
Рук.гр.	Лаволяева		01.88
Н.контр.	Жило		01.88
Гл.спец.	Ханин		01.88
Нач.отд.	Градобоймова		01.88

Сетка арматурная С3

Стадия	Масса	Масштаб
Р	14.4	--
Лист	Листов 1	

Госстрой СССР ГПИ Ленинградский ВОДОКАНАЛПРОЕКТ

Формат А4

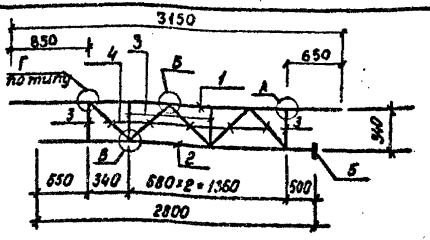

Формат	Зона	Поз.	Обозначение	Наименование	Кол.	Примеч.
				Документация		
А4			ТП901-1-93.88-КЖИ1-ТТ	Технические требования		
				Детали		
Б4		1		А-III-20 ГОСТ 5781-82* ℓ=3150	1	7.8 кг
Б4		2		А-III-20 ГОСТ 5781-82* ℓ=2850	1	7.0 кг
Б4		3		А-III-16 ГОСТ 5781-82* ℓ=290	4	0.5 кг
Б4		4		А-III-16 ГОСТ 5781-82* ℓ=410	5	0.6 кг
Б4				-115×2.5 ГОСТ 19903-74*	1.5 п.м.	2.26 кг
			Вес наплавленного	металла:		0.21 кг

1. Узлы „А"; „Б"; „Г"; „В" см. стр. 24 -КЖИ1-Узлы А,Б,В,Г,Д.
2. Общие примечания по сварке см. стр. 24

Привязан

Инв.№

Взам.инв.№ | Подпись и дата | Инв.№ подл.

ТП901-1-93.88-КЖИ1-С4

Разраб.	Шаболина		
Провер.	Андреева		
Вед.инж.	Андреева		
Рук.гр.	Лаволяева		01.88
Н.контр.	Жило		01.88
Гл.спец.	Ханин		01.88
Нач.отд.	Градобоймова		01.88

Сетка арматурная С4

Стадия	Масса	Масштаб
Р	23.4	-
Лист	Листов 1	

Госстрой СССР ГПИ Ленинградский ВОДОКАНАЛПРОЕКТ

Формат А4

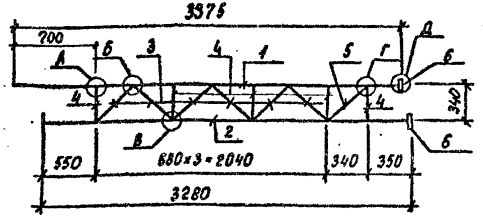

Формат	Зона	Поз.	Обозначение	Наименование	Кол.	Примеч.
				Документация		
А4			ТП901-1-93.88-КЖИ1-ТТ	Технические требования		
				Детали		
Б4		1		А-III-20 ГОСТ 5781-82* ℓ=33375	1	8.4 кг
Б4		2		А-III-20 ГОСТ 5781-82* ℓ=3280	1	8.1 кг
Б4		3		А-III-16 ГОСТ 5781-82* ℓ=410	6	0.6 кг
Б4		4		А-III-16 ГОСТ 5781-82* ℓ=290	5	0.5 кг
Б4		5		А-III-16 ГОСТ 5781-82* ℓ=350	1	0.6 кг
Б4		6		-60×8 ГОСТ 103-76* ℓ=60	2	0.23 кг
Б4				-115×2.5 ГОСТ 19903-74*	2 п.м.	2.26 кг
			Вес наплавленного металла:			0.22 кг

1. Узлы „А"; „Б"; „В"; „Г"; „Д" см. стр. 24-КЖИ1-Узлы А, Б, В, Г, Д.

Привязан

Инв.№

Взам. инв.№ | Подпись и дата | Инв.№ подл.

ТП 901-1-93.88-КЖИ1-С5

				Стадия	Масса	Масштаб
Разраб.	Шабалина			Р	28.4	—
Провер.	Андреева					
Вед.инж.	Андреева			Лист	Листов 31	
Рук.гр.	Побаляева		01.88			
Н.контр.	Жило		02.88	Госстрой СССР ГПИ Ленинградский ВОДОКАНАЛПРОЕКТ		
Гл.спец.	Ханин		02.88			
Нач.отд.	Грабовойнова		02.88			

Сетка арматурная С5

Формат А4

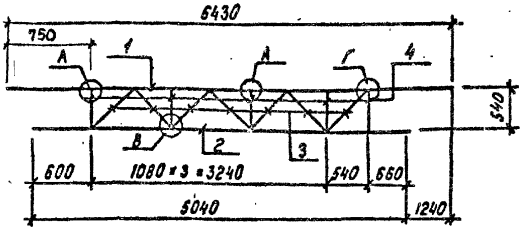

Формат	Зона	Поз.	Обозначение	Наименование	Кол.	Примеч.
				Документация		
А4			ТП901-1-93.88-КЖИ1-ТТ	Технические требования		
				Детали		
Б4		1		А-III-20 ГОСТ 5781-82* ℓ=6430	1	15.9 кг
Б4		2		А-III-20 ГОСТ 5781-82* ℓ=5040	1	12.5 кг
Б4		3		А-III-20 ГОСТ 5781-82* ℓ=695	7	1.7 кг
Б4		4		А-III-20 ГОСТ 5781-82* ℓ=490	5	1.3 кг
Б4				-115×2.5 ГОСТ 19903-74*	2.3 п.м.	2.26 кг
			Вес наплавленного металла:			0.50 кг

1. Узлы „А"; „Б"; „В"; „Г" см. стр. 24-КЖИ1-Узлы А, Б, В, Г, Д

Привязан

Инв.№

Взам. инв.№ | Подпись и дата | Инв.№ подл.

ТП 901-1-93.88-КЖИ1-С6

				Стадия	Масса	Масштаб
Разраб.	Шабалина			Р	52.5	—
Провер.	Андреева					
Вед.инж.	Андреева			Лист	Листов 1	
Рук.гр.	Побаляева		01.88			
Н.контр.	Жило		02.88	Госстрой СССР ГПИ Ленинградский ВОДОКАНАЛПРОЕКТ		
Гл.спец.	Ханин		02.88			
Нач.отд.	Грабовойнова		02.88			

Сетка арматурная С6

Формат А4

ТП901-1-93.88 Альбом IV

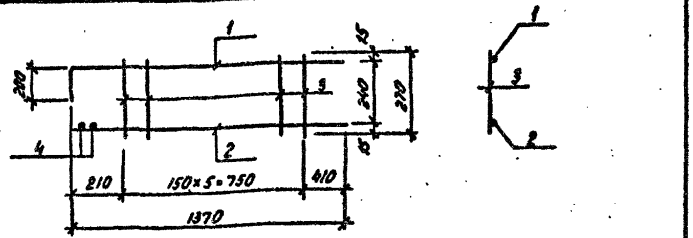

Формат	Зона	Поз.	Обозначение	Наименование	Кол.	Примеч
				Документация		
А4			ТП901-1-93.88-КЖИ1-ТТ	Технические требования		
				Детали		
Б4		1		А-III-12 ГОСТ 5781-82* ℓ=1570	1	1.4 кг
Б4		2		А-III-12 ГОСТ 5781-82* ℓ=1370	1	1,2 кг
Б4		3		А-I-8 ГОСТ 5781-82* ℓ=270	6	0.11 кг
Б4		4		А-I-8 ГОСТ 5781-82* ℓ=120	2	0.05 кг

1. Поз. 4 приварить к каркасу после установки его в вазку.

Привязан

Инв.№

Инв.№ подл. | Подпись и дата | Взам.инв.№

ТП901-1-93.88-КЖИ1-С7

Разраб.	Шабалина		
Проверил	Андреева		
Вед.инж.	Андреева		
Рук.гр.	Поволяева		
Н.контр.	Жило		
Гл.спец.	Ханин		
Нач.отд.	Градобоинова		

Сетка арматурная С7

Стадия	Масса	Масштаб
Р	3,36	—
Лист	Листов 1	

Госстрой СССР ГПИ Ленинградский ВОДОКАНАЛПРОЕКТ

Формат А4

ТП901-1-93.88 Альбом IV

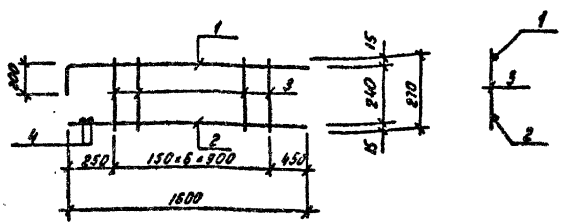

Формат	Зона	Поз.	Обозначение	Наименование	Кол.	Примеч.
				Документация		
А4			ТП901-1-93.88-КЖИ1-ТТ	Технические требования		
				Детали		
Б4		1		А-III-12 ГОСТ 5781-82* ℓ=1800	1	1,6 кг
Б4		2		А-III-12 ГОСТ 5781-82* ℓ=1400	1	1,4 кг
Б4		3		А-I-8 ГОСТ 5781-82* ℓ=270	7	0.11 кг
Б4		4		А-I-8 ГОСТ 5781-82* ℓ=120	2	0.05 кг

1. Поз. 4 приварить к каркасу после установки его в вазку.

Привязан

Инв.№

Инв.№ подл. | Подпись и дата | Взам.инв.№

ТП901-1-93.88-КЖИ1-С8

Разраб	Шабалина		
Провер.	Андреева		
Вед.инж.	Андреева		
Рук.гр.	Поволяева		
Н.контр	Жило		
Гл.спец.	Ханин		
Нач.отд.	Градобоинова		

Сетка арматурная С8

Стадия	Масса	Масштаб
Р	3,87	—
Лист	Листов 1	

Госстрой СССР ГПИ Ленинградский ВОДОКАНАЛПРОЕКТ

Формат А4

ТП901-1-93.88 Альбом IV

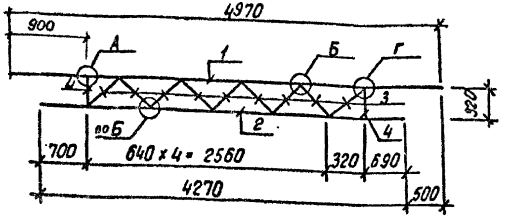

Формат	Зона	Поз.	Обозначение	Наименование	Кол.	Примеч.
				Документация		
А4			ТП901-1-93.88-КЖИ1-ТТ	Технические требования		
				Детали		
Б4		1		А-III 25 ГОСТ 5781-82* ℓ=4970	1	19.1 кг
Б4		2		А-III 25 ГОСТ 5781-82* ℓ=4270	1	16.5 кг
Б4		3		А-III 20 ГОСТ 5781-82* ℓ=370	9	1.0 кг
Б4		4		А-III 20 ГОСТ 5781-82* ℓ=270	2	0.7 кг
Б4				-115×25 ГОСТ 19903-74*	2.4 п.м.	2.26 кг
			Вес наплавленного металла:			0.48 кг

1. Узлы „А"; „Б"; „Г" см. стр. 24 - -КЖИ1- Узлы А, Б, В, Г, Д

Привязан

Инв. №

Инв. № подл. | Подпись и дата | Взам. инв. №

Разработ.	Шабалина		
Провер.	Андреева		
Вед. инж.	Андреева		
Рук. гр.	Шабалева		
Н. контр.	Жило		
Гл. спец.	Ханин		
Нач. отд.	Традобогова		

ТП901-1-93.88-КЖИ1-С9

Сетка арматурная С9

Стадия	Масса	Масштаб
Р	51.9	—
Лист	Листов 1	

Госстрой СССР ГПИ Ленинградский ВОДОКАНАЛПРОЕКТ

Формат А4

ТП901-1-93.88 Альбом IV

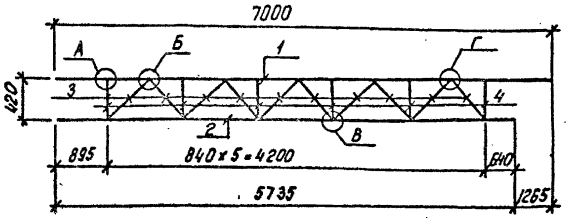

Формат	Зона	Поз.	Обозначение	Наименование	Кол.	Примеч.
				Документация		
А4			ТП901-1-93.88-КЖИ1-ТТ	Технические требования		
				Детали		
Б4		1		А-III-25 ГОСТ 5781-82* ℓ=1000	1	27 кг
Б4		2		А-III-25 ГОСТ 5781-82* ℓ=5735	1	22.1 кг
Б4		3		А-III-20 ГОСТ 5781-82* ℓ=515	10	1.3 кг
Б4		4		А-III-20 ГОСТ 5781-82* ℓ=385	6	1.0 кг
Б4				-115×25 ГОСТ 19903-74*	2.9 п.м.	2.26 кг
			Вес наплавленного металла:			0.75 кг

1. Узлы „А"; „Б"; „В"; „Г" см. стр. 24 -КЖИ1- Узлы А, Б; В; Г; Д

Привязан

Инв. №

Инв. № подл. | Подпись и дата | Взам. инв. №

Разработ.	Шабалина		
Провер.	Андреева		
Вед. инж.	Андреева		
Рук. гр.	Шабалева		
Н. контр.	Жило		
Гл. спец.	Ханин		
Нач. отд.	Традобогова		

ТП901-1-93.88 - КЖИ1-10

Сетка арматурная С10

Стадия	Масса	Масштаб
	74.4	—
Лист	Листов 1	

Госстрой СССР ГПИ Ленинградский ВОДОКАНАЛПРОЕКТ

Формат А4

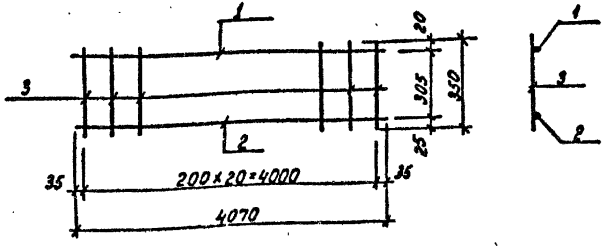

Формат	Зона	Поз.	Обозначение	Наименование		Кол.	Примеч.
				Документация			
А4			ТП901-1-93.88-КЖИ1-ТТ	Технические требования			
				Детали			
				ГОСТ 5781-82*			
Б4		1		А-III-10	ℓ=4070	1	2.5кг
Б4		2		А-III 20	ℓ=4070	1	10.1 кг
Б4		3		А-I-8	ℓ= 350	21	0.14 кг

Привязан

Инв.№

ТП901-1-93.88 - КЖИ1-С11

Разраб.	Шабалина		
Провер.	Андреева		
Зав.инж.	Андреева		
Рук.гр.	Поволяева		01.89
Н.контр.	Хилэ		01.89
Гл.спец.	Ханин		01.89
Нач.отд.	Градобоева		01.89

Сетка арматурная С11

Стадия	Масса	Масштаб
Р	15.6	—
Лист	Листов 1	

Госстрой СССР ГПИ Ленинградский ВОДОКАНАЛПРОЕКТ

Формат А4

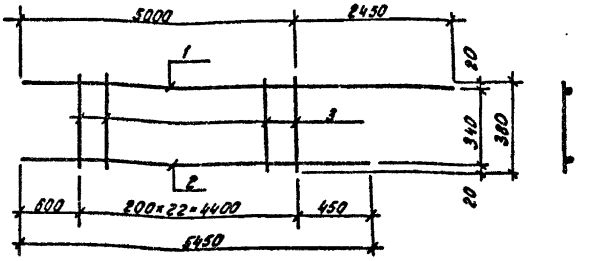

Формат	Зона	Поз.	Обозначение	Наименование		Кол.	Примеч.
				Документация			
А4			ТП901-1-93.88-КЖИ1-ТТ	Технические требования			
				Детали			
				ГОСТ 5781-82*			
Б4		1		А-III-16	ℓ=7450	1	11.8 кг
Б4		2		А-III-16	ℓ=5450	1	8.6 кг
Б4		3		А-I-8	ℓ=380	23	0.15 кг

Привязан

Инв.№

ТП901-1-93.88-КЖИ1-С12

Разработ.	Шабалина		
Провер.	Андреева		
Зав.инж.	Акорегва		
Рук.гр.	Поволяева		01.89
Н.конт.	Хилэ		01.89
Гл.спец.	Ханин		01.89
Нач.отд.	Градобоева		01.89

Сетка арматурная С12

Стадия	Масса	Масштаб
Р	239	—
Лист	Листов 1	

Госстрой СССР ГПИ Ленинградский ВОДОКАНАЛПРОЕКТ

Формат А4

Инв.№ подл. | Подпись и дата | Взам.инв.№

ТП901-1-93.88 Альбом IV

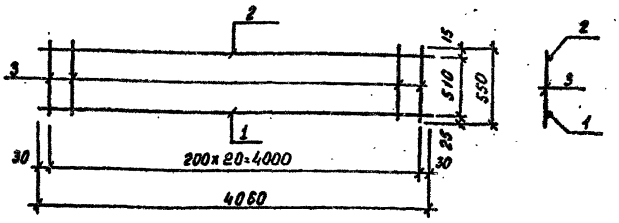

Формат	Зона	Поз.	Обозначение	Наименование	Кол.	Примеч.
				Документация		
А4			ТП901-1-93.88-КЖИ1-ТТ	Технические требования		
				Детали		
				ГОСТ 5781-82*		
Б4		1		А-III-22 ℓ=4060	1	12.2 кг
Б4		2		А-III-10 ℓ=4060	1	2.5 кг
Б4		3		А-I-8 ℓ=550	21	0.22 кг

Привязан

Инв. №

Разработ.	Шаболина		
Проверил.	Андреева		
Вед.инж.	Андреева		
Рук.гр.	Поволяева		01.88
Н.контр.	Жило		02.88
Гл.спец.	Ханин		02.88
Нач.отд.	Градобойнова		02.88

ТП901-1-93.88-КЖИ1-С13

Сетка арматурная С13

Стадия	Масса	Масштаб
Р	19.3	—

Лист | Листов 1

Госстрой СССР
ГПИ Ленинградский
ВОДОКАНАЛПРОЕКТ

Формат А4

Взам.инв.№ | Подпись и дата | Инв.№ подл.

ТП901-1-93.88 Альбом IV

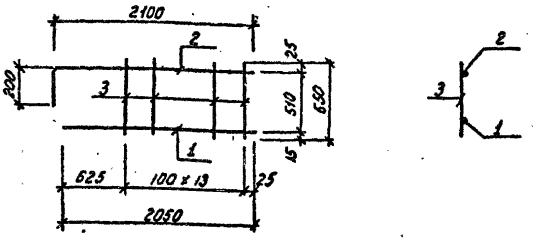

Формат	Зона	Поз.	Обозначение	Наименование	Кол.	Примеч.
				Документация		
А4			ТП901-1-93.88-КЖИ1-ТТ	Технические требования		
				Детали		
				ГОСТ 5781-82*		
Б4		1		А-III-10 ℓ=2050	1	1.3 кг
Б4		2		А-III-22 ℓ=2300	1	6.9 кг
Б4		3		А-I- ℓ=550	14	0.22 кг

Привязан

Инв.№

Разраб.	Шаболина		
Провер.	Андреева		
Вед.инж.	Андреева		
Рук.гр.	Поволяева		02.88
Н.контр.	Жило		02.88
Гл.спец.	Ханин		02.88
Нач.отд.	Градобойнова		02.88

ТП901-1-93.88 -КЖИ1-С14

Сетка арматурная С14

Стадия	Масса	Масштаб
Р	11.3	—

Лист | Листов 1

Госстрой СССР
ГПИ Ленинградский
ВОДОКАНАЛПРОЕКТ

Формат А4

Взам.инв.№ | Подпись и дата | Инв.№ подл.

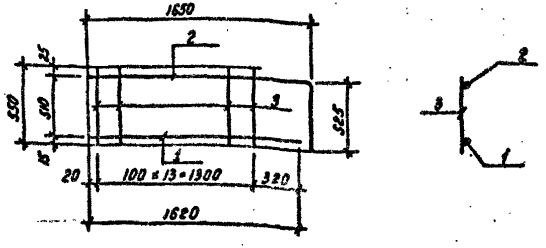

Формат	Зона	Поз.	Обозначение	Наименование	Кол.	Примеч.
				Документация		
А4			ТП901-1-93.88-КЖИ1-ТТ	Технические требования		
				Детали		
				ГОСТ 5781-82*		
Б.4		1		А-III Ю ℓ=1620	1	1.0 кг
Б.4		2		А-II 22 ℓ=2175	1	6.5 кг
Б.4		3		А-I-8 ℓ=550	14	0.22 кг

Привязан

Инв.№

Инв.№ подл. | Подпись и дата | Взам.инв.№

Разраб.	Шабалина		
Провер.	Андреева		
Вед.инж.	Андреева		
Рук.гр.	Поваляева		
Н.контр.	Жило		
Гл.спец.	Ханин		
Нач.отд.	Грабовенков		

ТП901-1-93.88 - КЖИ1-С15

Сетка арматурная С15

Стадия	Масса	Масштаб
Р	10.8	—
Лист	Листов 1	

Госстрой СССР ГПИ Ленинградский ВОДОКАНАЛПРОЕКТ

Формат А4

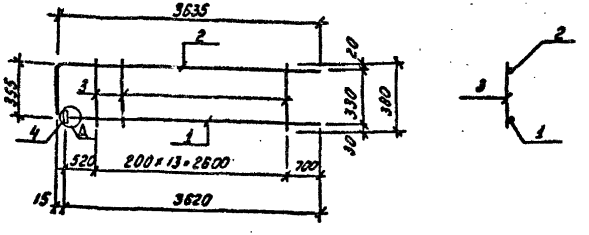

Формат	Зона	Поз.	Обозначение	Наименование	Кол.	Примеч.
				Документация		
А4			ТП901-1-93.88-КЖИ1-ТТ	Технические требования		
				Детали		
Б.4.		1		А-III-22 ГОСТ 5781-82* ℓ=3620	1	10.9 кг
Б.4.		2		А-III 22 ГОСТ 5781-82* ℓ=3990	1	12.0 кг
Б.4.		3		А-I-8 ГОСТ 5781-82* ℓ=380	14	0.15 кг
Б.4.		4		-50×8 ГОСТ 103-76* ℓ=60	1	0.23 кг

1. Узел „Д" см. стр. 24 – КЖИ1 - узлы А, Б, В, Г, Д.

Привязан

Инв.№

Инв.№ подл. | Подпись и дата | Взам.инв.№

Разраб.	Шабалина		
Провер.	Андреева		
Вед.инж.	Андреева		
Рук.гр.	Поваляева		
Н.контр.	Жило		
Гл.спец.	Ханин		
Нач.отд.	Грабовенков		

ТП901-1-93.88 - КЖИ1-С16

Сетка арматурная С16

Стадия	Масса	Масштаб
Р	25.3	—
Лист	Листов 1	

Госстрой СССР ГПИ Ленинградский ВОДОКАНАЛПРОЕКТ

Формат А4

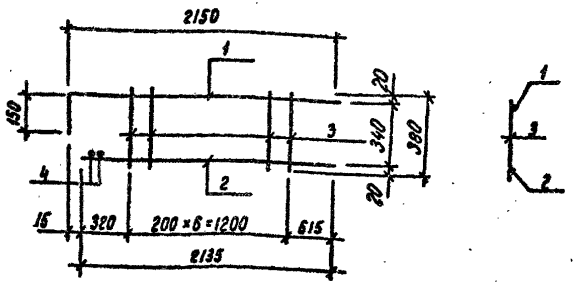

Формат	Зона	Поз	Обозначение	Наименование	Кол.	Примеч.
				Документация		
А4			ТП901-1-93.88-КЖИ1-ТТ	Технические требования		
				Детали		
Б4		1		А-III-16 ГОСТ 5781-82* ℓ=2300	1	3.6кг
Б4		2		А-III-16 ГОСТ 5781-82* ℓ=2135	1	3.4кг
Б4		3		А-I-8 ГОСТ 5781-82* ℓ=380	7	0.15кг
Б4		4		А-I-8 ГОСТ 5781-82* ℓ=170	2	0.07кг

1. Поз.4 приварить к хомуту после установки его в балку.

Привязан

Инв.№

Взам.инв.№ | Подпись и дата | Инв.№ подл.

ТП901-1-93.88 – КЖИ1-С17

Разраб.	Шабалина		
Провер.	Андреева		
Вед.инж.	Андреева		
Рук.гр.	Поваляева		01.92
Н.контр.	Жило		02.92
Гл.спец.	Ханин		02.92
Нач.отд.	Грабовалова		02.92

Сетка арматурная С17

Стадия	Масса	Масштаб
Р	8.2	–
Лист	Листов 1	

Госстрой СССР ГПИ Ленинградский ВОДОКАНАЛПРОЕКТ

Формат А4

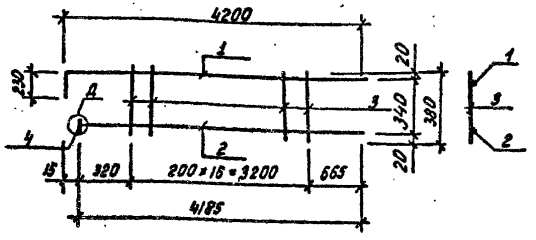

Формат	Зона	Поз	Обозначение	Наименование	Кол.	Примеч.
				Документация		
А4			ТП901-1-93.88-КЖИ1-ТТ	Технические требования		
				Детали		
Б4		1		А-III-16 ГОСТ 5781-82* ℓ=4430	1	7.0 кг
Б4		2		А-III 20 ГОСТ 5781-82* ℓ=4185	1	10.3 кг
Б4		3		А-I-8 ГОСТ 5781-82* ℓ=380	17	0.15 кг
Б4		4		-60×8 ГОСТ 103-76* ℓ=60	1	0.23 кг

1. Узел „Д" см. стр. 24 – КЖИ1 – узлы А, Б, В, Г, Д

Привязан

Инв.№

Взам.инв.№ | Подпись и дата | Инв.№ подл.

ТП901-1-93.88 – КЖИ1-С18

Разраб.	Шабалина		
Провер.	Андреева		
Вед.инж.	Андреева		
Рук.гр.	Поваляева		01.92
Н.контр.	Жило		02.92
Гл.спец.	Ханин		02.92
Нач.отд.	Грабовалова		02.92

Сетка арматурная С18

Стадия	Масса	Масштаб
Р	20.1	–
Лист	Листов 1	

Госстрой СССР ГПИ Ленинградский ВОДОКАНАЛПРОЕКТ

Формат А4

ТП901-1-93.88 Альбом IV

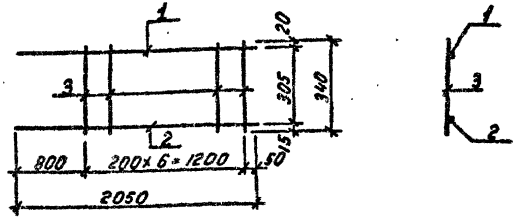

Формат	Зона	Поз.	Обозначение	Наименование	Кол.	Примеч.
				Документация		
А4			ТП901-1-93.88-КЖИ1-ТТ	Технические требования		
				Детали		
				ГОСТ 5781-82*		
Б4		1		А-III-16 ℓ=2050	1	3.3 кг
Б4		2		А-II-10 ℓ=2050	1	1.3 кг
Б4		3		А-I-8 ℓ=340	7	0.13 кг

Привязан

Инв. №

ТП901-1-93.88-КЖИ1-С19

Разраб.	Шабалина		
Провер.	Андреева		
Вед.инж.	Андреева		
Рук.гр.	Поваляева		01.88
Н.контр.	Жило		02.88
Гл.спец.	Ханин		02.88
Нач.отд.	Градобойнова		02.88

Сетка арматурная С 19

Стадия	Масса	Масштаб
Р	5.5	—

Лист | Листов 1

Госстрой СССР ГПИ Ленинградский ВОДОКАНАЛПРОЕКТ

Формат А4

Инв. № подл. | Подпись и дата | Взам. инв. №

ТП901-1-93.88 Альбом IV

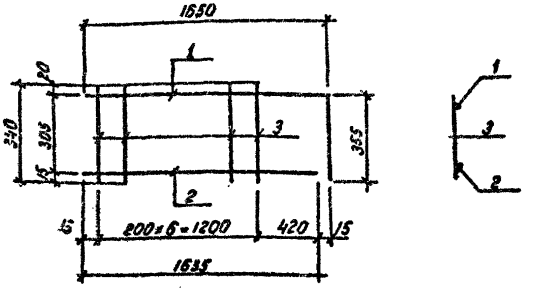

Формат	Зона	Поз.	Обозначение	Наименование		
				Документация		
А4			ТП901-1-93.88-КЖИ1-ТТ	Технические требования		
				Детали		
				ГОСТ 5781-82*		
Б4		1		А-III-16 ℓ=2005	1	3.3 кг
Б4		2		А-III 10 ℓ=1635	1	1.0 кг
Б4		3		А-I-8 ℓ=340	7	0.13 кг

Привязан

Инв. №

ТП901-1-93.88-КЖИ1-С20

Разраб.	Шабалина		
Провер.	Андреева		
Вед.инж.	Андреева		
Рук.гр.	Поваляева		01.88
Н.контр.	Жило		02.88
Гл.спец.	Ханин		02.88
Нач.отд.	Градобойнова		02.88

Сетка арматурная С20

Стадия	Масса	Масштаб
Р	5.2	—

Лист | Листов 1

Госстрой СССР ГПИ Ленинградский ВОДОКАНАЛПРОЕКТ

Формат А4

Инв. № подл. | Подпись и дата | Взам. инв. №

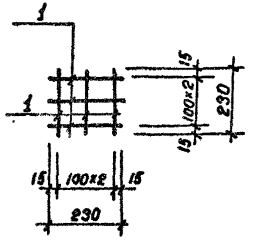

Формат	Зона	Поз.	Обозначение	Наименование	Кол.	Примеч.
				Документация		
А4			ТП901-1-93.88-КЖИ1-ТТ	Технические требования		
				Детали		
Б4		1		А-I-8 ГОСТ5781-82* ℓ=230	8	0.1 кг

Привязан

Инв. №

ТП901-1-93.88-КЖИ1-С21

Разраб.	Костылева		
Провер.	Павлявева		01.88
Вед. инж.	Андреева		
Рук. гр.	Поварясева		01.88
Нормок	Жило		01.88
Гл. спец.	Ханин		01.88
Нач. отд.	Урабабайкова		01.88

Сетка арматурная С21

Стадия	Масса	Масштаб
Р	0.8	-
Лист	Листов 1	

Госстрой СССР ГПИ Ленинградский ВОДОКАНАЛПРОЕКТ

Инв. № подл. | Подпись и дата | Взам. инв. №

Формат А4

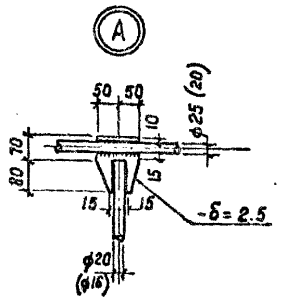

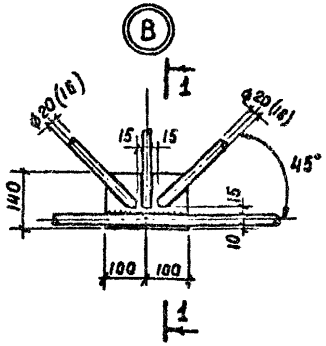

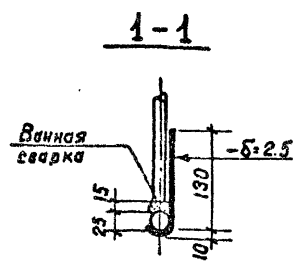

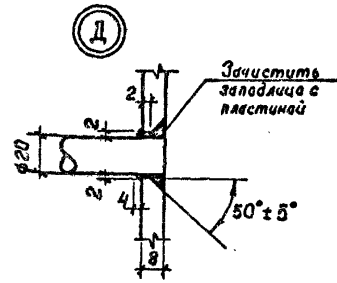

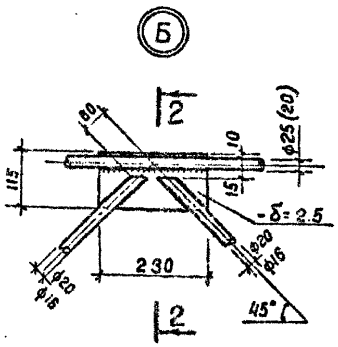

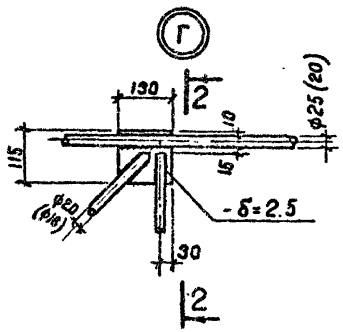

1. Соединение элементов сеток выполнять электросваркой при помощи электродов типа Э50-А марки УОНИ-13/55.

2. Сварку арматурных сеток С4÷С6; С9; С10 выполнять ванным способом с использованием стальных несъемных ванн, формы ванны изготовить по месту из листа толщиной 1.5-2.5 мм.

Длину подкладок (ванн) принять не менее 2х диаметров сварных стержней. Зазор между свариваемыми стержнями принять не менее 15-12 мм.

Допускается смещение подкладок (ванн) при ванной сварке в пределах ± 5 мм. Трещины в сварных стыках не допускаются.

Для сокращения остаточных напряжений при сварке (зона остаточных напряжений распространяется 50÷80 мм от шва) рекомендуется производить уравновешивание деформаций, за счет применения рациональной технологии сварки, а также подогрева зоны сварки до 200°С. Перегрев металла при сварке не допустим.

2-2

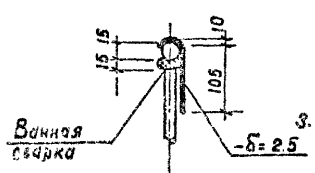

3. Механические свойства шва при электроде Э50-А марки УОНИ-13/55

а) предел текучести - 33-35 кг/мм²

б) предел прочности - 50-60 кг/мм²

Разраб.	Шабалина		
Провер.	Андреева		
Вед.инж.	Андреева		
Рук.гр.	Поваляева		07.88
Н.контр	Жила		07.88
Гл.спец.	Ханин		07.88
Нач.отд.	Градобойнова		07.88

Привязан

Инв. №

ТП 901-1-93.88-КЖИ1-УЗЛЫ А,Б,В,Г,Д

Узлы „А"; „Б"; „В"; „Г"; „Д"

Стадия	Масса	Масштаб
Р	-	-
Лист	Листов 1	

Госстрой СССР ГПИ Ленинградский ВОДОКАНАЛПРОЕКТ

Формат А3

Инв. № подл. | Подпись и дата | Взам. инв. №

ТП901-1-93.88 Альбом IV

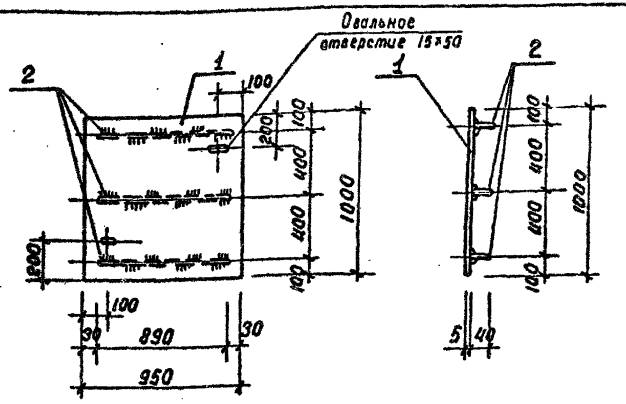

Формат	Зона	Поз.	Обозначение	Наименование	Кол.	Примеч.
				Документация		
А4			ТП901-1-93.88-КЖИ1-ТТ	Технические требования		
				Детали		
		1		Сталь листовая рифленая ГОСТ8568-77* δ=4мм	м² 0.95	31.7кг
		2		-40×4 ГОСТ 103-76* ℓ=890	3	1.1 кг

Привязан

Инв. №

Взам. инв. №

Подпись и дата

Инв. № подл.

ТП901-1-93.88-КЖИ1-ЩП1

Разраб.	Костылева		
Провер.	Андреева		
Вед. инж.	Андреева		
Рук. гр.	Повалляева		07.88
Нормок	Жило		07.88
Гл. спец.	Ханин		07.88
Нач. отд.	Градобойнова		07.88

Щит ЩП1

Стадия	Масса	Масштаб
Р	35.0	1:25
Лист	Листов 1	

Госстрой СССР ГПИ Ленинградский ВОДОКАНАЛПРОЕКТ

Формат А4

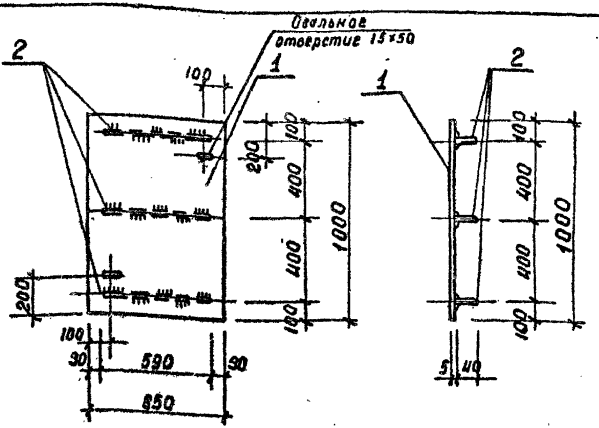

Формат	Зона	Поз.	Обозначение	Наименование	Кол.	Примеч.
				Документация		
А4			ТП901-1-93.88-КЖИ1-ТТ	Технические требования		
				Детали		
		1		Сталь рифленая листовая ГОСТ8568-77* δ=5мм	м² 0.65	23.4кг
		2		-40×4 ГОСТ 103-76* ℓ=590	3	0.7кг

Привязан

Инв. №

Взам. инв. №

Подпись и дата

Инв. № подл.

ТП901-1-93.88-КЖИ1-ЩП2

Разраб.	Костылева		
Провер.	Андреева		
Вед. инж.	Андреева		
Рук. гр.	Повалляева		07.88
Нормок	Жило		07.88
Гл. спец.	Ханин		07.88
Нач. отд.	Градобойнова		07.88

Щит ЩП2

Стадия	Масса	Масштаб
Р	25.5	1:20
Лист	Листов 1	

Госстрой СССР ГПИ Ленинградский ВОДОКАНАЛПРОЕКТ

Формат А4

ТП901-1-93.88 Альбом IV

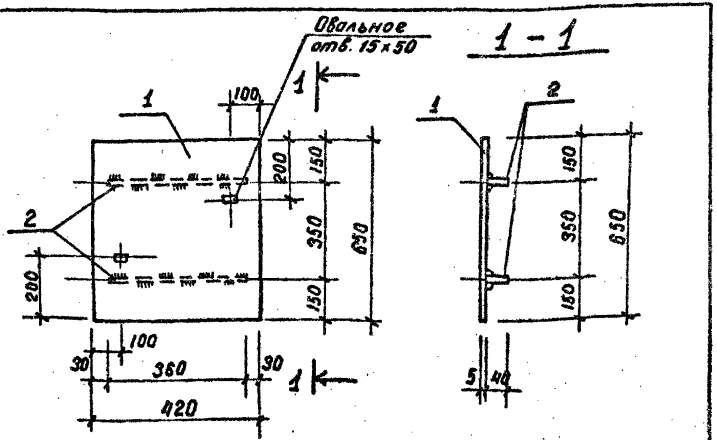

Формат	Зона	Поз.	Обозначение	Наименование	Кол.	Примеч.
				Документация		
А4			ТП901-1-93.88- КЖИ1 - ТТ	Технические требования		
				Детали		
		1		Сталь листовая рифленая ГОСТ8568-77* δ=4мм	м² 0.27	9.1кг
		2		-40×4 ГОСТ 103-76* ℓ=360	2	0.4кг

Привязан

инв. №

Взам. инв. №

Подпись и дата

Инв. № подл.

ТП901-1-93.88-КЖИ1-ЩП3

Щит ЩП3

Стадия	Масса	Масштаб
Р	9.5	1:10

Лист | Листов 1

Госстрой СССР ГПИ Ленинградский ВОДОКАНАЛПРОЕКТ

Разраб.	Костылева		
Провер.	Андреева		
Вед.инж.	Андреева		
Рук.гр.	Поваляева		22.86
Нормок	Жило		
Гл.спец.	Ханин		
Нач.отд.	Градобойнова		22.86

Формат А4

ТП901-1-93.88 Альбом IV

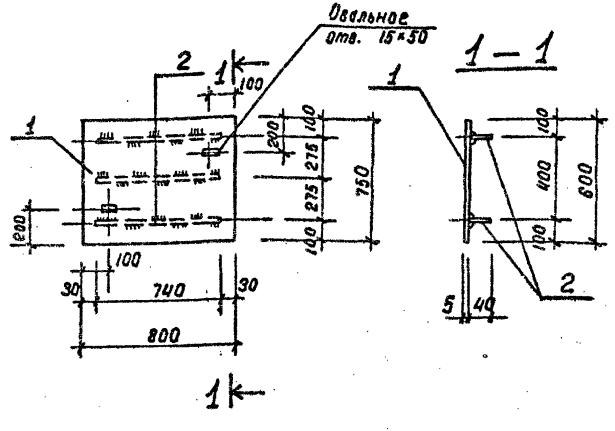

Формат	Зона	Поз.	Обозначение	Наименование	Кол.	Примеч.
				Документация		
А4			ТП901-1-93.88 - КЖИ1 - ТТ	Технические требования		
				Детали		
		1		Сталь листовая рифленая ГОСТ8568-77* δ=4мм	м² 0.80	20.1кг
		2		-40×4 ГОСТ 103-76* ℓ= 740	3	0.9кг

Привязан

инв. №

Взам. инв. №

Подпись и дата

Инв. № подл.

ТП901-1-93.88 - КЖИ1 - ЩП4

Щит ЩП4

Стадия	Масса	Масштаб
Р	22.8	1:20

Лист | Листов 1

Госстрой СССР ГПИ Ленинградский ВОДОКАНАЛПРОЕКТ

Разраб.	Костылева		
Провер.	Андреева		
Вед.инж.	Андреева		
Рук.гр.	Поваляева		22.86
Нормок	Жило		22.86
Гл.спец.	Ханин		
Нач.отд.	Градобойнова		

СФ951-04 Формат А4

ТП901-1-93.88 Альбом VII

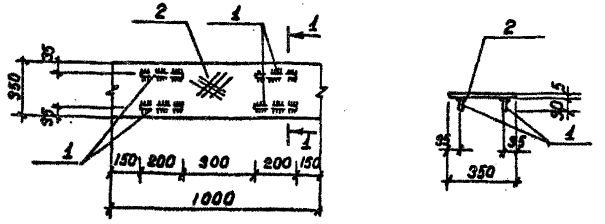

Формат	Зона	Поз	Обозначение	Наименование	Кол.	Примеч.
				Документация		
А4			ТП901-1-93.88-КЖИ1-ТТ	Технические требования		
				Детали:		
Б4		1		-30×6 ГОСТ 103-76* ℓ=200	4	0.28 кг
Б4		2		Сталь рифленая δ=4мм ГОСТ 8568-77*	0.35м²	11.7 кг

Привязан

Инв. №

Взам. инв. №

Подпись и дата

Инв. № подл.

ТП901-1-93.88-КЖИ1-ЩП5

Провер.	Поваляева		
Инжен.	Попова		
Рук. гр.	Поваляева		07.88
Н. контр.	Жила		12.88
Гл. спец.	Жанин		12.88
Нач. отд.	Градобойнова		12.88

Щит ЩП5

Стадия	Масса	Масштаб
Р	12.8	б/м
Лист	Листов 1	

Госстрой СССР ГПИ Ленинградский ВОДОКАНАЛПРОЕКТ

Формат А4

Привязан

Инв. №

Взам. инв. №

Подпись и дата

Инв. № подл.

Стадия	Масса	Масштаб
Лист	Листов 1	

Госстрой СССР ГПИ Ленинградский ВОДОКАНАЛПРОЕКТ

СР 951-04

Формат А4

ТП901-1-93.88 Альбом III

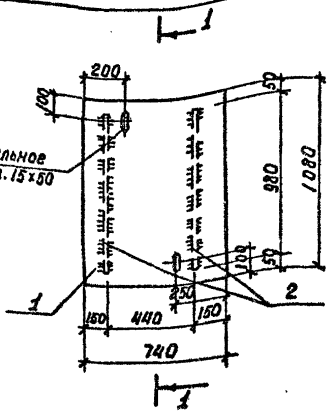

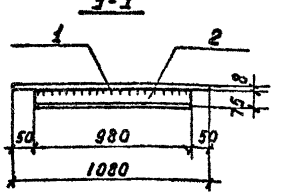

Формат	Зона	Поз.	Обозначение	Наименование	Кол.	Примеч.
				Документация		
А4			ТП901-1-93.88-КЖИ1-ТТ	Технические требования		
				Детали:		
Б4		1		Сталь листовая рифленая ГОСТ 8568-77* δ=8 мм	0.19 м²	52.7 кг
Б4		2		L 75×50×5 ГОСТ 8510-86 ℓ=980	2	4.7 кг

Привязан

Инв. №

Инв. № подл. | Подпись и дата | Взам. инв. №

ТП901-1-93.88-КЖИ1-ЩП6

Щит ЩП6

Стадия	Масса	Масштаб
Р	82.2	1:20
Лист	Листов 1	

Госстрой СССР ГПИ Ленинградский ВОДОКАНАЛПРОЕКТ

Провер.	Новоселова	
Инжен.	Долова	
Рук. гр.	Новоселова	02.88
Н. контр.	Жила	02.88
Гл. спец.	Ханин	02.88
Нач. отд.	Градобойнова	02.88

Формат А4

ТП901-1-93.88 Альбом III

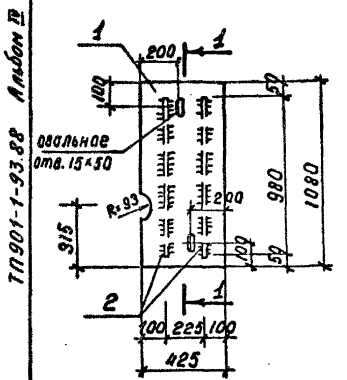

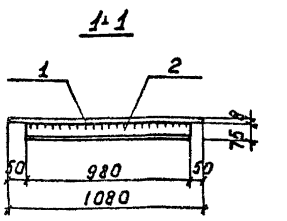

Формат	Зона	Поз.	Обозначение	Наименование	Кол.	Примеч.
				Документация		
А4			ТП901-1-93.88-КЖИ1-ТТ	Технические требования		
				Детали:		
Б4		1		Сталь листовая рифленая ГОСТ 8568-77* δ=8 мм	0.46 м²	30.9 кг
Б4		2		L 75×50×5 ГОСТ 8510-86 ℓ=980	2	4.7 кг

Привязан

Инв. №

Инв. № подл. | Подпись и дата | Взам. инв. №

ТП901-1-93.88-КЖИ1-ЩП7

Щит ЩП7

Стадия	Масса	Масштаб
Р	40.1	1:20
Лист	Листов 1	

Госстрой СССР ГПИ Ленинградский ВОДОКАНАЛПРОЕКТ

Провер.	Новоселова	
Инжен.	Долова	
Рук. гр.	Новоселова	02.88
Н. контр.	Жила	02.88
Гл. спец.	Ханин	02.88
Нач. отд.	Градобойнова	02.88

Формат А4

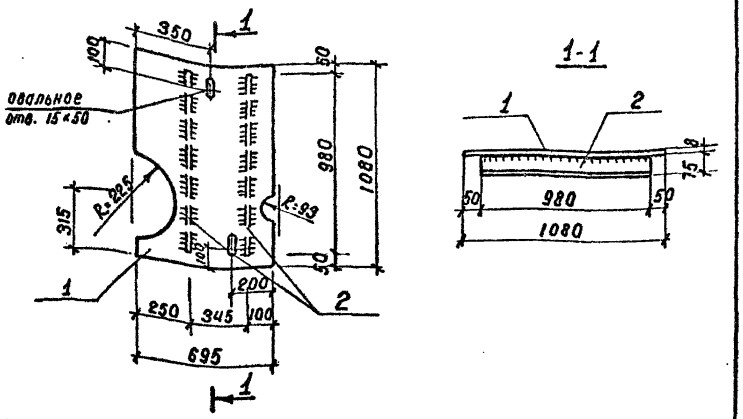

Формат	Зона	Поз.	Обозначение	Наименование	Кол.	Примеч.
				Документация		
А4			ТП901-1-93.88-КЖИ1-ТТ	Технические требования		
				Детали:		
Б4		1		сталь листовая рифленая ГОСТ 8568-77* δ=8мм	0.66м²	41.0кг
Б4		2		L75×50×5 ГОСТ 8510-86 ℓ=980	2	4.7кг

Привязан

инв. №

Взам. инв. № | Подпись и дата | Инв. № подл.

ТП901-1-93.88-КЖИ1-ЩП8

Провер.	Павлявева		
Инженер	Попова		
Рук. гр.	Павлявева		01.88
Н. контр	Жило		
Гл. спец.	Ханин		
Нач. отд.	Градобоинова		

Щит ЩП8

Стадия	Масса	Масштаб
Р	53.4	б/м

Лист | Листов 1

Госстрой СССР ГПИ Ленинградский ВОДОКАНАЛПРОЕКТ

Формат А4

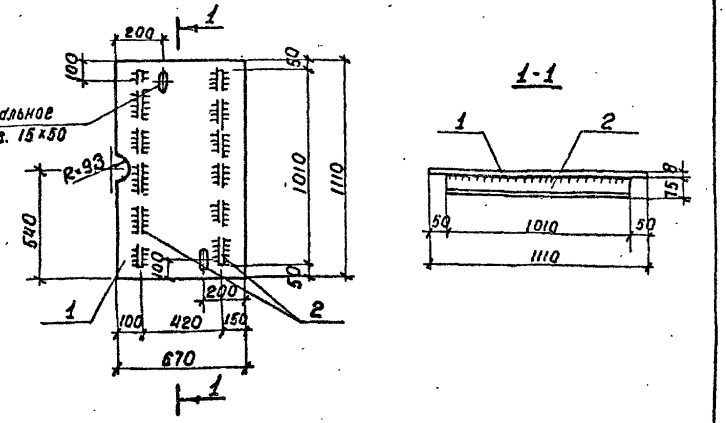

Формат	Зона	Поз.	Обозначение	Наименование	Кол.	Примеч.
				Документация		
А4			ТП901-1-93.88-КЖИ1-ТТ	Технические требования		
				Детали:		
Б4		1		Сталь листовая рифленая ГОСТ 8568-77* δ=8мм	0.74м²	49.3кг
Б4		2		L75×50×5 ГОСТ 8510-86 ℓ=1010	2	5.31кг

Привязан

инв. №

ТП901-1-93.88-КЖИ1-ЩП9

Провер.	Павлявева		
Инженер	Попова		
Рук. гр.	Павлявева		01.88
Н. контр	Жило		
Гл. спец.	Ханин		
Нач. отд.	Градобоинова		

Щит ЩП9

Стадия	Масса	Масштаб
Р	60.3	б/м

Лист | Листов 1

Госстрой СССР ГПИ Ленинградский ВОДОКАНАЛПРОЕКТ

Формат А4

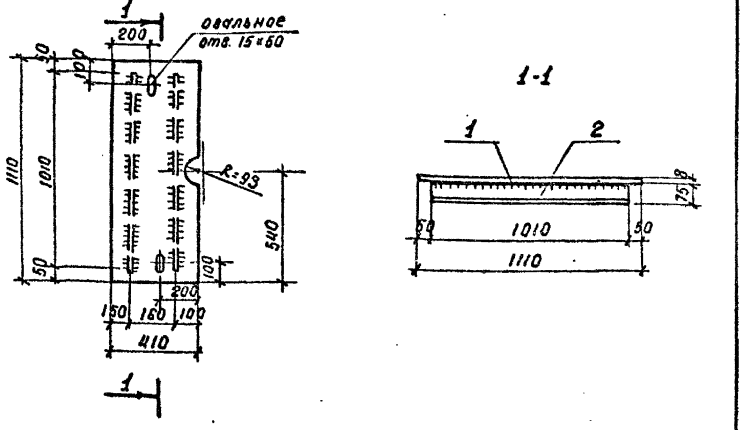

Формат	Зона	Поз.	Обозначение	Наименование	Кол.	Примеч.
				Документация		
А4			ТП901-1-93.88-КЖИ1-ТТ	Технические требования		
				Детали:		
Б4		1		сталь листовая рифленая ГОСТ 8568-77* δ=8мм	0.45 м²	30.0кг
Б4		2		L75×50×5 ГОСТ 8510-86 ℓ=1010	2	5.3кг

Привязан

Инв. №

Провер.	Ловлякева		
Инженер	Попова		
Рук. гр.	Ловлякева		01.88
Н. контр.	Жило		
Гл. спец.	Ханин		
Нач. отд.	Градобойнова		

ТП901-1-93.88-КЖИ1-ЩП10

Щит ЩП10

Стадия	Масса	Масштаб
Р	46.6	1/м
Лист	Листов 1	

Госстрой СССР ГПИ Ленинградский ВОДОКАНАЛПРОЕКТ

Инв. № подл. | Подпись и дата | Взам. инв. №

Формат А4

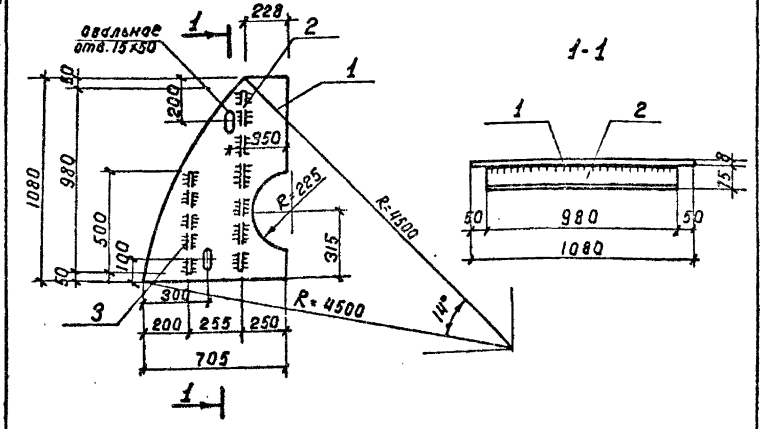

Формат	Зона	Поз.	Обозначение	Наименование	Кол.	Примеч.
				Документация		
А4			ТП901-1-93.88-КЖИ1-ТТ	Технические требования		
				Детали:		
Б4		1		Сталь листовая рифленая ГОСТ 8568-77* δ=8мм	0.52 м²	34.7кг
Б4		2		L75×50×5 ГОСТ 8510-86 ℓ=980	1	4.7кг
Б4		3		L75×50×6 ГОСТ 8510-86 ℓ=500	1	2.4 кг

Привязан

Инв. №

Провер.	Ловлякева		
Инженер	Попова		
Рук. гр.	Ловлякева		01.88
Н. контр.	Жило		
Гл. спец.	Ханин		
Нач. отд.	Градобойнова		

ТП901-1-93.88-КЖИ1-ЩП11

Щит ЩП11

Стадия	Масса	Масштаб
Р	41.8	1/м
Лист	Листов 1	

Госстрой СССР ГПИ Ленинградский ВОДОКАНАЛПРОЕКТ

Инв. № подл. | Подпись и дата | Взам. инв. №

Формат А4

ТП 901-1-93.88 Альбом IV

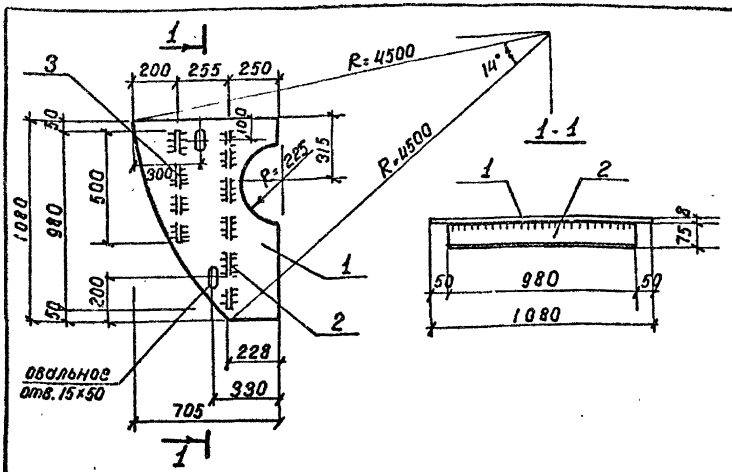

Формат	Зона	Поз.	Обозначение	Наименование	Кол.	Примеч.
				Документация		
А4			ТП901-1-93.88-КЖИ1-ТТ	Технические требования		
				Детали:		
Б4		1		Сталь листовая рифленая ГОСТ 8510-72* δ=8мм	0.52 м²	34.7кг
Б4		2		L 75×50×5 ГОСТ 8510-86 ℓ=980	1	4.7кг
Б4		3		L 75×50×5 ГОСТ 8510-86 ℓ=500	1	2.4кг

Привязан

Инв. №

Инв. № подл. | Подпись и дата | Взам. инв. №

ТП901-1-93.88-КЖИ1-ЩП12

Проверил	Поваляева		
Инженер	Попова		
Рук. гр.	Поваляева		12.88
Н. контр.	Жила		12.88
Гл. спец.	Жанин		12.88
Нач. отд.	Градобойнова		12.88

Щит ЩП12

Стадия	Масса	Масштаб
Р	41.8	б/м
Лист	Листов 1	

Госстрой СССР
ГПИ Ленинградский
ВОДОКАНАЛПРОЕКТ

Формат А4

ТП 901-1-93.88 Альбом IV

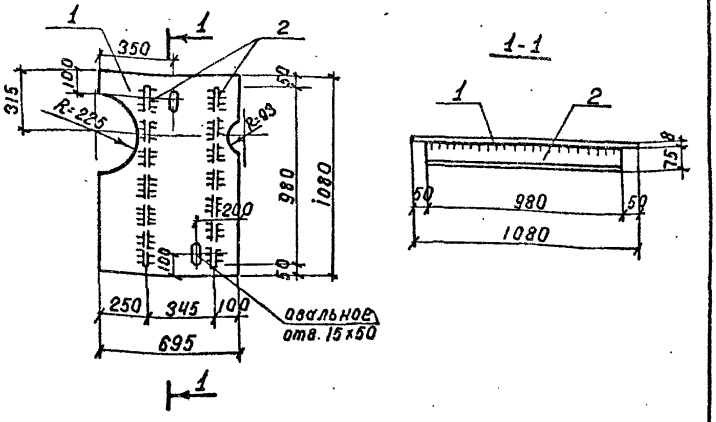

Формат	Зона	Поз.	Обозначение	Наименование	Кол.	Примеч.
				Документация		
А4			ТП901-1-93.88-КЖИ1-ТТ	Технические требования		
				Детали:		
Б4		1		Сталь листовая рифленая ГОСТ 8568-77* δ=8мм	0.66 м²	44.0кг
Б4		2		L 75×50×5 ГОСТ 8510-86 ℓ=980	2	4.7кг

Привязан

Инв. №

Инв. № подл. | Подпись и дата | Взам. инв. №

ТП901-1-93.88-КЖИ1-ЩП13

Провер.	Поваляева		
Инженер	Попова		
Рук. гр.	Поваляева		12.88
Н. контр.	Жила		12.88
Гл. спец.	Жанин		12.88
Нач. отд.	Градобойнова		12.88

Щит ЩП13

Стадия	Масса	Масштаб
Р	53.4	б/м
Лист	Листов 1	

Госстрой СССР
ГПИ Ленинградский
ВОДОКАНАЛПРОЕКТ

Формат А4

ТП901-1-93.88 Альбом IV

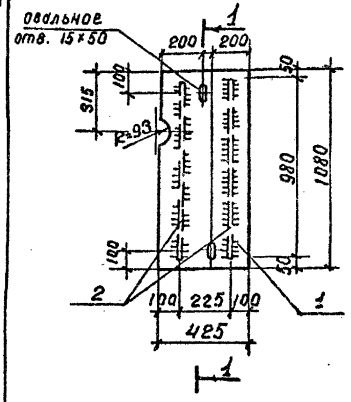

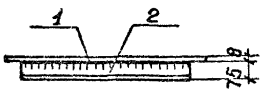

Формат	Зона	Поз.	Обозначение	Наименование	Кол.	Примеч.
				Документация		
А4			ТП901-1-93.88-КЖИ1-ТТ	Технические требования		
				Детали:		
Б4		1		Сталь листовая рифленая ГОСТ 8568-77* δ=8мм	0.46м²	30.7кг
Б4		2		L75×50×5 ГОСТ 8510-86 ℓ=980	2	4.7кг

Привязан

Инв. №

Взам. инв. № | Подпись и дата | Инв. № подл.

Проверил	Павлявеса		
Инженер	Попова		
Рук. гр.	Павлявева		01.88
Н. контр.	Жило		01.88
Гл. спец.	Жанин		01.88
Нач. отд.	Грабобойнова		01.88

ТП901-1-93.88-КЖИ1-ЩП14

Щит ЩП14

Стадия	Масса	Масштаб
Р	40.1	б/м
Лист	Листов 1	

Госстрой СССР ГПИ Ленинградский ВОДОКАНАЛПРОЕКТ

Формат А4

ТП901-1-93.88 Альбом IV

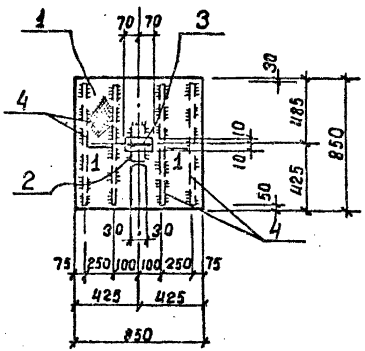

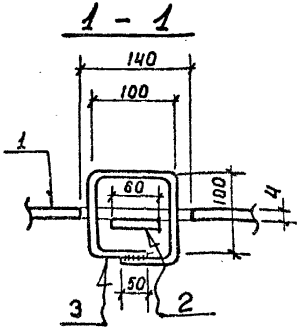

Формат	Зона	Поз.	Обозначение	Наименование	Кол.	Примеч.
				Документация		
А4			ТП901-1-93.88-КЖИ1-ТТ	Технические требования		
				Детали		
Б4		1		Ст. рифл. ГОСТ 8568-77* δ=4мм	0.723 м²	24.1кг
Б4		2		-60×6 ГОСТ 103-76 ℓ=100	1	0.3кг
Б4		3		А-I-10 ГОСТ 5781-82* ℓ=450	1	0.3кг
Б4		4		-40×4 ГОСТ 103-76* ℓ=790	4	1.0кг

Привязан

Инв. №

Взам. инв. № | Подпись и дата | Инв. № подл.

Проверил	Павлявева		
Инженер	Попова		
Рук. гр.	Павлявева		01.88
Норм. к.	Жило		01.88
Гл. спец.	Жанин		01.88
Нач. отд.	Грабобойнова		01.88

ТП901-1-93.88-КЖИ1-ЩП15

Щит ЩП15

Стадия	Масса	Масштаб
Р	28.8	б/м
Лист	Листов 1	

Госстрой СССР ГПИ Ленинградский ВОДОКАНАЛПРОЕКТ

Формат А4

ТП 901-1-93.88 Альбом IV

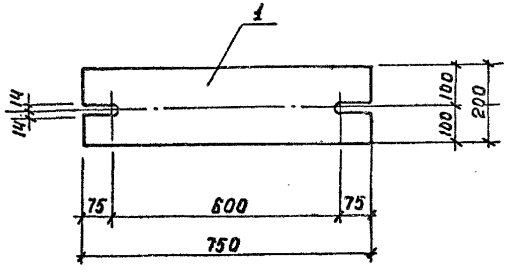

Формат	Зона	Поз.	Обозначение	Наименование	Кол.	Примеч.
				Документация		
А4			ТП901-1-93.88-КЖИ1-ТТ	Технические требования		
				Детали		
Б4		1		-200×20 ГОСТ 103-76* ℓ=750	1	23.6кг

Привязан

Инв. №

Взам. инв. №

Подпись и дата

Инв. № подл.

ТП 901-1-93.88-КЖИ1-МС1

Проверил	Андреева		
Разраб.	Котова		
Вед. инж.	Андреева		
Рук. гр.	Поваляева		
Н. контр.	Жида		
Гл. спец.	Ханин		
Нач. отд.	Гладобайнова		

Изделие соединительное МС1.

Стадия	Масса	Масштаб
Р	23.6	1:10
Лист	Листов 1	

Госстрой СССР ГПИ Ленинградский ВОДОКАНАЛПРОЕКТ

Формат А4

Привязан

Инв. №

Взам. инв. №

Подпись и дата

Инв. № подл.

Стадия	Масса	Масштаб
Лист	Листов	

Госстрой СССР ГПИ Ленинградский ВОДОКАНАЛПРОЕКТ

ТП 901-1-93.88 Альбом IV

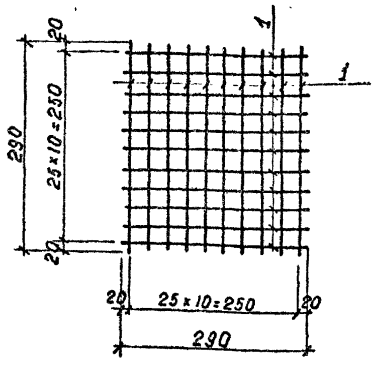

Формат	Зона	Поз.	Обозначение	Наименование	Кол.	Примеч.
				Документация		
А4			ТП901-1-93.88-КЖИ1-ТТ	Технические требования		
				Детали		
Б4		1		А-I-10 ГОСТ 5781-82* ℓ=290	22	0.17кг

Привязан

Инв. №

Взам. инв. №

Подпись и дата

Инв. № подл.

Провер.	Поваляева		
Инженер	Попова		
Рук. гр.	Поваляева		02.88
Н. контр.	Жило		02.88
Гл. спец.	Ханин		02.88
Нач. отд.	Градобойнова		02.88

ТП901-1-93.88-КЖИ1-РШ1

Решетка Рш 1

Стадия	Масса	Масштаб
Р	3.74	б/м

Лист | Листов 1

Госстрой СССР ГПИ Ленинградский ВОДОКАНАЛПРОЕКТ

Формат А4

ТП901-1-93.88 Альбом IV

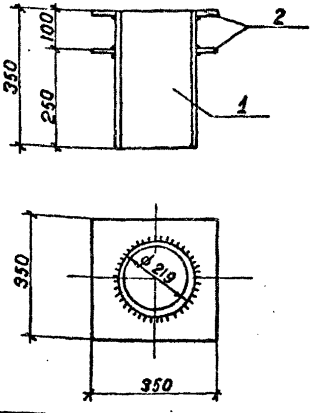

Формат	Зона	Поз.	Обозначение	Наименование	Кол.	Примеч.
				Документация.		
А4			ТП901-1-93.88-КЖИ1-ТТ	Технические требования.		
				Детали:		
Б4		1		ТР.219×4.5 ГОСТ 10704-76* ℓ=350	1	9.2кг
Б4		2		-350×10 ГОСТ 19903-74* ℓ=350	2	8.74

Привязан

Инв. №

Взам. инв. №

Подпись и дата

Инв. № подл.

Провер.	Поваляева		
Инженер	Попова		
Рук. гр.	Поваляева		02.88
Н. контр.	Жило		02.88
Гл. спец.	Ханин		02.88
Нач. отд.	Градобойнова		02.88

ТП901-1-93.88-КЖИ1-М1

Изделие закладное М1

Стадия	Масса	Масштаб
Р	26.88	б/м

Лист | Листов 1

Госстрой СССР ГПИ Ленинградский ВОДОКАНАЛПРОЕКТ

Формат А4

ТП 901-1-93.88 Альбом IV

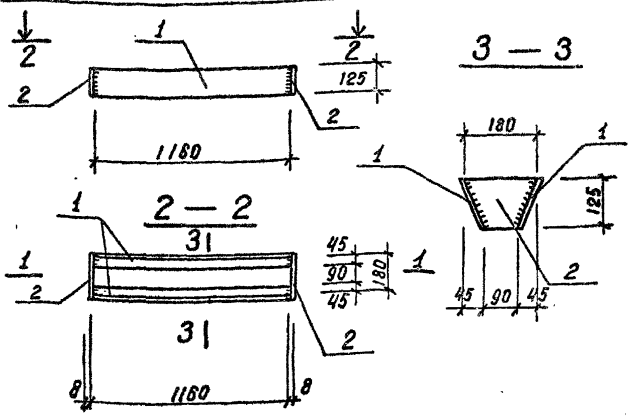

Формат	Зона	Поз.	Обозначения	Наименование	Кол.	Примеч.
				Документация		
А4			ТП901-1-93.88-КЖИ1-ТТ	Технические требования		
				Детали		
Б4		1		-140×8 ГОСТ 103-76* ℓ=1160	2	10.0 кг
Б4		2		-125×8 ГОСТ 103-76* ℓ=200	2	1.6 кг

Привязан

Инв. №

Взам. инв. №

Подпись и дата

Инв. № подл.

Разраб.	Костылева		
Провер.	Поваляева		
Вед. инж.	Андреева		
Рук. гр.	Поваляева		02.88
Нормок	Жило		02.88
Гл. спец.	Ханин		02.88
Нач. отд.	Градобойнова		02.88

ТП 901-1-93.88-КЖИ1-М2

Закладное изделие М2

Стадия	Масса	Масштаб
Р	23.2	-

Лист | Листов 1

Госстрой СССР ГПИ Ленинградский ВОДОКАНАЛПРОЕКТ

Формат А4

ТП 901-1-93.88 Альбом IV

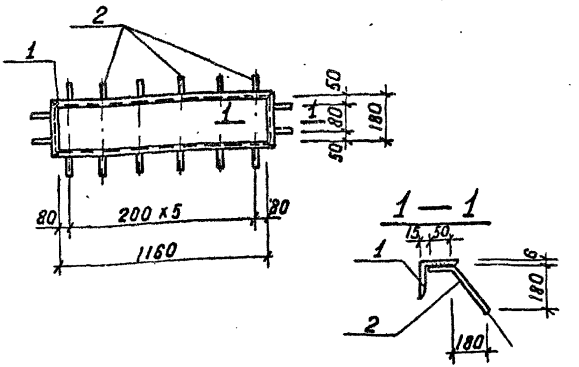

Формат	Зона	Поз.	Обозначение	Наименование	Кол.	Примеч.
				Документация		
А4			ТП901-1-93.88-КЖИ1-ТТ	Технические требования		
				Детали		
Б4		1		L75×6 ГОСТ 8509-86	п.м 3.9	1 п.м 6.9 кг
Б4		2		А-III-12 ГОСТ 5781-82* ℓ=300	16	0.3 кг

Привязан

Инв. №

Взам. инв. №

Подпись и дата

Инв. № подл.

Разраб.	Костылева		
Провер.	Поваляева		
Вед. инж.	Андреева		
Рук. гр.	Поваляева		02.88
Нормок	Жило		02.88
Гл. спец.	Ханин		02.88
Нач. отд.	Градобойнова		02.88

ТП 901-1-93.88-КЖИ1-М4

Закладное изделие М4

Стадия	Масса	Масштаб
Р	27.6	1:25

Лист | Листов 1

Госстрой СССР ГПИ Ленинградский ВОДОКАНАЛПРОЕКТ

Формат А4

ТП901-1-93.88 Альбом IV

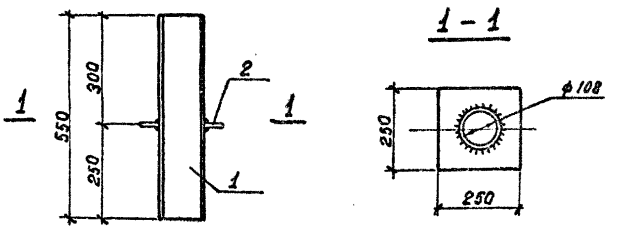

Формат	Зона	Поз.	Обозначение	Наименование	Кол.	Примеч.
				Документация		
А4			ТП901-1-93.88-КЖИ1-ТТ	Технические требования		
				Детали:		
Б4				ТР.108×4 ГОСТ10704-76* ℓ=550	1	6.64
Б4				-250×10 ГОСТ19903-74* ℓ=250	1	4.9

Привязан

Инв. №

Взам. инв. №

Подпись и дата

Инв. № подл.

Провер.	Павлияева		
Инженер	Попова		
Рук. гр.	Павлияева		01.88
Н. контр.	Жила		01.88
Гл. спец.	Жанин		01.88
Нач. отд	Градобойнова		01.88

ТП901-1-93.88-КЖИ1-М6

Изделие закладное М6

Стадия	Масса	Масштаб
Р	10.54	б/м
Лист	Листов: 1	

Госстрой СССР ГПИ Ленинградский ВОДОКАНАЛПРОЕКТ

Формат А4

ТП901-1-93.88 Альбом IV

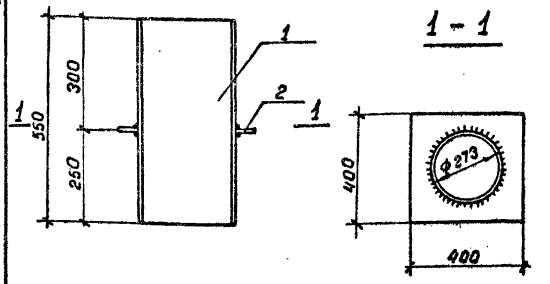

Формат	Зона	Поз.	Обозначение	Наименование	Кол.	Примеч.
				Документация		
А4			ТП901-1-93.88-КЖИ1-ТТ	Технические требования		
				Детали:		
Б4				ТР.273×4,5 ГОСТ10704-76* ℓ=550	1	16.39
Б4				-400×10 ГОСТ19903-74* ℓ=400	1	12.56

Привязан

Инв. №

Взам. инв. №

Подпись и дата

Инв. № подл.

Провер.	Павлияева		
Инженер	Попова		
Рук. гр.	Павлияева		01.88
Н. контр.	Жила		01.88
Гл. спец.	Жанин		01.88
Нач. отд	Градобойнова		01.88

ТП901-1-93.88-КЖИ1-М5

Изделие закладное М5

Стадия	Масса	Масштаб
Р	28.95	б/м
Лист	Листов 1	

Госстрой СССР ГПИ Ленинградский ВОДОКАНАЛПРОЕКТ

Формат А4

ТП901-1-93.88 Альбом IV

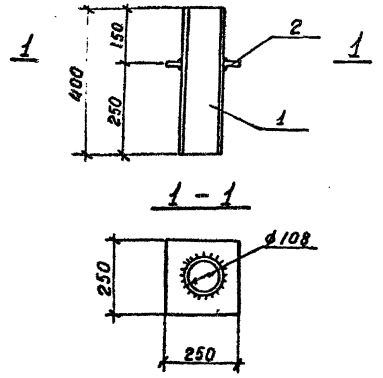

Формат	Зона	Поз.	Обозначение	Наименование	Кол.	Примеч.
				Документация		
А4			ТП901-1-93.88-КЖИ1-ТТ	Технические требования		
				Детали:		
Б4	1			тр. 108×4 ГОСТ 10704-76* ℓ=400	1	4.1
Б4	2			-250×10 ГОСТ 19903-74* ℓ=250	1	4.9

Привязан

Инв. №

Взам. инв. №

Подпись и дата

Инв. № подл.

ТП901-1-93.88-КЖИ1-М7

Изделие закладное М7

Стадия	Масса	Масштаб
Р	9	б/м
Лист	Листов 1	

Госстрой СССР ГПИ Ленинградский ВОДОКАНАЛПРОЕКТ

Провер.	Поваляева	
Инженер	Попова	
Рук. гр.	Поваляева	07.88
Н. контр.	Жила	04.88
Гл. спец.	Ханин	03.88
Нач. отд.	Градобойнова	07.88

Формат А4

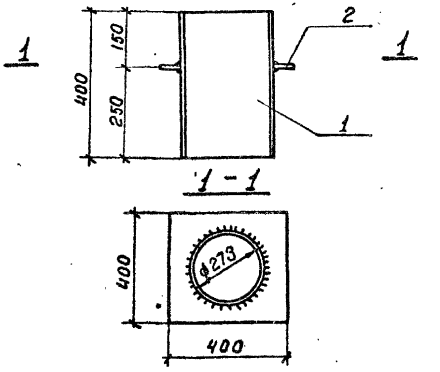

Формат	Зона	Поз.	Обозначение	Наименование	Кол.	Примеч.
				Документация		
А4			ТП901-1-93.88-КЖИ1-ТТ	Технические требования		
				Детали:		
Б4	1			тр. 273×4.5 ГОСТ 10704-76* ℓ=400	1	11.92
Б4	2			-400×10 ГОСТ 19903-74* ℓ=400	1	12.56

Привязан

Инв. №

Взам. инв. №

Подпись и дата

Инв. № подл.

ТП901-1-93.88-КЖИ1-М8

Изделие закладное М8.

Стадия	Масса	Масштаб
Р	24.48	б/м
Лист	Листов 1	

Госстрой СССР ГПИ Ленинградский ВОДОКАНАЛПРОЕКТ

Провер.	Поваляева	
Инженер	Попова	
Рук. гр.	Поваляева	07.88
Н. контр.	Жила	04.88
Гл. спец.	Ханин	03.88
Нач. отд.	Градобойнова	07.88

Формат А4

ТП901-1-93.88 Альбом IV

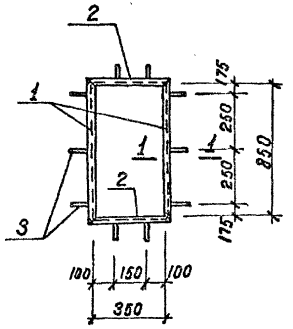

1 - 1

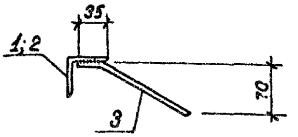

Формат	Зона	Поз.	Обозначение	Наименование	Кол.	Примеч.
				Документация		
А4			ТП901-1-93.88-КЖИ1-ТТ	Технические требования		
				Детали		
		1		∠ 50×5 ГОСТ8509-86 ℓ=950	2	3.7 кг
		2		∠ 50×5 ГОСТ8509-86 ℓ=450	2	1.9 кг
		3		А-Ⅲ-8 ГОСТ5781-82* ℓ=250	10	0.1 кг

Привязан

Инв. №

Взам. инв. № | Подпись и дата | Инв. № подл.

ТП901-1-93.88-КЖИ1-Р1

Разраб.	Костылева		
Провер.	Андреева		
Вед. инж.	Андреева		
Рук. гр.	Поваляева		12.88
Нормок	Жила		12.88
Гл. спец.	Ханин		12.88
Нач. отд	Градобойкова		12.88

Рама Р1

Стадия	Масса	Масштаб
Р	12.2	1:20 1:5
Лист	Листов 1	

Госстрой СССР
ГПИ Ленинградский
ВОДОКАНАЛПРОЕКТ

Формат А4

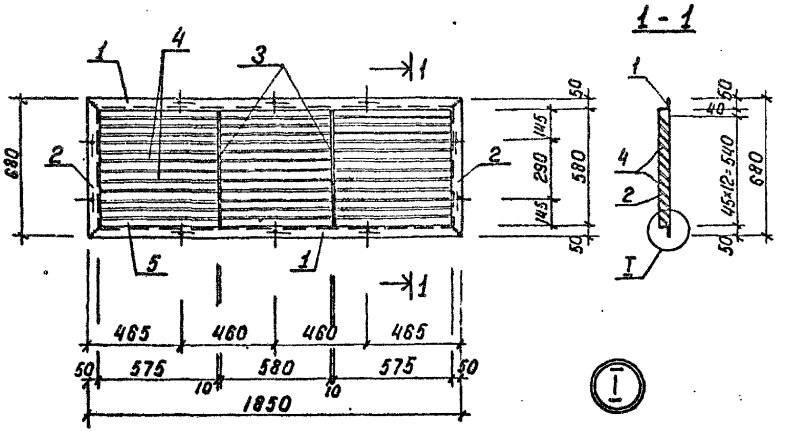
1-1
1
2
3
4
5
680
580
290
145
50
465
460
460
465
575
580
575
1850
10
10
I
45
45
45

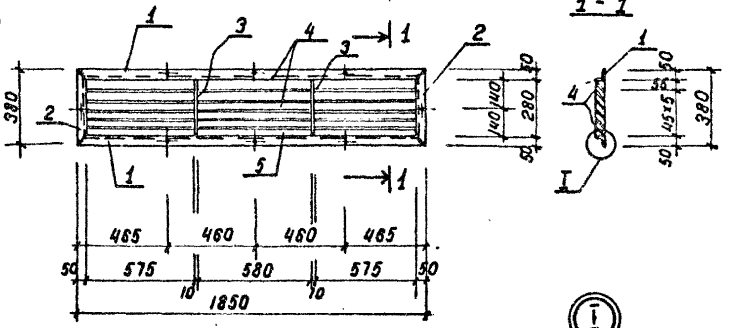

Формат	Зона	Поз.	Обозначение	Наименование	Кол.	Примеч.
				Документация		
А4			ТП901-1-93.88-КЖИ1-ТТ	Технические требования		
				Детали		
Б4		1		L 50×5 ГОСТ 8509-86 ℓ=1850	2	7.0 кг
Б4		2		L 50×5 ГОСТ 8509-86 ℓ=380	2	1.43 кг
Б4		3		-45×6 ГОСТ 19903-74* ℓ=278	2	0.47 кг
Б4		4		-63×1.5 ГОСТ 19903-74* ℓ=585	15	0.31 кг
Б4		5		-63×1.5 ГОСТ 19903-74* ℓ=585	3	0.31 кг

Поз.4

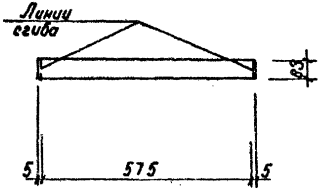

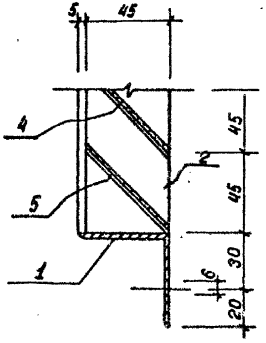

Поз 5

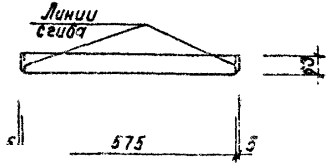

1. Отверстия ф 6 мм сверленные зенкованные с одной стороны.
2. Сварные швы толщиной 5 мм за исключением перьев, которые привариваются швом 2 мм.
3. Варить тонким электродом, соблюдая режим сварки тонколистовых элементов.

Проверил	Андреева		
Разраб.	Котова		
Вед. инж.	Андреева		
Рук. гр.	Лавалаева		07.88
Н. контр.	Жило		07.88
Гл. спец.	Ханин		07.88
Нач. отд.	Градобойнова		

Привязан

Инв. №

ТП901-1-93.88-КЖИ1-РЗ

Решетка жалюзийная Р3

Стадия	Масса	Масштаб
Р	23.4	1:20 1:10
Лист	Листов 1	

Госстрой СССР ГПИ Ленинградский ВОДОКАНАЛПРОЕКТ

Инв. № подл. | Подпись и дата | Взам. инв. №

gost.e-ecolog.ru

Формат А3