ТИПОВОЙ ПРОЕКТ
901-1-93.88

ВОДОЗАБОРНЫЕ СООРУЖЕНИЯ ПРОИЗВОДИТЕЛЬНОСТЬЮ ОТ 0,2 ДО 0,5 $м^3/с$ ДЛЯ АМПЛИТУДЫ КОЛЕБАНИЯ УРОВНЯ ВОДЫ 10,0 м

АЛЬБОМ II

АРХИТЕКТУРНО-СТРОИТЕЛЬНЫЕ РЕШЕНИЯ /НАДЗЕМНАЯ ЧАСТЬ/
ОТОПЛЕНИЕ, ВЕНТИЛЯЦИЯ, ВОДОПРОВОД, КАНАЛИЗАЦИЯ

gost.e-ecolog.ru

П 620062, г. Свердловск, ул. Чебышева, 4
89 инв. Ср 951-02 тираж 40
Сдано в печать 22.08 1989 Цена 2-60

Привязан

Инв. №

ТИПОВОЙ ПРОЕКТ

901-1-93.88

ВОДОЗАБОРНЫЕ СООРУЖЕНИЯ ПРОИЗВОДИТЕЛЬНОСТЬЮ ОТ 0,2 ДО 0,5 $м^3/с$ ДЛЯ АМПЛИТУДЫ КОЛЕБАНИЯ УРОВНЯ ВОДЫ 10,0 М

АЛЬБОМ II

СОСТАВ ПРОЕКТА:

АЛЬБОМ I - ТЕХНОЛОГИЧЕСКИЕ РЕШЕНИЯ

АЛЬБОМ II - АРХИТЕКТУРНО-СТРОИТЕЛЬНЫЕ РЕШЕНИЯ/НАДЗЕМНАЯ ЧАСТЬ/. ОТОПЛЕНИЕ, ВЕНТИЛЯЦИЯ, ВОДОПРОВОД, КАНАЛИЗАЦИЯ

АЛЬБОМ III - АРХИТЕКТУРНО-СТРОИТЕЛЬНЫЕ РЕШЕНИЯ/ПОДЗЕМНАЯ ЧАСТЬ/. УКАЗАНИЯ ПО ПРОИЗВОДСТВУ СТРОИТЕЛЬНЫХ РАБОТ

АЛЬБОМ IV - СТРОИТЕЛЬНЫЕ ИЗДЕЛИЯ /НАДЗЕМНАЯ ЧАСТЬ/

АЛЬБОМ V - СТРОИТЕЛЬНЫЕ ИЗДЕЛИЯ / ПОДЗЕМНАЯ ЧАСТЬ/

АЛЬБОМ VI - ЭЛЕКТРОТЕХНИЧЕСКАЯ ЧАСТЬ /ИЗ Т. П. 901-1-91.88/

АЛЬБОМ VII.1 - ЗАДАНИЯ ЗАВОДАМ ИЗГОТОВИТЕЛЯМ НА КОМПЛЕКТНЫЕ ЭЛЕКТРОТЕХНИЧЕСКИЕ УСТРОЙСТВА /ИЗ Т.П. 901-1-91.88/

АЛЬБОМ VII.2 - ЗАДАНИЕ ЗАВОДАМ ГЛАВМОНТАЖАВТОМАТИКИ НА ИЗГОТОВЛЕНИЕ ЩИТА /ИЗ Т.П. 901-1-91.88/

АЛЬБОМ VIII.1 - СПЕЦИФИКАЦИИ ОБОРУДОВАНИЯ

АЛЬБОМ VIII.2 - СПЕЦИФИКАЦИИ ОБОРУДОВАНИЯ /ИЗ Т.П. 901-1-91.88/

АЛЬБОМ IX - ВЕДОМОСТИ ПОТРЕБНОСТИ В МАТЕРИАЛАХ

АЛЬБОМ X.1 - СМЕТНАЯ ДОКУМЕНТАЦИЯ. ЧАСТЬ 1 /СТР. 1-77 /

АЛЬБОМ X.1 - СМЕТНАЯ ДОКУМЕНТАЦИЯ. ЧАСТЬ 2 /СТР. 78-114/

АЛЬБОМ X.2 - СМЕТНАЯ ДОКУМЕНТАЦИЯ

АЛЬБОМ X.3 - СМЕТНАЯ ДОКУМЕНТАЦИЯ. ЧАСТЬ 1 /СТР. 1-105/ /ИЗ Т.П. 901-1-91.88/

АЛЬБОМ X.3 - СМЕТНАЯ ДОКУМЕНТАЦИЯ. ЧАСТЬ 2 /СТР. 106-135/ /ИЗ Т.П. 901-1-91.88/

© СФ ЦИТП Госстрой СССР, 1988.

РАЗРАБОТАН

ГОСУДАРСТВЕННЫМ ПРОЕКТНЫМ ИНСТИТУТОМ ЛЕНИНГРАДСКИЙ ВОДОКАНАЛПРОЕКТ

ГЛАВНЫЙ ИНЖЕНЕР ИНСТИТУТА Г.А.КОНДРАТЕНКО

ГЛАВНЫЙ ИНЖЕНЕР ПРОЕКТА Ю.В.БЕЛЯЕВ

УТВЕРЖДЕН ГОССТРОЕМ СССР

ПРОТОКОЛ ОТ. 06.04.1988 г. № 25

ВВЕДЕН В ДЕЙСТВИЕ

В/О „СОЮЗВОДОКАНАЛНИИПРОЕКТ" ПРИКАЗ № 201 ОТ 05.07.88

ТП901-1-93.88 Альбом II

лист	Наименование	стр.
	Содержание	2
	Архитектурно-строительная часть	
1	Общие данные (начало)	3
2	Общие данные (продолжение)	4
3	Общие данные (окончание)	5
4	Планы на отм. 0.000, -11.400.	6
5	Разрезы 1-1, 2-2.	7
6	Фасады.	8
7	План кровли. Планы полов, экспликация полов.	9
8	Дымовая труба. Фрагмент плана 1. Узлы.	10
9	План отверстий. Решетка для вытирания ног МР-1. Узлы	11
10	Ворота ВЭ-1.70×2.34. Монтажная схема. Детали.	12
	Жалюзийная решетка ЖР-1.	
11	Полотна ПВЭ-1.70×2.34. Детали. Петля подгибная ПП.	13
	Провой Т-90.	
12	Рама РВЭ-1.70×2.34. Детали установки приборов ворот	14
13	Щеколда фалевая ЩФ. Шпингалет верхний ШВ.	15
	Шпингалет нижний ШН.	
	Конструкции железобетонные	
1	Общие данные	16
2	Железобетонное перекрытие РКм1. Чертеж N1	17
3	Железобетонное перекрытие РКм1. Чертеж N2	18
4	Железобетонное перекрытие РКм1. Чертеж N3	19
5	Железобетонное перекрытие РКм1. Чертеж N4	20
6	Железобетонное перекрытие РКм1. Чертеж N5	21
7	Железобетонное перекрытие РКм1. Чертеж N6	22
8	Железобетонное перекрытие РКм1. Плита Пм1	23
	Схема армирования. Чертеж N1	
9	Железобетонное перекрытие РКм1. Плита Пм1	24
	Схема армирования. Чертеж N2	
10	Железобетонное перекрытие РКм1. Плита Пм1	25
	Схема армирования. Чертеж N3	
11	Железобетонное перекрытие РКм1. Плита ПМ1	26
	Схема армирования. Чертеж N4	
12	Железобетонное перекрытие РКм1. Плита Пм1	27
	Спецификация арматуры	
13	Железобетонное перекрытие РКм1. Плита ПМ1	28
	Ведомость деталей	
14	Железобетонное перекрытие РКм1	29
	Балки Бм1÷Бм3; Бм6; Бм7	
15	Железобетонное перекрытие РКм1	30
	Балки Бм4÷Бм5; Бм8; Бм9	
16	Железобетонное перекрытие РКм1	31
	Балки Бм10÷Бм13	
17	Схемы расположения ростверков, фундаментных балок, блоков, свай.	32
18	Ростверки РСм1, РСм2. Схема армирования	33
19	Схема расположения колонн, балок и плит покрытия	34
20	Схема расположения стеновых панелей чертеж N1	35
21	Схема расположения стеновых панелей Чертеж N2	36
22	Помещения трансформаторов N1, N2	37
	Щитовая. Ру Б(10)кв. Чертеж N1	
23	Помещения трансформаторов N1, N2	38
	Щитовая. Ру Б(10)кв, чертеж N2	
24	Помещения трансформаторов N1, N2	39
	Щитовая, Ру Б(10)кв, Чертеж N3	
25	Помещения трансформаторов N1, N2	40
	Пм1, Бм1÷Бм3. Схемы армирования	
	Конструкции металлические	
1	Общие данные. Ведомость металлоконструкций	41
2	Техническая спецификация стали	42
3	Схемы расположения подкрановых балок, площадок. Ведомость элементов	43
	Отопление и вентиляция	
1	Общие данные	44
2	План на отм. 0.000. Схема системы отопления	45
	Схема трубопроводов котельной	
3	План на отм. 0.000. Разрез 2-2. Схема узла управления. Схемы систем ВЕ1÷ВЕ3	46
	Водопровод и канализация	
1	Общие данные	47
2	План на отм. 0.000	48
3	Схемы систем В1, Т3 и К1	49

Вед. инж.	Федорова		ТП901-1-93.88	
Рук. гр.	Поволяева		Водозаборные сооружения производительностью от 0.2 до 0.5 м³/с для амплитуды колебания уровня воды 10 ом	Стадия: Р; Лист; Листов
Рук. арх. гр.	Германов			
Н. контр.	Жила			
Гл. спец.	Ханин		Содержание альбома	Гостстрой СССР ГПИ Ленинградский Водоканалпроект
Нач. отд.	Гладобойник			

ТП 901-1-93.88 Альбом II

Ведомость основных комплектов чертежей

Обозначение	Наименование	Примечание
ТП 901-1-93.88-НВ	Наружные сети водоснабжения и сооружения на них	
АР	Архитектурно-строительные решения	
КЖ	Конструкции железобетонные	
КМ	Конструкции металлические	
ВК	Внутренний водопровод и канализация	
ОВ	Отопление и вентиляция	
ЭМ	Силовое электрооборудование, автоматизация и электрическое освещение	
АТХ	Автоматизация технологических процессов.	

Ведомость чертежей основного комплекта АР

Лист	Наименование	Примечание
1	Общие данные (начало)	
2	Общие данные (продолжение)	
3	Общие данные (окончание)	
4	Экспликация отм. 0.000, -15.000.	
5	Разрезы 1-1, 2-2.	
6	Фасады	
7	План кровли. Планы полов. Экспликация полов.	
8	Дымовая труба. Фрагмент плана 1. Узлы.	
9	План отверстий. Решетка для вытирания ног МР-1. Узлы.	
10	Ворота ВЗ-1,70×2,34. Монтажная схема. Детали.	
	Жалюзийная решетка ЖР-1	
11	Заполнение 1183-1.70×2.34. Детали. Петля подбивная ПП. Правой Т-90.	
12	Рама 183-1,70×2,34. Детали установки приборов ворот.	
13	Щеколда фалевая ЩФ. Шпингалет верхний ШВ.	
	Шпингалет нижний ШН.	

Настоящий проект разработан в соответствии с действующими нормами и правилами и предусматривает мероприятия, обеспечивающие взрывобезопасность и пожаробезопасность при эксплуатации здания (сооружения) с производствами, отнесенными по пожарной опасности к категории II согласно СНиП 2.09.02-85

Главный инженер проекта: /Беляев Ю.В./

Ведомость ссылочных и прилагаемых документов

Обозначение	Наименование	Примечание
	Ссылочные документы	
ГОСТ 12506-81	Окна деревянные для производственных зданий.	
ГОСТ 11214-86	Окна и балконные двери деревянные с двойным остеклением для жилых и общественных зданий.	
ГОСТ 14624-84	Двери деревянные для производственных зданий.	
ГОСТ 6629-74*	Двери деревянные внутренние для жилых общественных зданий.	
ГОСТ 24698-81	Двери деревянные наружные для жилых и общественных зданий.	
Серия 1.038.1-1 Вып.1.	Перемычки железобетонные	
Серия 2.460-18 Вып.2.	Узлы покрытий одноэтажных производственных зданий с рулонным покрытием и железобетонными плитами.	
Серия 2.430-20 Вып 0,1,2.	Узлы стен из кирпича одноэтажных зданий промышленных предприятий.	
Серия 3.006.1-2/82	Сборные железобетонные каналы и лотки лотков элементов	
ГОСТ 530-80	Кирпич и камни керамические	
ГОСТ 379-79	Кирпич силикатный	
ГОСТ 6785-86	Плиты подоконные железобетонные.	
Серия 2.436-17 Вып. 0,1.	Узлы окон с деревянными переплетами по ГОСТ 12506-81.	
Серия 1.435.1-17 Вып 0,1,4	Ворота распашные	
	Прилагаемые документы	
ТП 901-1-93.88-АР.ВМ	Ведомости потребности в материалах.	альбом IX

Основные строительные показатели

Наименование	Ед. изм.	Количество	Примечание
Площадь застройки	м²	233.60	
Общая площадь	м²	203.0	
Строительный объем	м³	2723.0	
в т.ч. надземный	м³	1630.0	
подземный	м³	1093.0	

Ведомость спецификаций

Лист	Наименование	Примечание
4	Спецификация заполнения дверных проемов	
6	Спецификация заполнения оконных проемов	
7	Спецификация перемычек	
9	Спецификация на решетку МР-1	
10	Спецификация материалов на 1 ворота ВЗ-1,70×2,34	
11	Спецификация прочих материалов на 1 комплект 1183-1,70×2,34	
10	Спецификация стали на одно изделие (ЖР-1, ЗДА-1)	
11	Спецификация стали на одно изделие (ПП и Т-90)	
12	Спецификация стали на одно изделие (183-1,70×2,34)	
13	Спецификация стали на одно изделие (ШВ, ШН, ЩФ У-1)	
7	Спецификация сборных железобетонных элементов	
6	Спецификация элементов пожарной лестницы	

Согласовано

Инв. № подл. | Подпись и дата | Взам. инв. №

Гл. инж. проекта	Беляев		
Рук. гр. ГПО	Гольцев		
Рук. гр. ДЗиА	Кузнецов		
Рук. гр. ВКС	Кузнецов		
Ст. инж. ВКС	Ульянов		

Привязан

Инв. №

ТП 901-1-93.88-АР

Провер.	Германов		Водозаборные сооружения производительностью от 0,28 до 0,5 м³/с. Для аппаратных котельных здания башни 30,0 м.	Стад.	Лист	Листов
Техник	Стеклянникова			Р	1	13
Гл. спец.	Германов					
Н. контр.	Жило					
Гл. спец.	Канин					
Нач. отд.	Гольцев					
ГИП	Беляев					
Гл. спец.	Макаров		Общие данные (начало)	Госстрой СССР ГПИ Ленинградский Водоканалпроект		

Общие указания:

1. Водозаборное сооружение в плане представляет собой прямоугольник с размерами 12,00×18,00 с пристройкой котельной 4,50×7,40 м.
2. Подземная часть машзала разработана на отметке −15,000.
3. Подъемно-транспортным оборудованием машзала является мостовой кран грузоподъемностью 10 т.
4. За условную отметку 0.000 принят уровень чистого пола надземной части, что соответствует абсолютной отметке ▭.
5. Планировочная отметка уровня земли вокруг здания принята −0,150.
6. Наружные стены здания приняты из панелей ячеистого бетона по серии 1.030.1-1 с γ-700 кгс/м³ и из обыкновенного керамического кирпича пластического прессования (ГОСТ 530-80) марки 75 на растворе М25, Мрз. ▭.
7. Внутренние стены и перегородки приняты из обыкновенного кирпича марки 75 на растворе марки 50.
8. Заполнение швов панельных стен выполнить по узлам серии 1.030.1-1 в.3-3.
9. При возведении кирпичных стен заложить в откосы оконных и дверных проемов деревянные антисептированные пробки (250×120×65) на высоте 300мм от низа проема и выше через 600мм, но не менее двух с каждой стороны проема.
10. Наружные и внутренние кирпичные стены в процессе возведения крепить к колоннам анкерами ф6 AI, закладываемыми в швы кладки через 1200мм по высоте.
11. Перегородки внутри здания не доводить на 30мм до низа несущих конструкций покрытия и перекрытия во избежание передачи на них нагрузки.
    Зазоры забить просмоленной паклей и оштукатурить сложным раствором.
12. Кладку наружных кирпичных стен изнутри выполнять в пустошовку и в подрезку швов с последующей отделкой по ведомости внутренней отделки помещений.
13. Горизонтальная гидроизоляция стен на отметке −0.030 состоит из слоя цементного раствора состава 1:2, толщиной 30мм.
14. Работы по возведению кирпичной кладки в зимнее время должны вестись в соответствии с требованиями СНиП III-17-78, при этом выбор способа возведения конструкций осуществляется в зависимости от сроков строительства.
15. Устройство полов в производственных помещениях выполнять после укладки труб для электрических кабелей по чертежам электротехнической части проекта. Концы труб, закладываемых в пол, должны быть заглушены деревянными пробками.
16. В полах на грунте при применении бетонного подстилающего слоя по нескальному грунту следует в основание втрамбовать слой щебня или гравия крупностью 40÷60 мм.
17. Двери в электропомещениях должны иметь самозапирающиеся замки, открываемые без ключа с внутренней стороны.
18. Полы в санузле и душевой выполнить на 20мм ниже уровня полов снежных помещений.
19. Под перегородки толщиной 120 мм предусмотреть утолщения в подготовке полов на 100 мм в каждую сторону от перегородки, общей высотой 250 мм.
20. Защитный слой кровли состоит из слоя чистого сухого гравия (ГОСТ 8268-82) крупностью 5-10мм, толщиной слоя 10мм, втопленного в антисептированную битумную мастику марки МБК-Г-55А (ГОСТ 2889-80).
21. Водоизоляционный ковер кровли состоит из 2½ слоев рубероида марки РКП-350А (ГОСТ 10923-82) на антисептированной битумной мастике марки МБК-Г-55А.
22. Утеплитель - жесткие минераловатные плиты γ=50кгс/м³ (ГОСТ 9573-82).
23. Пароизоляция - окраска горячим битумом за 1 раз.
24. В местах примыкания кровли к парапетам, карнизам и в местах пропуска труб основной водоизоляционный ковер усилить двумя дополнительными слоями рубероида на битумной мастике марки МБК-Г-55А (ГОСТ 2889-80).
25. Антикоррозийную защиту стальных изделий, закладных и крепежных элементов смотреть в общих данных чертежей марки КМ.
26. Деревянные элементы, соприкасающиеся с кирпичной кладкой, железобетоном или металлом — антисептировать.
27. Все стальные изделия после очистки от грязи и ржавчины окрасить масляной краской за 2 раза
28. Все столярные изделия окрасить эмалями по огрунтовке.

Наружная отделка:

1. Наружные поверхности стеновых панелей окрашиваются (в условиях завода изготовителя) после распалубки цементно-перхлорвиниловыми красками ЦПХВ.
2. Кирпичные участки наружных стен выполнять с облицовкой силикатным кирпичом и расшивкой швов. Цоколь штукатурить цементно песчаным раствором, а цокольные панели окрасить влагостойкими красками — эмаль ХС-119 или ПФ-115 по грунту ГФ-021 за 2 раза.

Инв.№ подл. | Подпись и дата | Взам.инв.№

Привязан

Инв.№

Проверил	Корельских		
Рук.гр.	Горшунов		
Инженер	Жило		03.88
Гл.спец.	Хапин		
Нач.отд.	Градобоев		
ГИП	Беляев		
Гл.спец.	Пахоров		

ТП 901-1-9388-АР

Водозаборные сооружения производительностью от 0,2 до 0,5 м³/с с амплитудой колебания уровня воды 10 м

Стадия	Лист	Листов
Р	2	

Общие данные (продолжение)

Госстрой СССР ГПИ Ленинградский Оргэнергосетьпроект

ТП901-1-93.88 Альбом II

Ведомость отделки помещений
Площадь м²

Наименование или номер помещения	Потолок		Стены или перегородки		Низ. стен или перегородок (панель)			Колонны		Примечание
	Площадь	Вид отделки	Площадь	Вид отделки	Площадь	Вид отделки	Высота, мм	Площадь	Вид отделки	
Маш. зал (надземная часть)	139,70	Затирка клеевая побелка	404,8	Расшивка швов панельных стен, штукатурка кирпичных стен Клеевая окраска обр. N	66,8	Масляная окраска обр. N	1500	38,0	Затирка, масляная окраска обр. N выше клеевая окраска обр. N	Простая отделка
Водоприемный колодец (подземная часть)	—	—	—	Бетонирование в чистой опалубке	—	—	—	—	—	
Камера трансформатора N1. Камера трансформатора N2 РУ-6(10)кв.	4,62 4,62 4,80	Затирка, клеевая побелка	97,3	Штукатурка кирпичных стен. Окраска клеевыми красками светлых тонов обр. N	—	—	—	5,3	Затирка, клеевая побелка обр. N	Простая отделка
Котельная (теплоцентр)	19,70	Затирка, известковая побелка	58,9	Расшивка швов панельных стен. Кладка кирпичных стен с подрезкой швов. Известковая побелка.	—	—	—	5,3	Затирка, известковая побелка	Простая отделка
Санузел, душевая	7,23	Лак ХСЛ-1сл. эмаль-ХСЭ-2слоя, лак ХСЛ-1слой	34,0	Штукатурка кирпичных стен. Выше панели - лак ХСЛ-1слой, эмаль-ХСЭ-2слоя, лак ХСЛ-1слой	32,6	Облицовка глазурованной плиткой.	1500 1800	—	—	Простая отделка
Помещение ремонтной бригады, щитовая.	17,50	Затирка, окраска влагостойкими красками обр. N	28,5	Штукатурка кирпичных стен. Расшивка швов панельных стен. Выше панели окраска клеевая обр. N	17,7	Масляная окраска светлых тонов обр. N	1500	—	—	Простая отделка
Тамбур	4,35	Затирка, побелка ВА-27	4,78	Штукатурка кирпичных стен. Затирка швов панельных стен. Выше панели окраска ВА-27 обр. N	13,8	Масляная окраска обр. N	1500	—	—	

Инв. № подл. | Подпись и дата | Взам. инв. №

Исходные данные

- Сейсмичность района – не выше 6 баллов.
- Здание отапливаемое, внутренняя температура воздуха нашзала и электропомещений +5°С.
- Речное водозаборное сооружение по своему назначению относится к II классу капитальности; по огнестойкости к II степени; по санитарной характеристике производственного процесса – к группе I^б.
- Категории по пожарной опасности даны в экспликации помещений.
- Территория – без подработки горными выработками.
- Рельеф территории – спокойный.
- Грунты песчаные, суглинистые.
- Расчетный уровень грунтовых вод принят на 1,0 м ниже планировочной отметки.
- Горизонт грунтовых вод в период строительства принят на 3,0 м ниже планировочной отметки.
- Грунтовые воды не агрессивные по отношению к бетону.
- Расчетная зимняя температура наружного воздуха –30°С.
- Скоростной напор ветра – для I географического района.
- Вес снегового покрова – для III района.

Инв. №				Привязан
Провер.	Карельских			ТП901-1-93.88-АР
Рук. пр. гр.	Германов			Водозаборные сооружения производительностью от 0,2 до 0,5 м³/с для амплитуды колебания уровня воды 10,0 м
Н. контр.	Жило		05.88	Стадия: Р; Лист: 5; Листов:
Гл. спец.	Ханин			Общие данные (окончание)
Нач. отд.	Градобойнов			Госстрой СССР ГПИ Ленинградский Водоканалпроект
ГИП	Беляев			
Гл. спец.	Макаров			

ТП901-1-93.88 Альбом II

План на отм. 0.000

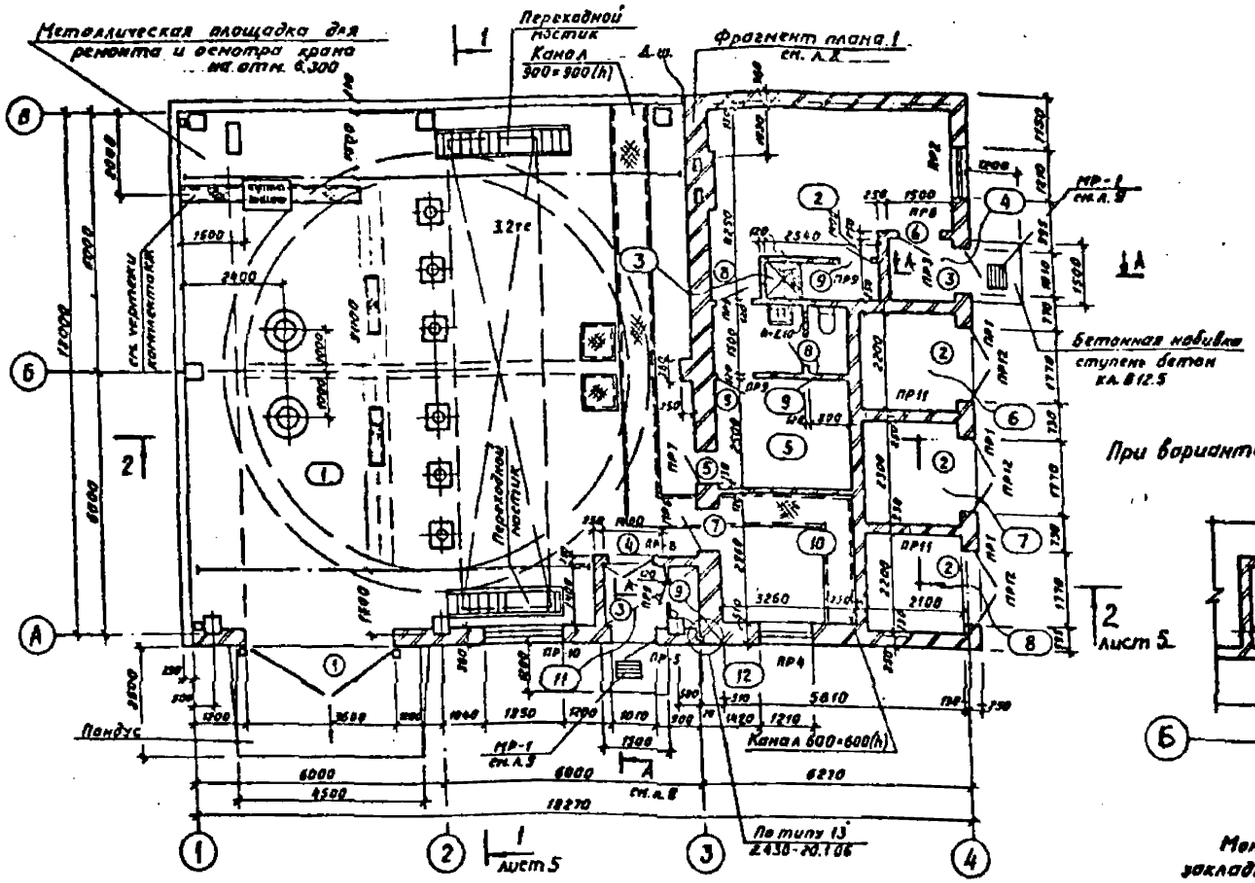

Ведомость проемов ворот и дверей

Марка, поз.	Размер проема в кладке
1	3600 × 3600
2	1770 × 2400
3	1010 × 2370
4	1010 × 2370
5	910 × 1870
6	910 × 2070
7	1010 × 2070
8	710 × 2070
9	710 × 2070

Экспликация помещений

Номер по плану	Наименование	Площадь м²	Категория производства по взрывной, взрыво-пожарной и пожарной опасности
1	Машинный зал с монтажной площадкой	139.70	Д
2	Котельная (теплоцентр)	19.70	Г (Д)
3	Душевая (кладовая)	2.20	–
4	Тамбур	2.10	–
5	Помещение ремонтной бригады	8.15	Д
6	Камера трансформатора N1	4.62	Д
7	РУ-6(10)КВ.	4.80	Д
8	Камера трансформатора N2	4.72	Д
9	Санузел	4.95	–
10	Щитовая	9.05	Д
11	Тамбур	2.25	–
12	Кладовая	0.90	–

При варианте отопления от тепловых сетей

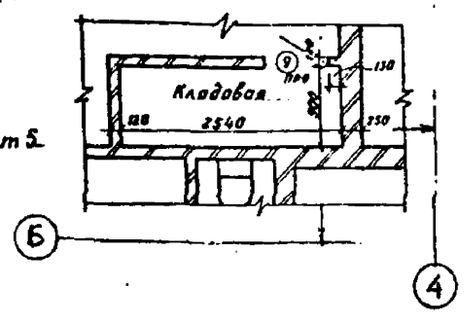

Спецификация заполнения дверных проемов

Марка, поз.	Обозначение	Наименование	Кол.	Всего	Масса ед., кг	Примечание
1	Серия 1.435.9-17	ВР 3.6×3.6 Т	1	1	634,67	
2	Листы 10,11,12,13	ВЗ-1.70×2.34	3	3	322	
3	ГОСТ 24698-81	Дверной блок ДН 24-10 АУ	2	2		
4	ГОСТ 6629-74*	Дверной блок ДГ 24-10 СУП	1	1		
5	ГОСТ 14624-84	Дверной блок ДВГ 19-9П	1	1		
6	ГОСТ 6629-74*	Дверной блок ДГ 21-9СП	1	1		
7	ГОСТ 6629-74*	Дверной блок ДГ 21-10СП	1	1		
8	ГОСТ 6629-74*	Дверной блок ДГ 21-7П	2	2		
9	ГОСТ 6629-74*	Дверной блок ДГ 21-7АП	3	3		

Монтажная схема закладных в проеме ворот

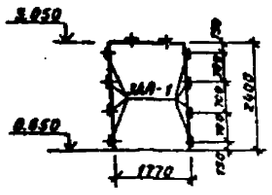

План на отм. -15.000

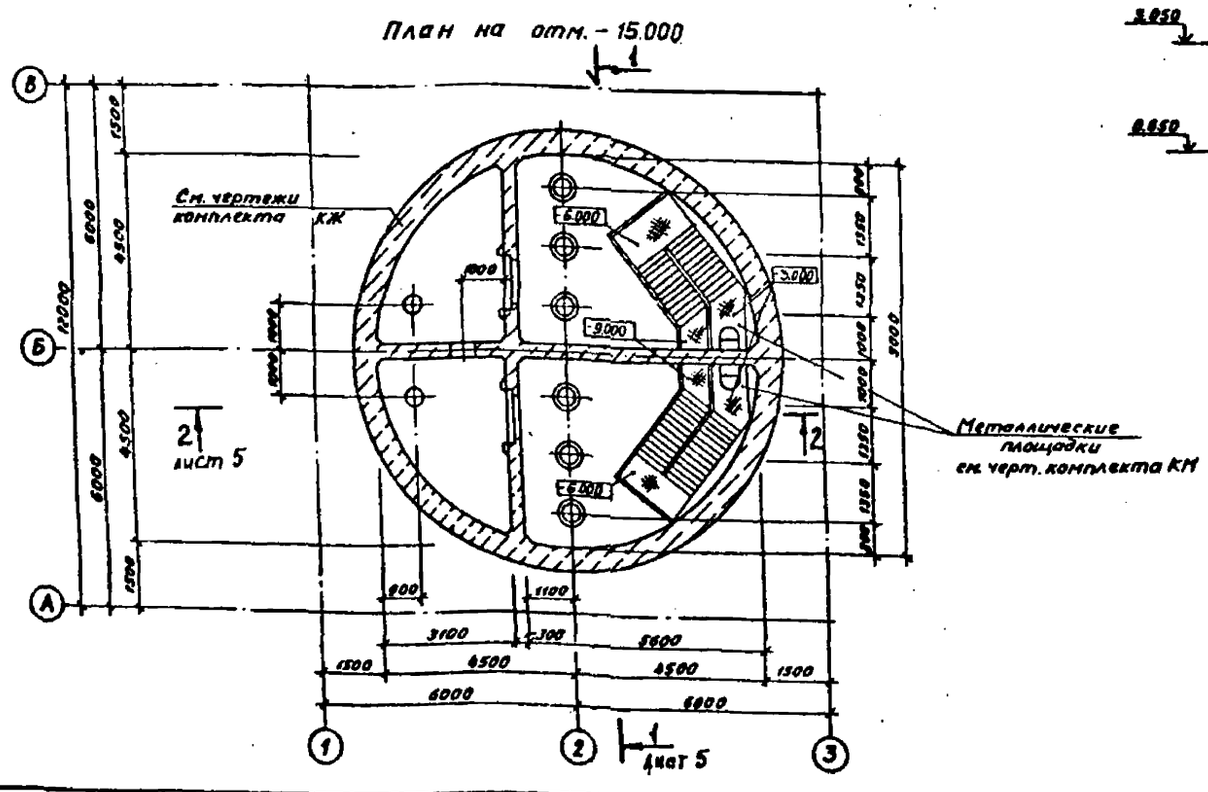

При варианте отопления от тепловых сетей вместо душевой устраивается кладовая.

Проверил	Карельских			ТП901-1-93.88-АР
Рук. фл. гр.	Германов			
Н. контр.	Жило			Водозаборные сооружения производительностью от 0.2 до 0.5 м³/с для аллиш. уды колебания уровня воды 10 см
Гл. спец.	Ханин			
Нач. отд.	Градобойнов			Планы на отм. 0.000, -15.000
ГИП	Беляев			

Стадия	Лист	Листов
Р	4	

Госстрой СССР ГПИ Ленинградский водоканалпроект

Привязан

Инв. №

Инв. № подл. | Подпись и дата | Взам. инв. №

Разрез 1-1

Слой гравия крупностью 5-10 мм (ГОСТ 8268-82) Мрз 100
на антисептированной битумной мастике МБК-Г-55А (ГОСТ 2889-80)
2 слоя рубероида марки РКП-350А на битумной мастике марки МБК-Г-55А
Комплексные плиты (утеплитель: жесткие минераловатные плиты
γ = 50 кгс/м³ – 80 мм) по железобетонным стропильным балкам

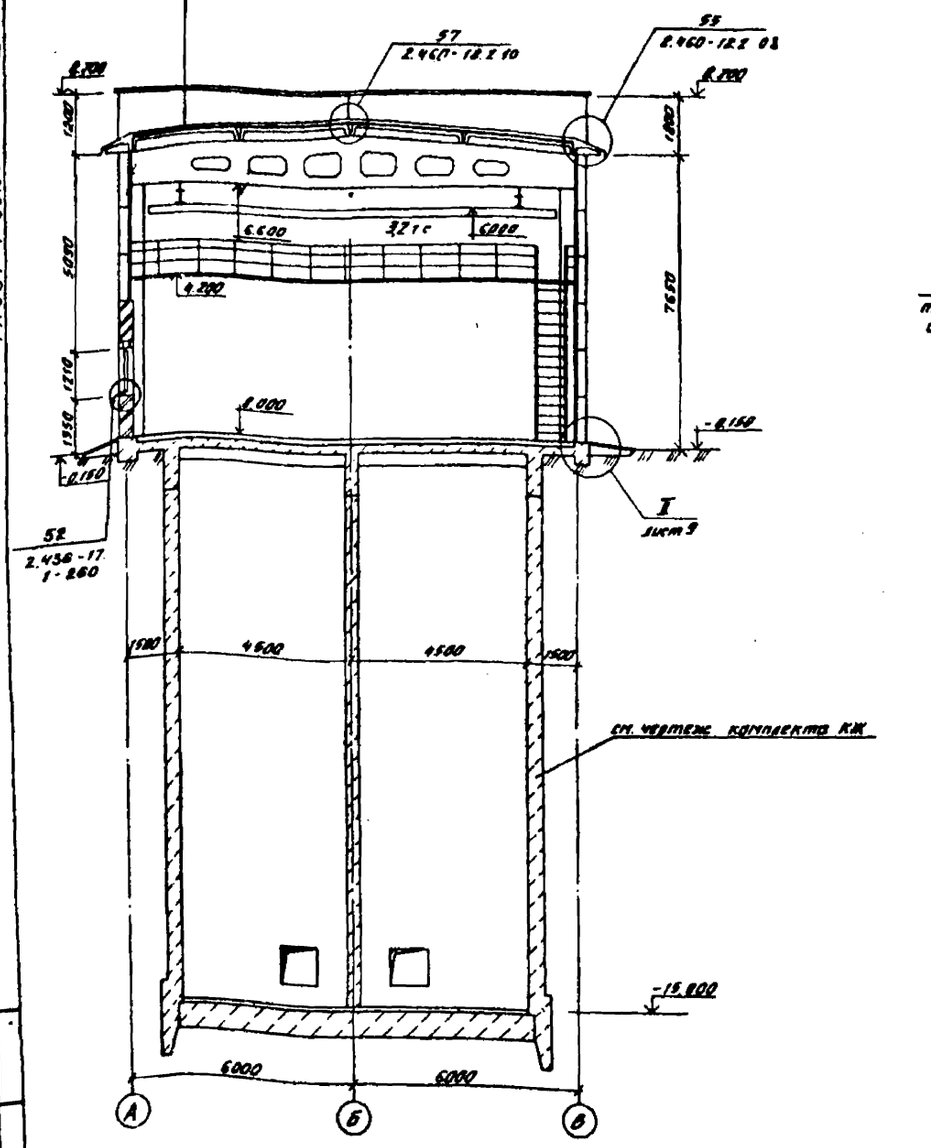

Разрез 2-2

Слой гравия крупностью 5-10 мм (ГОСТ 8268-82)
Мрз 100 на антисептированной битумной мастике МБК-Г-55А
4 слоя рубероида марки РКП-350А на битумной мастике МБК-Г-55А
Стяжка – цементно песчаный раствор по уклону от 5 мм до 65 мм
Комплексные плиты (утеплитель: жесткие минераловатные плиты
γ = 50 кгс/м³ – 80 мм)

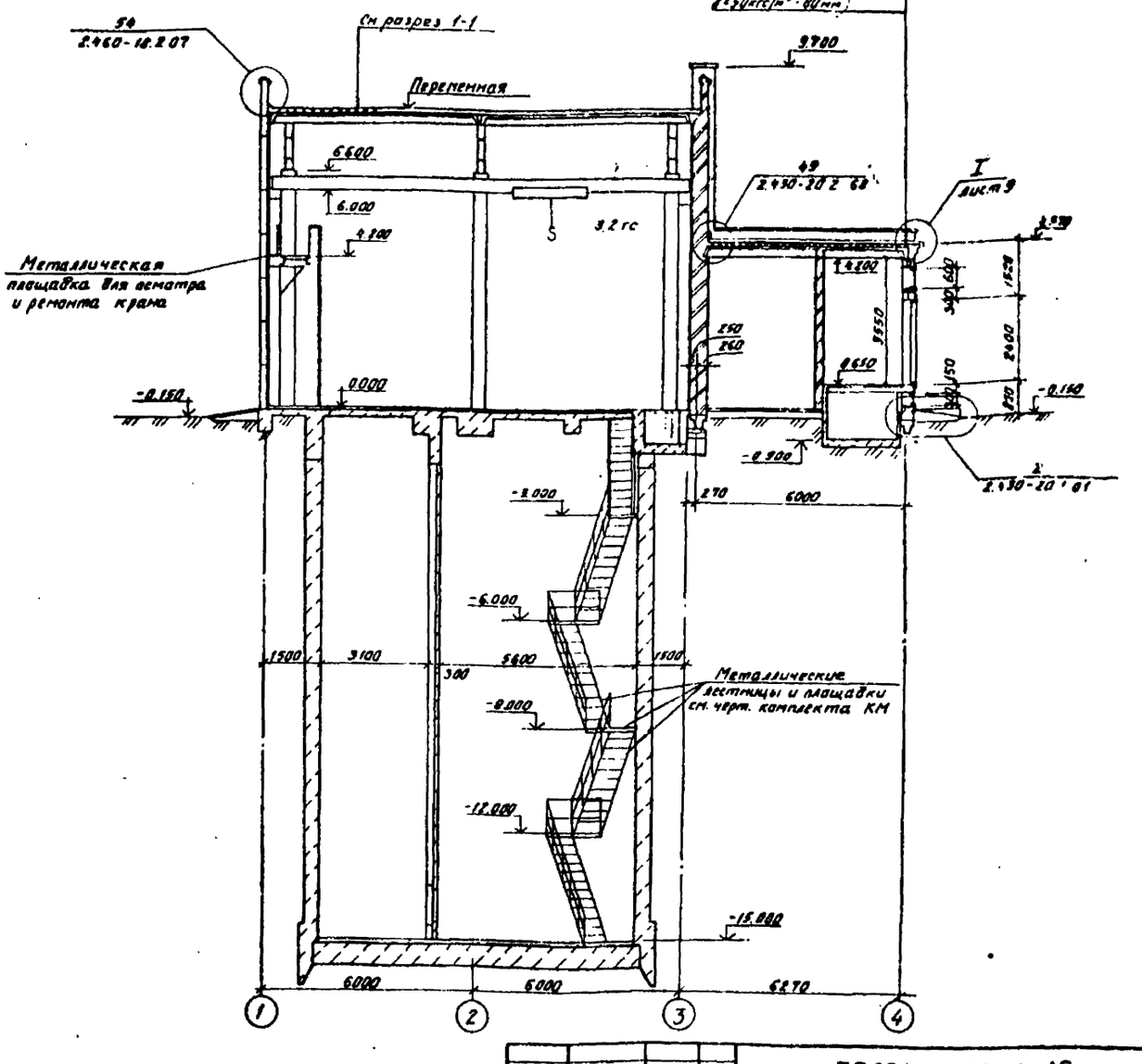

Провер.	Германов			ТП901-1-93.88-АР
Исполн.	Осипова			
Рук. гр.	Германов			Водозаборные сооружения производительностью от 0,2 до 0,5 м³/с для амплитуды колебания уровня воды 20 м
Н. контр.	Жило			Стадия: Р; Лист: 5; Листов:
Гл. спец.	Ханин			Разрезы 1-1, 2-2
Нач. отд.	Градобоинова			Госстрой СССР ГПИ Ленинградский Водоканалпроект
ГИП	Беляев			

Привязан

Инв. №

ТП901-1-93.88 Альбом II

Инв. № подл. | Подпись и дата | Взам. инв. №

ТП901-1-93.88 Альбом II

Фасад 1-4

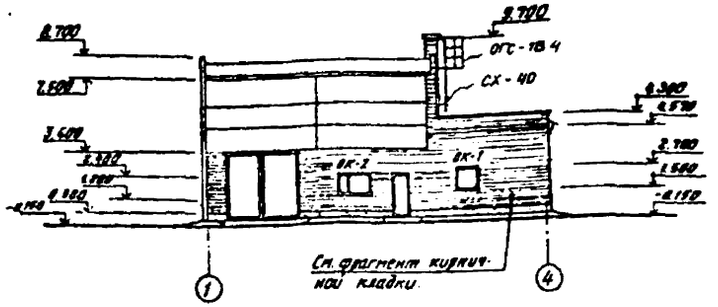

Фасад В-А

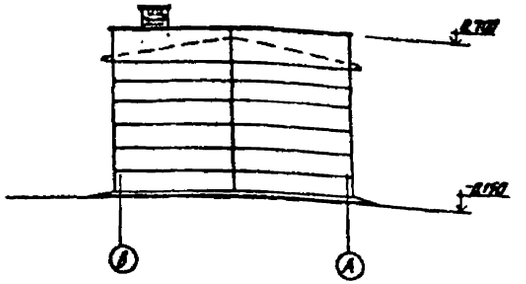

Схема заполнения оконных проёмов

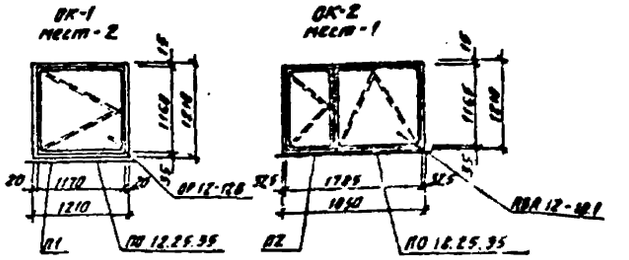

Фасад 4-1

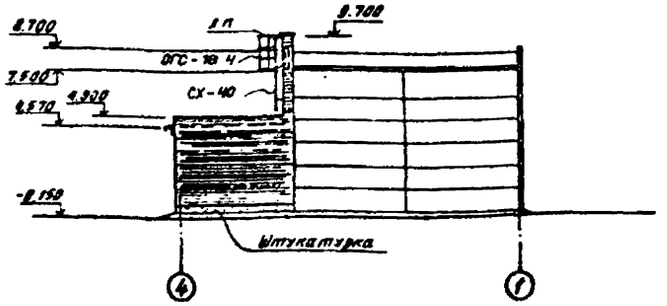

Фасад А-В

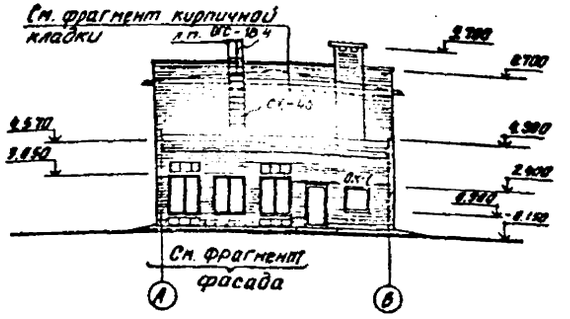

Фрагмент фасада А-В

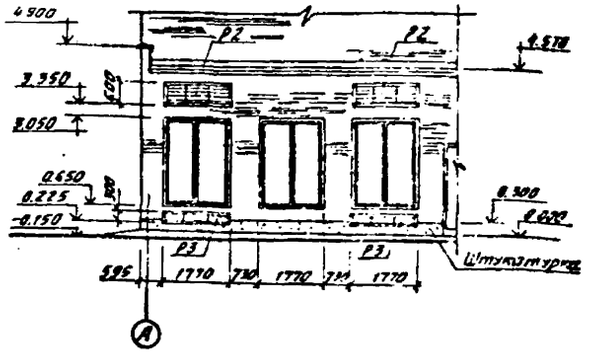

Спецификация заполнения оконных проёмов.

Марка, поз.	Обозначение	Наименование	Кол. на этаж 1	2	3	Всего	Масса ед., кг	Примечание
ОК-1	ГОСТ 11214-86	Окно ОР12-12В	2	—	—	2		
ОК-2	ГОСТ 12506-81	Окно ПВД12-18.1	1	—	—	1		
		Плита подоконная						
П1	ГОСТ 6785-86	ПО 12.25.35	2	—	—	2	26	
П2	ГОСТ 6785-86	ПО 18.25.35	1	—	—	1	40	
Р1	901-1-93.88-КЖИ-Р1	Рама металлическая Р1		—	—	2	12,2	
Р2	901-1-93.88-КЖИ-Р2	Решетка жалюзийная Р2	2	—	—	2	32,5	
Р3	901-1-93.88-КЖИ-Р3	Решетка жалюзийная Р3	2	—	—	2	23,4	

Фрагмент кирпичной кладки фасада

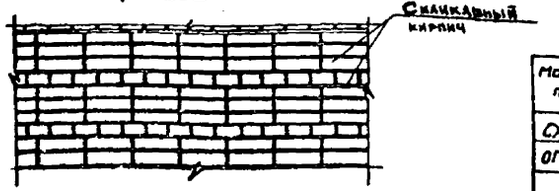

Спецификация элементов пожарной лестницы

Марка, поз.	Обозначение	Наименование	Кол.	Марка ед., кг	Примечание
СХ-40	Серия 1.450 3-3. вып. 0,1	Стремянка СХ-40	1	65.8	
ОГС-18.4	Серия 1.450 3-3 вып. 0,1	Ограждение стремянки ОГС-18.4	1	18.8	

Крепление пожарной лестницы выполнить по месту.

Привязан

Инв. №

Проверил	Германов		
Техник	Стеклянников		
Рук. гр.	Германов		
Н. контр.	Жило		03.86
Гл. спец.	Ханин		
Нач. отд.	Градобойнова		

ТП901-1-93.88-АР

Водозаборные сооружения производительностью от 0,2 до 0,5 м³/с для амплитуды колебания уровня воды 10 см

Фасады

Стадия	Лист	Листов
Р	6	

Госстрой СССР ГПИ Ленинградский водоканалпроект

ТП 901-1-93.88 Альбом II

Экспликация полов

Наименование или номер помещения по проекту	Тип пола по проекту	Схема пола или номер узла по серии	Элементы пола и их толщина	Площадь пола м²
Машинный зал	1		Керамическая плитка (ГОСТ 6787-80*) - 13 мм. Прослойка и заполнение швов из цементно-песчаного раствора марки 300. Гидроизоляция - 3 слоя гидроизола на прослойке из битумной мастики. Стяжка - бетон класса В 3,5 - 80 мм. Монолитный железобетон.	108.70
Монтажная площадка	2		Бетон В 22,5 - 30 мм Бетонный подстилающий слой; Бетон класса В - 22,5 - 100 мм. Монолитный железобетон.	21.0
Сан узел. Душ	3		Керамическая плитка (ГОСТ 6787-80*) - 13 мм. Прослойка и заполнение швов из цементно-песчаного раствора марки 150 - 12 мм. Гидроизоляция - 2 слоя гидроизола на прослойке из битумной мастики - 3 мм. Подстилающий слой из бетона класса В 12,5 - 80 мм. Основание - уплотненный щебнем грунт.	7.23
Тамбур, кладовая при тамбуре	4		Керамическая плитка (ГОСТ 6787-80) - 13 мм. Прослойка и заполнение швов из цементно-песчанного раствора. марки 150 - 12 мм. Подстилающий слой из бетона класса В 12,5 - 80 мм. Основание - уплотненный щебнем грунт.	5.25
Камеры трансформаторных РУ-6(10) кВ.	5		Покрытие - цементно-песчаный раствор марки 200 с железнением - 20 мм. Монолитный железобетон.	14.07
Подземная часть (водоприемный колодец)	6		Покрытие - бетонное. Бетон класса В 15 - 20 мм. Монолитный железобетон.	58.40
Котельная	7		Покрытие бетонное. Бетон класса В 15 - 20 мм. Бетонный подстилающий слой, бетон класса В 15 - 100 мм Основание - уплотненный щебнем грунт.	19.70
Помещение ремонтной бригады	8		Покрытие - линолеум (ГОСТ 14632-79) - 3 мм. Прослойка - холодная мастика на водостойких вяжущих - 1 мм. Стяжка - легкий бетон класса В 3,5 - 20 мм. Подстилающий слой из бетона класса В 3,5 - 80 мм Основание - уплотненный щебнем грунт.	8.15
Щитовая	9		Покрытие - поливинилхлоридные плитки (ГОСТ 16475-81) - 5 мм. Прослойка - холодная мастика на водостойких вяжущих - 1 мм. Стяжка - легкий бетон класса В 3,5 - 20 мм. Подстилающий слой из бетона класса В 3,5 - 80 мм. Основание - уплотненный щебнем грунт.	9.65

План кровли

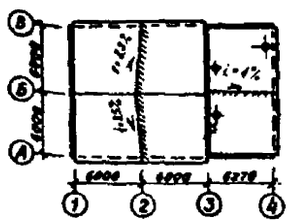

План полов на отм. 0.000

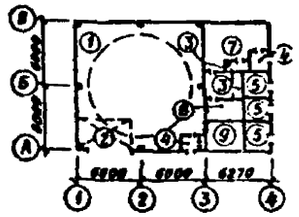

План полов на отм. - 15.000

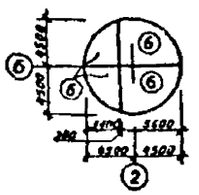

Ведомость перемычек

Марка, поз.	Схема сечения	Марка, поз.	Схема сечения
ПР1		ПР11	
ПР2		ПР12	
ПР3	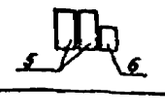		
ПР4			
ПР5			
ПР6	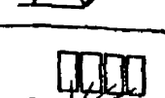		
ПР7			
ПР8	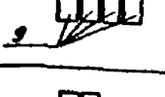		
ПР9			
ПР10	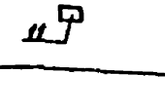		

Спецификация перемычек

Марка, поз.	Обозначение	Наименование	Кол. на этаж 1	2	3	Всего	Масса ед., кг	Примечание
1	КЖИ5ПБ25-37-1	5ПБ25-37-1	3	—	—	3	338	
2	1.038.1-1.1	3ПБ25-8	7	—	—	7	162	
3	1.038.1-1.1	5ПБ18-27	1	—	—	1	250	
4	1.038.1-1.1	2ПБ16-2	1	—	—	1	65	
5	1.038.1-1.1	3ПБ18-8	2	—	—	2	119	
6	1.038.1-1.1	2ПБ16-2	5	—	—	5	65	
7	1.038.1-1.1	1ПБ13-1	3	—	—	3	25	
8	1.038.1-1.1	3ПБ16-37	4	—	—	4	102	
9	1.038.1-1.1	3ПБ13-37	4	—	—	4	85	
10	1.038.1-1.1	2ПБ13-1	4	—	—	4	54	
11	1.038.1-1.1	1ПБ10-11	4	—	—	4	20	
12	1.038.1-1.1	2ПБ25-3	6	—	—	6	103	
Спецификация сборных железобетонных элементов								
	3.006.1-2/82	П10д-3	1	—		1	190	для дыни бойтрубы

Привязан

Инв. №

Провер.	Германов		ТП 901-1-93.88 -АР
Техник	Стекольникова		
Рук. гр.	Германов		Водозаборные сооружения производительностью от 0,2 до 0,5 м³/с для амплитуды колебания уровня воды 10,0 м.
Н. контр.	Жило		
Гл. спец.	Ханум		План кровли. Планы полов. Экспликация полов.
Нач. отд.	Урадовбитова		

Стадия	Лист	Листов
Р	7	

Госстрой СССР ГПИ Армгородский водоканалпроект

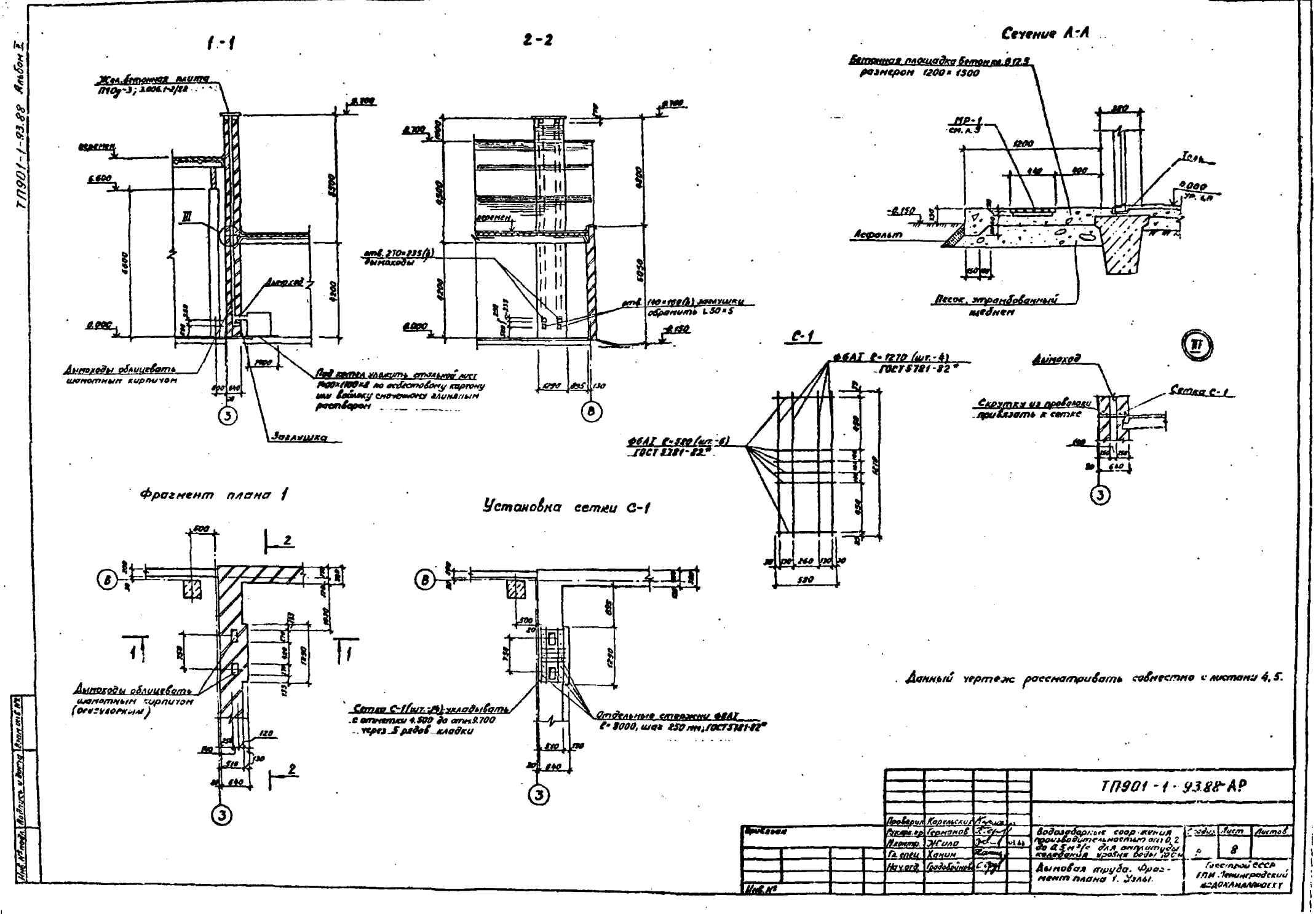
ТП901-1-93.88 Альбом II
1-1
2-2
Сечение А-А
Жел. бетонная плита ПНОд-3; 3.006.1-2/82
перемен.
Дымоход
Дымоходы облицевать шамотным кирпичом
Под котел уложить стальной лист 1400×1100×8 по асбестовому картону или войлоку сначала глиняным раствором
Заглушка
отв. 270×235(h) дымоходы
отв. 140×160(h) заглушки обрамить L50×5
Бетонная площадка бетон кл. В12.5 размером 1200×1500
МР-1 см. л. 3
Асфальт
Песок, утрамбованный щебнем
С-1
ФБАТ ℓ=1270 (шт.-4) ГОСТ 5781-82*
ФБАТ ℓ=580 (шт.-6) ГОСТ 5781-82*
Дымоход
Сетка С-1
Скрутку из проволоки привязать к сетке
Фрагмент плана 1
Установка сетки С-1
Дымоходы облицевать шамотным кирпичом (огнеупорным)
Сетка С-1 (шт.-14) укладывать с отметки 4.500 до отм. 9.700 через 5 рядов кладки
Отдельные стержни ФБАТ ℓ=3000, шаг 250 мм; ГОСТ 5781-82*
Данный чертеж рассматривать совместно с листами 4, 5.
ТП901-1-93.88-АР
Проверил Карельский
Рук. пр. Германов
Инженер Жило
Гл. спец. Ханин
Нач. отд. Градобойнова
Водозаборные сооружения производительностью от 0,2 до 0,5 м³/с для амплитуды колебания уровня воды 10 см
Дымовая труба. Фрагмент плана 1. Узлы.
Лист 8
Госстрой СССР ГПИ Ленинградский водоканалпроект
Инв. №
Подпись и дата
Взам. инв. №

План отверстий

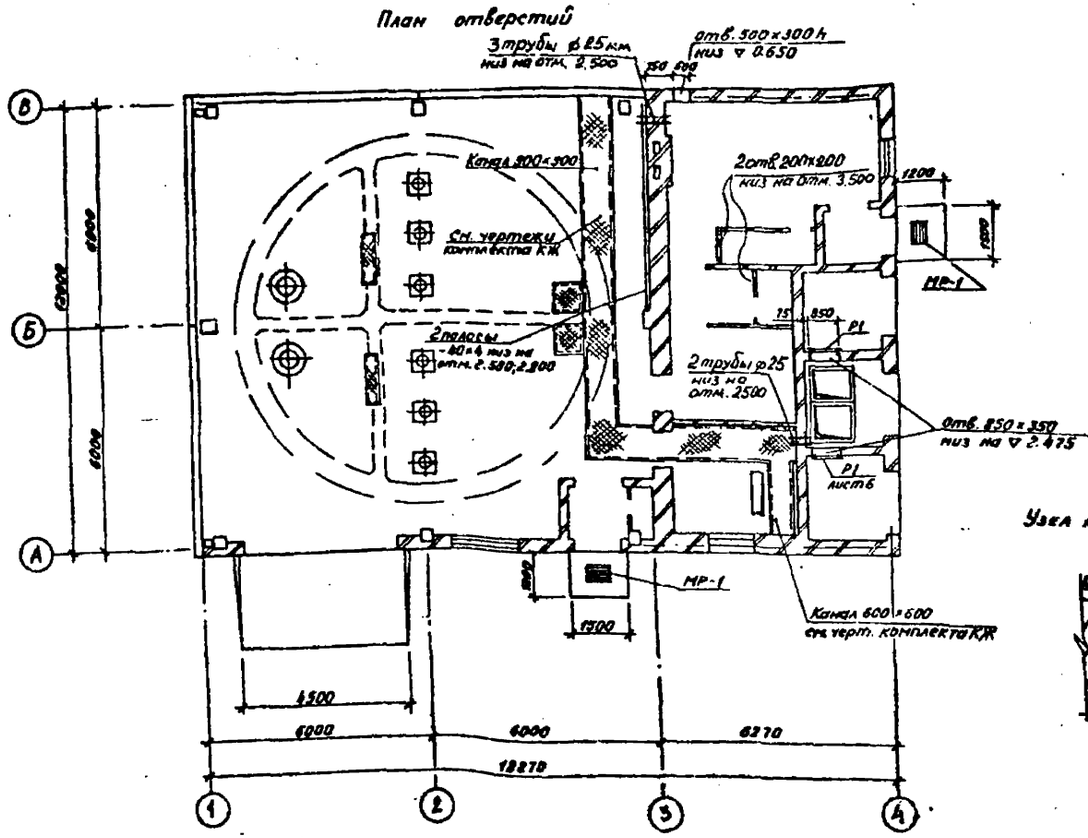

Узел кладки карниза

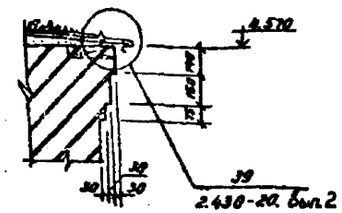

Спецификация на решетку МР-1

Марка, поз.	Обозначение	Наименование	Кол.	Масса ед., кг	Примечание
МР-1	Лист 9	Решетка для вытирания ног МР-1	2	10.91	
1	ГОСТ 103-76*	-30×4 ℓ=600	15	0.565	
2	ГОСТ 103-76*	-30×4 ℓ=428	6	0.405	

1. Сварные швы решетки МР-1 выполнять толщиной h-4мм.
2. Газовые трубы в камерах трансформаторов условно не показаны (см. чертежи комплекта -КЖ).
3. Полосу 40×4 (ГОСТ 103-76*), L=12.0м; Вес-15.12кг. крепить к кирпичной кладке при помощи дюбелей с шагом 500мм.

Решетка для вытирания ног МР-1

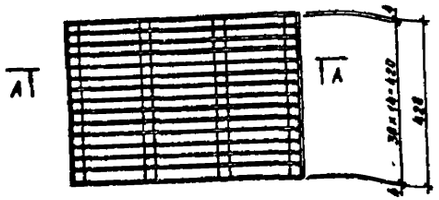

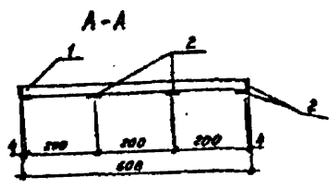

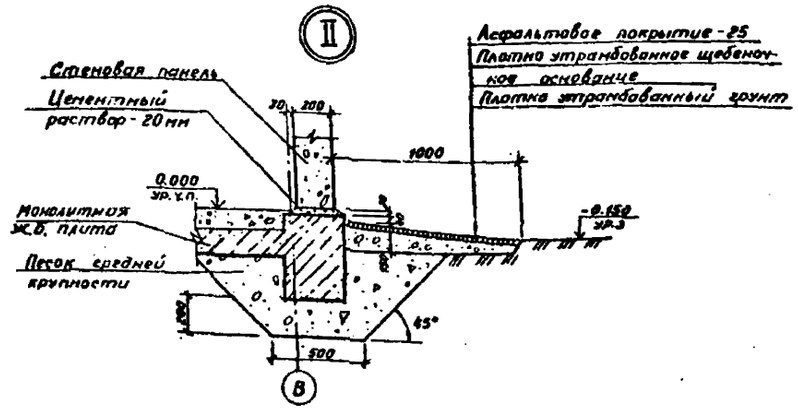

Данный чертеж рассматривать совместно с листом 5

Проверил	Германов		ТП 901-1-93.88-АР		
Техник	Стекленникова				
Рук. гр.	Германов		Водозаборные сооружения производительностью от 0.2 до 0.5 м³/с для амплитуды колебания уровня воды 10 м	Стадия: Р; Лист: 9; Листов:	
Н. контр.	Жило				
Гл. спец.	Ханин				
Нач. отд.	Градобойнова		План отверстий. Решетка для вытирания ног МР-1. Узлы.	Госстрой СССР ГПИ Ленинградский ВОДОКАНАЛПРОЕКТ	

Привязан

Инв. №

Инв. № подл. | Подпись и дата | Взам. инв. №

Ворота ВЗ 1.70×2.34

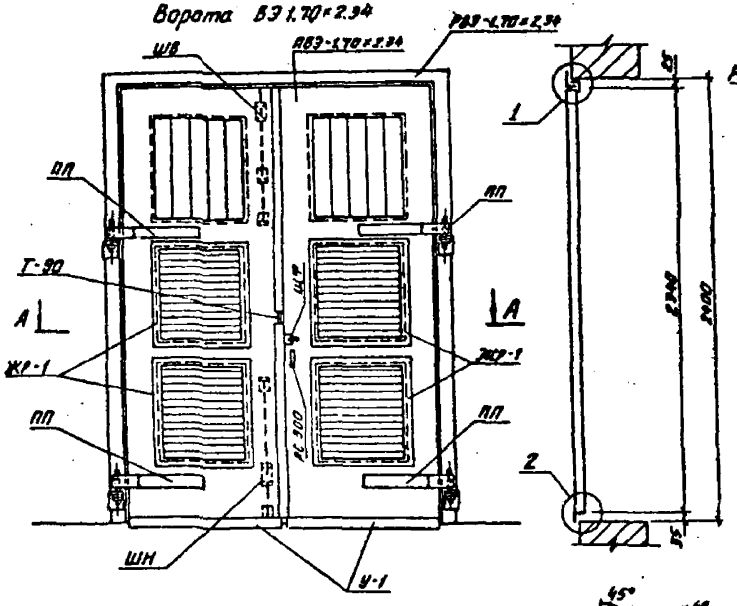

По А-А

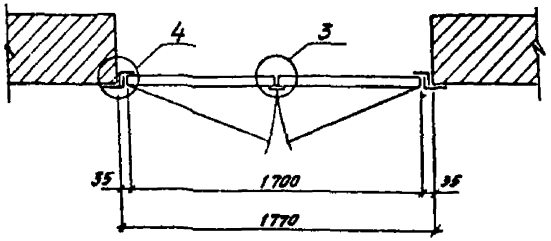

ЖР-1

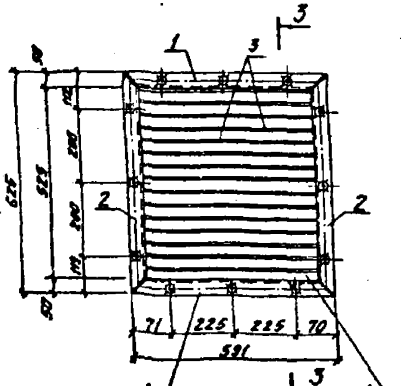

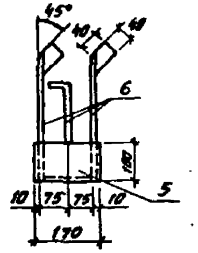

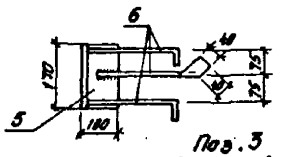

Поз.3

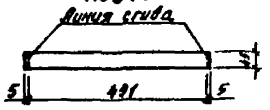

Поз 4

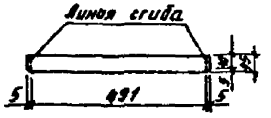

3-3

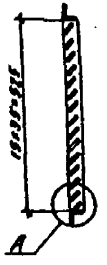

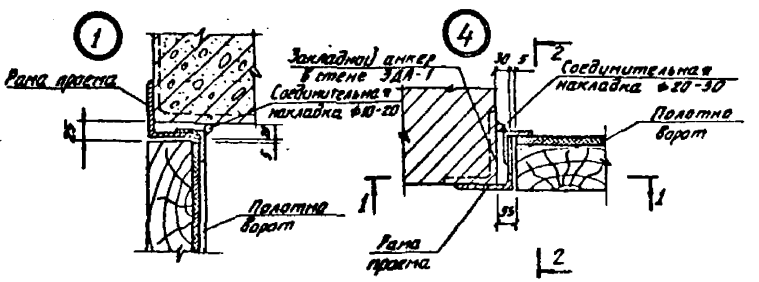

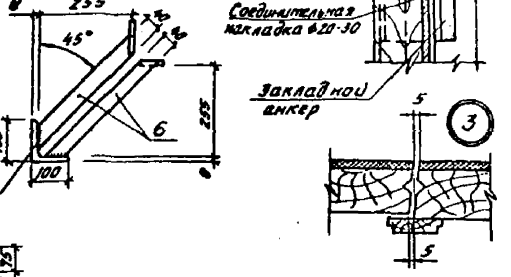

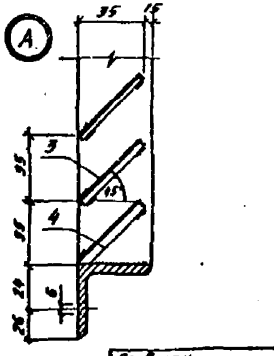

Спецификация материалов на 1 ворота ВЗ-1.70×2.34

Марка рисунка	Наименование элемента	Ед. изм.	Кол. шт.	Масса кг 1 элем	Масса кг (общ.)	№ листа
ПВЗ-170×234	Полотно	комп.	1	124,0	124,0	11
РВЗ-170×234	Рама проема	шт.	1	38,5	38,5	12
У-1	Уголок	•	2	3,1	6,2	13
ПП	Петля подгибная	•	4	1,6	34,9	11
ШВ	Шпингалет верхний	•	1	2,9	2,9	13
ШН	Шпингалет нижний	•	1	3,0	3,0	13
ШФ	Щеколда фалевая	•	1	3,9	3,9	13
Г-90	Пробой	•	2	0,17	0,34	11
Р-300	Ручка ГОСТ 5087-80	•	1	—	—	—
ЖР-1	Жалюзийная решетка	•	4	12,0	48,0	10
—	Шуруп 6×50 ГОСТ 1145-80*	•	22	—	0,9	—
—	Шуруп 5×40 ГОСТ 1145-80*	•	81	—	0,9	—
				Итого:	322	

Спецификация стали на одно изделие

Марка	№ дет.	Сечение	Длина мм	Кол-во шт.	Масса кг Дет.	Масса кг всех	Марки	ГОСТ
ЖР-1	1	∟ 50×5	591	2	2,2	4,4	11,8	8509-86
	2	∟ 50×5	625	2	2,2	4,4		—"—
	3	– 45×1,5	501	14	0,3	4,2		103-76*
	4	– 45×1,5	501	1	0,3	0,3		—"—
	Наплавленный металл					0,5		

Спецификация стали на одно изделие

Марка	Дет.	Сечение мм	Длина мм	Кол-во шт	Масса кг Дет.	Масса кг Всех	Марки	ГОСТ
ЗДА-1	5	∟ 100×8	170	1	1,8	1,8	3,65	8509-86
	6	– 40×4	460	3	0,6	1,9		103-76*
	Наплавленный металл (электроды типа Э42)					0,05		9467-75

1. Ворота поставлять окрашенными. Вид окраски материалов и цвет окраски принимать по проекту.
2. Все сварные монтажные швы толщиной $h=6$ мм. Сварку выполнять электродами типа Э42.
3. Отверстия ф6мм сверленные, зенкованные с одной стороны.
4. Сварные швы толщиной 5мм, за исключением прихв, которые привариваются швом 2мм.
5. Варить тонким электродом, соблюдая режим сварки тонколистовых элементов.

Назначение ЗДА-1: Для крепления стальных рам ворот, устанавливаемых в стенах из обычного кирпича.

Привязан

Инв. №

Провер.	Германов		
Техник	Авдеева		
Техник	Сокольников		
Рук. гр.	Германов		
Н. контр.	Жило		
Гл. спец.	Хамин		
Нач. отд.	Грабовский		

ТП901-1-93.88-АР

Задозаводские сварные соединения проектируемых отдельностью от 0,5 до 5 кг для амплитуды колебания уровня воды

Стадия	Лист	Листов
Р	10	

Ворота ВЗ-1.70×2.34. Монтажная схема. Детали. Жалюзийная решетка ЖР-1

Госстрой СССР УПИ Ленинградский Водоканалпроект

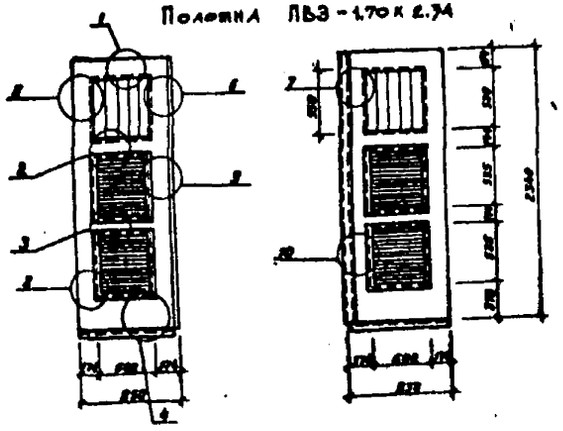

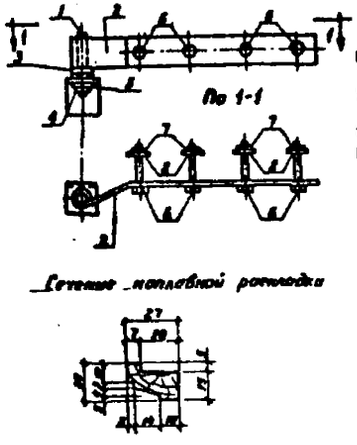

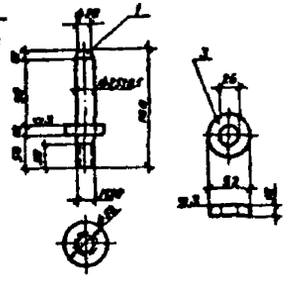

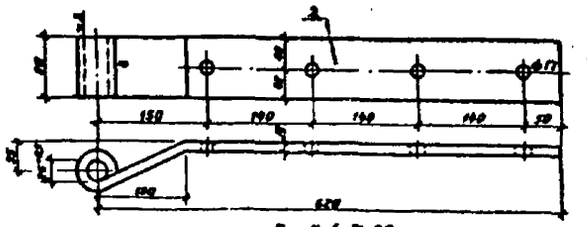

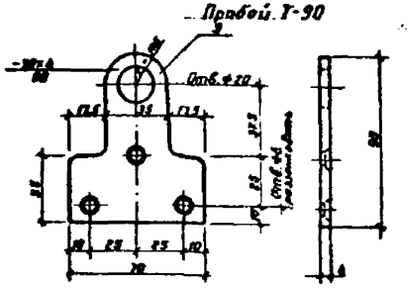

ПВЭ-1.70 х 2.34

Спецификация древесины на 1 комплект ПВЭ-1.70 х 2.34

Сечение мм	Длина м	Кубатура м³
Бруски 70×180	10.80	0.136
—"— 70×150	2.61	0.021
—"— 70×120	1.00	0.008
—"— 50×120	5.58	0.033
Доски 25×80	2.34	0.005
Раскладка	8.00	0.003
	Итого	0.206

Спецификация прочих материалов на 1 комплект ПВЭ-1.70 х 2.34

Наименование материала	Кол-во м²
Войлок	2.89
Сталь кровельная	3.15

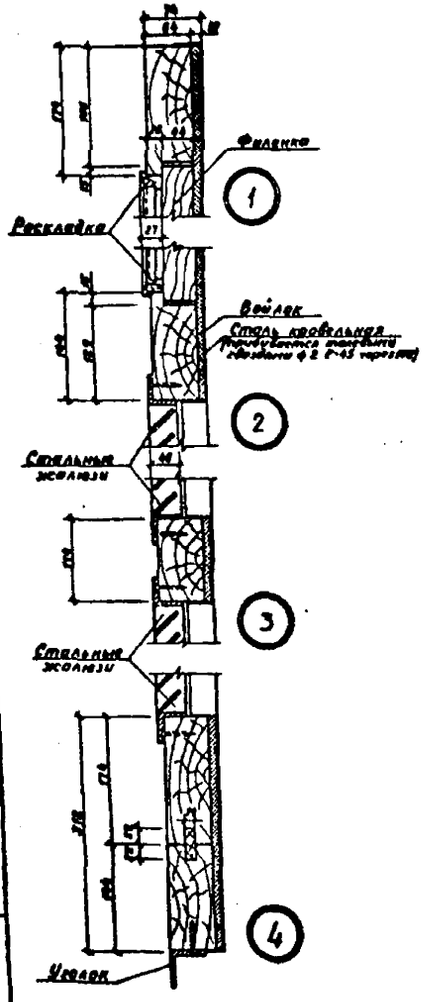

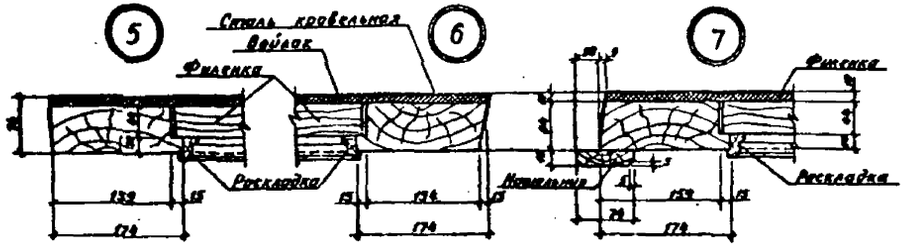

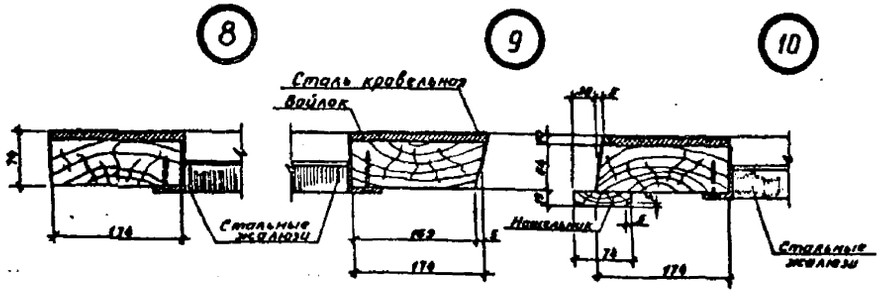

Спецификация стали на одно изделие

Марка	N дет.	Сечение	Длина мм	Кол-во шт.	Масса, кг Дет.	Всех	Марки	ГОСТ
ПП	1	Ф25	160	1	2.68	2.68	2.7	2590-71*
	2	-80×10	720	1	4.52	4.52		103-76*
	3	Шайба d26	—	1	0.21	0.21		6958-78*
	4	Гайка М20	—	1	0.07	0.07		5915-70*
	5	Шайба d20	—	1	0.03	0.03		6958-78*
	6	Болт М16	140	4	0.22	0.88		7798-70*
	7	Гайка М16	—	4	0.04	0.16		5915-70*
	8	Шайба d16	—	4	0.04	0.16		6958-78*
Т-90	9	-70×4	90	1	0.12	0.12	0.12	103-76*

Проверил	Германов		
Техник	Лебедева		
Техник	Стеклянникова		
Рук. гр.	Германов		
Н. контр.	Жило		03.XI
Гл. спец.	Ханин		
Нач. отд.	Градобойнов		

Инв. №

ТП901-1-93.88-АР

Водозаборные сооружения производительностью от 0.2 до 0.5 м³/с для агрегатуры колебания уровня воды 10.0 м

Полотно ПВЭ-1.70 х 2.34. Детали. Петля подгибная ПП. Пробой Т-90.

Стадия	Лист	Листов
Р	11	

Госстрой СССР ГПИ Ленинградский водоканалпроект

ТП 901-1-93.88 Альбом II

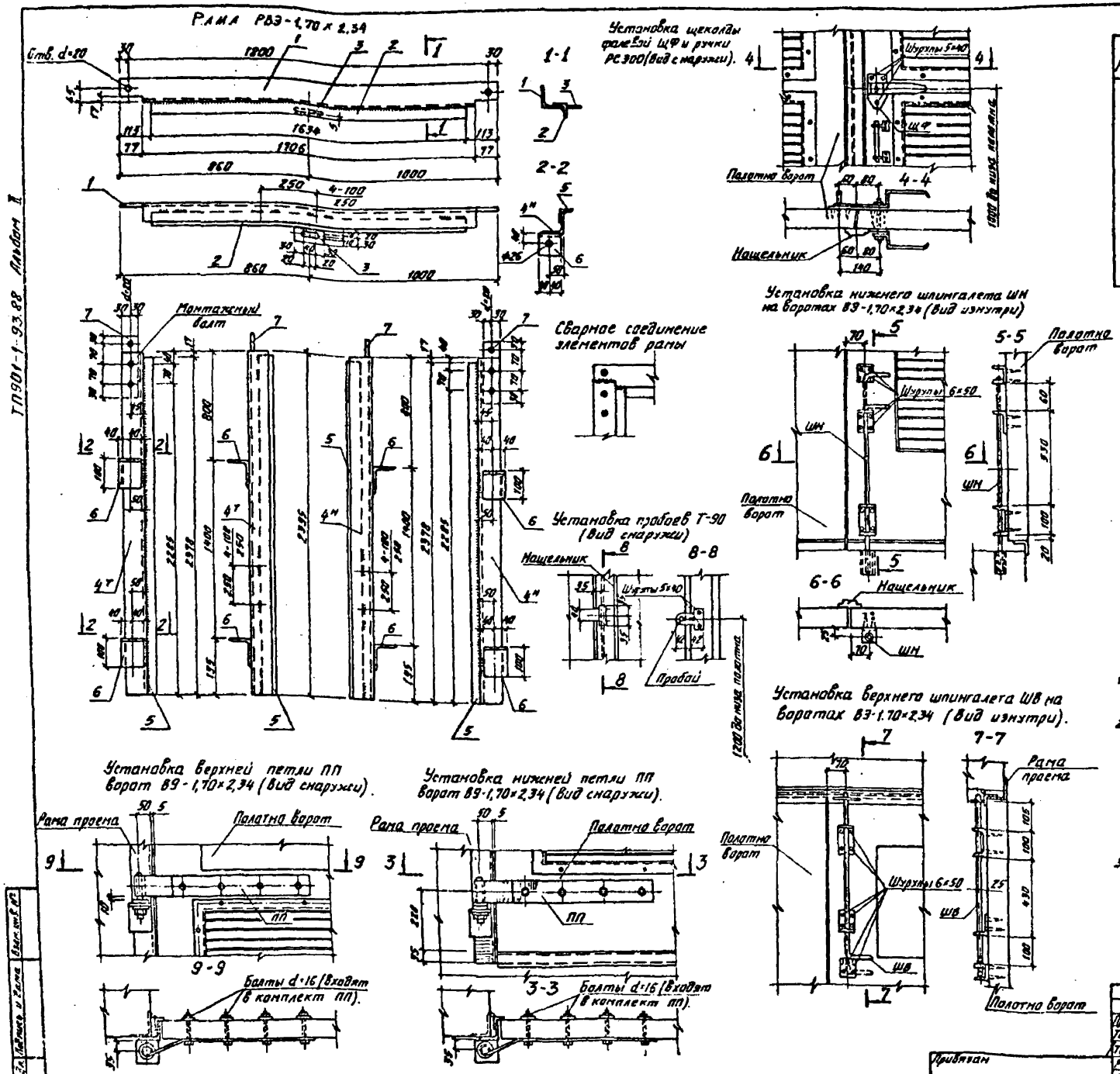
Рама РВЭ-1,70 × 2,34
Установка щеколды фалевой ЩФ и ручки РС300 (Вид снаружи).
Установка нижнего шпингалета ШН на воротах ВЭ-1,70×2,34 (Вид изнутри)
Сварное соединение элементов рамы
Установка пробоев Т-90 (Вид снаружи)
Установка верхнего шпингалета ШВ на воротах ВЭ-1,70×2,34 (Вид изнутри).
Установка верхней петли ПП ворот ВЭ-1,70×2,34 (Вид снаружи).
Установка нижней петли ПП ворот ВЭ-1,70×2,34 (Вид снаружи).

Спецификация стали на одно изделие.

Марка	№ дет.	Сечение	Длина мм	Кол-во шт.	Масса кг Дет.	Масса кг Всех	Марки	ГОСТ
РВЭ-1,70×2,34	1	L75×6	1860	1	12,8	12,8	112,5	8509-86
	2	L50×5	1634	1	6,2	6,2		—"—
	3	-50×5	180	1	0,3	0,3		103-76*
	4	L75×6	2395	2	16,5	33,0		8509-86
	5	L50×5	2378	2	9,0	18,0		—"—
	6	L100×8	80	4	9,8	39,1		8509-86
	7	-60×8	200	2	1,0	2,0		103-76*
	Наплавленный металл					1,2		

1. Все необозначенные на чертеже сварные швы считать толщиной h=4 мм.
2. Перед установкой рамы в проем элементы рамы собирают в горизонтальном положении на монтажных болтах М18, временно раскрепляют в нижней части рамы и после проверки правильности размеров и прямоугольности рамы приваривают друг к другу сварными швами, как показано на детали.
3. Материал - сталь марки ВСт3кп2 ГОСТ 380-71*

ТП901-1-93.88 Альбом II

Провер.	Германов		
Техник	Лебедева		
Техник	Стеклянников		
Рук. гр.	Германов		
Н. контр.	Жила		
Гл. спец.	Хамин		
Нач. отд.	Градобойнова		

Привязан

Инв. №

ТП901-1-93.88-АР

Водозаборные сооружения производительностью от 0,2 до 0,5 м³/с для оптоводы колебания уровня воды 10,0 м

Рама РВЭ-1,70×2,34. Детали установки приборов ворот.

Стадия	Лист	Листов
Р	12	

Госстрой СССР ГПИ Ленинградский водоканал проект

ТП901-1-93.88 Альбом II

Шпингалет верхний ШВ

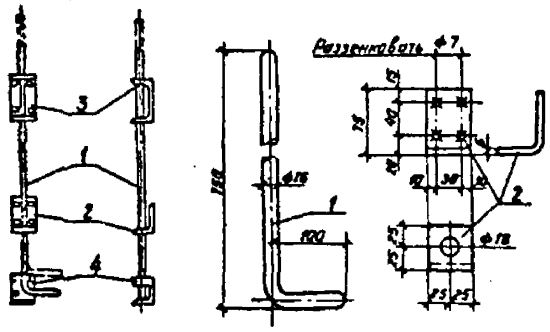

Шпингалет нижний ШН

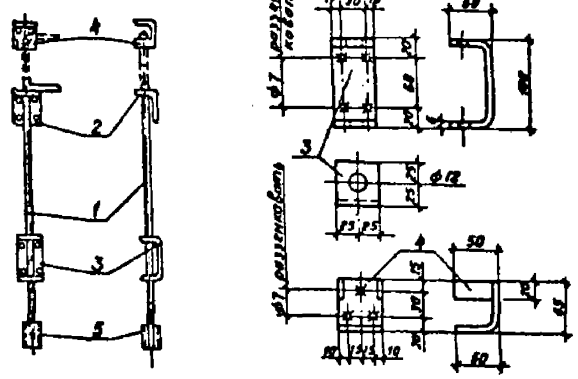

Щеколда фалевая ЩФ

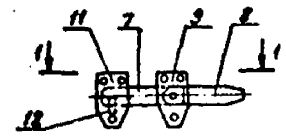

По 1-1

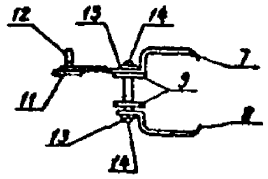

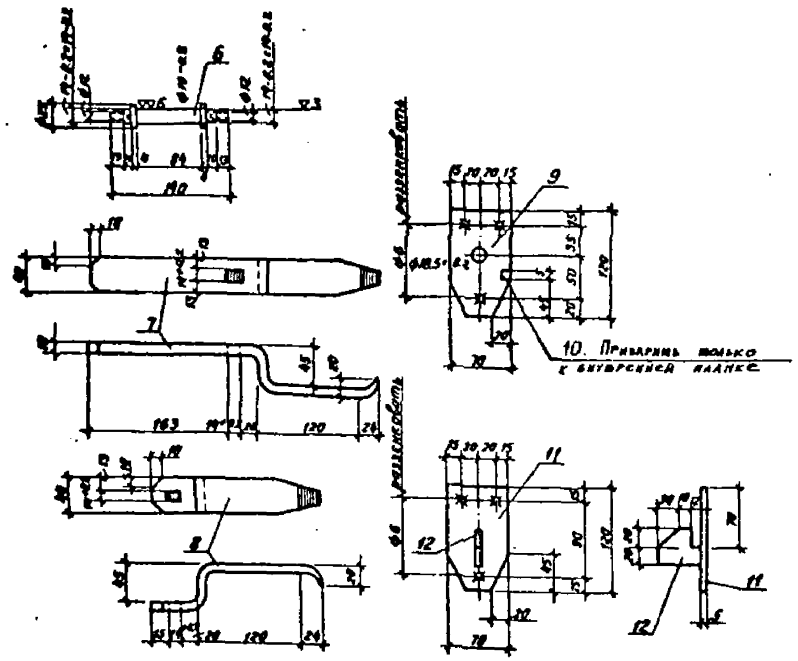

У-1

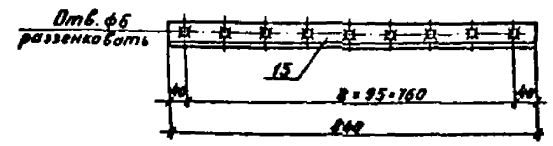

Спецификация стали на одно изделие

Марка	N дет	Сечение	Длина мм	Кол-во шт	Масса, кг Дет.	Всех	Марки	ГОСТ
ШВ	1	ф16	850	1	1.34	1.34	2.9	2590-71*
	2	-50×6	125	1	0.30	0.30		103-76*
	3	-50×6	200	1	0.47	0.47		—"—
	4	-115×6	150	1	0.81	0.81		—"—
ШН		№№ 1÷4 по ШВ				2.9	3.0	
	5	Труба ф3/4	60	1	0.12	0.12		3262-75*
ЩФ	6	ф18	140	1	0.68	0.68	3.5	2590-71*
	7	-40×10	400	1	1.26	1.26		103-76*
	8	-40×10	250	1	0.79	0.79		—"—
	9	-70×5	120	2	0.33	0.66		—"—
	10	-10×5	10	1	0.01	0.01		—"—
	11	-70×5	120	1	0.33	0.33		—"—
	12	-40×10	52	1	0.16	0.16		—"—
	13	Шайба d12	—	2	0.01	0.02		6958-78*
	14	Гайка М12	—	2	0.01	0.02		5915-70*
У-1	15	∠50×5	840	1	3.1	3.1	3.1	8509-86

Проверил	Германов		
Техник	Лебедева		
Техник	Стеклянников		
Рук. гр.	Германов		
Н. контр.	Жило		
Гл. спец.	Хапин		
Нач. отд.	Градобойнова		

Привязан

Инв. №

ТП901-1-93.88-АР

Водозаборные сооружения производительностью от 0.2 до 0.5 м³/с для амплитуды колебания уровня воды 10.0 м

Щеколда фалевая ЩФ Шпингалет верхний ШВ Шпингалет нижний ШН.

Стадия	Лист	Листов
Р	13	

Госстрой СССР ГПИ Ленинградский водоканалпроект

Инв. № подл. | Подпись и дата | Взам. инв. №

ТП901-1-93.88 Альбом II

Ведомость чертежей основного комплекта марки КЖ1

Лист	Наименование	Примечание
1	Общие данные	
2	Железобетонное перекрытие РКН-1	
	Чертеж N1	
3	Железобетонное перекрытие РКН1	
	Чертеж N2	
4	Железобетонное перекрытие РКН1	
	Чертеж N3	
5	Железобетонное перекрытие РКН1	
	Чертеж N4	
6	Железобетонное перекрытие РКН1	
	Чертеж N5	
7	Железобетонное перекрытие РКН1	
	Чертеж N6	
8	Железобетонное перекрытие РКН1. Плита ПН1	
	Схема армирования. Чертеж N1	
9	Железобетонное перекрытие РКН1. Плита ПН1	
	Схема армирования. Чертеж N2	
10	Железобетонное перекрытие РКН1. Плита ПН1	
	Схема армирования. Чертеж N3	
11	Железобетонное перекрытие РКН1. Плита ПН1	
	Схема армирования. Чертеж N4	
12	Железобетонное перекрытие РКН1. Плита ПН1	
	Спецификация арматуры	
13	Железобетонное перекрытие РКН1	
	Плита ПН1. Ведомость деталей	
14	Железобетонное перекрытие РКН1 Балки БН1÷БН3, БН6, БН7	
15	Железобетонное перекрытие РКН1 Балки БН4, БН5, БН8, БН9	
16	Железобетонное перекрытие РКН1 Балки БН10÷БН13	
17	Схемы расположения ростверков	
	фундаментных балок, блоков, свай	
18	Ростверки РСН1, РСН2	
	Схема армирования	
19	Схема расположения колонн, балок	
	и плит покрытия	
20	Схема расположения стеновых панелей	
	Чертеж N1	
21	Схема расположения стеновых панелей	
	Чертеж N2	

Ведомость чертежей основного комплекта марки КЖ1

Лист	Наименование	Примечание
22	Помещение трансформаторов N1, N2	
	Щитовая, РУБ(10) кв. Чертеж N1	
23	Помещения трансформаторов N1, N2	
	Щитовая, РУБ(10) кв. Чертеж N2	
24	Помещения трансформаторов N1, N2	
	Щитовая, РУБ(10) кв. Чертеж N3	
25	Помещения трансформаторов N1, N2	
	ПН1, БН1÷БН3. Схемы армирования	

Ведомость ссылочных и прилагаемых документов

Обозначение	Наименование	Примечание
	Ссылочные документы	
ГОСТ 13580-85	Плиты железобетонные ленточных фундаментов	
ГОСТ 13579-78*	Блоки бетонные для стен подвалов	
ГОСТ 19804.1-79*	Сваи забивные железобетонные цельные сплошного квадратного сечения с ненапрягаемой арматурой	
ГОСТ 24379.0-80; ГОСТ 24379.1-80	Болты фундаментные	
ГОСТ 23279-85	Сетки арматурные сварные для железобетонных конструкций и изделий	
1.423-3 вып.0-3,3,4,2	Железобетонные колонны прямоугольного сечения для одноэтажных производственных зданий без мостовых кранов высотой до 9,6 м	
1.427.1-3 вып.0,1,2	Колонны железобетонные прямоугольного сечения для продольного и торцевого фахверка одноэтажных производственных зданий высотой 3,0-14,4 м	
1.030.1-1, вып.0-0; 0-3; 3-2; 3-3; 4-1; 4-2	Стены наружные из однослойных панелей для каркасных общественных зданий, производственных и вспомогательных зданий промышленных предприятий	
1.415-1. вып.1	Железобетонные фундаментные балки для стен производственных зданий	
1.465.1-10/82. вып.1	Комплексные железобетонные плиты покрытий одноэтажных промышленных зданий	
3.006.1-2/82 вып.1-2	Сборные железобетонные каналы и тоннели из лотковых элементов	
1.494-24 вып.1	Стаканы для крепления крышных вентиляторов, рефлекторов и зонтов	
1.400-7	Стальные изделия для сопряжения сборных железобетонных конструкций одноэтажных промышленных зданий	
2.430-20 вып.3	Щитовые архитектурно-строительные детали промышленных зданий с карпатными стенами	
2.460-2 вып.1,2	Монтажные детали сборных железобетонных конструкций покрытий одноэтажных промышленных зданий	
2.420-1 вып.1	Монтажные детали сборных железобетонных колонн и подкрановых балок одноэтажных промышленных зданий.	
1.400-9 вып.1	Унифицированные строповочные петли для подъемно-сборных железобетонных конструкций зданий и сооружений промышленных предприятий	
1.400-15 вып.0,1	Унифицированные закладные изделия железобетонных конструкций для крепления технологических коммуникаций и устройств	
3.400-6/76	Унифицированные закладные детали сборных железобетонных конструкций инженерных сооружений промышленных предприятий	
2.460-14. вып.0	Типовые узлы покрытий промышленных зданий в местах пропуска вентиляционных шахт	
1.038.1-1- вып.1,2	Перемычки железобетонные	

Ведомость ссылочных и прилагаемых документов

Обозначение	Наименование	Примечание
1.462.1-3/80 вып.1	Железобетонные стропильные решетчатые балки для покрытий одноэтажных зданий	
	Прилагаемые документы	
ТП901-1-9.88-КЖИ1	Строительные изделия (надземная часть)	альбом IV
ТП901-1-9.88-КЖ.ВМ	Ведомости потребности в материалах	альбом II
ТП901-1-9.88-МВ.00.01	Рама закладная	альбом I

Ведомость спецификаций

Лист	Наименование	Примечание
3	Спецификация к схеме расположения железобетонного перекрытия РКН1	
7	Спецификация к схеме расположения набетонки на отм. 0.000	
17	Спецификация к схемам расположения ростверков фундаментных балок, блоков, свай	
19	Спецификация к схеме расположения колонн балок и плит покрытия	
21	Спецификация к схеме расположения стеновых панелей	
22	Спецификация элементов к схеме расположения каналов	

1. Типовой проект разработан для строительства в районах со следующими природно-климатическими условиями:
   а) Сейсмичность района строительства - не выше 6 баллов.
   б) Расчетная зимняя температура воздуха - 30°С.
   в) Скоростной напор ветра для I географического района - 23 кгс/м².
   г) Снеговой покров для III географического района - 140 кгс/м².
   д) Рельеф территории спокойный, грунтовые воды 10 м от поверхности, не агрессивны. Грунты в основании непучинистые, непросадочные со следующими характеристиками:
   $\gamma = 1{,}8$ тс/м³; $c = 0{,}02$ кгс/см²; $E = 150$ кгс/см².
2. За условную отметку 0,000 принята отметка чистого пола, что соответствует абсолютной отметке
3. Монтаж сборных железобетонных конструкций производить в соответствии с СНиП III-16-80, а также по указаниям на монтажных чертежах и альбомов соответствующих серий.
4. Железобетонные и бетонные работы выполнять в соответствии с ГОСТом 13015.0-83*.
5. Обратную засыпку пазух производить песчаным грунтом равномерно-уплотненными слоями не более 200 мм.

Настоящий проект разработан в соответствии с действующими нормами и правилами и предусматривает мероприятия, обеспечивающие взрывобезопасность и пожаробезопасность при эксплуатации здания (сооружения) с производством, отнесенным по пожарной опасности к категории Д согласно СНиП 2.09.02-85

Главный инженер проекта /Беляев Ю.В./

Инв. № подл. | Подпись и дата | Взам. инв. №

				Привязан			
Инв. №							
				ТП901-1-93.88-КЖ1			
Разраб.	Костылева						
Вед. инж.	Андреева						
Рук. гр.	Поваляева			Водозаборные сооружения производительностью от 0,2 до 0,5 м³/с для амплитуды колебания уровня воды 10 м	Стадия	Лист	Листов
Н. контр.	Жило		04.81		Р	1	25
Гл. спец.	Ханин						
Нач. отд.	Градобойнова			Общие данные	Госстрой СССР ГПИ Ленинградский водокомплексный проект		
Гл. спец.	Макаров						
Гл. инж.	Беляев						

Схема расположения ж.б. перекрытия РКм 1

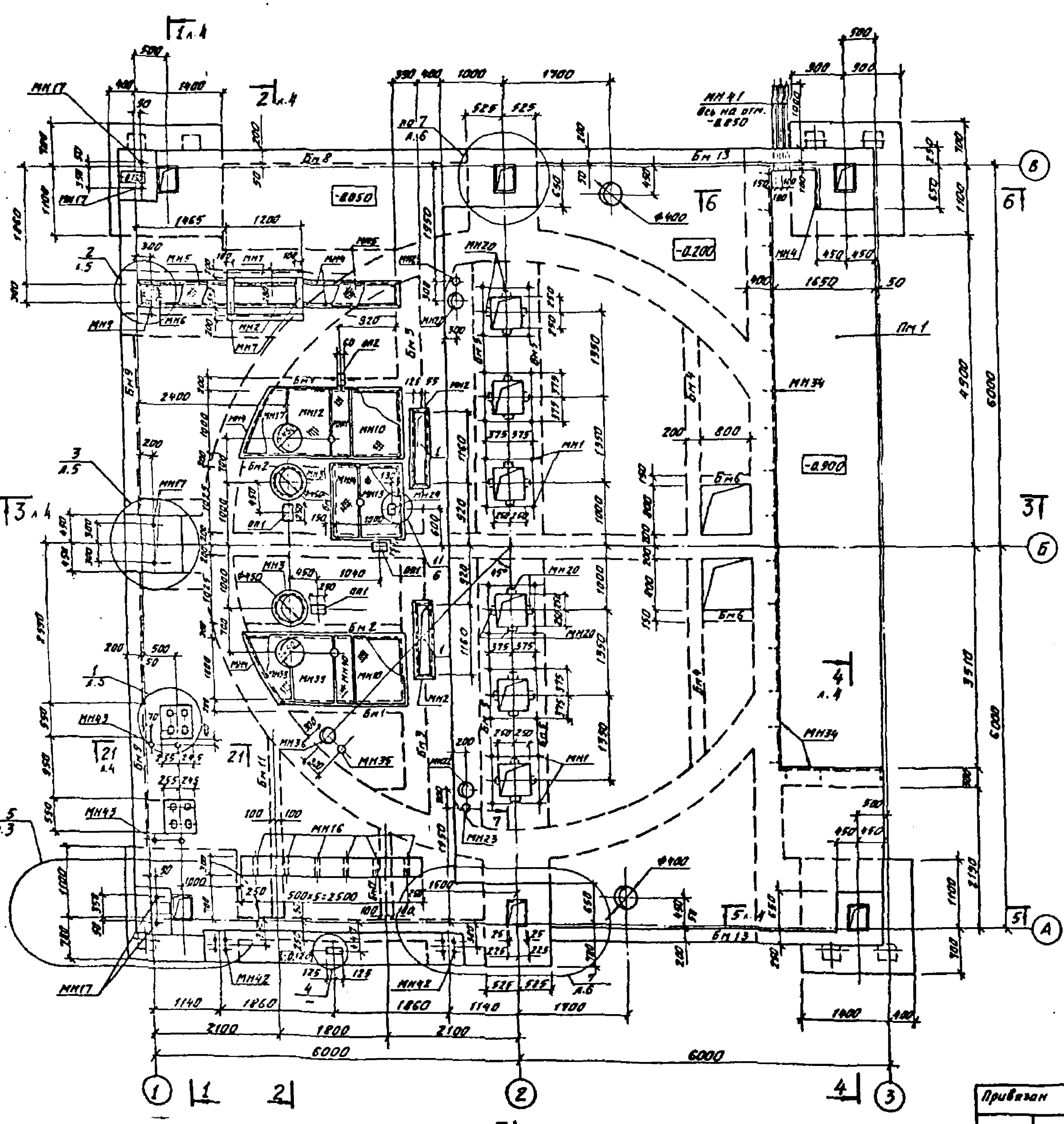

6-6

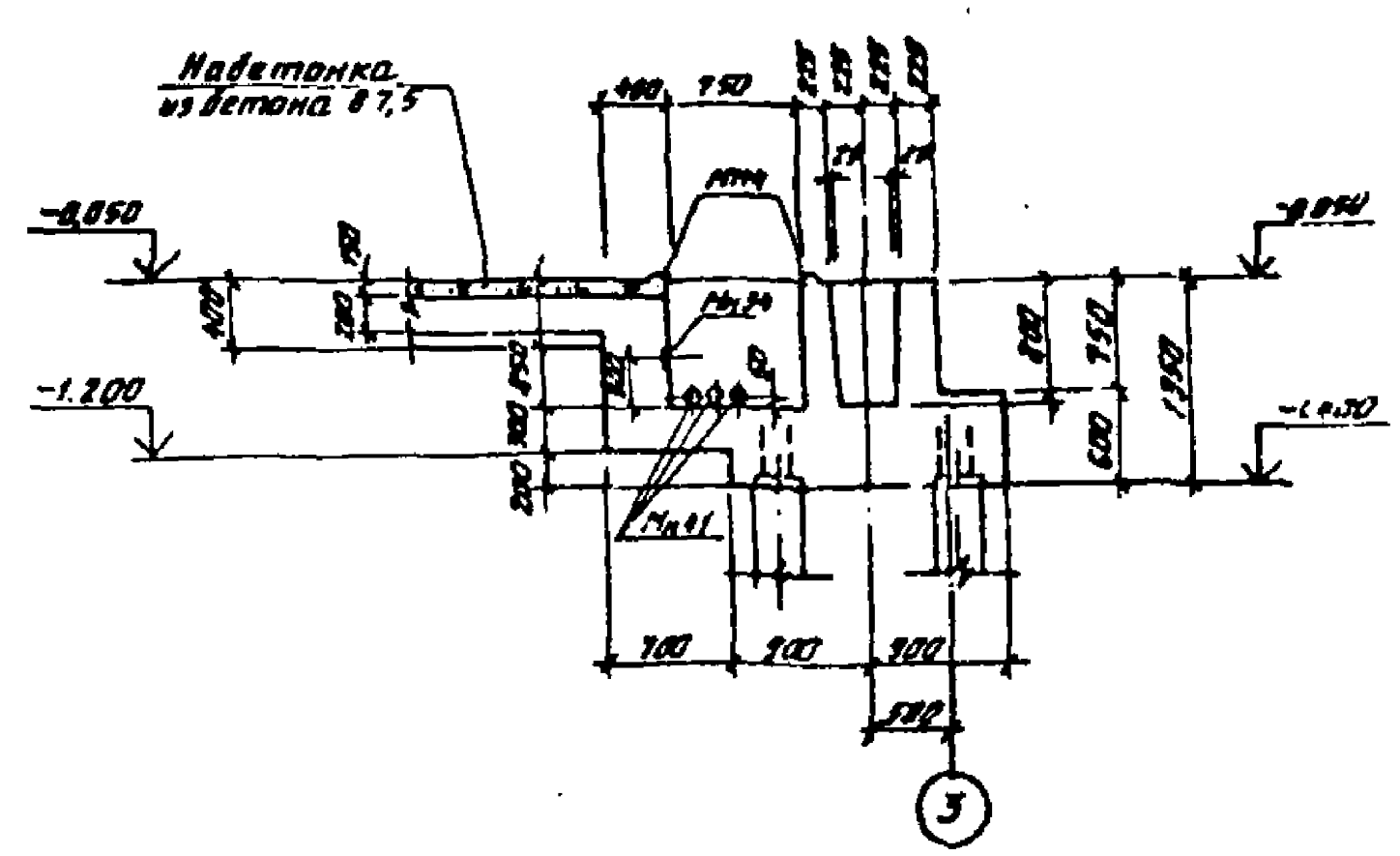

4

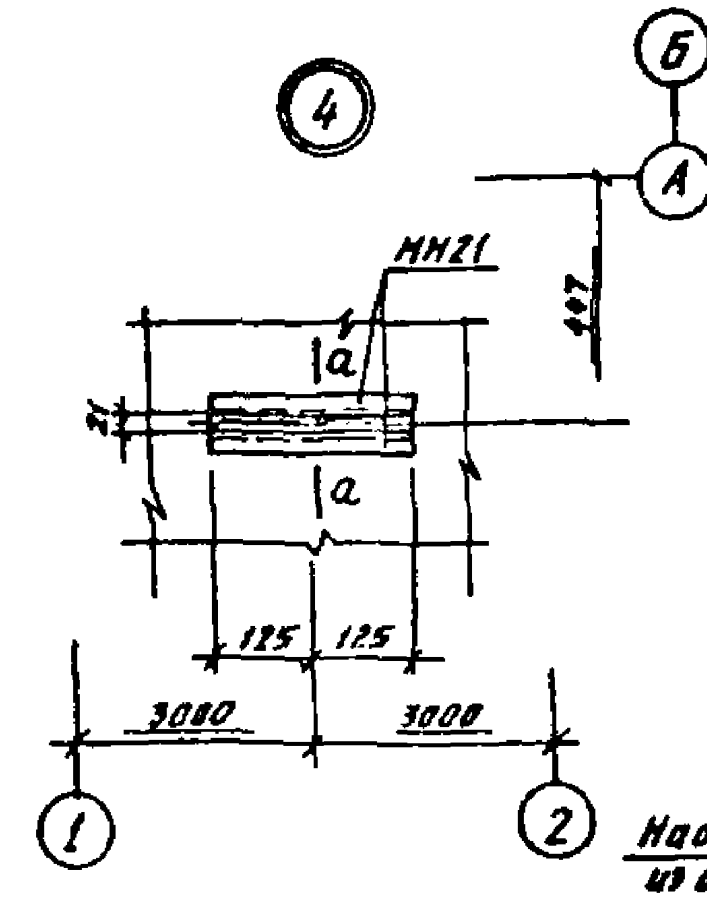

а-а

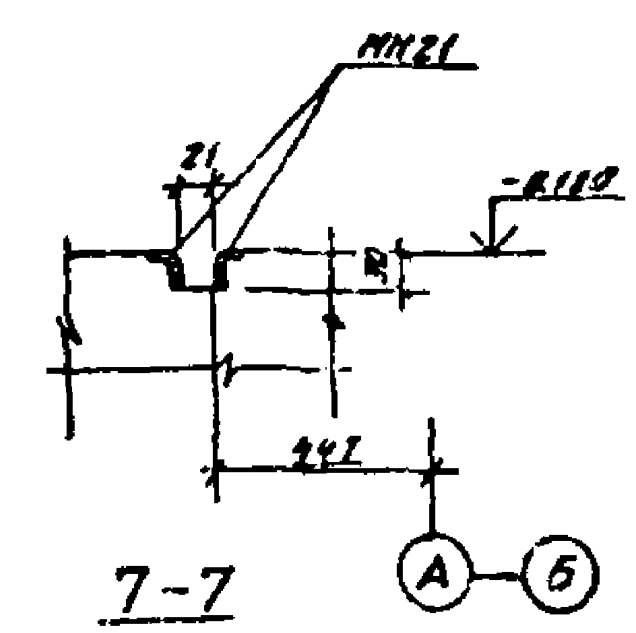

7-7

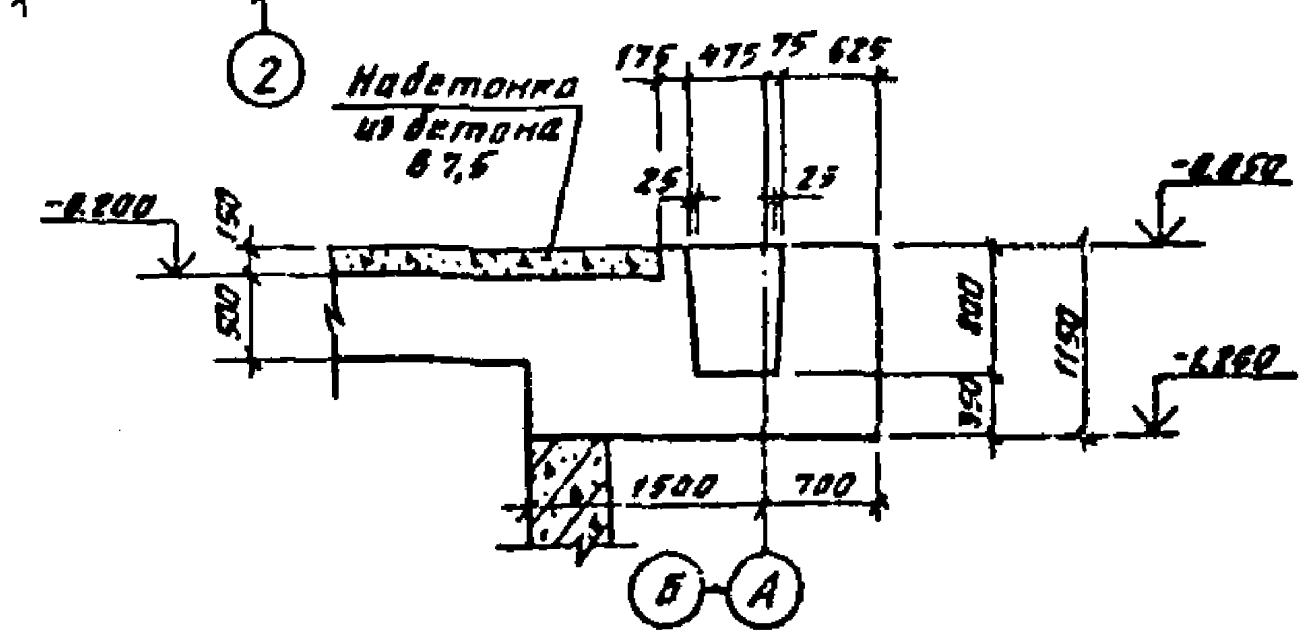

1. Общие примечания см. л. 1.
2. Разрезы и узлы см. л. 3÷л.7.
3. Электрические каналы для прокладки кабеля у оси „3" см. л. 22.

ТП 901-1-93.88-КЖ1		
Разраб. Шабалина; Провер. Андреева; Вед. инж. Андреева; Рук. гр. Побажеева; Н. контр. Жило; Гл. спец. Хакин; Нач. отд. Гоздовчнов	Водозаборные сооружения производительностью от 2 до 25 м³/с для амплитуды колебания уровня воды 10 м.	Стадия Р, Лист 2, Листов
	Железобетонное перекрытие РКм 1. Чертеж N1.	Госстрой СССР ГПИ Ленинградский Водоканалпроект

Привязан

Инв. №

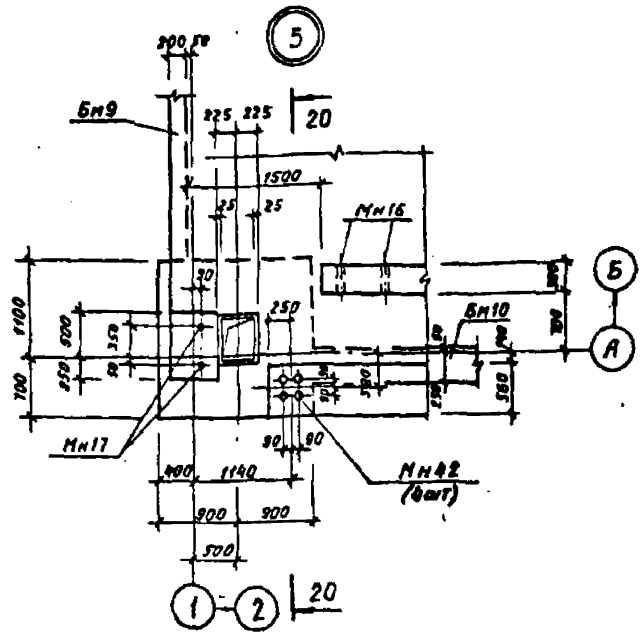

20 — 20

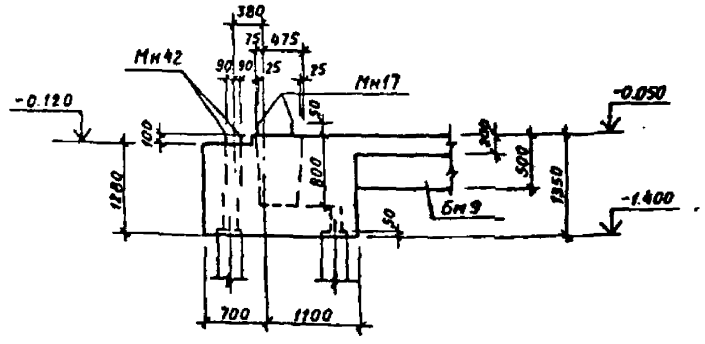

6

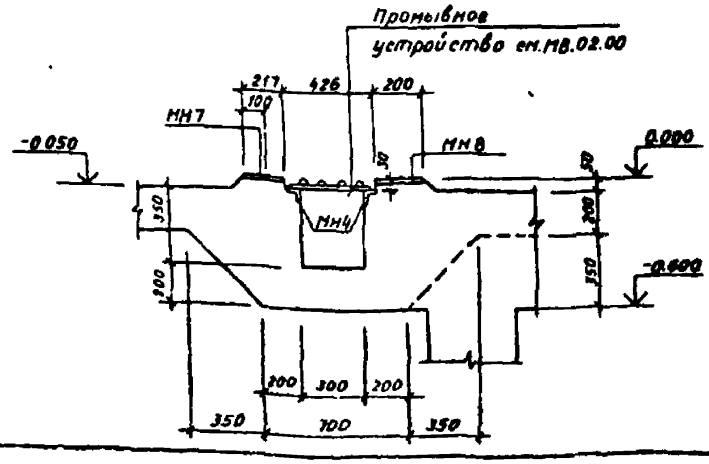

Поз. 1



Спецификация (продолжение)

Марка, поз.	Обозначение	Наименование	Кол.	Масса ед., кг	Примечание
МН11	ТП901-1-93.88 -КЖИ1-ЩП7	Щит ЩП7	1	40.1	
МН12	-КЖИ1-ЩП8	" ЩП8	1	53.4	
МН13	-КЖИ1-ЩП9	" ЩП9	1	60.3	
МН14	-КЖИ1-ЩП10	" ЩП10	1	40.6	
МН15	-КЖИ1-М2	Изделие закладное М2	2	23.2	
МН16	ГОСТ3262-75*	Труба газовая ф20 ℓ=400	6	0,7	
МН17	ГОСТ24379.1-80	Болт 1.1М24×1000	6	4,17	
МН18	1.400-15.81.120-68	Изделие закладное МН116-3	3	3.4	
МН19	1.400-15.81.110-04	То же МН103-3	1	0.8	
МН20	1.400-15.81.120	—"— МН105-1	24	1.0	
МН21	ГОСТ8278-83	—"— Гн[60×32×3 ℓ=250	1	0,7	Разрезать пополам
МН22	ТП901-1-93.88 -КЖИ1-М5	—"— М5	2	24.48	
МН23	-КЖИ1-М6	—"— М6	2	9,0	
МН24	ГОСТ8278-83	—"— Гн[200×100×6 ℓ=100	1	1.8	
МН34	1.400.15.81.110-10	—"— МН104-3	11.2 пм	3.2	
МН35	ТП901-1-93.88-КЖИ1-М7	—"— М7	1	10.54	
МН36	-КЖИ1-М8	—"— М8	1	28.95	
МН37	-КЖИ1-ЩП11	Щит ЩП11	1	41.8	
МН38	-КЖИ1-ЩП12	—"— ЩП12	1	41.8	
МН39	-КЖИ1-ЩП13	—"— ЩП13	1	53.4	
МН40	-КЖИ1-ЩП14	—"— ЩП14	1	40.1	
МН41	ГОСТ1839-80	БНТ100 ℓ=1350	3	6.0	
МН42	ГОСТ24379.1-80	Болт 1.2М16×400	8	0.82	
МН43	ГОСТ3262-75*	Газ. труба ф20 ℓ=2630	2	4.4	Rизг=200
1	ГОСТ5781-82*	АII-10 ℓ=350	2	0.22	приварить КМН15

Спецификация к схеме расположения перекрытия РКМ1

Марка, поз	Обозначение	Наименование	Кол	Масса ед., кг	Примечание
Пм1	лист 8÷13	Плита Пм1	1		
Бм1	лист 14	Балка Бм1	2		
Бм2	лист 14	Балка Бм2	2		
Бм3	лист 14	Балка Бм3	1		
Бм4	лист 15	Балка Бм4	1		
Бм5	лист 15	Балка Бм5	2		
Бм6	лист 14	Балка Бм6	2		
Бм7	лист 14	Балка Бм7	1		
Бм8	лист 15	Балка Бм8	1		
Бм9	лист 15	Балка Бм9	1		
Бм10	лист 16	Балка Бм10	1		
Бм11	лист 16	Балка Бм11	1		
Бм12	лист 16	Балка Бм12	1		
Бм13	лист 16	Балка Бм13	2		
ОП1	лист 5	Опорная подушка ОП1	3		
ОП2	лист 5	Опорная подушка ОП2	1		
СВ1	ГОСТ19804.1-79*	Свая С15-35	16	4650	
		Изделие стальное			
МН1	ГОСТ24379.1-80	Болт 2.1М20×710	24	2.09	
МН2	ТП901-1-93.88-КЖИ-М4	Изделие закладное М4	2	27.6	
МН3	1.400-15.81.730-04	То же МН180	2	6.3	
МН4	1.400-15.81.550-06	—"— МН655	23.3 пм	5.3	
МН5	ТП901-1-93.88-КЖИ1-ЩП5	Щит ЩП5	4.2 пм	12.8	
МН6	КЖИ1-РШ1	Решетка РШ1	1	3.74	
МН7	1.400-15.81.140	Изделие закладное МН127-1	2.5 пм	5.9	
МН8	1.400-15.81.140-12	То же МН129-1	1.2 пм	10.6	
МН9	ТП901-1-93.88-КЖИ1-М1	—"— М1	1	26.68	
МН10	КЖИ1-ЩП6	Щит ЩП6	2	62.2	

Данный лист рассматривать совместно с л. 2; 4÷6.

ТП 901-1-93.88-КЖ1

Разраб	Шабалина		03.88
Провер	Андреева		03.88
Вед инж	Андреева		03.88
Рук. гр	Поваляева		03.88
Н. контр	Жило		03.88
Гл спец	Ханин		03.88
Нач отд	Градобойнов		03.88

Водозаборные сооружения производительностью от 0,2 до 0,3 м³/с для амплитуды колебания уровня воды 10 ТП

Железобетонное перекрытие РКМ1. Чертеж N 2.

Стадия	Лист	Листов
Р	3	

Госстрой СССР ГПИ Ленинградский водоканалпроект

Привязан

Инв. №

Инв. № подл. | Подпись и дата | Взам. инв. №

Формат А2

ТП901-1-93.88 Альбом II

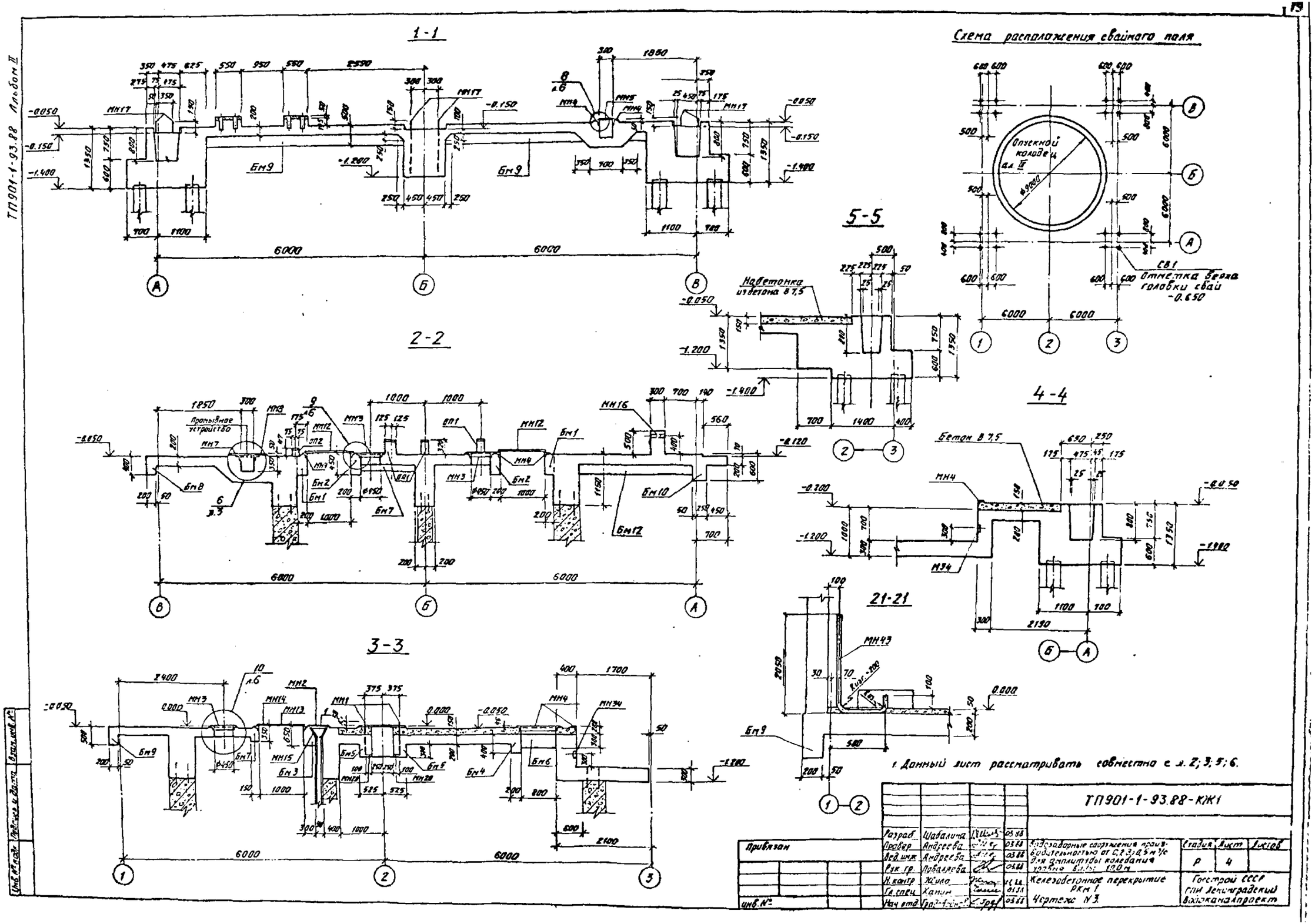
ТП901-1-93.88 Альбом II
1-1
2-2
3-3
4-4
5-5
21-21
Схема расположения свайного поля
Опускной колодец ал. IV
Отметка верха головки свай -0.650
Набетонка из бетона В 7,5
Бетон В 7,5
Промывное устройство
1. Данный лист рассматривать совместно с л. 2; 3; 5; 6.
ТП901-1-93.88-КЖ1
Разраб. Шабалина
Провер. Андреева
Вед. инж. Андреева
Рук. гр. Поваляева
Н. контр. Жило
Гл. спец. Ханин
Нач. отд. Градобойн
Водозаборные сооружения производительностью от 0,2 до 0,5 м³/с для амплитуды колебания уровня воды 10,0 м
Железобетонное перекрытие РКМ 1
Чертеж № 3
Стадия Р
Лист 4
Листов
Госстрой СССР
ГПИ Ленинградский Водоканалпроект
Привязан
Инв. №
Подпись и дата
Взам. инв. №

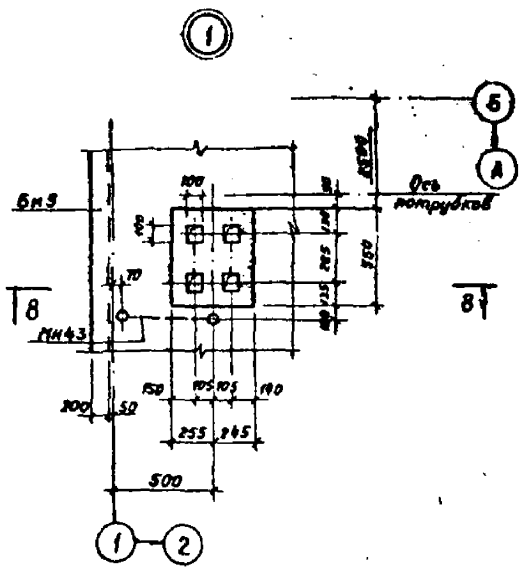

8 – 8

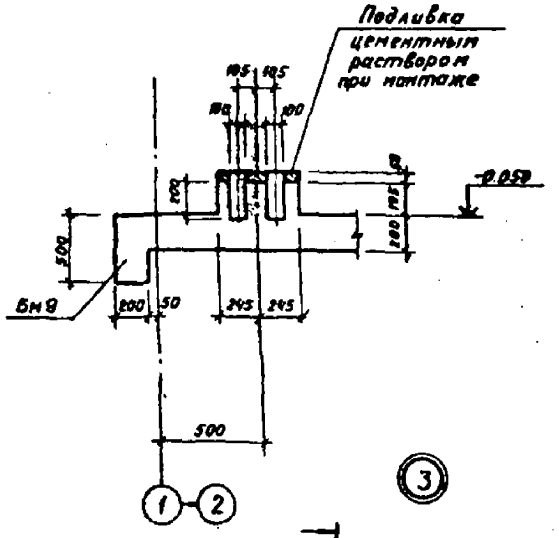



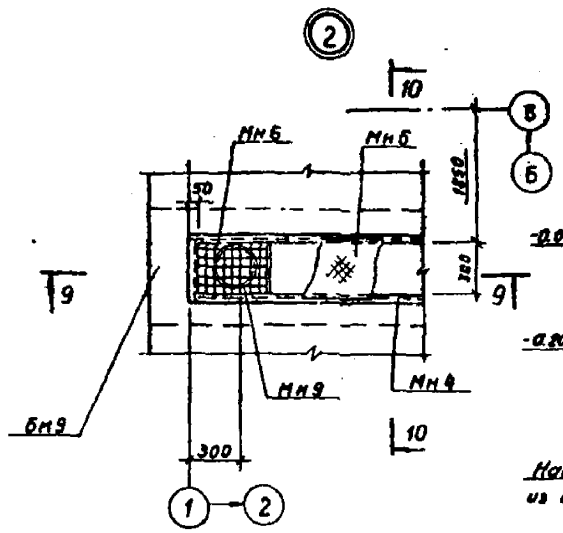

9 – 9

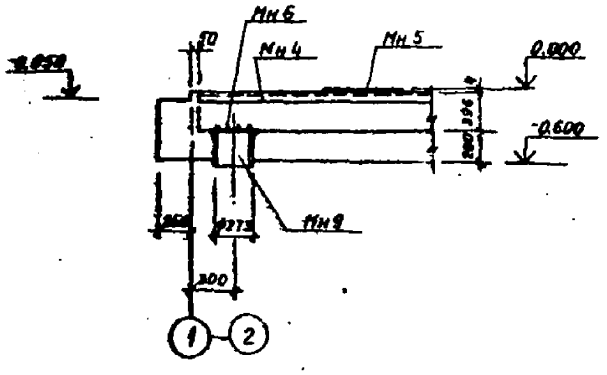

11 – 11

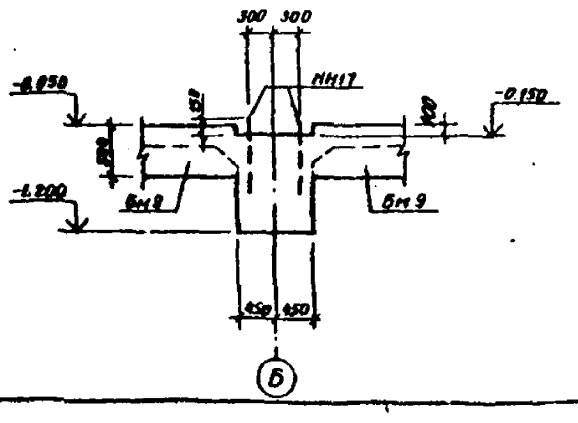

13 – 13

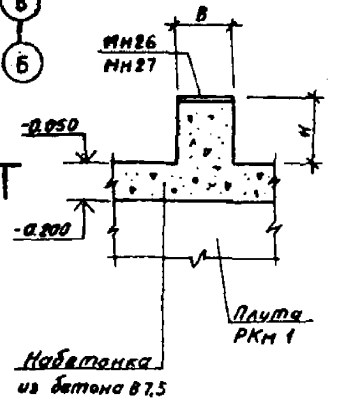

10 – 10

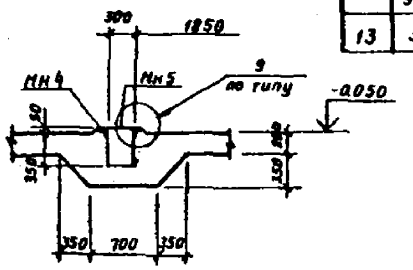

12 – 12

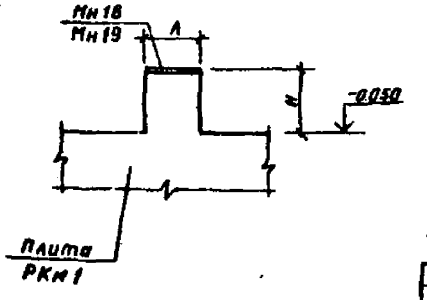

Таблица размеров

№ п/п	Марка насоса	Диаметр условный мм	Марка опорной подушки	H мм	A мм	B мм
1		200	ОП1	237	250	150
2		100	ОП2	167	150	60
3	ЭЦВ 10-120-60 ЭЦВ 10-160-35г ЭЦВ 12-160-65 ЭЦВ 12-160-100	150	ОП3	380	200	250
4	ЭЦВ 12-210-25 ЭЦВ 12-210-55 ЭЦВ 12-255-30г	200	ОП4	350	300	250
5	ЭЦВ 12-375-30г	250	ОП5	475	300	250
6	ЭЦВ 10-120-60	250	ОП6	363	250	250
7	ЭЦВ 10-160-35г ЭЦВ 12-160-65 ЭЦВ 12-160-100	300	ОП7	337	250	250
8	ЭЦВ 12-210-25 ЭЦВ 12-210-55 ЭЦВ 12-255-30г	350	ОП8	361	250	250
9	ЭЦВ 12-315-30г	350	ОП9	461	250	250
10	ЭЦВ 10-120-60	250	ОП10	360	250	250
11	ЭЦВ 10-160-35г ЭЦВ 12-160-65 ЭЦВ 12-160-100	300	ОП11	334	250	250
12	ЭЦВ 12-210-25 ЭЦВ 12-210-55 ЭЦВ 12-255-30г	350	ОП12	358	250	250
13	ЭЦВ 12-375-30г	350	ОП13	458	250	250

ОП1; ОП2

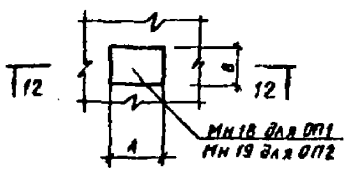

ОП3; ОП4; ОП5

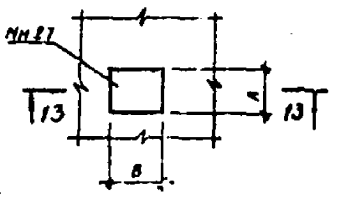

ОП6; ОП7; ОП8; ОП9; ОП10; ОП11; ОП12; ОП13

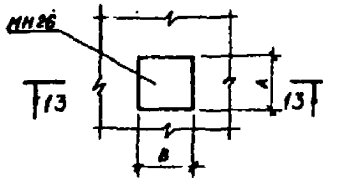

1. Расположение и привязку опорных подушек в плане см. листы 2; 7.
2. Узлы см. лист 2.

				ТП901-1-93.88-КЖ1	
Разраб	Шабалина		03.88		
Провер	Поволяева		03.88	Водозаборные сооружения производительностью от 0,2 до 0,5 м³/с для амплитуды колебания уровня воды 10,0 м	Стадия: Р; Лист: 5; Листов:
Вед инж	Андреева		03.88		
Рук гр	Поволяева		03.88		
Н.контр	Жило		03.88	Железобетонное перекрытие РКМ1. Чертеж N4	Госстрой СССР ГПИ Ленинградский водоканалпроект
Гл спец	Ханин		03.88		
Нач отд	Гридасова		03.88		

Привязан

Инв. №

Инв. № подл. | Подпись и дата | Взам. инв. №

Формат А2

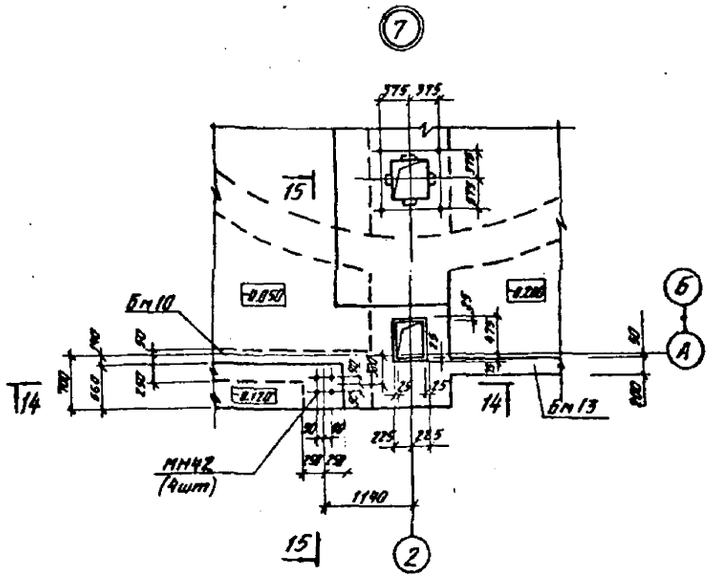

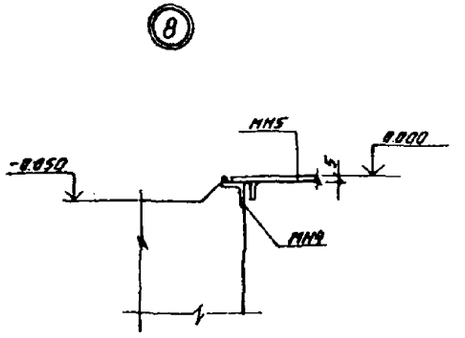

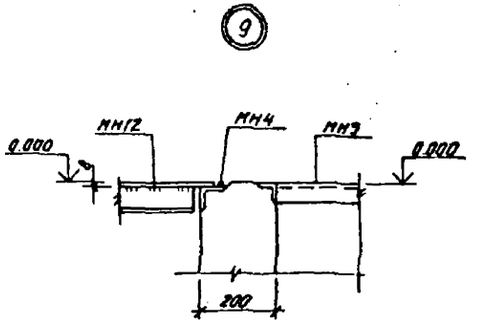

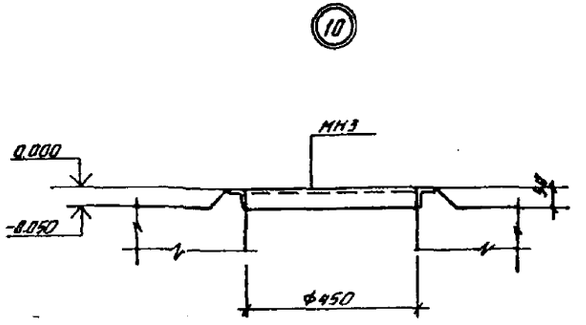

Деталь заделки головки сваи

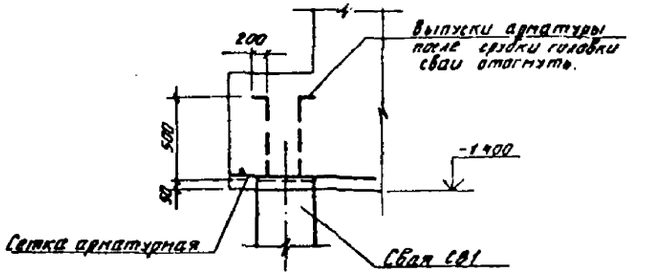

14-14

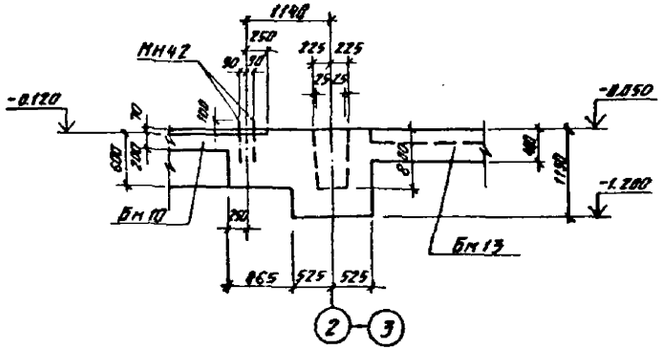

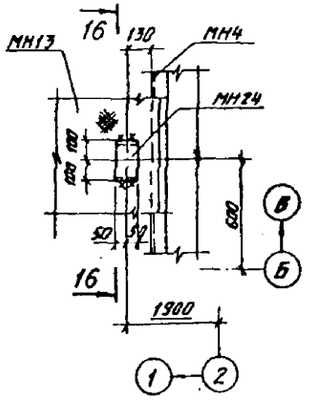

Данный лист рассматривать совместно с л.2; л.4.

15-15

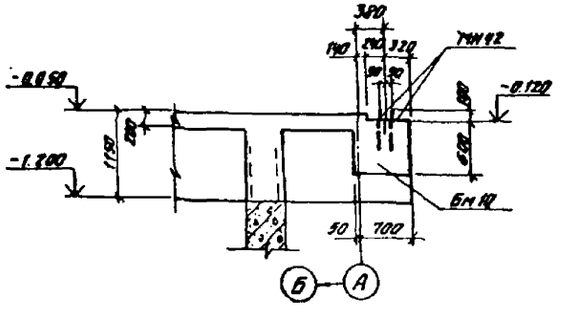

16-16

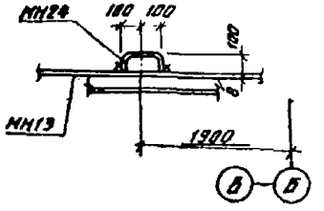

				ТП901-1-93.88 - КЖ1			
Разраб.	Шабалина		03.88	Водозаборные сооружения производительностью от 0,2 до 0,5 м³/с для амплитуды колебания уровня воды 10 дм	Стадия	Лист	Листов
Провер.	Андреева		03.88		Р	6	
Вед.инж.	Андреева		03.88				
Рук.гр.	Поваляева		03.88				
Н.контр.	Жило		04.88	Железобетонное перекрытие РКМ1	Госстрой СССР ГПИ Ленинградский Водоканалпроект		
Гл.спец.	Ханин		03.88				
Нач.отд.	Грядобойнева		03.88	Чертеж N5			

Привязан

инв. №

ТП 901-1-93.88 Альбом II

Схема набетонки на отм. -0.050

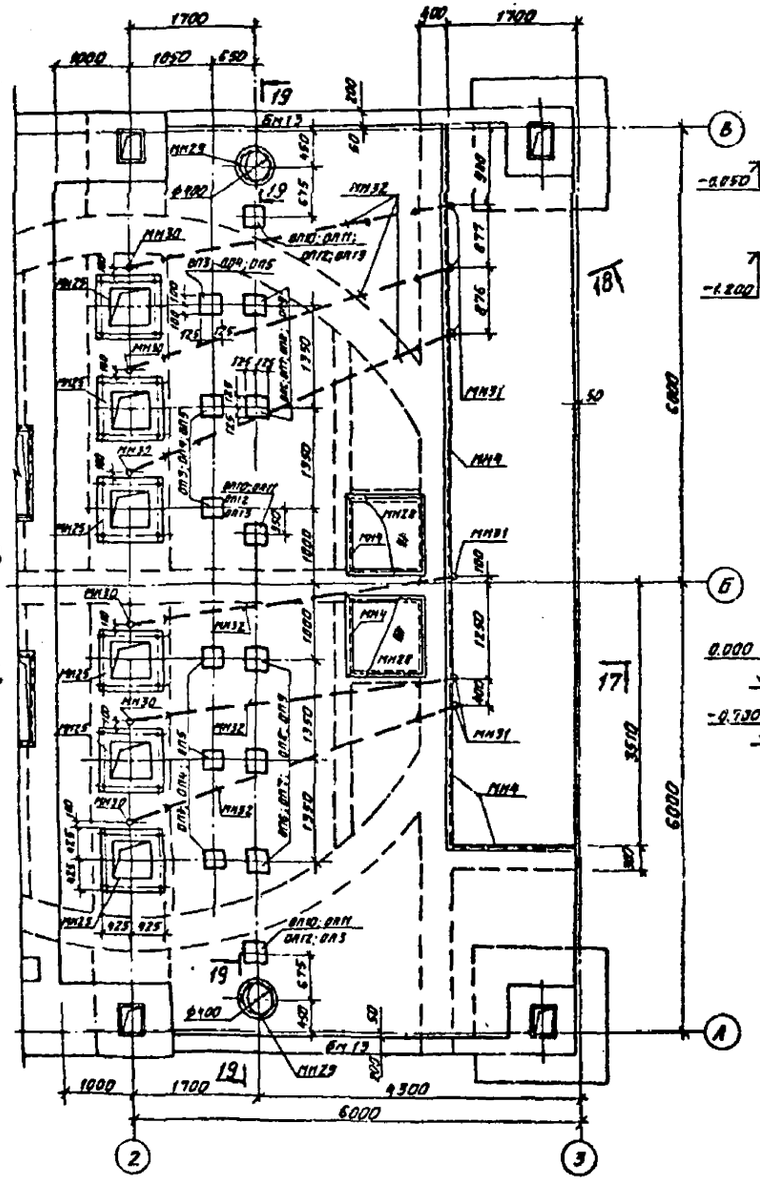

17-17

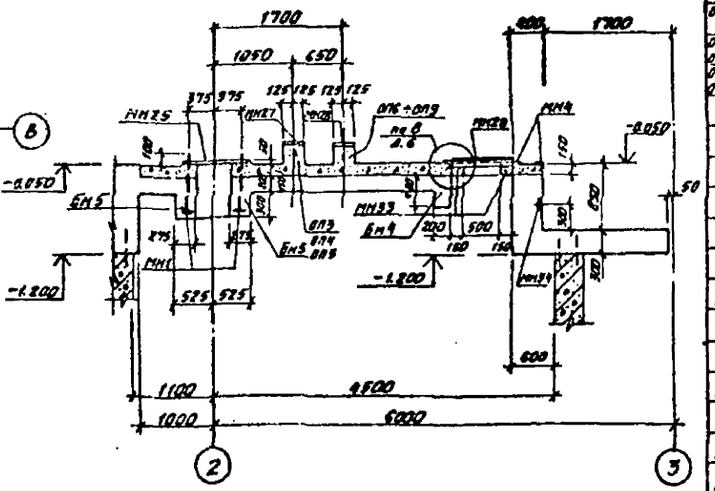

18-18

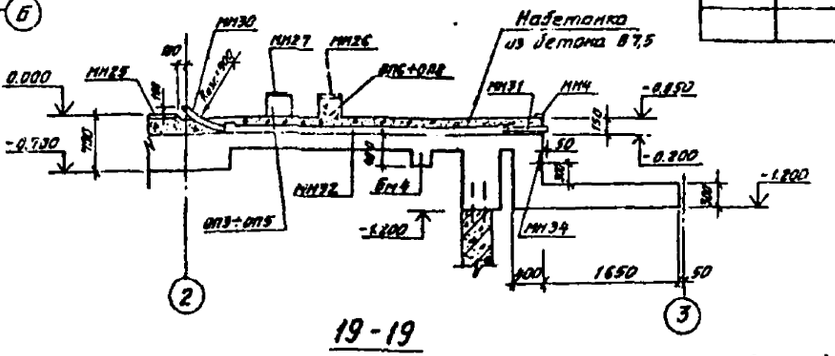

19-19

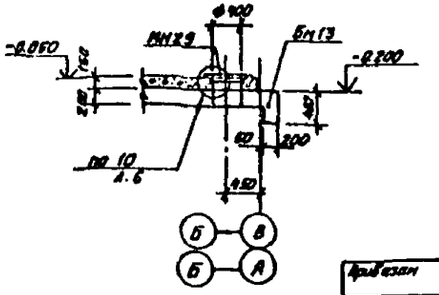

Спецификация к схеме расположения набетонки на отм. 0.000

Марка, поз.	Обозначение	Наименование	Кол.	Масса ед. кг	Примечание
		Монолитный бетон			
		Опорные подушки			
ОП3; ОП4 ОП5	лист 5	ОП3; ОП4; ОП5	6		
ОП6; ОП7; ОП8; ОП9	лист 5	ОП6; ОП7; ОП8	5		
ОП10; ОП11 ОП12; ОП13	лист 5	ОП9; ОП10; ОП11	[illegible]		
		[illegible]			
		Бетон В7,5			10 м³
		Стальные изделия			
МН4	1.400-15.81.550-06	Изделие закладное МН555	1,5 п.м.	5,3	
МН25	ТП901-1-93.88 — МВ.00.01	Рама закладная под			
		насосы ЭЦВ	6	31	Альбом 2
МН26	1.400-15.81.130-30	Изделие закладное МН127-1	6	4,8	
МН27	1.400-15.81.130-19	Изделие закладное МН120-2	6	4,4	
МН28	ТП901-1-93.88-КЖ1-ЦП15	Щит ЦП15	2	28,8	
МН29	1.400-15.81.750-03	Изделие закладное МН175	2	5,7	
МН30	ГОСТ 3262-75*	Газ. труба ф30 l=500	6	8,7	Рзыс=900
МН31	ГОСТ 3262-75*	Газ. труба ф30 l=700	6	6,7	
МН32	ГОСТ 18599-83*	ПНД 90С	22,5 п.м.	5,0	
МН33	1.400-15.81.210-04	Изделие закладное МН201-5	4	5,0	

1. Данный лист рассматривать совместно с листами 2÷6.
2. Закладные изделия МН30; МН31; МН32 (для прокладки кабеля) проложить в набетонке на отм. -0.200 под наблюдением электромонтажников.

Согласовано

Привязан

Инв. №

				ТП 901-1-93.88-КЖ1			
Разраб.	Шабалина		03.88	Водозаборные сооружения производительностью от 0.2 до 0.5 м³/с для амплитуды колебания уровня воды 10 м.	Стадия	Лист	Листов
Провер.	Поваляева		03.88		Р	7	
Вед. инж.	Андреева		03.88				
Рук. гр.	Поваляева		03.88				
Н. контр.	Жило		03.88	Железобетонное перекрытие РКН	Госстрой СССР РПИ Ленинградский Водоканалпроект		
Гл. спец.	Харин		03.88	Чертеж №6.			
Нач. отд.	Грабовская		03.88				

Схема расположения верхней арматуры плиты ПМ1

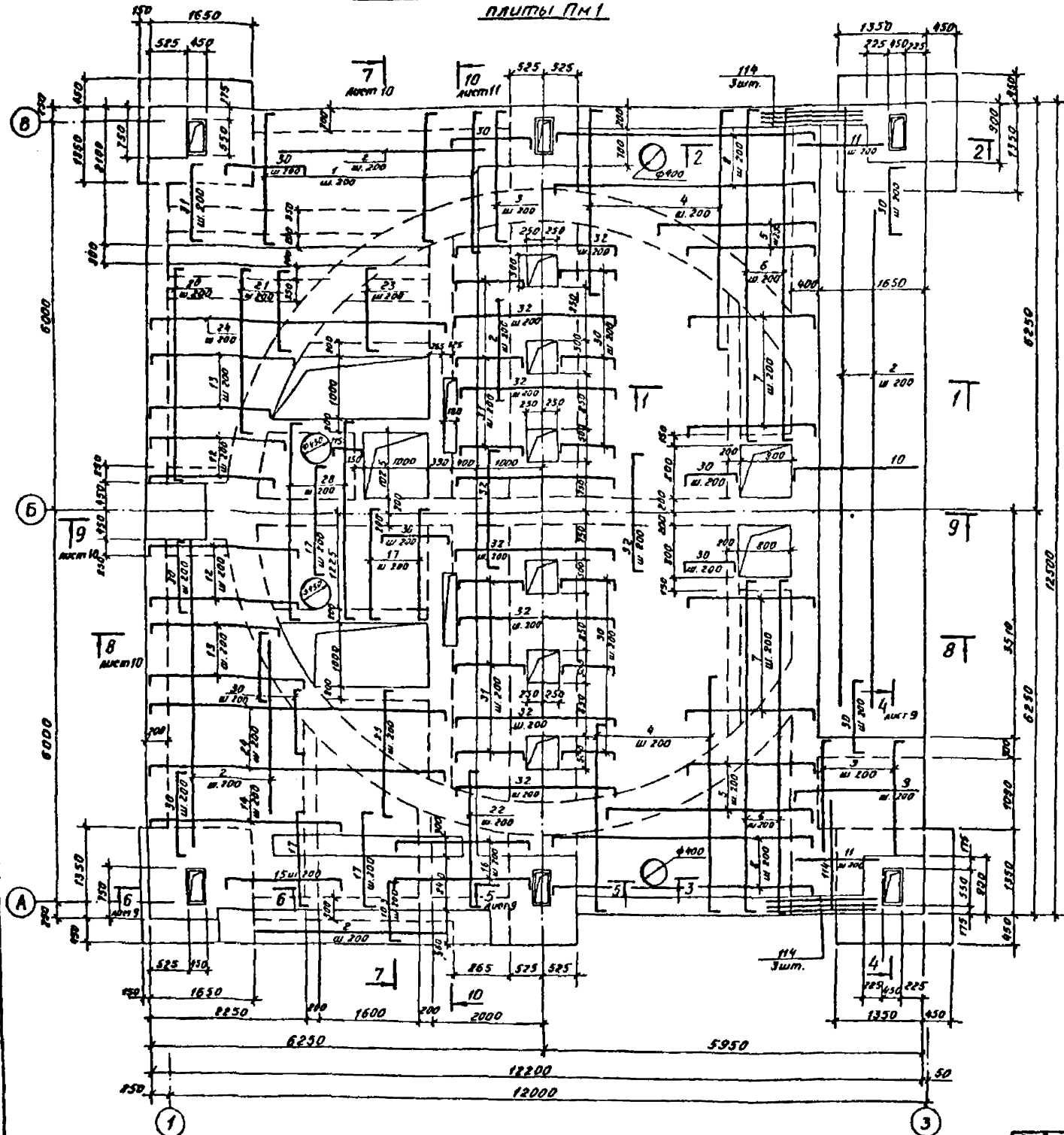
А
Б
В
1
3
6000
8000
12200
12000
6250
5950
1650
1600
2000
1350
525
450
1150
2180
750
550
115
1000
900
350
1570
530
1350
1350
1350

ТП901-1-93.88 Альбом II

Схема расположения нижней арматуры плиты Пм1

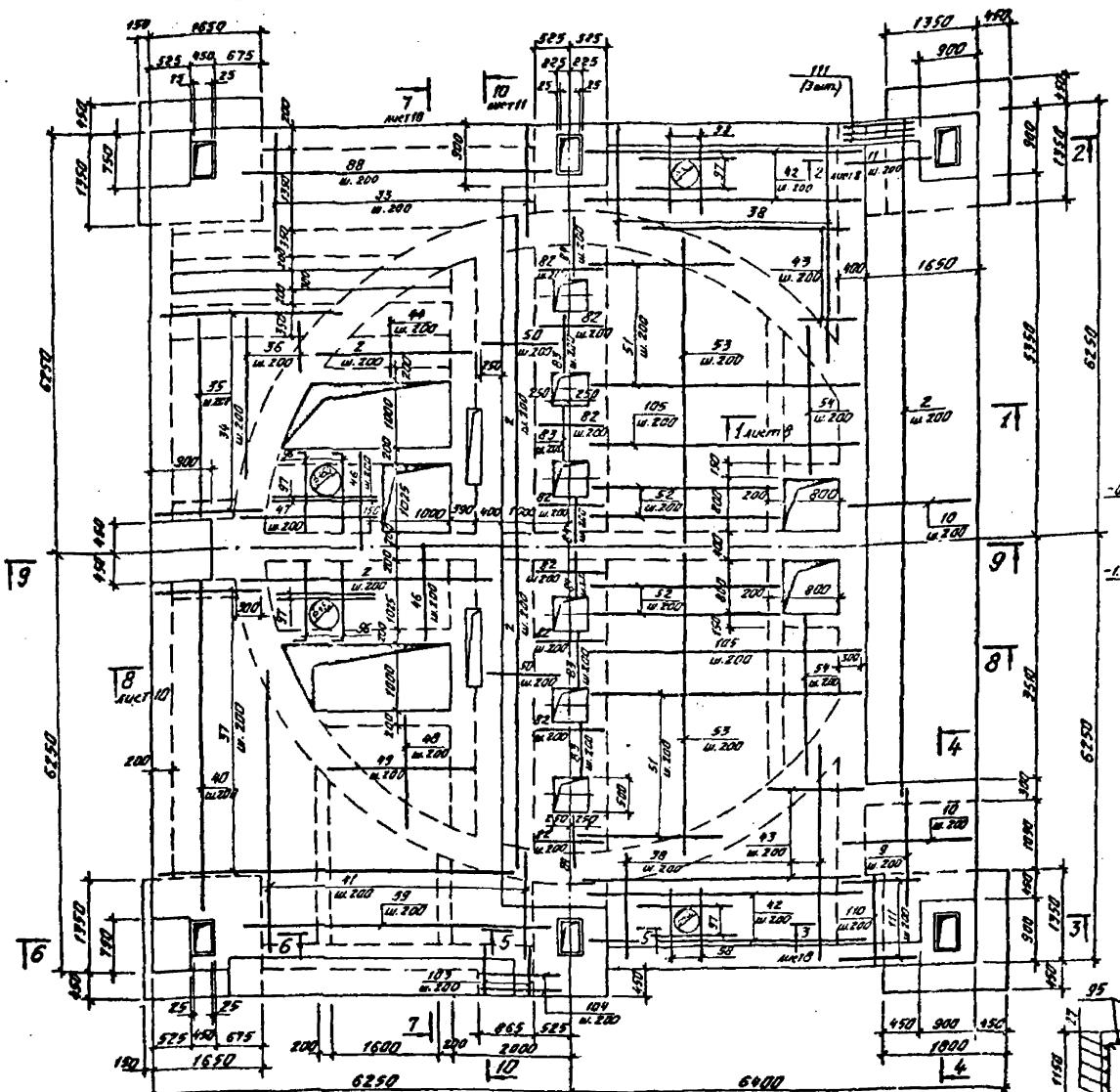

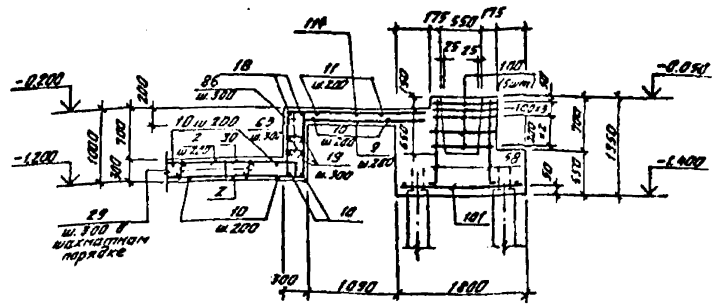

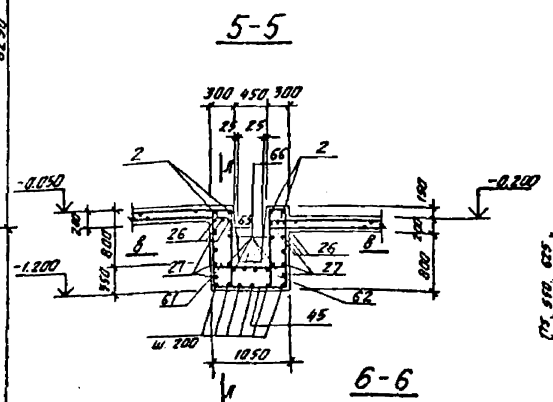

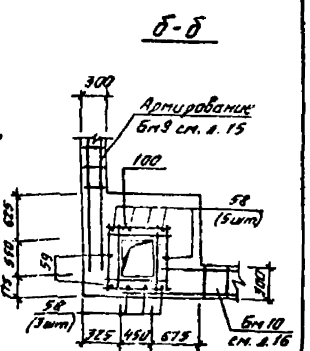

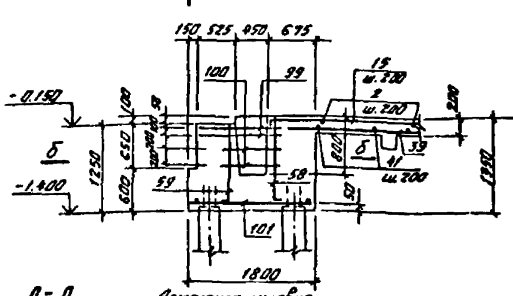

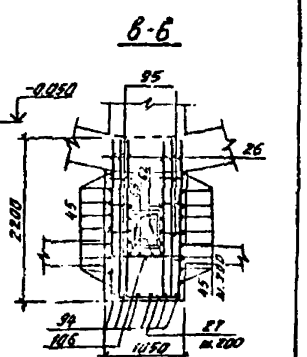

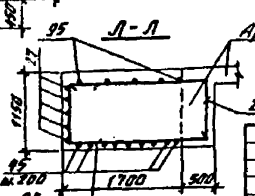

1. Данный лист рассматривать совместно с л. 8; 10; 11.
2. Защитный слой бетона для рабочей арматуры 15мм.
3. Спецификацию арматуры см. л. 12.
4. Ведомость деталей см. л. 13.
5. Поз. 2 (разрез 1-1) стыковать вразбежку.

Привязан				ТП 901-1-93.88-КЖ1	
	Разраб.	Шабалина		Водозаборные сооружения производительностью от 0,3 до 0,5 м³/с для амплитуды колебания уровня воды 10,0 м	Стадия: Р; Лист: 9; Листов:
	Провер.	Андреева			
	Вед.инж.	Андреева			
	Рук.гр.	Поваляева			
	Н.контр.	Жила		Железобетонное перекрытие РКм1. Плита Пм1. Схема армирования Чертёж №2	Госстрой СССР ГПИ Ленинградский Водоканалпроект
	Гл.спец.	Ханин			
инв. №	Нач.отд.	[illegible]			

ТП901-1-93.88 Альбом II

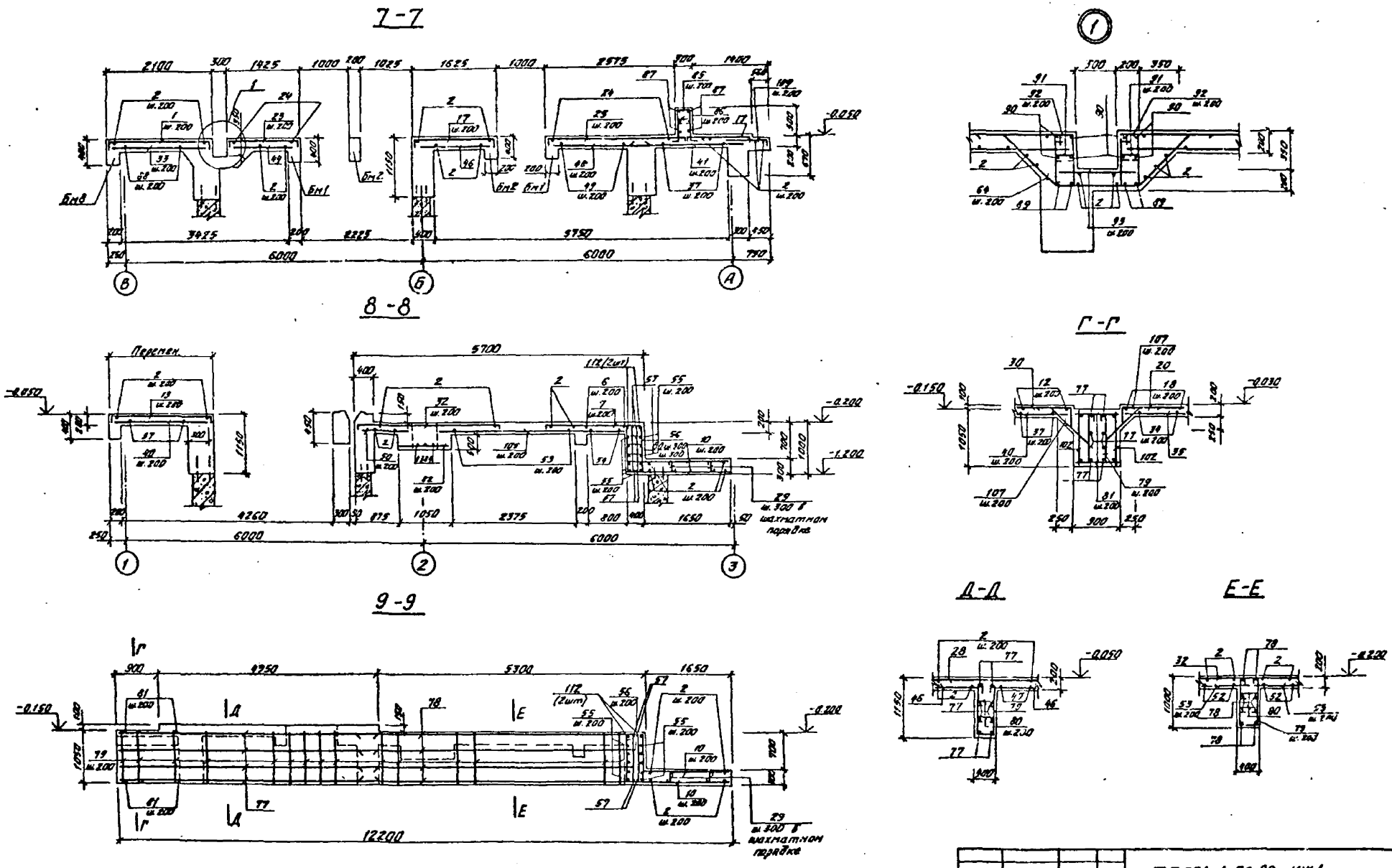

1. Данный лист рассматривать совместно с л. 8+11.
2. Спецификацию арматуры см. л. 12.
3. Ведомость деталей см. л. 13.

Разраб.	Шадалина			ТП901-1-93.88-КЖ1
Провер.	Андреева			
Вед.инж.	Андреева			Водозаборные сооружения производительностью от 0,2 до 0,5 м³/с для амплитуды колебания уровня воды 10,0 м
Рук.гр.	Повиляева			Стадия: Р; Лист: 10; Листов:
Н.контр.	Жило			Железобетонное перекрытие РКм1. Плита ПМ1. Схема армирования. Чертеж №3.
Гл.спец.	Ханин			Госстрой СССР ГПИ Ленинградский Водоканалпроект
Нач.отд.	Гладкова			

Привязан

Инв. №

Подпись и дата

Взам. инв. №

ТП901-1-93.88 Альбом II

Схема армирования верхней части колодца от отм. -1.200 до отм. -0.050 (-0.200)

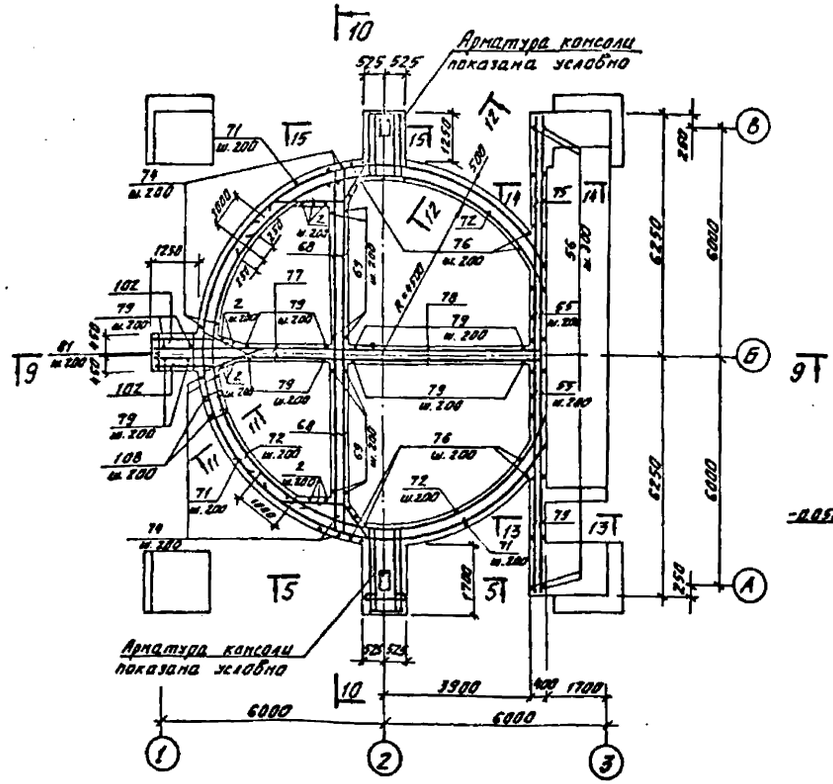

10-10

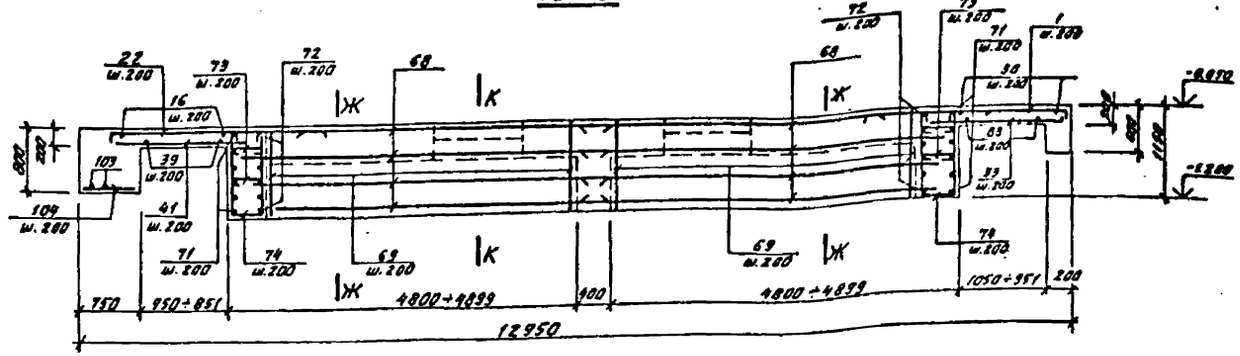

Ж-Ж

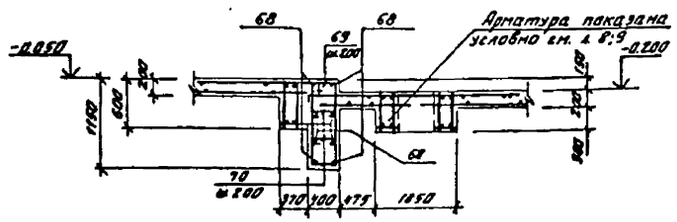

К-К

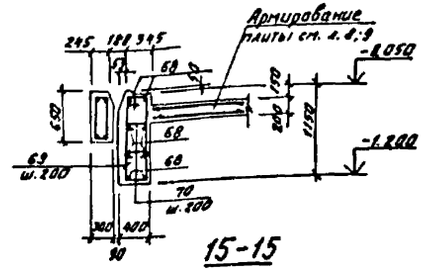

15-15

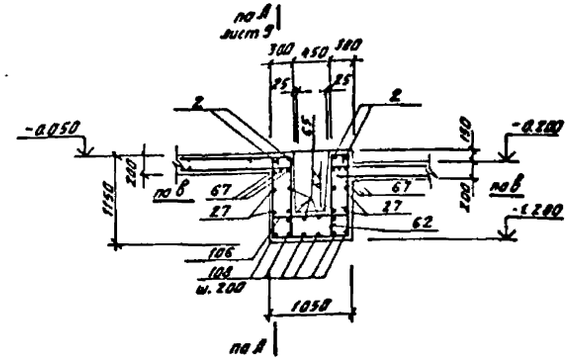

13-13

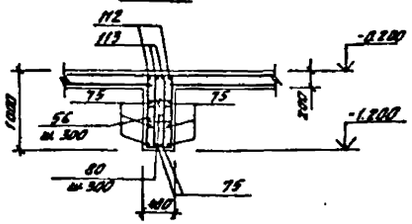

11-11

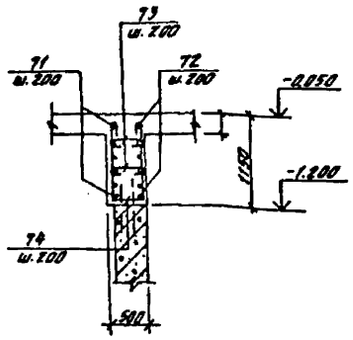

12-12

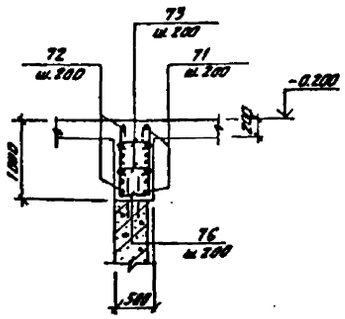

14-14

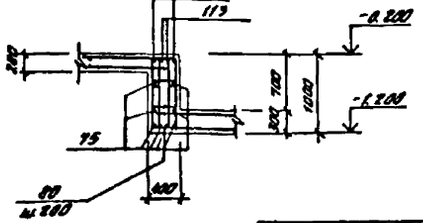

1. Данный лист рассматривать совместно с л. 8; 9.
2. Армирование балок см. л. 14÷16.
3. Спецификацию арматуры см. л. 12.
4. Ведомость деталей см. л. 13.

Разраб.	Шабалина		ТП901-1-93.88-КЖ1	
Провер.	Андреева		Водозаборные сооружения производительностью от 0,2 до 0,5 м³/с для амплитуды колебания уровня воды 10,0 м.	Стадия: Р; Лист: 11; Листов:
Вед. инж.	Андреева			
Рук. гр.	Поволяева			
Н. контр.	Жило		Железобетонное перекрытие РКМ1. Плита Пм1. Схема армирования. Чертеж №4.	Госстрой СССР ГПИ Ленинградский Водоканалпроект
Гл. спец.	Ханин			
Нач. отд.	Грабовникова			

Привязан

инв. №

Инв. № подл. | Подпись и дата | Взам. инв. №

ТП901-1-93.88 Альбом II

Спецификация арматуры к плите Пм1

Формат	Зона	Поз.	Обозначение	Наименование	Кол.	Примеч.
				Детали		
				ГОСТ 5781-82*		
Б4		1*		А-II-10 ℓ=2450	17	1,5кг
Б4		2		А-I-8	600 п.м.	0,617кг
Б4		3*		А-II-10 ℓ=2600	4	1,6кг
Б4		4*		А-II-10 ℓср=3655	12×2	2,3кг
Б4		5*		А-II-10 ℓср=2660	10×2	1,6кг
Б4		6*		А-II-10 ℓ=5600	10	3,5кг
Б4		7*		А-II-10 ℓ=2380	20	1,5кг
Б4		8*		А-II-10 ℓ=4650	10	2,9кг
Б4		9*		А-II-10 ℓ=2050	15	1,3кг
Б4		10*		А-II-12 ℓ=2200	98	2,0кг
Б4		11		А-II-10 ℓ=1600	18	1,0кг
Б4		12*		А-II-10 ℓ=2580	8	1,6кг
Б4		13*		А-II-10 ℓср=2200	6×2	1,4кг
Б4		14*		А-II-10 ℓ=3230	6	3,0кг
Б4		15*		А-II-10 ℓ=1880	6	1,7кг
Б4		16*		А-II-10 ℓ=2730	5	2,5кг
Б4		17*		А-II-10 ℓ=1860	23	1,7кг
Б4		18		А-II-16 ℓ=2300	2	3,6кг
Б4		19		А-II-10 ℓ=2000	4	1,2кг
Б4		20*		А-II-10 ℓ=3700	5	2,3кг
Б4		21*		А-II-10 ℓср=2250	8	1,4кг
Б4		22*		А-II-10 ℓ=2810	8	2,5кг
Б4		23*		А-II-10 ℓ=1750	9	1,1кг
Б4		24*		А-II-10 ℓ=4950	14	3,1кг
Б4		25*		А-II-10 ℓср=2360	9	1,5кг
Б4		26*		А-II-25 ℓ=3100	5	11,9кг
Б4		27*		А-II-10 ℓ=6000	5	3,7кг
Б4		28*		А-II-10 ℓ=3110	11	1,9кг
Б4		29*		А-I-8 ℓ=350	87	0,14кг
Б4		30*		А-II-10 ℓ=1260	85	0,8кг
Б4		31*		А-II-10 ℓ=1410	18	0,9кг
Б4		32*		А-II-10 ℓ=2910	50	1,8кг
Б4		33*		А-II-10 ℓ=1550	21	1,0кг
Б4		34*		А-II-10 ℓср=2000	17	1,2кг
Б4		35		А-II-10 ℓ=3550	5	2,2кг
Б4		36*		А-II-10 ℓср=1800	5	1,1кг
Б4		37*		А-II-10 ℓср=3300	23	2,0кг
Б4		38*		А-II-10 ℓср=2300	17×2	1,4кг
Б4		39		А-II-10 ℓ=4400	6	2,7кг
Б4		40		А-II-10 ℓ=4600	5	2,8кг
Б4		41*		А-II-10 ℓср=2850	21	1,8кг
Б4		42		А-II-10 ℓ=3700	12	2,3кг
Б4		43*		А-II-10 ℓср=2300	10×2	1,4кг
Б4		44		А-II-10 ℓ=1300	10	0,8кг
Б4		45		А-II-10 ℓ=3350	9	2,1
Б4		46		А-II-10 ℓ=1400	23	0,9кг
Б4		47		А-II-10 ℓ=1900	6	1,2кг
Б4		48*		А-II-10 ℓср=1350	10	0,9кг
Б4		49*		А-II-10 ℓср=1500	8	0,9кг
Б4		50		А-II-10 ℓ=800	44	0,5кг
Б4		51*		А-II-10 ℓср=2400	11×2	1,5кг
Б4		52*		А-II-10 ℓ=2800	10	1,7кг
Б4		53*		А-II-10 ℓср=4200	12×2	2,6кг
Б4		54*		А-II-10 ℓср=1900	5×2	1,2кг
Б4		55		А-II-20 ℓ=5700	10	14,7кг
Б4		56*		А-I-8 ℓ=2560	124	1,0кг
Б4		57		А-II-10 ℓ=5800	4	3,6
Б4		58*		А-II-16 ℓ=1380	36	2,2кг
Б4		59*		А-II-16 ℓ=1280	4	2,0кг
Б4		60		А-II-10 ℓ=3400	16	2,1кг
Б4		61		А-II-12 ℓ=1000	8	99кг
Б4		62*		А-II-12 ℓ=2100	10	1,9кг
Б4		63*		А-I-10 ℓ=2610	32	1,6кг
Б4		64*		А-II-12 ℓ=2050	21	1,8кг
Б4		65*		А-II-12 ℓ=1500	14	2,0кг
Б4		66		А-II-10 ℓ=1900	16	1,2кг
Б4		67		А-II-25 ℓ=2650	5	10,2кг
Б4		68		А-II-16 ℓ=5300	16	8,4кг
Б4		69*		А-I-8 ℓ=3020	42	1,9кг
Б4		70*		А-I-10 ℓ=445	84	0,3кг
Б4		71*		А-II-20 ℓ=9000	24	22,3
Б4		72*		А-II-20 ℓ=8800	24	21,8
Б4		73*		А-I-8 ℓ=550	472	0,2кг
Б4		74*		А-I-8 ℓ=2750	128	1,1кг
Б4		75		А-II-12 ℓ=3400	16	3,0кг
Б4		76*		А-II-12 ℓ=2450	108	2,2кг
Б4		77		А-II-16 ℓ=5500	8	13,6кг
Б4		78		А-II-16 ℓ=5950	8	14,7кг
Б4		79*		А-I-8 ℓ=2350	41	0,9кг
Б4		80*		А-I-8 ℓ=460	235	0,2кг
Б4		81		А-I-8 ℓ=870	14	0,4кг
Б4		82		А-II-10 ℓ=1000	34	0,62кг
Б4		83		А-I-10 ℓ=800	12	0,5кг
Б4		84		А-II-12 ℓ=900	12	0,8кг
Б4		85*		А-II-16 ℓ=2390	16	3,8кг
Б4		86*		А-I-10 ℓ=400	28	0,25кг
Б4		87		А-I-12 ℓ=2950	6	2,6кг
Б4		88		А-I-12	65 п.м.	0,888
Б4		89		А-II-20 ℓ=4850	4	12кг
Б4		90		А-II-12 ℓ=4850	8	4,3кг
Б4		91*		А-I-10 ℓ=300	42	0,2кг
Б4		92*		А-I-10 ℓ=1490	21	0,9кг
Б4		93		А-II-12 ℓ=650	21	0,6кг
Б4		94		А-II-10 ℓ=2500	6	1,5кг
Б4		95		А-I-8 ℓ=280	12	0,1кг
Б4		96*		А-II-16 ℓ=1460	4	2,3кг
Б4		97		А-II-16 ℓ=1670	8	2,7кг
Б4		98*		А-II-16 ℓ=1660	4	2,6кг
Б4		103		А-II-10 ℓ=700	5	0,4кг
Б4		104		А-II-10 ℓ=1800	9	1,1кг
Б4		105		А-II-12 ℓ=3910	18	3,5кг
Б4		106*		А-I-8 ℓ=1100	12	0,5кг
Б4		107*		А-II-12 ℓ=1200	14	1,1кг
Б4		108*		А-II-10 ℓ=3050	6	1,9кг
Б4		109*		А-II-10 ℓ=1390	21	0,9кг
Б4		110		А-II-12 ℓ=1300	4	1,2кг
Б4		111		А-II-12 ℓ=1150	10	1,0кг
Б4		112*		А-II-25 ℓ=12650	2	48,6кг
Б4		113		А-II-25 ℓ=4500	4	17,3кг
Б4		114		А-II-12 ℓ=1800	10	1,6кг
Б4		115*		А-II-10 ℓ=890	3	0,6кг
				Сборочные единицы		
А4		99	ТП901-1-93.88-КЖИ1-С1	Сетка арматурная С1	4	4,4кг
А4		100	-КЖИ1-С2	То же С2	14	2,7кг
		101	ГОСТ23279-85	2С $\frac{12А3}{12А3}$ 175×175 $\frac{73}{75}$	4	280кг
А4		102	-КЖИ1-С3	Сетка арматурная С3	2	14,4кг
				Материал		
				Бетон В15 W4, F50		67,4м³

Ведомость стали на 1 элемент, кг

Марка элемента	Изделия арматурные										Всего
	Арматура класса										
	А I				А II						
	ГОСТ 5781-82*				ГОСТ 5781-82*						
	ф8	ф10	ф12	Итого	ф10	ф12	ф16	ф20	ф25	Итого	
Пм1	918	89	101	1108	1315	739	557	1121	277	4009	5117

1. Общие примечания см. л. 1.
2. Данный лист рассматривать совместно с л. 13.
3. Количество поз., указанных в спецификации произведением, изготовить двумя партиями заданной переменной длины.
4. Поз. отмеченные * см. ведомость деталей.

Привязан

Инв. №

Разраб.	Шабалина	
Провер.	Андреева	
Вед.инж.	Андреева	
Рук.гр.	Поваляева	
Н.контр.	Жило	
Гл.спец.	Ханин	
Нач.отд.	[illegible]	

ТП901-1-93.88-КЖ1

Водозаборные сооружения производительностью от 0,2 до 0,5 м³/с для амплитуды колебания уровня воды 10,0 м.

Железобетонное перекрытие РКМ1. Плита Пм1. Спецификация арматуры.

Стадия	Лист	Листов
Р	12	

Госстрой СССР ГПИ Ленинградский Водоканалпроект

ТП 901-1-99.88 Альбом V

Ведомость деталей

Поз.	Эскиз
1	2050; 200; 100
3	2200; 200; 200
4	2850÷3700; 200; 150
5	1000÷3600; 100; 150
6	5200; 200; 200
7	2000; 150; 200
8	4250; 200; 200
12	2200; 200; 150
13	1800÷2700; 100; 200
14	2850; 100; 200
15	1500; 100; 100
16	2350; 200; 150
17	1500; 100; 150
18	1950; 350
20	3300; 200; 200
21	3150÷1550; 200; 200
22	2450; 150; 100
23	1350; 200; 200
24	4550; 200; 200
25	1500÷2500; 150; 200
26	2150; 350
27	2500; 1000
28	2750; 150; 150

Ведомость деталей

Поз.	Эскиз
29	250
30	900; 100; 100
31	1050; 100; 100
32	2550; 100; 100
34	1300÷2700
36	800÷2800
37	1300÷5300
38	1400÷3200
41	1400÷4300
43	800÷3800
45	200; 200; 1000; 1200; 350
48	800÷1900
49	800÷2200
51	1000÷3800
53	3700÷4700
54	1400÷2400
56	330; 1070; 350; 250
58	1220; 100
59	1180; 100
62	550; 250; 200; 1100
63	335; 1045; 240; 245
64	700; 650; 700; 45°
65	1100; 200; 200

Ведомость деталей

Поз.	Эскиз
67	1700; 350
69	390; 1105; 315; 1120
70	315
71	500; ⌀9900
72	500; ⌀9100
73	450
74	1100; 450; 1100
76	350; 450; 350
79	350; 450; 350
80	360
85	250; 420; 650; 650; 420
86	270
91	170
92	245; 575; 170; 500
94	400; 350; 2150
96	1260; 200
98	1560; 100
103	700; 700; 480
106	1000
107	1050; 45°; 150
108	400; 350; 1100
109	1100; 110; 110
112	12450; а; а-а; Сварной шов Ø отмыть брызбежку; k=8мм; δw=14мм

Ведомость деталей

Поз.	Эскиз
113	3700; 200
115	530; 150; 150
9	1950; 200
10	200; 2000

Привязан

Инв. № подл. | Подпись и дата | Взам. инв. №

Разраб.	Шабалина		
Провер.	Андреева		
Ведущ.	Андреева		
Рук. гр.	Повдалева		
Н. контр.	Жило		
Гл. спец.	Ханин		
Нач. отд.	Гребенюкова		

ТП 901-1-99.88-КЖ1

Водозаборные сооружения производительностью от 42 до 85 тыс. для амплитуды колебания уровня воды м.
Железобетонное перекрытие РК м.1. Плита ПП 1.
Ведомость деталей.

Стадия	Лист	Листов
Р	13	

Госстрой СССР ГПИ Ленинградский Водоканалпроект

ТП901-1-93.88 Альбом II

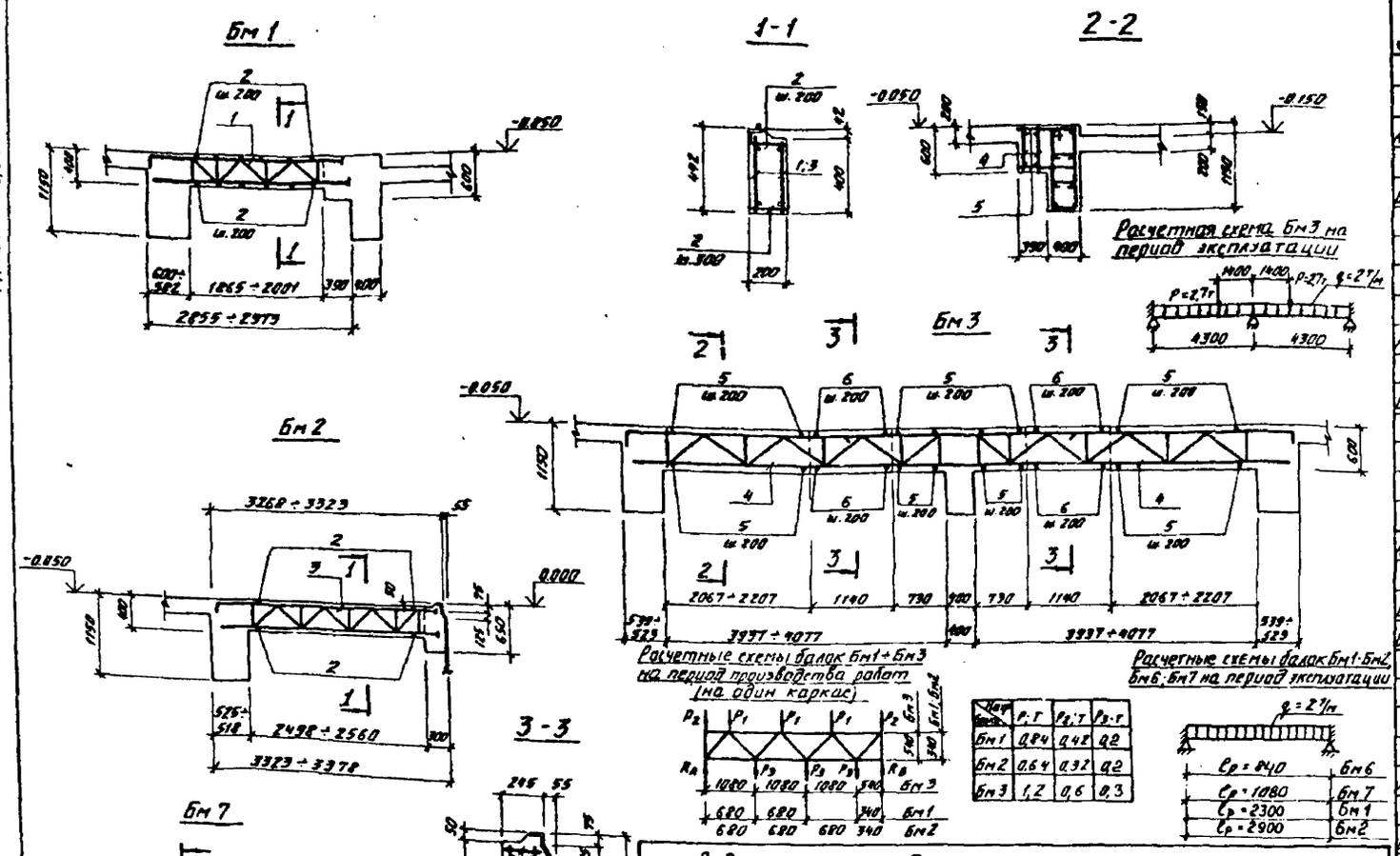

Наф.	P_1, т	P_2, т	P_3, т
Бм1	0,84	0,42	0,2
Бм2	0,64	0,32	0,2
Бм3	1,2	0,6	0,3

l_p = 840	Бм6
l_p = 1080	Бм7
l_p = 2300	Бм1
l_p = 2900	Бм2

Ведомость расхода стали на элемент, кг

Марка элемента	Изделия арматурные												Всего
	Арматура класса								Прокат марки				
	AI		AIII						ВСт3 КП2				
	ГОСТ 5781-82*								ГОСТ 103-76*				
	ф8	Итого	ф10	ф12	ф16	ф20		Итого	δ=2,5	δ=8		Итого	
Бм 1			2,7		10,0	29,6		42,3	7,3			7,3	49,6
Бм 2			3,1		12,2	3,30		48,3	9,5	0,9		10,4	58,7
Бм 3			31,2			187,2		218,4	22,8			22,8	241,2
Бм 6	2,2	2,2		5,2				5,2					7,4
Бм 7	2,6	2,6		6,0				6,0					8,6

1. Данный лист рассматривать совместно с л. 2.
2. Защитный слой бетона для рабочей арматуры принят 20 мм.

Спецификация к балкам Бм1÷Бм3; Бм6; Бм7

Формат	Зона	Поз.	Обозначение	Наименование	Кол.	Примечание
				Балка Бм1		
				Сборочные единицы		
А4		1	ТП901-1-9 88-КЖИ1-С4	Сетка арматурная С4	2	23,4 кг
				Детали		
Б4		2		А-III-10 ГОСТ 5781-82* ℓ=190	20	0,12 кг
				Материал		
				Бетон В15, F50, W4		0,16 м³
				Балка Бм2		
				Сборочные единицы		
А4		3	ТП901-1-9 88-КЖИ1-С5	Сетка арматурная С5	2	28,4 кг
				Детали		
Б4		2		А-III-10 ГОСТ 5781-82* ℓ=190	26	0,12 кг
				Материал		
				Бетон В15, F50, W4		0,2 м³
				Балка Б3		
				Сборочные единицы		
А4		4	ТП901-1-9 88-КЖИ1-С6	Сетка арматурная С6	4	52,5 кг
				Детали		
Б4		5		А-III-10 ГОСТ 5781-82* ℓ=140	50	0,46 кг
Б4		6		А-III-10 ГОСТ 5781-82* ℓ=240	24	0,15 кг
				Материал		
				Бетон В15, F50, W4		1,7 м³
				Балка Бм6		
				Сборочные единицы		
А4		7	ТП901-1-9 88-КЖИ1-С7	Сетка арматурная С7	2	3,36 кг
				Детали		
Б4		8		А-I-8 ГОСТ 5781-82* ℓ=140	12	0,06 кг
				Материала		
				Бетон В15, F50, W4		0,04 м³
				Балка Бм7		
				Сборочные единицы		
А4		9	ТП901-1-9 88-КЖИ1-С8	Сетка арматурная С8	2	3,87 кг
				Детали		
Б4		8		А-I-8 ГОСТ 5781-82* ℓ=140	14	0,06 кг
				Материал		
				Бетон В15, F50, W4		0,05 м³

Разраб.	Шабалина		
Провер.	Андреева		
Вед. инж.	Андреева		
Рук. гр.	Лаваляева		
Н. контр.	Жило		
Гл. спец.	Ханин		
Нач. отд.	Градобойнова		

Привязан

Инв. №

ТП901-1-93.88-КЖ1

Водозаборные сооружения производительностью от 0,2 до 0,5 м³/с для амплитуды колебания уровня воды 0 м

Железобетонное перекрытие РКм1. Балки Бм1÷Бм3; Бм6; Бм7.

Стадия	Лист	Листов
Р	14	

Госстрой СССР ГПИ Ленинградский Водоканалпроект

Спецификация к балкам Бм4; Бм5; Бм8; Бм9

			Обозначение	Наименование		Примечание
				Балка Бм4		
				Сборочные единицы		
А4	1		ТП901-1-9 88 -КЖИ1-С9	Сетка арматурная С9	4	51,9 кг
				Детали		
Б4	2			А-III-10, ГОСТ5781-82*, ℓ=190	64	0,12 кг
				Материал		
				Бетон В15, F50, W4		0,5 м³
				Балка Бм5		
				Сборочные единицы		
А4	3		ТП901-1-9 88-КЖИ1-С10	Сетка арматурная С10	4	74,4
				Детали		
Б4	4			А-III-10, ГОСТ5781-82*, ℓ=265	88	0,17 кг
				Материал		
				Бетон В15, F50, W4		1,2 м³
				Балка Бм8		
				Сборочные единицы		
А4	5		ТП901-1-9 88 -КЖИ1-С11	Сетка арматурная С11	2	13,6 кг
А4	6		-КЖИ1-С19	" С19	2	5,5 кг
А4	7		-КЖИ1-С20	" С20	2	5,2 кг
				Детали		
Б4	2			А-I-8, ГОСТ5781-82* ℓ=190	42	0,08 кг
				Материал		
				Бетон В15, F50, W4		0,33 м³
				Балка Бм9		
				Сборочные единицы		
А4	8		ТП901-1-9 88 -КЖИ1-С12	Сетка арматурная С12	4	23,9 кг
				Детали		
Б4	9			А-I-8, ГОСТ5781-82* ℓ=190	92	0,08 кг
				Материал		
				Бетон В15, F50, W4		0,89 м³

Бм4

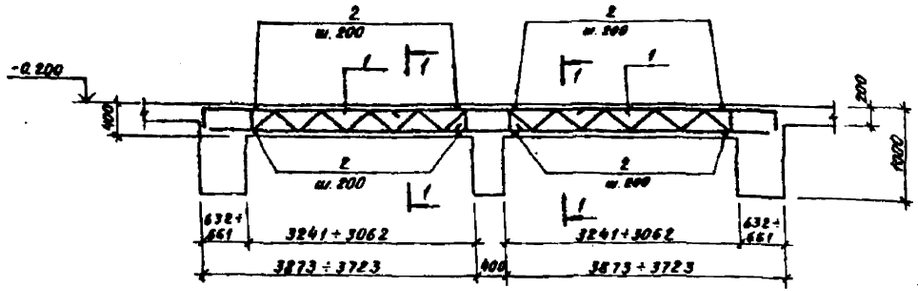

Расчетная схема балки Бм4 на период производства работ (на один каркас)

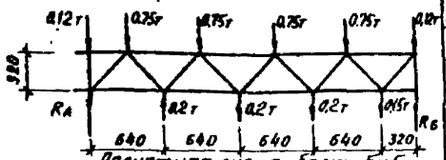

Расчетная схема балки Бм5 на период производства работ (на один каркас)

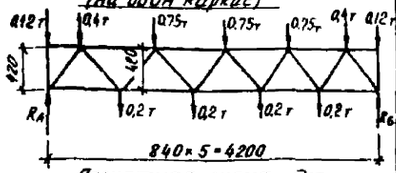

1-1

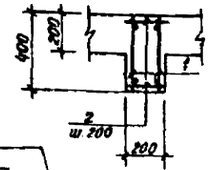

Бм5

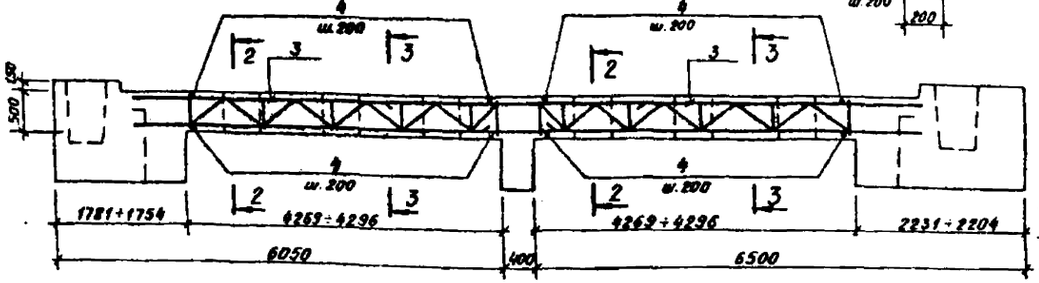

Расчетная схема для балок Бм8; Бм9; Бм4 на период эксплуатации

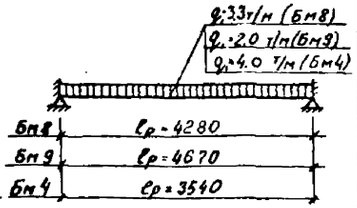

Бм8

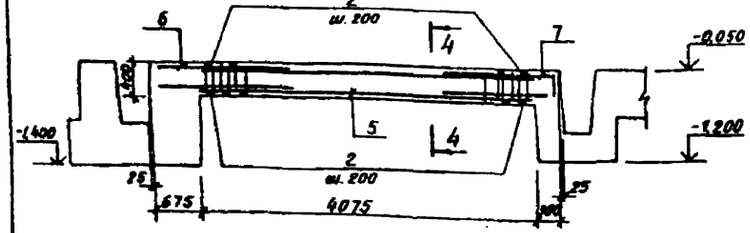

4-4

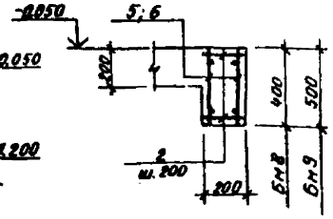

2-2

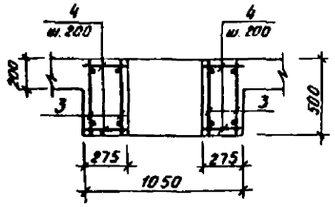

3-3

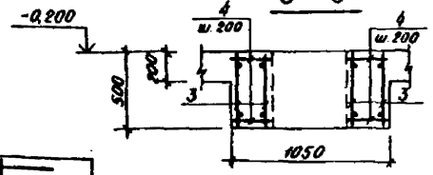

Бм9

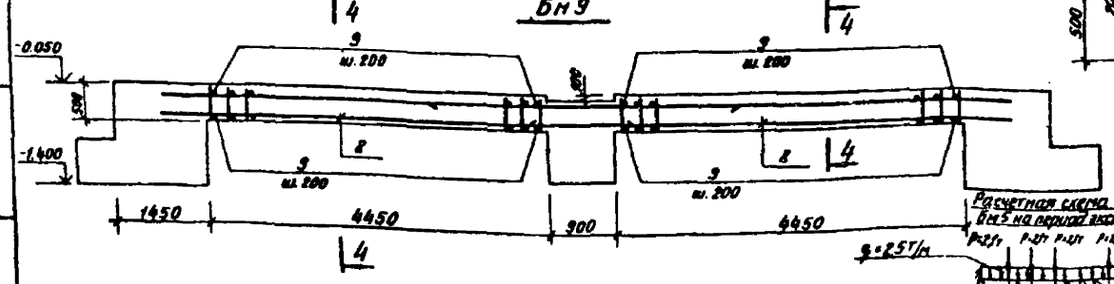

Расчетная схема балки Бм5 на период эксплуатации

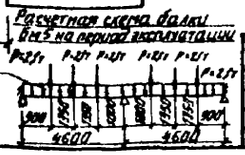

1. Данный лист рассматривать совместно с л. 2, 8÷11.
2. Ведомость расхода стали на Бм4, Бм5, Бм8, Бм9 см. л. 16.
3. Толщина защитного слоя для рабочей арматуры принята - 20 мм, 25 мм.

						ТП 901-1-93.88 - КЖ1	
Разраб.	Шабалина						
Провер.	Андреева						
Вед.инж.	Андреева						
Рук. гр.	Роболева						
Н.контр.	Жило						
Гл.спец.	Жанин						
Начотд.	Трособоимова						

Привязан

Инв. №

Водозаборные сооружения производительностью от 8,8 до 8,3 м³/с для оросительных каналов хозяйства ЮФРН

Стадия	Лист	Листов
Р	15	

Железобетонное перекрытие РК№1. Балки Бм4, Бм5, Бм8, Бм9

Госстрой СССР ГПИ Ленинградский Целинаглропроект

Формат А2

Инв. № подл. | Подпись и дата | Взам. инв. №

ТП 901-1-93.88 Альбом II

Бм 10

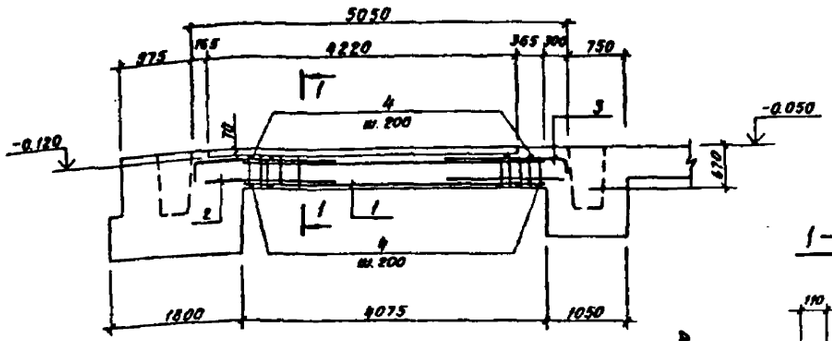

Расчетная схема балки Бм 10

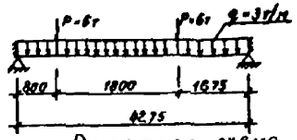

Расчетная схема балок Бм 11; Бм 12

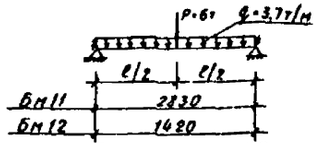

Расчетная схема балки Бм 13

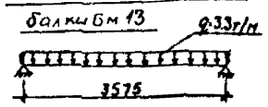

1—1

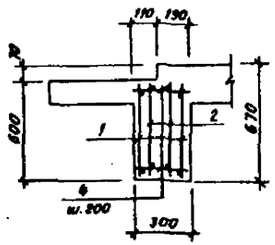

Бм 11; Бм 12

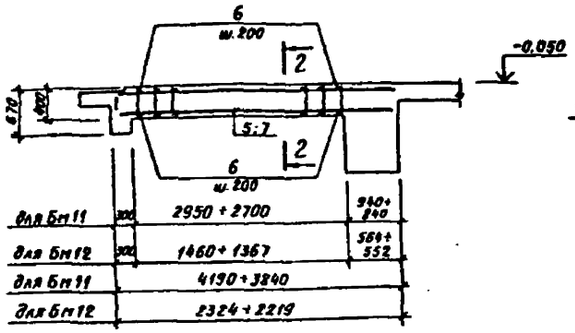

3—3

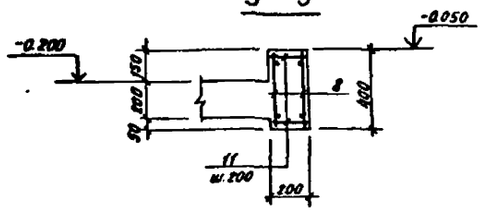

2—2

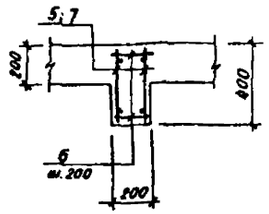

Бм 13

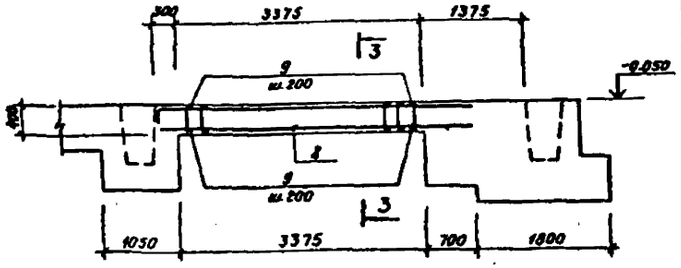

Спецификация к балкам Бм 10 + Бм 13

Формат	Зона	Поз.	Обозначение	Наименование	Кол.	Примечание
				Балка Бм 10		
				Сборочные единицы		
А4		1	ТП901-1-93.88 -КЖИ1-С13	Сетка арматурная С13	2	19.3кг
А4		2	-КЖИ1-С14	—— " —— С14	2	11.3кг
А4		3	-КЖИ1-С15	—— " —— С15	2	10.6кг
				Детали		
Б4		4		А-I-8, ГОСТ5781-82* С-290	42	0.1кг
				Материал		
				Бетон В15, F50, W4		0.74м³
				Балка Бм 11		
				Сборочные единицы		
А4		5	ТП 901-1-93.88 -КЖИ1-С16	Сетка арматурная С16	2	25.3 кг
				Детали		
Б4		6		А-I-8, ГОСТ5781-82* С-190	28	0.08кг
				Материал		
				Бетон В15, F50, W4		0.23м³
				Балка Бм 12		
А4		7	ТП901-1-93.88 -КЖИ1-С17	Сетка арматурная С17	2	8,2кг
				Детали		
Б4		6		А-I-8, ГОСТ5781-82* С-190	14	0.08кг
				Материал		
				Бетон В15, F50, W4		0.11м³
				Балка Бм 13		
				Сборочные единицы		
А4		8	ТП901-1-93.88 -КЖИ1-С18	Сетка арматурная С18	2	20.10кг
				Детали		
		9		А-I-8, ГОСТ5781-82* С-190	34	0,08кг
		11		Материал		
				Бетон В15, F50, W4		0.27м³

Ведомость расхода стали на элемент, кг

Марка элемента	Изделия арматурные											
	Арматура класса								Прокат марки			Всего
	А I		А III						ВСт3кп2			
	ГОСТ 5781-82*								ГОСТ 103-76*			
	ф8	Итого	ф10	ф22	ф16	ф20	ф25	Итого	-δ=2,5	-δ=8	Итого	
Бм 4			7.7			41.6	140.3	189.6	23.6		23.6	213.2
Бм 5			15.0			76	196.4	287.4	29.2		29.2	316.6
Бм 8	13.0	13.0	9.8		13.2	20.2		43.0				58.0
Бм 9	21.4	21.4			81.6			81.6				103.0
Бм 10	25.8	25.8	9.6	51.2				60.8				86.6
Бм 11	6.5	6.5		45.8				45.8		0.5	0.5	46.3
Бм 12	3.5	3.5			14.0			14.0				17.5
Бм 13	7.9	7.9			14	20.6				0.5	0.5	43.0

1. Данный лист рассматривать совместно с л. 2; 8+11; 14; 15.
2. Защитный слой бетона для рабочей арматуры принят 20мм, 25мм.

Привязан

Инв. №

Разраб.	Шабалина		
Провер.	Андреева		
Вед. инж.	Андреева		
Рук. гр.	Поваляева		
Н. контр.	Жило		
Гл. спец.	Ханин		
Нач. отд.	Гриц Бойнова		

ТП 901-1-93.88-КЖ1

Водозаборные сооружения производительностью от 0,2 до 0,5 м³/с для амплитуды колебания уровня воды 10,0 м

Стадия	Лист	Листов
Р	16	

Железобетонное перекрытие РКМ 1.
Балки Бм 10 ÷ Бм 13.

Госстрой СССР
ГПИ Ленинградский водоканалпроект

Инв. № подл. | Подпись и дата | Взам. инв. №

Формат А2

ТП901-1-93.88 Альбом II

Схема расположения ростверков, фундаментных балок, блоков на отм. -0.630

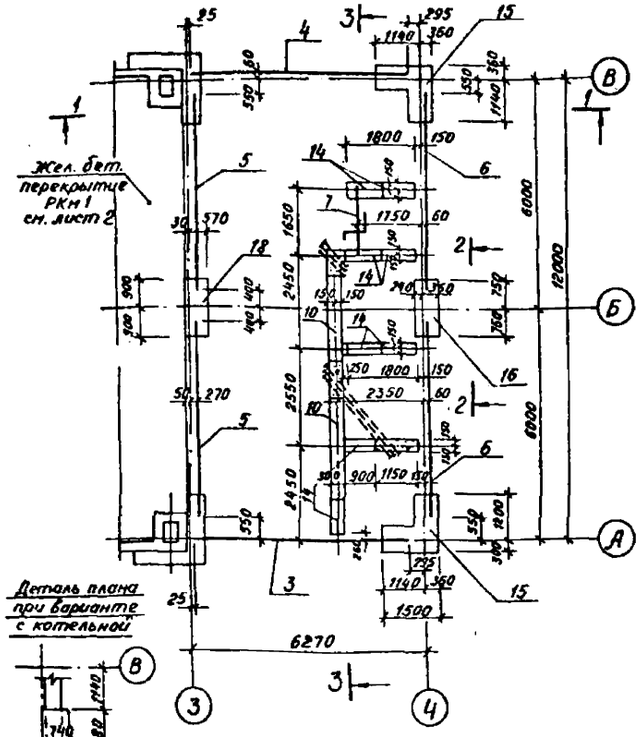

Схема расположения фундаментных блоков

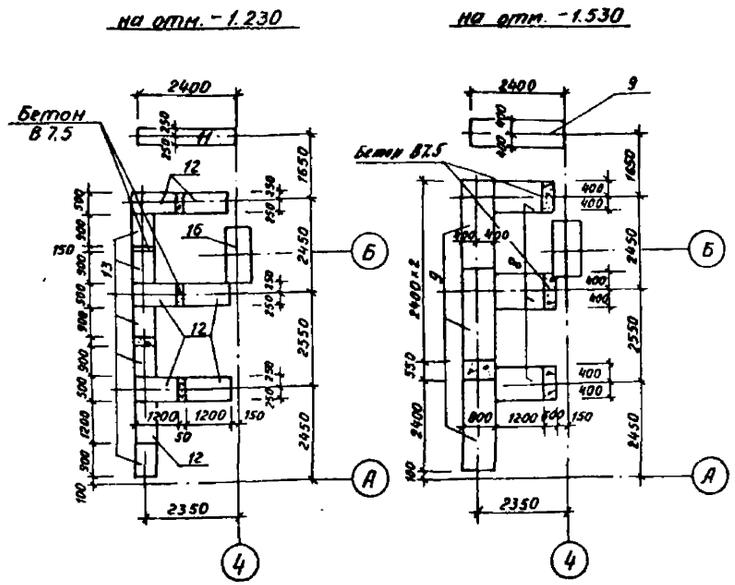

1 — 1

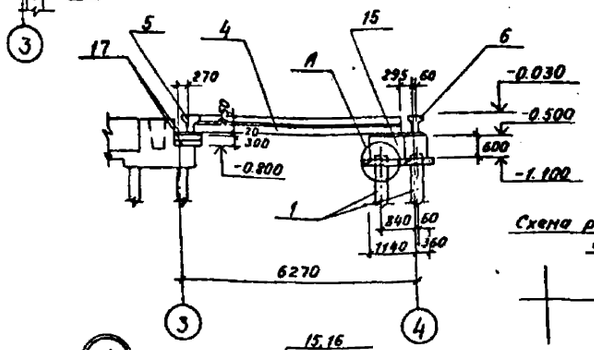

3 — 3

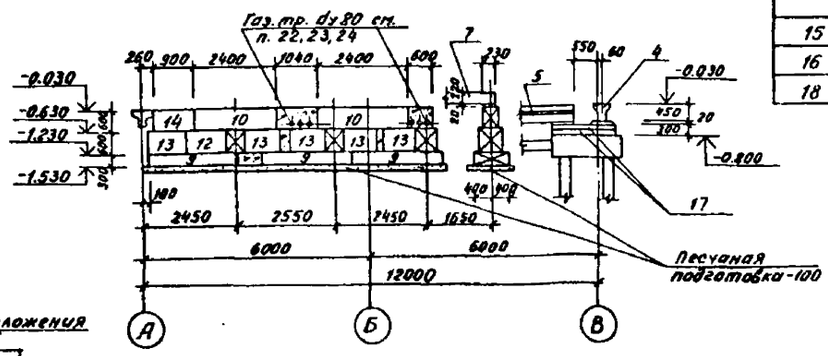

Схема расположения свай

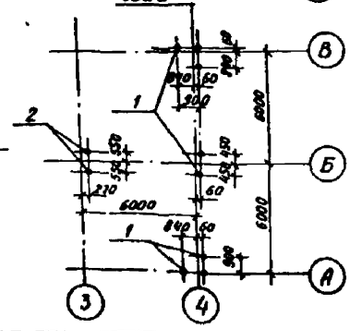

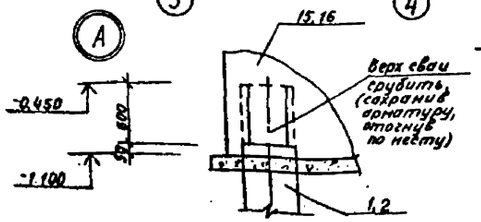

2 — 2

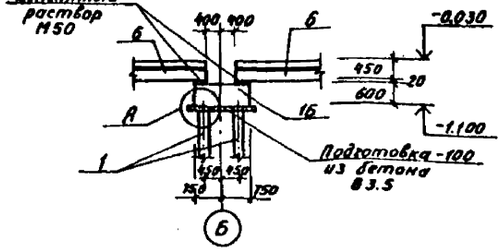

Спецификация к схемам расположения ростверков

Марка, поз.	Обозначение	Наименование	Кол.	Масса ед., кг	Примечание
		Сваи			
1	ГОСТ 19804.1-79*	С6-30	8	1380	
2	ГОСТ 19804.1-79*	С15-35	2	4650	
		Балки фундаментные			
3	1.415-1, вып. 1	ФБ6-28	1	2200	
4	1.415-1, вып. 1	ФБ6-11	1	1800	
5	1.415-1, вып. 1	ФБ6-29	2	1900	
6	1.415-1, вып. 1	ФБ6-12	2	1500	
7	1.038.1-1, вып. 1	5ПБ 18-27	1	250	
		Плиты фундаментные			
19	3.006.1-2/82 вып 1-2	П10д-3б	1	190	при варианте с котельной
8	ГОСТ 13580-85	ФП8.12-1	3	550	
9	ГОСТ 13580-85	ФП8.24-1	4	1150	
17	1.038.1-1, вып. 2	5ПП 14-5	4	253	
		Блоки фундаментные			
10	ГОСТ 13579-78*	ФБС 24.3.6-Т	2	970	
11	ГОСТ 13579-78*	ФБС 24.5.6-Т	1	1630	
12	ГОСТ 13579-78*	ФБС 12.5.6-Т	7	790	
13	ГОСТ 13579-78*	ФБС 9.5.6-Т	5	590	
14	ГОСТ 13579-78*	ФБС 9.3.6-Т	8	350	
		Ростверки монолитные			
15	Лист 18	РСм 1	2	—	
16	Лист 18	РСм 2	1	—	
18	Лист 18	РСм 3	1	—	

1. Общие примечания смотреть лист 1.
2. Монтаж блоков вести на цементном растворе М50 с перевязкой швов.
3. Расчетная нагрузка на сваю Nсв = 18.0т.

Согласовано: Рук. ср. отдел. Кудрявцев

Инв. № подл. | Подпись и дата | Взам. инв. №

Привязан

Инв. №

				ТП901-1-93.88-КЖ1			
Разраб.	Костылева		03.88	Водозаборные сооружения производительностью от 0,2 до 0,5 м³/с для амплитуды колебания уровней воды 100 см	Стадия	Лист	Листов
Провер.	Поваляева		03.88		Р	17	
Вед. инж.	Андреева		03.88				
Рук. гр.	Поваляева		03.88				
Н.контр.	Жило		03.88	Схемы расположения ростверков, фундаментных балок, блоков, свай.	Госстрой СССР ГПИ Ленинградский водоканалпроект		
Гл.спец.	Ханин		03.88				
Нач.отд.	Градобойнова		03.88				

Формат А2

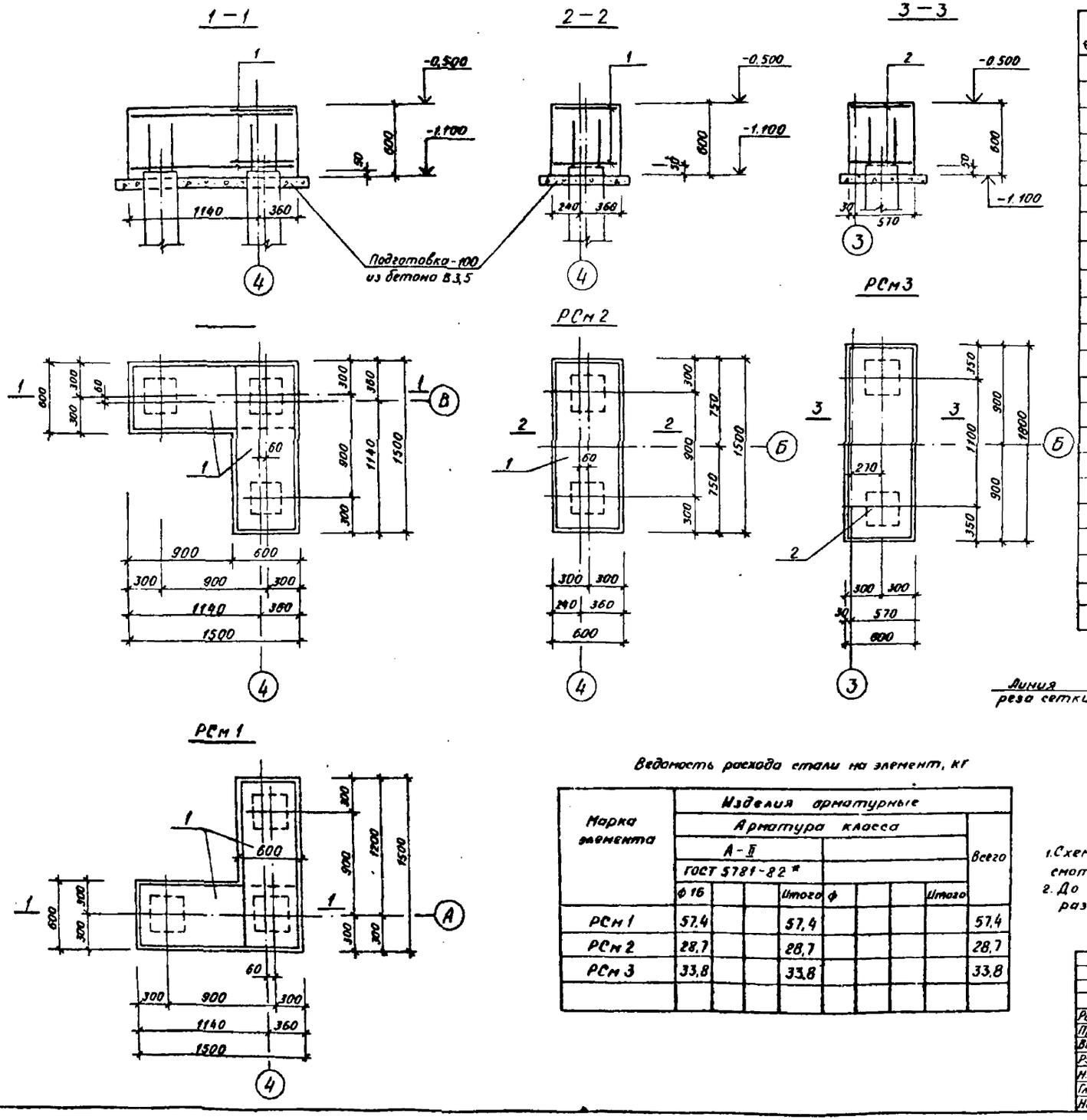

Спецификация к ростверкам

Формат	Зона	Поз.	Обозначение	Наименование	Кол	Примечание
				РСм 1		
				Сборочные единицы		
				Сетка арматурная ГОСТ 23279-85		
		1		2С $\frac{15А II}{10А II}$ 115×145 $\frac{25}{75}$	2	28,7кг
				Материал		
				Бетон В15, F50	$м^3$ 0,9	
				РСм 2		
				Сборочные единицы		
				Сетка арматурная ГОСТ 23279-85		
		1		2С $\frac{16А II}{16А II}$ 115×145 $\frac{25}{75}$	1	28,7кг
				Материал		
				Бетон В15, F50	$м^3$ 0,6	
				РСм 3		
				Сборочные единицы		
				Сетка арматурная ГОСТ 23279-85		
		2		2С $\frac{16А II}{16А II}$ 115×175 $\frac{75}{75}$	1	33,8кг
				Материал		
				Бетон В15, F50	$м^3$ 0,7	

Поз. 1, 2

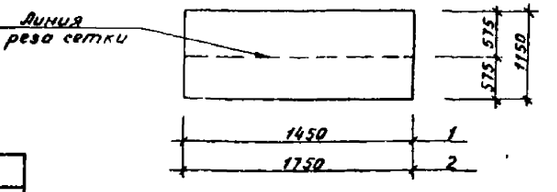

Ведомость расхода стали на элемент, кг

Марка элемента	Изделия арматурные								Всего
	Арматура класса								
	А-II								
	ГОСТ 5781-82*								
	ф 16			Итого	ф			Итого	
РСм 1	57,4			57,4					57,4
РСм 2	28,7			28,7					28,7
РСм 3	33,8			33,8					33,8

1. Схему расположения ростверков смотреть лист 17.
2. До установки в опалубку поз. 1, 2 разрезать пополам.

Привязан

Инв. №

ТП 901-1-93.88-КЖ1

Разраб.	Костылева		03.88	Водозаборные сооружения производительностью от 0,2 до 0,5 м³/с для амплитуды колебаний уровня 6,5 м	Стадия	Лист	Листов
Провер	Поваляева		03.88		Р	18	
Вед.инж	Андреева		03.88				
Рук.гр	Поваляева		03.88				
Н.контр	Жило		03.88	Ростверки РСм 1–РСм 3 Схема армирования	Госстрой СССР ГПИ Ленинградский ВОДОКАНАЛПРОЕКТ		
Гл.спец	Ханин		03.88				
Нач.отд	Градобойнов		03.88				

Инв. № подл. | Подпись и дата | Взам. инв. №

Формат А2

ТП 901-1-93.88 Альбом II

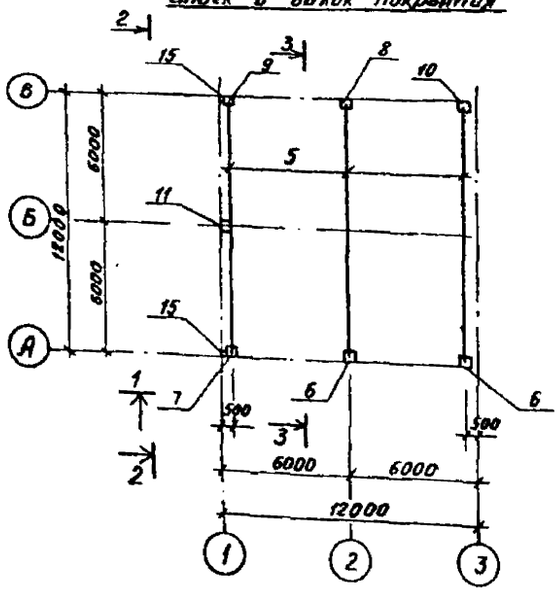
Схема расположения колонн, фахверковых стоек и балок покрытия

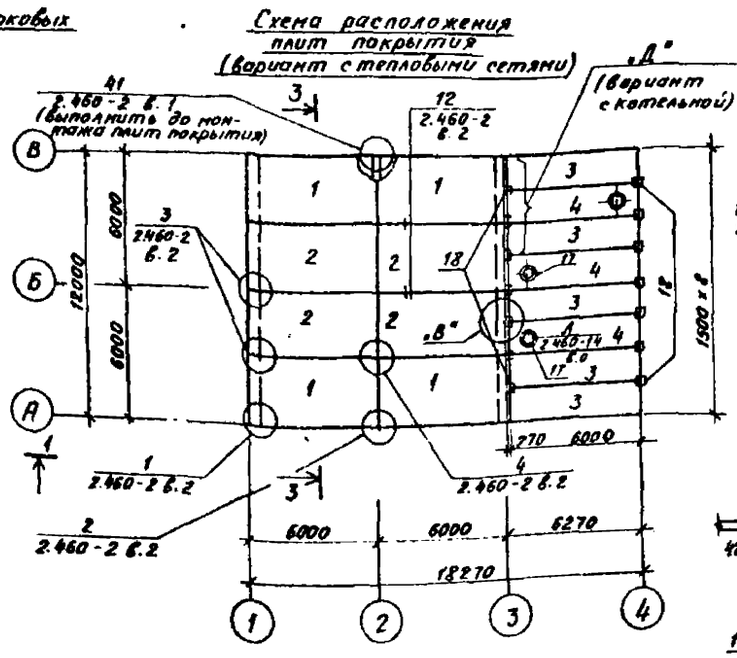
Схема расположения плит покрытия (вариант с тепловыми сетями)

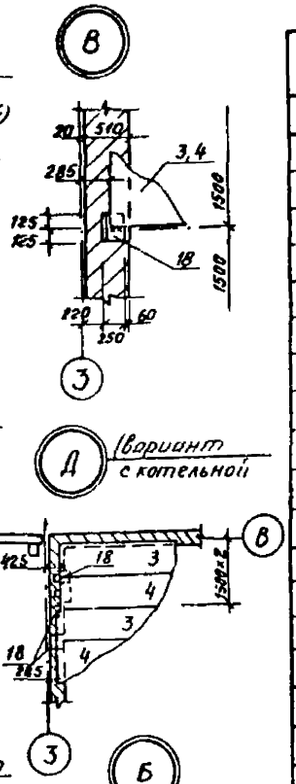

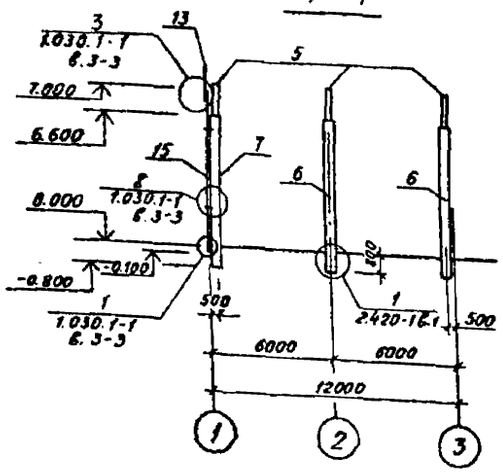

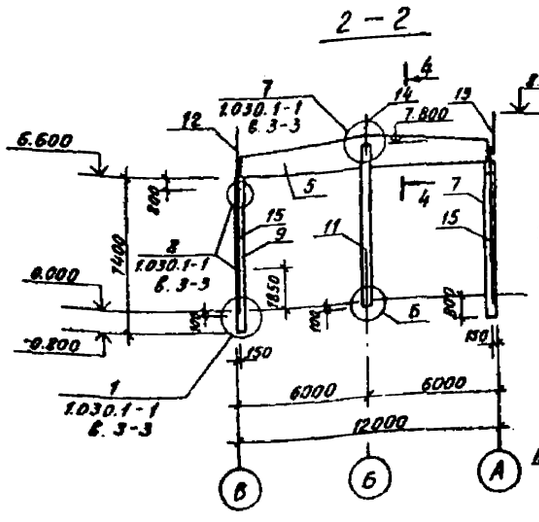

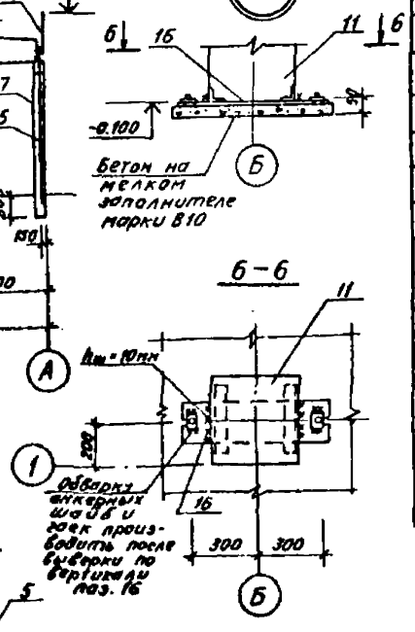

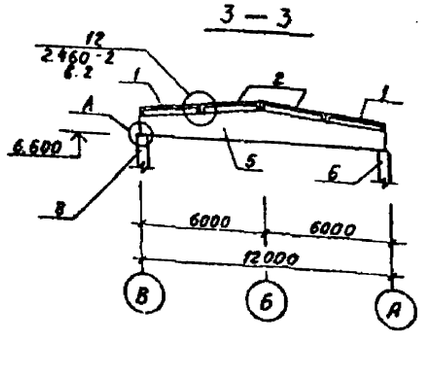

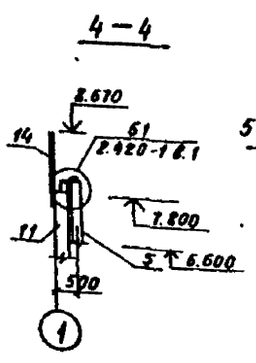

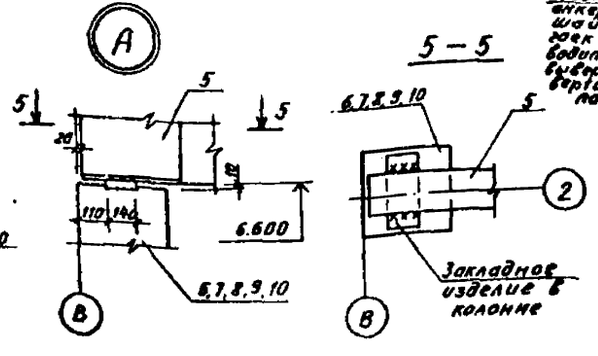

Спецификация к схемам расположения колонн, балок и плит покрытия.

Марка, поз.	Обозначение	Наименование	Кол.	Масса, ед., кг	Примечание
		Плиты покрытия			
1	1.465.1-10/82 в.1	1ПГ-1АтIVт-М8.М9-50ППН-40П	4	2820	
2	1.465.1-10/82 в.1	1ПГ-1АтIVт-М9-50ППН-40П	4	2820	
3	1.465.1-10/82 в.1	2ПГ6-5АIVт-50ППН-40П	5	1600	
4	1.465.1-10/82 в.1	2ПВ6-5АIVт-4-50ППН-40П	3	2100	
	ТП901-1-93.88-	Балки			
5	-КЖИ1-1БДР12-3АIVт-1	1БДР12-3АIVт-1	3	4700	
		Колонны			
6	-КЖИ1-К66-6-1	К66-6-1	2	2200	
7	-КЖИ1-К66-6-2	К66-6-2	1	2200	
8	-КЖИ1-К66-6-3	К66-6-3	1	2200	
9	-КЖИ1-К66-6-4	К66-6-4	1	2200	
10	-КЖИ1-К66-6-5	К66-6-5	1	2200	
11	-КЖИ1-6КФ79-1	6КФ79-1	1	2200	
		Стальные изделия			
12	1.030.1-1.4-020-04	Насадка фахверка НУ5	1	37.2	
13	1.030.1-1.4-020-05	Насадка торцевого фахверка НУ6	1	37.2	
14	1.030.1-1.4-1-010	Насадка торцевого фахверка НФ6	1	23,3	
15	1.030.1-1.4-2-10	Стойка фахверка СФ5	2	373,8	
	1.400-7. л3	Марка ММ-8	1	3,6	Узел 61 2.420-1 в.1
	1.400-7. л9	То же ММ-23	1	4,2	
	1.400-7 л.9	" ММ-24	1	4,2	
	1.030.1-1.4-1-240	" Т24	4	1,1	Уз. 6 1.030.1-1 в.3-3
	1.400-7 л.17	" ММ48	4	1,1	Узел 3 2.450-2 в.2
	1.400-7 л.18	" ММ51	2	1,4	
	1.400-7 л.18	" ММ50	6	1,8	Уз. 41 2.460-2 в.1
16	ТП901-1-93.88-КЖИ1-МС1	" МС1	1	23,6	
	2.460-14 в.0	" МС1	12	0,1	Уз. А 2.460-14 в.0
17	1.494-24 в.1	Стакан СБЧА-1	3	160	
18	ТП901-1-93.88-КЖИ1-ОП1	Опорная подушка ОП1	14	21.8	

Общие примечания смотреть лист 1

				ТП901-1-93.88-КЖ1			
Провер.	Андреева		03.88	Водозаборные сооружения производительностью от 0,2 до 0,5 м³/с для амплитуды колебания уровней воды 100 м	Стадия	Лист	Листов
Разраб.	Котова		03.88		Р	19	
Вед.инж.	Андреева		03.88				
Рук. гр.	Поволяева		03.88				
Н.контр.	Жило		04.88	Схемы расположения колонн, балок и плит покрытия	Госстрой СССР ГПИ Ленинградский Видоканалпроект		
Гл.спец.	Ханин		03.88				
Нач.отд.	[illegible]		03.88				

Привязан

Инв. № подл. | Подпись и дата | Взам. инв. №

ТП901-1-93.88 Альбом III

Схемы расположения стеновых панелей

По оси „А"

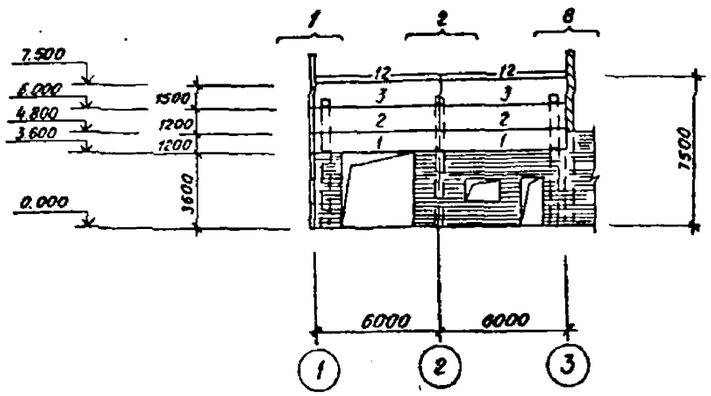

По оси „1"

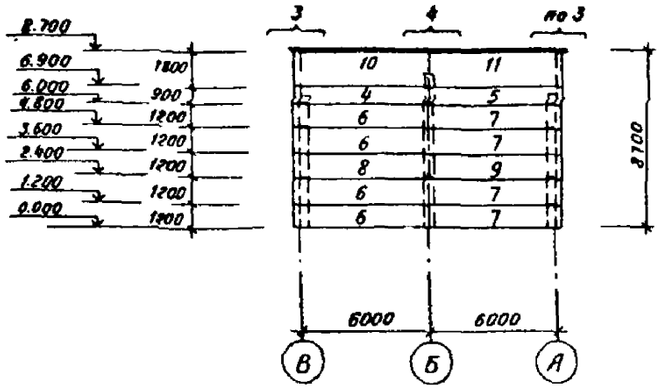

По оси „В"

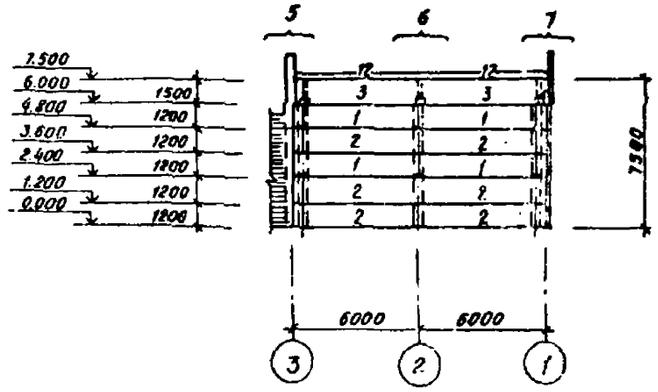

Фрагмент „1"

Фрагмент „2"

Фрагмент „3"

Фрагмент „4"

К фрагменту „4"

Серия, лист	Марка монт. узла	На 1 фрагмент	На все фрагменты
1.030.1-1 в.4-1	РК4	2	2
1.030.1-1 в.3-3	14	4	4
	по 14	4	4
	18	2	2
	по 18	2	2
	37	1	1

Серия, лист	Марка монт. узла	На 1 фрагмент	На все фрагменты
1.030.1-1 в.4-1	ТК4	2	2
2.430-3 вып.3	По узлу „1"	3	3
1.030.1-1 в.3-3	40	1	1
	49	2	2
1.030.1-1 в.0-3	А	1	1
	Б	2	2

Серия, лист	Марка монт. узла	На 1 фрагмент	На все фрагменты
1.030.1-1 в.4-1	РК4	2	2
1.030.1-1 в.3-3	14 / по 14	1 / 1	1 / 1
	17 / по 17	1 / 1	1 / 1
	18 / по 18	1 / 1	1 / 1
	39	2	2
1.030.1-1 в.0-3	А	2	2
	Б	2	2
2.430-2о в.3	1	3	3

Серия, лист	Марка монт. узла	На 1 фрагмент	На все фрагменты
1.030.1-1 в.4-1	ТК4	2	4
1.030.1-1 в.3-3	19	4	8
	22	2	4
	по 38	1	2

1. Данный лист рассматривать совместно с листом 21.

Привязан

Инв.№

Провер.	Андреева		
Разраб	Котова		
Вед.инж	Андреева		
Рук гр.	Повлаяева		
Н.контр	Жило		
Гл.спец	Хонин		
Нач.отд.	Продовиков		

ТП901-1-93.88-КЖ1

Водозаборные сооружения производительностью 3т.а.г.д.з.м³/ч для амплитуды колебания уровня воды 10,0м

Крепление стеновых панелей. Чертеж N1

Стадия	Лист	Листов
Р	20	

Госстрой СССР ГПИ Ленинградский Водоканалпроект

Формат А2

Инв.№ подл. | Подпись и дата | Взам.инв.№

ТП 901-1-93.88 Альбом III

Фрагмент „5"

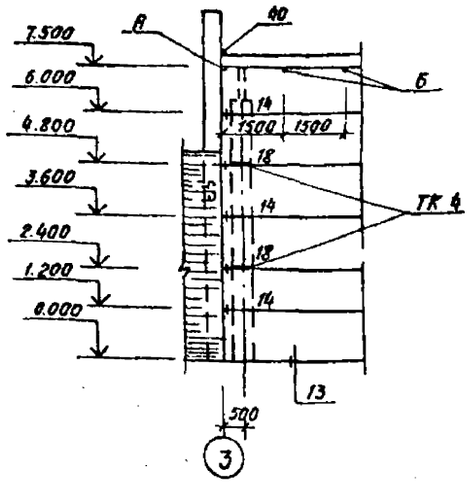

Серия, лист	Марка монт. узла	На 1 фрагмент	На все фрагменты
1.030.1-1 в.4-1	ТК4	2	2
1.030.1-1 в.3-3	40	1	1
	14	3	3
	18	2	2
1.030.1-1 в.0-3	Б	2	2
	А	1	1

Фрагмент „6"

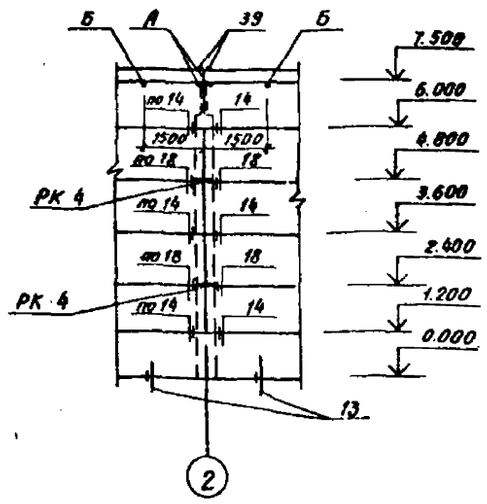

Серия, лист	Марка монт. узла	На 1 фрагмент	На все фрагменты
1.030.1-1 в.4-1	РК4	2	2
1.030.1-1 в.3-3	14	3	3
	по 14	3	3
	18	2	2
	по 18	2	2
	39	2	2
1.030.1-1 в.0-3	А	2	2
	Б	2	2

Фрагмент „7"

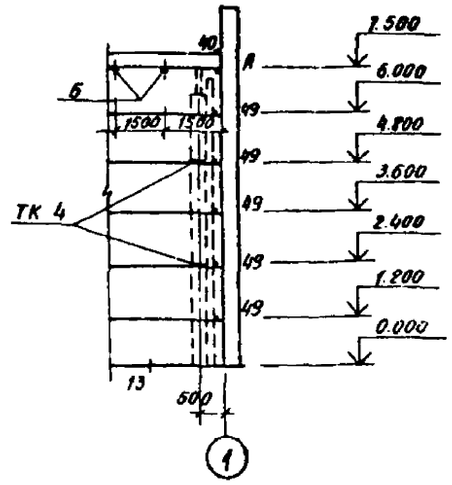

Серия, лист	Марка монт. узла	На 1 фрагмент	На все фрагменты
1.030.1-1, в.4-1	ТК4	2	2
1.030.1-1, в.3-3	40	1	1
	49	5	5
1.030.1-1, в.0-3	А	1	1
	Б	2	2

Фрагмент „8"

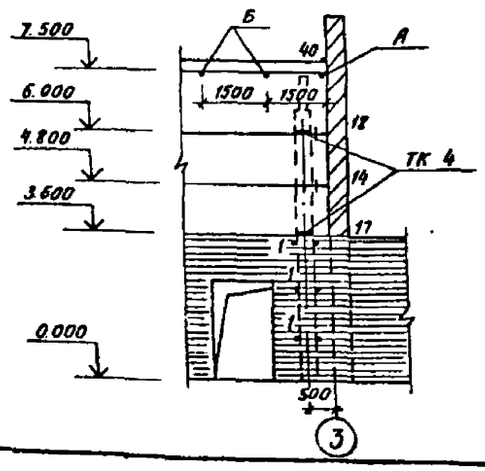

Серия, лист	Марка монт. узла	На 1 фрагмент	На все фрагменты
1.030.1-1, в.4-1	ТК 4	2	2
1.030.1-1, в.3-3	14	1	1
	17	1	1
	18	1	1
	40	1	1
2.430-20 в.3	1	3	3
1.030.1-1, в.0-3	А	1	1
	Б	2	2

1. Материал стеновых панелей наружных стен - ячеистый бетон автоклавного твердения при плотности в сухом состоянии $\gamma_{сух.}$ = 700 кг/м³, М35.
2. Монтаж стеновых панелей производить в соответствии с требованиями СНиП III-16-80 и указаниями, приведенными в серии 1.030.1-1 вып. 0-0 и 0-3.
3. Необетонируемые закладные изделия стеновых панелей и соединительные элементы оцинковать методом металлизации (толщина покрытия 120 ÷ 150 микрон)
4. Детали заполнения швов между стеновыми панелями см. узлы 56, 57 серии 1.030.1-1, вып. 3-3.
5. Общие привязки смотреть лист 1.

Спецификация к схемам расположения стеновых панелей

Марка, поз.	Обозначение	Наименование	Кол.	Масса ед., кг	Примечание
		Стеновые панели			
1	1.030.1-1.1-1 05-17	ПС60.12.2.0-2Я-32	6	1280	
2	05-17	ПС60.12.2.0-2Я-31	8	1280	
3	06-11	ПС60.15.2.0-2Я-35	4	1600	
4	23-11	ПС62.5.9.2.0-2Я-2.33	1	1000	
5	15-11	ПС62.5.9.2.0-2Я-1.33	1	1000	
6	23-14	ПС62.5.12.2.0-2Я-2.31	4	1330	
7	15-14	ПС62.5-12.2.0-2Я-1.31	4	1330	
8	23-14	ПС62.5.12.2.0-2Я-2.33	1	1330	
9	15-14	ПС62.5.12.2.0-2Я-1.33	1	1330	
10	23-18	ПС62.5.18.2.0-3Я-2.34	1	2020	
11	15-18	ПС62.5.18.2.0-3Я-1.34	1	2020	
12	1.030.1-1.2-1 6.00.0	ПК60.6,5-Л	4	1200	
		Элементы крепления			
РК4	1.030.1-1.4-1-060-06	Консоль опорная РК4	6	10.0	
ТК4	1.030.1-1.4-1-110-01	ТК4	12	12.2	
А1	1.030.1-1.0-3-2401	А1	8	0.7	
А2	1.030.1-1.0-3-2402	А2	6	1.2	
А3	1.030.1-1.0-3-2403	А3	12	0.4	
Т3	1.030.1-1.4-1-120	Т3	28	0.4	
Т5	1.030.1-1.4-1-130	Т5	7	0.4	
Т8	1.030.1-1.4-1-140	Т8	4	0.5	
Т9	1.030.1-1.4-1-150	Т9	4	0.4	
Т10	1.030.1-1.4-1-150-01	Т10	4	1.3	
Т17	1.030.1-1.4-1-220	Т17	33	0.3	
	1.030.1-1.3-2-516	Лист 6×60×250	4	0.71	
	1.030.1-1.3-2-511	Лист 10×20×60	4	1.0	
МС-1	2.430-20 в.3	МС-1	9	0.52	
МС-2	2.430-20 в.3	МС-2	6	0.52	

Привязан

Инв. №

Инв. № подл. | Подпись и дата | Взам. инв. №

			ТП 901-1-93.88-КЖ1	
Провер.	Андреева			
Разраб.	Копова			
Вед. инж.	Андреева		Водозаборные сооружения, производительностью от 0,2 до 10 м³/с для амплитуды колебания уровней воды 10,0 м	Стадия: Р; Лист: 21; Листов:
Рук. гр.	Поваляева			
Н. контр.	Жило		Крепление стеновых панелей. Чертеж № 2	Госстрой СССР ГПИ Ленинградский водоканалпроект
Гл. спец.	Хонин			
Нач. отд.	Гладышева			

Формат А2

ТП 901-1-93.88 Альбом V

Схема расположения каналов

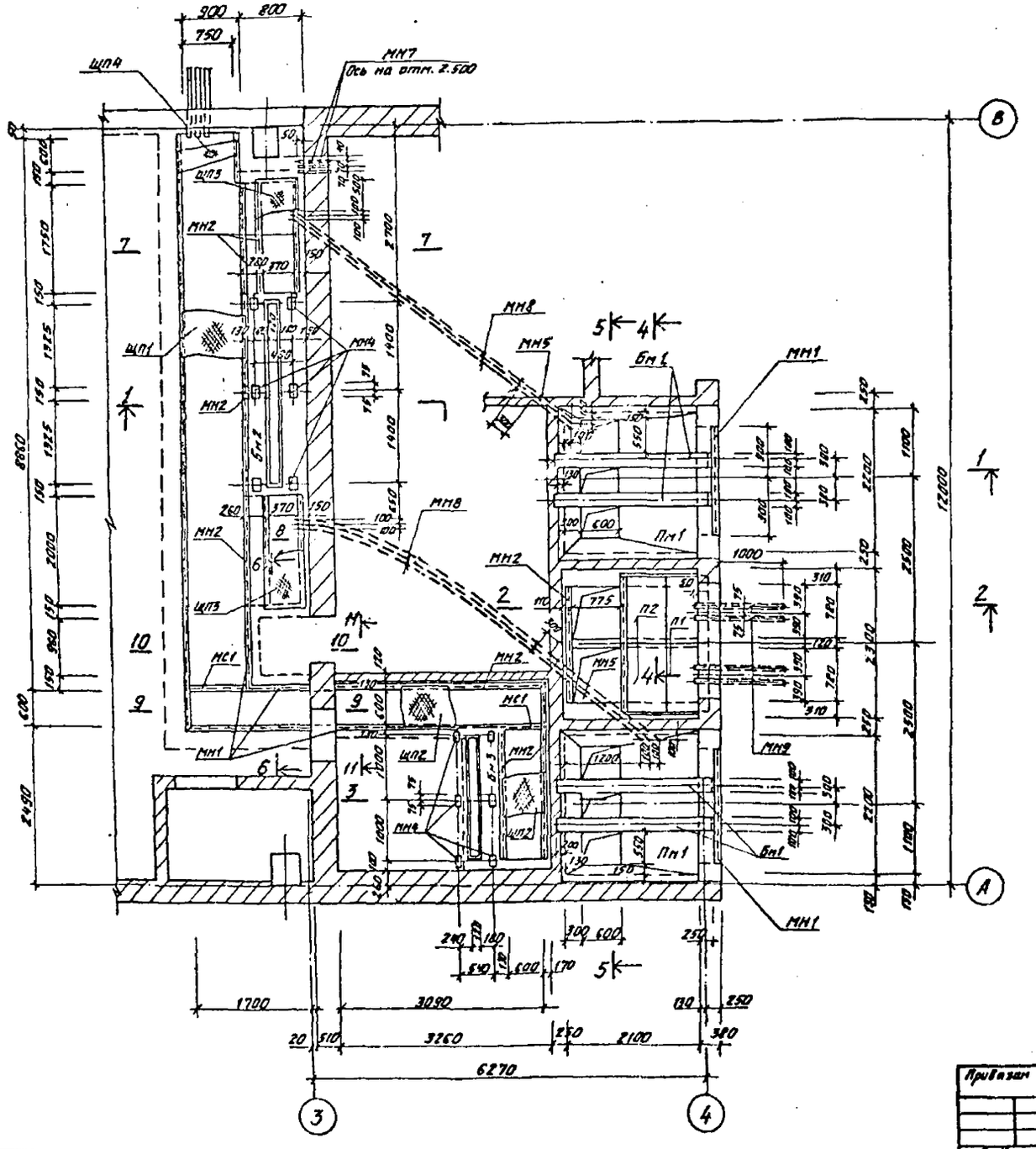

Спецификация элементов к схеме расположения каналов

Марка, поз.	Обозначение	Наименование	Кол.	Масса ед. кг.	Примечание
		Монолитный железобетон			
Пм1	лист 25	Плита Пм1	2		
Бм1	лист 25	Балка Бм1	4		
Бм2	лист 25	" Бм2	1		
Бм3	лист 25	" Бм3	1		
		Плиты перекрытия			
П1	3.006.1-2/82, в. 1-2	Плита П7д-5в	2	1500	
П2	ТП 901-1-93.88-КЖИ1-ПД-56-1	П7д-5в-1	2	1500	
		Стальные изделия			
МН1	1.400-15.81.550-06	Изделие закладное МН-55-3	п.м / кг	1 п.м / 5,3	
МН2	1.400-15.81.550-04	То же МН-55-3	п.м / кг	1 п.м / 4,1	
МН3	1.400-15.81.110-11	" МН104-6	п.м / кг	1 п.м / 3,5	
МН4	1.400-15.81.110-09	" МН102-3	16 / 0,6		
МН5		Газ трубка $d_у$ 10 ГОСТ 3262-75*	п.м / кг	1 п.м / 8,34	
МН8		Труба 114 (ран.) ГОСТ 8599-83*	2,0 / -		
МС1		∠ 50×5 ГОСТ 8509-86	п.м / кг	1 п.м / 3,8	
ЩП1	ТП 901-1-93.88-КЖИ ЩП1	Щит ЩП1	8	35,0	
ЩП2	-КЖИ1-ЩП2	Щит ЩП2	7	25,5	
МН6	1.400-15.81.140-14	Изделие закладное МН129-3	п.м / кг	1 п.м / 10,2	
МС2		Ф16 ГОСТ 2590-71*	п.м / кг	1 п.м / 1,6	
ЩП3	ТП 901-1-93.88-КЖИ1-ЩП3	Щит ЩП3	6	9,5	
ЩП4	-КЖИ1-ЩП4	Щит ЩП4	1	22,8	
МН7		Газ трубка $d_у$ 25 ГОСТ 3262-75*	п.м / кг	1 п.м / 2,33	
МН9		Труба БМТ 100 ГОСТ 1839-80	5 п.м / кг	1 п.м / 60	

Данный лист рассматривать совместно с листами 23, 24, 25.

Согласовано.

Инв. № подл. | Подпись и дата | Взам. инв. №

				ТП 901-1-93.88-КЖ1
Разраб.	Костылева		03.88	Водозаборные сооружения производительностью от 0,2 до 0,5 м³/ч для артезианских скважин. Марка воды II-3
Провер.	Побаляева		03.88	
Нач.отд.	Андреева		03.88	
Рук.гр.	Побаляева		03.88	
Нормок.	Жило		03.88	Помещения трансформаторов №1; №2. Щитовая. РУ6 (10) кВ. Чертеж №1
Гл.спец.	Ханин		03.88	
Нач.отд.	Гончарова		03.88	

Стадия	Лист	Листов
Р	22	

Госстрой СССР ГПИ Ленинградский Водоканалпроект

Привязан

Инв. № подл.

1—1

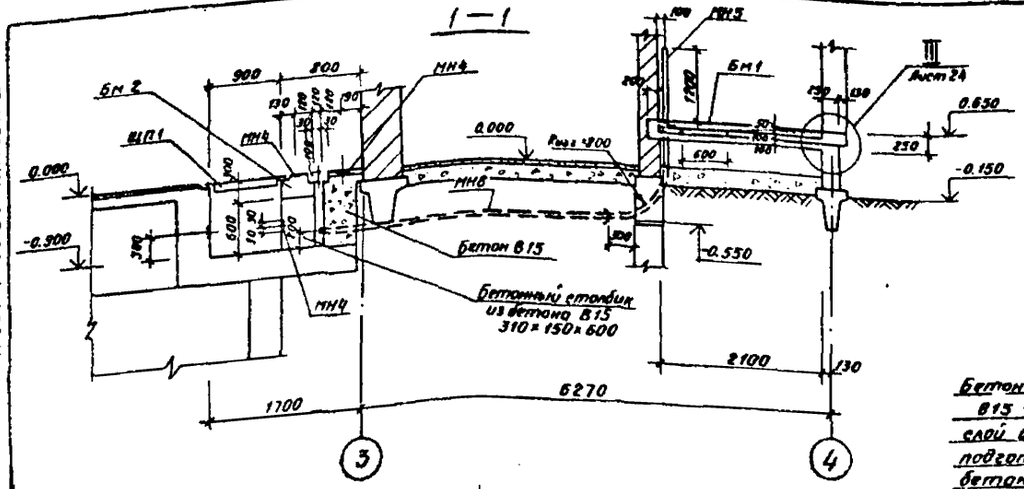

5—5

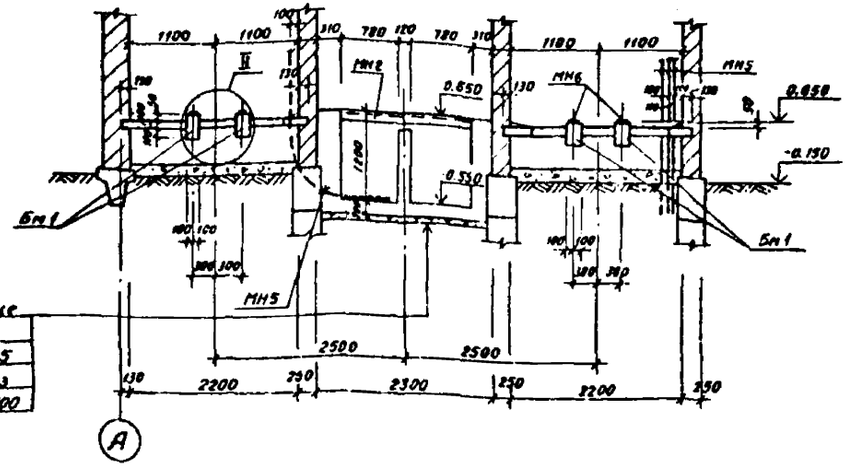

Бетонное днище
В15 - 200
слой битума - 5
подготовка из
бетона В3,5-100

2—2

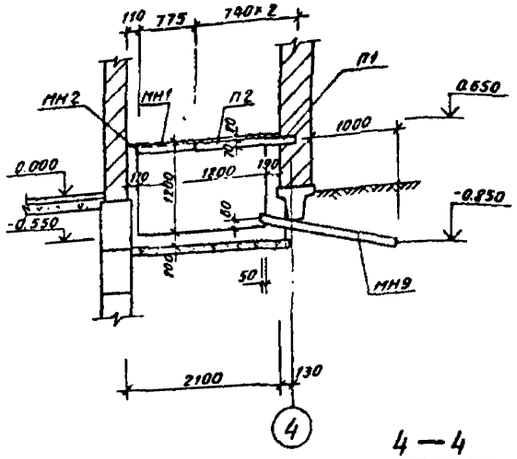

3—3

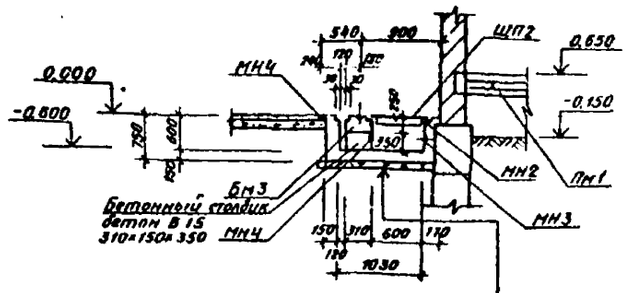

Бетонное днище В15 - 150
слой битума - 5
подготовка из бетона
В 3,5 - 100

4—4

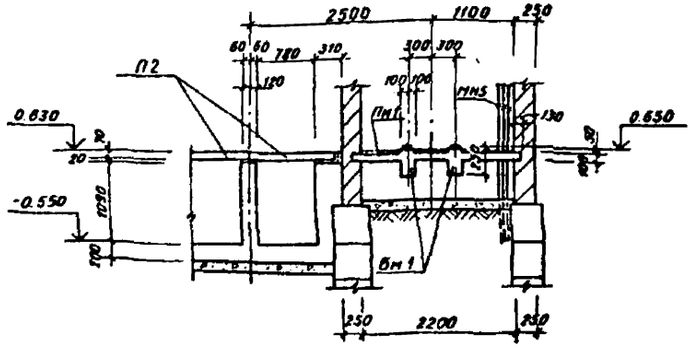

1. Общие применения смотреть лист 1.
2. Данный лист рассматривать совместно с листами 22, 24.
3. Трубы для электрокабелей и закладные изделия устанавливать под наблюдением электромонтажников.
4. Наружные поверхности каналов, соприкасающиеся с грунтом, покрыть горячим битумом за 2 раза по предварительно огрунтованной поверхности раствором битума в бензине.
5. Стены и днище каналов выполнить из бетона В15.

					ТП 901-1-93.88-АЖ1			
Разраб.	Потапова			05.93				
Провер.	Андреева			05.93	Водозаборные сооружения прямоточные подземные производительностью от 4,2 до 8,5 м³/с для аналитических глубинных уровней воды	Стадия	Лист	Листов
Ведущ.	Андреева			05.93		Р	23	
Рук. гр.	Побалович			05.93				
Н.контр.	Жило			05.93	Помещения трансформаторов N1, N2, щитовая РУ6(10) кВ. Чертеж N 2.	Госстрой СССР ГПИ Ленинградский водоканалпроект		
Гл.спец.	Хонин			05.93				
Нач.отд.	Рабинович			05.93				

Привязан

Инв. №

Фармат А2

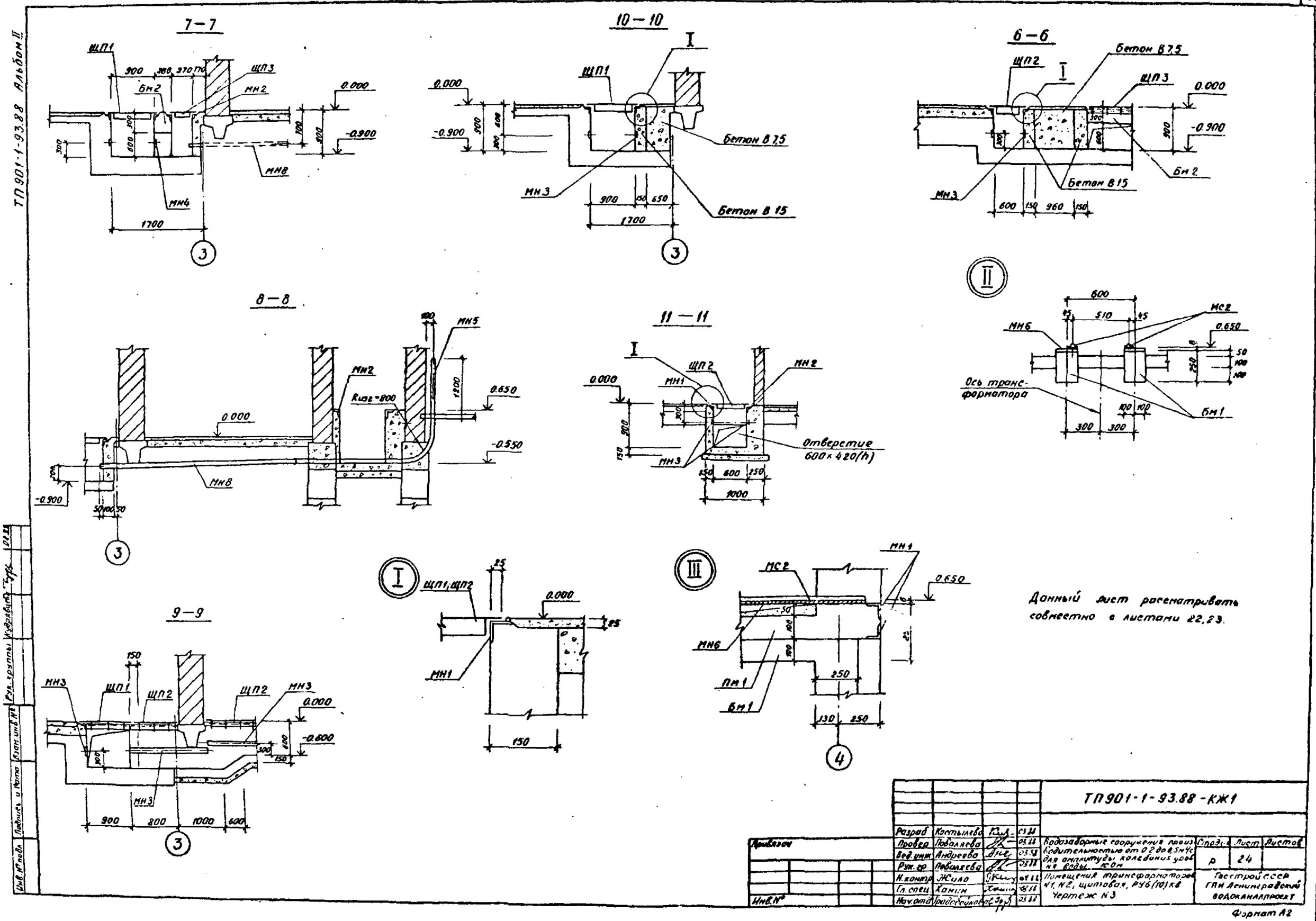

ТП 901-1-93.88 Альбом II

				ТП901-1-93.88-КЖ1			
Разраб	Костылева		03.88				
Провер	Поваляева		03.88	Водозаборные сооружения производительностью от 0,2 до 0,5 м³/с для амплитуды колебаний уровня воды 10 см	Стадия	Лист	Листов
Вед. инж	Андреева		03.88		Р	24	
Рук. гр.	Поваляева		03.88				
Н. контр	Жило		03.88	Помещения трансформаторов N1, N2, щитовая, РУ6(10) кВ Чертеж N3	Гаестрой СССР ГПИ Ленинградский водоканалпроект		
Гл. спец	Ханин		03.88				
Нач. отд	Градобойкова		03.88				

Привязан

Инв. №

Инв. № подл. | Подпись и дата | Взам. инв. № | Рук. группы | Кудрявцев

Формат А2

ТП901-1-93.88 Альбом II

Схема армирования Пм 1

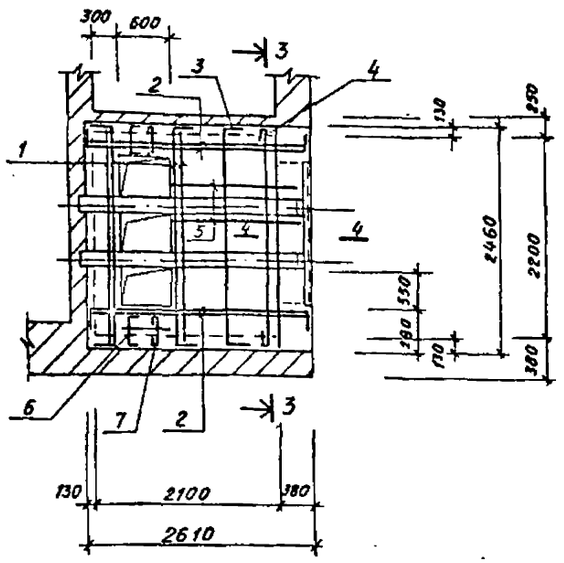

Схема армирования Бм 2 (ℓ=7150)

Бм 3 (ℓ=2230)

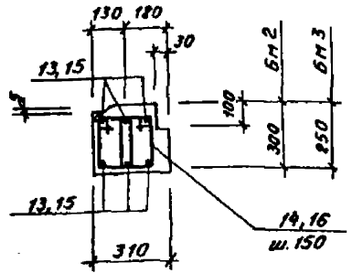

3—3

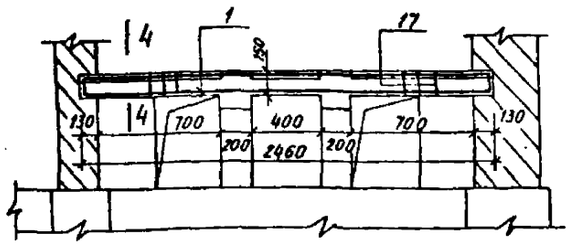

Схема армирования Бм 1

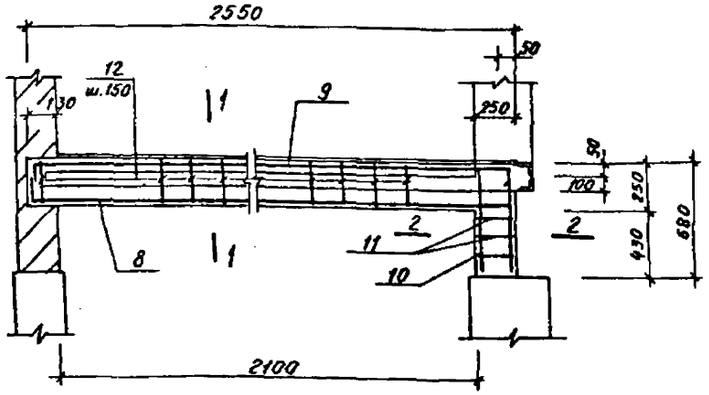

4—4

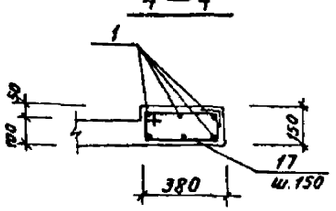

1. Защитный слой бетона для рабочей арматуры
плиты – 15 мм
балки – 20 мм.
2. Позиции, отмеченные*, смотреть ведомость деталей.

1—1

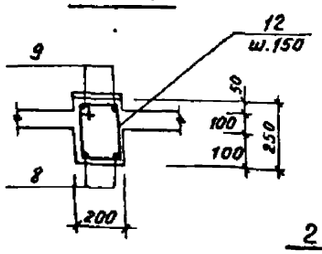

2—2

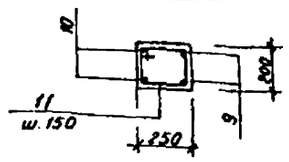

Ведомость деталей

Поз.	Эскиз
1	200 2430 200
2	200 2560 200
3	70 2420 70
4	2440
6	70 250 70
7	250
8	200 2500 200
9	150 2500 640
11	160 280 210 230
12	210 230 160 280
13	200 7120 200
14	330 210 140 260
15	200 2200 200
16	280 210 140 210
17	110 420 340 190

Спецификация к схемам армирования

Формат	Зона	Поз	Обозначение	Наименование	Кол.	Примечание
				Пм 1		
				Детали		
				А-I-10, ГОСТ 5781-82*		
БЧ		1*		ℓ=2830	14	1,7кг
БЧ		2*		ℓ=2960	8	1,7кг
				А-I-6, ГОСТ 5781-82*		
БЧ		3*		ℓ=2560	7	0,6кг
БЧ		4*		ℓ=2620	7	0,6кг
БЧ		5		$\ell_{общ.}$=20,0м		1 п.м 0,222кг
БЧ		6*		ℓ=390	8	0,1кг
БЧ		7*		ℓ=430	8	0,1кг
БЧ		17*		ℓ=1060	13	0,2кг
				Материал		
				Бетон класса В15	$м^3$ 0,7	
				Бм 1		
				Детали		
БЧ		8*		А-II-16, ГОСТ 5781-82* ℓ=2900	2	5,0кг
				А-II-10, ГОСТ 5781-82*		
БЧ		9*		ℓ=3290	2	2,0кг
БЧ		10		ℓ=640	2	0,5кг
				А-I-6, ГОСТ 5781-82*		
БЧ		11*		ℓ=880	3	0,2кг
БЧ		12*		ℓ=880	15	0,2кг
				Материал		
				Бетон класса В15	$м^3$ 0,16	
				Бм 2		
				Детали		
БЧ		13*		А-II-12, ГОСТ 5781-82* ℓ=7520	6	6,8кг
БЧ		14*		А-I-6, ГОСТ 5781-82* ℓ=940	84	0,2кг
				Материал		
				Бетон класса В15	$м^3$ 0,6	
				Бм 3		
				Детали		
БЧ		15*		А-II-12, ГОСТ 5781-82* ℓ=2600	6	2,3кг
БЧ		16*		А-I-6, ГОСТ 5781-82* ℓ=840	28	0,2кг
				Материал		
				Бетон класса В15	$м^3$ 0,2	

Ведомость расхода стали на элемент, кг

Марка элемента	Изделия арматурные								Всего
	Арматура класса								
	А-I				А-II				
	ГОСТ 5781-82*				5781-82*				
	6	10		Итого	16	12	10	Итого	
Пм 1	17,0	37,4		54,4					54,4
Бм 1	3,6			3,6	10,0		5,0	15,0	18,6
Бм 2	18,8			18,8		40,8		40,8	59,6
Бм 3	5,6			5,6		13,8		13,8	19,4

ТП901-1-93.88-КЖ1

Разраб.	Костылева	[подпись]	03.88
Провер.	Поваляева	[подпись]	03.88
Вед.инж.	Андреева	[подпись]	03.88
Рук.гр.	Поваляева	[подпись]	03.88
Н.контр.	Жило	[подпись]	04.88
Гл.спец.	Ханин	[подпись]	03.88
Нач.отд.	Гвоздевич	[подпись]	03.88

Водозаборные сооружения производительностью от 0,2 до 5м³/с для амплитуды колебания уровня воды 10,0м.

Помещения трансформаторов N1, N2. Пм1, Бм1 – Бм3 схемы армирования.

Стадия	Лист	Листов
Р	25	

Госстрой СССР ГПИ Ленинградский водоканал проект

Инв. № подл. | Подпись и дата | Взам. инв. №

Формат А2

ТП 901-1-93.88 Альбом II

Ведомость чертежей основного комплекта марки КМ1

Лист	Наименование	Примечание
1	Общие данные. Ведомость металлоконструкций.	
2	Техническая спецификация стали.	
3	Схемы расположения подкрановых балок, площадок. Ведомость элементов.	

Ведомость ссылочных и прилагаемых документов.

Обозначение	Наименование	Примечание
	Ссылочные документы	
1.450.3-3 в.0,1	Стальные лестницы, площадки, стремянки и ограждения.	
1.426.2-3 в.2	Стальные подкрановые балки.	

Ведомость металлоконструкций по видам профилей

Наименование конструкций по номенклатуре прейскуранта № 01-09	Позиции по прейскуранту	№ пп	Код конструкций	Масса конструкций, т: Всего стали повышенной и высокой прочности	По видам профилей стали: Балки и швеллеры	Крупносортная сталь	Среднесортная сталь	Мелкосортная сталь	Толстолистовая сталь	Универсальная сталь	Тонколистовая сталь	Гнутые и гнутосварные	Трубы	Прочие	Всего	Количество шт.	Серия типовых конструкций
Монорельсовые пути и балки, поддерживающие монорельсы					1,39	0,23			0,1			0,35			2,07		серия 1.426.2-3 в.2
Площадки зданий					0,1	0,09			0,05			0,1			0,34		
Лестницы					—	0,08									0,08		серия 1.450.3-3 в.0,1
Ограждения лестниц и площадок					—	—		0,01	0,03			0,05			0,09		серия 1.450.3-3 в.0,1

1. Чертежи марки „КМ" являются исходным материалом для разработки деталировочных чертежей марки „КМД" на заводе изготовителей металлоконструкций.
2. Материал конструкций принять в соответствии с технической спецификацией стали.
3. Изготовление и монтаж конструкций производить в соответствии с требованиями настоящих указаний, а также СН и П III-18-75 „Металлические конструкции."
4. Все конструкции сварные. Для сварки стальных конструкций применять электроды Э 42 по ГОСТ 9467-75.
5. Монтаж конструкций производить на сварке и болтах нормальной точности по ГОСТ 7798-70*.
6. Все швы с высотой шва h = 6 мм, кроме оговоренных.
7. Все металлоконструкции после монтажа окрасить масляно-битумной краской БТ-177 за 2 раза по грунту ГФ-021.
8. Элементы, для которых в ведомости элементов не указаны усилия, крепить на 5,0 т.

Настоящий проект разработан в соответствии с действующими нормами и правилами и предусматривает мероприятия, обеспечивающие взрывобезопасность и пожаробезопасность при эксплуатации здания (сооружения) с производством, отнесенным по пожарной опасности к категории Д согласно СНИП 2.09.02-85

Главный инженер проекта: /Беляев Ю.В./

Инв. № подл. | Подпись и дата | Взам. инв. №

Инв. №				Привязан			
				ТП901-1-93.88-КМ1			
Разраб.	Попова		03.88				
Вед. инж.	Андреева		03.88				
Рук. гр.	Поваляева		03.88	Водозаборные сооружения производительностью от 0,2 до 0,5 м³/с для амплитуды колебания уровня воды 10,0 м	Стадия	Лист	Листов
Н. контр.	Жило		03.88		Р	1	3
Гл. спец.	Ханин		03.88				
Ночотд.	Градобойнова		03.88	Общие данные. Ведомость металлоконструкций.	Госстрой СССР ГПИ Ленинградский Водоканалпроект		
Гл. спец.	Макаров		03.88				
Гл. инж.	Беляев		03.88				

Формат А2

ТП901-1-97.88 Альбом II

Вид профиля ГОСТ, ТУ	Марка металла ГОСТ	Обозначение размера профиля	N п.п	Код: марки металла	Код: вида профиля	Код: размера	Количество шт	Длина мм	Масса металла по элементам конструкций: Монорельсы и балки, поддерж. монор.	Площадки зданий	Лестницы	Ограждения лестниц и площадок		Общая масса, т	Масса потребности в металле по кварталам (заполняется изготовителем): I	II	III	IV
1	2	3	4	5	6	7	8	9	526235	526243	526242	526244						
Балки двутавровые для монорельсов ТУ2-427-80	Вст3гпс5 ГОСТ 380-71*	I36 м		1236	2470	2488			1,39					1,39				
	Итого:								1,39					1,39				
Всего профиля:														1,39				
Швеллер ГОСТ 8240-72*	Вст3кп2 ГОСТ 380-71*	С10		1124	2640	2644				0,1				0,1				
	Итого:									0,1				0,1				
Всего профиля:														0,1				
Сталь прокатная угловая равнополочная ГОСТ 8509-86	09Г2С-12-1 ТУ 14-1-3023-80	L50x5		2314	2100	2120			0,01					0,01				
		L63x5							0,08	0,08				0,16				
		L100x7							0,14					0,14				
	Вст3сп5 ГОСТ 380-71*	L75x6		1446	2100	2120				0,01				0,01				
		L80x6									0,08			0,08				
	Вст3кп2 ГОСТ 380-71*	L25x3		1124	2100	2120						0,01		0,01				
	Итого:								0,23	0,09	0,08	0,01		0,41				
Всего профиля:														0,41				
Сталь листовая горячекатаная ГОСТ 19903-74*	09Г2С-12 ГОСТ 19282-73	-δ=40		2314	7100	7110						0,03		0,03				
	Вст3кп2 ГОСТ 380-71*	-δ=4		1124	7100	7110				0,01				0,01				
		-δ=6							0,01	0,04				0,05				
	09Г2С-12-1 ТУ14-1-3023-80	-δ=6		2314	7100	7110			0,01					0,01				
		-δ=8							0,02					0,02				
		-δ=14							0,06					0,06				
	Итого								0,1	0,05		0,03		0,18				
Всего профиля:														0,18				
Швеллеры, стальные гнутые равнополочные ГОСТ 8278-83	Вст3кп2 ГОСТ 380-71*	С180x50x4		1124	7410	7436				0,1				0,1				
	Вст3пс4 ГОСТ 380-71*	С200x80x5		1228	7410	7438			0,32					0,32				
	Вст3сп2 ГОСТ 380-71*	С80x50x4		1443	7410	7424			0,03					0,03				
	Итого								0,35	0,1				0,45				
Всего профиля:														0,45				
Профиль гнутый 4МТУ2-130-70	Вст сп5 ГОСТ 380-71*	80x30x25x3		1446								0,02		0,02				
	Итого:											0,02		0,02				
Всего профиля:														0,02				
Профиль гнутый ГОСТ 8281-80*	Вст3сп5 ГОСТ 380-71*	L50x40x12x2,5		1446								0,03		0,03				
	Итого:											0,03		0,03				
Всего профиля														0,03				
Всего металла														2,58				
В том числе по маркам металла	Вст3гпс5								1,39					1,39				
	Вст3кп2								0,01	0,25		0,01		0,27				
	09Г2С-12-1								0,32	0,08				0,42				
	Вст3сп5									0,01	0,08	0,05		0,14				
	Вст3пс4								0,32					0,24				
	Вст3сп2								0,03					0,03				
	09Г2С-12											0,03		0,03				

Инв. № подл. | Подпись и дата | Взам. инв. №

Привязан

Инв. №

Провер.	Поваляева	
Инженер	Попова	
Вед. инж.	Андреева	
Рук. гр.	Новоляева	
Н. контр.	Жило	
Гл. спец.	Ханин	
Нач. отд.	Грабовский	

ТП901-1-97.88-КМ1

Водозаборные сооружения производительностью от 0,2 до 0,5 м³/с для амплитуды колебания уровня 6,0 м

Техническая спецификация стали

Стадия	Лист	Листов
Р	2	

Госстрой СССР ГПИ Ленинградский Водоканалпроект

Формат А2

Схема расположения подкрановых балок

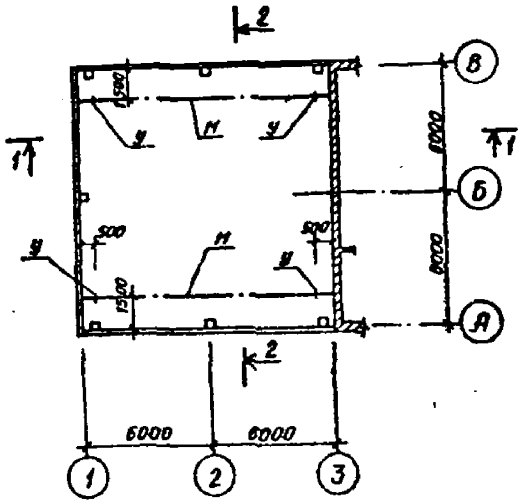

Схема расположения площадок

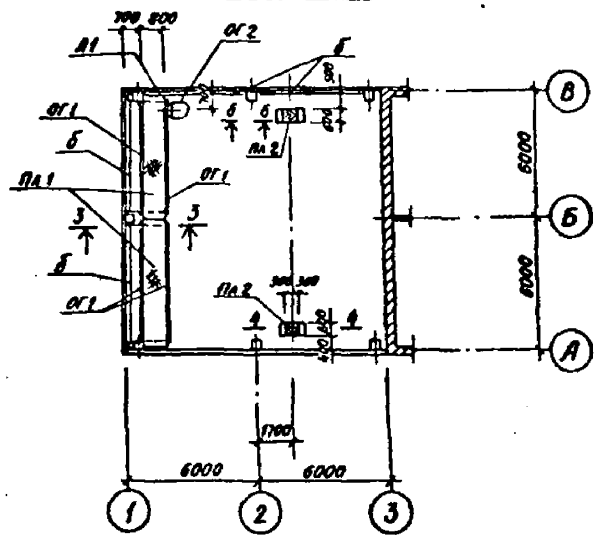

1-1

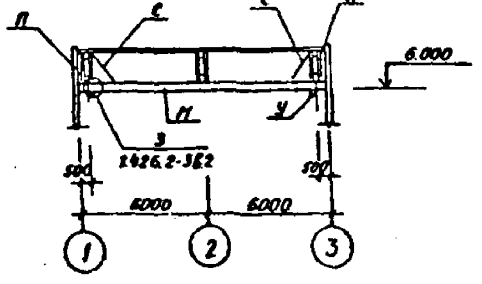

3-3

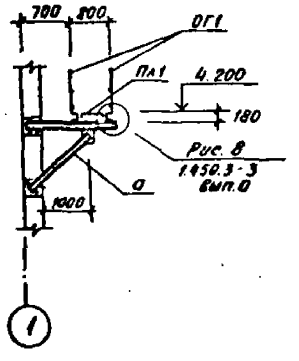

4-4

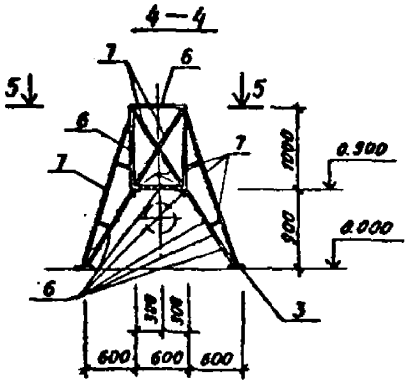

2-2

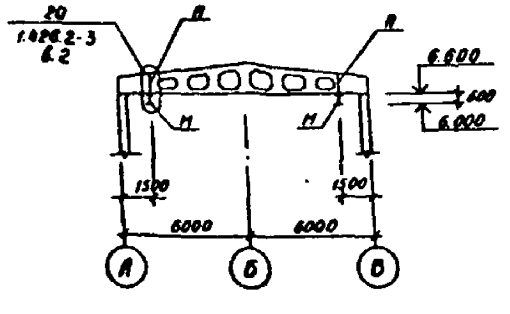

6-6

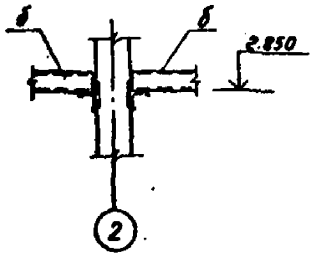

5-5

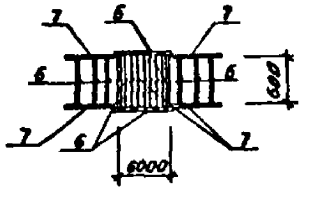

Ведомость элементов

Марка	Сечение: Эскиз	Поз	Состав	Опорные усилия: M тсм	N тс	G тс	Группа констр.	Марки металла	Примеч.
М	I	—	I 36М		6.0			Вст3пс5	
У		1	∟100×7						
		2	Болт М18					ОСТ26-12-1	
		3	-δ-6						
С	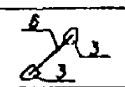	6	∟63×5					Вст3кп2	
		3	-δ-6						
ОГ1	ОГПМХ3б-10.60	—	—						
ПА1	ПМХШ-60.8	—	—					Вст3кп2	Серия 1.450.3-3 в.1
ОГ2	ОГС-30.4	—	—						
А1	СтХ-5.2	—	—						
А	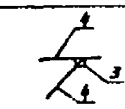	4	⊏10						
		3	-δ-6					Вст3кп2	
ПА2	см. лист 3	6	∟63×5						
		7	•Ф20					ОСТ26-12-1	
		3	-δ-6						
Б		8	⊏200×80×5					Вст3пс4	
		1	∟100×7					ОСТ26-12-1	
П	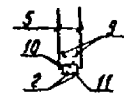	5	2⊏80×50×4	0.15	6.0			Вст3сп2	
		9	∟50×5					ОСТ26-12-1	
		10	-δ-8					ОСТ26-12-1	
		11	-δ-14					ОСТ26-12-1	
		2	Болт М18	—	1.64				

Общие примечания смотреть лист 1.

Проверил	Андреева		05.88	ТП901-1-93.88-КМ11
Разраб.	Антонова		05.88	
Ведущ. инж.	Андреева		05.88	Водозаборные сооружения производительностью 0,1; 0,2 м³/с для амплитуды колебания уровня 10,0 м
Рук. гр.	Павлячева		05.88	
Н. контр.	Жила		05.88	Схемы расположения подкрановых балок, площадок ведомость элементов
Гл. спец.	Хитин		05.88	
Нач. отд.	Урабатнов		05.88	

Привязан	Инв. №

Стадия	Лист	Листов
Р	3	

Госстрой СССР ГПИ Ленинградский Водоканалпроект

Формат А2

Альбом II

тп 901-1-93.88

Ведомость чертежей основного комплекта

Лист	Наименование	Примечание
1	Общие данные	
2	Планы на отм. 0.000. Схема системы отопления.	
	Схема трубопроводов котельной.	
3	План на отм. 0.000. Разрез 2-2. Схема узла	
	управления. Схемы систем ВЕ1÷ВЕ3.	

Характеристика отопительно-вентиляционных систем

Обозначение системы	Кол. систем	Наименование обслуживаемого помещения (технологического оборудования)	Тип установки	Вентилятор: Тип, исполн. по взрывозащите	№	Схема исполнен	Положение	L, м³/ч	P, Па (кгс/м²)	n, об/мин
ВЕ1	1	Котельная (теплоцентр)	Дефлектор ф200							
ВЕ2	1	Душевая, санузел	Дефлектор ф200							
ВЕ3	1	Помещение ремонтной бригады	Дефлектор ф200							

Основные показатели по чертежам отопления и вентиляции

Наименование здания (сооружения), помещения	Объем м³	Периоды года при $t_н$, °С	Расход тепла, Вт (ккал/ч): на отопление	на вентиляцию	на горячее водоснабжение	Общий	Расход холода, Вт (ккал/ч)	Уст. эл. мощн. электродвиг. кВт
Водозаборные сооружения (вариант с котельной)		−30	37000 (32000)	— —	21600 (18600)	58600 (50600)	— —	— —
Тоже (вариант с тепловой сетью)		−30	37000 (32000)	— —	— —	37000 (32000)	— —	— —

Настоящий проект разработан в соответствии с действующими нормами и правилами и предусматривает мероприятия, обеспечивающие взрывобезопасность и пожаробезопасность при эксплуатации здания (сооружения) с производством, отнесенным по пожарной опасности к категории Г и Д согласно СНиП 2.09.02-85

Главный инженер проекта [подпись] Беляев Ю.В.

Инв. № подл. | Подпись и дата | Взам. инв. №

План-схема

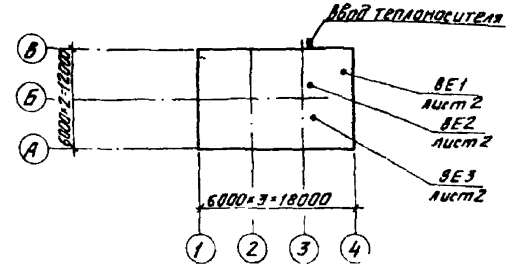

Ведомость ссылочных и прилагаемых документов

Обозначение	Наименование	Примечание
	Ссылочные документы	
4.904-69	Детали крепления санитарно-технических приборов и трубопроводов	
1.494-32	Зонты и дефлекторы вентиляционных систем	
5.904-10	Узлы прохода вентиляционных шахт через покрытия промышленных зданий	
5.903-2	Воздухосборники для систем отопления теплоснабжения вентиляционных установок	
4.903-1 в.8	Грязевик	
	Прилагаемые документы	
ОВ СО	Спецификация оборудования к основному комплекту чертежей марки „ОВ"	Альбом VIII
ОВ. ВМ	Ведомость потребности в материалах	Альбом IX

Экспликация помещений

	Наименование	Температура воздуха °С	Категория производства по взрывной, взрывопожарной и пожарной опасности
1	Машинный зал с монтажной площадкой	5	Д
2	Котельная (теплоцентр)	16	Г
3	Душевая	23	—
4	Тамбур	—	—
5	Помещение ремонтной бригады	18	Д
6	Камера трансформатора №1	—	Д
7	Камера КСО	—	Д
8	Камера трансформатора №2	—	Д
9	Санузел	16	—
10	Помещение КИП	18	

Общие указания

Настоящий раздел проекта разработан на основании технологического задания и архитектурно-строительных чертежей в соответствии со СНиП 2.04.05-86. Проектом предусматривается строительство в климатических районах с расчетной температурой наружного воздуха −30°С.

Теплоснабжение

Проект теплоснабжения предусматривает 2 варианта:

1. Встроенная котельная с двумя котлами КЧМ-2. Топливо-антрацит. Теплоноситель - вода 95-70°С
2. Внешний источник теплоснабжения. Теплоноситель - перегретая вода 150-70°С.

Отопление

Для обоих вариантов запроектирована однотрубная система с верхней разводкой.

Нагревательные приборы - радиаторы М140-АО. В помещении КИП - регистр из гладких труб.

Трубопроводы и нагревательные приборы окрасить масляной краской за 2 раза.

Вентиляция

Вентиляция естественная, с помощью дефлекторов. В машинном зале предусматривается открывание окон в верхней зоне.

				Привязан	
Инв. №				ТП901-1-93.86-ОВ	
Гл. спец-ть	Макаров	[подпись]	02.88	Водозаборные сооружения производительностью от 0,2 до 0,5 м³/с для амплитуды колебания уровня воды 10 м	Стадия / Лист 1 / Листов 3
Н. контр.	Шапошников	[подпись]	02.88		
Ст. инж.	Шишкин	[подпись]	02.88		
Вед. инж.	Федорова	[подпись]	02.88		
Рук. гр.	Шапошников	[подпись]	02.88	Общие данные	Госстрой СССР ГПИ Ленинградский Водоканалпроект
Нач. отд.	Градобойнов	[подпись]	02.88		
ГИП	Беляев	[подпись]	02.88		

ТП 901-1-93.88 Альбом II

План на отм. 0.000

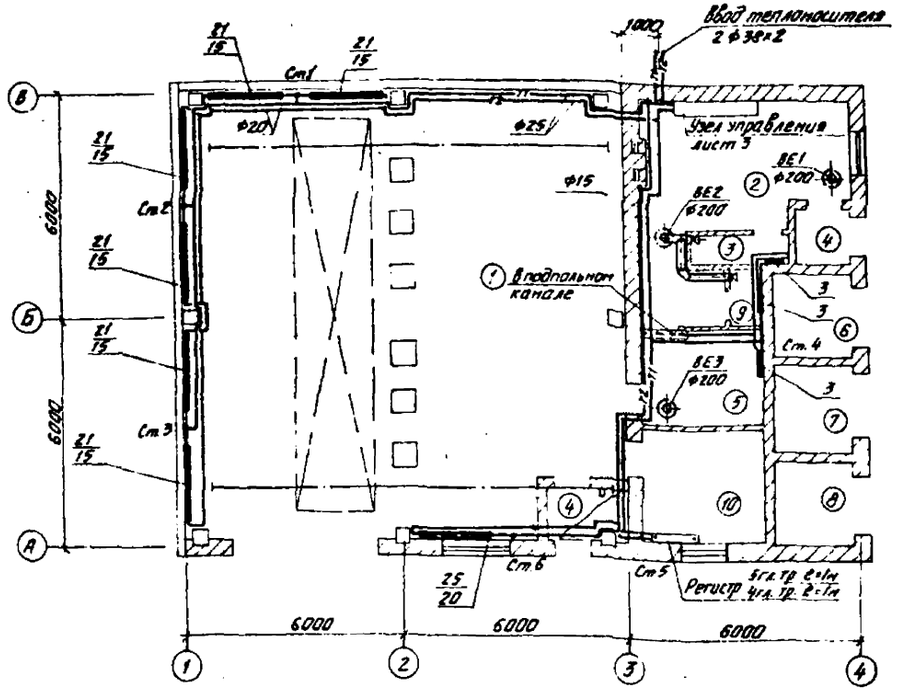

Схема трубопроводов котельной

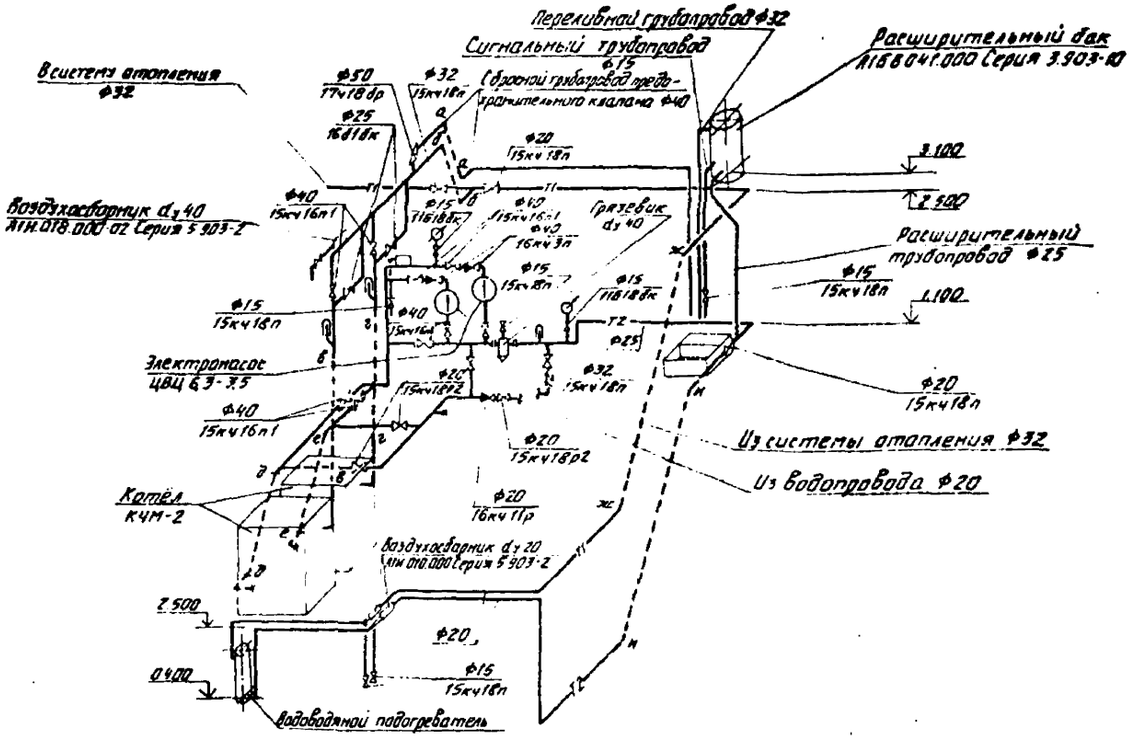

План на отм 0.000 (Вариант с котельной)

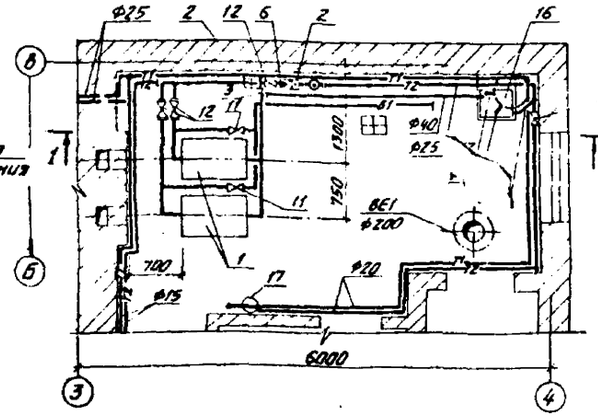

Разрез 1-1

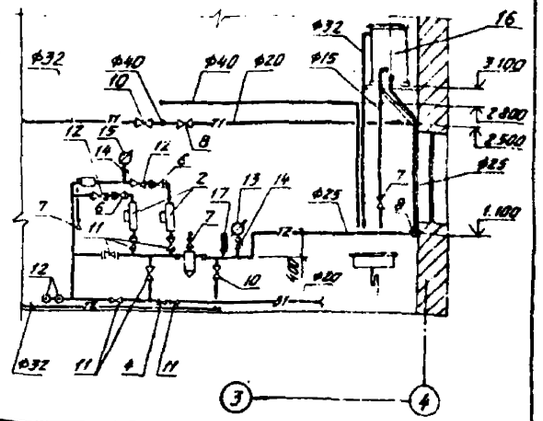

Система отопления

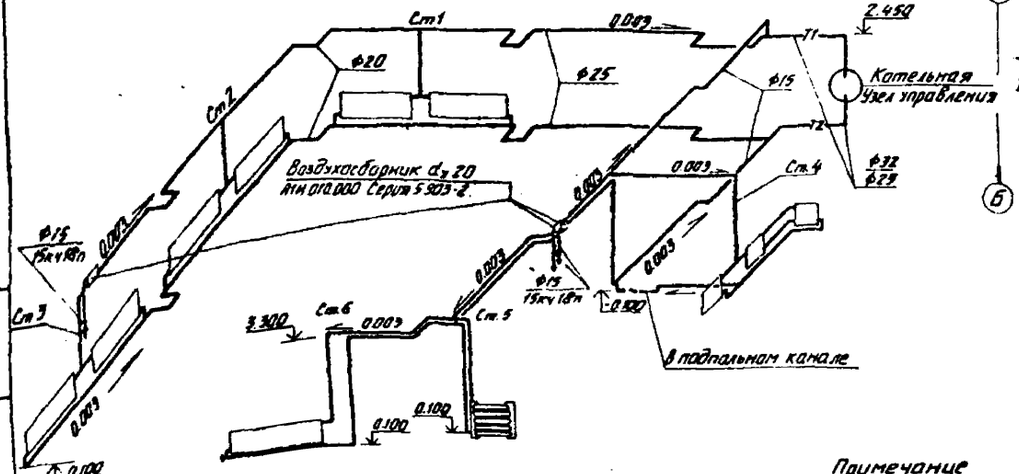

Примечание

В числителе дроби указано значение для варианта с котельной, в знаменателе — для варианта с тепловой сетью.

Н.контр.	Шапошников		02.88	ТП 901-1-93.88-ОВ
Ст.инж.	Шишкин		02.88	Водозаборные сооружения производительностью от 0,2 до 0,5 м³/с для амплитуды колебания уровня воды 10 м.
Вед.инж.	Федорова		02.88	
Рук.гр.	Шапошников		02.88	
Нач.отд.	Градобойнова		02.88	Планы на отм 0.000 Схема системы отопления Схема трубопроводов котельной.
ГИП	Беляев		02.88	

Стадия | Лист 2 | Листов

Госстрой СССР ГПИ Ленинградский Водоканалпроект

Привязан

Инв. №

Инв. № подл. | Подпись и дата | Взам. инв. №

План на отм. 0.000 (Вариант с тепловой сетью)

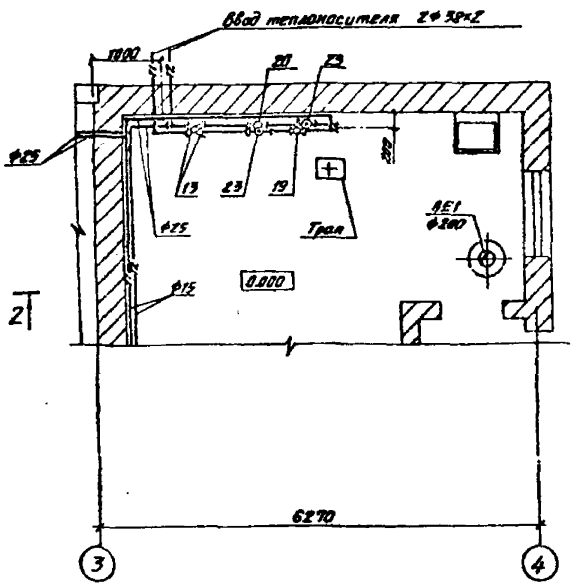

Разрез 2-2

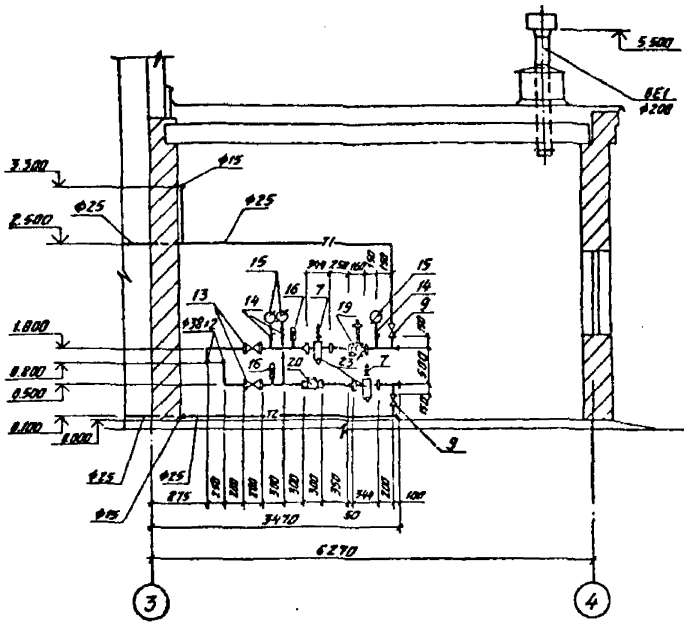

Схема узла управления

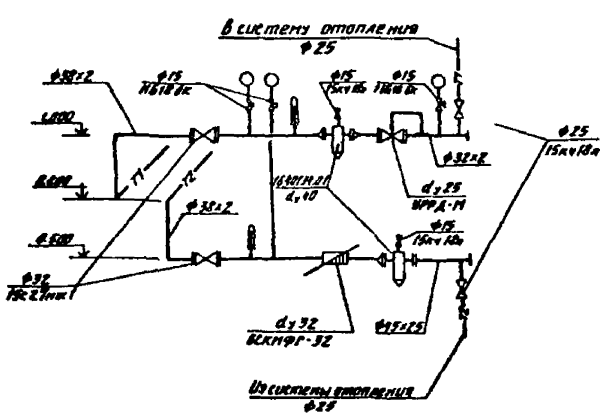

ВЕ1

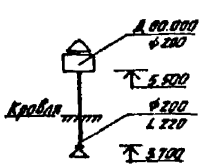

ВЕ2

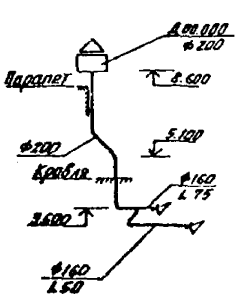

ВЕ3

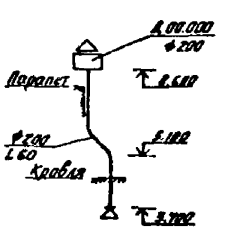

						ТП 901-1-93.88-ОВ	
Привязан		Нач. отд.	Шапошников		05.88		
		Сот. инж.	Шишкин		05.88	Образовательные спортивные залы. Водопровод. Отопление. Вентиляция.	Стадия Р
		Вед. инж.	Федорова		05.88	Водозаборные сантехнические узлы. Водопроводный ввод от д.63 до д.89 мм для домашнего хозяйства	Листов 8
		Рук. гр.	Шапошников		05.88		
		Нач. отд.	Зайцева		05.88	План на отм. 0.000 Разрез 2-2. Схема узла управления. Схемы систем ВЕ1 ÷ ВЕ3.	Госстрой СССР ГПИ Ленинградский Водоканалпроект
		ГИП	Белиев		05.88		
Инв. №							

Инв. № подл. | Подпись и дата | Взам. инв. №

Ведомость чертежей основного комплекта ВК

Лист	Наименование	Примечание
1	Общие данные	
2	Планы на отм. 0.000	
3	Схемы систем В1, Т3 и К1.	

Ведомость ссылочных и прилагаемых документов

Обозначение	Наименование	Примечание
	Прилагаемые документы	
ТП 901-1- 88-ВК.СО	Спецификация оборудования	Альбом VIII
ТП 901-1- 88-ВК.ВМ	Ведомость потребности в материалах	Альбом IX

Основные показатели по чертежам водопровода и канализации

Наименование системы	Потребный напор на вводе, м	Расчетный расход м³/сут	м³/ч	л/с	при пожаре л/с	Установленная мощность электродвигателей кВт	Примечание
Водопровод							Расходы воды по системе
хозяйственно-							В1 даны для варианта
питьевой	16,0	9,8	2,5	0,7	—	—	с котельной
Горячее водо-							Расход
снабжение	—	—	0,31	—	—	—	тепла:
							18600 ккал/ч
Канализация							
бытовая	—	—	—	2,35	—	—	К1

Общие указания

Работа водозаборных сооружений предусматривается в автоматическом режиме без постоянного обслуживающего персонала, с возможностью контроля и управления из диспетчерского пункта; на период наладки - с постоянным дежурным персоналом.

Водоснабжение предусматривается от внутриплощадочного хозяйственно-питьевого водопровода.

Водозаборные сооружения оборудуются системой хозяйственно-питьевого водопровода (В1) с подачей воды на подпитку котельной и к санитарным приборам.

Горячее водоснабжение (вариант с котельной) предусматривается от водо-водяного подогревателя.

Водозаборные сооружения оборудуются системой внутренней бытовой канализации (К1) с отводом сточных вод в бытовую внутриплощадочную канализацию.

Расход воды на наружное пожаротушение составляет 10 л/с.

На подземные взрывоопасные сооружения и котлы

Данный проект разработан в соответствии с действующими правилами и предусматривает мероприятия, обеспечивающие взрыво- и пожаробезопасность при эксплуатации здания в) с производством, отнесенным по пожарной опасности к ГИД согласно СНиП 2.09.02-85.

Главный инженер проекта: /Беляев Ю.В./

Привязан

Инв. №

ТП 901-1-93.88-ВК

Н.контр.			Водозаборные сооружения производительностью 0,7 л/с для аккумулирующего объема воды 10 м³	Стадия	Лист	Листов
Рук. гр.				Р	1	3
Нач. отд.			Общие данные	Госстрой СССР ГПИ Земинрайпроект Водоканалпроект		
Гл. спец.						
ГИП						

Альбом I
ТП 901-1-93.88
Инв. № подл. | Подпись и дата | Взам. инв. №

ТП901-1-93.88 Альбом II

План на отм. 0.000
/Вариант с котельной/

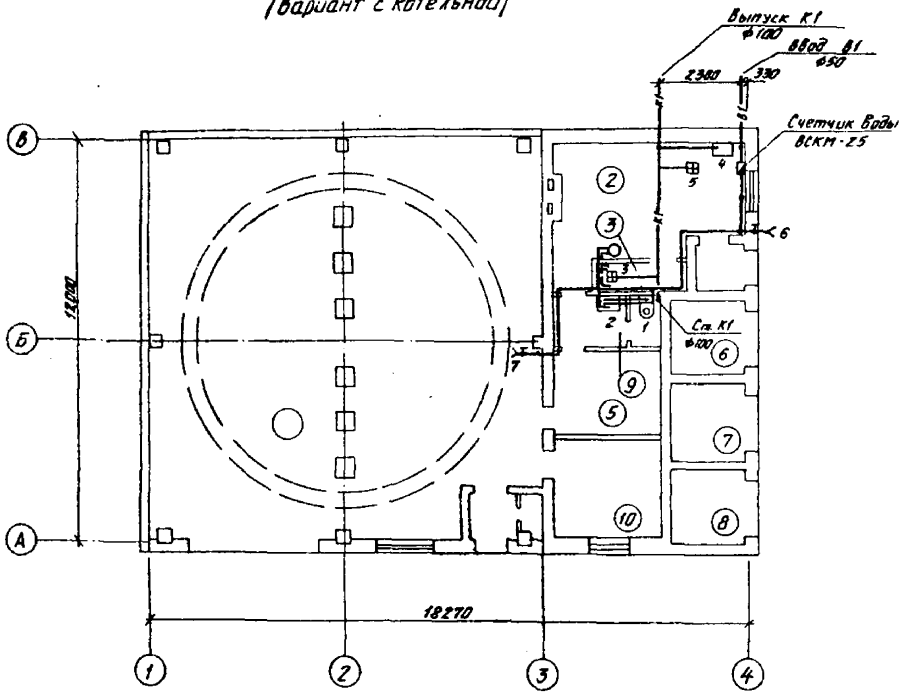

План на отм. 0.000
/Вариант от тепловых сетей/.

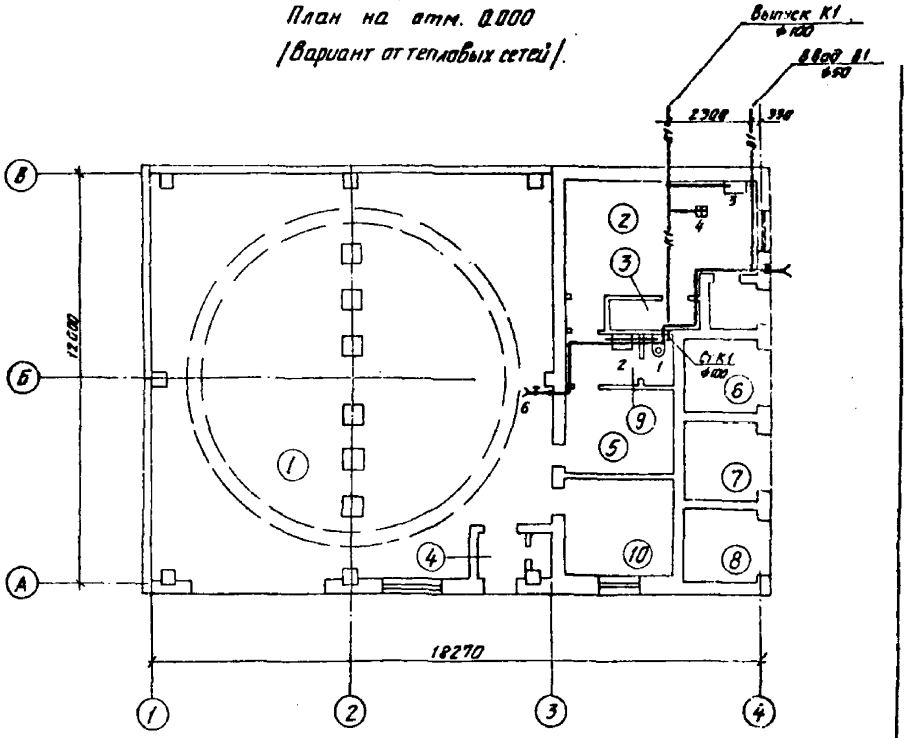

Экспликация [illegible]щений

Номер по плану	Наименование	Категория производства по взрывной, взрывопожарной и пожарной опасности
1	Машинный зал с монтажной площадкой	Д
2	Котельная (теплоцентр)	Г (Д)
3	Душевая (кладовая)	—
4	Тамбур	—
5	Помещение ремонтной бригады	Д
6	Камера трансформатора N1	Д
7	Камера КСО	Д
8	Камера трансформатора N2	Д
9	Санузел	—
10	Помещение КИП	Д

Привязан					ТП901-1-93.88-ВК		
		Н.контр.	Шапошников		Водозаборные сооружения производительностью от 0,2 до 0,5 м³/с для оптимуды колебания уровня воды 10м	Стадия	Лист	Листов
		Ст.инж.	Гинзбург			Р	2	
		Рук.гр.	Шапошников					
		Нач.отд.	Градобойнова		Планы на отм. 0.000	Госстрой СССР ГПИ Ленинградский Водоканалпроект		
Инв. №								

ТП901-1-93.88

В1, Т3
/Вариант с котельной/

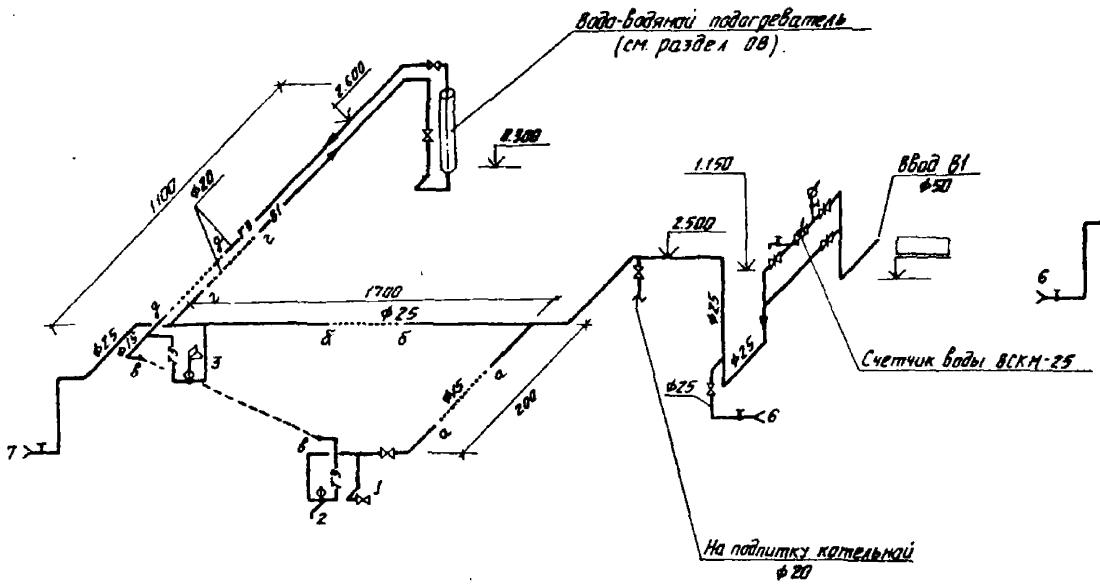

В1
/Вариант от тепловых сетей/

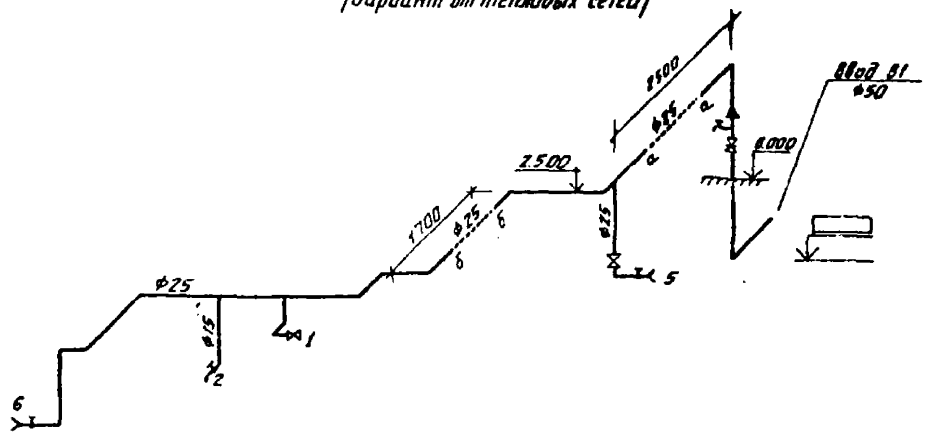

К1

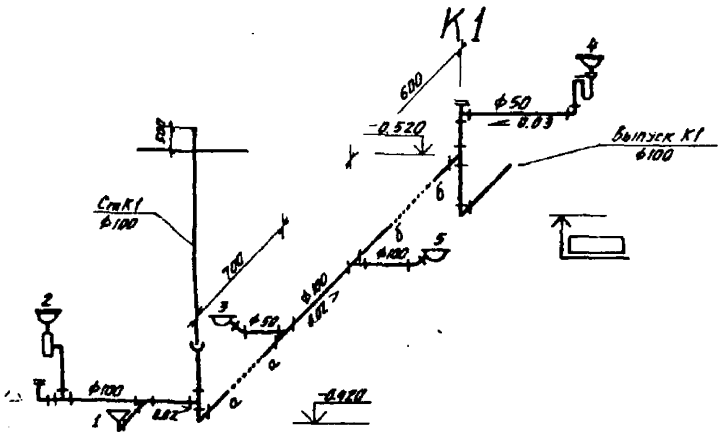

К1

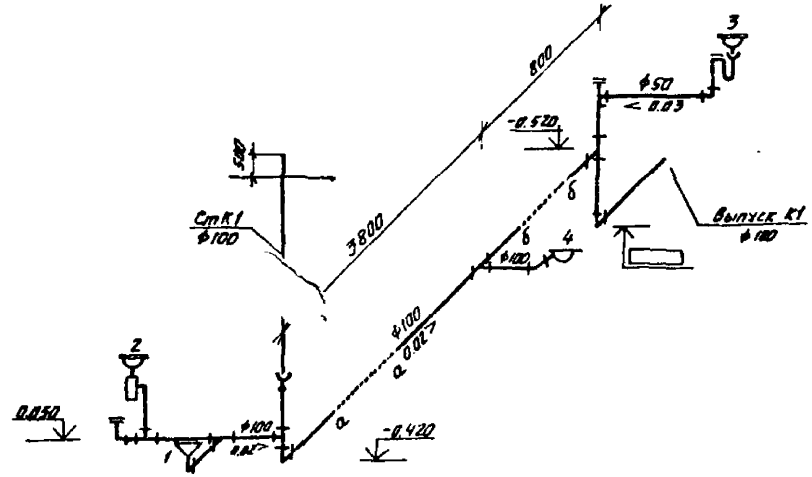

				ТП901-1-93.88-ВК		
Привязан	Н.контр.	Шапошников		Водозаборные сооружения производительностью от 0,2 до 0,5 м³/с для амплитуды колебания уровня воды 10 м	Стадия	Лист	Листов
	Ст.инж.	Гинзбург			Р	3	
	Рук.гр.	Шапошников					
	Нач.отд.	Градобойнова		Схемы систем В1, Т3 и К1.	Госстрой СССР ГПИ Ленинградский Водоканалпроект		
инв. №							

gost.e-ecolog.ru