ТИПОВОЙ ПРОЕКТ
901-1-48.86

# ЗАТОПЛЕННЫЙ ВОДОПРИЁМНИК ДЕРЕВЯННЫЙ ОДНОСТОРОННИЙ ПРОИЗВОДИТЕЛЬНОСТЬЮ ОТ 0.30 ДО 0.44 $м^3/с$

## АЛЬБОМ II

## ИЗДЕЛИЯ

9343-02

| | | | | | |
|---|---|---|---|---|---|
| | | | | Привязан | |
| | | | | | |
| | | | | | |
| | | | | | |
| | | | | | |
| Инв. № | | | | | |

gost.e-ecolog.ru

ТИПОВОЙ ПРОЕКТ
901-1-48.86

# ЗАТОПЛЕННЫЙ ВОДОПРИЁМНИК ДЕРЕВЯННЫЙ ОДНОСТОРОННИЙ ПРОИЗВОДИТЕЛЬНОСТЬЮ ОТ 0.30 ДО 0.44 м³/с

## АЛЬБОМ II

### СОСТАВ ПРОЕКТА

I - Пояснительная записка и чертежи. Технологическая часть и строительные решения
II - Изделия
III - Сметы. Ведомости потребности в материалах


Разработан
проектным институтом Укрводоканалпроект при участии ВНИИ ВОДГЕО

Директор института Якименко В.Н.
Главный инженер института Фисанко Н.В.
Главный инженер проекта Соковнин В.М.
Начальник отдела Осадчий В.Ф.
Зам. директора по научной части Алексеев В.С.
Руководитель отдела инженерной гидравлики Мотинов А.М.



Утвержден Госстроем СССР
протокол от 23.04.86 г. №АЧ-20
и введен в действие
в/о „Союзводоканалпроект"
приказ от 30.07.86 №230


9343-02

| | | | | | |
|---|---|---|---|---|---|
| | | | | Привязан | |
| | | | | | |
| | | | | | |
| | | | | | |
| | | | | | |
| Инв. № | | | | | |

Альбом III

Типовой проект 901-1-48.86

| Марка-лист | Наименование | № страниц |
|---|---|---|
| | Титульный лист | 1 |
| | Содержание альбома | 2 |
| ТТ | Технические требования к изготовлению керамзитобетонных и насыпных кассет | 3 |
| КМ-КК-1 | Кассета керамзитобетонная | 4 |
| КМ-КК-2 | Кассета керамзитобетонная. Разрезы | 5 |
| КИ-КК-3 | Кассета керамзитобетонная. Ведомость элементов. Ведомость металлоконструкций по видам профилей | 6 |
| КМ-КК-4 | Кассета керамзитобетонная. Техническая спецификация металла | 7 |
| КМ-КН-1 | Кассета насыпная | 8 |
| КИ-КН-2 | Кассета насыпная. Разрезы. | 9 |
| КИ-КН-3 | Кассета насыпная. Ведомость элементов. Ведомость металлоконструкций по видам профилей | 10 |
| КМ-КН-4 | Кассета насыпная. Техническая спецификация металла | 11 |
| КМ.СЩ-1 | Струенаправляющий щит | 12 |
| КМ.СЩ-2 | Струенаправляющий щит. Разрезы. Ведомость элементов | 13 |
| КМ-СЩ-3 | Струенаправляющий щит. Ведомость металлоконструкций по видам профилей | 14 |
| КИ-СЩ-4 | Струенаправляющий щит. Техническая спецификация металла | 15 |
| КМ-Б-1 | Балт Б-1, Балт Б-2 | 16 |
| КМ-Б-2 | Техническая спецификация металла. Ведомость металлоконструкций по видам профилей | 17 |

Инв. № подл. | Подпись и дата | Взам. инв. №

Привязан

Инв. №

| | | | |
|---|---|---|---|
| ГИП | Соковнин | | 25.05.86г. |
| Н. контр. | Соловьев | | |
| Нач. отд. | Осадчий | | |
| Рук. бриг. | Дьяконенко | | |
| Техник | Бабаева | | |

ТП 901-1-48.86

Содержание альбома

| Стадия | Лист | Листов |
|---|---|---|
| Р | 1 | 1 |

Госстрой СССР Укрводоканалпроект Киев

9343-02

Альбом II

Типовой проект 901-1-48.86

Инв. № подл. | Подпись и дата | Взам. инв. №

## Технические требования к изготовлению керамзитобетонных кассет.

Изготовление фильтрующих плит керамзитобетонных кассет производится в оснастке, расположенной горизонтально.

Оснастка представляет собой металлическую раму с приваренной арматурной сеткой и установленная на поддоне-сетке с размером ячеек 3-10 мм для стекания избытка цементного теста.

При изготовлении поддона должны быть предусмотрены мероприятия против провисания сетки.

Состав бетона:

- заполнитель - керамзит М500, фракции 10-20 мм, удовлетворяющий требованиям ГОСТ 9759-83. Заполнитель необходимо применять во влажном состоянии, водопоглощение зерен керамзита через 1 час не должно быть более 25 %.
- связующее - портландцемент М400, удовлетворяющий требованиям ГОСТ 10178-76 с оптимальным расходом 200 кг/м³ и соотношением цемента к дополнителю 1:3;
- вода, удовлетворяющая требованиям ГОСТ 23732-79. Оптимальное водоцементное соотношение 0,40-0,45.

Приготовление бетонной смеси следует производить, как правило, в непосредственной близости от места укладки в бетономешалке принудительного действия.

Порядок загрузки материалов:
заполнитель 2/3 необходимого для замеса количества воды, цемент, остальное количество воды.

К укладке бетонной смеси следует приступать не позднее 30 минут после ее приготовления, при этом поверхность зерен заполнителя в бетонной смеси должна быть полностью и равномерно покрыта пленкой цементного теста.

Укладку бетонной смеси производится вручную, уплотнение - легким трамбованием или штыкованием.

Скопление в нижней части отформированных плит излишка цементного теста не допускается, разница в объемной массе крупнопористого бетона в верхних и нижних слоях изделия, вызванная различным содержанием цементного теста, не должна превышать 5 %.

При естественном твердении бетона необходимо предусмотреть меры по предотвращению его преждевременного высыхания: можно укрыть или периодически поливать распыленной водой в течении 3-7 суток.

Оформированные плиты можно также подвергать тепловлажностной обработке без предварительного выдерживания.

Контроль и оценка качества крупнопористого бетона осуществляется в соответствии с техническими условиями на производство бетонных работ и стандартами на изделие по ГОСТ 12852.0-77.

## Технические требования к изготовлению насыпных кассет.

Насыпные кассеты выполнены в виде металлического решетчатого короба.

Наружные ограждающие решетки выполнены из круглой стали с покрытием гидрофобизирующей пастой.

Пространство между решетками заполняется объемным фильтром.

Толщина загрузки принята 160 мм.

Материал загрузки керамзит крупностью 25-30 мм марки 500 по ГОСТ 9759-83 или щебень крупностью 25-30 мм марки 600 по ГОСТ 8267-82.

Объем загрузки:

| | | | | |
|---|---|---|---|---|
| для керамзита | 0,34 | м³ | весом | 0,170 т |
| для щебня | 0,34 | м³ | весом | 0,600 т |

После загрузки необходимо уплотнить материал фильтра легким встряхиванием кассеты и произвести ее досыпку.

Привязан:

Инв. №

| | | | |
|---|---|---|---|
| ГИП | Соковнин | | 25.03 |
| Н.контр. | Соловьев | | 86 г |
| Нач.отд. | Осадчий | | |
| Рук.гр. | Дидковский | | |
| Техник | Бабаева | | |

ТП 901-1-48.86-ТТ

Технические требования к изготовлению керамзитобетонных и насыпных кассет.

| Стадия | Лист | Листов |
|---|---|---|
| Р | 1 | 1 |

Госстрой СССР
Укрводоканалпроект
Киев

9343-02

Альбом II

Типовой проект 901-1-48.86

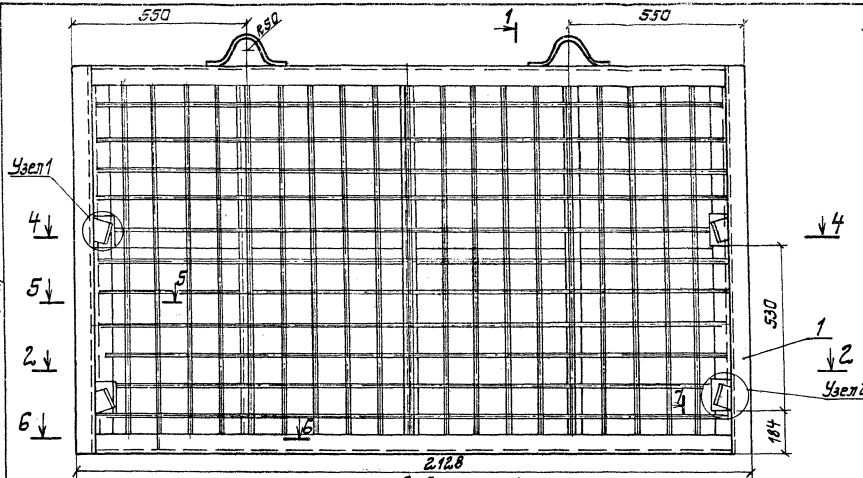


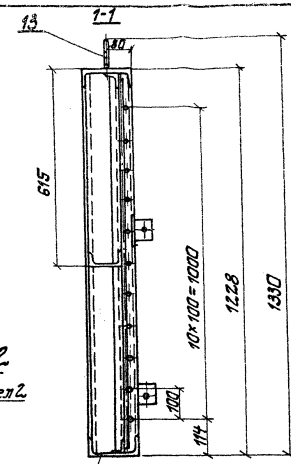


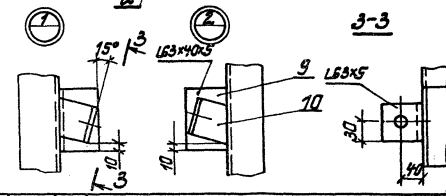


| | | | | | | | |
|---|---|---|---|---|---|---|---|
| | | | | ТП 901-1-48.86-КМ-КК | | | |
| Привязан | ГИП | Соковнин | | Затопленный водоприемник деревянный одностоечный производительностью от 0,30 до 0,44 м³/с | Стадия | Лист | Листов |
| | Нач.отд. | Терехов | | | Р | 1 | 4 |
| | Гл.спец. | Розенфлат | | | | | |

Инв.№ подл. | Подпись и дата | Взам.инв.№

Альбом II

Типовой проект 901-1-48.86

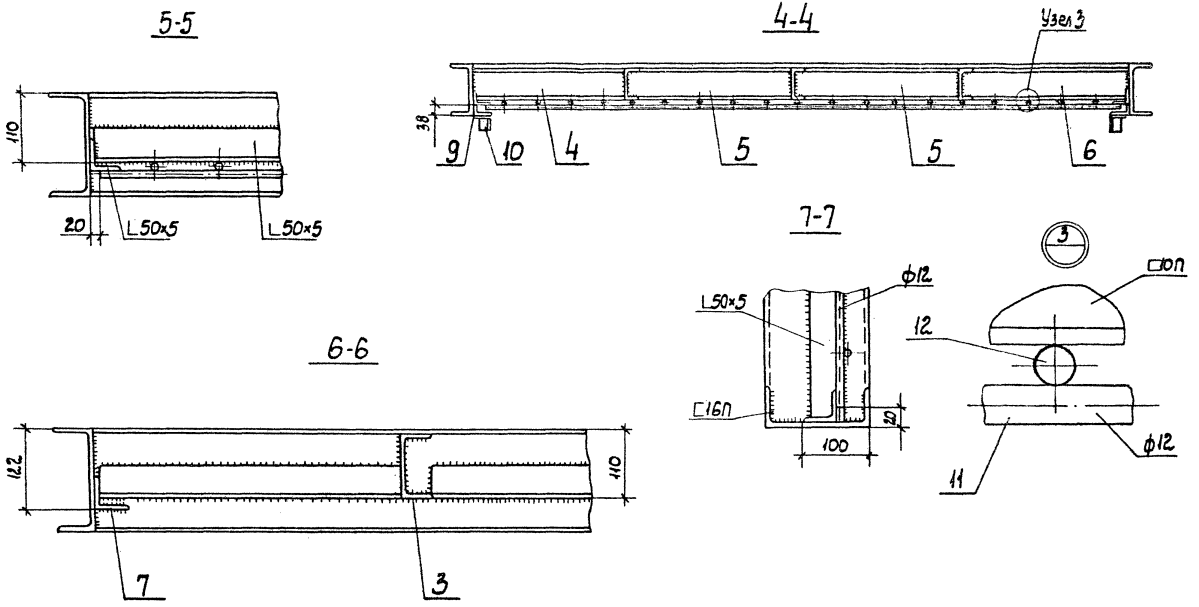


| | | | | | | | |
|---|---|---|---|---|---|---|---|
| | | | | ТП 901-1-48.86-КМ-КК | | | |
| Привязан | ГИП | Соковнин | 25.03 | Затопленный водоприемник деревянный односторонний производительностью от 0,30 до 0,44 м³/с | Стадия | Лист | Листов |
| | Нач. отд. | Терехов | 86г | | Р | 2 | 4 |
| | Гл. спец. | Розенблат | | | | | |
| | Н. контр. | Розенблат | | Кассета керамзитобетонная | Госстрой СССР Укрводоканалпроект Киев | | |
| | Рук. гр. | Дучкин | | Разрезы | | | |
| Инв. N | Ст. инж. | Воеводина | | | | | |

Инв. N подл. | Подпись и дата | Взам. инв. N

9343-02

Типовой проект 901-1-48.86 Альбом II

## Ведомость элементов

| Марка | Сечение: Эскиз | Поз. | Состав | Опорные усилия: M т.с.м | N т.с | Q т.с | Группа констр. | Марка металла | Примеч. Кол. шт. |
|---|---|---|---|---|---|---|---|---|---|
| | C | 1 | 16П | | | | | Вст3пс6-1 | 2 |
| | C | 2 | 16П | | | | | Вст3пс6-1 | 2 |
| | C | 3 | 10П | | | | | Вст3кп2 | 3 |
| | C | 4 | 10П | | | | | Вст3кп2 | 1 |
| | C | 5 | 10П | | | | | Вст3кп2 | 2 |
| | C | 6 | 10П | | | | | Вст3кп2 | 1 |
| | L | 7 | 50×5 | | | | | Вст3кп2 | 2 |
| | L | 8 | 50×5 | | | | | Вст3кп2 | 8 |
| | L | 9 | 63×40×5 | | | | | Вст3кп2 | 4 |
| | L | 10 | 63×5 | | | | | Вст3кп2 | 4 |
| | Ø | 11 | ф12 | | | | | Вст3кп2 | 11 |
| | Ø | 12 | ф12 | | | | | Вст3кп2 | 19 |
| | Ø | 13 | ф12 | | | | | Вст3кп2 | 2 |

## Ведомость металлоконструкций по видам профилей

| Наименование конструкций по номенклатуре прейскуранта №01-09 | Позиции по прейскуранту | № п/п | Код конструкций | Масса конструкций, т: Всего стали повышенной и высокой прочности | По видам профилей стали: Балки и швеллеры | Крупносортная сталь | Среднесортная сталь | Мелкосортная | Толстолистовая | Универсальная сталь | Тонколистовая сталь | Гнутые и гнутосварные | Трубы | Прочие | Всего | Количество, шт. | Серия типовых конструкций |
|---|---|---|---|---|---|---|---|---|---|---|---|---|---|---|---|---|---|
| | | | | | 0,145 | 0,028 | | 0,038 | | | | | | | 0,211 | | |

| | | | | | | | |
|---|---|---|---|---|---|---|---|
| Привязан | Гип | Соковнин | | 25.08 | ТП 901-1-48.86-КМ-КК | | |
| | Нач.отд. | Терехов | | 86г | Затопленный водоприемник деревянный односторонний производительностью от 0,30 до 0,44 м³/с | Стадия | Лист | Листов |
| | Гл.спец. | Розенблат | | | | Р | 3 | 4 |
| | Н.контр. | Розенблат | | | Кассета керамзитобетонная. Ведомость элементов. Ведомость металлоконструкций по видам профилей | Госстрой СССР Укрводоканалпроект Киев | | |
| | Рук.гр. | Дучкин | | | | | | |
| Инв. № | Ст.инж. | Вревдина | | | | | | |

9343-02

Инв. № подл. | Подпись и дата | Взам. инв. №

Альбом II

Типовой проект 901-1-48.86

# Техническая спецификация металла

| Вид профиля и ГОСТ | Марка металла и ГОСТ | Обозначение и размер профиля | № п/п | Код: Марки металла | Вида профиля | Размера профиля | Количество шт | Длина мм | Масса металла по элементам конструкции, т: К | Прочее | Общая масса, т | Масса потребности в металле по кварталам (заполняется изготовителем) т | | | | Заполняется ВЦ |
|---|---|---|---|---|---|---|---|---|---|---|---|---|---|---|---|---|
| Швеллеры ГОСТ 8240-72 | Вст.3кп2 ГОСТ380-71 | С10П | | | | | | 5850 | 0,05 | | 0,05 | | | | | |
| | Вст.3пс6-1 ТУ14-1-3043-80 | С16П | | | | | | 6700 | 0,095 | | 0,095 | | | | | |
| | | Итого | | | | | | | 0,145 | | 0,145 | | | | | |
| Сталь равнобокая ГОСТ8509-72 | Вст3кп2 ГОСТ380-71 | 50×5 | | | | | | 6400 | 0,024 | | 0,024 | | | | | |
| | | 63×5 | | | | | | 400 | 0,002 | | 0,002 | | | | | |
| | | Итого | | | | | | | 0,026 | | 0,026 | | | | | |
| Сталь неравнобок ГОСТ8510-72 | Вст3кп2 ГОСТ380-71 | 63×40×5 | | | | | | 500 | 0,002 | | 0,002 | | | | | |
| | | Итого | | | | | | | 0,002 | | 0,002 | | | | | |
| Сталь круглая ГОСТ2590-71 | Вст3кп2 ГОСТ380-71 | ф 12 | | | | | | 43000 | 0,038 | | 0,038 | | | | | |
| | | Итого | | | | | | | 0,038 | | 0,038 | | | | | |
| Итого металла | | | | | | | | | 0,211 | | 0,211 | | | | | |
| В том числе по маркам металла | Вст3кп2 | | | | | | | | 0,116 | | 0,116 | | | | | |
| | Вст3пс6-1 | | | | | | | | 0,095 | | 0,095 | | | | | |
| Всего приведено стали Е38/Е3 | | | | | | | | | 0,211 | | 0,211 | | | | | |

Инв. № подл. | Подпись и дата | Взам. инв. №

Привязан

Инв. №

| | | | |
|---|---|---|---|
| ГИП | Соковнин | | |
| Нач.отд. | Терехов | | |
| Гл.спец. | Разенблат | | |
| Н.контр. | Разенблат | | |
| Рук.гр. | Лучкин | | 2506 86 |
| Ст.инж. | Воеводина | | |

ТП 901-1-48.86-КМ-КК

Заполненный водоприемник деревянный односторонний производительностью от 0,30до0,44м³/с

| Стадия | Лист | Листов |
|---|---|---|
| Р | 4 | 4 |

Кассета керамзитобетонная

Техническая спецификация металла

Госстрой СССР Укрводоканалпроект Киев

9343-02

Альбом II

Типовой проект 901-1-48.86

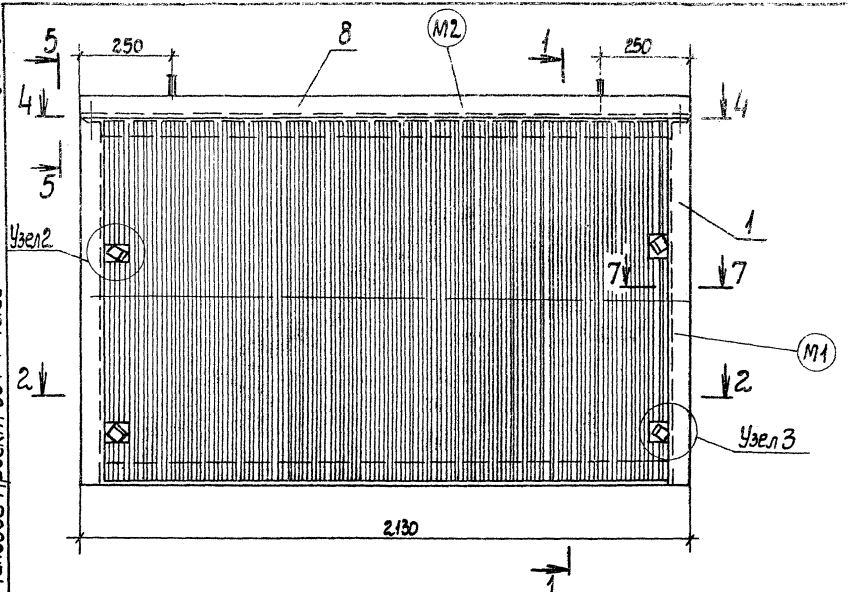


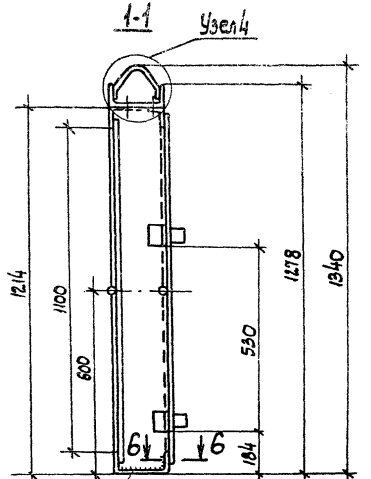


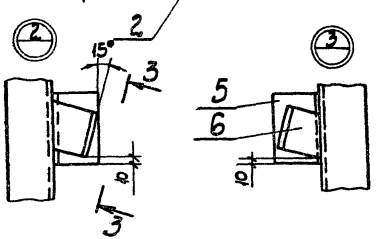


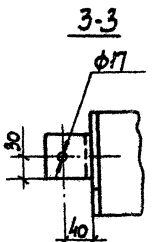


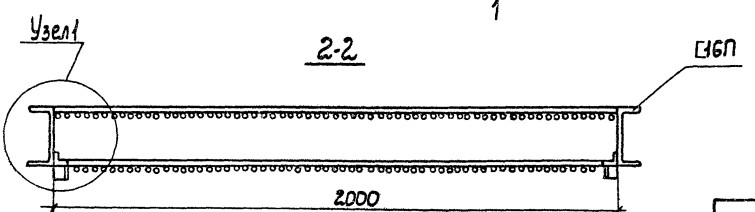


Инв. N подл. | Подпись и дата | Взам. инв. N

| | | | | | |
|---|---|---|---|---|---|
| Привязан | ГИП | Соковнин | | 25.83 | Затопленный водоприемник деревянный односторонний производительностью от 0,30 до 0,44 м³/с |
| | Нач. отд. | Терехов | | 862 | |
| | Гл. спец. | Розенблат | | | |
| | Н. контр. | Розенблат | | | |
| | Рук. гр. | Дучкин | | | |
| Инв. N | Ст. инж. | Боеводина | | | Кассета насыпная |

ТП 901-1-48.86-КМ-КН

| Стадия | Лист | Листов |
|---|---|---|
| Р | 1 | 4 |

Госстрой СССР Укрводоканалпроект Киев

9343-02

Типовой проект 901-1-48.86 Альбом II

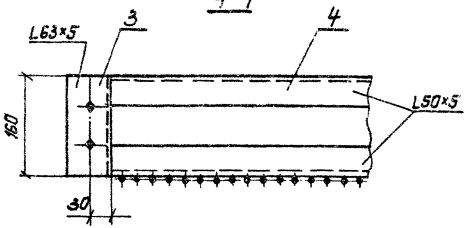


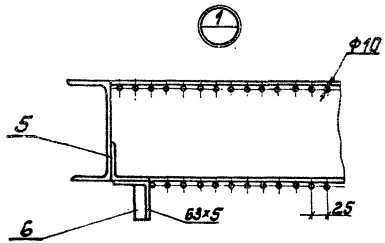


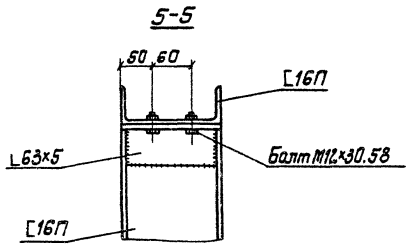


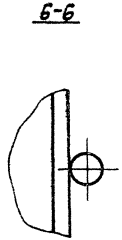


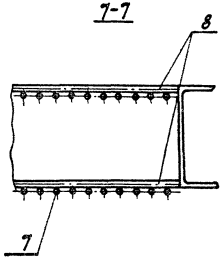


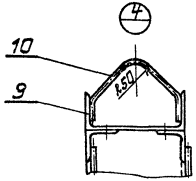


| | | | | | | | |
|---|---|---|---|---|---|---|---|
| Привязан | ГИП | Соковнин | | | ТП 901-1-48.86-КМ-КН | | |
| | Нач.отд. | Терехов | | | | | |
| | Гл.спец. | Розенблат | | | Затопленный водоприемник деревянный односторонний производительность 60 от 0,30 до 0,44 м³/с | Стадия | Лист | Листов |
| | Н.контр. | Розенблат | | | | Р | 2 | 4 |
| | Рук.гр. | Дучкин | | 25.03.86 | Кассета насыпная | Госстрой СССР Укрводоканалпроект Киев | | |
| Инв.№ | Ст.инж. | Воеводина | | | Разрезы | | | |

9343-02

Инв.№ подл. | Подпись и дата | Взам.инв.№

Типовой проект 901-1-48.86 Альбом II

| Ведомость элементов | | | | | | | | | |
|---|---|---|---|---|---|---|---|---|---|
| Марка | Сечение | | | Опорные усилия | | | Группа констр. | Марка металла | Примеч. кол. шт |
| | Эскиз | Поз. | Состав | M т.с.м | N т.с | Q т.с | | | |
| М1 | [ | 1 | 16П | | | | | Вст3пс6-1 | 2 |
| | [ | 2 | 16П | | | | | Вст3пс6-1 | 1 |
| | L | 3 | 63×5 | | | | | Вст3кп2 | 2 |
| | L | 4 | 50×5 | | | | | Вст3кп2 | 2 |
| | L | 5 | 63×5 | | | | | Вст3кп2 | 4 |
| | L | 6 | 63×5 | | | | | Вст3кп-2 | 4 |
| | ∅ | 7 | ф10 | | | | | Вст3кп-2 | 160 |
| | ∅ | 8 | ф10 | | | | | Вст3кп2 | 2 |
| М2 | [ | 9 | 16П | | | | | Вст3пс6-1 | 1 |
| | ∅ | 10 | ф16 | | | | | Вст3кп-2 | 2 |

| N п/п | Наименование | Масса, кг | | Масса кассеты с заполнителем, кг |
|---|---|---|---|---|
| | | Шебень | Керамзит | |
| 1 | Кассета со щебнем | 600 | | 830 |
| 2 | Кассета с керамзитом | | 170 | 400 |

| Ведомость металлоконструкций по видам профилей | | | | | | | | | | | | | | | | |
|---|---|---|---|---|---|---|---|---|---|---|---|---|---|---|---|---|
| Наименование конструкций по номенклатуре прейскуранта N 01-09 | Позиции по прейскуранту | N п/п | Код конструкций | Масса конструкций, т | | | | | | | | | | | Количество, шт. | Серия типовых конструкций |
| | | | | Всего стали повышенной и высокой прочности | По видам профилей стали | | | | | | | | | | | |
| | | | | | Балки и швеллеры | Крупносортная сталь | Средне сортная сталь | Мелкосортная | Толстолистовая | Универсальная сталь | Тонколистовая сталь | Гнутые и гнутосварные | Трубы | Прочие | Всего | | |
| | | | | | 0,096 | 0,021 | | 0,1157 | | | | | | 0,0003 | 0,233 | | |

| | | | | | | | | | | | | | | | | | |
|---|---|---|---|---|---|---|---|---|---|---|---|---|---|---|---|---|---|
| Инв.N подл. | Подпись и дата | Взам. инв.N | | | | | | | | | | | | | | | |

Привязан

Инв.N

| | | | |
|---|---|---|---|
| ГИП | Соковнин | | 25.03 |
| Нач.отд | Терехов | | 86 г. |
| Гл.спец | Розенблат | | |
| Н.контр | Розенблат | | |
| Рук.гр. | Дучкин | | |
| Ст.инж. | Воеводина | | |

ТП 901-1-48.86-КМ-КН

Затопленный водоприемник деревянный односторонний производительностью от 0,30 до 0,44 м³/с

Кассета насыпная
Ведомость элементов.
Ведомость металлоконструкций по видам профилей

| Стадия | Лист | Листов |
|---|---|---|
| Р | 3 | 4 |

Госстрой СССР
Укрводоканалпроект
Киев

Типовой проект 901-1-48.86

# Техническая спецификация металла

| Вид профиля и ГОСТ | Марка металла и ГОСТ | Обозначение и размер профиля | № п/п | Код: марки металла | Код: вида профиля | Код: размеры профиля | Количество шт. | Длина, мм | Масса металла по элементам конструкций: М1 | М2 | Проч. | Общая масса, т. | Масса потребности в металле по кварталам (заполняется изготовителем): I | II | III | IV | Заполняется ВЦ |
|---|---|---|---|---|---|---|---|---|---|---|---|---|---|---|---|---|---|
| Швеллер ГОСТ 8240-72 | ВСт3 пс 6-1 ТУ 14-7-3023-80 | С16П | | | | | | 6000 | 0,065 | 0,031 | | | | | | | |
| | | Итого | | | | | | | 0,065 | 0,031 | | 0,096 | | | | | |
| Сталь угловая равнобокая ГОСТ 8509-72 | ВСт3 кп2 ГОСТ 380-71 | L 50×5 | | | | | | 4050 | 0,015 | | | 0,016 | | | | | |
| | | L 63×5 | | | | | | 1000 | 0,005 | | | 0,005 | | | | | |
| | | Итого | | | | | | | 0,021 | | | 0,021 | | | | | |
| Сталь круглая ГОСТ 2590-71 | ВСт3 кп2 ГОСТ 380-71 | ф10 | | | | | | 190000 | 0,115 | | | 0,115 | | | | | |
| | | ф16 | | | | | | 350 | | 0,0007 | | 0,0007 | | | | | |
| | | Итого | | | | | | | 0,115 | 0,0007 | | 0,1157 | | | | | |
| Метизы: Болт ГОСТ 7798-70 Гайка ГОСТ 5915-70 | ВСт3 сп3 ГОСТ 380-71 | М12×30,58 | | | | | 4 | | | | 0,0002 | 0,0002 | | | | | |
| | | М12,5 | | | | | 4 | | | | 0,0001 | 0,0001 | | | | | |
| | | Итого | | | | | | | | | 0,0003 | 0,0003 | | | | | |
| Итого металла | | | | | | | | | 0,201 | 0,0317 | 0,0003 | 0,233 | | | | | |
| В том числе по маркам металла | ВСт3 пс 6-1 | | | | | | | | 0,065 | 0,031 | | 0,096 | | | | | |
| | ВСт3 кп2 | | | | | | | | 0,136 | 0,0007 | | 0,1367 | | | | | |
| | ВСт3 сп3 | | | | | | | | | | 0,0003 | 0,0003 | | | | | |
| Всего приведенного к С 38/23- | | | | | | | | | 0,201 | 0,0317 | 0,0003 | 0,233 | | | | | |

Инв.№ подл. | Подпись и дата | Взам.инв.№

Привязан:

Инв.№

| | | | |
|---|---|---|---|
| ГИП | Соковнин | | |
| Нач.отд. | Терехов | | |
| Гл.спец. | Розенблат | | |
| Н.контр. | Розенблат | | |
| Рук.гр. | Дучкин | | |
| Ст.инж. | Деревянина | | |

ТП 901-1-48.86-км-КН

Затопленный водоприемник деревянный односторонний производительностью от Д30000,44 м³/с

| Стадия | Лист | Листов |
|---|---|---|
| Р | 4 | 4 |

Кассета насыпная
Техническая спецификация металла

Госстрой СССР Укрводоканалпроект Киев

9343-02

Альбом II

Типовой проект 901-1-48.86

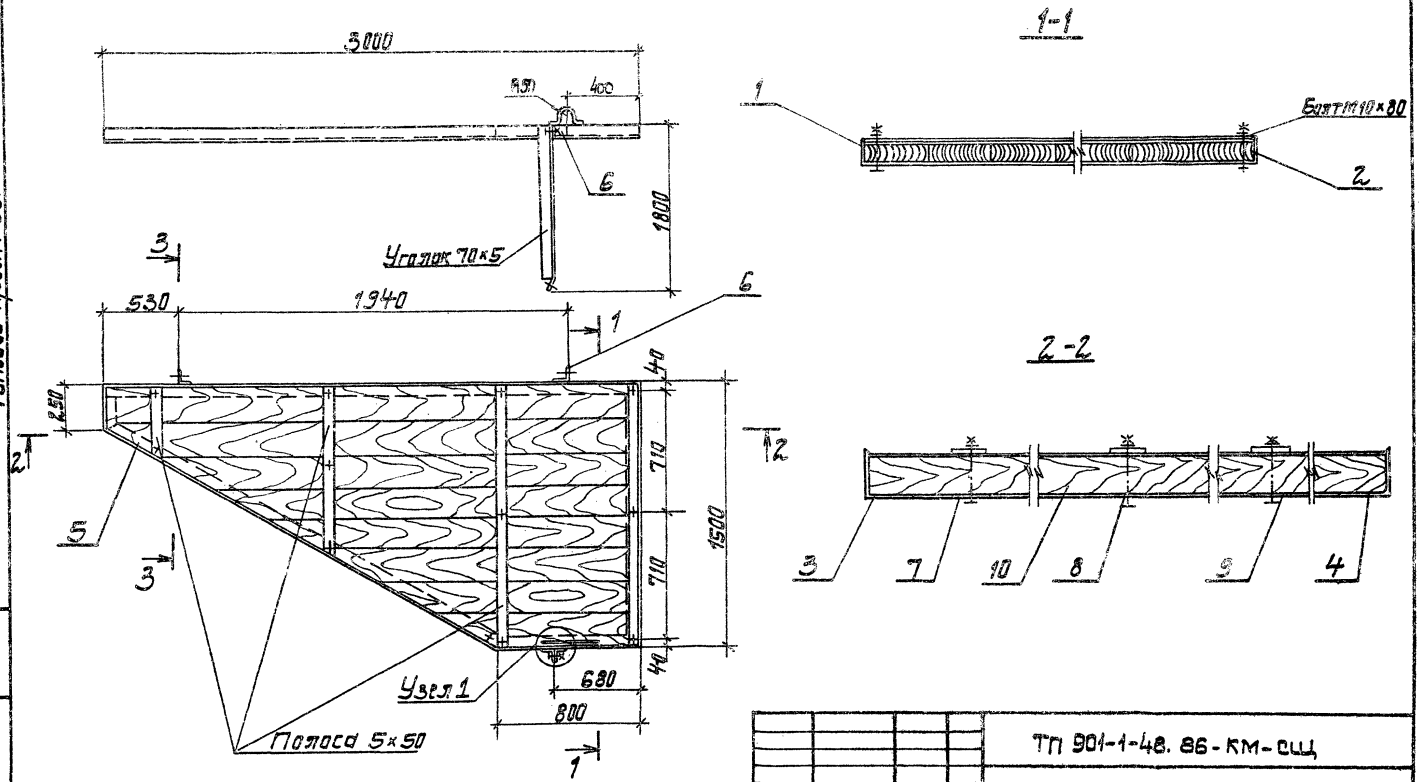


| | | | | | | | |
|---|---|---|---|---|---|---|---|
| Привязан | | | | ТП 901-1-48. 86-КМ-СШ | | | |
| | | | | Затопленный водоприемник деревянный односторонний производительностью от 0,30 до 0,44 м³/с | Стадия | Лист | Листов |
| | | | | | Р | 1 | 4 |
| | | | | Струенаправляющий щит | Госстрой СССР Укрводоканалпроект Киев | | |
| Инв. № | | | | | | | |

| | | | |
|---|---|---|---|
| Гип | Соковнин | | |
| Нач.отд. | Терехов | | |
| Гл.спец. | Розенблат | | |
| Н.контр. | Розенблат | | |
| Рук.гр. | Дучкин | | 25.09 |
| Ст.инж. | Городецкая | | 85 |

9343-02

Инв. № подл. | Подпись и дата | Взам. инв. №

Альбом II

Типовой проект 901-1-48.88

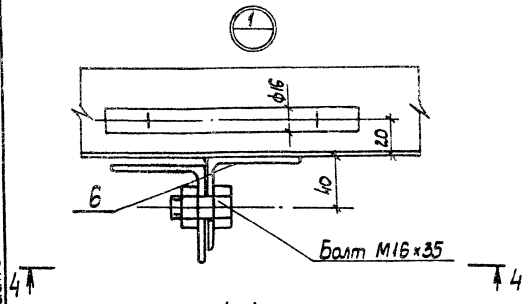


4-4

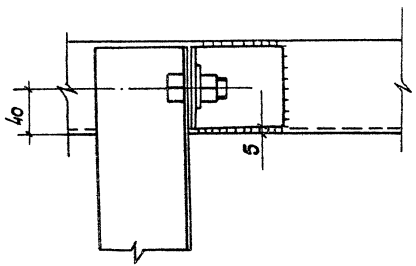


3-3

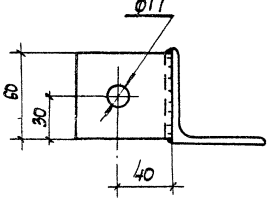


## Ведомость элементов

| Марка | Сечение: Эскиз | Поз. | Состав | Опорные усилия: M кГсм | N кГс | Q кГс | Группа контр. | Марка металла | Примеч. кол-во шт. |
|---|---|---|---|---|---|---|---|---|---|
| | L | 1 | 70×5 | | | | | ВСт3кп2 | 1 |
| | L | 2 | 70×5 | | | | | ВСт3кп2 | 1 |
| | L | 3 | 70×5 | | | | | ВСт3кп2 | 1 |
| | L | 4 | 70×5 | | | | | ВСт3кп2 | 1 |
| | L | 5 | 70×5 | | | | | ВСт3кп2 | 1 |
| | L | 6 | 70×5 | | | | | ВСт3кп2 | 3 |
| | — | 7 | 5×50 | | | | | ВСт3кп2 | |
| | — | 8 | 5×50 | | | | | ВСт3кп2 | |
| | — | 9 | 5×50 | | | | | ВСт3кп2 | 1 |
| | Доска | 10 | 50×175 | | | | | Сосна | 9 |

Инв. № подл. | Подпись и дата | Взам. инв. №

Привязан

Инв. №

| | | |
|---|---|---|
| ГИП | Соковнин | |
| Нач. отд. | Терехов | |
| Гл. спец. | Розенблат | |
| Н. контр. | Розенблат | |
| Рук. гр. | Дучкин | |
| Ст. инж. | Городецкая | |

ТП 901-1-48.88-КМ-СЦ

Затопленный водоприемник деревянный односторонний производительностью от 0,30 до 0,44 м³/с

Струенаправляющий щит. Разрезы.

Ведомость элементов

| Стадия | Лист | Листов |
|---|---|---|
| Р | 2 | 4 |

Госстрой СССР Укрводоканалпроект Киев

9343-02

Типовой проект 901-1-48.86 Альбом II

# Ведомость металлоконструкций по видам профилей

| Наименование конструкций по номенклатуре прейскуранта № 01-09 | Позиции по прейскуранту | № п/п | Код конструкций | Масса конструкций, т | | | | | | | | | | | | Количество, шт. | Серия типовых конструкций |
|---|---|---|---|---|---|---|---|---|---|---|---|---|---|---|---|---|---|
| | | | | Всего стали, повышенной и высокой проч. | По видам профилей стали | | | | | | | | | | Всего | | |
| | | | | | Балки и швеллеры | Крупносортная сталь | Средне сортная сталь | Мелкосортная | Толстолистовая | Универсальная сталь | Тонколистовая сталь | Гнутые и гнутосварные | Трубы | Прочие | | | |
| Струенаправляющий щит | | | | | | 0,0512 | | 0,0182 | | | | | | 0,00133 | 0,07073 | | |

| | | | | | | | |
|---|---|---|---|---|---|---|---|
| Привязан: | ГИП | Соковнин | | | ТП 901-1-48.86-КМ-СЩ | | |
| | Нач.отд. | Терехов | | | Затопленный водоприемник деревянный односторонний производительностью от 0,30 до 0,44 м³/с | Стадия | Лист | Листов |
| | Гл.спец. | Розенблат | | | | Р | 3 | 4 |
| | Н.контр. | Розенблат | | | Струенаправляющий щит. Ведомость металлоконструкций по видам профилей | Госстрой СССР Укрводоканалпроект Киев | | |
| | Рук.гр. | Дучкин | | 25.09 | | | | |
| Инв. № | Ст.инж. | Городецкая | | 86 | | | | |

9343-02

Инв. № подл. | Подпись и дата | Взамен инв. №

Альбом II

Типовой проект 901-1-48.86

# Техническая спецификация металла

| Вид профиля и ГОСТ | Марка металла и ГОСТ | Обозначение и размер профиля | № п/п | Код: Марки металла | Код: Вида профиля | Код: Размера профиля | Количество шт. | Длина мм | Марка металла по элементам конструкций: СЩ | Марка металла по элементам конструкций: Прочее | Общая масса, т | Масса потребности в металле по кварталам (заполняется изготовителем) | | | | Заполняется В.Ц. |
|---|---|---|---|---|---|---|---|---|---|---|---|---|---|---|---|---|
| Сталь условая равнобокая ГОСТ 8509-72 | ВСт3кп2 ГОСТ 380-71 | L 70×5 | | | | | | 9500 | 0,0458 | 0,0054 | 0,0512 | | | | | |
| | | Итого | | | | | | | 0,0458 | 0,0054 | 0,0512 | | | | | |
| Сталь полосовая ГОСТ 103-76 | ВСт3кп2 ГОСТ 380-71 | ⌿ 50×5 | | | | | | 9300 | 0,0054 | 0,0128 | 0,0182 | | | | | |
| | | Итого | | | | | | | 0,0054 | 0,0128 | 0,0182 | | | | | |
| Метизы Болт ГОСТ 7798-70 Гайка ГОСТ 57915-70 | ВСт3сп3 ГОСТ 380-71 | М10×80,58 | | | | | 14 | | | 0,00086 | 0,00086 | | | | | |
| | | М16×35,58 | | | | | 4 | | | 0,00026 | 0,00026 | | | | | |
| | | М10.5 | | | | | 14 | | | 0,00016 | 0,00016 | | | | | |
| | | М16.5 | | | | | 4 | | | 0,00005 | 0,00005 | | | | | |
| | | Итого | | | | | | | | 0,00133 | 0,00133 | | | | | |
| Итого металла | | | | | | | | | 0,0512 | 0,01953 | 0,07073 | | | | | |
| В том числе по маркам металла | ВСт3кп2 | | | | | | | | 0,0512 | 0,0182 | 0,0694 | | | | | |
| | ВСт3сп3 | | | | | | | | | 0,0133 | 0,0133 | | | | | |
| Всего приведенного к С 38/23 | | | | | | | | | 0,0512 | 0,01953 | 0,07073 | | | | | |

Инв. № подл. | Подпись и дата | Взам. инв. №

Привязан

Инв. №

| | | | |
|---|---|---|---|
| ГИП | Соковнин | | |
| Нач. отд. | Терехов | | |
| Гл. спец. | Розенблат | | |
| Н. контр. | Розенблат | | |
| Рук. гр. | Дучкин | | 25.03. |
| Ст. инж. | Гордецкая | | 85 |

ТП 901-1-48.86-КМ-СЩ

Затопленный водоприемник деревянный односторонний производительностью от 0,30 до 0,44 м³/с

Стадия: Р | Лист: 4 | Листов: 4

Струенаправляющий щит
Техническая спецификация металла

Госстрой СССР
Укрводоканалпроект
Киев

9343-02

Типовой проект 901-1-48.86 Альбом II

## Ведомость элементов

| Марка | Сечение: Эскиз | Поз | Состав | Опорные усилия: M тсм | N тс | Q тс | Группа конструкций | Марка металла | Примеч. Кол-во, шт. |
|---|---|---|---|---|---|---|---|---|---|
| | □ | 1 | 36 | | | | | ВСт3кп2 | 1 |
| | ∅ | 2 | 16 | | | | | ВСт3кп2 | 1 |

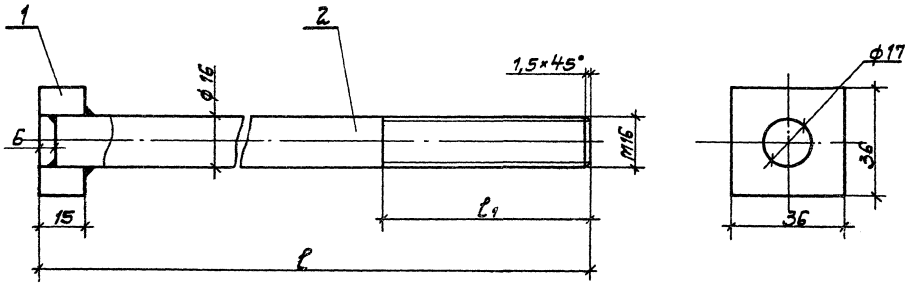


| | $l$ | $l_1$ |
|---|---|---|
| Б-1 | 580 | 100 |
| Б-2 | 400 | 66 |

| | | | | |
|---|---|---|---|---|
| Привязан | ГИП | Соковнин | | ТП 901-1-48.86-КМ-Б |
| | Нач.отд. | Терехов | | Затопленный водоприемник деревянный односторонний производительностью от 0,30 до 0,44 м³/с |
| | Гл.спец. | Розенблат | | |
| | Н.контр. | Розенблат | | Болт Б-1 |
| | Рук.гр. | Дучкин | | Болт Б-2 |
| Инв. № | Инж. | Резникова | 25.06.86 | |

| Стадия | Лист | Листов |
|---|---|---|
| Р | 1 | 2 |

Госстрой СССР
Укрводоканалпроект
Киев

9343-02

Инв. № подл. | Подпись и дата | Взам. инв. №

## Техническая спецификация металла

| Вид профиля и ГОСТ | Марка металла и ГОСТ | Обозначение и размер профиля | № п/п | Код: Марка мет. | Код: вид профиля | Код: размер профиля | Кол. шт. | Длина мм | Масса металла по элементам конструкций: Затопленный водоприемник деревянный односторонний производительностью 0,3÷0,44 м³/с Б-2 | Затопленный водоприемник деревянный односторонний производительностью 0,44÷0,65 м³/с Б-2 | Затопленный водоприемник деревянный односторонний производительностью 0,65÷1,0 м³/с Б-2 | Затопленный водоприемник деревянный с двухсторонним приемом воды производительностью 0,3÷0,44 м³/с Б-1 | Затопленный водоприемник деревянный с двухсторонним приемом воды производительностью 0,44÷0,65 м³/с Б-2 | Затопленный водоприемник деревянный с двухсторонним приемом воды производительностью 0,65÷1,0 м³/с Б-1 | Затопленный водоприемник деревянный с двухсторонним приемом воды производительностью 0,65÷1,0 м³/с Б-2 | Общая масса т | Масса потребности в металле по кварталам (заполняется изгот.) т: I | II | III | IV | Заполняет ВЦ |
|---|---|---|---|---|---|---|---|---|---|---|---|---|---|---|---|---|---|---|---|---|---|
| Сталь круглая горячекатанная ГОСТ 2590-71 | ВСт3кп2 ГОСТ 380-71 | ∅16 | | | | | | | 0,449 | 0,567 | 0,704 | 0,015 | 0,243 | 0,017 | 0,284 | 0,026 | 0,682 | | | | | |
| | | Итого | | | | | | | 0,449 | 0,567 | 0,704 | 0,015 | 0,243 | 0,017 | 0,284 | 0,026 | 0,682 | | | | | |
| Сталь квадратная горячекатанная ГОСТ 2591-71 | ВСт3кп2 ГОСТ 380-71 | □ 36 | | | | | | | 0,093 | 0,117 | 0,145 | 0,003 | 0,050 | 0,003 | 0,059 | 0,004 | 0,100 | | | | | |
| | | Итого | | | | | | | 0,093 | 0,117 | 0,145 | 0,003 | 0,050 | 0,003 | 0,059 | 0,004 | 0,100 | | | | | |
| Итого металла | | | | | | | | | 0,542 | 0,684 | 0,849 | 0,018 | 0,293 | 0,020 | 0,343 | 0,030 | 0,582 | | | | | |
| Итого по маркам металла | ВСт3кп2 ГОСТ 380-71 | | | | | | | | 0,542 | 0,684 | 0,849 | 0,018 | 0,293 | 0,020 | 0,343 | 0,030 | 0,582 | | | | | |

## Ведомость металлоконструкций по видам профилей

| Наименование конструкций по номенклатуре прейскуранта № 01-09 | Позиция по прейскуранту | № п/п | Код конструкций | Масса конструкций, т: Всего стали (включая и высокой прочн.) | По видам профилей стали: Балки и швеллеры | Крупносортная сталь | Среднесортная сталь | Толстолистовая сталь | Мелкосортная сталь | Тонколистовая сталь | Гнутые и гнутосварные | Трубы | Прочие | Всего | Кол. шт. | Серия типовых конструкций |
|---|---|---|---|---|---|---|---|---|---|---|---|---|---|---|---|---|
| Затопленный водоприемник | | | | | | | | | | | | | | | | |

ТП 901-1-48.86 КМ-Б

| | | | |
|---|---|---|---|
| Привязан | ГИП | Соковнин | |
| | Нач.отд. | Терехов | |
| | Гл.спец. | Розенблат | |
| | Н.контр. | Розенблат | |
| | Рук.гр. | Лучкин | |
| | Инж. | Резникова | |

Затопленный водоприемник деревянный односторонний производительностью от 0,3 до 0,44 м³/с. Техническая спецификация металла. Ведомость металлоконструкций по видам профилей

| Стадия | Лист | Листов |
|---|---|---|
| Р | 2 | 2 |

Госстрой СССР Укрводоканалпроект Киев

Инв. N подл. | Подпись и дата | Взам. инв. N

Инв. N

gost.e-ecolog.ru