Типовые проектные решения
820-4-046.92

ВОДОЗАБОРНОЕ СООРУЖЕНИЕ С ФИЛЬТРАМИ ТОНКОЙ ОЧИСТКИ ДЛЯ ОРОСИТЕЛЬНЫХ НАСОСНЫХ СТАНЦИЙ ПОДАЧЕЙ ДО 3,0 м³/с

АЛЬБОМ 2

Нестандартизированное оборудование

Отпускная цена

gost.e-ecolog.ru

Типовые проектные решения

820-4-046.92

ВОДОЗАБОРНОЕ СООРУЖЕНИЕ С ФИЛЬТРАМИ ТОНКОЙ ОЧИСТКИ ДЛЯ ОРОСИТЕЛЬНЫХ НАСОСНЫХ СТАНЦИЙ ПОДАЧЕЙ ДО 3,0 м³/с

АЛЬБОМ 2

ПЕРЕЧЕНЬ АЛЬБОМОВ

Альбом 1. ПЗ Пояснительная записка
АС Строительные решения
КЖ Конструкции железобетонные
Альбом 2. Нестандартизированное оборудование
Альбом 3. С Сметная документация
Альбом 4. ВМ Ведомости потребности в материалах

ПРИМЕНЕННЫЕ ПРОЕКТЫ

Типовой проект 820-214 «Шлюзы-регуляторы на каналах мелиоративных систем расходом до 150 м³/с напором 2,0-3,5 м», альбом II „Конструкции железобетонные" (поставщик Минсктиппроект).

Типовые проектные решения 820-3-065.91 «Насосные станции автоматизированные на подачу от 0,5 до 5,0 м³/с напором до 9 м с осевыми вертикальными насосами для осушительных систем», альбом 3 „Конструкции металлические" (поставщик Минсктиппроект).

РАЗРАБОТАНЫ:

В/О „Союзводпроект"

Заместитель начальника А. А. Никольская

Главный инженер проекта Б. В. Климов

Институт „Белгипроводхоз"

Главный инженер В. М. Масюк

Главный инженер проекта К. Ф. Сацута

Утверждены и введены в действие

В/О „Союзводпроект"

Протокол № 874 от 30.06.92

СОДЕРЖАНИЕ

Обозначение	Наименование	Стр.
ТТ.00.000	Технические требования	4
ВС-8,5-4,5-1.00.000	Водозаборное сооружение с фильтрами тонкой очистки воды для оросительных насосных станций.	5
ВС-8,5-4,5-1.00.000 СБ	Водозаборное сооружение с фильтрами тонкой очистки воды для оросительных насосных станций. Сборочный чертеж.	6
Р-1.00.000	Решётка	9
РП-1.00.000	Рама пазовая	9
Р-1.00.000 СБ	Решётка. Сборочный чертёж.	10
РП-1.00.000 СБ	Рама пазовая. Сборочный чертёж.	11
Ф-1,5.00.000	Фильтр	12
Ф-1.5.00.000 СБ	Фильтр. Сборочный чертёж.	15
РП-2.00.000	Рама пазовая	16
Ф-1,5.00.015	Кронштейн	16
РП-2.00.000 СБ	Рама пазовая. Сборочный чертеж.	16
УО.02.00.001	Ребро	17
УО.02.00.002	Полка	17
УО.02.00.003	Ребро	18
УО.00.00.003	Упор	18
УО.01.00.000	Стойка монорельса.	19
УО.01.00.001	Плита	19
УО.01.00.000 СБ	Стойка монорельса. Сборочный чертёж.	20
УО.01.00.002	Ребро	21
УО.01.00.003	Ребро	21
УО.02.00.000	Кронштейн монорельса	22
УО.02.00.000 СБ	Кронштейн монорельса. Сборочный чертеж.	22
УО.00.00.001	Балка монорельса.	23
УО.00.00.002	Втулка.	24
УО.00.004	Шандора	24
ВС-11,5-4,5-2.00.000	Водозаборное сооружение с фильтрами тонкой очистки воды для оросительных насосных станций.	26
ВС-11,5-4,5-2.00.000 СБ	Водозаборное сооружение с фильтрами тонкой очистки воды для оросительных насосных станций. Сборочный чертеж.	28
ВС-11,5-4,5-4.00.000	Водозаборное сооружение с фильтрами тонкой очистки воды для оросительных насосных станций.	29
ВС-11,5-4,5-4.00.000 СБ	Водозаборные сооружения с фильтрами тонкой очистки воды для оросительных насосных станций. Сборочный чертёж.	30
УФУ1,3-2.00.000	Установка фильтрующих устройств.	33
УФУ1,3-2.00.000 СБ	Установка фильтрующих устройств. Сборочный чертеж.	
УФУ1,3-2.01.000	Устройство фильтрующее	36
УФУ1,3-2.01.000 СБ	Устройство фильтрующее. Сборочный чертёж.	38
УФУ1,3-2.01.100	Рама	41
УФУ1,3-2.01.100 СБ	Рама. Сборочный чертеж.	43
УФУ1.3-2.02.000	Лебедка ручная	45
УФУ1,3-2.02.000 СБ	Лебедка ручная. Сборочный чертёж.	46
УФУ1.3-2.02.003	Валик.	47
УФУ1.3-2.02.004	Колесо храповое	48
УФУ1.3-2.02.200	Упор	49
УФУ1,3-2.02.200 СБ	Упор. Сборочный чертёж.	49

Альбом 2

820-4-046.92

Инв. № подл. | Подпись и дата | Взам. инв. № | Инв. № дубл. | Подпись и дата

Содержание

Обозначение	Наименование	Стр.
УФУ1.3-2.03.000	Трос тяговый	50
УФУ1.3-2.03.000СБ	Трос тяговый	
	Сборочный чертёж	50
УФУ1.3-3.00.000	Установка фильтрующих	
	устройств	51
УФУ1.3-3.00.000СБ	Установка фильтрующих	
	устройств	
	Сборочный чертёж	51
УФУ1.3-4.00.000	Установка фильтрующих	
	устройств	52
УФУ1.3-4.00.000СБ	Установка фильтрующих	
	устройств	
	Сборочный чертёж	53
УФУ1.3-5.00.000	Установка фильтрующих	
	устройств	54
УФУ1.3-5.00.000СБ	Установка фильтрующих	
	устройств	
	Сборочный чертёж	54
ПО-1.00.000	Перильное ограждение	55
ПО-1.00.000СБ	Перильное ограждение	
	Сборочный чертёж	55

Инв. № подл. | Подпись и дата | Взам. инв. № | Инв. № дубл. | Подпись и дата

ТТ1. 00. 000

Альбом 2

820-4-046.92

1. Определение и назначение

1.1. Настоящие технические требования распространяются на металлоконструкции водозаборных сооружений с фильтрами тонкой очистки воды для оросительных насосных станций с подачей до 3,0 м³/с.

2. Технические требования

2.1. Общие требования

2.1.1. Изготовление, монтаж и приемка металлоконструкций должны производиться в соответствии с требованиями раздела 1 СНиП III-18-75* „Металлические конструкции. Правила изготовления, монтажа и приемки"

2.1.2. Покупные и готовые изделия должны удовлетворять установленным для них стандартам или техническим условиям заводов - изготовителей.

2.1.3. Сварку стальных конструкций выполнить по контуру прилегания деталей по ГОСТ 5264-80; стыковые соединения - швом С7, соединения внахлестку - швом Н1, угловых соединений - швом У4, тавровых соединений - Т1 - Д5.

2.1.4. Шероховатость обрабатываемых поверхностей деталей 54 $\overset{R_z 160}{\nabla}$

2.1.5. Неуказанные предельные отклонения размеров $\pm\frac{JT14}{2}$;

2.2. Антикоррозийная защита

2.2.1. Антикоррозийную защиту металлоконструкций производить в соответствии с „Инструкцией по защите от коррозии механического оборудования и металлоконструкций гидромеханических сооружений лакокрасочными покрытиями" Минэнерго.

2.2.2. Металлоконструкции покрыть грунтом ХС-010 в 2 слоя и покрытием ХС-76 ГОСТ 9355-81 в 5 слоев.

				ТТ1. 00. 000		
Разраб.	Рушук		07.92	Технические требования	Лит.	Лист 1 / Листов
Провер.	Загузов		07.92		Белгипроводхоз	
ГИП						
Н.контр.	Загузов		07.92			
Утверд.						

Копировал 25446-02 5 Формат А3

Инв. № подл. | Подпись и дата | Взам. инв. № | Инв. № дубл. | Подпись и дата

Альбом 2

820-4-046.92

Формат	Зона	Поз.	Обозначение	Наименование	Кол.	Примечание
				Документация		
А3			ВС-8.5-4.5-1.00.000 СБ	Сборочный чертёж		
				Сборочные единицы		
А4		1	Р-1.00.000	Решетка		
А4		2	РП-1.00.000	Рама пазовая		
А4		3	Ф-1.5.00.000	Фильтр		
А4		4	РП-2.00.000	Рама пазовая		
А4		5	У0.01.000	Стойка монорельса		
А4		6	У0.02.000	Кронштейн монорельса		
				Детали		
А3		10	У0.00.001	Балка монорельса	1	380кг
А4		11	У0.00.002	Втулка	16	0.01кг
А4		12	У0.00.003	Упор	4	0.8кг
А4		13	У0.00.004	Шандора	7	12кг

Подпись и дата | Инв.№ дубл. | Взам.инв.№ | Подпись и дата | Инв.№ подл.

Изм.	Лист	№ докум.	Подпись	Дата
Разраб.		Рущук		07.92
Провер.		Загузов		07.92
Н.контр.				
Утверд.		Загузов		07.92

ВС-8,5-4,5-1.00.000

Водозаборное сооружение с фильтрами тонкой очистки воды для оросительных насосных станций

Лит.	Лист	Листов
	1	2

БЕЛГИПРОВОДХОЗ

Копировал Формат А4

Формат	Зона	Поз.	Обозначение	Наименование	Кол.	Примечание
				Стандартные изделия		
				Болты ГОСТ 7798-70		
		20		М12×40.58.01	4	
		21		М16×40.58.01	16	
				Гайки ГОСТ 5915-70		
		22		М12.5.01	4	
		23		М16.5.01	16	
				Шайбы ГОСТ11371-78		
		24		12.01.01	8	
		25		16.01.01	16	
		26		Шайба 16.01.01		
				ГОСТ 10906-78	16	
				Прочие изделия		
		28		Таль электрическая		
				гр. п. 10кН	1	220кг
				ГОСТ 22584-88		
		29		Таль ручная передвижная червячная 10кН		
				ГОСТ 28408-89	1	Вариант

Подпись и дата | Инв.№ дубл. | Взам.инв.№ | Подпись и дата | Инв.№ подл.

Изм.	Лист	№ докумен.	Подпись	Дата

ВС-8.5-4.5-1.00.000

Лист 2

Копировал 25446-02 6 Формат А4

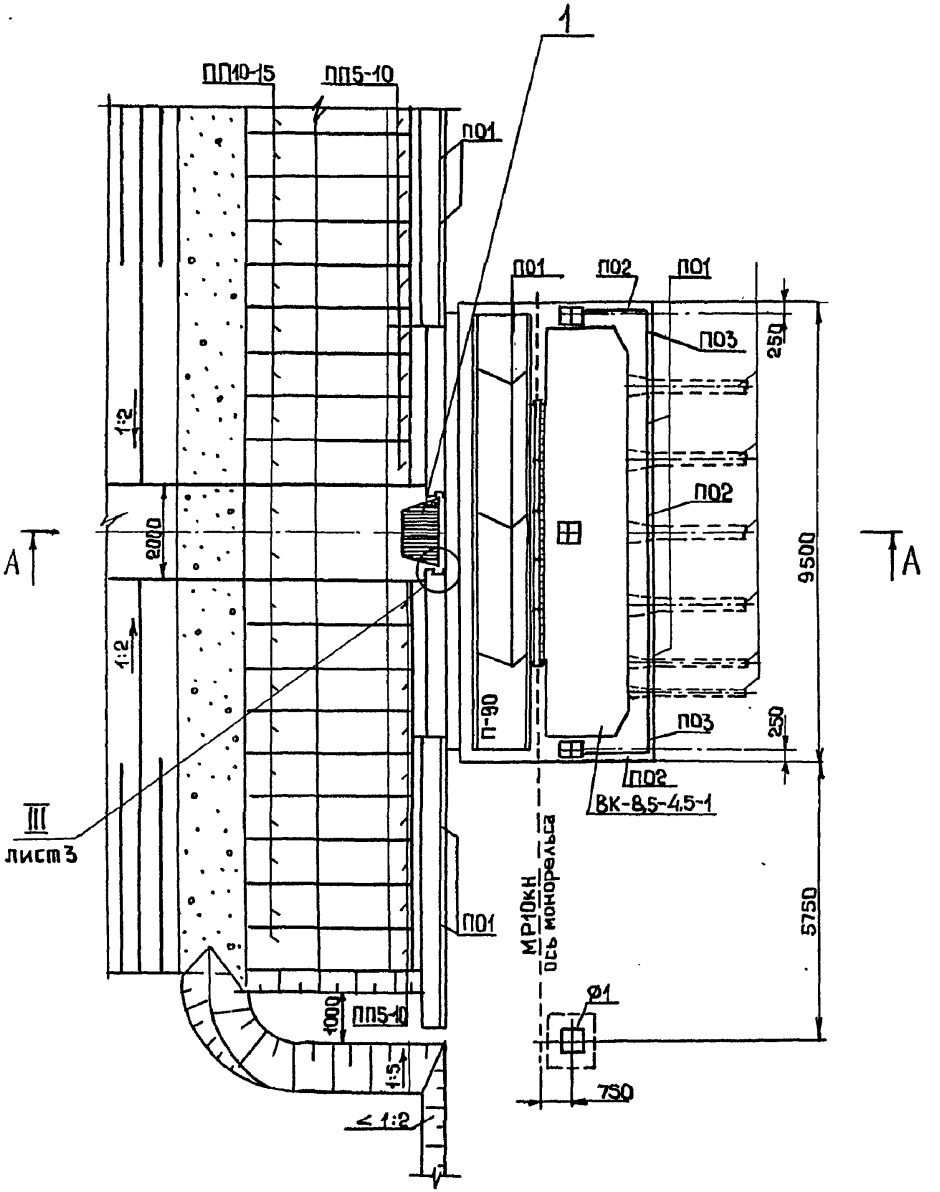

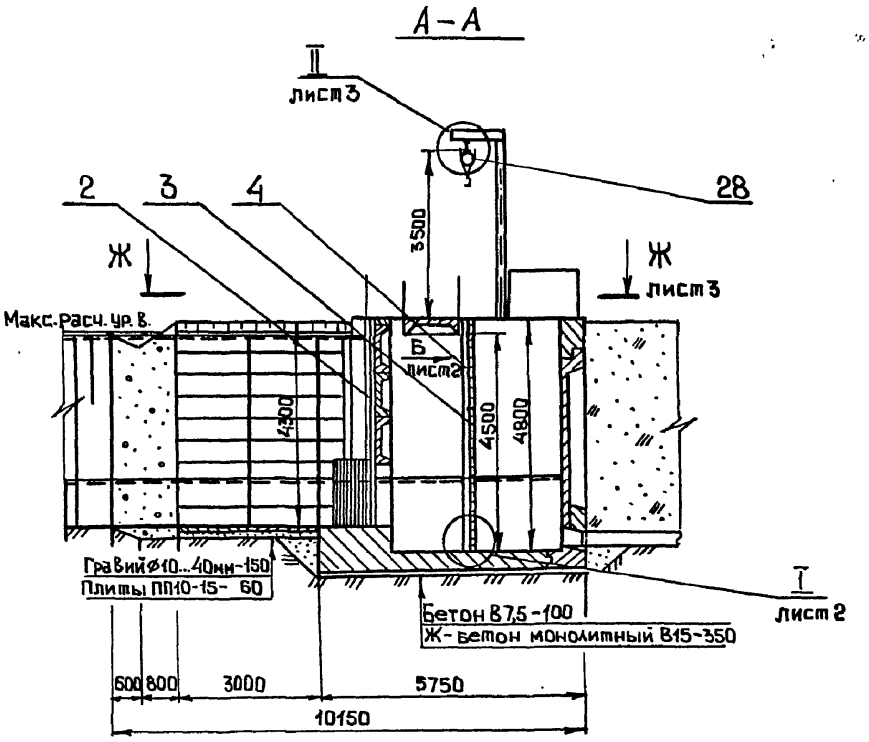

Размеры для справок.

					ВС-8,5-4,5-1.00.000 СБ	
Изм.	Лист	№ докум.	Подп.	Дата	Водозаборное сооружение с фильтрами тонкой очистки воды для оросительных насосных станций. Сборочный чертеж.	Лит. / Масса 2360 / Масштаб 1:100
Разраб.		Рушук		08.91		Лист 1 / Листов 3
Пров.		Загузов		08.91		
Т.контр.						БЕЛГИПРОВОДХОЗ
Н.контр.						
Утв.		Загузов		08.91		

Копировал 25446-02 7 Формат А3

Инв.№ подл. | Подпись и дата | Взам.инв.№ | Инв.№ дубл. | Подпись и дата

Альбом 2

820-4-046.92

Вид Б лист 1
М1:2

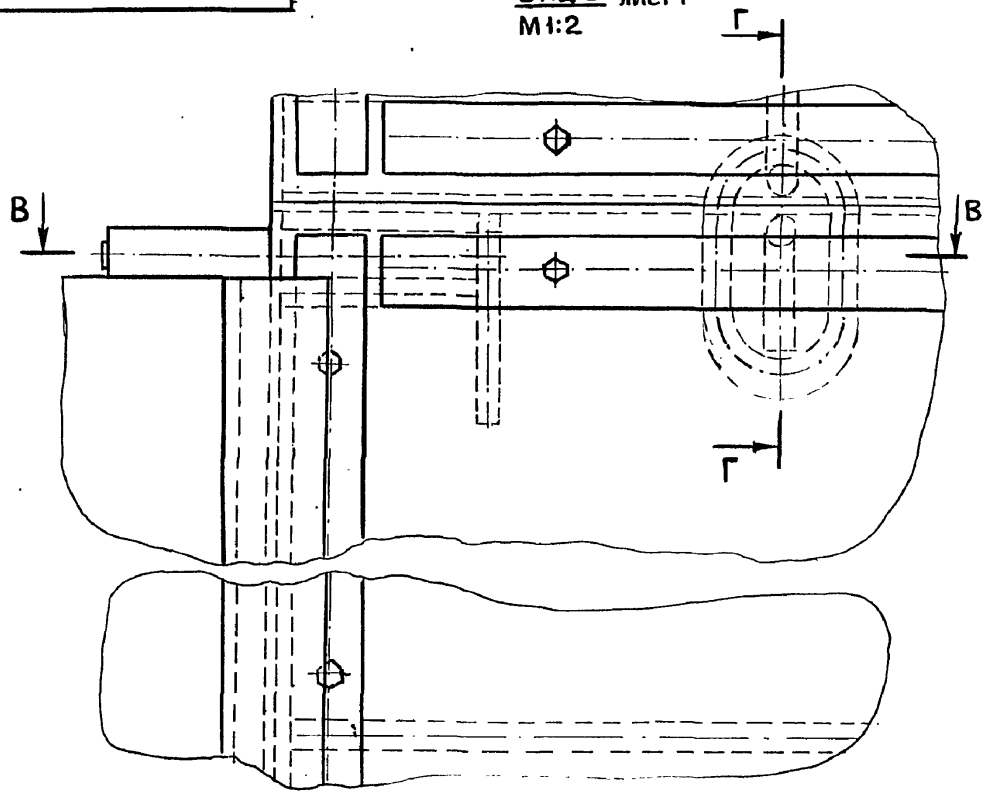

В-В
М1:2

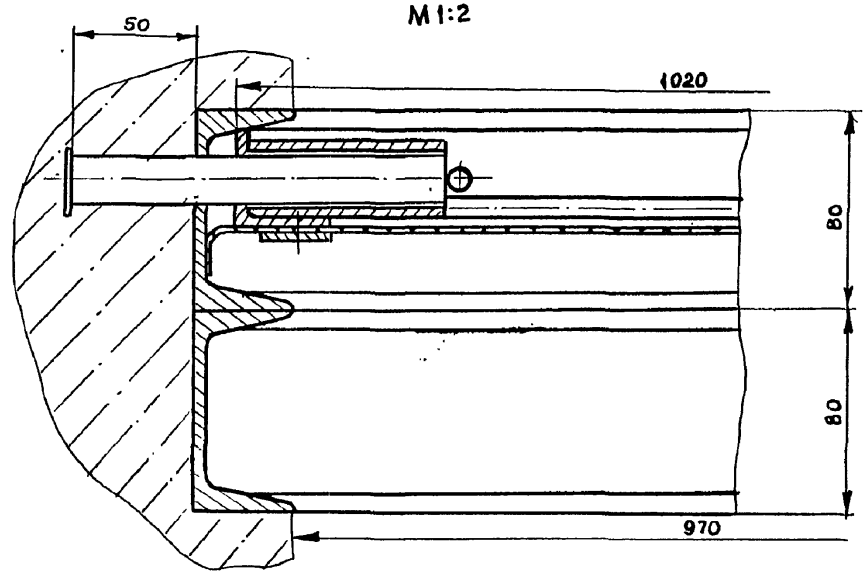

Г-Г
М1:2

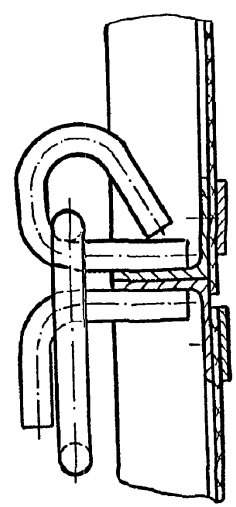

I
М1:2
лист 1

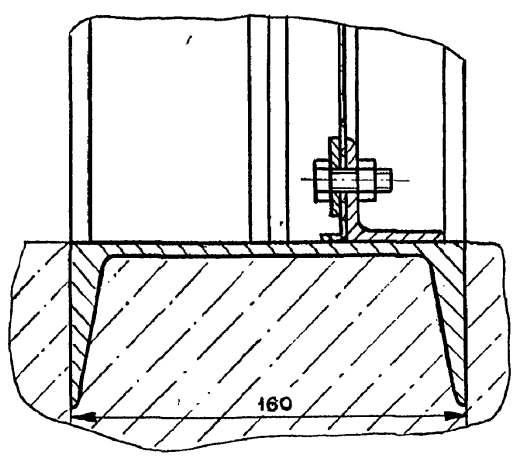

Инв.№ подл.	Подпись и дата	Взам. инв. №	Инв.№ дубл.	Подпись и дата

Изм	Лист	№ докум.	Подпись	Дата	ВС-8,5-4,5-1.00.000 СБ	Лист 2

Копировал 25446-02 8 Формат А3

Д-Д
М1:2

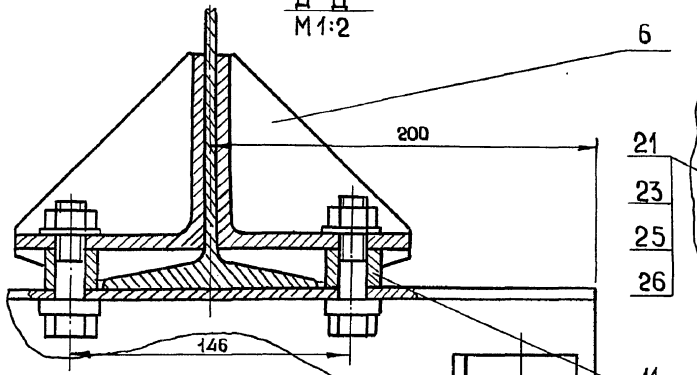

6
21
23
25
26
11

Е-Е
М1:2

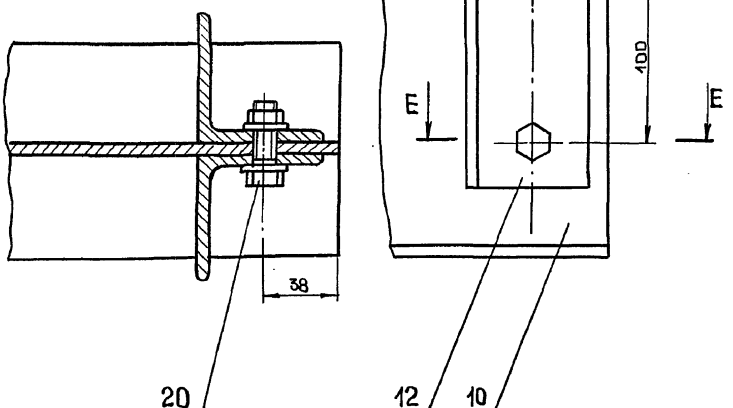

II
М1:2 лист 1

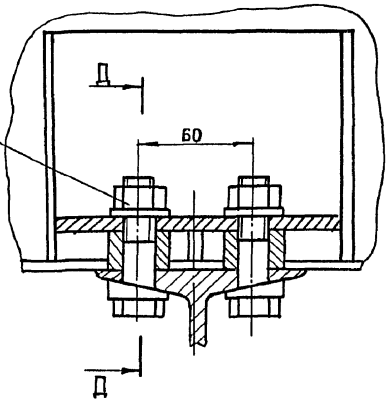

Ж-Ж
М1:4 лист 1

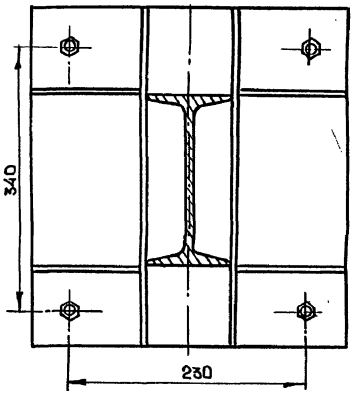

III
М1:2 лист 1

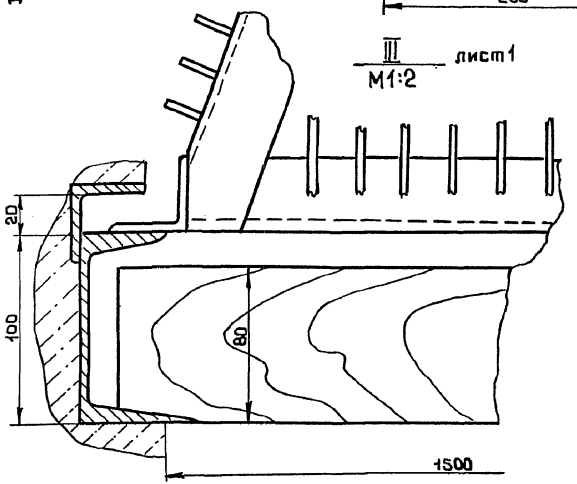

Инв.№ подл.	Подпись и дата	Взам. инв.№	Инв.№ дубл.	Подпись и дата

Изм.	Лист	№ докум.	Подпись	Дата	ВС-8,5-4,5-1.00.000 СБ	Лист 3

Копировал 25446-02 9 Формат А3

Формат	Зона	Поз.	Обозначение	Наименование	Кол.	Примечание
				Документация		
А3			Р-1.00.000 СБ	Сборочный чертёж		
				Детали		
Б4		1	Р-1.00.001	Стойка		
				Уголок 40×40×4 ГОСТ 8509-86 / Ст3 ГОСТ 535-88		
				L=1300 h14	2	3.1 кг
Б4		2	Р-1.00.002	Перемычка		
				Уголок 40×40×4 ГОСТ 8509-86 / Ст3 ГОСТ 535-88		
				L=1480 h14	2	3.6 кг
Б4		3	Р-1.00.003	Перемычка		
				Уголок 40×40×4 ГОСТ 8509-86 / Ст3 ГОСТ 535-88		
				L=680 h14	4	1.6 кг
Б4		4	Р-1.00.004	Перемычка		
				Уголок 40×40×4 ГОСТ 8509-86 / Ст3 ГОСТ 535-88		
				L=1030 h14	2	2.5кг
Б4		5	Р-1.00.005	Полотно		
				Полоса 4×20 ГОСТ 103-76 / Ст3кп ГОСТ 6422-88		
				L=1260 h14	100	0.79кг
Б4		6	Р-1.00.006	Полотно		
				Полоса 4×20 ГОСТ 103-86 / Ст3кп ГОСТ 6422-88		
				L=660 h14	58	0.41кг
Б4		7	Р-1.00.007	Петля		
				Круг 12 ГОСТ 2590-88 / Ст3 ГОСТ 535-88		
				L=263 h14	2	0.23кг

Подпись и дата | Инв. № дубл. | Взам. инв. № | Подпись и дата | Инв. № подл.

Изм.	Лист	№ докум.	Подпись	Дата
Разраб.		Рушук		07.92
Провер.		Загузов		08.92
Н.контр.				
Утверд.		Загузов		08.92

Р-1.00.000

Решетка

Лит.	Лист	Листов
		1

БЕЛГИПРОВОДХОЗ

Копировал Формат А4

Формат	Зона	Поз.	Обозначение	Наименование	Кол.	Примечание
				Документация		
А3			РП-1.00.000 СБ	Сборочный чертёж		
				Детали		
Б4		1	РП-1.00.001	Стойка		
				Швеллер 100 ГОСТ 8240-89 / Ст3 ГОСТ 535-88		
				L=4300 h14	2	37кг
Б4		2	РП-1.00.002	Ограничитель		
				Уголок 40×40×4 ГОСТ 8509-86 / Ст3 ГОСТ 535-88		
				L=4300 h14	2	10.4кг
Б4		3	РП-1.00.003	Балка		
				Швеллер 12 ГОСТ 8240-89 / Ст3 ГОСТ 535-88		
				L=1600 h14	1	16.5кг
Б4		4	РП-1.00.004	Перемычка		
				Уголок 75×75×7 ГОСТ 8509-86 / Ст3 ГОСТ 535-88		
				L=1600 h14	1	12.7кг
Б4		5	РП-1.00.005	Анкер		
				Круг 12 ГОСТ 2590-88 / Ст3 ГОСТ 535-88		
				L=200 h14	23	0.18кг

Подпись и дата | Инв. № дубл. | Взам. инв. № | Подпись и дата | Инв. № подл.

Изм.	Лист	№ докум.	Подпись	Дата
Разраб.		Рушук		07.92
Провер.		Загузов		08.92
Н.контр.				
Утверд.		Загузов		08.92

РП-1.00.000

Рама пазовая

Лит.	Лист	Листов
		1

БЕЛГИПРОВОДХОЗ

Копировал 25446-02 10 Формат А4

Р-1.00.000 СБ

Альбом 2

820-4-046.92

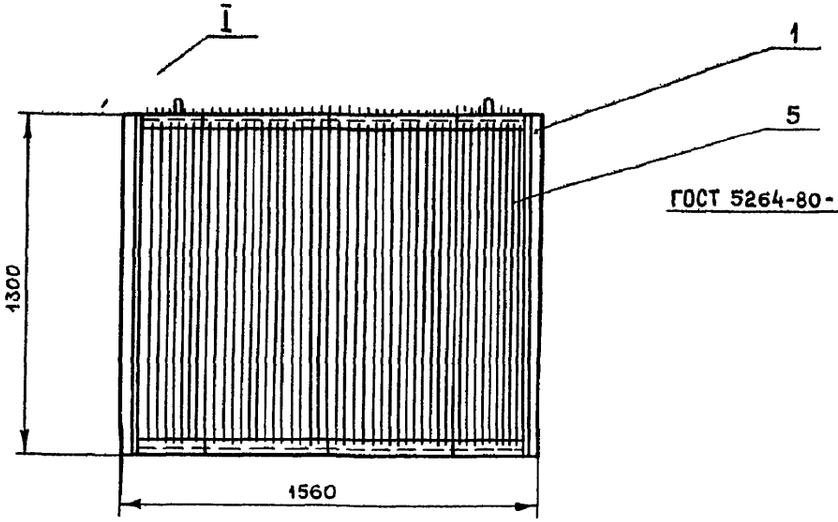

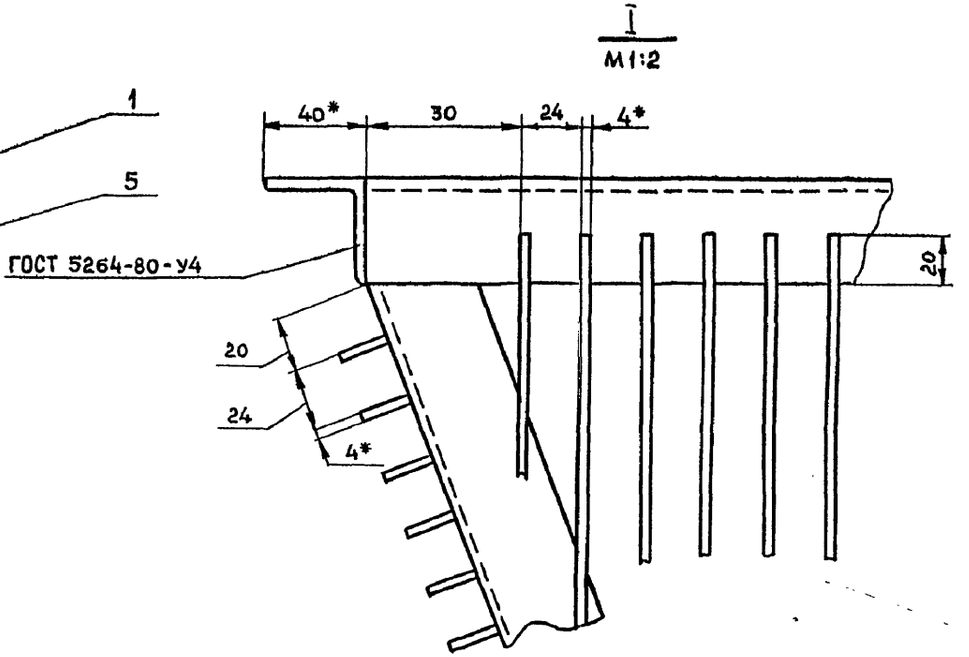

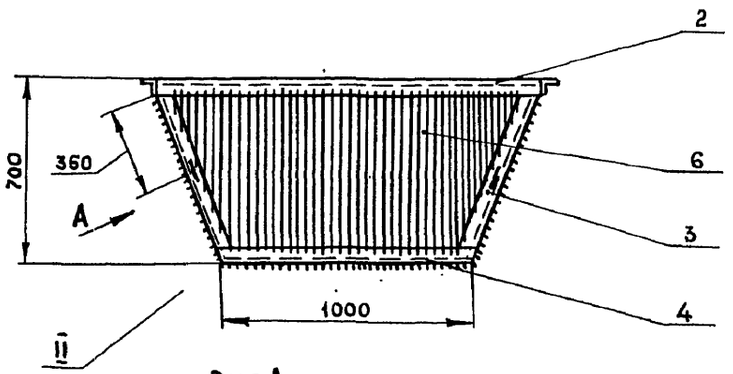

Вид А повернуто
М1:10

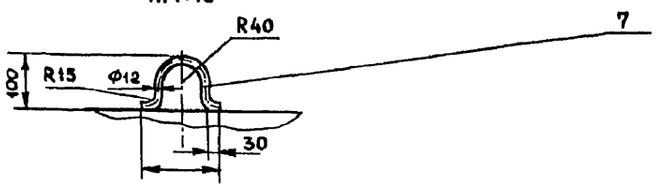

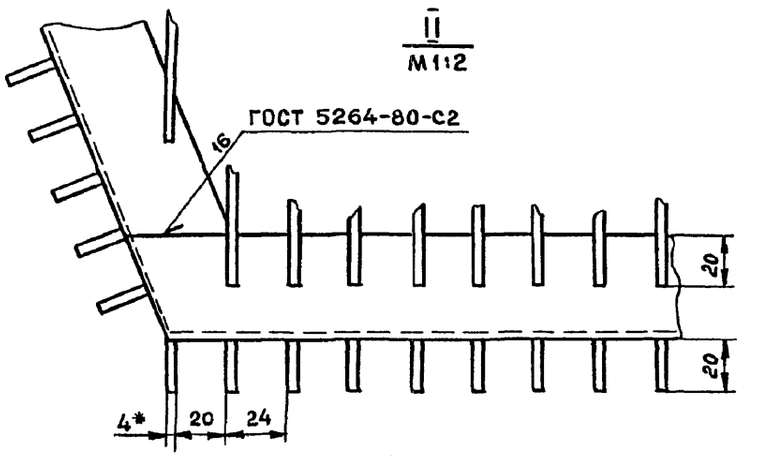

1.* Размеры для справок.

2. Неуказанные сварные швы по ГОСТ 5264-80-Т1-Δ4

3. $H14;\ h14;\ \pm\frac{JT14}{2}$.

Изм.	Лист	№ докум.	Подпись	Дата
Разраб.		Рушук		07.92
Провер.		Загузов		08.92
Н.контр.				
Утверд.		Загузов		08.92

Р-1.00.000 СБ

Решетка

Сборочный чертёж

Лит.	Масса	Масштаб
	128	1:20
Лист.	Листов 1	

БЕЛГИПРОВОДХОЗ

Инв. № подл. | Подпись и дата | Взам. инв. № | Инв. № дубл. | Подпись и дата

РП-1.00.000 СБ

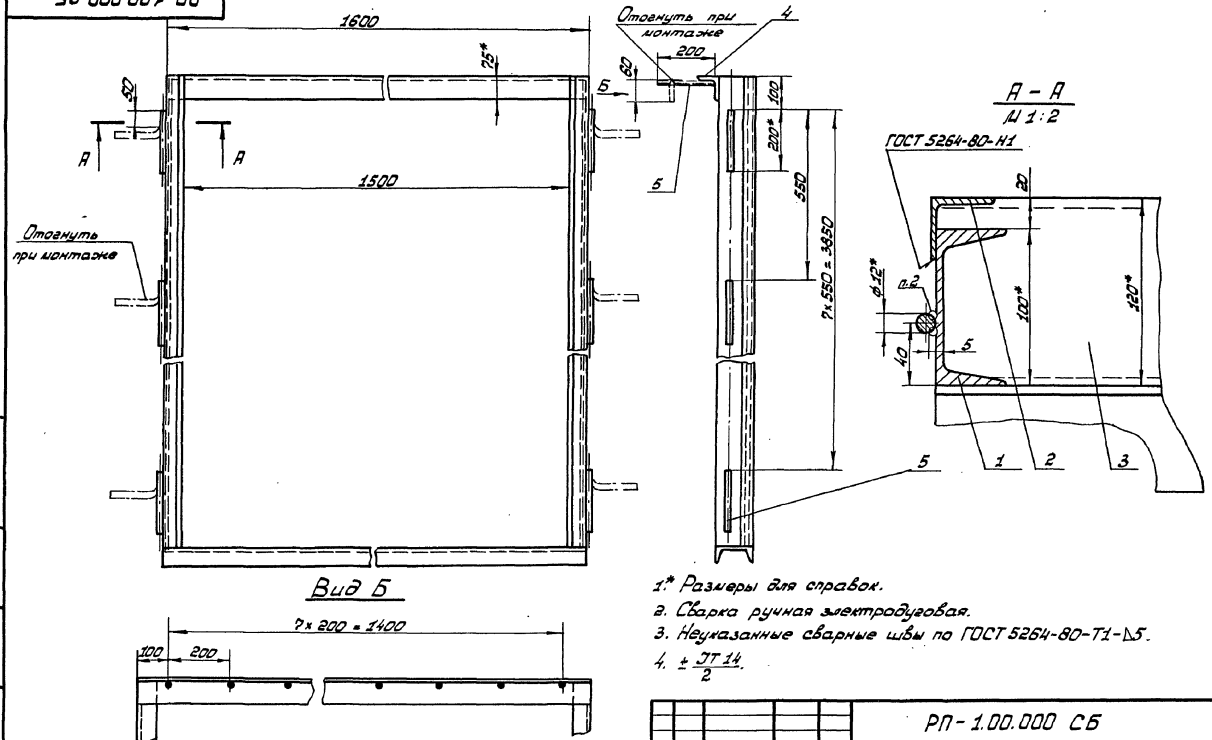

1.* Размеры для справок.
2. Сварка ручная электродуговая.
3. Неуказанные сварные швы по ГОСТ 5264-80-Т1-Δ5.
4. $\pm \frac{IT\,14}{2}$.

					РП-1.00.000 СБ		
Изм.	Лист	№ докум.	Подп.	Дата	Рама пазовая Сборочный чертеж	Лит.	Масса 127	Масштаб 1:10
Разраб.		Рушук		06.92				
Провер.		Загузов		06.92		Лист	Листов 1
Т.контр.				06.92		Белгипроводхоз	
Н.контр.							
Утв.		Загузов		06.92			

Копировал: Ковинская 25446-02 12 Формат: А3

Инв. № подл. | Подпись и дата | Взам. инв. № | Инв. № дубл. | Подпись и дата

820-4-046.92 Альбом 2

Альбом 2

820-4-046.92

Формат	Зона	Поз.	Обозначение	Наименование	Кол.	Примеч.
				Документация		
А3			Ф-1,5.00.000 СБ	Сборочный чертёж		
Б4		1	Ф-1,5.00.001	Перемычка		
				Уголок 40×40×4 ГОСТ 8509-86 / Ст3 ГОСТ 535-88		
				L=1020 h14	2	2.5кг
Б4		2	Ф-1,5.00.002	Стойка		
				Уголок 40×40×4 ГОСТ 8509-86 / Ст3 ГОСТ 535-88		
				L=1500 h14	2	3.6кг
Б4		3	Ф-1,5.00.003	Опора		
				Круг 12 ГОСТ 2590-89 / Ст3 ГОСТ 535-88		
				L=980 h14	4	0.9кг
Б4		4	Ф-1,5.00.004	Накладка		
				Полоса 4×36 ГОСТ 103-76 / Ст3 ГОСТ 535-88		
				L=930 h14	2	1.05кг
Б4		5	Ф-1,5.00.005	Накладка		
				Полоса 4×36 ГОСТ 103-76 / Ст3 ГОСТ 535-88		
				L=1490 h14	2	1.7кг
Б4		6	Ф-1,5.00.006	Полотно		
				Пластина фильтрующая		
				пластмассовая		
				ТУ 33-1018147-01-90		
				1120×1550	1	1,5кг

Подпись и дата | Инв. № дубл. | Взам. инв. № | Подпись и дата | Инв. № подл.

Изм.	Лист.	№ докум.	Подпись	Дата
Разраб.		Рушук		07.92
Провер.		Загузов		08.92
Н. контр.				
Утверд.		Загузов		08.92

Ф-1,5.00.000

Фильтр

Лит.	Лист	Листов
	1	2

ВЕЛГИПРОВОДХОЗ

Копировал

Формат А4

Формат	Зона	Поз.	Обозначение	Наименование	Кол.	Примеч.
Б4		7	Ф-1,5.00.007	Ограничитель		
				Лист Б-ПН-2 ГОСТ 19903-74 / Ст3 ГОСТ 14637-89		
				(20×20) h14	2	0.06кг
Б4		8	Ф-1,5.00.008	Подхват		
				Круг 12 ГОСТ 2590-89 / Ст3 ГОСТ 535-88		
				L=175 h14	2	0.15кг
Б4		9	Ф-1,5.00.009	Направляющая		
				труба 15×2,8 ГОСТ 3262-75		
				L=100 h14	2	0.24кг
Б4		10	Ф-1,5.00.010	Петля		
				Круг 12 ГОСТ 2590-89 / Ст3 ГОСТ 535-88		
				L=172 h14	2	0.15кг
Б4		11	Ф-1,5.00.011	Захват		
				Круг 12 ГОСТ 2590-89 / Ст3 ГОСТ 535-88		
				L=111 h14	2	0.1кг
Б4		12	Ф-1,5.00.012	Ручка		
				Круг 12 ГОСТ 2590-89 / Ст3 ГОСТ 535-88		
				L=60 h14	2	0.05кг
Б4		13	Ф-1,5.00.013	Кронштейн	2	
				Стандартные изделия		
		15		Болт М8×25.58.01		
				ГОСТ 7798-70	27	
		16		Гайка М8.5.01		
				ГОСТ 5915-70	27	

Подпись и дата | Инв. № дубл. | Взам. инв. № | Подпись и дата | Инв. № подл.

Изм.	Лист	№ докум.	Подпись	Дата

Ф-1,5.00.000

Лист 2

Копировал

Формат А4

Ф-1.5.00.000 СБ

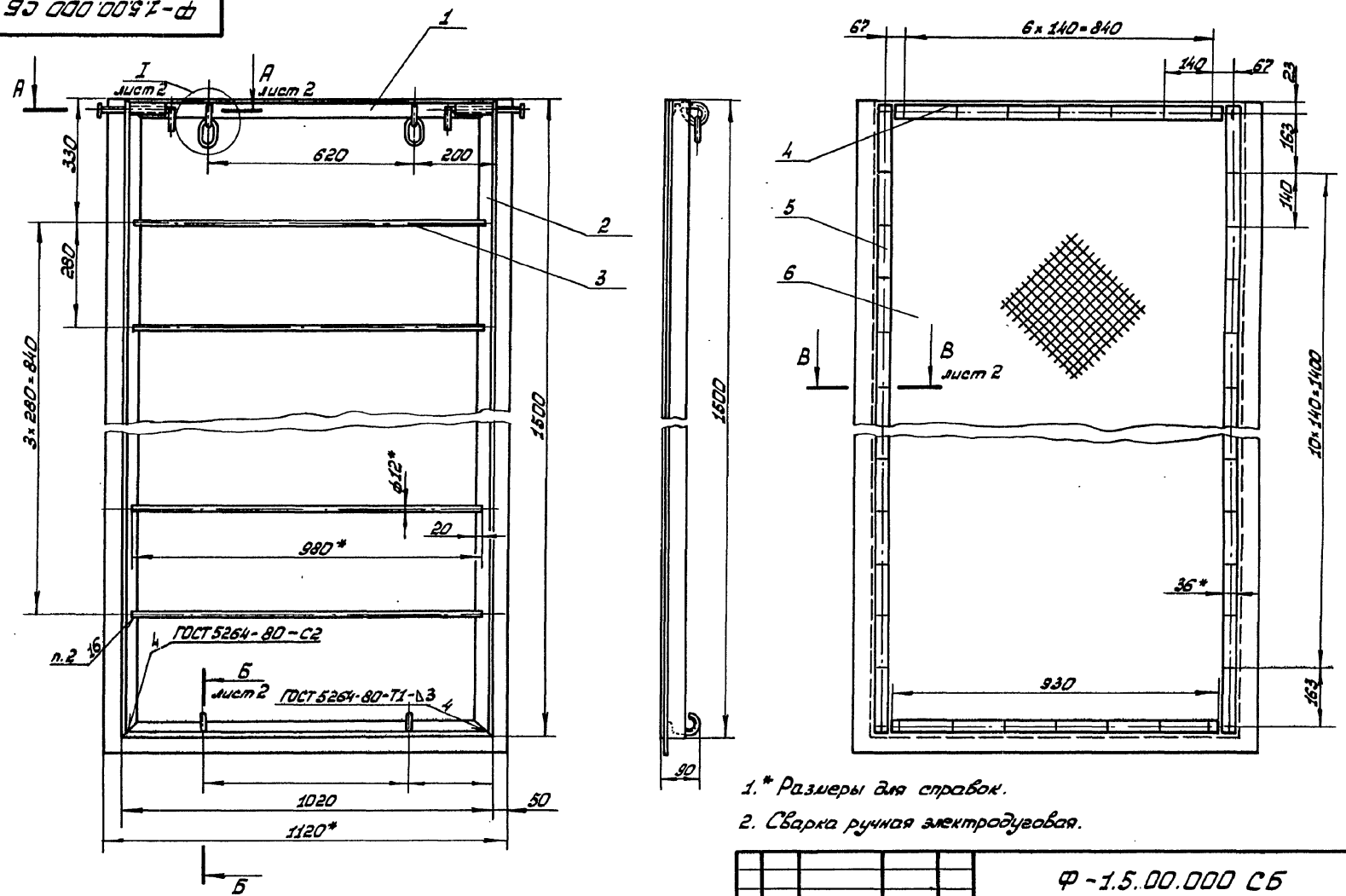

1.* Размеры для справок.

2. Сварка ручная электродуговая.

3. Шероховатость обрабатываемых деталей Б4 – $\sqrt{}^{R_z 160}$.

4. $\pm \frac{JT\ 14}{2}$.

Изм.	Лист	№ докум.	Подп.	Дата
Разраб.		Ручнук		08.92
Пров.		Завулов		07.92
Т. контр.				
Н. контр.				
Утв.		Завулов		07.92

Ф-1.5.00.000 СБ

Фильтр

Сборочный чертеж

Лит.	Масса	Масштаб
	26	1:10
Лист 1	Листов 2	
Белгипроводхоз		

Альбом 2

820-4-046.92

Инв. № подл. | Подпись и дата | Взам. инв. № | Инв. № дубл. | Подпись и дата

Копировал: Ковинская 25446-02 14 Формат: А3

Ф-1.5.00.000 СБ

Альбом 2

820-4-046.92

Инв.№ подл. | Подпись и дата | Взам.инв.№ | Инв.№ дубл. | Подпись и дата

А - А
М1:1 лист 1

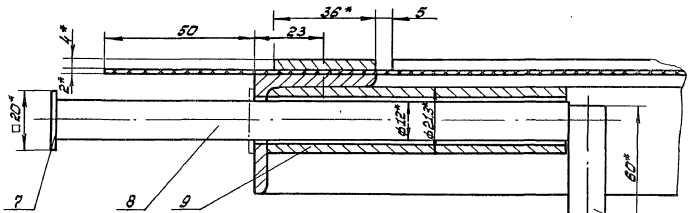

Б - Б
М1:1 лист 1

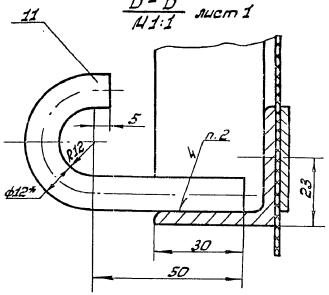

I
М1:1 лист 1

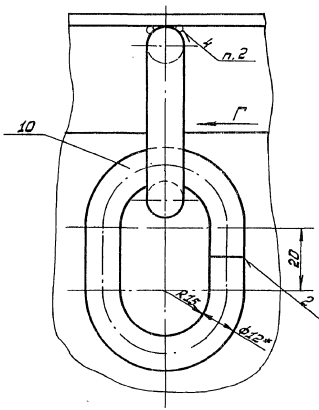

В - В
М1:1 лист 1

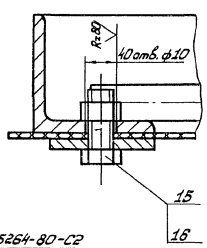

Вид Г
М1:1

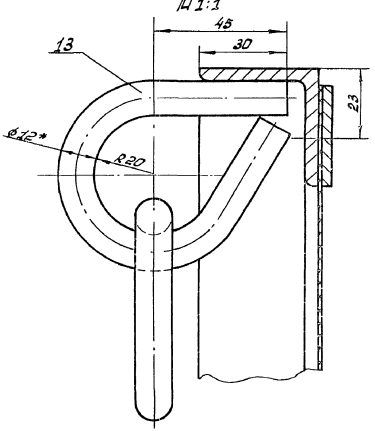

				Ф-1.5.00.000 СБ	Лист 2
Изм.	Лист	№ докум.	Подпись	Дата	

Копировал: Ковинская 25446-02 15 Формат: А3

Альбом 2

820-4-046.92

Формат	Зона	Поз.	Обозначение	Наименование	Кол.	Примечан.
				Документация		
А3			РП-2.00.000 СБ	Сборочный чертёж		
				Детали		
Б4		1	РП-2.00.001	Стойка		
				Швеллер $\frac{8\ ГОСТ\ 8240-89}{Ст3\ ГОСТ\ 535-88}$		
				ℓ=4800 h14	10	34 кг
Б4		2	РП-2.00.002	Балка		
				Швеллер $\frac{16\ ГОСТ\ 8240-89}{Ст3\ ГОСТ\ 535-88}$		
				ℓ=5250 h14	1	75 кг
Б4		3	РП-2.00.003	Перемычка		
				Уголок $\frac{75\times75\times7\ ГОСТ\ 8509-86}{Ст3\ ГОСТ\ 535-88}$		
				ℓ=5250 h14	1	42 кг
Б4		4	РП-2.00.004	Анкер		
				Круг $\frac{12\ ГОСТ\ 2590-88}{Ст.\ ГОСТ\ 535-88}$		
				ℓ=200 h14	20	0.18 кг

Изм.	Лист	№ докумен.	Подпись	Дата
Разраб.		Рушук		07.92
Провер.		Загузов		08.92
Н.контр.				
Утверд.		Загузов		08.92

РП-2.00.000

Рама пазовая

Лит.	Лист	Листов
		1

БЕЛГИПРОВОДХОЗ

Подпись и дата | Инв. № дубл. | Взам. инв. № | Подпись и дата | Инв. № подл.

Копировал

Формат А4

Ф-1.5.00.013

Rz80 (V)

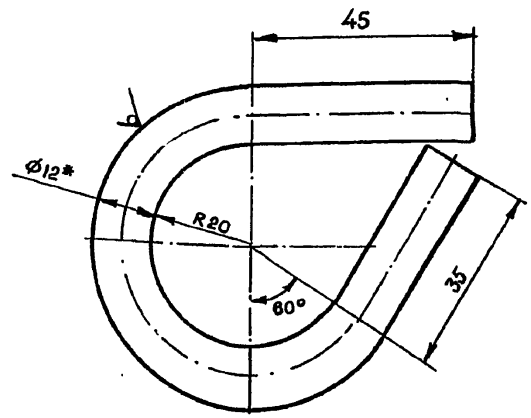

1.* Размер для справок

2. $\pm\frac{JT14}{2}$

Изм.	Лист	№ докум.	Подпись	Дата
Разраб.		Рушук		07.92
Провер.		Загузов		08.92
Н.контр.				
Утверд.		Загузов		08.92

Ф-1,5.00.013

Кронштейн

Лит.	Масса	Масштаб
	0.17	1:1

Лист	Листов 1

Круг $\frac{12\ ГОСТ\ 2590-89}{Ст3\ ГОСТ\ 535-88}$

БЕЛГИПРОВОДХОЗ

Подпись и дата | Инв. № дубл. | Взам. инв. № | Подпись и дата | Инв. № подл.

25446-02 16

Формат А4

РП-2.00.000 СБ

Альбом 2

820-4-046.92

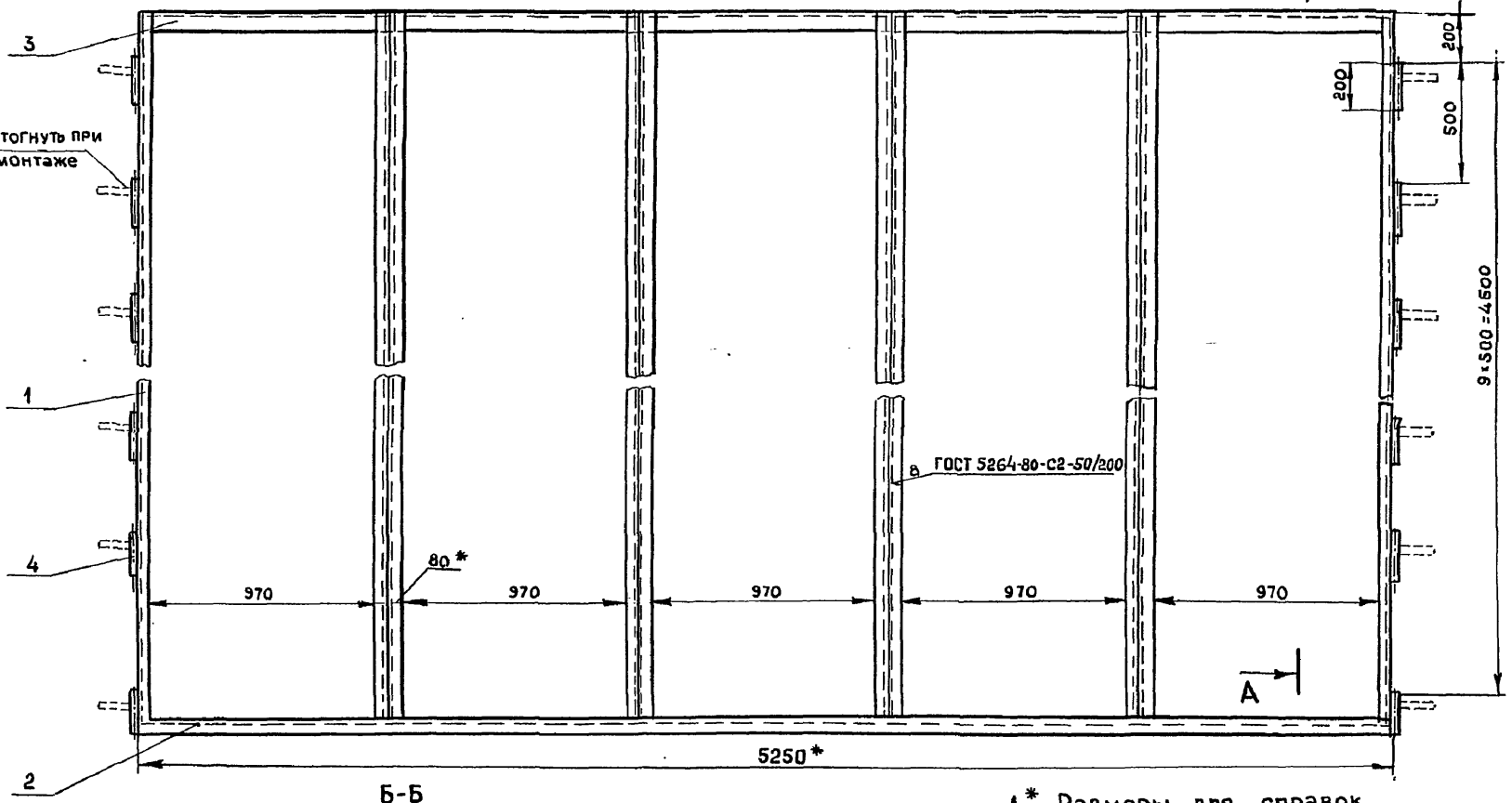

Б-Б

М1:2

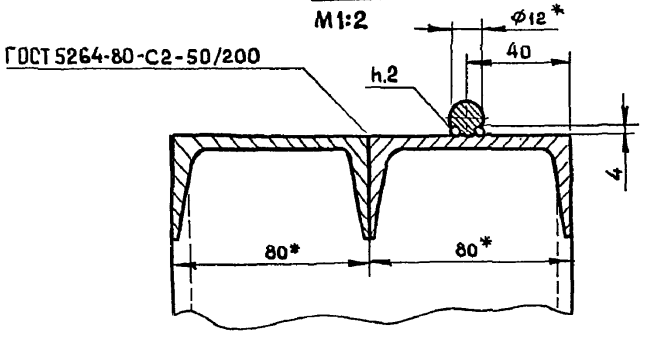

1.* Размеры для справок.

2. Сварка ручная электродуговая.

3. Неуказанные сварные швы по ГОСТ 5264-80-Т1-Δ4

4. $\pm\frac{JT14}{2}$.

Изм.	Лист	№ докум.	Подпись	Дата
Разраб.		Рушук		07.92
Провер.		Загузов		08.92
Н.конт.				
Утверд.		Загузов		08.92

РП-2.00.000 СБ

Рама пазовая

Сборочный чертёж

Лит.	Масса	Масштаб
	460	1:10
Лист	Листов 1	

БЕЛГИПРОВОДХОЗ

Копировал 25446-02 17 Формат А3

Инв.№подл. | Подпись и дата | Взам.инв.№ | Инв.№ дубл. | Подпись и дата

У0.02.00.001

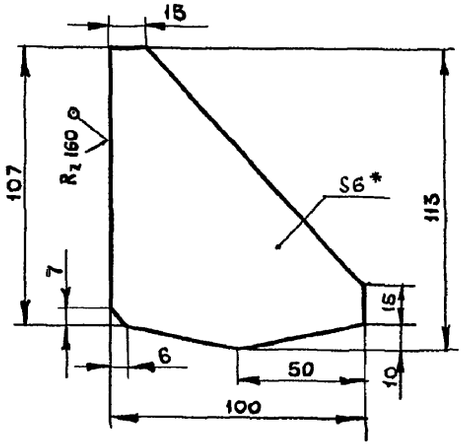

1.* Размер для справок.

2. $\pm\frac{IT14}{2}$.

Изм.	Лист	№ докум.	Подпись	Дата
Разраб.		Рушук		07.91
Провер.		Загузов		08.91
Н. контр.				
Утверд.		Загузов		08.91

У0.02.00.001

Ребро

Лит.	Масса	Масштаб
	0.3	1:2

Лист | Листов 1

Лист Б-ПН-6 ГОСТ 19903-74 / Ст3 ГОСТ 14637-89

БЕЛГИПРОВОДХОЗ

Копировал

Формат А4

Подпись и дата | Инв. № дубл. | Взам. инв. № | Подпись и дата | Инв. № подл.

У0.02.00.002

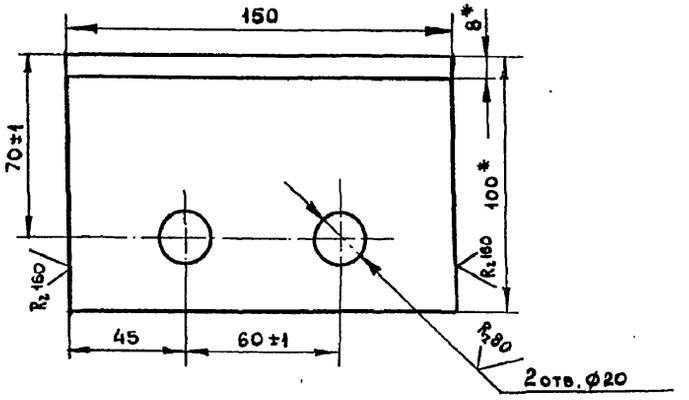

1.* Размеры для справок.

2. H14; h14; $\pm\frac{IT14}{2}$.

Изм.	Лист	№ докум.	Подпись	Дата
Разраб.		Рушук		07.91
Провер.		Загузов		08.91
Н. контр.				
Утверд.		Загузов		08.91

У0.02.00.002

Полка

Лит.	Масса	Масштаб
	1.8	1:2

Лист | Листов 1

Уголок 100×100×8 ГОСТ 8509-86 / Ст3 ГОСТ 535-88

БЕЛГИПРОВОДХОЗ

Копировал 25446-02 18

Формат А4

Подпись и дата | Инв. № дубл. | Взам. инв. № | Подпись и дата | Инв. № подл.

Альбом 2

820-4-046.92

У0.02.00.003

(√)

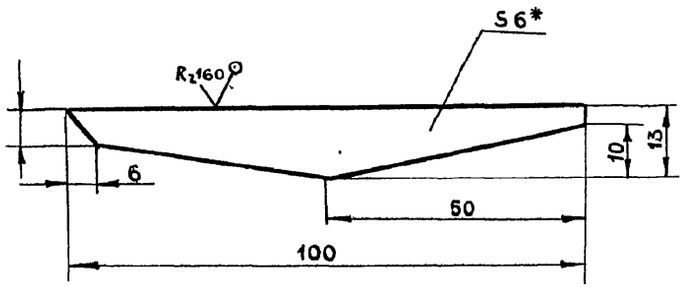

1.* Размер для справок.

2. h14; $\pm\frac{JT14}{2}$.

Изм.	Лист	№ докум.	Подпись	Дата
Разраб.		Рушук		
Провер.		Загузов		
Н.контр.				
Утверд.		Загузов		

У0.02.00.003

Ребро

Лит.	Масса	Масштаб
	0.04	1:1
Лист	Листов 1	

Лист — Б-ПН-6 ГОСТ 19903-74 / Ст3 ГОСТ 14637-89

БЕЛГИПРОВОДХОЗ

Копировал

Формат А4

У0.00.00.003

(√)

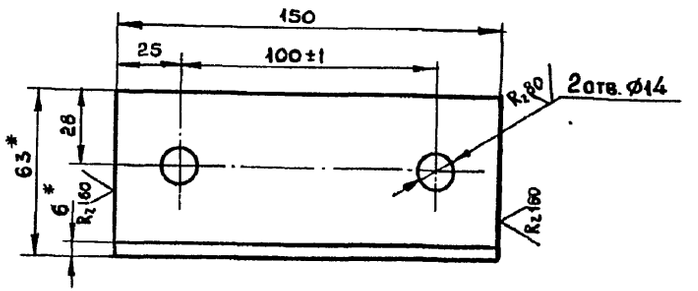

1.* Размеры для справок.

2. H14; h14 $\pm\frac{JT14}{2}$.

Изм.	Лист	№ докум.	Подпись	Дата
Разраб.		Рушук		
Провер.		Загузов		
Н.контр.				
Утверд.		Загузов		

У0.00.00.003

Упор

Лит.	Масса	Масштаб
	0,8	1:2
Лист	Листов 1	

Уголок 63×63×6 ГОСТ 8509-86 / Ст3 ГОСТ 535-88

БЕЛГИПРОВОДХОЗ

Копировал 25446-02 19 Формат А4

Инв. № подл. | Подпись и дата | Взам. инв. № | Инв. № дубл. | Подпись и дата

Альбом 2

820-4-046.92

Формат	Зона	Поз.	Обозначение	Наименование	Кол.	Примечание
				Стандартные изделия		
А3			У0.01.00.000 СБ	Сборочный чертёж		
				Детали		
А4		1	У0.01.00.001	Плита	1	
А4		2	У0.01.00.002	Ребро	4	
А4		3	У0.01.00.003	Ребро	2	
А4		4	У0.01.00.004	Стойка		
				Двутавр 22 ГОСТ 8239-72 / Ст3 ГОСТ 535-88		
				ℓ=4 h14	1	70кг
Б4		5	У0.01.00.005	Кронштейн		
				Уголок 100×63×8 ГОСТ 8510-86 / Ст3 ГОСТ 535-88		
				ℓ=110 h14	1	1.1кг
Б4		6	У0.01.00.006	Кронштейн		
				Двутавр 22 ГОСТ 8239-72 / Ст3 ГОСТ 535-88		
				ℓ=736 h14	1	17.7кг
Б4		7	У0.01.00.007	Накладка		
				Лист Б-ПН-10 ГОСТ 19903-74 / Ст3 ГОСТ 14637-89		
				(110×350) h14	1	3кг

Подпись и дата | Инв. № дубл. | Взам. инв. № | Подпись и дата | Инв. № подл.

Изм.	Лист	№ докум.	Подпись	Дата
Разраб.		Рушук		07.92
Провер.		Загузов		08.92
Н. контр.				
Утверд.		Загузов		08.92

У0.01.00.000

Стойка
МОНОРЕЛЬСА

Лит.	Лист	Листов
		1

БЕЛГИПРОВОДХОЗ

Копировал

Формат А4

У0.01.00.001

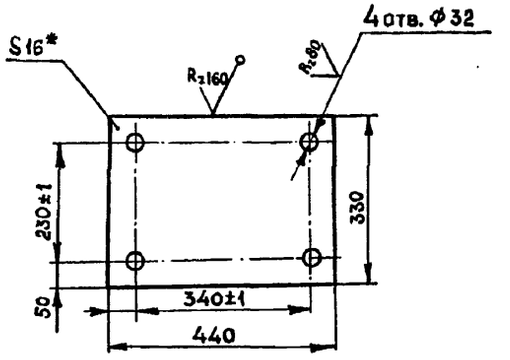

1.* Размеры для справок

2. h14; $\pm\frac{JT14}{2}$

Подпись и дата | Инв. № дубл. | Взам. инв. № | Подпись и дата | Инв. № подл.

Изм.	Лист	№ докум.	Подпись	Дата
Разраб.		Рушук		07.92
Провер.		Загузов		08.92
Н. контр.				
Утверд.		Загузов		08.92

У0.01.00.001

Плита

Лит.	Масса	Масштаб
	18	1:10
Лист	Листов 1	

Лист Б-ПН-16 ГОСТ 19903-74 / Ст3 ГОСТ 14637-89

БЕЛГИПРОВОДХОЗ

Копировал 25446-02 20 Формат А4

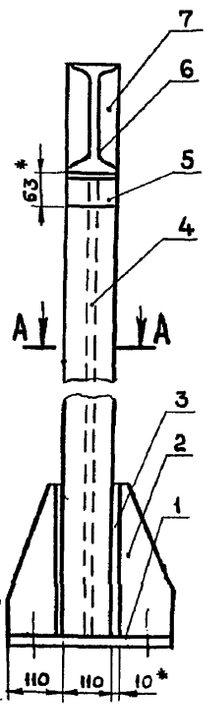

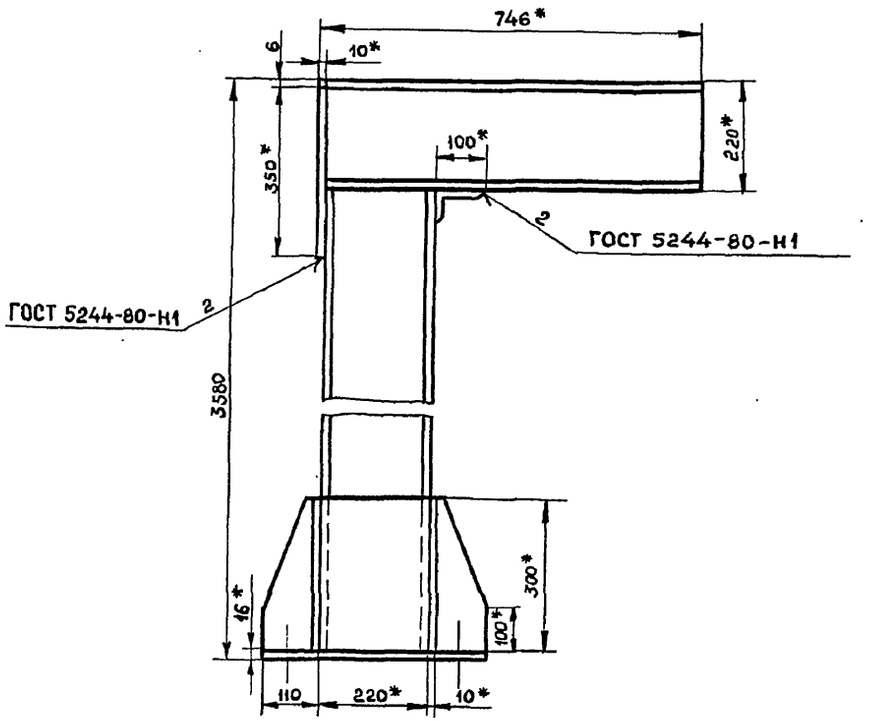

А-А

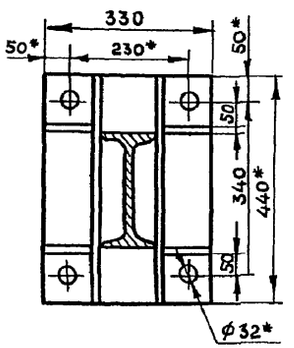

1.* Размеры для справок.

2. Неуказанные сварные швы по ГОСТ 5264-80-Т1-А6

3. $\pm\frac{IT14}{2}$.

					У0.01.00.000 СБ		
Изм.	Лист	№ докум.	Подпись	Дата	Стойка монорельса Сворочный чертёж	Лит.	Масса 135 / Масштаб 1:10
Разраб.		Рушук		07.92		Лист	Листов 1
Провер.		Загузов		08.92			
Н.контр.						БЕЛГИПРОВОДХОЗ	
Утверд.		Загузов		08.92			

Инв. № подл. | Подпись и дата | Взам. инв. № | Инв. № дубл. | Подпись и дата

У0.01.00.002

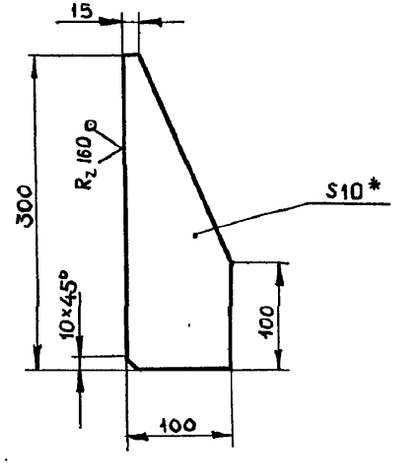

1.* Размеры для справок

2. h14; $\pm\frac{JT14}{2}$

Изм.	Лист	№ докум.	Подпись	Дата
Разраб.		Рушук		07.92
Провер.		Загузов		08.92
Н. контр.				
Утверд.		Загузов		08.92

У0.01.00.002

Ребро

Лит.	Масса	Масштаб
	1.7	1:5

Лист | Листов 1

Лист Б-ПН-10 ГОСТ 19903-74 / Ст3 ГОСТ 14637-89

БЕЛГИПРОВОДХОЗ

Копировал Формат А4

Подпись и дата | Инв. № дубл. | Взам. инв. № | Подпись и дата | Инв. № подл.

У0.01.00.003

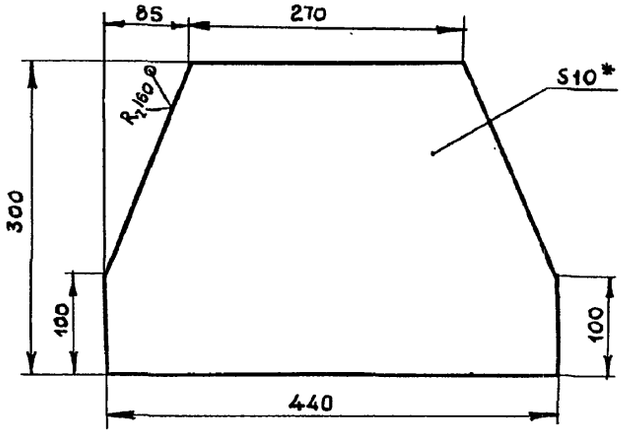

1.* Размеры для справок

2. h14 $\pm\frac{JT14}{2}$

Изм.	Лист.	№ докум.	Подпись	Дата
Разраб.		Рушук		07.92
Провер.		Загузов		08.92
Н. контр.				
Утверд.		Загузов		08.92

У0.01.00.003

Ребро

Лит.	Масса	Масштаб
	9	1:5

Лист | Листов 1

Лист Б-ПН-10 ГОСТ 19903-74 / Ст3 ГОСТ 14637-89

БЕЛГИПРОВОДХОЗ

Копировал 25446-02 22 Формат А4

Подпись и дата | Инв. № дубл. | Взам. инв. № | Подпись и дата | Инв. № подл.

Альбом 2

820-4-046.92

Формат	Зона	Поз.	Обозначение	Наименование	Кол.	Примечание
				Документация		
А4			У0.02.00.000 СБ	Сборочный чертёж		
				Детали		
А4		1	У0.02.00.001	Ребро	2	
А4		2	У0.02.00.002	Полка	1	
А4		3	У0.02.00.003	Ребро	1	

Изм.	Лист	№ докум.	Подпись	Дата
Разраб.		Рушук		07.92
Провер.		Загузов		08.92
Н.контр.				
Утверд.		Загузов		08.92

У0.02.00.000

Кронштейн монорельса

Лит.	Лист	Листов
		1

БЕЛГИПРОВОДХОЗ

Копировал

Формат А4

Инв.№ подл. | Подпись и дата | Взам. инв.№ | Инв.№ дубл. | Подпись и дата

У0.02.00.000 СБ

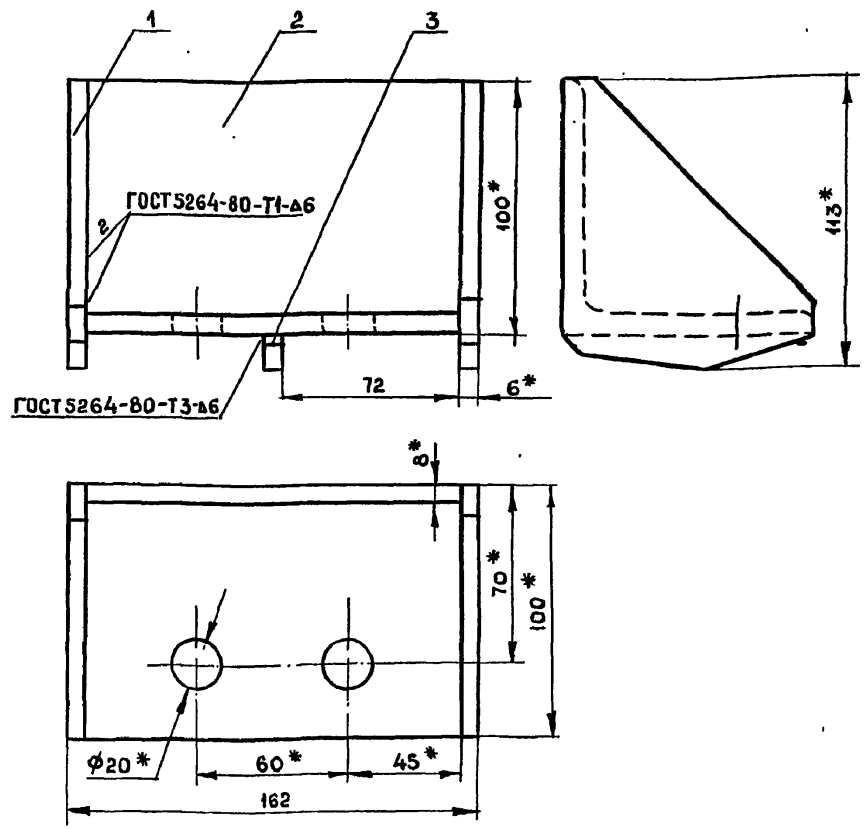

1.* Размеры для справок

2. h14; $\pm\frac{IT14}{2}$

Изм.	Лист	№ докум.	Подпись	Дата
Разраб.		Рушук		07.92
Провер.		Загузов		08.92
Н.контр.				
Утверд.		Загузов		08.92

Кронштейн монорельса
Сборочный чертёж

Лит.	Масса	Масштаб
	2,5	1:2
Лист	Листов 1	

БЕЛГИПРОВОДХОЗ

Копировал 25446-02 23 Формат А4

УО 00.00.001

Альбом 2

820-4-046.92

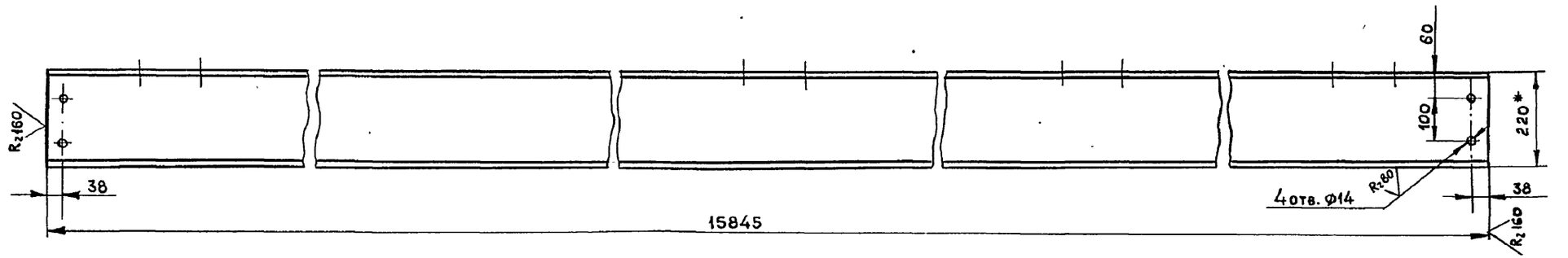

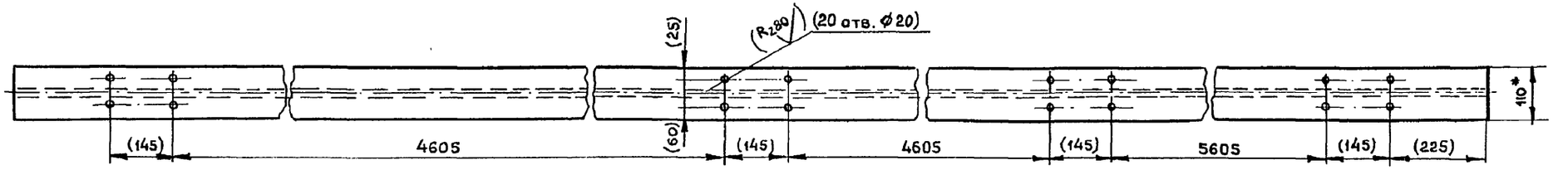

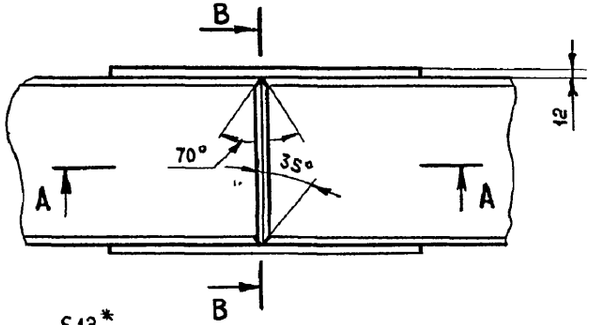

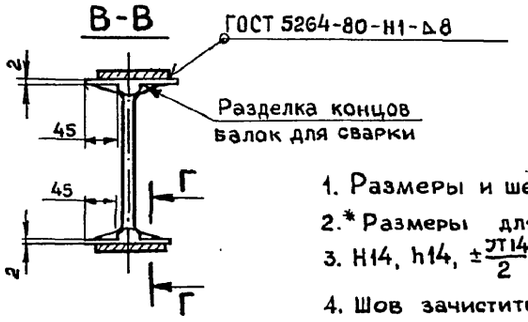

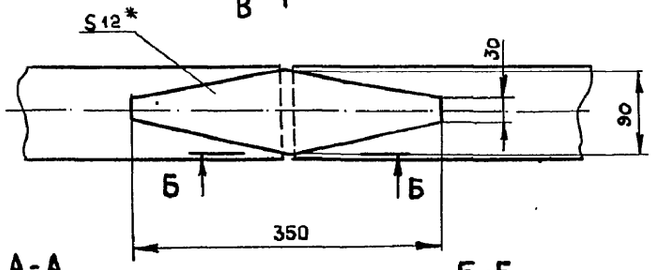

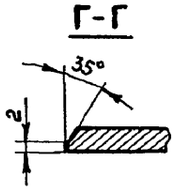

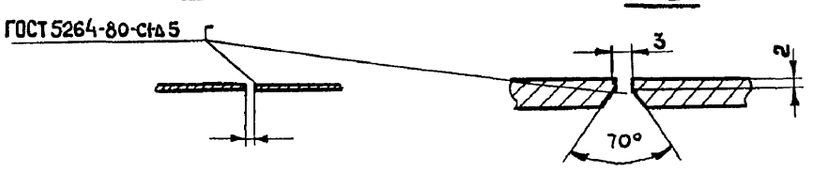

1. Размеры и шероховатость в скобках обработать при монтаже.
2. * Размеры для справок.
3. H14, h14, $\pm\frac{IT14}{2}$.
4. Шов зачистить за подлицо.
5. Балку допускается изготавливать из отдельных частей.
6. Стык должен быть равнопрочным.
7. Стык производить не далее 500–600мм от опоры.

Изм.	Лист	№докум.	Подпись	Дата
Разраб.		Рушук		
Провер.		Загузов		
Н.контр.				
Утверд.		Загузов		

УО 00.00.001

Балка монорельса

Лит.	Масса	Масштаб
	462	1:10
Лист	Листов 1	

Двутавр 22 ГОСТ 8239-86 / Ст3 ГОСТ 535-88

БЕЛГИПРОВОДХОЗ

Инв. № подл. | Подпись и дата | Взам. инв. № | Инв. № дубл. | Подпись и дата

У0.00.00.002

$R_z 80$

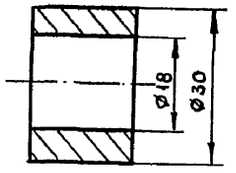

H14; h14; $\pm\frac{JT14}{2}$.

Изм.	Лист	№ докум.	Подпись	Дата
Разраб.		Рушук		07.92
Провер.		Загузов		08.92
Н.контр.				
Утверд.		Загузов		08.92

У0.00.00.002

Втулка

Лит.	Масса	Масштаб
	0,01	1:1

Лист | Листов 1

Ст3 ГОСТ 380-88

БЕЛГИПРОВОДХОЗ

Копировал

Формат А4

У0.00.004

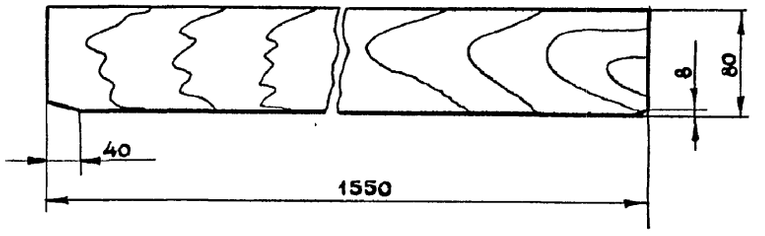

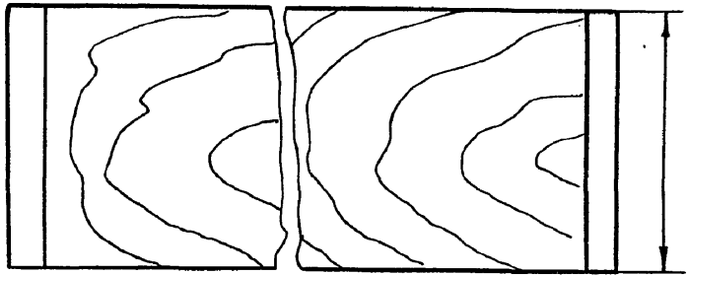

Изм	Лист	№ докум.	Подпись	Дата
Разраб.		Рушук		07.92
Провер.		Загузов		08.92
Н.контр.				
Утверд.		Загузов		08.92

У0.00.004

Шандора

Лит.	Масса	Масштаб
	12	1:4

Лист | Листов 1

Пиломатериалы хвойных пород ГОСТ 8486-86Е

БЕЛГИПРОВОДХОЗ

Копировал 25446-02 25

Формат А4

Подпись и дата | Инв. № дубл. | Взам. инв. № | Подпись и дата | Инв. № подл.

Альбом 2

820-4-046.92

Формат	Зона	Поз.	Обозначение	Наименование	Кол.	Примечание
				Документация		
А3			ВС-11.5-1,5-2.00.000 СБ	Сборочный чертёж		
				Сборочные единицы		
А4		1	Р-1.00.000	Решетка	2	Заимст.
А4		2	РП-1.00.000	Рама пазовая	2	Заимст.
А4		3	Ф-1.5.00.000	Фильтр	30	Заимст.
А4		4	РП-2.00.000	Рама пазовая	2	Заимст.
А4		5	УО.01.000	Стойка монорельса	4	Заимст.
А4		6	УО.02.000	Кронштейн монорельса	8	Заимст.
				Детали		
А3		10	УО.00.001	Балка монорельса	1	Заимст.
А4		11	УО.00.002	Втулка	16	Заимст.
А4		12	УО.00.003	Упор	4	Заимст.
А4		13	УО.00.004	Шандора	14	Заимст.

Подпись и дата | Инв.№ дубл. | Взам. инв.№ | Подпись и дата | Инв.№ подл.

Изм.	Лист	№ докум.	Подпись	Дата
Разраб.		Рушук		01.92
Провер.		Загузов		01.92
Н.контр.				
Утверд.		Загузов		05.92

ВС-11.5-4.5-2.00.000

Водозаборное сооружение с фильтрами тонкой очистки воды для оросительных насосных станций

Лит.	Лист	Листов
	1	2

БЕЛГИПРОВОДХОЗ

Копировал Формат А4

Формат	Зона	Поз.	Обозначение	Наименование	Кол.	Примечание
				Стандартные изделия		
				Болты ГОСТ 7798-70		
		20		М12×40.58.01	4	
		21		М16×40.58.01	16	
				Гайки ГОСТ 5915-70		
		22		М12.5.01	4	
		23		М16.5.01	16	
				Шайбы ГОСТ 11371-75		
		24		12.01.01	8	
		25		16.01.01	16	
		26		Шайба 16.01.01 ГОСТ 10906-78	16	
				Прочие изделия		
		28		Таль электрическая гр. п. 10 кН ГОСТ 22584-88	1	220 кг

Подпись и дата | Инв.№ дубл. | Взам. инв.№ | Подпись и дата | Инв.№ подл.

Изм.	Лист	№ докум.	Подпись	Дата

ВС-11.5-4.5-2.00.000

Лист 2

Копировал 25446-02 26 Формат А4

ВС11,5-4,5-2.00.000СБ

Альбом 2

820-4-046.92

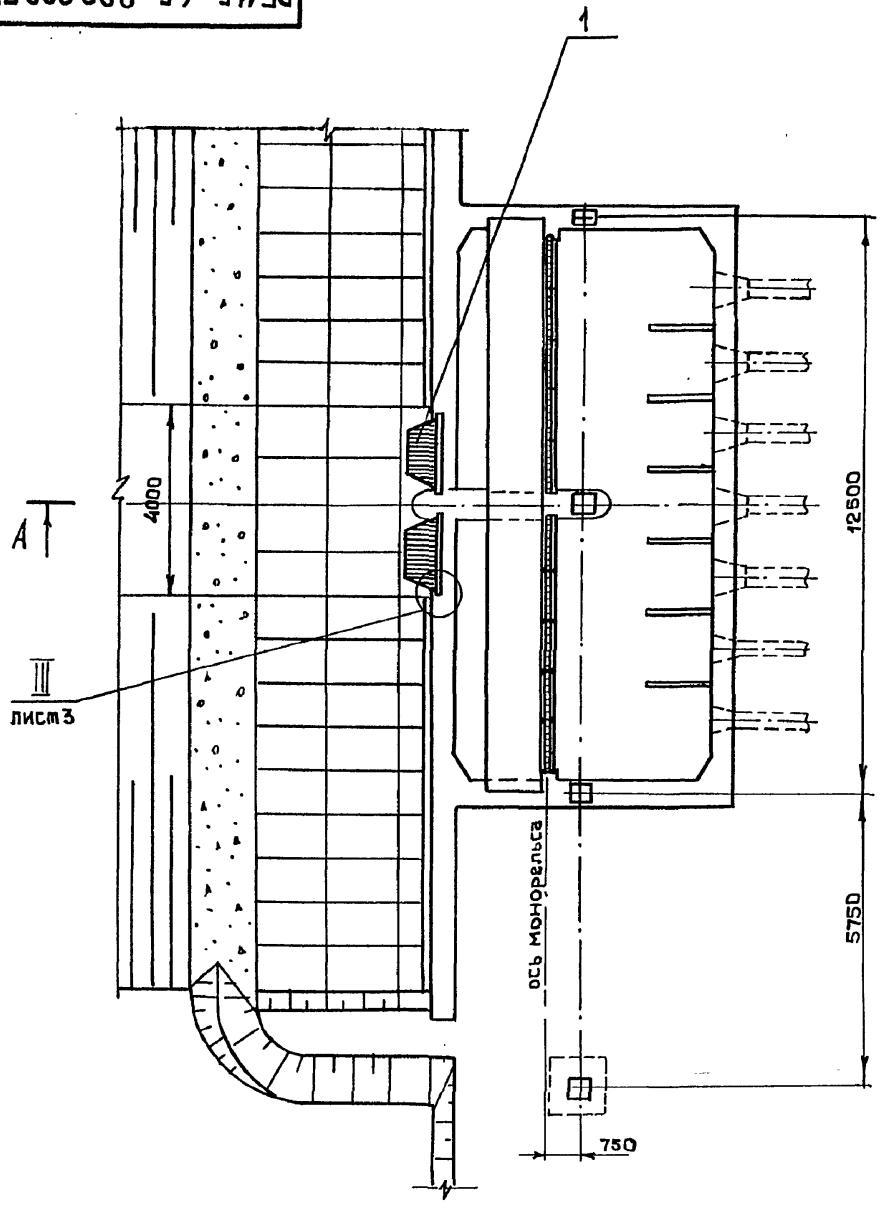

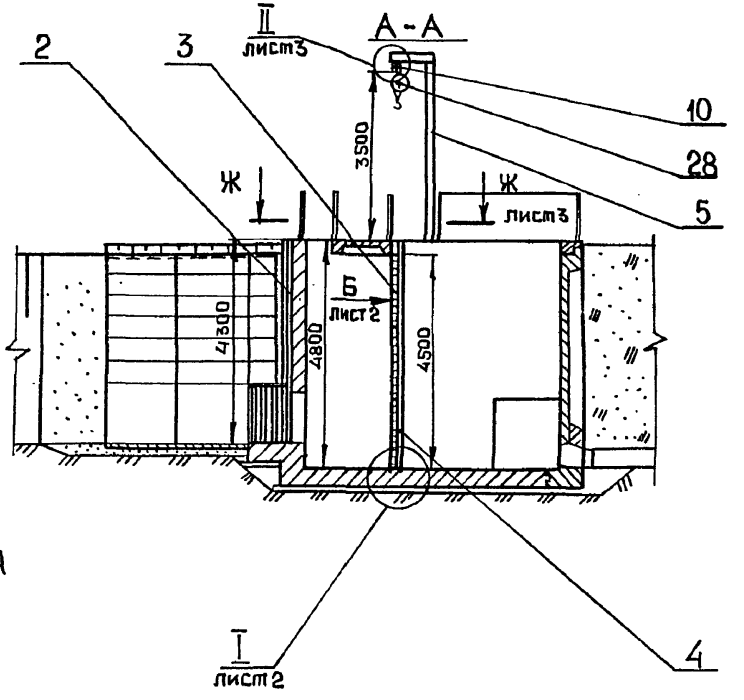

Размеры для справок.

Изм.	Лист	№ докум.	Подп.	Дата
Разраб.		Рушук		08.92
Пров.		Загузов		08.92
Т.контр.				
Н.контр.				
Утв.		Загузов		08.92

ВС-11,5-4,5-2.00.000 СБ

Водозаборное сооружение с фильтрами тонкой очистки воды для оросительных насосных станций. Сборочный чертеж.

Лит.	Масса	Масштаб
	3550	1:100
Лист 1	Листов 3	

БЕЛГИПРОВОДХОЗ

Инв.№ подл. | Подпись и дата | Взам. инв.№ | Инв.№ дубл. | Подпись и дата

ВС-11,5-4,5-2.00.000 СБ

Альбом 2

820-4-046.92

Вид Б
М1:2
лист 1

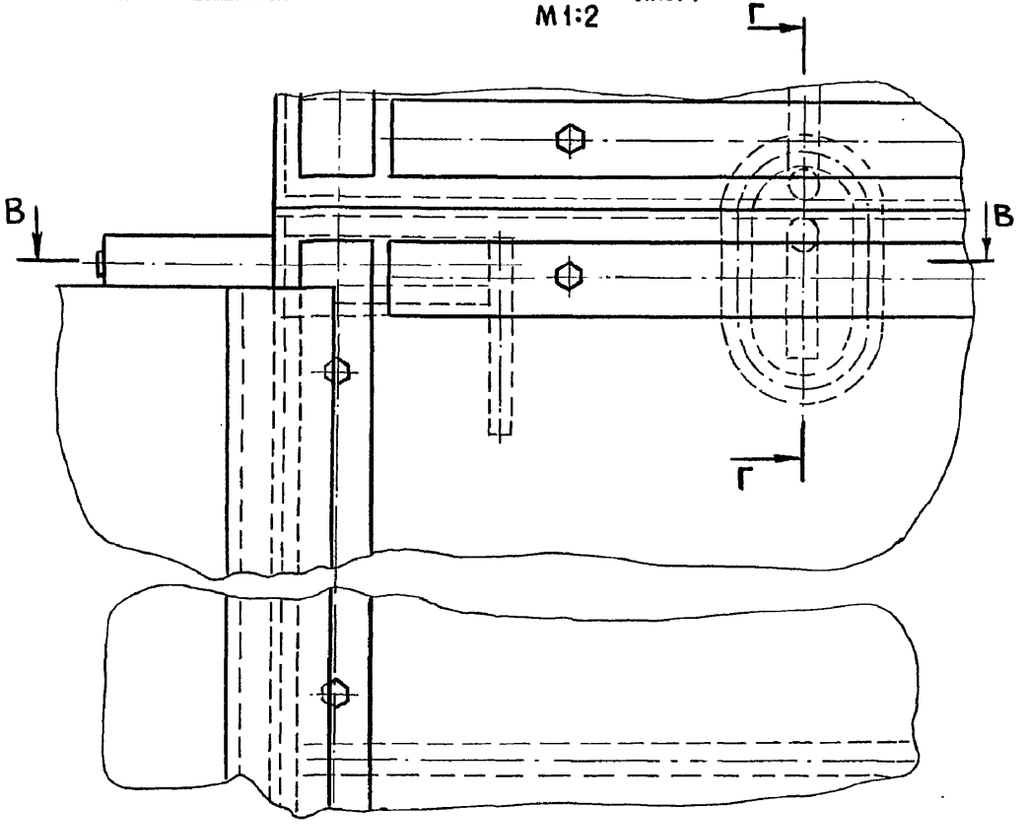

В-В
М1:2

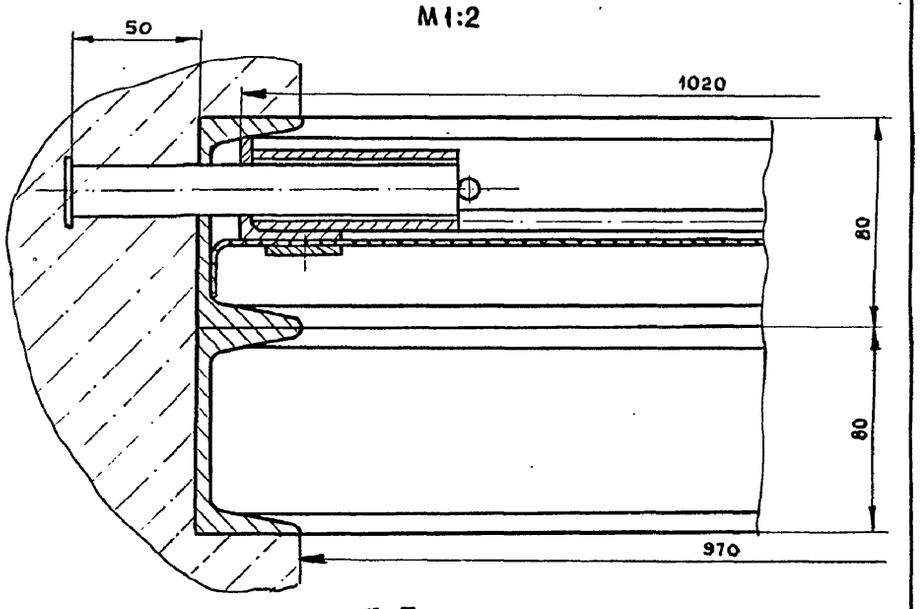

Г-Г
М1:2

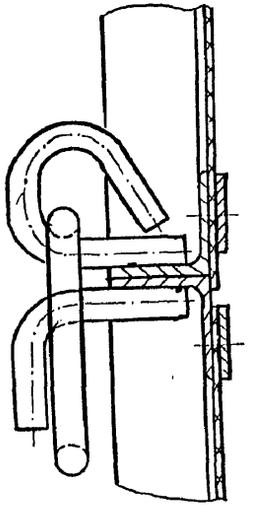

I
М1:2
лист 1

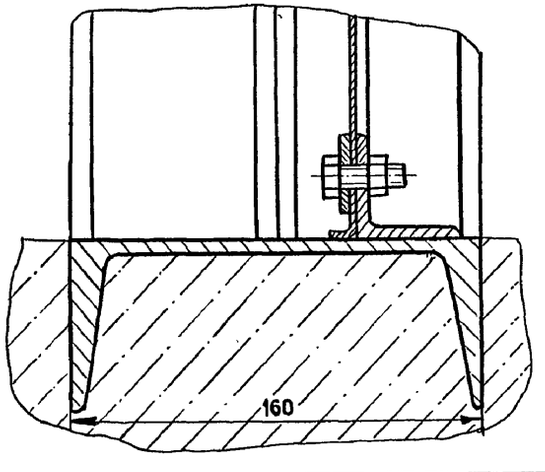

Изм.	Лист	№ докум.	Подпись	Дата	ВС-11,5-4,5-2.00.000 СБ	Лист 2

Копировал 25446-02 28 Формат А3

Инв.№ подл. | Подпись и дата | Взам. инв. № | Инв.№ дубл. | Подпись и дата

ВС-11,5-4,5-2.00.000 СБ

Альбом 2

820-4-046.92

Д-Д
М1:2

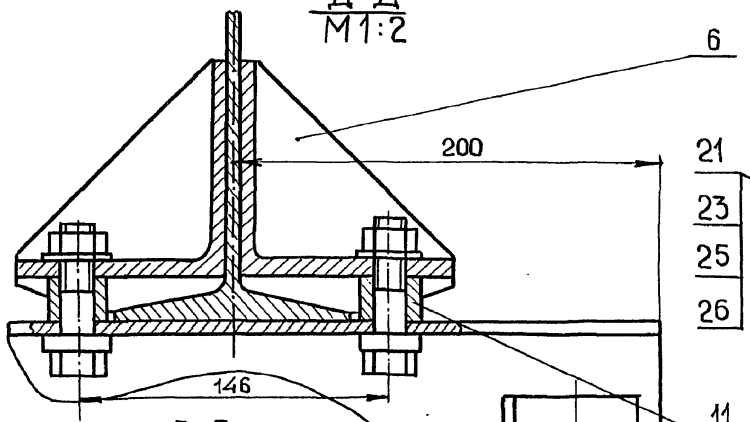

Е-Е
М1:2

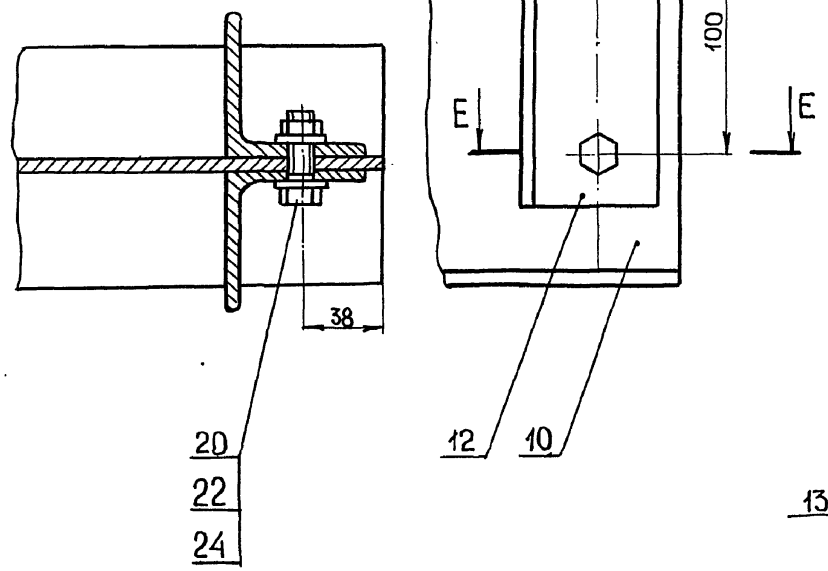

II
М1:2 лист 1

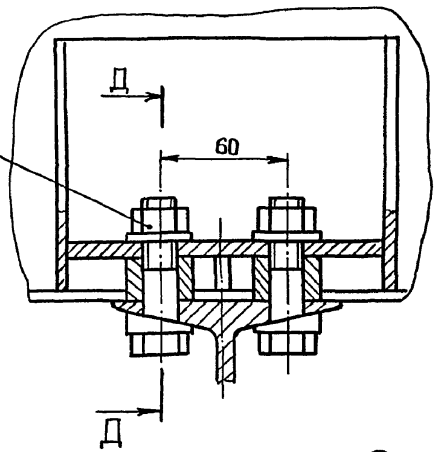

Ж-Ж
М1:4 лист 1

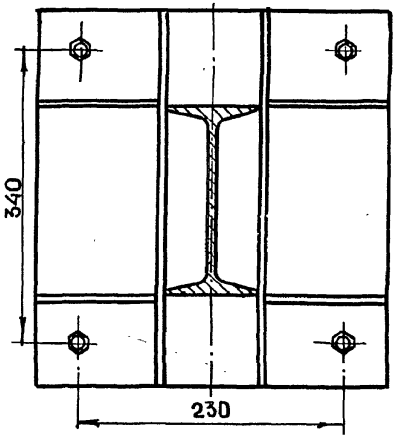

III
М1:2 лист 1

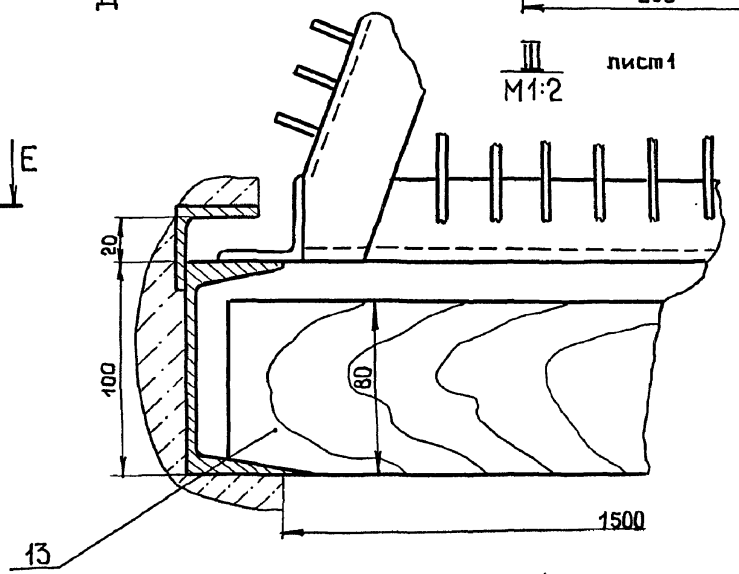

Изм.	Лист	№ докум.	Подпись	Дата	ВС-11,5-4,5-2.00.000 СБ	Лист 3

Копировал 25446-02 29 Формат А3

Инв.№ подл. | Подпись и дата | Взам.инв.№ | Инв.№ дубл. | Подпись и дата

Альбом 2

820-4-046.92

Формат	Зона	Поз.	Обозначение	Наименование	Кол.	Примеч.
				Документация		
А3			ВС-11,5-4,5-4.00.000 СБ	Сборочный чертеж		
				Сборочные единицы		
А4		1	Р-1.00.000	Решетка	4	Заимст.
А4		2	РП-1.00.000	Рама пазовая	4	Заимст.
А4		3	Ф-1.5.00.000	Фильтр	30	Заимст.
А4		4	РП-2.00.000	Рама пазовая	2	Заимст.
А4		5	УО.01.000	Стойка монорельса	4	Заимст.
А4		6	УО.02.000	Кронштейн монорельса	8	Заимст.
				Детали		
А3		10	УО.00.001	Балка монорельса	1	Заимст.
А4		11	УО.00.002	Втулка	16	Заимст.
А4		12	УО.00.003	Упор	4	Заимст.
А4		13	УО.00.004	Шандора	28	Заимст.

Подпись и дата | Инв. № дубл. | Взам. инв. № | Подпись и дата | Инв. № подл.

Изм.	Лист	№ докум.	Подпись	Дата
Разраб.		Рушук		07.91
Провер.		Загузов		08.91
Н.Контр.				
Утверд.		Загузов		08.91

ВС-11,5-4,5-4.00.000

Водозаборные сооружения с фильтрами тонкой очистки воды для оросительных насосных станций

Лит.	Лист	Листов
	1	2

БЕЛГИПРОВОДХОЗ

Копировал

Формат А4

Формат	Зона	Поз.	Обозначение	Наименование	Кол.	Примеч.
				Стандартные изделия		
				Болты ГОСТ 7798-70		
		20		М12×40.58.01	4	
		21		М16×40.58.01	16	
				Гайки ГОСТ 5915-70		
		22		М12.5.01		
		23		М16.5.01		
				Шайбы ГОСТ 11371-75		
		24		12.01.01	8	
		25		16.01.01	16	
		26		Шайба 16.01.01 ГОСТ 10906-78	16	
				Прочие изделия		
		28		Таль электрическая гр. п. 10 кН ГОСТ 22584-88	1	

Подпись и дата | Инв. № дубл. | Взам. инв. № | Подпись и дата | Инв. № подл.

Изм	Лист	№ докум.	Подпись	Дата

ВС-11,5-4,5-4.00.000

Лист 2

Копировал 25446-02 30 Формат А4

ВС-11,5-4,5-4.00.000 СБ

Альбом 2

820-4-046.92

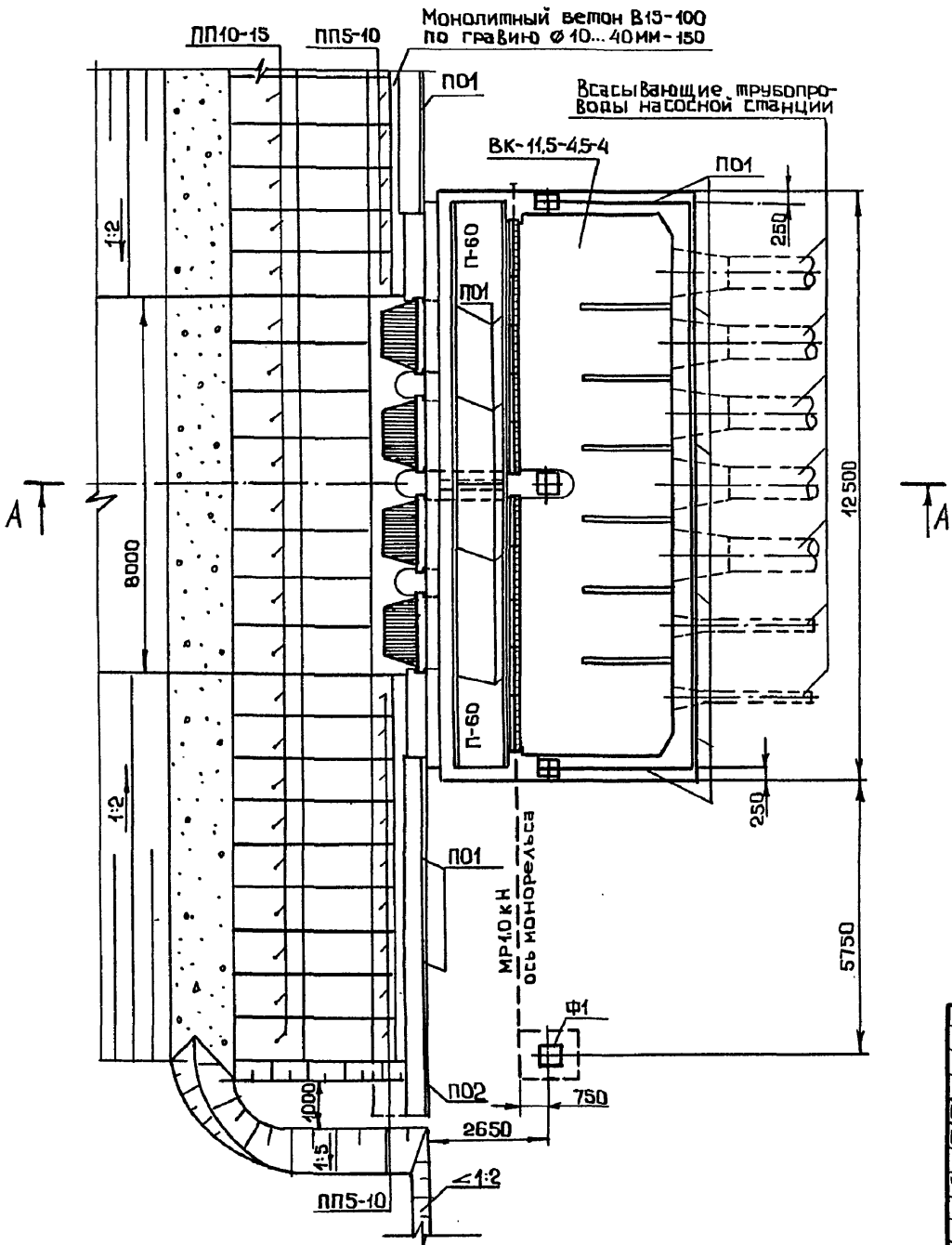

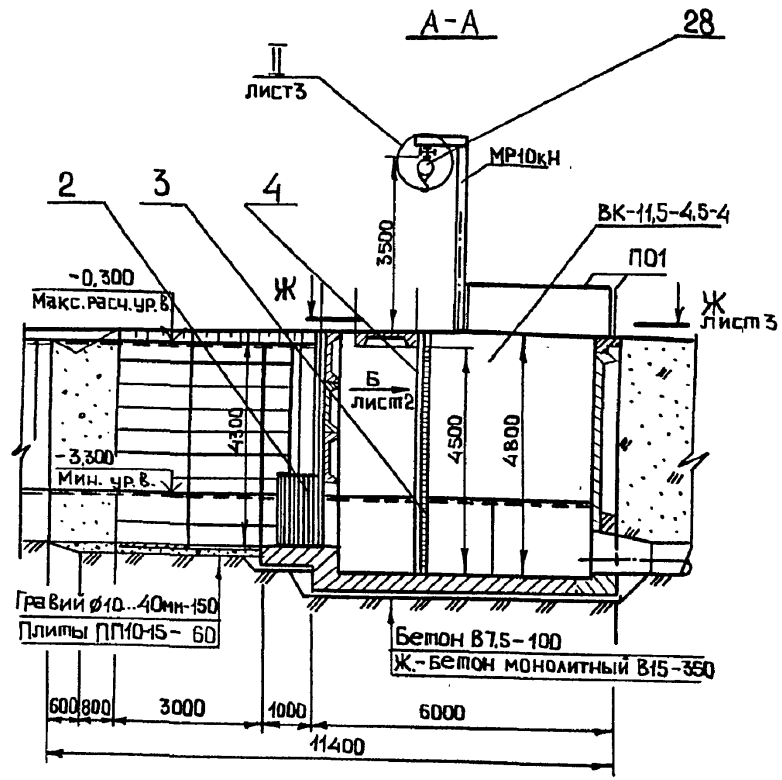

Размеры для справок.

					ВС-11,5-4,5-4.00.000 СБ
Изм.	Лист	№ докум.	Подп.	Дата	Водозаборное сооружение с фильтрами тонкой очистки воды для оросительных насосных станций. Сборочный чертеж.
Разраб.		Рушук		07.92	
Пров.		Загузов		08.92	
Т. контр.					
Н. контр.					
Утв.		Загузов		08.92	

Лит.	Масса	Масштаб
	4220	1:100
Лист 1	Листов 3	
БЕЛГИПРОВОДХОЗ		

Инв.№ подл. | Подпись и дата | Взам. инв.№ | Инв.№ дубл. | Подпись и дата

Копировал 25446-02 31 Формат А3

Вид Б
М 1:2

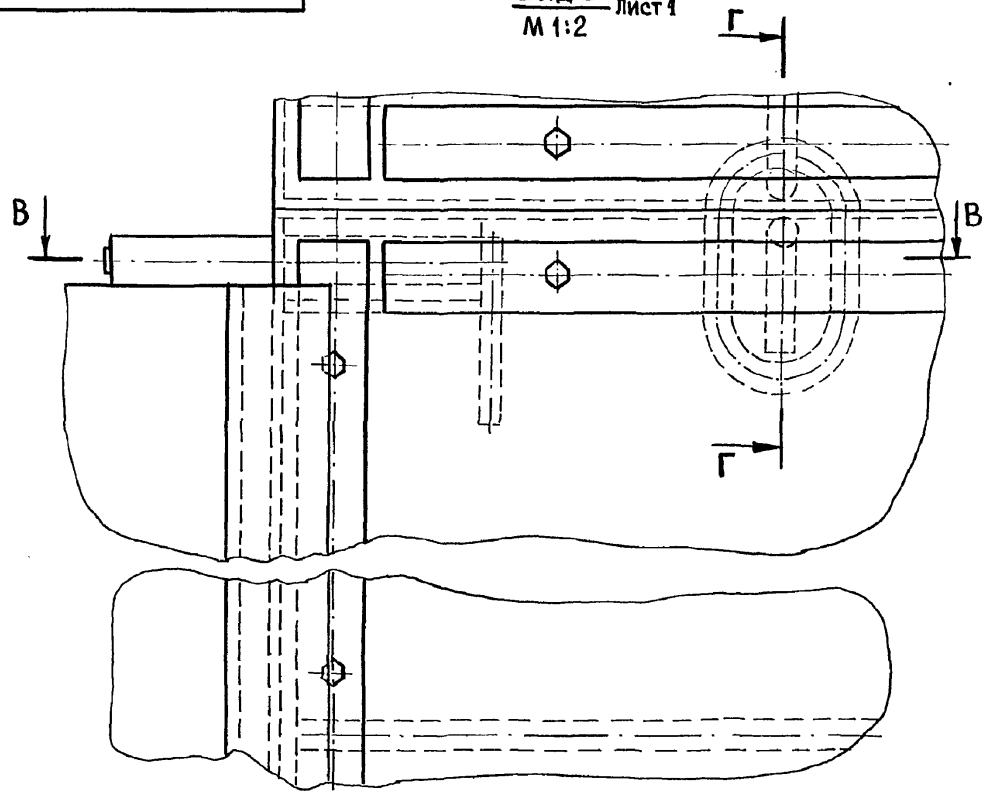

В-В
М1:2

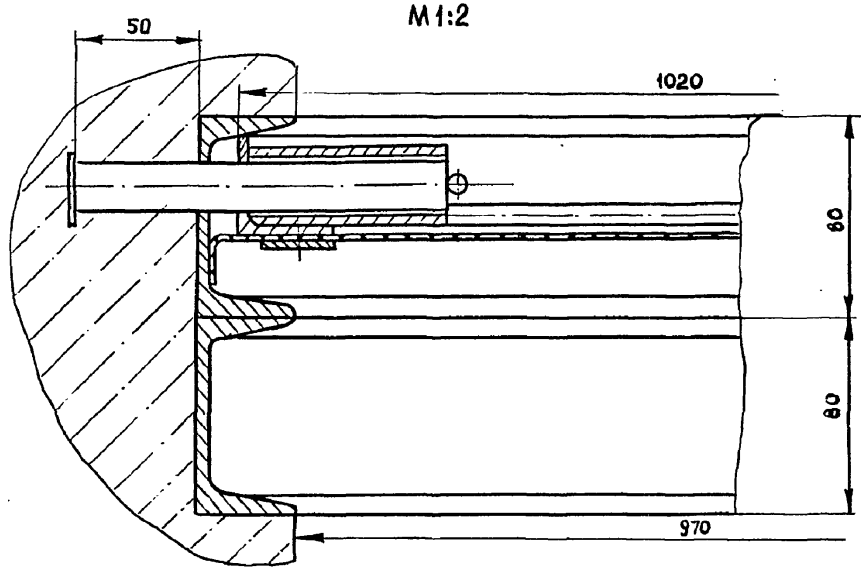

Г-Г
М1:2

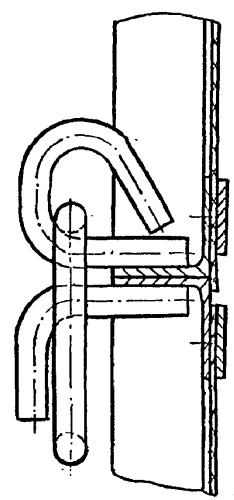

I
М1:2 лист 1

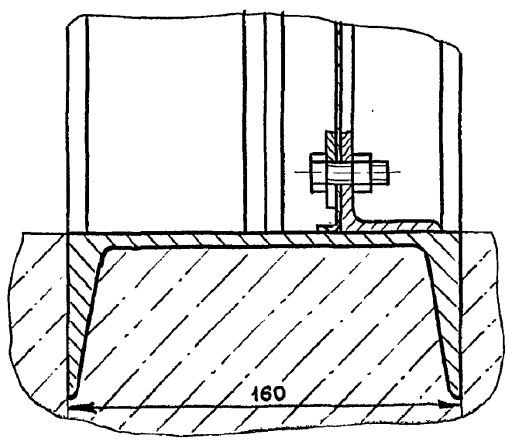

Изм.	Лист	№ докум.	Подпись	Дата	ВС-11,5-4,5-4.00.000 СБ	Лист 2

Инв. № подл. | Подпись и дата | Взам. инв. № | Инв. № дубл. | Подпись и дата

ВС-11,5-4,5-4.00.000 СБ

Альбом 2

820-4-046.92

Д-Д
М1:2

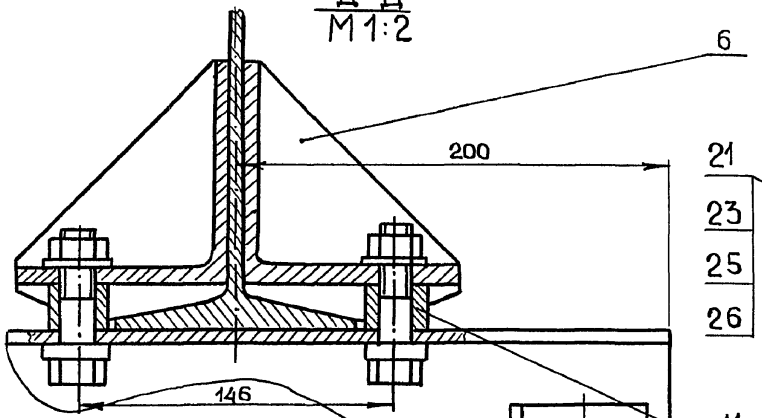

Е-Е
М1:2

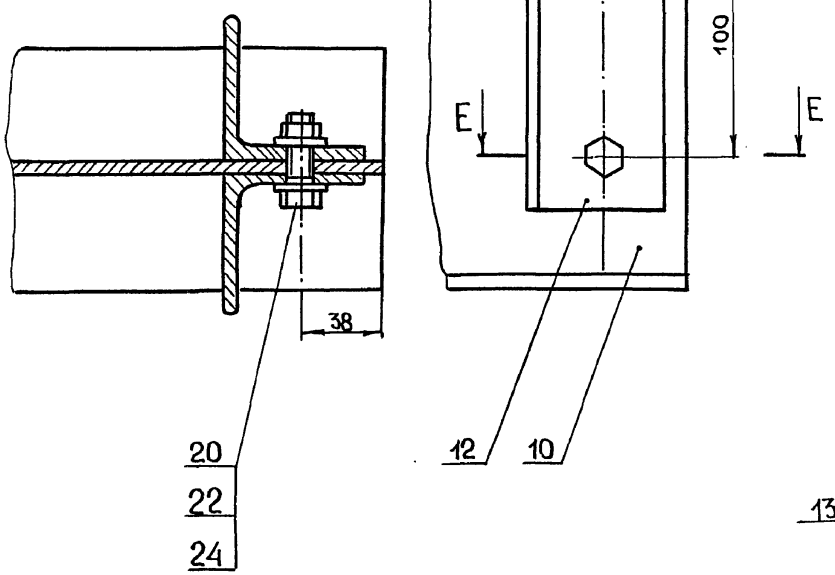

II
М1:2
лист1

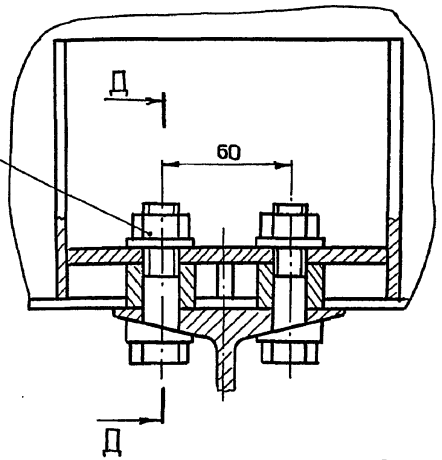

Ж-Ж
М1:4
лист1

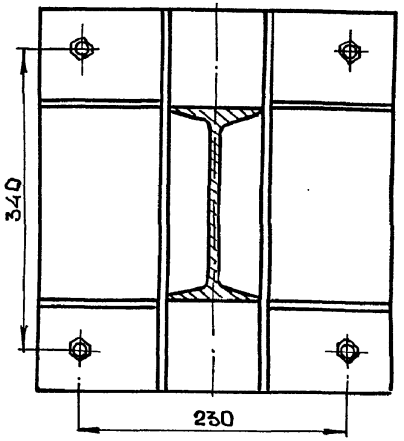

III
М1:2
лист1

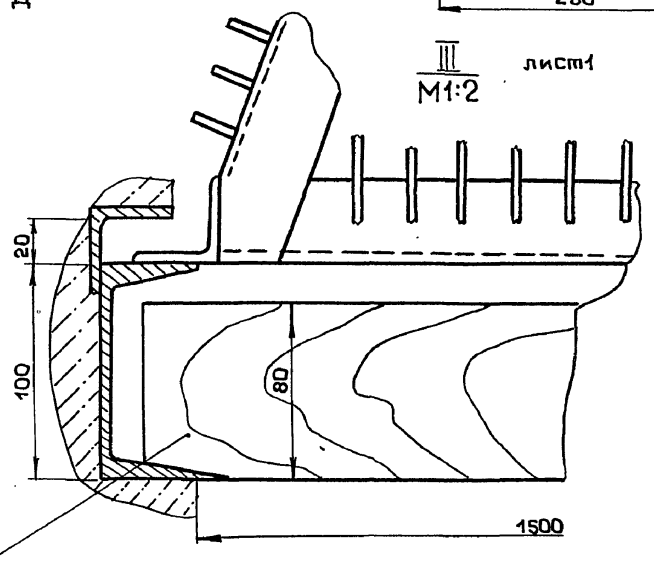

Изм.	Лист	№ докум.	Подпись	Дата	ВС-11,5-4,5-4.00.000 СБ	Лист 3

Копировал 25446-02 33 Формат А3

Инв.№ подл. | Подпись и дата | Взам. инв.№ | Инв.№ дубл. | Подпись и дата

Альбом 2

820-4-046.92

Формат	Зона	Поз.	Обозначение	Наименование	Кол.	Примечание
				Документация		
А3			УФУ 1.3-2.00.000 СБ	Сборочный чертеж		
				Сборочные единицы		
А4		1	УФУ 1.3-2.01.000	Устройство фильтрующ	4	
А4		2	УФУ 1.3-2.02.000	Лебедка ручная	2	
А4		3	УФУ 1.3-2.03.000	Трос тяговый	4	
				Детали		
Б4		6	УФУ 1.3-2.00.001	Рельс		
				Швеллер 12 ГОСТ 8240-89 / Ст3 ГОСТ 535-88		
				L = 15000 h 14	8	156 кг
Б4		7	УФУ 1.3-2.00.002	Накладка		
				Лист Б-ПН-10 ГОСТ 19903-74 / Ст3 ГОСТ 14637-89		
				(100 × 100) h 14	12	0,8 кг

Инв. № подл. | Подпись и дата | Взам. инв. № | Инв. № дубл. | Подпись и дата

Изм.	Лист	№ докум.	Подп.	Дата
Разраб.		Сушко		05.92
Провер.		Загулов		06.92
Н. контр.		Загулов		06.92
Утв.				

УФУ 1.3-2.00.000

Установка фильтрующих устройств

Лит.	Лист	Листов
		1

Белгипроводхоз

Копировал: Кабинская Формат: А4

Формат	Зона	Поз.	Обозначение	Наименование	Кол.	Примечание
				Документация		
А3			УФУ 1.3-3.00.000 СБ	Сборочный чертеж		
				Сборочные единицы		
А4		1	УФУ 1.3-2.01.000	Устройство фильтрующих	6	
А4		2	УФУ 1.3-2.02.000	Лебедка ручная	3	
А4		3	УФУ 1.3-2.03.000	Трос тяговый	6	
				Детали		
Б4		6	УФУ 1.3-3.00.001	Рельс		
				Швеллер 12 ГОСТ 8240-89 / Ст3 ГОСТ 535-88		
				L = 15000 h 14	12	156 кг
Б4		7	УФУ 1.3-3.00.002	Накладка		
				Лист Б-ПН-10 ГОСТ 19903-74 / Ст3 ГОСТ 14637-89		
				(100 × 100) h 14	18	0,8 кг

Инв. № подл. | Подпись и дата | Взам. инв. № | Инв. № дубл. | Подпись и дата

Изм.	Лист	№ докум.	Подп.	Дата
Разраб.		Сушко		05.92
Провер.		Загулов		06.92
Н. контр.		Загулов		06.92
Утв.				

УФУ 1.3-3.00.000

Установка фильтрующих устройств

Лит.	Лист	Листов
		1

Белгипроводхоз

Копировал: Кабинская 25446-02 34 Формат: А4

УФУ 1.3-2.00.000 СБ

Альбом 2

8 20-4-046.92

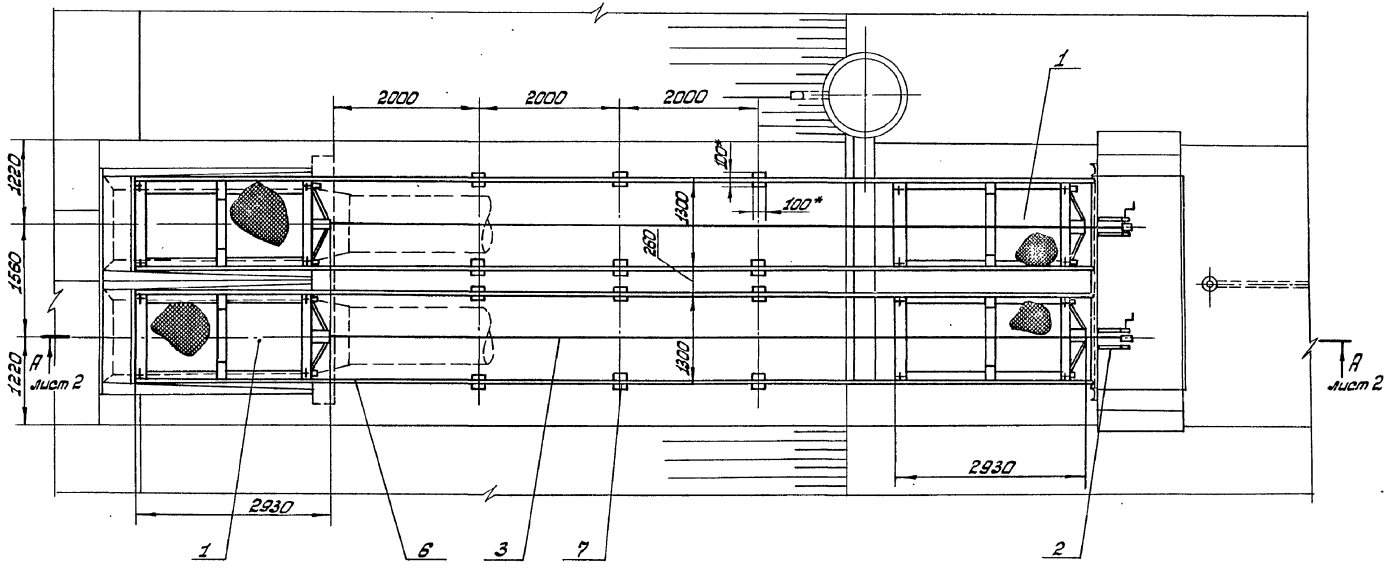

*Размеры для справок

					УФУ 1.3-2.00.000 СБ		
Изм.	Лист	№ докум.	Подп.	Дата	Установка фильтрующих устройств. Сборочный чертеж	Лит.	Масса / Масштаб
Разраб.		Сушко		05.92			1682 / 1:50
Пров.		Загузов		06.92		Лист 1	Листов 2
Т. контр.							
Н. контр.		Загузов		06.92		Белгипроводхоз	
Утв.							

Копировал: Ковинская 25446-02 35 Формат: А3

Инв. № подл. | Подпись и дата | Взам. инв. № | Инв. № дубл. | Подпись и дата

УФУ1.3-2.00.000СБ

А.альбом 2

820-4-046.92

Инв.№ подл. | Подпись и дата | Взам.инв.№ | Инв.№ дубл. | Подпись и дата

А – А

лист

УФУ 1.3 - 2.00.000 - КЖ
УФУ 1.3 - 3.00.000 - КЖ
УФУ 1.3 - 4.00.000 - КЖ
УФУ 1.3 - 5.00.000 - КЖ

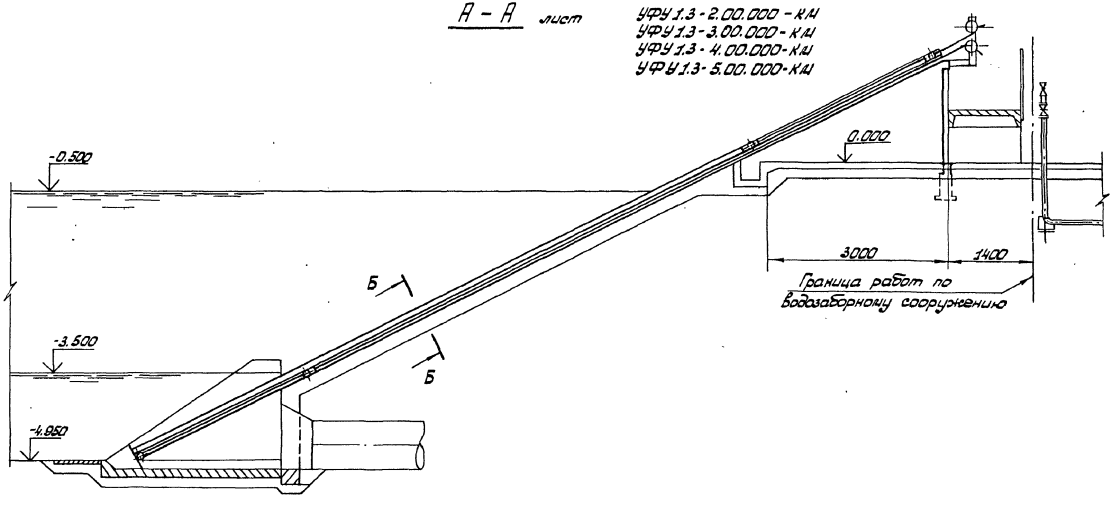

Б – Б

М 1:20

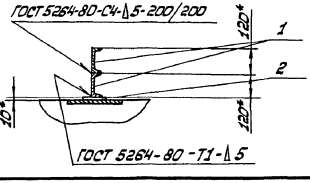

Изм.	Лист	№ докум.	Подпись	Дата
Разраб.		Сушко		05.92
Провер.		Загузов		06.92
Т.контр.				
Н.контр.		Загузов		06.92
Утв.				

УФУ 1.3-2.00.000СБ

Лит.	Масса	Масштаб
		1:50

Лист 2 Листов 2

Белгипроводхоз

Копировал: Ковтинская 25446-02 36 Формат: А3

Альбом 2

820-4-046.92

Формат	Зона	Поз.	Обозначение	Наименование	Кол.	Примеч.
				Документация		
А3			УФУ 1.3-2.01.000 СБ	Сборочный чертёж		
				Сборочные единицы		
11		1	УФУ 1.3-2.01.100	Рама	1	60кг
Б4		2	УФУ 1.3-2.01.200	Козырёк	1	5.7кг
Б4		3	УФУ 1.3-2.01.300	Каток	4	1.8кг
				Детали		
Б4		10	УФУ 1.3-2.01.001	Ось ⌀20	4	0.2
Б4		11	УФУ 1.3-2.01.002	Шайба ⌀20	8	
Б4		12	УФУ 1.3-2.01.003	Прижим		
				Полоса Б-24×30 ГОСТ 103-76 / Ст3кп ГОСТ 535-88		
				ℓ=760±2	6	0.72кг
Б4		13	УФУ 1.3-2.01.004	Прижим		
				Полоса Б-24×30 ГОСТ 103-76 / Ст3кп ГОСТ 535-88		
				ℓ=1135-2	1	1.07кг
Б4		14	УФУ 1.3-2.01.005	Прижим		
				Полоса Б-24×30 ГОСТ 103-76 / Ст3кп ГОСТ 535-88		
				ℓ=517-1	2	0.5кг
Б4		15	УФУ 1.3-2.01.006	Фильтр ПФП		
				2680×1000×2±0.5		
				ТУ 33-1018147-01-90	1	2.15кг
Б4		16	УФУ 1.3-2.01.007	Фильтр ПФП		
				2680×226×2±0.5		
				ТУ 33-1018147-01-90	2	1.21кг
				Стандартные изделия		
		21		Болт М8×20.58		
				ГОСТ 7805-70	32	≤0.32кг
		24		Винт М6×8 ГОСТ 17475-72	6	

Инв.№ подл. | Подпись и дата | Взам.инв.№ | Инв.№ дубл. | Подпись и дата

Изм.	Лист	№ докум.	Подпись	Дата	УФУ 1.3-2.01.000		
Разраб.		Загузов		05.92	Устройство фильтрующее	Лит.	Лист 1 / Листов 3
Провер.		Кузьмич		05.92			
Н.контр.		Кузьмич		07.92	Белгипроводхоз		
Утверд.							

Изм.	Лист	№ докум.	Подпись	Дата	УФУ 1.3-2.01.000	Лист 2

УФУ-1.3-2-01.000 СБ

Альбом 2

820-4-046.92

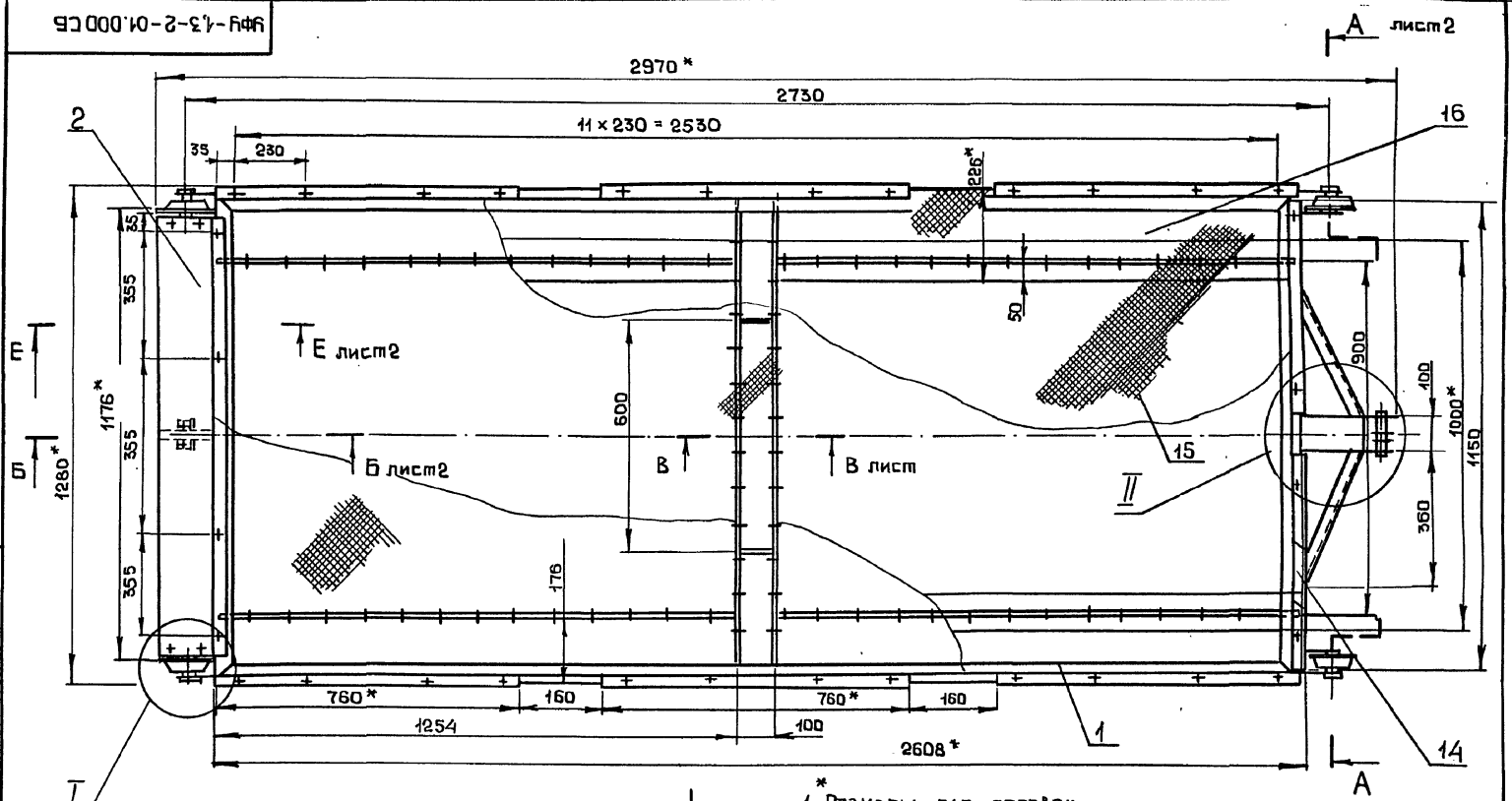

1. Размеры для справок.
2. H14, h14 $\frac{IT14}{2}$
3. Неуказанные сварные швы по ГОСТ 5264-80

Изм.	Лист	№докум.	Подп.	Дата
Разраб.		Загузов		03.91
Пров.		Кузьмич		03.91
Т.контр.				
Н.контр.		Кузьмич		03.91
Утв.				

УФУ 1.3-2-01.000 СБ

Устройство фильтрующее. Сборочный чертеж.

Лит.	Масса	Масштаб
	91	1:10
Лист 1	Листов 4	

БЕЛГИПРОВОДХОЗ

Инв. № подл. | Подпись и дата | Взам. инв. № | Инв. № дубл. | Подпись и дата

УФУ1.3-2-01.000 СБ

Альбом 2

820-4-046.92

Е-Е лист 1
М 1:1

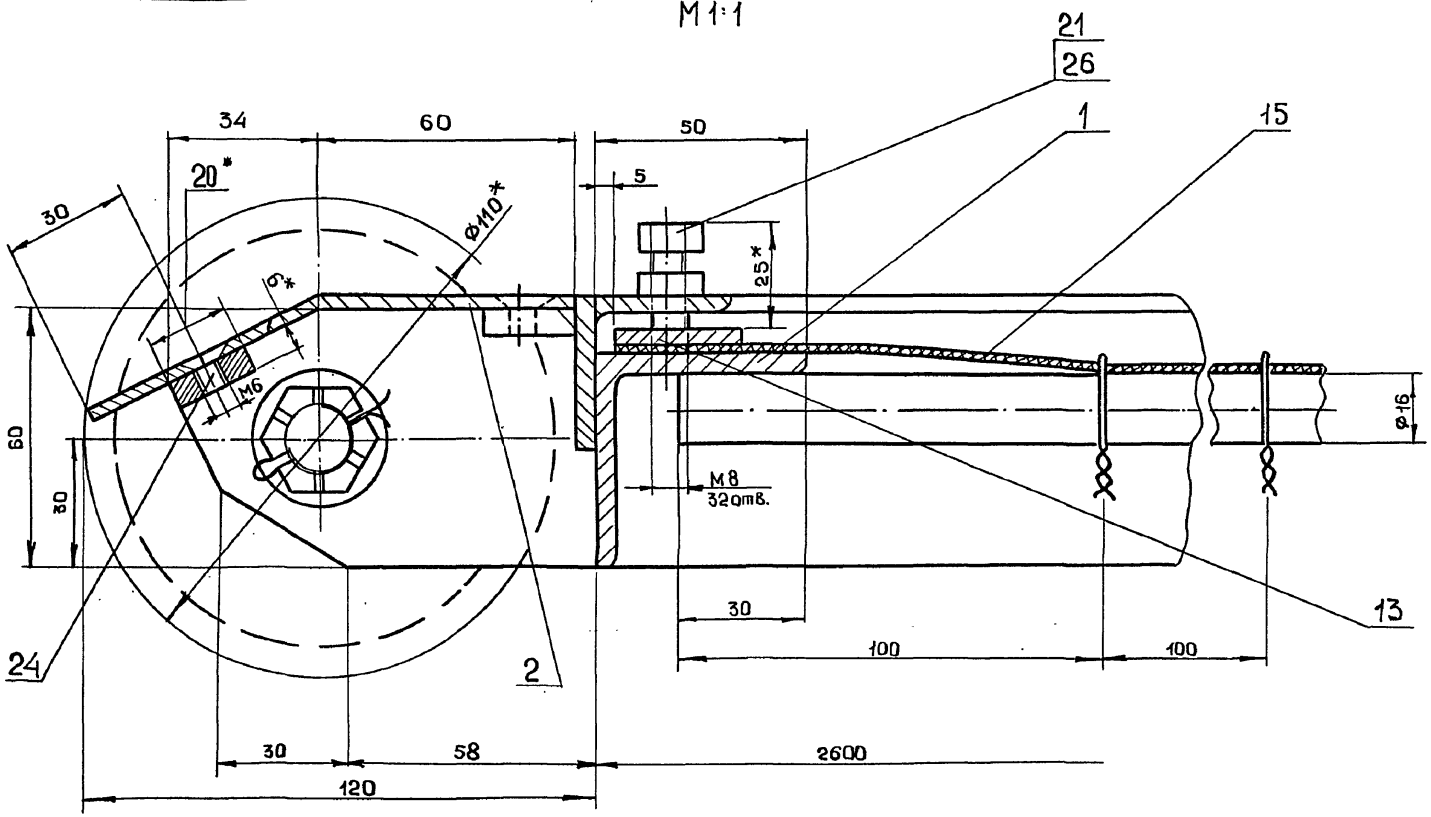

Б-Б лист 1
М 1:2

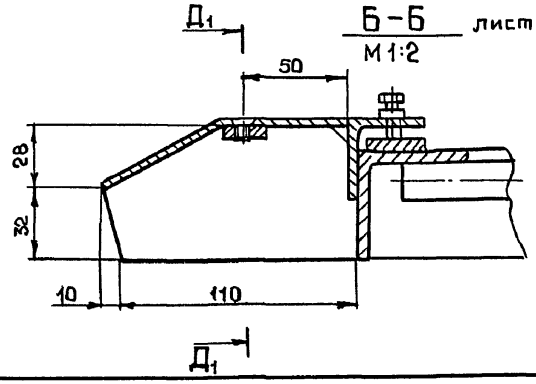

Д1-Д1
М 1:2

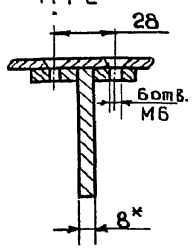

Изм	Лист	№ докум.	Подп.	Дата
Разраб.		Загузов		08.92
Пров.		Кузьмич		08.92
Т. контр.				
Н. контр.		Кузьмич		08.92
Утв.				

УФУ1.3-2-01.000-СБ

Устройство фильтрующее. Сборочный чертеж (продолжение)

Лит.	Масса	Масштаб

Лист 2 | Листов 4

БЕЛГИПРОВОДХОЗ

Инв. № подл. | Подпись и дата | Взам. инв. № | Инв. № дубл. | Подпись и дата

УФУ1,3-2-01.000 СБ

Альбом 2

820-4-046.92

Вид Г
М1:10

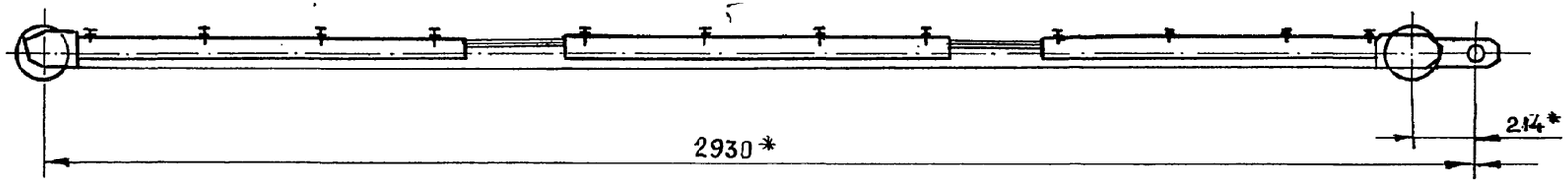

А-А повернуто
М1:2

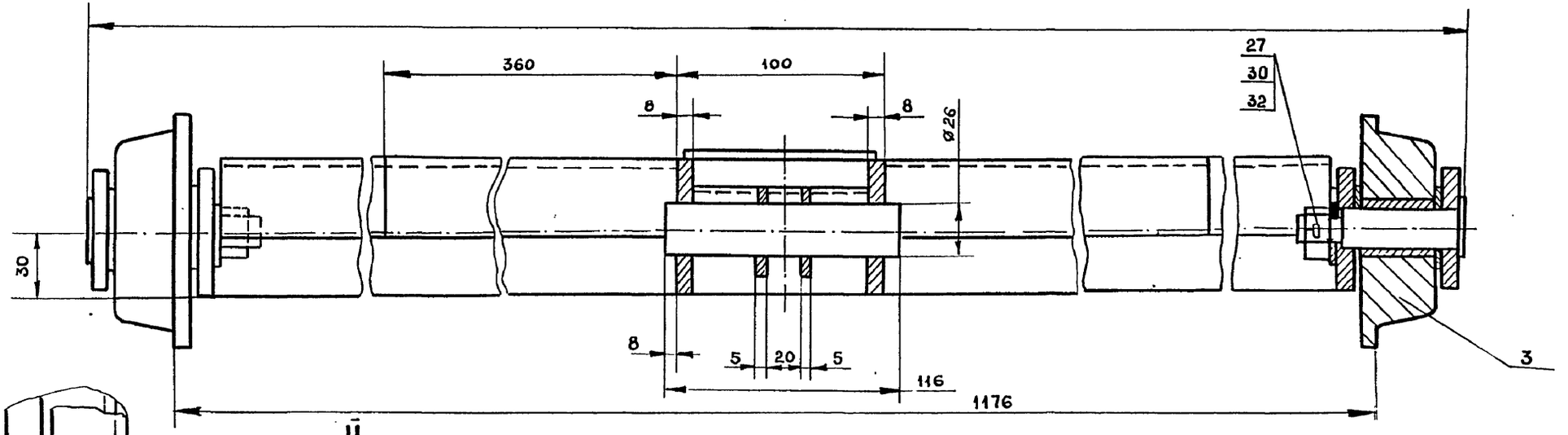

II
М1:2

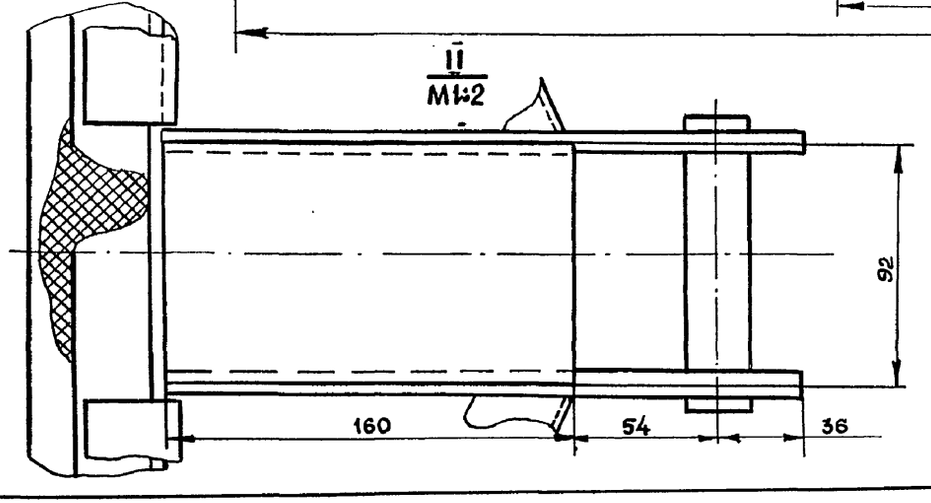

Изм.	Лист	№ докум.	Подпись	Дата
Разраб.		Загузов		07.92
Провер.		Кузьмич		08.92
Н. контр.		Кузьмич		08.92
Утверд.				

УФУ 1,3-2.01.000 СБ

Устройство фильтрующее. Сборочный чертеж (продолжение)

Лит.	Масса	Масштаб

Лист 3 Листов 4

БЕЛГИПРОВОДХОЗ

Копировал 25446-02 40 Формат А3

Инв. № подл. | Подпись и дата | Взам. инв. № | Инв. № дубл. | Подпись и дата

УФУ1,3-2-01.000 СБ

Альбом 2

820-4-046.92

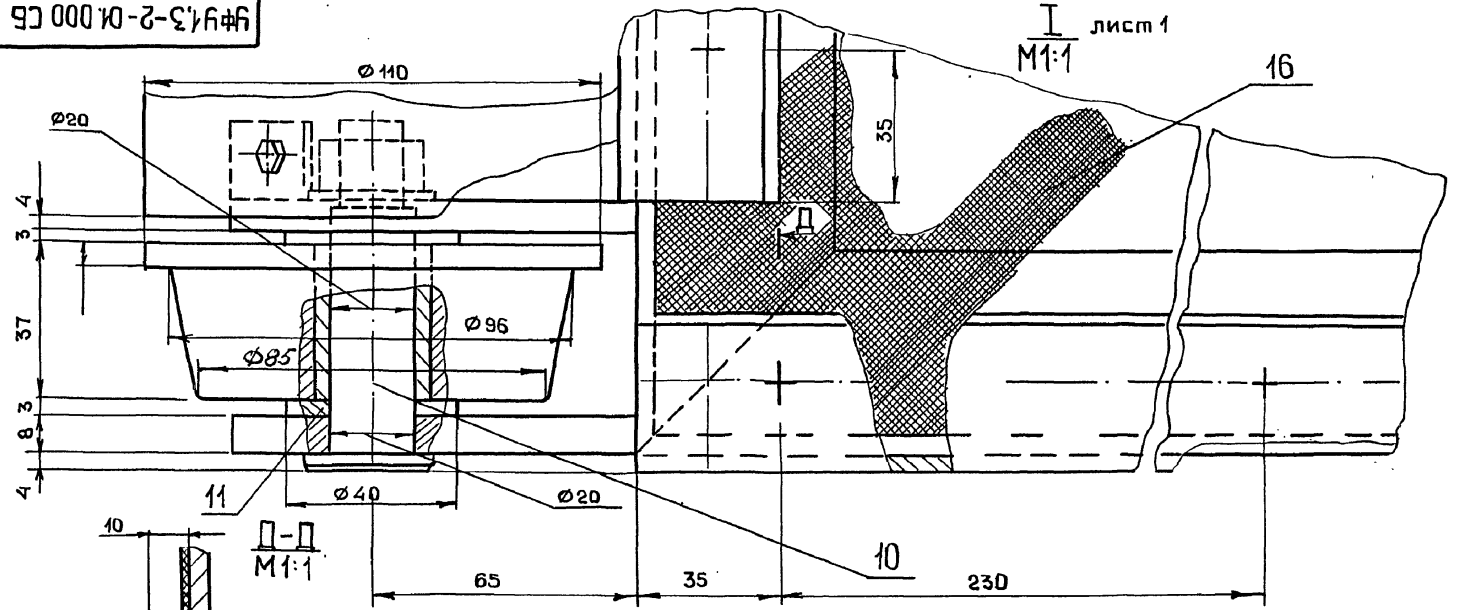

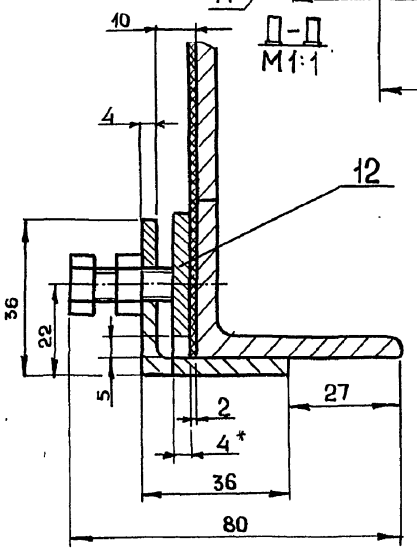

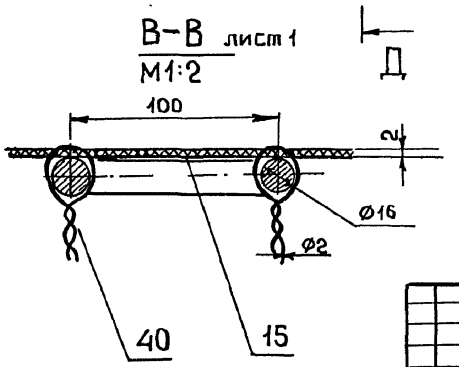

Изм.	Лист	№ докум.	Подп.	Дата
Разраб.		Загузов		08.92
Пров.		Кузьмич		08.92
Т. контр.				
Н. контр.		Кузьмич		08.92
Утв.				

УФУ1,3-2-01.000 СБ

Устройство фильтрующее. Сборочный чертеж (продолжение)

Лит.	Масса	Масштаб
Лист 4	Листов 4	

БЕЛГИПРОВОДХОЗ

Копировал 25446-02 41 Формат А3

Инв. № подл. | Подпись и дата | Взам. инв. № | Инв. № дубл. | Подпись и дата

Альбом 2

820-4-046.92

Формат	Зона	Поз.	Обозначение	Наименование	Кол.	Примеч.
		26.		Гайка М8.5		
				ГОСТ 5915-70	32	
		27		Гайка М16.5		
				ГОСТ 5918-73	4	
		30		Шайба 1.16.01		
				ГОСТ 9649-78	4	
				Шплинт 3.2×36		
		32		ГОСТ 397-79	4	
				Материалы		
		40		Проволока		
				К0 2.0 ГОСТ 792-67		L=13 м.

Инв. № подл. | Подпись и дата | Взам. инв. № | Инв. № дубл. | Подпись и дата

Изм	Лист	№ докум.	Подпись	Дата

УФУ 1.3-2.01.000

Лист 3

Копировал

Формат А4

Форм.	Зона	Поз.	Обозначение	Наименование	Кол.	Примеч.
				Документация		
А3			УФУ 1.3-2.01.100 СБ	Сборочный чертёж	2	
				Детали		
Б4		1.	УФУ 1.3-2.01.101	Балка		
				Уголок Б-50×50×5 ГОСТ 8509-86 / Ст.3 ГОСТ 535-88		
				ℓ=2600 h14	2	9.8 кг
Б4		2	УФУ 1.3-2.01.102	Упор		
				Уголок Б-36×36×4 ГОСТ 8509-86 / Ст.3 ГОСТ 535-88		
				ℓ=760 h1.4	6	1.64 кг
Б4		3	УФУ 1.3-2.01.103	Балка		
				Уголок Б-50×50×5 ГОСТ 8509-86 / Ст.3 ГОСТ 535-88		
				ℓ=1272 h1.4	2	4.8 кг
Б4		4	УФУ 1.3-2.01.104	Упор		
				Уголок Б-36×36×4 ГОСТ 8509-86 / Ст3 ГОСТ 535-88		
				ℓ=522 h1.4	2	1.13 кг
Б4		5	УФУ 1.3-2.01.105	Раскос		
				Уголок Б-36×36×4 ГОСТ 8509-86 / Ст 3 ГОСТ 535-88		
				ℓ=394 h1.4	2	0.85 кг

Инв. № подл. | Подпись и дата | Взам. инв. № | Инв. № дубл. | Подпись и дата

Изм.	Лист	№ докум.	Подпись	Дата
Разраб.		Кудрявцева		08.92
Провер.		Загузов		08.92
Н. контр.		Загузов		08.92
Утверд.				

УФУ 1.3-2.01.100

Рама

Лит.	Лист	Листов
	1	3

БЕЛГИПРОВОДХОЗ

Копировал 25446-02 42 Формат А4

Альбом 2

820-4-046.92

Формат	Зона	Поз.	Обозначение	Наименование	Кол.	Примеч.
Б4		6	УФУ1.3-2.01.106	Накладка		
				Лист Б-ПН-5 ГОСТ 19903-74 / Ст3 ГОСТ 14637-89		
				92 h14 × 160 h14	1	0.58кг
Б4		7	УФУ1.3-2.01.107	Проушина		
				Лист Б-ПН-8 ГОСТ 19903-74 / Ст3 ГОСТ 14637-89		
				64 h14 × 250 h14	2	1кг
Б4		8	УФУ 1.3-2.01.108	Палец		
				Круг В26 ГОСТ 2590-88 / Ст3 ГОСТ 535-88		
				ℓ=116 h14	1	0.48кг
Б4		9	УФУ 1.3-2.01.109	Кольцо		
				Круг В45 ГОСТ 2590-88 / Ст3 ГОСТ 535-88		
				ℓ= 5 h14	2	0.06кг
Б4		10	УФУ 1,3-2.01.110	Проушина		
				Лист Б-ПН-8 ГОСТ 19903-74 / Ст3 ГОСТ 14637-89		
				60 h14 × 120 h14	1	0.45кг
Б4		11	УФУ1,3-2.01.111	Проушина		
				Лист Б-ПН-8 ГОСТ 19903-74 / Ст3 ГОСТ 14637-89		
				60 h14 × 99 h14	4	0.37кг
Б4		12	УФУ 1.3-2.01.112	Бобышка		
				Лист Б-ПН-6 ГОСТ 19903-74 / Ст3 ГОСТ 14637-89		
				(20×20) h14	6	0.019кг

Инв.№подл. | Подпись и дата | Взам.инв.№ | Инв.№дубл. | Подпись и дата

Изм | Лист | №докум. | Подпись | Дата

УФУ 1.3-2.01.100 — Лист 2

Копировал — Формат А4

Формат	Зона	Поз.	Обозначение	Наименование	Кол.	Примеч.
Б4		13	УФУ 1.3-2.01.113	Пруток		
				Круг В16 ГОСТ 2590-88 / Ст3 ГОСТ 535-88		
				ℓ=1222 h14	4	1.93кг
Б4		14	УФУ 1.3-2.01.114	Пруток		
				Круг В16 ГОСТ 2590-88 / Ст3 ГОСТ 535-88		
				ℓ=84 h14	2	0.13кг
Б4		15	УФУ1.3-2.01.115	Пруток		
				Круг В16 ГОСТ 2590-88 / Ст3 ГОСТ 535-88		
				ℓ=1232 h1.4	2	1.95кг

Инв.№подл. | Подпись и дата | Взам.инв.№ | Инв.№дубл. | Подпись и дата

Изм | Лист | №докум. | Подпись | Дата

УФУ 1.3-2.01.100 — Лист 3

Копировал 25446-02 43 Формат А4

УФУ 1.3-2.01.100 СБ

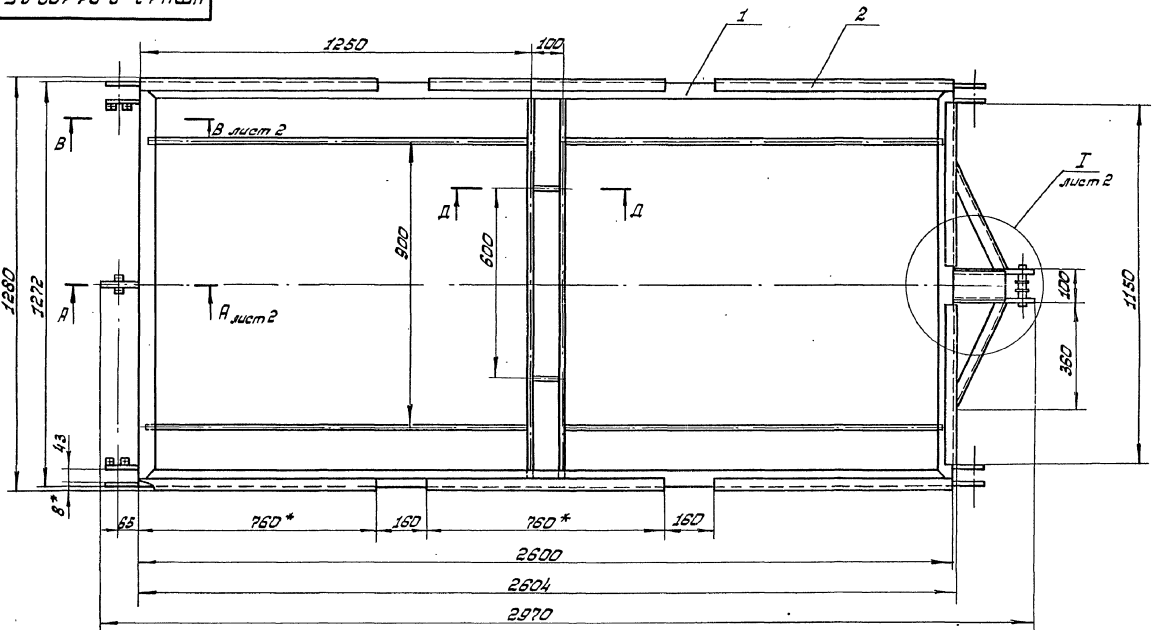

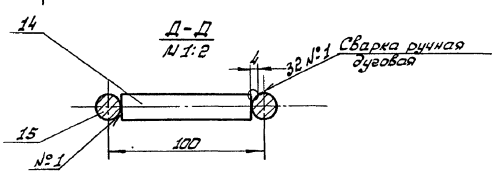

1.* Размеры для справок.
2. Н14; h14; ± $\frac{IT14}{2}$,
3. Неуказанные сварные швы по ГОСТ 5264-80.

					УФУ 1.3-2.01.100 СБ		
Изм.	Лист	№ докум.	Подп.	Дата	Рама	Лит.	Масса	Масштаб
Разраб.		Кудрявцева		01.91			60	1:10
Пров.		Загузов		01.91	Сборочный чертеж	Лист 1	Листов 2
Т.контр.							
Н.контр.		Загузов		01.91		Белгипроводхоз	
Утв.							

Копировал: Ковинская 25446-02 44 Формат: А3

Инв.№ подл. | Подпись и дата | Взам. инв.№ | Инв.№ дубл. | Подпись и дата

820-4-046.92 Альбом 2

УфУ1.3-2.01.100 СБ

Альбом 2

820-4-046.92

А-А лист 1
М1:2

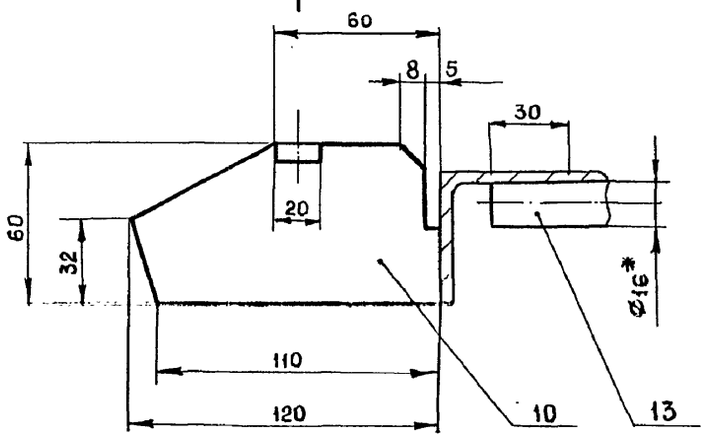

Б-Б
М1:2

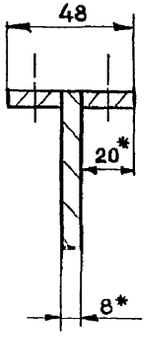

Вид Г
М1:2

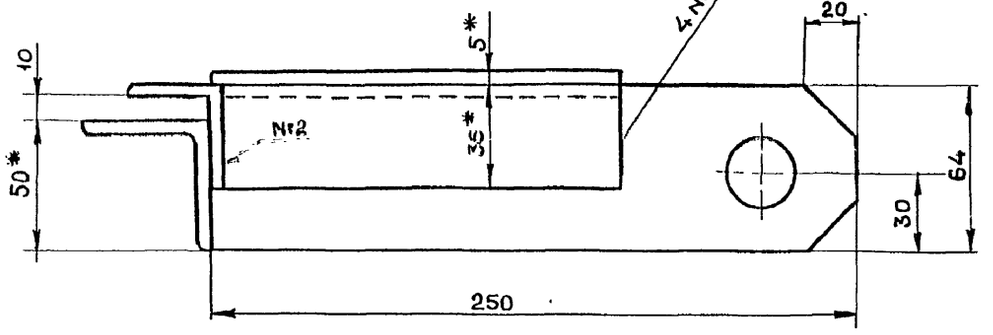

I
лист 1
М1:2

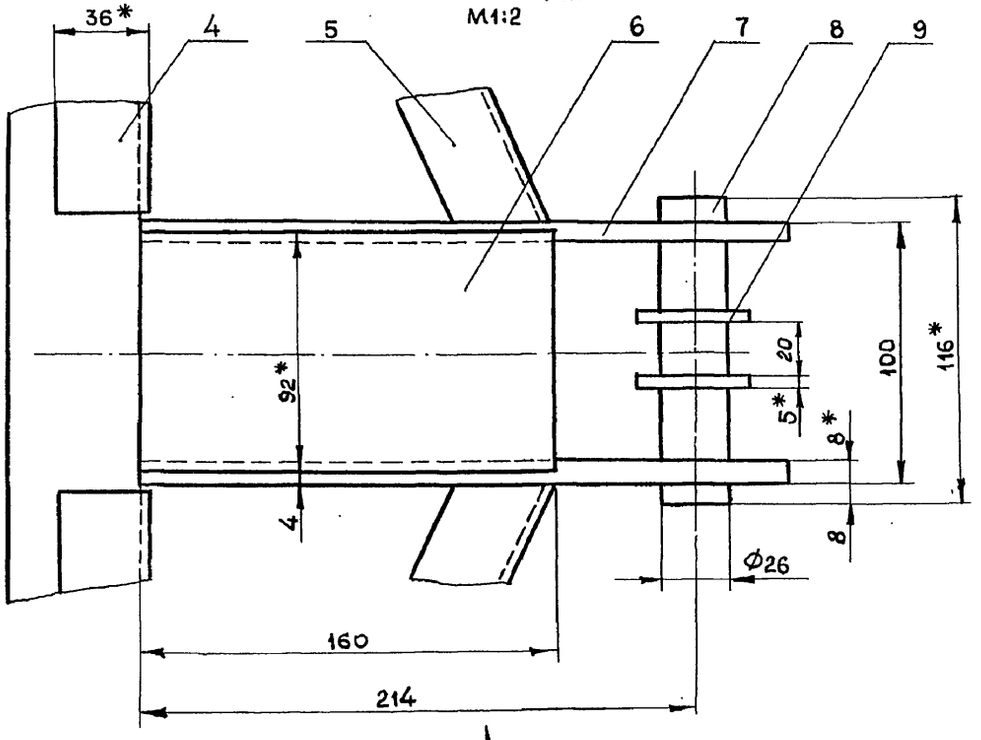

В-В лист 1
М1:2

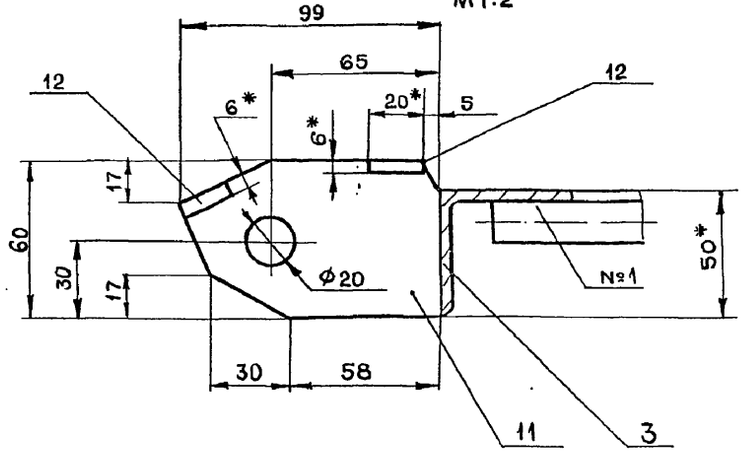

Изм.	Лист	№ докум.	Подпись	Дата
Разраб.		Кудрявцева		01.92
Провер.		Загузов		08.92
Н. контр.		Загузов		08.92
Утверд.				

УфУ 1,3-2.01.100 СБ

РАМА
СБОРОЧНЫЙ ЧЕРТЕЖ
(ПРОДОЛЖЕНИЕ)

Лит.	Масса	Масштаб
Лист 2	Листов 2	

БЕЛГИПРОВОДХОЗ

Инв. № подл. | Подпись и дата | Взам. инв. № | Инв. № дубл. | Подпись и дата

Альбом 2

820-4-046.92

Форм.	Зона	Поз.	Обозначение	Наименование	Кол.	Примечание
				Документация		
А3			УФУ 1.3-2.02.000 СБ	Сборочный чертеж		
				Сборочные единицы		
Б4		1	УФУ 1.3-2.02.100	Кронштейн	1	6.62кг
–		2	-01	Кронштейн	1	6.62кг
А4		3	УФУ 1.3-2.02.200	Упор	1	0.11 кг
Б4		4	УФУ 1.3-2.02.300	Рукоятка	1	1.53
Б4		5	УФУ 1.3-2.02.400	Блок	1	2.6
Б4		6	УФУ 1.3-2.02.500	Барабан	1	3.5
				Детали		
Б4		10	УФУ 1.3-2.02.001	Шпилька Ø16 (м12)		
				Круг В16 ГОСТ 2590-88 / Ст 3 ГОСТ 535-88		
				ℓ=210 h14	2	1.2кг
Б4		11	УФУ1.3-2.02.002	Шпилька Ø20 (м16)		
				Круг В20 ГОСТ 2590-88 / Ст.3 ГОСТ535-88		
				ℓ=218 h1.4	1	1.3кг

Подпись и дата | Инв.№дубл. | Взам.инв.№ | Подпись и дата | Инв.№подл.

Изм.	Лист	№докум.	Подпись	Дата
Разраб.		Загузов		08.92
Провер.		Кузьмич		09.92
Н.контр.		Кузьмич		09.92
Утверд.				

УФУ 1.3-2.02.000

Лебедка ручная

Лит.	Лист	Листов
	1	3

БЕЛГИПРОВОДХОЗ

Копировал Формат А4

Формат	Зона	Поз.	Обозначение	Наименование	Кол.	Примечание
Б4		12	УФУ1.3-2.02.003	Валик Ø25		
				Круг В25 ГОСТ 2590-88 / Ст3 ГОСТ 535-88		
				ℓ=240 h14	1	0.79
12		13	УФУ 1.3-2.02.004	Колесо храповое	1	
Б4		14		Рычаг		
				Круг В15 ГОСТ 2590-88 / Ст3 ГОСТ 535-88		
				ℓ=123 h14	1	0.2кг
Б4		15		Скоба		
				Круг В5 ГОСТ 2590-88 / Ст3 ГОСТ 535-88		
				ℓ=90 h14	1	0.02
Б4		16		Пружина №184		
				ГОСТ 13767-68		
				Проволока II ГОСТ 9389-75		
				$d_{пр}$=0.8 L=0.5м	1	
Б4		17		Втулка Ø вн.20		
				Пруток БрОЦ4-3-т-кр32		
				ГОСТ 6511-60		
				ℓ=45 h14	2	
Б4		18		Втулка Ø вн 30		
				Круг В50 ГОСТ 2590-88 / Ст3 ГОСТ 535-88		
				ℓ=45 h14	2	
Б4		19		Втулка Ø вн.16		
				Круг В36 ГОСТ 2590-88 / Ст3 ГОСТ 535-88		
				ℓ=45 h14	1	

Подпись и дата | Инв.№дубл. | Взам.инв.№ | Подпись и дата | Инв.№подл.

Изм.	Лист	№докум.	Подп.	Дата

УФУ 1.3-2.02.000

Лист 2

Копировал 25446-02 46 Формат А4

УФУ1,3-2.02.000 СБ

Альбом 2

820-4-046.92

Вид Б
М1:2

Вид В
М1:1

А-А повернуто
М1:2

Б-Б повернуто
М2:1

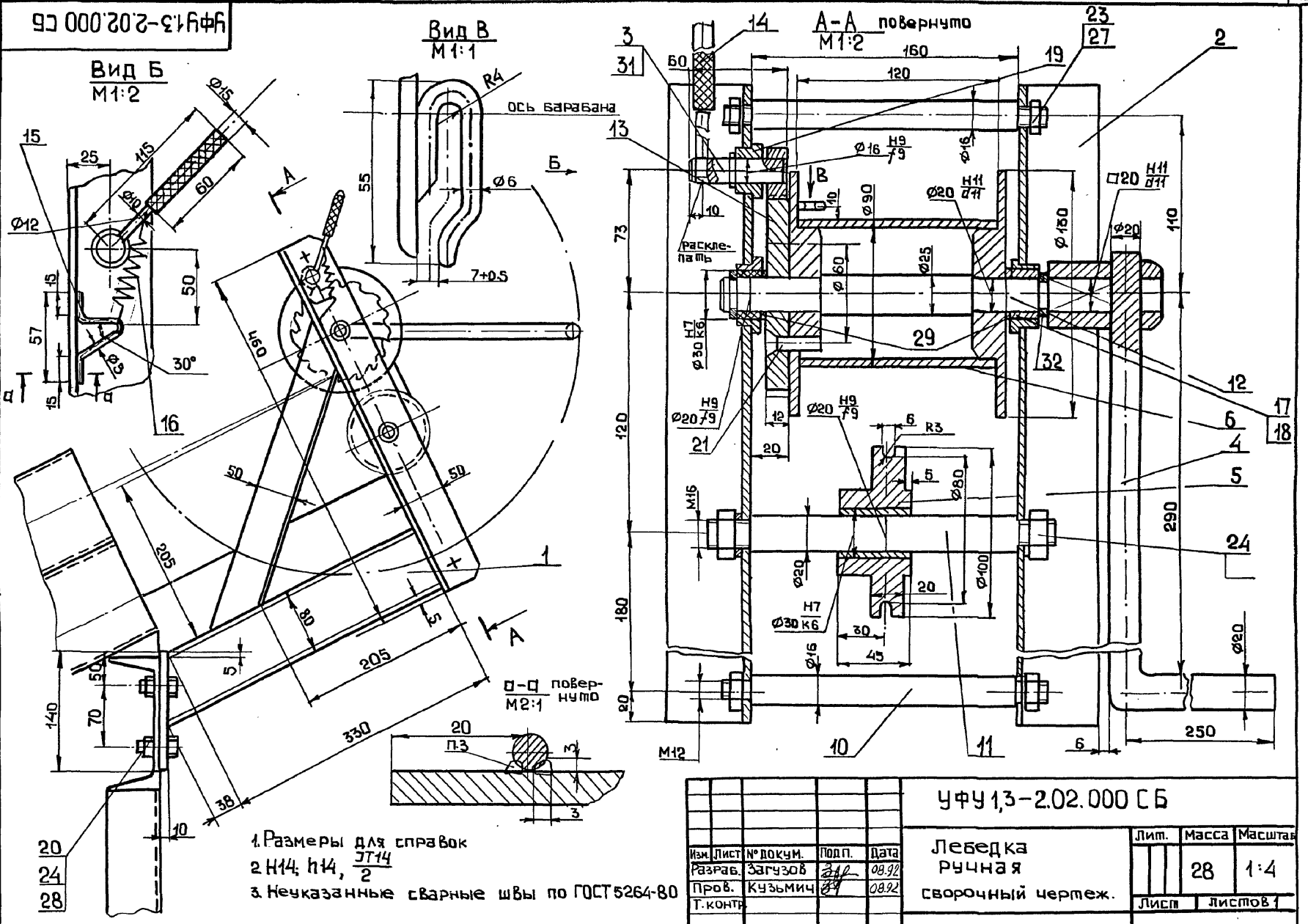

Изм.	Лист	№ докум.	Подп.	Дата
Разраб.		Загузов		08.92
Пров.		Кузьмич		08.92
Т.контр.				
Н.контр.		Кузьмич		08.92
Утв.				

УФУ 1,3-2.02.000 СБ

Лебедка ручная

сворочный чертеж.

Лит.	Масса	Масштаб
	28	1:4

Лист	Листов 1

БЕЛГИПРОВОДХОЗ

Копировал 25446-02 47 формат А-3

Инв.№ подл. | Подпись и дата | Взам.инв.№ | Инв.№ дубл. | Подпись и дата

Альбом 2

820-4-046.92

Формат	Зона	Поз.	Обозначение	Наименование	Кол.	Примечан.
				Стандартные изделия		
				Болты ГОСТ 7805-70		
		20		М16×40.58	4	
		21		Винт М5×30		
				ГОСТ 17475-72	4	
				Гайка ГОСТ 5915-70		
		23		М12.5	4	
		24		М16.5	6	
				Шайбы		
				ГОСТ 11371-68		
		27		2.12×4.04.016	4	
		28		2.16×4.04.016	6	
		29		2.20×4.04.016	2	
				Шайба 12.65Г		
		31		ГОСТ 11648-75	1	
		32		Шайба 16.65Г		
				ГОСТ 11648-75	2	

Инв. № подл. | Подпись и дата | Взам. инв. № | Инв. № дубл. | Подпись и дата

Изм.	Лист	№ докум.	Подпись	Дата

УФУ 1.3-2.02.000 — Лист 3

Копировал — Формат А4

УФУ1.3-2.02.003

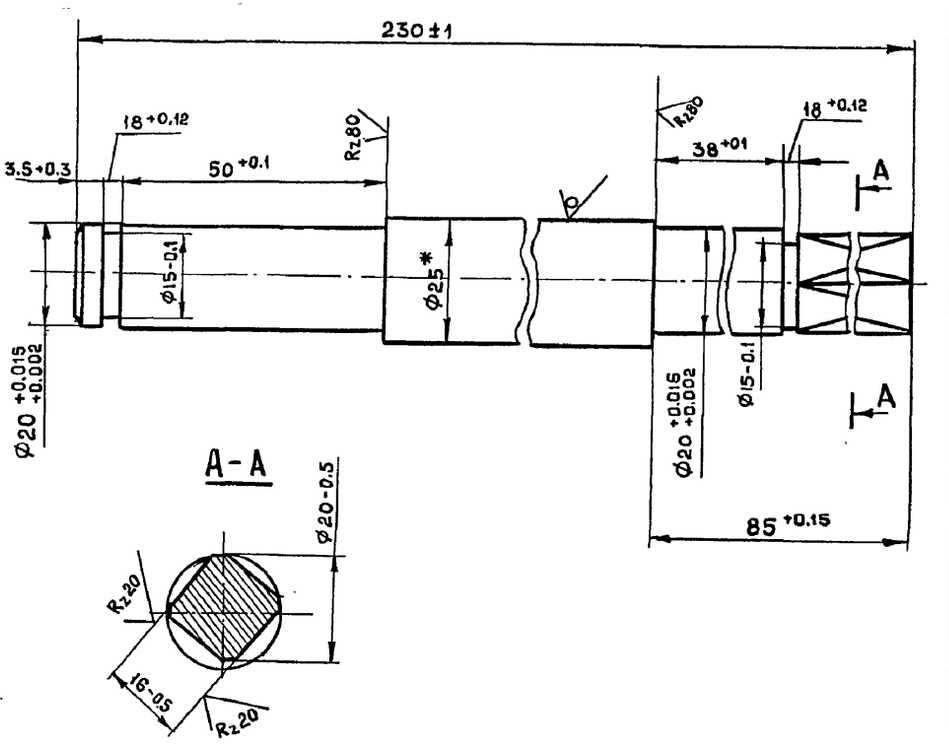

* Размер для справок

Инв. № подл. | Подпись и дата | Взам. инв. № | Инв. № дубл. | Подпись и дата

Изм.	Лист	№ докум.	Подпись	Дата
Разраб.		Загузов		08.92
Провер.		Рушук		09.92
Н. контр.		Рушук		09.92
Утверд.				

УФУ 1.3-2.02.003

Валик

Лит.	Масса	Масштаб
	0.7	1:1

Лист | Листов 1

Круг В25 ГОСТ 2590-88 / Ст3 ГОСТ 535-88

БЕЛГИПРОВОДХОЗ

Копировал — 25446-02 48 — Формат А4

УФУ1.3-2.02.004

Альбом 2

820-4-046.92

R_z40 / (V)

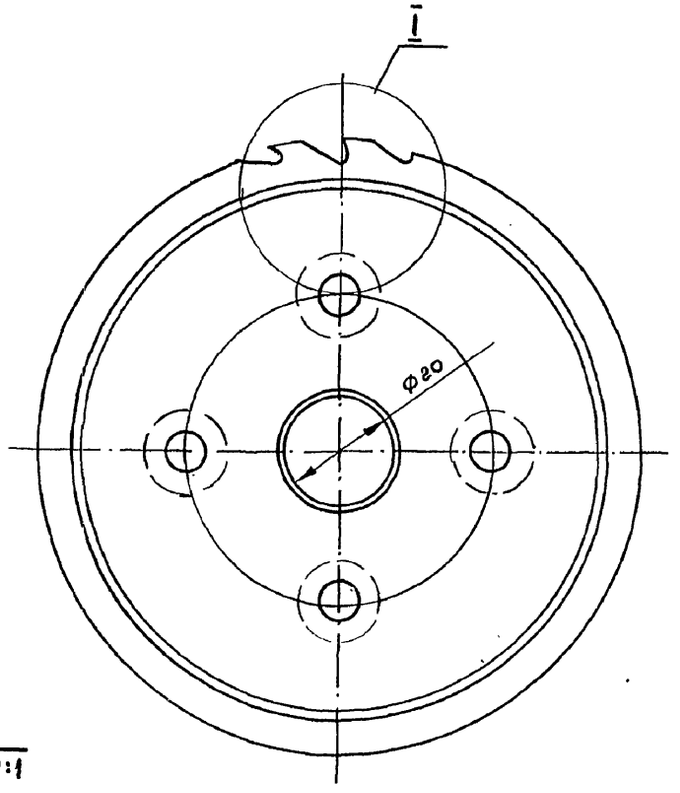

I
М2:1

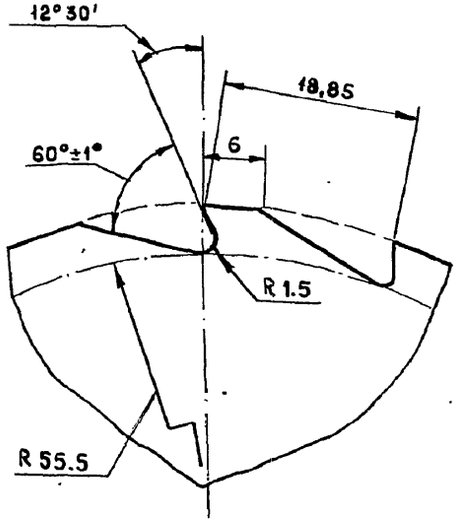

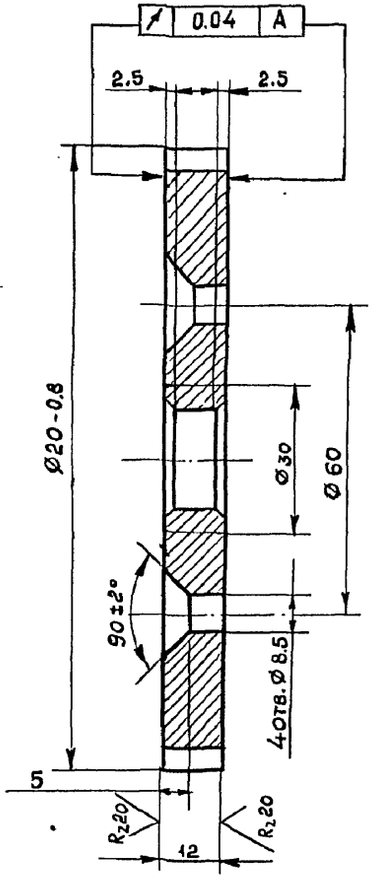

Модуль	m	6
Число зубьев	z	20
Шаг	t	18.85

1. НВ 212...248
2. H14, h14, $\pm\frac{JT14}{2}$.

Изм	Лист	№ докум.	Подпись	Дата
Разраб.		Сушко		02.92
Провер.		Рушук		02.92
Н.контр.		Рушук		02.92
Утверд.				

УФУ 1.3-2.02.004

Колесо храповое

Лит.	Масса	Масштаб
	0.85	1:1
Лист	Листов	

Сталь 45 ГОСТ 1050-74

БЕЛГИПРОВОДХОЗ

Инв.№ подл. | Подпись и дата | Взам. инв.№ | Инв.№ дубл. | Подпись и дата

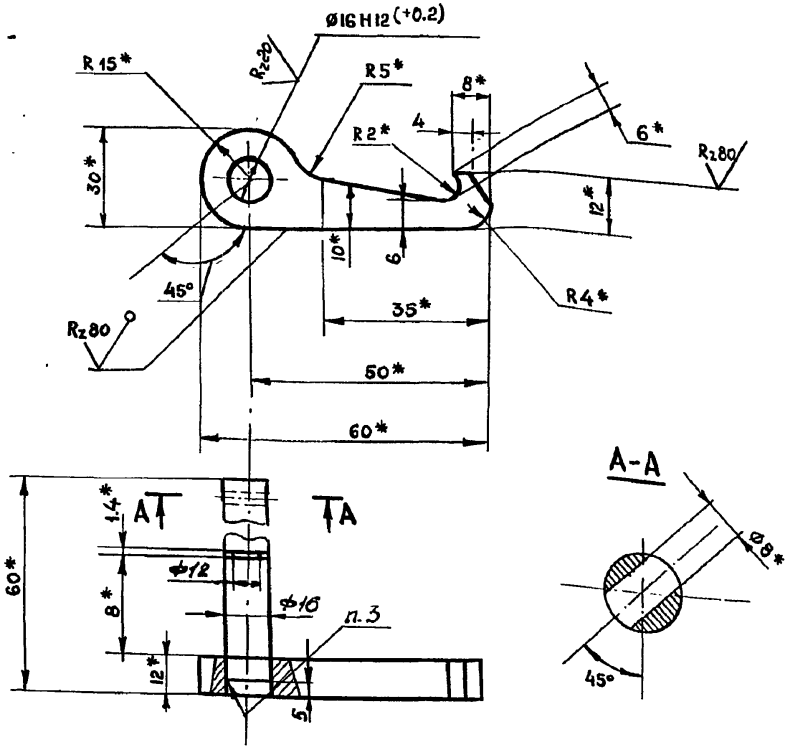

1.* Размер для справок

2. h14, $\pm\frac{IT14}{2}$.

3. Сварка ручная дуговая по ГОСТ 5264-80

Изм.	Лист.	№ докум.	Подпись	Дата
Разраб.		Сушко		07.92
Провер.		Загузов		08.92
Н. контр.		Загузов		11.92
Утверд.				

УФУ 1,3-2.02.200 СБ

Упор

Сборочный чертеж

Лит.	Масса	Масштаб
	0.11	1:1

Лист Б-ПН-8 ГОСТ 19903-74 / Ст3 ГОСТ 14637-89

Лист | Листов 1

БЕЛГИПРОВОДХОЗ

Копировал Формат А4

Формат	Зона	Поз.	Обозначение	Наименование	Кол.	Примеч.
				Документация		
А4			УФУ 1.3-2.02.200 СБ	Сборочный чертеж		
				Детали		
Б4			УФУ 1.3-2.02.201	Собачка		
				Лист 8 ГОСТ 19903-74 / Ст3 ГОСТ 14637-89		
				(60×40) h14	1	
Б4			УФУ 1.3-2.02.202	Ось Ø16f9		
				Ст3 ГОСТ 380-88		
				L=55 h14		

Изм.	Лист	№ докум.	Подпись	Дата
Разраб.		Сушко		07.92
Провер.		Загузов		11.92
Н. контр.		Загузов		11.92
Утверд.				

УФУ 1,3-2.02.200

Упор

Лит.	Лист	Листов
		1

БЕЛГИПРОВОДХОЗ

Копировал 25446-02 50 Формат А4

Инв. № подл. | Подпись и дата | Взам. инв. № | Инв. № дубл. | Подпись и дата

УФУ 1,3-2.03.000 СБ

Альбом 2

820-4-046.92

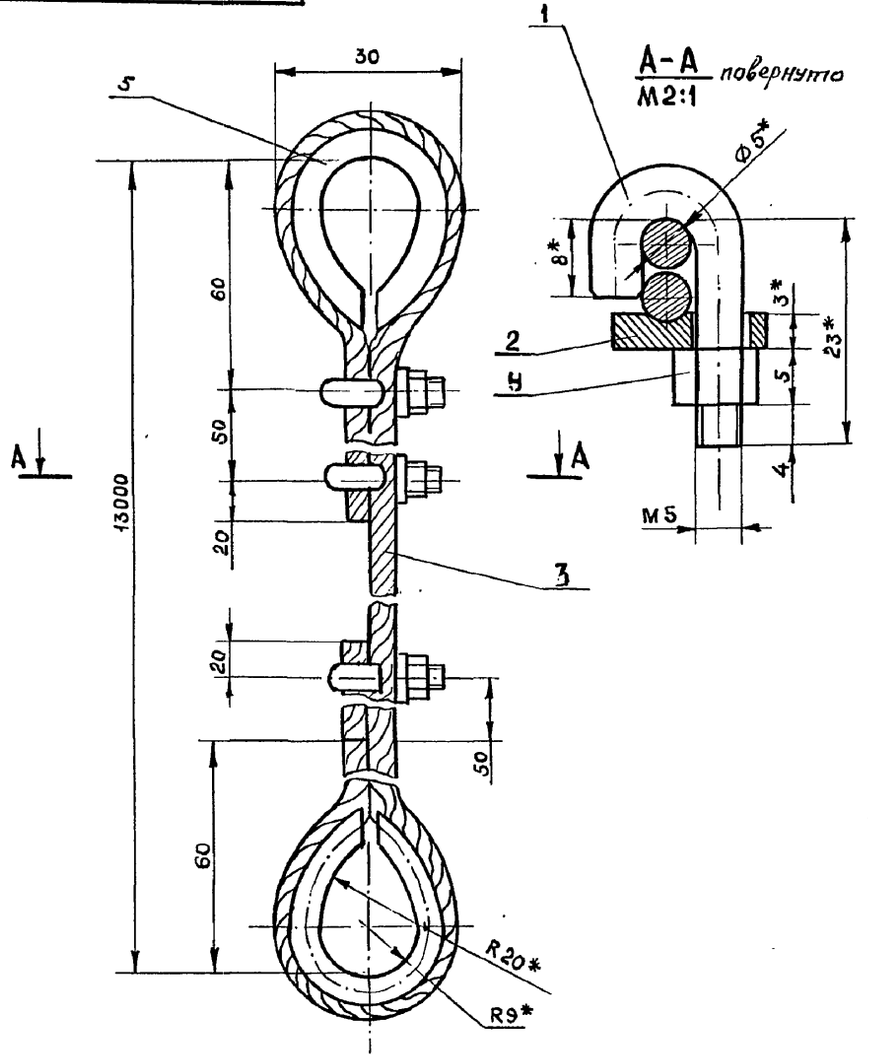

Изм.	Лист	№ докум.	Подпись	Дата
Разраб.		Загузов		07.91
Провер.		Кузьмич		08.91
Н.контр.		Кузьмич		08.91
Утверд.				

УФУ 1,3-2.03.000 СБ

Трос тяговый
Сборочный чертеж

Лит.	Масса	Масштаб
	1.13	1:1
Лист	Листов 1	

БЕЛГИПРОВОДХОЗ

Инв. № подл. | Подпись и дата | Взам. инв. № | Инв. № дубл. | Подпись и дата

Копировал

Формат А4

Формат	Зона	Поз.	Обозначение	Наименование	Кол.	Примечание
				Документация		
			УФУ 1,3-2.03.000 СБ	Сворочный чертёж		
				Детали		
		1	УФУ 1.3-2.03.001	Скоба		
				Круг В5 ГОСТ 2590-88 / Ст3 ГОСТ 535-88		
				L=60 h14	4	
		2	УФУ 1,3-2.03.002	Прижим		
				Лист 5 ГОСТ 19903-74 / Ст3 ГОСТ 14637-89		
				(12×15) h14	4	
		3	УФУ 1.3-2.03.003	Трос Канат		
				5-Т-А-О-11-180		
				ГОСТ 3070-88		
				L=13260 t10	1	
				Стандартные изделия		
		4		Гайка М5.5 ГОСТ 5915-70	4	
		5		Кольц 18 ГОСТ 2224-72	4	

Изм.	Лист	№ докум.	Подпись	Дата
Разраб.		Загузов		07.91
Провер.		Кузьмич		08.91
Н.контр.		Кузьмич		08.91
Утверд.				

УФУ 1,3-2.03.000

Трос тяговый

Лит.	Лист	Листов
		1

БЕЛГИПРОВОДХОЗ

Инв. № подл. | Подпись и дата | Взам. инв. № | Инв. № дубл. | Подпись и дата

Копировал 25446-02 51 Формат А4

УФУ1.3-3.00.000СБ

Альбом 2

820-4-046.92

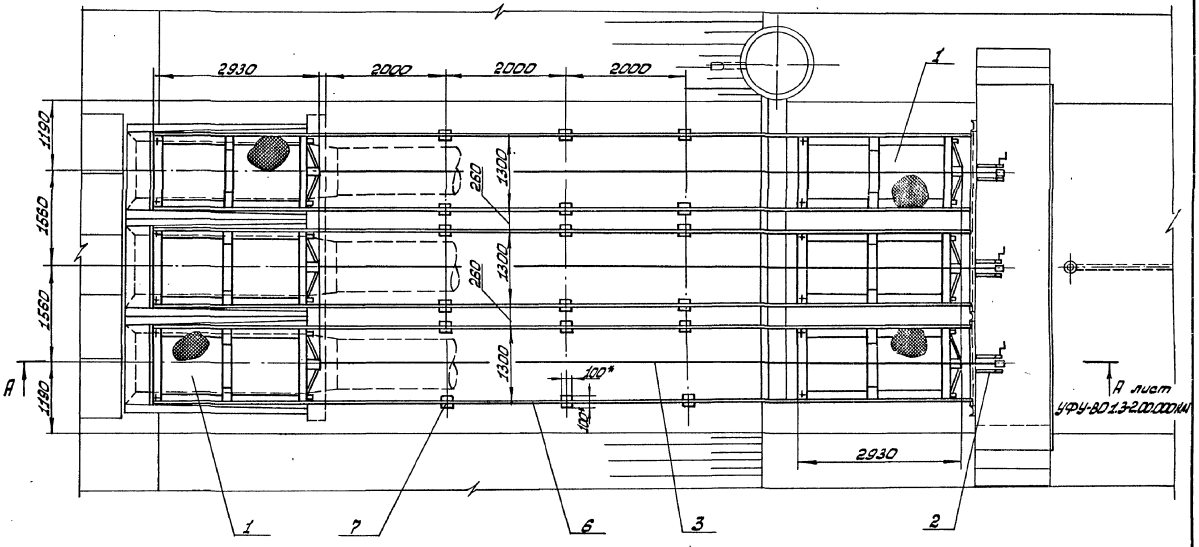

*Размеры для справок

					УФУ 1.3-3.00.000СБ		
Изм.	Лист	№ докум.	Подп.	Дата	Установка фильтрующих устройств Сборочный чертеж	Лит.	Масса 2032 / Масштаб 1:50
Разраб.		Сушко		05.92			
Пров.		Загулов		06.92		Лист 1	Листов 2
Т.контр.						Белгипроводхоз	
Н.контр.		Загулов		06.92			
Утв.							

Копировал: Ковинская 25446-02 52 Формат: А3

Инв.№подл. | Подпись и дата | Взам.инв.№ | Инв.№дубл. | Подпись и дата

Альбом 2

820-4-046.92

Формат	Зона	Поз.	Обозначение	Наименование	Кол.	Примечание
				Документация		
А3			УФУ 1.3-5.00.000	Сборочный чертеж		
				Сборочные единицы		
А4		1	УФУ 1.3-2.01.000	Устройство фильтрующ.	10	
А4		2	УФУ 1.3-2.02.000	Лебедка ручная	5	
А4		3	УФУ 1.3-2.03.000	Трос тяговый	10	
				Детали		
Б4		6	УФУ 1.3-5.00.001	Рельс		
				Швеллер 12 ГОСТ 8240-89 / Ст3 ГОСТ 535-88		
				L = 15000 h14	20	156 кг
Б4		7	УФУ 1.3-5.00.002	Накладка		
				Лист Б-ПН-10 ГОСТ 19903-74 / Ст3 ГОСТ 14637-89		
				(100×100) h14	30	0,8 кг

Инв.№ подл. | Подпись и дата | Взам. инв.№ | Инв.№ дубл. | Подпись и дата

Изм.	Лист	№ докум.	Подп.	Дата
Разраб.		Сушко		06.92
Провер.		Загузов		06.92
Н.контр.		Загузов		06.92
Утв.				

УФУ 1.3-5.00.000

Установка фильтрующих устройств

Лит.	Лист	Листов
		1

Белгипроводхоз

Копировал: Ковинская Формат: А4

Формат	Зона	Поз.	Обозначение	Наименование	Кол.	Примечание
				Документация		
А3			УФУ 1.3-4.00.000	Сборочный чертеж		
				Сборочные единицы		
А4		1	УФУ 1.3-2.01.000	Устройство фильтрующ.	8	
А4		2	УФУ 1.3-2.02.000	Лебедка ручная	4	
А4		3	УФУ 1.3-2.03.000	Трос тяговый	8	
				Детали		
Б4		6	УФУ 1.3-4.00.001	Рельс		
				Швеллер 12 ГОСТ 8240-89 / Ст3 ГОСТ 535-88		
				L = 15000 h14	16	156 кг
Б4		7	УФУ 1.3-4.00.002	Накладка		
				Лист Б-ПН-10 ГОСТ 19903-74 / Ст3 ГОСТ 14637-89		
				(100×100) h14	18	0,8 кг

Инв.№ подл. | Подпись и дата | Взам. инв.№ | Инв.№ дубл. | Подпись и дата

Изм.	Лист	№ докум.	Подп.	Дата
Разраб.		Сушко		06.92
Провер.		Загузов		06.92
Н.контр.		Загузов		06.92
Утв.				

УФУ - ВО 1.3-4.00.000

Установка фильтрующих устройств

Лит.	Лист	Листов
		1

Белгипроводхоз

Копировал: Ковинская 25446-02 53 Формат: А4

УФУ13-4.00.000СБ

Альбом 2

820-4-046.92

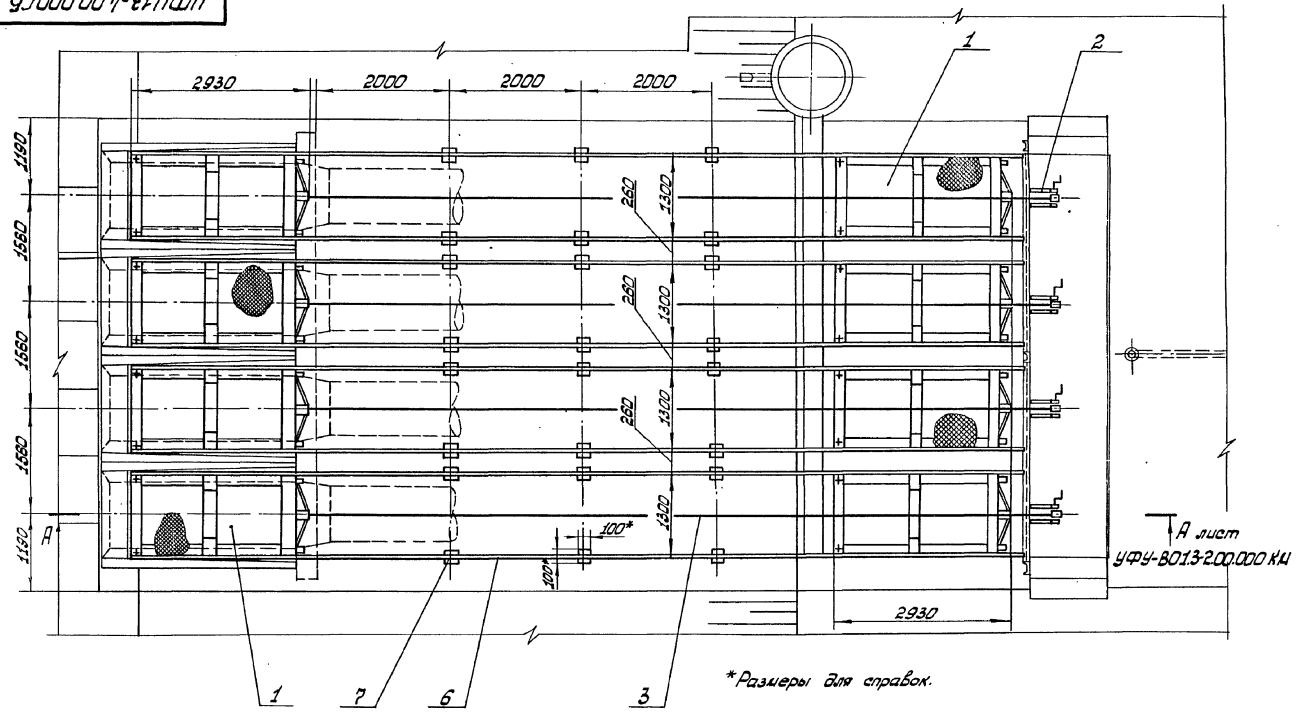

*Размеры для справок.

					УФУ 1.3-4.00.000СБ		
Изм.	Лист	№ докум.	Подп.	Дата	Установка фильтрующих устройств Сборочный чертеж	Лит.	Масса	Масштаб
Разраб.		Сунько		06.92			3340	1:50
Пров.		Загулов		06.92		Лист 1	Листов 2	
Т.контр.								
Н.контр.		Загулов		06.92		Белгипроводхоз		
Утв.								

Инв.№ подл. | Подпись и дата | Взам.инв.№ | Инв.№ дубл. | Подпись и дата

Копировал: Кобинская 25446-02 54 Формат: А3

УФУ 1.3-5.00.000СБ

Альбом 2

820-4-046.92

Инв.№ подл. | Подпись и дата | Взам. инв.№ | Инв.№ дубл. | Подпись и дата

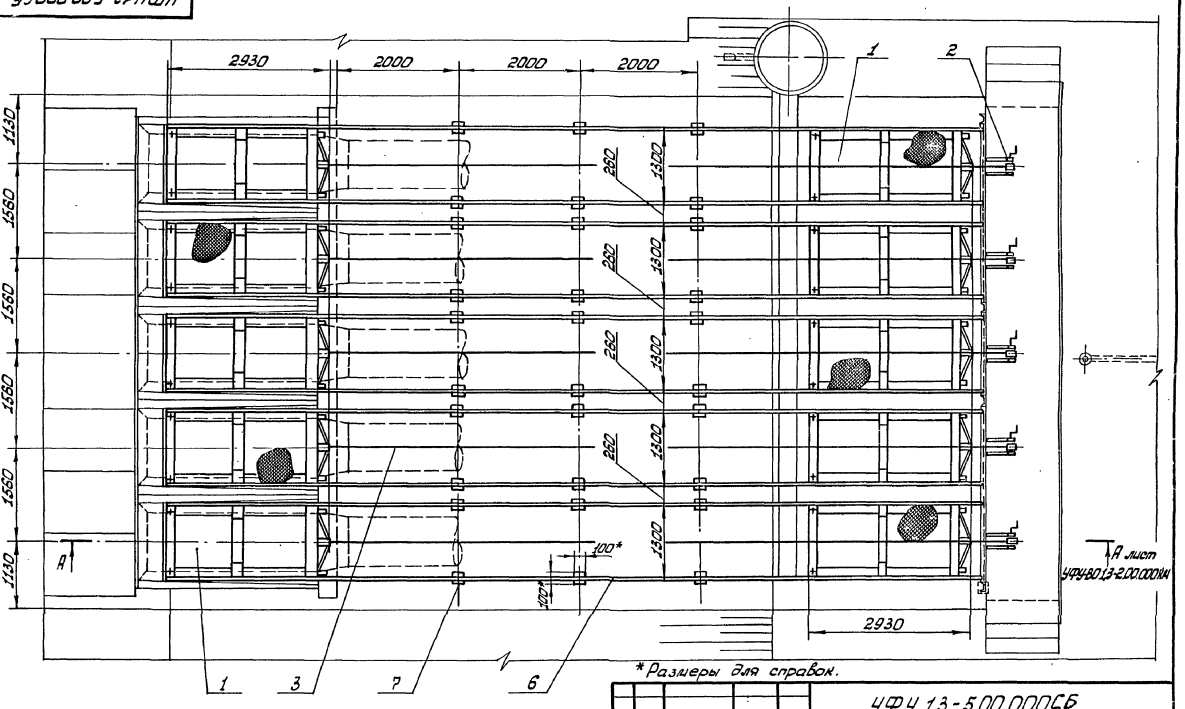

*Размеры для справок.

					УФУ 1.3-5.00.000СБ		
Изм.	Лист	№ докум.	Подп.	Дата	Установка фильтрующих устройств. Сборочный чертеж	Лит.	Масса	Масштаб
Разраб.		Сушко		05.92			4205	1:50
Пров.		Зеузов		05.92		Лист 1	Листов 2	
Т.контр.								
Н.контр.		Зеузов		05.92		Белгипроводхоз		
Утв.								

Копировал: Ковинская 25446-02 55 Формат: А3

Альбом 2

820-4-046.92

Формат	Зона	Поз.	Обозначение	Наименование	Кол.	Примечание
				Документация		
А3			ПО-1.00.000. СБ	Сборочный чертеж		
			Переменные данные для	исполнений		
				ПО-1.00.000		
				Детали		
Б4		1	ПО-1.00.001	Перила		
				Уголок 56×56×5 ГОСТ 8509-86		
				Ст 3сп ГОСТ 535-88		
				ℓ=2980	1	12.67 кг
Б4		2	ПО-1.00.002	Стойка		
				Полоса 5×50 ГОСТ 103-76		
				Ст 3кп ГОСТ 535-88		
				ℓ=1100	3	2.16 кг
Б4		3	ПО-1.00.003	Поперечина		
				Полоса 5×30 ГОСТ 103-76		
				Ст 3кп ГОСТ 535-88		
				ℓ=1482	4	1.75 кг
Б4		4	ПО-1.00.004	Кольцо		
				Круг В-12 ГОСТ 2590-88		
				Ст 3 ГОСТ 535-88		
				ℓ=1500	10	1.33 кг
				ПО-1.00.000-01		
				Детали		

Подпись и дата | Инв. № дубл. | Взам. инв. № | Подпись и дата | Инв. № подл.

Изм.	Лист	№ докум.	Подп.	Дата
Разраб.		Застенская		
Провер.		Попонов		
ГИП		Сацута		
Н.контр.		Кузьмич		
Утв.		Верховцов		

ПО-1.00.000

Перильные ограждения

Лит.	Лист	Листов
	1	2

Белгипроводхоз

Копировал: Ковинская Формат: А4

Формат	Зона	Поз.	Обозначение	Наименование	Кол.	Примечание
Б4		1	ПО-1.00.001-01	Перила		
				Уголок 56×56×5 ГОСТ 8509-86		
				Ст 3сп ГОСТ 535-88		
				ℓ=1480	1	6.3 кг
Б4		2	ПО-1.00.002	Стойка		
				Полоса 5×50 ГОСТ 103-76		
				Ст 3сп ГОСТ 535-88		
				ℓ=1100	2	2.16 кг
Б4		3	ПО-1.00.003-01	Поперечина		
				Полоса 5×30 ГОСТ 103-76		
				Ст 3кп ГОСТ 535-88		
				ℓ=1470	2	1.7 кг
Б4		4	ПО-1.00.004	Кольцо ℓ=1500		
				Круг В-12 ГОСТ 2590-88		
				Ст 3 ГОСТ 535-88	5	1.33 кг
				ПО-1.00.000-02		
				Детали		
Б4		1	ПО-1.00.001-002	Перила ℓ=730		
				Уголок 56×56×5 ГОСТ 8509-86		
				Ст 3сп ГОСТ 535-88	1	3.1 кг
Б4		2	ПО-1.00.002	Стойка ℓ=1100		
				Полоса 5×50 ГОСТ 103-76		
				Ст 3кп ГОСТ 535-88	2	2.16 кг
Б4		3	ПО-1.00.003-02	Поперечина ℓ=721		
				Полоса 5×30 ГОСТ 103-76		
				Ст 3кп ГОСТ 535-88	2	0.85 кг
Б4		4	ПО-1.00.004	Кольцо ℓ=1500		
				Круг В-12 ГОСТ 2590-88		
				Ст 3 ГОСТ 535-88	3	1.33 кг

Подпись и дата | Инв. № дубл. | Взам. инв. № | Подпись и дата | Инв. № подл.

Изм.	Лист	№ докум.	Подп.	Дата

ПО-1.00.000

Лист 2

Копировал: Ковинская 25446-02 56 Формат: А4

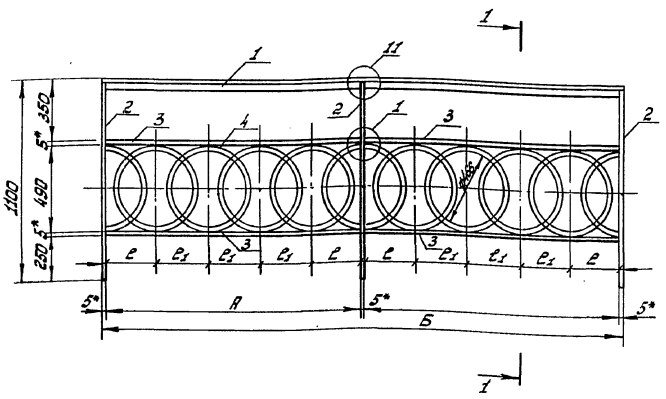

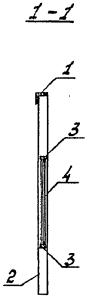

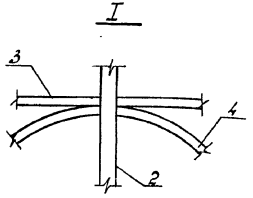

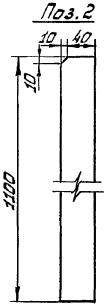

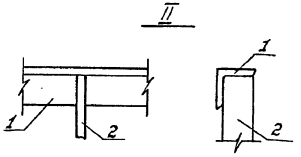

Марка перил	Размеры, мм				Масса, кг
	А	Б	с	c_1	
ПО-1.00.000	1483	2980	296	297	39.5
ПО-1.00.000-01		1480	294	294	20.7
ПО-1.00.000-02		730	245	120	13.2

* Размеры для справок

Изм.	Лист	№ докум.	Подп.	Дата	ПО 1.00.000 СБ
Разраб.		Застенская		01.91	Перильные ограждения. Сборочный чертёж
Пров.		Лапонов		01.91	
Т. контр.					
ГИП		Сашута		01.91	
Н. контр.		Кузьмич		01.91	
Утв.		Верховцов		09.91	Белгипроводхоз

Лит.	Масса	Масштаб
	сж. табл.	1:20
Лист	Листов 1	

Копировал: Ковинская 25446-02 (57) Формат: А3

gost.e-ecolog.ru

Инв.№подл. | Подпись | Дата | Взам.инв.№ | Инв.№дубл. | Подпись и дата