Типовые проектные решения

820-4-046.92

ВОДОЗАБОРНОЕ СООРУЖЕНИЕ С ФИЛЬТРАМИ ТОНКОЙ ОЧИСТКИ ДЛЯ ОРОСИТЕЛЬНЫХ НАСОСНЫХ СТАНЦИЙ ПОДАЧЕЙ ДО 3,0 м³/с

АЛЬБОМ 1

ПЗ Пояснительная записка
АС Строительные решения
КЖ Конструкции железобетонные

Отпускная цена
на момент реализации
Указана в смет[illegible]

gost.e-ecolog.ru

Типовые проектные решения

820-4-046.92

ВОДОЗАБОРНОЕ СООРУЖЕНИЕ С ФИЛЬТРАМИ ТОНКОЙ ОЧИСТКИ ДЛЯ ОРОСИТЕЛЬНЫХ НАСОСНЫХ СТАНЦИЙ ПОДАЧЕЙ ДО 3,0 м³/с

АЛЬБОМ 1

ПЕРЕЧЕНЬ АЛЬБОМОВ

Альбом 1. ПЗ Пояснительная записка
АС Строительные решения
КЖ Конструкции железобетонные
Альбом 2. Нестандартизированное оборудование
Альбом 3. С Сметная документация
Альбом 4. ВМ Ведомсти потребности в материалах

ПРИМЕНЕННЫЕ ПРОЕКТЫ

Типовой проект 820-214 «Шлюзы-регуляторы на каналах мелиоративных систем расходом до 150 м³/с напором 2,0-3,5 м», альбом II. *„Конструкции железобетонные"* (поставщик Минсктиппроект)

Типовые проектные решения 820-3-065.91 «Насосные станции автоматизированные на подачу от 0,5 до 5,0 м³/с напором до 9 м с осевыми вертикальными насосами для осушительных систем», альбом 3 *„Конструкции металлические"* (поставщик Минсктиппроект).

РАЗРАБОТАНЫ:

В/О „Союзводпроект"
Заместитель начальника А. А. Николькая
Главный инженер проекта Б. В. Климов

Институт „Белгипроводхоз"
Главный инженер В. М. Масюк
Главный инженер проекта К. Ф. Сацута

Утверждены и введены в действие В/О „Союзводпроект"

Протокол № 874 от 30.06.92

Альбом 1

№ № листов	Наименование листа	Стр.
1...5	Пояснительная записка.	5
	Комплект чертежей марки АС.	
1	Общие данные.	10
2	ВС-8,5-4,5-1. План.	11
3	ВС-8,5-4,5-1. Разрезы 1-1 и 2-2.	12
4	ВС-11,5-4,5-2. План.	13
5	ВС-11,5-4,5-2. Разрезы 1-1 и 2-2.	14
6	ВС-11,5-4,5-4. План.	15
7	ВС-11,5-4,5-4. Разрезы 1-1 и 2-2.	16
8	Покрытие плит пролетного строения.	17
9	ВО-1,3-2. План.	18
10	ВО-1,3-3. План.	19
11	ВО-1,3-4. План.	20
12	ВО-1,3-5. План.	21
13	ВО-1,3-2, ВО-1,3-3, ВО-1,3-4, ВО-1,3-5. Разрезы 1-1, 2-2, 3-3.	22
14	ВО-1,3-2, ВО-1,3-3, ВО-1,3-4, ВО-1,3-5. Спецификации.	23
	Комплект чертежей марки КЖ	
1...3	Общие данные	24
4	Водозаборный колодец ВК-8,5-4,5-1. Спецификация. План.	27
5	Водозаборный колодец ВК-8,5-4,5-1. Разрезы 1-1...4-4. Вид А.	28
6	Водозаборный колодец ВК-8,5-4,5-1. Днище. Разрез 1-1. Схема армирования.	29
7	Водозаборный колодец ВК-8,5-4,5-1. Участки монолитные УМ1 и УМ2. Схема армирования.	30
8	Водозаборный колодец ВК-8,5-4,5-1. Участок монолитный УМ3. Схема армирования.	31
9	Водозаборный колодец ВК-8,5-4,5-1. Пояс омоноличивания верхний. Схема армирования. Сечение 1-1.	32
10	Водозаборный колодец ВК-□-□-□. Пояс омоноличивания верхний. Схема армирования. Разрезы 2-2...5-5.	33
11	Водозаборный колодец ВК-□-□-□. Пояс омоноличивания верхний. Схема армирования. Разрезы 6-6...8-8. Узлы 1, 2.	34
12	Водозаборный колодец ВК-□-□-□. Пояс омоноличивания нижний. Схема армирования.	35
13	Водозаборный колодец ВК-8,5-4,5-1. Входной оголовок. Схема армирования.	36
14	Водозаборный колодец ВК-8,5-4,5-1. Стойка. Схема армирования.	37
15	Водозаборный колодец ВК-11,5-4,5-2. Спецификация. План.	38
16	Водозаборный колодец ВК-11,5-4,5-2. Разрезы 1-1...3-3. Вид А.	39
17	Водозаборный колодец ВК-11,5-4,5-2. Днище. Разрез 1-1. Схема армирования.	40
18	Водозаборный колодец ВК-11,5-4,5-2. Днище. План. Схема армирования.	41
19	Водозаборный колодец ВК-11,5-4,5-2. Участок монолитный УМ4. Схема армирования.	42
20	Водозаборный колодец ВК-11,5-4,5-2. Участок монолитный УМ6. Схема армирования.	43
21	Водозаборный колодец ВК-11,5-4,5-2. Перегородка. Схема армирования.	44
22	Водозаборный колодец ВК-11,5-4,5-2. Участок монолитный УМ5. Входной оголовок. Схема армирования. Сечения 1-1, 2-2.	45
23	Водозаборный колодец ВК-11,5-4,5-2. Участок монолитный УМ5. Входной оголовок. Схема армирования. Сечение 3-3. Узлы.	46

Инв.№ подл. | Подпись и дата | Взам. инв.№

Копировал: Ковинская 25446-01 3 Формат: А3

Альбом 1

№ № листов	Наименование листов	Стр.
24	Водозаборный колодец ВК-11,5-4,5-2. Пояс омоноличива-	47
	ния верхний. Схема армирования. План.	
25	Водозаборный колодец ВК-11,5-4,5-4. Спецификация. План.	48
26	Водозаборный колодец ВК-11,5-4,5-4. Разрезы 1-1...3-3. Вид А.	49
27	Водозаборный колодец ВК-11,5-4,5-4. Днище. Разрез 1-1.	
	Схема армирования.	50
28	Водозаборный колодец ВК-11,5-4,5-4. Днище. План. Схема	
	армирования.	51
29	Водозаборный колодец ВК-11,5-4,5-4. Участок монолитный	
	УМ7. Входной оголовок. Схема армирования. Спецификация.	52
30	Водозаборный колодец ВК-11,5-4,5-4. Участок монолитный УМ7.	
	Входной оголовок. Схема армирования. Разрезы. Узел 1.	53
31	Водозаборный колодец ВК-11,5-4,5-4. Пояс омоноличивания	
	верхний. Схема армирования. План.	54
32	Водозаборный колодец ВК □-□-□. Соединение блоков.	
	Спецификация.	55
33	Водозаборный колодец ВК □-□-□. Соединение блоков.	56
34	Ведомость расхода стали.	57
35	ВО-1.3-2. Водозаборный оголовок.	58
36	ВО-1.3-3. Водозаборный оголовок.	59
37	ВО-1.3-4. Водозаборный оголовок.	60
38	ВО-1.3-5. Водозаборный оголовок.	61
39	Фундамент под монорельс Ф1.	62
	Прилагаемые документы марки КЖ.И.	
1	Сетка арматурная С1.	63
2	Сетка арматурная С2.	63
3	Сетка арматурная С3.	64
4	Сетка арматурная С4.	64
5	Сетка арматурная С5.	65

№ № листов	Наименование листов	Стр.
6	Сетка арматурная С6.	65
7	Сетка арматурная С7.	66
8	Сетка арматурная С8.	66
9	Сетка арматурная С9.	67
10	Сетка арматурная С10.	67
11	Сетка арматурная С11.	68
12	Сетка арматурная С12.	68
13	Сетка арматурная С13.	69
14	Сетка арматурная С14.	69
15	Сетка арматурная С15.	70
16	Сетка арматурная С16.	70
17	Сетка арматурная С17.	71
18	Сетка арматурная С18.	71
19	Сетка арматурная С19.	72
20	Сетка арматурная С20.	72
21	Сетка арматурная С21.	73
22	Сетка арматурная С22.	73
23	Сетка арматурная С23.	74
24	Сетка арматурная С24.	74
25	Сетка арматурная С25.	75
26	Сетка арматурная С26.	75
27	Сетка арматурная С27.	76
28	Сетка арматурная С28.	76
29	Сетка арматурная С29.	77
30	Сетка арматурная С30.	77
31	Сетка арматурная С31.	78
32	Сетка арматурная С32.	78

Инв. № подл. | Подпись и дата | Взам. инв. №

Альбом 1

№ № листов	Наименование листов	Стр.
33	Сетка арматурная С33.	79
34	Сетка арматурная С34.	79
35	Сетка арматурная С35.	80
36	Сетка арматурная С36.	80
37	Сетка арматурная С37.	81
38	Сетка арматурная С38.	81
39	Каркас пространственный КП1.	82
40	Каркасы пространственные КП2 и КП3.	82
41	Изделие закладное МН7.	83
42	Спираль СП1.	83
43	Спираль СП2.	84
44	Спираль СП3.	84
45	Изделие закладное МН8.	85
46	Изделие закладное МН9.	85
47	Изделие закладное МН10.	86
48	Изделие закладное МН11.	86
49	Сетка арматурная С39.	87
50	Изделие закладное МН1.	87
51	Изделие закладное МН12.	88
52	Изделие закладное МН13.	88
53	Каркас пространственный КП4.	89

Инв. № подл. | Подпись и дата | Взам. инв. №

Копировал: Ковинская 25446-01 5 Формат: А3

Альбом 1

1. Общая часть

1.1. Типовые проектные решения „Водозаборное сооружение с фильтрами тонкой очистки для оросительных насосных станций подачей до 3.0 м³/с" разработаны на основании задания В/О „Союзводпроект" от 23.01.91г. в соответствии с перечнем работ по типовому проектированию на 1991 год (ТФ 6.9.26).

1.2. В типовых проектных решениях использованы выводы и рекомендации по теме „Разработка рабочих органов фильтрующих устройств тонкой очистки воды для закрытых оросительных систем", а также опыт проектирования, строительства и эксплуатации водозаборных сооружений с фильтрами тонкой очистки.

1.3. Проектные решения содержат два конструктивных типа сооружений 7 типоразмеров:

– 3 водозаборных сооружения с незатопляемыми водоприемными колодцем (шифр ВС);

– 4 водозаборных сооружения с затопленными водоприемными оголовками сопрягаемыми с береговыми откосами (шифр ВО).

Шифры и характеристики водозаборных сооружений приведены в таблице 1.

Таблица 1.

Шифр	Ширина водоприемного колодца (оголовка) в свету, м	Высота фильтрующего устройства, м	Количество водоприемных отверстий, м	Максимальный расход водозабора, м³/с
ВС-8,5-4,5-1	8,5	4,5	1	0,50
ВС-11,5-4,5-2	11,5	4,5	2	1,50
ВС-11,5-4,5-4	11,5	4,5	4	3,00
ВО-1,3-2	1,3	—	2	1,00
ВО-1,3-3	1,3	—	3	1,50
ВО-1,3-4	1,3	—	4	2,30
ВО-1,3-5	1,3	—	5	3,00

2. Назначение и область применения

2.1. Водозаборные сооружения с фильтрами тонкой очистки предназначены для забора из водоисточника расчетного количества воды, очистки ее от механических взвесей до требуемого качества (размер частиц 0,5 мм и более), в целью обеспечения работы оросительных насосных станций, производительностью до 3,0 м³/с.

2.2. Водозаборные сооружения применимы для расчетных расходов от 0,5 до 3,0 м³/с, колебаний расчетных уровней воды в водозаборе до 3,0 м.

2.3. По капитальности, согласно СНиП 2.06.01-86, водозаборные сооружения отнесены к IV классу, по надежности подачи воды – III классу по СНиП 2.06.03-85.

2.4. Область применения водозаборных сооружений: районы строительства с расчетными температурами от -40°С (основное решение) до +40°С на территориях без подработки горными выработками, для непучинистых и непросадочных грунтов с расчетным сопротивлением грунтов основания не менее 0,098 МПа.

2.5. Типовые проектные решения не распространяются для использования в зонах вечномерзлых грунтов, в районах с нормативной глубиной промерзания более 1,60 м.

2.6. Подводящие трубопроводы и рыбозащитные устройства в данных типовых решениях не предусматриваются, их конструкция решается индивидуально при привязке.

2.7. Технологическое оборудование принято серийного изготовления.

2.8. Водозаборные сооружения, при соответствующем обосновании, могут быть применены также в качестве рыбозаградителя.

Привязан:

Инв. №

820-4-046.92 - ПЗ

Нач. отд.	Верховцов		05.92
ГИП	Сашута		05.92
Проект.	Сашута		05.92
Провер.	Пономов		05.92
Н. контр.	Кизьмин		05.92

Пояснительная записка

Стадия	Лист	Листов
Р	1	5

Белгипроводхоз

Инв. № подл. | Подпись и дата | Взам. инв. №

Копировал: Ковинская 25446-01 6 Формат: А3

Альбом 1

3. Исходные данные

3.1. Расчет конструкций на прочность и устойчивость производился с учетом следующих характеристик природных условий:

– нормативное значение ветрового давления для I района географического района по СНиП 2.01.07-85 – 0,23 кПа (23 кгс/м²);

– нормативное значение веса снегового покрова на 1 м² горизонтальной поверхности земли для III района географического района – 1,0 кПа (100 кгс/м²);

– рельеф территории спокойный, грунтовые воды залегают на 0,40 м ниже поверхности земли;

– вода не агрессивна по отношению к бетону;

– грунты не пучинистые, непросадочные со следующими нормативными характеристиками: расчетное сопротивление грунта основания не менее 0,1 МПа (1,0 кгс/см²); угол внутреннего трения 28°; удельное сцепление 2 кПа (0,02 кгс/см²); модуль деформации 14,7 МПа (150 кгс/см²); плотность грунта 1,8 т/м³; коэффициент безопасности по грунту 1,0; плотность железобетона 2,5 т/м³; временная нагрузка по призме обрушения 0,01 МПа (1,0 т/м²).

3.2. При расчетах учитывались следующие виды нагрузок и их сочетаний:

– давление грунта в строительный и эксплуатационный периоды (с учетом наличия воды);

– временные нагрузки от строительных механизмов, оборудования, снегового покрова, ветра и людей;

– гидростатическое давление воды;

– расчетный перепад на фильтре – 0,30 м.

3.3. Сборные железобетонные элементы приняты в соответствии с „Каталогом типовых сборных железобетонных конструкций для водохозяйственного строительства".

3.4. Марки бетона по прочности В15 монолитных железобетонных и бетонных конструкций приняты в соответствии с требованиями СНиП 2.06.08-87. Требуемые марки бетона по морозостойкости и водопроницаемости назначены соответственно F150 и W4 и должны корректироваться с учетом климатических условий района строительства согласно СНиП 2.06.08-87 и СНиП 2.04.02-84.

4. Расчетные положения

4.1. Основным рабочим элементом по очистке воды в водозаборных сооружениях применены кассеты с фильтрами тонкой очистки воды. В качестве фильтрующего материала использованы пластины фильтрующие пластмассовые по ТУ33-101814?-01-90, изготавливаемые пневмоэкструзионным способом из полиэтилена низкой плотности НПО „БелНИИНиВХ" (220040, г. Минск, ул. М. Богдановича, 153, тел. 32-49-41).

4.2. Пропускная способность и условия применения фильтрующих устройств приняты по результатам лабораторных исследований по теме „Разработка рабочих органов фильтрующих устройств тонкой очистки воды для закрытых оросительных систем", а также испытанием опытного образца. При перепаде уровней до 0,20 м пропускная способность фильтра тонкой очистки составляет не менее 120 л/с на 1 м² рабочей поверхности при толщине фильтра 2±0,5 мм (двухслойное напыление).

Графики пропускной способности фильтрующих устройств приведены на листе ПЗ-3.

4.3. Фильтр тонкой очистки задерживает взвешенные и твердые частицы размером 0,5 мм и более.

4.4. При подводной скорости 0,2 м/с и менее молодь рыб сохраняется и не повреждается о поверхность фильтрующего материала.

Инв. № подл. | Подпись и дата | Взам. инв. №

Привязан:

Инв. №

Копировал: Ковинская 25446-01 7 Формат: А3

Альбом 1

График
пропускной способности 1 м² фильтра δ=2мм

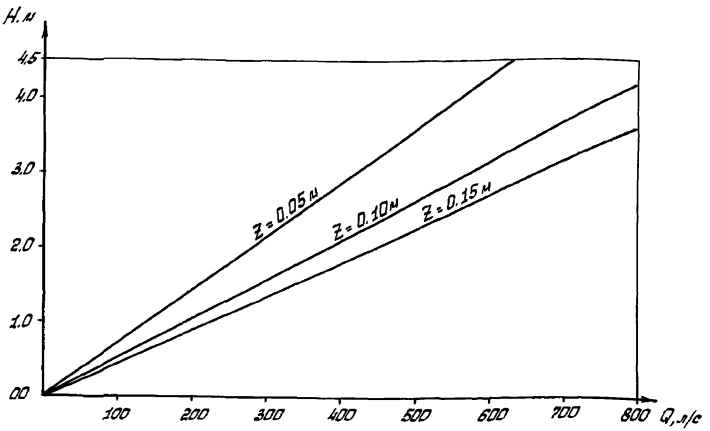

Расчетная схема

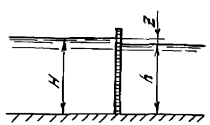

В графике учтен коэффициент засорения фильтра – 1.25 и коэффициент сжатия – 0.85.

5. Конструктивные решения

5.1. Водозаборные сооружения запроектированы в двух компоновочных решениях:

1) с незатопляемыми водоприемными колодцем, водопропускная часть которого выполнена из фильтра тонкой очистки;

2) с затопленными водоприемными оголовками, перекрытыми на входе фильтрующими устройствами тонкой очистки.

5.2. Водоприемные колодцы запроектированы сборно-монолитной конструкции с шириной камеры 8,5 и 11,5 м. Стены и открылки предусматриваются из сборных железобетонных блоков СК (ТПР 820-214 альбом 2), днище – из монолитного железобетона.

5.3. Сборные железобетонные блоки сверху в колодце и у днища на открылках омоноличиваются железобетоном.

5.4. У водозаборных колодцев с шириной камеры 11,5 м предусматриваются на входе разделительные стойки для крепления пассивных решеток и фильтрующих устройств, а у задней стенки – перегородки между всасывающими трубопроводами.

5.5. Для задержания донного сора на пороге сооружений на каждом из водоприемных отверстий устанавливаются сорозадерживающие пассивные решетки объемной конструкции.

5.6. Водопропускная часть камеры колодцев перекрывается экраном из фильтрующих устройств на высоту до 4.5 м. Фильтрующие устройства состоят из отдельных кассет с размерами в плане 1×1,5 м, устанавливаемых в пазовые рамы.

5.7. Для установки и перемещения кассет предусмотрен моноремьс с передвижной талью грузоподъемностью 10 кН, а для обслуживания кассет – служебный мостик из сборных плит.

5.8. Затопленные водоприемные оголовки размещаются на откосах с заложением 1:2, примыкающих к водоисточнику.

5.9. Оголовки запроектированы секционными: на каждом всасывающем трубопроводе устанавливают однотипные оголовки, оснащенные одинаковым оборудованием для подъема, очистки и промывки фильтрующих элементов.

5.10. Оголовки предусмотрены из сборных железобетонных блоков БН-10 по серии 3.820-6 выпуск 6 и монолитного железобетона.

Привязан:

Инв. №

820-4-046.92 - ПЗ

Лист 3

Копировал: Кабинская 25446-01 8 Формат: А3

Инв. № подл. | Подпись и дата | Взам. инв. №

5.11. Каждый из оголовков на входе перекрывается фильтрующими устройствами размерами 1,3×3,0м, устанавливаемыми параллельно откосу в двойном рельсовом пути, что обеспечивает бесперебойную промывку фильтров.

5.12. Фильтрующее устройство на промывку перемещается по рельсовому пути к опорной стойке с помощью лебедки. Для обслуживания фильтров на промывке предусматривается служебный мостик.

6. Основные положения по организации строительства и производству работ

6.1. Организация строительного производства выполняется в соответствии со СНиП 3.01.01-85.

6.2. Организация и очередность возведения водозаборного сооружения разрабатываются при привязке исходя из условий строительства насосной станции.

6.3. Проектом предусматривается строительство водозаборного сооружения до устройства водоподводящего канала.

6.4. До начала работ необходимо организовать временные подъезды и спланировать площадку.

6.5. Строительное водопонижение необходимо осуществлять с учетом природной обстановки в соответствии со СНиП 3.02.01-87.

6.6. Земляные работы выполняются в соответствии с требованиями СНиП 3.02.01-87.

6.7. При необходимости, въезды в котлован на период строительства крепятся сборными железобетонными плитами или щебнем.

6.8. Окрасочная битумная гидроизоляция бетонных поверхностей выполняется в соответствии с требованиями СНиП 3.04.03-85.

6.9. Транспортирование железобетонных конструкций и других строительных материалов на строительную площадку производится автотранспортом. Разгрузка конструкций и их монтаж осуществляется автомобильными кранами или экскаваторами с крановым оборудованием. Монтаж рекомендуется вести с „колес".

6.10. Производство строительно-монтажных работ по узлу сооружений насосной станции необходимо вести в соответствии с требованиями СНиП III-4-80 „Техника безопасности в строительстве".

6.11. Строительство водозаборных оголовков осуществляется после выполнения комплекса работ по укладке всасывающих трубопроводов. Котлован отрывается одновременно с разработкой траншей под всасывающие трубопроводы.

7. Указания по выбору сооружений и эксплуатации

7.1. Для выбора водозаборных сооружений, учитывая опыт проектирования, строительства и эксплуатации, рекомендуется следующее:

1. Водозаборные сооружения с незатопляемым водоприемным колодцем целесообразно применять для средних и тяжелых условий забора воды при наличии сборного железобетона.

2. Водозаборные сооружения с затопленными водоприемными оголовками применимы при легких и средних условиях забора воды.

7.2. При достижении на фильтрующих устройствах перепада более 0.15м требуется их промывка.

7.3. Для промывки фильтров предусматривается гидрант, залитанный от напорного трубопровода насосной станции и брандспойт для промывки плоскостей.

Альбом 1

Инв.№ подл. | Подпись и дата | Взам.инв.№

Привязан:

Инв.№

Копировал: Ковинская 25446-01 9 Формат: А3

7.4. Перед промывкой фильтрующие устройства встряхиваются, очищаются от поверхностного сора и промываются из брандспойта (шланга), подключаемого к гидранту.

7.5. Для защиты водозаборных сооружений от воздействия ледовых полей необходимо предусматривать дополнительные ледозащитные устройства в зависимости от природных условий.

8. Привязка сооружений

8.1. Для подбора типоразмера типовых проектных решений необходимы следующие исходные данные:

— максимальный и минимальный расходы водозаборного сооружения и колебания расчетных уровней;

— топографическая съемка площадки строительства;

— инженерно-геологические и гидрогеологические сведения по площадке.

8.2. По амплитуде колебания расчетных уровней воды в аванкамере проверяется возможность применения настоящих типовых проектных решений.

По заданной подаче насосной станции подбирается тип водозаборного сооружения.

8.3. Для привязки типовых проектных решений необходимо:

— определить местоположение водозаборного сооружения в составе узла насосной станции;

— установить расчетные отметки уровней воды в водоподводящем канале;

— по заданной подаче насосной станции, используя графики пропускной способности, принять по альбому 1 типоразмер водозаборного сооружения, а по альбомам 1 и 2 соответствующие конструктивные элементы;

— выполнить привязку водозаборного сооружения в составе узла оросительной насосной станции;

— привязать по месту все элементы проекта;

— откорректировать объемы работ и определить сметную стоимость.

Инв. № подл. | Подпись и дата | Взам. инв. №

Привязан:

Инв. №

Альбом 1

Ведомость чертежей основного комплекта

Лист	Наименование	Примечание
1	Общие данные	
2	ВС-8,5-4,5-1. План	
3	ВС-8,5-4,5-1. Разрезы 1-1 и 2-2	
4	ВС-11,5-4,5-2. План	
5	ВС-11,5-4,5-2. Разрезы 1-1 и 2-2	
6	ВС-11,5-4,5-4. План	
7	ВС-11,5-4,5-4. Разрезы 1-1 и 2-2	
8	Покрытие плит пролетного строения	
9	ВО-1,3-2. План	
10	ВО-1,3-3. План	
11	ВО-1,3-4. План	
12	ВО-1,3-5. План	
13	ВО-1,3-2, ВО-1,3-3, ВО-1,3-4, ВО-1,3-5. Разрезы 1-1,2-2,3-3	
14	ВО-1,3-2, ВО-1,3-3, ВО-1,3-4, ВО-1,3-5. Спецификации	

Ведомость основных комплектов чертежей

Обозначение	Наименование	Примечание
820-4-046.92 -АС	Строительные решения	
820-4-046.92 -КЖ	Конструкции железобетонные	

Типовые проектные решения разработаны в соответствии с действующими нормами и правилами и предусматривают мероприятия, обеспечивающие взрывопожарную и пожарную безопасность при эксплуатации сооружения.

Главный инженер проекта К. Ф. Сашута

Главный инженер проекта

Инв. № подл. | Подпись и дата | Взам. инв. №

Ведомость ссылочных и прилагаемых документов

Обозначение	Наименование	Примечание
	Ссылочные документы	
Серия 3.820-13	Конструкции для пешеходных	
	мостов и мостовых проездов	
Серия 3.820-6	Оголовки, плиты крепления	
	сооружений, гасители	
Серия 1.038.1-1	Перемычки плитные для жилых	
	и общественных зданий	
	Прилагаемые документы	
820-4-046.92 альбом 2	Нестандартизированное оборудование	

Общие указания

1. За условную отметку 0.000 принята отметка верха сооружения.

2. Грунт обратных засыпок уплотнить тяжелыми трамбовками до плотности сухого грунта $\rho_d \geq 1.6$ т/м^3 при оптимальной влажности 18 ... 20 % с послойным уплотнением через 0,2 м.

3. Подготовка под плиты крепления выполняется из гравия с размером фракций 10 ... 20 мм - 50 % и 20 ... 40 мм - 50 % по ГОСТ 8267-82.

Инв. №

Привязан:

820 - 4 - 046.92 - АС

Водозаборное сооружение с фильтрами тонкой очистки для оросительных насосных станций подачей до 1 м³/с

Нач. отд.	Верхозубов		05.92
ГИП	Сашута		05.92
Проект.	Застенская		05.92
Провер.	Поломов		05.92
Н. контр.	Кузьмин		05.92

Строительные решения

Стадия	Лист	Листов
Р	1	14

Общие данные

Белгипроводхоз

Копировал: Ковинская 25446-01 11 Формат: А3

Альбом 1

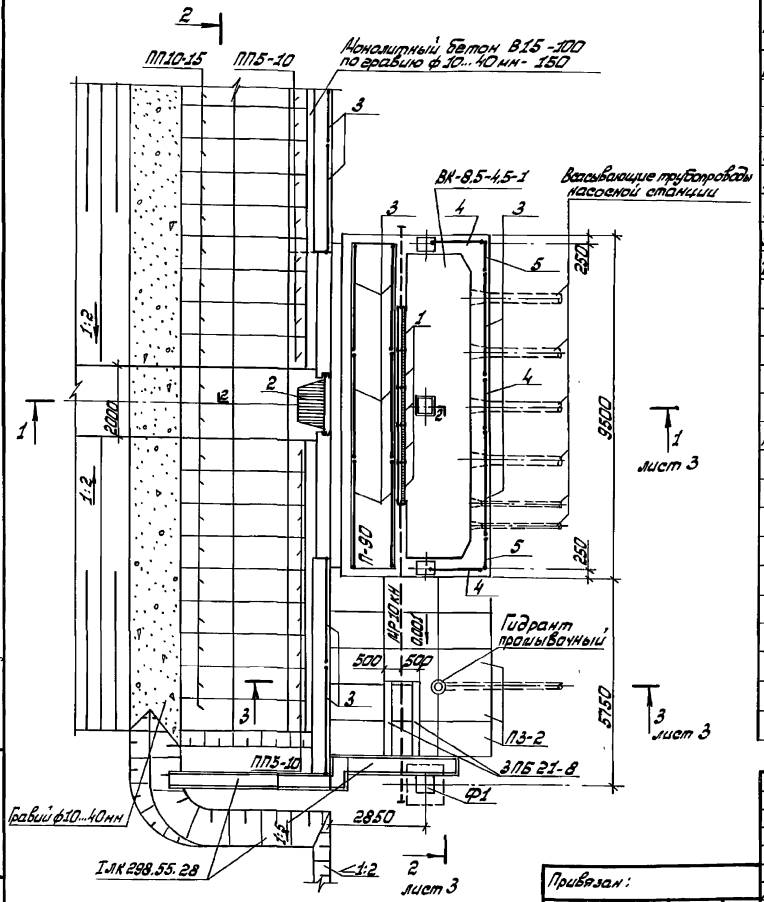

Марка	Обозначение	Наименование	Кол.	Масса ед, кг	Приме-чание
ВК-8,5-4,5-1	820-4-048.92-КЖ.Ц	Водозаборный колодец ВК-8,5-4,5-1	1		
П-90	Серия 3.820-13, Выпуск 5	Плита пешеходного			
		настила П-90	1	2320	
ПП10-15	Серия 3.820-6, Выпуск 5/88	Плита крепления ПП10-15	40	225	
ПП5-10	Серия 3.820-6, Выпуск 5/88	ПП5-10	18	72.5	
ПЗ-2	Серия 3.820-13, Выпуск 3	Заборная плита ПЗ-2	15	380	
ЗПБ 21-8	Серия 1.038.1-1, Выпуск 1	Перемычка брусковая ЗПБ21-8	2	137	
ІЛК 298.55.28	Серия 3.818.9-2, Выпуск 4	Лоток ІЛК 298.55.28	3	830	
Ф1	820-4-046.92-КЖ39	Фундамент под монорельс Ф1	1		
1	820-4-046.92 альбом 2	Фильтр тонкой очистки			
		Ф1.5.00.000	15		
2	820-4-046.92 альбом 2	Решетка сороздержи-			
		вающая РС1.5.00.000	1		
НР 10кН	820-4-046.92 альбом2	Монорельс НР10кН	1		
3	820-4-046.92 альбом 2	Перильное ограждение ПО-100.000	12	39.5	
4	820-4-046.92 альбом 2	ПО-100.000-01	3	20.7	
5	820-4-046.92 альбом2	ПО-100.000-02	2	13.2	
		Материалы			
		Бетон тяжелый			
		ГОСТ 26633-85			
		В15 F150 W4, м³	1.8		
		В7.5 м³	7.3		
		Гравий ф10...40 мм			
		ГОСТ 8268-82 м³	18.8		

Привязан:

Инв.№

Нач. отд.	Верховцов		05.92
ГИП	Салита		05.92
Проект.	Застенская		05.92
Провер.	Попонов		05.92
Н.контр.	Кирьянч		05.92

820-4-046.92-АС

Водозаборное сооружение с фильтрами тонкой очистки для оросительных насосных станций подачей до 3.0 м³/с

ВС-8,5-4,5-1	Стадия	Лист	Листов
	Р	2	
План	Белгипроводхоз		

Инв.№ подл. | Подпись и дата | Взам.инв.№

Копировал: Ковинская 25446-01 12 Формат: А3

Альбом 1

Разрез 1-1

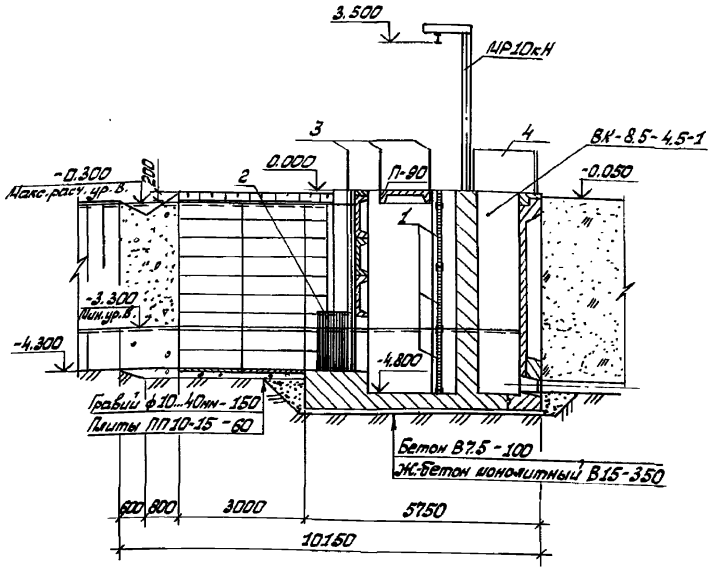

Разрез 2-2

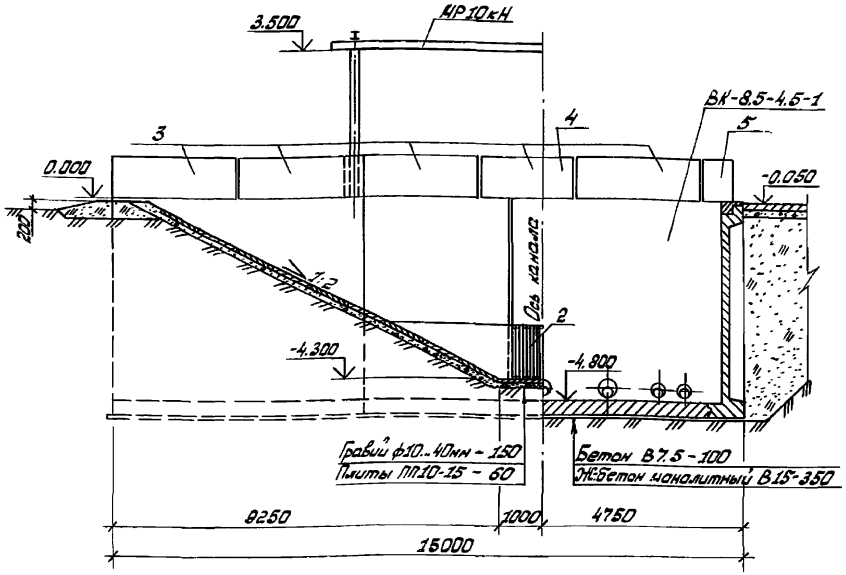

3-3

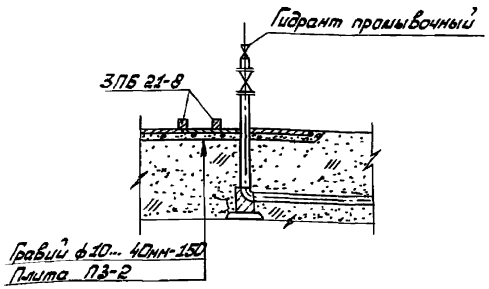

Привязан:

Инв. №

Нач.отд.	Верховцев		05.92
ГИП	Сацута		05.92
Проект.	Застенская		05.92
Провер.	Пропонов		05.92
Н.контр.	Кузьмич		05.92

820-4-046.92-АС

Водозаборное сооружение с фильтрами тонкой очистки для оросительных насосных станций подачей до 3,0м³/с

ВС-8.5-4.5-1

Стадия	Лист	Листов
Р	3	

Разрезы 1-1 и 2-2

Белгипроводхоз

Копировал: Ковинская 25446-01 13 Формат: А3

Инв. № подл. | Подпись и дата | Взам. инв. №

Альбом 1

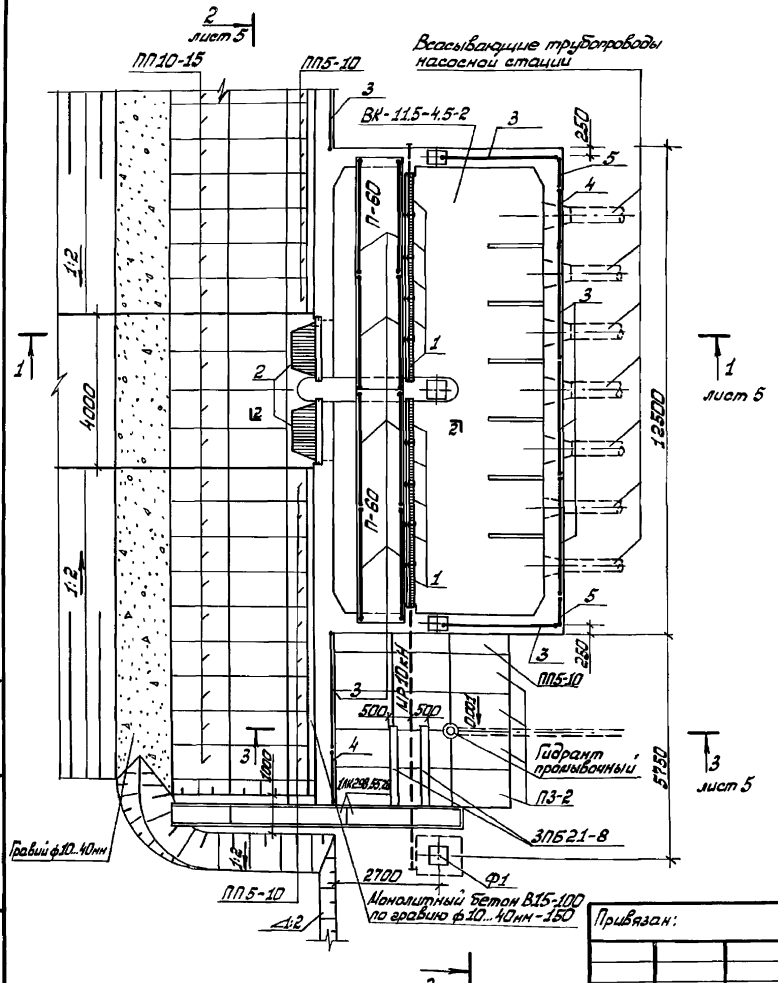

Марка	Обозначение	Наименование	Кол.	Масса ед., кг	Приме-чание
ВК-11.5-4.5-4	820-4-046.92-КЖ.15	Водозаборный колодец ВК-1.5-4.5-2	1		
П-60	Серия 3.820-13, Выпуск 5	Плита пешеходного мостика П-60	2	1300	
ПП10-15	Серия 3.820-6, Выпуск 5/88	Плита крепления ПП10-15	44	225	
ПП5-10	Серия 3.820-6, Выпуск 5/88	ПП-5-10	21	72.5	
ПЗ-2	Серия 3.820-13, Выпуск 3	Заборная плита ПЗ-2	12	380	
ЗПБ 21-8	Серия 1.038.1-1, Выпуск 1	Перемычка брусковая ЗПБ21-8	2	137	
1.ЛК298.55.28	Серия 3.818.92, Выпуск 4	Лоток 1.ЛК 298.55.28	3	830	
Ф1	820-4-046.92-КЖ.39	Фундамент под монорельс Ф1	1		
1	820-4-046.92 альбом 2	Фильтр тонкой очистки			
		Ф1.5.00.000	30		
2	820-4-046.92 альбом 2	Решетка сороудерживающая РС1.5.00.000	2		
МР10кН	820-4-046.92 альбом 2	Монорельс МР10кН	1		
3	820-4-046.92 альбом 2	Перильное ограждение ПО-1.00.000	15	39.5	
4	820-4-046.92 альбом 2	ПО-1.00.000-01	3	20.7	
5	820-4-046.92 альбом 2	ПО-1.00.000-02	2	13.2	
		Материалы			
		Бетон тяжелый			
		ГОСТ 26633-85			
		В15 F150 W4, $м^3$	1.8		
		В7.5, $м^3$	10.6		
		Гравий ф10...40мм			
		ГОСТ 8268-82, $м^3$	20.7		

Привязан:

Инв. №

Нач.отд.	Верховцев		05.92
ГИП	Сацута		05.92
Проект.	Застенская		05.92
Провер.	Полонов		05.92
Н.контр.	Кизьмин		05.92

820-4-046.92-АС

Водозаборное сооружение с фильтрами тонкой очистки для оросительных насосных станции подачей до 3.0 $м^3/с$

ВС-11.5-4.5-2

Стадия	Лист	Листов
Р	4	

План

Белгипроводхоз

Инв. № подл. | Подпись и дата | Взам. инв. №

Копировал: Ковшинская 25446-01 14 Формат: А3

Альбом 1

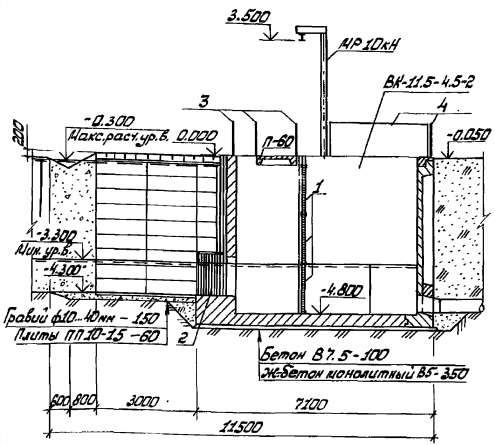

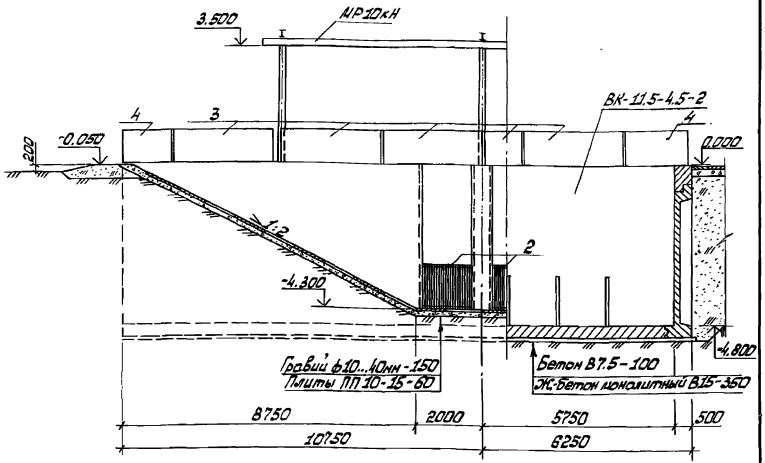

3-3

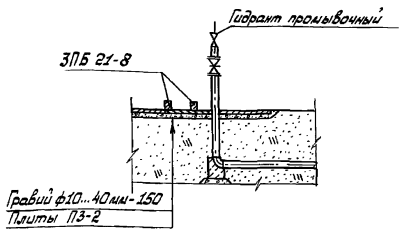

Привязан:				820-4-046.92-АС	
				Водозаборное сооружение с фильтрами тонкой очистки для оросительных насосных станций подачей до 3,0 м³/с	
	Нач.отд.	Верховцов	05.92	ВС-11.5-4.5-2	Стадия: Р; Лист: 5; Листов:
	ГИП	Сапута	05.92		
	Проект.	Застенская	05.92	Разрезы 1-1 и 2-2	Белгипроводхоз
	Провер.	Поляков	05.92		
Инв.№	Н.контр.	Кузьмич	05.92		

Инв.№ подл. | Подпись и дата | Взам.инв.№

Копировал: Ковинская 25446-01 15 Формат: А3

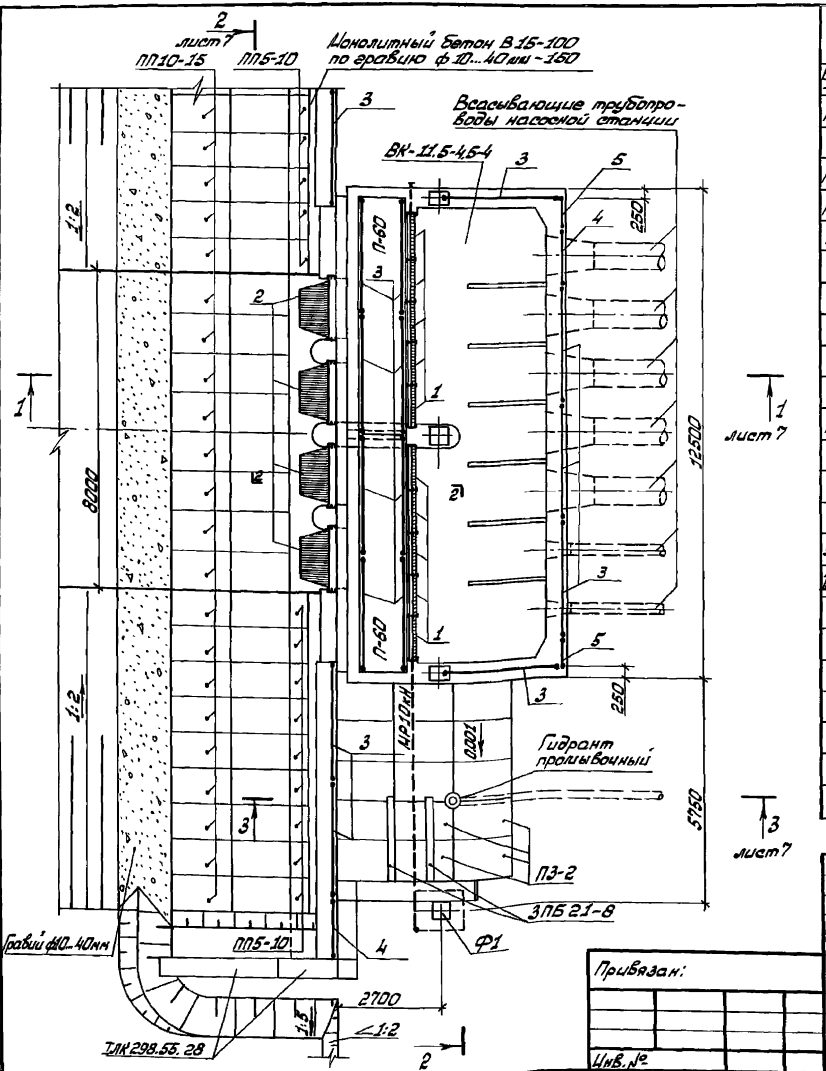

Альбом 1

Марка	Обозначение	Наименование	Кол.	Масса ед., кг	Примечание
ВК-11.5-4.8-4.0	820-4-046.92-КЖ25	Водозаборный колодец ВК-11.5.4.5-4	1		
П-60	Серия 3.820-13, Выпуск 5	Плита пешеходного настила П-60	2	1300	
ПП10-15	Серия 3.820-6, Выпуск 5/88	Плита крепления ПП10-15	52	225	
ПП5-10	Серия 3.820-6, Выпуск 5/88	ПП5-10	18	72,5	
П3-2	Серия 3.820-13, Выпуск 3	Плита забирная П3-2	15	380	
Ф1	820-4-046.92-КЖС.4.0	Фундамент под мотрельс Ф1	1		
1	820-4-046.92 альбом 2	Фильтр тонкой очистки			
		Ф1.5.00.000	30		
2	820-4-046.92 альбом 2	Решетка сорозадерживающая РС1.5.00.000	4		
АР10кН	820-4-046.92 альбом 2	Монорельс АР10кН	1		
3	820-4-046.92 альбом 2	Перильное ограждение ПО-1.00.000	17	39.5	
4	820-4-046.92 альбом 2	ПО-1.00.000-01	3	20.7	
5	820-4-046.92 альбом 2	ПО-1.00.000-02	2	13.2	
ЗПБ 2.1-8	Серия 1.038.1-1, Выпуск 1	Перемычка брусковая ЗПБ 2.1-8	2	137	
ЛК 298.55.28	Серия 3.818.9-2, Выпуск 4	Лоток ЛК 298.55.28	3	830	
		Материалы			
		Бетон тяжелый			
		ГОСТ 26633-85			
		В15 F150 W4 , м³	1.8		
		В7.5 , м³	11,3		
		Гравий ф10...40мм			
		ГОСТ 8268-82 , м³	23,9		

Привязан:

Инв. №

Нач. отд.	Верховцев		05.92
ГИП	Сацута		05.92
Проект.	Застенская		05.92
Провер.	Лопанов		05.92
Н. контр.	Кузьмич		05.92

820-4-046.92-АС

Водозаборное сооружение с фильтрами тонкой очистки для оросительных насосных станций подачей до 3,0 м³/с

ВС-11.5-4.5-4

План

Стадия	Лист	Листов
Р	6	

Белгипроводхоз

Инв. № подл. | Подпись и дата | Взам. инв. №

Копировал: Кабинская 25446-01 16 Формат: А3

Альбом 1

Разрез 1-1

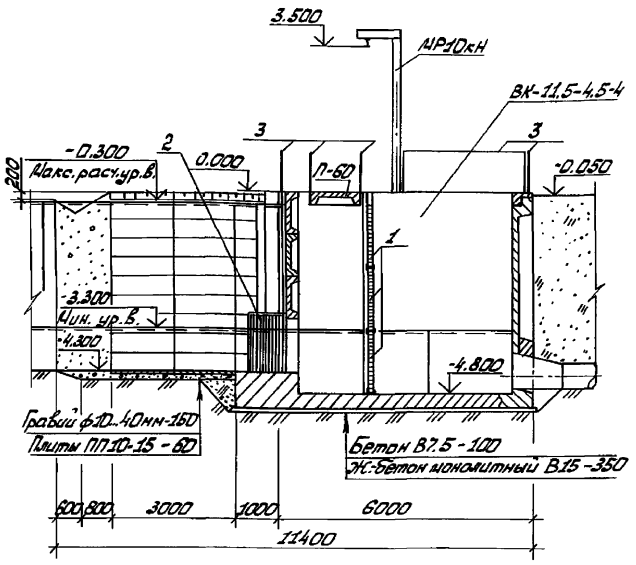

Разрез 2-2

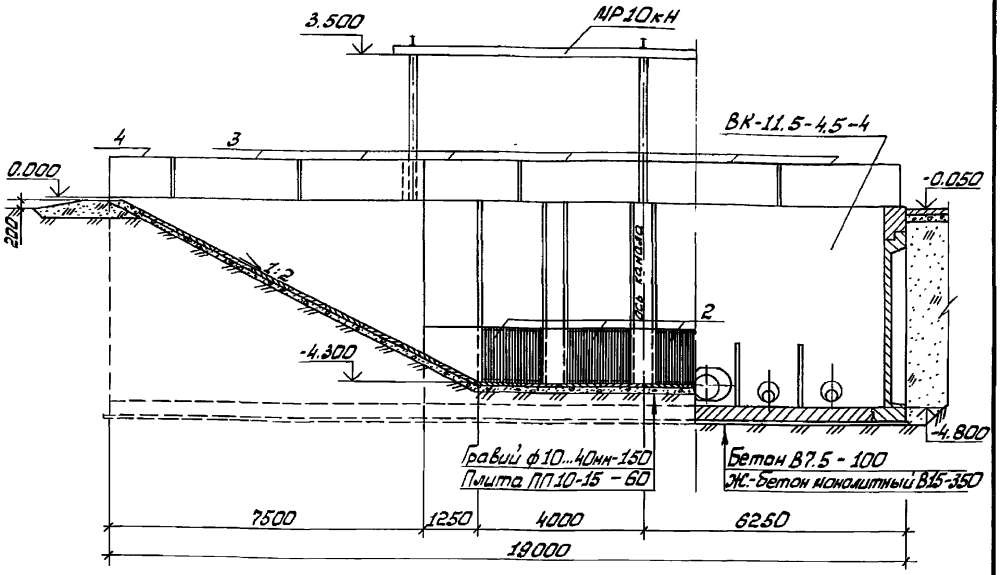

3-3

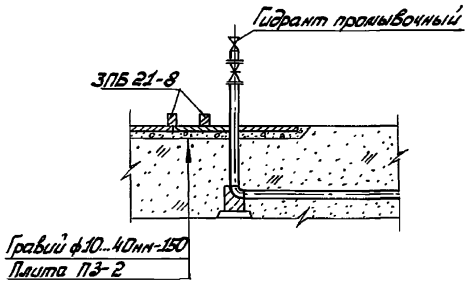

Инв.№ подл. | Подпись и дата | Взам.инв.№

Привязан:

Инв.№

Нач.отд.	Верховцов		05.92
ГИП	Сашута		05.92
Проект.	Застенская		05.92
Провер.	Пономов		05.92
Н.контр.	Кузьмич		05.92

820-4-046.92-АС

Водозаборное сооружение с фильтрами тонкой очистки для оросительных насосных станций подачей до 3,0м³/с

ВС-11.5-4.5-4

Стадия	Лист	Листов
Р	7	

Разрезы 1-1 и 2-2

Белгипроводхоз

Покрытие плит пролетного строения

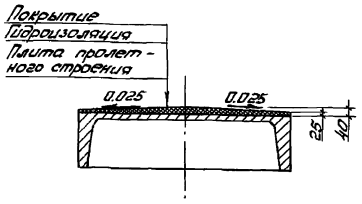

Марка	Обозначение	Наименование	Количество ВС-8,5-4,5-1	ВС-11,5-4,5-2	ВС-11,5-4,5-4	Масса ед, кг	Примечание
		Материалы					
		Асфальтобетон, м²	10,8	14,4	14,4		
		Цементный раствор					
		М 250, м²	10,8	14,4	14,4		
		Гидроизоляция	10,8	14,4	14,4		

Деталь покрытия

Асфальтобетонное покрытие

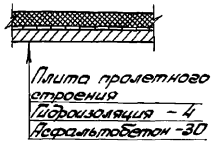

Цементное покрытие

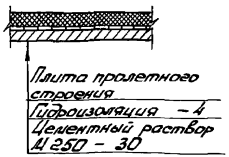

Деформационный шов

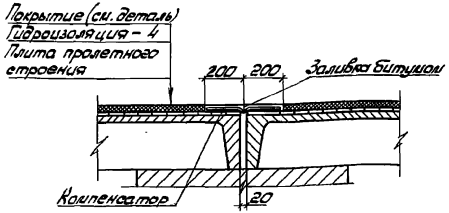

1. Перильное ограждение условно не показано.

2. По плитам пешеходного мостика выполняется окрасочная битумная гидроизоляция в 2 слоя толщиной 2мм каждый по битумной грунтовке.

3. Перед устройством гидроизоляции поверхности плит тщательно очистить от пыли и грязи, промыть и высушить.

Альбом 1

Инв. № подл. | Подпись и дата | Взам. инв. №

Привязан:

Инв. №

Нач. отд.	Верховцов		05.92
ГИП	Сацута		05.92
Проект.	Застенская		05.92
Провер.	Пономов		05.92
Н. контр.	Кизьевич		05.92

820-4-046.92 – АС

Водозаборное сооружение с фильтрами тонкой очистки для оросительных насосных станций подачей до 3,0 м³/с

Стадия	Лист	Листов
Р	8	

Покрытие плит пролетного строения

Белгипроводхоз

Копировал: Квинская 25446-01 18 Формат: А3

Альбом 1

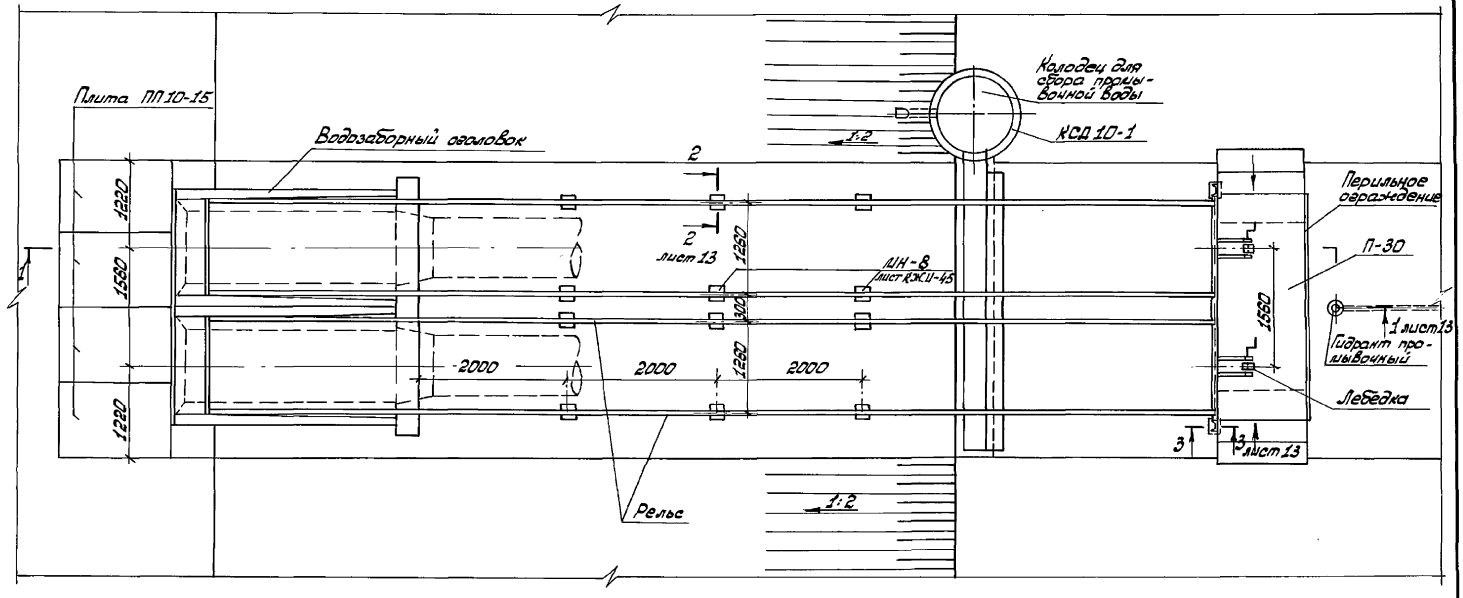

				820-4-046.92-АС
				Водозаборное сооружение с фильтрами тонкой очистки для оросительных насосных станций подачей до 3,0 м³/с
Привязан:				ВО-1,3-2
Нач.отд.	Верхавцов		05.92	Стадия: Р; Лист: 9; Листов:
ГИП	Сацута		05.92	
Проект.	Лишай		05.92	План
Провер.	Поленов		05.92	Белгипроводхоз
Инв.№	Н.контр.	Кудрявич	05.92	

Инв.№ подл. | Подпись и дата | Взам.инв.№

Копировал: Ковинская 25446-01 19 Формат: А3

Альбом 1

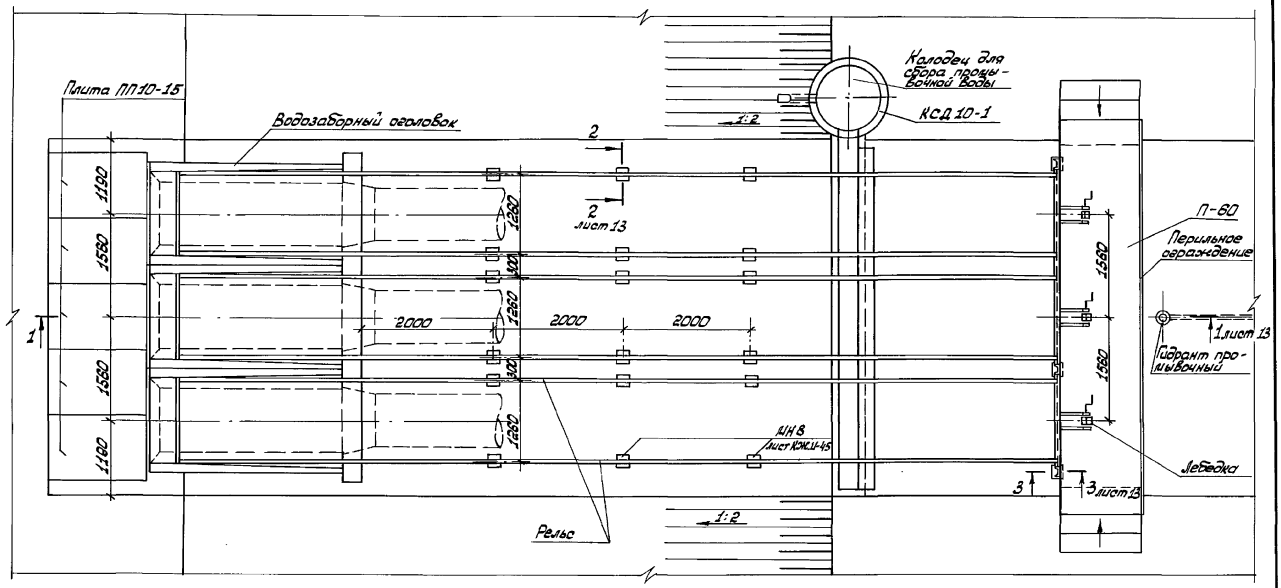

					820-4-046.92-АС		
					Водозаборное сооружение с фильтрами тонкой очистки для оросительных насосных станций подачей до 3,0 м³/с		
Привязан:					ВО-1,3-3	Стадия	Лист	Листов
						Р	10	
					План	Белгипроводхоз		
Инв. №								

Нач. отд.	Верховцов		05.92
ГИП	Сацута		05.92
Проект.	Лишай		05.92
Провер.	Попонов		05.92
Н. контр.	Кузьмин		05.92

Копировал: Ковинская 25446-01 20 Формат: А3

Инв. № подл. | Подпись и дата | Взам. инв. №

Альбом 1

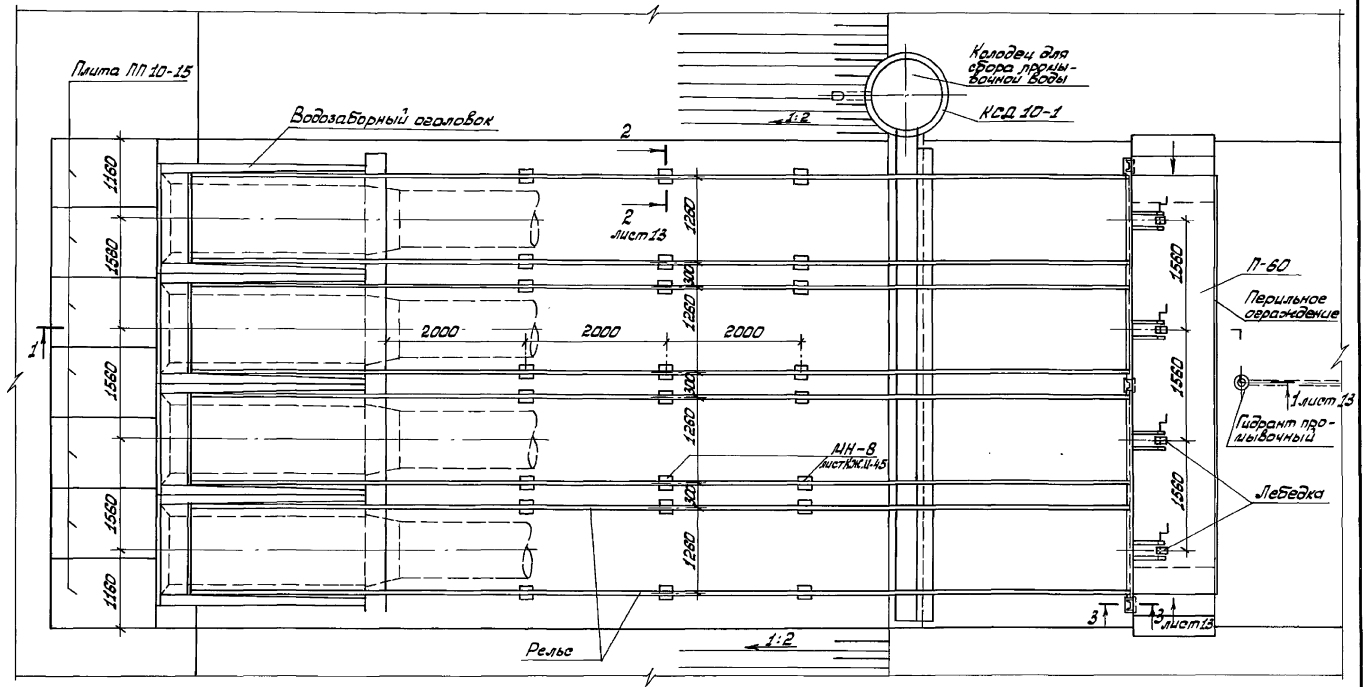

				820-4-046.92 - АС	
				Водозаборное сооружение с фильтрами тонкой очистки для оросительных насосных станций подачей до 3,0 м³/с	
Привязан:				ВО-1,3-4	Стадия: Р; Лист: 11; Листов:
				План	Белгипроводхоз
Инв. №	Нач. отд.	Верховцов		05.92	
	ГИП	Сацута		05.92	
	Проект.	Лишай		05.92	
	Провер.	Лопанов		05.92	
	Н. контр.	Кузьмич		05.92	

Инв. № подл. | Подпись и дата | Взам. инв. №

Копировал: Ковинская 25446-01 21 Формат: А3

Альбом 1

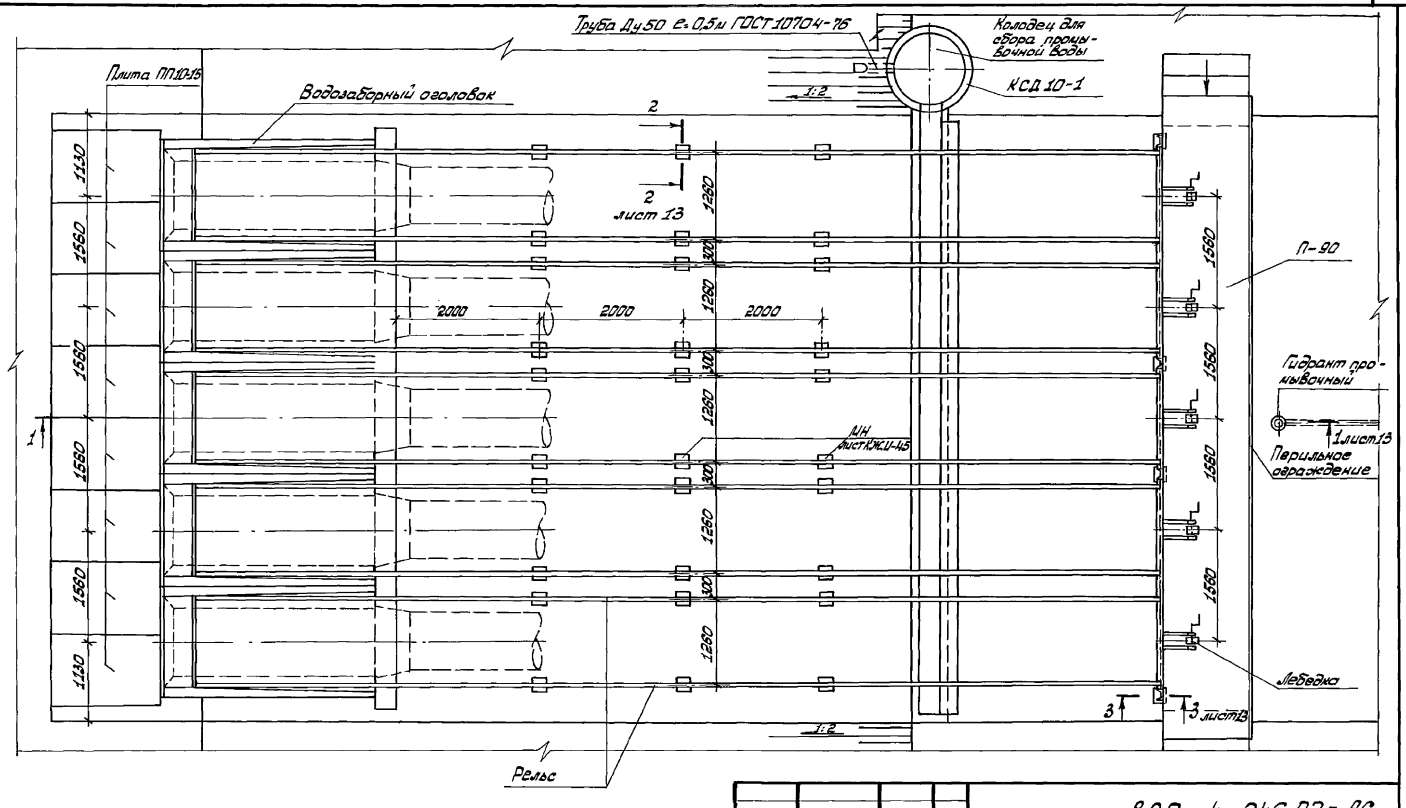

				820-4-046.92-АС	
				Водозаборное сооружение с фильтрами тонкой очистки для оросительных насосных станций подачей до 3,0 м³/с	
Привязан:				ВО-1,3-5	Стадия: Р; Лист: 12; Листов:
				План	Белгипроводхоз
Инв.№	Нач.отд. Верховцов		05.92		
	ГИП Сачута		05.92		
	Проект. Лишай		05.92		
	Провер. Пономов		05.92		
	Н.контр. Кудрявич		05.92		

Инв.№ подл. | Подпись и дата | Взам.инв.№

Копировал: Ковинская 25446-01 22 Формат: А3

Альбом 1

Разрез 1-1

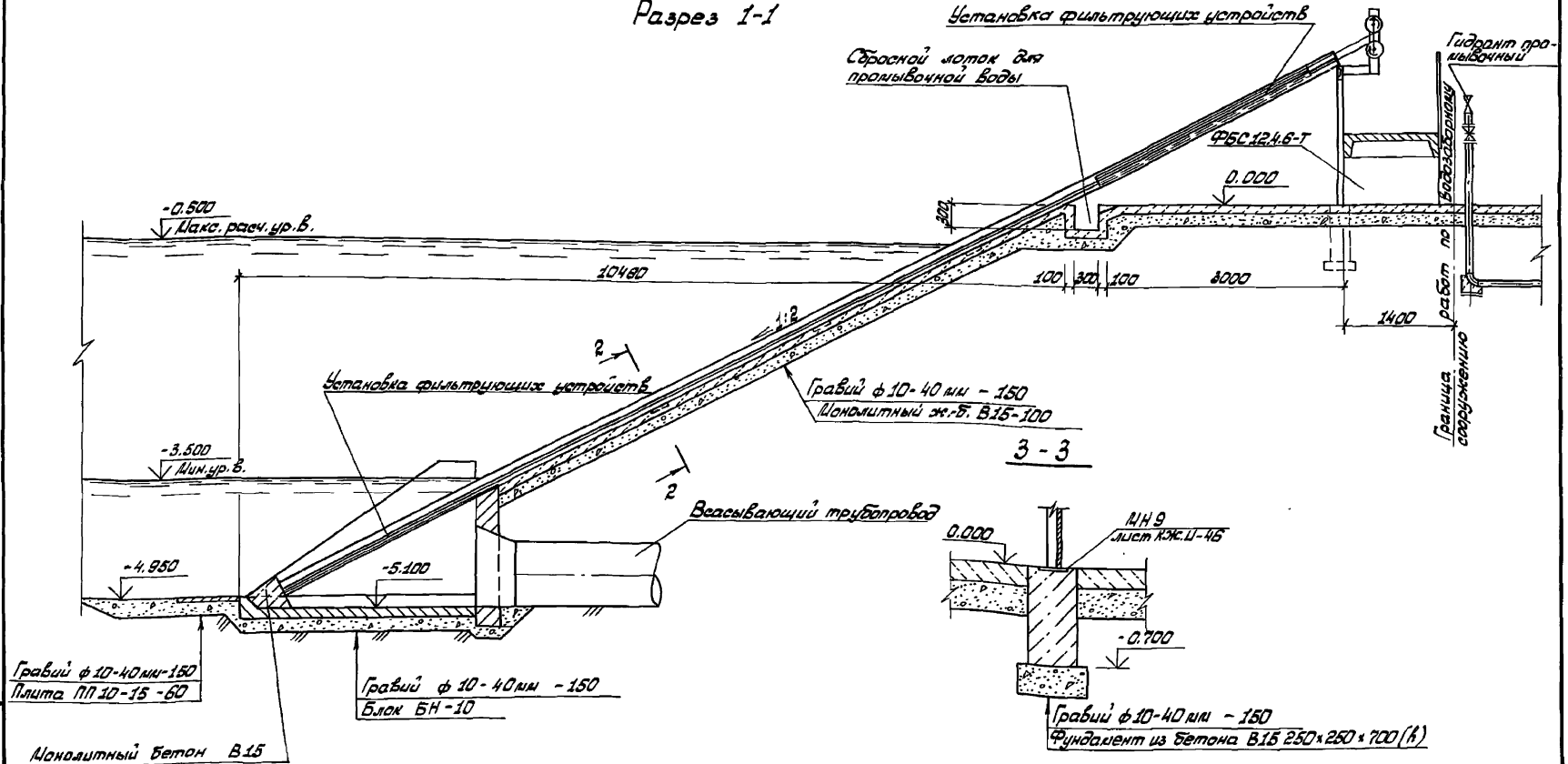

2-2

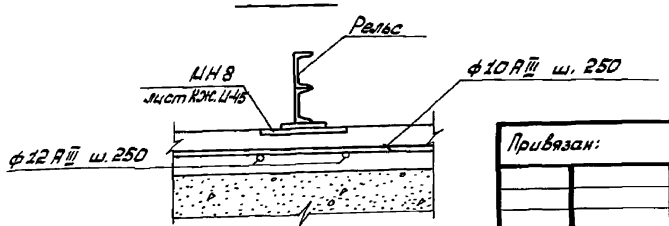

Привязан:				
	Нач. отд.	Верховцов		05.92
	ГИП	Саншта		05.92
	Проект.	Лишай		05.92
	Провер.	Пономав		05.92
Инв. №	Н. контр.	Кудымин		05.92

820-4-046.92 - АС

Водозаборное сооружение с фильтрами тонкой очистки для ороситальных насосных станций подачей до 3,0 м³/с

	Стадия	Лист	Листов
ВО-1,3-2, ВО-1,3-3, ВО-1,3-4, ВО-1,3-5	Р	13	

Разрез 1-1, 2-2, 3-3 — Белгипроводхоз

Копировал: Ковинская 25446-01 23 Формат: А3

Инв. № подл. | Подпись и дата | Взам. инв. №

Альбом 1

Марка, поз.	Обозначение	Наименование	Кол. на водозаборное сооружение* I	II	III	IV	Масса ед, кг	Примечание
ФБС12.4.6Т	ГОСТ 13579-78	Блок бетонный ФБС.12.4.6-Т	2	2	2	2	640	
ПП10-15	Серия 3.820-6, Вып. 5/88	Плиты крепления ПП10-15	4	5	7	8	225	
КСД-10-1	Серия 3.820-9, Вып. 1	Кольцо в днищем КСД-10-1	1	1	1	1	700	
П30	Серия 3.820-13, Вып. 1	Плита П30	1	—	—	—	540	
П60	Серия 3.820-13, Вып. 1	Плита П60	—	1	1	—	1300	
П90	Серия 3.820-13, Вып. 1	Плита П90	—	—	—	1	2320	
УФУ		Установка фильтрующих						
		устройств	4	6	8	10		
		Бетон тяжелый В15 F150						
		W4 ГОСТ 26633-85 для крепле-						
		ния и фундаментов $м^3$	5,63	7,82	9,83	12,03		

*Номерам, приведенным в таблице, соответствуют следующие марки водозаборных сооружений:

I - ВО-1,3-2

II - ВО-1,3-3

III - ВО-1,3-4

IV - ВО-1,3-5

Ведомость расхода стали на элемент, кг

Марка элемента	Изделия арматурные						Всего	Изделия закладные							Всего	Общий расход
	Арматура класса							Арматура класса	Прокат марки							
	AI		AIII					AIII	Ст.3							
	ГОСТ 5781-82							ГОСТ 5781-82	ГОСТ 19903-74							
	ф6	Итого	ф6	ф10	ф12	Итого		ф10	Итого	10х100	10х150	10х200	10х300	Итого		
ВО-1,3-2	0,4	0,4	24,8	81,4	131,4	237,6	238,0	10,0	10,0	10,4	4,7	37,7	61,7	114,5	124,5	362,5
ВО-1,3-3	0,6	0,6	36,6	112,0	174,1	322,7	323,3	14,9	14,9	16,5	7,1	56,5	92,6	171,7	186,6	509,9
ВО-1,3-4	0,8	0,8	47,6	142,5	216,7	406,8	407,8	19,2	19,2	20,7	7,1	75,4	123,4	225,6	245,8	653,4
ВО-1,3-5	1,0	1,0	59,3	173,1	259,3	491,7	492,7	24,1	24,1	25,9	9,4	94,2	154,3	283,8	307,9	800,6

Инв.№ подл. | Подпись и дата | Взам.инв.№

Привязан:

Инв.№

Нач. отд.	Верховцов		05.92
ГИП	Сацута		05.92
Проектир.	Лишай		05.92
Провер.	Лопонов		05.92
Н.контр.	Кизьмич		05.92

820-4-046.92-АС

Водозаборное сооружение с фильтрами тонкой очистки для оросительных магистральных станций подачей до 3,0 $м^3/с$

ВО-1,3-2, ВО-1,3-3, ВО-1,3-4, ВО-1,3-5

Стадия	Лист	Листов
Р	14	

Спецификации

Белгипроводхоз

Альбом 1

Ведомость чертежей основного комплекта

Лист	Наименование	Примечание
1...3	Общие данные.	
4	Водозаборный колодец ВК-8,5-4,5-1. Спецификация. План.	
5	Водозаборный колодец ВК-8,5-4,5-1. Разрезы 1-1...4-4. Вид А.	
6	Водозаборный колодец ВК-8,5-4,5-1. Днище.	
	Схема армирования.	
7	Водозаборный колодец ВК-8,5-4,5-1. Участки монолитные УМ1 и УМ2. Схема армирования.	
8	Водозаборный колодец ВК-8,5-4,5-1. Участок монолитный УМ3. Схема армирования.	
9	Водозаборный колодец ВК-8,5-4,5-1. Пояс омоноличивания верхний. Схема армирования. Сечение 1-1.	
10	Водозаборный колодец ВК-□-□-□. Пояс омоноличивания верхний. Схема армирования. Разрезы 2-2... 5-5	
11	Водозаборный колодец ВК-□-□-□ Пояс омоноличивания верхний. Схема армирования. Разрезы 6-6...8-8.	
	Узлы 1.2.	
12	Водозаборный колодец ВК-□-□-□. Пояс омоноличивания нижний. Схема армирования.	
13	Водозаборный колодец ВК-8.5-4,5-1. Входной оголовок.	
	Схема армирования.	
14	Водозаборный колодец ВК-8,5-4,5-1. Стойка. Схема армирования	
15	Водозаборный колодец ВК-11,5-4,5-2. Спецификация. План.	
16	Водозаборный колодец ВК-11,5-4,5-2. Разрезы 1-1...3-3. Вид А.	
17	Водозаборный колодец ВК-11,5-4,5-2. Днище. Разрез 1-1.	
	Схема армирования.	
18	Водозаборный колодец ВК-11,5-4,5-2. Днище. План.	
	Схема армирования.	
19	Водозаборный колодец ВК-11,5-4,5-2. Участок	
	монолитный УМ4. Схема армирования.	
20	Водозаборный колодец ВК-11,5-4,5-2. Участок	
	монолитный УМ6. Схема армирования.	
21	Водозаборный колодец ВК-11,5-4,5-2. Перегородка.	
	Схема армирования.	
22	Водозаборный колодец ВК-11.5-4,5-2. Участок монолитный	
	УМ5. Входной оголовок. Схема армирования. Сечения	
	1-1, 2-2.	
23	Водозаборный колодец ВК-11,5-4,5-2. Участок моно-	
	литный УМ5. Входной оголовок. Схема армирования.	
	Сечение 3-3. Узлы.	

Типовые проектные решения разработаны в соответствии с действующими нормами и правилами и предусматривают мероприятия, обеспечивающие взрывопожарную и пожарную безопасность при эксплуатации сооружения.

Главный инженер проекта К.Ф. Сацута

Главный инженер проекта

Инв. № подл. | Подпись и дата | Взам. инв. №

Инв. №

Привязан:

820-4-046.92-КЖ

Водозаборное сооружение с фильтрами тонкой очистки для оросительных насосных станций подачей до 3,0 м³/с

Нач. отд.	Верховцов		05.92
ГИП	Сацута		05.92
Провер.	Застенская		05.92
Провер.	Лопанов		05.92
Н. контр.	Кузьмич		05.92

Конструкции железобетонные

Стадия	Лист	Листов
Р	1	39

Общие данные (начало)

Белгипроводхоз

Копировал: Ковинская 25446-01 25 Формат: А3

Альбом 1

Лист	Наименование	Примечание
24	Водозаборный колодец ВК-11,5-4,5-2. Пояс омоноличивания Верхний. Схема армирования. План.	
25	Водозаборный колодец ВК-11,5-4,5-4. Спецификация. План.	
26	Водозаборный колодец ВК-11,5-4,5-4. Разрезы 1-1... 3-3. Вид А.	
27	Водозаборный колодец ВК-11,5-4,5-4. Днище. Разрез 1-1. Схема армирования.	
28	Водозаборный колодец ВК-11,5-4,5-4. Днище. План. Схема армирования.	
29	Водозаборный колодец ВК-11,5-4,5-4. Участок монолитный УМ7. Входной оголовок. Схема армирования. Спецификация.	
30	Водозаборный колодец ВК-11,5-4,5-4. Участок монолитный УМ7. Входной оголовок. Схема армирования. Разрезы. Узел 1.	
31	Водозаборный колодец ВК-11,5-4,5-4. Пояс омоноличивания Верхний. Схема армирования. План.	
32	Водозаборный колодец ВК-□-□-□. Соединение Блоков. Спецификация.	
33	Водозаборный колодец ВК-□-□-□. Соединение Блоков.	
34	Ведомость расхода стали.	
35	ВО-1,3-2. Водозаборный оголовок.	
36	ВО-1,3-3. Водозаборный оголовок.	
37	ВО-1,3-4. Водозаборный оголовок.	
38	ВО-1,3-5. Водозаборный оголовок.	
39	Фундамент под монорельс Ф1.	

Ведомость ссылочных и прилагаемых документов

Обозначение	Наименование	Примечание
	Ссылочные материалы	
ТПР 820-214	Шлюзы-регуляторы на каналах мелиоративных систем расходом до 150 м³/с напором 2,0-3,5 м³/с. Альбом II. Сборные железобетонные конструкции.	
Серия 3.820-13	Конструкции для пешеходных мостов и мостовых переездов.	
Серия 3.820-6	Оголовки, плиты крепления сооружений, гасители.	
ГОСТ 13579-78	Блоки бетонные для стен подвалов.	
Серия 1.038.1-1	Перемычки плитные для жилых и общественных зданий.	
Серия 3.820-9	Унифицированные сборные железобетонные конструкции для водохозяйственного строительства.	
	Прилагаемые документы	
820-4-046.92-КЖ.И.1	Сетка арматурная С1.	
-КЖ.И.2	Сетка арматурная С2.	
-КЖ.И.3	Сетка арматурная С3.	
-КЖ.И.4	Сетка арматурная С4.	
-КЖ.И.5	Сетка арматурная С5.	

Привязан:

Инв.№

Нач. отд.	Верховцов		05.92
ГИП	Сачута		05.92
Проект.	Застенская		05.92
Провер.	Полонов		05.92
Н. контр.	Кузьмич		05.92

820-4-046.92-КЖ

Водозаборное сооружение с фильтрами тонкой очистки для оросительных насосных станций подачей до 3,0 м³/с

Конструкции железобетонные

Стадия	Лист	Листов
Р	2	

Общие данные (продолжение)

Белгипроводхоз

Инв.№ подл. | Подпись и дата | Взам. инв.№

Копировал: Ковинская 25446-01 26 Формат: А3

Альбом 1

Обозначение	Наименование	Примечание
820-4-046.92-КЖ.И.6	Сетка арматурная С6.	
-КЖ.И.7	Сетка арматурная С7.	
-КЖ.И.8	Сетка арматурная С8.	
-КЖ.И.9	Сетка арматурная С9.	
-КЖ.И.10	Сетка арматурная С10.	
-КЖ.И.11	Сетка арматурная С11.	
-КЖ.И.12	Сетка арматурная С12.	
-КЖ.И.13	Сетка арматурная С13.	
-КЖ.И.14	Сетка арматурная С14.	
-КЖ.И.15	Сетка арматурная С15.	
-КЖ.И.16	Сетка арматурная С16.	
-КЖ.И.17	Сетка арматурная С17.	
-КЖ.И.18	Сетка арматурная С18.	
-КЖ.И.19	Сетка арматурная С19.	
-КЖ.И.20	Сетка арматурная С20.	
-КЖ.И.21	Сетка арматурная С21.	
-КЖ.И.22	Сетка арматурная С22.	
-КЖ.И.23	Сетка арматурная С23.	
-КЖ.И.24	Сетка арматурная С24.	
-КЖ.И.25	Сетка арматурная С25.	
-КЖ.И.26	Сетка арматурная С26.	
-КЖ.И.27	Сетка арматурная С27.	
-КЖ.И.28	Сетка арматурная С28.	
-КЖ.И.29	Сетка арматурная С29.	
-КЖ.И.30	Сетка арматурная С30.	
-КЖ.И.31	Сетка арматурная С31.	
-КЖ.И.32	Сетка арматурная С32.	

Обозначение	Наименование	Примечание
820-4-046.92-КЖ.И.33	Сетка арматурная С33.	
-КЖ.И.34	Сетка арматурная С34.	
-КЖ.И.35	Сетка арматурная С35.	
-КЖ.И.36	Сетка арматурная С36.	
-КЖ.И.37	Сетка арматурная С37.	
-КЖ.И.38	Сетка арматурная С38.	
-КЖ.И.39	Каркас пространственный КП1.	
-КЖ.И.40	Каркасы пространственные КП2 и КП3.	
-КЖ.И.41	Изделие закладное МН7.	
-КЖ.И.42	Спираль СП1.	
-КЖ.И.43	Спираль СП2.	
-КЖ.И.44	Спираль СП3.	
-КЖ.И.45	Изделие закладное МН8.	
-КЖ.И.46	Изделие закладное МН9.	
-КЖ.И.47	Изделие закладное МН10.	
-КЖ.И.48	Изделие закладные МН 11.	
-КЖ.И.49	Сетка арматурная С39.	
-КЖ.И.50	Изделие закладное МН1.	
-КЖ.И.51	Изделие закладное МН12.	
-КЖ.И.52	Изделие закладное МН 13.	
-КЖ.И.53	Каркас пространственный КП4.	

Общие указания

1. Защитный слой бетона принят 30 мм.

2. Закладные изделия для защиты от коррозии обработать металлическими или комбинированными покрытиями в соответствии со СНиП 2.03.11-85 „Защита строительных конструкций от коррозии."

Привязан:

Инв. №

Инв.№ подл. | Подпись и дата | Взам.инв.№

				820-4-046.92-КЖ	
				Водозаборное сооружение с фильтрами тонкой очистки для оросительных насосных станций подачей до 3.0 м³/с	
Нач.отд.	Верховцов		05.92	Конструкции железобетонные	Стадия: Р; Лист: 3; Листов:
ГИП	Сацута		05.92		
Проект.	Застенков		05.92	Общие данные (окончание)	Белгипроводхоз
Провер.	Полонов		05.92		
Н.контр.	Кузьмич		05.92		

Копировал: Ковинская 25446-01 27 Формат: А3

Альбом 1

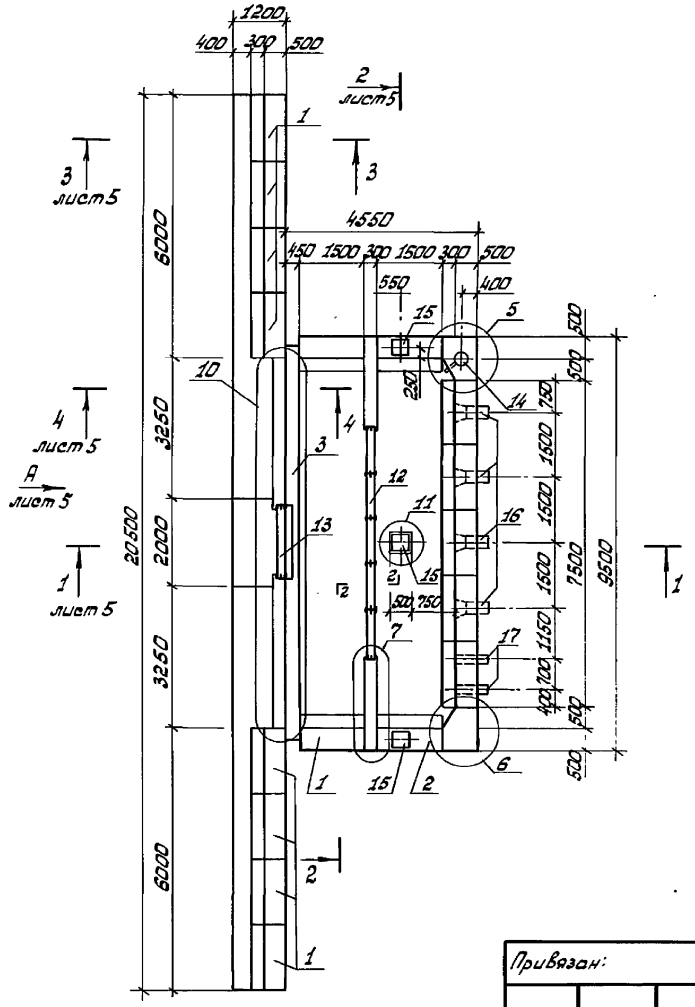

Формат	Зона	Поз.	Обозначение	Наименование	Кол.	Приме-чание
				Сборочные единицы		
Б4		1	ТПР 820-214, альбом 2	Блок стеновой крайний		
				СК-45	15	
Б4		2	ТПР 820-214, альбом 2	СК-40	2	
Б4		3	Серия 3.820-13 выпуск 3	Плита пролетного строения		
				ПР90	3	
А3		4	820-4-046.92-КЖ.6	Днище	1	
А3		5	-КЖ.7	Участок монолитный УМ1	1	
А3		6	-КЖ.7	Участок монолитный УМ2	1	
А3		7	-КЖ.8	Участок монолитный УМ3	2	
А3		8	-КЖ.9	Пояс омоноличивания		
				верхний	1	
А3		9	-КЖ.12	Пояс омоноличивания		
				нижний	2	
А3		10	-КЖ.13	Входной оголовок	1	
А3		11	-КЖ.14	Стойка	1	
А3		12	820-4-046.92 альбом 2	Рама пазовая РП1	1	
А3		13	820-4-046.92 альбом 2	Рама пазовая РП2	1	
Б4		14	ТПР 820-3-065.91, альбом 3	Колодец датчиков уровней	1	
А4		15	820-4-046.92 -КЖ.Ц.50	Изделие закладное МН1	3	
Б4		16		МН2	4	
Б4		17		МН3	2	
А4		18	820-4-046.92 -КЖ.Ц.41	МН7	4	

Привязан:

Инв.№

Нач.отд.	Верховцов		05.92
ГИП	Сацута		05.92
Проект.	Застенская		04.92
Пробер.	Пономов		04.92
Н.контр.	Кузьмич		04.92

820-4-046.92-КЖ

Водозаборное сооружение с фильтрами тонкой очистки для оросительных насосных станций подачей до 3,0 м³/с

Водозаборный колодец ВК-8,5-4,5-1

Стадия	Лист	Листов
Р	4	

Спецификация. План.

Белгипроводхоз

Инв.№ подл. | Подпись и дата | Взам.инв.№

Копировал: Ковинская 25446-01 28 Формат: А3

Альбом 1

Вид А

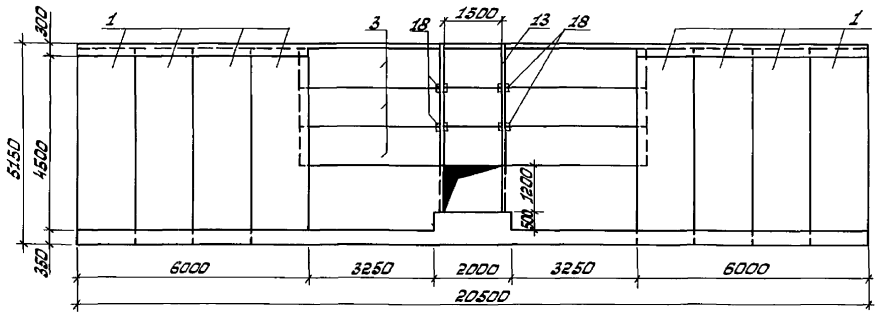

2 - 2

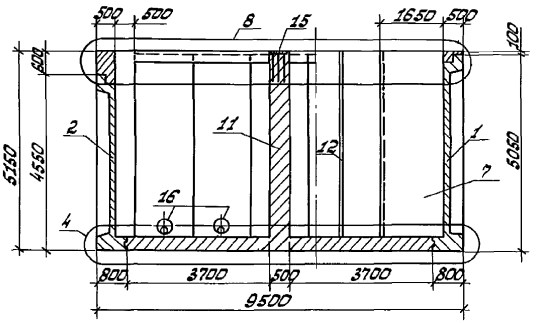

1 - 1

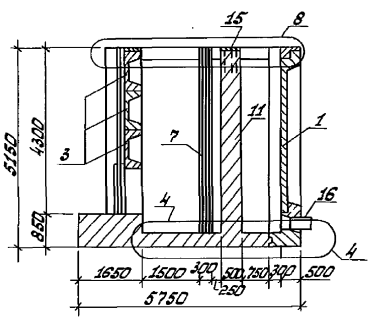

3 - 3

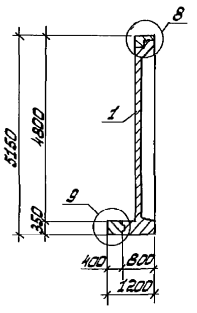

4 - 4

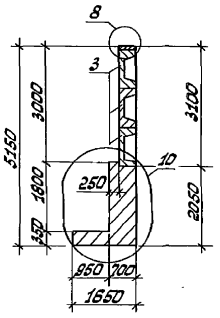

Привязан:				
Инв. №				

Нач. отд.	Верховцов		05.92
ГИП	Сацута		05.92
Проект.	Застенская		04.92
Провер.	Пономов		04.92
Н. контр.	Кузьмич		04.92

820-4-046.92-КЖ

Водозаборное сооружение с фильтрами тонкой очистки для оросительных насосных станций подачей до 3.0 м³/с

Водозаборный колодец ВК-8.5-4.5-1

Стадия	Лист	Листов
Р	5	

Разрезы 1-1 ... 4-4
Вид А

Белгипроводхоз

Инв. № подл. | Подпись и дата | Взам. инв. №

Копировал: Новинская 25446-01 29 Формат: А3

Альбом 1

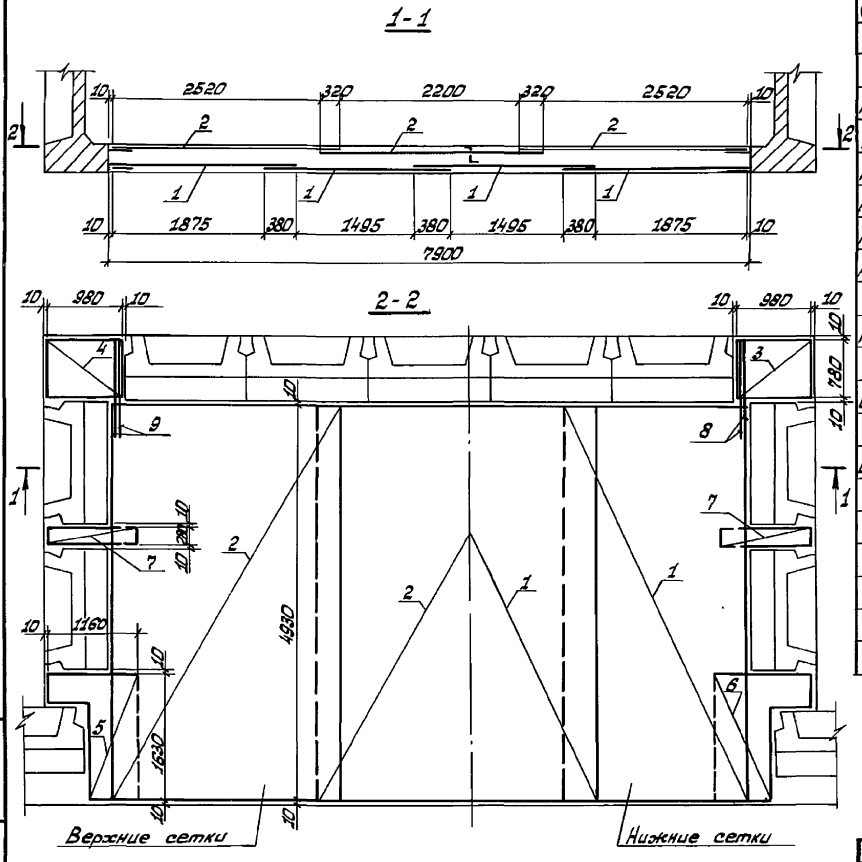

Формат	Зона	Поз.	Обозначение	Наименование	Кол.	Примечание
				Сборочные единицы		
				Сетки арматурные		
А4		1	820-4-046.92 – КЖ.Ш-1	С1	4	
А4		2	– КЖ.Ш-2	С2	3	
А4		3	– КЖ.Ш-3	С3	2	
А4		4	– КЖ.Ш-4	С4	2	
А4		5	– КЖ.Ш-5	С5	2	
А4		6	– КЖ.Ш-6	С6	2	
			– КЖ.Ш-39	Каркас пространственный		
А4		7		КП1	2	
				Детали		
Б4		8		ф12 А-III ГОСТ 5781-82		
				ℓ = 1180	2	
Б4		9		ф10 А-III ГОСТ 5781-82		
				ℓ = 1180	2	
				Материалы		
				Бетон тяжелый		
				ГОСТ 26633-85		
				В15 F150 W4, м³	14.3	

Привязан:

Инв. №

Нач. отд.	Верховцов		05.92
ГИП	Сацута		05.92
Проект.	Заленская		04.92
Провер.	Пономов		04.92
Н. контр.	Кузьмич		04.92

820-4-046.92-КЖ

Водозаборное сооружение с фильтрами тонкой очистки для оросительных насосных станций подачей до 3,0 м³/с

Водозаборный колодец ВК-8,5-4,5-1

Стадия	Лист	Листов
Р	6	

Днище. Схема армирования.

Белгипроводхоз

Копировал: Ковинская 25446-01 30 Формат: А3

Инв. № подл. | Подпись и дата | Взам. инв. №

Альбом 1

Участок монолитный УЧ1

1-1

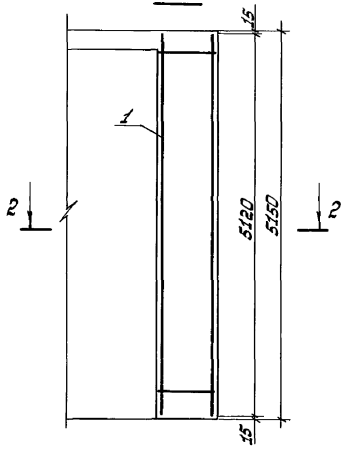

2-2

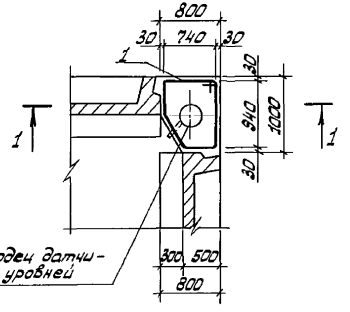

Участок монолитный УЧ2

3-3

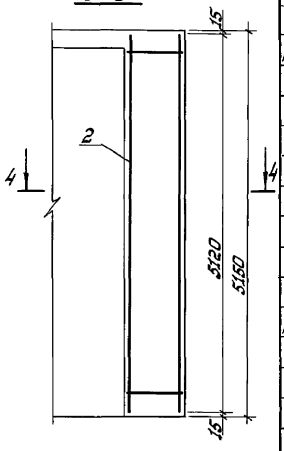

4-4

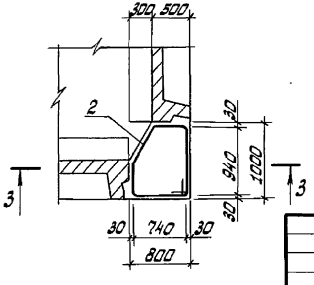

Формат	Зона	Поз.	Обозначение	Наименование	Кол.	Примечание
				Участок монолитный УЧ1		
				Сборочные единицы		
А4		1	820-4-046.92-КЖ.Ч.40	Каркас пространственный		
				КП2	1	
				Материалы		
				Бетон тяжелый		
				ГОСТ 26633-85		
				В15 F150 W4, м³	3,59	
				Участок монолитный УЧ2		
				Сборочные единицы		
А4		2	820-4-046.92-КЖ.Ч.40	Каркас пространственный		
				КП3	1	
				Материалы		
				Бетон тяжелый		
				ГОСТ 26633-85		
				В15 F150 W4, м³	3,95	

Привязан:

Инв.№

Нач.отд.	Верховцев		05.92
ГИП	Сацута		05.92
Проект.	Застенская		04.92
Провер.	Лапонов		04.92
Н.контр.	Кизьмич		04.92

820-4-046.92-КЖ

Водозаборное сооружение с фильтрами тонкой очистки для оросительных насосных станций подачей до 3,0 м³/с

Водозаборный комодец ВК-

Стадия	Лист	Листов
Р	7	

Участки монолитные УЧ1 и УЧ2. Схема армирования

Белгипроводхоз

Инв.№ подл. | Подпись и дата | Взам.инв.№

Альбом 1

Формат	Зона	Поз.	Обозначение	Наименование	Кол.	Примечание
				Сборочные единицы		
А4		1	820-4-046.92-КЖ.У.7	Сетка арматурная С7	2	
				Материалы		
				Бетон тяжелый ГОСТ 26633-85 В15 F150 W4,	$м^3$	3.54

1-1

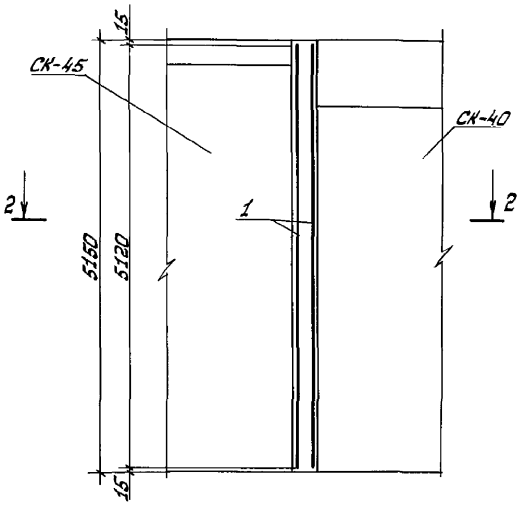

2-2

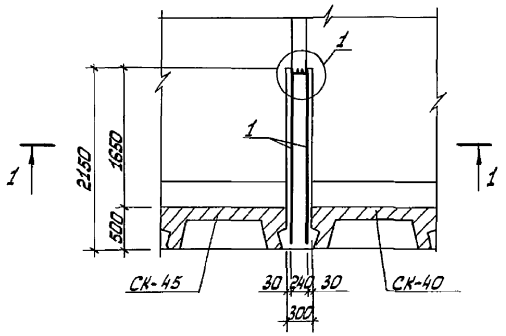

1

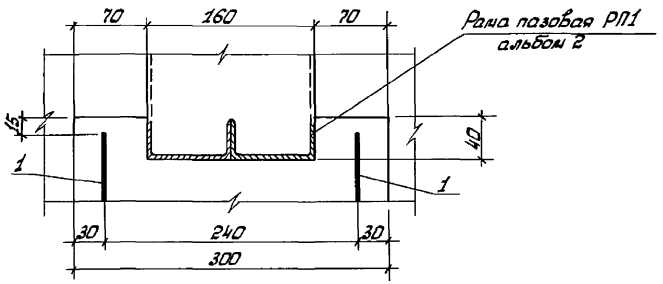

Привязан:

Инв.№

Инв.№ подл. | Подпись и дата | Взам.инв.№

				820-4-046.92-КЖ	
				Водозаборное сооружение с фильтрами тонкой очистки для оросительных насосных станций подачей до 3.0 $м^3/с$	
Нач.отд.	Верховцов		05.92	Водозаборный колодец ВК-8,5-4,5-1	Стадия: Р; Лист: 8; Листов:
ГИП	Сацута		05.92		
Проект.	Застенская		04.92	Участок монолитный УМЗ Схема армирования	Белгипроводхоз
Провер.	Полонов		04.92		
Н.контр.	Кузьмич		04.92		

Копировал: Ковинская 25446-01 32 Формат: А3

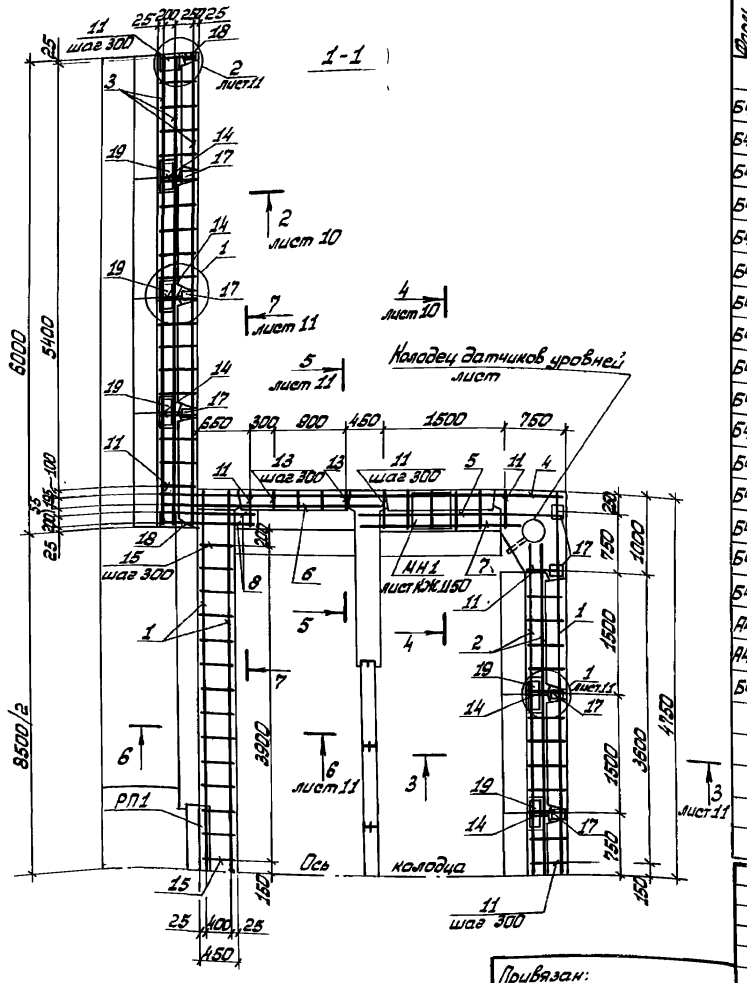

Форм.	Зона	Поз.	Обозначение	Наименование	Кол.	Приме-чание
				Детали		
Б4		1		ф8 А-III ГОСТ 5781-82 ℓ=9480	3	3.745кг
Б4		2		ℓ=8830	4	3.488кг
Б4		3		ℓ=5980	10	2.362кг
Б4		4		ℓ=5030	2	1.987кг
Б4		5		ℓ=2580	10	1.019кг
Б4		6		ℓ=2730	2	1.078кг
Б4		7		ℓ=1980	8	0.782кг
Б4		8		ℓ=1230	8	0.486кг
Б4		9		ℓ=580	12	0.229кг
Б4		10		ℓ=780	12	0.308кг
Б4		11		ℓ=480	90	0.19кг
Б4		12		ℓ=280	68	0.111кг
Б4		13		ℓ=230	82	0.091кг
Б4		14		ℓ=570	10	0.225кг
Б4		15		ℓ=430	28	0.17кг
Б4		16		ℓ=680	12	0.269кг
А4		17	820-4-046.92 -КЖ.И.51	Изделие закладное МН12	14	
А4		18	820-4-046.92 -КЖ.И.52	МН13	4	
Б4		19		Накладка		
				Полоса 120×10		
				ГОСТ 103-76 ℓ=360	10	3.39кг
				Материалы		
				Бетон тяжелый В15		
				F150 W4 ГОСТ 26633-85 м³	3.65	

Привязан:

Инв. №

Нач. отд.	Верховцов		05.92
ГИП	Сацута		05.92
Проект.	Застенская		04.92
Провер.	Папонов		04.92
Н. контр.	Кузьмич		04.92

820-4-046.92-КЖ

Водозаборное сооружение с фильтрами тонкой очистки для оросительных насосных станций подачей до 3.0 м³/с

Водозаборный колодец ВК-8,5-4,5-1

Стадия	Лист	Листов
Р	9	

Пояс однополивания Верхний. Схема армирования. Сечение 1-1.

Белгипроводхоз

Альбом 1

Инв. № подл. | Подпись и дата | Взам. инв. №

Копировал: Ковинская 25446-01 33 Формат: А3

Альбом 1

2-2

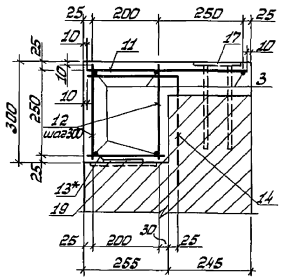

3-3

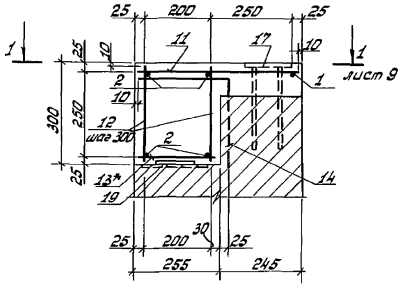

4-4

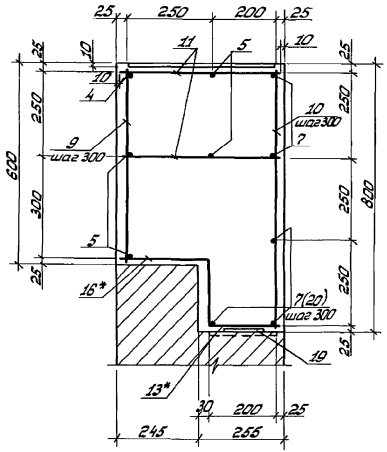

5-5

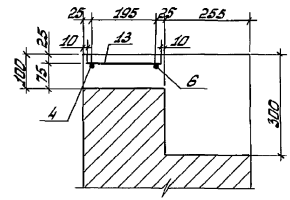

9-9

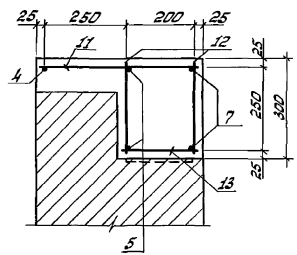

1.* Поз. 13 и 16 приварить к поз. 19.

2. Поз. 20 для ВК – 11.5 – 4.5 – □

						820-4-046.92-КЖ	
						Водозаборное сооружение с фильтрами тонкой очистки для оросительных насосных станций подачей до 3,0 м³/с	
Привязан:						Водозаборный колодец ВК – □ – □ – □	Стадия: Р; Лист: 10; Листов:
		Нач. отд.	Верховцев		05.92		
		ГИП	Сапута		05.92		
		Проект.	Застенкер		04.92	Пояс анкеровки. Верхний. Схема армирования. Разрезы 2-2... 5-5.	Белгипроводхоз
		Провер.	Лепонов		04.92		
Инв.№		Н. контр.	Кузьмич		04.92		

Копировал: Ковинская 25446-01 34 Формат: А3

Инв.№ подл. | Подпись и дата | Взам. инв.№

Альбом 1

6-6

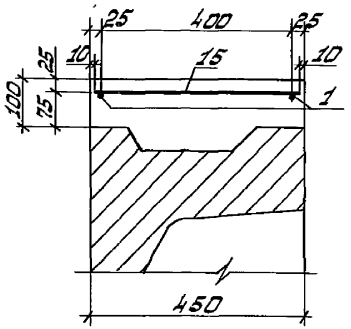

7-7

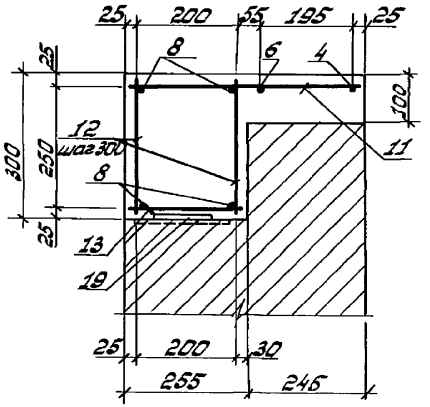

1

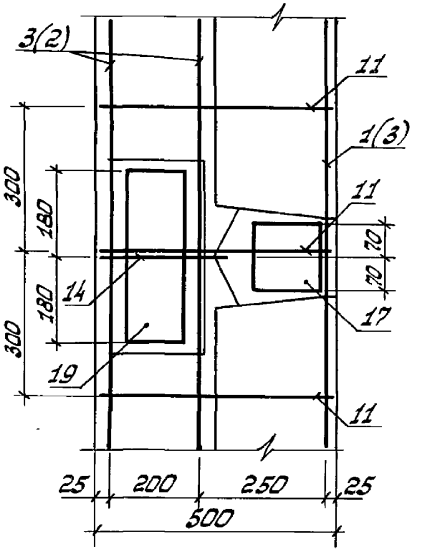

2

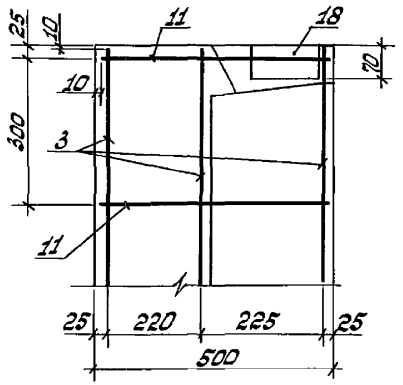

8-8

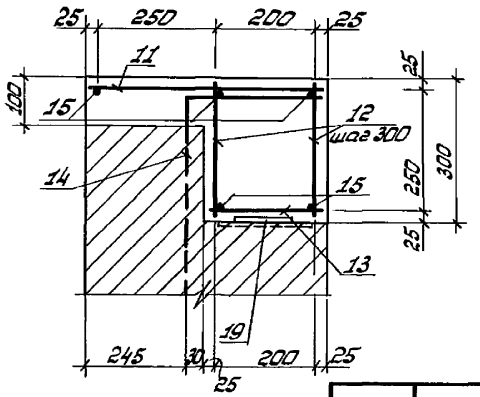

Нач.отд.	Верховцов		05.92	
ГИП	Сацута		05.92	
Проект.	Застенская		04.92	
Провер.	Пономов		04.92	
Н.контр.	Кузьмич		04.92	

Привязан:

Инв.№

Инв.№ подл. | Подпись и дата | Взам.инв.№

820-4-046.92-КЖ

Водозаборное сооружение с фильтрами тонкой очистки для оросительных насосных станций подачей до 3,0 м³

Водозаборный колодец ВК-□-□-□

Стадия	Лист	Листов
Р	11	

Пояс оголовочный верхний. Схема армирования. Сечения 6-6...8-8. Узлы 1, 2

Белгипроводхоз

Копировал: Ковинская 25446-01 35 Формат: А3

Альбом 1

1-1 (повернуто)

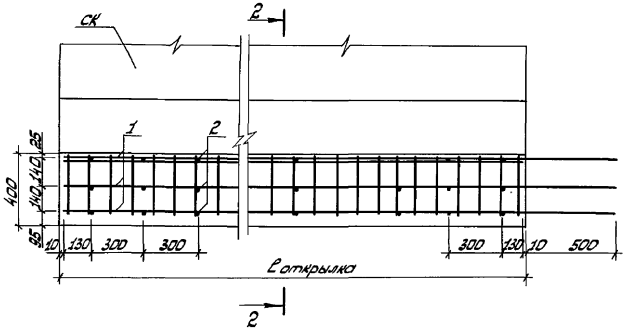

2-2

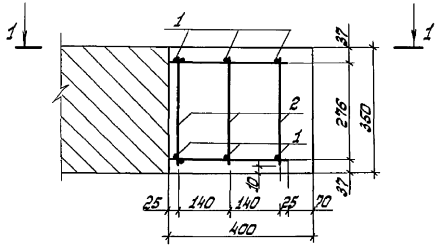

Форм.	Зона	Поз.	Обозначение	Наименование	Кол. при ℓ откр. 4500	6000	7500	Приме-чание
				Детали				
БЧ		1		ф 10 А-III ГОСТ 5781-82				
				ℓ = 5000	6			3.09 кг
				ℓ = 6500		6		3.98 кг
				ℓ = 8000			6	4.93 кг
БЧ		2		ф 8 А-I ГОСТ 5781-82				
				ℓ = 330	45	60	75	0.13 кг
				Материалы				
				Бетон тяжелый				
				ГОСТ 26633-85				
				В15 F150 W4, м³	0.63	0.84	1.05	

1. Объемы работ подсчитаны на один открылок.
2. Стержни пояса омоноличивания (поз. 1) заводятся на 500 мм в днище водозаборного колодца (см. лист КЖ 6, 18, 28)

Инв. № подл. | Подпись и дата | Взам. инв. №

Привязан:

Инв. №

Нач. отд.	Верховцов		05.92
ГИП	Сацута		05.92
Проект.	Застенская		04.92
Провер.	Поляков		04.92
Н. контр.	Кузьмин		04.92

820-4-046.92 - КЖ

Водозаборное сооружение с фильтрами тонкой очистки для оросительных насосных станций подачей 3.0 м³/с

Водозаборный колодец

ВК-

Стадия	Лист	Листов
Р	12	

Пояс омоноличивания нижний. Схема армирования.

Белгипроводхоз

Альбом 1

1 - 1

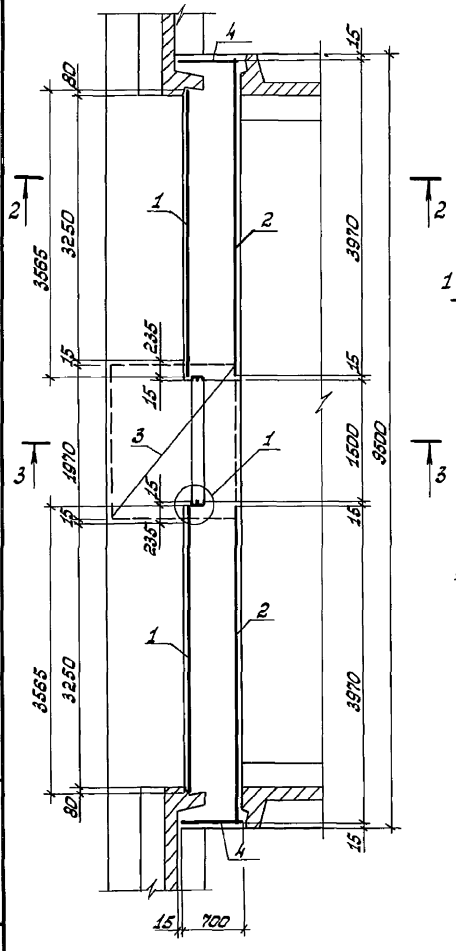

2 - 2

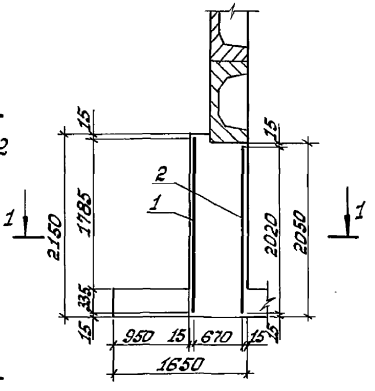

3 - 3

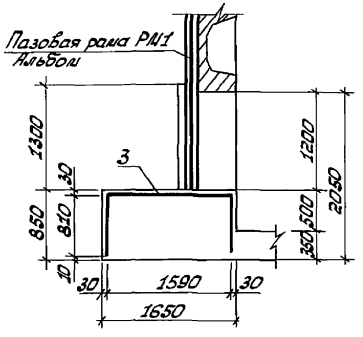

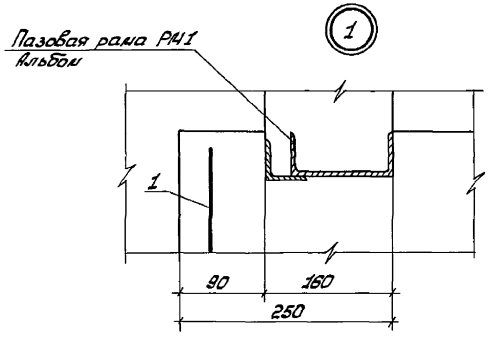

Формат	Зона	Поз.	Обозначение	Наименование	Кол.	Примечание
				Сборочные единицы		
				Сетки арматурные		
А4		1	820-4-046.92-КЖ.С.1.8	С8	2	
А4		2	820-4-046.92-КЖ.С.1.9	С9	2	
А4		3	820-4-046.92-КЖ.С.1.10	С10	1	
А4		4	820-4-046.92-КЖ.С.1.11	С11	2	
				Материалы		
				Бетон тяжелый		
				ГОСТ 26633-85		
				В15 F150 W4, $м^3$	8.06	

Привязан:

Инв.№

Нач.отд.	Верховцов		05.92
ГИП	Сакута		05.92
Проект.	Застенская		04.92
Провер.	Пономов		04.92
Н.контр.	Кузьмин		04.92

820-4-046.92-КЖ

Водозаборное сооружение с фильтрами тонкой очистки для оросительных насосных станций подачей до 3.0 $м^3/с$

Водозаборный колодец ВК-8.5-4.5-1

Стадия	Лист	Листов
Р	13	

Входной оголовок. Схема армирования.

Белгипродхоз

Копировал: Ковинская 25446-01 37 Формат: А3

Инв.№ подл. | Подпись и дата | Взам.инв.№

Альбом 1

1-1

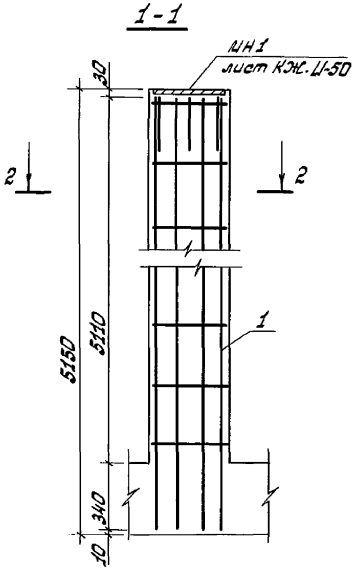

2-2

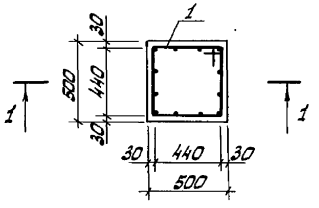

Формат	Зона	Поз.	Обозначение	Наименование	Кол.	Примечание
				Сборочные единицы		
А4		1	820-4-046.92-КЖ.Ц.53	Каркас пространственный КП4		
				Материалы		
				Бетон тяжелый ГОСТ 26633-85		
				В15 F150 W4, м³	1,2	

Привязан:

Инв.№

Нач.отд.	Верховцов		05.92
ГИП	Сацута		05.92
Проект.	Застенская		04.92
Провер.	Пономов		04.92
Н.контр.	Кузьмич		04.92

820-4-046.92 - КЖ

Водозаборное сооружение с фильтрами тонкой очистки для оросительных насосных станций подачей до 3,0 м³/с

Водозаборный колодец ВК-8,5-4,5-1

Стадия	Лист	Листов
Р	14	

Стойка. Схема армирования

Белгипроводхоз

Копировал: Кавинская 25446-01 38 Формат: А3

Инв.№ подл. | Подпись и дата | Взам. инв.№

Альбом 1

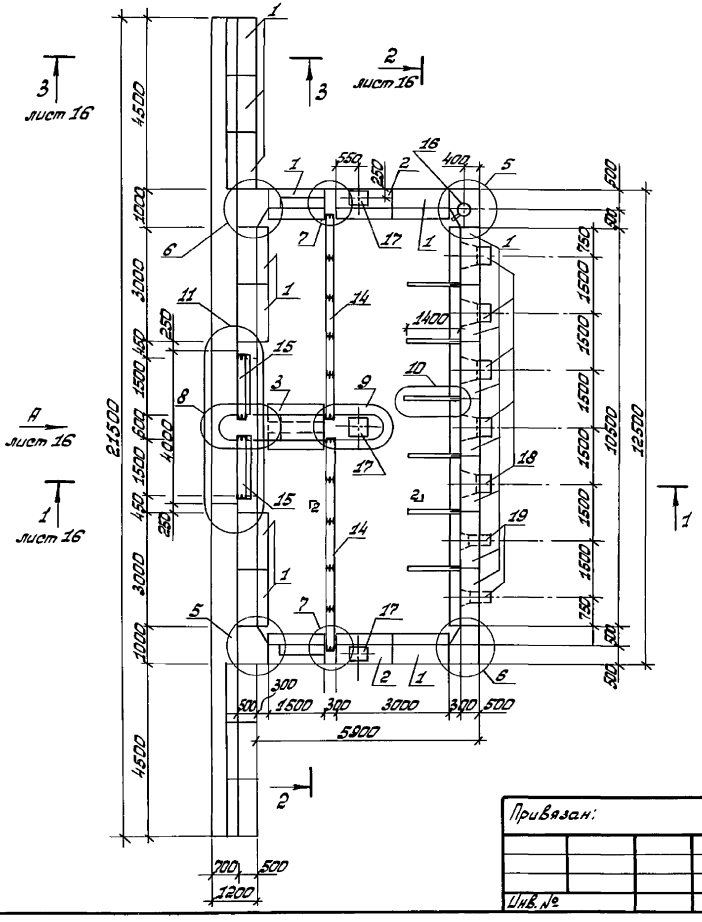

Формат	Зона	Поз.	Обозначение	Наименование	Кол.	Примечание
				Сборочные единицы		
БЧ		1	ТПР 820-214, альбом 2	Блок стеновой крайний		
				СК-45	21	
БЧ		2	ТПР 820-214, альбом 2	СК-40	2	
БЧ		3	ТПР 820-214, альбом 2	Блок стеновой проме-		
				жуточный СП-45	1	
А3		4	820-4-046.92-КЖ.17	Днище	1	
А3		5	-КЖ.7	Участок монолитный УМ1	2	
А3		6	-КЖ.7	УМ2	2	
А3		7	-КЖ.19	УМ4	2	
А3		8	-КЖ.22	УМ5	1	
А3		9	-КЖ.20	УМ6	1	
А3		10	-КЖ.21	Перегородка	6	
А3		11	-КЖ.22	Водной оголовок	1	
А3		12	-КЖ.24	Пояс омоноличивания	1	
				верхний		
А3		13	-КЖ.12	Пояс омоноличивания	2	
				нижний		
А3		14	820-4-046.92 альбом 2	Рама пазовая РП1	2	
А3		15	820-4-046.92 альбом 2	Рама пазовая РП2	2	
БЧ		16	ТПР 820-3-065.91 альбом 3	Колодец датчиков уровней	1	
А2		17	-КЖ.Ц.50	Изделие закладное ЦН1	3	
БЧ		18		ЦН4	4	
БЧ		19		ЦН2	2	

Привязан:

Инв. №

Нач. отд.	Верховцов		05.92
ГИП	Сацута		05.92
Проект.	Застенская		05.92
Провер.	Попонов		05.92
Н. контр.	Кузьмич		05.92

820-4-046.92-КЖ

Водозаборное сооружение с фильтрами тонкой очистки для оросительных насосных станций подачей до 3,0 м³/с

Водозаборный колодец ВК-11.5-4.5-2

Стадия	Лист	Листов
Р	15	

Спецификация. План.

Белгипроводхоз

Копировал: Ковинская 25446-01 39 Формат: А3

Инв. № подл. | Подпись и дата | Взам. инв. №

Альбом 1

Вид А

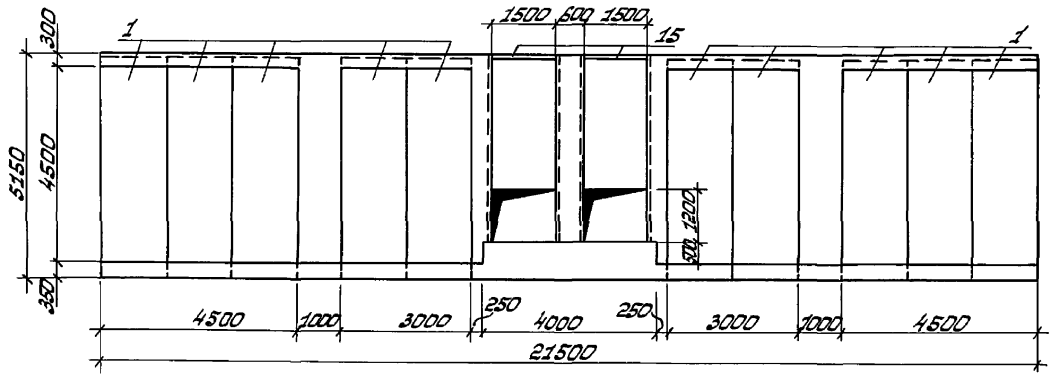

1-1

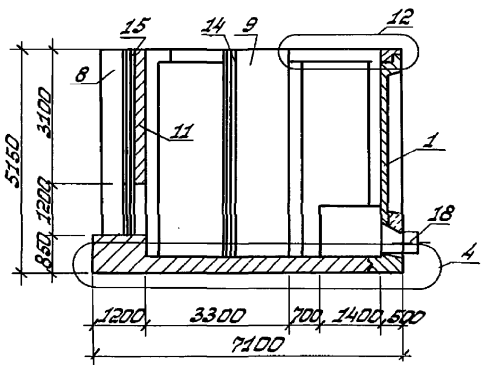

2-2

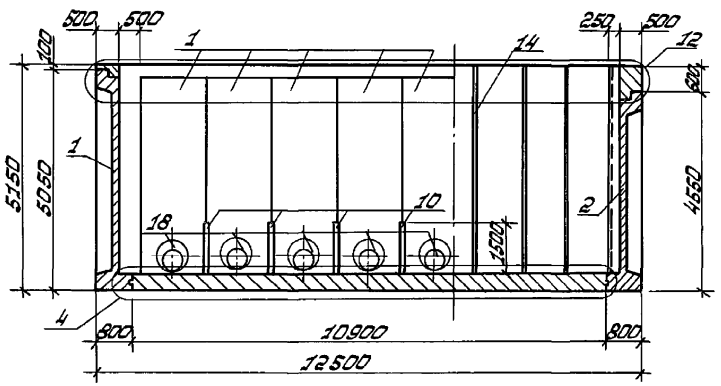

3-3

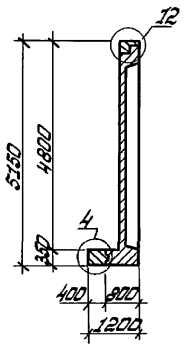

Привязан.				
Нач.отд.	Верховцов		05.92	
ГИП	Сацута		05.92	
Проект.	Затемская		05.92	
Провер.	Пронков		05.92	
Н.контр.	Кузьмич		05.92	

820-4-046.92 - КЖ

Водозаборное сооружение с фильтрами тонкой очистки для оросительных насосных станций подачей до 3,0 м³/с

Водозаборный колодец ВК-11.5-4.5-2	Стадия	Лист	Листов
	Р	16	
Разрезы 1-1 ... 3-3. Вид А.	Белгипроводхоз		

Копировал: Ковинская 25446-01 40 Формат: А3

Инв.№ подл. | Подпись и дата | Взам.инв.№

Альбом 1

1-1

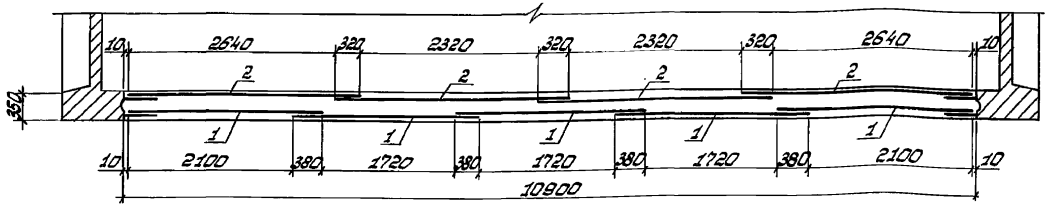

Форм.	Зона	Поз.	Обозначение	Наименование	Кол.	Примечание
				Сборочные единицы		
				Сетки арматурные		
А4		1	820-4-046.92-КЖ.С.12	С12	5	
А4		2	-КЖ.С.13	С13	4	
А4		3	-КЖ.С.14	С14	2	
А4		4	-КЖ.С.15	С15	2	
А4		5	-КЖ.С.3	С3	2	
А4		6	-КЖ.С.4	С4	2	
А4		7	-КЖ.С.16	С16	1	
А4		8	-КЖ.С.17	С17	1	
А4		9	-КЖ.С.39	Каркас пространственный КП1	2	
				Детали		
Б4		10		ф12А-III ГОСТ 5781-82 ℓ=1180	8	
Б4		11		ф10А-III ГОСТ 5781-82 ℓ=1180	8	
				Материалы		
				Бетон тяжелый ГОСТ 26633-85		
				В15 F150 W4, м³	30.8	

Привязан:

Инв. №

Инв. № подл. | Подпись и дата | Взам. инв. №

				820-4-046.92 - КЖ
				Водозаборное сооружение с фильтрами тонкой очистки для оросительных насосных станций подачей до 3,0 м³/с
Нач. отд.	Верховцев		05.92	Водозаборный колодец ВК-11,5-4,5-2
ГИП	Сацута		05.92	
Проект.	Застенкер		05.92	Днище. Разрез 1-1. Схема армирования
Провер.	Пономов		05.92	
Н. контр.	Мильчич		05.92	

Стадия	Лист	Листов
Р	17	

Белгипроводхоз

Копировал: Кобинская 25446-01 41 Формат: А3

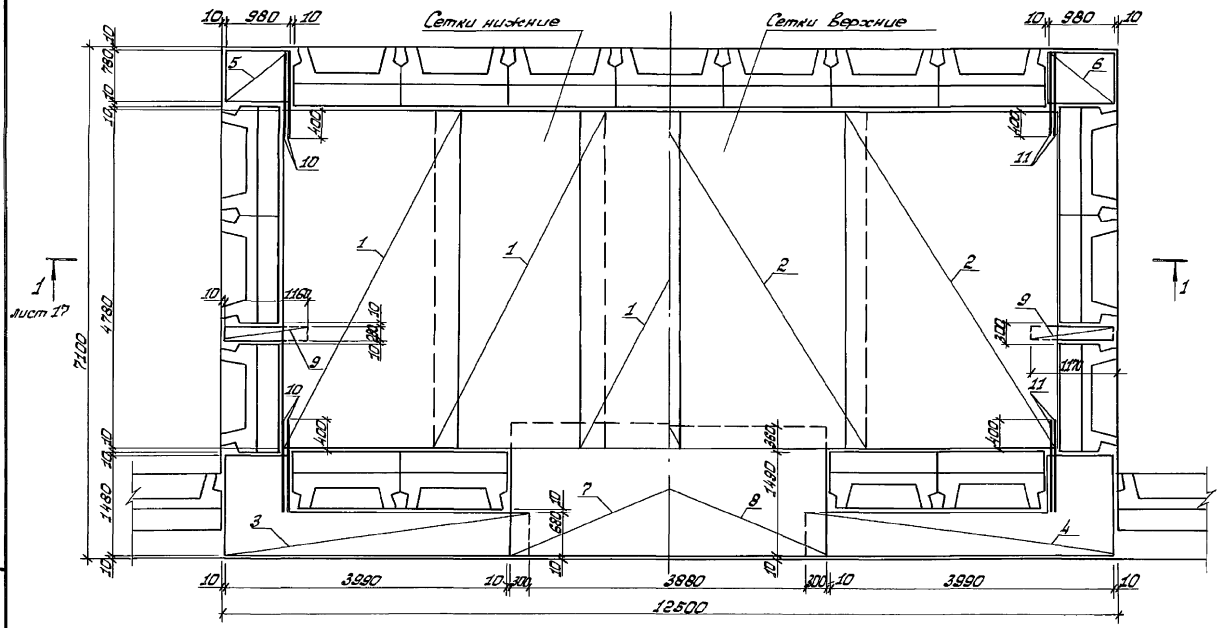
Сетки нижние
Сетки верхние
10
980
10
1
лист 17
1
1
1
2
2
1
1
1

Альбом 1

Формат	Зона	Поз.	Обозначение	Наименование	Кол.	Приме-чание
				Сборочные единицы		
А3		1	820-4-046.92 -КЖ.И.18	Сетка арматурная С18	2	
				Материалы		
				Бетон тяжелый ГОСТ 26633-85 В15 F150 W4,	$м^3$ 1.05	

1-1

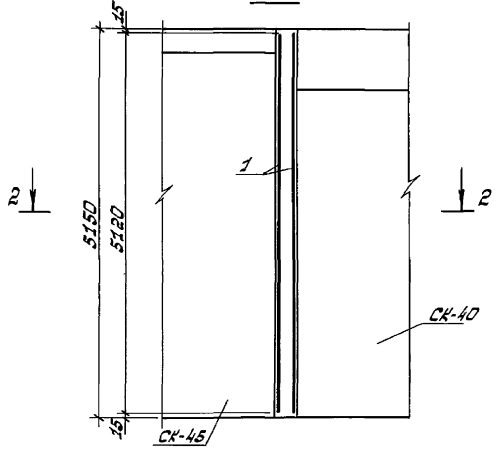

2-2

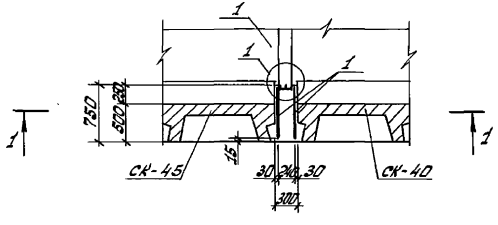

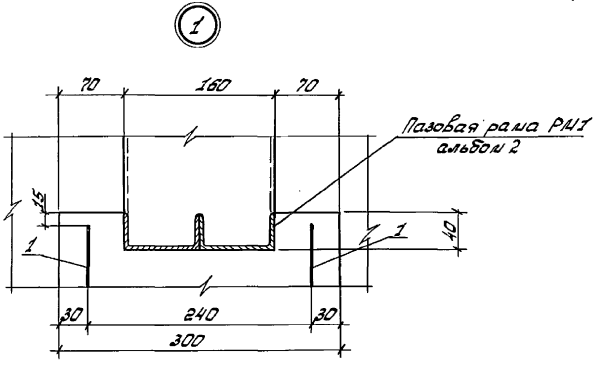

Инв.№ подл. | Подпись и дата | Взам. инв.№

Привязан:

Инв.№

Нач. отд.	Верховцов		05.92
ГИП	Сацута		05.92
Проект.	Застенкер		05.92
Провер.	Пономов		05.92
Н.контр.	Кузьмич		05.92

820-4-046.92 -КЖ

Водозаборное сооружение с фильтрами тонкой очистки для оросительных насосных станций подачей до 3.0м³/с

Водозаборный колодец ВК-11.5-4.5-2

Стадия	Лист	Листов
Р	19	

Участок монолитный У.И.4. Схема армирования.

Белгипроводхоз

Копировал: Ковинская 25496-01 43 Формат: А3

Альбом 1

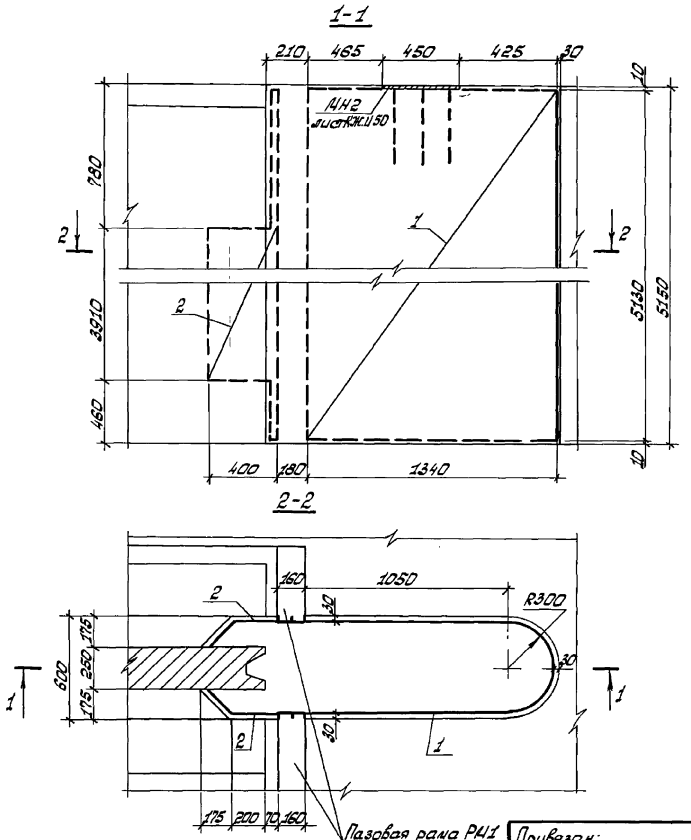

Форм.	Зона	Поз.	Обозначение	Наименование	Кол.	Примечание
				Сборочные единицы		
				Сетки арматурные		
А4		1	820-4-046.92-КЖ.И. 25	С25	1	
А4		2	820-4-046.92-КЖ.И. 26	С26	2	
				Материалы		
				Бетон тяжелый		
				ГОСТ 26633-85		
				В15 F150 W4, м³	4.76	

План на отм. 0.000

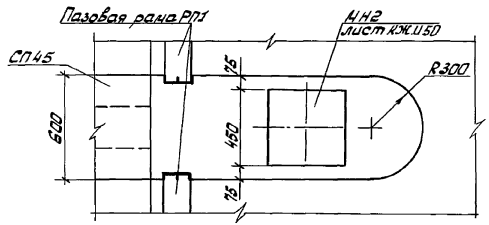

Нач. отд.	Верховцов		05.92	820-4-046.92-КЖ	
ГИП	Сацута		05.92	Водозаборное сооружение с фильтрами тонкой очистки для оросительных насосных станций подачей до 3.0 м³/с	
Проект.	Застенская		05.92	Водозаборный колодец ВК-11.5-4.5-□	Стадия: Р; Лист: 20; Листов:
Провер.	Попонов		05.92	Участок монолитный УМ6. Схема армирования	Белгипроводхоз
Н. контр.	Кузьмич		05.92		

Привязан:

Инв. №

Инв. № подл. | Подпись и дата | Взам. инв. №

Копировал: Ковинская 25446-01 44 Формат: А3

Альбом 1

ВК-11.5-4.5-2

1-1

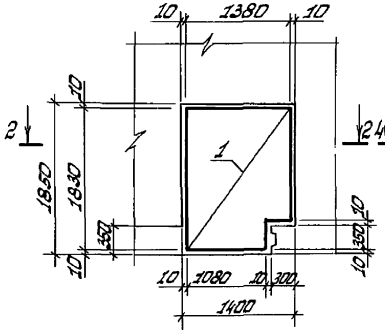

2-2

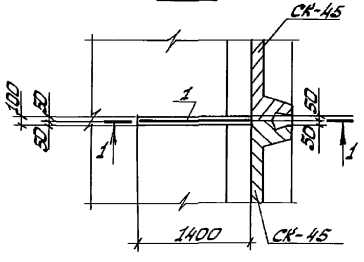

ВК-11.5-4.5-4

3-3

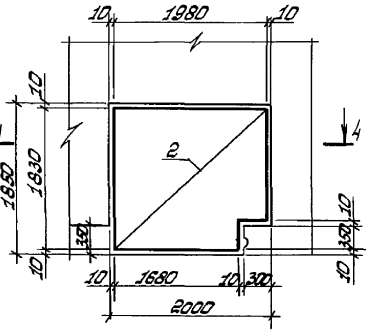

4-4

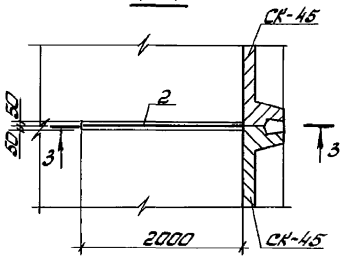

Формат	Зона	Поз.	Обозначение	Наименование	Кол.	Примечание
				ВК-11.5-4.5-2		
				Сборочные единицы		
А4		1	820-4-046.92-КЖ.И.27	Сетка арматурная С27	1	
				Материалы		
				Бетон тяжелый		
				ГОСТ 26633-85		
				В15 F150 W4, м³	0.14	
				ВК-11.5-4.5-4		
				Сборочные единицы		
А4		2	820-4-046.92-КЖ.И.27	Сетка арматурная С28	1	
				Материалы		
				Бетон тяжелый		
				ГОСТ 26633-85		
				В15 F150 W4, м³	0.2	

Инв.№ подл. | Подпись и дата | Взам.инв.№

Привязан:

Инв.№

Нач.отд	Верховцов		05.92
ГИП	Сацута		05.92
Проект	Застенкова		05.92
Провер.	Лопонов		05.92
Н.контр.	Кузьмич		05.92

820-4-046.92-КЖ

Водозаборное сооружение с фильтрами тонкой очистки для оросительных насосных станций подачей до 3,0 м³/с

Водозаборный колодец ВК-11,5-4,5-□	Стадия	Лист	Листов
	Р	21	
Перегородка. Схема армирования.	Белгипроводхоз		

Копировал: Ковинская 25446-01 45 Формат: А3

Альбом 1

1-1

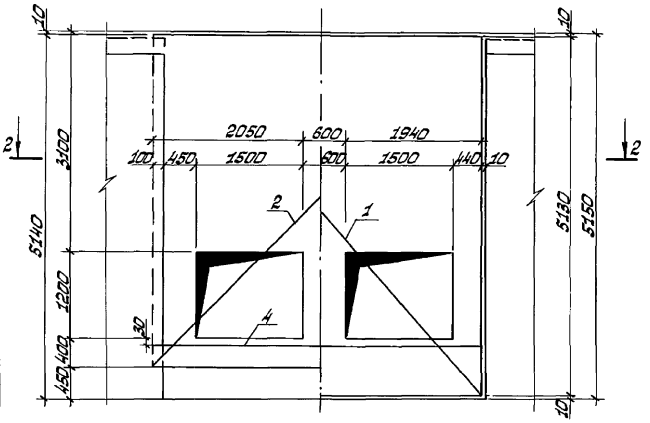

2-2

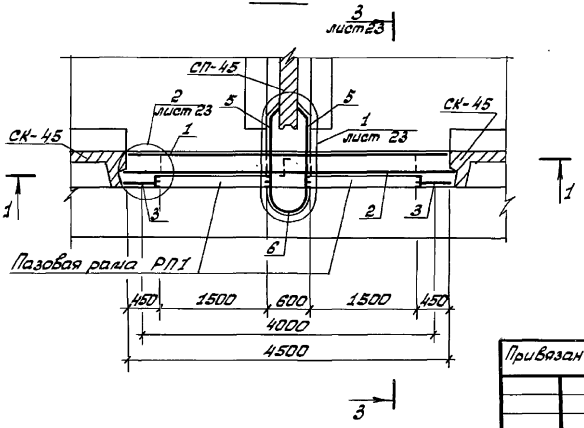

Формат	Зона	Поз.	Обозначение	Наименование	Кол.	Примечание
				Сборочные единицы		
				Сетки арматурные		
А4		1	820-4-046.92 -КЖ.С.19	С19	1	
А4		2	-КЖ.С.20	С20	1	
А4		3	-КЖ.С.21	С21	2	
А4		4	-КЖ.С.22	С22	1	
А4		5	-КЖ.С.23	С23	2	
А4		6	-КЖ.С.24	С24	1	
				Материалы		
				Бетон тяжелый		
				ГОСТ 26633-85		
				В15 F150 W4, м³	12,9	

В местах входных отверстий сетки поз. 1,2 вырезать по месту.

Инв.№ подл. | Подпись и дата | Взам. инв.№

Привязан:

Инв.№

Нач. отд.	Верховцов		05.92
ГИП	Сацута		05.92
Проект.	Застенская		05.92
Провер.	Попонов		05.92
Н.контр.	Кильмич		05.92

820-4-046.92 - КЖ

Водозаборное сооружение с фильтрами тонкой очистки для оросительных насосных станций подачей до 3,0 м³/с

Водозаборный колодец ВК-11,5-4,5-2

Стадия	Лист	Листов
Р	22	

Участок монолитный УМ5. Входной оголовок. Схема армирования. Сечения 1-1, 2-2

Белгипроводхоз

Копировал: Кавинская 25446-01 46 Формат: А3

Альбом 1

3-3

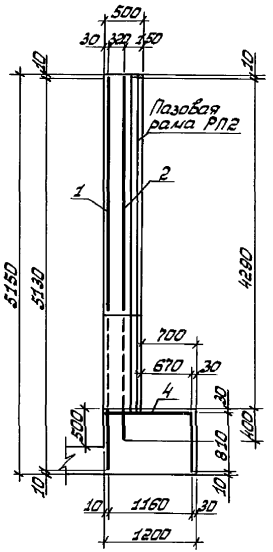

1

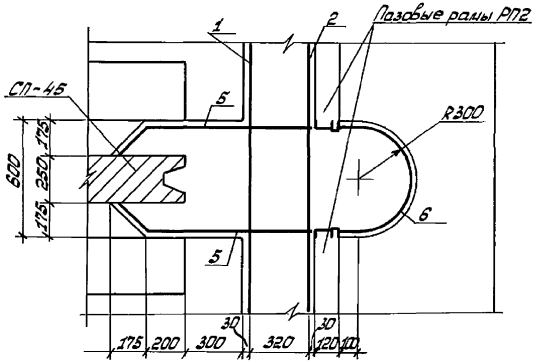

План на отм. 0.000

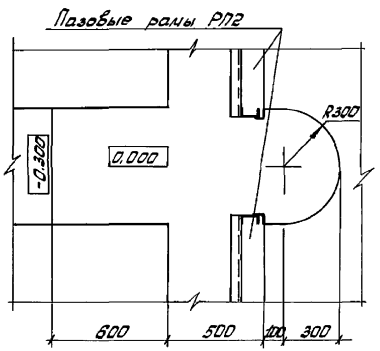

2

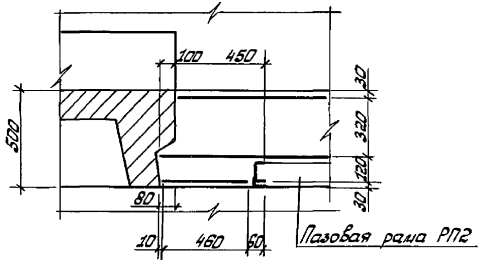

План на отм. 0.000

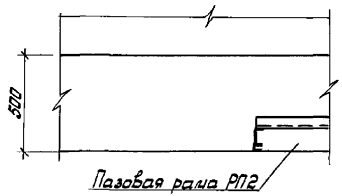

Привязан:				
Инв. №				

Нач. отд.	Верховцев		05.92
ГИП	Сацута		05.92
Проект.	Заатенская		05.92
Провер.	Попонов		05.92
Н. контр.	Кизьмин		05.92

820-4-046.92-КЖ

Водозаборное сооружение с фильтрами тонкой очистки для оросительных насосных станций подачей до 3,0 м³/с

Водозаборный колодец ВК-11,5-4,5-2

Стадия	Лист	Листов
Р	23	

Участок монолитный УМ15. Входной оголовок. Схема армирования. Сечение 3-3. Узлы.

Белгипроводхоз

Инв. № подл. | Подпись и дата | Взам. инв. №

Копировал: Ковинская 25446-01 47 Формат: А3

Альбом 1

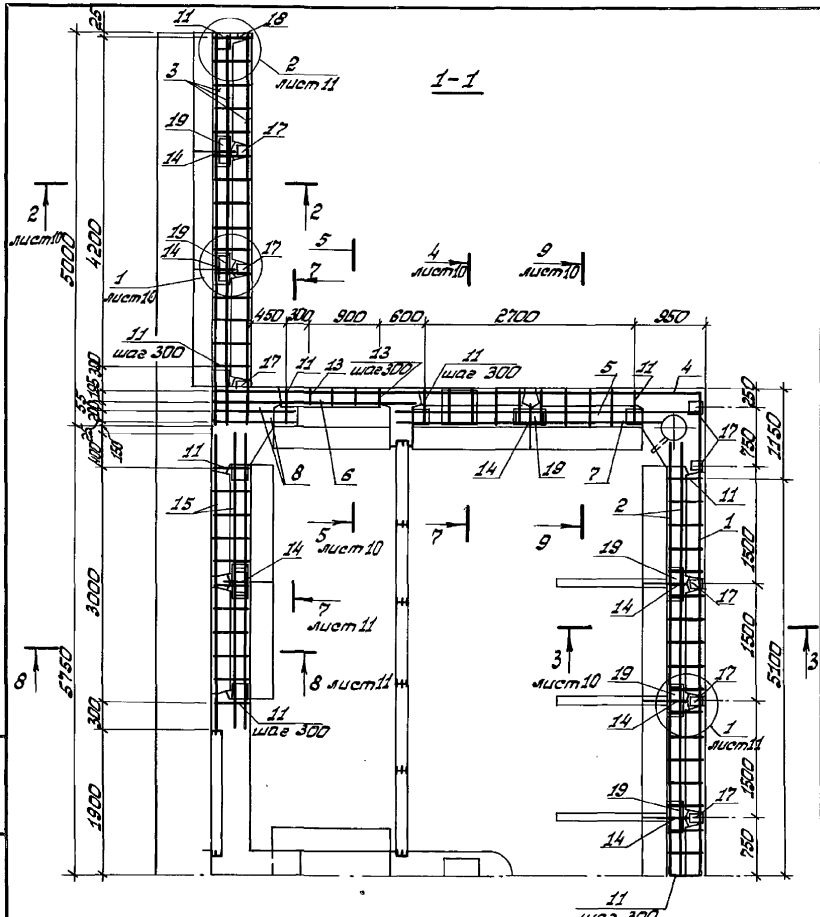

Формат	Зона	Поз.	Обозначение	Наименование	Кол.	Примечание
				Детали		
Б4		1		ф8 AI ГОСТ 5781-82 ℓ=12480	1	4.93 кг
Б4		2		ℓ=11830	4	4.67 кг
Б4		3		ℓ=4990	10	1.97 кг
Б4		4		ℓ=6380	2	2.52 кг
Б4		5		ℓ=4080	4	1.61 кг
Б4		6		ℓ=2670	2	1.055 кг
Б4		7		ℓ=3580	4	1.414 кг
Б4		8		ℓ=1080	8	0.427 кг
Б4		9		ℓ=580	10	0.229 кг
Б4		10		ℓ=780	10	0.308 кг
Б4		11		ℓ=480	120	0.19 кг
Б4		12		ℓ=280	220	0.111 кг
Б4		13		ℓ=230	115	0.091 кг
Б4		14		ℓ=570	14	0.225 кг
Б4		15		ℓ=3700	10	1.462 кг
Б4		16		ℓ=680	10	0.269 кг
А4		17	820-4-046.92-КЖ.И.51	Изделие закладное МН12	16	
А4		18	820-4-046.92-КЖ.И.52	МН13	2	
Б4		19		Накладка. Полоса 120×10		
				ГОСТ 103-76 ℓ=360		3.39 кг
Б4		20		ф8 AI ГОСТ 5781-82 ℓ=1780	6	0.703 кг
				Материалы		
				Бетон тяжелый В15		
				F150 W4, ГОСТ 26633-85, м³	2.41	

Привязан:

Инв.№

Инв.№ подл. | Подпись и дата | Взам. инв.№

Нач. отд.	Верховцов		05.92
ГИП	Сашута		05.92
Проект.	Застенская		05.92
Провер.	Лопонов		05.92
Н.контр.	Кузьмич		05.92

820-4-046.92-КЖ

Водозаборное сооружение с фильтрами тонкой очистки для оросительных насосных станций подачей до 3,0 м³/с

Водозаборный колодец ВК-11.5-4.5-2

Стадия	Лист	Листов
Р	24	

Пояс аномоличивания верхний. Схема армирования. План.

Белгипроводхоз

Копировал: Кабинская 25446-01 48 Формат: А3

Альбом 1

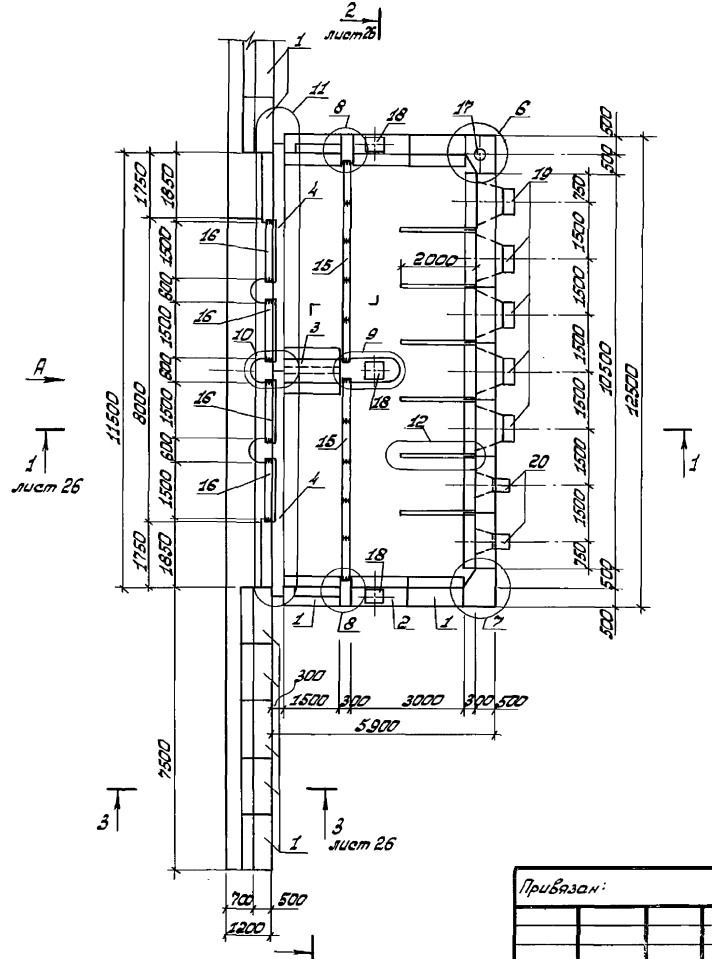

Формат	Зона	Поз.	Обозначение	Наименование	Кол.	Примечание
				Сборочные единицы		
Б4		1	ТПР 820-214, альбом 2	Блок стеновой крайний		
				СК-45	21	
Б4		2	ТПР 820-214, альбом 2	СК-40	2	
Б4		3	ТПР 820-214, альбом 2	Блок стеновой промежуточный СП-45	1	
Б4		4	Серия 3.820-13, Выпуск 3	Плита пролетного строения ПР-60	6	
А3		5	820-4-046.92 -КЖ.27	Днище	1	
А3		6	-КЖ.7	Участок монолитный УМ1	1	
А3		7	-КЖ.7	УМ2	1	
А3		8	-КЖ.19	УМ4	2	
А3		9	-КЖ.20	УМ6	1	
А3		10	-КЖ.29	УМ7	1	
А3		11	-КЖ.29	Входной оголовок	1	
А3		12	-КЖ.21	Перегородка		
А3		13	-КЖ.31	Пояс омоноличивания верхний	1	
А3		14	-КЖ.12	Пояс омоноличивания нижний	2	
А3		15	альбом 2	Рама пазовая РП1	2	
А3		16	альбом 2	Рама пазовая РП2	4	
Б4		17	ТПР 820-3-065.91 альбом 3	Колодец датчиков уровней	1	
А4		18	820-4-046.92-КЖ.11.50	Изделие закладное МН1	3	
Б4		19		МН5	5	
Б4		20		МН6	2	
А4		21	820-4-046.92 -КЖ.11.41	МН7	12	

Привязан:

Инв. №

Нач. отд.	Верховцов		05.92
ГИП	Сашута		05.92
Проект.	Частенков		05.92
Провер.	Потапов		05.92
Н.контр.	Кузьмин		05.92

820-4-046.92 -КЖ

Водозаборное сооружение с фильтрами тонкой очистки для оросительных насосных станций подачей до 3,0 м³/с

Водозаборный колодец ВК-11.5-4.5-4

Стадия	Лист	Листов
Р	25	

Спецификация. План.

Белгипроводхоз

Инв. № подл. | Подпись и дата | Взам. инв. №

Альбом 1

Вид А

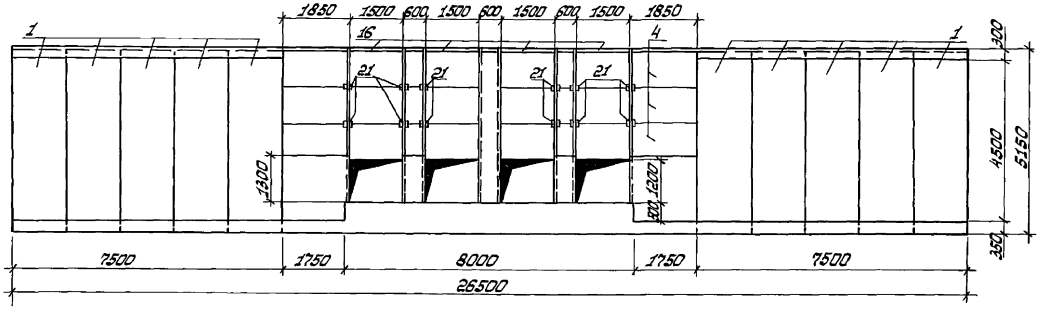

2-2

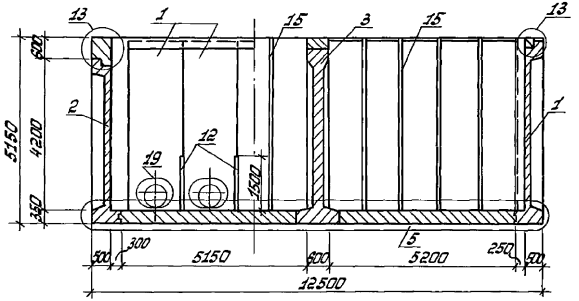

1-1

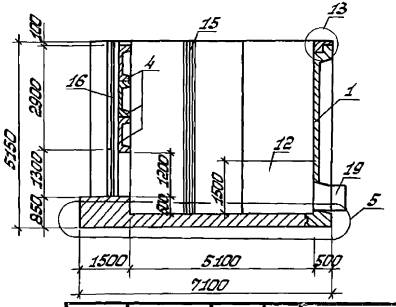

3-3

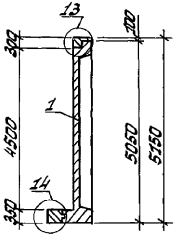

				820-4-046.92-КЖ	
				Водозаборное сооружение с фильтрами тонкой очистки для оросительных насосных станций подачей до 3.0 м³/с	
Привязан:				Водозаборный колодец ВК-11.5-4.5-4	Стадия: Р; Лист: 26; Листов:
	Нач. отд.	Верховцов	05.92		
	ГИП	Сацута	05.92		
	Проект.	Застенская	05.92	Разрезы 1-1 ... 3-3. Вид А.	Белгипроводхоз
Инв. №	Провер.	Полонов	05.92		
	Н.контр.	Кузьмич	05.92		

Копировал: Ковинская 25446-01 50 Формат: А3

Инв. № подл. | Подпись и дата | Взам. инв. №

Альбом 1

1-1

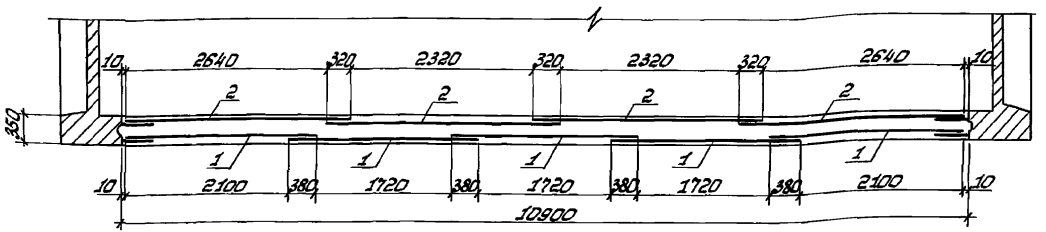

Форм.	Зона	Поз.	Обозначение	Наименование	Кол.	Примечание
				Сборочные единицы		
А4		1	820-4-046.92 -КЖ.И.29	Сетки арматурные С29	5	
А4		2	-КЖ.И.30	С30	4	
А4		3	-КЖ.И.3	С3	2	
А4		4	-КЖ.И.4	С4	2	
А4		5	-КЖ.И.31	С31	2	
А4		6	-КЖ.И.32	С32	2	
А4		7	-КЖ.И.39	Каркас пространственный		
				КП1	2	
				Детали		
Б4		8		ф12А-III ГОСТ 5781-82 ℓ=1180	4	
Б4		9		ф10А-III ГОСТ 5781-82 ℓ=1180	4	
				Материалы		
				Бетон тяжелый		
				ГОСТ26633-85		
				В15 F150 W4, м³	25.12	

Инв. № подл. | Подпись и дата | Взам. инв. №

Привязан:

Инв. №

Нач. отд.	Верховцов		05.92
ГИП	Сацута		05.92
Проект.	Застенская		05.92
Провер.	Попонов		05.92
Н.контр.	Кузьмич		05.92

25446-01

820-4-046.92-КЖ

Водозаборное сооружение с фильтрами тонкой очистки для оросительных насосных станций подачей до 3.0 м³/с

Водозаборный колодец ВК-11.5-4.5-4

Стадия	Лист	Листов
Р	27	

Днище. Разрез 1-1. Схема армирования.

Белгипроводхоз

Копировал: Ковинская

Формат: А3

Альбом 1

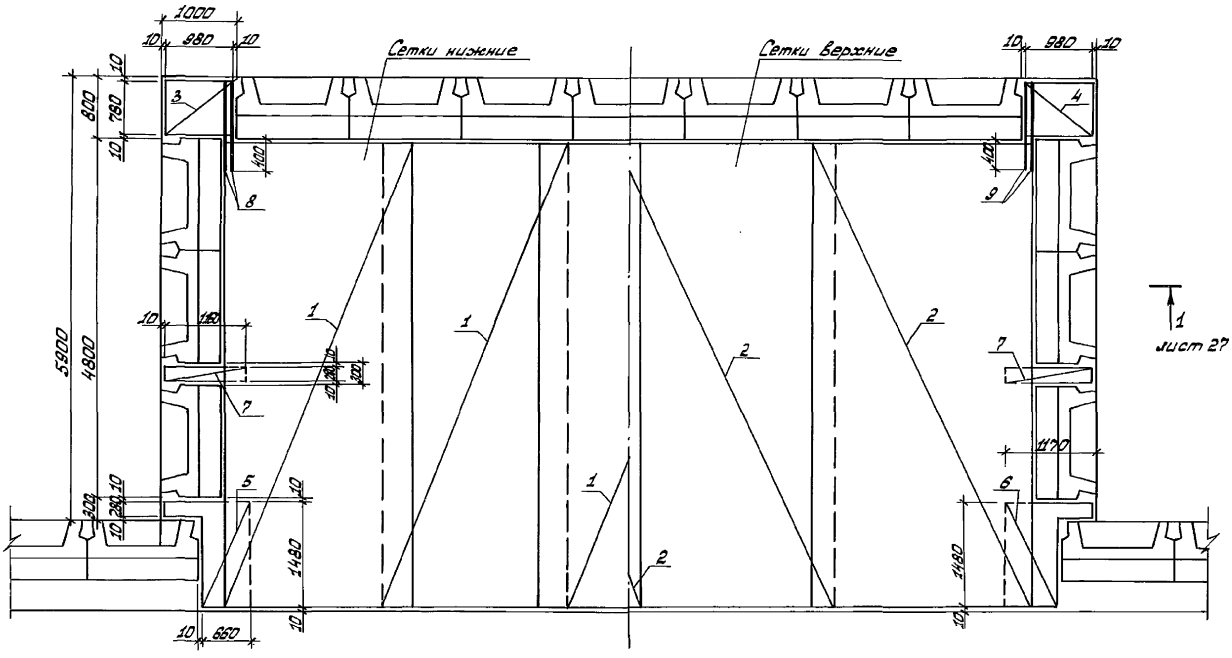

Инв.№ подл.	Подпись и дата	Взам. инв.№			

Привязан:

Инв.№

Нач.отд.	Верховцев		05.92
ГИП	Сацута		05.92
Проект.	Застенская		05.92
Провер.	Поленов		05.92
Н.контр.	Кузьмич		05.92

820-4-046.92 -КЖ

Водозаборное сооружение с фильтрами тонкой очистки для оросительных насосных станций подачей до 3.0 м³/с

Водозаборный колодец ВК-11.5-4.5-4

Стадия	Лист	Листов
Р	28	

Днище. План. Схема армирования.

Белгипроводхоз

Копировал: Ковинская 25446-01 52 Формат: А3

Альбом 1

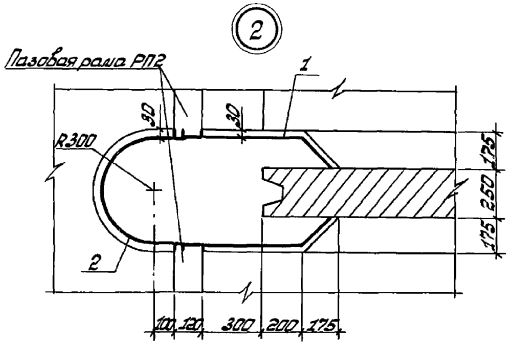

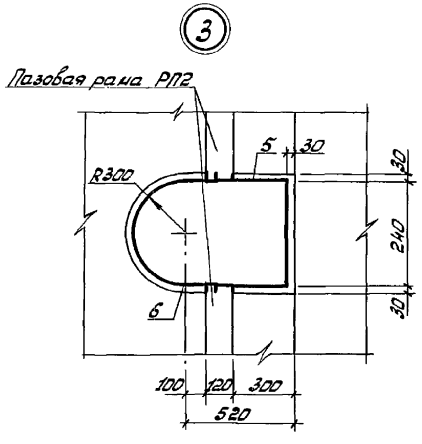

Форм.	Зона	Поз.	Обозначение	Наименование	Кол.	Примечание
				Сборочные единицы		
				Сетки арматурные		
А4		1	820-4-046.92-КЖ.С.33	С33	2	
А4		2	820-4-046.92-КЖ.С.24	С24	1	
А4		3	-КЖ.С.34	С34	2	
А4		4	-КЖ.С.35	С35	2	
А4		5	-КЖ.С.36	С36	2	
А4		6	-КЖ.С.37	С37	2	
А4		7	-КЖ.С.11	С11	2	
А4		8	-КЖ.С.38	С38	2	
				Материалы		
				Бетон тяжелый		
				ГОСТ 28633-85		
				В15 F150 W4, м³	18.9	

Инв. № подл. | Подпись и дата | Взам. инв. №

Привязан:

Инв. №

Нач. отд.	Верховцов		05.92
ГИП	Сацута		05.92
Проект.	Застенская		05.92
Провер.	Пономов		05.92
Н. контр.	Кузьмич		05.92

820-4-046.92-КЖ

Водозаборное сооружение с фильтрами тонкой очистки для оросительных насосных станций подачей до 3.0 м³/с

Водозаборный колодец ВК-11.5-4.5-4

Стадия	Лист	Листов
Р	29	

Участок монолитный УМ7. Входной оголовок. Схема армирования. Спецификация

Белгипроводхоз

Копировал: Ковинская 25446-01 53 Формат: А3

Альбом 1

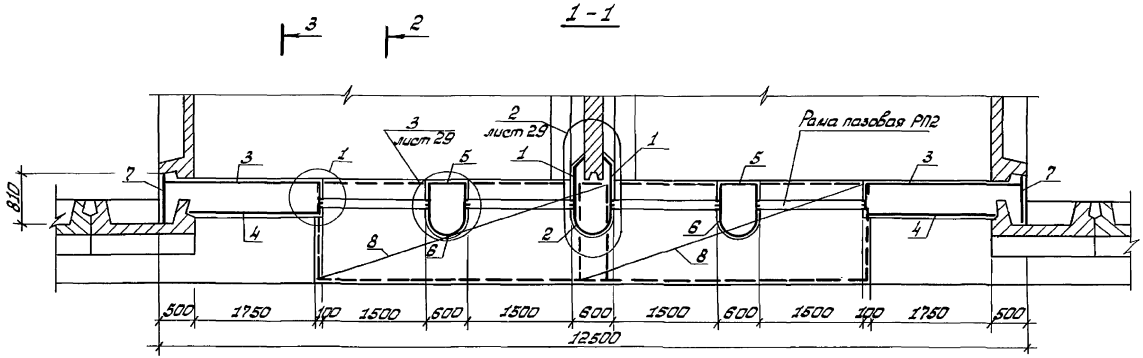

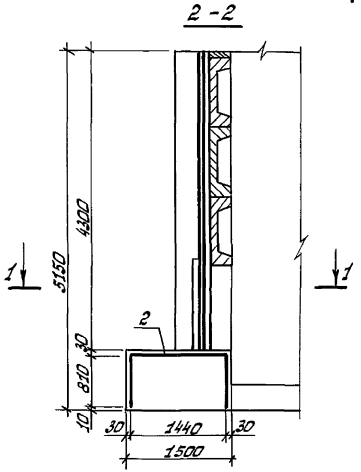

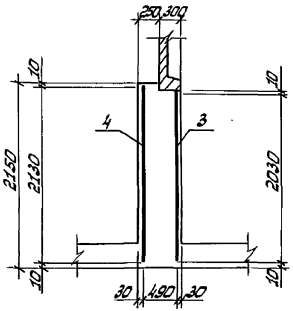

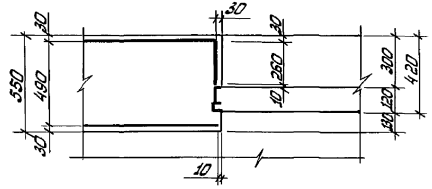

Привязан:

Инв. №

Нач.отд.	Верховцев		05.92
ГИП	Сацута		05.92
Проект.	Застенская		05.92
Провер.	Лопонав		05.92
Н. контр.	Кузьмич		05.92

820-4-046.92 - КЖ

Водозаборное сооружение с фильтрами тонкой очистки для оросительных насосных станций подачей до 3,0м³/с

Водозаборный колодец ВК-11.5-4.5-4

Стадия	Лист	Листов
Р	30	

Участок монолитный УМ7. Входной оголовок. Схема армирования. Разрезы. Узел 1

Белгипроводхоз

Копировал: Ковинская 25446-01 54 Формат: А3

Инв.№ подл. | Подпись и дата | Взам. инв.№

Альбом 1

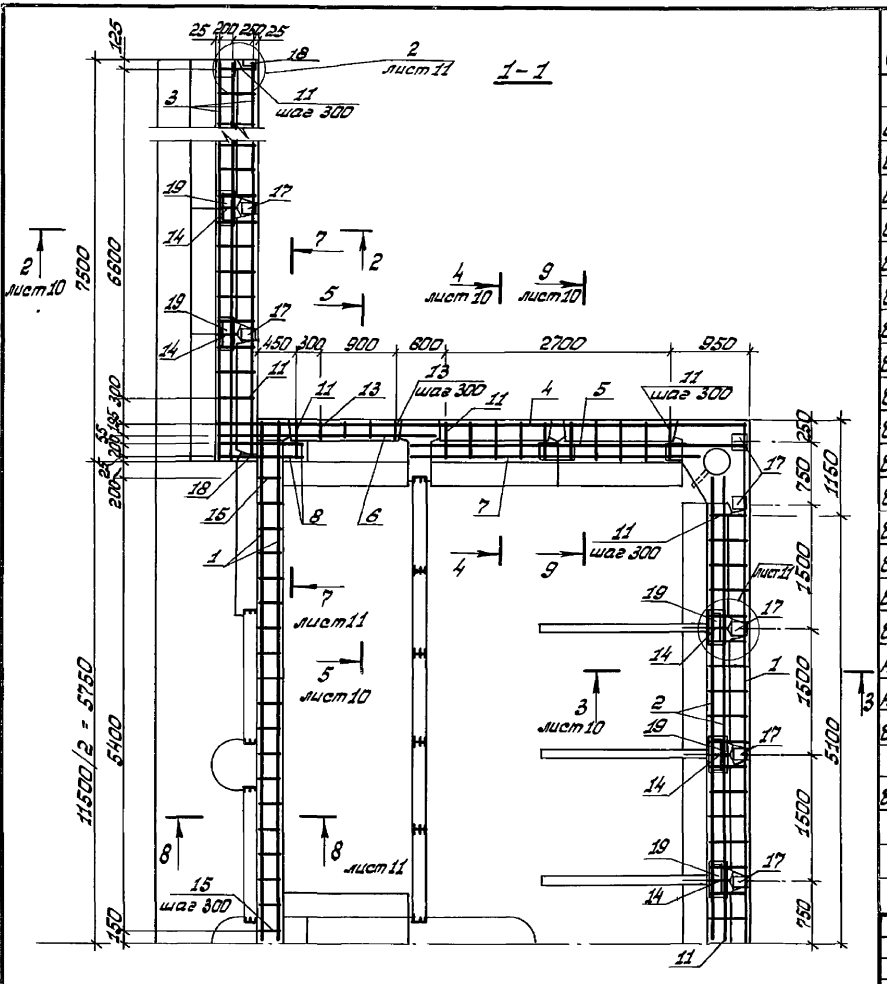

Формат	Зона	Поз.	Обозначение	Наименование	Кол.	Примечание
				Детали		
Б4		1		ф8А-I ГОСТ 5781-82 ℓ=1248	3	0.493 кг
Б4		2		ℓ=11830	4	4.67 кг
Б4		3		ℓ=7480	10	2.955 кг
Б4		4		ℓ=6380	2	2.52 кг
Б4		5		ℓ=4080	4	1.61 кг
Б4		6		ℓ=2670	2	1.055 кг
Б4		7		ℓ=3580	4	1.414
Б4		8		ℓ=1080	11	0.427 кг
Б4		9		ℓ=580	10	0.229 кг
Б4		10		ℓ=780	10	0.308 кг
Б4		11		ℓ=480	113	0.19 кг
Б4		12		ℓ=280	186	0.111 кг
Б4		13		ℓ=230	98	0.091 кг
Б4		14		ℓ=570	14	0.225 кг
Б4		15		ℓ=280	36	0.111 кг
Б4		16		ℓ=680	10	0.269 кг
А4		17	820-4-046.92-КЖ.Ч.51	Изделие закладное МН12	18	
А4		18	-КЖ.Ч.52	МН13	4	
Б4		19		Накладка. Полоса 120×10		
				ГОСТ 103-76 ℓ=360		3.39 кг
Б4		20		ф8А-I ГОСТ 5781-82 ℓ=1780	6	0.703 кг
				Материалы		
				Бетон тяжелый В15 F150 W4 ГОСТ 26633-85, м³	4.07	

Привязан:

Инв. №

Нач. отд.	Верхозубов		05.92
ГИП	Сацута		05.92
Проект.	Застенская		05.92
Провер.	Поленов		05.92
Н.контр.	Кузьмич		05.92

820-4-046.92-КЖ

Водозаборное сооружение с фильтрами тонкой очистки для оросительных насосных станций подачей до 3,0 м³/с

Водозаборный колодец ВК-11,5-4,5-4

Стадия	Лист	Листов
Р	31	

Пояс омоноличивания верхний. Схема армирования. План.

Белгипроводхоз

Копировал: Ковинская 25446-01 55 Формат: А3

Инв. № подл. | Подпись и дата | Взам. инв. №

Альбом 1

Формат	Зона	Поз.	Обозначение	Наименование	Шифр блока СК-45	ПР60	ПР90	ПП10-15	Примечание
				Документация					
А3				Соединение блоков					
				Детали					
А4		1		Спираль СП1	1				2,34 кг
А4		2		СП2		1			2,1 кг
А4		3		СП3			1		5,2 кг
Б4		4		Проволока 4Вр1					
				ГОСТ 6727-80 ℓ=400				1	0,037 кг
				Материалы					
		10		Канат смоленый					
				ПС 566 ктекс ПВ					
				ГОСТ 483-75, ℓ	4,5				
		11		Бетон тяжелый					
				В15 ГОСТ 26633-85	0,4	0,11	0,32	0,0023	

Таблица привязки

Шифр блока	Количество стыков		
	ВК-8,5-4,5-1	ВК-11,5-4,5-2	ВК-11,5-4,5-4
СК-45	10	14	16
ПР60			4
ПР90	2		
ПП10-15	14	16	18

Инв.№ подл. | Подпись и дата | Взам.инв.№

Привязан:

Инв.№

Нач.отд.	Верхавцев		05.92
ГИП	Сацута		05.92
Проект.	Застежкин		05.92
Провер.	Попенов		05.92
Н.контр.	Кузьмич		05.92

820-4-046.92-КЖ

Водозаборное сооружение с фильтрами тонкой очистки для оросительных насосных станций подачей до 3,0 м³/с

Водозаборный колодец ВК-□-□-□

Стадия	Лист	Листов
Р	32	

Соединение блоков. Спецификация.

Белгипроводхоз

Альбом 1

Соединение блоков СК-45

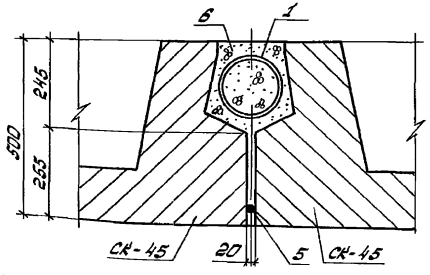

Соединение плит ПР-90

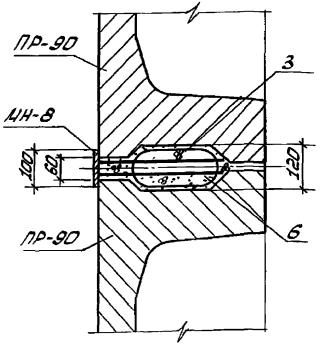

Соединение плит ПП10-15

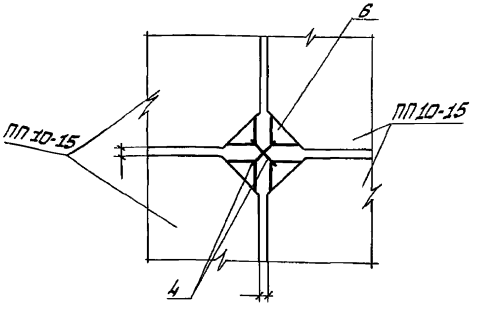

Соединение плит ПР-60

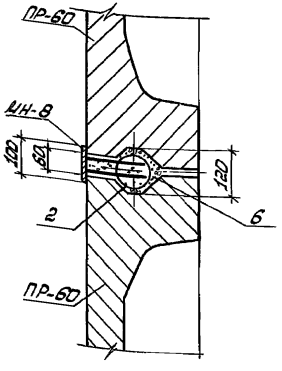

Привязан:							
Инв. №							

Нач.отд.	Верховцов		05.92
ГИП	Сацута		05.92
Проект.	Застенская		05.92
Провер.	Попонов		05.92
Н.контр.	Кузьмич		05.92

820-4-046.92-КЖ

Водозаборное сооружение с фильтрами тонкой очистки для оросительных насосных станций подачей до 3.0м³/с

Водозаборный колодец ВК-□-□-□	Стадия	Лист	Листов
	Р	33	
Соединение блоков	Белгипроводхоз		

25446-01 57

Копировал: Ковинская Формат: А3

Инв. № подл. | Подпись и дата | Взам. инв. №

Альбом 1

Ведомость расхода стали на элемент, кг

Марка элемента	Изделия арматурные							Изделия закладные										Всего	Общий расход
	Арматура класса						Всего	Арматура класса	Прокат марки										
	A-I			A-III				A-III	Вст 3 кп 2										
	ГОСТ 5781-82							ГОСТ 5781-82*	ГОСТ 19904-74		ГОСТ 103-76*					ГОСТ 25590-71			
	ф6	ф8	Итого	ф10	ф12	Итого		ф10	Итого	-16×450	Итого	-10×70	-10×100	10×140	Итого	Круг ф24	Итого		
ВК-8,5-4,5-1	75,73	476,95	552,68	293,25	506,11	799,34	1352,01	12,0	12,0	76,3	76,3	3,08	3,14	21,56	27,78	34,08	34,08	150,16	1502,2
ВК-11,5-4,5-2	69,12	746,85	815,97	447,26	837,08	1284,34	2100,31	10,2	10,2	76,3	76,3	1,54	—	24,64	26,18	34,08	34,08	146,76	2247,07
ВК-11,5-4,5-4	34,56	824,19	858,75	423,9	664,14	1088,04	1946,79	19,2	19,2	76,3	76,3	3,08	9,42	27,72	40,22	34,08	34,08	169,8	2116,59

Взам. инв. №

Подпись и дата

Инв. № подл.

Привязан:

Инв. №

Нач. отд.	Верховцов		05.92
ГИП	Сацута		05.92
Проект.	Затенская		05.92
Провер.	Потапов		05.92
Н. контр.	Кузьмин		05.92

820-4-046.92-КЖ

Водозаборное сооружение с фильтрами тонкой очистки для оросительных насосных станций подачей до 3,0 м³/с

ВК-8,5-4,5-1
ВК-8,5-4,5-2
ВК-11,5-4,5-4

Стадия	Лист	Листов
Р	34	

Ведомость расхода стали

Белгипроводхоз

Альбом 1

1-1

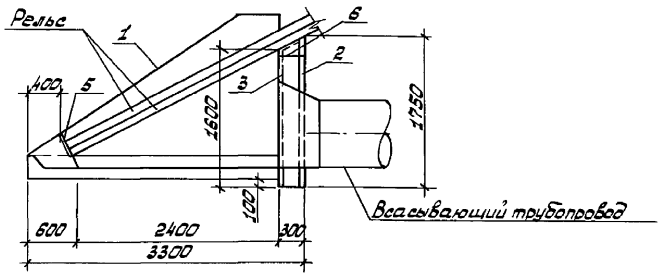

План

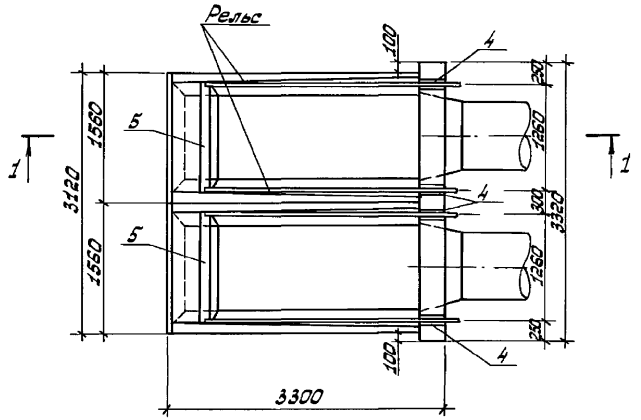

Формат	Зона	Поз.	Обозначение	Наименование	Кол.	Примечание
				Сборочные единицы		
		1	Серия 3.820-6, Выпуск 3	Блок БН-10	2	
				Сетки арматурные		
		2	ГОСТ 23279-85	С $\frac{6AIII-200}{6AIII-200}$ 1720×3290 $\frac{45}{45}$	1	
		3	ГОСТ 23279-85	С $\frac{6AIII-200}{6AIII-200}$ 1570×3290 $\frac{45}{45}$	1	
				Изделия закладные		
А4		4	820-4-046.92-КЖ.И.47	МН 10	4	
А4		5	820-4-046.92-КЖ.И.48	МН 11	2	
				Детали		
		6		ф6 AI ГОСТ 5781-82 ℓ=270	7	
				Материалы		
				Бетон тяжелый		
				ГОСТ 26633-85		
				В15; F150; W4 м³	1,79	

В местах установки всасывающих трубопроводов арматуру вырезать по месту.

Привязан:

Инв. №

Взам. инв. №

Подпись и дата

Инв. № подл.

Нач. отд.	Верховцов		05.92
ГИП	Сащута		05.92
Провект.	Лишай		05.92
Провер.	Поланов		05.92
Н. контр.	Кузьмич		05.92

820-4-046.92-КЖ

Водозаборное сооружение с фильтрами тонкой очистки для оросительных насосных станций подачей до 3,0 м³/с

ВО-1,3-2	Стадия	Лист	Листов
	Р	35	
Водозаборный оголовок	Белгипроводхоз		

Альбом 1

1-1

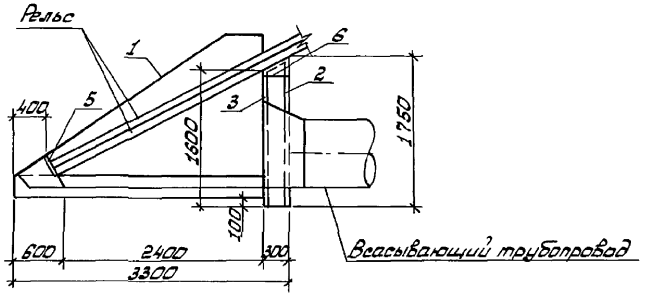

План

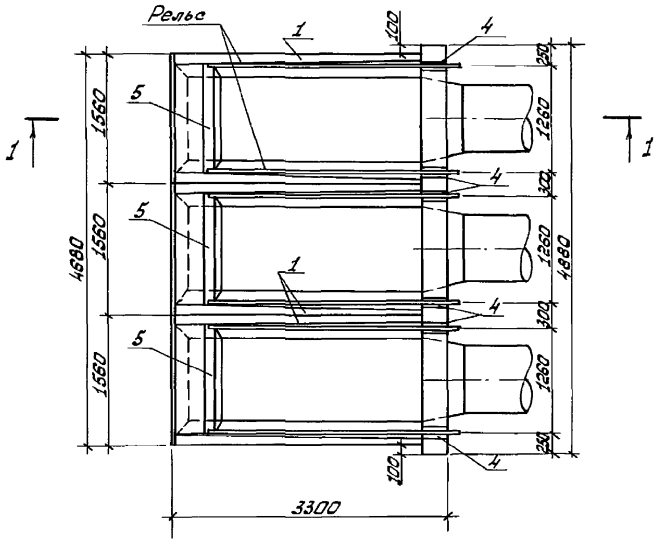

Формат	Зона	Поз.	Обозначение	Наименование	Кол.	Примечание
				Сборочные единицы		
		1	Серия 3.820-6, выпуск 3	Блок БН-10	3	
				Сетки арматурные		
		2	ГОСТ 23279-85	С $\frac{6AIII-200}{6AIII-200}$ 1720×4850 $\frac{25}{25}$	1	
		3	ГОСТ 23279-85	С $\frac{6AIII-200}{6AIII-200}$ 1570×4850 $\frac{25}{25}$	1	
				Изделия закладные		
А4		4	820-4-046.92-КЖ.И.47	МН10	6	
А4		5	820-4-046.92-КЖ.И.48	МН11	3	
				Детали		
		6		ф6 AI ГОСТ 5781-82 ℓ=270	10	
				Материалы		
				Бетон тяжелый		
				ГОСТ 26633-85		
				В15; F150; W4 м³	2,64	

В местах установки всасывающих трубопроводов арматуру вырезать по месту.

Привязан:

Инв.№

Нач. отд.	Верховцов		05.92
ГИП	Сацута		05.92
Провект.	Лишай		05.92
Провер.	Лепанов		05.92
Н. контр.	Мышьяч		05.92

820-4-046.92 – КЖ

Водозаборное сооружение с фильтрами тонкой очистки для оросительных насосных станций подачей до 3,0 м³/с

ВО-1,3-3	Стадия	Лист	Листов
	Р	36	
Водозаборный оголовок	Белгипроводхоз		

Копировал: Ковинская 25446-01 60 Формат: А3

Инв.№ подл. | Подпись и дата | Взам. инв.№

Альбом 1

1-1

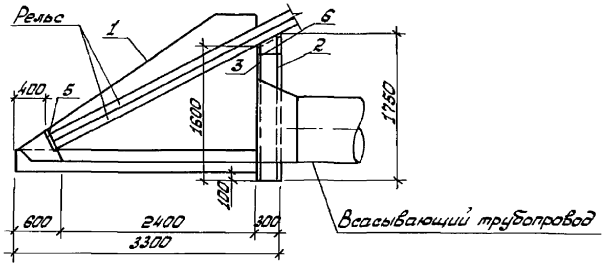

План

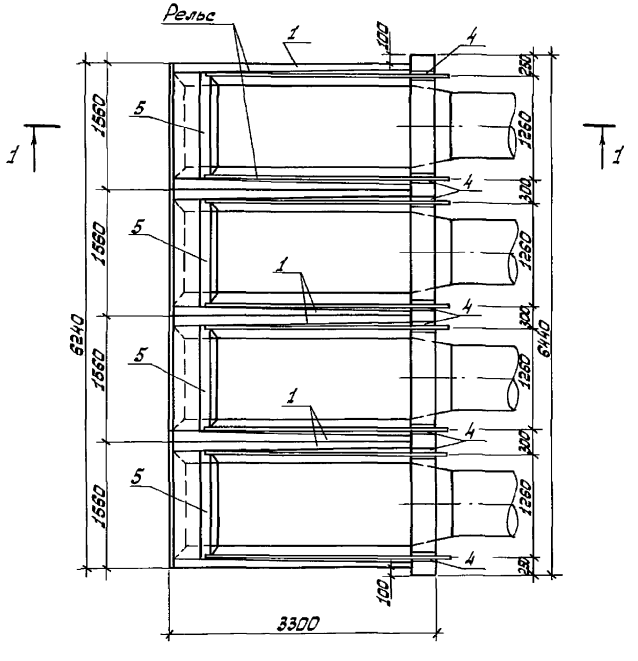

Формат	Зона	Поз.	Обозначение	Наименование	Кол.	Приме-чание
				Сборочные единицы		
		1	Серия 3.820-6, выпуск 3	Блок БН-10	4	
				Сетки арматурные		
		2	ГОСТ 23279-85	С $\frac{6AIII-200}{6AIII-200}$ 1720×6410 $\frac{105}{105}$	1	
		3	ГОСТ 23279-85	С $\frac{6AIII-200}{6AIII-200}$ 1570×6410 $\frac{105}{105}$	1	
				Изделия закладные		
А4		4	820-4-046.92-КЖ.И.47	МН10	8	
А4		5	820-4-046.92-КЖ.И.48	МН11	4	
				Детали		
		6		ф6AI ГОСТ5781-82 ℓ=270	13	
				Материалы		
				Бетон тяжелый		
				ГОСТ 26633-85		
				В15; F150; W4 м³	3,5	

В местах установки всасывающих трубопроводов арматуру вырезать по месту.

Привязан:

Инв. №

Нач. отд.	Верховцов		05.92	
ГИП	Сапута		05.92	
Проект.	Лищай		05.92	
Пров.	Лопонов		05.92	
Н. контр.	Кузьмин		05.92	

820-4-046.92-КЖ

Водозаборное сооружение с фильтрами тонкой очистки для оросительных насосных станций подачей до 3 м³/с

ВО-1, 3-4

Стадия	Лист	Листов
Р	37	

Водозаборный оголовок

Белгипроводхоз

Взам. инв. № | Подпись и дата | Инв. № подл.

Альбом 1

1-1

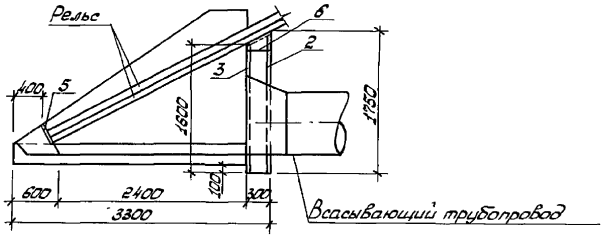

План

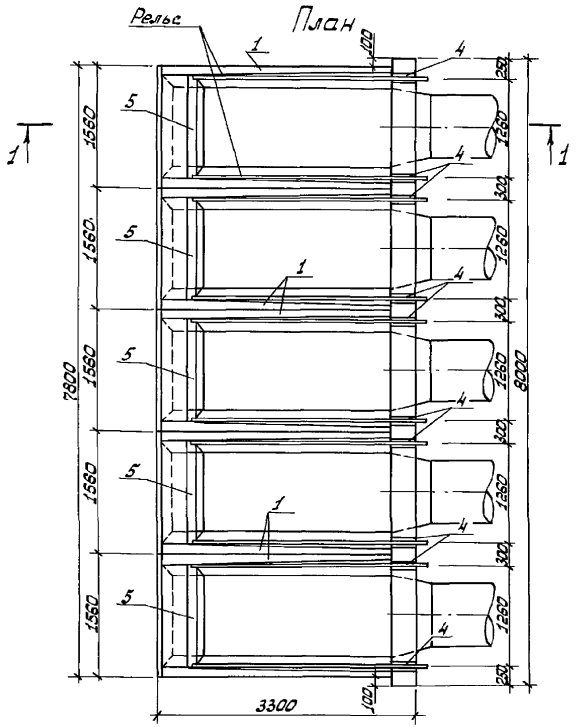

Формат	Зона	Поз.	Обозначение	Наименование	Кол.	Примечание
				Сборочные единицы		
		1	Серия 3.820-6, Выпуск 3	Блок БН-10	5	
				Сетки арматурные		
		2	ГОСТ 23279-85	$C\frac{6AIII-200}{6AIII-200}$ 1920×7970 $\frac{85}{85}$	1	29.04кг
		3	ГОСТ 23279-85	$C\frac{6AIII-200}{6AIII-200}$ 1570×7970 $\frac{85}{85}$	1	25.72кг
				Изделия закладные		
А4		4	820-4-0.46.92-КЖ.И-47	МН 10	10	
А4		5	820-4-0.46.92-КЖ.И.48	МН 11	5	
				Детали		
		6		ф6 AI ГОСТ 5781-82 ℓ=270		
				Материалы		
				Бетон тяжелый		
				ГОСТ 26633-85		
				В15; F150; W4 м³	4,34	

В местах установки всасывающих трубопроводов арматуру вырезать по месту.

Привязан:

Инв. №

Взам. инв. №

Подпись и дата

Инв. № подл.

			820-4-046.92-КЖ	
			Водозаборное сооружение с фильтрами тонкой очистки для оросительных насосных станций подачей до 3,0 м³/с	
Нач. отд.	Верховцев	05.92	ВО-1.3-5	Стадия: Р; Лист: 38; Листов:
ГИП	Сацута	05.92		
Проект.	Лищай	05.92		
Провер.	Лопонов	05.92	Водозаборный оголовок	Белгипроводхоз
Н. контр.	Кузьмич	05.92		

Копировал: Ковинская 25446-01 62 Формат: А3

Альбом 1

Разрез 1-1

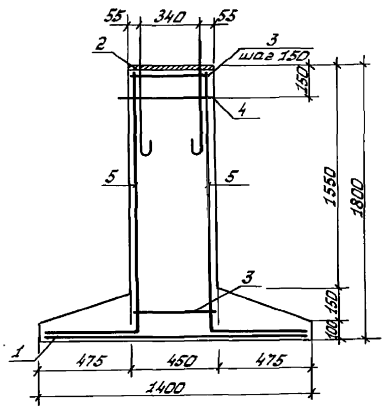

Разрез 2-2

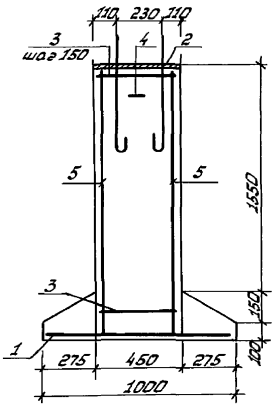

План

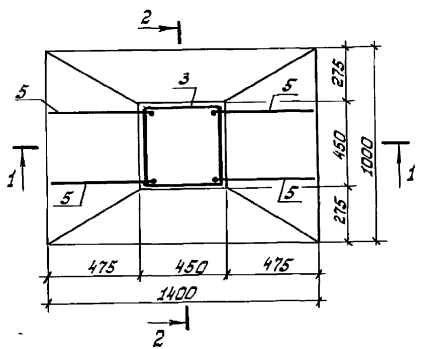

Ведомость деталей

Поз.	Эскиз
3	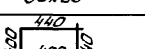
4	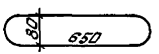
5	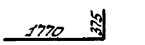

Формат	Зона	Поз.	Обозначение	Наименование	Кол.	Примечание
				Сборочные единицы		
А4		1	820-4-035.89-КЖ.Ц.03.010	Сетка арматурная С39	1	12.22кг
А4		2	820-4-035.89-КЖ.Ц.03.020	Изделие закладное МН1	1	36.79кг
				Детали		
Б4		3		ф10А-I ГОСТ 5781-82 L=1680	11	1.04 кг
Б4		4		ф12А-III ГОСТ 5781-82 L=1390	1	1.24 кг
Б4		5		ф12А-III ГОСТ 5781-82 L=2145	4	1.91 кг
				Материалы		
				Бетон тяжелый		
				ГОСТ 26633-85 В15, F150, W4		0.514 м³

Ведомость расхода стали на один элемент, кг

Марка элемента	Изделия арматурные					Изделия закладные					Общий расход
	Арматура класса				Всего	Прокат марки				Всего	
	А-I		А-III			Вст 3 кп 2					
	ГОСТ 5781-82					ГОСТ 19903-74		ГОСТ 2590-71			
	ф 10	Итого	ф12	Итого		450х24	Итого	Круг 24	Итого		
Фундамент под эстакады Ф1	11.4	11.4	21.1	21.1	32.5	25.5	25.5	11.4	11.4	36.9	69.4

Привязан:

Инв. №

Инв. № подл. | Подпись и дата | Взам. инв. №

Нач. отд.	Верховцев		05.92
ГИП	Сачута		05.92
Проект.	Застенская		05.92
Провер.	Пономов		05.92
Н. контр.	Кизьмич		05.92

820-4-046.92-КЖ

Водозаборные сооружения с фильтрами тонкой очистки для оросительных насосных станций подачей до 3.0 м³/с

Стадия	Лист	Листов
Р	39	

Фундамент под монорельс Ф1

Белгипроводхоз

Копировал: Ковинская 25446-01 63 Формат: А3

Альбом 1

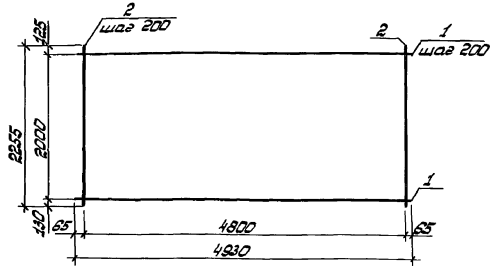

Форм.	Зона	Поз.	Обозначение	Наименование	Кол.	Приме-чание
				Детали		
Б4		1		ф12 А-III ГОСТ 5781-85		
				ℓ=4930	10	4.38 кг
Б4		2		ф8 А-I ГОСТ 5781-85		
				ℓ= 2255	25	0.891 кг

Привязан:

Инв.№

Инв.№ подл. | Подпись и дата | Взам.инв.№

		820-4-046.92-КЖ.И	
Разраб.	Застенская	Сетка арматурная С1	Стадия: Р; Масса: 66.08; Масштаб: 1:50
Провер.	Попонов		Лист 1; Листов 1
ГИП	Сапута		Белгипроводхоз
Н.контр.	Кузьмич		
Нач.отд.	Верховцев		

Копировал: Ковинская Формат: А4

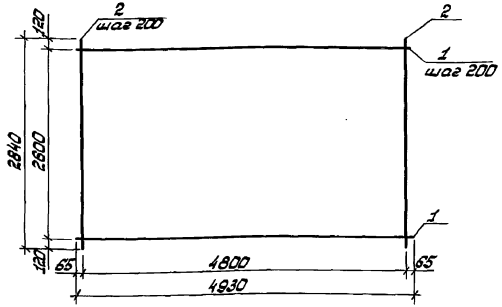

Форм.	Зона	Поз.	Обозначение	Наименование	Кол.	Приме-чание
				Детали		
Б4		1		ф10А-III ГОСТ 5781-82		
				ℓ= 4930	14	3.04 кг
Б4		2		ф8А-I ГОСТ 5781-82		
				ℓ= 2840	25	1.122 кг

Привязан:

Инв.№

Инв.№ подл. | Подпись и дата | Взам.инв.№

		820-4-046.92-КЖ.И	
Разраб.	Застенская	Сетка арматурная С2	Стадия: Р; Масса: 70.61; Масштаб: 1:50
Провер.	Попонов		Лист 2; Листов 1
ГИП	Сапута		Белгипроводхоз
Н.контр.	Кузьмич		
Нач.отд.	Верховцев		

Копировал: Ковинская 25446-01 64 Формат: А4

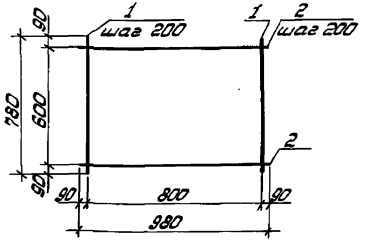

Фор.	Зона	Поз.	Обозначение	Наименование	Кол.	Примечание
				Детали		
Бч		1		ф12 А-III ГОСТ 5781-82		
				ℓ = 780	5	0,693 кг
Бч		2		ф8 А-I ГОСТ 5781-82		
				ℓ = 980	4	0,387 кг

Привязан:

Инв. №

Взам. инв. № | Подпись и дата | Инв. № подл.

				820-4-046.92-КЖ.И			
Разраб.	Застенская		05.92	Сетка арматурная С3	Стадия	Масса	Масштаб
Провер.	Лопонав		05.92		Р	5.01	1:20
ГИП	Сацута		05.92		Лист 3	Листов 1	
Н.контр.	Кузьмин		05.92		Белгипроводхоз		
Нач.отд.	Верховцов		05.92				

Копировал: Ковинская Формат: А4

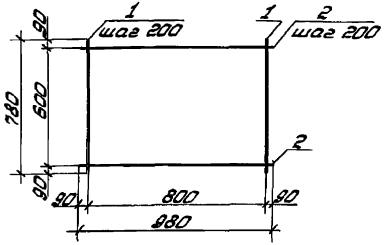

Фор.	Зона	Поз.	Обозначение	Наименование	Кол.	Примечание
				Детали		
Бч		1		ф10 А-III ГОСТ 5781-82		
				ℓ = 780	5	0,481 кг
Бч		2		ф8 А-I ГОСТ 5781-82		
				ℓ = 980	4	0,387 кг

Привязан:

Инв. №

Взам. инв. № | Подпись и дата | Инв. № подл.

				820-4-046.92-КЖ.И			
Разраб.	Застенская		05.92	Сетка арматурная С4	Стадия	Масса	Масштаб
Провер.	Лопонав		05.92		Р	3.95	1:20
ГИП	Сацута		05.92		Лист 4	Листов 1	
Н.контр.	Кузьмин		05.92		Белгипроводхоз		
Нач.отд.	Верховцов		05.92				

Копировал: Ковинская 25446-01 65 Формат: А4

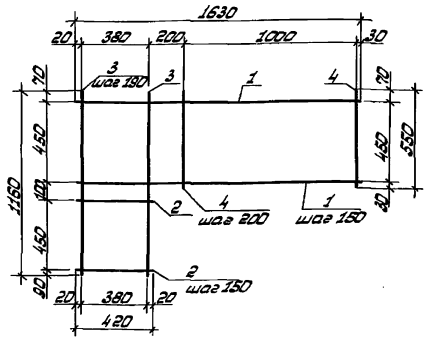

Фор.	Зона	Поз.	Обозначение	Наименование	Кол.	Примечание
				Детали		
Бч		1		ф 8 А-I ГОСТ 5781-82		
				ℓ = 1630	4	0.644 кг
Бч		2		ℓ = 420	4	0.166 кг
Бч		3		ℓ = 1160	3	0.458 кг
Бч		4		ℓ = 550	6	0.217 кг

Привязан:

Инв. №

Взам. инв. № | Подпись и дата | Инв. № подл.

820-4-046.92-КЖ.И

				Сетка арматурная С5	Стадия	Масса	Масштаб
Разраб.	Застенская		05.92		Р	5.92	1:20
Провер.	Полонов		05.92		Лист 5	Листов 1	
ГИП	Сацута		05.92				
Н. контр.	Кузьмич		05.92		Белгипроводхоз		
Нач. отд.	Верговцов		05.92				

Копировал: Ковинская Формат: А4

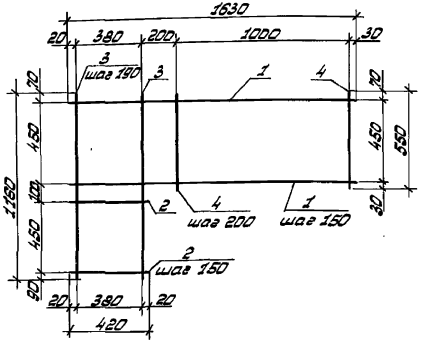

Фор.	Зона	Поз.	Обозначение	Наименование	Кол.	Примечание
				Детали		
Бч		1		ф 10 А-II ГОСТ 5781-82		
				ℓ = 1630	4	1.006 кг
Бч		2		ℓ = 420	4	0.259 кг
Бч		3		ф 8 А-I ГОСТ 5781-82		
				ℓ = 1160	3	0.458 кг
Бч		4		ℓ = 550	6	0.217 кг

Привязан:

Инв. №

Взам. инв. № | Подпись и дата | Инв. № подл.

820-4-046.92-КЖ.И

				Сетка арматурная С6	Стадия	Масса	Масштаб
Разраб.	Застенская		05.92		Р	7.74	1:20
Провер.	Полонов		05.92		Лист 6	Листов 1	
ГИП	Сацута		05.92				
Н. контр.	Кузьмич		05.92		Белгипроводхоз		
Нач. отд.	Верговцов		05.92				

Копировал: Ковинская 25446-01 66 Формат: А4

Альбом 1

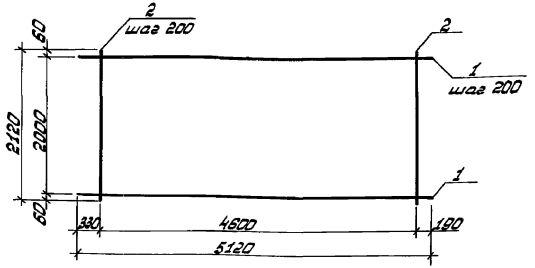

Форм.	Зона	Поз.	Обозначение	Наименование	Кол.	Примечание
				Детали		
Бч		1		ф12 А-III ГОСТ 5781-82		
				ℓ= 5120	11	4,547 кг
Бч		2		ф8 А-I ГОСТ 5781-82		
				ℓ= 2120	24	0,837 кг

Привязан:

Инв. №

Взам. инв. № | Подпись и дата | Инв. № подл.

Разраб.	Застенская		05.92
Провер.	Папанов		05.92
ГИП	Сацута		05.92
Н. контр.	Кузьмич		05.92
Нач. отд.	Верховцов		05.92

820 - 4 - 046.92 - КЖ.И

Сетка арматурная С7

Стадия	Масса	Масштаб
Р	70,11	1:50
Лист 7	Листов 1	

Белгипроводхоз

Копировал: Ковинская Формат: А4

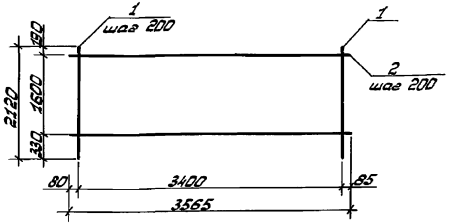

Форм.	Зона	Поз.	Обозначение	Наименование	Кол.	Примечание
				Детали		
Бч		1		ф10 А-III ГОСТ 5781-82		
				ℓ= 2120	20	1,308 кг
Бч		2		ф8 А-I ГОСТ 5781-82		
				ℓ= 3565	9	1,408 кг

Привязан:

Инв. №

Взам. инв. № | Подпись и дата | Инв. № подл.

Разраб.	Застенская		05.92
Провер.	Папанов		05.92
ГИП	Сацута		05.92
Н. контр.	Кузьмич		05.92
Нач. отд.	Верховцов		05.92

820 - 4 - 046.92 - КЖ.И

Сетка арматурная С8

Стадия	Масса	Масштаб
Р	38,83	1:50
Лист 8	Листов 1	

Белгипроводхоз

Копировал: Ковинская 25446-01 67 Формат: А4

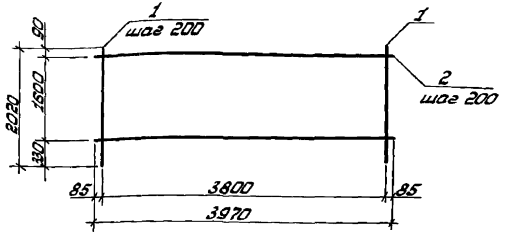

Форм.	Зона	Поз.	Обозначение	Наименование	Кол.	Примечание
				Детали		
Б4		1		ф10А-III ГОСТ 5781-82		
				ℓ= 2020	20	1,246 кг
Б4		2		ф8А-I ГОСТ 5781-82		
				ℓ= 3970	6	1,568 кг

Привязан:

Инв. №

Инв. № подл. | Подпись и дата | Взам. инв. №

820-4-046.92-КЖ.И

Разраб.	Застенская		05.92
Провер.	Пономов		05.92
ГИП	Сашута		05.92
Н.контр.	Кузьмич		05.92
Нач.отд.	Верховцов		05.92

Сетка арматурная С9

Стадия	Масса	Масштаб
Р	37,82	1:50
Лист 9	Листов 1	

Белгипроводхоз

Копировал: Ковинская Формат: А4

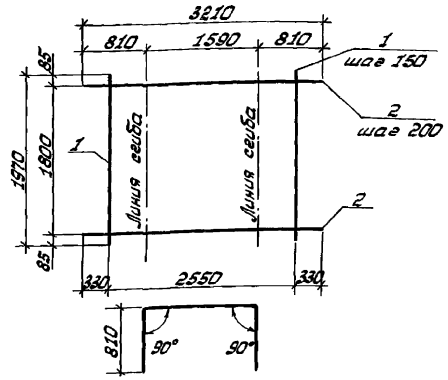

Форм.	Зона	Поз.	Обозначение	Наименование	Кол.	Примечание
				Детали		
Б4		1		ф8А-I ГОСТ 5781-82		
				ℓ= 1970	18	0,778 кг
Б4		2		ℓ= 3210	10	1,268 кг

Привязан:

Инв. №

Инв. № подл. | Подпись и дата | Взам. инв. №

820-4-046.92-КЖ.И

Разраб.	Застенская		05.92
Провер.	Пономов		05.92
ГИП	Сашута		05.92
Н.контр.	Кузьмич		05.92
Нач.отд.	Верховцов		05.92

Сетка арматурная С10

Стадия	Масса	Масштаб
Р	26.68	1:50
Лист 10	Листов 1	

Белгипроводхоз

Копировал: Ковинская 25446-01 68 Формат: А4

Альбом 1

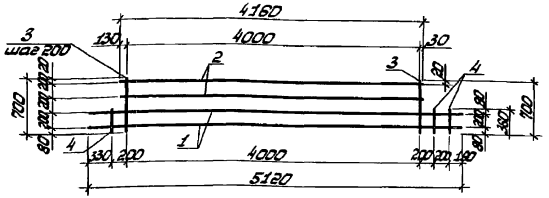

Форм.	Зона	Поз.	Обозначение	Наименование	Кол.	Примечание
				Детали		
Б4		1		ф12 А-III ГОСТ 5781-82		
				ℓ = 5120	2	4.547 кг
Б4		2		ℓ = 4160	2	3.694 кг
Б4		3		ф8 А-I ГОСТ 5781-82		
				ℓ = 700	21	0.277 кг
Б4		4		ℓ = 360	3	0.142 кг

Привязан:

Инв. №

Инв. № подл. | Подпись и дата | Взам. инв. №

				820-4-046.92-КЖ.И			
Разраб.	Застенская		05.92	Сетка арматурная С11	Стадия	Масса	Масштаб
Провер.	Полонов		05.92		Р	22.73	1:50
ГИП	Сацута		05.92		Лист 11	Листов 1	
Н. контр.	Кузьмин		05.92	Белгипроводхоз			
Нач. отд.	Верховцев		05.92				

Копировал: Ковинская Формат: А4

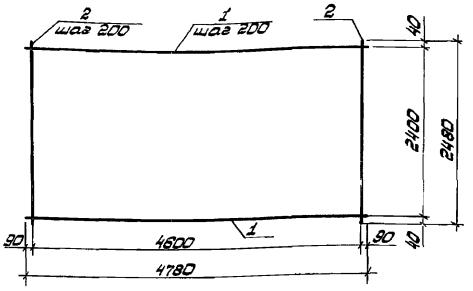

Форм.	Зона	Поз.	Обозначение	Наименование	Кол.	Примечание
				Детали		
Б4		1		ф12 А-III ГОСТ 5781-82		
				ℓ = 4780	13	4.24 кг
Б4		2		ф8 А-I ГОСТ 5781-82		
				ℓ = 2480	24	0.98 кг

Привязан:

Инв. №

Инв. № подл. | Подпись и дата | Взам. инв. №

				820-4-046.92-КЖ.И			
Разраб.	Земинская		05.92	Сетка арматурная С12	Стадия	Масса	Масштаб
Провер.	Застенская		05.92		Р	88.64	1:50
ГИП	Сацута		05.92		Лист 12	Листов 1	
Н. контр.	Кузьмин		05.92	Белгипроводхоз			
Нач. отд.	Верховцев		05.92				

Копировал: Ковинская Формат: А4

Альбом 1

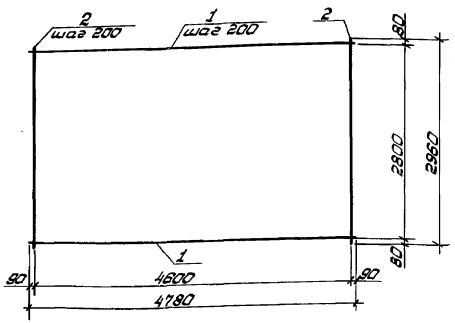

Форм.	Зона	Поз.	Обозначение	Наименование	Кол.	Примечание
				Детали		
БЧ		1		ф10 А-III ГОСТ 5781-82		
				ℓ=4780	15	2.95 кг
БЧ		2		ф8 А-I ГОСТ 5781-82		
				ℓ=2960	24	1.17 кг

Привязан:

Инв. №

Взам. инв. №

Подпись и дата

Инв. № подл.

Разраб.	Зелинская		05.92
Провер.	Застенская		05.92
ГИП	Сацута		05.92
Н. контр.	Кузьмич		05.92
Нач. отд.	Верзовников		05.92

820-4-046.92-КЖ.И

Сетка арматурная С13

Стадия	Масса	Масштаб
Р	72.33	1:50
Лист 13	Листов 1	

Белгипроводхоз

Копировал: Ковинская Формат: А4

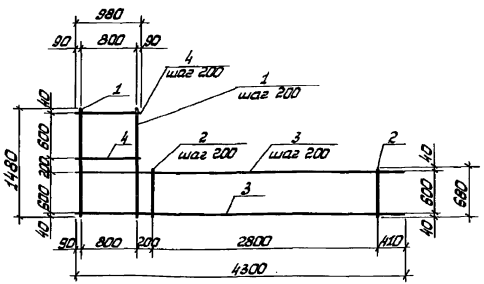

Форм.	Зона	Поз.	Обозначение	Наименование	Кол.	Примечание
				Детали		
БЧ		1		ф12 А-III ГОСТ 5781-82		
				ℓ=1480	5	1.31 кг
БЧ		2		ℓ=680	15	0.60 кг
БЧ		3		ф8 А-I ГОСТ 5781-82		
				ℓ=4300	4	1.70 кг
БЧ		4		ℓ=980	4	0.39 кг

Привязан:

Инв. №

Взам. инв. №

Подпись и дата

Инв. № подл.

Разраб.	Зелинская		05.92
Провер.	Застенская		05.92
ГИП	Сацута		05.92
Н. контр.	Кузьмич		05.92
Нач. отд.	Верзовников		05.92

820-4-046.92-КЖ.И

Сетка арматурная С14

Стадия	Масса	Масштаб
Р	23.91	1:50
Лист 14	Листов 1	

Белгипроводхоз

Копировал: Ковинская 25416-01 70 Формат: А4

Альбом 1

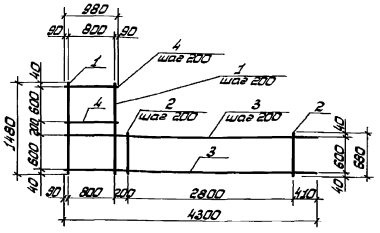

Форм.	Зона	Поз.	Обозначение	Наименование	Кол.	Примечание
				Детали		
Б4		1		ф10А-III ГОСТ 5781-82		
				ℓ=1480	5	0.91 кг
Б4		2		ℓ=680	15	0.42 кг
Б4		3		ф8А-I ГОСТ 5781-82		
				ℓ=4300	4	1.70 кг
Б4		4		ℓ=980	4	0.39 кг

Привязан:

Инв.№

Взам.инв.№

Подпись и дата

Инв.№ подл.

Разраб.	Зелинская	Зелин	05.92
Провер.	Застенская	Застен	05.92
ГИП	Сацута		05.92
Н.контр.	Кузьмич		05.92
Нач.отд.	Верховцов		05.92

820-4-046.92-КЖ.И

Сетка арматурная С15

Стадия	Масса	Масштаб
Р	19.21	1:50

Лист 15 Листов 1

Белгипроводхоз

Копировал: Ковинская Формат: А4

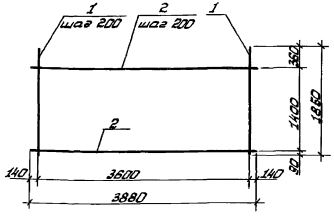

Форм.	Зона	Поз.	Обозначение	Наименование	Кол.	Примечание
				Детали		
Б4		1		ф12А-III ГОСТ 5781-82		
				ℓ=1850	19	1.64 кг
Б4		2		ф8А-I ГОСТ 5781-82		
				ℓ=3880	8	1.53 кг

Привязан:

Инв.№

Взам.инв.№

Подпись и дата

Инв.№ подл.

Разраб.	Зелинская	Зелин	05.92
Провер.	Застенская	Застен	05.92
ГИП	Сацута		05.92
Н.контр.	Кузьмич		05.92
Нач.отд.	Верховцов		05.92

820-4-046.92-КЖ.И

Сетка арматурная С16

Стадия	Масса	Масштаб
Р	43.40	1:50

Лист 16 Листов 1

Белгипроводхоз

Копировал: Ковинская Формат: А4

Альбом 1

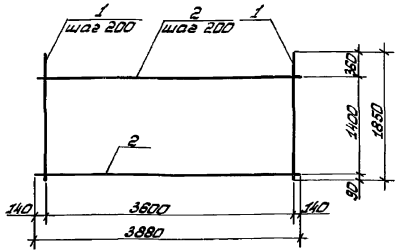

Форм.	Зона	Поз.	Обозначение	Наименование	Кол.	Приме-чание
				Детали		
БЧ		1		ф10 А-III ГОСТ 5781-82		
				ℓ=1850	19	1.14 кг
БЧ		2		ф8 А-I ГОСТ 5781-82		
				ℓ=3880	8	1.53 кг

Привязан:

Инв. №

Взам. инв. № | Подпись и дата | Инв. № подл.

820-4-046.92-КЖ.И

					Стадия	Масса	Масштаб
Разраб.	Зелинская			Сетка арматурная С17	Р	33,80	1:50
Провер.	Застенская		05.92		Лист 17	Листов 1	
ГИП	Сацута		05.92				
Н.контр.	Кузьмин		05.92		Белгипроводхоз		
Нач.отд.	Верховцев		05.92				

Копировал: Ковинская Формат: А4

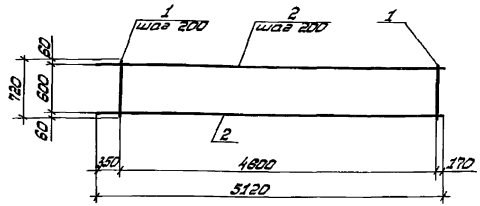

Формат	Зона	Поз.	Обозначение	Наименование	Кол.	Приме-чание
				Детали		
БЧ		1		ф12 А-III ГОСТ 5781-82		
				ℓ=720	24	0.64 кг
БЧ		2		ф8 А-I ГОСТ 5781-82		
				ℓ=5120	4	2.02 кг

Привязан:

Инв. №

Взам. инв. № | Подпись и дата | Инв. № подл.

820-4-046.92-КЖ.И

					Стадия	Масса	Масштаб
Разраб.	Зелинская			Сетка арматурная С18	Р	33,44	1:50
Провер.	Застенская		05.92		Лист 18	Листов 1	
ГИП	Сацута		05.92				
Н.контр.	Кузьмин		05.92		Белгипроводхоз		
Нач.отд.	Верховцев		05.92				

Копировал: Ковинская 25446-01 72 Формат: А4

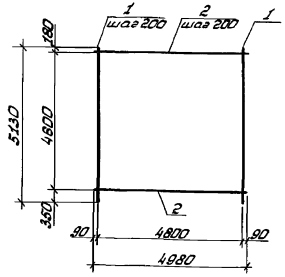

Форм.	Зона	Поз.	Обозначение	Наименование	Кол.	Приме-чание
				Детали		
Б4		1		ф10 А-III ГОСТ 5781-82		
				ℓ= 5130	25	3.17кг
Б4		2		ф8 А-I ГОСТ 5781-82		
				ℓ= 4980	24	1.97кг

Привязан:

Инв.№

Инв.№ подл. | Подпись и дата | Взам.инв.№

Разраб.	Зеличкая			05.92
Провер.	Застенская			05.92
ГИП	Сапута			05.92
Н.контр.	Кувшинин			05.92
Нач.отд.	Верховцев			05.92

820-4-046.92 - КЖ.И

Сетка арматурная С19

Стадия	Масса	Масштаб
Р	126.53	1:100
Лист 19	Листов 81	

Белгипроводхоз

Копировал: Ковинская Формат: А4

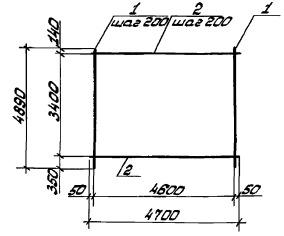

Форм.	Зона	Поз.	Обозначение	Наименование	Кол.	Приме-чание
				Детали		
Б4		1		ф12 А-III ГОСТ 5781-82		
				ℓ= 4890	24	4.34 кг
Б4		2		ф8А-I ГОСТ 5781-82		
				ℓ=4700	18	1.857кг

Привязан:

Инв.№

Инв.№ подл. | Подпись и дата | Взам.инв.№

Разраб.	Зеличкая			05.92
Провер.	Застенская			05.92
ГИП	Сапута			05.92
Н.контр.	Кувшинин			05.92
Нач.отд.	Верховцев			05.92

820-4-046.92-КЖ.И

Сетка арматурная С20

Стадия	Масса	Масштаб
Р	137.57	1:100
Лист 20	Листов 1	

Белгипроводхоз

 Копировал: Ковинская Формат: А4

Альбом 1

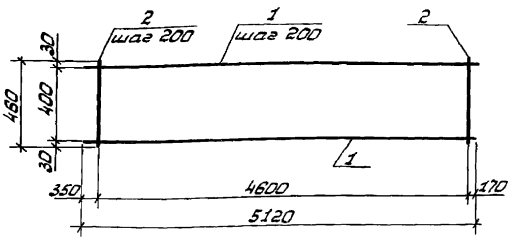

Форм.	Зона	Поз.	Обозначение	Наименование	Кол.	Приме-чание
				Детали		
Б4		1		ф12 А-III ГОСТ 5781-82		
				ℓ=5120	3	4,55 кг
Б4		2		ф8 А-I ГОСТ 5781-82		
				ℓ=460	24	0,18 кг

Привязан:

Инв.№

Инв.№ подл. | Подпись и дата | Взам. инв.№

820-4-046.92-КЖ.И			
Разраб. Зеленская	Сетка арматурная С21	Стадия: Р	Масса: 17.87
Провер. Застенская			Масштаб: 1:50
ГИП Сацута		Лист 21	Листов 1
Н.контр. Кузьмич		Белгипроводхоз	
Нач.отд. Верховцов			

Копировал: Ковинская Формат: А4

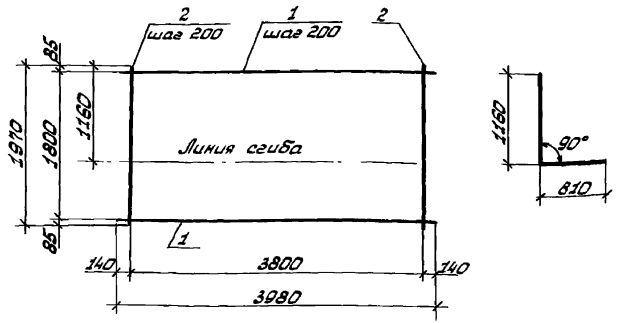

Форм.	Зона	Поз.	Обозначение	Наименование	Кол.	Приме-чание
				Детали		
Б4		1		ф8 А-I ГОСТ 5781-82		
				ℓ=3980	10	1,57 кг
Б4		2		ℓ=1970	20	0,78 кг

Привязан:

Инв.№

Инв.№ подл. | Подпись и дата | Взам. инв.№

820-4-046.92-КЖ.И			
Разраб. Зеленская	Сетка арматурная С22	Стадия: Р	Масса: 31.3
Провер. Застенская			Масштаб: 1:50
ГИП Сацута		Лист 22	Листов 1
Н.контр. Кузьмич		Белгипроводхоз	
Нач.отд. Верховцов			

Копировал: Ковинская 25446-01 74 Формат: А4

Альбом 1

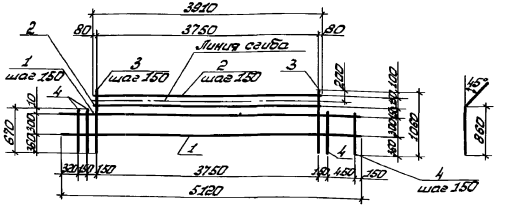
3910
80
3750
80
Линия сгиба
1 шаг 150
3 шаг 150
2 шаг 150
3
4
200
160
160
160

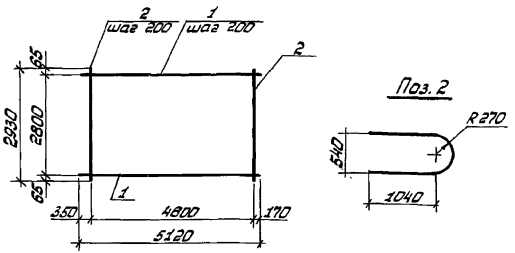

Форм.	Зона	Поз.	Обозначение	Наименование	Кол.	Примечание
				Детали		
Б4		1		ф10 А-III ГОСТ 5781-82		
				ℓ = 5120	15	3.16 кг
Б4		2		ф8 А-I ГОСТ 5781-82		
				ℓ = 2930	24	1.16 кг

Привязан:

Инв. №

Взам. инв. № | Подпись и дата | Инв. № подл.

				820-4-046.92-КЖ.И			
Разраб.	Зеленская		05.92	Сетка арматурная С25	Стадия	Масса	Масштаб
Провер.	Застенская		05.92		Р	75.24	1:100
ГИП	Салута		05.92		Лист 25	Листов 1	
Н. контр.	Кузьмич		05.92		Белгипроводхоз		
Нач. отд.	Верхозубов		05.92				

Копировал: Ковинская Формат: А4

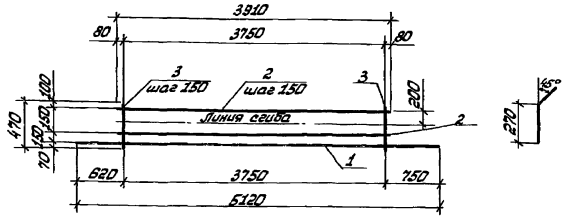

Форм.	Зона	Поз.	Обозначение	Наименование	Кол.	Примечание
				Детали		
Б4		1		ф10 А-III ГОСТ 5781-82		
				ℓ = 5120	1	3.16 кг
Б4		2		ℓ = 3870	2	2.39 кг
Б4		3		ф8 А-I ГОСТ 5781-82		
				ℓ = 470	26	0.19 кг

Привязан:

Инв. №

Взам. инв. № | Подпись и дата | Инв. № подл.

				820-4-046.92-КЖ.И			
Разраб.	Зеленская		05.92	Сетка арматурная С26	Стадия	Масса	Масштаб
Провер.	Застенская		05.92		Р	12.88	1:50
ГИП	Салута		05.92		Лист 26	Листов 1	
Н. контр.	Кузьмин		05.92		Белгипроводхоз		
Нач. отд.	Верхозубов		05.92				

Копировал: Ковинская Формат: А4

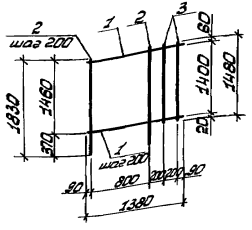

Форм.	Зона	Поз.	Обозначение	Наименование	Кол.	Примечание
				Детали		
Бч		1		ф8А-I ГОСТ 5781-82		
				ℓ = 1380	8	0.54 кг
Бч		2		ℓ = 1830	5	0.72 кг
Бч		3		ℓ = 1480	2	0.58 кг

Привязан:

Инв. №

Инв. № подл. | Подпись и дата | Взам. инв. №

820-4-046.92-КЖ.И

					Стадия	Масса	Масштаб
Разраб.	Зелинская		05.92	Сетка арматурная С27	Р	9.08	М 1:50
Провер.	Застенская		05.92		Лист 27	Листов 1	
ГИП	Сацута		05.92		Белгипроводхоз		
Н. контр.	Кузьмин		05.92				
Нач. отд.	Верховцев		05.92				

Копировал: Ковинская Формат: А4

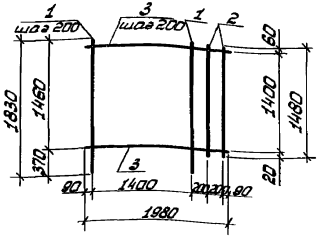

Форм.	Зона	Поз.	Обозначение	Наименование	Кол.	Примечание
				Детали		
Бч		1		ф8А-I ГОСТ 5781-82		
				ℓ = 1830	8	0.72 кг
Бч		2		ℓ = 1480	2	0.58 кг
Бч		3		ℓ = 1980	8	0.78 кг

Привязан:

Инв. №

Инв. № подл. | Подпись и дата | Взам. инв. №

820-4-046.92-КЖ.И.

					Стадия	Масса	Масштаб
Разраб.	Зелинская		05.92	Сетка арматурная С28	Р	13.16	1:50
Провер.	Застенская		05.92		Лист 28	Листов 1	
ГИП	Сацута		05.92		Белгипроводхоз		
Н. контр.	Кузьмин		05.92				
Нач. отд.	Верховцев		05.92				

Копировал: Ковинская Формат: А4

Альбом 1

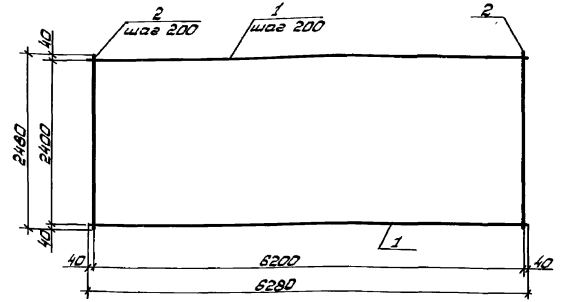

Форм.	Зона	Поз.	Обозначение	Наименование	Кол.	Примечание
				Детали		
Б4		1		ф12 А-III ГОСТ 5781-82		
				ℓ=6280	13	5.58 кг
Б4		2		ф8 А-I ГОСТ 5781-82		
				ℓ=2480	32	0.98 кг

Привязан:

Инв. №

Разраб.	Зелинская		05.92
Провер.	Застенская		05.92
ГИП	Сацута		05.92
Н.контр.	Кузьмич		05.92
Нач. отд.	Верховцов		05.92

820-4-046.92 - КЖ.И

Сетка арматурная С29

Стадия	Масса	Масштаб
Р	103.9	1:50

Лист 29 Листов 1

Белгипроводхоз

Копировал: Ковинская Формат: А4

Взам. инв. № | Подпись и дата | Инв. № подл.

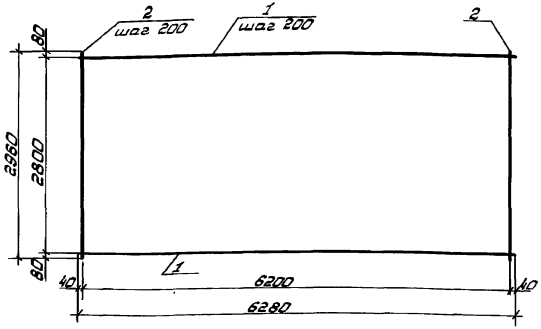

Форм.	Зона	Поз.	Обозначение	Наименование	Кол.	Примечание
				Детали		
Б4		1		ф10А-III ГОСТ 5781-82		
				ℓ=6280	15	3.87 кг
Б4		2		ф8А-I ГОСТ 5781-82		
				ℓ=2960	32	1.17 кг

Привязан:

Инв. №

Разраб.	Зелинская		05.92
Провер.	Застенская		05.92
ГИП	Сацута		05.92
Н.контр.	Кузьмич		05.92
Нач. отд.	Верховцов		05.92

820-4-046.92 - КЖ.И

Сетка арматурная С30

Стадия	Масса	Масштаб
Р	95.49	1:50

Лист 30 Листов 1

Белгипроводхоз

Взам. инв. № | Подпись и дата | Инв. № подл.

Копировал: Ковинская Формат: А4

Альбом 1

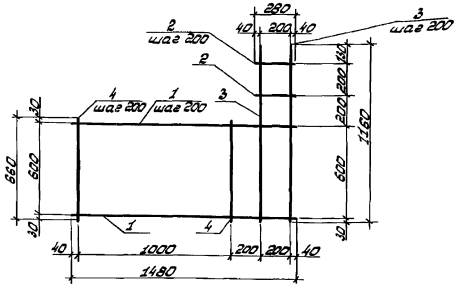

Форм.	Зона	Поз.	Обозначение	Наименование	Кол.	Примечание
				Детали		
Б4		1		ф12А-III ГОСТ 5781-82		
				ℓ = 1480	4	1.31 кг
Б4		2		ℓ = 280	2	0.25 кг
Б4		3		ф8А-I ГОСТ 5781-82		
				ℓ = 1160	2	0.458 кг
Б4		4		ℓ = 660	6	0.26 кг

Привязан:

Инв. №

Взам. инв. №

Подпись и дата

Инв. № подл.

Разраб.	Зелинская	[signature]	05.92
Провер.	Застенская	[signature]	05.92
ГИП	Сацута	[signature]	05.92
Н.контр.	Кузьмич	[signature]	05.92
Нач.отд.	Верховцов	[signature]	05.92

820-4-046.92-КЖ.И

Сетка арматурная С31

Стадия	Масса	Масштаб
Р	8,22	1:20

Лист 31 Листов 1

Белгипроводхоз

Копировал: Ковинская Формат: А4

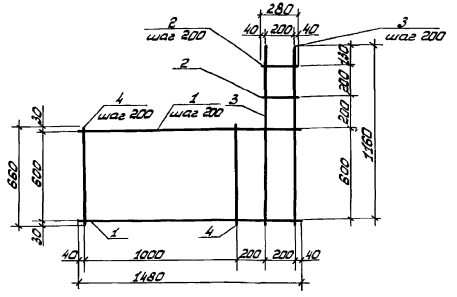

Форм.	Зона	Поз.	Обозначение	Наименование	Кол.	Примечание
				Детали		
Б4		1		ф10А-III ГОСТ 5781-82		
				ℓ = 1480	4	0.91 кг
Б4		2		ℓ = 280	2	0.17 кг
Б4		3		ф8А-I ГОСТ 5781-82		
				ℓ = 1160	2	0.458 кг
Б4		4		ℓ = 660	6	0.26 кг

Привязан:

Инв. №

Взам. инв. №

Подпись и дата

Инв. № подл.

Разраб.	Зелинская	[signature]	05.92
Провер.	Застенская	[signature]	05.92
ГИП	Сацута	[signature]	05.92
Н.контр.	Кузьмич	[signature]	05.92
Нач.отд.	Верховцов	[signature]	05.92

820-4-046.92-КЖ.И

Сетка арматурная С32

Стадия	Масса	Масштаб
Р	6.46	1:20

Лист 32 Листов 1

Белгипроводхоз

Копировал: Ковинская 25446-01 79 Формат: А4

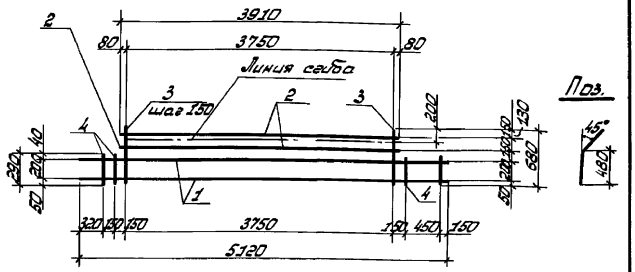

Поз.

Форм.	Зона	Поз.	Обозначение	Наименование	Кол.	Примечание
				Детали		
Б4		1		ф10 А-III ГОСТ 5781-82		
				ℓ = 5120	2	3,16 кг
Б4		2		ℓ = 3910	2	2,41 кг
Б4		3		ф8 А-I ГОСТ 5781-82		
				ℓ = 680	26	0,27 кг
Б4		4		ℓ = 290	6	0,11 кг

Привязан:

Инв. №

Инв. № подл. | Подпись и дата | Взам. инв. №

			820-4-046.92-КЖ.И	
Разраб.	Зелинская		Сетка арматурная С33	Стадия: Р; Масса: 16.82; Масштаб: 1:50
Провер.	Застенская			Лист 33; Листов 1
ГИП	Сацута			Белгипроводхоз
Н.контр.	Кузьмич			
Нач.отд.	Верховцев			

Копировал: Ковинская Формат: А4

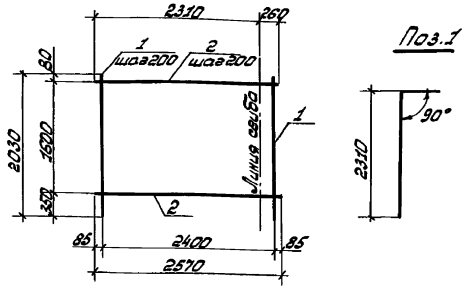

Форм.	Зона	Поз.	Обозначение	Наименование	Кол.	Примечание
				Детали		
Б4		1		ф10 А-III ГОСТ 5781-82		
				ℓ = 2570	13	1,58 кг
Б4		2		ф8 А-I ГОСТ 5781-82		
				ℓ = 2030	9	0,80 кг

Привязан:

Инв. №

Инв. № подл. | Подпись и дата | Взам. инв. №

			820-4-046.92-КЖ.И	
Разраб.	Зелинская		Сетка арматурная С34	Стадия: Р; Масса: 25,94; Масштаб: 1:50
Провер.	Застенская			Лист 34; Листов 1
ГИП	Сацута			Белгипроводхоз
Н.контр.	Кузьмич			
Нач.отд.	Верховцев			

25446-01 80 Копировал: Ковинская Формат: А4

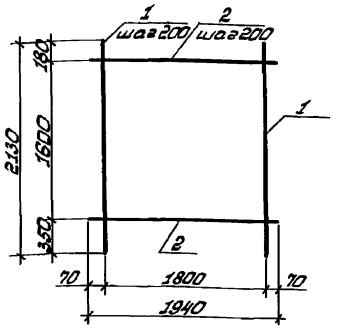

Форм.	Зона	Поз.	Обозначение	Наименование	Кол.	Примечание
				Детали		
БЧ		1		ф12А-III ГОСТ 5781-82		
				ℓ = 2130	10	1.89 кг
БЧ		2		ф8А-I ГОСТ 5781-82		
				ℓ = 1940	9	0.77 кг

Привязан:

Инв. №

Инв. № подл. | Подпись и дата | Взам. инв. №

Разраб.	Зелинская		05.92
Провер.	Застенская		05.92
ГИП	Сачута		05.92
Н. контр.	Кузьмич		05.92
Нач. отд.	Верховцов		05.92

820-4-046.92 - КЖ.И

Сетка арматурная С35

Стадия	Масса	Масштаб
Р	25.83	1:40
Лист 35	Листов 1	

Белгипроводхоз

Копировал: Ковинская Формат: А4

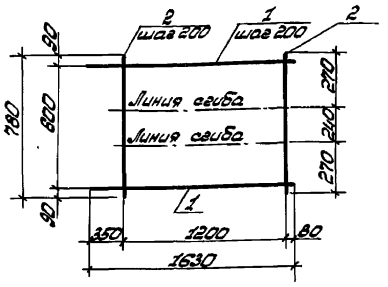

Поз. 2

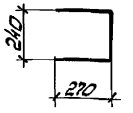

Форм.	Зона	Поз.	Обозначение	Наименование	Кол.	Примечание
				Детали		
БЧ		1		ф10А-III ГОСТ 5781-82		
				ℓ = 1630	4	1.00 кг
БЧ		2		ф8А-I ГОСТ 5781-82		
				ℓ = 780	7	0.31 кг

Привязан:

Инв. №

Инв. № подл. | Подпись и дата | Взам. инв. №

Разраб.	Зелинская		05.92
Провер.	Застенская		05.92
ГИП	Сачута		05.92
Н. контр.	Кузьмич		05.92
Нач. отд.	Верховцов		05.92

820-4-046.92-КЖ.И

Сетка арматурная С36

Стадия	Масса	Масштаб
Р	6.17	1:40
Лист 36	Листов 1	

Белгипроводхоз

Копировал: Ковинская Формат: А4

Альбом 1

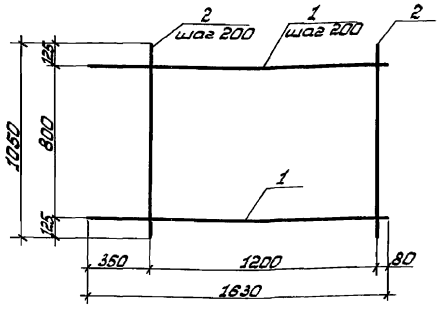

Поз. 2

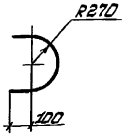

Форм.	Зона	Поз.	Обозначение	Наименование	Кол.	Примечание
				Детали		
Б4		1		ф10 А-III ГОСТ 5781-82		
				ℓ = 1630	5	1.00 кг
Б4		2		ф8 А-I ГОСТ 5781-82		
				ℓ = 1050	7	0.41 кг

Привязан:

Инв. №

Инв. № подл. | Подпись и дата | Взам. инв. №

820-4-046.92 - КЖИ

Разраб.	Зелинская		05.92
Провер.	Заетенская		05.92
ГИП	Сацута		05.92
Н. контр.	Кузьмич		05.92
Нач. отд.	Верховцев		05.92

Сетка арматурная С37

Стадия	Масса	Масштаб
Р	7.87	1:20
Лист 37	Листов 1	

Белгипроводхоз

Копировал: Ковинская

Формат: А4

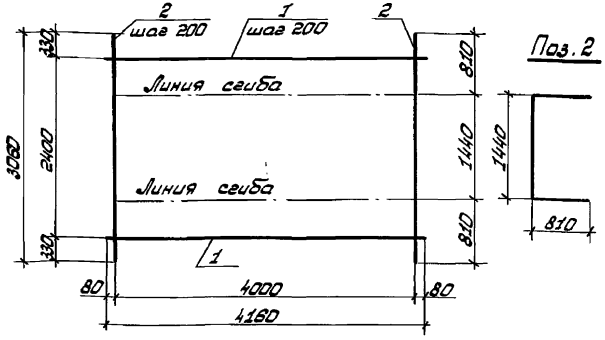

Поз. 2

Форм.	Зона	Поз.	Обозначение	Наименование	Кол.	Примечание
				Детали		
Б4		1		ф8 А-I ГОСТ 5781-82		
				ℓ = 4160	13	1.64 кг
Б4		2		ℓ = 3080	21	1.21 кг

Привязан:

Инв. №

Инв. № подл. | Подпись и дата | Взам. инв. №

820-4-046.92 - КЖИ

Разраб.	Зелинская		05.92
Провер.	Заетенская		05.92
ГИП	Сацута		05.92
Н. контр.	Кузьмич		05.92
Нач. отд.	Верховцев		05.92

Сетка арматурная С38

Стадия	Масса	Масштаб
Р	46.73	1:50
Лист 38	Листов 1	

Белгипроводхоз

25446-01 82

Копировал: Ковинская

Формат: А4

Альбом 1

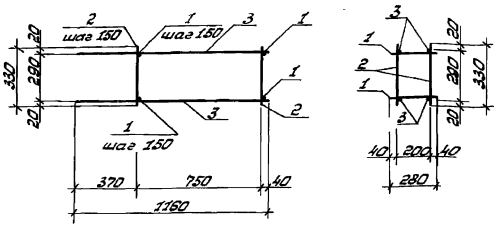

Форм.	Зона	Поз.	Обозначение	Наименование	Кол.	Примечание
				Детали		
Бч		1		ф8А-I ГОСТ 5781-82		
				ℓ = 280	12	0.111 кг
Бч		2		ℓ = 330	12	0.13 кг
Бч		3		ℓ = 1160	4	0.468 кг

Привязан:

Инв. №

Взам. инв. №

Подпись и дата

Инв. № подл.

Разраб.	Застенская		05.92
Провер.	Попонов		05.92
ГИП	Сацута		05.92
Н. контр.	Кузьмич		05.92
Нач. отд.	Верховцов		05.92

820-4-046.92 – КЖ.И

Каркас пространственный КП1

Стадия	Масса	Масштаб
Р	4.72	1:20

Лист 39 Листов 1

Белеипроводхоз

Копировал: Ковинская

Формат: А4

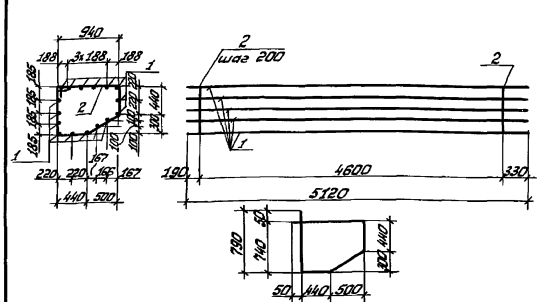

Форм.	Зона	Поз.	Обозначение	Наименование	Кол.	Примечание
				Детали		
Бч		1		ф12А-III ГОСТ 5781-82		
				ℓ = 5120	16	4.547 кг
Бч		2		ф6А-I ГОСТ 5781-82		
				ℓ = 3245	24	0.72 кг

Каркас К3 зеркален каркасу К2, поз. 2

Привязан:

Инв. №

Взам. инв. №

Подпись и дата

Инв. № подл.

Разраб.	Застенская		05.92
Провер.	Попонов		05.92
ГИП	Сацута		05.92
Н. контр.	Кузьмич		05.92
Нач. отд.	Верховцов		05.92

820-4-046.92 – КЖ.И

Каркасы пространственные КП2 и КП3

Стадия	Масса	Масштаб
Р	90.03	1:50

Лист 40 Листов 1

Белеипроводхоз

Копировал: Ковинская 25446-01 83 Формат: А4

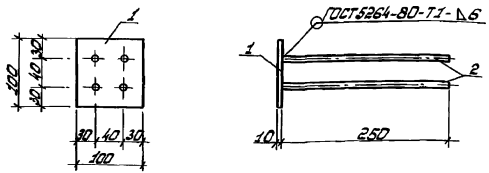

Форм.	Зона	Поз.	Обозначение	Наименование	Кол.	Примечание
				Детали		
Б4		1		Полоса 10×100 ГОСТ 103-76* Ст. 3 ГОСТ 535-79*		
				в=100	1	0,785 кг
Б4		2		ф10 А-III ГОСТ 5781-82*		
				ℓ=250	4	0,15 кг

Привязан:

Инв. №

			820-4-046.92-КЖ.И	
Разраб.	Земинская		Изделие закладное МН7	Стадия: Р; Масса: 1,39; Масштаб: 1:5
Провер.	Застенская			Лист 41; Листов 1
ГИП	Сапута			Белгипроводхоз
Н. контр.	Кузьмич			
Нач. отд.	Верховцов			

Инв. № подл. | Подпись и дата | Взам. инв. №

Копировал: Ковинская Формат: А4

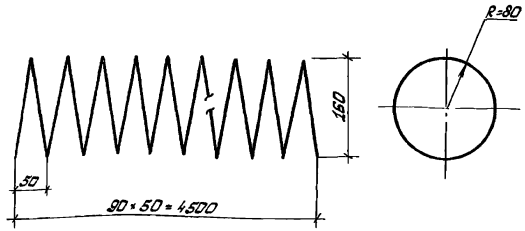

Форм.	Зона	Поз.	Обозначение	Наименование	Кол.	Примечание
				Детали		
Б4		1		Проволока ВВ1 ГОСТ 6727-80 ℓ=45,0 м	1	2,34 кг

Привязан:

Инв. №

			820-4-046.92-КЖ.И	
Разраб.	Земинская		Спираль СП-1	Стадия: Р; Масса: 2,34; Масштаб: 1:4
Провер.	Застенская			Лист 42; Листов 1
ГИП	Сапута			Белгипроводхоз
Н. контр.	Кузьмич			
Нач. отд.	Верховцов			

Инв. № подл. | Подпись и дата | Взам. инв. №

Копировал: Ковинская Формат: А4

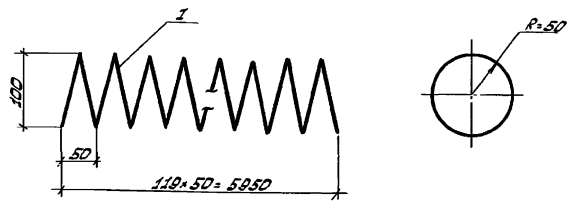

Форм.	Зона	Поз.	Обозначение	Наименование	Кол.	Приме-чание
				Детали		
Б4		1		Проволока ЗВ1		
				ГОСТ 6727-80 ℓ=37.4 м	1	2,1 кг

Привязан:

Инв.№

Инв.№ подл. | Подпись и дата | Взам.инв.№

			820-4-046.92-КЖ.И	
Разраб.	Земинская		Спираль СП-2	Стадия: Р; Масса: 2.1; Масштаб: 1:4
Провер.	Застенская			Лист 43; Листов 1
ГИП	Сацута			
Н.контр.	Кузьмич		Ст. 3 сп 3 ГОСТ 380-71	Белгипроводхоз
Нач.отд.	Верховцев			

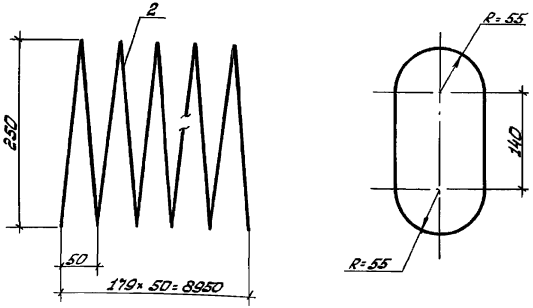

Форм.	Зона	Поз.	Обозначение	Наименование	Кол.	Приме-чание
				Детали		
Б4		1		Проволока ЗВ1		
				ГОСТ 6727-80 ℓ=112 м	1	5.2 кг

Привязан:

Инв.№

Инв.№ подл. | Подпись и дата | Взам.инв.№

			820-4-046.92-КЖ.И	
Разраб.	Земинская		Спираль СП-3	Стадия: Р; Масса: 5,2; Масштаб: 1:4
Провер.	Застенская			Лист 44; Листов 1
ГИП	Сацута			
Н.контр.	Кузьмич		Ст. 3 сп 3 ГОСТ 380-71	Белгипроводхоз
Нач.отд.	Верховцев			

Альбом 1

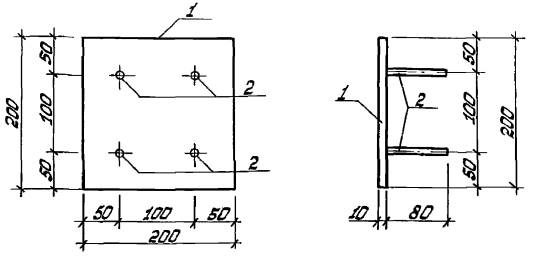

Формат	Зона	Поз.	Обозначение	Наименование	Кол.	Приме-чание
				Детали		
Б4		1		Лист 10×200 ГОСТ 19903-74		
				ℓ=200	1	3,14 кг
Б4		2		ф10 А III ГОСТ 5781-82		
				ℓ=80	4	0,05 кг

Привязан:

Инв.№

Инв.№ подл. | Подпись и дата | Взам.инв.№

Разраб.	Лишай		05.92
Провер.	Поляков		05.92
ГИП	Сацута		05.92
Н.контр.	Кизьмич		05.92
Нач.отд.	Верховцев		05.92

820-4-046.92-КЖ.И.

Изделие закладное ИН8

Стадия	Масса	Масштаб
Р	3,34	1:5
Лист 45	Листов	

Белгипроводхоз

Копировал: Ковинская Формат: А4

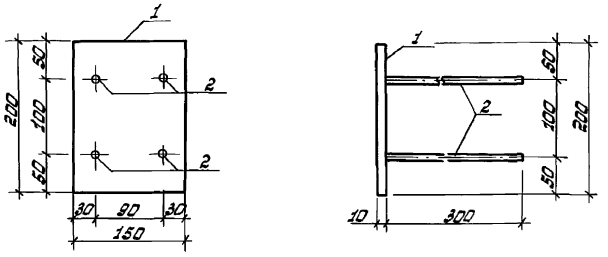

Формат	Зона	Поз.	Обозначение	Наименование	Кол.	Приме-чание
				Детали		
		1		Лист 10×150 ГОСТ 19903-74		
				ℓ=200	1	2,36 кг
		2		ф10 А III ГОСТ 5781-82		
				ℓ=300	4	0,19 кг

Привязан:

Инв.№

Инв.№ подл. | Подпись и дата | Взам.инв.№

Разраб.	Лишай		05.92
Провер.	Поляков		05.92
ГИП	Сацута		05.92
Н.контр.	Кизьмич		05.92
Нач.отд.	Верховцев		05.92

820-4-046.92-КЖ.И.

Изделие закладное ИН9

Стадия	Масса	Масштаб
Р	3,12	1:5
Лист 46	Листов 1	

Белгипроводхоз

Копировал: Ковинская 25446-01 86 Формат: А4

Альбом 1

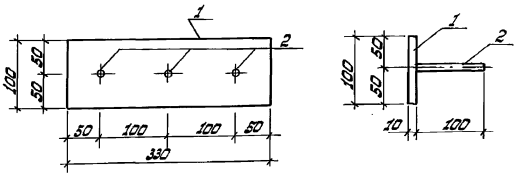

Форм.	Зона	Поз.	Обозначение	Наименование	Кол.	Примечание
				Детали		
		1		Лист 10×100 ГОСТ 19903-74		
				ℓ = 330	1	2.59 кг
		2		ф10 AIII ГОСТ 5781-82		
				ℓ = 100	3	0.06 кг

Привязан:

Инв. №

Взам. инв. №

Подпись и дата

Инв. № подл.

Разраб.	Лишай		05.92
Провер.	Лопонов		05.92
ГИП	Сацута		05.92
Н. контр.	Кузьмич		05.92
Нач. отд.	Верховцов		05.92

820 - 4 - 046.92 - КЖ.И

Изделие закладное МН 10

Стадия	Масса	Масштаб
Р	2.77	1:5
Лист 47	Листов 1	

Белгипроводхоз

Копировал: Кабинская Формат: А4

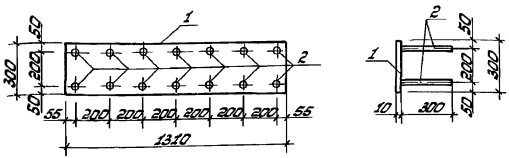

Форм.	Зона	Поз.	Обозначение	Наименование	Кол.	Примечание
				Детали		
		1		Лист 10×300 ГОСТ 19903-74		
				ℓ = 1310	1	30.85 кг
		2		ф 10 AIII ГОСТ 5781-82		
				ℓ = 300	14	0.19 кг

Привязан:

Инв. №

Взам. инв. №

Подпись и дата

Инв. № подл.

Разраб.	Лишай		05.92
Провер.	Лопонов		05.92
ГИП	Сацута		05.92
Н. контр.	Кузьмич		05.92
Нач. отд.	Верховцов		05.92

820 - 4 - 046.92 - КЖ.И

Изделие закладное МН 11

Стадия	Масса	Масштаб
Р	33.51	1:20
Лист 48	Листов 1	

Белгипроводхоз

Копировал: Кабинская 25446-01 87 Формат: А4

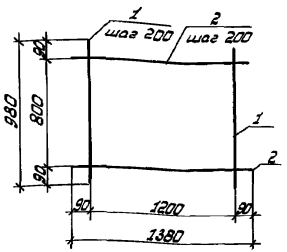

Форм.	Зона	Поз.	Обозначение	Наименование	Кол.	Примечание
				Детали		
				ф12А-III ГОСТ 5781-82		
Б4		1		ℓ= 980	7	0.87 кг
Б4		2		ℓ= 1380	5	1.225кг

Привязан:

Инв.№

Инв.№ подл. | Подпись и дата | Взам.инв.№

820-4-046.92-КЖ.И			
Сетка арматурная С39	Стадия	Масса	Масштаб
	Р	12.22	1:25
	Лист 49	Листов 1	
	Белгипроводхоз		

Нач.отд.	Верховцов		05.92
ГИП	Сацута		05.92
Проект.	Затеенская		05.92
Провер.	Потапов		05.92
Н.контр.	Кузьмич		05.92

Копировал: Ковинская Формат: А4

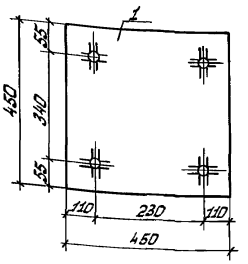

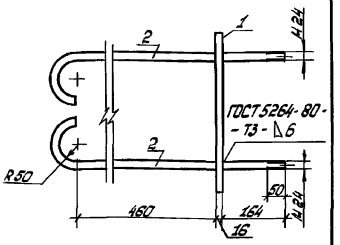

Форм.	Зона	Поз.	Обозначение	Наименование	Кол.	Примечание
				Детали		
Б4		1		Лист Б-ПН-16 ГОСТ 19904-74 Ст.3 сп ГОСТ 535-79		
				450 х 450	1	25.43 кг
Б4		2		Круг В24 ГОСТ 2590-71 Ст.3 ГОСТ 535-79		
				ℓ= 800	4	2.84 кг

Привязан:

Инв.№

Инв.№ подл. | Подпись и дата | Взам.инв.№

820-4-046.92-КЖ.И			
Изделие закладное МН-1	Стадия	Масса	Масштаб
	Р	38.79	1:10
	Лист 50	Листов 1	
	Белгипроводхоз		

Нач.отд.	Верховцов		05.92
ГИП	Сацута		05.92
Проект.	Затеенская		05.92
Провер.	Пономов		05.92
Н.контр.	Кузьмич		05.92

Копировал: Ковинская 25416-01 88 Формат: А4

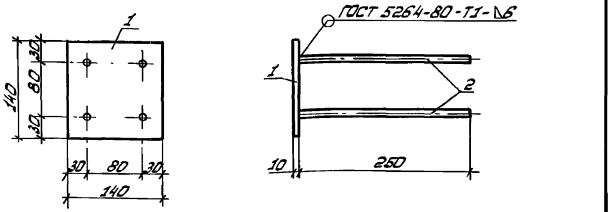

Форм.	Зона	Поз.	Обозначение	Наименование	Кол.	Примечание
				Детали		
Б4		1		Полоса 10×140 ГОСТ 103-76* Ст. 3 ГОСТ 535-79*		
				ℓ=140	1	1.54кг
Б4		2		ф10А-III ГОСТ 5781-82*		
				ℓ=250	4	0.15кг

Привязан:

Инв.№

Взам. инв.№ | Подпись и дата | Инв.№ подл.

				820-4-046.92-КЖС.Ш
Разраб.	Застенская		04.92	Изделие закладное ИН12
Провер.	Пономов		04.92	
ГИП	Сацута		04.92	
Н.контр.	Кузьмич		04.92	
Нач.отд.	Верховцов		04.92	

Стадия	Масса	Масштаб
Р	2.14	1:5
Лист 51	Листов 1	
Белгипроводхоз		

Копировал: Ковинская Формат: А4

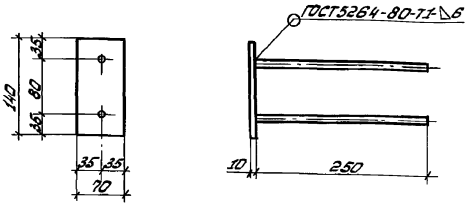

Форм.	Зона	Поз.	Обозначение	Наименование	Кол.	Примечание
				Детали		
Б4		1		Полоса 10×70 ГОСТ 103-76* Ст. 3 ГОСТ 535-79*		
				ℓ=140	1	0.77кг
Б4		2		ф10А-III ГОСТ 5781-82*		
				ℓ=250	2	0.15кг

Привязан:

Инв.№

Взам. инв.№ | Подпись и дата | Инв.№ подл.

				820-4-046.92-КЖС.Ш
Разраб.	Застенская		04.92	Изделие закладное ИН13
Провер.	Пономов		04.92	
ГИП	Сацута		04.92	
Н.контр.	Кузьмич		04.92	
Нач.отд.	Верховцов		04.92	

Стадия	Масса	Масштаб
Р	1.07	1:5
Лист 52	Листов 1	
Белгипроводхоз		

 Копировал: Ковинская Формат: А4

Альбом 1

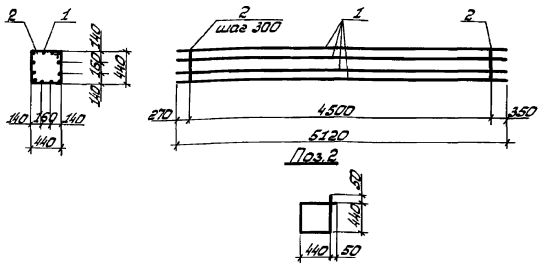

Форм.	Зона	Поз.	Обозначение	Наименование	Кол.	Примечание
				Детали		
		1		ф12А-III ГОСТ 5781-82		
				ℓ=5120	10	4,547кг
		2		ф6А-I ГОСТ 5781-82		
				ℓ=1860	16	0,413кг

Привязан:

Инв.№

Взам.инв.№ | Подпись и дата | Инв.№ подл.

820-4-046.92-КЖ.И

Каркас пространственный КП-4

Стадия	Масса	Масштаб
Р	52.08	1:50
Лист 53	Листов 1	

Белгипроводхоз

Инженер	Частенская		04.92
ГИП	Сацута		04.92
Н.контр.	Кузьмич		04.92
Нач.отд	Верховцев		04.92

gost.e-ecolog.ru

Копировал: Ковинская Формат: А4

Форм.	Зона	Поз.	Обозначение	Наименование	Кол.	Примечание

Привязан:

Инв.№

Взам.инв.№ | Подпись и дата | Инв.№ подл.

Стадия	Масса	Масштаб
Лист	Листов	

ГИП

Н.контр.

Нач.отд.

Белгипроводхоз

Копировал: Ковинская Формат: А4