ТИПОВЫЕ ПРОЕКТНЫЕ РЕШЕНИЯ

820—4—045.92

ВОДОВЫПУСКИ ТРУБЧАТЫЕ АВТОМАТИЗИРОВАННЫЕ НА РАСХОД ВОДЫ до 1,5 м³/с ПРИ НАПОРАХ от 5 до 12м С ЗАТВОРОМ В НИЖНЕМ БЬЕФЕ

АЛЬБОМ 3

ИМ ИЗДЕЛИЯ МЕТАЛЛИЧЕСКИЕ

gost.e-ecolog.ru

ТИПОВЫЕ ПРОЕКТНЫЕ РЕШЕНИЯ

820—4—045.92

ВОДОВЫПУСКИ ТРУБЧАТЫЕ АВТОМАТИЗИРОВАННЫЕ НА РАСХОД ВОДЫ до 1,5 м^3/с ПРИ НАПОРАХ от 5 до 12 м С ЗАТВОРОМ В НИЖНЕМ БЬЕФЕ

СОСТАВ ПРОЕКТА

Альбом 1. ПЗ Пояснительная записка.
Альбом 2. КЖ Конструкции железобетонные.
Альбом 3. ИМ Изделия металлические
Альбом 4. ВМ Ведомости потребности в материалах
Альбом 5. С Сметы

АЛЬБОМ 3

Разработаны
А/П «Ленгипроводхоз»

Утверждены
и введены в действие с 01.09.1992 г
Союзводпроектом
Протокол № 873 от 28.04.1992 г

Главный инженер института — *В. Н. Кузнецов*

Главный инженер проекта — *Г. М. Позднова*

СОДЕРЖАНИЕ

Обозначение	Наименование	Стр.
820-4-045.92-ИМ 01.00	Решетка	4
820-4-045.92-ИМ 01.11	Уголок	4
820-4-045.92-ИМ 01.00 СБ	Решетка. Сборочный чертеж.	5
820-4-045.92-ИМ 01.10	Корпус.	6
820-4-045.92-ИМ 01.10 СБ	Корпус. Сборочный чертеж.	7
820-4-045.92-ИМ 01.12	Штырь.	8
820-4-045.92-ИМ 01.20	Панель съемная.	8
820-4-045.92-ИМ 01.20 СБ	Панель съемная. Сборочный чертеж.	9
820-4-045.92-ИМ 01.21	Уголок.	9
820-4-045.92-ИМ 01.01	Клин	10
820-4-045.92-ИМ 02.00	Решетка	10
820-4-045.92-ИМ 02.00 СБ	Решетка. Сборочный чертеж.	11
820-4-045.92-ИМ 02.10	Корпус.	12
820-4-045.92-ИМ 02.10 СБ	Корпус. Сборочный чертеж.	13
820-4-045.92-ИМ 02.20	Панель съемная.	14
820-4-045.92-ИМ 02.20 СБ	Панель съемная. Сборочный чертеж.	14
820-4-045.92-ИМ 00.02	Секция диафрагмы.	15
820-4-045.92-ИМ 03.00	Решетка.	15
820-4-045.92-ИМ 03.00 СБ	Решетка. Сборочный чертеж.	16
820-4-045.92-ИМ 03.10	Корпус.	17
820-4-045.92-ИМ 03.10 СБ	Корпус. Сборочный чертеж.	18
820-4-045.92-ИМ 03.20	Панель съемная.	19
820-4-045.92-ИМ 03.20 СБ	Панель съемная. Сборочный чертеж.	19
820-4-045.92-ИМ 04.00	Раструб.	20
820-4-045.92-ИМ 04.02	Ребро	20
820-4-045.92-ИМ 04.00 СБ	Раструб. Сборочный чертеж.	21
820-4-045.92-ИМ 04.01	Лист	22
820-4-045.92-ИМ 05.00	Раструб	22
820-4-045.92-ИМ 05.00 СБ	Раструб. Сборочный чертеж.	23
820-4-045.92-ИМ 05.01	Ребро	24
820-4-045.92-ИМ 06.00	Раструб	24

Обозначение	Наименование	Стр.
820-4-045.92-ИМ 06.00 СБ	Раструб. Сборочный чертеж.	25
820-4-045.92-ИМ 06.01	Лист	26
820-4-045.92-ИМ 06.02	Ребро	26
820-4-045.92-ИМ 07.00	Зонтик	27,28
820-4-045.92-ИМ 07.00 СБ	Зонтик. Сборочный чертеж.	29
820-4-045.92-ИМ 07.01	Труба	30
820-4-045.92-ИМ 07.02	Лист	30
820-4-045.92-ИМ 07.03	Кольцо	31
820-4-045.92-ИМ 07.04	Ребро	31
820-4-045.92-ИМ 07.05	Ребро	32
820-4-045.92-ИМ 07.06	Ребро	32
820-4-045.92-ИМ 08.00	Тройник	33
820-4-045.92-ИМ 08.00 СБ	Тройник. Сборочный чертеж.	33
820-4-045.92-ИМ 08.10	Тройник.	34
820-4-045.92-ИМ 08.10 СБ	Тройник. Сборочный чертеж.	34
820-4-045.92-ИМ 09.00	Тройник.	35
820-4-045.92-ИМ 09.00 СБ	Тройник. Сборочный чертеж.	35
820-4-045.92-ИМ 09.01	Фланец	36
820-4-045.92-ИМ 09.02	Заглушка.	36
820-4-045.92-ИМ 10.00	Тройник	37
820-4-045.92-ИМ 10.00 СБ	Тройник. Сборочный чертеж.	37
820-4-045.92-ИМ 08.11	Труба	38
820-4-045.92-ИМ 10.10	Тройник.	38
820-4-045.92-ИМ 10.10 СБ	Тройник. Сборочный чертеж.	39
820-4-045.92-ИМ 10.11	Труба	39
820-4-045.92-ИМ 11.00	Тройник.	40
820-4-045.92-ИМ 11.00 СБ	Тройник. Сборочный чертеж.	40
820-4-045.92-ИМ 11.10	Тройник.	41
820-4-045.92-ИМ 11.10 СБ	Тройник. Сборочный чертеж.	41
820-4-045.92-ИМ 12.00	Тройник	42
820-4-045.92-ИМ 12.00 СБ	Тройник. Сборочный чертеж.	42

Инв. № подл. | Подп. и дата | Взам. инв. № | Инв. № дубл. | Подп. и дата

Обозначение	Наименование	Стр.
820-4-045.92-ИМ 11.11	Труба	43
820-4-045.92-ИМ 13.00	Вставка монтажная.	43
820-4-045.92-ИМ 13.00 СБ	Вставка монтажная. Сборочный чертеж.	44
820-4-045.92-ИМ 13.01	Фланец подвижный.	44
820-4-045.92-ИМ 13.02	Кольцо	45
820-4-045.92-ИМ 13.03	Уплотнение	45
820-4-045.92-ИМ 14.00	Вставка монтажная.	46
820-4-045.92-ИМ 14.00 СБ	Вставка монтажная. Сборочный чертеж	46
820-4-045.92-ИМ 14.01	Фланец подвижный	47
820-4-045.92-ИМ 15.00	Патрубок	48
820-4-045.92-ИМ 15.00 СБ	Патрубок. Сборочный чертеж	48
820-4-045.92-ИМ 16.00	Патрубок.	49
820-4-045.92-ИМ 16.00 СБ	Патрубок. Сборочный чертеж.	49
820-4-045.92-ИМ 16.01	Фланец	50
820-4-045.92-ИМ 20.01	Фланец	50
820-4-045.92-ИМ 17.00	Патрубок.	51
820-4-045.92-ИМ 17.00 СБ	Патрубок. Сборочный чертеж.	51
820-4-045.92-ИМ 17.01	Переход	52
820-4-045.92-ИМ 18.00	Патрубок.	52
820-4-045.92-ИМ 18.00 СБ	Патрубок. Сборочный чертеж.	53
820-4-045.92-ИМ 18.01	Труба.	54
820-4-045.92-ИМ 18.02	Труба.	54
820-4-045.92-ИМ 18.03	Кольцо	55
820-4-045.92-ИМ 19.00	Патрубок.	55
820-4-045.92-ИМ 19.00 СБ	Патрубок. Сборочный чертеж.	56
820-4-045.92-ИМ 20.00	Патрубок.	57
820-4-045.92-ИМ 20.00 СБ	Патрубок. Сборочный чертеж.	57
820-4-045.92-ИМ 21.00	Патрубок.	58
820-4-045.92-ИМ 21.00 СБ	Патрубок. Сборочный чертеж.	58
820-4-045.92-ИМ 22.00	Патрубок.	59
820-4-045.92-ИМ 22.01	Труба	59

Обозначение	Наименование	Стр.
820-4-045.92-ИМ 22.00 СБ	Патрубок. Сборочный чертеж.	60
820-4-045.92-ИМ 23.00	Патрубок	61
820-4-045.92-ИМ 22.02	Труба	61
820-4-045.92-ИМ 23.00 СБ	Патрубок. Сборочный чертеж.	62
820-4-045.92-ИМ 24.00	Рассеивающий парог.	63
820-4-045.92-ИМ 24.00 СБ	Рассеивающий парог. Сборочный чертеж.	63
820-4-045.92-ИМ 24.01	Труба.	64
820-4-045.92-ИМ 24.02	Ребро.	64
820-4-045.92-ИМ 25.00	Рассеивающий парог.	65
820-4-045.92-ИМ 25.00 СБ	Рассеивающий парог. Сборочный чертеж	65
820-4-045.92-ИМ 25.01	Труба	66
820-4-045.92-ИМ 25.02	Ребро	66
820-4-045.92-ИМ 26.00	Рассеивающий парог.	67
820-4-045.92-ИМ 26.00 СБ	Рассеивающий парог. Сборочный чертеж	67
820-4-045.92-ИМ 26.01	Труба	68
820-4-045.92-ИМ 26.02	Ребро	68
820-4-045.92-ИМ 27.00	Насадка	69
820-4-045.92-ИМ 27.00 СБ	Насадка. Сборочный чертеж.	69
820-4-045.92-ИМ 00.01	Прокладка	70
820-4-045.92-ИМ 27.01	Труба	70
820-4-045.92-ИМ 28.00	Колено	71
820-4-045.92-ИМ 28.00 СБ	Колено. Сборочный чертеж.	71
820-4-045.92-ИМ 28.01	Секция	72
820-4-045.92-ИМ 28.02	Секция	72

Инв. № подл. | Подп. и дата | Взам. инв. № | Инв. № дубл. | Подп. и дата

Альбом 3

Формат	Зона	Поз.	Обозначение	Наименование	Кол.	Примечание
				Документация		
А3			820-4-045.92-ИМ 01.00.СБ	Сборочный чертеж		
				Сборочные единицы		
А4		1	820-4-045.92-ИМ 01.10	Корпус	1	
А4		2	820-4-045.92-ИМ 01.20	Панель съемная	1	
				Детали		
А4		3	820-4-045.92-ИМ 01.01	Клин	4	

Привязан

Инв.№

Изм.	Лист	№ докум.	Подп.	Дата
Разраб.		Попова		29.12.91
Пров.		Гитин		17.03.92
ГИП		Гитин		17.03.92
Нач. отд.		Сермяжко		23.03.92
Н. контр.		Иванова		24.03.92

820-4-045.92-ИМ 01.00

Решетка

Лит	Лист	Листов
А		1

Ленгипроводхоз

Копировал

Формат А4

Альбом 3

820-4-045.92-ИМ01.11

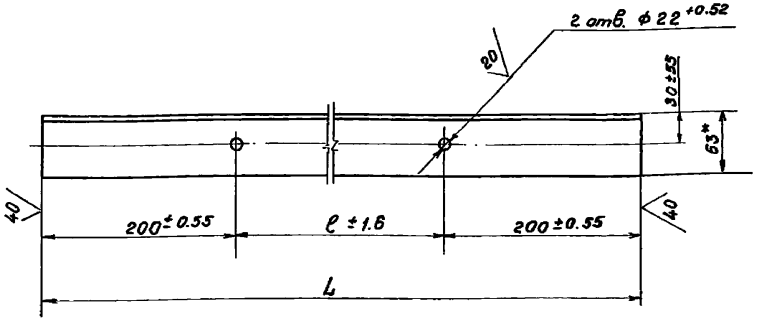

Обозначение	L, мм	ℓ, мм	Масса, кг
820-4-045.92-ИМ 01.11	800	400	3.8
-01	1000	600	4.8
-02	1150	750	5.5

1.* Размер для справок

2. Неуказанные предельные отклонения размеров ± JT14/2

Привязан

Инв.№

Изм.	Лист	№ докум.	Подп.	Дата
Разраб.		Попова		29.12.91
Пров.		Гитин		17.03.92
ГИП		Гитин		17.03.92
Нач. отд.		Сермяжко		23.03.92
Н. контр.		Иванова		24.03.92

820-4-045.92-ИМ 01.11

Уголок

Лит.	Масса	Масштаб
А	см. таблицу	1:5
Лист	Листов 1	

Уголок 63×63×5-В ГОСТ 8509-86 / Ст3сп5 ГОСТ 535-88

Ленгипроводхоз

Копировал 25417-03 5 Формат А4

820-4-045.92-ИМ01.00СБ

Альбом 3

А – А

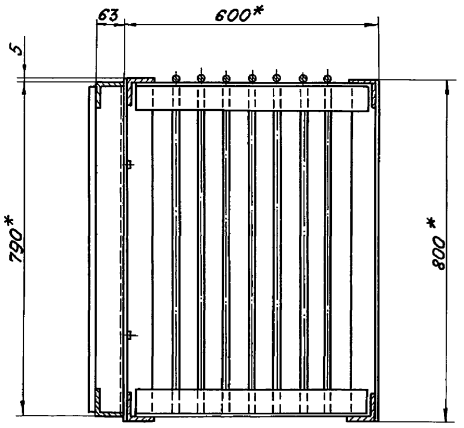

Б – Б
М 1:2,5

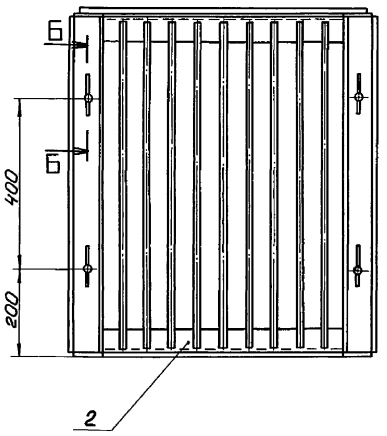

ВИД В
М 1:2,5

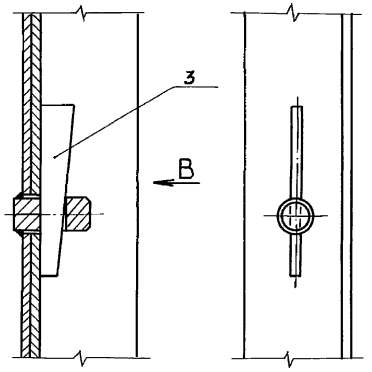

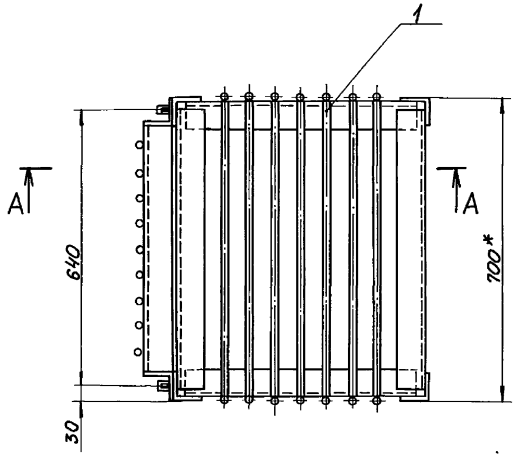

1.* Размеры для справок
2. Предельные отклонения размеров $\pm \frac{JT14}{2}$
3. Решетку окрасить: грунт ХС-068 ТУ6-10-820-75 в 2 слоя; окраска ХВ-1100 ТУ6-10-1301-83 в 5 слоев.

Изм.	Лист	№ докум.	Подп.	Дата
Разраб.		Попова		10.01.92
Пров.		Гитцин		17.03.92
ГИП		Гитцин		17.03.92
Нач. отд.		Сермяжко		23.03.92
Н. контр.		Иванова		24.03.92

Привязан

Инв. №

820-4-045.92-ИМ01.00СБ

Решетка
Сборочный чертеж.

Лит.	Масса	Масштаб
А	80,9	1:10

Лист | Листов – 1

Ленгипроводхоз

Инв. № подл. | Подп. и дата | Взам. инв. № | Инв. № дубл. | Подп. и дата

Альбом 3

Формат	Зона	Поз.	Обозначение	Наименование	Кол.	Примечание
				Документация		
А3			820-4-045.92-ИМ 01.10 СБ	Сборочный чертеж		
				Детали		
А4		1	820-4-045.92-ИМ 01.11	Уголок	2	
А4		2	820-4-045.92-ИМ 01.12	Штырь	4	
Б4		3	820-4-045.92-ИМ 01.13	Уголок		
				Уголок 63×63×5-В ГОСТ 8509-86 / ВСт3сп5 ГОСТ 535-88		
				$L = 574 \pm \frac{IT14}{2}$, мм	4	11.0 кг
Б4		4	820-4-045.92-ИМ 01.14	Уголок		
				Уголок 63×63×5-В ГОСТ 8509-86 / ВСт3сп5 ГОСТ 535-88		
				$L = 674 \pm \frac{IT14}{2}$, мм	4	13.0 кг
Б4		5	820-4-045.92-ИМ 01.15	Уголок		
				Уголок 63×63×5-В ГОСТ 8509-86 / ВСт3сп5 ГОСТ 535-88		
				$L = 800 \pm \frac{IT14}{2}$, мм	2	7.7 кг
Б4		6	820-4-045.92-ИМ 01.16	Круг		
				Круг 14-В ГОСТ 2590-88 / ВСт3сп5 ГОСТ 535-88		
				$L = 690 \pm \frac{IT14}{2}$, мм	7	5.8 кг
Б4		7	820-4-045.92-ИМ 01.17	Круг		
				Круг 14-В ГОСТ 2590-88 / ВСт3сп5 ГОСТ 535-88		
				$L = 790 \pm \frac{IT14}{2}$, мм	14	13.4 кг

Привязан

Инв.№

Подп. и дата | Инв.№подл. | Взам.инв.№ | Инв.№дубл. | Подп. и дата

Изм.	Лист	№докум.	Подп.	Дата	820-4-045.92-ИМ 01.10			
Разраб.		Попова		12.01.92	Корпус	Лит.	Лист	Листов
Пров.		Гитин		15.II.92		А	1	2
ГИП		Гитин		15.II.92		Ленгипроводхоз		
Нач.отд.		Сергяжко		23.03.92				
Н.контр.		Иванова		24.03.92				

Копировал ЦВм- Формат А4

Альбом 3

Привязан

Инв.№

Подп. и дата | Инв.№подл. | Взам.инв.№ | Инв.№дубл. | Подп. и дата

Изм.	Лист	№докум.	Подп.	Дата	820-4-045.92-ИМ 01.10	Лист 2

Копировал ЦВм-25417-03 7 Формат А4

820-4-045.92-ИМ01.10СБ

Альбом 3

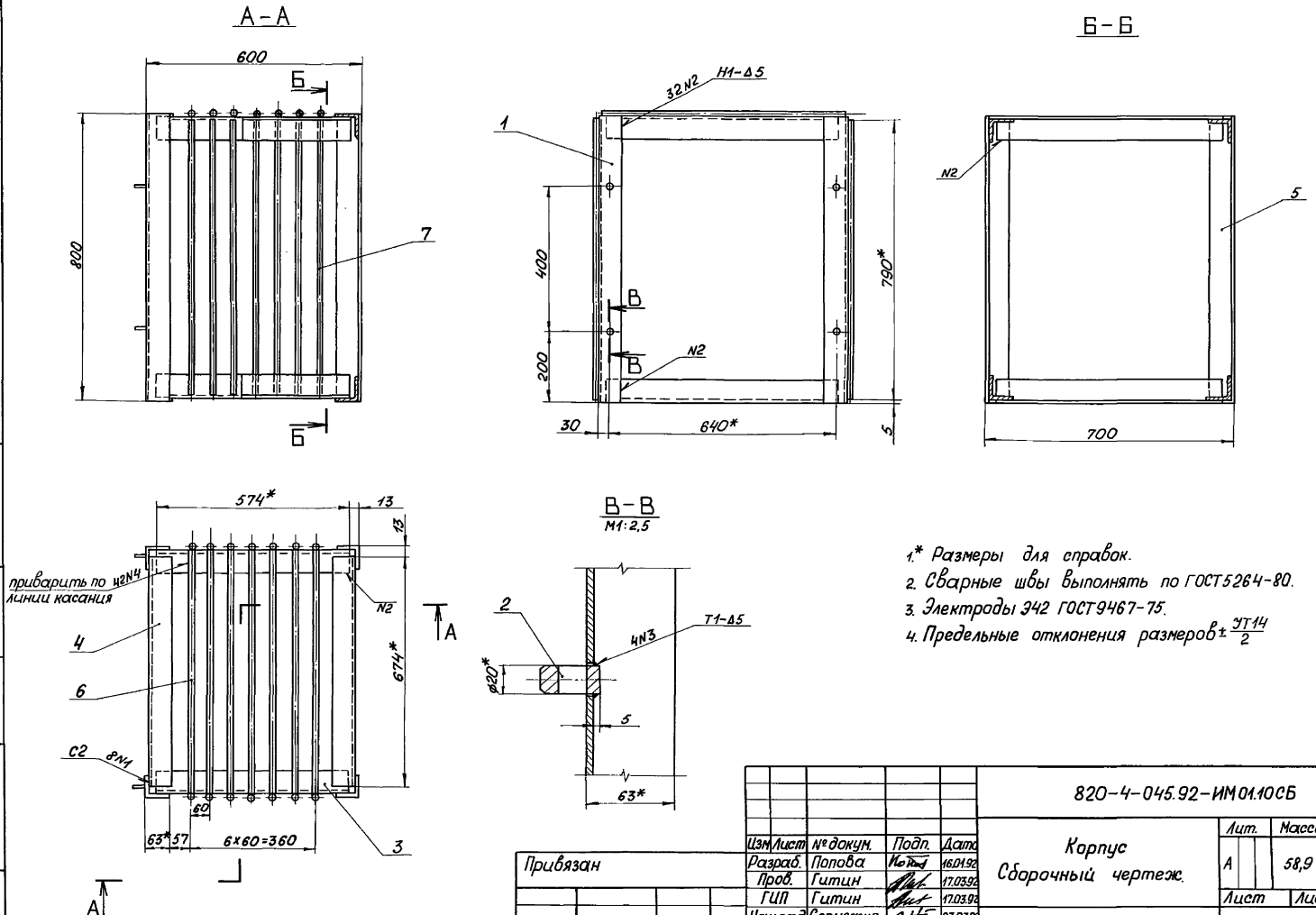

1.* Размеры для справок.
2. Сварные швы выполнять по ГОСТ5264-80.
3. Электроды Э42 ГОСТ9467-75.
4. Предельные отклонения размеров $\pm\frac{УТ14}{2}$

					820-4-045.92-ИМ01.10СБ			
Изм	Лист	№ докум.	Подп.	Дата	Корпус Сборочный чертеж.	Лит.	Масса	Масштаб
Разраб.		Попова		16.01.92		А	58,9	1:10
Пров.		Гитин		17.03.92		Лист	Листов-1	
ГИП		Гитин		17.03.92				
Нач.отд.		Сермяжко		23.03.92		Ленгипроводхоз		
Н.контр.		Иванова		24.03.92				

Привязан

Инв.№

Подп. и дата | Взам.инв.№ | Инв.№дубл. | Подп. и дата | Инв.№подл.

Копировал: 25417-03 8 Формат А3

Альбом 3

820-4-045.92-ИМ01.12

20 (√)

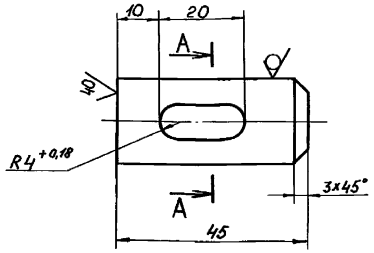

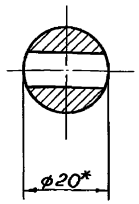

1. *Размер для справок.
2. Неуказанные предельные отклонения размеров $\pm \frac{IT14}{2}$

Привязан

Инв. №

Изм.	Лист	№ докум.	Подп.	Дата
Разраб.		Попова		12.01.92
Пров.		Гитин		17.03.92
ГИП		Гитин		17.03.92
Нач. отд.		Сермяжко		23.03
Н. контр.		Иванова		

820-4-045.92-ИМ01.12

Штырь

Лит.	Масса	Масштаб
А	0,1	1:1

Лист | Листов 1

Круг $\frac{20\text{-В ГОСТ 2590-88}}{\text{Вст3сп5 ГОСТ 535-88}}$

Ленгипроводхоз

Копировал:

Формат А4

Альбом 3

Формат	Зона	Поз.	Обозначение	Наименование	Кол.	Примечание
				Документация		
А4			820-4-045.92-ИМ01.20СБ	Сборочный чертеж		
				Детали		
А4		1	820-4-045.92-ИМ01.21	Уголок	2	
Б4		2	820-4-045.92-ИМ01.22	Уголок		
				Уголок $\frac{63\times63\times5\text{-В ГОСТ 8509-86}}{\text{Вст3сп5 ГОСТ 535-88}}$		
				$L = 574 \pm \frac{IT14}{2}$, мм	2	5,5 кг
Б4		3	820-4-045.92-ИМ01.23	Круг		
				Круг $\frac{14\text{-В ГОСТ 2590-88}}{\text{Вст3сп5 ГОСТ 535-88}}$		
				$L = 780 \pm \frac{IT14}{2}$, мм	9	8,5 кг

Привязан

Инв. №

Изм.	Лист	№ докум.	Подп.	Дата
Разраб.		Попова		12.01.92
Пров.		Гитин		17.03.92
ГИП		Гитин		17.03.92
Нач. отд.		Сермяжко		23.03.92
Н. контр.		Иванова		24.03.92

820-4-045.92-ИМ01.20

Панель съемная

Лит.	Лист	Листов
А		1

Ленгипроводхоз

Копировал: 25417-03 3 Формат А4

820-4-045.92-ИМ01.20СБ

Альбом 3

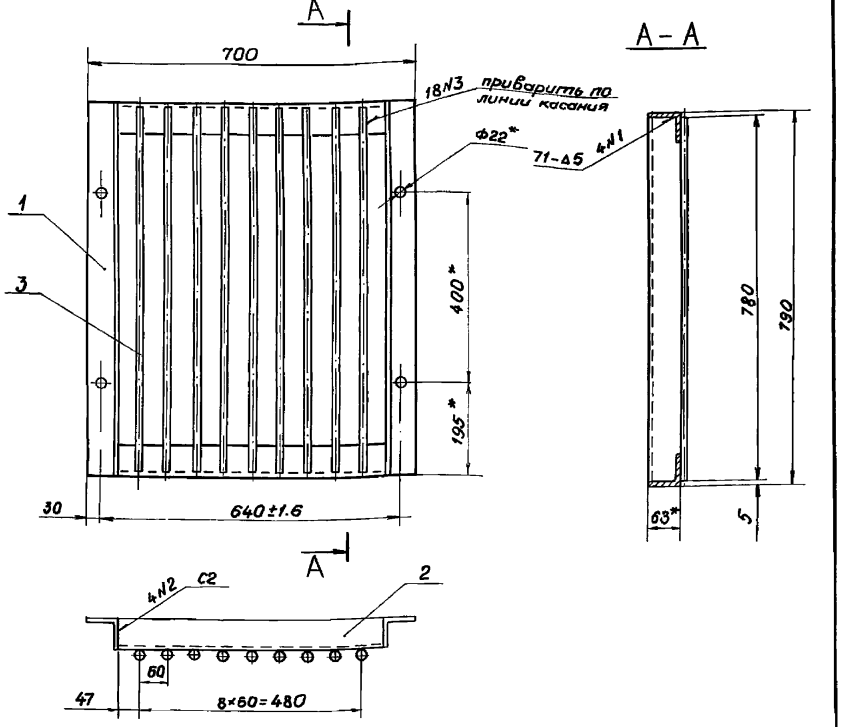

1* Размеры для справок

2. Сварные швы выполнять по ГОСТ 5264-80

3. Электроды Э42 ГОСТ 9467-75

4. Неуказанные предельные отклонения размеров $\pm\frac{JT14}{2}$

Привязан

Инв.№

Изм.	Лист	№ докум.	Подп.	Дата
Разраб.		Попова		16.01.92
Пров.		Гитин		17.03.92
ГИП		Гитин		17.03.92
Нач.отд.		Сермяжко		23.03.92
Н.контр.		Иванова		24.03.92

820-4-045.92-ИМ01.20 СБ

Панель съемная
Сборочный чертеж

Лит.	Масса	Масштаб
А	21,6	1:10

Лист | Листов-1

Ленгипроводхоз

Подп. и дата | Инв.№дубл. | Взам.инв.№ | Подп. и дата | Инв.№подл.

Копировал ИВк. Формат А4

820-4-045.92-ИМ01.21

Альбом 3

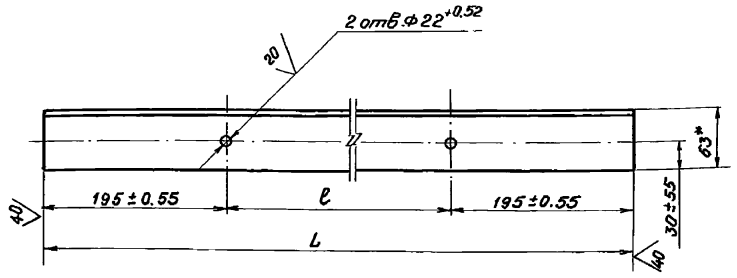

Обозначение	L, мм	ℓ, мм	Масса, кг
820-4-045.92-ИМ01.21	790	400	3.8
-01	990	600	4.8
-02	1140	750	5.5

1.* Размер для справок.

2. Неуказанные предельные отклонения размеров $\pm\frac{JT14}{2}$

Привязан

Инв.№

Изм.	Лист	№ докум.	Подп.	Дата
Разраб.		Попова		16.01.92
Пров.		Гитин		17.03.92
ГИП		Гитин		17.03.92
Нач.отд.		Сермяжко		23.03.92
Н.контр.		Иванова		24.03.92

820-4-045.92-ИМ01.21

Уголок

Лит.	Масса	Масштаб
А	см. таблицу	1:5

Лист | Листов-1

Уголок $\frac{63\times63\times5\text{-В ГОСТ 8509-86}}{\text{ВСт3сп5 ГОСТ 535-88}}$

Ленгипроводхоз

Подп. и дата | Инв.№дубл. | Взам.инв.№ | Подп. и дата | Инв.№подл.

Копировал ИВк.- 25417-03 10 Формат А4

Альбом 3

820-4-045.92-ИМ 01.01

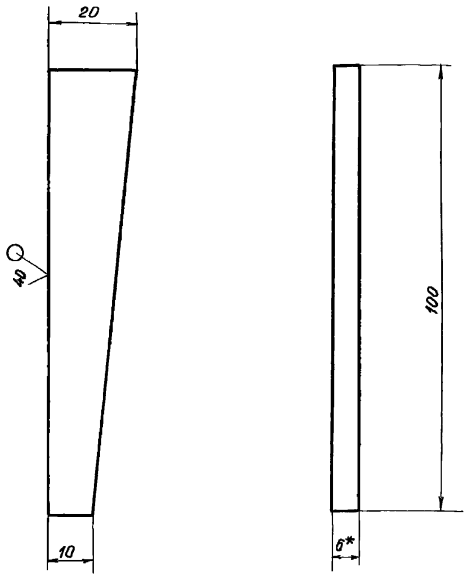

1 * Размер для справок.

2. Предельные отклонения размеров $\pm \frac{IT14}{2}$.

3. Острые кромки притупить.

Привязан

Инв.№

Изм.	Лист	№ докум.	Подп.	Дата
Разраб.	Попова			17.01.92
Пров.	Гитин			17.02.92
ГИП	Гитин			17.03.92
Нач.отд.	Сермяжко			23.03.92
Н.контр.	Иванова			24.03.92

820-4-045.92-ИМ 01.01

Клин

Лит.	Масса	Масштаб
А	0.1	1:1
Лист	Листов 1	

Лист Б-ПН-6 ГОСТ 19903-74
Вст3сп5 ГОСТ 14637-89

Ленгипроводхоз

Копировал ИВ-

Формат А4

Альбом 3

Формат	Зона	Поз.	Обозначение	Наименование	Кол.	Примечание
				Документация		
А3			820-4-045.92-ИМ 02.00 СБ	Сборочный чертеж		
				Сборочные единицы		
А4		1	820-4-045.92-ИМ 02.10	Корпус	1	
А4		2	820-4-045.92-ИМ 02.20	Панель съемная	1	
				Детали		
А4		3	820-4-045.92-ИМ 01.01	Клин	4	

Привязан

Инв.№

Изм.	Лист	№ докум.	Подп.	Дата
Разраб.	Попова			17.01.92
Пров.	Гитин			17.03.92
ГИП	Гитин			17.03.92
Нач.отд.	Сермяжко			23.03.92
Н.контр.	Иванова			24.03.92

820-4-045.92-ИМ 02.00

Решетка

Лит	Лист	Листов
А		1

Ленгипроводхоз

Копировал ИВ. 25417-03 11 Формат А4

820-4-045.92-ИМ02.00СБ

Альбом 3

А – А

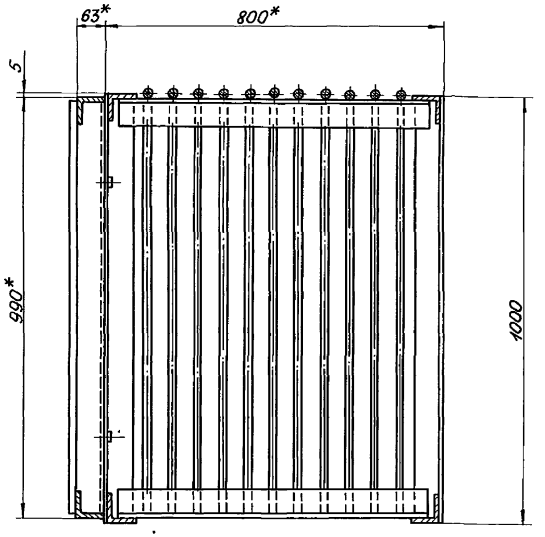

Б – Б
М 1:2,5

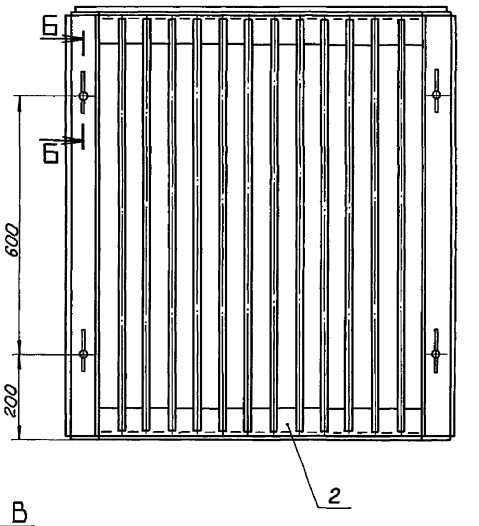

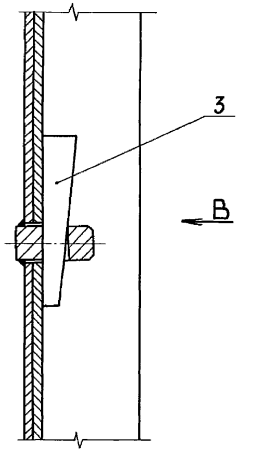

Вид В
М 1:2,5

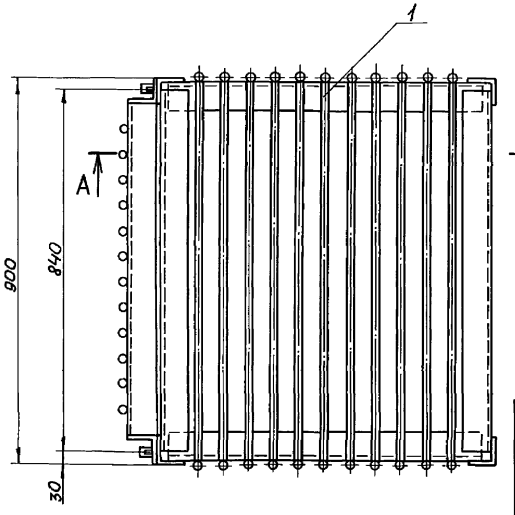

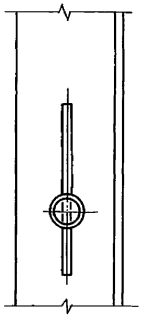

1.* Размеры для справок.

2. Предельные отклонения размеров $\pm \frac{JT14}{2}$

3. Решетку окрасить: грунт ХС-068 ТУ6-10-820-75 в 2 слоя; окраска ХВ-1100 ТУ6-10-1301-83 в 5 слоев.

Привязан

Инв.№

Изм.	Лист	№докум.	Подп.	Дата
Разраб.		Попова		14.01.92
Пров.		Гитин		17.03.92
ГИП		Гитин		17.03.92
Нач.отд.		Сермяжко		23.03.92
Н.контр.		Иванова		24.03.92

820-4-045.92-ИМ02.00СБ

Решетка. Сборочный чертеж.

Лит.	Масса	Масштаб
А	121,1	1:10
Лист	Листов-1	

Ленгипроводхоз

Инв.№подл. | Подп. и дата | Взам.инв. | Инв.№дубл. | Подп. и дата

Альбом 3

Формат	Зона	Поз.	Обозначение	Наименование	Кол.	Примечание
				Документация		
А3			820-4-045.92-ИМ 02.10 СБ	Сборочный чертеж		
				Детали		
А4		1	820-4-045.92-ИМ 01.11-01	Уголок	2	
А4		2	820-4-045.92-ИМ 01.12	Штырь	4	
Б4		3	820-4-045.92-ИМ 02.11	Уголок		
				Уголок $\frac{63\times63\times5\text{-}В\ ГОСТ\ 8509\text{-}86}{ВСт3сп5\ ГОСТ\ 535\text{-}88}$		
				$L = 774 \pm \frac{JT14}{2}$, мм	4	14,9 кг
Б4		4	820-4-045.92-ИМ 02.12	Уголок		
				Уголок $\frac{63\times63\times5\text{-}В\ ГОСТ\ 8509\text{-}86}{ВСт3сп5\ ГОСТ\ 535\text{-}88}$		
				$L = 874 \pm \frac{JT14}{2}$, мм	4	16.8 кг
Б4		5	820-4-045.92-ИМ 02.13	Уголок		
				Уголок $\frac{63\times63\times5\text{-}В\ ГОСТ\ 8509\text{-}86}{ВСт3сп5\ ГОСТ\ 535\text{-}88}$		
				$L = 1000 \pm \frac{JT14}{2}$, мм	2	9.6 кг
Б4		6	820-4-045.92-ИМ 02.14	Круг		
				Круг $\frac{14\text{-}В\ ГОСТ\ 2590\text{-}88}{ВСт3сп5\ ГОСТ\ 535\text{-}88}$		
				$L = 890 \pm \frac{JT14}{2}$, мм	11	11.8 кг

Привязан

Инв.№

Подп. и дата | Инв.№ подл. | Взам. инв.№ | Инв.№ дубл. | Подп. и дата

Изм.	Лист	№ докум.	Подп.	Дата
Разраб.		Попова		10.01.92
Пров.		Гитин		17.03.92
ГИП		Гитин		17.03.92
Нач.отд		Сермяжко		23.03.92
Н.контр.		Иванова		24.03.92

820-4-045.92-ИМ 02.10

Корпус

Лит.	Лист	Листов
А	1	2

Ленгипроводхоз

Копировал ИВпз-

Формат А4

Альбом 3

Формат	Зона	Поз.	Обозначение	Наименование	Кол.	Примечание
Б4		7	820-4-045.92-ИМ 02.15	Круг		
				Круг $\frac{14\text{-}В\ ГОСТ\ 2590\text{-}88}{ВСт3сп5\ ГОСТ\ 535\text{-}88}$		
				$L = 990 \pm \frac{JT14}{2}$, мм	22	26,4 кг

Привязан

Инв.№

Подп. и дата | Инв.№ подл. | Взам. инв.№ | Инв.№ дубл. | Подп. и дата

Изм.	Лист	№ докум.	Подп.	Дата

820-4-045.92-ИМ 02.10

Лист 2

Копировал ИВпз-25417-03 13 Формат А4

820-4-045.92-ИМ02.10СБ

Альбом 3

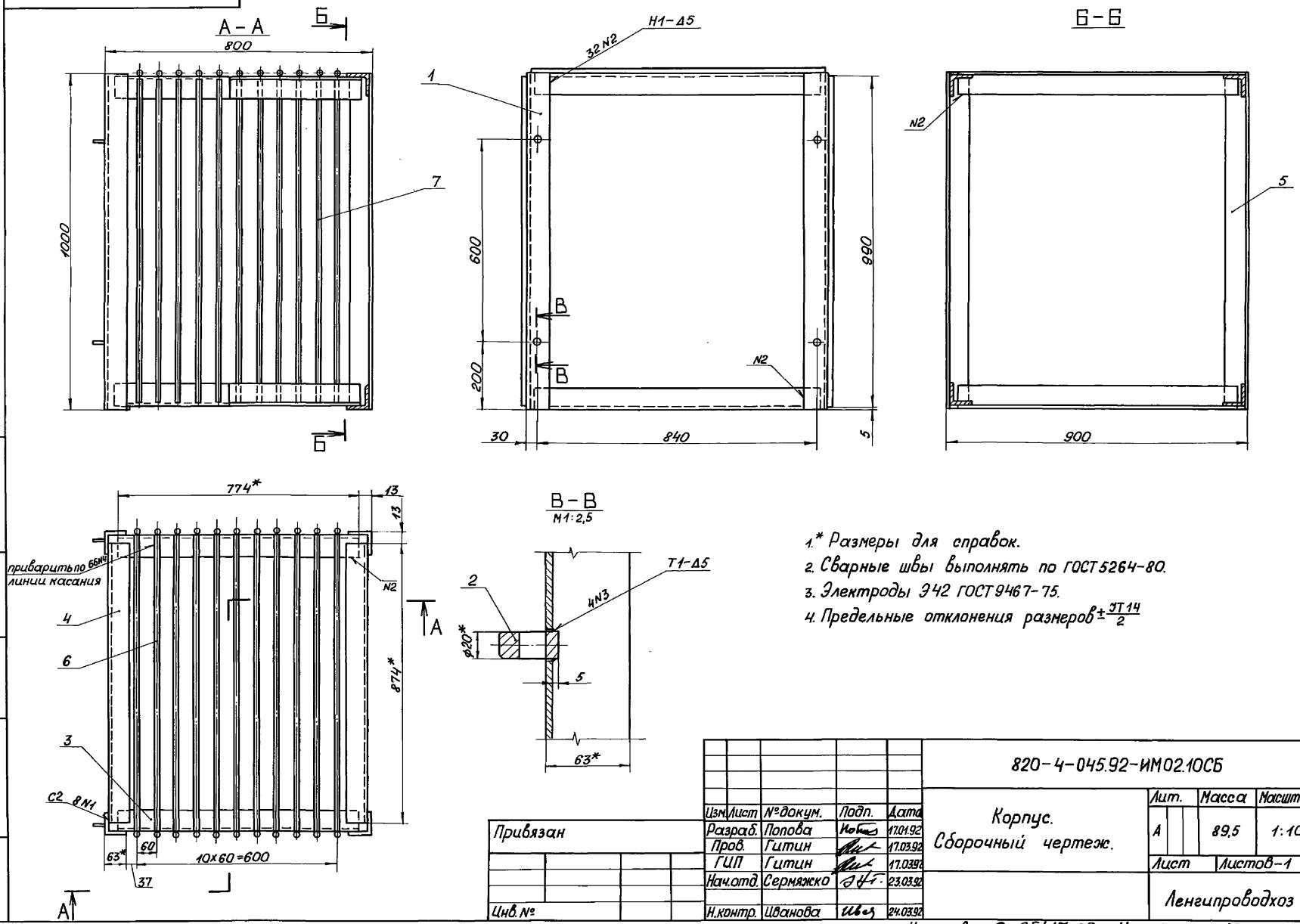

1.* Размеры для справок.
2. Сварные швы выполнять по ГОСТ 5264-80.
3. Электроды Э42 ГОСТ 9467-75.
4. Предельные отклонения размеров $\pm\frac{ЭТ14}{2}$

Привязан	Изм.	Лист	№ докум.	Подп.	Дата	820-4-045.92-ИМ02.10СБ		
	Разраб.		Попова		17.01.92	Корпус. Сборочный чертеж.	Лит.	Масса	Масштаб
	Пров.		Гитин		17.03.92		А	89,5	1:10
	ГИП		Гитин		17.03.92		Лист	Листов-1	
	Нач.отд.		Сермяжко		23.03.92		Ленгипроводхоз		
Инв. №	Н.контр.		Иванова		24.03.92				

Подп. и дата | Инв. № дубл. | Взам. инв. № | Подп. и дата | Инв. № подл.

Альбом 3

Формат	Зона	Поз.	Обозначение	Наименование	Кол.	Примечание
				Документация		
А4			820-4-045.92-ИМ02.20 СБ	Сборочный чертеж		
				Детали		
А4		1	820-4-045.92-ИМ01.21-01	Уголок	2	
Б4		2	820-4-045.92-ИМ 02.21	Уголок		
				Уголок $\frac{63\times63\times5\text{-}В\ ГОСТ\ 8509\text{-}86}{ВСт3сп5\ ГОСТ\ 535\text{-}88}$		
				$L = 774 \pm \frac{JT14}{2}$, мм	2	7.4 кг
Б4		3	820-4-045.92-ИМ 02.22	Круг		
				Круг $\frac{14\text{-}В\ ГОСТ\ 2590\text{-}88}{ВСт3сп5\ ГОСТ\ 535\text{-}88}$		
				$L = 980 \pm \frac{JT14}{2}$, мм	12	14.2 кг

Привязан

Инв.№

Подп. и дата | Инв.№подл. | Взам.инв.№ | Инв.№дубл. | Подп. и дата

Изм.	Лист	№ докум.	Подп.	Дата
Разраб.		Попова		17.01.92
Пров.		Гитин		17.03.92
ГИП		Гитин		17.03.92
Нач.отд.		Сермяжко		23.03.92
Н.контр.		Иванова		24.03.92

820-4-045.92-ИМ 02.20

Панель съемная

Лит	Лист	Листов
А		1

Ленгипроводхоз

Копировал ШВ

Формат А4

820-4-045.92-ИМ 02.20 СБ

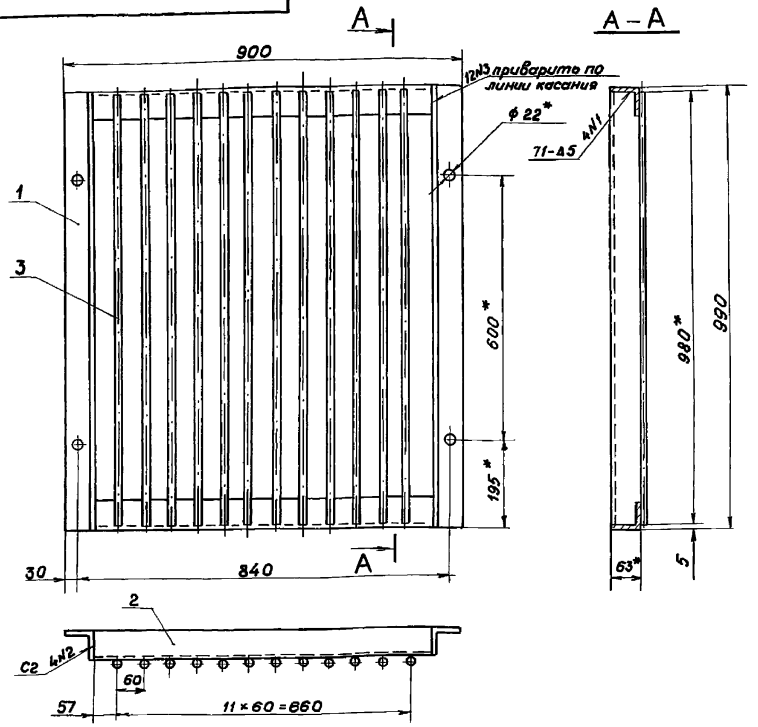

1. Размеры для справок
2. Сварные швы выполнять по ГОСТ 5264-80
3. Электроды Э42 ГОСТ 9467-75
4. Неуказанные предельные отклонения размеров $\pm \frac{JT14}{2}$

Привязан

Инв.№

Альбом 3

Подп. и дата | Инв.№подл. | Взам.инв.№ | Инв.№дубл. | Подп. и дата

Изм.	Лист	№ докум.	Подп.	Дата
Разраб.		Попова		17.01.92
Пров.		Гитин		17.03.92
ГИП		Гитин		17.03.92
Нач.отд.		Сермяжко		23.03.92
Н.контр.		Иванова		24.03.92

820-4-045.92-ИМ 02.20 СБ

Панель съемная. Сборочный чертеж

Лит.	Масса	Масштаб
А	31.2	1:10
Лист	Листов 1	

Ленгипроводхоз

Копировал ИВ- 25417-03 15

Формат А4

Альбом 3

820-4-045.92-ИМ 00.02

∇(√)

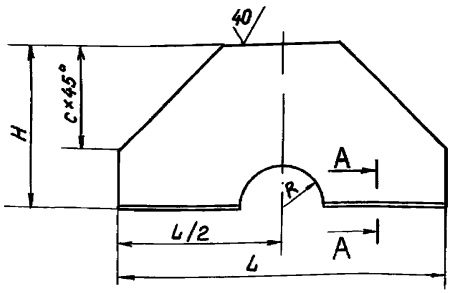

A – A
м 1:1

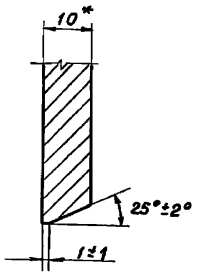

Обозначение	L, мм	H, мм	R, мм	C, мм	Масса, кг
820-4-045.92-ИМ 00.02	1325	665	$164^{+0.7}$	390	53.8
-01	1430	715	$214^{+0.775}$	420	60.8
-02	1530	715	$214^{+0.775}$	450	70.3
-03	1530	865	$214^{+0.775}$	300	91.2
-04	1630	815	$316^{+1.0}$	475	74.3
-05	1730	815	$316^{+1.0}$	450	82.5
-06	1730	965	$316^{+1.0}$	300	111.7

1* Размер для справок.

2. Неуказанные предельные отклонения размеров $\pm \frac{JT14}{2}$

Привязан

Инв.№

Подп. и дата | Взам. инв.№ | Инв.№ дубл. | Подп. и дата | Инв.№ подл.

Изм.	Лист	№ докум.	Подп.	Дата
Разраб.		Попова		18.02.92
Пров.		Гитин		17.03.92
ГИП		Гитин		17.03.92
Нач. отд.		Сермяжко		23.03.92
Н. контр.		Иванова		24.03.92

820-4-045.92-ИМ 00.02

Секция диафрагмы

Лит.	Масса	Масштаб
А	см. таблицу	1:20
Лист	Листов 1	

Лист 6-ПН-10 ГОСТ 19903-74 Ст 3 ГОСТ 14637-89

Ленгипроводхоз

Копировал ИВ

Формат А4

Альбом 3

Формат	Зона	Поз.	Обозначение	Наименование	Кол.	Примечание
				Документация		
А3			820-4-045.92-ИМ 03.00 СБ	Сборочный чертеж		
				Сборочные единицы		
А4		1	820-4-045.92-ИМ 03.10	Корпус	1	
А4		2	820-4-045.92-ИМ 03.20	Панель съемная	1	
				Детали		
А4		3	820-4-045.92-ИМ 01.01	Клин	4	

Привязан

Инв.№

Подп. и дата | Взам. инв.№ | Инв.№ дубл. | Подп. и дата | Инв.№ подл.

Изм.	Лист	№ докум.	Подп.	Дата
Разраб.		Попова		20.02.92
Пров.		Гитин		17.03.92
ГИП		Гитин		17.03.92
Нач. отд.		Сермяжко		23.03.92
Н. контр.		Иванова		24.03.92

820-4-045.92-ИМ 03.00

Решетка

Лит	Лист	Листов
А		1

Ленгипроводхоз

Копировал ИВп. 25417-03 16 Формат А4

820-4-045.92-ИМ03.00СБ

Альбом 3

А – А

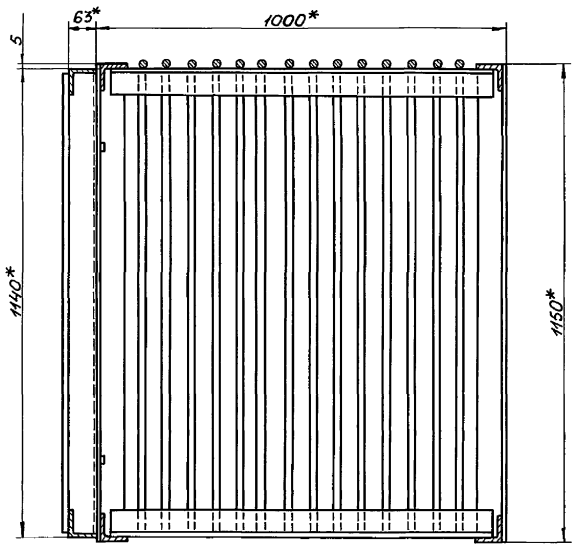

Б – Б
М 1:2,5

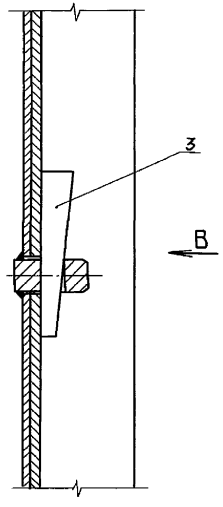

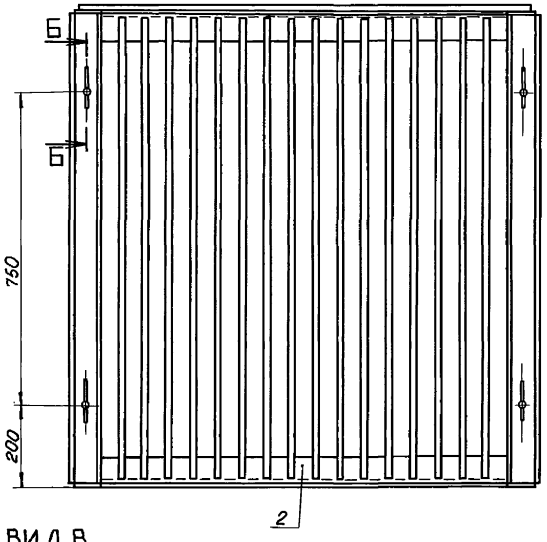

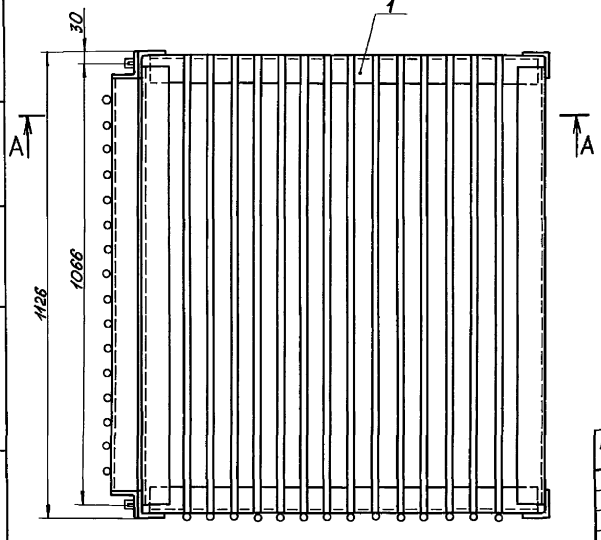

ВИД В
М 1:2,5

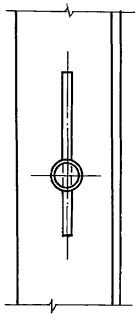

1. * Размеры для справок.
2. Предельные отклонения размеров $\pm \frac{IT14}{2}$
3. Решетку окрасить: грунт ХС-068 ТУ6-10-820-75 в 2 слоя; окраска ХВ-1100 ТУ6-10-1301-83 в 5 слоев.

Подп. и дата | Инв. № дубл. | Взам. инв. № | Подп. и дата | Инв. № подл.

Привязан

Инв. №

Изм.	Лист	№ докум.	Подп.	Дата
Разраб.		Попова		16.01.92
Пров.		Гитин		17.01.92
ГИП		Гитин		17.01.92
Нач. отд.		Сермяжко		23.03.92
Н. контр.		Иванова		24.03.92

820-4-045.92-ИМ03.00СБ

Решетка
Сборочный чертеж.

Лит.	Масса	Масштаб
А	162,4	1:10
Лист	Листов – 1	

Ленгипроводхоз

Альбом 3

Формат	Зона	Поз.	Обозначение	Наименование	Кол.	Примечание
				Документация		
А3			820-4-045.92-ИМ 03.10 СБ	Сборочный чертеж		
				Детали		
А4		1	820-4-045.92-ИМ 01.11-02	Уголок	2	
А4		2	820-4-045.92-ИМ 01.12	Штырь	4	
БЧ		3	820-4-045.92-ИМ 03.11	Уголок		
				Уголок $\frac{63\times63\times5\text{-В ГОСТ 8509-86}}{\text{Ст3сп5 ГОСТ 535-88}}$		
				$L = 974 \pm \frac{JT14}{2}$, мм	4	18.7 кг
БЧ		4	820-4-045.92-ИМ 03.12	Уголок		
				Уголок $\frac{63\times63\times5\text{-В ГОСТ 8509-86}}{\text{Ст3сп5 ГОСТ 535-88}}$		
				$L = 1100 \pm \frac{JT14}{2}$, мм	4	21.2 кг
БЧ		5	820-4-045.92-ИМ 03.13	Уголок		
				Уголок $\frac{63\times63\times5\text{-В ГОСТ 8509-86}}{\text{Ст3сп5 ГОСТ 535-88}}$		
				$L = 1150 \pm \frac{JT14}{2}$, мм	2	11.1 кг
БЧ		6	820-4-045.92-ИМ 03.14	Круг		
				Круг $\frac{14\text{-В ГОСТ 2590-88}}{\text{Ст3сп5 ГОСТ 535-88}}$		
				$L = 1116 \pm \frac{JT14}{2}$, мм	14	18.9 кг

Привязан

Инв. №

Взам. инв. № | Инв. № дубл. | Подп. и дата | Инв. № подл.

Изм.	Лист	№ докум.	Подп.	Дата
Разраб.		Попова		10.01.92
Пров.		Гитин		17.03.92
ГИП		Гитин		17.03.92
Нач. отд.		Сермяжко		23.03.92
Н. контр.		Иванова		26.03.92

820-4-045.92-ИМ 03.10

Корпус

Лит.	Лист	Листов
А	1	2

Ленгипроводхоз

Копировал ИВиД- Формат А4

Формат	Зона	Поз.	Обозначение	Наименование	Кол.	Примечание
БЧ		7	820-4-045.92-ИМ 03.15	Круг		
				Круг $\frac{14\text{-В ГОСТ 2590-88}}{\text{Ст3сп5 ГОСТ 535-88}}$		
				$L = 1140 \pm \frac{JT14}{2}$, мм	28	38.6 кг

Привязан

Инв. №

Взам. инв. № | Инв. № дубл. | Подп. и дата | Инв. № подл.

Изм.	Лист	№ докум.	Подп.	Дата

820-4-045.92-ИМ 03.10

Лист 2

Копировал ИВиД-25417-03 18 Формат А4

820-4-045.92-ИМ 03.10 СБ

Альбом 3

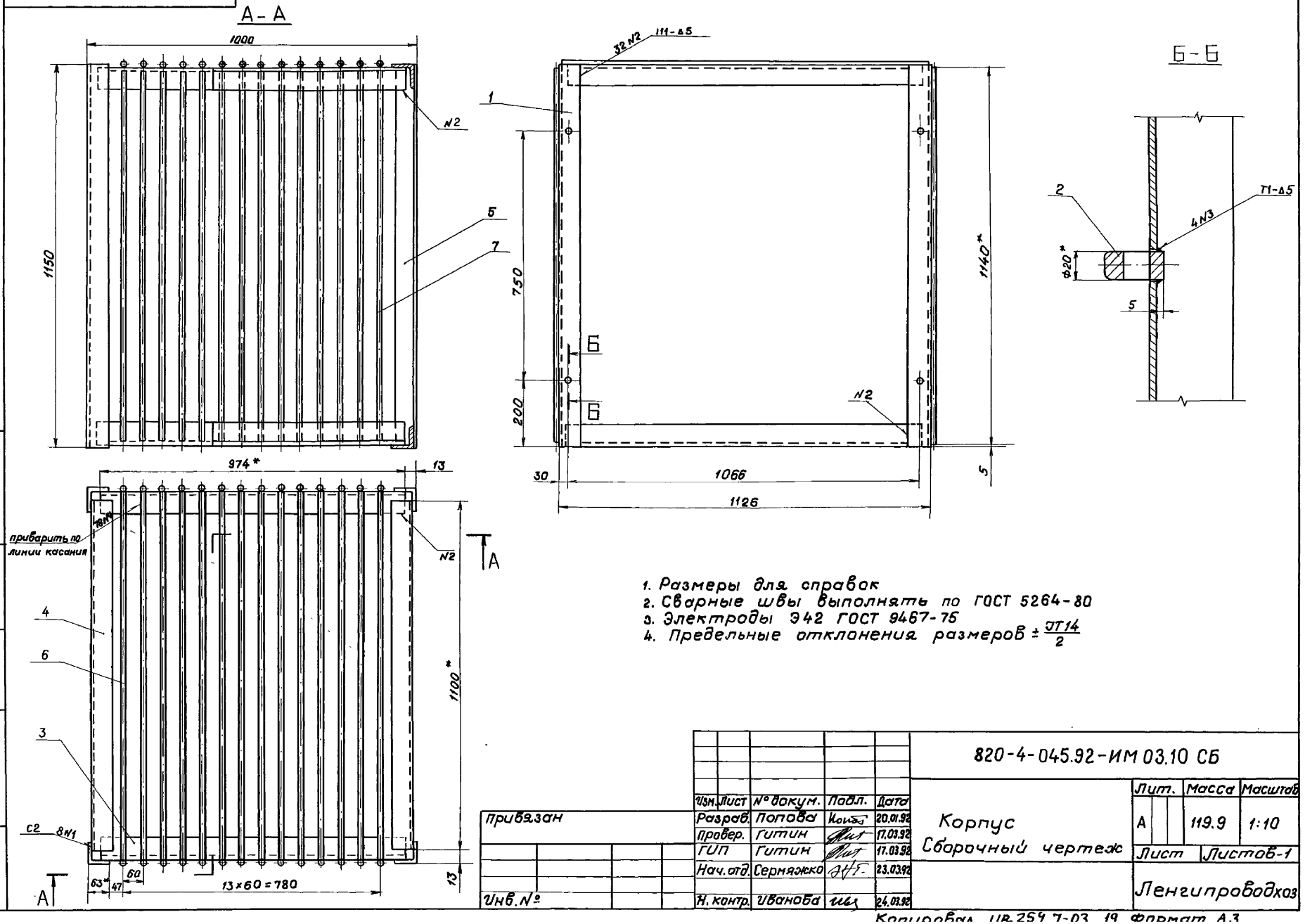

1. Размеры для справок
2. Сварные швы выполнять по ГОСТ 5264-80
3. Электроды Э42 ГОСТ 9467-75
4. Предельные отклонения размеров $\pm \frac{JT14}{2}$

Изм.	Лист	№ докум.	Подп.	Дата	820-4-045.92-ИМ 03.10 СБ			
Разраб.		Попова		20.01.92	Корпус Сборочный чертеж	Лит.	Масса	Масштаб
Провер.		Гитин		17.03.92		А	119.9	1:10
ГИП		Гитин		17.03.92		Лист	Листов-1	
Нач. отд.		Сермяжко		23.03.92		Ленгипроводхоз		
Н. контр.		Иванова		24.03.92				

Привязан

Инв. №

Инв. № подл. | Подп. и дата | Взам. инв. № | Инв. № дубл. | Подп. и дата

Копировал ИВ 254 7-03 19 Формат А3

Альбом 3

Формат	Зона	Поз.	Обозначение	Наименование	Кол.	Примечание
				Документация		
А4			820-4-045.92-ИМ 03.20 СБ	Сборочный чертеж		
				Детали		
А4		1	820-4-045.92-ИМ 01.21-02	Уголок	2	
Б4		2	820-4-045.92-ИМ 03.21	Уголок		
				Уголок $\frac{63\times63\times5\text{-В ГОСТ 8509-86}}{\text{Ст3сп5 ГОСТ 535-88}}$		
				$L = 1000 \pm \frac{JT14}{2}$, мм	2	9.6кг
Б4		3	820-4-045.92-ИМ 03.22	Круг		
				Круг $\frac{14\text{-В ГОСТ 2590-88}}{\text{Ст3сп5 ГОСТ 535-88}}$		
				$L = 1130 \pm \frac{JT14}{2}$, мм	16	21.9кг

Привязан

Инв.№

Изм.	Лист	№ докум.	Подп.	Дата
Разраб.		Попова		20.01.92
Пров.		Гитин		17.03.92
ГИП		Гитин		17.03.92
Нач.отд.		Сермяжка		23.03.92
Н.контр.		Иванова		24.03.92

820-4-045.92-ИМ 03.20

Панель съемная

Лит.	Лист	Листов
А		1

Ленгипроводхоз

Копировал УА-

Формат А4

Подп. и дата | Инв.№ подл. | Взам. инв.№ | Инв.№ дубл. | Подп. и дата

820-4-045.92-ИМ 03.20СБ

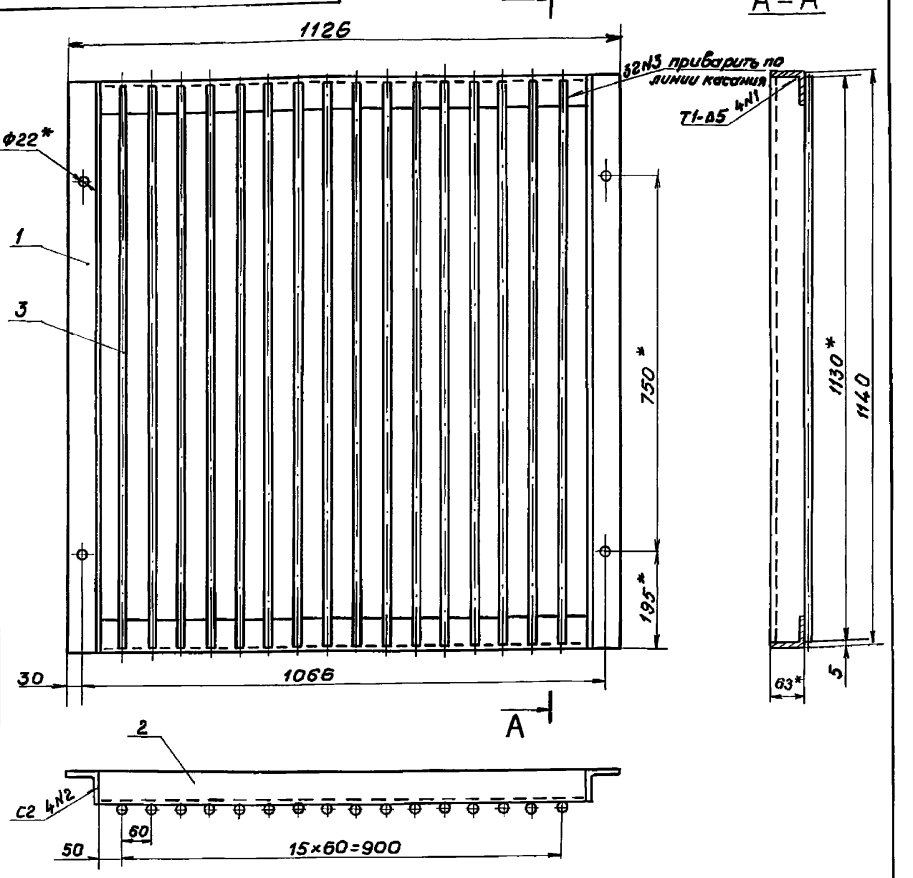

1. * Размеры для справок
2. Сварные швы выполнять по ГОСТ 5264-80
3. Электроды Э42 ГОСТ 9467-75.
4. Неуказанные предельные отклонения размеров $\pm \frac{JT14}{2}$

Привязан

Инв.№

Подп. и дата | Инв.№ подл. | Взам. инв.№ | Инв.№ дубл. | Подп. и дата

Изм.	Лист	№ докум.	Подп.	Дата
Разраб.		Попова		20.01.92
Пров.		Гитин		17.03.92
ГИП		Гитин		17.03.92
Нач.отд.		Сермяжка		23.03.92
Н.контр.		Иванова		24.03.92

820-4-045.92-ИМ 03.20СБ

Панель съемная
Сборочный чертеж

Лит.	Масса	Масштаб
А	42.5	1:10
Лист	Листов 1	

Ленгипроводхоз

Копировал УА. 25417-03 20

Формат А4

Альбом 3

Формат	Зона	Поз.	Обозначение	Наименование	Кол.	Примечание
				Документация		
А3			820-4-045.92-ИМ 04.00 СБ	Сборочный чертеж		
				Детали		
А4		1	820-4-045.92-ИМ 04.01	Лист	1	
А4		2	820-4 045.92-ИМ 04.02	Ребро	4	
				Стандартные изделия		
		3		Переход К 530×325×8		
				ВСт3сп ОСТ 36-22-77	1	

Привязан

Инв. №

Подп. и дата | Инв. № подл. | Взам. инв. № | Инв. № дубл. | Подп. и дата

Изм.	Лист	№ докум.	Подп.	Дата
Разраб.		Попова		21.01.92
Пров.		Гитин		17.03.92
ГИП		Гитин		17.03.92
Нач. отд		Сермяжко		23.03.92
Н. контр.		Иванова		24.03.92

820-4-045.92-ИМ 04.00

Раструб

Лит.	Лист	Листов
А		1

Ленгипроводхоз

Копировал

Формат А4

820-4-045.92-ИМ 04.02

Альбом 3

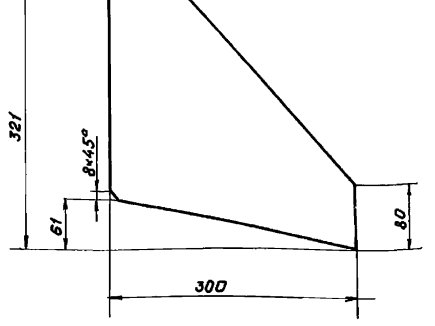

Предельные отклонения размеров $\pm \frac{IT14}{2}$

Привязан

Инв. №

Подп. и дата | Инв. № подл. | Взам. инв. № | Инв. № дубл. | Подп. и дата

Изм.	Лист	№ докум.	Подп.	Дата
Разраб.		Попова		14.01.92
Пров.		Гитин		17.03.92
ГИП		Гитин		17.03.92
Нач. отд		Сермяжко		23.03.92
Н. контр.		Иванова		24.03.92

820-4-045.92-ИМ 04.02

Ребро

Лит.	Масса	Масштаб
А	3.8	1:5
Лист	Листов 1	

Лист Б-ПН-8 ГОСТ 19903-74
ВСт3сп5 ГОСТ 14637-89

Ленгипроводхоз

Копировал УА 25417-03 21

Формат А4

Альбом 3

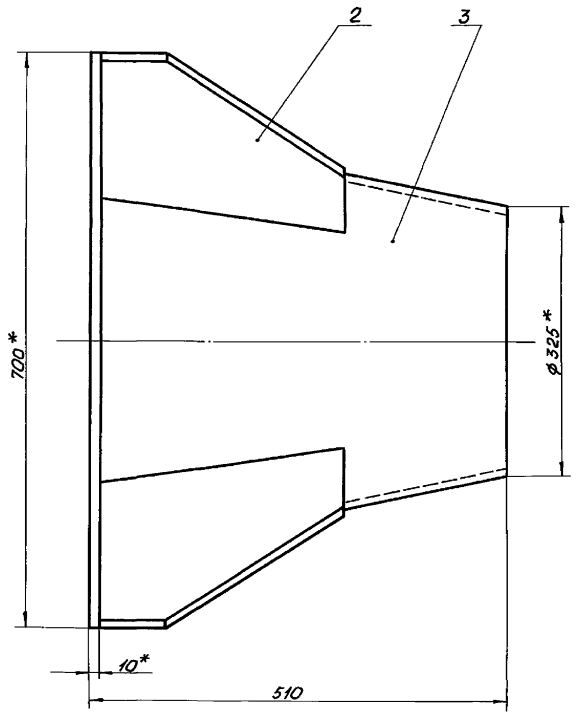

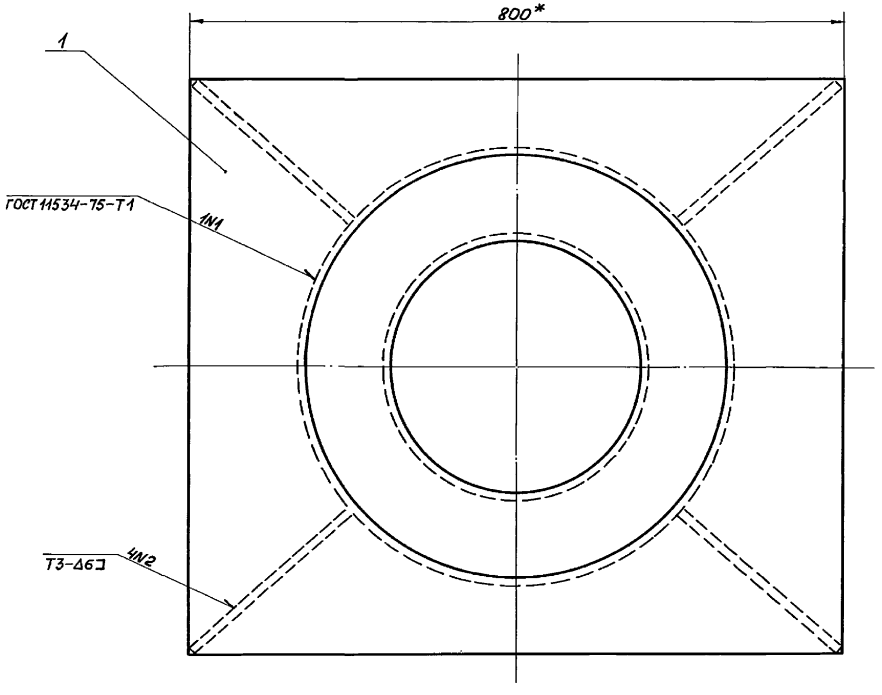

1. * Размеры для справок.
2. Сварные швы выполнять по ГОСТ 5264-80.
3. Электроды Э42 ГОСТ 9467-75.
4. Предельные отклонения размеров $\pm \frac{IT14}{2}$
5. Раструб окрасить: грунт ХС-068 ТУ6-10-820-75 в 2 слоя; окраска ХВ-1100 ТУ6-10-1301-83 в 5 слоев.

					820-4-045.92-ИМ04.00СБ	
Изм.	Лист	№ докум.	Подп.	Дата	Раструб Сборочный чертеж	Лит. / Масса / Масштаб
Разраб.		Попова		21.01.92		А / 85,5 / 1:5
Пров.		Гитин		17.03.92		Лист / Листов-1
ГИП		Гитин		17.03.92		
Нач.отд.		Сергяжко		23.03.92		Ленецпроводхоз
Н.контр.		Иванова		24.03.92		

Привязан

Инв. №

Инв. № подл. | Подп. и дата | Взам. инв. № | Инв. № дубл. | Подп. и дата

Копировал: 25417-03 22 формат А3

820-4-045.92-ИМ04.01

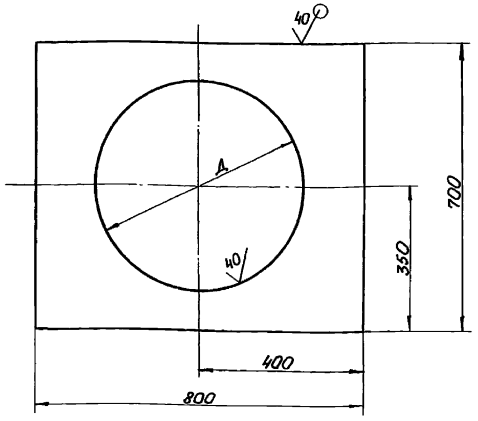

Обозначение	Д, мм	Масса, кг
820-4-045.92-ИМ04.01	$514^{+1,75}$	28,3
-01	$610^{+1,75}$	21,8

Неуказанные предельные отклонения размеров $\pm\frac{IT14}{2}$

Привязан

Инв. №

Взам. инв. № | Инв. № дубл. | Подп. и дата

Изм.	Лист	№ докум.	Подп.	Дата
Разраб.		Попова		24.01.92
Пров.		Гитин		17.03.92
ГИП		Гитин		17.03.92
Нач. отд.		Сермяжко		23.03.92
Н. контр.		Иванова		24.03.92

820-4-045.92-ИМ04.01

Лист

Лит.	Масса	Масштаб
А	см. таблицу	1:10

Лист | Листов 1

Лист Б-ПН-10 ГОСТ 19903-74 / В-Ст3сп5 ГОСТ 14637-89

Ленгипроводхоз

Копировал: Формат А4

Формат	Зона	Поз.	Обозначение	Наименование	Кол.	Примечание
				Документация		
А3			820-4-045.92-ИМ05.00 СБ	Сборочный чертеж		
				Детали		
А4		1	820-4-045.92-ИМ04.01-01	Лист	1	
А4		2	820-4-045.92-ИМ05.01	Ребро	4	
				Стандартные изделия		
		3		Переход К630×426×10		
				ВСт3сп ОСТ36-22-77	1	

Привязан

Инв. №

Взам. инв. № | Инв. № дубл. | Подп. и дата

Изм.	Лист	№ докум.	Подп.	Дата
Разраб.		Попова		24.01.92
Пров.		Гитин		17.03.92
ГИП		Гитин		17.03.92
Нач. отд.		Сермяжко		23.03.92
Н. контр.		Иванова		24.03.92

820-4-045.92-ИМ05.00

Раструб

Лит.	Лист	Листов
А		1

Ленгипроводхоз

Копировал: 25417-03 23 Формат А4

Альбом 3

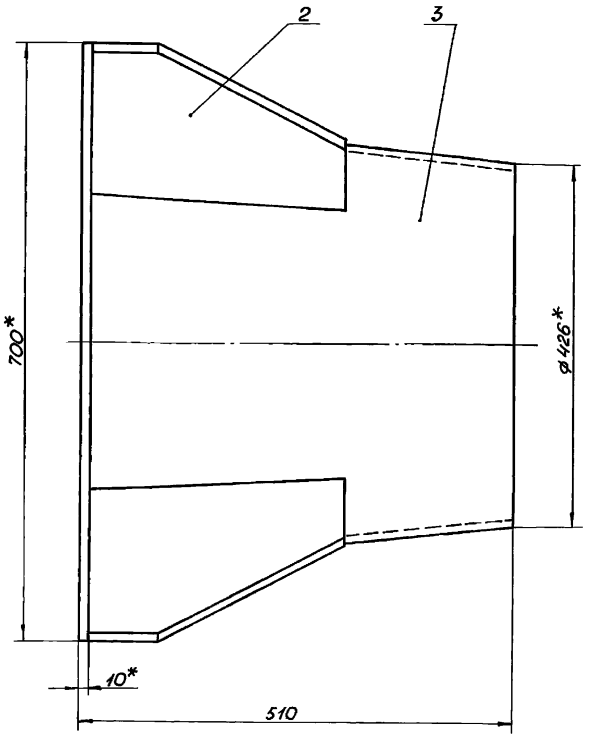

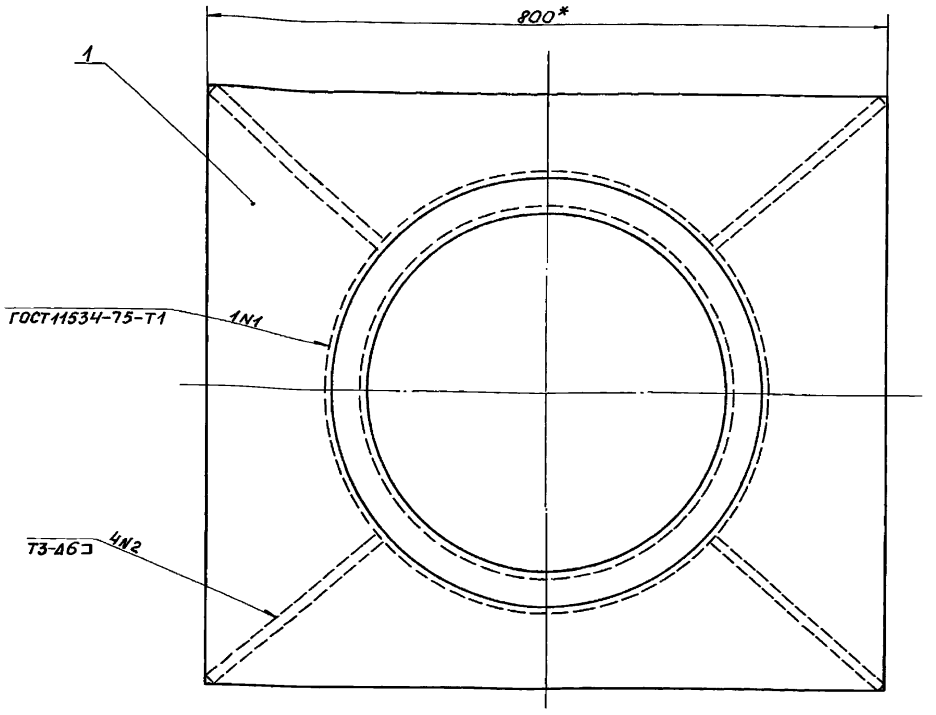

1.* Размеры для справок.
2. Сварные швы выполнять по ГОСТ 5264-80.
3. Электроды Э42 ГОСТ 9467-75.
4. Предельные отклонения размеров $\pm \frac{IT14}{2}$

5. Раструб окрасить: грунт ХС-068 ТУ6-10-820-75 в 2 слоя; окраска ХВ-1100 ТУ6-10-1301-83 в 5 слоёв.

Изм.	Лист	№ докум.	Подп.	Дата
Разраб.		Попова		24.01.92
Пров.		Гитин		17.03.92
ГИП		Гитин		17.03.92
Нач. отд.		Сермяжко		23.03.92
Н. контр.		Иванова		24.03.92

Привязан

Инв.

820-4-045.92-ИМ05.00СБ

Раструб
Сборочный чертеж.

Лит.	Масса	Масштаб
А	102,8	1:5
Лист	Листов-1	

Ленгипроводхоз

Инв.№ подл. | Подп. и дата | Взам. инв.№ | Инв.№ дубл. | Подп. и дата

Альбом 3

820-4-045.92-ИМ 05.01

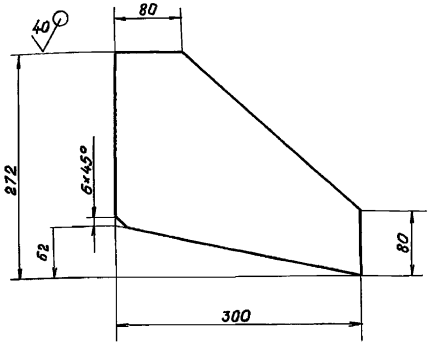

Предельные отклонения размеров $\pm \frac{JT14}{2}$

Привязан

Инв.№

Изм.	Лист	№ докум.	Подп.	Дата
Разраб.		Попова		21.01.92
Пров.		Гитин		17.03.92
ГИП		Гитин		17.03.92
Нач. отд.		Сермяжко		23.03.92
Н. контр.		Иванова		24.03.92

820-4-045.92-ИМ 05.01

Ребро

Лит.	Масса	Масштаб
А	4.0	1:5

Лист | Листов 1

Лист Б-ПН-8 ГОСТ 19903-74 / В Ст3 сп 5 ГОСТ 14637-89

Ленгипроводхоз

Копировал УП | Формат А4

Альбом 3

Формат	Зона	Поз.	Обозначение	Наименование	Кол.	Примечание
				Документация		
А3			820-4-045.92-ИМ 06.00 СБ	Сборочный чертеж		
				Детали		
А4		1	820-4-045.92-ИМ 06.01	Лист		
А4		2	820-4-045.92-ИМ 06.02	Ребро		
				Стандартные изделия		
		3		переход К 820×630×10		
				В Ст3 Сп ОСТ 36-22-77	1	

Привязан

Инв.№

Изм.	Лист	№ докум.	Подп.	Дата
Разраб.		Попова		24.01.92
Пров.		Гитин		17.03.92
ГИП		Гитин		17.03.92
Нач. отд.		Сермяжко		23.03.92
Н. контр.		Иванова		24.03.92

820-4-045.92-ИМ 06.00

Раструб

Лит.	Лист	Листов
А		1

Ленгипроводхоз

Копировал УП-25417-03 25 | Формат А4

820-4-045.92-ИМ06.00СБ

Альбом 3

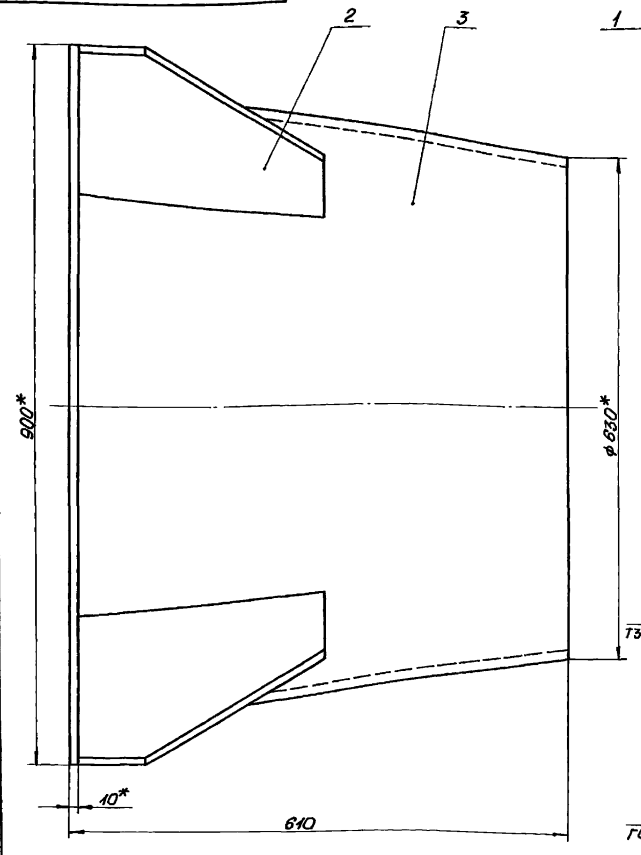

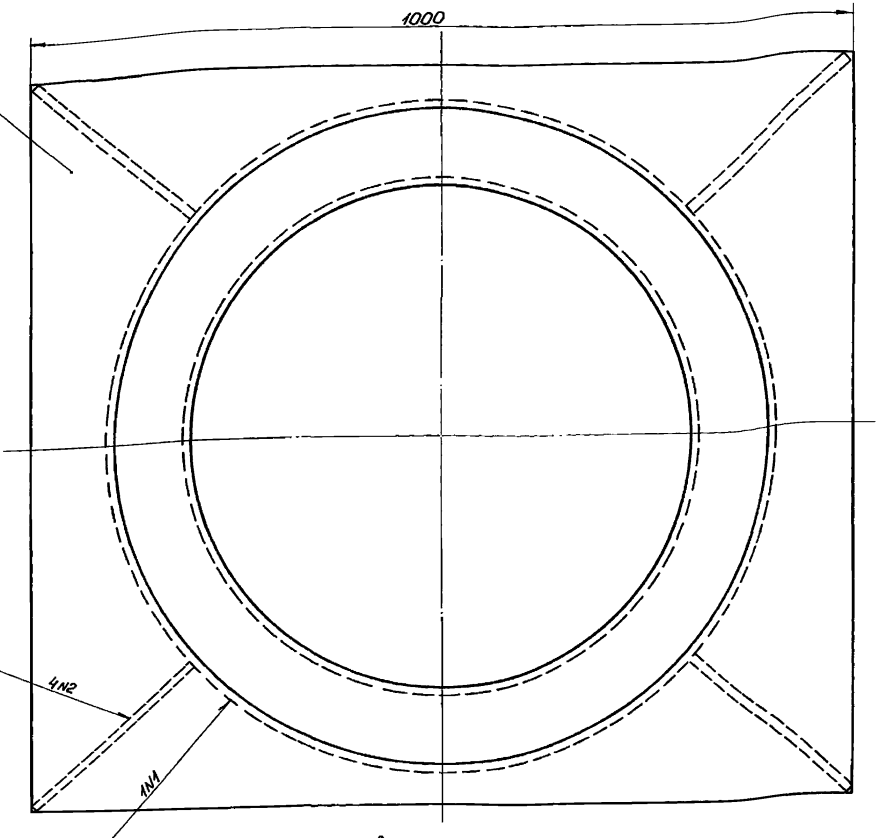

1.* Размеры для справок.

2. Сварные швы выполнять по ГОСТ 5264-80.

3. Электроды Э42 ГОСТ 9467-75.

4. Предельные отклонения размеров $\pm \frac{IT14}{2}$

5. Раструб окрасить: грунт ХС-068 ТУ6-10-820-75 в 2 слоя; окраска ХВ-1100 ТУ6-10-1301-83 в 5 слоев.

Привязан

Инв. №

Изм.	Лист	№ докум.	Подп.	Дата
Разраб.		Попова		22.01.92
Пров.		Гитин		17.03.92
ГИП		Гитин		17.03.92
Нач. отд.		Сермяжко		23.03.92
Н. контр.		Иванова		24.03.92

820-4-045.92-ИМ06.00СБ

Раструб
Сборочный чертеж.

Лит.	Масса	Масштаб
А	156,6	1:5
Лист	Листов-1	

Ленгипроводхоз

Копировал: 25417-03 2.6 Формат А3

Инв. № подл. | Подп. и дата | Взам. инв. № | Инв. № дубл. | Подп. и дата

820-4-045.92-ИМ 06.01

Альбом 3

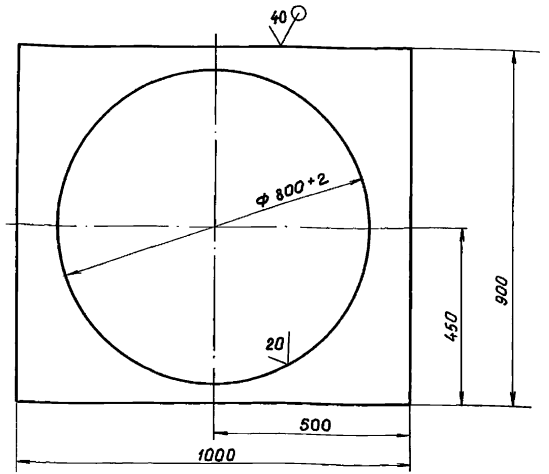

Неуказанные предельные отклонения размеров $\pm \frac{JT14}{2}$

Привязан

Инв. №

Изм.	Лист	№ докум.	Подп.	Дата	820-4-045.92-ИМ 06.01			
Разраб.		Попова		22.01.92	Лист	Лит.	Масса	Масштаб
Пров.		Гитин		17.03.92		А	31.2	1:10
ГИП		Гитин		17.03.92		Лист	Листов-1	
Нач. отд.		Сермяжко		23.03.92	Лист Б-ПН-10 ГОСТ 19903-74 В Ст3 сп5 ГОСТ 14637-89	Ленгипроводхоз		
Н. контр.		Иванова		24.03.92				

Копировал ИВ. Формат А4

Инв. № подл. | Подпись и дата | Взам. инв. № | Инв. № дубл. | Подп. и дата

820-4-045.92-ИМ 06.02

Альбом 3

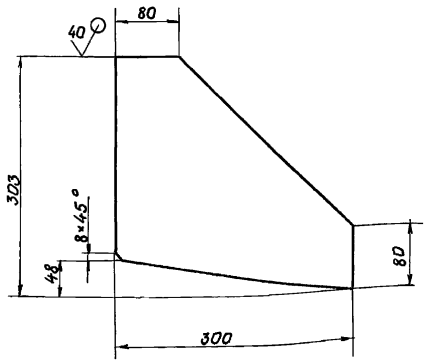

Предельные отклонения размеров $\pm \frac{JT14}{2}$

Привязан

Инв. №

Изм.	Лист	№ докум.	Подп.	Дата	820-4-045.92-ИМ 06.02			
Разраб.		Попова		22.01.92	Ребро	Лит.	Масса	Масштаб
Пров.		Гитин		17.03.92		А	4.6	1:5
ГИП		Гитин		17.03.92		Лист	Листов-1	
Нач. отд		Сермяжко		23.03.92	Лист Б-ПН-8 ГОСТ 19903-74 В Ст 3 сп 5 ГОСТ 14637-89	Ленгипроводхоз		
Н. контр.		Иванова		24.03.92				

Копировал ИА- 25417-03 27 Формат А4

Инв. № подл. | Подпись и дата | Взам. инв. № | Инв. № дубл. | Подп. и дата

Инв.№подл.	Подп. и дата	Взам. инв.№	Инв.№дубл.	Подп. и дата

Альбом 3

Формат	Зона	Поз.	Обозначение	Наименование	Кол. на исполн. 820-4-045.92-ИМ 07.00 —	01	02	03	04						Примечание
				Документация											
А3			820-4-045.92-ИМ 07.00 СБ	Сборочный чертеж	×	×	×	×	×						
				Детали											
А4		1	820-4-045.92-ИМ 07.01	труба	1										
			-01	труба		1									
			-02	труба			1								
			-03	труба				1							
			-04	труба					1						
А4		2	820-4-045.92-ИМ 07.02	Лист	1										
			-01	Лист		1									
			-02	Лист			1								
			-03	Лист				1							
			-04	Лист					1						
А4		3	820-4-045.92-ИМ 07.03	Кольцо	1										

Привязан

Инв.№

Изм.	Лист	№ докум.	Подп.	Дата
Разраб.		Попова		25.03.92
Пров.		Гитин		19.03.92
ГИП		Гитин		19.03.92
Нач.отд.		Сергажко		23.03.92
Н.контр.		Иванова		24.03.92

820-4-045.92-ИМ 07.00

Зонтик

Лит	Лист	Листов
А	1	4

Ленгипроводхоз

Копировал

Формат А4

Инв.№подл.	Подп. и дата	Взам.инв.№	Инв.№дубл.	Подп. и дата

Альбом 3

Формат	Зона	Поз.	Обозначение	Наименование	Кол. на исполн. 820-4-045.92-ИМ 07.00 —	01	02	03	04						Примечание
			-01	Кольцо		1									
			-02	Кольцо			1								
			-03	Кольцо				1							
			-04	Кольцо					1						
А4		4	820-4-045.92-ИМ 07.04	Ребро	3										
			-01	Ребро		3									
			-02	Ребро				3							
			-03	Ребро			3								
			-04	Ребро					3						
А4		5	820-4-045.92-ИМ 07.05	Ребро	3										
			-01	Ребро		3									
			-02	Ребро			3								
			-03	Ребро				3							
			-04	Ребро					3						
А4		6	820-4-045.92-ИМ 07.06	Ребро	6										
			-01	Ребро		6									

25417-03 28

Привязан

Инв.№

Изм.	Лист	№ докум.	Подп.	Дата

820-4-045.92-ИМ 07.00

Лист 2

Копировал

Формат А4

Формат	Зона	Поз.	Обозначение	Наименование	Кол. на исполн. 820-4-045.92-ИМ 07.00 –	01	02	03	04	Примечание
			-02	Ребро				6		
			-03	Ребро			6			
			-04	Ребро					6	
Б4		7	820-4-045.92-ИМ 07.07	Патрубок						
				Труба 325×8 ГОСТ 10704-76 / А Ст3сп ГОСТ 10705-80						
				L=1015 ± ЭТ14/2, мм	1					64,1 кг
			-01	Патрубок						
				Труба 426×8 ГОСТ 10704-76 / А Ст3сп ГОСТ 10705-80						
				L=1200 ± ЭТ14/2, мм		1				99,0 кг
			-02	Патрубок						
				Труба 426×8 ГОСТ 10704-76 / А Ст3сп ГОСТ 10705-80						
				L=1700 ± ЭТ14/2, мм			1			140,2 кг
			-03	Патрубок						

Привязан

Инв.№ | Изм. Лист № докум. Подп. Дата | 820-4-045.92-ИМ 07.00 | Лист 3

Копировал ИВт. Формат А4

Формат	Зона	Поз.	Обозначение	Наименование	Кол. на исполн. 820-4-045.92-ИМ 07.00 –	01	02	03	04	Примечание
				Труба 630×10 ГОСТ 10704-76 / А Ст3сп ГОСТ 10706-76						
				L=1600 ± ЭТ14/2, мм				1		244,6 кг
			-04	Патрубок						
				Труба 630×10 ГОСТ 10704-76 / А Ст3сп ГОСТ 10706-76						
				L=1950 ± ЭТ14/2, мм					1	298,2 кг
Б4		8	820-4-045.92-ИМ 07.08	Штырь						
				Круг 20-В ГОСТ 2590-88 / В Ст3 ГОСТ 535-88						
				L=150 ± ЭТ14/2, мм	1	1	1	1	1	0,4 кг

Привязан

Инв.№ | Изм. Лист № докум. Подп. Дата | 820-4-045.92-ИМ 07.00 | Лист 4

Копировал ИВт. Формат А4

Альбом 3

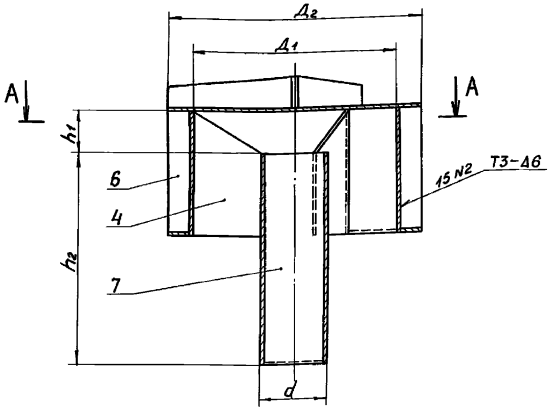

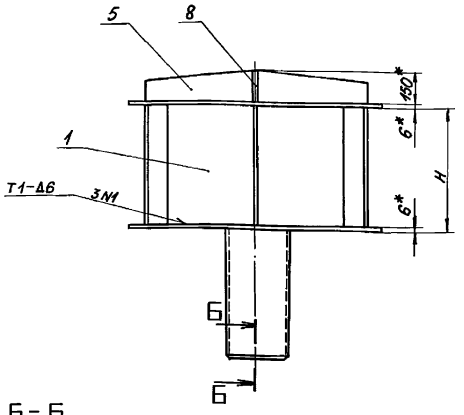

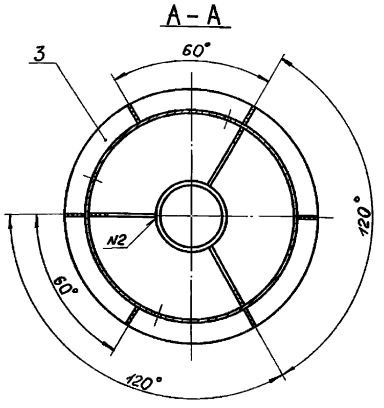

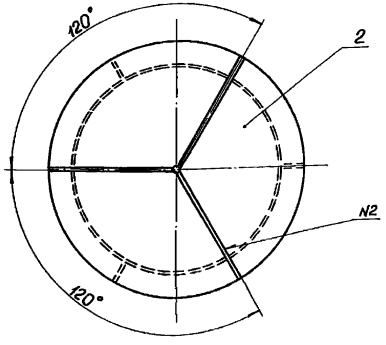

Б-Б
М1:1

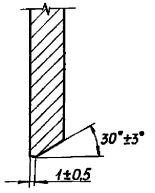

Обозначение	H, мм	h_1, мм	h_2, мм	d, мм	$Д_1$, мм	$Д_2$, мм	Масса, кг
820-4-045.92-ИМ07.00	600	200	1015	325	1000	1212	275,4
-01	750	250	1200	426	1200	1412	375,1
-02	1050	250	1700	426	1500	1712	613,7
-03	1000	300	1600	630	1700	1912	775,0
-04	1250	350	1950	630	2000	2212	1039,2

1. * Размеры для справок.
2. Сварные швы выполнять по ГОСТ 5264-80.
3. Электроды Э42 ГОСТ 9467-75.
4. Предельные отклонения размеров $\pm \frac{IT14}{2}$
5. Зонтик окрасить: грунт ХС-068 ТУ6-10-820-75 в 2 слоя; окраска ХВ-1100 ТУ6-10-1301-83 в 5 слоев.

Привязан

Инв. №

Изм.	Лист	№докум.	Подп.	Дата
Разраб.		Попова		20.02.92
Пров.		Гитин		17.03.92
ГИП		Гитин		17.03.92
Нач.отд.		Сермяжко		23.03.92
Н.контр.		Иванова		24.03.92

820-4-045.92-ИМ07.00 СБ

Зонтик
Сборочный чертеж.

Лит.	Масса	Масштаб
А	см. табличу	1:20
Лист	Листов 1	

Ленгипроводхоз

Копировал: Ф 25417-03 30 Формат А3

Инв. № подл. | Подп. и дата | Взам. инв. № | Инв. № дубл. | Подп. и дата

Альбом 3

820-4-045.92-ИМ07.01

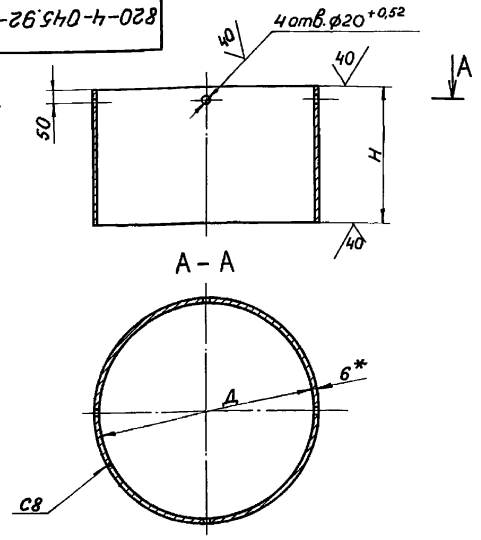

Обозначение	Д, мм	H, мм	Длина развертки, мм	Масса, кг
820-4-045.92-ИМ07.01	1000 +2,3	600	3160	89,3
-01	1200 +2,6	750	3790	133,9
-02	1500 +3,1	1050	4731	234,0
-03	1700 +3,7	1000	5360	252,5
-04	2000 +3,7	1250	6302	371,0

1. * Размер для справок.
2. Сварные швы выполнять по ГОСТ 5264-80.
3. Электроды Э42 ГОСТ 9467-75.
4. Неуказанные предельные отклонения размеров $\pm \frac{IT14}{2}$

Привязан

Инв. №

Подп. и дата | Инв. № подл. | Взам. инв. № | Инв. № дубл. | Подп. и дата

Изм.	Лист	№ докум.	Подп.	Дата
Разраб.		Попова		24.02.92
Пров.		Гитин		18.03.92
ГИП		Гитин		18.03.92
Нач. отд.		Сермяжко		23.03.92
Н. контр.		Цванова		24.03.92

820-4-045.92-ИМ07.01

Труба

Лит.	Масса	Масштаб
А	см. таблицу	1:20
Лист	Листов 1	

Лист Б-ПН-6 ГОСТ 19903-74 / Вст3 ГОСТ 14637-89

Ленгипроводхоз

Копировал: Формат А4

820-4-045.92-ИМ07.02

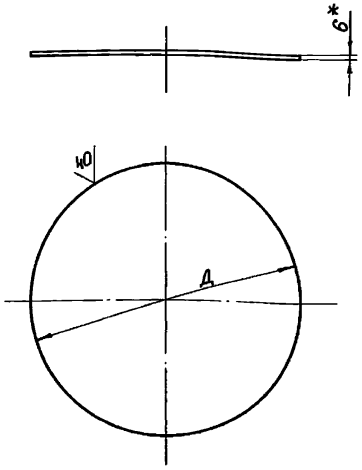

Обозначение	Д, мм	Масса, кг
820-4-045.92-ИМ07.02	1212 -2,6	54,3
-01	1412 -3,1	73,7
-02	1712 -3,7	108,4
-03	1912 -3,7	135,2
-04	2212 -4,4	180,9

*Размер для справок.

Привязан

Инв. №

Подп. и дата | Инв. № подл. | Взам. инв. № | Инв. № дубл. | Подп. и дата

Изм.	Лист	№ докум.	Подп.	Дата
Разраб.		Попова		24.02.92
Пров.		Гитин		18.03.92
ГИП		Гитин		18.03.92
Нач. отд.		Сермяжко		23.03.92
Н. контр.		Цванова		24.03.92

820-4-045.92-ИМ07.02

Лист

Лит.	Масса	Масштаб
А	см. таблицу	1:20
Лист	Листов 1	

Лист Б-ПН-6 ГОСТ 19903-74 / Вст3 ГОСТ 14637-89

Ленгипроводхоз

Копировал: 25417-03 31 Формат А4

Альбом 3

820-4-045.92-ИМ07.03

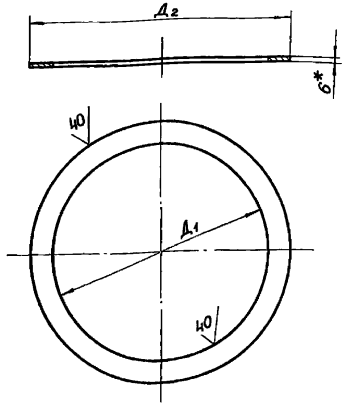

Обозначение	Д1, мм	Д2, мм	Масса, кг
820-4-045.92-ИМ 07.03	$1014^{+2,6}$	$1212^{-2,6}$	16,3
-01	$1214^{+2,6}$	$1412^{-3,1}$	19,2
-02	$1514^{+3,1}$	$1712^{-3,7}$	23,6
-03	$1714^{+3,7}$	$1912^{-3,7}$	26,5
-04	$2014^{+4,4}$	$2212^{-4,4}$	30,9

* Размер для справок.

Привязан

Инв. №

Изм.	Лист	№ докум.	Подп.	Дата
Разраб.		Попова		24.02.92
Пров.		Гитин		18.03.92
ГИП		Гитин		18.03.92
Нач. отд.		Сермяжко		23.03.92
Н. контр.		Иванова		24.03.92

820-4-045.92-ИМ07.03

Кольцо

Лит.	Масса	Масштаб
А	см. таблицу	1:20
Лист	Листов 1	

Лист Б-ПН-6 ГОСТ 19903-74 / Вст3 ГОСТ 14637-89

Ленгипроводхоз

Копировал:

Формат А4

Альбом 3

820-4-045.92-ИМ07.04

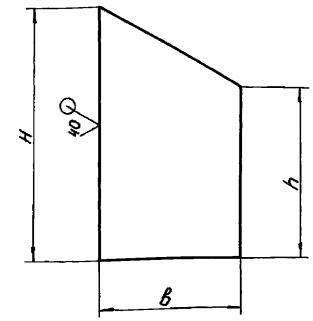

Обозначение	H, мм	h, мм	в, мм	Масса, кг
820-4-045.92-ИМ07.04	600	400	336	7,9
-01	750	500	385	11,6
-02	1000	700	533	21,3
-03	1050	800	535	23,3
-04	1250	900	683	34,6

Предельные отклонения размеров $\pm \frac{IT14}{2}$

Привязан

Инв. №

Изм.	Лист	№ докум.	Подп.	Дата
Разраб.		Попова		24.02.92
Пров.		Гитин		18.03.92
ГИП		Гитин		18.03.92
Нач. отд.		Сермяжко		23.03.92
Н. контр.		Иванова		24.03.92

820-4-045.92-ИМ07.04

Ребро

Лит.	Масса	Масштаб
А	см. таблицу	1:10
Лист	Листов 1	

Лист Б-ПН-6 ГОСТ 19903-74 / Вст3 ГОСТ 14637-89

Ленгипроводхоз

Копировал: № 25417-03 32

Формат А4

Альбом 3

820-4-045.92-ИМ 07.05

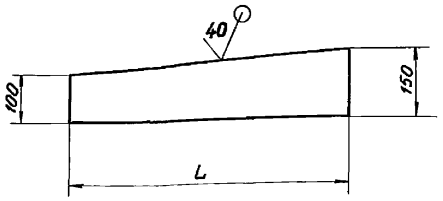

Обозначение	L, мм	Масса, кг
820-4-045.92-ИМ 07.05	595	3.5
-01	695	4.1
-02	845	5.0
-03	945	5.6
-04	1095	6.4

Предельные отклонения размеров $\pm \frac{JT14}{2}$

Привязан

Инв.№

Изм.	Лист	№ докум.	Подп.	Дата
Разраб.		Попова		21.02.92
Пров.		Гитин		19.03.92
ГИП		Гитин		19.03.92
Нач. отд.		Сермяжко		25.03.92
Н.контр.		Иванова		24.03.92

820-4-045.92-ИМ 07.05

Ребро

Лит.	Масса	Масштаб
А	см. таблицу	1:10
Лист	Листов 1	

Лист Б-ПН-Б ГОСТ 19903-74 / Ст3 ГОСТ 14637-89

Ленгипроводхоз

Копировал

Формат А4

Альбом 3

820-4-045.92-ИМ 07.06

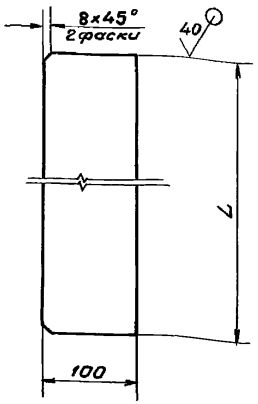

Обозначение	L, мм	Масса, кг
820-4-045.92-ИМ 07.06	592	2.8
-01	742	3.5
-02	992	4.7
-03	1042	4.9
-04	1242	5.8

Предельные отклонения размеров $\pm \frac{JT14}{2}$

Привязан

Инв.№

Изм.	Лист	№ докум.	Подп.	Дата
Разраб.		Попова		21.02.92
Пров.		Гитин		19.03.92
ГИП		Гитин		19.03.92
Нач. отд.		Сермяжко		25.03.92
Н.контр.		Иванова		24.03.92

820-4-045.92-ИМ 07.06

Ребро

Лит.	Масса	Масштаб
А	см. таблицу	1:5
Лист	Листов 1	

Лист Б-ПН-Б ГОСТ 19903-74 / Ст3 ГОСТ 14637-89

Ленгипроводхоз

Копировал

Формат А4

Альбом 3

Формат	Зона	Поз.	Обозначение	Наименование	Кол.	Примечание
				Документация		
А4			820-4-045.92-ИМ08.00СБ	Сборочный чертеж		
				Сборочные единицы		
А4		1	820-4-045.92-ИМ 08.10	Тройник	1	
				Стандартные изделия		
		2		Фланец 1-300-10 ВСт3сп5		
				ГОСТ 12820-80	3	

Привязан

Инв. №

Подп. и дата | Инв. № подл.

Изм.	Лист	№ докум.	Подп.	Дата
Разраб.		Попова		23.01.92
Пров.		Гитин		18.03.92
ГИП		Гитин		18.03.92
Нач. отд.		Сермяжко		25.03.92
Н. контр.		Цванова		24.03.92

820-4-045.92-ИМ08.00

Тройник

Лит. А | Лист | Листов 1

Ленгипроводхоз

Копировал А4 | Формат А4

820-4-045.92-ИМ08.00СБ

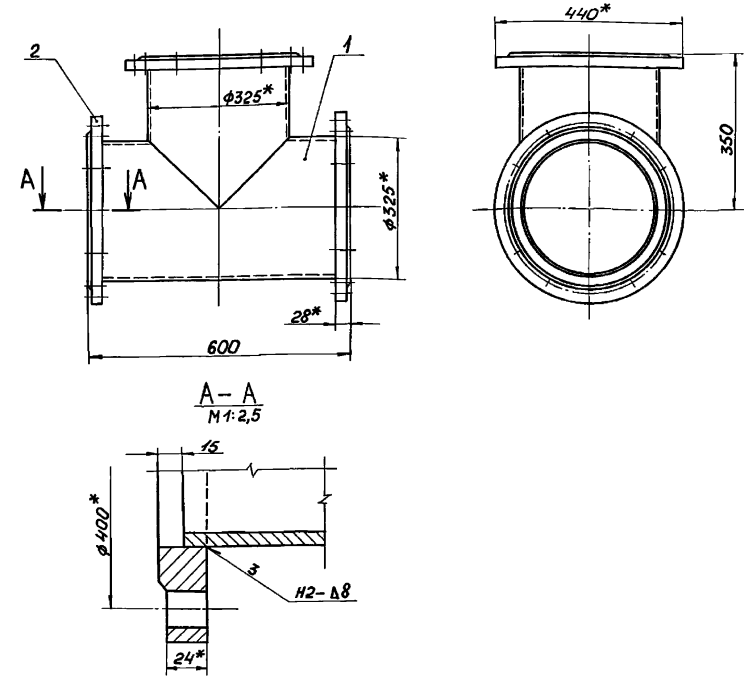

1. * Размеры для справок.
2. Сварные швы выполнять по ГОСТ 5264-80.
3. Электроды Э42 ГОСТ 9467-75.
4. Предельные отклонения размеров $\pm \frac{IT14}{2}$
5. Тройник окрасить кузбасс-лаком загруза по предварительно очищенной и огрунтованной поверхности.

Привязан

Инв. №

Подп. и дата | Взам. инв. № | Инв. № дубл. | Подп. и дата | Инв. № подл.

Изм.	Лист	№ докум.	Подп.	Дата
Разраб.		Попова		24.01.92
Пров.		Гитин		18.03.92
ГИП		Гитин		18.03.92
Нач. отд.		Сермяжко		25.03.92
Н. контр.		Иванова		24.03.92

Тройник
Сборочный чертеж.

Лит.	Масса	Масштаб
А	85,2	1:10
Лист	Листов 1	

Ленгипроводхоз

Копировал 25417-03 34 | Формат А4

Альбом 3

Формат	Зона	Поз.	Обозначение	Наименование	Кол.	Примечание
				Документация		
А4			820-4-045.92-ИМ 08.10 СБ	Сборочный чертеж		
				Детали		
А4		1	820-4-045.92-ИМ 08.11	Труба	1	
				Переменные данные для исполнений		
				820-4-045.92-ИМ 08.10		
				Детали		
Б4		2	820-4-045.92-ИМ 08.12	Труба		
				Труба $\frac{325\times8\ ГОСТ\ 10704-76}{А\ Ст3сп\ ГОСТ\ 10705-80}$		
				$L=570\pm\frac{JT14}{2}$, мм	1	30.6 кг
				820-4-045.92-ИМ 08.10-01		
				Детали		
Б4		2	820-4-045.92-ИМ 08.12-01	Труба		
				Труба $\frac{325\times8\ ГОСТ\ 10704-76}{А\ Ст3сп\ ГОСТ\ 10705-80}$		
				$L=700\pm\frac{JT14}{2}$, мм	1	38.7 кг

Привязан

Инв.№

Подп. и дата | Взам. инв.№ | Инв.№ дубл. | Подп. и дата | Инв.№ подл.

Изм.	Лист	№ докум.	Подп.	Дата
Разраб.		Попова		24.01.92
Пров.		Гитин		18.03.92
ГИП		Гитин		18.03.92
Нач.отд.		Сермяжко		25.03.92
Н.контр.		Иванова		24.03.92

820-4-045.92-ИМ 08.10

Тройник

Лит.	Лист	Листов
А		1

Ленгипроводхоз

Копировал ИВ Формат А4

820-4-045.92-ИМ 08.10 СБ

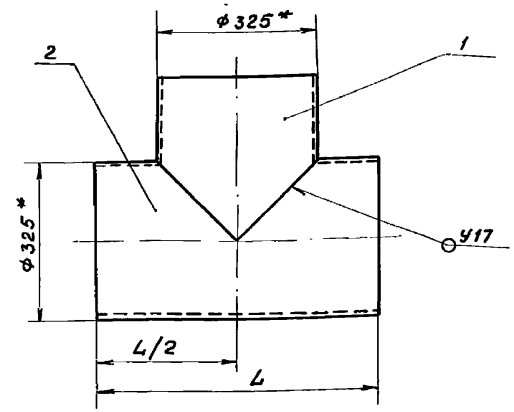

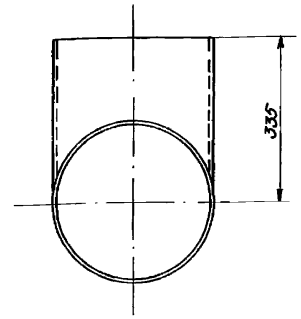

Обозначение	L, мм	Масса, кг
820-4-045.92-ИМ 08.10	570	46.5
-01	700	54.6

1. * Размеры для справок
2. Сварные швы выполнять по ГОСТ 16037-80
3. Электроды Э42 ГОСТ 9467-75
4. Предельные отклонения размеров $\pm\frac{JT14}{2}$

Привязан

Инв.№

Подп. и дата | Взам. инв.№ | Инв.№ дубл. | Подп. и дата | Инв.№ подл.

Изм.	Лист	№ докум.	Подп.	Дата
Разраб.		Попова		24.01.92
Пров.		Гитин		17.03.92
ГИП		Гитин		17.03.92
Нач.отд.		Сермяжко		25.03.92
Н.контр.		Иванова		24.03.92

820-4-045.92-ИМ 08.10 СБ

Тройник
Сборочный чертеж

Лит.	Масса	Масштаб
А	см. таблицу	1:10
Лист	Листов 1	

Ленгипроводхоз

Копировал ИВ-25417-03 35 Формат А4

Альбом 3

Формат	Зона	Поз.	Обозначение	Наименование	Кол.	Примечание
				Документация		
А4			820-4-045.92-ИМ09.00 СБ	Сборочный чертеж		
				Сборочные единицы		
А4		1	820-4-045.92-ИМ 08.10-01	Тройник	1	
				Детали		
А4		2	820-4-045.92-ИМ 09.01	Фланец	1	
А4		3	820-4-045.92-ИМ 09.02	Заглушка	1	
А4		4	820-4-045.92-ИМ 00.01-02	Прокладка	1	
				Стандартные изделия		
		5		Болт М20-8g×50.46.029		
				ГОСТ 7798-70	12	
		6		Гайка М20-7Н.5.029		
				ГОСТ 5915-70	12	

Привязан

Инв.№

Изм.	Лист	№докум.	Подп.	Дата
Разраб.		Попова		10.02.92
Пров.		Гитин		17.03.92
ГИП		Гитин		17.03.92
Нач.отд.		Сермяжко		25.03.92
Н.контр.		Иванова		26.03.92

820-4-045.92-ИМ 09.00

Лит.	Лист	Листов
А		1

Тройник

Ленгипроводхоз

Копировал УК. Формат А4

Альбом 3

820-4-045.92-ИМ 09.00СБ

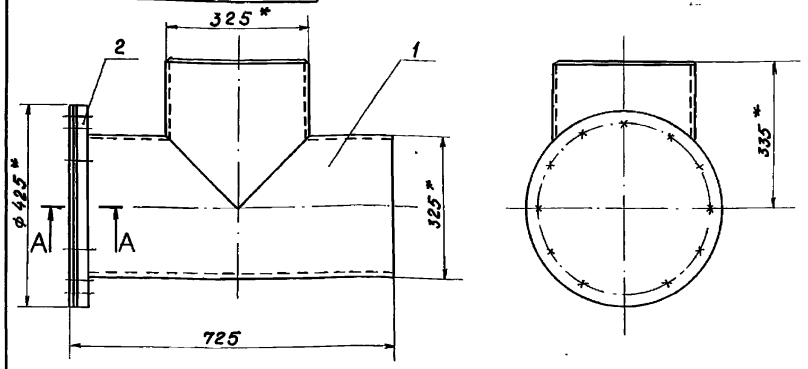

А – А
М 1:2.5

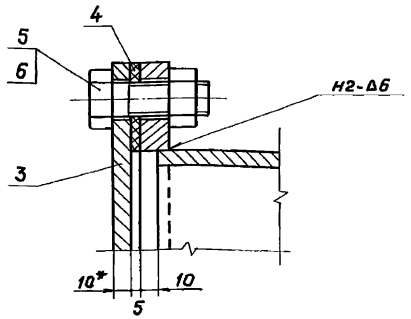

1. * Размеры для справок.
2. Сварные швы выполнять по ГОСТ 5264-80
3. Электроды Э42 ГОСТ 9467-75
4. Предельные отклонения размеров $\pm \frac{IT14}{2}$
5. Тройник окрасить: грунт ХС-068 ТУ6-10-820-75 Б 2 слоя; окраска ХВ-1100 ТУ 6-10-1301-83 в 5 слоев.

Привязан

Инв.№

Изм.	Лист	№докум.	Подп.	Дата
Разраб.		Попова		10.02.92
Пров.		Гитин		17.03.92
ГИП		Гитин		17.03.92
Нач.отд.		Сермяжко		25.03.92
Н.контр.		Иванова		26.03.92

820-4-045.92 - ИМ 09.00 СБ

Тройник
Сборочный чертеж

Лит.	Масса	Масштаб
А	75.7	1:10
Лист	Листов 1	

Ленгипроводхоз

Копировал УК 25417-03 36 Формат А4

820-4-045.92-ИМ09.01

Альбом 3

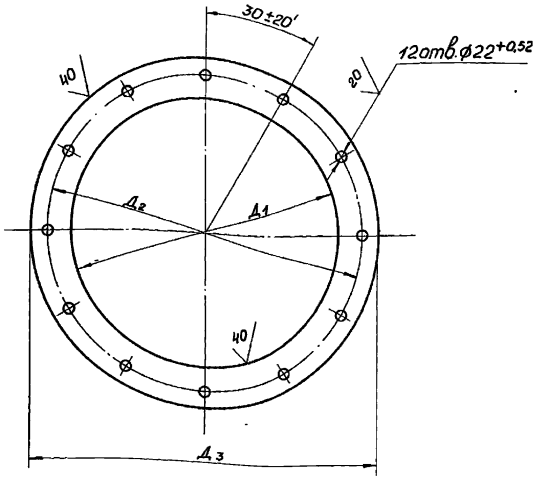

Обозначение	Д1, мм	Д2, мм	Д3, мм	Масса, кг
820-4-045.92-ИМ09.01	$327^{+1,1}$	$385^{\pm1,1}$	$425^{-1,55}$	6,7
-01	$428^{+1,55}$	$486^{\pm1,1}$	$526^{-1,75}$	8,7
-02	632^{+2}	$690^{\pm1,1}$	730^{-2}	12,6

Привязан

Инв. №

Изм.	Лист	№ докум.	Подп.	Дата
Разраб.		Попова		12.01.92
Пров.		Гитин		17.03.92
ГИП		Гитин		17.03.92
Нач. отд.		Сермяжко		25.03.92
Н. контр.		Иванова		24.03.92

820-4-045.92-ИМ09.01

Фланец

Лит.	Масса	Масштаб
А	см. таблицу	1:5
Лист	Листов 1	

Лист 6-ПН-16 ГОСТ 19903-74 / Вст3сп5 ГОСТ 14637-89

Ленгипроводхоз

Копировал:

Формат А4

Альбом 3

820-4-045.92-ИМ09.02

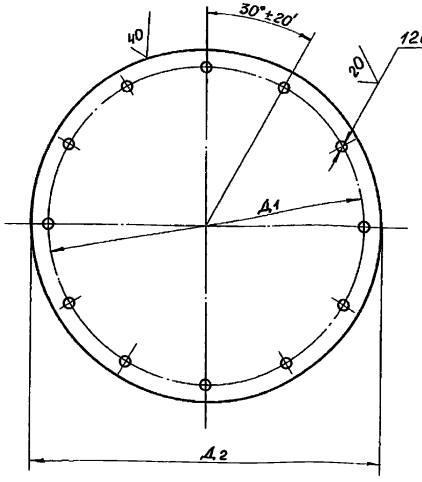

Обозначение	Д1, мм	Д2, мм	Масса, кг
820-4-045.92-ИМ09.02	$385^{\pm1,1}$	$425^{-1,55}$	10,6
-01	$486^{\pm1,1}$	$526^{-1,75}$	16,5
-02	$690^{\pm1,1}$	730^{-2}	32,3

Привязан

Инв. №

Изм.	Лист	№ докум.	Подп.	Дата
Разраб.		Попова		12.01.92
Пров.		Гитин		17.03.92
ГИП		Гитин		17.03.92
Нач. отд.		Сермяжко		25.03.92
Н. контр.		Иванова		24.03.92

820-4-045.92-ИМ09.02

Заглушка

Лит.	Масса	Масштаб
А	см. таблицу	1:5
Лист	Листов 1	

Лист 6-ПН-10 ГОСТ 19903-74 / Вст3сп5 ГОСТ 14637-89

Ленгипроводхоз

Копировал: 25417-03 37

Формат А4

Альбом 3

Формат	Зона	Поз.	Обозначение	Наименование	Кол.	Примечание
				Документация		
А4			820-4-045.92-ИМ 10.00 СБ	Сборочный чертеж		
				Сборочные единицы		
А4		1	820-4-045.92-ИМ 10.10	Тройник	1	
				Детали		
А4		2	820-4-045.92-ИМ 09.01-01	Фланец	1	
А4		3	820-4-045.92-ИМ 09.02-01	Заглушка	1	
А4		4	820-4-045.92-ИМ 00.01-03	Прокладка	1	
				Стандартные изделия		
		5		Болт М20-8g×50.46.029		
				ГОСТ 7798-70	12	
		6		Гайка М20-7Н.6.029		
				ГОСТ 5915-70	12	

Подп. и дата | Инв.№ подл. | Взам. инв.№ | Инв.№ дубл. | Подп. и дата

Привязан

Инв.№

Изм.	Лист	№ докум.	Подп.	Дата
Разраб.		Попова		27.02.92
Пров.		Гитин		17.03.92
ГИП		Гитин		17.03.92
Нач. отд.		Сержжко		25.03.92
Н. контр.		Иванова		26.03.92

820-4-045.92-ИМ 10.00

Тройник

Лит	Лист	Листов
А		1

Ленгипроводхоз

Копировал UR. Формат А4

820-4-045.92-ИМ 10.00 СБ

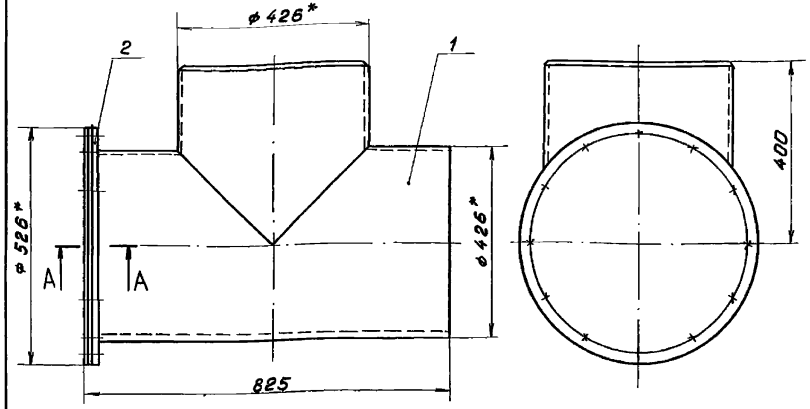

А – А
М 1:2.5

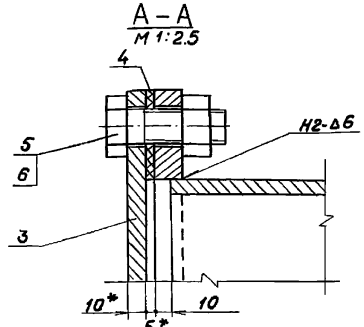

1. * Размеры для справок.
2. Сварные швы выполнять по ГОСТ 5264-80
3. Электроды Э42 ГОСТ 9467-75.
4. Предельные отклонения размеров $\pm \frac{IT14}{2}$
5. Тройник окрасить: грунт ХС-068 ТУ6-10-820-75 в 2 слоя; окраска ХВ-1100 ТУ6-10-1301-83 в 5 слоев

Альбом 3

Подп. и дата | Инв.№ подл. | Взам. инв.№ | Инв.№ дубл. | Подп. и дата

Привязан

Инв.№

Изм.	Лист	№ докум.	Подп.	Дата
Разраб.		Попова		27.02.92
Пров.		Гитин		17.03.92
ГИП		Гитин		17.03.92
Нач. отд.		Сержжко		25.03.92
Н. контр.		Иванова		14.03.92

820-4-045.92 – ИМ 10.00 СБ

Тройник
Сборочный чертеж

Лит.	Масса	Масштаб
А	108.7	1:10
Лист	Листов-1	

Ленгипроводхоз

Копировал UR-25417-03 38 Формат А4

Альбом 3

820-4-045.92-ИМ08.11

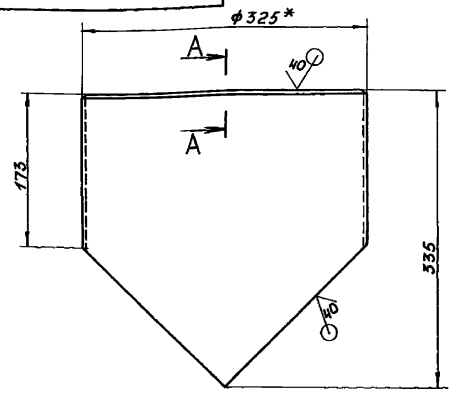

Шаблон
М 1:10

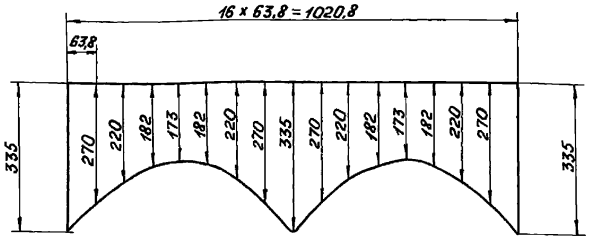

А – А
М1:1

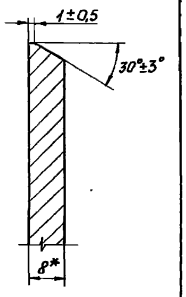

1. * Размеры для справок.
2. Предельные отклонения размеров $\pm \frac{JT14}{2}$

Привязан

Инв.№

Изм.	Лист	№ докум.	Подп.	Дата
Разраб.		Попова		24.03.92
Пров.		Гитин		17.03.92
ГИП		Гитин		17.03.92
Нач.отд.		Сермяжко		25.03.92
Н.контр.		Цванова		24.03.92

820-4-045.92-ИМ08.11

Труба

Лит.	Масса	Масштаб
А	15,9	1:5

Лист | Листов 1

Труба $\frac{325\times8\ ГОСТ10704-76}{А\ Ст3сп\ ГОСТ10705-80}$

Ленгипроводхоз

Копировал: Формат А4

Альбом 3

Формат	Зона	Поз.	Обозначение	Наименование	Кол.	Примечание
				Документация		
А4			820-4-045.92-ИМ10.10 СБ	Сборочный чертеж		
				Детали		
А4		1	820-4-045.92-ИМ10.11	Труба	1	
Б4		2	820-4-045.92-ИМ10.12	Труба $\frac{426\times8\ ГОСТ10704-76}{А\ Ст3сп\ ГОСТ10705-80}$ $L=800\pm\frac{JT14}{2}$, мм	1	57,2 кг

Привязан

Инв. №

Изм.	Лист	№ докум.	Подп.	Дата
Разраб.		Попова		27.01.92
Пров.		Гитин		17.03.92
ГИП		Гитин		17.03.92
Нач.отд.		Сермяжко		25.03.92
Н.контр.		Цванова		24.03.92

820-4-045.92-ИМ10.10

Тройник

Лит.	Лист	Листов
А		1

Ленгипроводхоз

Копировал: 25417-03 39 Формат А4

820-4-045.92-ИМ 10.10 СБ

Альбом 3

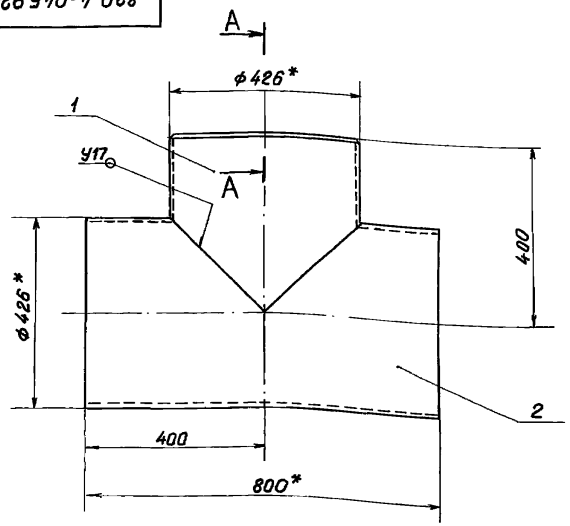

A – A
м 1:1

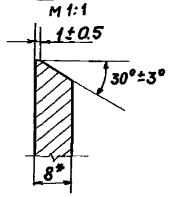

1. * Размеры для справок
2. Сварные швы выполнять по ГОСТ 16037-80
3. Электроды Э42 ГОСТ 9467-75
4. Предельные отклонения размеров $\pm \frac{JT14}{2}$

Привязан

Инв.№

Изм.	Лист	№ докум.	Подп.	Дата
Разраб.	Попова			27.01.92
Пров.	Гитин			17.03.92
ГИП	Гитин			17.03.92
Нач.отд.	Сермяжко			23.03.92
Н.контр.	Иванова			24.03.92

820-4-045.92-ИМ 10.10 СБ

Тройник
Сборочный чертеж

Лит.	Масса	Масштаб
А	79.5	1:10
Лист	Листов-1	

Ленгипроводхоз

Копировал ИА. Формат А4

820-4-045.92-ИМ 10.11

Альбом 3

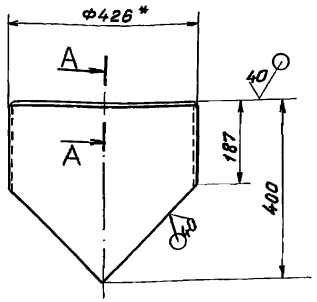

A – A

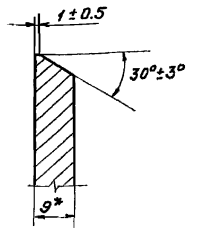

Шаблон

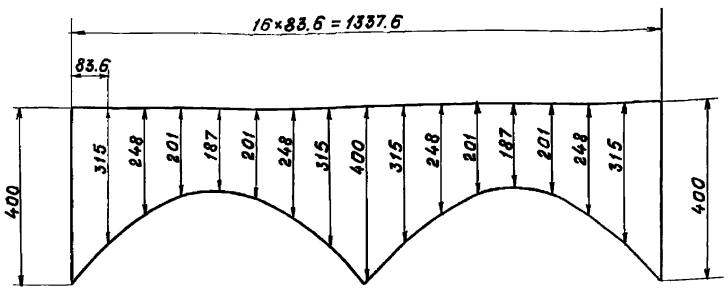

1 * Размеры для справок
2. Предельные отклонения размеров $\pm \frac{JT14}{2}$

Привязан

Инв.№

Изм.	Лист	№ докум.	Подп.	Дата
Разраб.	Попова			27.01.92
Пров.	Гитин			17.03.92
ГИП	Гитин			17.03.92
Нач.отд.	Сермяжко			23.03.92
Н.контр.	Иванова			24.03.92

820-4-045.92-ИМ 10.11

Труба

Лит.	Масса	Масштаб
А	22.3	1:10
Лист	Листов-1	

Труба $\frac{426 \times 8 \text{ ГОСТ } 10704\text{-}76}{\text{А Ст3сп ГОСТ } 10705\text{-}80}$

Ленгипроводхоз

Копировал ИА. 25417-03 40 Формат А4

Альбом 3

Формат	Зона	Поз.	Обозначение	Наименование	Кол.	Примечание
				Документация		
А4			820-4-045.92-ИМ11.00 СБ	Сборочный чертеж		
				Сборочные единицы		
А4		1	820-4-045.92-ИМ11.10	Тройник	1	
				Стандартные изделия		
		2		Фланец 1-300-10 ВСт3сп5		
				ГОСТ 12820-80	1	
		3		Фланец 1-500-10 ВСт3сп5		
				ГОСТ 12820-80	2	

Привязан

Инв. №

Изм.	Лист	№ докум.	Подп.	Дата
Разраб.		Попова		24.03.92
Пров.		Гитин		17.03.92
ГИП		Гитин		17.03.92
Нач. отд.		Сермяжко		25.03.92
Н. контр.		Иванова		24.03.92

820-4-045.92-ИМ11.00

Тройник

Лит.	Лист	Листов
А		1

Ленгипроводхоз

Копировал:

Формат А4

Подп. и дата | Инв. № дубл. | Взам. инв. № | Подп. и дата | Инв. № подл.

820-4-045.92-ИМ11.00СБ

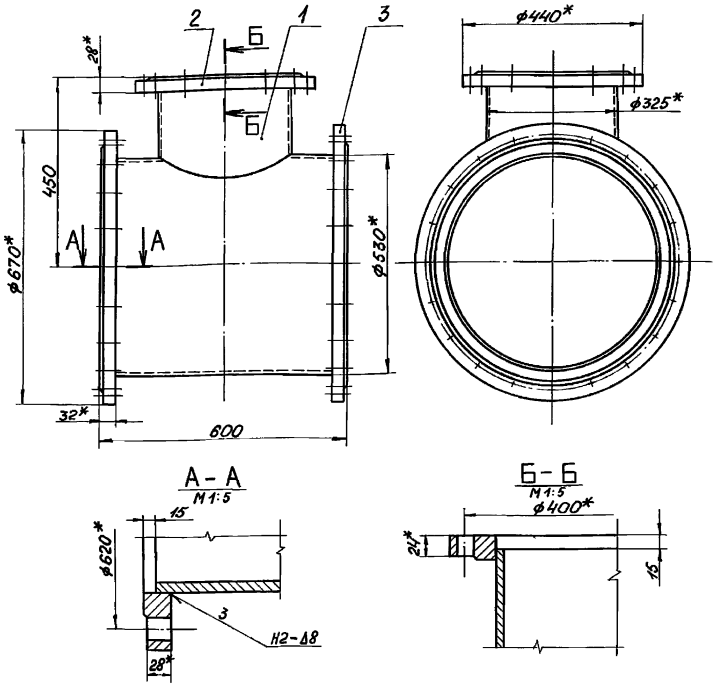

1. * Размеры для справок.
2. Сварные швы выполнять по ГОСТ 5264-80.
3. Электроды Э42 ГОСТ 9467-75.
4. Предельные отклонения размеров $\pm \frac{IT14}{2}$
5. Тройник окрасить кузбасс-лаком за 2 раза по предварительно очищенной и огрунтованной поверхности.

Привязан

Инв. №

Изм.	Лист	№ докум.	Подп.	Дата
Разраб.		Попова		24.03.92
Пров.		Гитин		17.03.92
ГИП		Гитин		17.03.92
Нач. отд.		Сермяжко		25.03.92
Н. контр.		Иванова		24.03.92

820-4-045.92-ИМ11.00СБ

Тройник
Сборочный чертеж

Лит.	Масса	Масштаб
А	146,7	1:10

Лист	Листов-1

Ленгипроводхоз

Копировал: 25417-03 41 Формат А4

Альбом 3

Формат	Зона	Поз.	Обозначение	Наименование	Кол.	Примечание
				Документация		
А4			820-4-045.92-ИМ 11.10СБ	Сборочный чертеж		
				Детали		
А4		1	820-4-045.92-ИМ11.11	Труба	1	
Б4		2	820-4-045.92-ИМ11.12	Труба		
				Труба $\frac{530\times10\ ГОСТ\ 10704-76}{Ст3сп\ ГОСТ\ 10705-80}$		
				$L=570\pm\frac{JT14}{2}$, мм	1	66,0кг

Привязан

Инв. №

Изм.	Лист	№ докум.	Подп.	Дата
Разраб.		Попова		27.01.92
Пров.		Гитин		23.03.92
ГИП		Гитин		23.03.92
Нач. отд.		Сермяжко		25.03.92
Н. контр.		Иванова		24.03.92

820-4-045.92-ИМ11.10

Тройник

Лит. А | Лист | Листов 1

Ленгипроводхоз

Копировал: Ф

Формат А4

Альбом 3

820-4-045.92-ИМ11.10СБ

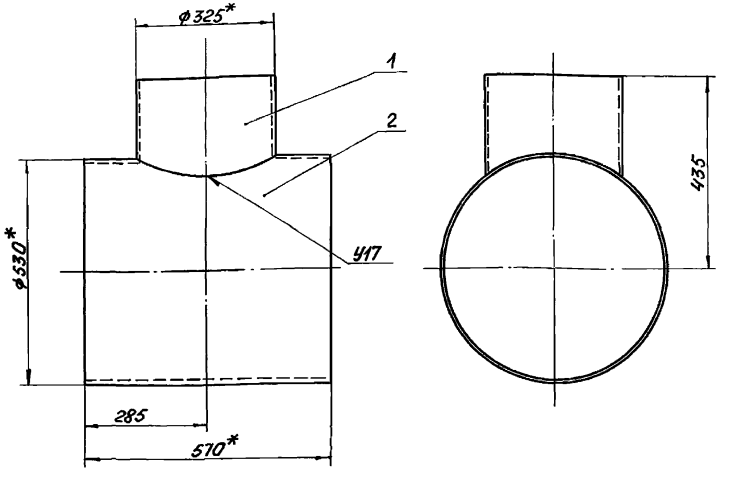

1. * Размеры для справок.
2. Сварные швы производить по ГОСТ 16037-80.
3. Электроды Э42 ГОСТ 9467-75.
4. Предельные отклонения размеров $\pm\frac{JT14}{2}$

Привязан

Инв. №

Изм.	Лист	№ докум.	Подп.	Дата
Разраб.		Попова		27.01.92
Пров.		Гитин		23.03.92
ГИП		Гитин		23.03.92
Нач. отд.		Сермяжко		25.03.92
Н. контр.		Иванова		24.03.92

820-4-045.92-ИМ11.10СБ

Тройник
Сборочный чертеж

Лит.	Масса	Масштаб
А	78,4	1:10
Лист	Листов 1	

Ленгипроводхоз

Копировал: Ф 25447-03 42 Формат А4

Альбом 3

Формат	Зона	Поз.	Обозначение	Наименование	Кол.	Примечание
				Документация		
А4			820-4-045.92-ИМ 12.00 СБ	Сборочный чертеж		
				Детали		
А4		1	820-4-045.92-ИМ 09.01-02	Фланец	1	
А4		2	820-4-045.92-ИМ 09.02-02	Заглушка	1	
А4		3	820-4-045.92-ИМ 00.01-06	Прокладка	1	
				Стандартные изделия		
		4		Тройник 630×12 ВСт3сп		
				ОСТ 36-24-77	1	
		5		Болт М20-8g×50.46.029		
				ГОСТ 7798-70	12	
		6		Гайка М20-7Н.5.029		
				ГОСТ 5915-70	12	

Привязан

Инв.№

Подп. и дата | Взам. инв.№ | Инв.№ дубл. | Подп. и дата | Инв.№ подл.

Изм.	Лист	№докум.	Подп.	Дата
Разраб.	Попова			27.02.92
Пров.	Гитин			17.03.92
ГИП	Гитин			17.03.92
Нач.отд.	Сермяжко			25.03.92
Н. контр.	Иванова			24.03.92

820-4-045.92-ИМ 12.00

Тройник

Лит.	Лист	Листов
А		1

Ленгипроводхоз

Копировал | Формат А4

Альбом 3

820-4-045.92-ИМ 12.00 СБ

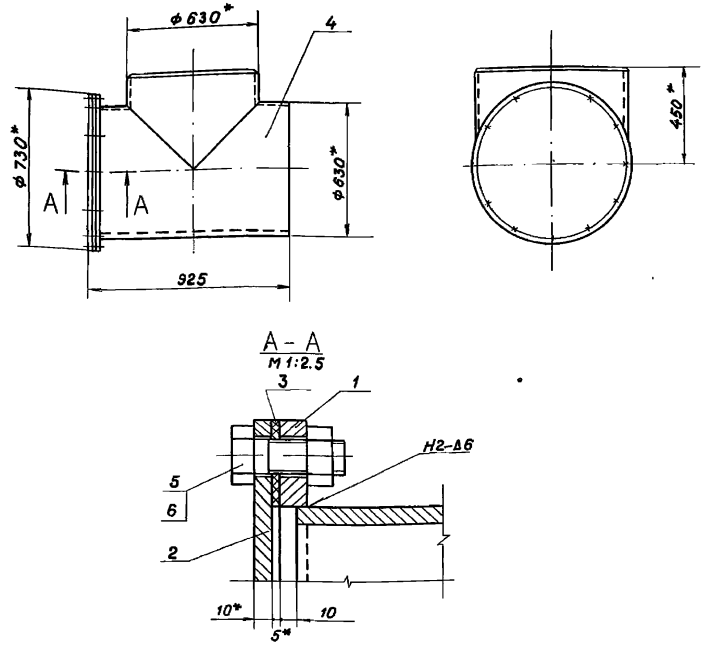

1. * Размеры для справок.
2. Сварные швы выполнять по ГОСТ 5264-80
3. Электроды Э42 ГОСТ 9467-75
4. Предельные отклонения размеров $\pm \frac{IT14}{2}$
5. Тройник окрасить: грунт ХС-068 ТУ-6-10-820-75 в 2 слоя; краска ХВ-1100 ТУ6-10-1301-83 в 5 слоев

Привязан

Инв.№

Подп. и дата | Взам. инв.№ | Инв.№ дубл. | Подп. и дата | Инв.№ подл.

Изм.	Лист	№докум.	Подп.	Дата
Разраб.	Попова			27.02.92
Пров.	Гитин			17.03.92
ГИП	Гитин			17.03.92
Нач.отд.	Сермяжко			25.03.92
Н. контр.	Иванова			24.03.92

820-4-045.92-ИМ 12.00 СБ

Тройник
Сборочный чертеж

Лит.	Масса	Масштаб
А	239.3	1:20
Лист	Листов 1	

Ленгипроводхоз

Копировал | Формат А4

Альбом 3

820-4-045.92-ИМ11.11

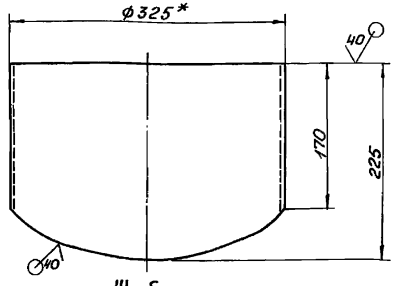

Шаблон
М1:10

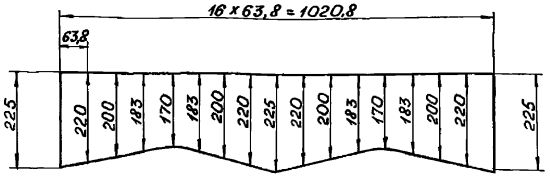

1. * Размер для справок.
2. Предельные отклонения размеров $\pm\frac{JT14}{2}$

Привязан

Инв.№

Изм.	Лист	№ докум.	Подп.	Дата
Разраб.		Попова		29.01.92
Пров.		Гитин		17.03.92
ГИП		Гитин		17.03.92
Нач.отд.		Сермяжко		25.03.92
Н.контр.		Иванова		24.03.92

820-4-045.92-ИМ11.11

Труба

Лит.	Масса	Масштаб
А	12,4	1:5
Лист	Листов 1	

Труба $\frac{325\times8\ ГОСТ\ 10704-76}{АСт3сп\ ГОСТ\ 10705-80}$

Ленгипроводхоз

Альбом 3

Формат	Зона	Поз.	Обозначение	Наименование	Кол.	Примечание
				Документация		
А4			820-4-045.92-ИМ13.00СБ	Сборочный чертеж		
				Детали		
А4		1	820-4-045.92-ИМ13.01	Фланец подвижный	1	
А4		2	820-4-045.92-ИМ13.02	Кольцо	1	
А4		3	820-4-045.92-ИМ13.03	Уплотнение	1	
Б4		4	820-4-045.92-ИМ13.04	Труба		
				Труба $\frac{325\times8\ ГОСТ\ 10704-76}{А\ Ст3сп\ ГОСТ\ 10705-80}$		
				$L=115\pm\frac{JT14}{2}$, мм	1	7,2кг
				Стандартные изделия		
		5		Фланец 1-300-10 ВСт3сп5		
				ГОСТ 12820-80		1

Привязан

Инв.№

Изм.	Лист	№ докум.	Подп.	Дата
Разраб.		Попова		29.01.92
Пров.		Гитин		17.03.92
ГИП		Гитин		17.03.92
Нач.отд.		Сермяжко		25.03.92
Н.контр.		Иванова		24.03.92

820-4-045.92-ИМ13.00

Вставка монтажная

Лит.	Лист	Листов
А		1

Ленгипроводхоз

Альбом3

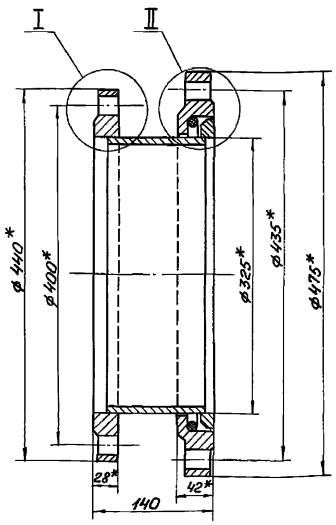

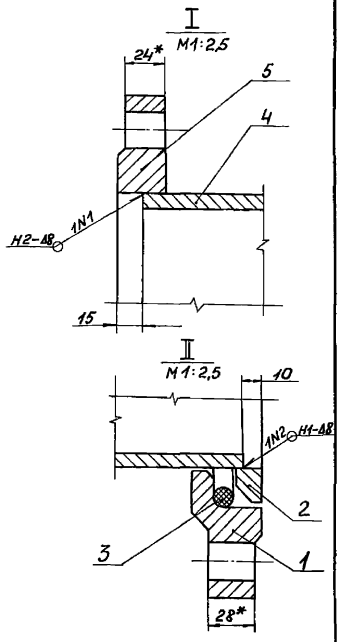

1. * Размеры для справок.
2. Сварные швы выполнять по ГОСТ 5264-80.
3. Электроды Э42 ГОСТ 9467-75.
4. Предельные отклонения размеров $\pm \frac{JT14}{2}$
5. Вставку окрасить кузбасс-лаком за 2раза по предварительно очищенной и огрунтованной поверхности.

Привязан

Инв.№

Подп. и дата | Инв.№дубл. | Взам.инв.№ | Подп. и дата | Инв.№подл.

Изм.	Лист	№ докум.	Подп.	Дата
Разраб.		Попова		29.01.92
Пров.		Гитин		17.03.92
ГИП		Гитин		17.03.92
Нач.отд.		Сермяжко		25.03.92
Н.контр.		Иванова		24.03.92

820-4-045.92-ИМ13.00СБ

Вставка монтажная
Сборочный чертеж

Лит.	Масса	Масштаб
А	39,0	1:5

Лист | Листов-1

Ленгипроводхоз

Копировал: Формат А4

Альбом3

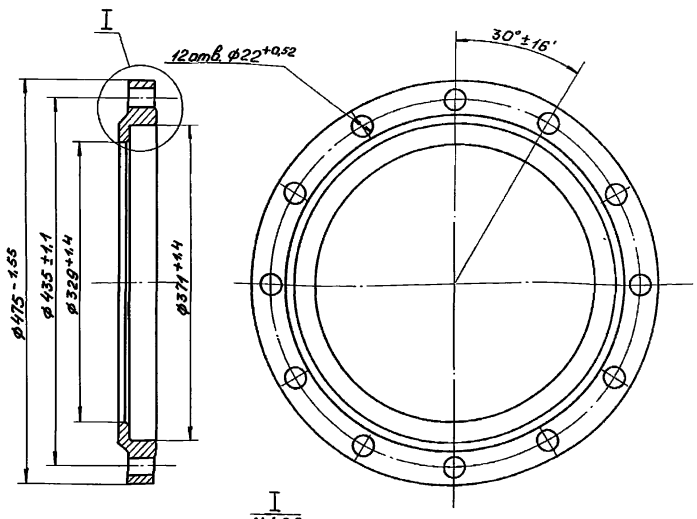

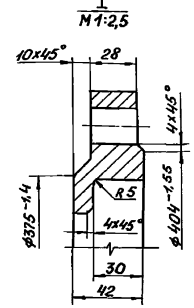

Неуказанные предельные отклонения размеров $\pm \frac{JT14}{2}$

Привязан

Инв.№

Подп. и дата | Инв.№дубл. | Взам.инв.№ | Подп. и дата | Инв.№подл.

Изм.	Лист	№ докум.	Подп.	Дата
Разраб.		Попова		30.01.92
Пров.		Гитин		17.03.92
ГИП		Гитин		17.03.92
Нач.отд.		Сермяжко		25.03.92
Н.контр.		Иванова		24.03.92

820-4-045.92-ИМ13.01

Фланец подвижный

Лит.	Масса	Масштаб
А	16,7	1:5

Лист | Листов-1

Лист Б-ПН-45 ГОСТ 19903-74
Вст3сп5 ГОСТ 14637-89

Ленгипроводхоз

Копировал: 25417-03 45 Формат А4

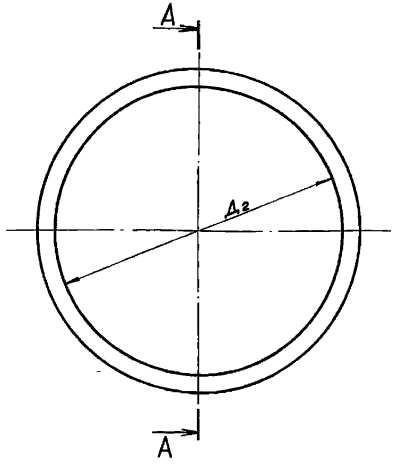

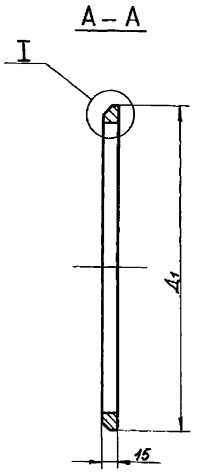

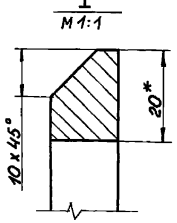

Обозначение	Д1, мм	Д2, мм	Масса, кг
820-4-045.92-ИМ13.02	$367^{-1,4}$	$327^{+1,4}$	2,0
-01	$572^{-1,75}$	$532^{+1,75}$	3,4

1. * Размер для справок.
2. Неуказанные предельные отклонения размеров $\pm \frac{JT14}{2}$

Привязан

Инв.№

Изм.	Лист	№ докум.	Подп.	Дата
Разраб.		Попова		30.01.92
Пров.		Гитин		17.03.92
ГИП		Гитин		17.03.92
Нач.отд.		Сермяжко		25.03.92
Н.контр.		Иванова		

820-4-045.92-ИМ13.02

Кольцо

Лит.	Масса	Масштаб
А	см. таблицу	1:5
Лист	Листов-1	

Лист Б-ПН-16 ГОСТ 19903-74 / Вст3сп5 ГОСТ 14637-89

Ленгипроводхоз

Копировал: Ф

Формат А4

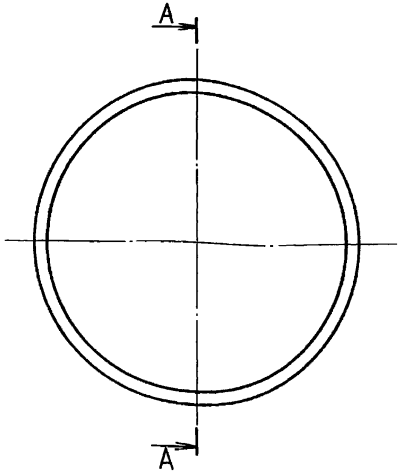

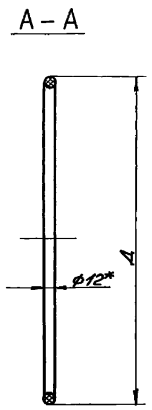

Обозначение	Д, мм	Масса, кг
820-4-045.92-ИМ13.03	370	0,15
-01	575	0,25



* Размер для справок.

Привязан

Инв.№

Изм.	Лист	№ докум.	Подп.	Дата
Разраб.		Попова		30.01.92
Пров.		Гитин		17.03.92
ГИП		Гитин		17.03.92
Нач.отд.		Сермяжко		25.03.92
Н.контр.		Иванова		24.03.92

820-4-045.92-ИМ13.03

Уплотнение

Лит.	Масса	Масштаб
А	см. таблицу	1:5
Лист	Листов-1	

Шнур 3С Ф12 ГОСТ 6467-79

Ленгипроводхоз

Копировал: Ф-25417-03 46 Формат А4

Альбом 3

Формат	Зона	Поз.	Обозначение	Наименование	Кол.	Примечание
				Документация		
А4			820-4-045.92-ИМ14.00СБ	Сборочный чертеж		
				Детали		
А4		1	820-4-045.92-ИМ14.01	Фланец подвижный	1	
А4		2	820-4-045.92-ИМ13.02-01	Кольцо	1	
А4		3	820-4-045.92-ИМ13.03-01	Уплотнение	1	
Б4		4	820-4-045.92-ИМ14.02	Труба		
				Труба $\frac{530\times10\ ГОСТ10704-76}{Ст3сп\ ГОСТ10705-80}$		
				$L=165\pm\frac{ЭТ14}{2}$, мм	1	21,2 кг
				Стандартные изделия		
		5		Фланец 1-500-10 Ст3сп5		
				ГОСТ 12820-80	1	

Привязан

Инв. №

Подп. и дата | Инв. № дубл. | Взам. инв. № | Подп. и дата | Инв. № подл.

Изм.	Лист	№ докум.	Подп.	Дата
Разраб.		Попова		31.01.92
Пров.		Гитин		19.03.92
ГИП		Гитин		19.03.92
Нач. отд		Сернякко		25.03.92
Н. контр.		Иванова		24.03.92

820-4-045.92-ИМ 14.00

Вставка монтажная

Лит.	Лист	Листов
А		1

Ленгипроводхоз

Копировал: Формат А4

820-4-045.92-ИМ14.00СБ

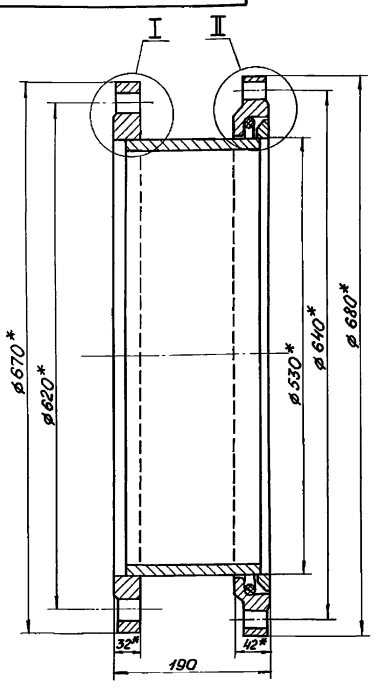

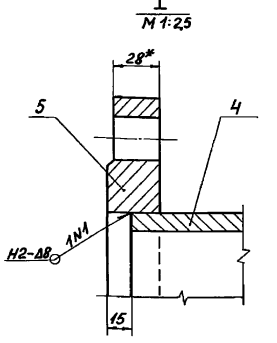

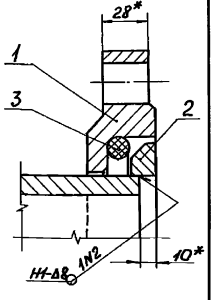

1. * Размеры для справок.
2. Сварные швы выполнять по ГОСТ 5264-80.
3. Электроды Э42 ГОСТ 9467-75.
4. Предельные отклонения размеров $\pm\frac{ЭТ14}{2}$
5. Вставку окрасить кузбасс-лаком за 2 раза по предварительно очищенной и огрунтованной поверхности.

Привязан

Инв. №

Альбом 3

Подп. и дата | Инв. № дубл. | Взам. инв. № | Подп. и дата | Инв. № подл.

Изм.	Лист	№ докум.	Подп.	Дата
Разраб.		Попова		31.01.92
Пров.		Гитин		19.03.92
ГИП		Гитин		19.03.92
Нач. отд		Сернякко		25.03.92
Н. контр.		Иванова		24.03.92

820-4-045.92-ИМ14.00СБ

Вставка монтажная
Сборочный чертеж.

Лит.	Масса	Масштаб
А	79,1	1:5
Лист	Листов — 1	

Ленгипроводхоз

20

Альбом 3

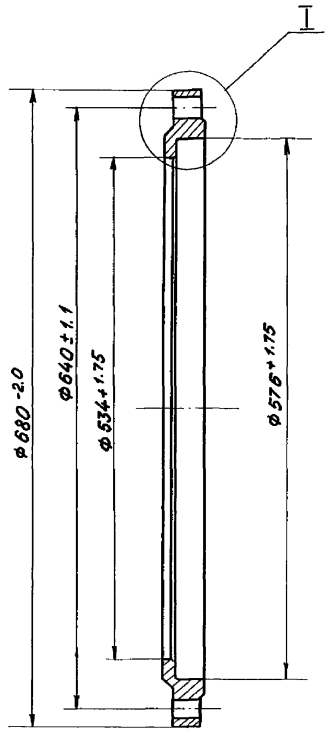

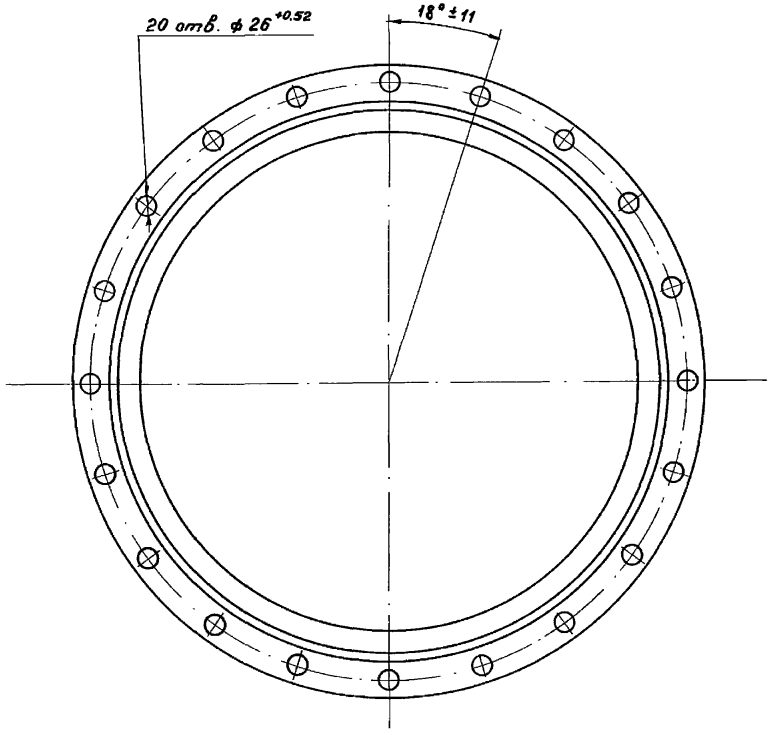

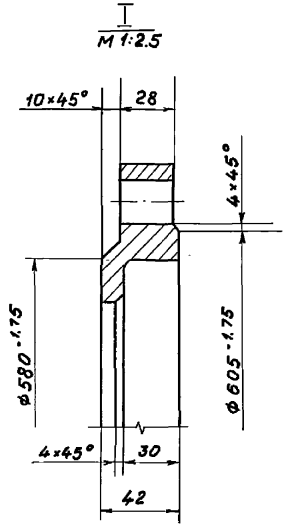

Неуказанные предельные отклонения размеров $\pm \frac{IT14}{2}$

						820-4-045.92-ИМ14.01	
Изм.	Лист	№докум.	Подп.	Дата			
Разраб.		Попова		2.02.92	Фланец подвижный	Лит	Масса / Масштаб
Пров.		Гитин		17.03.92		А	26.6 / 1:5
ГИП		Гитин		19.03.92		Лист	Листов 1
Нач.отд.		Сермяжко		23.03.92			
Н.контр.		Иванова		24.03.92	Лист 6-ПН-45 ГОСТ 19903-74 / ВСт3сп5 ГОСТ 14637-89	Ленгипроводхоз	

Привязан

Инв.№

Инв.№подл. | Подп. и дата | Взам.инв.№ | Инв.№дубл. | Подп. и дата

Копировал Ин. 25417-03 48 Формат А3

Формат	Зона	Поз.	Обозначение	Наименование	Кол.	Примечание
				Документация		
А4			820-4-045.92-ИМ15.00СБ	Сборочный чертеж		
				Стандартные изделия		
				Фланец 1-300-10 ВСт3сп5 ГОСТ 12820-80	1	
				Переменные данные для исполнений:		
				820-4-045.92-ИМ15.00		
				Детали		
Б4		2	820-4-045.92-ИМ15.01	Труба		
				Труба $\frac{325\times8\ ГОСТ\ 10704-76}{А\ Ст3сп\ ГОСТ\ 10705-80}$		
				$L=405\pm\frac{ЭТ14}{2}$, мм	1	25,3 кг
				820-4-045.92-ИМ15.00-01		
				Детали		
Б4		2	820-4-045.92-ИМ15.01-01	Труба		
				Труба $\frac{325\times8\ ГОСТ\ 10704-76}{А\ Ст3сп\ ГОСТ\ 10705-80}$		
				$L=505\pm\frac{ЭТ14}{2}$, мм	1	31,6 кг
				820-4-045.92-ИМ15.00-02		
				Детали		
Б4		2	820-4-045.92-ИМ15.01-02	Труба		
				Труба $\frac{325\times8\ ГОСТ\ 10704-76}{А\ Ст3сп\ ГОСТ\ 10705-80}$		
				$L=1655\pm\frac{ЭТ14}{2}$, мм	1	103,5 кг

Привязан

Инв. №

Подп. и дата | Взам. инв. № | Инв. № дубл. | Подп. и дата | Инв. № подл.

Изм.	Лист	№ докум.	Подп.	Дата
Разраб.		Попова		3.02.92
Пров.		Гитин		17.03.92
ГИП		Гитин		17.03.92
Нач. отд.		Сермяжко		25.03.92
Н. контр.		Иванова		24.03.92

820-4-045.92-ИМ15.00

Патрубок

Лит.	Лист	Листов
А		1

Ленгипроводхоз

Формат А4

Копировал:

Альбом 3

820-4-045.92-ИМ15.00СБ

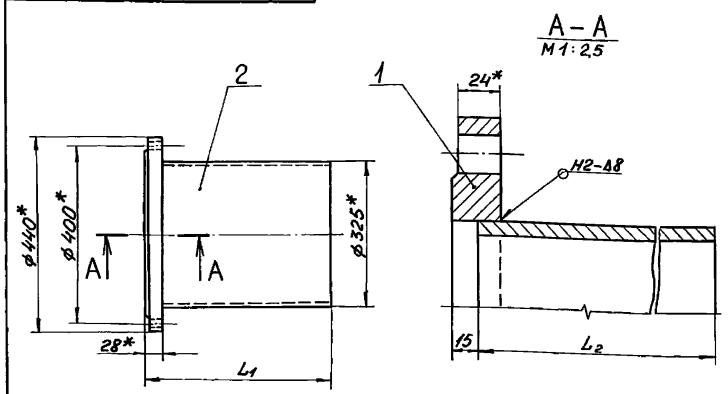

Обозначение	L_1, мм	L_2, мм	Масса, кг
820-4-045.92-ИМ15.00	420	405	38,2
-01	520	505	44,5
-02	1670	1655	116,4

1. * Размеры для справок.
2. Сварные швы выполнять по ГОСТ 5264-80.
3. Электроды Э42 ГОСТ 9467-75.
4. Предельные отклонения размеров $\pm\frac{ЭТ14}{2}$
5. Патрубок окрасить кузбасс-лаком за 2 раза по предварительно очищенной и огрунтованной поверхности.

Привязан

Инв. №

Подп. и дата | Взам. инв. № | Инв. № дубл. | Подп. и дата | Инв. № подл.

Изм.	Лист	№ докум.	Подп.	Дата
Разраб.		Попова		3.02.92
Пров.		Гитин		17.03.92
ГИП		Гитин		17.03.92
Нач. отд.		Сермяжко		25.03.92
Н. контр.		Иванова		24.03.92

820-4-045.92-ИМ15.00СБ

Патрубок
Сборочный чертеж

Лит.	Масса	Масштаб
А	см. таблицу	1:10
Лист	Листов 1	

Ленгипроводхоз

Копировал: 25417-03 49 Формат А4

Альбом 3

Формат	Зона	Поз.	Обозначение	Наименование	Кол.	Примечание
				Документация		
А4			820-4-045.92-ИМ16.00 СБ	Сборочный чертеж		
				Детали		
А4		1	820-4-045.92-ИМ16.01	Фланец	1	
Б4		2	820-4-045.92-ИМ16.02	Труба		
				Труба $\frac{325\times8\ ГОСТ\ 10704-76}{Л\ Ст3сп\ ГОСТ\ 10705-80}$		
				$L = 1490 \pm \frac{JT14}{2}$, мм	1	93.8 кг

Привязан

Инв. №

Изм.	Лист	№ докум.	Подп.	Дата
Разраб.		Попова		3.03.92
Пров.		Гитин		19.03.92
ГИП		Гитин		19.03.92
Нач. отд.		Сермяжко		25.03.92
Н. контр.		Иванова		24.03.92

820-4-045.92-ИМ16.00

Патрубок

Лит А | Лист | Листов 1

Ленгипроводхоз

Копировал UR Формат А4

820-4-045.92-ИМ16.00 СБ

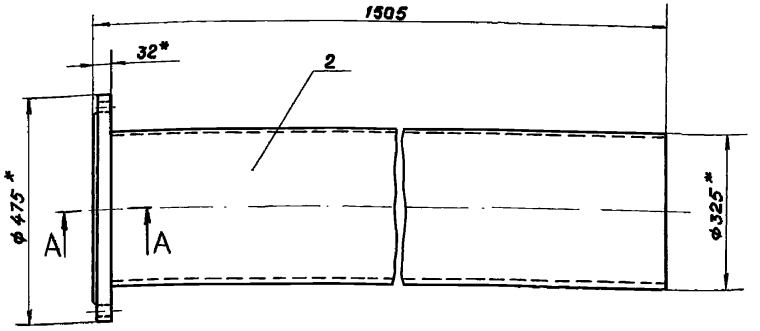

А – А
М 1:2.5

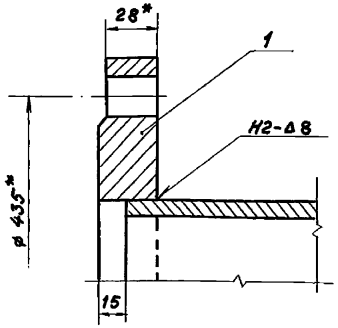

1.* Размеры для справок.

2. Сварные швы выполнять по ГОСТ 5264-80.

3. Электроды Э42 ГОСТ 9467-75

4. Предельные отклонения размеров $\pm \frac{JT14}{2}$

5. Патрубок окрасить кузбасс-лаком за 2 раза по предварительно очищенной и огрунтованной поверхности.

Привязан

Инв. №

Изм.	Лист	№ докум.	Подп.	Дата
Разраб.		Попова		3.03.92
Пров.		Гитин		19.03.92
ГИП		Гитин		19.03.92
Нач. отд.		Сермяжко		25.03.92
Н. контр.		Иванова		24.03.92

820-4-045.92-ИМ16.00 СБ

Патрубок
Сборочный чертеж

Лит А | Масса 111.9 | Масштаб 1:10

Лист | Листов-1

Ленгипроводхоз

Копировал UR 25417-03 50 Формат А4

820-4-045.92-ИМ16.01

Альбом 3

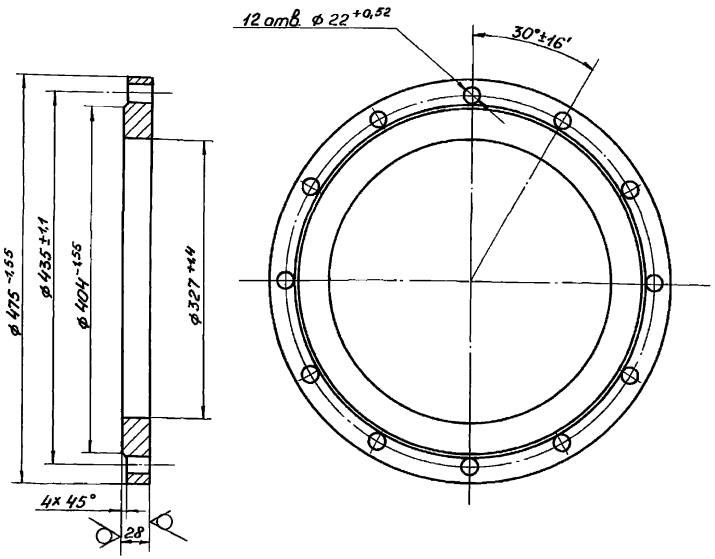

Привязан

Инв. №

Изм.	Лист	№ докум.	Подп.	Дата
Разраб.		Попова		3.03.92
Пров.		Гитин		19.03.92
ГИП		Гитин		19.03.92
Нач. отд.		Серняжко		25.03.92
Н. контр.		Иванова		24.03.92

820-4-045.92-ИМ16.01

Фланец

Лит.	Масса	Масштаб
А	18,1	1:5

Лист | Листов - 1

Лист Б-ПН-28 ГОСТ 19903-74 / В Ст3сп5 ГОСТ 14637-89

Ленгипроводхоз

Копировал:

Формат А4

Подп. и дата | Инв. № подл. | Взам. инв. № | Инв. № дубл. | Подп. и дата

820-4-045.92-ИМ20.01

Альбом 3

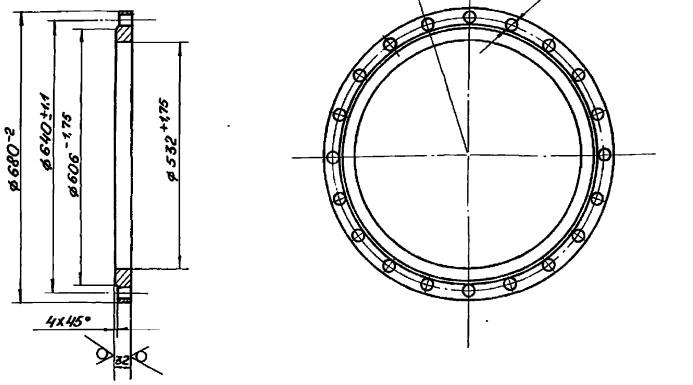

Привязан

Инв. №

Изм.	Лист	№ докум.	Подп.	Дата
Разраб.		Попова		3.03.92
Пров.		Гитин		19.03.92
ГИП		Гитин		19.03.92
Нач. отд.		Серняжко		25.03.92
Н. контр.		Иванова		24.03.92

820-4-045.92-ИМ20.01

Фланец

Лит.	Масса	Масштаб
А	30,9	1:10

Лист | Листов - 1

Лист Б-ПН-32 ГОСТ 19903-74 / В Ст3сп5 ГОСТ 14637-89

Ленгипроводхоз

Копировал:

25417-03 51

Формат А4

Подп. и дата | Инв. № подл. | Взам. инв. № | Инв. № дубл. | Подп. и дата

Альбом 3

Формат	Зона	Поз.	Обозначение	Наименование	Поз.	Примечание
				Документация		
А4			820-4-045.92-ИМ17.00 СБ	Сборочный чертеж		
				Детали		
А4		1	820-4-045.92-ИМ17.01	Переход	1	
				Переменные данные для исполнений:		
				820-4-045.92-ИМ17.00		
				Детали		
А4		2	820-4-045.92-ИМ16.01	Фланец	1	
Б4		3	820-4-045.92-ИМ17.02	Труба		
				Труба $\frac{325\times8\ ГОСТ\ 10704-76}{А\ Ст3сп\ ГОСТ\ 10705-80}$		
				$L = 1140 \pm \frac{IT14}{2}$, мм	1	71.9 кг
				820-4-045.92-ИМ17.00-01		
				Детали		
Б4		3	820-4-045.92-ИМ17.02-01	Труба		
				Труба $\frac{325\times8\ ГОСТ\ 10704-76}{А\ Ст3сп\ ГОСТ\ 10705-80}$		
				$L = 1305 \pm \frac{IT14}{2}$, мм	1	81.6 кг
				Стандартные изделия		
		2		Фланец 1-300-10 Ст3сп5		
				ГОСТ 12820-80	1	

Привязан

Инв. №

Подп. и дата | Взам. инв. № | Инв. № дубл. | Подп. и дата | Инв. № подл.

Изм.	Лист	№ докум.	Подп.	Дата
Разраб.		Попова		3.02.92
Пров.		Гитин		19.03.92
ГИП		Гитин		19.03.92
Нач. отд.		Сермяжко		25.03.92
Н. контр.		Иванова		24.03.92

820-4-045.92-ИМ17.00

Патрубок

Лит.	Лист	Листов
А		1

Ленгипроводхоз

Копировал | Формат А4

820-4-045.92-ИМ17.00 СБ

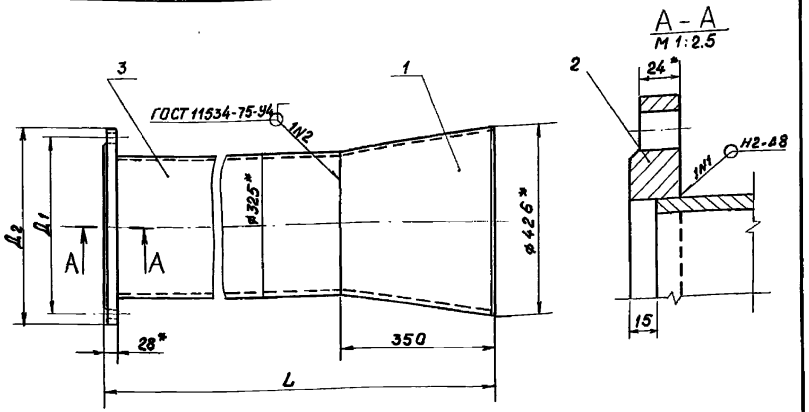

Обозначение	Д1, мм	Д2, мм	L, мм	Масса, кг
820-4-045.92-ИМ17.00	435	475	1505	115.7
-01	400	440	1670	120.2

1.* Размеры для справок.

2. Сварные швы выполнять по ГОСТ 5264-80.

3. Электроды Э42 ГОСТ 9467-75.

4. Предельные отклонения размеров $\pm \frac{IT14}{2}$

5. Патрубок окрасить кузбасс-лаком за 2 раза по предварительно очищенной и загрунтованной поверхности.

Привязан

Инв. №

Подп. и дата | Взам. инв. № | Инв. № дубл. | Подп. и дата | Инв. № подл.

Изм.	Лист	№ докум.	Подп.	Дата
Разраб.		Попова		3.02.92
Пров.		Гитин		19.03.92
ГИП		Гитин		19.03.92
Нач. отд.		Сермяжко		25.03.92
Н. контр.		Иванова		24.03.92

820-4-045.92-ИМ17.00 СБ

Патрубок
Сборочный чертеж

Лит.	Масса	Масштаб
А	см. таблицу	1:10
Лист	Листов 1	

Ленгипроводхоз

Копировал | Инв. 25417-03 52 | Формат А4

Альбом 3

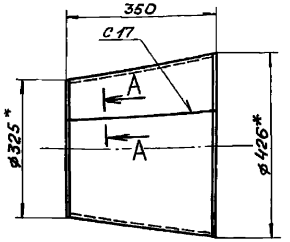

Развертка
М1:20

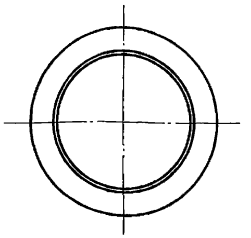

А – А
М1:2

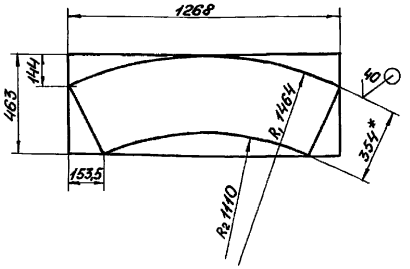

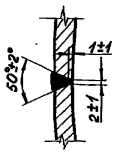

Разделка кромок
М1:2

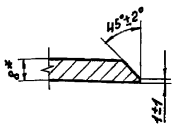

1. * Размеры для справок.
2. Сварные швы выполнять по ГОСТ 5264-80.
3. Электроды Э42 ГОСТ 9467-75.
4. Неуказанные предельные отклонения размеров $\pm\frac{IT14}{2}$

Привязан

Инв. №

Подп. и дата | Взам. инв. № | Инв. № дубл. | Подп. и дата

Изм.	Лист	№ докум.	Подп.	Дата
Разраб.		Попова		4.02.92
Пров.		Гитин		19.03.92
ГИП		Гитин		19.03.92
Нач. отд.		Сермяжко		25.03.92
Н. контр.		Иванова		24.03.92

820-4-045.92-ИМ17.01

Переход

Лит.	Масса	Масштаб
А	25,7	1:10

Лист | Листов 1

Лист Б-ПН-8 ГОСТ 19903-74 / ВСт3сп5 ГОСТ 14637-89

Ленгипроводхоз

Копировал: Формат А4

Альбом 3

Формат	Зона	Поз.	Обозначение	Наименование	Кол.	Примечание
				Документация		
А3			820-4-045.92-ИМ18.00СБ	Сборочный чертеж		
				Детали		
А4		1	820-4-045.92-ИМ18.01	Труба	1	
А4		2	820-4-045.92-ИМ18.02	Труба	1	
А4		3	820-4-045.92-ИМ18.03-01	Кольцо	1	
Б4		4	820-4-045.92-ИМ18.04	Труба		
				Труба 530×10 ГОСТ 10704-76 / Ас т3сп ГОСТ 10705-80		
				$L=2055\pm\frac{IT14}{2}$, мм	1	263,5
Б4		5	820-4-045.92-ИМ18.05	Хомут		
				Круг 20-В ГОСТ 2590-88 / ВСт3 ГОСТ 535-88		
				$L=2197\pm\frac{IT14}{2}$, мм	1	5,4кг
				Стандартные изделия		
		6		Фланец 1-500-10 ВСт3сп5		
				ГОСТ 12820-80	1	

Привязан

Инв. №

Подп. и дата | Взам. инв. № | Инв. № дубл. | Подп. и дата

Изм.	Лист	№ докум.	Подп.	Дата
Разраб.		Попова		5.02.92
Пров.		Гитин		19.03.92
ГИП		Гитин		19.03.92
Нач. отд.		Сермяжко		25.03.92
Н. контр.		Иванова		24.03.92

820-4-045.92-ИМ18.00

Патрубок

Лит.	Лист	Листов
А		1

Ленгипроводхоз

Копировал: 25417-03 53 Формат А4

820-4-045.92-ИМ 18.00 СБ

Альбом 3

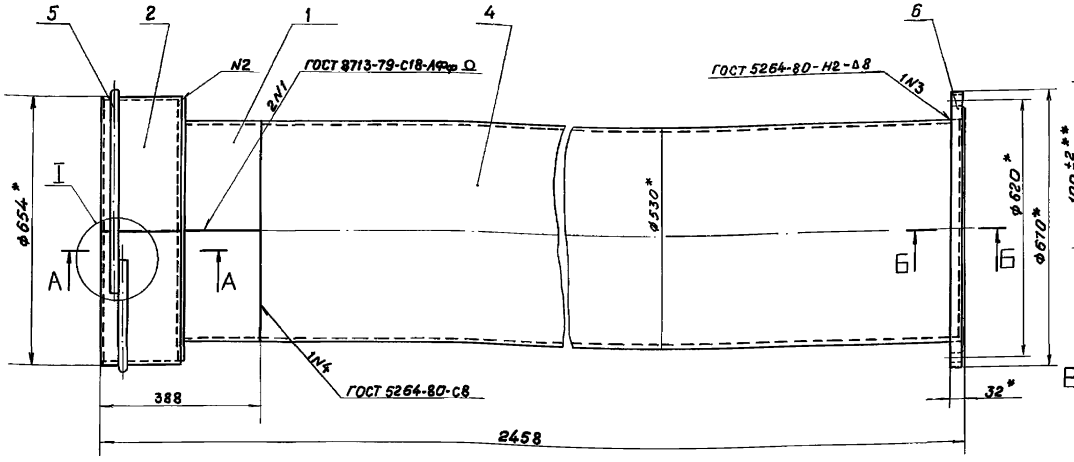

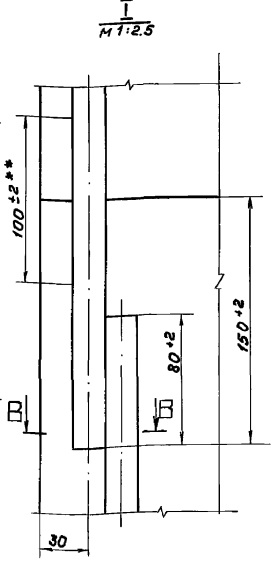

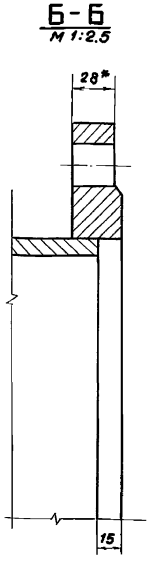

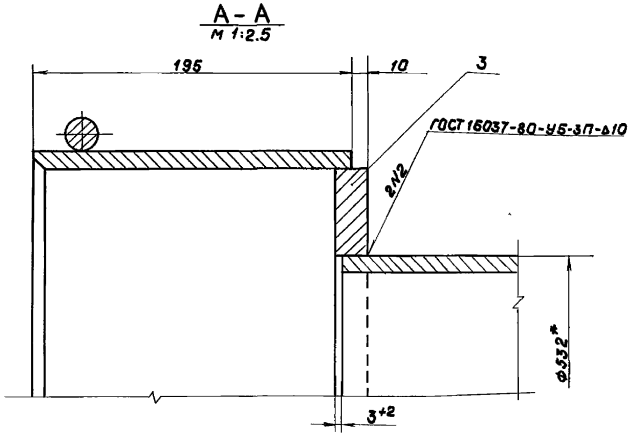

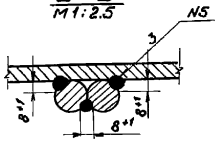

1. * Размеры для справок.
2. ** Шов N5 не варить
3. Электроды Э42 ГОСТ 9467-75
4. Конструкция вставки (поз.1, 2, 3 и 5) разработана с использованием типовых конструкций (Серия 3.901-1/85. Выпуск 1 „Стальные вставки)
5. Неуказанные предельные отклонения размеров $\pm \frac{IT14}{2}$
6. Патрубок окрасить кузбасс-лаком за 2 раза по предварительно очищенной и огрунтованной поверхности.

Привязан

Инв.№

Изм.	Лист	№докум.	Подп.	Дата
Разраб.	Попова			5.02.92
Пров.	Гитин			19.03.92
ГИП	Гитин			19.03.92
Нач.отд	Сермяжко			25.03.92
Н.контр.	Иванова			24.03.92

820-4-045.92-ИМ 18.00 СБ

Патрубок
Сборочный чертеж

Лит.	Масса	Масштаб
А	368.0	1:10
Лист	Листов 1	

Ленгипроводхоз

Копировал УА 25417-03 54 Формат А3

Инв.№подл. | Подп. и дата | Взам.инв.№ | Инв.№дубл. | Подп. и дата

Альбом 3

820-4-045.92-ИМ18.01

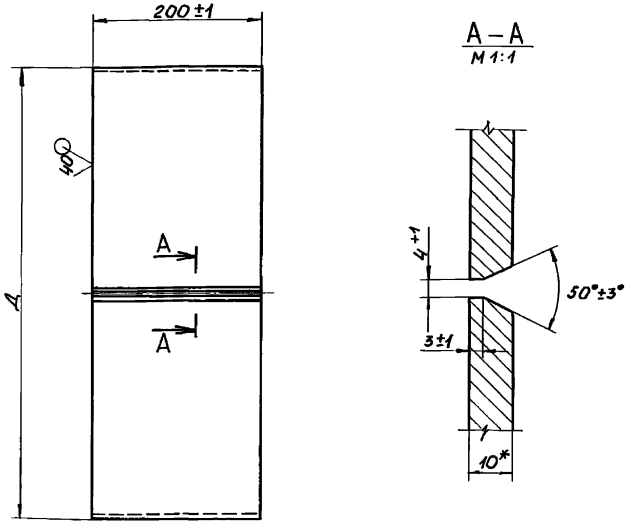

Обозначение	Д, мм	Длина заготовки мм	Масса, мм
820-4-045.92-ИМ18.01	532^{-2}	1636	25,7
-01	635^{-2}	1959	30,8

* Размер для справок.

Привязан

Инв. №

Подп. и дата | Инв. № подл. | Взам. инв. № | Инв. № дубл. | Подп. и дата

Изм.	Лист	№ докум.	Подп.	Дата
Разраб.		Попова		5.02.92
Пров.		Гитин		19.03.92
ГИП		Гитин		19.03.92
Нач. отд.		Сермяжко		25.03.92
Н. контр.		Иванова		24.03.92

820-4-045.92-ИМ18.01

Труба

Лит.	Масса	Масштаб
А	см. таблицу	1:5

Лист | Листов – 1

Лист 5-ПН-10 ГОСТ 19903-74 Вст3сп ГОСТ 14637-89

Ленгипроводхоз

Копировал: Формат А4

Альбом 3

820-4-045.92-ИМ18.02

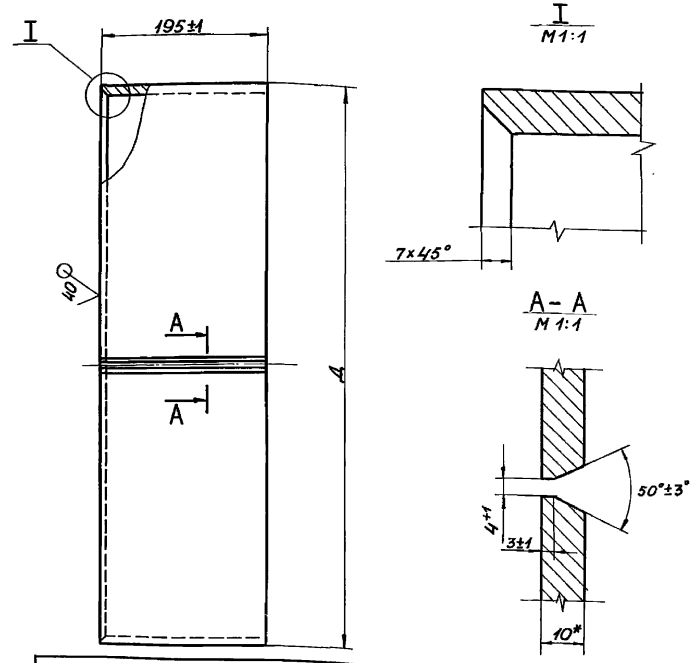

Обозначение	Д, мм	Длина заготовки мм	Масса, кг
820-4-045.92-ИМ18.02	654	2019	31,0
-01	774	2396	36,7

* Размер для справок.

Привязан

Инв. №

Подп. и дата | Инв. № подл. | Взам. инв. № | Инв. № дубл. | Подп. и дата

Изм.	Лист	№ докум.	Подп.	Дата
Разраб.		Попова		5.02.92
Пров.		Гитин		19.03.92
ГИП		Гитин		19.03.92
Нач. отд.		Сермяжко		25.03.92
Н. контр.		Иванова		24.03.92

820-4-045.92-ИМ18.02

Труба

Лит.	Масса	Масштаб
А	см. таблицу	1:5

Лист | Листов – 1

Лист 5-ПН-10 ГОСТ 19903-74 Вст3сп ГОСТ 14637-89

Ленгипроводхоз

Копировал: 25417-03 55 Формат А4

Альбом 3

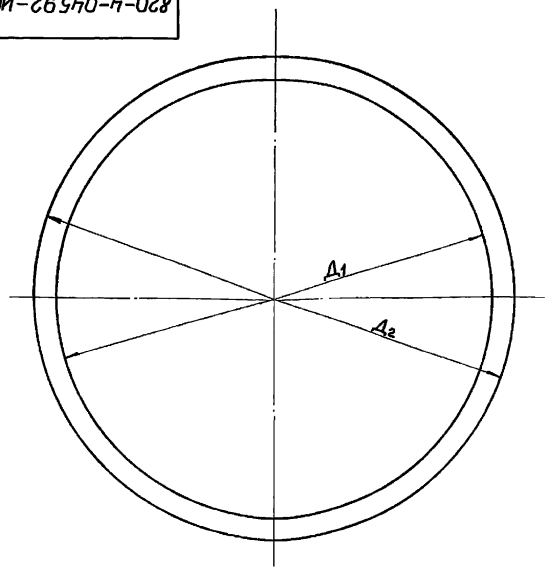

Обозначение	Д1, мм	Д2, мм	Масса, кг
820-4-045.92-ИМ18.03	$532^{+1,15}$	590^{-2}	8,0
-01	$532^{+1,15}$	634^{-2}	14,7
-02	635^{+2}	710^{-2}	12,4
-03	635^{+2}	754^{-2}	20,4

Привязан

Инв.№

Подп. и дата | Инв.№ подл. | Взам.инв.№ | Инв.№ дубл. | Подп. и дата

Изм.	Лист	№ докум.	Подп.	Дата
Разраб.		Попова		6.02.92
Пров.		Гитин		19.03.92
ГИП		Гитин		19.03.92
Нач.отд.		Сермяжко		25.03.92
Н.контр.		Иванова		24.03.92

820-4-045.92-ИМ18.03

Кольцо

Лит.	Масса	Масштаб
А	см. таблицу	1:5
Лист	Листов 1	

Лист Б-ПН-20 ГОСТ 19903-74 / Вст3 ГОСТ 14637-89

Ленгипроводхоз

Копировал:

Формат А4

Альбом 3

Формат	Зона	Поз.	Обозначение	Наименование	Кол.	Примечание
				Документация		
А3			820-4-045.92-ИМ19.00СБ	Сборочный чертеж		
				Детали		
А4		1	820-4-045.92-ИМ 18.01-01	Труба	1	
А4		2	820-4-045.92-ИМ 18.02-01	Труба	1	
А4		3	820-4-045.92-ИМ 18.03-03	Кольцо	1	
Б4		4	820-4-045.92-ИМ 19.01	Труба		
				Труба 530×10 ГОСТ 10704-76 / А Ст3сп ГОСТ 10705-80		
				$L = 1555 \pm \frac{ЭТ14}{2}$, мм	1	199,4кг
Б4		5	820-4-045.92-ИМ19.02	Хомут		
				Круг 20-В ГОСТ 2590-88 / Вст3 ГОСТ 535-88		
				$L = 2574 \pm \frac{ЭТ14}{2}$, мм	1	6,4кг
				Стандартные изделия		
		6		Переход К 630×530×12		
				Вст3сп5 ОСТ 36-22-77	1	
		7		Фланец 1-500-10 Вст3сп5		
				ГОСТ 12820-80	1	

Привязан

Инв.№

Подп. и дата | Инв.№ подл. | Взам.инв.№ | Инв.№ дубл. | Подп. и дата

Изм.	Лист	№ докум.	Подп.	Дата
Разраб.		Попова		6.02.92
Пров.		Гитин		19.03.92
ГИП		Гитин		19.03.92
Нач.отд.		Сермяжко		25.03.92
Н.контр.		Иванова		24.03.92

820-4-045.92-ИМ19.00

Патрубок

Лит.	Лист	Листов
А		1

Ленгипроводхоз

Копировал: 25417-03 56 Формат А4

820-4-045.92-ИМ 19.00СБ

Альбом 5

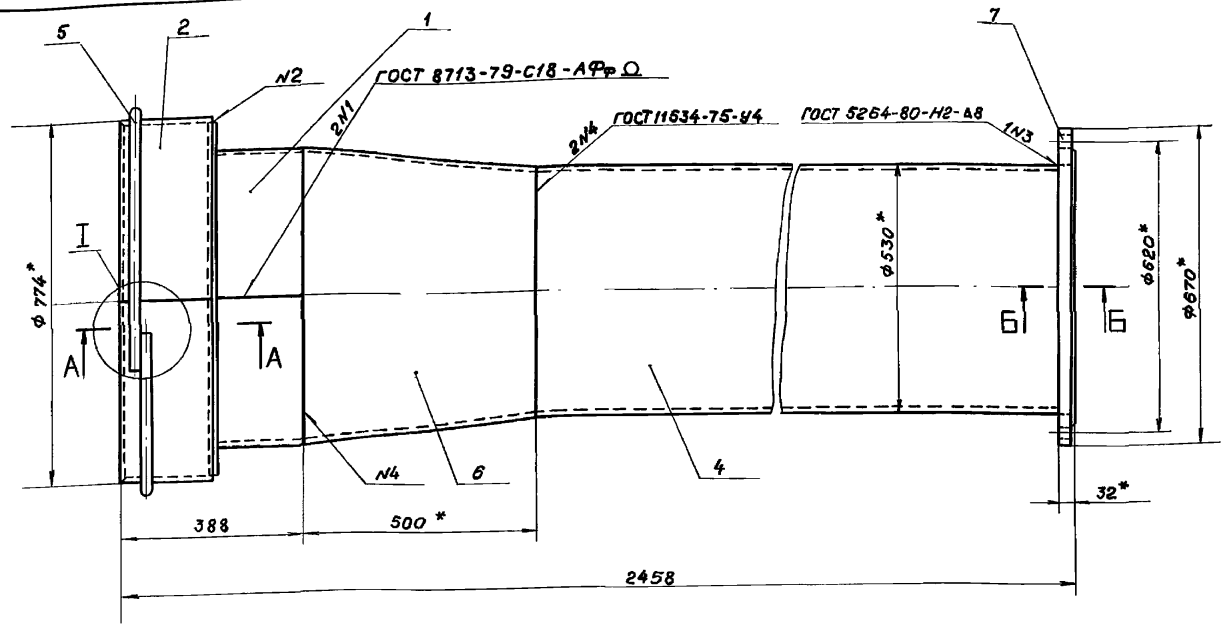

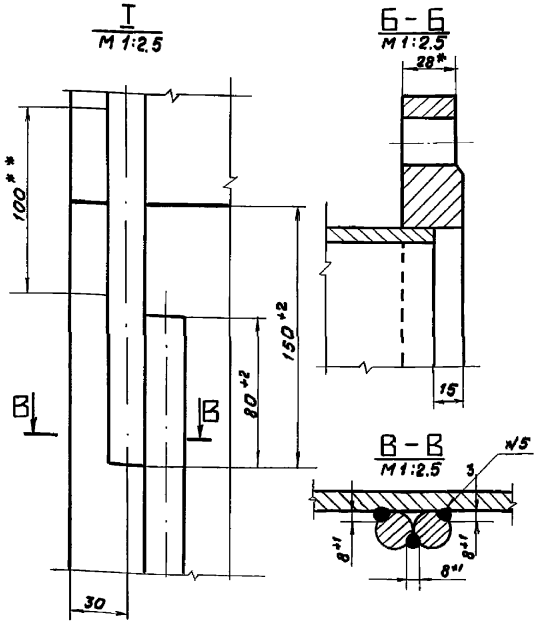

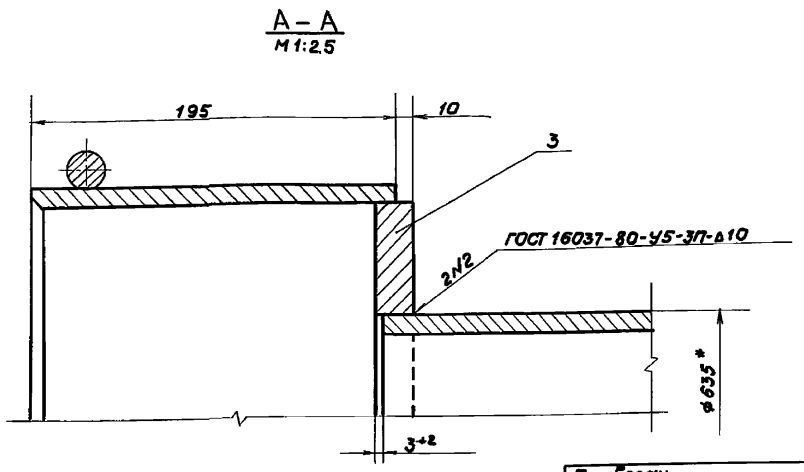

1. * Размеры для справок.
2. ** Шов N5 не варить
3. Электроды Э42 ГОСТ 9467-75
4. Конструкция вставки (поз. 1, 2, 3 и 5) разработана с использованием типовых конструкций (Серия 3.901-1/85. Выпуск 1 „Стальные вставки")
5. Неуказанные предельные отклонения размеров $\pm \frac{IT14}{2}$.

5. Патрубок окрасить кузбасс-лаком за 2 раза по предварительно очищенной и огрунтованной поверхности.

Привязан

Инв.№

Изм.	Лист	№докум.	Подп.	Дата
Разраб.		Попова		6.02.92
Пров.		Гитин		19.03.92
ГИП		Гитин		19.03.92
Нач.отд		Сермяжко		25.03.92
Н.контр.		Иванова		24.03.92

820-4-045.92-ИМ 19.00СБ

Патрубок
Сборочный чертеж

Лит.	Масса	Масштаб
А	405.4	1:10
Лист	Листов 1	

Ленгипроводхоз

Инв.№подл. | Подп. и дата | Взам.инв.№ | Инв.№дубл. | Подп. и дата

Альбом 3

Формат	Зона	Поз.	Обозначение	Наименование	Кол.	Примечание
				Документация		
А4			820-4-045.92-ИМ 20.00 СБ	Сборочный чертеж		
				Стандартные изделия		
		1		Переход к 630×530×12		
				ВСт3сп5 ОСТ 36-22-77	1	
				Переменные данные для исполнений		
				820-4-045.92-ИМ 20.00		
				Детали		
А4		2	820-4-045.92-ИМ 20.01	Фланец	1	
Б4		3	820-4-045.92-ИМ 20.02	Труба		
				Труба $\frac{530\times10\ ГОСТ\ 10704-76}{А\ Ст3сп\ ГОСТ\ 10705-80}$		
				$L=1738\pm\frac{IT14}{2}$, мм	1	222.9 кг
				820-4-045.92-ИМ 20.00-01		
				Детали		
Б4		3	820-4-045.92-ИМ 20.02-01	Труба		
				Труба $\frac{530\times10\ ГОСТ\ 10704-76}{А\ Ст3сп\ ГОСТ\ 10705-80}$		
				$L=1943\pm\frac{IT14}{2}$, мм	1	249.2 кг
				Стандартные изделия		
				Фланец 1-500-10 ВСт3сп5		
				ГОСТ 12820-80	1	

Привязан

Инв.№

Подп. и дата | Взам. инв.№ | Инв.№ подл. | Подп. и дата | Инв.№ подл.

Изм.	Лист	№ докум.	Подп.	Дата
Разраб.		Попова		14.01.92
Пров.		Гитин		19.03.92
ГИП		Гитин		19.03.92
Нач.отд		Сержанко		25.03.92
Н.контр.		Иванова		26.03.92

820-4-045.92-ИМ 20.00

Патрубок

Лит.	Лист	Листов
А		1

Ленгипроводхоз

Копировал | Формат А4

820-4-045.92-ИМ 20.00 СБ

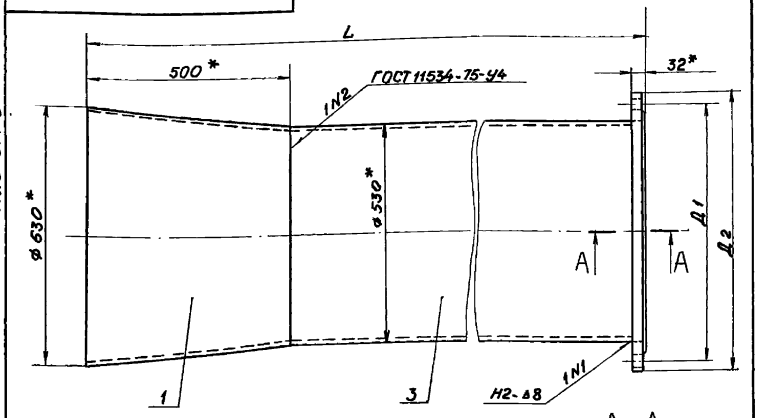

А – А
М1:2.5

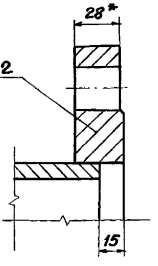

Обозначение	Д1, мм	Д2, мм	L, мм	Масса, кг
820-4-045.92-ИМ 20.00	640	580	2253	337.8
-01	620	670	2458	360.9

1. * Размеры для справок.
2. Сварные швы выполнять по ГОСТ 5264-80.
3. Электроды Э42 ГОСТ 9467-75.
4. Предельные отклонения размеров $\pm\frac{IT14}{2}$
5. Патрубок окрасить кузбасс-лаком загрунтовав по предварительно очищенной и огрунтованной поверхности.

Привязан

Инв.№

Изм.	Лист	№ докум.	Подп.	Дата
Разраб.		Попова		14.01.92
Пров.		Гитин		19.03.92
ГИП		Гитин		19.03.92
Нач.отд		Сержанко		25.03.92
Н.контр.		Иванова		26.03.92

820-4-045.92-ИМ 20.00 СБ

Патрубок
Сборочный чертеж

Лит.	Масса	Масштаб
А	см. таблицу	1:10
Лист	Листов 1	

Ленгипроводхоз

Альбом 3

Формат	Зона	Поз.	Обозначение	Наименование	Кол.	Примечание
				Документация		
А4			820-4-045.92-ИМ21.00СБ	Сборочный чертеж		
				Детали		
Б4		1	820-4-045.92-ИМ21.01	Труба		
				Труба 530×10 ГОСТ10704-76 / А Ст3сп ГОСТ10705-80		
				$L=2280\pm\frac{УТ14}{2}$, мм	1	292,4кг
				Стандартные изделия		
		2		Фланец 1-500-10 ВСт3сп5		
				ГОСТ 12820-80	2	

Подп. и дата | Инв. № дубл. | Взам. инв. № | Подп. и дата | Инв. № подл.

Привязан

Инв. №

Изм.	Лист	№ докум.	Подп.	Дата
Разраб.		Попова		7.02.92
Пров.		Гитин		19.03.92
ГИП		Гитин		19.03.92
Нач. отд.		Серняжко		25.03.92
Н. контр.		Иванова		24.03.92

820-4-045.92-ИМ21.00

Патрубок

Лит.	Лист	Листов
А		1

Ленгипроводхоз

Копировал: Формат А4

820-4-045.92-ИМ21.00СБ

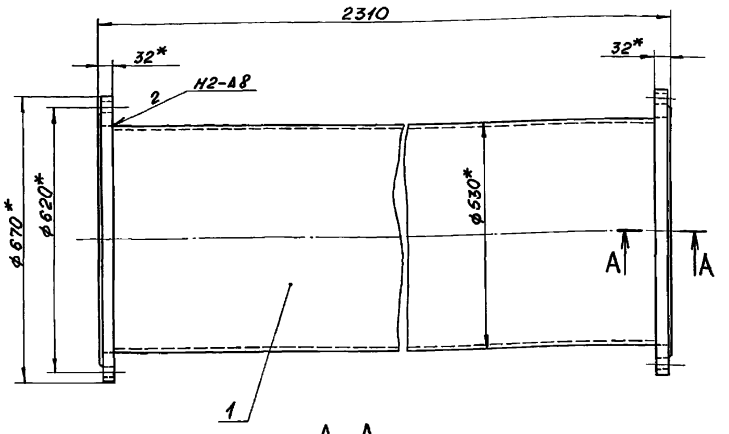

А – А
М 1:2,5

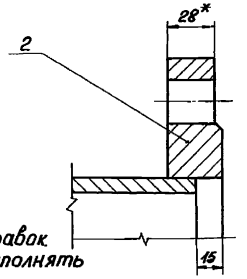

1.* Размеры для справок.
2. Сварные швы выполнять по ГОСТ 5264-80.
3. Электроды Э42 ГОСТ 9467-75.
4. Предельные отклонения размеров $\pm\frac{УТ14}{2}$
5. Патрубок окрасить кузбасс-лаком за 2 раза по предварительно очищенной и огрунтованной поверхности.

Привязан

Инв. №

Изм.	Лист	№ докум.	Подп.	Дата
Разраб.		Попова		7.02.92
Пров.		Гитин		19.03.92
ГИП		Гитин		19.03.92
Нач. отд.		Серняжко		25.03.92
Н. контр.		Иванова		24.03.92

Патрубок
Сборочный чертеж

Лит.	Масса	Масштаб
А	347,8	1:10
Лист	Листов 1	

Ленгипроводхоз

Альбом 3

Формат	Зона	Поз.	Обозначение	Наименование	Кол.	Примечание
				Документация		
А3			820-4-045.92-ИМ 22.00 СБ	Сборочный чертеж		
				Детали		
А4		1	820-4-045.92-ИМ 20.01	Фланец	1	
А4		2	820-4-045.92-ИМ 18.01	Труба	1	
А4		3	820-4-045.92-ИМ 22.01	Труба	1	
А4		4	820-4-045.92-ИМ 22.02	Труба	1	
А4		5	820-4-045.92-ИМ 18.03	Кольцо	1	
Б4		6	820-4-045.92-ИМ 22.03	Труба		
				Труба $\frac{530\times10\ ГОСТ\ 10704-76}{А\ Ст3сп\ ГОСТ\ 10705-80}$		
				$L = 1912 \pm \frac{IT14}{2}$, мм	1	245.2кг
Б4		7	820-4-045.92-ИМ 22.04	Хомут		
				Круг $\frac{6-В\ ГОСТ\ 2590-88}{ВСт3\ ГОСТ\ 535-88}$		
				$L = 1896 \pm \frac{IT14}{2}$, мм	1	0.4кг
Б4		8	820-4-045.92-ИМ 22.05	Хомут		
				Круг $\frac{9-В\ ГОСТ\ 2590-88}{ВСт3\ ГОСТ\ 535-88}$		
				$L = 1944 \pm \frac{IT14}{2}$, мм	1	1.0кг

Подп. и дата | Инв.№ дубл. | Взам. инв.№ | Подп. и дата | Инв.№ подл.

Привязан

Инв.№

Изм.	Лист	№ докум.	Подп.	Дата
Разраб.		Попова		11.02.92
Пров.		Гитин		19.03.92
ГИП		Гитин		19.03.92
Нач.отд.		Сермяжко		25.03.92
Н.контр.		Иванова		24.03.92

820-4-045.92-ИМ 22.00

Патрубок

Лит.	Лист	Листов
А		1

Ленгипроводхоз

Копировал УА | Формат А4

820-4-045.92-ИМ 22.01

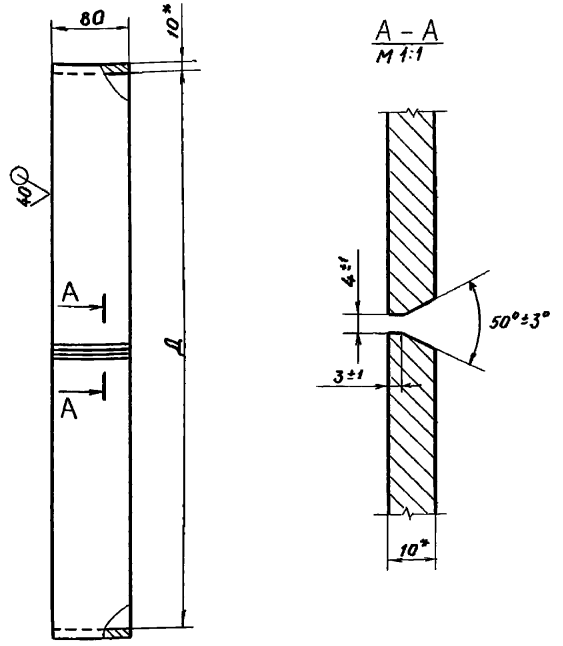

Обозначение	L, мм	Длина заготовки мм	Масса, кг
820-4-045.92-ИМ 22.01	$590^{\pm2}$	1881	11.8
-01	$710^{\pm2}$	2258	14.2

* Размер для справок.

Привязан

Инв.№

Изм.	Лист	№ докум.	Подп.	Дата
Разраб.		Попова		12.02.92
Пров.		Гитин		19.03.92
ГИП		Гитин		19.03.92
Нач.отд		Сермяжко		25.03.92
Н.контр.		Иванова		24.03.92

820-4-045.92- ИМ 22.01

Труба

Лит.	Масса	Масштаб
А	см. таблицу	1:5
Лист	Листов 1	

Лист Б-ПН-10 ГОСТ 19903-74 / 8Ст3сп ГОСТ 14637-89

Ленгипроводхоз

Копировал УА 25417-03 60 | Формат А4

820-4-045.92-ИМ22.00СБ

Альбом 3

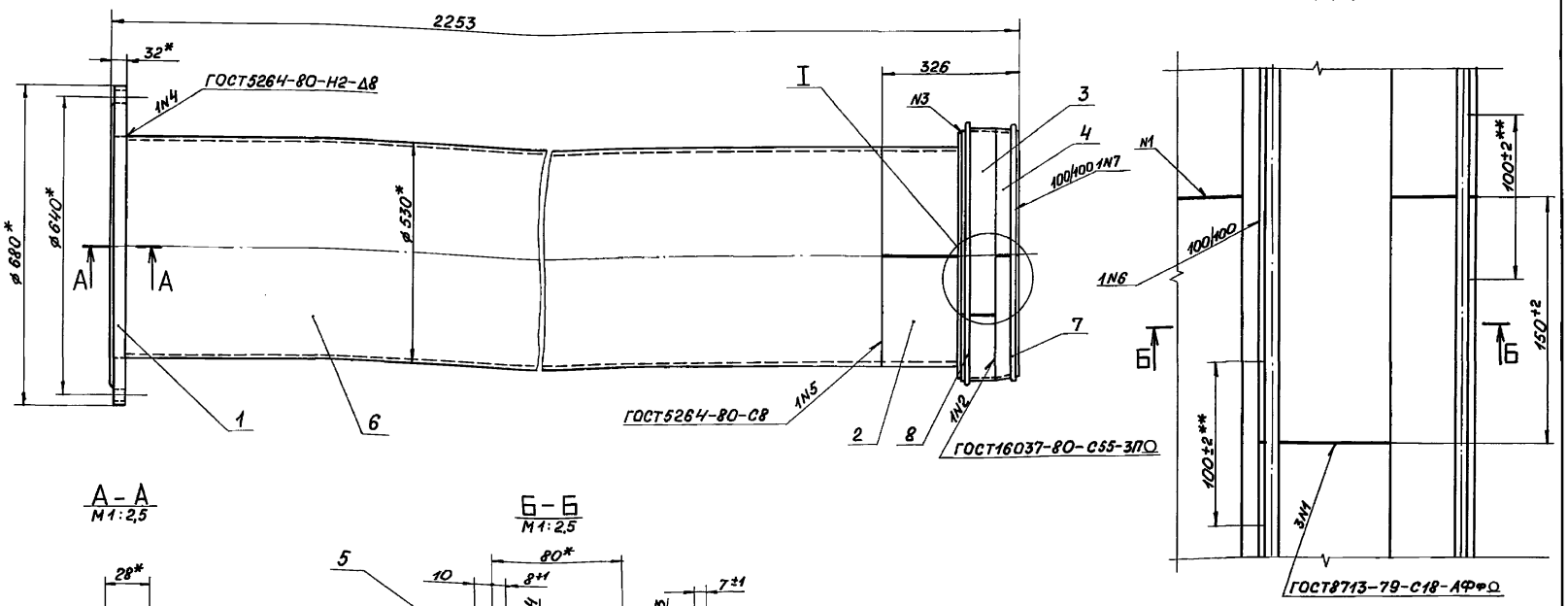

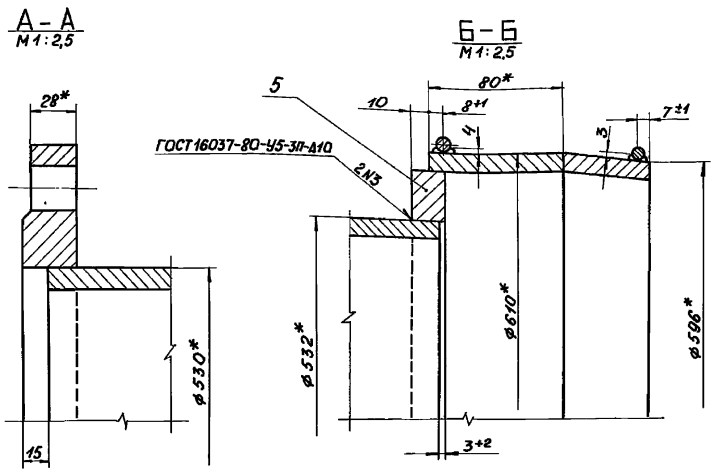

1. * Размеры для справок.
2. ** Швы N6 и N7 не варить.
3. Электроды Э42 ГОСТ 9467-75.
4. Конструкция вставки (поз.1-4, 6 и 7) разработана с использованием типовых конструкций (Серия 3.901-1/86. Выпуск 1 „Стальные вставки").
5. Неуказанные предельные отклонения размеров $\pm \frac{JT14}{2}$

6. Патрубок окрасить кузбасс-лаком за 2 раза по предварительно очищенной и огрунтованной поверхности.

Привязан					820-4-045.92-ИМ22.00СБ		
					Патрубок Сборочный чертеж	Лит.	Масса	Масштаб
						А	330,4	1:10
						Лист	Листов-1	
						Ленгипроводхоз		
Изм.	Лист	№ докум.	Подп.	Дата				
Разраб.		Попова		11.02.92				
Пров.		Гитин		19.03.92				
ГИП		Гитин		19.03.92				
Нач. отд.		Сермяжко		25.03.92				
Н. контр.		Иванова		24.03.92				
Инв. №								

Копировал: Ф-25417-03 61 Формат А3

Подп. и дата | Инв. № дубл. | Взам. инв. № | Подп. и дата | Инв. № подл.

Альбом 3

Формат	Зона	Поз.	Обозначение	Наименование	Кол.	Примечание
				Документация		
А3			820-4-045.92-ИМ 23.00 СБ	Сборочный чертеж		
				Детали		
А4		1	820-4-045.92-ИМ 18.01-01	Труба	1	
А4		2	820-4-045.92-ИМ 22.01-01	Труба	1	
А4		3	820-4-045.92-ИМ 22.02-01	Труба	1	
А4		4	820-4-045.92-ИМ 18.03.02	Кольцо	1	
А4		5	820-4-045.92-ИМ 20.01	Фланец	1	
Б4		6	820-4-045.92-ИМ 23.01	Труба		
				Труба $\frac{530\times10\ ГОСТ\ 10704-76}{А\ Ст3сп\ \ ГОСТ\ 10705-80}$		
				$L = 1412 \pm \frac{JT14}{2}$, мм	1	181.1 кг
Б4		7	820-4-045.92-ИМ 23.02	Хомут		
				Круг $\frac{6-В\ ГОСТ\ 2590-88}{ВСт3\ ГОСТ\ 535-88}$		
				$L = 2273 \pm \frac{JT14}{2}$, мм	1	0.5 кг
Б4		8	820-4-045.92-ИМ 23.03	Хомут		
				Круг $\frac{9-В\ ГОСТ\ 2590-88}{ВСт3\ ГОСТ\ 535-88}$		
				$L = 2322 \pm \frac{JT14}{2}$, мм	1	1.2 кг
				Стандартные изделия		
		9		Переход к 630×530×12		
				ВСт3сп5 ОСТ 36-22-77	1	

Привязан

Инв.№

Подп. и дата | Взам. инв.№ | Инв.№ дубл. | Подп. и дата | Инв.№ подл.

Изм.	Лист	№ докум.	Подп.	Дата
Разраб.		Попова		13.02.92
Пров.		Гитин		19.03.92
ГИП		Гитин		19.03.92
Нач.отд.		Сермяжко		23.03.92
Н.контр.		Иванова		24.03.92

820-4-045.92-ИМ 23.00

Патрубок

Лит.	Лист	Листов
А		1

Ленгипроводхоз

Копировал UR Формат А4

820-4-045.92-ИМ 22.02

Развертка
М 1:20

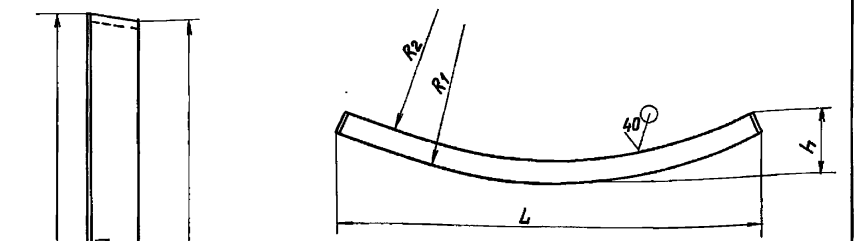

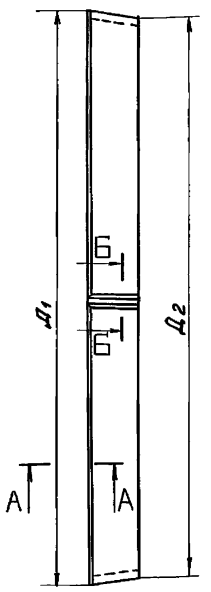

А – А
М 1:1

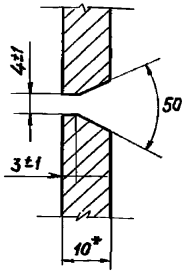

Б – Б
М 1:1

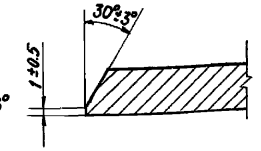

Обозначение	Д1, мм	Д2, мм	R1, мм	R2, мм	L, мм	h, мм	Масса, кг
820-4-045.92-ИМ 22.02	$610^{-1.75}$	$596^{-1.15}$	2155	2104	1825	249	7.4
-01	730^{-2}	716^{-2}	2622	2571	2220	293	9.0

* Размер для справок

Привязан

Инв.№

Подп. и дата | Взам. инв.№ | Инв.№ дубл. | Подп. и дата | Инв.№ подл.

Изм.	Лист	№ докум.	Подп.	Дата
Разраб.		Попова		13.02.92
Пров.		Гитин		19.03.92
ГИП		Гитин		19.03.92
Нач.отд.		Сермяжко		23.03.92
Н.контр.		Иванова		24.03.92

820-4-045.92-ИМ 22.02

Труба

Лит.	Масса	Масштаб
А	см. таблицу	1:5
Лист	Листов 1	

Лист Б-ПН-10 ГОСТ 19903-74 / ВСт3сп ГОСТ 14637-89

Ленгипроводхоз

Копировал УД-25417-03 62 Формат А4

820-4-045.92-ИМ 23.00 СБ

Альбом 3

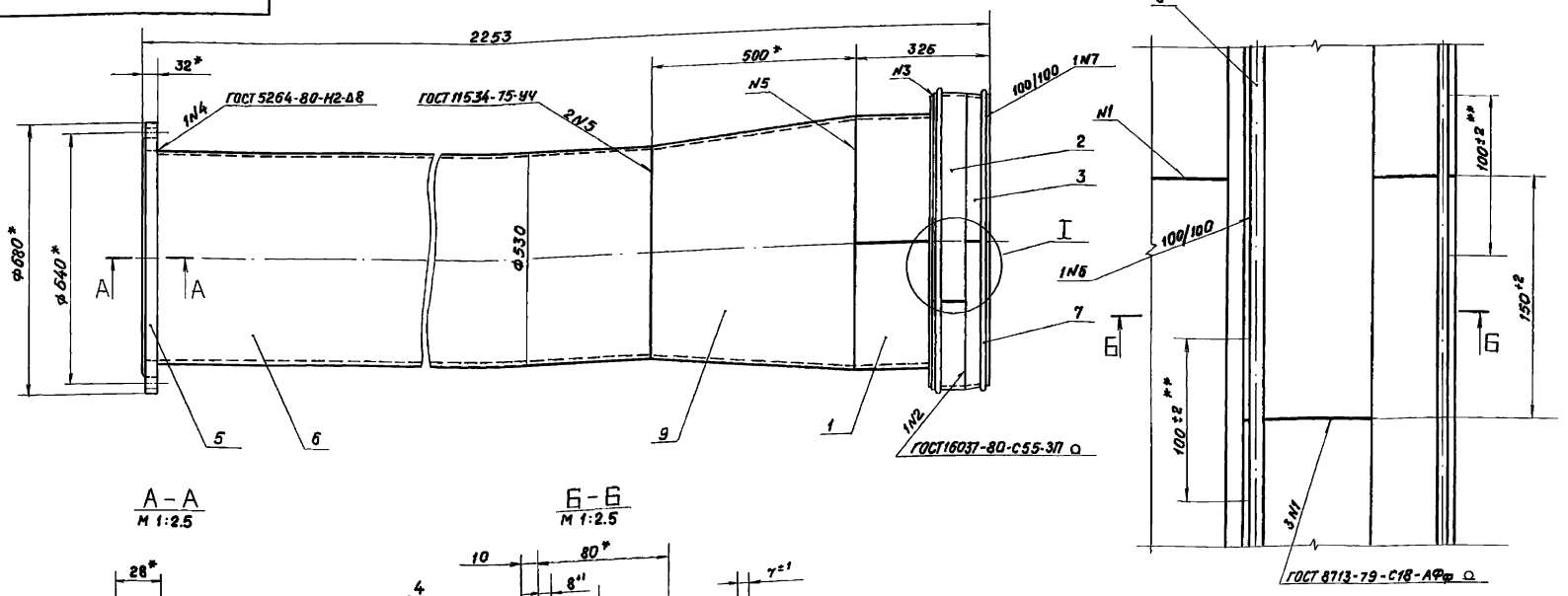

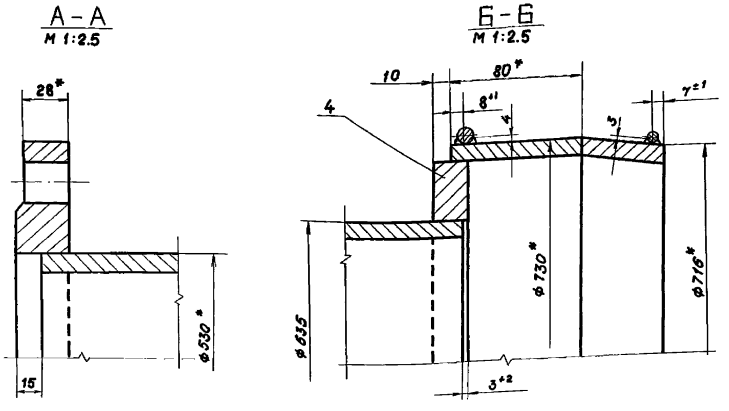

1. * Размеры для справок.
2. ** Швы N6 и N7 не варить
3. Электроды Э42 ГОСТ 9467-75
4. Конструкция вставки (поз 1-4, 6 и 7) разработана с использованием типовых конструкций (Серия 3.901-1/85. Выпуск 1 „Стальные вставки").
5. Неуказанные предельные отклонения размеров $\pm \frac{IT14}{2}$.
6. Патрубок окрасить кузбасс-лаком за 2 раза по предварительно очищенной и огрунтованной поверхности.

Привязан

Инв.№

Изм.	Лист	№ докум.	Подп.	Дата
Разраб.		Попова		12.03.92
Пров.		Гитин		19.03.92
ГИП		Гитин		19.03.92
Нач.отд		Сермяжко		25.03.92
Н.контр.		Иванова		27.03.92

820-4-045.92-ИМ 23.00 СБ

Патрубок
Сборочный чертеж

Лит.	Масса	Масштаб
А	364.1	1:10
Лист	Листов 1	

Ленгипроводхоз

Копировал УД 25417-03 63 Формат А3

Инв.№подл. | Подп. и дата | Взам.инв.№ | Инв.№дубл. | Подп. и дата

Альбом 3

Формат	Зона	Поз.	Обозначение	Наименование	Кол.	Примечание
				Документация		
А4			820-4-045.92-ИМ24.00СБ	Сборочный чертеж		
				Детали		
А4		1	820-4-045.92-ИМ24.01	Труба	1	
А4		2	820-4-045.92-ИМ24.02	Ребро	1	

Привязан

Инв. №

Изм.	Лист	№ докум.	Подп.	Дата
Разраб.		Попова		17.02.92
Пров.		Гитин		19.03.92
ГИП		Гитин		19.03.92
Нач. отд.		Серняжко		25.03.92
Н. контр.		Иванова		24.03.92

820-4-045.92-ИМ24.00

Рассеивающий порог

Лит.	Лист	Листов
А		1

Ленгипроводхоз

Копировал: Формат А4

820-4-045.92-ИМ24.00СБ

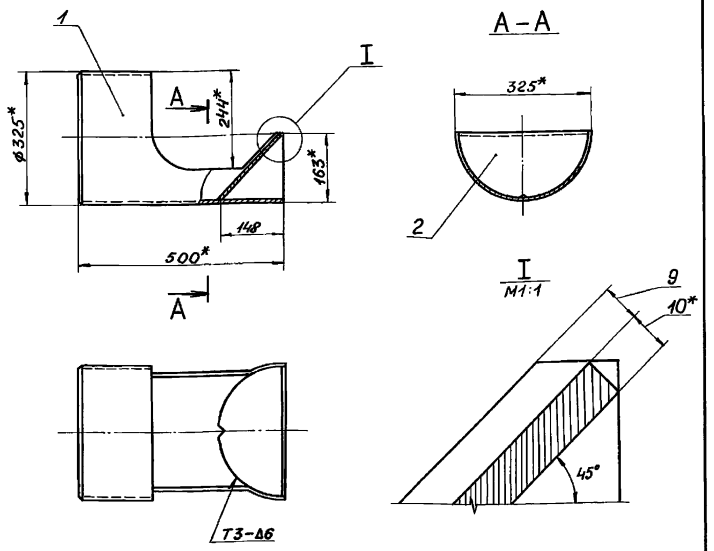

1.* Размеры для справок.
2. Сварные швы выполнять по ГОСТ 5264-80.
3. Электроды Э42 ГОСТ 9467-75.
4. Рассеивающий порог окрасить: грунт ХС-068 · ТУ 6-10-820-75 в 2 слоя; окраска ХВ-1100 · ТУ 6-10-1301-83 в 5 слоев.

Привязан

Инв. №

Изм.	Лист	№ докум.	Подп.	Дата
Разраб.		Попова		17.02.92
Пров.		Гитин		19.03.92
ГИП		Гитин		19.03.92
Нач. отд.		Серняжко		25.03.92
Н. контр.		Иванова		24.03.92

820-4-045.92-ИМ24.00СБ

Рассеивающий порог
Сборочный чертеж.

Лит.	Масса	Масштаб
А	23,0	1:10

Лист	Листов-1

Ленгипроводхоз

820-4-045.92-ИМ 24.01

Альбом 3

40

Шаблон для разделки трубы

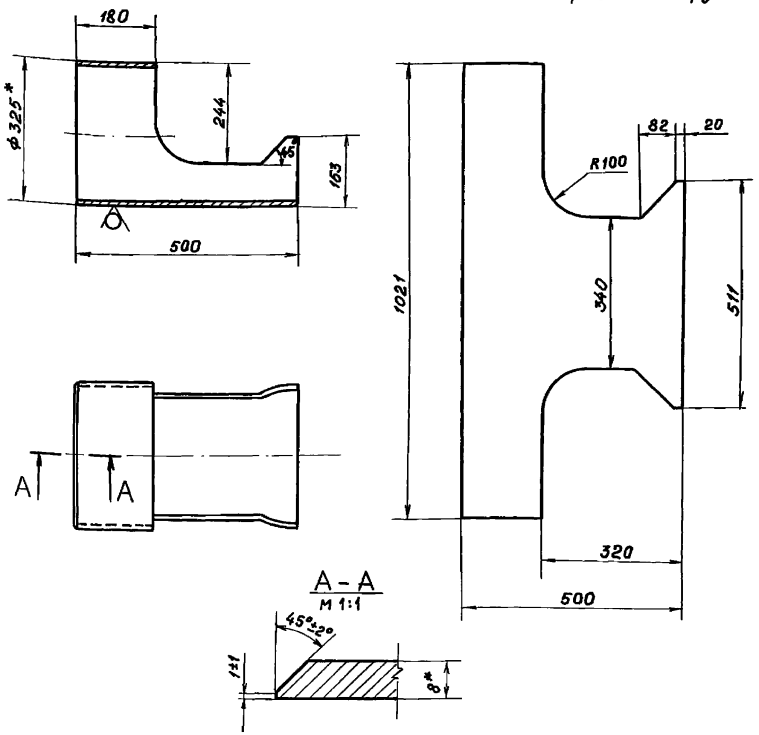

1. * Размер для справок.
2. Неуказанные предельные отклонения размеров $\pm \frac{JT14}{2}$

Привязан

Инв.№

Изм.	Лист	№ докум.	Подп.	Дата	820-4-045.92-ИМ 24.01			
Разраб.		Попова		17.02.92	Труба	Лит.	Масса	Масштаб
Пров.		Гитин		19.03.92		А	19.0	1:10
ГИП		Гитин		19.03.92		Лист	Листов-1	
Нач.отд.		Сермяжко		25.03.92	Труба 325×8 ГОСТ 10704-76 / А Ст3 сп ГОСТ 10705-80	Ленгипроводхоз		
Н.контр.		Иванова		26.03.92				

Копировал | Формат А4

Альбом 3

820-4-045.92-ИМ 24.02

40

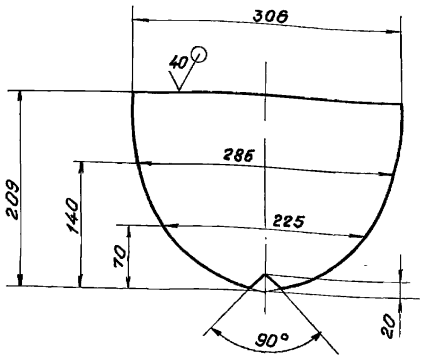

Предельные отклонения размеров $\pm \frac{JT14}{2}$

Привязан

Инв.№

Изм.	Лист	№ докум.	Подп.	Дата	820-4-045.92-ИМ 24.02			
Разраб.		Попова		17.02.92	Ребро	Лит.	Масса	Масштаб
Пров.		Гитин		19.03.92		А	4.0	1:5
ГИП		Гитин		19.03.92		Лист	Листов-1	
Нач.отд.		Сермяжко		25.03.92	Лист Б-ПН-10 ГОСТ 19903-74 / Вст3сп5 ГОСТ 14637-89	Ленгипроводхоз		
Н.контр.		Иванова		26.03.92				

Копировал | Формат А4

Альбом 3

Формат	Зона	Поз.	Обозначение	Наименование	Кол.	Примечание
				Документация		
А4			820-4-045.92-ИМ25.00СБ	Сборочный чертеж		
				Детали		
А4		1	820-4-045.92-ИМ25.01	Труба	1	
А4		2	820-4-045.92-ИМ25.02	Ребро	1	

Привязан

Инв. №

Подп. и дата | Инв. № дубл. | Взам. инв. № | Подп. и дата | Инв. № подл.

Изм.	Лист	№ докум.	Подп.	Дата
Разраб.		Попова		17.02.92
Пров.		Гитин		23.03.92
ГИП		Гитин		23.03.92
Нач. отд.		Сермяжко		25.03.92
Н. контр.		Иванова		24.03.92

820-4-045.92-ИМ25.00

Рассеивающий порог

Лит.	Лист	Листов
А		1

Ленгипроводхоз

Копировал: А Формат А4

Альбом 3

820-4-045.92-ИМ25.00СБ

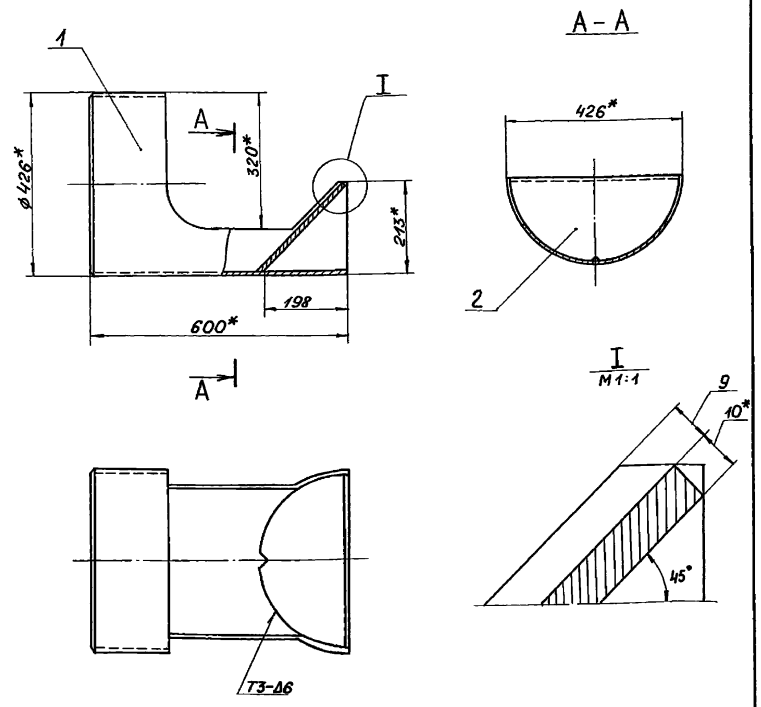

1. * Размеры для справок.
2. Сварные швы выполнять по ГОСТ 5264-80.
3. Электроды Э42 ГОСТ 9467-75.
4. Рассеивающий порог окрасить: грунт ХС-068 ТУ6-10-820-75 в 2 слоя; окраска ХВ-1100 ТУ 6-10-1301-83 в 5 слоев.

Привязан

Инв. №

Подп. и дата | Инв. № дубл. | Взам. инв. № | Подп. и дата | Инв. № подл.

Изм.	Лист	№ докум.	Подп.	Дата
Разраб.		Попова		17.02.92
Пров.		Гитин		23.03.92
ГИП		Гитин		23.03.92
Нач. отд.		Сермяжко		25.03.92
Н. контр.		Иванова		24.03.92

820-4-045.92-ИМ25.00СБ

Рассеивающий порог. Сборочный чертеж

Лит.	Масса	Масштаб
А	42,7	1:10

Лист	Листов 1

Ленгипроводхоз

820-4-045.92-ИМ 25.01

Альбом 3

Шаблон для разделки трубы

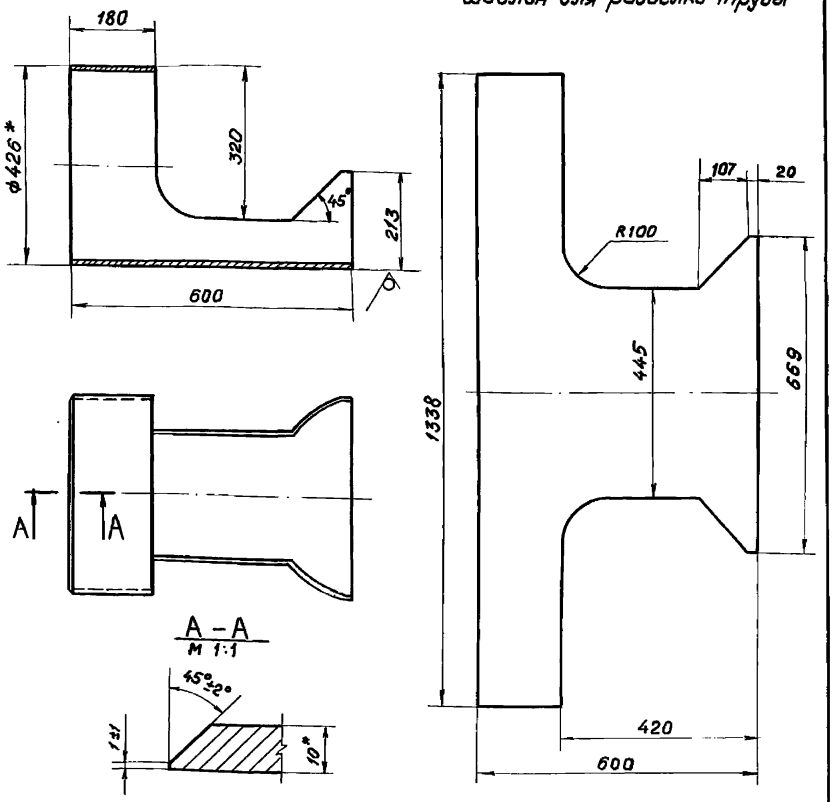

1. * Размеры для справок.
2. Неуказанные предельные отклонения размеров $\pm \frac{JT14}{2}$

Привязан

Инв.№

Изм.	Лист	№ докум.	Подп.	Дата
Разраб.		Попова		17.02.92
Пров.		Гитин		23.03.92
ГИП		Гитин		23.03.92
Нач. отд.		Сермяжко		25.03.92
Н. контр.		Иванова		24.03.92

820-4-045.92-ИМ 25.01

Труба

Лит.	Масса	Масштаб
А	34.4	1:10
Лист	Листов 1	

Труба $\frac{426\times8\ \text{ГОСТ }10704\text{-}76}{\text{А Ст3сп ГОСТ }10705\text{-}80}$

Ленгипроводхоз

Копировал ИВЗ

Формат А4

Альбом 3

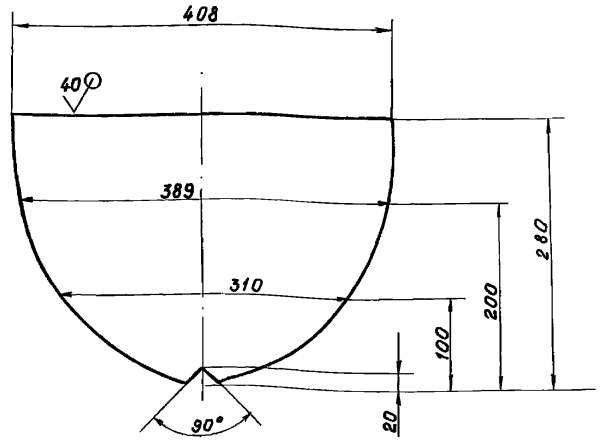

Предельные отклонения размеров $\pm \frac{JT16}{2}$

Привязан

Инв.№

Изм.	Лист	№ докум.	Подп.	Дата
Разраб.		Попова		17.02.92
Пров.		Гитин		23.03.92
ГИП		Гитин		23.03.92
Нач. отд.		Сермяжко		25.03.92
Н. контр.		Иванова		24.03.92

820-4-045.92-ИМ 25.02

Ребро

Лит.	Масса	Масштаб
А	8.3	1:5
Лист	Листов 1	

Лист $\frac{\text{Б-ЛН-10 ГОСТ }19903\text{-}74}{\text{В Ст3сп5 ГОСТ }14637\text{-}89}$

Ленгипроводхоз

Копировал 25417-03 67 Формат А4

Альбом 3

Формат	Зона	Поз.	Обозначение	Наименование	Кол.	Примечание
				Документация		
А4			820-4-045.92-ИМ26.00 СБ	Сборочный чертеж		
				Детали		
А4		1	820-4-045.92-ИМ26.01	Труба	1	
А4		2	820-4-045.92-ИМ26.02	Ребро	1	

Привязан

Инв.№

Подп. и дата | Инв.№ подл. | Взам.инв.№ | Инв.№ дубл. | Подп. и дата

Изм.	Лист	№ докум.	Подп.	Дата
Разраб.		Попова		17.02.92
Пров.		Гитин		23.03.92
ГИП		Гитин		25.03.92
Нач. отд.		Сермяжко		25.03.92
Н. контр.		Цванова		24.03.92

820-4-045.92-ИМ26.00

Рассеивающий порог

Лит.	Лист	Листов
А		1

Ленгипроводхоз

Копировал: Ф

Формат А4

Альбом 3

820-4-045.92-ИМ26.00СБ

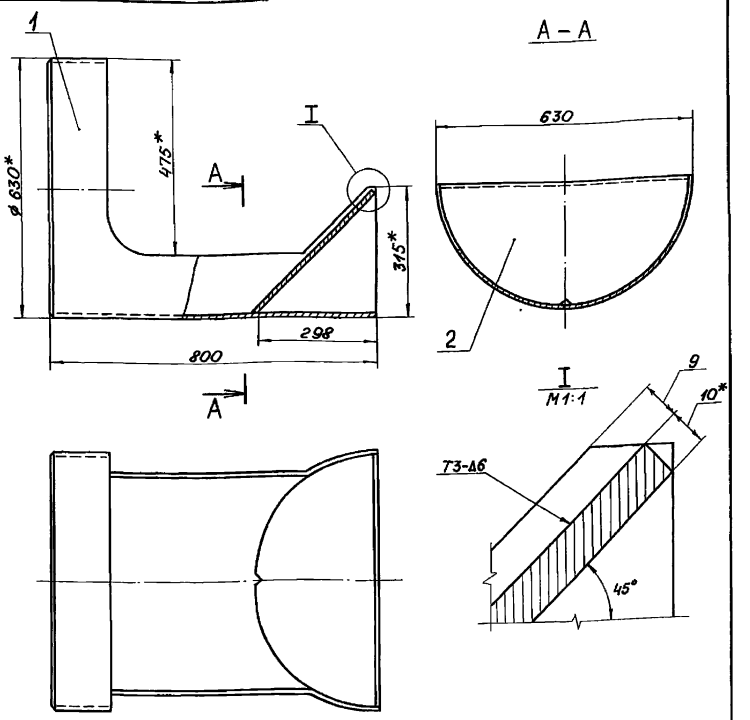

1. * Размеры для справок.
2. Сварные швы выполнять по ГОСТ 5264-80.
3. Электроды Э42 ГОСТ 9467-75.
4. Рассеивающий порог окрасить: грунт ХС-068 ТУ 6-10-820-75 в 2 слоя; окраска ХВ-1100 ТУ 6-10-1301-83 в 5 слоев.

Привязан

Инв.№

Подп. и дата | Инв.№ подл. | Взам.инв.№ | Инв.№ дубл. | Подп. и дата

Изм.	Лист	№ докум.	Подп.	Дата
Разраб.		Попова		17.02.92
Пров.		Гитин		23.03.92
ГИП		Гитин		23.03.92
Нач. отд.		Сермяжко		25.03.92
Н. контр.		Цванова		24.03.92

820-4-045.92-ИМ26.00СБ

Рассеивающий порог
Сборочный чертеж

Лит.	Масса	Масштаб
А	74,8	1:10
Лист	Листов – 1	

Ленгипроводхоз

Копировал: Ф 25417-03 68 Формат А4

820-4-045.92-ИМ26.01

Альбом 3

Шаблон для разделки трубы

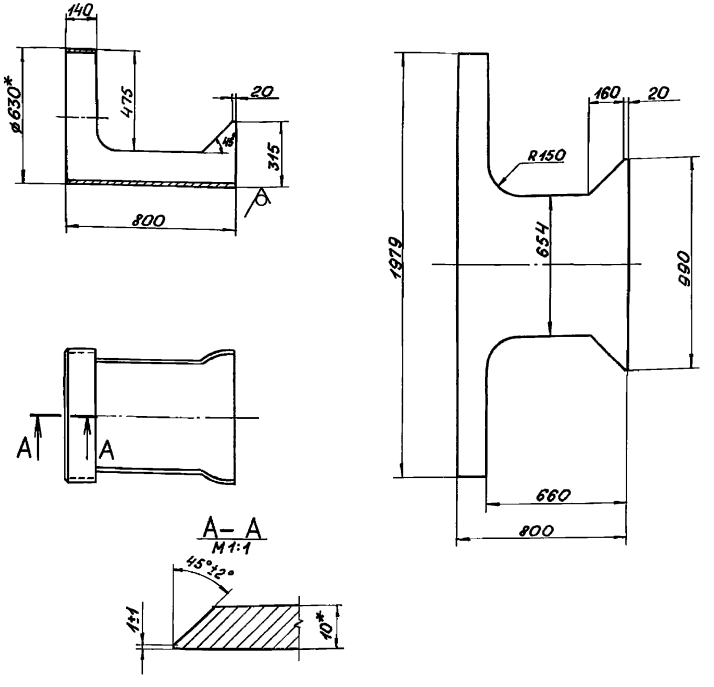

1. Размеры для справок.
2. Неуказанные предельные отклонения размеров $\pm \frac{JT14}{2}$

Привязан

Инв. №

Изм.	Лист	№ докум.	Подп.	Дата
Разраб.		Попова		17.02.92
Пров.		Гитин		23.03.92
ГИП		Гитин		23.03.92
Нач. отд.		Сермяжко		25.03.92
Н. контр.		Иванова		24.03.92

820-4-045.92-ИМ26.01

Труба

Лит.	Масса	Масштаб
А	58,3	1:20
Лист	Листов 1	

Труба 630×10 ГОСТ 10704-76 / Ст3сп ГОСТ 10706-76

Ленгипроводхоз

Копировал: Ф-

Формат А4

820-4-045.92-ИМ26.02

Альбом 3

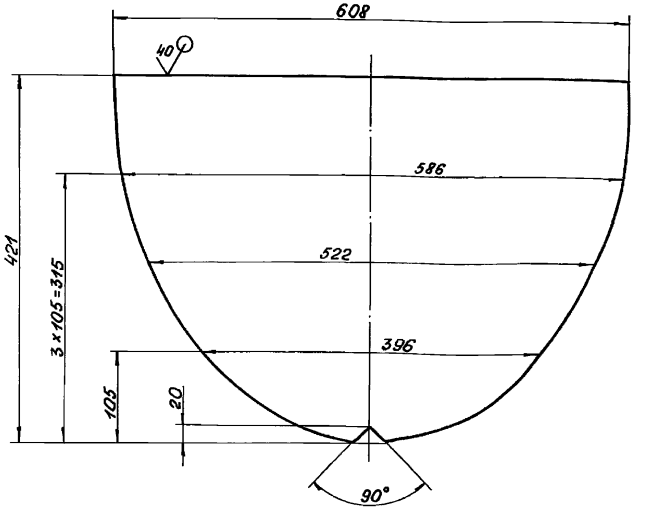

Предельные отклонения размеров $\pm \frac{JT14}{2}$

Привязан

Инв. №

Изм.	Лист	№ докум.	Подп.	Дата
Разраб.		Попова		17.02.92
Пров.		Гитин		23.03.92
ГИП		Гитин		23.03.92
Нач. отд.		Сермяжко		25.03.92
Н. контр.		Иванова		24.03.92

820-4-045.92-ИМ26.02

Ребро

Лит.	Масса	Масштаб
А	16,5	1:5
Лист	Листов 1	

Лист 5-ПН-10 ГОСТ 19903-74 / ВСт3сп5 ГОСТ 14637-89

Ленгипроводхоз

Копировал: Ф. 25417-03 69

Формат А4

Альбом 3

Формат	Зона	Поз.	Обозначение	Наименование	Кол.	Примечание
				Документация		
А4			820-4-045.92-ИМ27.00СБ	Сборочный чертеж		
				Детали		
А4		1	820-4-045.92-ИМ27.01	Труба	1	
				Стандартные изделия		
		2		Муфта длинная О-50 ГОСТ8955-75	1	
		3		Колпак О-50 ГОСТ8962-75	1	

Привязан

Инв. №

Подп. и дата | Взам. инв. № | Инв. № дубл. | Подп. и дата | Инв. № подл.

Изм.	Лист	№ докум.	Подп.	Дата
Разраб.		Попова		13.02.92
Пров.		Гитин		23.03.92
ГИП		Гитин		23.03.92
Нач. отд.		Сермяжко		25.03.92
Н. контр.		Иванова		24.03.92

820-4-045.92-ИМ27.00

Насадка

Лит.	Лист	Листов
А		1

Ленгипроводхоз

Копировал: Формат А4

820-4-045.92-ИМ27.00СБ

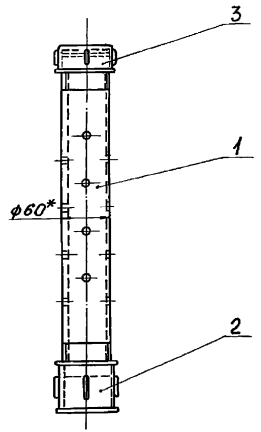

1.* Размер для справок.

2. Предельные отклонения размеров $\pm \frac{JT14}{2}$

3. Насадку окрасить кузбасс-лаком за 2 раза по предварительно очищенной и огрунтованной поверхности.

Привязан

Инв. №

Подп. и дата | Взам. инв. № | Инв. № дубл. | Подп. и дата | Инв. № подл.

Изм.	Лист	№ докум.	Подп.	Дата
Разраб.		Попова		13.02.92
Пров.		Гитин		23.03.92
ГИП		Гитин		23.03.92
Нач. отд.		Сермяжко		25.03.92
Н. контр.		Иванова		24.03.92

820-4-045.92-ИМ27.00СБ

Насадка
Сборочный чертеж

Лит.	Масса	Масштаб
А	3,2	1:5
Лист	Листов — 1	

Ленгипроводхоз

Копировал: Ф- 25417-03 70 Формат А4

Альбом 3

820-4-045.92-ИМ00.01

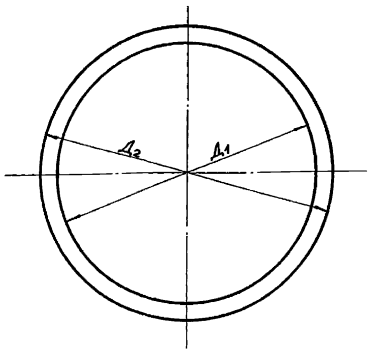

Обозначение	Д1, мм	Д2, мм	Масса, кг
820-4-045.92-ИМ00.01	327	370	0,14
-01	327	404	0,3
-02	327	425	0,7
-03	428	526	0,9
-04	532	585	0,6
-05	532	606	0,4
-06	632	730	1,3

Привязан

Инв. №

Изм.	Лист	№ докум.	Подп.	Дата
Разраб.		Попова		13.02.92
Пров.		Гитин		19.03.92
ГИП		Гитин		19.03.92
Нач. отд.		Сермяжко		23.03.92
Н. контр.		Иванова		24.03.92

820-4-045.92-ИМ00.01

Прокладка

Лит.	Масса	Масштаб
А	см. таблицу	1:5
Лист	Листов - 1	

Пластина I, лист, ТМКЩ-М-5-1,7 ГОСТ 7338-90

Ленгипроводхоз

Копировал: Формат А4

Альбом 3

820-4-045.92-ИМ27.01

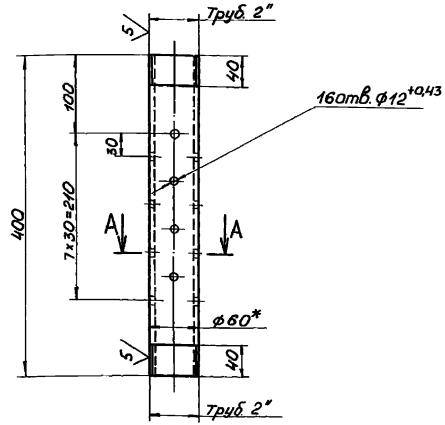

А - А
М1:2

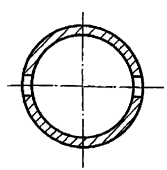

1.* Размеры для справок.
2. Неуказанные предельные отклонения размеров $\pm \frac{IT14}{2}$

Привязан

Инв. №

Изм.	Лист	№ докум.	Подп.	Дата
Разраб.		Попова		14.02.92
Пров.		Гитин		19.03.92
ГИП		Гитин		19.03.92
Нач. отд.		Сермяжко		23.02.92
Н. контр.		Иванова		24.03.92

820-4-045.92-ИМ27.01

Труба

Лит.	Масса	Масштаб
А	2,2	1:5
Лист	Листов - 1	

Труба 60×4 ГОСТ 10704-76 / Ст3сп ГОСТ 10705-80

Ленгипроводхоз

Копировал: 25417-03 71 Формат А4

Альбом 3

Формат	Зона	Поз.	Обозначение	Наименование	Кол.	Примечание
				Документация		
А4			820-4-045.92-ИМ 28.00 СБ	Сборочный чертеж		
				Детали		
А4		1	820-4-045.92-ИМ 28.01	Секция	2	
А4		2	820-4-045.92-ИМ 28.02	Секция	2	

Привязан

Инв.№

Изм.	Лист	№ докум.	Подп.	Дата
Разраб.		Попова		23.03.92
Пров.		Гитин		19.03.92
ГИП		Гитин		19.03.92
Нач. отд.		Сермяжко		23.03.92
Н. контр.		Иванова		24.03.92

820-4-045.92-ИМ 28.00

Колено

Лит.	Лист	Листов
А		1

Ленгипроводхоз

Копировал

Формат А4

Альбом 3

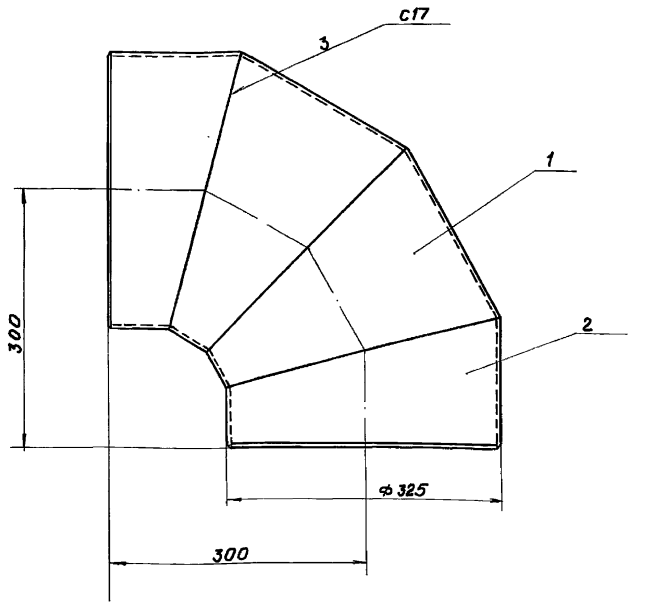

1. Сварные швы выполнять по ГОСТ 5264-80.
2. Электроды Э42 ГОСТ 9467-75.
3. Предельные отклонения размеров $\pm \frac{JT14}{2}$
4. Колено окрасить кузбасс-лаком за 2 раза по предварительно очищенной и огрунтованной поверхности.

Привязан

Инв.№

820-4-045.92-ИМ 28.00 СБ

Изм.	Лист	№ докум.	Подп.	Дата
Разраб.		Попова		23.03.92
Пров.		Гитин		19.03.92
ГИП		Гитин		19.03.92
Нач. отд.		Сермяжко		23.03.92
Н. контр.		Иванова		24.03.92

Колено
Сборочный чертеж

Лит.	Масса	Масштаб
А	31.2	1:5
Лист	Листов 1	

Ленгипроводхоз

Копировал

Формат А4

820-4-045.92-ИМ28.01

40 (√)

Альбом 3

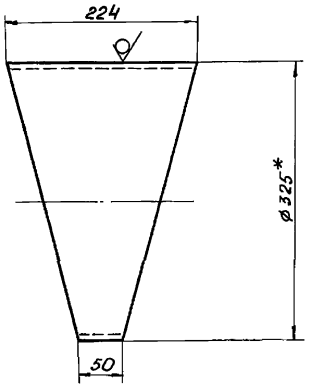

Шаблон
М1:10

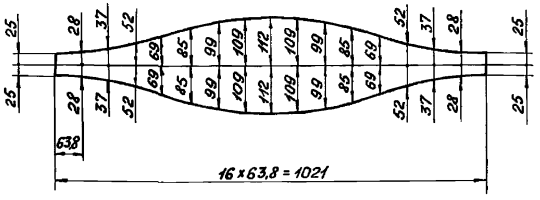

1. * Размер для справок.
2. Предельные отклонения размеров $\pm \frac{JT14}{2}$

Привязан

Инв. №

Изм.	Лист	№ докум.	Подп.	Дата
Пров.	Гитин			19.03.92
ГИП	Гитин			19.03.92
Нач. отд.	Сермяжко			23.03.92
Н. контр.	Иванова			24.03.92

Секция

Лит.	Масса	Масштаб
А	8,6	1:5
Лист	Листов 1	

Труба 325х8 ГОСТ 10704-76 / Ас т 3 сп ГОСТ 10705-80

Ленгипроводхоз

Копировал

Формат А4

gost.e-ecolog.ru

820-4-045.92-ИМ28.02

40 (√)

Альбом 3

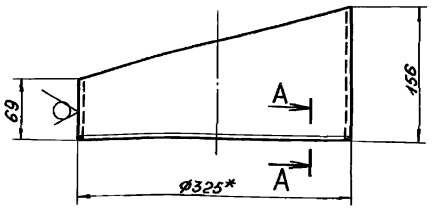

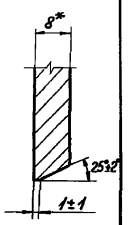

Шаблон
М1:10

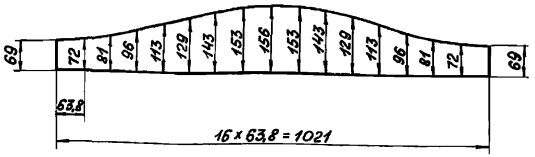

1. * Размеры для справок.
2. Предельные отклонения размеров $\pm \frac{JT14}{2}$

Привязан

Инв. №

Изм.	Лист	№ докум.	Подп.	Дата
Разраб.	Попова			23.03.92
Пров.	Гитин			19.03.92
ГИП	Гитин			19.03.92
Нач. отд.	Сермяжко			23.03.92
Н. контр.	Иванова			24.03.92

Секция

Лит.	Масса	Масштаб
А	7,0	1:5
Лист	Листов 1	

Труба 325х8 ГОСТ 10704-76 / А ст 3 сп ГОСТ 10705-80

Ленгипроводхоз

Копировал: 25417-03 (73) Формат А4