ТИПОВЫЕ ПРОЕКТНЫЕ РЕШЕНИЯ

820—4—045.92

ВОДОВЫПУСКИ ТРУБЧАТЫЕ АВТОМАТИЗИРОВАННЫЕ НА РАСХОД ВОДЫ до 1,5 м³/с ПРИ НАПОРАХ от 5 до 12 м С ЗАТВОРОМ В НИЖНЕМ БЬЕФЕ

АЛЬБОМ 2

КЖ КОНСТРУКЦИИ ЖЕЛЕЗОБЕТОННЫЕ

Отпускная цена
на момент реализации

gost.e-ecolog.ru

ТИПОВЫЕ ПРОЕКТНЫЕ РЕШЕНИЯ

820—4—045.92

ВОДОВЫПУСКИ ТРУБЧАТЫЕ АВТОМАТИЗИРОВАННЫЕ НА РАСХОД ВОДЫ до 1,5 м³/с ПРИ НАПОРАХ от 5 до 12 м С ЗАТВОРОМ В НИЖНЕМ БЬЕФЕ

СОСТАВ ПРОЕКТА

Альбом 1. ПЗ Пояснительная записка.
Альбом 2. КЖ Конструкции железобетонные.
Альбом 3. ИМ Изделия металлические
Альбом 4. ВМ Ведомости потребности в материалах
Альбом 5. С Сметы

АЛЬБОМ 2

Разработаны
А/П «Ленгипроводхоз»

Утверждены
и введены в действие с 01.09.1992 г
Союзводпроектом
Протокол № 873 от 28.04.1992 г

Главный инженер института — В. Н. Кузнецов

Главный инженер проекта — Г. М. Позднова

СОДЕРЖАНИЕ

Лист	Наименование	Стр.
1	Общие данные (начало)	5
2	Общие данные (окончание)	6
3	Водовыпуск из железобетонных труб Ду 500 мм; Hmax=50м.; Qmax=0.85 м³/с. Общий вид. Разрез 1-1. План.	7
4	Водовыпуск из железобетонных труб Ду 500мм; Hmax=8.0 м; Qmax=1.00м³/с. Общий вид. Разрез 1-1. План.	8
5	Водовыпуск из железобетонных труб Ду 500 мм; Hmax=12.0м; Qmax=1.10м³/с. Общий вид. Разрез 1-1. План.	9
6	Водовыпуски из железобетонных труб Ду 500 мм; Hmax=5.0 .. 12.0м. Общий вид. Разрезы 2-2-5-5.	10
7	Водовыпуск из железобетонных труб Ду 600 мм; Hmax=5.0м; Qmax=1.20 м³/с. Общий вид. Разрез 1-1. План.	11
8	Водовыпуск из железобетонных труб Ду 600 мм; Hmax=8.0м; Qmax=1.40 м³/с. Общий вид. Разрез 1-1. План.	12
9	Водовыпуск из железобетонных труб Ду 600 мм; Hmax=12.0м; Qmax=1.60 м³/с. Общий вид. Разрез 1-1. План.	13
10	Водовыпуски из железобетонных труб Ду 600мм Hmax=5.0... 12.0м Общий вид. Разрезы 2-2-5-5.	14
11	Водовыпуск из стальных труб Ду 300мм; Hmax=5.0м Qmax=0.25 м³/с. Общий вид. Разрез 1-1. План.	15
12	Водовыпуск из стальных труб Ду 300мм; Hmax=8.0м Qmax=0.30 м³/с. Общий вид. Разрез 1-1. План.	16
13	Водовыпуск из стальных труб Ду 300мм; Hmax=12.0м; Qmax=0.35м³/с Общий вид. Разрез 1-1. План.	17
14	Водовыпуски из стальных труб Ду 300 мм; Hmax=5.0... 12.0м. Общий вид. Разрезы 2-2-3-3 Фрагмент 1.	18
15	Водовыпуск из стальных труб Ду 400мм Hmax=5.0м Qmax=0.45 м³/с. Общий вид. Разрез 1-1. План.	19
16	Водовыпуск из стальных труб Ду 400мм; Hmax=8.0м; Qmax=0.55м³/с. Общий вид. Разрез 1-1. План.	20
17	Водовыпуск из стальных труб Ду 400 мм; Hmax=12.0м; Qmax=0.60м³/с. Общий вид. Разрез 1-1. План.	21
18	Водовыпуски из стальных труб Ду 400 мм; Hmax=5.0... 12.0м. Общий вид. Разрезы 2-2-3-3 Фрагмент 1	22
19	Водовыпуск из стальных труб Ду 600мм; Hmax=8.0м Qmax=1.30м³/с. Общий вид. Разрез 1-1. План.	23
20	Водовыпуск из стальных труб Ду 600мм; Hmax=12.0м Qmax=1.50м³/с. Общий вид. Разрез 1-1. План.	24
21	Водовыпуски из стальных труб Ду 600 мм; Hmax=8.0... 12.0м. Общий вид. Разрезы 2-2-4-4	25
22	Водовыпуск из железобетонных труб Ду 500-600мм Входные оголовки ОРм5; ОРм6. Общий вид.	26
23	Водовыпуск из железобетонных труб 500 и 600 мм Входные оголовки ОРм5; ОРм6. Узлы.	27
24	Водовыпуск из железобетонных труб Ду 500 мм Входной оголовок ОРм5 Спецификация.	28
25	Водовыпуск из железобетонных труб Ду 600 мм Входной оголовок ОРм6. Спецификация.	28
26	Водовыпуск из железобетонных труб Ду 500 мм Входной оголовок ОРм5. Схема армирования	29
27	Водовыпуск из железобетонных труб Ду 600 мм Входной оголовок ОРм6. Схема армирования	30
28	Водовыпуск из железобетонных труб Ду 500 мм Диафрагмы. Фундаменты под трубопровод. Общие виды	31
29	Водовыпуск из железобетонных труб Ду 500 мм Фундамент под трубопровод ОБм5. Схема армирования	32
30	Водовыпуск из железобетонных труб Ду 500 мм Диафрагма Дм 5-1. Схема армирования.	33
31	Водовыпуск из железобетонных труб Ду 500 мм. Диафрагма Дм 5-2. Схема армирования.	34
32	Водовыпуск из железобетонных труб Ду 600 мм	35

Альбом 2
820-4-045.92

Инв.№ подл. | Подпись и дата | Взам. инв.№

Копировал: ИВ 25417-02 3 Формат А3

СОДЕРЖАНИЕ

Лист	Наименование	Стр.
	Диафрагмы. Фундаменты под трубопровод. Общие виды.	
33	Водовыпуск из железобетонных труб Ду 600 мм.	36
	Фундамент под трубопровод ОБм 6. Схема армирования	
34	Водовыпуск из железобетонных труб Ду 600 мм.	37
	Диафрагма Дм 6-1. Схема армирования.	
35	Водовыпуск из железобетонных труб Ду 600 мм	38
	Диафрагма Дм 6-2. Схема армирования.	
36	Водовыпуски из железобетонных труб Ду 500 и 600 мм	39
	Детали конструкций трубопровода из железобетонных	
	труб.	
37	Водовыпуски из железобетонных труб Ду 500 и 600 мм	40
	Выходные оголовки. Общие виды.	
38	Водовыпуск из железобетонных труб Ду 500 мм	41
	Выходной оголовок ОВм 5. Схема армирования.	
39	Водовыпуск из железобетонных труб Ду 600 мм	42
	Выходной оголовок ОВм 6. Схема армирования.	
40	Водовыпуск из стальных труб Ду 300; 400 и 600 мм	43
	Входные оголовки ОР3; ОР4; ОР6. Общий вид.	
41	Водовыпуск из стальных труб Ду 300; 400 и 600 мм	44
	Входные оголовки ОР3; ОР4; ОР6. Узлы.	
42	Водовыпуски из стальных труб Ду 300 и 400 мм	45
	Входные оголовки ОР3 и ОР4. Схема армирования.	
43	Водовыпуск из стальных труб Ду 600 мм. Входной	46
	оголовок ОР6. Схема армирования.	
44	Зонтичные оголовки 03-1; 03-2. Сборочный чертеж	47
45	Зонтичные оголовки 03-3, 03-4. Сборочный чертеж.	48
46	Зонтичный оголовок 03-4. Спецификация.	49
47	Зонтичный оголовок 03-5. Спецификация.	49
48	Зонтичный оголовок 03-5. Сборочный чертеж	50
49	Зонтичный оголовок 03-6. Сборочный чертеж	51
50	Зонтичный оголовок 03-7. Спецификация.	52
51	Зонтичный оголовок 03-8. Спецификация.	52
52	Зонтичный оголовок 03-7. Сборочный чертеж.	53
53	Зонтичный оголовок 03-8. Сборочный чертеж.	54
54	Водовыпуски из стальных труб Ду 300 и 400 мм	55
	Диафрагмы. Общие виды.	
55	Водовыпуски из стальных труб Ду 600 мм. Диафрагмы	56
	Общие виды.	
56	Водовыпуски Ду 500 и 600 мм. Колодцы К-1; К-1А;	57
	К-2; К-2А. Спецификация.	
57	Водовыпуски Ду 500 и 600 мм. Колодцы К-1; К-1А;	58
	К-2; К-2А. Общий вид. План. Узлы 2-4.	
58	Водовыпуски Ду 500 и 600 мм. Колодцы К-1; К-1А;	59
	К-2; К-2А. Общий вид. Разрез 1-1. Узел 1.	
59	Водовыпуски Ду 500 и 600 мм. Колодцы К-1; К-1А;	60
	К-2; К-2А. Общий вид. Разрезы 2-2-6-6.	
60	Водовыпуски из стальных труб Ду 300 и 400 мм.	61
	Колодцы К-3; К-3А. Спецификация.	
61	Водовыпуски из стальных труб Ду 300 и 400 мм	62
	Колодцы К-3; К-3А. Общий вид. Разрез 1-1. План.	
62	Водовыпуски из стальных труб Ду 300 и 400 мм	63
	Колодцы К-3; К-3А. Общий вид. Разрезы 2-2-4-4. Узлы	
63	Колодец К-4. Общий вид.	64
64	Водовыпуски из стальных труб Ду 600 мм	64
	Выходной оголовок. Спецификация.	
65	Водовыпуски из стальных труб Ду 600 мм	65
	Выходной оголовок с опорой из железобетонных	
	свай. Общий вид. Вариант 1.	
66	Водовыпуски из стальных труб Ду 600 мм	66
	Выходной оголовок с опорой из стальной трубы	
	Общий вид. Вариант 2.	

Инв. № подл. | Подпись и дата | Взам. инв. №

СОДЕРЖАНИЕ

Лист	Наименование	Стр.
67	Водовыпуски из стальных труб Ду 300 мм. Выходной оголовок. Спецификация.	67
68	Водовыпуски из стальных труб Ду 400 мм Выходной оголовок. Спецификация.	67
69	Водовыпуски из стальных труб Ду 300 мм Выходной оголовок. Общий вид.	68
70	Водовыпуски из стальных труб Ду 400 мм Выходной оголовок. Общий вид.	69
71	Зимняя ветвь трубопровода при $H_{з1} > 2.0$ м. Спецификация.	70
72	Зимняя ветвь трубопровода при $H_{з1} \leq 2.0$ м Спецификация.	70
73	Зимняя ветвь трубопровода при $H_{з1} \leq 2.0$ м	71
74	Зимняя ветвь трубопровода при $H_{з1} > 2.0$ м	72
75	Водовыпуски из железобетонных труб Ду 500 и 600 мм Концевой участок водовыпуска с выходным оголовком ОВУм5	73
76	Водовыпуски из железобетонных труб Ду 500 и 600 мм Выходной оголовок ОВУм5. Спецификация.	74
77	Водовыпуски из железобетонных труб Ду 500 мм Выходной оголовок ОВУм 5. Общий вид.	75
78	Водовыпуски из железобетонных труб Ду 500 мм Выходной оголовок ОВУм5. Схема армирования. Разрезы 1-1-3-3	76
79	Водовыпуски из железобетонных труб Ду 500 мм. Выходной оголовок ОВУм 5. Схема армирования. Разрезы 4-4-9-9	77
80	Водовыпуски из железобетонных труб Ду 600 мм Выходной оголовок ОВУм 6. Спецификация.	78
81	Водовыпуски из железобетонных труб Ду 600 мм Выходной оголовок ОВУм 6. Общий вид.	79
82	Водовыпуски из железобетонных труб Ду 600 мм Выходной оголовок ОВУм 6. Схема армирования. Разрезы 1-1-3-3	80
83	Водовыпуски из железобетонных труб Ду 600 мм Выходной оголовок ОВУм 6. Схема армирования. Разрезы 4-4-9-9	81

Обозначение.	Наименование	Стр.
820-4-045.92-КЖ.И.010	Сетка арматурная С1	82
-КЖ.И.020	Сетки арматурные С2, С3	82
-КЖ.И.030	Сетка арматурная С4	83
-КЖ.И.040	Сетка арматурная С5	83
-КЖ.И.050	Сетка арматурная С6	84
-КЖ.И.060	Сетка арматурная С7	84
-КЖ.И.070	Сетки арматурные С8, С8Н	85
-КЖ.И.080	Сетки арматурные С9, С9Н	85
-КЖ.И.090	Сетки арматурные С10, С11	86
-КЖ.И.100	Сетка арматурная С12	86
-КЖ.И.110	Сетка арматурная С13	87
-КЖ.И.120	Сетка арматурная С14	87
-КЖ.И.130	Сетка арматурная С15	88
-КЖ.И.140	Сетка арматурная С16	88
-КЖ.И.150	Сетка арматурная С17	89
-КЖ.И.160	Сетка арматурная С18	89
-КЖ.И.170	Сетка арматурная С19	90
-КЖ.И.180	Сетка арматурная С20	90
-КЖ.И.190	Сетка арматурная С21	91
-КЖ.И.200	Сетки арматурные С22, С23	91
-КЖ.И.210	Сетка арматурная С24	92
-КЖ.И.220	Сетка арматурная С25	92
-КЖ.И.230	Сетка арматурная С26	93
-КЖ.И.240	Сетка арматурная С27	93
-КЖ.И.250	Сетка арматурная С28	94
-КЖ.И.260	Сетка арматурная С29	94
-КЖ.И.270	Сетка арматурная С30	95
-КЖ.И.280	Сетка арматурная С31	95
-КЖ.И.290	Сетка арматурная С32	96
-КЖ.И.300	Сетка арматурная С33	96
-КЖ.И.310	Сетки арматурные С34, С35	97
-КЖ.И.320	Изделие закладное М1	97
-КЖ.И.330	Изделие закладное М2	98
-КЖ.И.340	Изделие закладное М3	98

820-4-045.92 Альбом 2

Инв. № подл. | Подпись и дата | Взам. инв. №

Альбом 2

Ведомость ссылочных и прилагаемых документов

Обозначение	Наименование	Примечание
ГОСТ 8732-78	Трубы стальные бесшовные горячедеформированные. Сортамент.	
ГОСТ 10704-76*	Трубы стальные электросварные прямошовные. Сортамент.	
ГОСТ 12586.1-83	Трубы железобетонные напорные виброгидропрессованные. Конструкция и размеры.	
3.900.1-14	Типовые строительные конструкции, изделия и узлы. Изделия железобетонные для круглых колодцев водопровода и канализации.	
Выпуск I	Указания по применению и рабочие чертежи.	
3.003.1-1/87	Типовые конструкции, изделия и узлы зданий и сооружений. Сборные железобетонные цельноформированные колодцы для подземных трубопроводов.	
Выпуск I	Изделия. Рабочие чертежи.	
3.820-13	Типовые конструкции и детали зданий и сооружений. Унифицированные сборные железобетонные конструкции для водохозяйственного строительства. Конструкции для пешеходных мостов и мостовых переездов.	
Выпуск 5	Конструкции для пешеходных мостов на каналах мелиоративных систем.	
	Прилагаемые документы	
КЖ.И	Арматурные и закладные изделия.	

Ведомость основных комплектов рабочих чертежей

Обозначение	Наименование	Примечание
КЖ	Конструкции железобетонные	
ИМ	Изделия металлические	Альбом 3

Условные буквенные обозначения.

Q_{max} – максимальная пропускная способность сооружения.

H_{max} – максимальный напор, равный разности отметок НПУ и оси трубопровода в выходном сечении.

$H_{вх}$ – напор на входном оголовке при УМО, равный разности отметок УМО и оси трубопровода во входном сечении.

Мин ЗУ – минимальный зимний уровень воды в водохранилище

$H_з$ – напор на входном оголовке при Мин ЗУ, равный разности отметок Мин ЗУ и оси трубопровода во входном сечении.

H_0 – глубина воды перед входным оголовком при УМО

$H_{з1}$ – разность отметок Мин ЗУ и оси рабочего затвора.

$Д_у$ – диаметр условного прохода трубопровода водовыпуска.

$d_у$ – диаметр условного прохода трубопровода зимней ветви.

d_f – расчетная глубина промерзания грунта.

$h_к$ – высота горловины колодца

c – разность отметок верхней образующей петли трубопровода зимней ветви и верха перекрытия колодца рабочего затвора.

Привязан

Инв. №

820-4-045.92-КЖ

Водовыпуски трубчатые

				Стадия	Лист	Листов
Нач.отд	Смирнова		28.03.92	Р	1	
ГИП	Позднова		28.03.92			
Нач.гр.	Ковкина		11.03.92			
Инженер	Клочкова		10.03.92	Общие данные (начало)	Ленгипроводхоз	
Н.контр.	Макарова		11.03.92			

Копировал УК 25417-02 6 Формат А3

Инв. № подл. | Подпись и дата | Взам. инв. №

Альбом 2

Спецификация сборных железобетонных изделий

Марка	Обозначение	Наименование	Водовыпуски из железобетонных труб						Водовыпуски из стальных труб								Масса ед. кг	Примечание
			Ду 500мм			Ду 600мм			Ду 300мм			Ду 400мм			Ду 600мм			
			Hmax, м						Hmax, м									
			5,0	8,0	12,0	5,0	8,0	12,0	5,0	8,0	12,0	5,0	8,0	12,0	8,0	12,0		
ТН50-II	ГОСТ 12586.1-83	Труба напорная	9	12	17	—	—	—	—	—	—	—	—	—	—	—	1320	
ТН60-II	ГОСТ 12586.1-83	Труба напорная	—	—	—	9	12	17	—	—	—	—	—	—	—	—	1890	
СУ5.25м	3.820-13, вып. 5	Свая	3	3	3	3	3	3	2	2	2	2	2	2	3	3	800	
КС20.12а	3.900.1-14, вып. 1	Кольцо стеновое	2	2	2	2	2	2	—	—	—	—	—	—	2	2	1680	
КС20.9	3.900.1-14, вып. 1	Кольцо стеновое	2	2	2	2	2	2	2	2	2	2	2	2	2	2	1480	
КС 20.6	3.900.1-14, вып. 1	Кольцо стеновое	2	2	2	2	2	2	1	1	1	1	1	1	2	2	980	
КС 7.9	3.900.1-14, вып. 1	Кольцо стеновое	3	3	3	3	3	3	2	2	2	2	2	2	3	3	380	
КС 7.3	3.900.1-14, вып. 1	Кольцо стеновое	4	4	4	4	4	4	—	—	—	—	—	—	—	—	130	
КО6	3.900.1-14, вып. 1	Кольцо опорное	2	2	2	2	2	2	1	1	1	1	1	1	2	2	50	
ПН 20	3.900.1-14, вып. 1	Плита днища	2	2	2	2	2	2	1	1	1	1	1	1	2	2	1480	
4ПП20-2	3.003.1-1/87	Плита перекрытия	2	2	2	2	2	2	1	1	1	1	1	1	2	2	1280	

Взам. инв. №

Подпись и дата

Инв. № подл.

Привязан

Инв. №

Типовой проект разработан в соответствии с действующими нормами и правилами

Главный инженер проекта Г.М. Позднова

Главный инженер привязывающей организации

820-4-045.92-КЖ

Водовыпуски трубчатые

				Стадия	Лист	Листов
Нач. отд.	Смирнова		28.03.92			
ГИП	Позднова		28.03.92		2	
Нач. гр.	Ковнина		11.03.92			
Инженер	Клочкова		10.03.92	Общие данные (окончание)	Ленгипроводхоз	
Н. контр.	Желудева		11.03.92			

Копировал: 25417-02 7 Формат А3

Альбом 2

РАЗРЕЗ 1-1

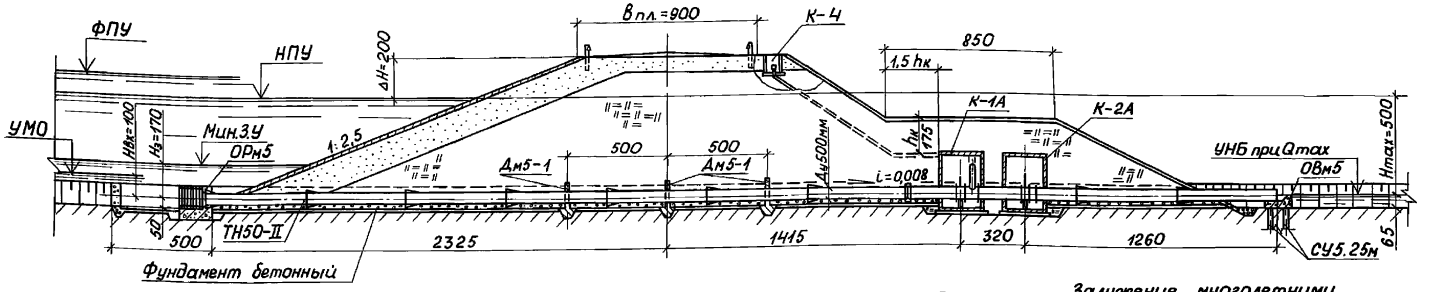

ПЛАН

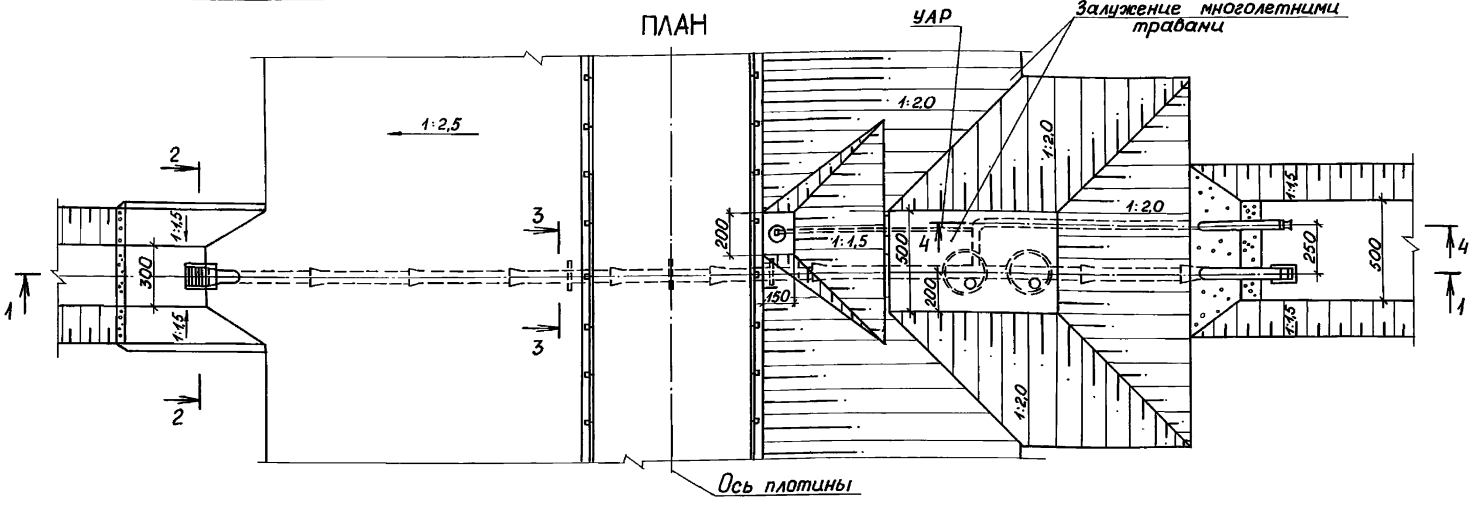

1. Разрезы 2-2 ... 4-4 приведены на листе 6.
2. Размеры на чертеже даны в сантиметрах.

Привязан				820-4-045.92-КЖ			
				Водовыпуски трубчатые			
	Нач. отд.	Смирнова		28.03.92	Водовыпуск из железобетонных труб Ду 500мм; Hmax=5,0м; Qmax=0,85 м³/с	Стадия	Лист	Листов
	ГИП	Позднова		28.03.92		Р	3	
	Нач. гр.	Ковкина		28.03.92				
Инв. №	Н.контр.	Желудева		28.03.92	Общий вид. Разрез 1-1. План.	Ленгипроводхоз		

Копировал: 25417-02 8 Формат А3

Инв. № подл. | Подпись и дата | Взам. инв. №

Альбом 2

РАЗРЕЗ 1-1

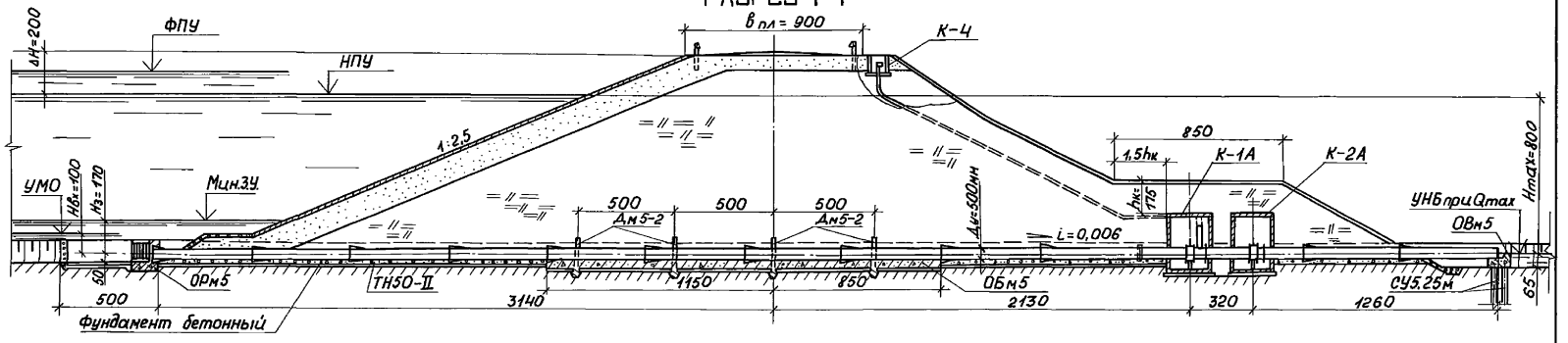

ПЛАН

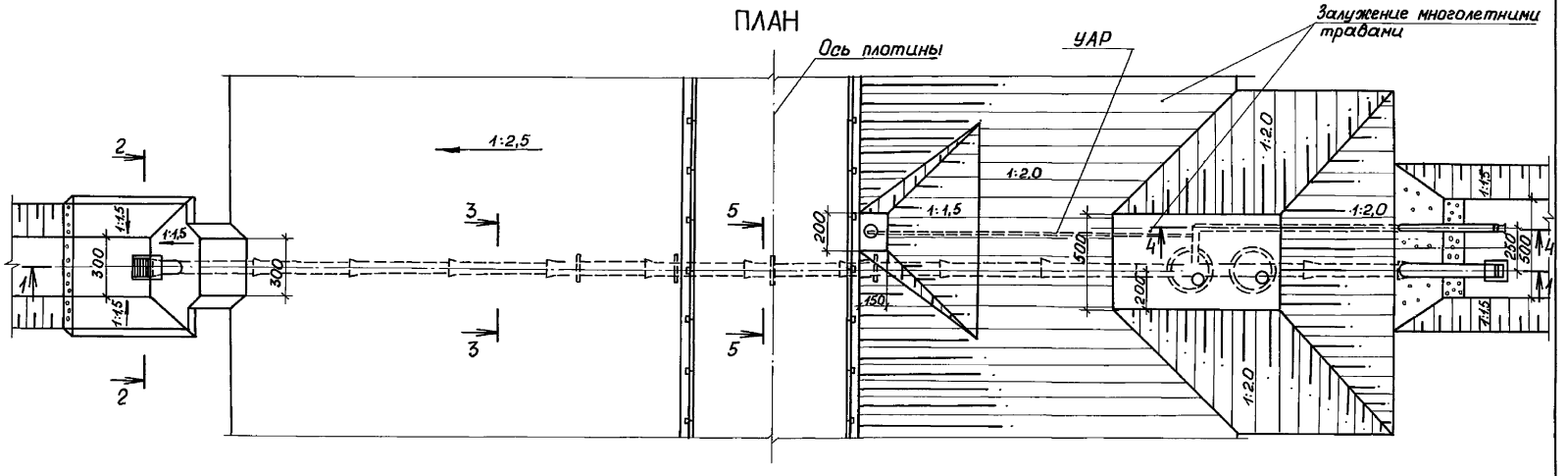

1. Разрезы 2-2 ... 5-5 приведены на листе 6.
2. Размеры на чертеже даны в сантиметрах.

Привязан				820-4-045.92-КЖ			
				Водовыпуски трубчатые			
	Начотд.	Смирнова		Водовыпуск из железобетонных труб Ду 500мм; Hmax=8.0м; Qmax = 1,00 м³/с	Стадия	Лист	Листов
	ГИП	Позднова			Р	4	
	Нач. гр.	Ковкина					
	Вед. инж.	Жёлудева		Общий вид. Разрез 1-1. План.	Ленгипроводхоз		
Инв.№	Н.контр.	Макарова					

Копировал: 25417-02 9 Формат А3

Инв.№ подл. | Подпись и дата | Взам. инв.№

Альбом 2

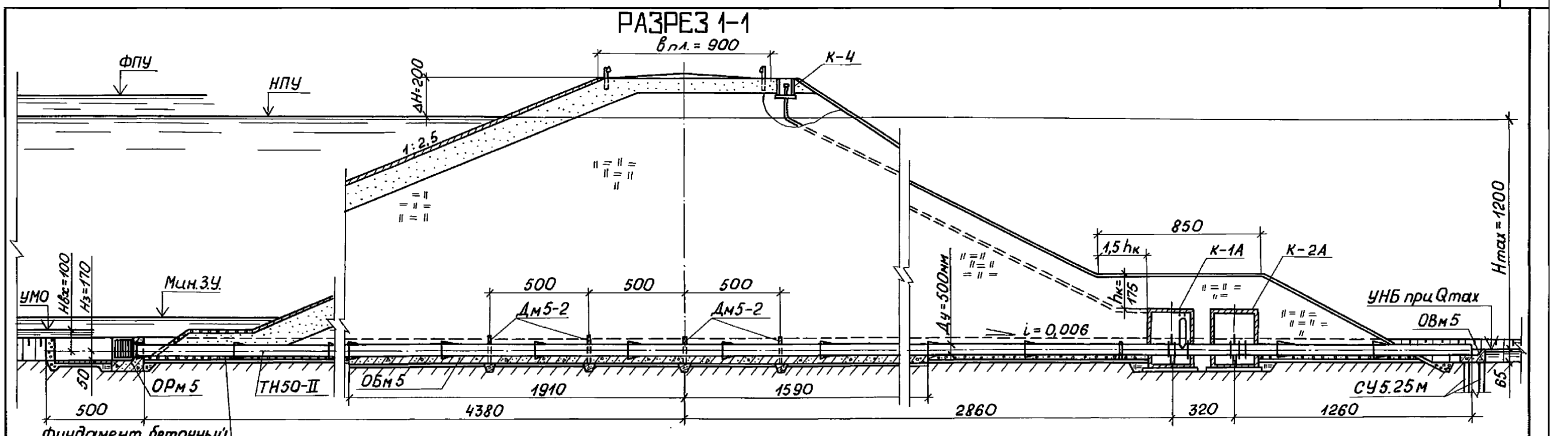

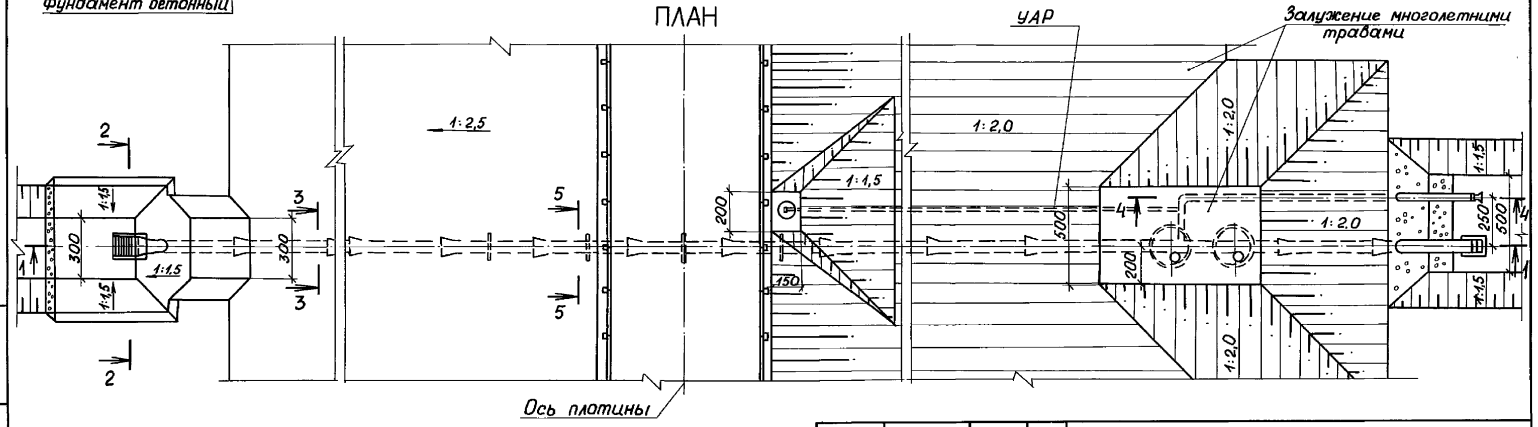

1. Разрезы 2-2 ... 5-5 приведены на листе 6.
2. Размеры на чертеже даны в сантиметрах.

Привязан				820-4-045.92-КЖ			
				Водовыпуски трубчатые			
	Нач.отд.	Смирнова		28.03.92	Водовыпуски из железобетонных труб Ду 500 мм; Hmax=12,0 м; Qmax=1,10 м³/с	Стадия	Лист	Листов
	ГИП	Позднова		28.03.92		Р	5	
	Нач.гр.	Ковкина		10.03.92				
Инв.№	Н.контр.	Желудева		11.03.92	Общий вид. Разрез 1-1. План.	Ленгипроводхоз		

Копировал: 25417-02 10 формат А3

Инв.№ подл. | Подпись и дата | Взам.инв.№

Альбом 2

Разрез 2-2

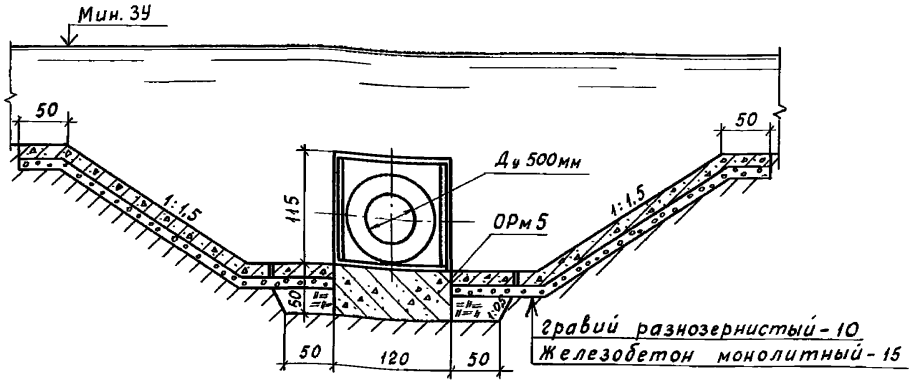

Разрез 3-3

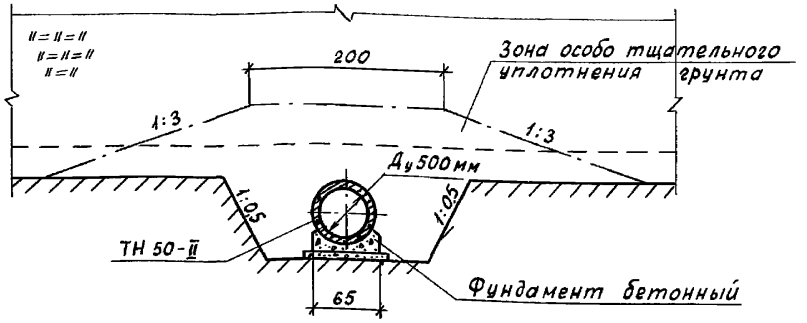

Разрез 4-4

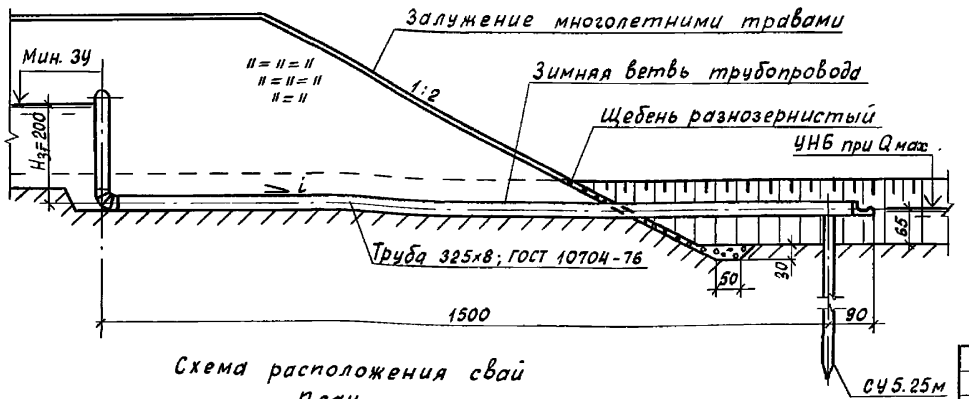

Разрез 5-5

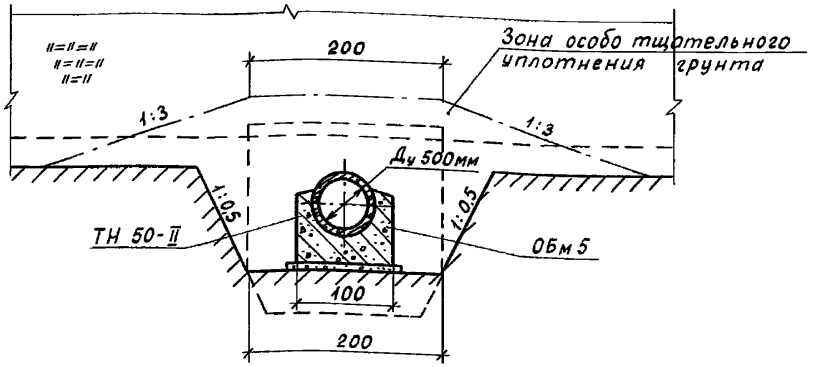

Схема расположения свай

План

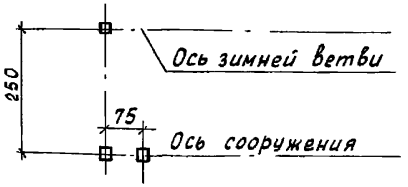

Привязан

Инв. №

Нач. отд.	Смирнова		29.03.92
ГИП	Позднова		29.03.92
Нач. гр.	Ковкина		26.03.92
Вед. инж.	Макарова		26.03.92
Н. контр.	Желудева		26.03.92

820-4-045.92 - КЖ

Водовыпуски трубчатые

Водовыпуски из железобетонных труб Ду 500мм; Hmax = 5,0... 12,0м

Стадия	Лист	Листов
Р	6	

Общий вид. Разрезы 2-2 - 5-5.

Ленгипроводхоз

Копировал: Ко 25417-02 11 Формат А3

Инв. № подл. | Подпись и дата | Взам. инв. №

Альбом 2

РАЗРЕЗ 1-1

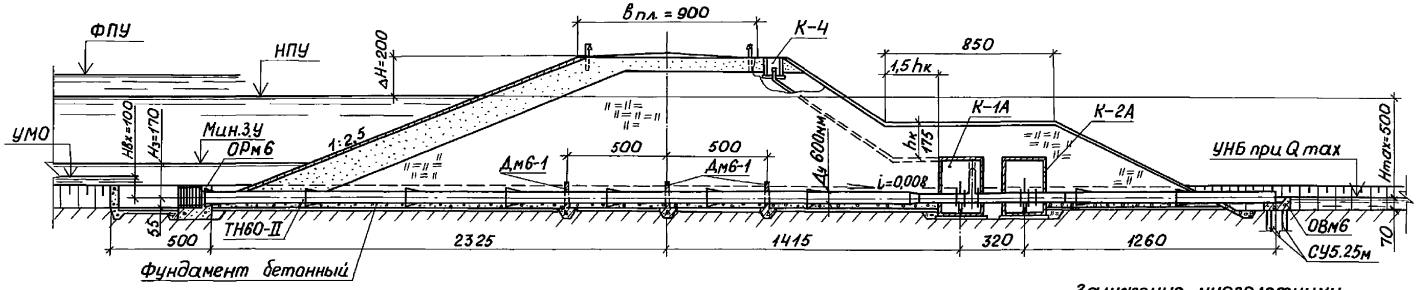

ПЛАН

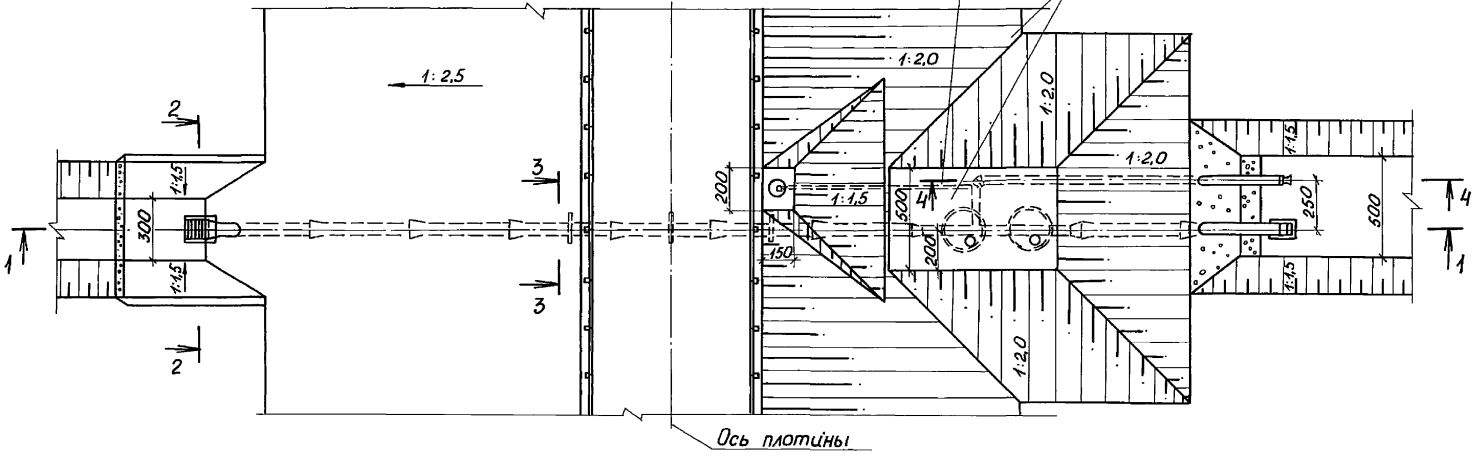
УАР
Залужение многолетними травами
1:2,5
1:2,0
1:2,0
1:2,0
1:2,0
1:1,5
1:1,5
1:1,5

Альбом 2

РАЗРЕЗ 1-1

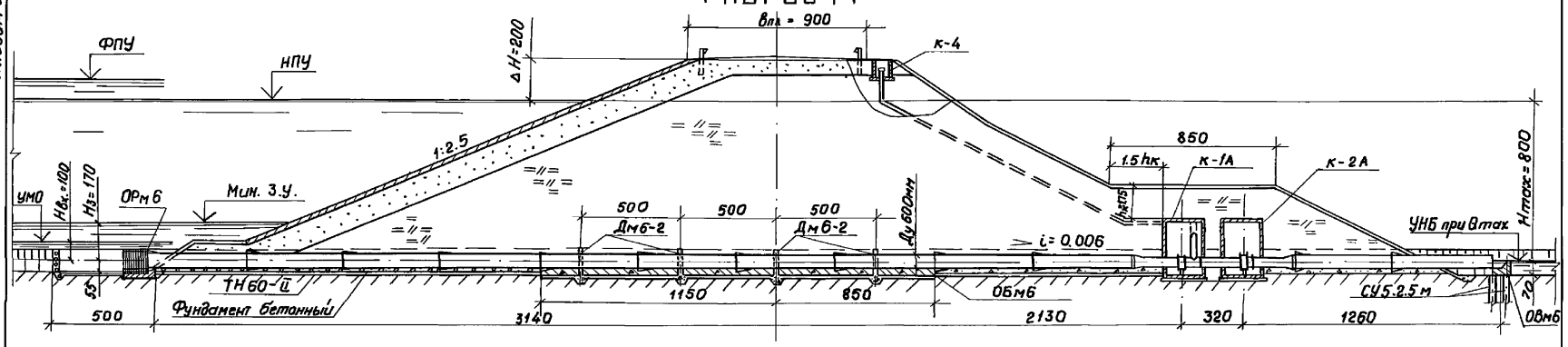

ПЛАН

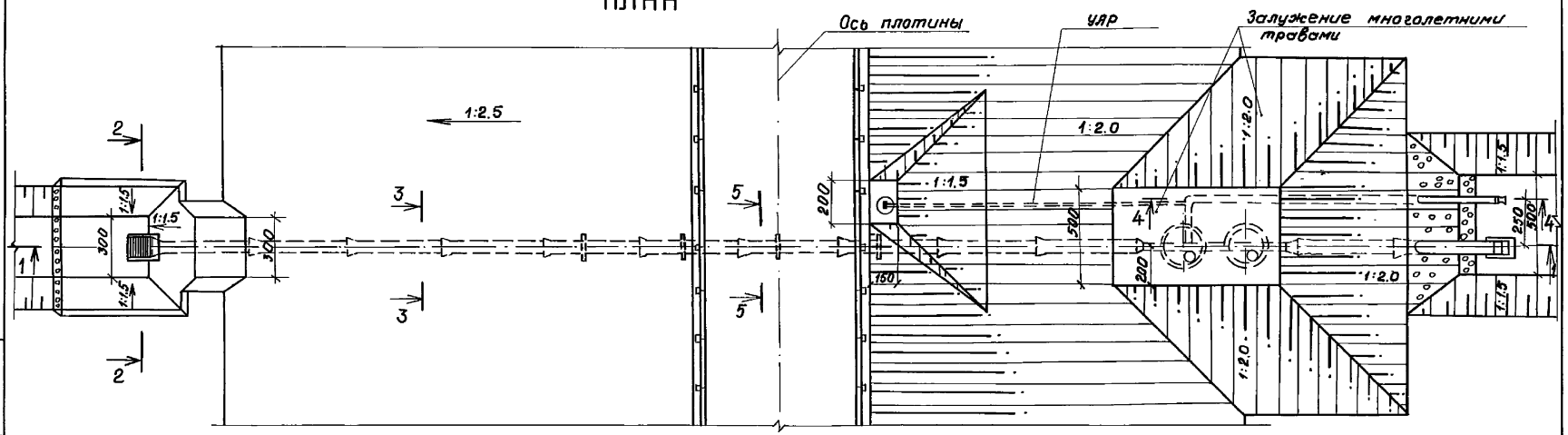

1. Разрезы 2-2...5-5 приведены на листе 10.
2. Размеры на чертеже даны в сантиметрах.

Привязан					820-4-045.92-КЖ			
					Водовыпуски трубчатые			
	Нач. отд.	Смирнова		28.03.92	Водовыпуск из железобетонных труб Ду 600 мм; Hmax = 8.0м; Qmax = 1.40 м³/с	Стадия	Лист	Листов
	ГИП	Позднова		28.03.92		Р	8	
	Нач. гр.	Кавкина		11.03.92				
	Вед. инж.	Желудева		10.03.92	Общий вид. Разрез 1-1. План.	Ленгипроводхоз		
Инв. №	Н. контр.	Макарова		11.03.92				

Инв. № подл. | Подпись и дата | Взам. инв. №

Копировал УК 25417-02 13 Формат А3

Альбом 2

РАЗРЕЗ 1-1

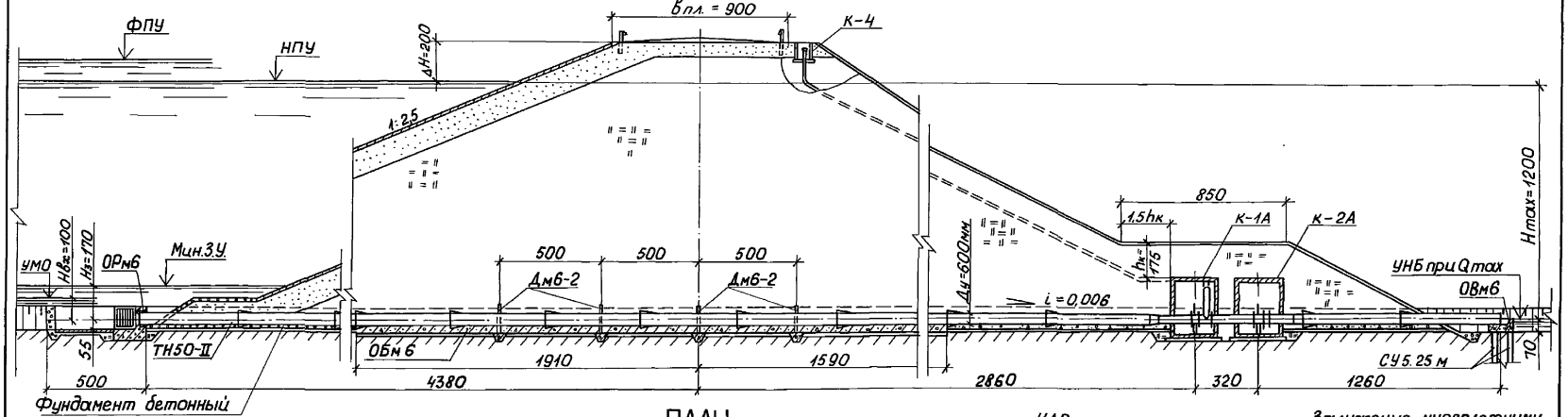

ПЛАН

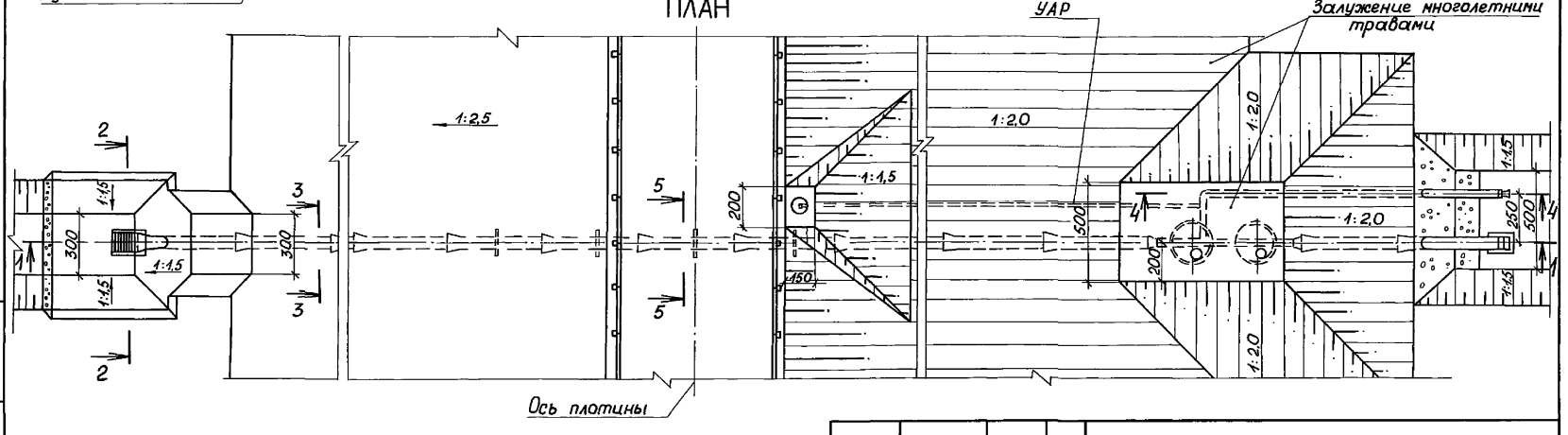

1. Разрезы 2-2 ... 5-5 приведены на листе 10.
2. Размеры на чертеже даны в сантиметрах.

Привязан

Инв.№

Нач.отд.	Смирнова		28.03.92
ГИП	Позднова		28.03.92
Нач.гр.	Ковкина		10.03.92
Н.контр.	Желудева		11.03.92

820-4-045.92-КЖ

Водовыпуски трубчатые

Водовыпуск из железобетонных труб Ду 600мм; Нmax=12,0м; Qmax=1,60м³/с

Стадия	Лист	Листов
Р	9	

Общий вид. Разрез 1-1. План.

Ленгипроводхоз

Копировал

25417-02 14

Формат А3

Инв.№подл. | Подпись и дата | Взам.инв.№

Альбом 2

Разрез 2-2

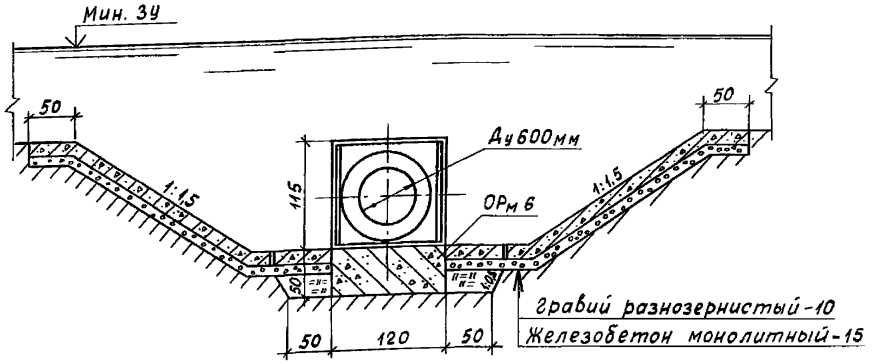

Разрез 3-3

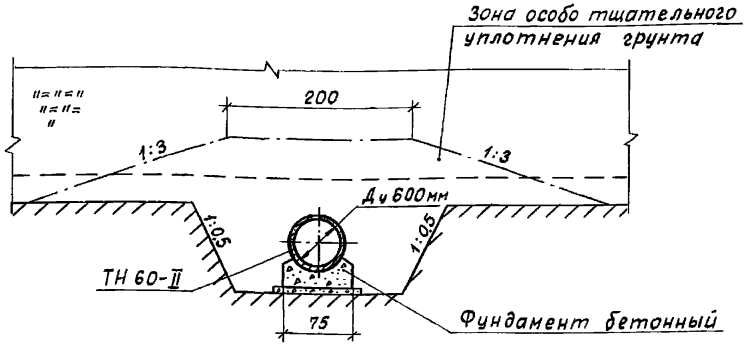

Разрез 4-4

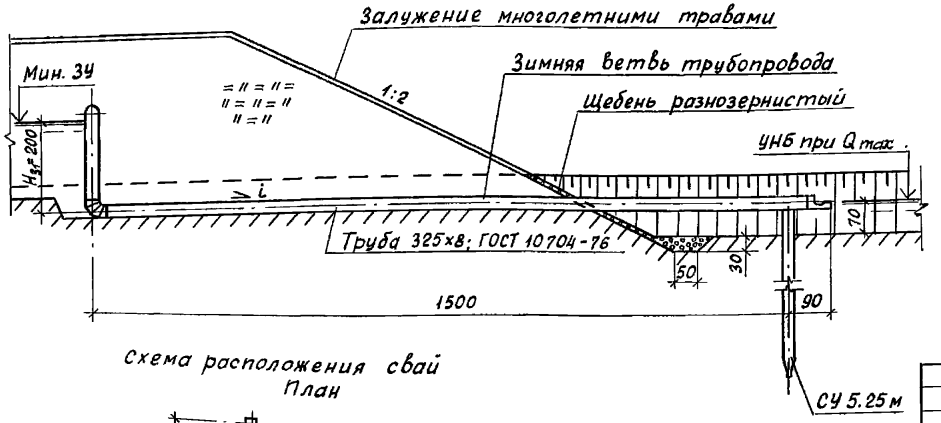

Разрез 5-5

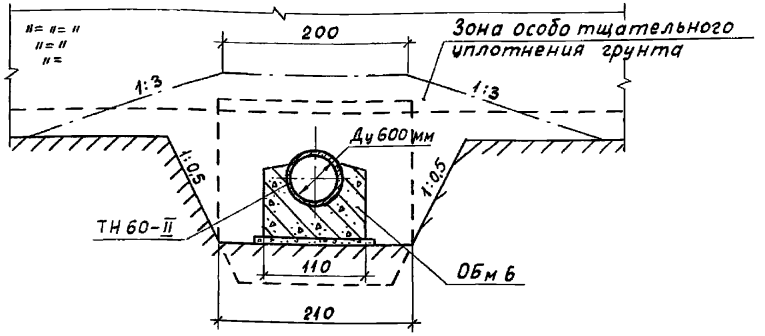

Схема расположения свай План

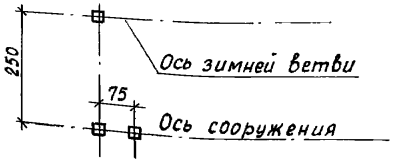

Привязан

Инв. №

Нач. отд.	Смирнова		29.03.92
ГИП	Позднова		29.03.92
Нач. гр.	Ковкина		26.03.92
Вед. инж.	Макарова		26.03.92
Н. контр.	Желудева		26.03.92

820-4-045.92-КЖ

Водовыпуски трубчатые

Водовыпуски из железобетонных труб Ду 600мм; Hmax = 5.0...12.0м

Стадия	Лист	Листов
Р	10	

Общий вид. Разрезы 2-2 - 5-5.

Ленгипроводхоз

Копировал: Кс 25417-02 15 Формат А3

Инв. № подл. | Подпись и дата | Взам. инв. №

Альбом 2

Разрез 1-1

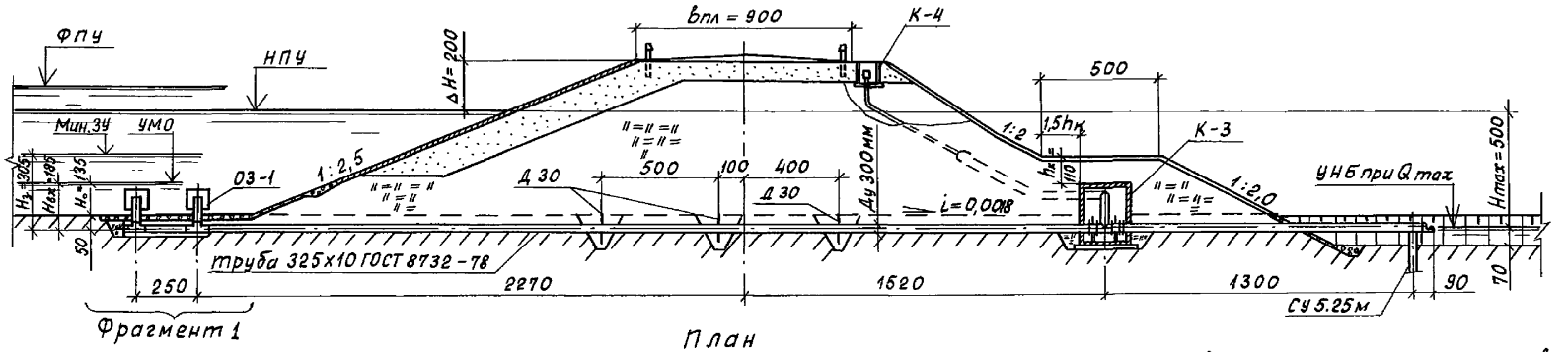

План

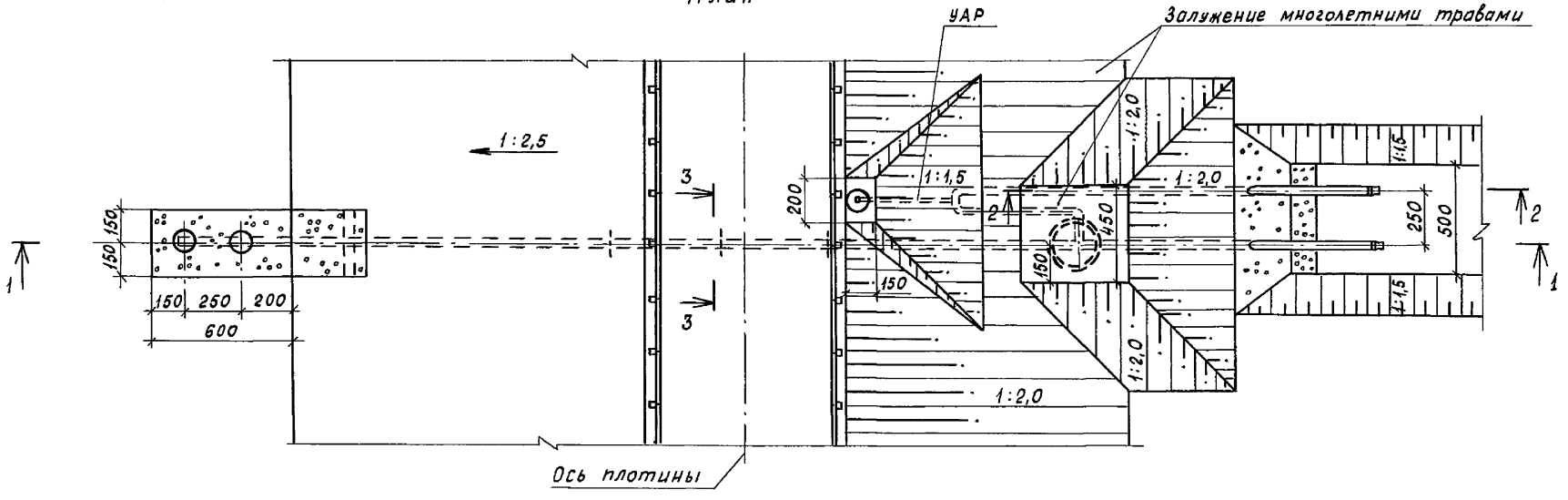

1. Разрезы 2-2, 3-3 и фрагмент 1 приведены на листе 14.
2. Размеры на чертеже даны в сантиметрах.

					820-4-045.92-КЖ		
					Водовыпуски трубчатые		
Привязан		Нач. отд.	Смирнова		29.03.92	Водовыпуск из стальных труб Ду 300 мм. Hmax = 5,0 м; Q max = 0,25 м³/с	Стадия: Р; Лист: 11; Листов:
		ГИП	Позднова		29.03.92		
		Нач. пр.	Ковкина		7.03.92		
						Общий вид. Разрез 1-1. План.	Ленгипроводхоз
Инв. №		Н. контр.	Желудева		7.03.92		

Копировал: 25417-02 16 Формат А3

Инв. № подл. | Подпись и дата | Взам. инв. №

Альбом 2

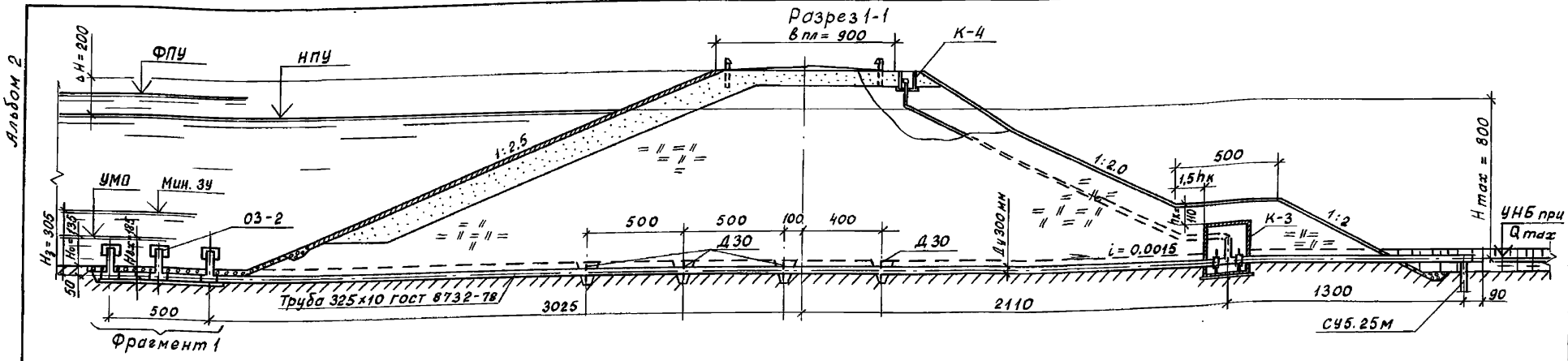

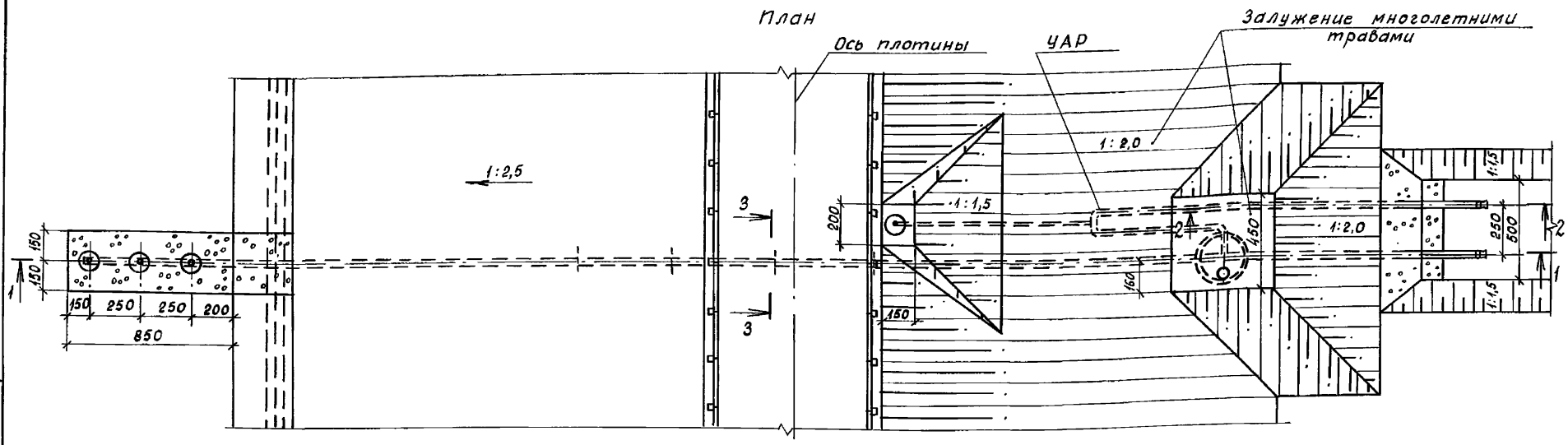

1. Разрезы 2-2, 3-3 и фрагмент 1 приведены на листе 14.
2. Размеры на чертеже даны в сантиметрах

				820-4-045.92-КЖ	
				Водовыпуски трубчатые	
Привязан				Водовыпуск из стальных труб Ду 300 мм; Hmax = 8,0 м; Qmax = 0,30 м³/с	Стадия: Р; Лист: 12; Листов:
	Нач. отд.	Смирнова	29.03.92		
	ГИП	Позднова	29.03.92		
	Нач. гр.	Ковкина	26.03.92		
	Вед. инж.	Желудева	26.03.92	Общий вид. Разрез 1-1. План	Ленгипроводхоз
Инв.№	Н. контр.	Макарова	26.03.92		

Инв.№ подл. | Подпись и дата | Взам. инв.№

Копировал: Кф. 25417-02 17 Формат А3

Альбом 2

РАЗРЕЗ 1-1

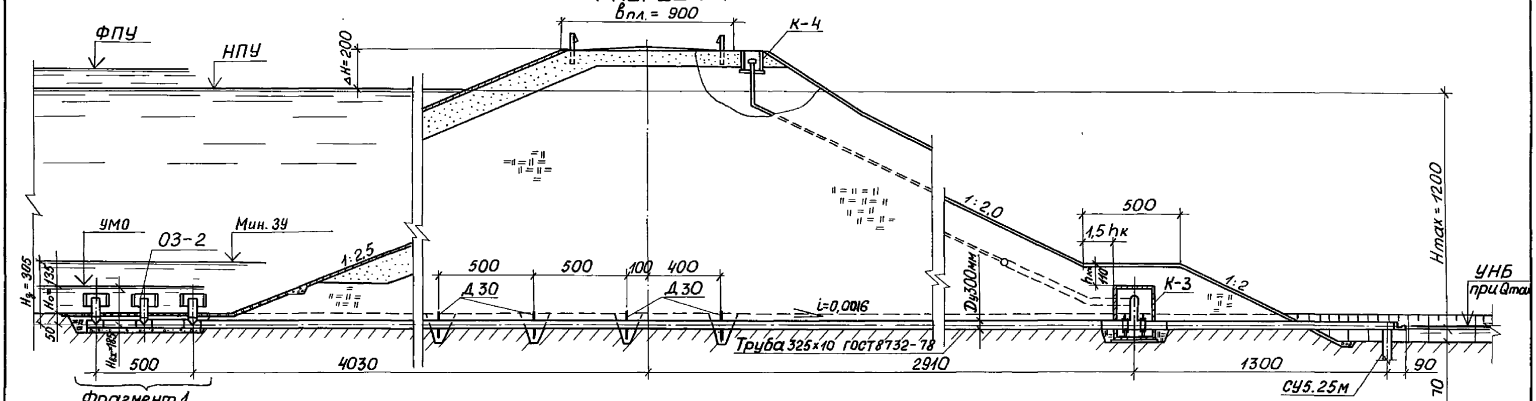

ПЛАН

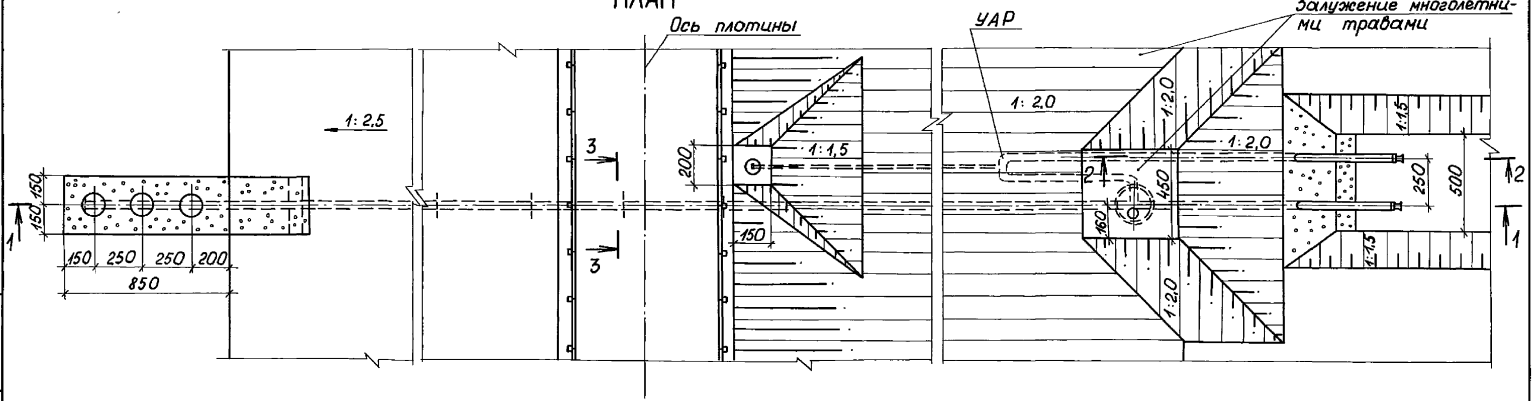

1. Разрезы 2-2, 3-3 и фрагмент 1 приведены на листе 14.
2. Размеры на чертеже даны в сантиметрах.

Привязан				820-4-045.92-КЖ			
				Водовыпуски трубчатые			
	Нач. отд.	Смирнова		28.03.92	Водовыпуск из стальных труб Ду 300 мм; Hmax=12,0м; Qmax=0,35 м³/с	Стадия	Лист	Листов
	ГИП	Позднова		28.03.92		Р	13	
	Нач. гр.	Ковкина		10.03.92				
					Общий вид. Разрез 1-1, план.	Ленгипроводхоз		
Инв.№	Н.контр.	Желудева		11.03.92				

Копировал: 25417-02 18 формат А3

Инв.№ подл. | Подпись и дата | Взам.инв.№

Альбом 2

Фрагмент 1 при H_{max} = 5,0м

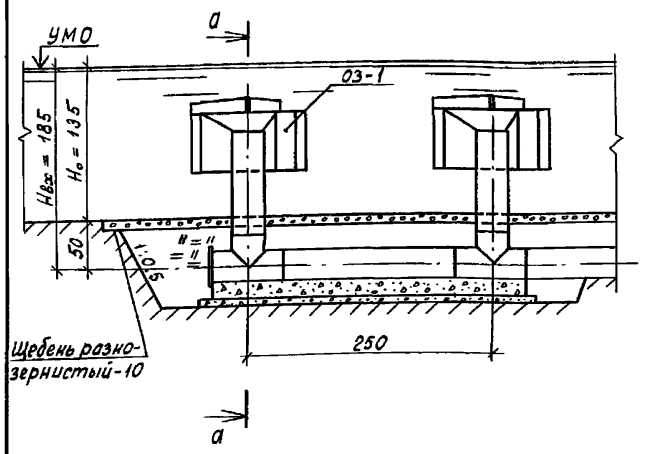

Разрез а-а

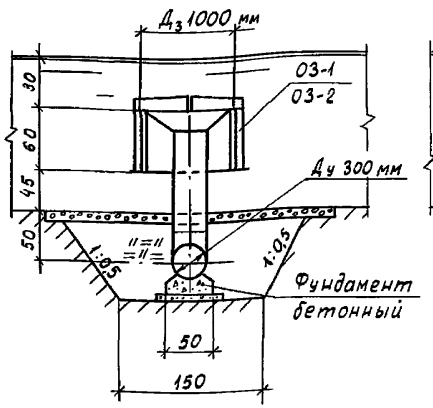

Фрагмент 1 при H_{max} = 8,0 и 12,0м

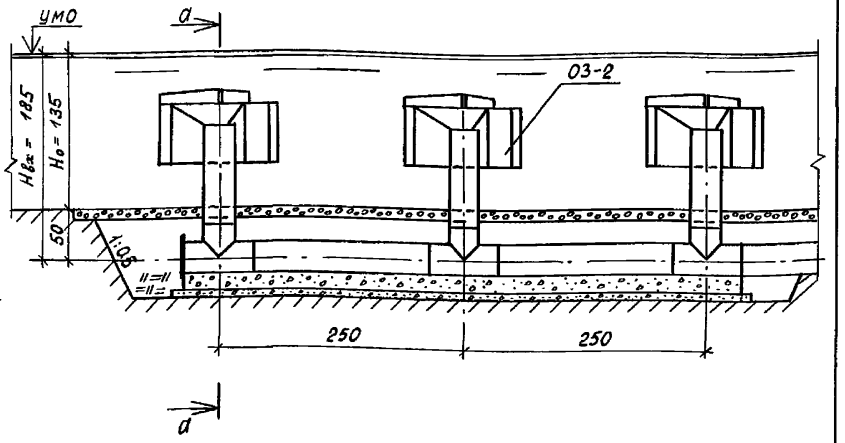

Разрез 2-2

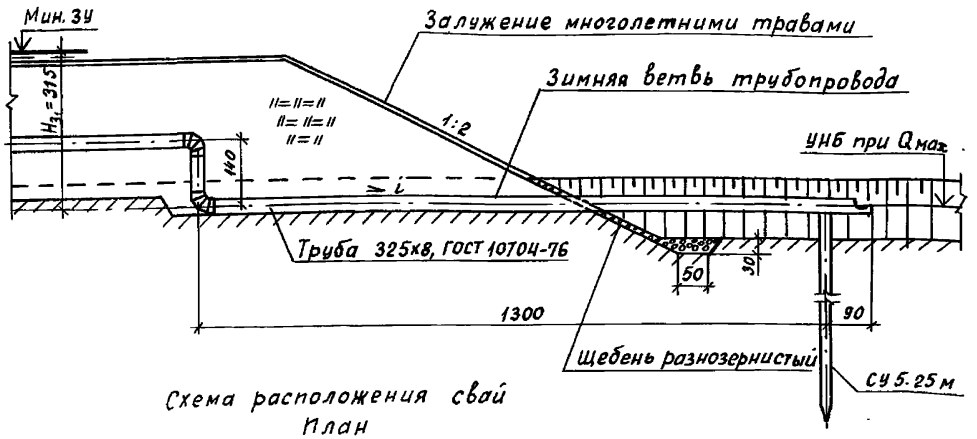

Разрез 3-3

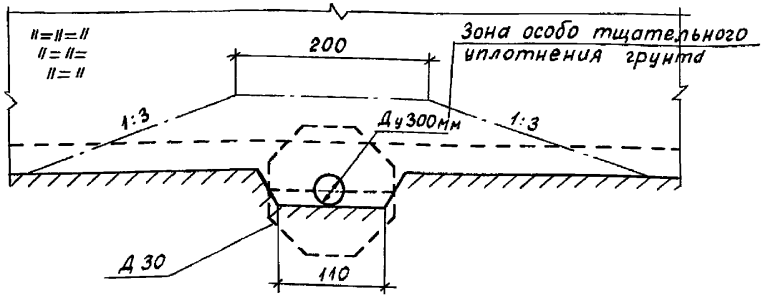

Схема расположения свай
План

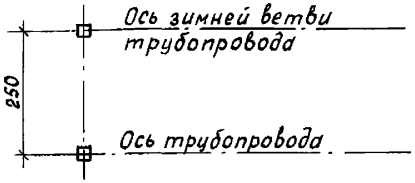

Привязан

Инв. №

Нач. отд.	Смирнова		29.03.92
ГИП	Позднова		29.03.92
Нач. гр.	Ковкина		26.03.92
Вед. инж.	Макарова		26.03.92
Н. контр.	Желидева		26.03.92

820-4-045.92-КЖ

Водовыпуски трубчатые

Водовыпуски из стальных труб Ду 300мм; Нmax = 5,0 ... 12,0м

Стадия	Лист	Листов
Р	14	

Общий вид.
Разрезы 2-2 - 3-3.
Фрагмент 1.

Ленгипроводхоз

Копировал: 25417-02 19 Формат А3

Инв. № подл. | Подпись и дата | Взам. инв. №

Альбом 2

Разрез 1-1

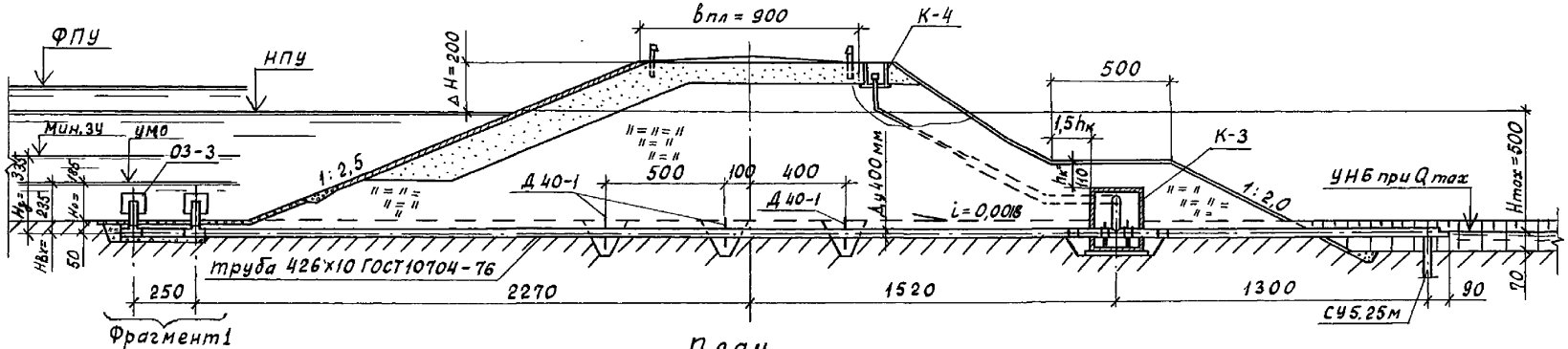

План

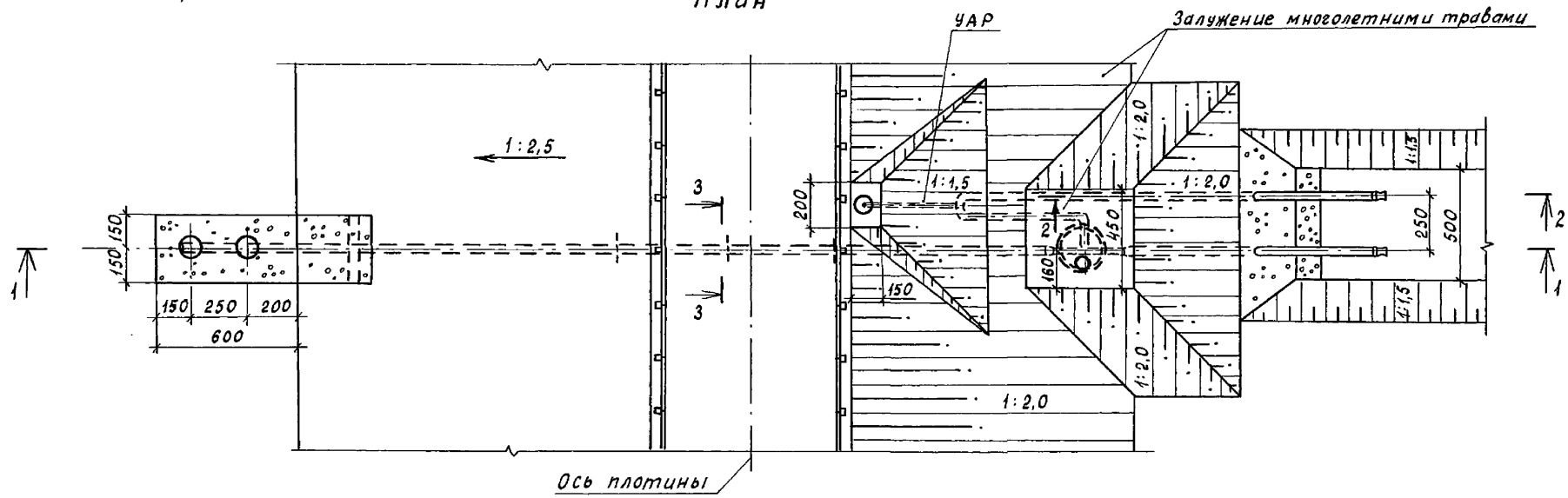

1. Разрезы 2-2, 3-3 и фрагмент 1 приведены на листе 18.
2. Размеры на чертеже даны в сантиметрах.

					820-4-045.92-КЖ		
					Водовыпуски трубчатые		
Привязан	Нач. отд.	Смирнова		19.03.92	Водовыпуск из стальных труб Ду 400 мм. Hmax = 5,0м; Qmax = 0,45м³/с.	Стадия	Лист	Листов
	ГИП	Погднова		19.03.92		Р	15	
	Нач. гр.	Ковкина		17.03.91	Общий вид. Разрез 1-1. План.	Ленгипроводхоз		
Инв. №	Н. контр.	Желудева		17.03.92				

Копировал: Кол 25417-02 20 Формат А3

Взам. инв. № | Подпись и дата | Инв. № подл.

Альбом 2

РАЗРЕЗ 1-1

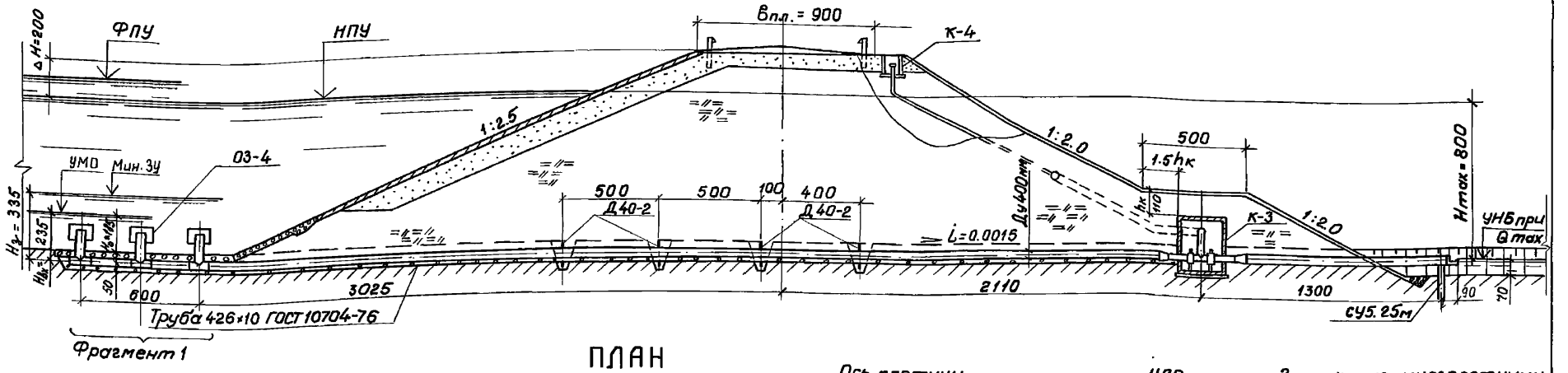

ПЛАН

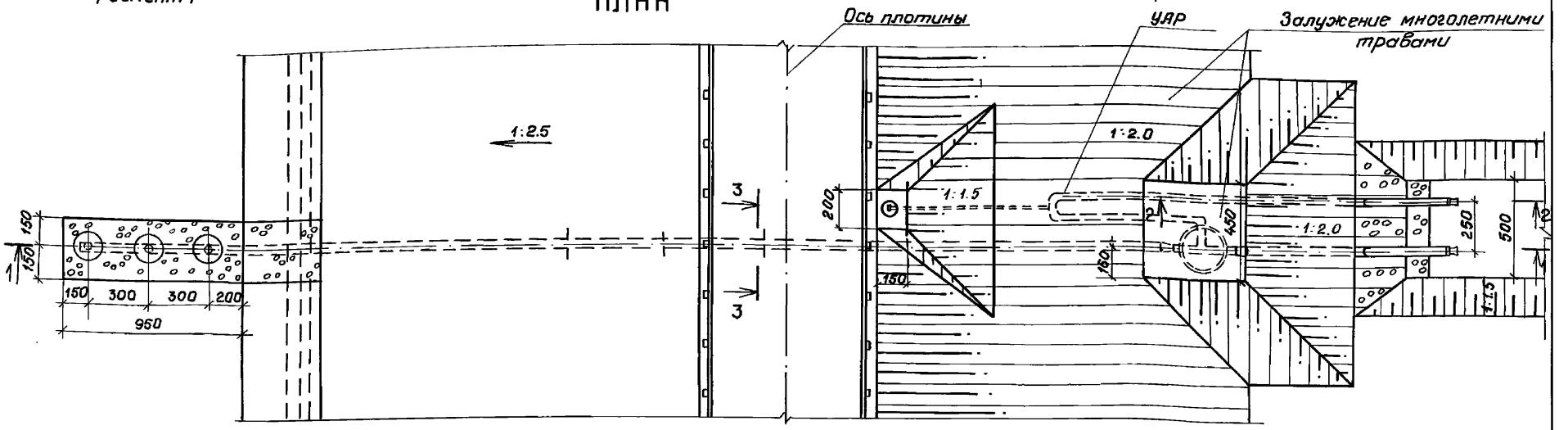

1. Разрезы 2-2, 3-3 и фрагмент 1 приведены на листе 18.
2. Размеры на чертеже даны в сантиметрах.

Привязан

ИНБ №

Нач. отд.	Смирнова		9.03.92
ГИП	Позднова		9.03.92
Нач. гр.	Ковкина		6.03.92
Вед. инж.	Желудева		6.03.92
Н. контр.	Макарова		6.03.92

820-4-045.92-КЖ

Водовыпуски трубчатые

Водовыпуск из стальных труб Ду 400 мм; Нmax = 8.0 м; Q max = 0.55 м³/с

Стадия	Лист	Листов
Р	16	

Общий вид. Разрез 1-1. План

Ленгипроводхоз

Копировал УВ 25417-02 21 Формат А3

Инв. № подл. | Подпись и дата | Взам. инв. №

Альбом 2

РАЗРЕЗ 1-1

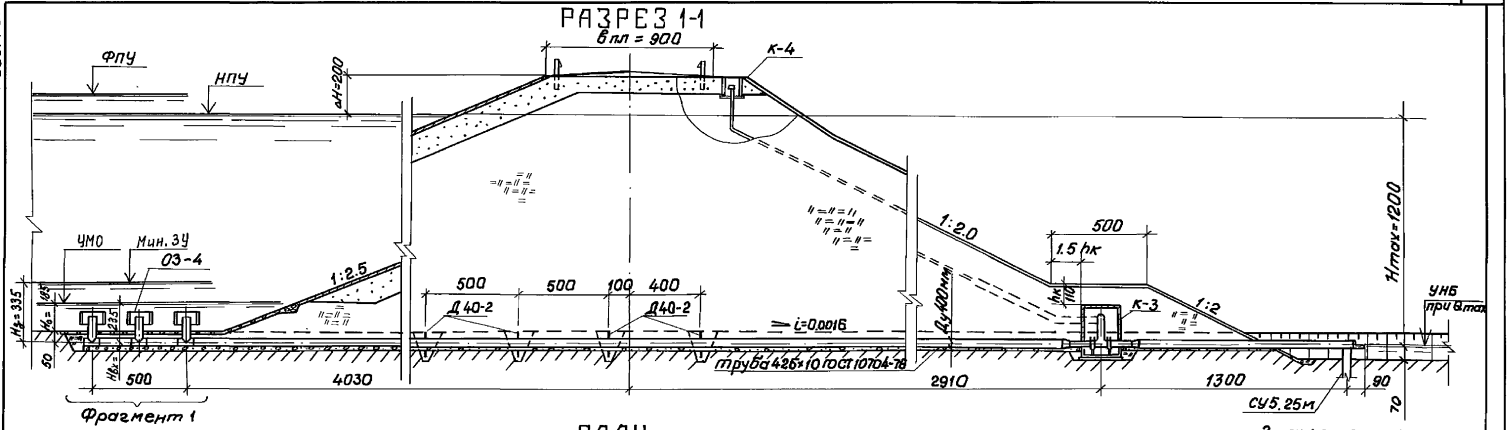

ПЛАН

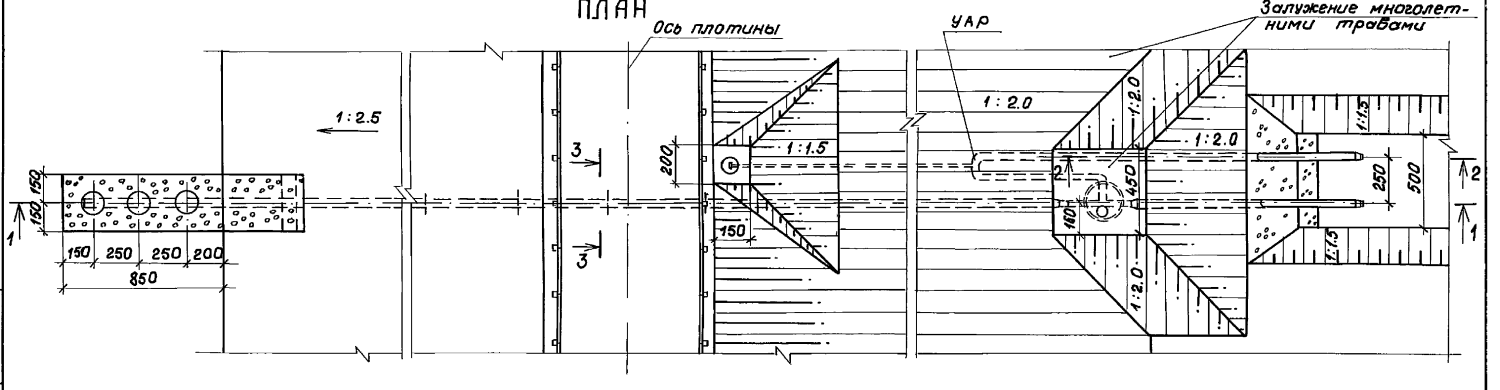

1. Разрезы 2-2, 3-3 и фрагмент 1 приведены на листе 18.
2. Размеры на чертеже даны в сантиметрах.

Привязан

Инв. № подл. | Подпись и дата | Взам. инв. №

					820-4-045.92-КЖ		
					Водовыпуски трубчатые		
Нач. отд.	Смирнова			11.03.92	Водовыпуск из стальных труб Ду 400 мм; Hmax=12.0м; Qmax=0,60 м³/с	Стадия	Лист	Листов
ГИП	Позднова			11.03.92		Р	17	
Нач. гр.	Ковкина			7.03.92				
					Общий вид. Разрез 1-1; План.	Ленгипроводхоз		
Н. контр.	Желудева			8.03.92				

Инв. №

Копировал: ИВ 25417-02 22 Формат А3

Альбом 2

Фрагмент 1 (при H_{max} = 5,0м)

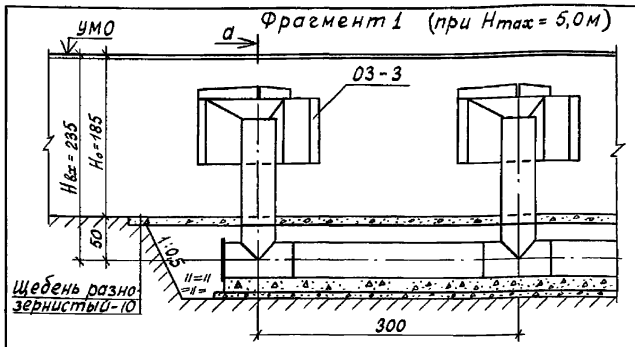

Разрез а-а

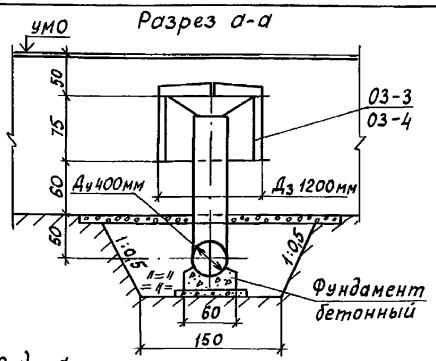

Разрез 3-3 (при H_{max} = 8,0 и 12,0м)

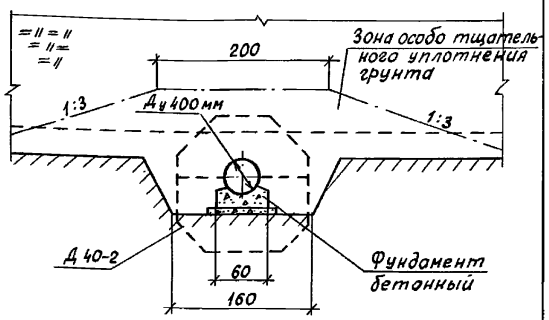

Фрагмент 1 (при H_{max} = 8,0 и 12,0м)

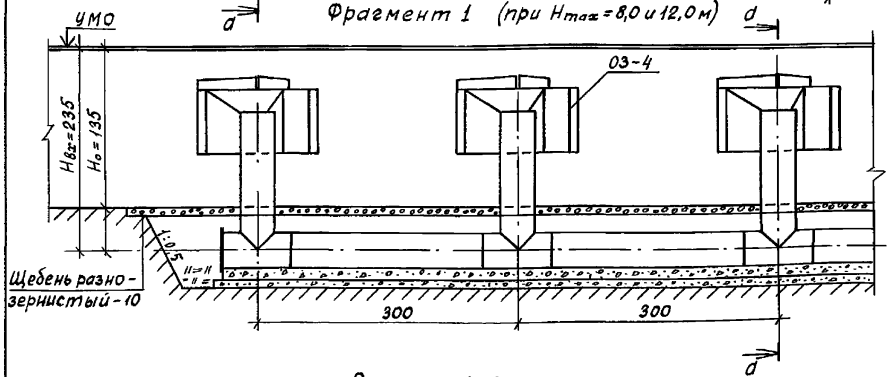

Разрез 3-3 (при H_{max} = 5,0м)

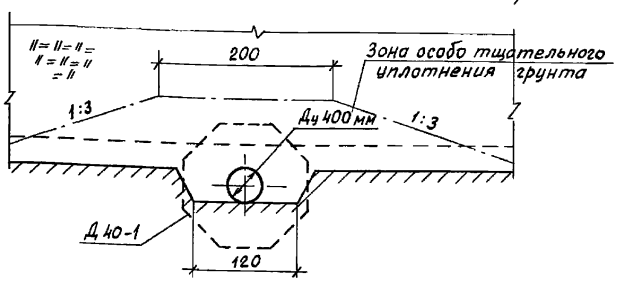

Разрез 2-2

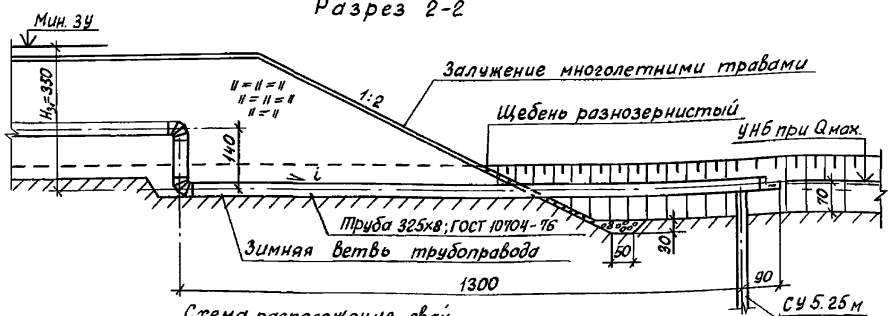

Схема расположения свай

План

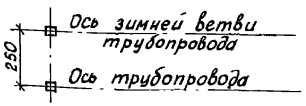

Привязан

Инв. №

Нач. отд.	Смирнова		9.03.92
ГИП	Позднова		9.03.92
Нач. гр.	Ковкина		3.03.92
Вед. инж.	Макарова		3.03.92
Н. контр.	Желудева		3.03.92

820-4-045.92-КЖ

Водовыпуски трубчатые

Водовыпуски из стальных труб Ду 400мм; H_{max} = 5,0 .... 12,0м

Стадия	Лист	Листов
Р	18	

Общий вид. Разрезы 2-2 - 3-3 Фрагмент 1.

Ленгипроводхоз

Взам. инв.№ | Подпись и дата | Инв.№ подл.

Копировал: Кор 25417-02 23 Формат А3

Альбом 2

РАЗРЕЗ 1-1

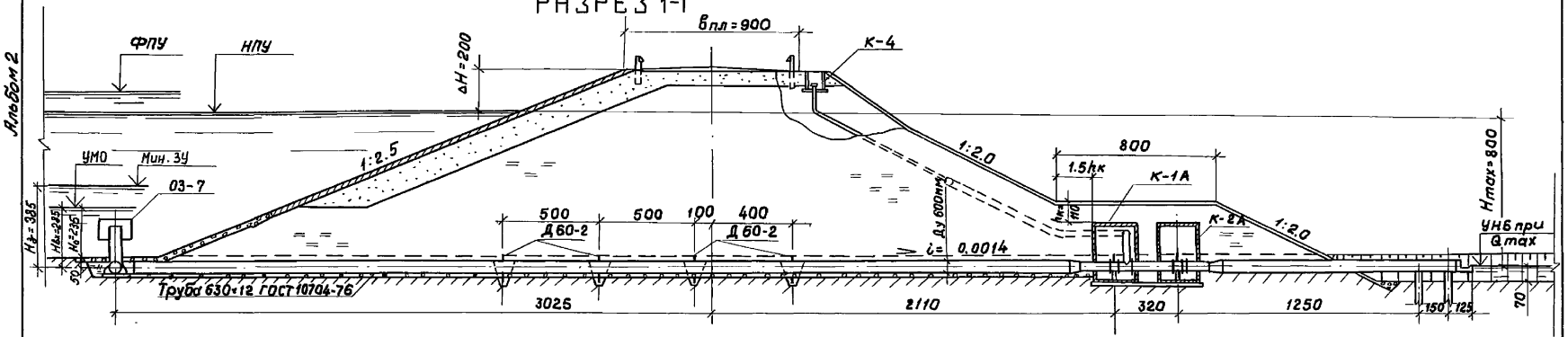

ПЛАН

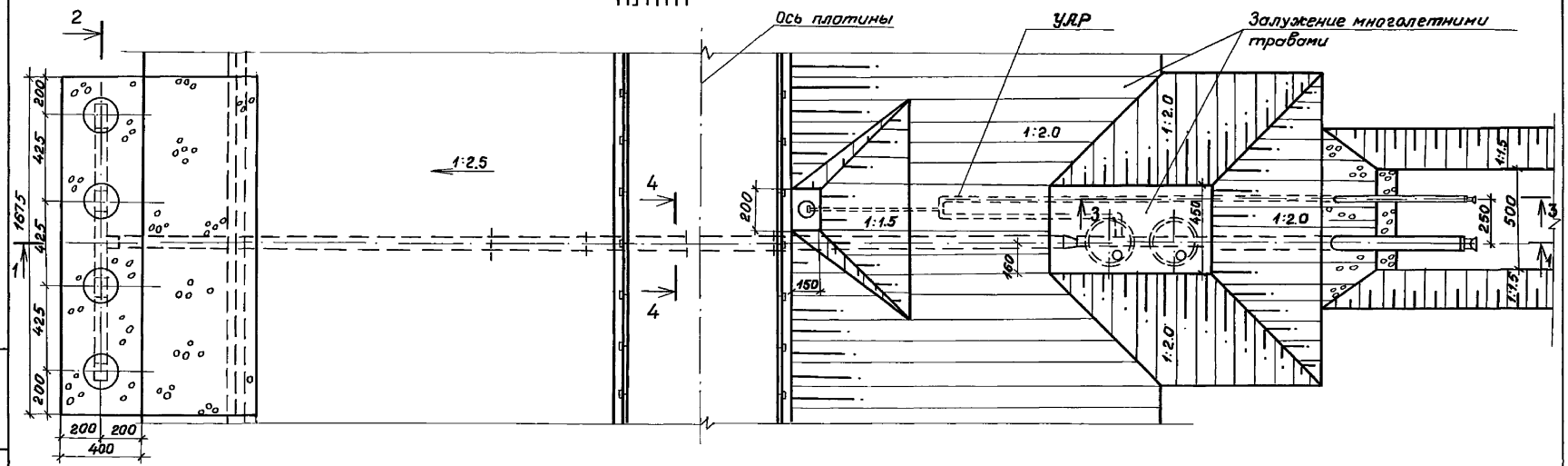

1. Разрезы 2-2...4-4 приведены на листе 21.
2. Размеры на чертеже даны в сантиметрах.

Привязан

Инв.№

Нач.отд.	Смирнова		28.03.92
ГИП	Паздникова		28.03.92
Нач.гр.	Кобкина		12.03.92
Вед.инж.	Желудева		10.03.92
Н.контр.	Макарова		11.03.92

820-4-045.92-КЖ

Водовыпуски трубчатые

Водовыпуск из стальных труб Ду 600мм; Hmax = 8.0м; Qmax = 1.30м³/с

Стадия	Лист	Листов
Р	19	

Общий вид. Разрез 1-1. План.

Ленгипроводхоз

Копировал УПА 25417-02 24 Формат А3

Инв.№подл. | Подпись и дата | Взам.инв.№

Альбом 2

РАЗРЕЗ 1-1

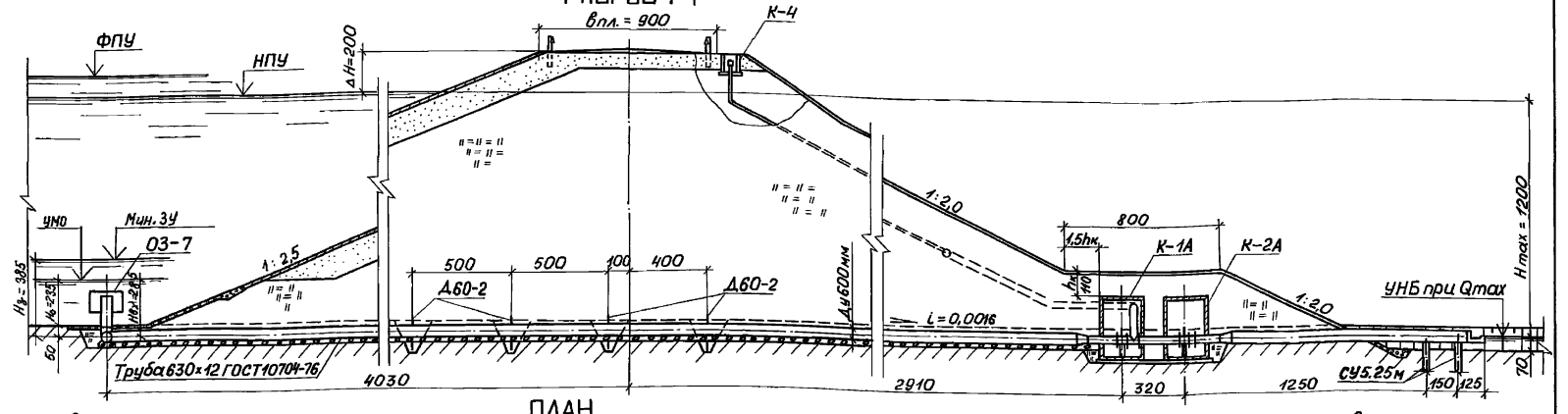

ПЛАН

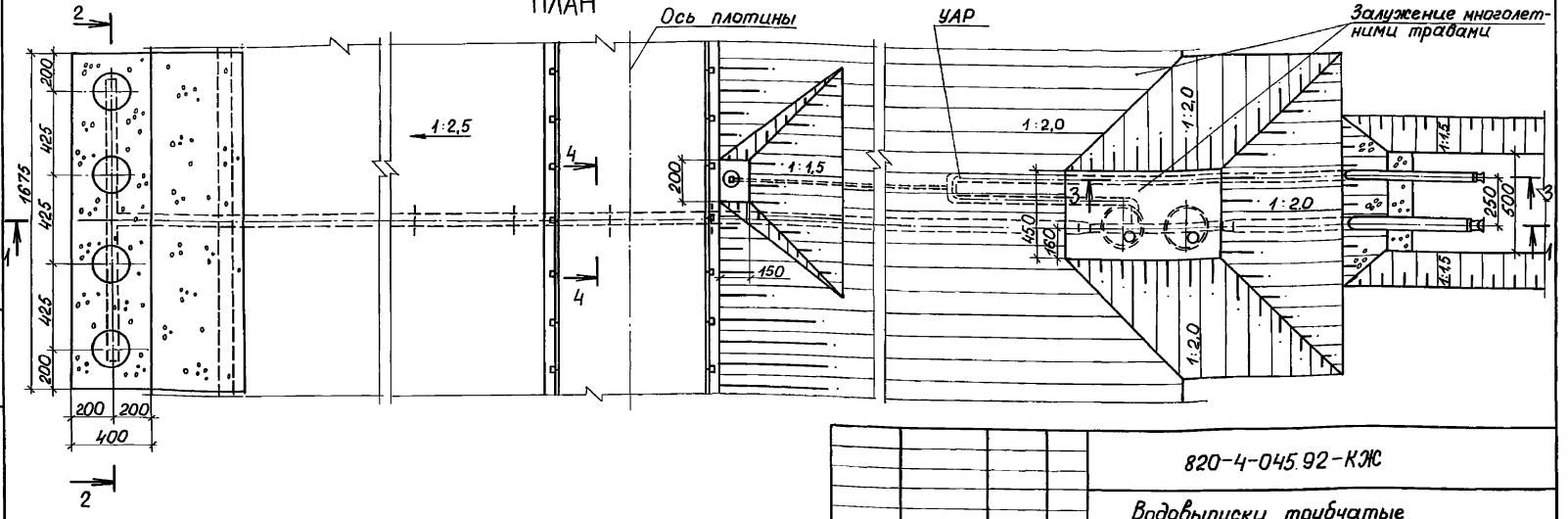

1. Разрезы 2-2 – 4-4 приведены на листе 21.
2. Размеры на чертеже даны в сантиметрах.

Привязан

Инв. №

Нач. отд.	Снирнова		28.03.92
ГИП	Позднова		28.03.92
Нач. гр.	Ковкина		10.03.92
Н. контр.	Жемудева		11.03.92

820-4-045.92-КЖ

Водовыпуски трубчатые

Стадия	Лист	Листов
Р	20	

Водовыпуск из стальных труб Ду 600 мм; Hmax=12,0м; Qmax=1,50 м³/с

Общий вид. Разрез 1-1. План.

Ленгипроводхоз

Копировал: 25417-02 25 формат А3

Взам. инв. № | Подпись и дата | Инв. № подл.

Альбом 2

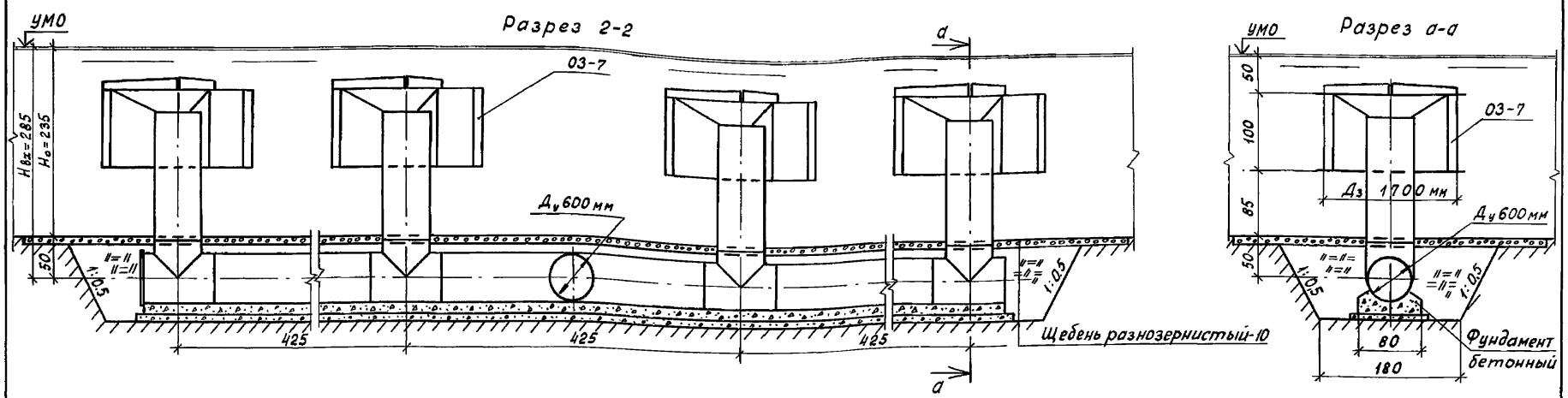

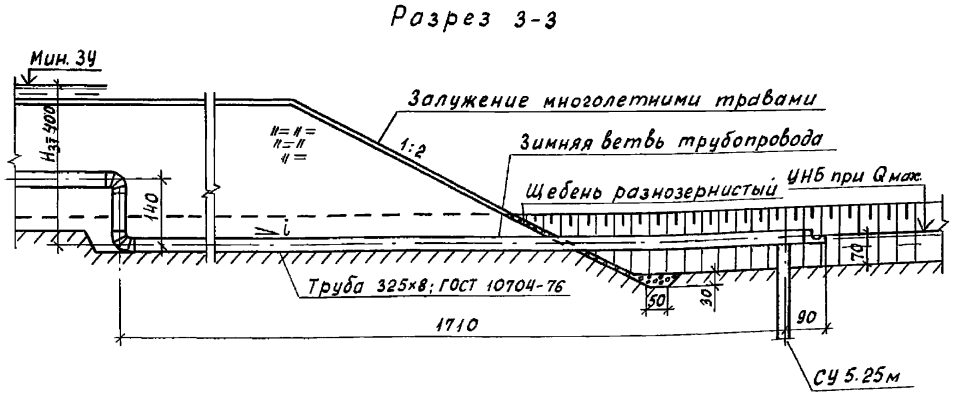

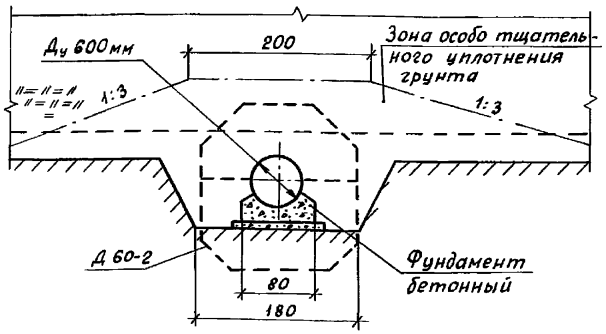

Схема расположения свай
План

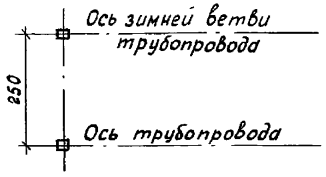

Привязан					820-4-045.92-КЖ
					Водовыпуски трубчатые
	Нач. отд.	Смирнова		29.03.92	Водовыпуски из стальных труб Ду 600 мм; Hmax = 8,0... 12,0м
	ГИП	Позднова		29.03.92	Стадия: Р; Лист: 21; Листов:
	Нач. гр.	Ковкина		26.03.92	
	Вед. инж.	Макарова		26.03.92	Общий вид. Разрезы 2-2-4-4.
Инв. №	Н. контр.	Желудева		26.03.92	Ленгипроводхоз

Инв. № подл. | Подпись и дата | Взам. инв. №

Копировал: Кл 25417-02 26 Формат А3

Альбом 2

РАЗРЕЗ 1-1

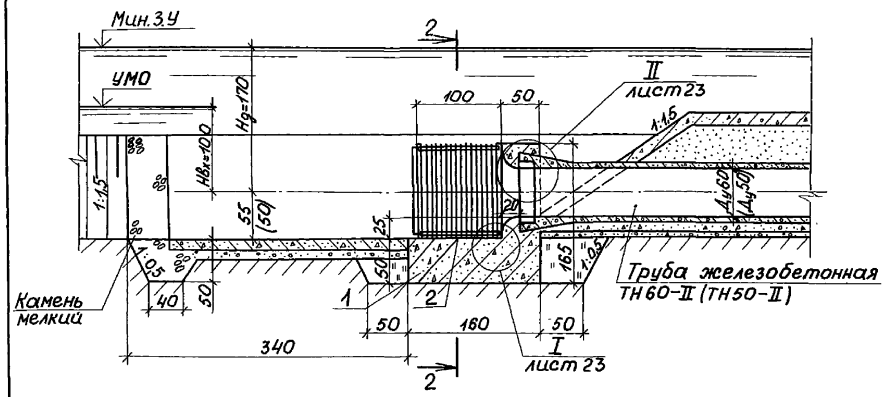

РАЗРЕЗ 2-2

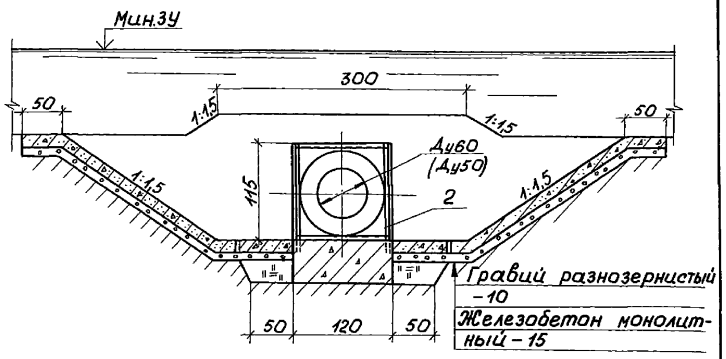

ПЛАН

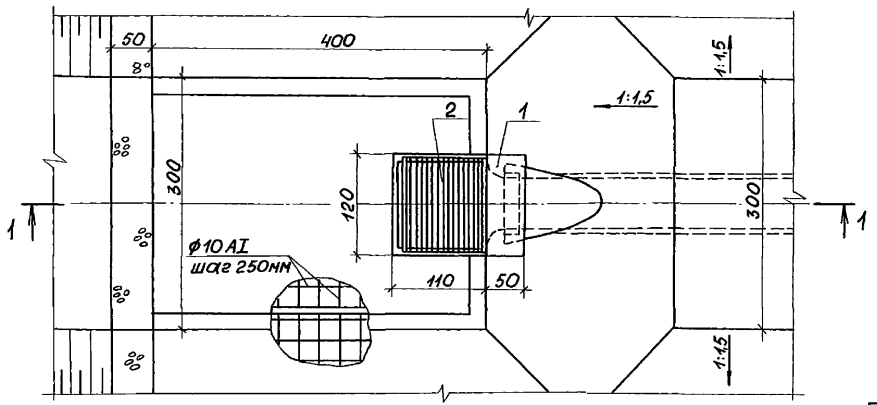

РАСХОД МАТЕРИАЛОВ

Наименование	Ед. изм.	Кол.
Камень мелкий	м³	2,0
Гравий (щебень)	м³	7,0
Бризол	м²	17(14)

1. На чертеже показана конструкция крепления канала из монолитного железобетона. При привязке сооружения конструкцию крепления следует назначать с учетом принятого типа крепления для верхового откоса земляной плотины.
2. Чертеж выполнен для Ду 600 мм. Размеры в скобках даны для Ду 500 мм.
3. Размеры на чертеже даны в сантиметрах.

Взам.инв.№ | Подпись и дата | Инв.№ подл.

Привязан

Инв.№

Нач.отд.	Смирнова		28.03.92
ГИП	Позднова		28.03.92
Нач.гр.	Ковкина		14.03.92
Вед.инж.	Макарова		9.03.92
Н.контр.	Желудева		14.03.92

820-4-045.92-КЖ

Водовыпуски трубчатые

Водовыпуск из железобетонных труб Ду 500мм и Ду 600мм

Стадия	Лист	Листов
Р	22	

Входные оголовки ОРм5; ОРм6 Общий вид.

Ленгипроводхоз

Копировал: 25417-02 27 формат А3

Альбом 2

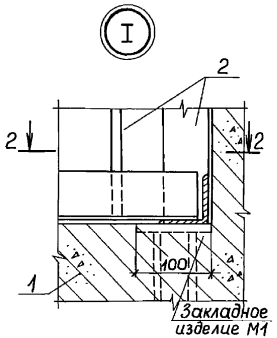

РАЗРЕЗ 2-2

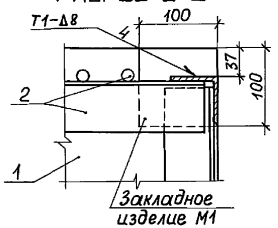

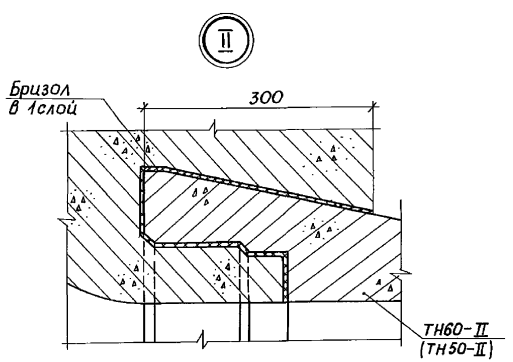

СПЕЦИФИКАЦИЯ

Формат	Зона	Поз	Обозначение	Наименование	Кол.	Примеч.
				Для Ду 500мм		
				Сборочные единицы		
А3		1	КЖ	ОРм5	1	
А3		2	820-4-045.92-КМ03.00	Решетка	1	
				Материалы		
				Бетон класса В15, W4		12,4м³
				Для Ду 600мм		
				Сборочные единицы		
А3		1	КЖ	ОРм6	1	
А3		2	820-4-045.92-КМ03.00	Решетка	1	
				Материалы		
				Бетон класса В15, W4		12,4м³

Сварные швы выполняются по ГОСТ 5264-80.

Взам.инв.№ | Подпись и дата | Инв.№ подл.

Привязан

Инв.№

Нач.отд	Смирнова		28.03.92
ГИП	Позднова		28.03.92
Нач.гр.	Ковкина		11.03.92
Вед.инж.	Макарова		3.03.92
Н.контр.	Желудева		11.03.92

820-4-045.92-КЖ

Водовыпуски трубчатые

Водовыпуск из железобетонных труб Ду 500 и 600 мм.

Стадия	Лист	Листов
Р	23	

Входные оголовки ОРм5; ОРм6. Узлы.

Ленгипроводхоз

Копировал: 25417-02 28 формат А3

СПЕЦИФИКАЦИЯ

Формат	Зона	Поз.	Обозначение	Наименование	Кол.	Примечание
				Сборочные единицы		
				Сетки арматурные		
А4		1	КЖ.Ц.010	С1	1	
А4		2	КЖ.Ц.020	С2	1	
А4		3	КЖ.Ц.320	Изделие закладное М1	4	
				Детали		
				ф10А-II, ГОСТ 5781-82		
Бч		4*		ℓ=800	17	0,5кг
Бч		5		ℓ=1600	10	1,0кг
Бч		6		ℓ=1150	5	0,7кг
				ф8А-I, ГОСТ 5781-82		
Бч		7*		ℓ=1270	4	0,5кг
Бч		8*		ℓ=1585	2	0,6кг
Бч		9*		ℓ=1900	2	0,8кг
Бч		10*		ℓ=570	12	0,2кг
Бч		11		ℓ=450	12	0,2кг
Бч		12		ℓ=570	12	0,2кг
				Материалы		
				Бетон класса В15; W4		1,4м³
				Бетон класса В7,5		0,18м³

Поз. 4*, 7*... 10* см. ведомость деталей на листе 26.

Привязан

Инв. № подл.

Подпись и дата | Взам. инв. №

820-4-045.92-КЖ

Водовыпуски трубчатые

					Стадия	Лист	Листов
Нач. отд	Смирнова		28.03.92	Водовыпуск из железобетонных труб Ду 500мм.	Р	24	
ГИП	Позднова		28.03.92				
Нач. гр.	Ковкина		20.02.92				
Н. контр.	Желудева		11.03.92	Входной оголовок ОРм 5. Спецификация.	Ленгипроводхоз		

Копировал

формат А4

СПЕЦИФИКАЦИЯ

Формат	Зона	Поз.	Обозначение	Наименование	Кол.	Примечание
				Сборочные единицы		
				Сетки арматурные		
А4		1	КЖ.Ц.010	С1	1	
А4		2	КЖ.Ц.020-01	С3	1	
А4		3	КЖ.Ц.320	Изделие закладное М1	4	
				Детали		
				ф10А-II, ГОСТ 5781-82		
Бч		4*		ℓ=670	17	0,4кг
Бч		5		ℓ=1600	10	1,0кг
Бч		6		ℓ=1150	5	0,7кг
				ф8А-I, ГОСТ 5781-82		
Бч		7*		ℓ=1415	4	0,6кг
Бч		8*		ℓ=1745	2	0,7кг
Бч		9*		ℓ=2025	2	0,9кг
Бч		10*		ℓ=510	12	0,2кг
Бч		11		ℓ=350	12	0,2кг
Бч		12		ℓ=570	12	0,2кг
				Материалы		
				Бетон класса В15; W4		1,4м³
				Бетон класса В7,5		0,18м³

Поз. 4*, 7*... 10* - см. ведомость деталей на листе 27.

Привязан

Инв. № подл.

Подпись и дата | Взам. инв. №

820-4-045.92-КЖ

Водовыпуски трубчатые

					Стадия	Лист	Листов
Нач. отд	Смирнова		28.03.92	Водовыпуск из железобетонных труб Ду 600мм.	Р	25	
ГИП	Позднова		28.03.92				
Нач. гр.	Ковкина		20.02.92				
Н. контр.	Желудева		11.03.92	Входной оголовок ОРм 6. Спецификация.	Ленгипроводхоз		

Копировал: 25417-02 29 формат А4

Альбом 2

Разрез 1-1

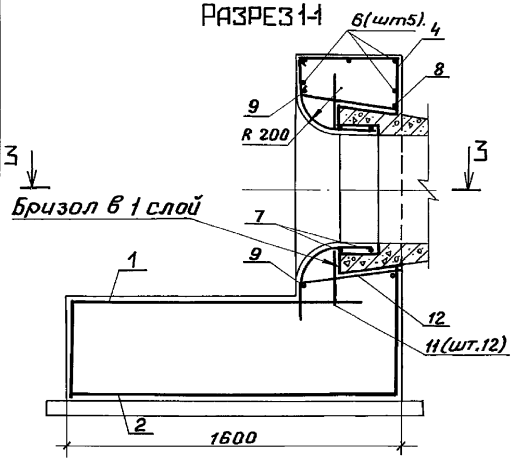

Разрез 2-2

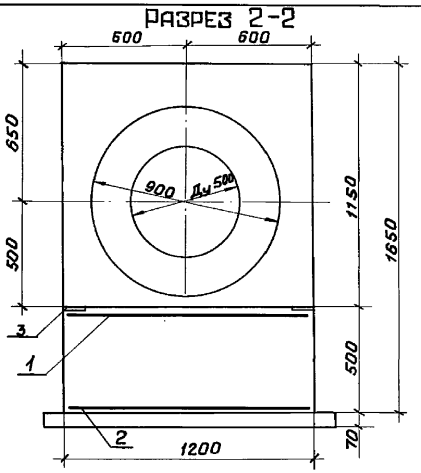

Ведомость деталей

Поз.	Эскиз
4	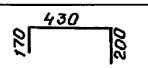
7	 r = 300
8	 r = 400
9	 r = 500
10	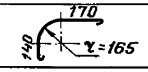

Разрез 3-3

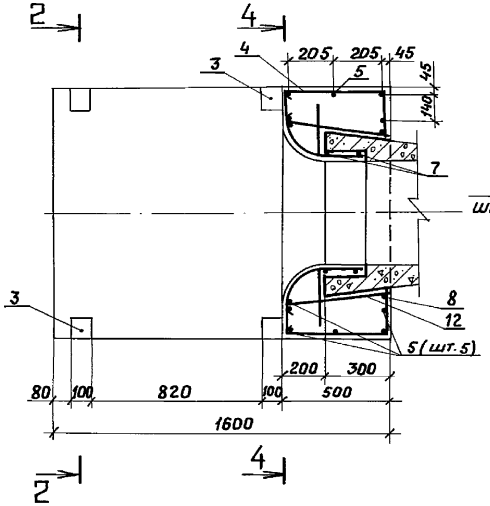

Разрез 4-4

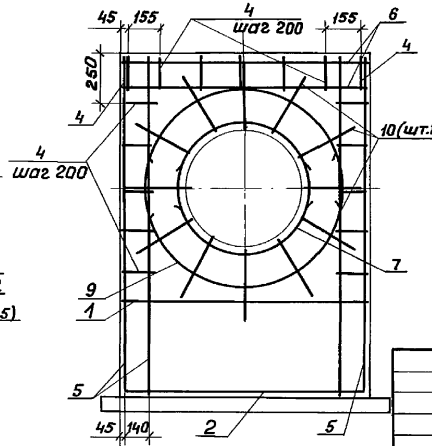

Ведомость расхода стали на элемент, кг

Марка элемента	Изделия арматурные					Изделия закладные					Общий расход
	Арматура класса				Всего	Арматура класса		Прокат марки		Всего	
	A-II		A-I			A-II		Ст.3сп			
	ГОСТ 5781-82		ГОСТ 5781-82			ГОСТ 5781-82		ГОСТ 103-76			
	ф10	Итого	ф8	Итого		ф10	Итого	-10×10	Итого		
ОРм 5	45,7	45,7	12,3	12,3	58,0	2,4	2,4	3,2	3,2	5,6	66

Защитный слой бетона до арматуры – 30 мм.

Привязан

Инв. № подл.

Нач. отд.	Смирнова		28.03.92
ГИП	Позднова		28.03.92
Нач. гр.	Ковкина		20.02.92
Н. контр.	Желудева		11.03.92

820-4-045.92-КЖ

Водовыпуски трубчатые

Водовыпуск из железобетонных труб Ду 500 мм.

Стадия	Лист	Листов
Р	26	

Входной оголовок ОРм 5. Схема армирования.

ЛЕНГИПРОВОДХОЗ

Копировал: Инв. 25417-02 30 Формат А3

Инв. № подл. | Подпись и дата | Взам. инв. №

Альбом 2

Разрез 1-1

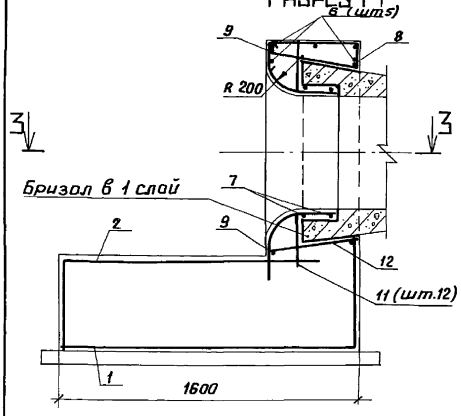

Разрез 2-2

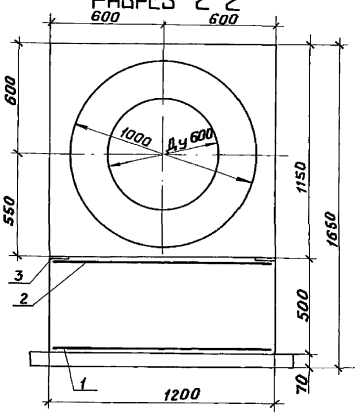

Ведомость деталей

Поз.	Эскиз
4	430, 120, 120
7	r = 345
8	r = 450
9	r = 540
10	170, 80, r = 165

Разрез 3-3

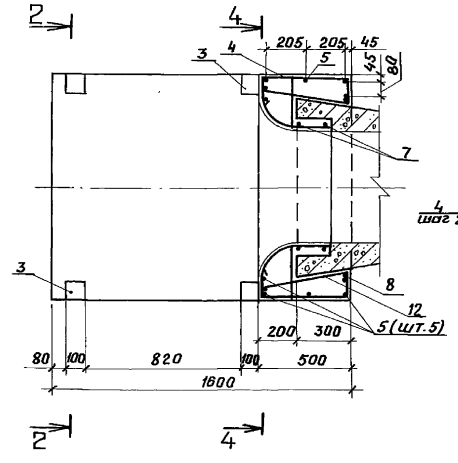

Разрез 4-4

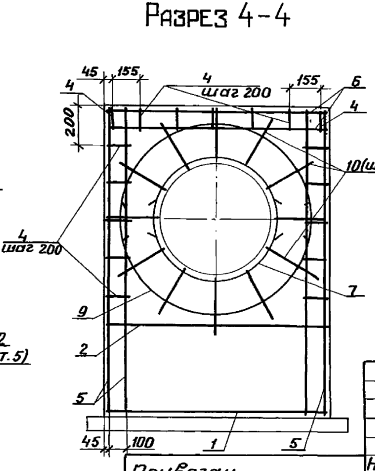

Ведомость расхода стали на элемент, кг

Марка элемента	Изделия арматурные					Изделия закладные					Общий расход
	Арматура класса				Всего	Арматура класса		Прокат марки		Всего	
	A-II		A-I			A-II		Ст3сп			
	ГОСТ 5781-82		ГОСТ 5781-82			ГОСТ 5781-82		ГОСТ 103-76			
	ø10	Итого	ø8	Итого		ø10	Итого	10+10	Итого		
ОРМ 6	43,4	43,4	12,0	12,0	55,4	2,4	2,4	3,2	3,2	5,6	61

Защитный слой бетона до арматуры - 30 мм

Привязан

Инв. №

Нач. отд.	Смирнова		20.01.92
ГИП	Позднова		21.01.92
Нач. гр.	Ковкина		20.01.92
Н. контр.	Желудёва		11.01.92

820-4-045.92-КЖС

Водовыпуски трубчатые

Водовыпуск из железобетонных труб Ду 600 мм.

Входной оголовок ОРМ 6. Схема армирования.

Стадия	Лист	Листов
Р	27	

ЛЕНГИПРОВОДХОЗ

Копировал: 25417-02 31 Формат А3

Инв. № подл. | Подпись и дата | Взам. инв. №

Альбом 2

Диафрагма Дм 5-1. Бетонный фундамент

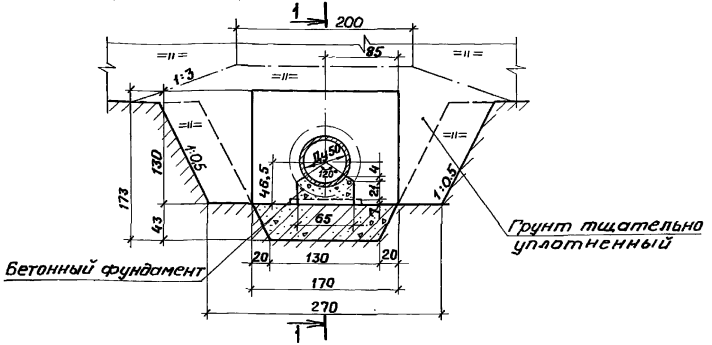

Разрез 1-1

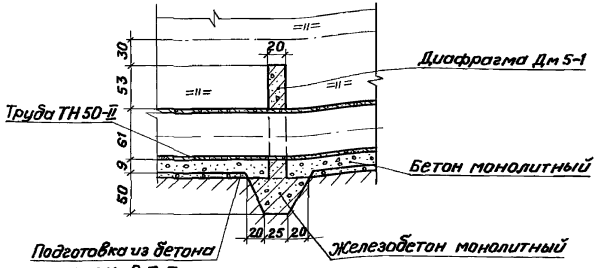

Диафрагма Дм 5-2. Железобетонный фундамент ОБм 5

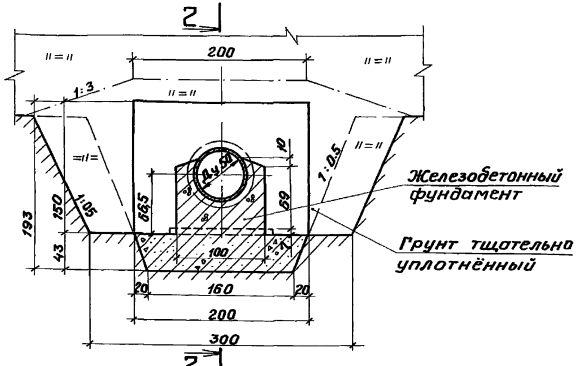

Разрез 2-2

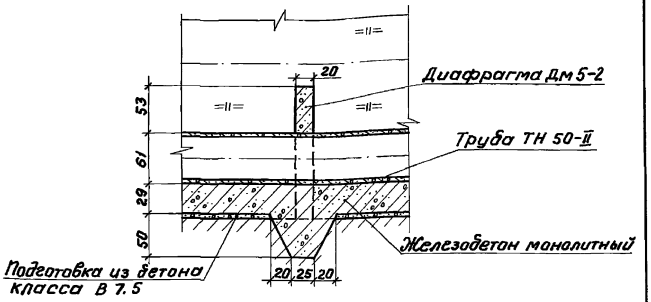

1. При производстве работ по засыпке трубопровода перемещение механизмов над ним допускается при высоте слоя грунта над верхом трубы не менее 0.7 м.
2. Расход материалов на 5.0 м бетонного фундамента: бетон класса В15, W4-0,50 м³; бетон класса В 7.5 - 0.30 м³.
3. Размеры на чертеже даны в сантиметрах.

Привязан								820-4-045.92-КЖ
								Водовыпуски трубчатые
				Нач. отд.	Смирнова		28.03.92	Водовыпуск из железобетонных труб Ду 500 мм.
				ГИП	Позднова		28.03.92	
				Нач. гр.	Ковкина		07.02.92	
				Инж.	Клочкова		07.02.92	Диафрагмы. Фундаменты под трубопровод. Общие виды.
Инв. №				Н. контр.	Макарова		11.03.92	

Стадия	Лист	Листов
Р	28	

ЛЕНГИПРОВОДХОЗ

Копировал: 25417-02 32 Формат А3

Инв. № подл. | Подпись и дата | Взам. инв. №

Альбом 2

ВИД А-А

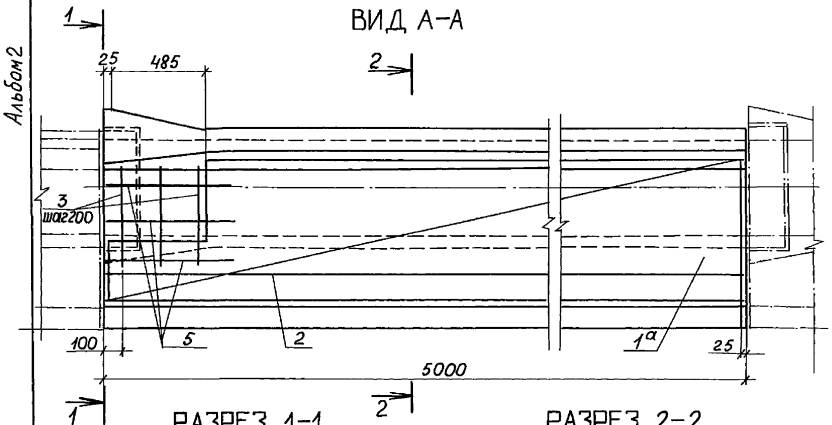

РАЗРЕЗ 1-1

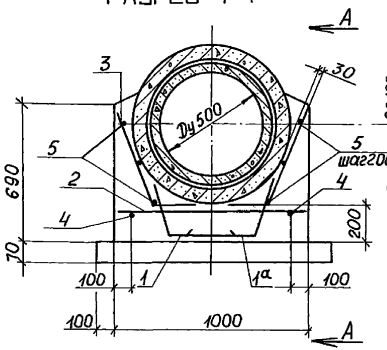

РАЗРЕЗ 2-2

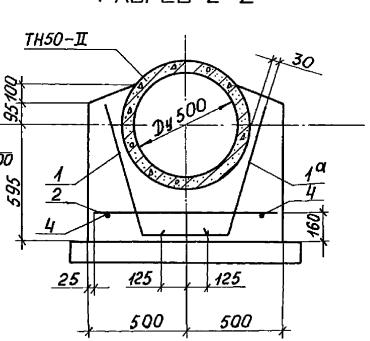

СПЕЦИФИКАЦИЯ

Формат	Зона	Поз.	Обозначение	Наименование	Кол.	Примечание
				Сборочные единицы		
				Сетки арматурные		
А4		1,1а	КЖ.Ц.070	С8, С8Н	1+1	
А4		2	КЖ.Ц.090-01	С11	1	
				Детали		
Б.ч.		3*		ф10АIII, ГОСТ5781-82, ℓ=700	6	0,4кг
Б.ч.		4		ф 8АI, ГОСТ5781-82, ℓ=5050	4	2,0кг
Б.ч.		5*		ф8АI, ГОСТ5781-82, ℓ=710	6	0,3кг
				Материалы		
				Бетон класса В15, W4		2,3м³
				Бетон класса В7,5		0,4м³

* поз. 3, 5 – см. ведомость деталей

ВЕДОМОСТЬ РАСХОДА СТАЛИ НА ЭЛЕМЕНТ, КГ

Марка элемента	Изделия арматурные					Всего	Общий расход
	Арматура класса						
	А-III			А-I			
	ГОСТ 5781-82			ГОСТ 5781-82			
	ф10	ф14	Итого	ф8	Итого		
ОБм5	33,3	28,7	62,0	26,4	26,4	88,4	88

1. Стержни поз. 4 привязать на месте после установки сеток.
2. Защитный слой бетона до арматуры – 30мм.

ВЕДОМОСТЬ ДЕТАЛЕЙ

Поз.	Эскиз
3	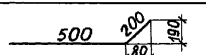
5	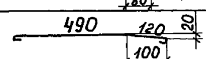

Инв.№ подл. | Подпись и дата | Взам.инв.№

Привязан

Инв. №

Нач.отд.	Смирнова		28.03.92	820-4-045.92-КЖ
ГИП	Позднова		28.03.92	Водовыпуски трубчатые
Нач.гр.	Ковкина		28.03.92	
Инж.I к.	Блекова		28.03.92	Фундамент под трубопровод ОБм5 Схема армирования.
Н.контр.	Желудева		28.03.92	

Стадия	Лист	Листов
Р	29	

Ленгипроводхоз

Копировал: Ф 25417-02 33 формат А3

Альбом 2

РАЗРЕЗ 1-1

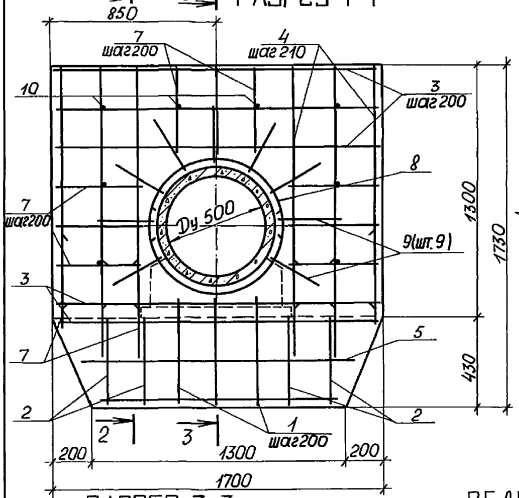

РАЗРЕЗ 2-2

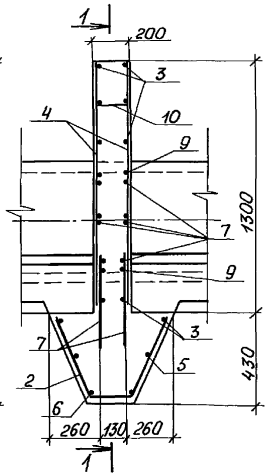

РАЗРЕЗ 3-3

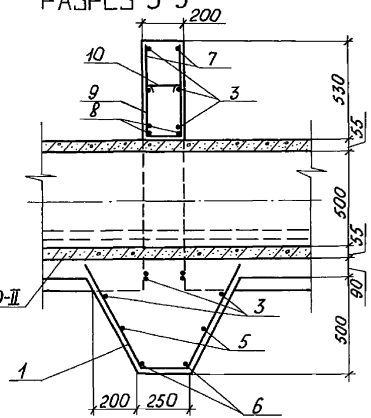

ВЕДОМОСТЬ ДЕТАЛЕЙ

Поз.	Эскиз
1	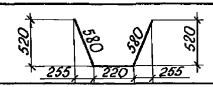
2	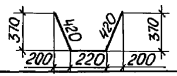
8	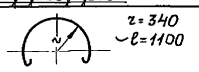
9	

СПЕЦИФИКАЦИЯ

Формат	Зона	Поз.	Обозначение	Наименование	Кол.	Примечание
				Детали		
				ф10AII, ГОСТ 5781-82		
А4		1*		ℓ=1380	3	0,9 кг
А4		2*		ℓ=1060	4	0,7 кг
А4		3		ℓ=1660	10	1,0 кг
А4		4		ℓ=1210	12	0,7 кг
А4		5		ℓ=1450	2	0,9 кг
А4		6		ℓ=1260	2	0,8 кг
А4		7		ℓ=480	30	0,3 кг
				ф8AI, ГОСТ 5781-82		
А4		8*		ℓ=1180	4	0,5 кг
А4		9*		ℓ=730	9	0,3 кг
А4		10		ℓ=250	8	0,1 кг
				Материалы		
				Бетон класса В15, W4		0,67 м³

* Поз. 1,2,8,9 – см. ведомость деталей

ВЕДОМОСТЬ РАСХОДА СТАЛИ НА ЭЛЕМЕНТ, КГ

Марка элемента	Изделия арматурные				Всего	Общий расход
	Арматура класса					
	A-II		A-I			
	ГОСТ 5781-82		ГОСТ 5781-82			
	ф10	Итого	ф8	Итого		
Дм 5-1	36,6	36,6	5,2	5,2	41,8	41,8

Защитный слой бетона до арматуры – 30 мм.

Нач. отд	Смирнова		21.02.92	820-4-045.92 – КЖ
ГИП	Позднова		24.02.92	Водовыпуски трубчатые
Нач. гр.	Ковкина		11.03.92	
Инженер	Клочкова		5.03.92	Водовыпуск из железобетонных труб Ду 500 мм
Н. контр.	Желудева		11.03.92	Диафрагма Дм 5-1 Схема армирования.

Стадия	Лист	Листов
Р	30	

Ленгипроводхоз

Привязан

Инв. №

Инв. № подл. | Подпись и дата | Взам. инв. №

Копировал: № 25417-02 34 формат А3

Альбом 2

Разрез 1-1

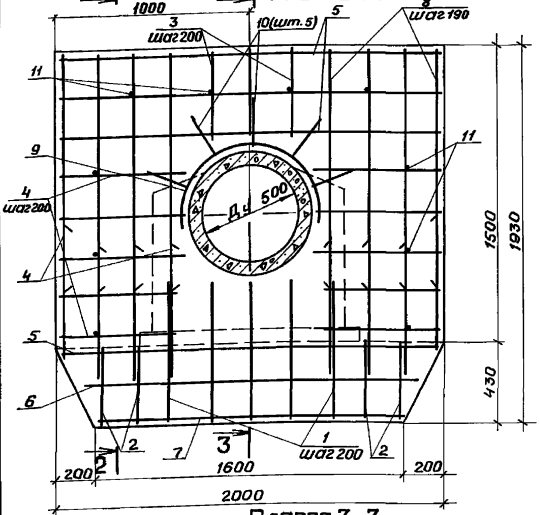

Разрез 2-2

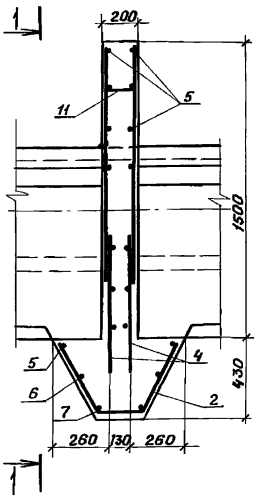

Разрез 3-3

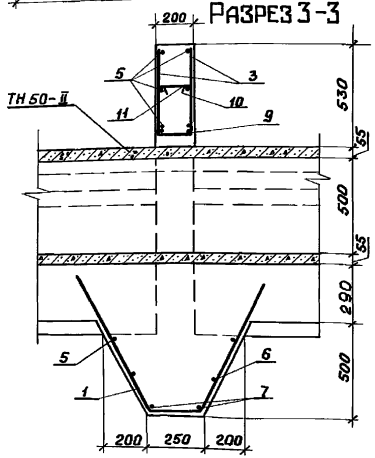

Ведомость деталей

Поз.	Эскиз
1	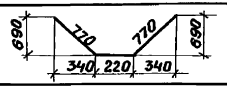
2	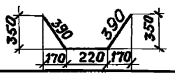
9	 r = 340 ℓ = 1180
10	

Спецификация

Формат	Зона	Поз.	Обозначение	Наименование	Кол.	Примечание
				Детали		
				⌀10AII, ГОСТ 5781-82		
А4		1*		ℓ = 1760	5	1,1 кг
А4		2*		ℓ = 1000	4	0,6 кг
А4		3		ℓ = 470	6	0,3 кг
А4		4		ℓ = 580	36	0,4 кг
А4		5		ℓ = 1950	8	1,2 кг
А4		6		ℓ = 1750	2	1,1 кг
А4		7		ℓ = 1550	2	1,0 кг
А4		8		ℓ = 1100	16	0,7 кг
				⌀ 8AI, ГОСТ 5781-82		
А4		9*		ℓ = 1340	2	0,5 кг
А4		10*		ℓ = 710	5	0,3 кг
А4		11		ℓ = 220	10	0,1 кг
				Материалы		
				Бетон класса В15, W4		0,89 м³

*Поз. 1, 2, 9, 10 – см. ведомость деталей

Ведомость расхода стали на элемент, кг

Марка элемента	Изделия арматурные				Всего	Общий расход
	Арматура класса					
	A-II ГОСТ 5781-82		A-I ГОСТ 5781-82			
	⌀10	Итого	⌀8	Итого		
Дм 5-2	47,1	47,1	3,3	3,3	50,4	50

Защитный слой бетона до арматуры – 30 мм

Привязан

Инв. №

Нач. отд.	Смирнова		28.03.92
ГИП	Позднова		28.03.92
Нач. гр.	Ковкина		11.03.92
Инж.	Клочкова		6.03.92
Н. контр.	Желудева		11.03.92

820-4-045.92-КЖ

Водовыпуски трубчатые

Водовыпуск из железобетонных труб Дн 500 мм.

Диафрагма Дм 5-2. Схема армирования.

Стадия	Лист	Листов
Р	31	

ЛЕНГИПРОВОДХОЗ

Инв.№ подл. | Подпись и дата | Взам. инв.№

Копировал: Тир 25417-02 35 Формат А3

Альбом 2

Диафрагма Дм Б-1. Бетонный фундамент.

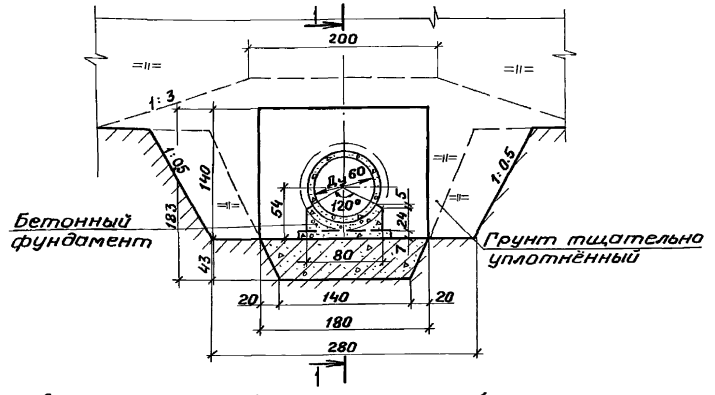

Разрез 1-1

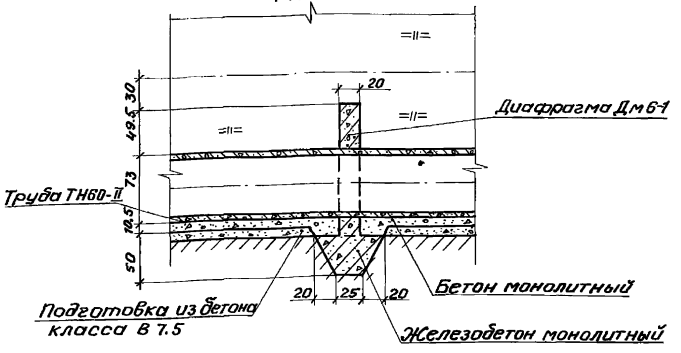

Диафрагма Дм Б-2. Железобетонный фундамент Обм Б

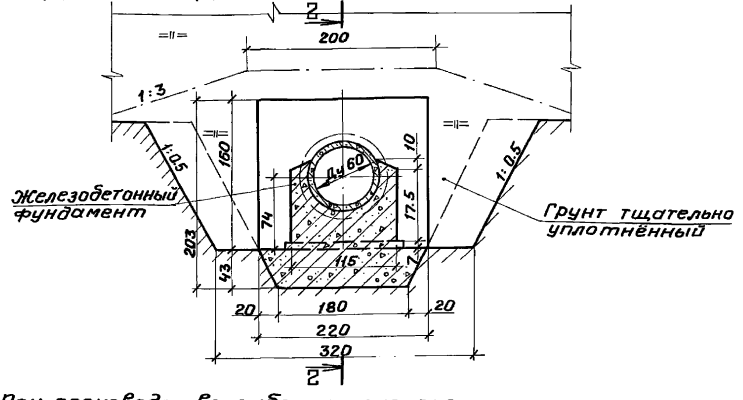

Разрез 2-2

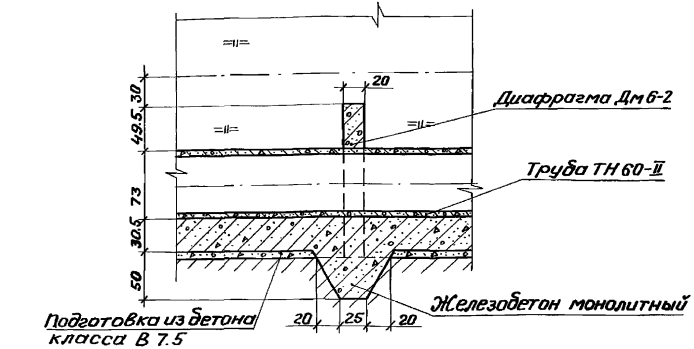

1. При производстве работ по засыпке трубопровода перемещение механизмов над ним допускается при высоте слоя грунта над верхом трубы не менее 0.7м.
2. Расход материалов на 5.0м бетонного фундамента: бетон класса В15, W4-0,73м³; бетон класса В 7.5 – 0.35м³.
3. Размеры на чертеже даны в сантиметрах.

Привязан

Инв. №

Инв.№ подл. | Подпись и дата | Взам. инв.№

				820-4-045.92-КЖ
				Водовыпуски трубчатые
Нач. отд.	Смирнова		11.03.92	Водовыпуск из железобетонных труб Ду 600 мм
Гип	Поздняков		11.03.92	
Нач. гр.	Ковкина		11.03.92	
Инженер	Клочкова		11.03.92	Диафрагмы. Фундаменты под трубопровод. Общие виды.
Н. контр.	Макарова		11.03.92	

Стадия	Лист	Листов
Р	32	

ЛЕНГИПРОВОДХОЗ

25417-02 36 Копировал: Формат А3

Альбом 2

Вид А-А

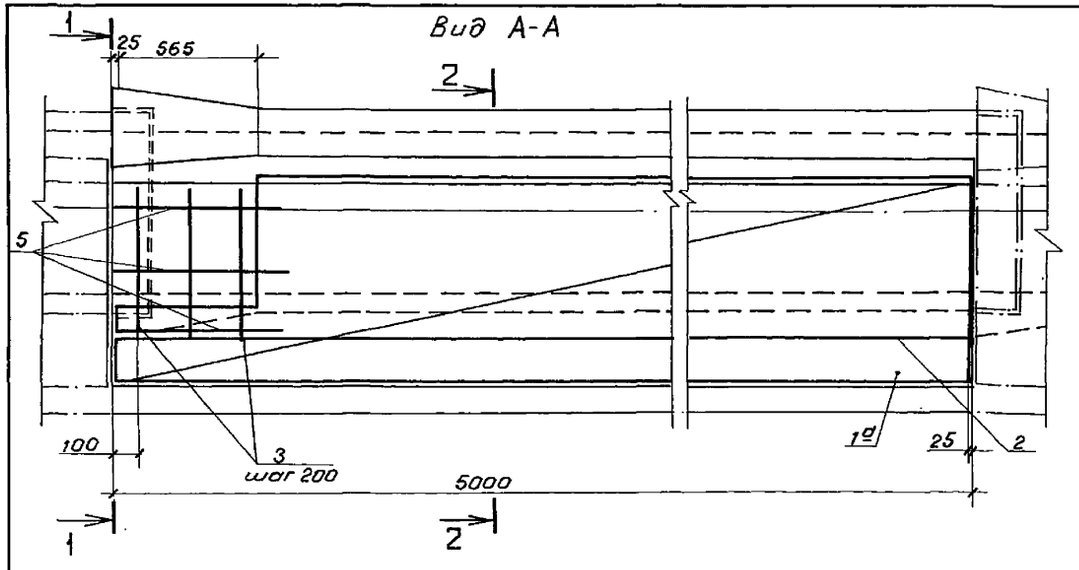

Разрез 1-1

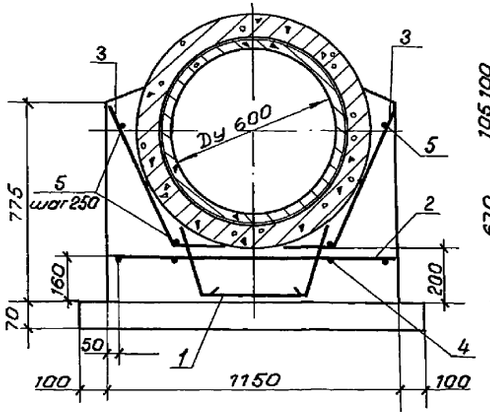

Разрез 2-2

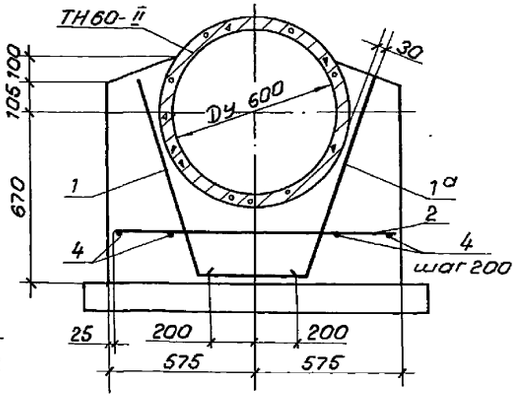

Ведомость деталей

Поз.	Эскиз
3	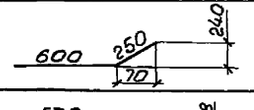
5	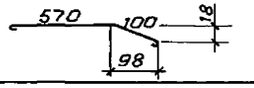

Спецификация

Формат	Зона	Поз.	Обозначение	Наименование	Кол.	Примечание
				Сборочные единицы		
				Сетки арматурные		
А4		1,1а	КЖ.Ц.080	С9 , С9Н	1+1	
А4		2	КЖ.Ц.090	С10	1	
				Детали		
				Ø 10 AIII, ГОСТ 5781-82		
Б.4		3*		ℓ = 850	6	0.5 кг
				Ø 8 AI, ГОСТ 5781-82		
Б.4		4		ℓ = 5050	4	2.0 кг
				Ø 8 AI, ГОСТ 5781-82		
Б.4		5*		ℓ = 770	6	0.3 кг
				Материалы		
				Бетон класса В15, W4		3.1 м³
				Бетон класса В 7.5		0.5 м³

* Поз. 3,5 - см. ведомость деталей

Ведомость расхода стали на элемент, кг

Марка элемента	Изделия арматурные					Всего	Общий расход
	Арматура класса						
	A-III			A-I			
	ГОСТ 5781-82			ГОСТ 5781-82			
	Ø 10	Ø 16	Итого	Ø 8	Итого		
ОБм6	36.7	43.5	80.2	26.6	26.6	106.8	107

1. Стержни поз.4 привязать на месте после установки сеток.
2. Защитный слой бетона до арматуры - 30 мм.

Привязан

Инв. №

Нач.отд.	Смирнова		28.03.92
ГИП	Поздновой		28.03.92
Нач.гр.	Ковкина		11.03.92
Инж.1к.	Блекова		9.03.92
Н.контр.	Желудева		11.03.92

820-4-045.92-КЖ

Водовыпуски трубчатые

Водовыпуск из железобетонных труб Ду 600 мм

Фундамент под трубопровод ОБм6.

Схема армирования.

Стадия	Лист	Листов
Р	33	

ЛЕНГИПРОВОДХОЗ

Инв.№подл. | Подпись и дата | Взам.инв.№

25417-02 37

Копировал: ОВ

Формат А3

Альбом 2

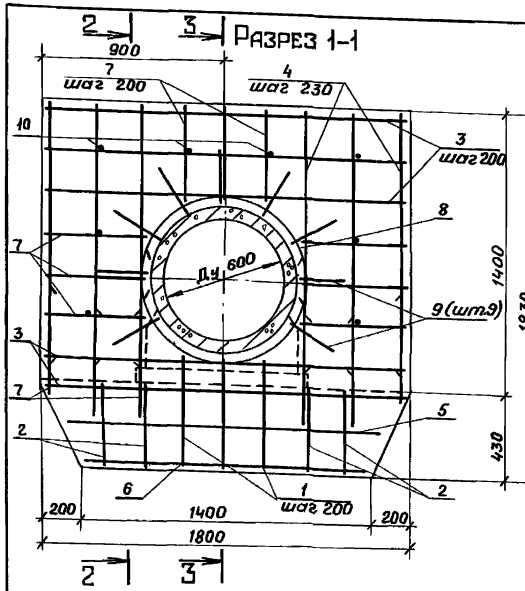

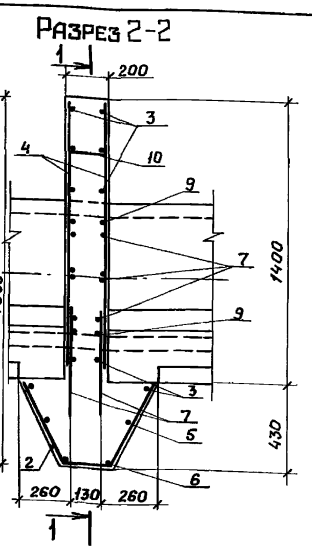

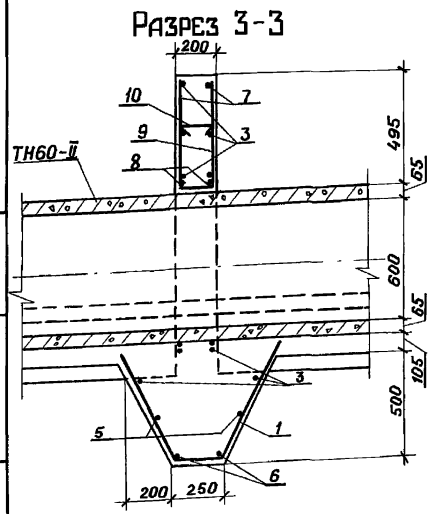

Ведомость деталей

Поз.	Эскиз
1	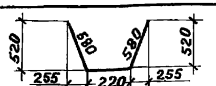
2	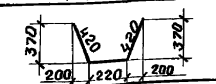
8	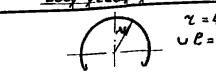
9	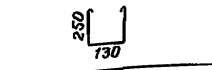

Спецификация

Формат	Зона	Поз.	Обозначение	Наименование	Кол.	Примечание
				Детали		
				ф10 AII, ГОСТ 5781-82		
А4		1*		ℓ = 1380	3	0,9 кг
А4		2*		ℓ = 1060	4	0,7 кг
А4		3		ℓ = 1750	10	1,1 кг
А4		4		ℓ = 1310	12	0,8 кг
А4		5		ℓ = 1550	2	1,0 кг
А4		6		ℓ = 1360	2	0,8 кг
А4		7		ℓ = 480	30	0,3 кг
				ф8 AI, ГОСТ 5781-82		
А4		8*		ℓ = 1550	4	0,6 кг
А4		9*		ℓ = 730	9	0,3 кг
А4		10		ℓ = 250	8	0,1 кг
				Материалы		
				Бетон класса В15, W4		0,73 м³

* Поз. 1, 2, 8, 9 – см. ведомость деталей

Ведомость расхода стали на элемент, кг

Марка элемента	Изделия арматурные				Всего	Общий расход
	Арматура класса					
	A-II		A-I			
	ГОСТ 5781-82		ГОСТ 5781-82			
	ф10	Итого	ф8	Итого		
Дм 6-1	38,1	38,1	5,9	5,9	44,0	44,0

Защитный слой бетона до арматуры – 30 мм

Привязан

Инв. №

Нач. отд.	Смирнова		28.03.92
ГИП	Позднова		28.03.92
Нач. гр.	Ковкина		11.03.92
Инж.	Клочкова		6.03.92
Н. контр.	Желудева		11.03.92

820-4-045.92-КЖС

Водовыпуски трубчатые

Водовыпуск из железобетонных труб Ду 600 мм. Диафрагма Дм 6-1. Схема армирования.

Стадия	Лист	Листов
Р	34	

ЛЕНГИПРОВОДХОЗ

25417-02 38

Копировал:

Формат А3

Взам. инв. № | Подпись и дата | Инв. № подл.

Альбом 2

Разрез 1-1

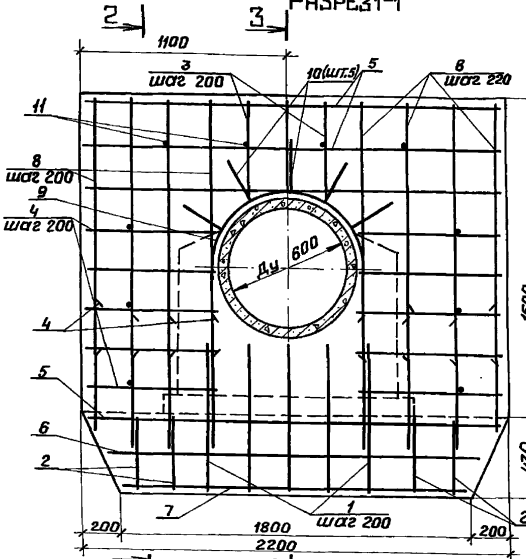

Разрез 2-2

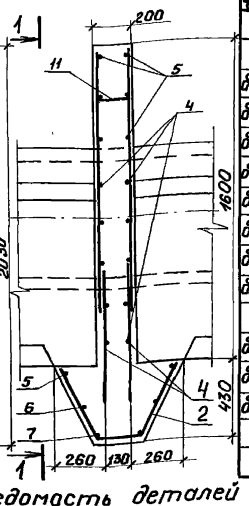

Разрез 3-3

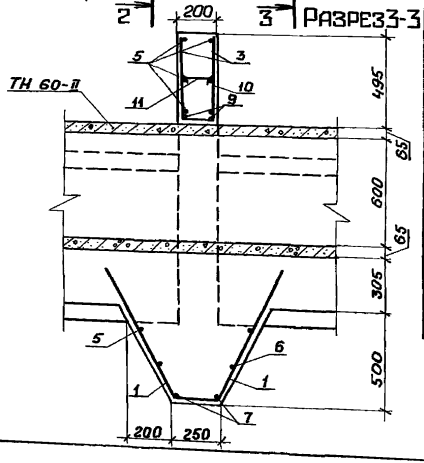

Спецификация

Формат	Зона	Поз.	Обозначение	Наименование	Кол	Примечание
				Детали		
				⌀10 AII, ГОСТ 5781-82		
А4		1*		ℓ = 1760	5	1,1 кг
А4		2*		ℓ = 1000	4	0,6 кг
А4		3		ℓ = 470	6	0,3 кг
А4		4		ℓ = 670	36	0,4 кг
А4		5		ℓ = 2150	8	1,3 кг
А4		6		ℓ = 1940	2	1,2 кг
А4		7		ℓ = 1730	2	1,1 кг
А4		8		ℓ = 1330	16	0,8 кг
				⌀8 AI, ГОСТ 5781-82		
А4		9*		ℓ = 1340	2	0,5 кг
А4		10*		ℓ = 710	5	0,3 кг
А4		11		ℓ = 220	10	0,1 кг
				Материалы		
				Бетон класса В15, W4		1,0 м³

*Поз. 1, 2, 9, 10 – см. ведомость деталей

Ведомость деталей

Поз.	Эскиз
1	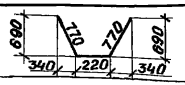
2	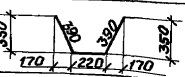
9	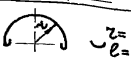
10	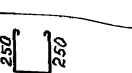

Ведомость расхода стали на элемент, кг

Марка элемента	Изделия арматурные				Всего	Общий расход
	Арматура класса					
	A-II ГОСТ 5781-82		A-I ГОСТ 5781-82			
	⌀10	Итого	⌀8	Итого		
Дм 6-2	52,8	52,8	3,3	3,3	56,1	56

Защитный слой бетона до арматуры – 30 мм

Привязан

Инв. №

Инв. № подл. | Подпись и дата | Взам. инв. №

820-4-045.92-КЖС

Водовыпуски трубчатые

Нач. отд.	Смирнова		11.03.92
ГИП	Позднова		11.03.92
Нач. гр.	Ковкина		11.03.92
Инженер	Клочкова		11.03.92
Н. контр.	Жёлудева		11.03.92

Водовыпуск из железобетонных труб Ду 600 мм

Диафрагма Дм 6-2. Схема армирования.

Стадия	Лист	Листов
Р	35	

ЛЕНГИПРОВОДХОЗ

Копировал: 25417-02 39 Формат А3

Альбом 2

Примыкание трубопровода к входным оголовкам ОЗ

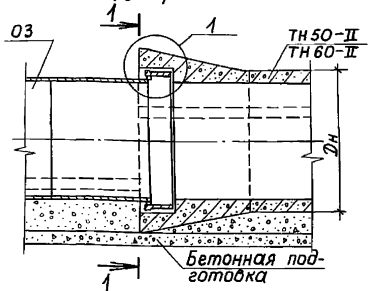

РАЗРЕЗ 1-1

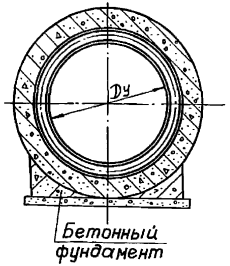

Соединение железобетонных труб

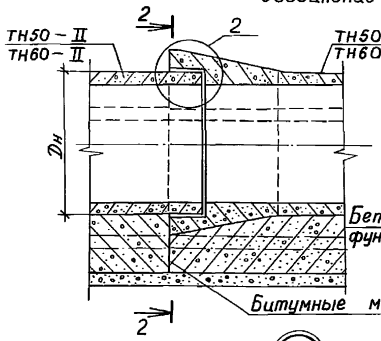

РАЗРЕЗ 2-2

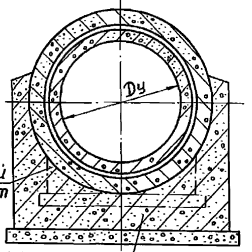

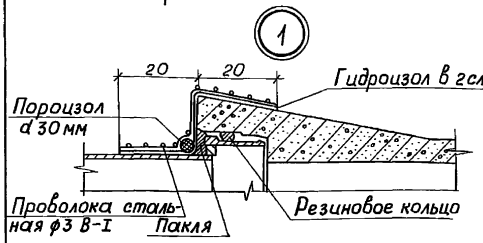

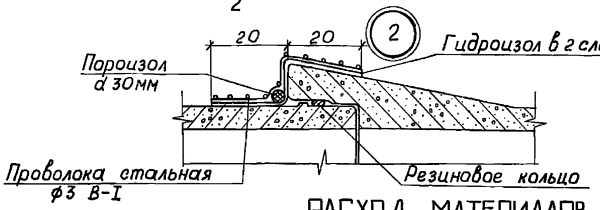

Примыкание трубопровода к колодцу

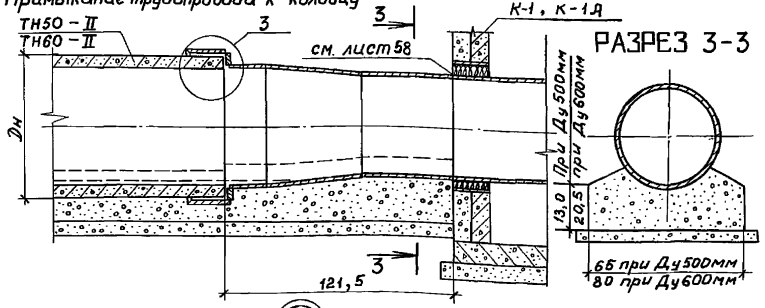

РАЗРЕЗ 3-3

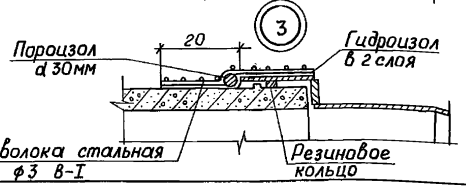

РАСХОД МАТЕРИАЛОВ

Наименование	Количество					
	Примыкание к входным оголовкам		Соединение железобетонных труб		Примыкание к колодцу	
	Dу500	Dу600	Dу500	Dу600	Dу500	Dу600
Пороизоловый жгут d 30мм, м	1,9	2,2	1,9	2,4	1,9	2,4
Гидроизол в 2 слоя марки, м²	1,1	1,3	1,2	1,4	0,8	0,9
Проволока стальная класса В-I ф3мм, кг	1,1	1,4	1,2	1,4	1,0	1,2

Расход материалов дан на одно соединение.

					820-4-045.92-КЖ		
					Водовыпуски трубчатые		
Привязан				Нач.отд.	Смирнова		28.03.92
				ГИП	Позднова		28.03.92
				Нач.гр.	Ковкина		11.03.92
				Инж.Iк.	Блекова		9.03.92
Инв. №				Н.контр.	Желудева		11.03.92

Водовыпуски из железобетонных труб Dу500 и 600мм.	Стадия	Лист	Листов
	Р	36	
Детали конструкций трубопровода из железобетонных труб.	Ленгипроводхоз		

Копировал: 25417-02 40 формат А3

Инв.№ подл. | Подпись и дата | Взам.инв.№

Альбом 2

Выходной оголовок при Ду 500 мм

РАЗРЕЗ 1-1

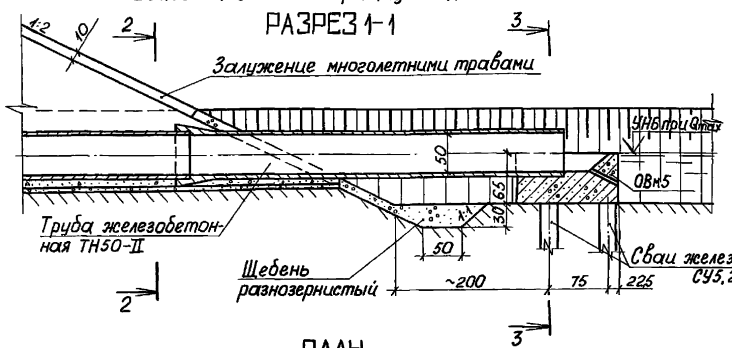

ПЛАН

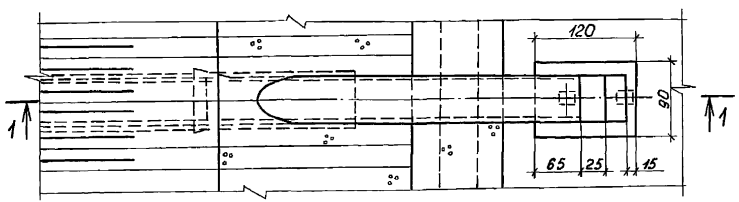

РАЗРЕЗ 2-2

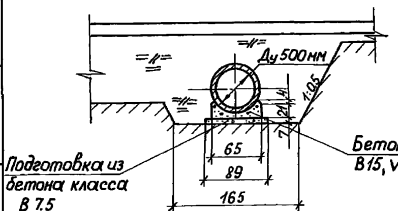

РАЗРЕЗ 3-3

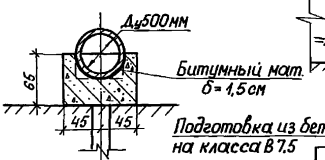

Выходной оголовок при Ду 600 мм

РАЗРЕЗ 4-4

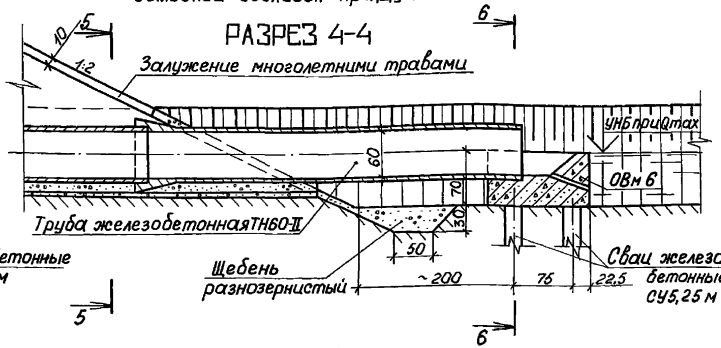

ПЛАН

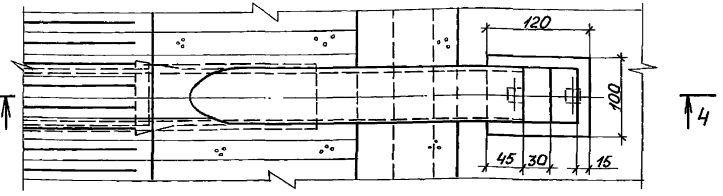

РАЗРЕЗ 5-5

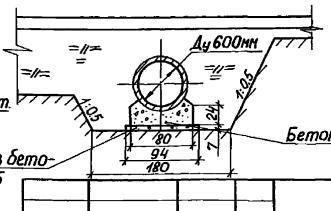

РАЗРЕЗ 6-6

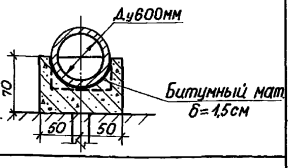

1. Схему армирования выходного оголовка ОВм5 см на листе 38; ОВм6 – на листе 39.
2. Размеры на чертеже даны в сантиметрах.

Взам. инв. №

Подпись и дата

Инв. № подл.

Привязан

Инв. №

Нач. отд.	Смирнова		28.03.92
ГИП	Позднова		28.03.92
Вед. инж.	Желудева		11.03.92
Инженер	Клочкова		11.03.92
Н. контр.	Макарова		11.03.92

820-4-045.92 - КЖ

Водовыпуски трубчатые

Стадия	Лист	Листов
Р	37	

Водовыпуски из железобетонных труб Ду500 и 600 мм

Выкадные оголовки. Общие виды.

Ленгипроводхоз

Копировал: Д. 25417-02 41 формат А3

Альбом 2

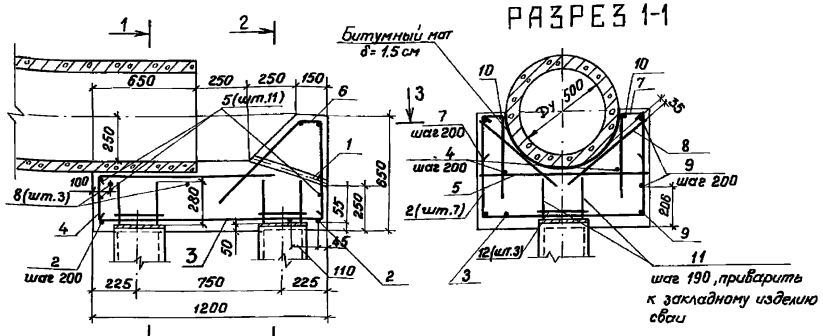

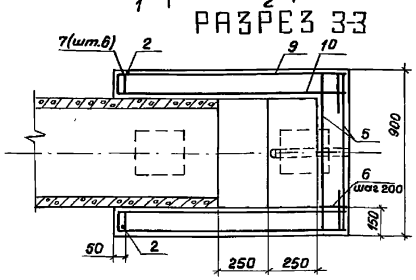

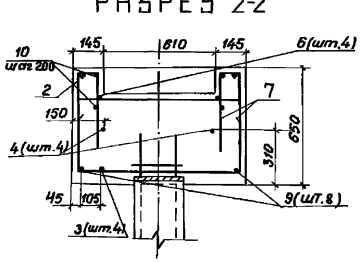

ВЕДОМОСТЬ РАСХОДА СТАЛИ НА ЭЛЕМЕНТ, КГ

Марка элемента	Изделия арматурные					Изделия закладные			Общий расход
	Арматура класса				Всего	Прокат марки		Всего	
	A-II		A-I			Вст3 сп5			
	ГОСТ 5781-82		ГОСТ 5781-82			ГОСТ 10704-76			
	ф 10	Итого	ф 8	Итого		Труба 50×3.5	Итого		
ОВм5	45.0	45.0	2.1	2.1	47.1	1.7	1.7	1.7	48.8

СПЕЦИФИКАЦИЯ

			Обозначение	Наименование	Кол.	Примечание
				Сборочные единицы		
				Изделие закладное		
б.ч.		1		Труба 50×3.5 ГОСТ 10704-76		
				ℓ=420	1	1.7 кг
				Детали		
		2*		ф10 A II ГОСТ 5781-82 ℓ=1990	7	1.2 кг
		3*		ℓ=1630	4	1.0 кг
		4*		ℓ=1310	4	0.8 кг
б.ч.		5		ℓ=850	11	0.5 кг
		6*		ℓ=1280	4	0.8 кг
		7*		ℓ=830	12	0.5 кг
б.ч.		8		ℓ=550	6	0.3 кг
		9*		ℓ=1480	8	0.9 кг
б.ч.		10		ℓ=1150	4	0.7 кг
		11*		ℓ=750	4	0.5 кг
		12*		ф8 A I ГОСТ 5781-82 ℓ=900	6	0.4 кг
				Материалы		
				Бетон класса В 15, W4		0,53 м³

* Поз. 2... 4, 6, 7, 9, 11, 12 - см. ведомость деталей

ВЕДОМОСТЬ ДЕТАЛЕЙ

Поз.	Эскиз	Поз.	Эскиз
2	580 830 580	7	80 500 250
3	250 1130 250	9	120 1130 250
4	260 1050	12	200 200
6	430 100 430 380	11	280 190 280

Привязан

Инв. №

Нач. отд.	Смирнова		28.03.92
ГИП	Позднова		28.03.92
Нач. гр.	Ковкина		31.03.92
Инж. Iк	Блекова		9.03.92
Н. контр.	Желудева		31.03.92

820-4-0.45.92 - КЖ

Водовыпуски трубчатые

Водовыпуск из железобетонных труб Dy 500 мм

Стадия	Лист	Листов
Р	38	

Выкидной оголовок ОВм5
Схема армирования

ЛЕНГИПРОВОДХОЗ

Копировал: ИВК-25417-02 42 Формат А3

Взамен инв.№ | Подпись и дата | Инв.№ подл.

Альбом 2

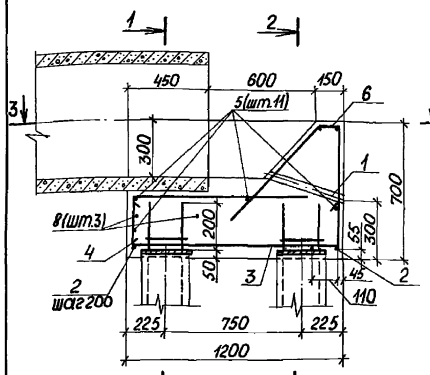

РАЗРЕЗ 1-1

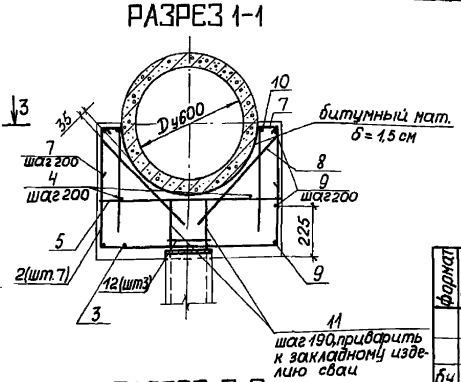

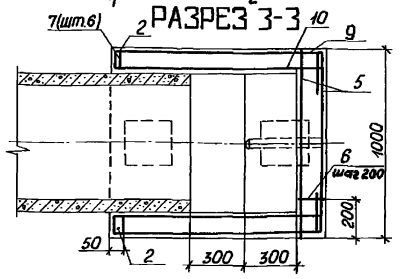

РАЗРЕЗ 3-3

РАЗРЕЗ 2-2

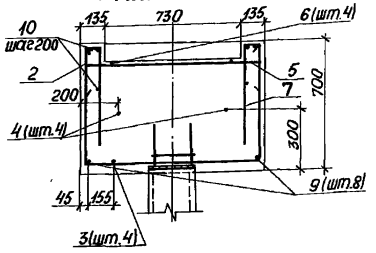

ВЕДОМОСТЬ ДЕТАЛЕЙ

Поз.	Эскиз	Поз.	Эскиз
2	630, 930, 630	7	550, 70, 250
3	250, 1130, 250	9	1130, 100, 250
4	1000, 260	12	200, 200
6	490, 65, 100, 490, 630	11	280, 190, 280

ВЕДОМОСТЬ РАСХОДА СТАЛИ НА ЭЛЕМЕНТ КГ

Марка элемента	Изделия арматурные				Всего	Изделия закладные		Всего	Общий расход
	Арматура класса A-II		A-I			Прокат марки Вст3сп5 ГОСТ 10704-76			
	ГОСТ 5781-82 ф10	Итого	ГОСТ 5781-82 ф8	Итого		Труба 60х3,5	Итого		
08м6	47,3	47,3	2,1	2,1	49,4	1,8	1,8	1,8	51,2

СПЕЦИФИКАЦИЯ

Формат	Зона	Поз.	Обозначение	Наименование	Кол.	Примечание
				Сборочные единицы		
				Изделие закладное		
Б4		1		Труба 50х3,5 ГОСТ 10704-76		
				ℓ = 460	1	1,8 кг
				Детали		
		2*		ф10 AII ГОСТ 5781-82 ℓ = 2190	7	1,4 кг
		3*		ℓ = 1630	4	1,0 кг
		4*		ℓ = 1280	4	0,8 кг
Б4		5		ℓ = 950	11	0,6 кг
		6*		ℓ = 1380	4	0,8 кг
		7*		ℓ = 870	12	0,5 кг
Б4		8		ℓ = 650	6	0,4 кг
		9*		ℓ = 1480	8	0,9 кг
Б4		10		ℓ = 1150	4	0,7 кг
		11*		ℓ = 750	4	0,5 кг
		12*		ф8 AI ГОСТ 5781-82 ℓ = 900	6	0,4 кг
				Материалы		
				Бетон класса В15, W4		0,65 м³

* Поз. 2...4, 6, 7, 9, 11, 12 – см. ведомость деталей.

				820-4-045.92-КЖ
				Водовыпуски трубчатые
Нач.отд.	Смирнова		28.03.92	Водовыпуск из железобетонных труб Ду 600 мм. Выходной оголовок 08м6. Схема армирования.
ГИП	Позднова		28.03.92	
Нач.гр.	Ковкина		11.03.92	
Инж.1к.	Блекова		9.03.92	
Н.контр.	Желудева		11.03.92	

Стадия	Лист	Листов
Р	39	

Ленгипроводхоз

Привязан

Инв. №

Инв. № подл. | Подпись и дата | Взамен инв. №

Копировал: 25417-02 43 формат А3

Альбом 2

РАЗРЕЗ 1-1

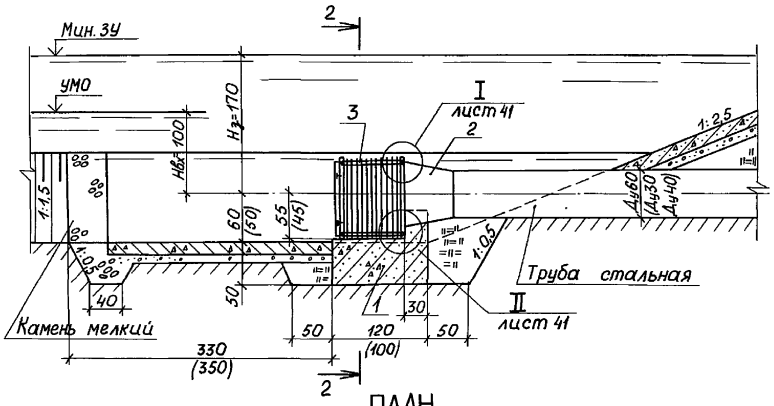

РАЗРЕЗ 2-2

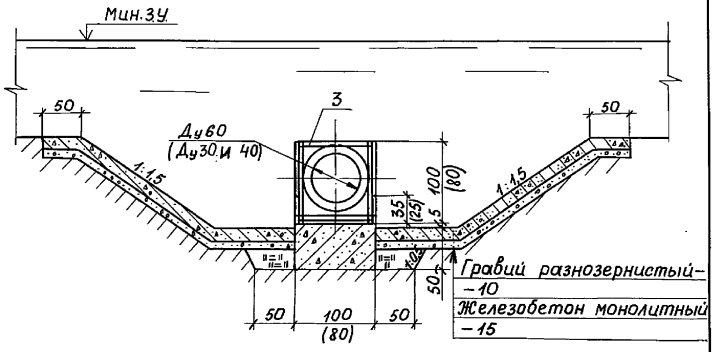

ПЛАН

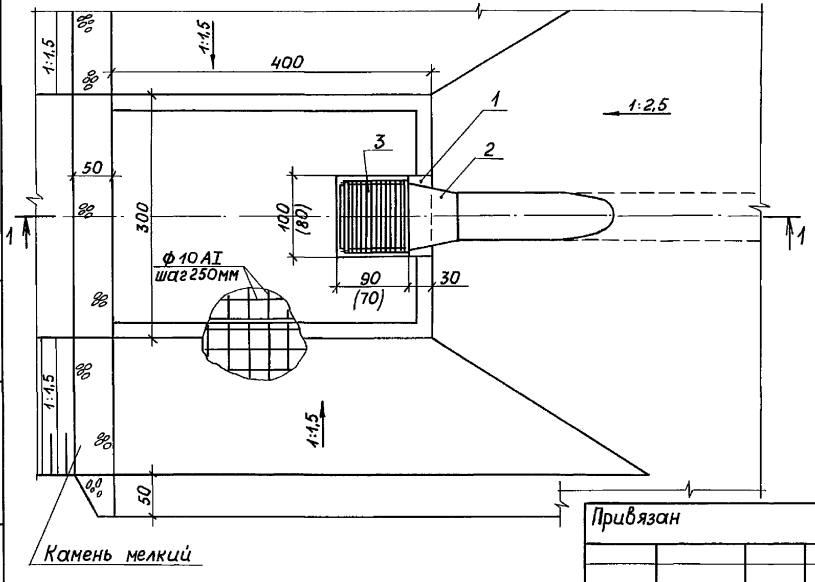

РАСХОД МАТЕРИАЛОВ

Наименование	Ед. изм.	Кол.
Камень мелкий	м³	2,0
Гравий (щебень)	м³	7,0

1. На чертеже показана конструкция крепления из монолитного железобетона. При привязке сооружения конструкцию крепления следует назначать с учетом принимаемого типа крепления для верхового откоса земляной плотины.
2. Чертеж выполнен при Ду 600мм. Размеры в скобках даны для входных оголовков при Ду 300мм и Ду 400мм.
3. Размеры на чертеже даны в сантиметрах.

Привязан

Инв. №

Нач.отд.	Смирнова		28.03.92
ГИП	Позднова		28.03.92
Нач.гр.	Ковкина		11.03.92
Вед.инж.	Макарова		9.03.92
Н.контр.	Желудева		11.03.92

820-4-045.92-КЖ

Водовыпуски трубчатые

Водовыпуск из стальных труб Ду 300, 400 и 600мм

Стадия	Лист	Листов
Р	40	

Входные оголовки ОР3, ОР4, ОР6

Общий вид.

Ленгипроводхоз

Копировал: 25417-02 44 формат А3

Инв. № подл. | Подпись и дата | Взам. инв. №

Альбом 2

РАЗРЕЗ 1-1

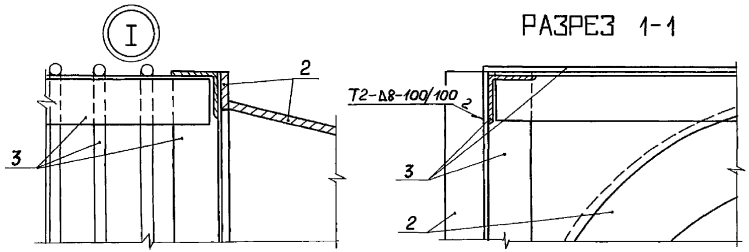

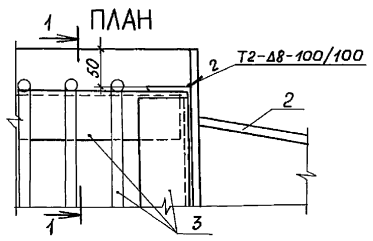

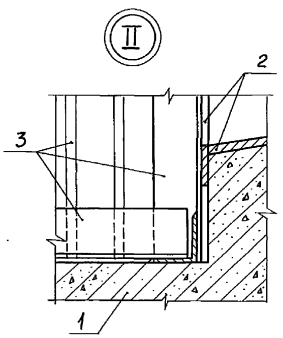

Сварные швы выполняются по ГОСТ 5264-80.

СПЕЦИФИКАЦИЯ

Формат	Зона	Поз	Обозначение	Наименование	Кол.	Примеч.
				Для Ду 300мм и Ду 400мм		
				Сборочные единицы		
А3		1	КЖ лист 42	ОР3	1	
А4		2	820-4-045.92-ИМ04.00	Раструб	1	
А3		3	820-4-045.92-ИМ01.00	Решетка	1	
				Материалы		
				Бетон класса В15,W4		11,2 м³
				Для Ду 400мм		
				Переменные данные		
				Сборочные единицы		
А3		1	КЖ лист 42	ОР4	1	
А4		2	820-4-045.92-ИМ05.00	Раструб	1	
				Для Ду 600мм		
				Сборочные единицы		
А3		1	КЖ лист 43	ОР6	1	
А4		2	820-4-045.92-ИМ06.00	Раструб	1	
А3		3	820-4-045.92-ИМ02.00	Решетка	1	
				Материалы		
				Бетон класса В15,W4		11,8 м³

Взам. инв. № | Подпись и дата | Инв. № подл.

Привязан

Инв. №

Нач. отд.	Смирнова		28.02.92
ГИП	Позднова		28.02.92
Нач. гр.	Ковкина		11.03.92
Вед. инж.	Макарова		9.03.92
Н. контр.	Желудева		11.03.92

820-4-045.92-КЖ

Водовыпуски трубчатые

Водовыпуск из стальных труб Ду 300; 400 и 600 мм

Стадия	Лист	Листов
Р	41	

Входные оголовки ОР3, ОР4, ОР6. Узлы.

Ленгипроводхоз

Копировал 25417-02 45 формат А3

Альбом 2

РАЗРЕЗ 1-1

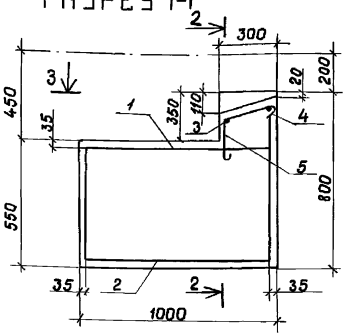

РАЗРЕЗ 2-2

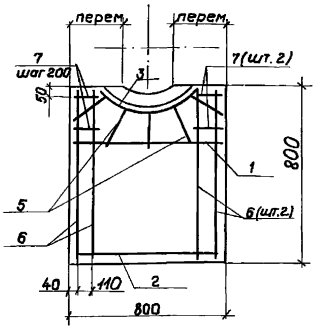

РАЗРЕЗ 3-3

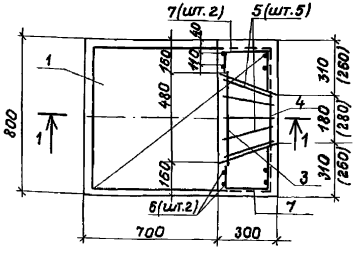

ВЕДОМОСТЬ ДЕТАЛЕЙ

Поз.	Эскиз	Поз.	Эскиз
3	r=350	6	750, 230, 750
4	r=280 (300)	7	230, 120, 260 (210)
5	260, 180, 110, 45°		

ВЕДОМОСТЬ РАСХОДА СТАЛИ НА ЭЛЕМЕНТ, КГ

Марка элемента	Изделия арматурные				Всего	Общий расход
	Арматура класса					
	A-II		A-I			
	ГОСТ 5781-82		ГОСТ 5781-82			
	ф 10	Итого	ф 8	Итого		
ОР3	17.5	17.5	1.6	1.6	19.1	19.1
ОР4	17.4	17.4	1.6	1.6	19.0	19.0

1. Чертеж выполнен для ОР3, размеры в скобках даны для ОР4.
2. Защитный слой бетона - 30 мм.

Привязан

Инв. №

СПЕЦИФИКАЦИЯ

Формат	Зона	Поз.	Обозначение	Наименование	Кол.	Примечание
				ОР3		
				Сборочные единицы		
				Сетки арматурные		
А4		1	КЖ.И. 030	С4	1	
А4		2	КЖ.И. 040	С5	1	
				Детали		
		3*		ф8AI ГОСТ 5781-82 ℓ=720	1	0.3 кг
		4*		ℓ=590	1	0.2 кг
		5*		ℓ=540	5	0.2 кг
		6*		ф10AII ГОСТ 5781-82 ℓ=1730	4	1.1 кг
		7*		ℓ=610	4	0.4 кг
				Материалы		
				Бетон класса В15, W4		0.36 м³
				ОР4		
				Сборочные единицы		
				Сетки арматурные		
А4		1	КЖ.И. 030	С4	1	
А4		2	КЖ.И. 040	С5	1	
				Детали		
		3*		ф8AI ГОСТ 5781-82 ℓ=720	1	0.3 кг
		4*		ℓ=630	1	0.2 кг
		5*		ℓ=540	5	0.2 кг
		6*		ф10AII ГОСТ 5781-82 ℓ=1730	4	1.1 кг
		7*		ℓ=560	4	0.3 кг
				Материалы		
				Бетон класса В15, W4		0.35 кг

* поз. 3...7 - см. ведомость деталей

820-4-045.92-КЖ

Водовыпуски трубчатые

Нач. отд.	Смирнова		28.02.92
ГИП	Позднова		28.02.92
Нач. гр.	Кавкина		11.03.92
Инж. I к.	Блекова		9.03.92
Н. контр.	Желудева		11.03.92

Водовыпуски из стальных труб Ду 300 и 400мм.

Входные оголовки ОР3 и ОР4 Схема армирования.

Стадия	Лист	Листов
Р	42	

ЛЕНГИПРОВОДХОЗ

25417-02 46

Копировал: ИВтч. Формат А3

Взам. инв. №

Подпись и дата

Инв. № подл.

Альбом 2

РАЗРЕЗ 1-1

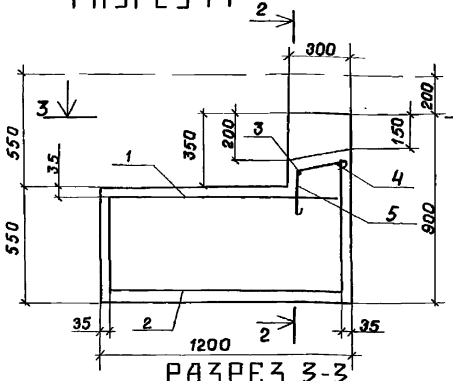

РАЗРЕЗ 2-2

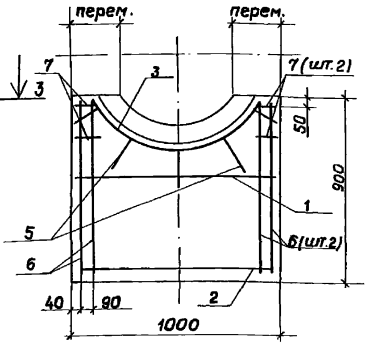

РАЗРЕЗ 3-3

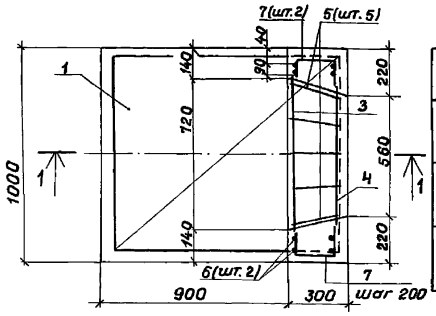

ВЕДОМОСТЬ ДЕТАЛЕЙ

Поз.	Эскиз	Поз.	Эскиз
3	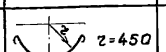	6	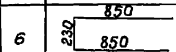
4	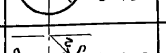	7	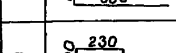
5	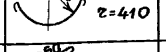		

СПЕЦИФИКАЦИЯ

Формат	Зона	Поз.	Обозначение	Наименование	Кол.	Примечание
				Сборочные единицы		
				Сетки арматурные		
А4		1	КЖ.И. 050	С 6	1	
А4		2	КЖ.И. 060	С 7	1	
				Детали		
		3*		ф8 AI ГОСТ 5781-82 ℓ=1080	1	0,4 кг
		4*		ℓ=960	1	0,4 кг
		5*		ℓ=510	5	0,2 кг
		6*		ф10 AII ГОСТ 5781-82 ℓ=1930	4	1,2 кг
		7*		ℓ=500	4	0,3 кг
				Материалы		
				Бетон класса В15, W4		0,53 м³

* поз. 3...7 - см. ведомость деталей

Защитный слой бетона до арматуры - 30 мм.

ВЕДОМОСТЬ РАСХОДА СТАЛИ НА ЭЛЕМЕНТ, КГ

Марка элемента	Изделия арматурные				Всего	Общий расход
	Арматура класса					
	A-II		A-I			
	ГОСТ 5781-82		ГОСТ 5781-82			
	ф 10	Итого	ф 8	Итого		
ОР6	23.2	23.2	1.8	1.8	25.0	25.0

Привязан

Инв. №

Инв. № подл. | Подпись и дата | Взам. инв. №

Нач. отд.	Смирнова		28.03.92	
ГИП	Позднова		28.03.92	
Нач. гр.	Кобкина		26.03.92	
Инж. Iк.	Блекова		3.03.92	
Н. контр.	Желудева		11.03.92	

820-4-045.92-КЖ

Водовыпуски трубчатые

Водовыпуски из стальных труб Ду 600мм

Стадия	Лист	Листов
Р	43	

Входной оголовок ОР6. Схема армирования.

ЛЕНГИПРОВОДХОЗ

Копировал: ИВП-

25417-02 47

Формат А3

Альбом 2

О3-1

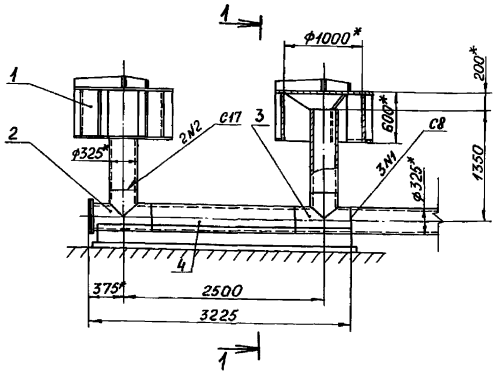

РАЗРЕЗ 1-1

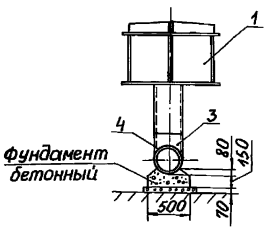

О3-2

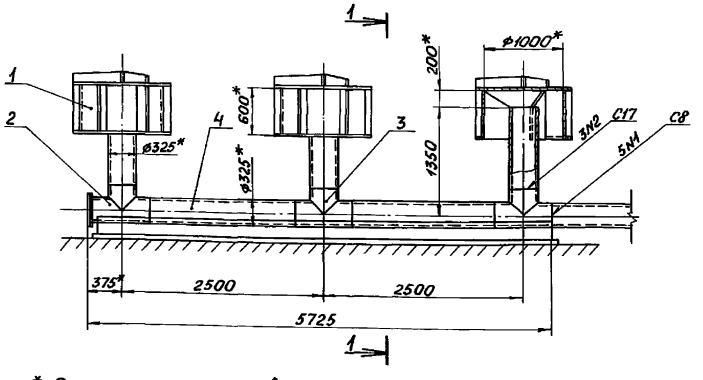

1.* Размеры для справок.
2. Сварные швы выполнять по ГОСТ 16037-80.
3. Электроды Э42 ГОСТ 9467-75.
4. Грунт засыпки условно не показан.
5. Окраска лаком ХВ-1100 (ТУ6-10-1301-81) в 5 слоёв по грунту ХС-068 (ТУ6-10-820-75) в 2 слоя.

Спецификация

Формат	Зона	Поз.	Обозначение	Наименование	Кол.	Примечание
				О3-1		
				Сборочные единицы		
А4		1	820-4-045.92-ИМ07.00	Зонтик	2	550,8
А4		2	820-4-045.92-ИМ09.00	Тройник	1	75,7 кг
А4		3	820-4-045.92-ИМ08.10-01	Тройник	1	54,6 кг
				Детали		
Б4		4		Труба		
				Труба $\frac{325\times8\ ГОСТ\ 10704-76}{А\ Ст3сп\ ГОСТ\ 10705-80}$		
				$L=1800\pm\frac{ЭТ\ 14}{2}$, мм	1	112,6 кг
				Материалы		
				Бетон класса В15, W4		0,29 м³
				Бетон класса В7,5		0,16 м³
				О3-2		
				Сборочные единицы		
А4		1	820-4-045.92-ИМ07.00	Зонтик	3	826,2 кг
А4		2	820-4-045.92-ИМ09.00	Тройник	1	75,7 кг
А4		3	820-4-045.92-ИМ08.10-01	Тройник	2	109,2 кг
				Детали		
Б4		4		Труба		
				Труба $\frac{325\times8\ ГОСТ\ 10704-76}{А\ Ст3сп\ ГОСТ\ 10705-80}$		
				$L=1800\pm\frac{ЭТ\ 14}{2}$, мм	2	225,2 кг
				Материалы		
				Бетон класса В15, W4		0,52 м³
				Бетон класса В7,5		0,28 м³

Привязан

Инв. №

Нач. отд.	Смирнова		27.03.92
ГИП	Позднова		27.03.92
Нач. гр.	Ковкина		25.03.92
Н. контр.	Желудева		25.03.92

820-4-045.92-КЖ

Водовыпуски трубчатые

Стадия	Лист	Листов
Р	44	

Зонтичные оголовки О3-1,О3-2
Сборочный чертеж.

Ленгипроводхоз

Копировал:

25417-02 48 Формат А3

Инв. № подл. | Подпись и дата | Взам. инв. №

Альбом 2

ОЗ-3

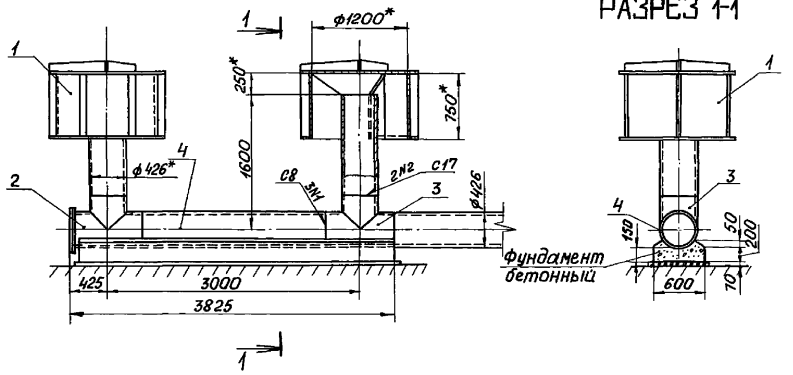

РАЗРЕЗ 1-1

ОЗ-4

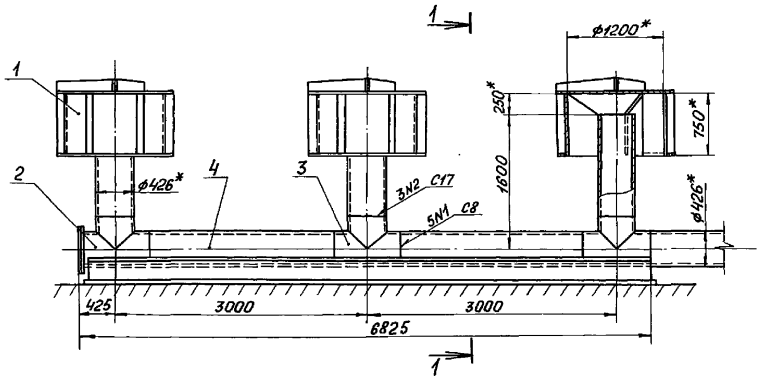

СПЕЦИФИКАЦИЯ

Формат	Зона	Поз.	Обозначение	Наименование	Кол.	Примечание
				ОЗ-3		
				Сборочные единицы		
А4		1	820-4-045.92-ИМ07.00-01	Зонтик	2	750,2 кг
А4		2	820-4-045.92-ИМ10.00	Тройник	1	108,7 кг
А4		3	820-4-045.92-ИМ10.10	Тройник	1	79,5 кг
				Детали		
Б4		4		Труба		
				Труба $\frac{426\times8\ ГОСТ\ 10704-76}{АВСт3сп5\ ГОСТ\ 10705-80}$		
				$L=2200\pm\frac{ЭТ14}{2}$, мм	1	181,4 кг
				Материалы		
				Бетон класса В15, W4		0,45 м³
				Бетон класса В7,5		0,22 м³

1.* Размеры для справок.
2. Сварные швы выполнять по ГОСТ 16037-80.
3. Электроды Э42 ГОСТ 9467-75.
4. Грунт засыпки условно не показан.
5. Окраска лаком ХВ-1100 (ТУ6-10-1301-81) в 5 слоёв по грунту ХС-068 (ТУ6-10-820-75) в 2 слоя.

Привязан			820-4-045.92-КЖ
			Водовыпуски трубчатые
Инв.№	Нач.отд. Смирнова	27.03.92	Стадия Р; Лист 45; Листов
	ГИП Позднова	27.03.92	
	Нач.гр. Ковкина	25.03.92	
	Н.контр. Желудева	25.03.92	Зонтичные оголовки ОЗ-3, ОЗ-4. Сборочный чертеж — Ленгипроводхоз

Копировал: 25417-02 49 формат А3

Инв.№ подл. | Подпись и дата | Взам.инв.№

Формат	Зона	Поз.	Обозначение	Наименование	Кол.	Примечание
				03-4		
				Сборочные единицы		
А4		1	820-4-045.92-ЦМ 07.00-01	Зонтик	3	1125.3кг.
А4		2	820-4-045.92-ЦМ 10.00	Тройник	1	108.7кг.
А4		3	820-4-045.92-ЦМ 10.00	Тройник	2	159.0кг.
				Детали		
Б4		4		Труба		
				Труба 426×8 ГОСТ 10704-76 / А ВСт3сп5 ГОСТ 10705-80		
				$L = 2200 \pm \frac{УТ14}{2}$, мм	2	362.8кг.
				Материалы		
				Бетон класса В15 W4		0.81м³
				Бетон класса В7.5		0,39м³

Привязан

Инв. №

				820-4-045.92-КЖ		
				Водовыпуски трубчатые		
Нач. отд	Смирнова		28.03.92		Стадия	Лист	Масштаб
ГИП	Позднова		28.03.92		Р	46	
Нач. гр.	Ковкина		26.03.92				
Н. контр	Желудева		27.03.92	Зонтичный оголовок 03-4 Спецификация	ЛЕНГИПРОВОДХОЗ		

Инв. № подл. | Подпись и дата | Взам. инв. №

Копировал:

Формат А4

Формат	Зона	Поз.	Обозначение	Наименование	Кол.	Примечание
				03-5		
				Сборочные единицы		
А4		1	820-4-045.92-ЦМ 07.00-02	Зонтик	4	2454,8кг
А4		2	820-4-045.92-ЦМ 10.00	Тройник	2	217,4кг
А4		3	820-4-045.92-ЦМ 10.10	Тройник	3	238,5кг
				Детали		
Б4		4		Труба		
				Труба 426×8 ГОСТ 10704-76 / А ВСт3сп5 ГОСТ 10705-80		
				$L = 1200 \pm \frac{УТ14}{2}$, мм	2	197,9кг
Б4		5		Труба		
				Труба 426×8 ГОСТ 10704-76 / А ВСт3сп5 ГОСТ 10705-80		
				$L = 3200 \pm \frac{УТ14}{2}$, мм	2	527.8кг
				Материалы		
				Бетон класса В15 W4		1.53м³
				Бетон класса В7.5		0.72м³

Привязан

Инв. №

				820-4-045.92-КЖ		
				Водовыпуски трубчатые		
Нач. отд	Смирнова		28.03.92		Стадия	Лист	Масштаб
ГИП	Позднова		28.03.92		Р	47	
Нач. гр.	Ковкина		26.03.92				
Н. контр	Желудева		27.03.92	Зонтичный оголовок 03-5 Спецификация	ЛЕНГИПРОВОДХОЗ		

Инв. № подл. | Подпись и дата | Взам. инв. №

Копировал: 25417-02

Формат А4

Альбом 2

03-5

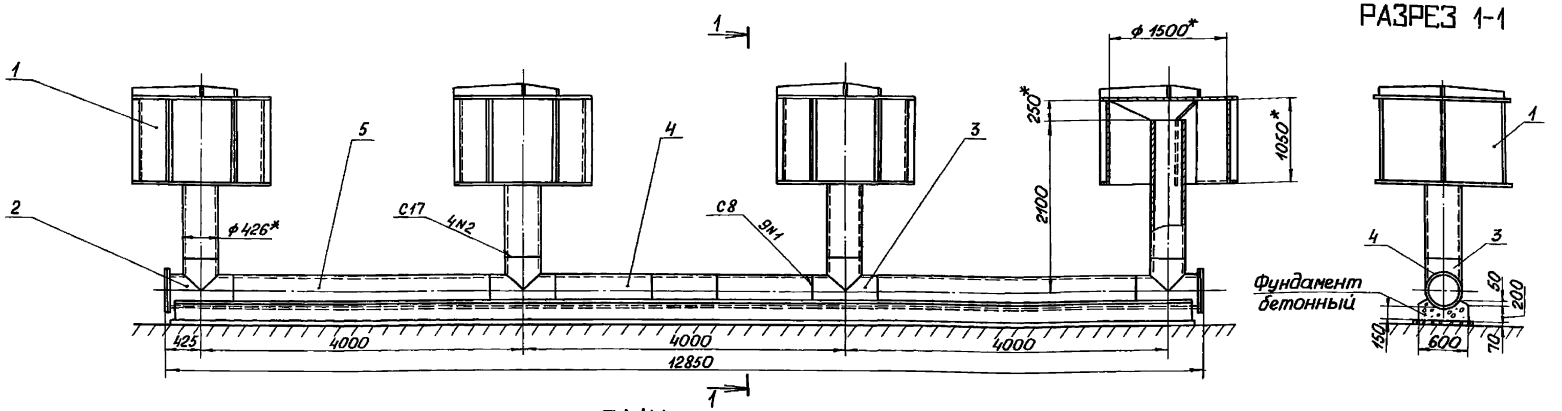

РАЗРЕЗ 1-1

ПЛАН

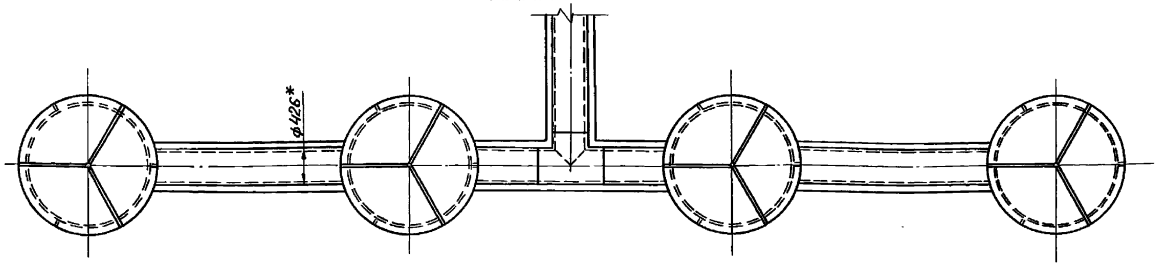

1.* Размеры для справок.
2. Сварные швы выполнять по ГОСТ 16037-80.
3. Электроды Э42 ГОСТ 9467-75.
4. Грунт засыпки условно не показан.
5. Окраска лаком ХВ-1100 (ТУ6-10-1301-81) в 5 слоёв по грунту ХС-068 (ТУ6-10-820-75) в 2 слоя.

Инв.№подл. | Подпись и дата | Взам.инв.№

Привязан				820-4-045.92-КЖ	
				Водовыпуски трубчатые	
	Нач.отд	Смирнова	31.03.92	Стадия: Р	Лист: 48	Листов:
	ГИП	Позднова	31.03.92			
	Нач.гр.	Ковкина	26.03.92	Зонтичный оголовок 03-5. Сборочный чертеж.	Ленгипроводхоз	
Инв.№	Н.контр.	Желудева	25.03.92			

Копировал: 25417-02 51 Формат А3

Альбом 2

ОЗ-6

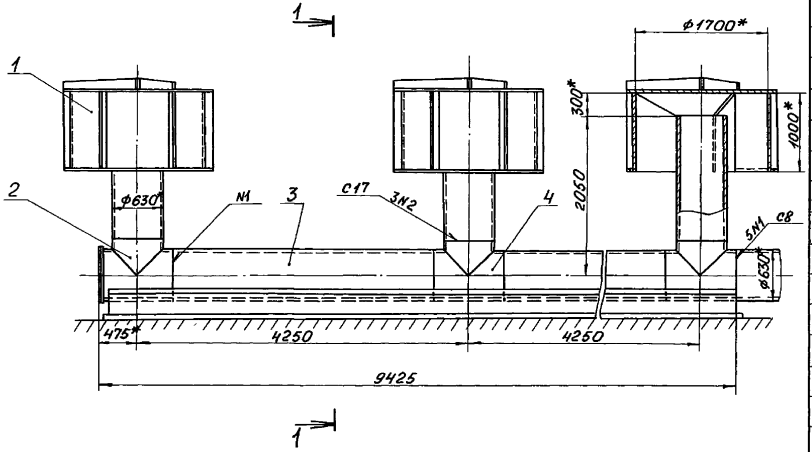

РАЗРЕЗ 1-1

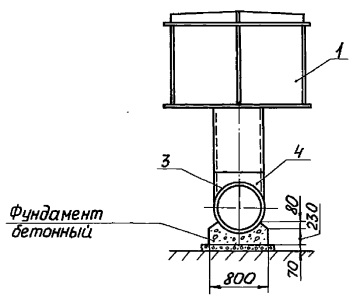

Спецификация

Формат	Зона	Поз.	Обозначение	Наименование	Кол.	Примечание
				ОЗ-6		
				Сборочные единицы		
А4		1	820-4-045.92-ИМ07.00-03	Зонтик	3	2325,0кг
А4		2	820-4-045.92-ИМ12.00	Тройник	1	239,3кг
				Детали		
Б4		3		Труба		
				Труба $\frac{630\times10\ ГОСТ\ 10704-76}{А\ ВСт3сп5\ ГОСТ\ 10706-76}$		
				$L=3350\pm\frac{ЭТ14}{2}$, мм	2	1024,4кг
				Стандартные изделия		
		4		Тройник 630×12 ВСт3сп		
				ОСТ 36-24-77	2	
				Материалы		
				Бетон класса В15, w4		1,68 м³
				Бетон класса В7,5		0,66 м³

1.* Размеры для справок.
2. Сварные швы выполнять по ГОСТ 16037-80.
3. Электроды Э42 ГОСТ 9467-75.
4. Грунт засыпки условно не показан.
5. Окраска лаком ХВ-1100 (ТУ6-10-1301-81) в 5 слоёв по грунту ХС-068 (ТУ6-10-820-75) в 2 слоя.

Привязан					820-4-045.92-КЖ		
					Водовыпуски трубчатые		
			Нач.отд.	Смирнова	31.03.92	Стадия	Лист	Листов
			ГИП	Позднова	31.03.92	Р	49	
			Нач.гр.	Ковкина	26.03.92			
						Зонтичный оголовок ОЗ-6 Сборочный чертеж.	Ленгипроводхоз	
Инв. №			Н.контр.	Желудева	26.03.92			

Инв. № подл. | Подпись и дата | Взам. инв. №

Копировал: 25417-02 52 формат А3

Формат	Зона	Поз.	Обозначение	Наименование	Кол.	Примечание
				03-7		
		1		Сборочные единицы		
А4		1	820-4-0.45.92-ИМ07.00-03	Зонтик	4	3100.0кг
А4		2	820-4-045.92-ИМ 12.00	Тройник	2	478.6кг
				Детали		
Б4		3		Труба		
				Труба 630×10 ГОСТ 10704-76 / АВСт3сп5 ГОСТ 10706-76		
				L = 1225 ± JT14/2, мм	2	374.6кг
Б4		4		Труба		
				Труба 630×10 ГОСТ 10704-76 / АВСт3сп5 ГОСТ 10706-76		
				L = 3350 ± JT14/2, мм	2	1024.4кг
				Стандартные изделия		
		5		Тройник 630×12 ВСт3сп		
				ОСТ 36-24-77	3	
				Материалы		
				Бетон класса В15, W4		24.5м³
				Бетон класса В7.5		0.96м³

Привязан

Инв №

				820-4-045.92-КЖ		
				Водовыпуски трубчатые		
Нач.отд	Смирнова		28.03.92		Стадия	Лист	Масштаб
ГИП	Позднова		28.03.92		Р	50	
Нач.гр.	Ковкина		27.03.92				
Н.контр.	Желудева		27.03.92	Зонтичный оголовок 03-7 Спецификация	ЛЕНГИПРОВОДХОЗ		

Инв.№ подл. | Подпись и дата | Взам.инв.№

Копировал: [illegible] Формат А4

Формат	Зона	Поз.	Обозначение	Наименование	Кол.	Примечание
				03-8		
				Сборочные единицы		
А4		1	820-4-045.92-ИМ07.00-04	Зонтик	6	6235.2кг
А4		2	820-4-045.92-ИМ 12.00	Тройник	2	478.6кг
				Детали		
				Труба		
Б4		3		Труба 630×10 ГОСТ 10704-76 / АВСт3сп5 ГОСТ 10706-76		
				L = 1600 ± JT14/2 мм	2	489.3кг
				Труба		
				Труба 630×10 ГОСТ 10704-76 / АВСт3сп5 ГОСТ 10706-76		
				L = 4100 ± JT14/2, мм	4	2507.6кг
				Стандартные изделия		
				Тройник 630×12 ВСт3сп		
				ОСТ 36-24-77	5	
				Материалы		
				Бетон класса В15, W4		4,65 м³
				Бетон класса В7,5		1.82 м³

Привязан

Инв №

				820-4-045.92-КЖ		
				Водовыпуски трубчатые		
Нач.отд	Смирнова		31.03.92		Стадия	Лист	Масштаб
ГИП	Позднова		31.03.92		Р	51	
Нач.гр.	Ковкина		27.03.92				
Н.контр.	Желудева		27.03.92	Зонтичный оголовок 03-8 Спецификация	ЛЕНГИПРОВОДХОЗ		

Инв.№ подл. | Подпись и дата | Взам.инв.№

Копировал: [illegible] 25417-02 53 Формат А4

Альбом 2

О3-7

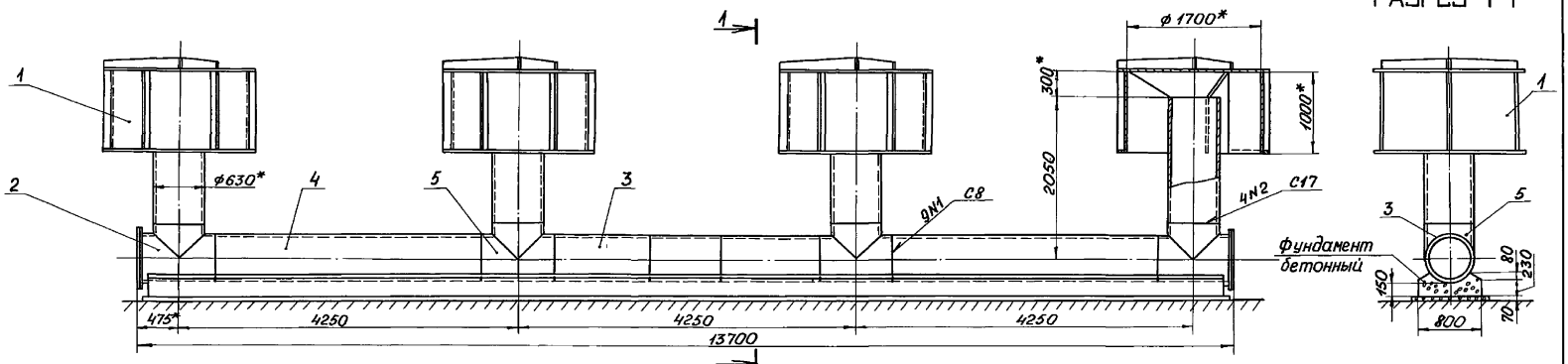

РАЗРЕЗ 1-1

ПЛАН

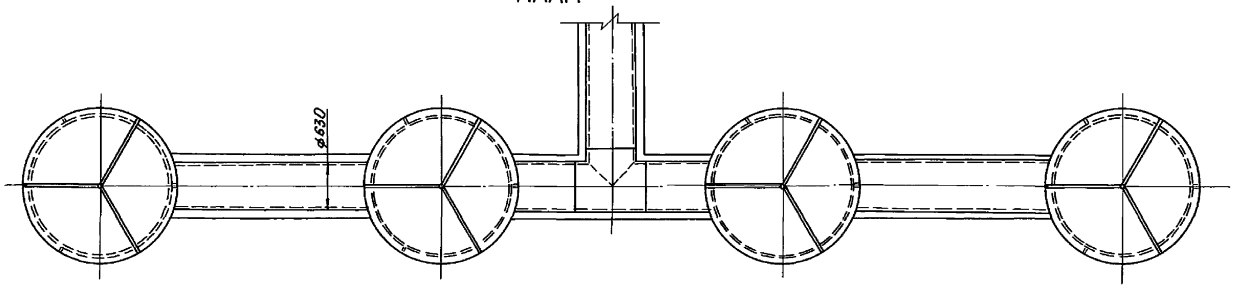

1.* Размеры для справки.
2. Сварные швы выполнять по ГОСТ 16037-80.
3. Электроды Э42 ГОСТ 9467-75.
4. Грунт засыпки условно не показан.
5. Окраска лаком ХВ-1100 (ТУ6-10-1301-81) в 5 слоёв по грунту ХС-068 (ТУ6-10-820-75) в 2 слоя.

				820-4-045.92-КЖ	
				Водовыпуски трубчатые	
Привязан	Нач.отд.	Смирнова		31.03.92	Стадия: Р; Лист: 52; Листов:
	ГИП	Позднова		31.03.92	
	Нач.гр.	Ковкина		26.03.92	
Инв.№	Н.контр.	Желудева		26.03.92	Зонтичный оголовок О3-7. Сборочный чертеж. 25417-02 54 — Ленгипроводхоз

Копировал:

формат А3

Инв.№ подл. | Подпись и дата | Взам.инв.№

Альбом 2

ОЗ-8

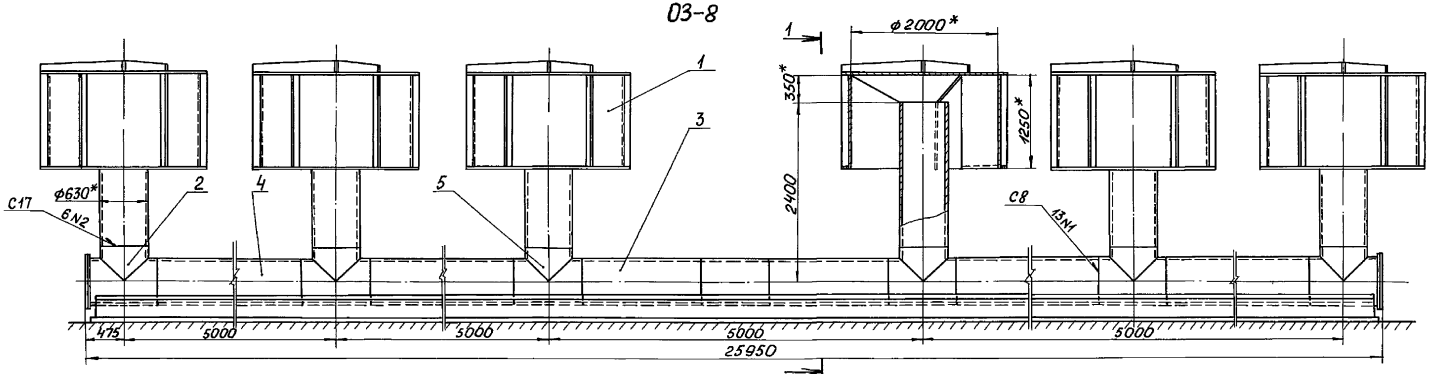

ПЛАН

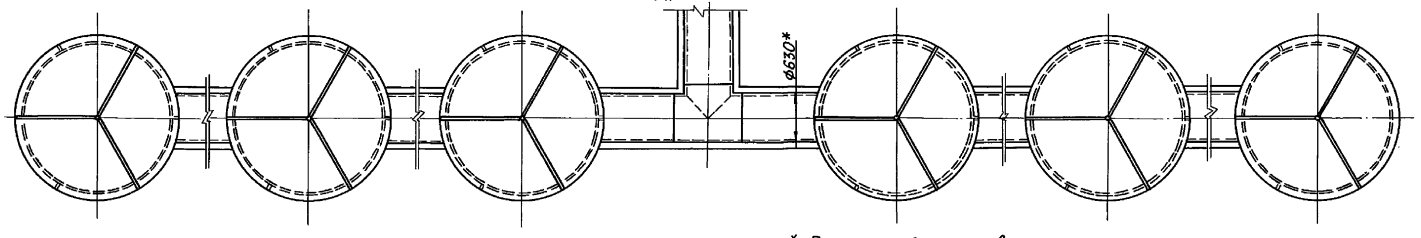

РАЗРЕЗ 1-1

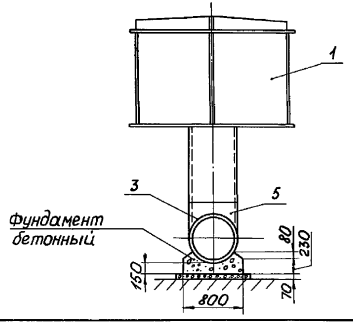

1.* Размеры для справок.
2. Сварные швы выполнять по ГОСТ 16037-80.
3. Электроды Э42 ГОСТ 9467-75.
4. Грунт засыпки условно не показан.
5. Окраска лаком ХВ-1100 (ТУ6-10-1301-81) в 5 слоев по грунту ХС-068 (ТУ6-10-820-75) в 2 слоя.

					820-4-045.92-КЖ		
					Водовыпуски трубчатые		
Привязан						Стадия	Лист	Листов
						Р	53	
					Зонтичный оголовок ОЗ-8. Сборочный чертеж.	Ленгипроводхоз		
Инв. №								

Альбом 2

Диафрагма Д 40-1

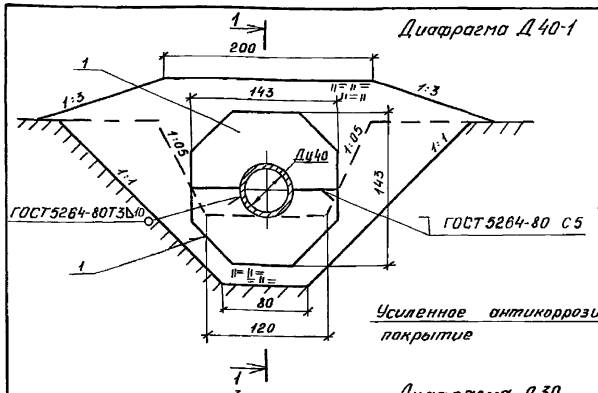

Разрез 1-1

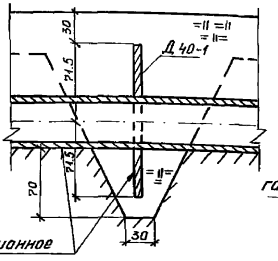

Усиленное антикоррозионное покрытие

Диафрагма Д 40-2

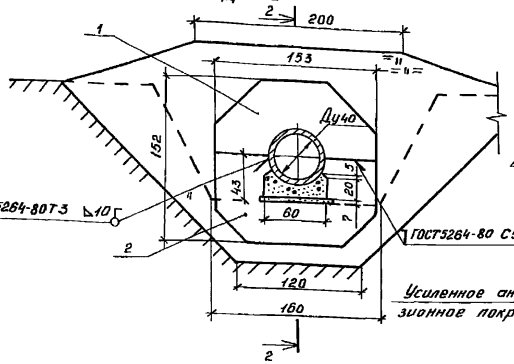

Разрез 2-2

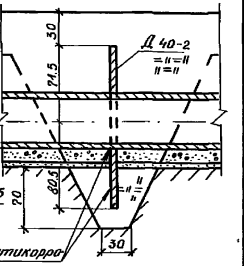

Усиленное антикоррозионное покрытие

Диафрагма Д 30

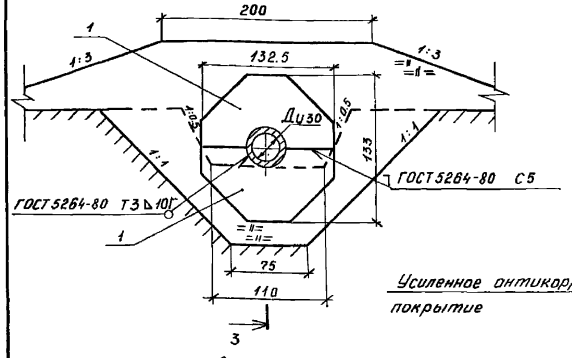

Разрез 3-3

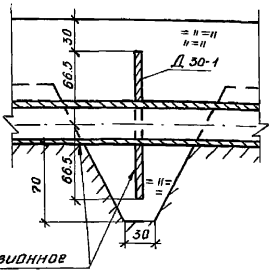

Усиленное антикоррозионное покрытие

Спецификация

Формат	Зона	Поз.	Обозначение	Наименование	Кол.	Примечание
				Д 40-1		
				Сборочные единицы		
А4		1	820-4-045.92-ИМ00.02-01	Секция диафрагмы	2	
				Д 40-2		
				Сборочные единицы		
А4		1	820-4-045.92-ИМ00.02-02	Секция диафрагмы	1	
А4		2	-03	Секция диафрагмы	1	
				Д 30		
				Сборочные единицы		
А4		1	820-4-045.92-ИМ00.02	Секция диафрагмы	2	

1. Для защиты поверхности трубопровода и диафрагм от коррозии предусматривается покрытие усиленного типа из полимерных липких лент или битумно-резиновое, выполняемые в соответствии с ГОСТ 9.602-89 „Единая система защиты от коррозии и старения. Сооружения подземные. Общие требования к защите от коррозии."
2. Размеры на чертеже даны в сантиметрах.

				820-4-045.92-КЖ
				Водовыпуски трубчатые
Привязан	Нач.отд.	Смирнова		28.03.92
	ГИП	Позднова		28.03.92
	Ведущ.	Желудева		11.03.92
	Инженер	Клочкова		5.03.92
Инв №	Н.контр.	Макарова		11.03.92

Водовыпуски из стальных труб Ду 300 и 400 мм	Стадия	Лист	Листов
	Р	54	
Диафрагмы. Общие виды.	ЛЕНГИПРОВОДХОЗ		

Копировал: [illegible] 25417-02 56 Формат А3

Взам. инв. №
Подпись и дата
Инв. № подл.

Альбом 2

ДИАФРАГМА ДБО-1

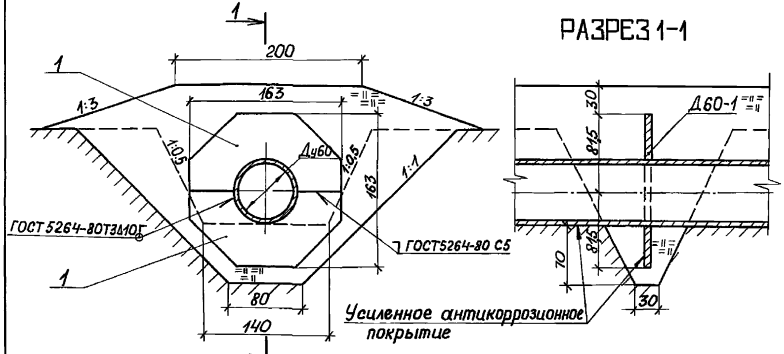

РАЗРЕЗ 1-1

ДИАФРАГМА ДБО-2

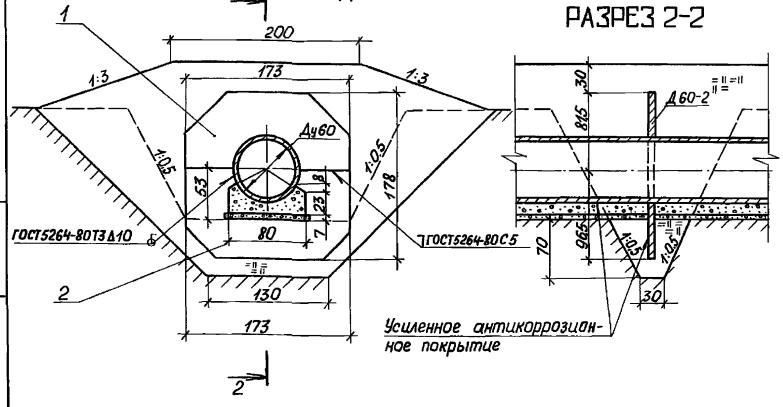

РАЗРЕЗ 2-2

СПЕЦИФИКАЦИЯ

Формат	Зона	Поз.	Обозначение	Наименование	Кол.	Примечание
				Д 60-1		
				Сборочные единицы		
А4		1	820-4-045.92-ИМ00.02-04	Секция диафрагмы	2	
				Д 60-2		
				Сборочные единицы		
А4		1	820-4-045.92-ИМ00.02-05	Секция диафрагмы	1	
А4		2	820-4-045.92-ИМ00.02-06	Секция диафрагмы	1	

1. Для защиты поверхности трубопровода и диафрагм от коррозии предусматривается покрытие усиленного типа из полимерных липких лент или битумно-резиновое, выполняемые в соответствии с ГОСТ 9.602-89 „Единая система защиты от коррозии и старения. Сооружения подземные. Общие требования к защите от коррозии."
2. Размеры на чертеже даны в сантиметрах.

Инв. № подл. | Подпись и дата | Взам. инв. №

Привязан

Инв. №

Нач. отд	Смирнова		28.03.92
ГИП	Позднова		28.03.92
Вед. инж.	Желудева		11.03.92
Инженер	Клочкова		9.03.92
Н. контр.	Макарова		11.03.92

820-4-045.92-КЖ

Водовыпуски трубчатые

Водовыпуски из стальных труб Ду600 мм	Стадия	Лист	Листов
	Р	55	
Диафрагмы. Общие виды.	Ленгипроводхоз		

Копировал: № 25417-02 57 формат А3

Альбом 2

Спецификация

Формат	Зона	Поз.	Обозначение	Наименование	Кол К-1 К-2	Кол К-1А К-2А	Примечание
				Сборочные единицы			
Б.ч		1	3.900.1-14, вып.1	Кольцо стеновое КС20.12а	2	2	168 кг
Б.ч		2	3.900.1-14, вып.1	Кольцо стеновое КС20.9	2	2	148 кг
Б.ч		3	3.900.1-14, вып.1	Кольцо стеновое КС20.6	2	2	98 кг
Б.ч		4	3.900.1-14, вып.1	Плита днища ПН20	2	2	148 кг
Б.ч		5	3.001-1/87	Плита перекрытия 1ПП20-2	2	2	128 кг
Б.ч		6	3.900.1-14, вып.1	Кольцо стеновое КС7.9	2	2	38 кг
Б.ч		7	3.900.1-14, вып.1	Кольцо стеновое КС7.3	—	2	13 кг
Б.ч		8	3.900.1-14, вып.1	Кольцо опорное КО6	2	2	5 кг
А4		9	820-4-0.45.92-ИМ11.00	Тройник	1	1	146,7 кг
А4		10	820-4-0.45.92-ИМ14.00	Вставка монтажная	1	1	79,1 кг
А4		11	820-4-045.92-ИМ15.00	Патрубок	1	1	38,2 кг
А4		12	820-4-045.92-ИМ21.00	Патрубок	1	1	347,8 кг
А4		13	820-4-045.92-ИМ28.00	Колено	2	2	31,2 кг
				Детали			
А4		14	820-4-045.92-ИМ00.01	Прокладка	2	2	0,14 кг
А4		15	820-4-045.92-ИМ00.01-04	Прокладка	5	5	0,6 кг
А4		16	820-4-045.92-ИМ00.01-05	Прокладка	1	1	0,4 кг
А4		17	820-4-045.92-КЖ.и.340	Изделие закладное М3	4	4	54,25 кг
Б.ч		18		Труба $\frac{325\times8\ ГОСТ\ 10704-76}{А\ Ст3сп\ \ ГОСТ\ 10705-80}$			
				$L = 1000 \pm \frac{УТ14}{2}$	1	1	62,5 кг
Б.ч		19		Труба $\frac{426\times10\ ГОСТ\ 10704-76}{А\ Ст3сп\ \ ГОСТ\ 10705-80}$			
				$L = 150 \pm \frac{УТ14}{2}$	1	1	15,4 кг
				Стандартные изделия			
Б.ч		20		Болт М20-8g×100.46.029 ГОСТ 7798-70	24	24	0,32 кг
Б.ч		21		Болт М24-8g×100.46.029 ГОСТ 7798-70	120	120	0,47 кг
Б.ч		22		Гайка М20-7Н 5.029 ГОСТ 5915-70	24	24	0,1 кг
Б.ч		23		Гайка М24-7Н 5.029 ГОСТ 5915-70	120	120	0,11 кг
Б.ч		24		Шайба 20.02.029 ГОСТ 11371-78	24	24	0,02 кг
Б.ч		25		Шайба 24.02.029 ГОСТ 11371-78	120	120	0,08 кг
Б.ч		26		Люк чугунный ГОСТ 3634-79	2	2	80 кг
Б.ч		27		Затвор поворотный дисковый фланцевый с ручным управлением Ру10 Ду300 32с310р Изготовитель: Ивано-Франковский арматурный завод	1	1	160 кг
Б.ч		28		Затвор поворотный дисковый фланцевый с ручным управлением Ру10 Ду500 32ч306р. Изготовитель: ПО „Курганармхиммаш"	2	2	352 кг
				Переменные данные для исполнений			
				Для водовыпусков из железобетонных труб Ду500			
А4		29	820-4-045.92-ИМ18.00	Патрубок	1	1	368,0 кг
А4		30	820-4-045.92-ИМ22.00	Патрубок	1	1	330,4 кг
				Для водовыпусков из железобетонных труб Ду600			
А4		29	820-4-045.92-ИМ19.00	Патрубок	1	1	405,4 кг
А4		30	820-4-045.92-ИМ23.00	Патрубок	1	1	364,1 кг
				Для водовыпусков из стальных труб Ду600			
А4		29	820-4-045.92-ИМ20.00-01	Патрубок	1	1	360,9 кг
А4		30	820-4-045.92-ИМ20.00	Патрубок	1	1	337,8 кг
				Материалы			
				Бетон класса В7,5			0,92 м³

Привязан

Инв. №

Нач. отд.	Смирнова		9.03.92
ГИП	Позднова		9.03.92
Нач. гр.	Ковкина		6.03.92
Вед. инж.	Желудева		6.03.92
Н. контр.	Макарова		6.03.92

820-4-045.92-КЖ

Водовыпуски трубчатые

Водовыпуски Ду 500 и 600 мм	Стадия	Лист	Листов
	Р	56	
Колодцы К-1; К-1А, К-2, К-2А Спецификация	Ленгипроводхоз		

Инв. № подл. | Подпись и дата | Взам. инв. №

Альбом 2

План (грунт засыпки условно не показан)

(2) Для водовыпусков из стальных труб Ду 600

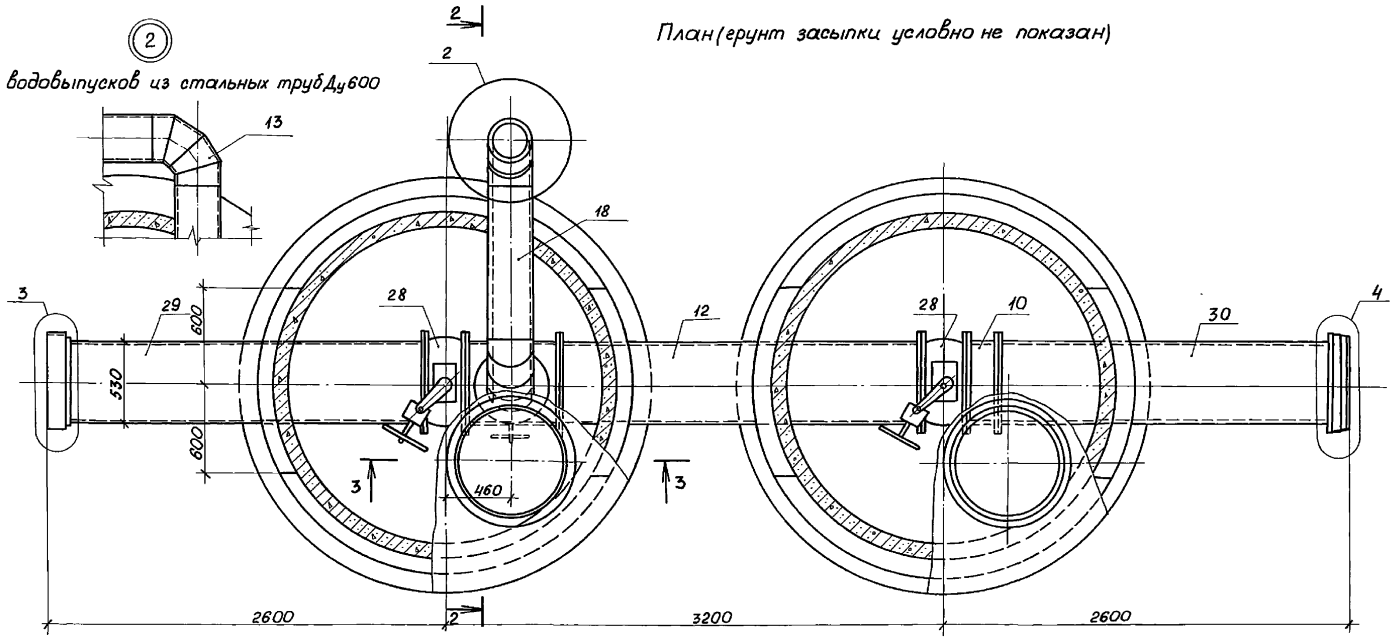

(3) (4) Для водовыпусков из железобетонных труб Ду 600

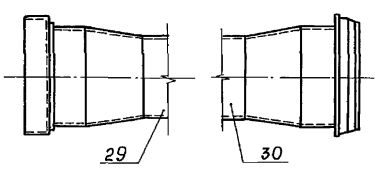

(3) (4) Для водовыпусков из стальных труб Ду 600

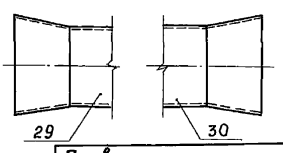

Привязан

Инв. №

Нач. отд.	Смирнова		28.03.92	
ГИП	Позднова		28.03.92	
Нач. гр.	Ковкина		11.03.92	
Вед. инж.	Желудева		9.03.92	
Н. контр.	Макарова		11.03.92	

820-4-045.92-КЖ

Водовыпуски трубчатые

Стадия	Лист	Листов
Р	57	

Водовыпуски Ду 500 и 600 мм

Колодцы К-1, К-1А; К-2; К-2А
Общий вид. План.
Узлы 2-4.

Ленгипроводхоз

Копировал: 25417-02 59 формат А3

Инв. № подл. | Подпись и дата | Взам. инв. №

Альбом 2

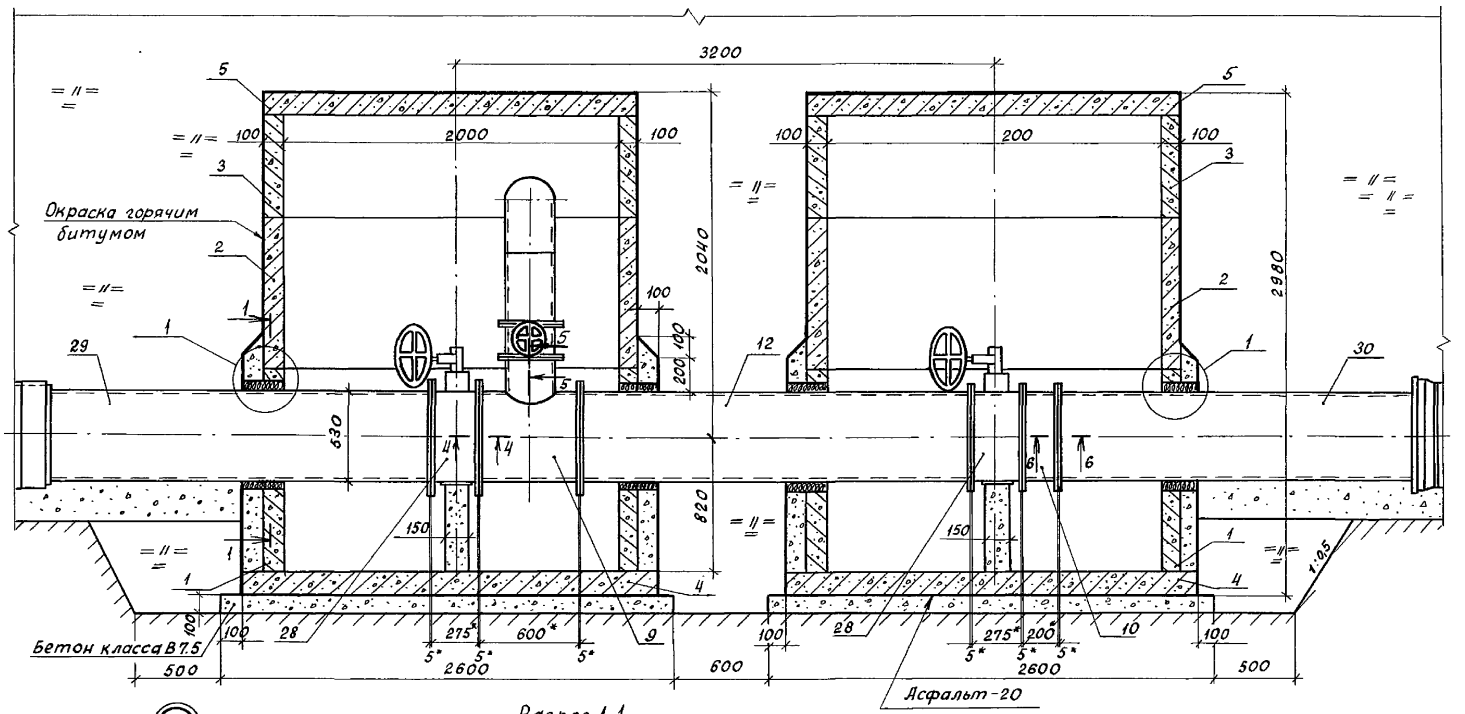

Разрез 1-1

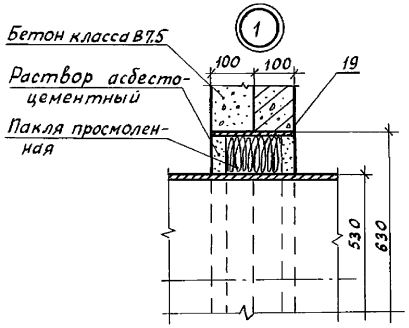

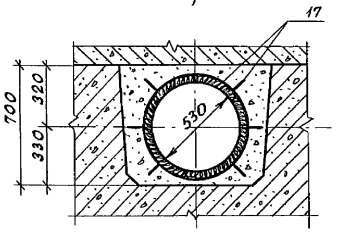

				820-4-045.92-КЖ	
				Водовыпуски трубчатые	
Привязан	Нач. отд.	Смирнова	9.03.92	Водовыпуски Ду 500 и 600 мм	Стадия: Р; Лист: 58; Листов:
	ГИП	Позднова	9.03.92		
	Нач. гр.	Ковкина	6.03.92		
	Вед. инж.	Желудева	6.03.92	Колодцы К-1; К-1А; К-2; К-2А. Общий вид. Разрез 1-1. Узел 1.	Ленгипроводхоз
Инв. №	Н. контр.	Макарова	6.03.92		

Взам. инв. №

Подпись и дата

Инв. № подл.

Копировал: Ко 25417-02 60 Формат А3

Альбом 2

РАЗРЕЗ 2-2

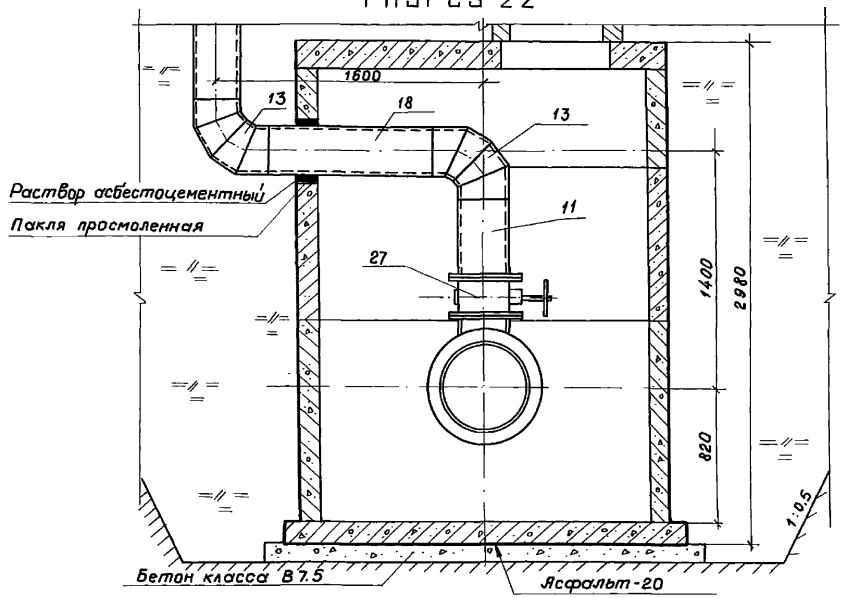

РАЗРЕЗ 3-3

Для К-1, К-2

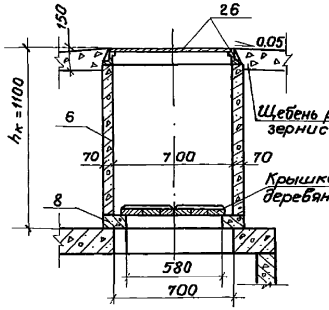

Для К-1А, К-2А

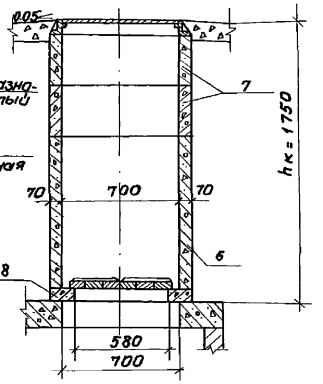

РАЗРЕЗ 6-6

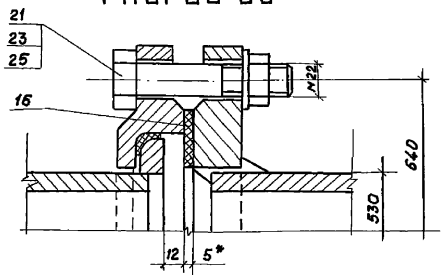

РАЗРЕЗ 4-4

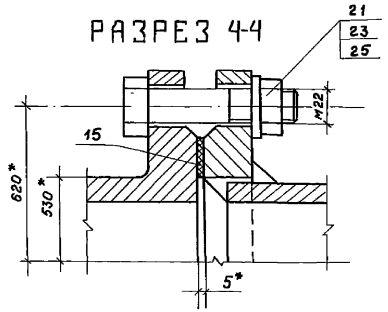

РАЗРЕЗ 5-5

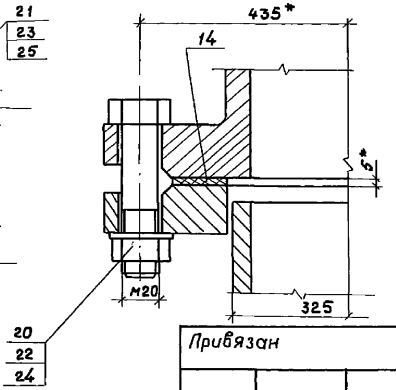

Привязан

Инв. №

Нач. отд.	Смирнова		19.03.92
ГИП	Позднова		19.03.92
Нач. гр.	Ковкина		18.03.92
Вед. инж.	Желудева		17.03.92
Н. контр	Макарова		17.03.92

820-4-0.45.92-КЖС

Водовыпуски трубчатые

Водовыпуски Ду 500 и 600 мм.

Стадия	Лист	Листов
Р	59	

Колодцы К-1; К-1А; К-2; К-2А. Общий вид. Разрезы 2-2-6-6

Ленгипроводхоз

Копировал УПа 25417-02 61 Формат А3

Инв. № подл. | Подпись и дата | Взам. инв. №

Спецификация

Формат	Зона	Поз.	Обозначение	Наименование	Кол К-3	Кол К-3А	Примечание
				Сборочные единицы			
Б.ч		1	3.900.1-14, Вып.1	Кольцо стеновое КС20.9	2	2	168 кг
Б.ч		2	3.900.1-14, Вып.1	Кольцо стеновое КС20.6	1	1	98 кг
Б.ч		3	3.900.1-14, Вып.1	Плита днища ПН20	1	1	148 кг
Б.ч		4	3.003.1-1/87	Плита перекрытия 1ПП20-2	1	1	128 кг
Б.ч		5	3.900.1-14, Вып.1	Кольцо стеновое КС7.9	1	1	38 кг
Б.ч		6	3.900.1-14, Вып.1	Кольцо стеновое КС7.3	—	2	13 кг
Б.ч		7	3.900.1-14, Вып.1	Кольцо опорное КО6	1	1	0,5 кг
А4		8	820-4-045.92-ИМ08.00	Тройник	1	1	85,2 кг
А4		9	820-4-045.92-ИМ13.00	Вставка монтажная	1	1	39.0кг
А4		10	820-4-045.92-ИМ15.00-01	Патрубок	1	1	44,5 кг
А4		11	820-4-045.92-ИМ28.00	Колено	2	2	31,2 кг
				Детали			
А4		12	820-4-045.92-ИМ00.01	Прокладка	6	6	0,14 кг
А4		13	820-4-045.92-ИМ00.01-01	Прокладка	1	1	0,3 кг
Б.ч		14		Труба $\frac{325\times8\ ГОСТ\ 10704-76}{А\quad Ст.3\ сп.\cdot\ ГОСТ\ 10705-80}$			
				$L = 1000 \pm \frac{2T\,14}{2}$, мм	1	1	62,5 кг
Б.ч		15		Труба $\frac{426\times10\ ГОСТ\ 10704-76}{А\quad Ст.3\ сп.\quad ГОСТ\ 10705-80}$			
				$L = 150 \pm \frac{2T\,14}{2}$, мм	3	3	15,4 кг
				Стандартные изделия			
Б.ч		16		Болт М20-8g×100.46.029			
				ГОСТ 7798-70	84	84	26,7 кг
Б.ч		17		Гайка М20-7Н 5.029			
				ГОСТ 5915-70	84	84	5,3 кг
Б.ч		18		Шайба 20.02.029			
				ГОСТ 11371-78	84	84	1,9 кг
Б.ч		19		Люк чугунный ГОСТ 3634-79	1	1	80кг

Формат	Зона	Поз	Обозначение	Наименование	Кол. К-3	Кол. К-3А	Примечание
				Прочие изделия			
Б.ч		20		Затвор поворотный дисковый фланцевый с ручным управлением P_y 10 $Д_y$ 300 32с310р			
				Изготовитель: Ивано-Франковский арматурный завод	3	3	160кг
				Переменные данные для исполнения			
				Для водовыпусков из труб Ду 400			
А4		21	820-4-045.92-ИМ17.00-01	Патрубок	1	1	120,2 кг
А4		22	820-4-045.92-ИМ17.00	Патрубок	1	1	115,7кг
				Для водовыпусков из труб Ду 300			
А4		21	820-4-045.92-ИМ15.00-02	Патрубок	1	1	116,4кг
А4		22	820-4-045.92-ИМ16.00	Патрубок	1	1	111,9 кг
				Материалы			
				Бетон класса В7,5			0,72 м³

Привязан

Инв. №

Нач. отд.	Смирнова		9.03.92
ГИП	Позднова		6.03.92
Нач. гр.	Ковкина		6.03.92
Вед. инж.	Желудева		6.03.92
Н. контр.	Макарова		6.03.92

820-4-045.92-КЖ

Водовыпуски трубчатые

Водовыпуски из стальных труб Ду 300 и 400 мм

Стадия	Лист	Листов
Р	60	

Колодцы К-3; К-3А. Спецификация.

Ленгипроводхоз

Копировал: Кл 25417-02 62 Формат А3

Инв. № подл. | Подпись и дата | Взам. инв. №

Альбом 2

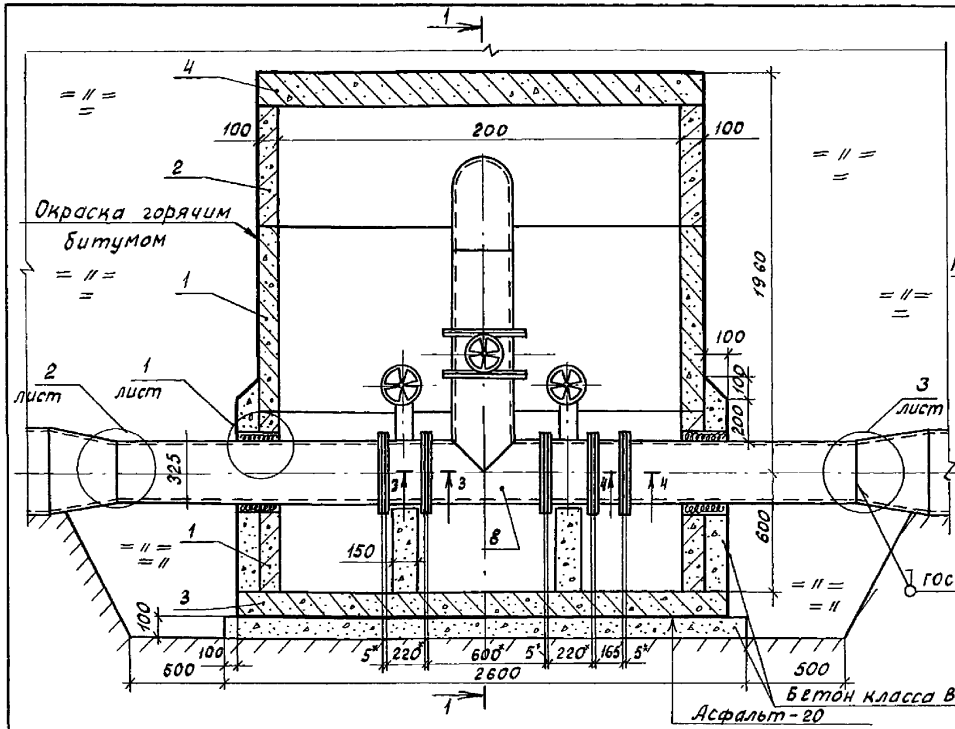

План (грунт засыпки условно не показан)

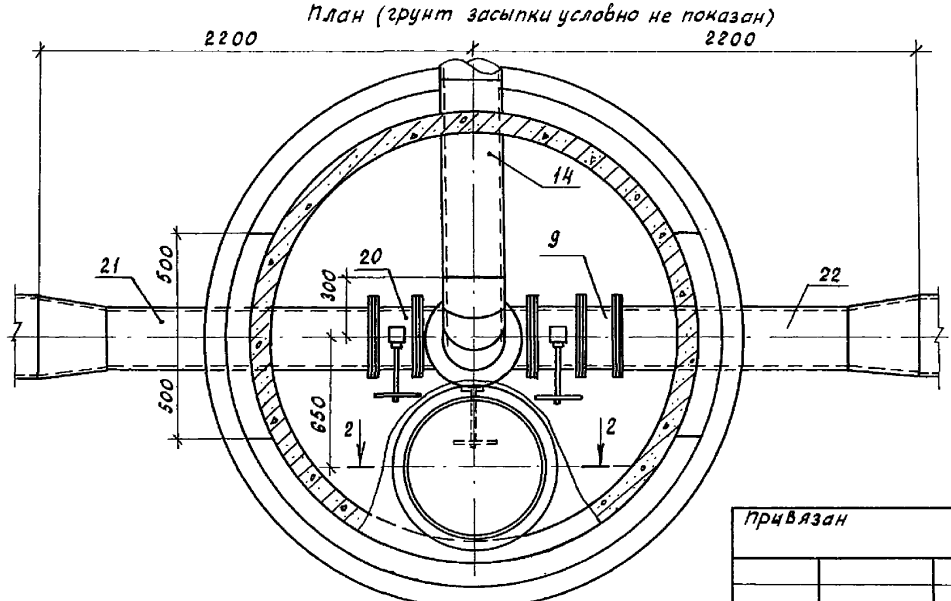

Разрез 1-1

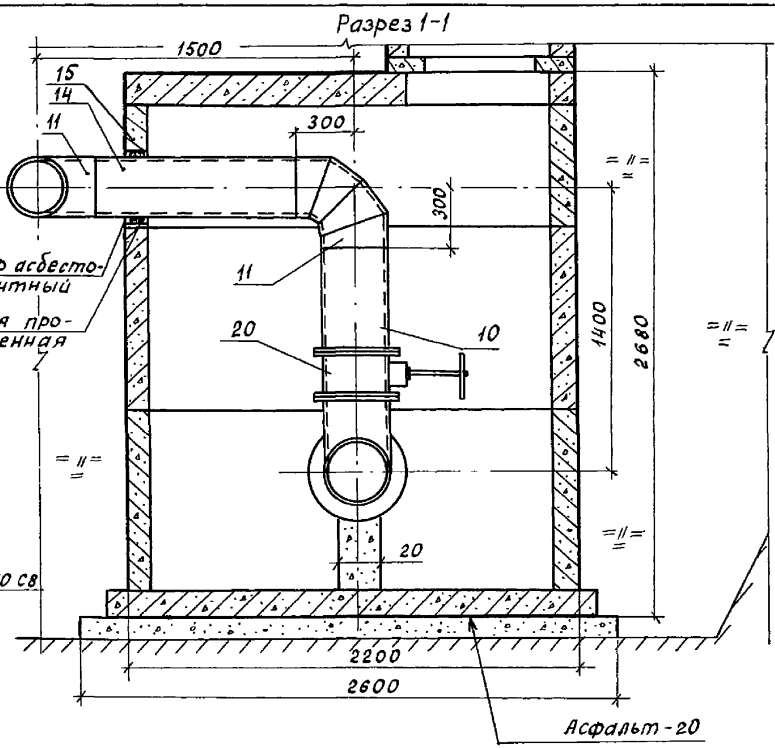

Привязан				820-4-045.92-КЖ	
				Водовыпуски трубчатые	
Нач.отд.	Смирнова		9.03.92	Водовыпуски из стальных труб Ду 300 и 400мм	Стадия: Р; Лист: 61; Листов:
ГИП	Позднова		9.03.92		
Нач. гр.	Ковкина		6.03.92		
Вед.инж.	Желудева		6.03.92	Колодцы К-3, К-3А. Общий вид. Разрез 1-1. План	Ленгипроводхоз
Инв. №	Н.контр.	Макарова	6.03.92		

Взам. инв. № | Подпись и дата | Инв. № подл.

Копировал: Кол 25417-02 63 Формат А3

Альбом 2

Разрез 2-2

Для К-3

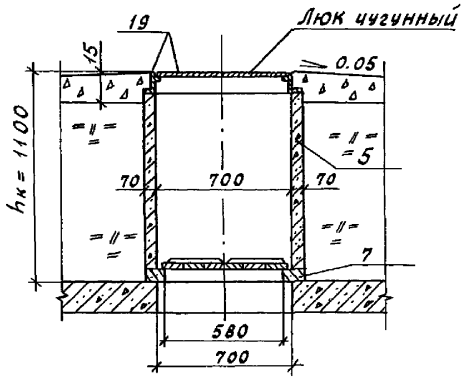

Для К-3А

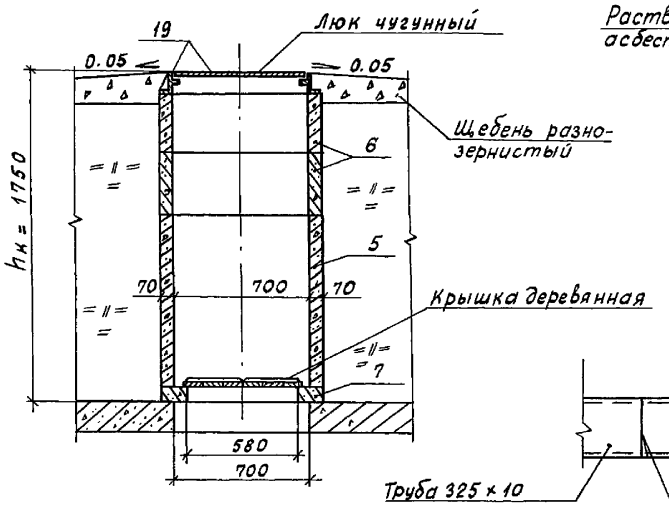

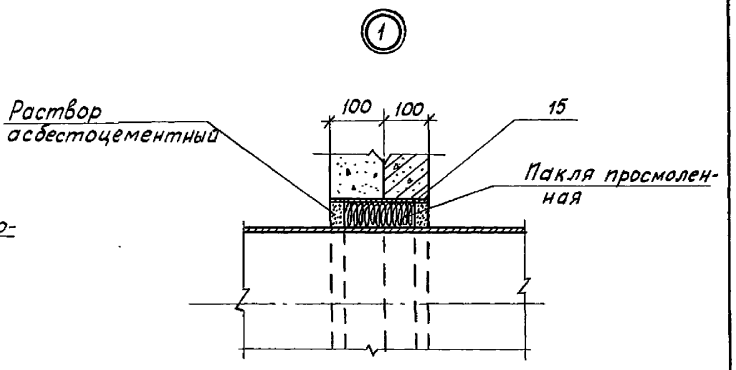

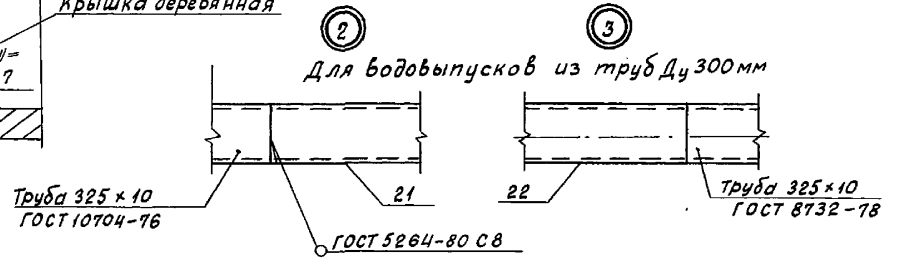

Разрез 3-3

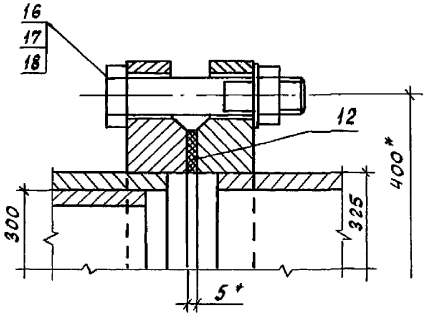

Разрез 4-4

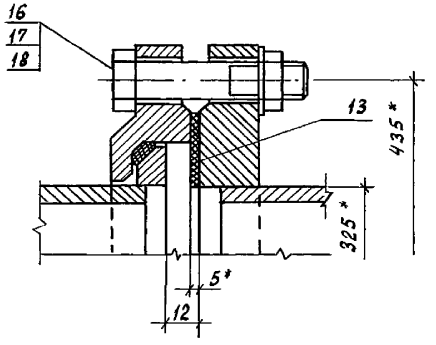

					820-04-45.92 - КЖ		
					Водовыпуски трубчатые		
Привязан	Нач. отд.	Смирнова		9.03.92	Водовыпуски из стальных труб Ду 300 и 400 мм	Стадия	Лист	Листов
	ГИП	Позднова		9.03.92		Р	62	
	Нач. гр.	Ковкина		6.03.92				
	Вед. инж.	Желудева		6.03.92	Колодцы К-3; К-3А Общий вид. Разрезы 2-2 – 4-4. Узлы	Ленгипроводхоз		
Инв. №	Н. контр.	Макарова		6.03.92				

Копировал: 25417-02 64 Формат А3

Инв. № подл. | Подпись и дата | Взам. инв. №

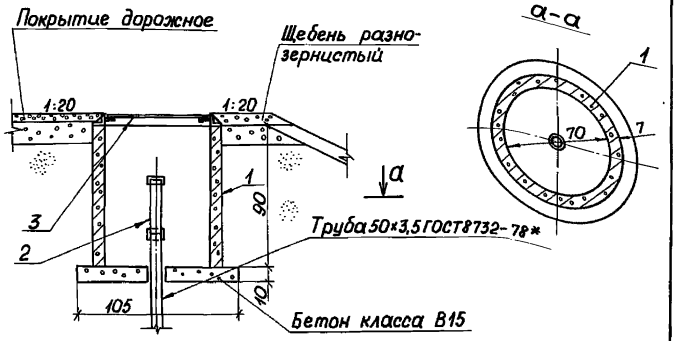

Формат	Зона	Поз.	Обозначение	Наименование	Кол.	Примечание
				Сборочные единицы		
		1	3.900.1-14, Вып.1	Кольцо стеновое КС 7.9		380 кг
		2	820-4-045.92-ИМ27.00	Насадка		
		3		Люк чугунный ГОСТ 3634-89		
				Материалы		
				Бетон класса В15		0,1 м³

Привязан

Инв.№

Взам.инв.№ | Подпись и дата | Инв.№ подл.

				820-4-045.92-КЖ	
				Водовыпуски трубчатые	
Нач.отд.	Смирнова		22.03.92		Стадия: — Лист: 63 — Листов: —
ГИП	Позднова		22.03.92		
Вед.инж.	Желудева		10.03.92		
Инженер	Кондрашова		9.03.92	Колодец К-4. Общий вид.	Ленгипроводхоз
Н.контр.	Макарова		10.03.92		

Копировал: Д Формат А4

Формат	Зона	Поз.	Обозначение	Наименование	Кол.	Примечание
				Вариант 1		
				Сборочные единицы		
		1	3.820-13 Вып.5	Свая железобетонная С У5.25н	2	0,32 м³
		2	820-4-045.92-ИМ26.00	Рассеивающий порог	1	74,8 кг
				Детали		
бч.		3		Уголок 100×100×10-В ГОСТ 8509-86 / Ст3сп5 ГОСТ 535-88		
				ℓ = 500 мм	8	7,55 кг
				Вариант 2		
				Сборочные единицы		
бч.		1		Труба 325×8 ГОСТ 10704-76	2	5,5 м
		2	820-4-045.92-ИМ26.00	Рассеивающий порог	1	74,8 кг
				Детали		
бч.		3		Уголок 100×100×10-В ГОСТ 8509-86 / Ст3сп5 ГОСТ 535-88		
				ℓ = 500 мм	8	7,55 кг
				Материалы		
				Бетон класса В15, W4		0,8 м³

Привязан

Инв.№

Взам.инв.№ | Подпись и дата | Инв.№ подл.

				820-4-045.92-КЖ	
				Водовыпуски трубчатые	
Нач.отд.	Смирнова		22.03.92	Водовыпуски из стальных труб Д у 600 мм	Стадия: — Лист: 64 — Листов: —
ГИП	Позднова		22.03.92		
Нач.гр.	Ковкина		10.03.92		
Инж.I к.	Блекова		9.03.92	Выходной оголовок. Спецификация.	Ленгипроводхоз
Н.контр.	Желудева		10.03.92		

Копировал: А 25417-02 65 Формат А4

Альбом 2

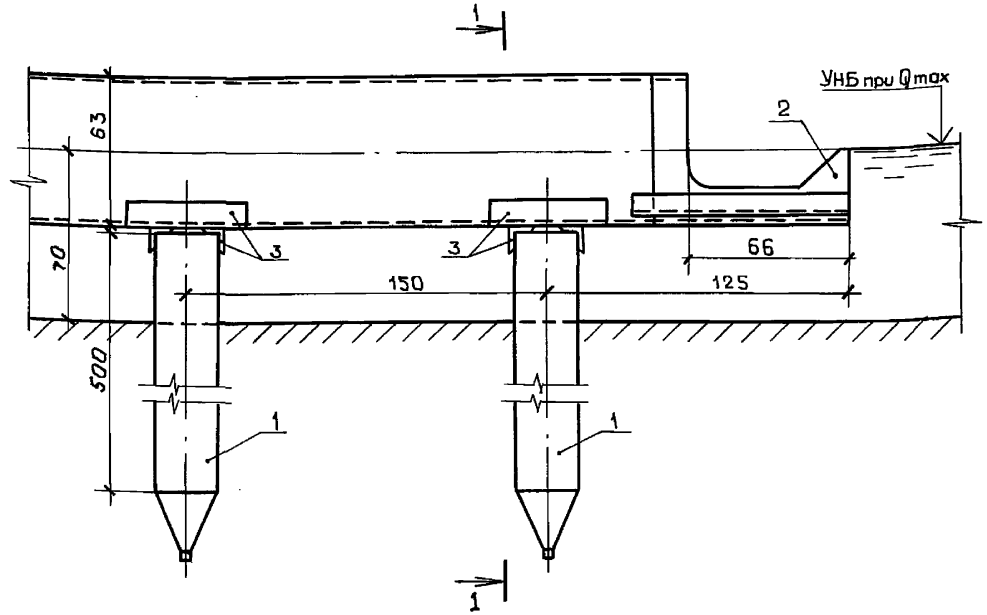

Разрез 1-1

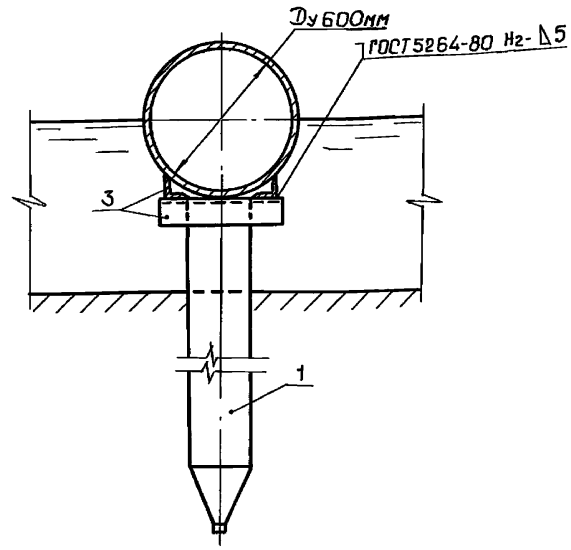

Расход материалов

Наименование	кол.
Железобетон сборный (свая СУ5.25 м), $м^3$	0.64
Уголки стальные 100×100×10-В ГОСТ 8509-86, кг	60.4
Металлические конструкции рассеивающего порога, кг	74,8

1. Сварка производится электродом Э-42, ГОСТ 9466-75.
2. Размеры на чертеже даны в сантиметрах.

Взам. инв. №
Подпись и дата
Инв. № подл.

Привязан

Инв. №

Нач. отд.	Смирнова		28.03.92
ГИП	Позднова		28.03.92
Нач. гр.	Кавкина		11.03.92
Инж. I к	Блекова		9.03.92
Н. контр.	Желудева		11.03.92

820-4-045.92-КЖ

Водовыпуски трубчатые

Водовыпуски из стальных труб Ду 600 мм

Стадия	Лист	Листов
Р	65	

Выходной оголовок с опорой из железобетонных свай. Общий вид. Вариант 1.

ЛЕНГИПРОВОДХОЗ

Копировал: 25417-02 66 Формат А3

Альбом 2

Разрез 1-1

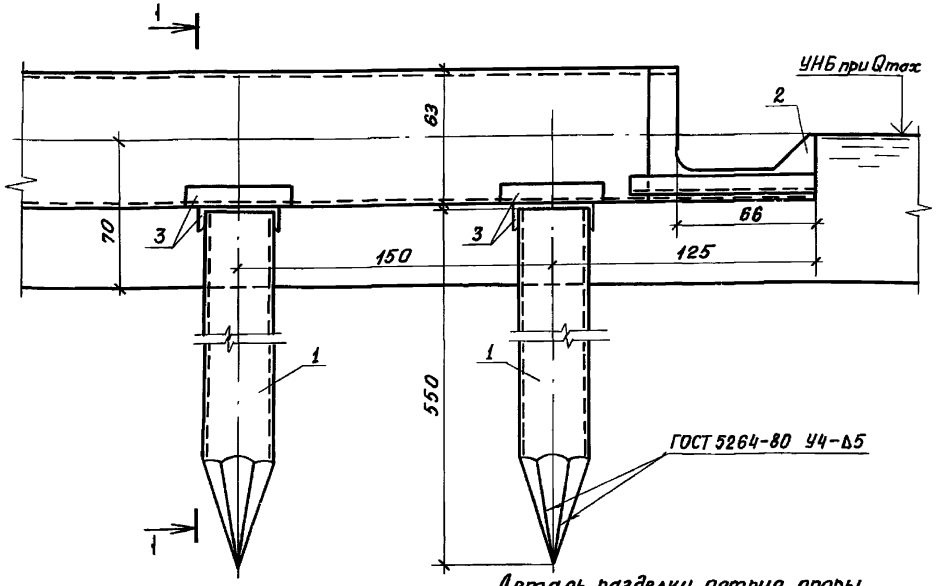

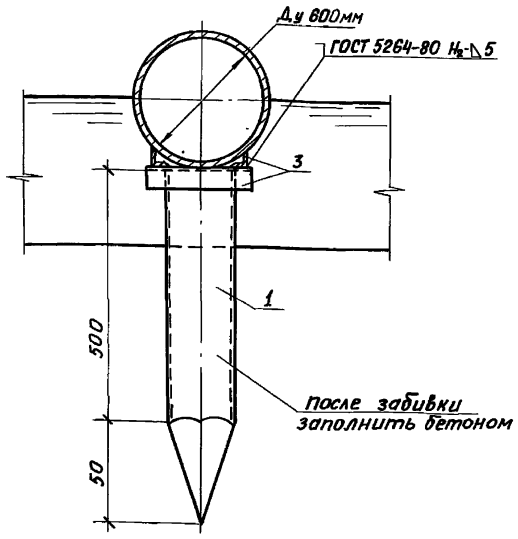

Деталь разделки острия опоры

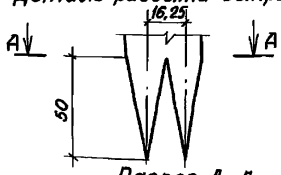

Разрез А-А

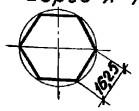

Расход материалов

Наименование	Кол.
Труба стальная 325×8 ГОСТ 10704-76, м	11,00
Уголки стальные 100×100×10-В ГОСТ 8509-86, кг	60,4
Металлические конструкции рассеивающего порога, кг	74,8
Бетон класса В15, м³	0,8

1. Сварка производится электродом Э-42 ГОСТ 9466-75.
2. Размеры на чертеже даны в сантиметрах.

Привязан

Инв. №

Нач. отд.	Смирнова		28.03.92
ГИП	Позднова		28.03.92
Нач. гр.	Ковкина		11.03.92
Инж. Тх.	Блекова		9.03.92
Н. контр.	Желудева		11.03.92

820-4-045.92-КЖ

Водовыпуски трубчатые

Водовыпуски из стальных труб Ду600мм	Стадия	Лист	Листов
	Р	66	
Выходной оголовок с опорой из стальной трубы Общий вид. Вариант 2.	ЛЕНГИПРОВОДХОЗ		

Инв. № подл. | Подпись и дата | Взам. инв. №

Копировал: 25417-02 67 Формат А3

СПЕЦИФИКАЦИЯ

Формат	Зона	Поз.	Обозначение	Наименование	Кол.	Примечание
				Вариант 1		
				Сборочные единицы		
Б4.		1	3.820-13 Вып.5	Свая железобетонная С45.25м	1	0,32м³
		2	820-4-045.92-ИМ24.00	Рассеивающий порог	1	23,0кг
				Детали		
Б4.		3		Уголок 50×50×5-В ГОСТ 8509-86 / Ст3сп5 ГОСТ 535-88		
				ℓ=230мм	2	0,87кг
				Вариант 2		
				Сборочные единицы		
Б4.		1		Труба 325×8 ГОСТ 10704-76	1	5,5м
		2	820-4-045.92-ИМ24.00	Рассеивающий порог	1	23,0кг
				Детали		
Б4.		3		Уголок 63×63×5-В ГОСТ 8509-86 / Ст3сп5 ГОСТ 535-88		
				ℓ=350мм	2	1,68кг
				Материалы		
				Бетон класса В15, W4		0,4м³

Привязан

Инв.№

Взам.инв.№ | Подпись и дата | Инв.№ подл.

			820-4-045.92-КЖ	
			Водовыпуски трубчатые	
Нач.отд.	Смирнова	28.03.92	Водовыпуски из стальных труб Ду 300мм	Стадия: Р; Лист: 67; Листов:
ГИП	Позднова	28.03.92		
Нач.гр.	Ковкина	11.03.92		
Инж.Ik.	Блекова	9.03.92	Выходной оголовок. Спецификация.	Ленгипроводхоз
Н.контр.	Желудева	11.03.92		

Копировал

формат А4

СПЕЦИФИКАЦИЯ

Формат	Зона	Поз.	Обозначение	Наименование	Кол.	Примечание
				Вариант 1		
				Сборочные единицы		
Б4.		1	3.820-13. Вып.5	Свая железобетонная С45.25м	1	0,32м³
		2	820-4-045.92-ИМ25.00	Рассеивающий порог	1	42,7кг
				Детали		
Б4.		3		Уголок 63×63×5-В ГОСТ 8509-86 / Ст3сп5 ГОСТ 535-88		
				ℓ=350мм	4	1,68кг
				Вариант 2		
				Сборочные единицы		
Б4.		1		Труба 325×8 ГОСТ 10704-76	1	5,5м
		2	820-4-045.92-ИМ25.00	Рассеивающий порог	1	42,7кг
				Детали		
		3		Уголок 63×63×5-В ГОСТ 8509-86 / Ст3сп5 ГОСТ 535-88		
				ℓ=350мм	2	1,68кг
				Материалы		
				Бетон класса В15, W4		0,4м³

Привязан

Инв.№

Взам.инв.№ | Подпись и дата | Инв.№ подл.

			820-4-045.92-КЖ	
			Водовыпуски трубчатые	
Нач.отд.	Смирнова	28.03.92	Водовыпуски из стальных труб Ду 400мм	Стадия: Р; Лист: 68; Листов:
ГИП	Позднова	28.03.92		
Нач.гр.	Ковкина	11.03.92		
Инж.Ik.	Блекова	9.03.92	Выходной оголовок. Спецификация.	Ленгипроводхоз
Н.контр.	Желудева	11.03.92		

Копировал: 25417-02 68 формат А4

Альбом 2

Выходной оголовок с опорой из железобетонной сваи

Вариант 1

Разрез 1-1

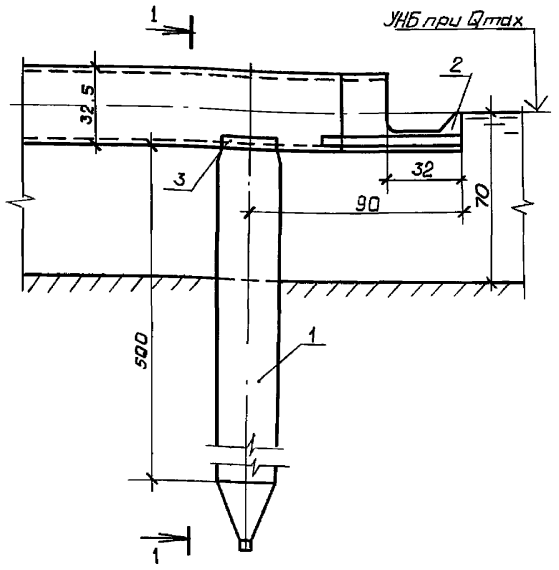

Выходной оголовок с опорой из стальной трубы

Вариант 2

Разрез 2-2

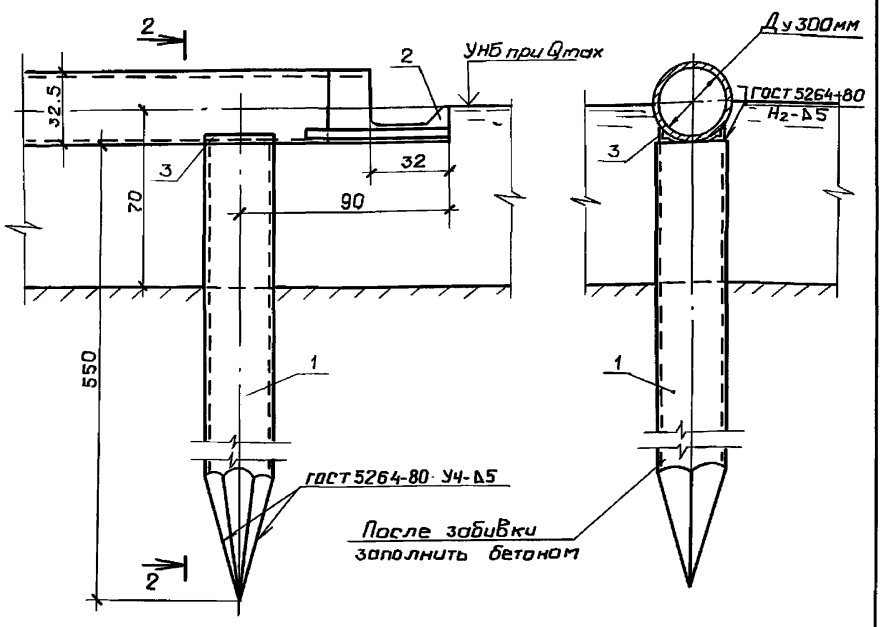

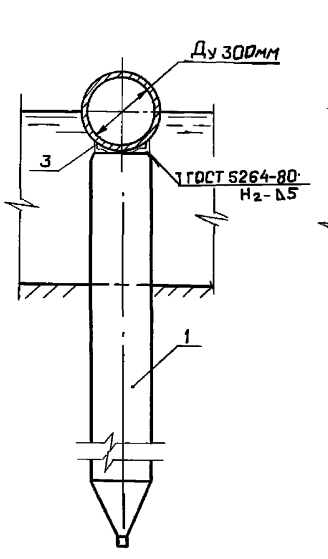

Деталь разделки острия опоры из стальной трубы

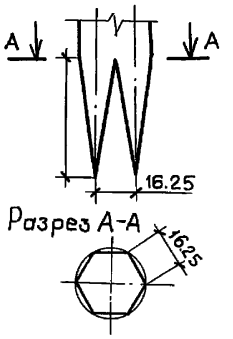

Расход материалов

Наименование	Количество при опоре	
	из железобетонной сваи	из стальной трубы
Железобетон сборный (свая СУ5.25М), $м^3$	0.32	—
Труба стальная 325×8 ГОСТ 10704-76, м	—	5.5
Уголки стальные 50×50×5-В ГОСТ 8509-86, кг	1,7	—
Уголки стальные 63×63×5-В ГОСТ 8509-86, кг	—	3.4
Металлические конструкции рассеивающего порога, кг	23,0	23,0
Бетон класса В 15, $м^3$	—	0.4

1. Применение стальных труб для опоры оголовка допускается при соответствующем обосновании (отсутствие железобетонных свай, возможность использования имеющихся на строительстве коротких звеньев стальных труб с последующей их сваркой, обсадных многократно использованных труб и пр.)
2. Стальные трубы перед забивкой покрываются мастикой на основе эпоксидной смолы.
3. Сварка производится электродом Э-42, ГОСТ 9466-75.
4. Размеры на чертеже даны в сантиметрах.

Привязан			
Инв. №			
Нач. отд.	Смирнова		28.09.92
ГИП	Позднова		28.09.92
Нач. гр.	Ковкина		11.09.92
Инж. Тнат.	Блекава		9.09.92
Н. контр.	Желудева		11.09.92

820-4-045.92-КЖ

Водовыпуски трубчатые

Водовыпуски из стальных труб Ду 300мм.

Стадия	Лист	Листов
Р	69	

Выходной оголовок. Общий вид.

ЛЕНГИПРОВОДХОЗ

Взам. инв. № | Подпись и дата | Инв. № подл.

Альбом 2

Выходной оголовок с опорой из железобетонной сваи

Вариант 1

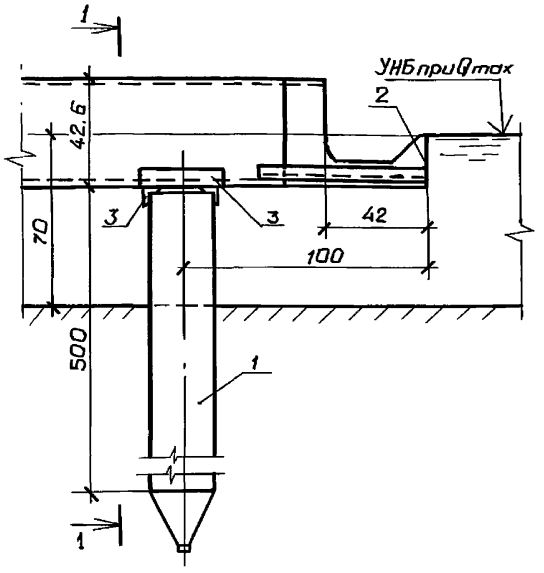

Разрез 1-1

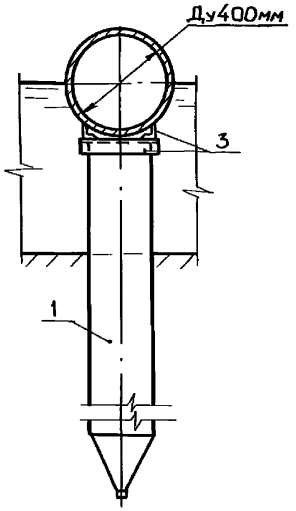

Выходной оголовок с опорой из стальной трубы

Вариант 2

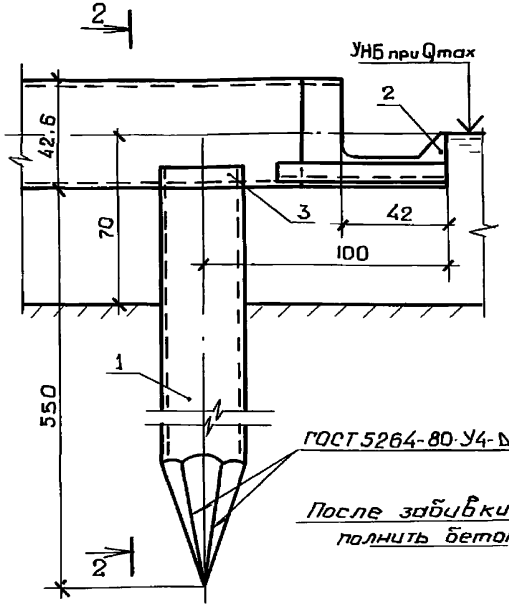

Разрез 2-2

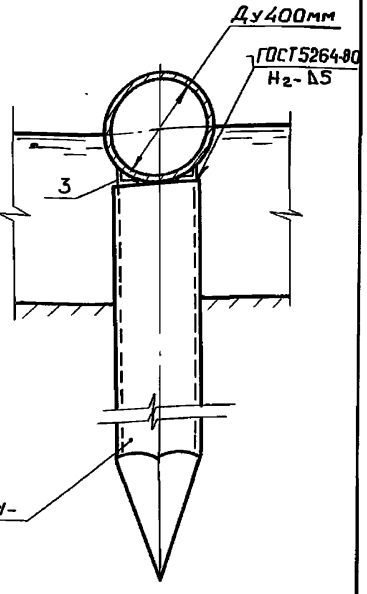

Расход материалов

Наименование	Количество при опоре	
	из железобетон. сваи	из стальной трубы
Железобетон сборный (свая СУ5.25м), м³	0.32	—
Труба стальная 325×8 ГОСТ 10704-76, м	—	5.5
Уголки стальные 63×63×5-В ГОСТ 8509-86, кг	6.7	3.4
Металлические конструкции рассеивающего порога, кг	42.7	42.7
Бетон класса В15, м³	—	0.4

Деталь разделки острия опоры из стальной трубы

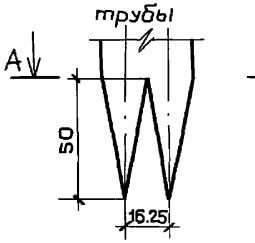

Разрез А-А

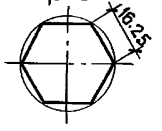

1. Применение стальных труб для опоры оголовка допускается при соответствующем обосновании (отсутствие железобетонных свай, возможность использования имеющихся на строительстве коротких звеньев стальных труб с последующей их сваркой, обсадных многократно использованных труб и пр.)
2. Стальные трубы перед забивкой покрываются мастикой на основе эпоксидной смолы.
3. Сварка производится электродом Э-42 ГОСТ 9466-75.
4. Размеры на чертеже даны в сантиметрах.

Привязан

Инв. №

Нач. отд.	Смирнова		28.03.92
ГИП	Позднова		28.03.92
Нач. гр.	Ковкина		11.03.92
Инж. I кат.	Блекова		9.03.92
Н. контр.	Желудева		11.03.92

820-4-045.92-КЖ

Водовыпуски трубчатые

Водовыпуски из стальных труб Ду 400 мм.

Стадия	Лист	Листов
Р	70	

Выходной оголовок. Общий вид.

ЛЕНГИПРОВОДХОЗ

Взам. инв. № | Подпись и дата | Инв. № подл.

Спецификация

Формат	Зона	Поз.	Обозначение	Наименование	Кол.	Примечание
				Сборочные единицы		
А4		1	820-4-045.92-ИМ28.00	Колено	4	
А4		2	ИМ 27.00	Насадка	1	
А4		3	ИМ 24.00	Рассеивающий порог	1	
				Детали		
Б.Ч		4		Труба 50×3,5 ГОСТ 10704-76 / А Ст3сп ГОСТ 10705-80	1	см. примеч.
Б.Ч		5		Труба 325×8 ГОСТ 10704-76 / А Ст3сп ГОСТ 10705-80	2	см. примеч.

Привязан

Инв. №

Взам. инв. №

Подпись и дата

Инв. № подл.

Нач. отд.	Смирнова		9.03.92
ГИП	Позднова		9.03.92
Нач. гр.	Ковкина		6.03.92
Вед. инж.	Макарова		6.03.92
Н. контр.	Желудева		6.03.92

820-4-045.92-КЖ

Водовыпуски трубчатые

Стадия	Лист	Листов
Р	71	

Зимняя ветвь трубопровода при $H_{з1} > 2,0$ м. Спецификация

Ленгипроводхоз

Копировал: Ко

Формат А4

Спецификация

Формат	Зона	Поз.	Обозначение	Наименование	Кол.	Примечание
				Сборочные единицы		
А4		1	820-4-045.92-ИМ28.00	Колено	3	
А4		2	ИМ 27.00	Насадка	1	
А4		3	ИМ 24.00	Рассеивающий порог	1	
				Детали		
Б.Ч		4		Труба 50×3,5 ГОСТ 10704-76 / А Ст3сп ГОСТ 10705-80	1	см. примеч.
Б.Ч		5		Труба 325×8 ГОСТ 10704-76 / А Ст3сп ГОСТ 10705-80	1	см. примеч.

Привязан

Инв. №

Взам. инв. №

Подпись и дата

Инв. № подл.

Нач. отд.	Смирнова		9.03.92
ГИП	Позднова		9.03.92
Нач. гр.	Ковкина		6.03.92
Вед. инж.	Макарова		6.03.92
Н. контр.	Желудева		6.03.92

820-4-045.92-КЖ

Водовыпуски трубчатые

Стадия	Лист	Листов
Р	72	

Зимняя ветвь трубопровода при $H_{з1} \leq 2,0$ м. Спецификация.

Ленгипроводхоз

Копировал: Ко 25417-02 71

Формат А4

Альбом 2

РАЗРЕЗ 1-1

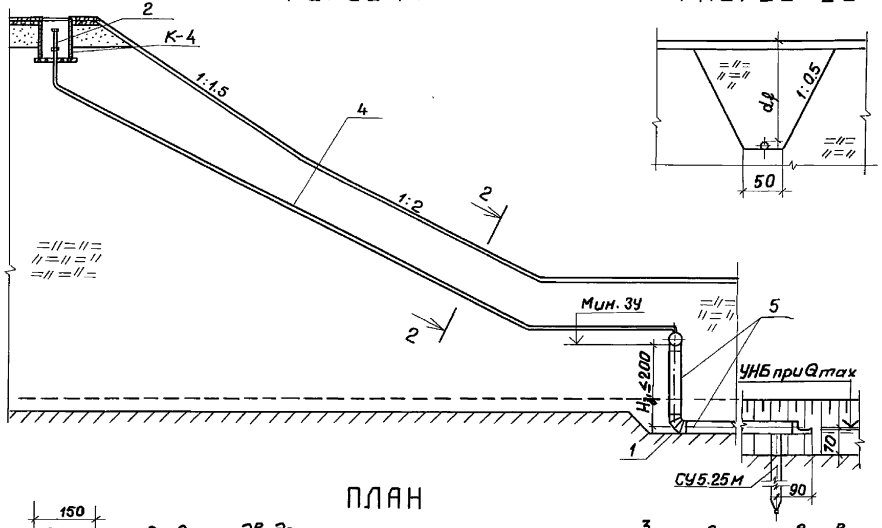

РАЗРЕЗ 2-2

РАЗРЕЗ 3-3

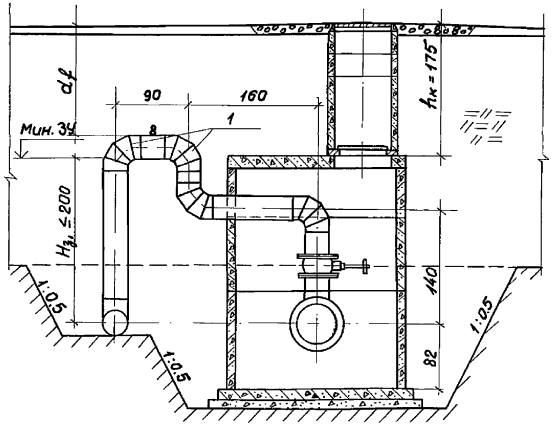

ПЛАН

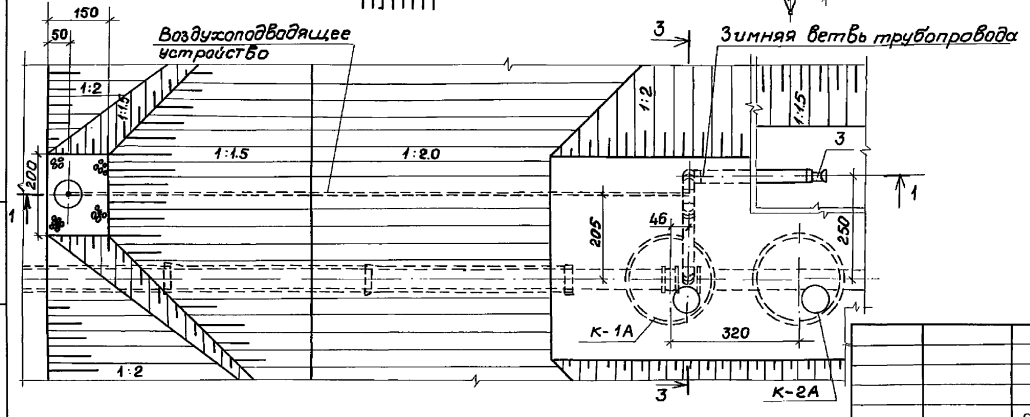

				820-4-045.92-КЖ	
				Водовыпуски трубчатые	
Привязан	Нач.отд.	Смирнова	28.03.92	Стадия: Р	Лист: 73	Листов:
	ГИП	Позднова	28.03.92			
	Нач.гр.	Кобкина	28.03.92			
	Вед.инж.	Макарова	10.03.92	Зимняя ветвь трубопровода при $H_{3i} \le 2.0$м	Ленгипроводхоз	
Инв.№	Н.контр.	Желудева	11.03.92			

Копировал: ИЗ 25417-02 72 Формат А3

Инв.№ подл. | Подпись и дата | Взам. инв.№

Альбом 2

Разрез 1-1

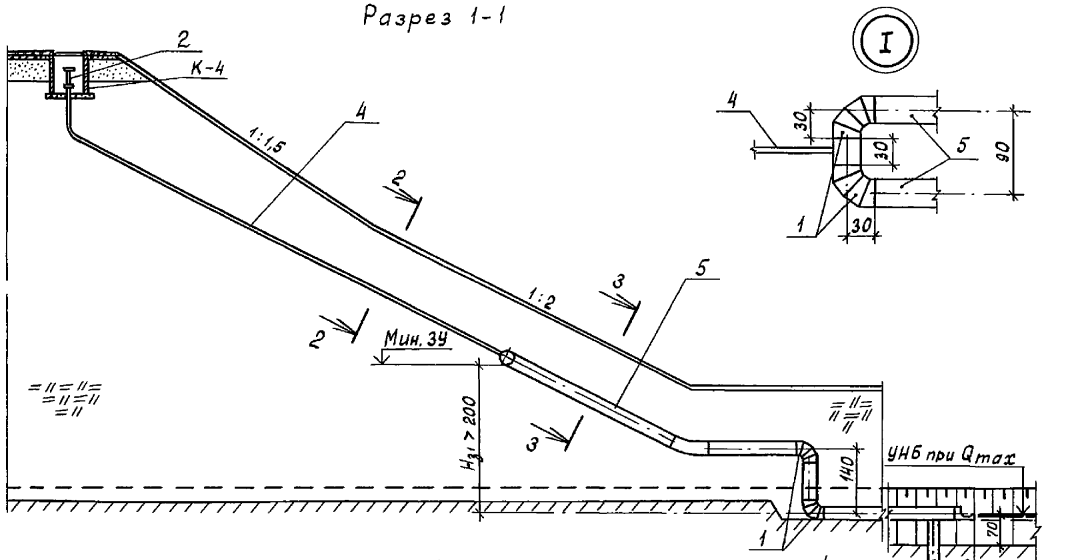

Разрез 4-4

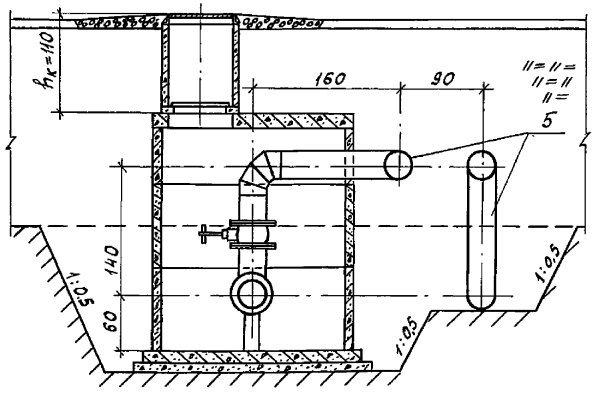

План

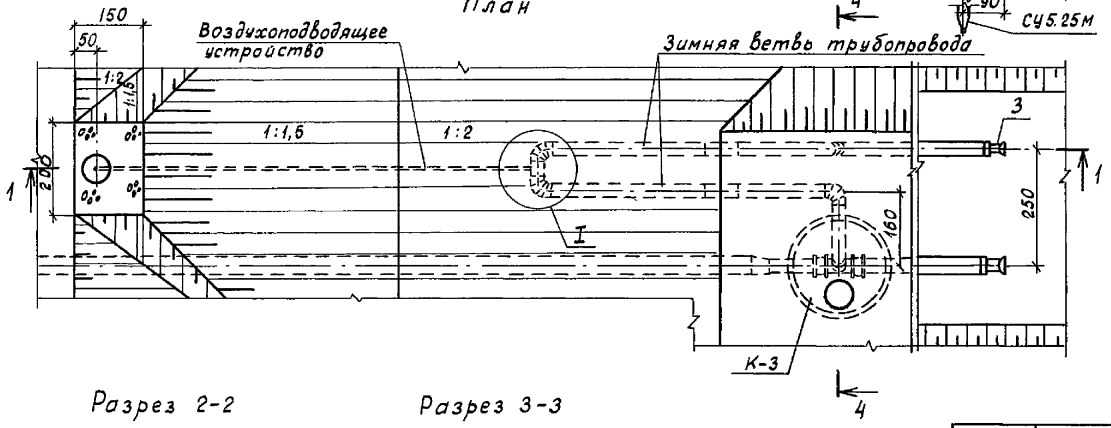

Разрез 2-2

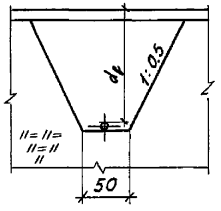

Разрез 3-3

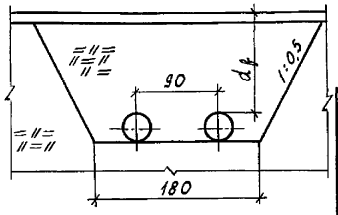

Привязан

Инв. №

Нач. отд.	Смирнова		9.03.92
ГИП	Позднова		9.03.92
Нач. гр.	Ковкина	Kok	6.03.92
Вед. инж.	Макарова	Мак	6.03.92
Н. контр.	Желудева		6.03.92

820-4-045.92-КЖ

Водовыпуски трубчатые

Стадия	Лист	Листов
Р	74	

Зимняя ветвь трубопровода при $H_{зі} > 2,0$ м

Ленгипроводхоз

Копировал: Kok 25417-02 73 Формат А3

Инв. № подл. | Подпись и дата | Взам. инв. №

Альбом 2

Разрез 1-1

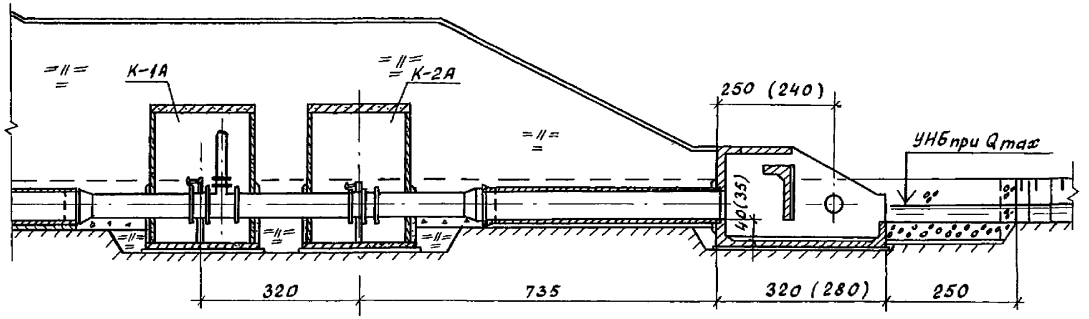

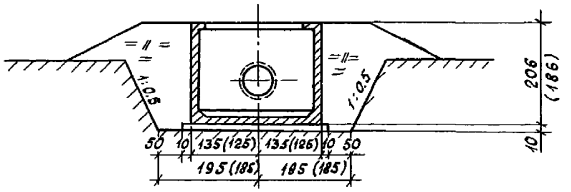

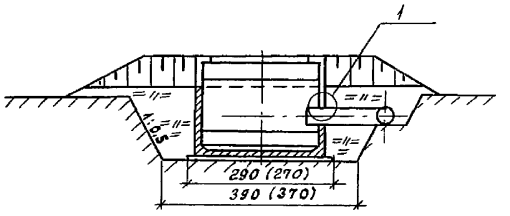

2 3

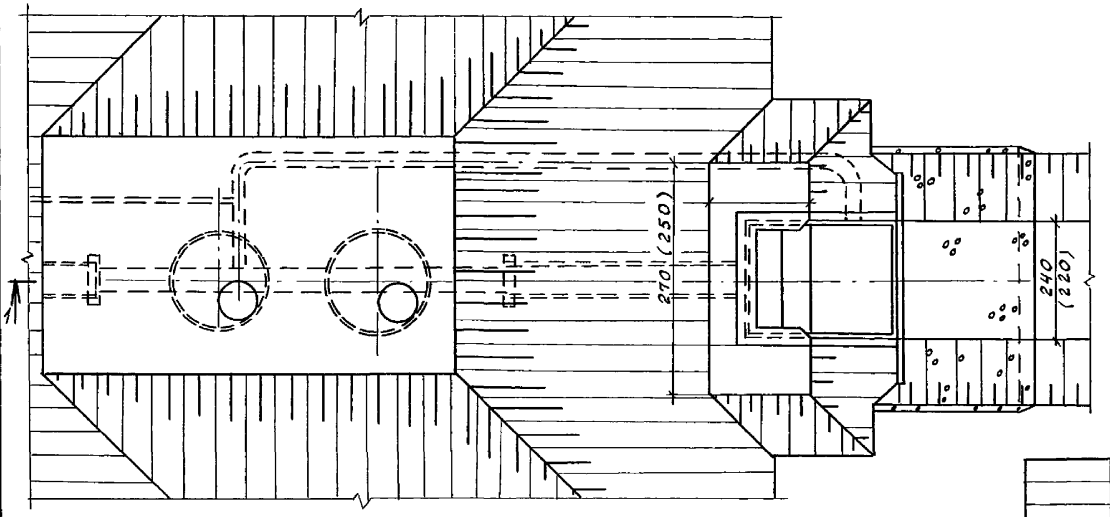

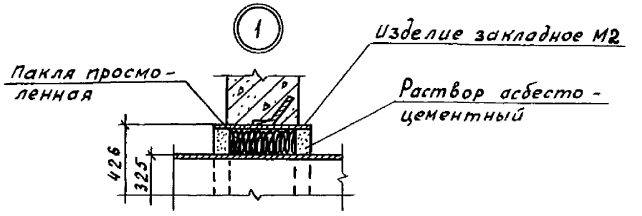

1. Чертеж выполнен для водовыпуска из железобетонных труб Ду 600мм. Для водовыпуска Ду 500мм размеры на чертеже даны в скобках.
2. Размеры на чертеже даны в сантиметрах.

				820-4-045.92-КЖ	
				Водовыпуски трубчатые	
Привязан				Водовыпуски из железобетонных труб Ду 500 и 600мм	Стадия: Р; Лист: 75; Листов:
	Нач. отд.	Смирнова	6.03.92		
	ГИП	Позднова	6.03.92		
	Нач. гр.	Ковкина	5.03.92		
	Вед. инж.	Желудева	5.03.92	Концевой участок водовыпуска с выходным оголовком ОВуН 5	Ленгипроводхоз
Инв. №	Н. контр.	Макарова	5.03.92		

Взам. инв. № | Подпись и дата | Инв. № подл.

Копировал: Ков 25417-02 74 Формат А3

Альбом 2

Спецификация

Формат	Зона	поз.	Обозначение	Наименование	Кол	Примечание
				Сборочные единицы		
				Сетки арматурные		
А4		1	820-4-045.92-КЖ.И. 100	С 12	2	
А4		2	КЖ.И. 110	С 13	2	
А4		3	КЖ.И. 120	С 14	4	
А4		4	КЖ.И. 130	С 15	2	
А4		5	КЖ.И. 140	С 16	2	
А4		6	КЖ.И. 150	С 17	4	
А4		7	КЖ.И. 160	С 18	2	
А4		8	КЖ.И. 170	С 19	2	
А4		9	КЖ.И. 180	С 20	1	
А4		10	КЖ.И. 190	С 21	2	
А4		11	КЖ.И. 200	С 22	15	
А4		12	КЖ.И. 200-01	С 23	3	
				Изделия закладные		

Спецификация

Формат	Зона	поз.	Обозначение	Наименование	Кол.	Примечание
А4		13	820-4-045.92-КЖ.И.330	М2	1	
				Детали		
				ф 12 AIII, ГОСТ 5781-82		
		14*		ℓ = 1260	24	1,1 кг
		15*		ℓ = 3200	13	2,8 кг
		16		ℓ = 460	12	0,4 кг
				ф 8 AI ГОСТ 5781-82		
		17*		ℓ = 1600	2	0,6 кг
		18*		ℓ = 1430	2	0,6 кг
		19*		ℓ = 520	8	0,2 кг
		20*		ℓ = 460	8	0,2 кг
		21		ℓ = 260	20	0,1 кг
				Материалы		
				Бетон класса В15, W4		4,1 м³
				Бетон класса В7,5		1,1 м³

* поз. 14, 15, 17 ... 20 см ведомость деталей

Ведомость деталей

Поз.	Эскиз
14	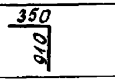
15	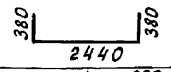
17	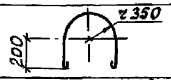
18	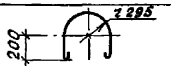
19	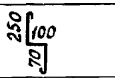
20	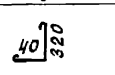

Ведомость расхода стали на элемент, кг

Марка элемента	Изделия арматурные								Изделия закладные					Общий расход
	Арматура класса							Всего	Арматура класса		Трубы		Всего	
	A-III ГОСТ 5781-82			A-II ГОСТ 5781-82		A-I ГОСТ 5781-82			A-II ГОСТ 5781-82		ГОСТ 10704-76			
	ф10	ф12	Итого	ф10	Итого	ф8	Итого		ф10	Итого	$Д_н$ 426	Итого		
ОВУм5	230,5	68,7	299,2	130,6	130,6	48,5	48,5	478,3	0,6	0,6	20,5	20,5	21,1	499

				820-4-045.92-КЖ.И.	
				Водовыпуски трубчатые	
Привязан	Нач. отд.	Смирнова	9.03.92	Водовыпуски из железобетонных труб Ду 500 и 600 мм.	Стадия: Р; Лист: 76; Листов:
	ГИП	Позднова	9.03.92		
	Нач. гр.	Ковкина	6.03.92		
	Вед. инж.	Желудева	6.03.92	Выходной оголовок ОВУм 5. Спецификация.	Ленгипроводхоз
Инв. №	Н. контр.	Макарова	6.03.92		

Копировал: Ков 25417-02 75 Формат А3

Инв. № подл. | Подпись и дата | Взам. инв. №

Альбом 2

РАЗРЕЗ 1-1

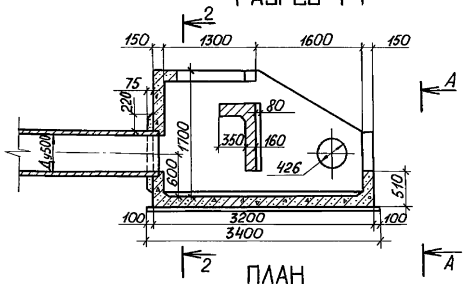

ПЛАН

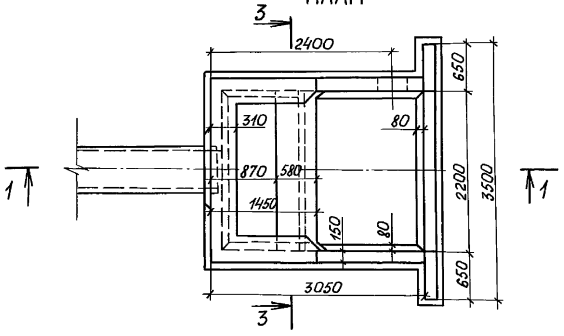

РАЗРЕЗ 2-2

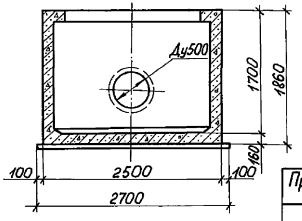

РАЗРЕЗ 3-3

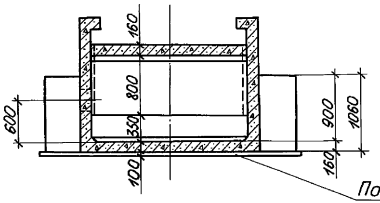

ВИД А-А

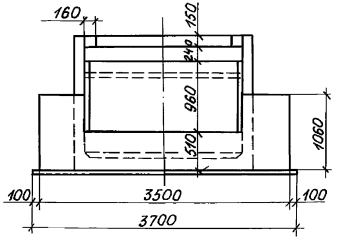

Привязан

Инв. №

			820-4-045.92-КЖ	
			Водовыпуски трубчатые	
Нач.отд.	Смирнова		28.03.92	Водовыпуски из железобетонных труб Ду 500 мм.	Стадия: Р	Лист: 77	Листов:
ГИП	Позднова		28.03.92				
Нач. гр.	Ковкина		11.03.92				
Инженер	Клочкова		5.03.92	Выходной оголовок ОВУМ 5 Общий вид.	Ленгипроводхоз		
Н.контр.	Желудева		11.03.92				

Копировал: 25417-02 76 формат А3

Инв. № подл. | Подпись и дата | Взам. инв. №

Альбом 2

РАЗРЕЗ 1-1

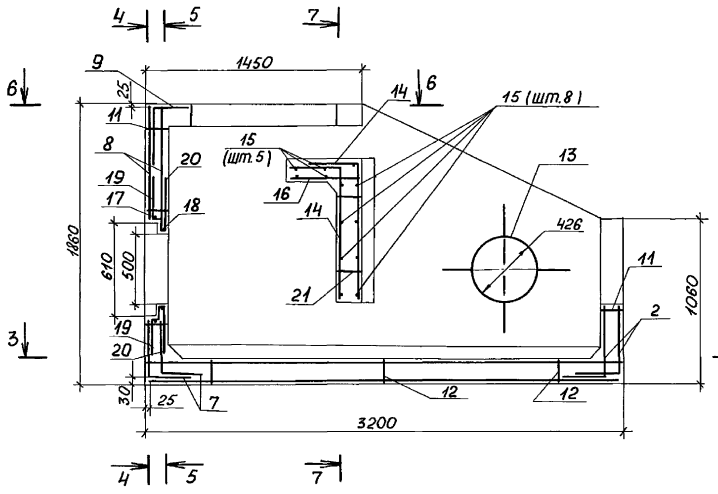

РАЗРЕЗ 3-3

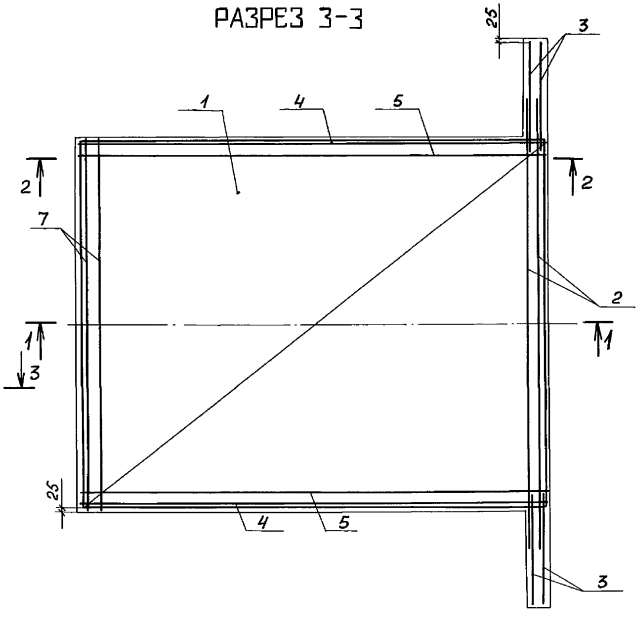

РАЗРЕЗ 2-2

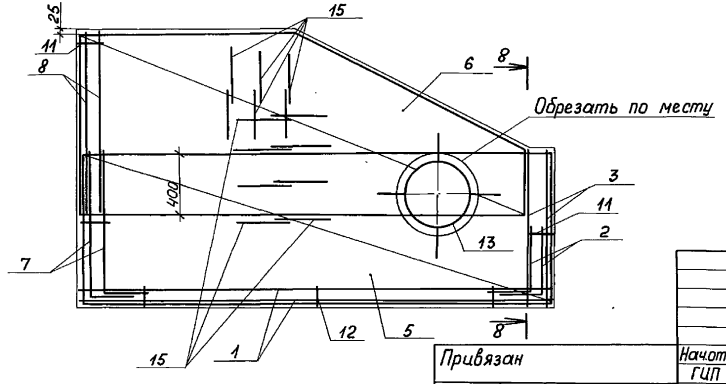

Защитный слой бетона до арматуры – 30мм.

Привязан

Инв.№

Нач.отд.	Смирнова		22.03.92
ГИП	Позднова		26.03.92
Нач.гр.	Ковкина		11.03.92
Вед.инж.	Желудева		6.03.92
Н.контр.	Макарова		11.03.92

820-4-04592-КЖ

Водовыпуски трубчатые

Водовыпуски из железобетонных труб Д.у 500мм.

Стадия	Лист	Листов
Р	78	

Выходной оголовок ОВУ№5. Схема армирования. Разрезы 1-1 – 3-3.

Ленгипроводхоз

Копировал: 25417-02 77 формат А3

Инв.№подл. | Подпись и дата | Взам.инв.№

Альбом 2

РАЗРЕЗ 4-4

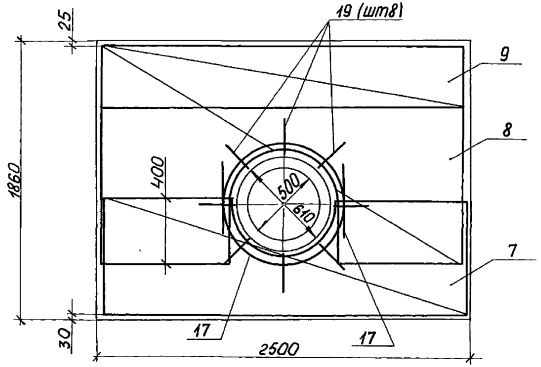

РАЗРЕЗ 5-5

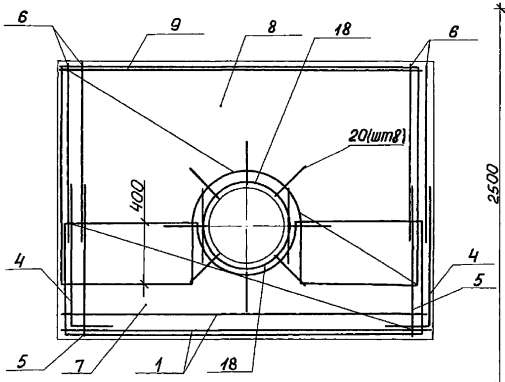

РАЗРЕЗ 6-6

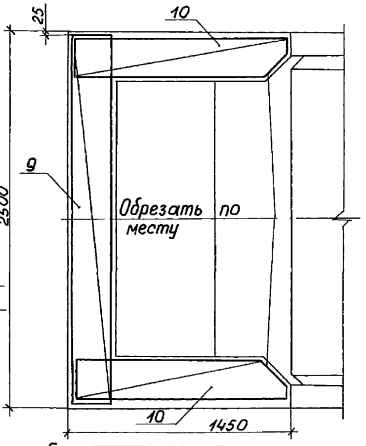

РАЗРЕЗ 7-7

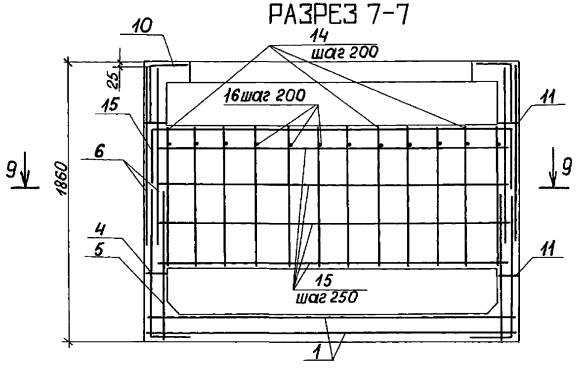

РАЗРЕЗ 8-8

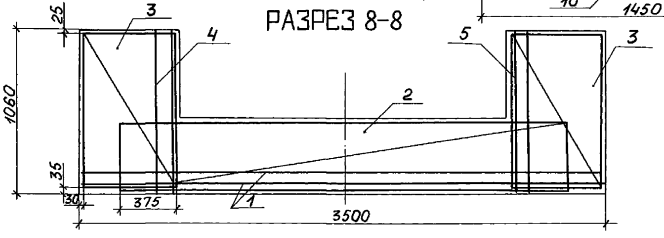

РАЗРЕЗ 9-9

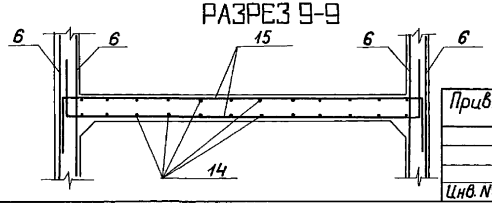

Привязан

Инв. №

Нач.отд.	Смирнова		28.03.92	820-4-045.92-КЖ
ГИП	Позднова		28.03.92	Водоспуски трубчатые
Нач.гр.	Ковкина		11.03.92	
Вед.инж.	Желудева		6.03.92	Выходной оголовок ОВУм 5. Схема армирования Разрезы 4-4 — 9-9
Н.контр.	Макарова		11.03.92	

Стадия	Лист	Листов
Р	79	

Водоспуски из железобетонных труб Ду 500 мм.

Ленгипроводхоз

Инв.№ подл. | Подпись и дата | Взам.инв.№

Копировал: 25417-02 78 Формат А3

Альбом 2

Спецификация

Формат	Зона	Поз.	Обозначение	Наименование	Кол.	Примечание
				Сборочные единицы		
				Сетки арматурные		
А4		1	820-4-045.92-КЖ.И.210	С 24	2	
А4		2	КЖ.И.220	С 25	2	
А4		3	КЖ.И.230	С 26	4	
А4		4	КЖ.И.240	С 27	2	
А4		5	КЖ.И.250	С 28	2	
А4		6	КЖ.И.260	С 29	4	
А4		7	КЖ.И.270	С 30	2	
А4		8	КЖ.И.280	С 31	2	
А4		9	КЖ.И.290	С 32	1	
А4		10	КЖ.И.300	С 33	2	
А4		11	КЖ.И.310	С 34	15	
А4		12	КЖ.И.310-01	С 35	3	
				Изделия закладные		

Спецификация

Формат	Зона	Поз.	Обозначение	Наименование	Кол	Примечание
А4		13	820-4-045.92-КЖ.И.330	М2	1	
				Детали		
				ф 12 AIII ГОСТ 5781-82		
		14*		ℓ = 1430	24	1,3 кг
		15*		ℓ = 3400	16	3.0 кг
		16		ℓ = 530	13	0,5 кг
				ф 8 AI, ГОСТ 5781-82		
Б.ч		17*		ℓ = 1790	2	0,7 кг
Б.ч		18*		ℓ = 1585	2	0,6 кг
Б.ч		19*		ℓ = 520	8	0,2 кг
Б.ч		20*		ℓ = 460	8	0,2 кг
Б.ч		21		ℓ = 280	25	0,1 кг
				Материалы		
				Бетон класса В15, W4		5,1 м³
				Бетон класса В7,5		1,2 м³

* Поз. 14, 15, 17... 20 см. ведомость деталей

Ведомость деталей

Поз.	Эскиз
14	400, 1030
15	380, 2640, 380
17	r 410, 200
18	r 345, 200
19	250, 100, 10
20	40, 320

Ведомость расхода стали на элемент, кг

Марка элемента	Изделия арматурные								Изделия закладные					Общий расход
	Арматура класса							Всего	Арматура класса	Трубы			Всего	
	A-III ГОСТ 5781-82			A-II ГОСТ 5781-82		A-I ГОСТ 5781-82			A-II ГОСТ 5781-82		ГОСТ 10704-76			
	ф10	ф12	Итого	ф10	Итого	ф8	Итого		ф10	Итого	Δн 426	Итого		
ОВУм 6	273,8	84,9	358,7	138,8	138,8	60,9	60,9	558,4	0,6	0,6	20,5	20,5	21,1	580

				820-4-045.92-КЖ	
				Водовыпуски трубчатые	
Привязан	Нач. отд.	Смирнова	09.03.92	Водовыпуски из железобетонных труб Ду 600мм	Стадия: Р; Лист: 80; Листов:
	ГИП	Позднова	09.03.92		
	Нач. гр.	Ковкина	06.03.92		
	Вед. инж.	Желудева	06.03.92	Выходной оголовок ОВУм 6. Спецификация.	Ленгипроводхоз
Инв. №	Н. контр.	Макарова	06.03.92		

Взам. инв. №

Подпись и дата

Инв. № подл.

Альбом 2

РАЗРЕЗ 1-1

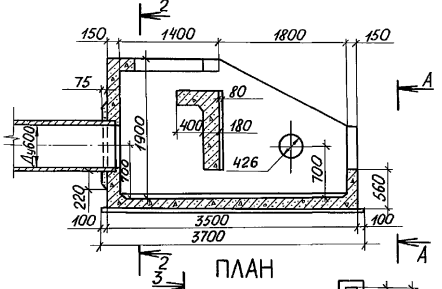

ПЛАН

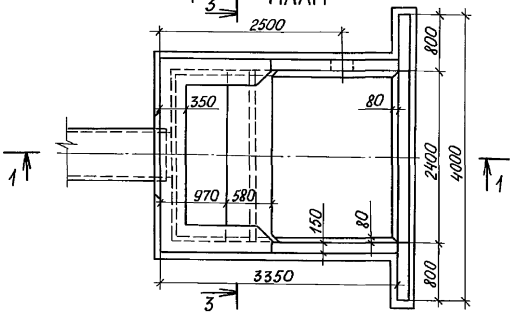

РАЗРЕЗ 2-2

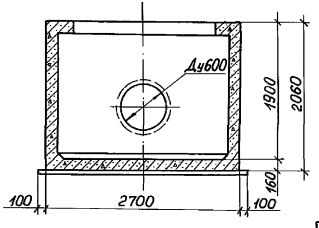

РАЗРЕЗ 3-3

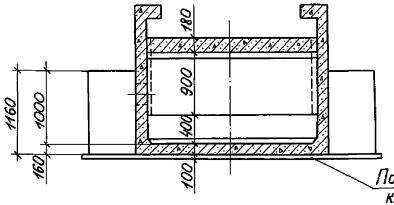

ВИД А-А

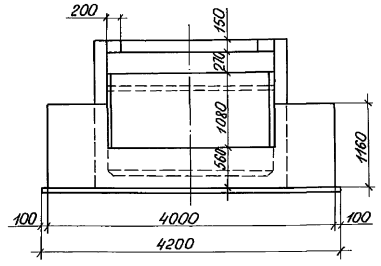

					820-4-045.92-КЖ		
					Водовыпуски трубчатые		
Привязан	Нач.отд.	Смирнова		28.03.92	Водовыпуски из железо-бетонных труб Ду600мм	Стадия	Лист	Листов
	ГИП	Позднова		28.03.92		Р	81	
	Нач.гр.	Ковкина		31.03.92				
	Инженер	Клочкова		31.03.92	Выходной оголовок ОВ ум 6. Общий вид.	Ленгипроводхоз		
Инв.№	Н.контр.	Желудева		31.03.92				

Копировал: А4 25417-02 80 формат А3

Инв.№ подл. | Подпись и дата | Взам.инв.№

Альбом 2

РАЗРЕЗ 1-1

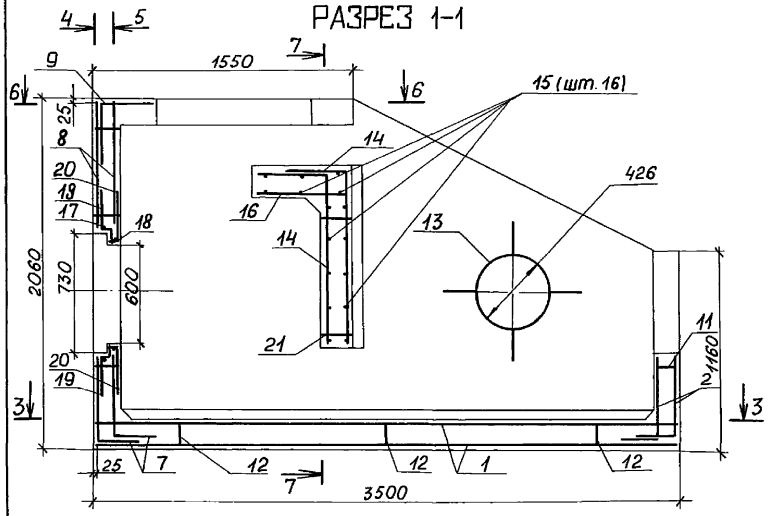

РАЗРЕЗ 2-2

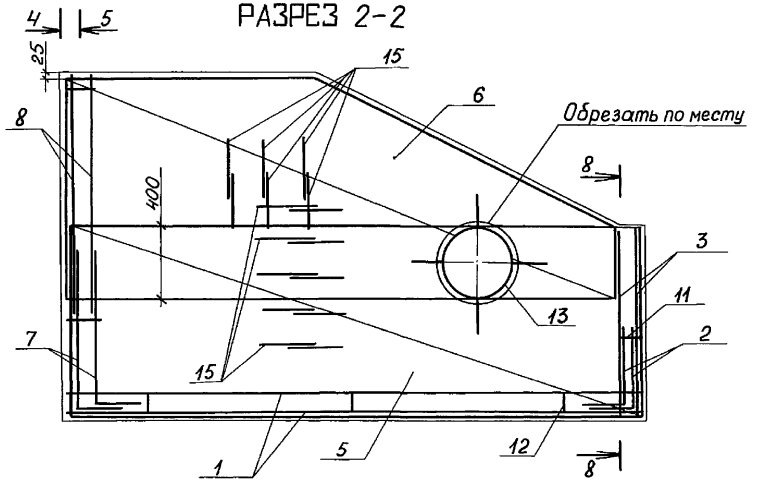

РАЗРЕЗ 3-3

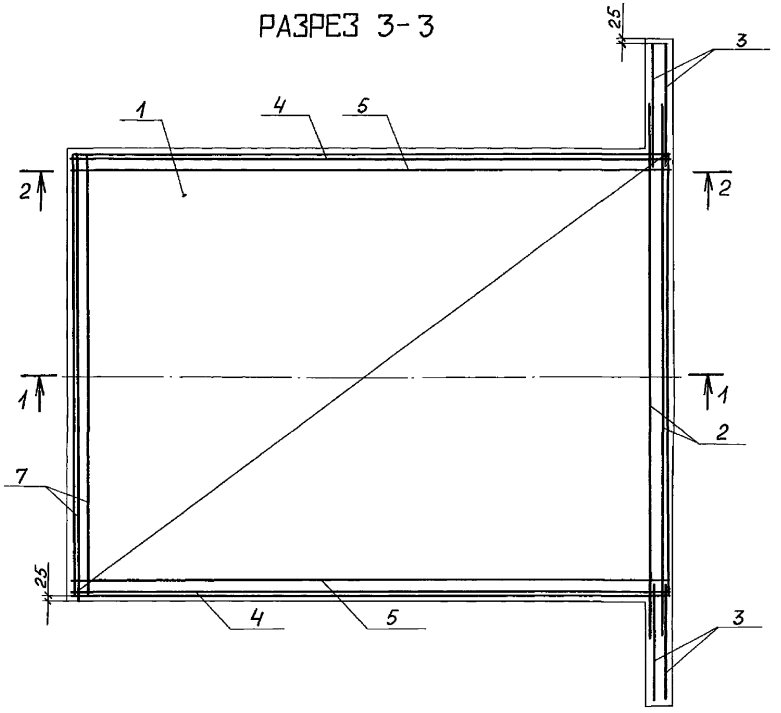

					820-4-045.92-КЖ		
					Водовыпуски трубчатые		
Привязан				Нач.отд.	Смирнова	28.03.92	Водовыпуски из железобетонных труб Ду 600 мм. Выходной оголовок ОВУ-н 6. Схема армирования. Разрезы 1-1 — 3-3.	Стадия: Р	Лист: 82	Листов:
				ГИП	Позднова	28.03.92				
				Нач. гр.	Кавкина	11.03.92				
				Вед. инж.	Желудева	6.03.92		Ленгипроводхоз		
Инв.№				Н.контр.	Макарова	11.03.92				

Инв.№ подл. | Подпись и дата | Взам.инв.№

Копировал: 25417-02 81 Формат А3

Альбом 2

РАЗРЕЗ 4-4

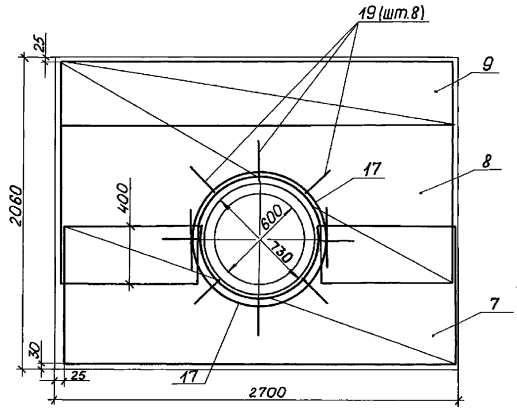

РАЗРЕЗ 5-5

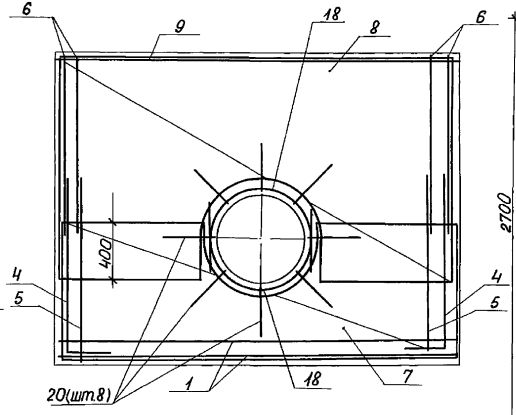

РАЗРЕЗ 6-6

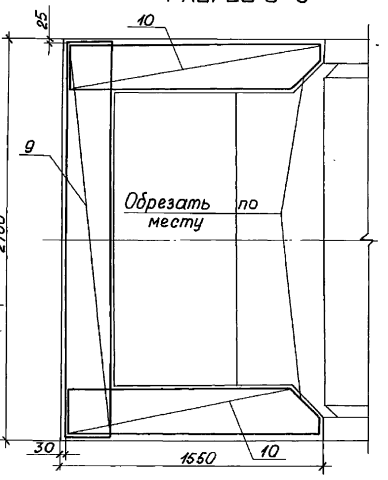

РАЗРЕЗ 7-7

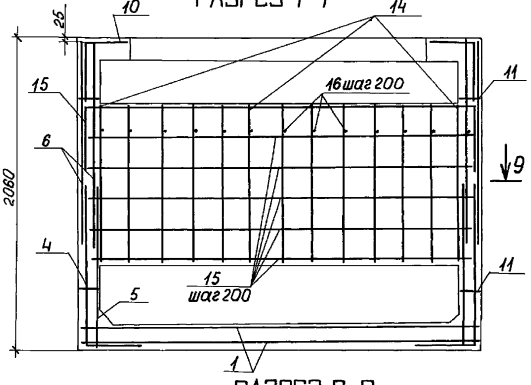

РАЗРЕЗ 8-8

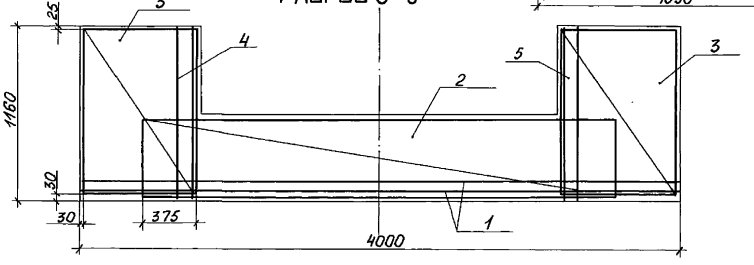

РАЗРЕЗ 9-9

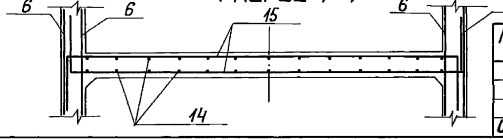

Привязан

Инв.№

Взам.инв.№ | Подпись и дата | Инв.№ подл.

Нач.отд	Смирнова		28.03.92
ГИП	Позднова		28.03.92
Нач.гр.	Ковкина		11.03.92
Ведущ. инж.	Желудева		6.03.92
Н.контр.	Макарова		11.03.92

820-4-045.92-КЖ

Водовыпуски трубчатые

Водовыпуски из железобетонных труб Ду600мм.

Стадия	Лист	Листов
Р	83	

Выходной оголовок ОВУмБ. Схема армирования. Разрезы 4-4 — 9-9.

Ленгипроводхоз

Копировал 25417-02 82 формат А3

РАЗРЕЗ 1-1

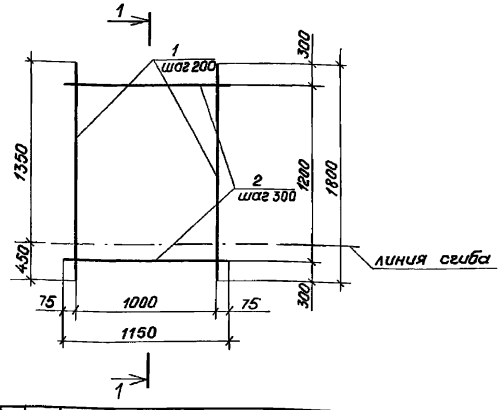

Формат	Зона	Поз.	Обозначение	Наименование	Кол.	Примечание
			820-4-045.92-КЖ.И. 010	С1		
				Детали		
Б.ч.		1	011	ф10AII, ГОСТ 5781-82, L=1800	6	
Б.ч.		2	012	ф10AII, ГОСТ 5781-82, L=1150	5	

Привязан

Инв. №

Нач. отд.	Смирнова		9.03.92
ГИП	Позднова		9.03.92
Вед. инж.	Желудева		6.03.92
Инженер	Клочкова		6.03.92
Н. контр	Макарова		6.03.92

820-4-045.92 - КЖ.И. 010

Сетка арматурная С1

Стадия	Масса	Масштаб
Р	10.2	
Лист	Листов 1	

ЛЕНГИПРОВОДХОЗ

Копировал: ИВпф. Формат А4

РАЗРЕЗ 1-1

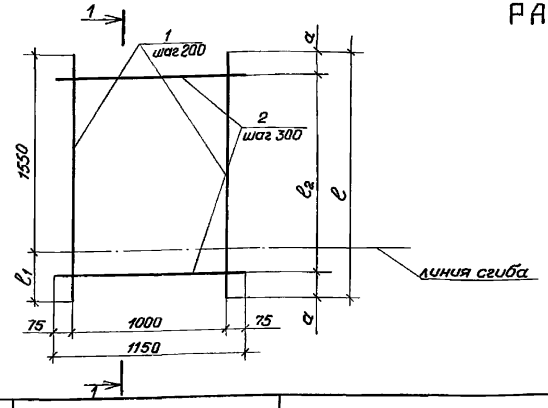

Формат	Зона	Поз.	Обозначение	Наименование	Кол.	Примечание
			820-4-045.92-КЖ.И. 020	С2		
				Детали		
Б.ч.		1	021	ф10AII, ГОСТ 5781-82, L=2150	6	
Б.ч.		2	022	ф10AII, ГОСТ 5781-82, L=1150	8	
			820-4-045.92-КЖ.И. 020-01	С3		
				Детали		
Б.ч.		1	023	ф10AII, ГОСТ 5781-82, L=2100	6	
Б.ч.		2	022	ф10AII, ГОСТ 5781-82, L=1150	7	

Обозначение	Марка	ℓ1, мм	ℓ2, мм	ℓ, мм	а, мм	масса, кг
КЖ.И. 020	С2	600	2100	2150	25	13.6
КЖ.И. 020-01	С3	550	1800	2100	150	12.7

Привязан

Инв. №

Нач. отд.	Смирнова		9.03.92
ГИП	Позднова		9.03.92
Вед. инж.	Желудева		6.03.92
Инженер	Клочкова		6.03.92
Н. контр.	Макарова		6.03.92

820-4-045.92 - КЖ.И. 020

Сетки арматурные С2, С3

Стадия	Масса	Масштаб
Р	см. табл.	
Лист	Листов 1	

ЛЕНГИПРОВОДХОЗ

 Копировал: ИВпф. Формат А4

Инв. № подл. | Подпись и дата | Взам. инв. №

Альбом 2

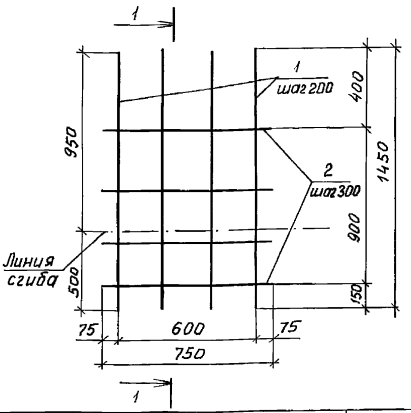

Разрез 1-1



Формат	Зона	Поз.	Обозначение	Наименование	Кол.	Примечание
			820-4-045.92-КЖ.И.030	С4		
				Детали		
Б.ч.		1	031	Ø10 AIII ГОСТ 5781-82, L=1450	4	
Б.ч.		2	032	Ø10 AIII ГОСТ 5781-82, L=750	4	

Привязан

Инв. №

Взам. инв. №

Подпись и дата

Инв. № подл.

Нач. отд.	Смирнова		9.03.92
ГИП	Позднова		9.03.92
Вед. инж.	Жёлудева		6.03.92
Инженер	Кондрашова		6.03.92
Н. контр.	Макарова		6.03.92

820-4-045.92-КЖ.И.030

Сетка арматурная С4

Стадия	Масса	Масштаб
Р	5,4	
Лист	Листов 1	

Ленгипроводхоз

Копировал:

Формат А4

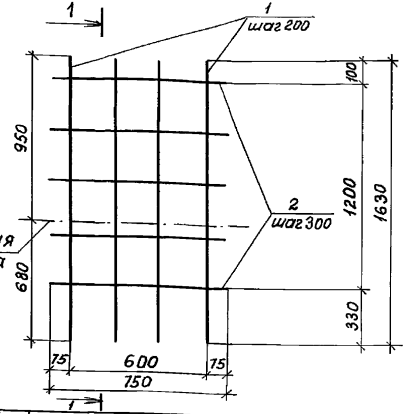

Разрез 1-1

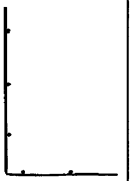

Формат	Зона	Поз.	Обозначение	Наименование	Кол.	Примечание
			820-4-045.92-КЖ.И.040	С5		
				Детали		
Б.ч.		1	041	Ø10 AIII ГОСТ 5781-82, L=1630	4	
Б.ч.		2	042	Ø10 AIII ГОСТ 5781-82, L=750	5	

Привязан

Инв. №

Взам. инв. №

Подпись и дата

Инв. № подл.

Нач. отд.	Смирнова		9.03.92
ГИП	Позднова		9.03.92
Вед. инж.	Желудева		6.03.92
Инженер	Кондрашова		6.03.92
Н. контр.	Макарова		6.03.92

820-4-045.92-КЖ.И.040

Сетка арматурная С5

Стадия	Масса	Масштаб
Р	6.3	
Лист	Листов 1	

Ленгипроводхоз

Копировал:

Альбом 2

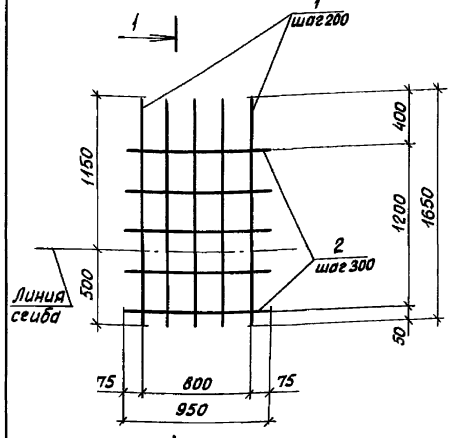

Разрез 1-1

Формат	Зона	Поз.	Обозначение	Наименование	Кол.	Примечание
			820-4-045.92-КЖ.И.050	С6		
				Детали		
Бч	1		051	ф 10 AII, ГОСТ 5781-82, L=1650	5	
Бч	2		052	ф 10 AII, ГОСТ 5781-82, L= 950	5	

Привязан

Инв. №

Взам. инв. №

Подпись и дата

Инв. № подл.

Нач. отд.	Смирнова		9.03.92
ГИП	Позднова		9.03.92
Вед. инж.	Желудева		6.03.92
Инженер	Кондрашова		6.03.92
Н. контр.	Макарова		6.03.92

820-4-045.92-КЖ.И.050

Сетка арматурная С6

Стадия	Масса	Масштаб
Р	8,0	
Лист	Листов 1	

Ленгипроводхоз

Копировал: Ко

Формат А4

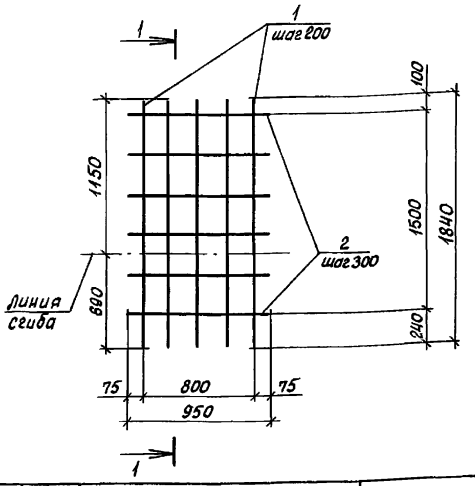

Разрез 1-1



Формат	Зона	Поз.	Обозначение	Наименование	Кол.	Примечание
			820-4-045.92-КЖ.И.060	С7		
				Детали		
Бч	1		061	ф 10 AII, ГОСТ 5781-82, L= 1840	5	
Бч	2		062	ф 10 AII, ГОСТ 5781-82, L= 950	6	

Привязан

Инв. №

Взам. инв. №

Подпись и дата

Инв. № подл.

Нач. отд.	Смирнова		9.03.92
ГИП	Позднова		9.03.92
Вед. инж.	Желудева		6.03.92
Инженер	Кондрашова		6.03.92
Н. контр.	Макарова		6.03.92

820-4-045.92-КЖ.И.060

Сетка арматурная С7

Стадия	Масса	Масштаб
Р	9,2	
Лист	Листов 1	

Ленгипроводхоз

Копировал: 25417-02 85 Формат А4

Альбом 2

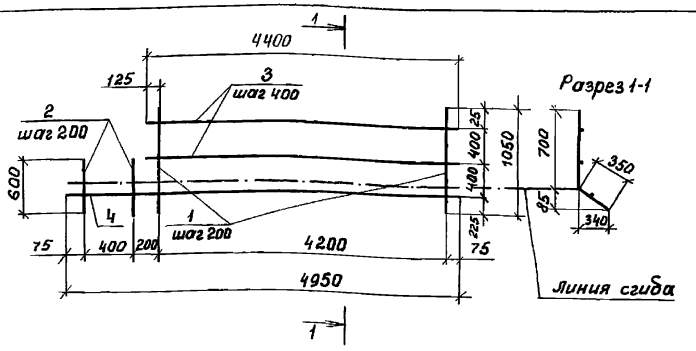

Формат	Зона	Поз.	Обозначение	Наименование	Кол.	Примечание
			820-4-045.92-КЖ.И.070	С8, С8Н		
				Детали		
Б.Ч.		1	071	Ø10 AIII, ГОСТ 5781-82, L = 1050	22	
Б.Ч.		2	072	Ø10 AIII, ГОСТ 5781-82, L = 600	3	
Б.Ч.		3	073	Ø8 AI, ГОСТ 5781-82, L = 4400	2	
Б.Ч.		4	074	Ø8 AI, ГОСТ 5781-82, L = 4950	1	

Сетка С8Н изготавливается зеркально сетке С8

Привязан

Инв. №

Взам. инв. №

Подпись и дата

Инв. № подл.

Нач. отд.	Смирнова		9.03.92
ГИП	Позднова		9.03.92
Нач. гр.	Кобкина		4.03.92
Инж. Iк.	Блекова		4.03.92
Н. контр.	Желудева		6.03.92

820-4-045.92-КЖ.И.070

Сетки арматурные С8, С8Н

Стадия	Масса	Масштаб
Р	20.8	
Лист	Листов 1	

Ленгипроводхоз

Копировал

Формат А4

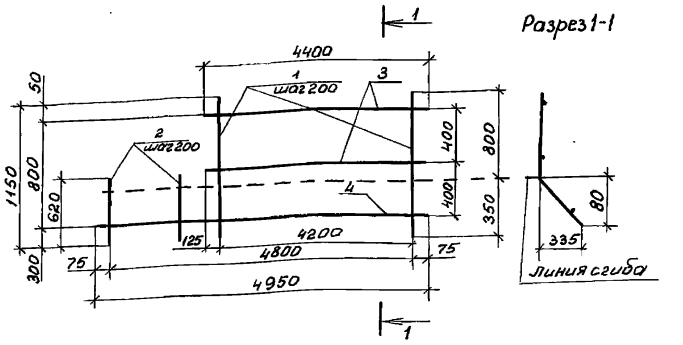

Зона	Формат	Поз.	Обозначение	Наименование	Кол.	Примечание
			820-4-045.92-КЖ.И.080	С9, С9Н		
				Детали		
	Б.Ч.	1	081	Ø10 AIII, ГОСТ 5781-82, L = 1150	22	
	Б.Ч.	2	082	Ø10 AIII, ГОСТ 5781-82, L = 620	3	
	Б.Ч.	3	083	Ø8 AI, ГОСТ 5781-82, L = 4400	2	
	Б.Ч.	4	084	Ø8 AI, ГОСТ 5781-82, L = 4950	1	

Сетка С9Н изготавливается зеркально сетке С9.

Привязан

Инв. №

Взам. инв. №

Подпись и дата

Инв. № подл.

Нач. отд	Смирнова		9.03.92
ГИП	Позднова		9.03.92
Нач. гр.	Кобкина		4.03.92
Н. контр.	Желудева		6.03.92

820-4-045.92-КЖ.И.080

Сетки арматурные С9, С9Н

Стадия	Масса	Масштаб
Р	22,2	
Лист	Листов 1	

Ленгипроводхоз

Копировал 25417-02 86 Формат А4

Разрез 1-1

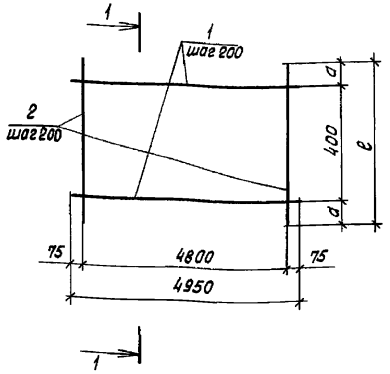

Формат	Зона	Поз.	Обозначение	Наименование	Кол.	Примечание
			820-4-045.92-КЖ.И.090	С10		
				Детали		
Б.ч	1		091	ф8AI, ГОСТ 5781-82, L=4950	3	
Б.ч	2		092	ф16AIII, ГОСТ 5781-82, L=1100	25	
			820-4-045.92-КЖ.И.090-01	С11		
				Детали		
Б.ч	1		093	ф8AI, ГОСТ 5781-82, L=4950	3	
Б.ч	2		091	ф14AIII, ГОСТ 5781-82, L=950	25	

Обозначение	Марка	d, мм	e, мм	Масса кг
КЖ.И.090	С10	350	1100	49,3
КЖ.И.090-01	С11	275	950	34,6

Привязан

Инв. №

Взам. инв. №

Подпись и дата

Инв. № подл.

820-4-045.92-КЖ.И.090

Нач. отд.	Смирнова		9.03.92
ГИП	Позднова		9.03.92
Вед. инж.	Желудева		6.03.92
Инженер	Кондрашова		6.03.92
Н. контр.	Макарова		6.03.92

Сетки арматурные С10, С11

Стадия	Масса	Масштаб
Р	см. табл.	
Лист	Листов 1	

Ленгипроводхоз

Копировал: Kol Формат А4

Разрез 1-1

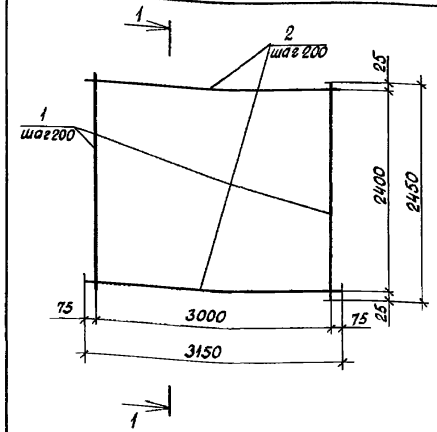

Формат	Зона	Поз.	Обозначение	Наименование	Кол.	Примечание
			820-4-045.92-КЖ.И.100	С12		
				Детали		
Б.ч	1		101	ф10AIII, ГОСТ 5781-82, L=2450	16	
Б.ч	2		102	ф10AIII, ГОСТ 5781-82, L=3150	13	

Привязан

Инв. №

Взам. инв. №

Подпись и дата

Инв. № подл.

820-4-045.92-КЖ.И.100

Нач. отд.	Смирнова		9.03.92
ГИП	Позднова		9.03.92
Вед. инж.	Желудева		6.03.92
Инженер	Клочкова		6.03.92
Н. контр.	Макарова		6.03.92

Сетка арматурная С12

Стадия	Масса	Масштаб
Р	49,5	
Лист	Листов 1	

Ленгипроводхоз

Копировал: Kol 25417-02 87 Формат А4

Альбом 2

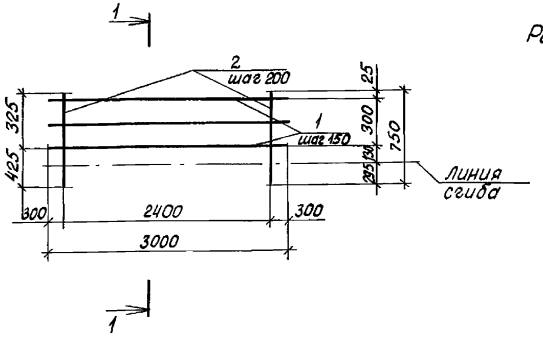

Формат	Зона	Поз.	Обозначение	Наименование	Кол.	Примечание
			820-4-045.92-КЖ.И.110	С 13		
				Детали		
Бч		1	111	ф10AII, ГОСТ 5781-82, L=3000	3	
Бч		2	112	ф10AIII, ГОСТ 5781-82, L=750	13	

Привязан

Инв. №

Взам. инв. №

Подпись и дата

Инв. № подл.

Нач. отд.	Смирнова		9.03.92
ГИП	Позднова		9.03.92
Вед. инж.	Желудева		6.03.92
Инженер	Клочкова		6.03.92
Н. контр.	Макарова		6.03.92

820-4-045.92-КЖ.И.110

Сетка арматурная С 13

Стадия	Масса	Масштаб
Р	11,6	
Лист	Листов 1	

Ленгипроводхоз

Копировал:

Формат А4

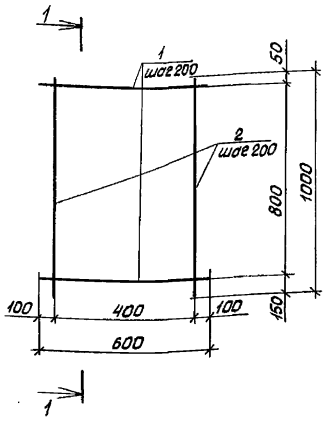

Формат	Зона	Поз.	Обозначение	Наименование	Кол.	Примечание
			820-4-045.92-КЖ.И.120	С 14		
				Детали		
Бч		1	121	ф10AII, ГОСТ 5781-82, L=600	5	
Бч		2	122	ф10AIII, ГОСТ 5781-82, L=1000	3	

Привязан

Инв. №

Взам. инв. №

Подпись и дата

Инв. № подл.

Нач. отд.	Смирнова		9.03.92
ГИП	Позднова		9.03.92
Вед. инж.	Желудева		6.03.92
Инженер	Клочкова		6.03.92
Н. контр.	Макарова		6.03.92

820-4-045.92-КЖ.И.120

Сетка арматурная С14

Стадия	Масса	Масштаб
Р	3,7	
Лист	Листов 1	

Ленгипроводхоз

Копировал:

Формат А4

Альбом 2

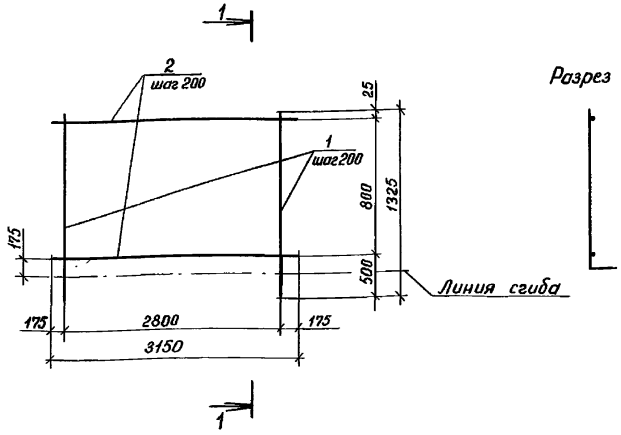

Разрез 1-1

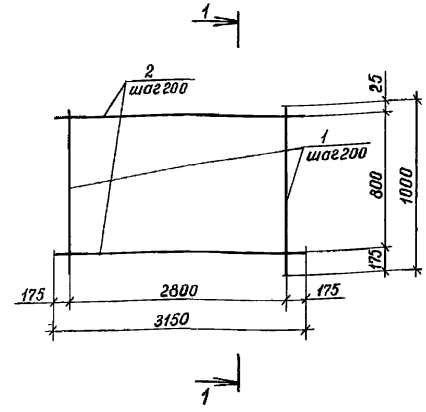

Разрез 1-1

Формат	Зона	Поз.	Обозначение	Наименование	Кол.	Примечание
			820-4-045.92-КЖ.И.130	С15		
				Детали		
Б4	1	131		ф10АIII, ГОСТ 5781-82, L=1325	15	
Б4	2	132		ф10АII, ГОСТ 5781-82, L=3150	5	

Привязан

Инв. N°

Взам. инв. N°

Подпись и дата

Инв. N° подл.

Нач. отд.	Смирнова		9.03.92
ГИП	Позднова		9.03.92
Вед. инж.	Желудева		6.03.92
Инженер	Клочкова		6.03.92
Н. контр.	Макарова		6.03.92

820-4-045.92-КЖ.И.130

Сетка арматурная С15

Стадия	Масса	Масштаб
Р	22,0	

Лист | Листов 1

Ленгипроводхоз

Копировал:

Формат А4

Формат	Зона	Поз.	Обозначение	Наименование	Кол.	Примечание
			820-4-045.92-КЖ.И.140	С16		
				Детали		
Б4	1	141		ф10АIII, ГОСТ 5781-82, L=1000	15	
Б4	2	142		ф10АII, ГОСТ 5781-82, L=3150	5	

Привязан

Инв. N°

Взам. инв. N°

Подпись и дата

Инв. N° подл.

Нач. отд.	Смирнова		9.03.92
ГИП	Позднова		9.03.92
Вед. инж.	Желудева		6.03.92
Инженер	Клочкова		6.03.92
Н. контр.	Макарова		6.03.92

820-4-045.92-КЖ.И.140

Сетка арматурная С16

Стадия	Масса	Масштаб
Р	19.0	

Лист | Листов 1

Ленгипроводхоз

Копировал: 25417-02 89 Формат А4

Альбом 2

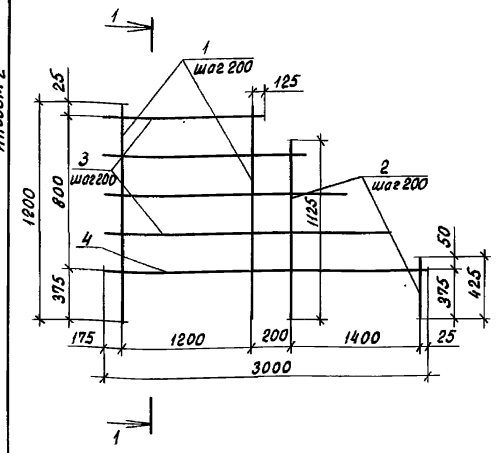

Разрез 1-1

Формат	Зона	Поз.	Обозначение	Наименование	Кол.	Примечание
			820-4-045.92-КЖ.И.150	С17		
				Детали		
Б.ч		1	151	ф10АIII, ГОСТ5781-82, L=1200	7	
Б.ч		2	152	ф10АIII, ГОСТ5781-82, L=375, Δ100	8	
Б.ч		3	153	ф10АII, ГОСТ5781-82, L=2100, Δ100	4	
Б.ч		4	154	ф10АII, ГОСТ5781-82, L=3000	1	

Взам. инв. №

Подпись и дата

Инв. №подл.

Привязан

Инв. №

Нач. отд.	Смирнова		9.03.92
ГИП	Позднова		9.03.92
Вед.инж.	Желудева		6.03.92
Инженер	Клочкова		6.03.92
Н.контр.	Макарова		6.03.92

820-4-045.92-КЖ.И.150

Сетка арматурная С17

Стадия	Масса	Масштаб
Р	16,0	
Лист	Листов 1	

Ленгипроводхоз

Копировал: Kol Формат А4

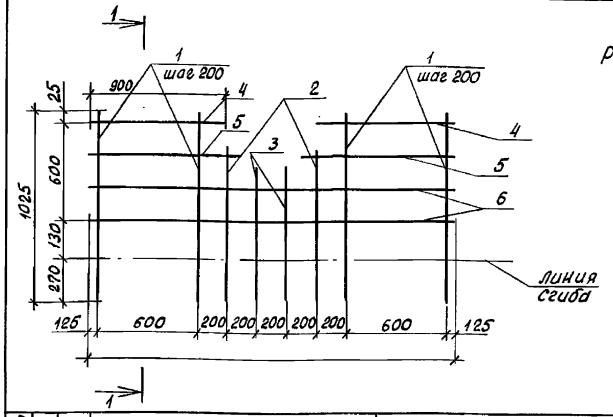

Разрез 1-1

Формат	Зона	Поз.	Обозначение	Наименование	Кол	Примечание
			820-4-045.92-КЖ.И.160	С18		
				Детали		
Б.ч		1	161	ф10АIII, ГОСТ5781-82, L=1025	8	
Б.ч		2	162	ф10АIII, ГОСТ5781-82, L=900	2	
Б.ч		3	163	ф10АIII, ГОСТ5781-82, L=800	2	
Б.ч		4	164	ф10АII, ГОСТ5781-82, L=900	2	
Б.ч		5	165	ф10АII, ГОСТ5781-82, L=1000	2	
Б.ч		6	166	ф10АII, ГОСТ5781-82, L=2450	2	

Взам. инв. №

Подпись и дата

Инв. №подл.

Привязан

Инв. №

Нач. отд.	Смирнова		9.03.92
ГИП	Позднова		9.03.92
Вед.инж.	Желудева		6.03.92
Инженер	Клочкова		6.03.92
Н. контр.	Макарова		6.03.92

820-4-045.92-КЖ.И.160

Сетка арматурная С18

Стадия	Масса	Масштаб
Р	12,5	
Лист	Листов 1	

Ленгипроводхоз

Копировал: Kol 26417-02 90 Формат А4

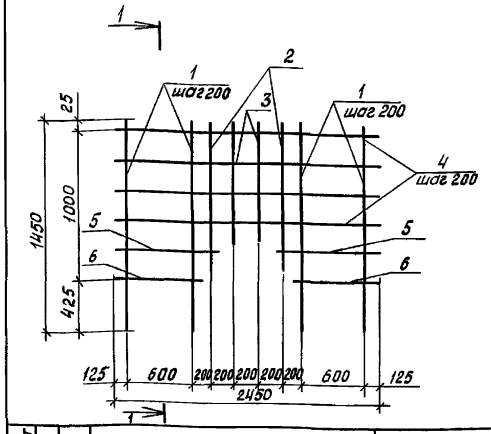

Разрез 1-1

Формат	Зона	Поз.	Обозначение	Наименование	Кол.	Примечание
			820-4-045.92-КЖ.И.170	С19		
				Детали		
Б.Ч.		1	171	ф10АIII, ГОСТ 5781-82, L=1450	8	
Б.Ч.		2	172	ф10АIII, ГОСТ 5781-82, L=1000	2	
Б.Ч.		3	173	ф10АIII, ГОСТ 5781-82, L=800	2	
Б.Ч.		4	174	ф10АII, ГОСТ 5781-82, L=2450	4	
Б.Ч.		5	175	ф10АII, ГОСТ 5781-82, L=1050	2	
Б.Ч.		6	176	ф10АII, ГОСТ 5781-82, L=900	2	

Взам. инв. №

Подпись и дата

Инв. №подл.

Привязан

Инв. №

Нач. отд.	Смирнова		9.03.92
ГИП	Позднова		9.03.92
Вед. инж.	Желудева		6.03.92
Инженер	Клочкова		6.03.92
Н. контр.	Макарова		6.03.92

820-4-045.92-КЖ.И.170

Сетка арматурная С19

Стадия	Масса	Масштаб
Р	17,8	
Лист	Листов 1	

Ленгипроводхоз

Копировал: Ков Формат А4

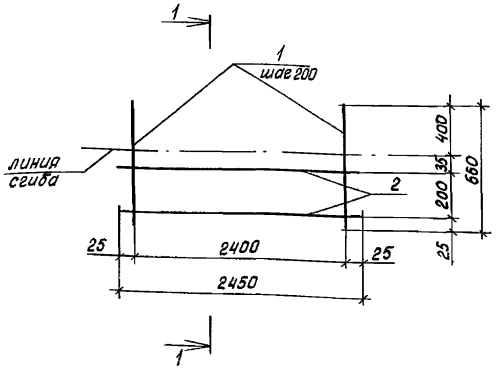

Разрез 1-1



Формат	Зона	Поз.	Обозначение	Наименование	Кол.	Примечание
			820-4-045.92-КЖ.И.180	С20		
				Детали		
Б.Ч.		1	181	ф10АI, ГОСТ 5781-82, L=660	13	
Б.Ч.		2	182	ф10АII, ГОСТ 5781-82, L=2450	2	

Взам. инв. №

Подпись и дата

Инв. №подл.

Привязан

Инв. №

Нач. отд.	Смирнова		9.03.92
ГИП	Позднова		9.03.92
Вед. инж.	Желудева		6.03.92
Инженер	Клочкова		6.03.92
Н. контр.	Макарова		6.03.92

820-4-045.92-КЖ.И.180

Сетка арматурная С20

Стадия	Масса	Масштаб
Р	8,3	
Лист	Листов 1	

Ленгипроводхоз

Копировал: Ков 25417-02 9 Формат А4

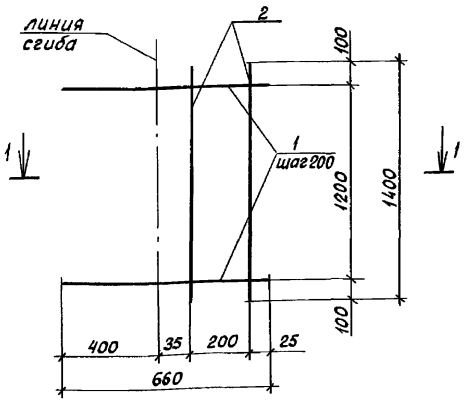

Разрез 1-1

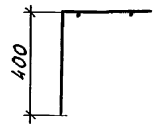

Формат	Зона	Поз.	Обозначение	Наименование	Кол.	Примечание
			820-4-045.92-КЖ.И. 190	С 21		
				Детали		
Б.ч		1	191	ф10AII, ГОСТ 5781-82, L=660	7	
Б.ч		2	192	ф10AII, ГОСТ 5781-82, L=1400	2	

Привязан

Инв. №

Взам. инв. №

Подпись и дата

Инв. № подл.

Нач. отд.	Смирнова		9.03.92
ГИП	Позднова		9.03.92
Вед. инж.	Желудева		6.03.92
Инженер	Клочкова		6.03.92
Н. контр.	Макарова		6.03.92

820-4-045.92-КЖ.И. 190

Сетка арматурная С 21

Стадия	Масса	Масштаб
Р	4,6	
Лист	Листов 1	

Ленгипроводхоз

Копировал: Kol

Формат А4

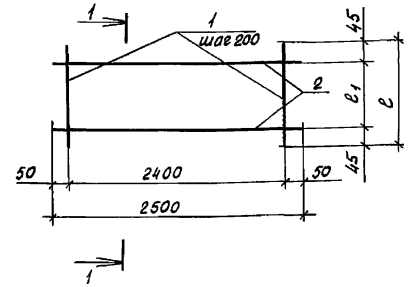

Разрез 1-1

Формат	Зона	Поз.	Обозначение	Наименование	Кол.	Примечание
			820-4-045.92-КЖ.И. 200	С 22		
				Детали		
Б.ч		1	201	ф8AI, ГОСТ 5781-82, L=150	13	
Б.ч		2	202	ф8AI, ГОСТ 5781-82, L=2500	2	
			820-4-045.92-КЖ.И. 200-01	С 23		
				Детали		
Б.ч		1	203	ф8AI, ГОСТ 5781-82, L=160	13	
Б.ч		2	202	ф8AI, ГОСТ 5781-82, L=2500	2	

Обозначение	Марка	e1, мм	e, мм	Масса, кг
КЖ.И. 200	С 22	60	150	4,3
КЖ.И. 200-01	С 23	70	160	4,4

Привязан

Инв. №

Взам. инв. №

Подпись и дата

Инв. № подл.

Нач. отд.	Смирнова		9.03.92
ГИП	Позднова		9.03.92
Вед. инж.	Желудева		6.03.92
Инженер	Клоцкова		6.03.92
Н. контр.	Макарова		6.03.92

820-4-045.92-КЖ.И. 200

Сетки арматурные С 22, С 23

Стадия	Масса	Масштаб
Р	см. табл.	
Лист	Листов 1	

Ленгипроводхоз

Копировал: Kol

25417-02 92 Формат А4

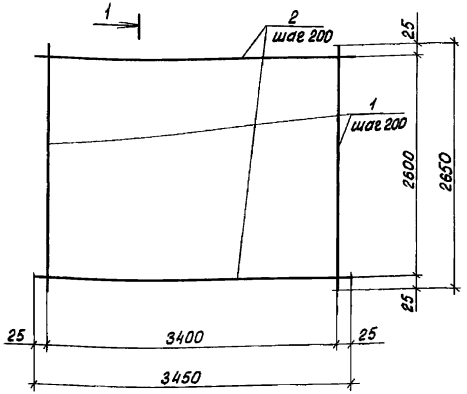

Разрез 1-1



Формат	Зона	Поз.	Обозначение	Наименование	Кол.	Примечание
			820-4-045.92-КЖ.И.210	С 24		
				Детали		
Б.ч		1	211	ф10AIII, ГОСТ 5781-82, L=2650	18	
Б.ч		2	212	ф10AIII, ГОСТ 5781-82, L=3450	14	

Взам. инв. №

Подпись и дата

Инв. № подл.

Привязан

Инв. №

820-4-045.92-КЖ.И.210

				Стадия	Масса	Масштаб
Нач.отд.	Смирнова		9.03.92	Сетка арматурная С24	Р	59,2	
ГИП	Позднова		9.03.92			
Вед.инж.	Желудева		6.03.92		Лист	Листов 1
Инженер	Кондрашова		6.03.92			
Н.контр.	Макарова		6.03.92		Ленгипроводхоз	

Копировал: Ков Формат А4

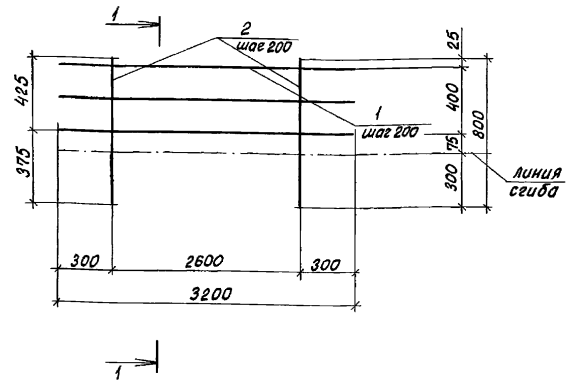

Разрез 1-1

Формат	Зона	Поз.	Обозначение	Наименование	Кол.	Примечание
			820-4-045.92-КЖ.И.220	С 25		
				Детали		
Б.ч		1	221	ф10AII, ГОСТ 5781-82, L=3200	3	
Б.ч		2	222	ф10AIII, ГОСТ 5781-82, L=800	14	

Взам. инв. №

Подпись и дата

Инв. № подл.

Привязан

Инв. №

820-4-045.92-КЖ.И.220

				Стадия	Масса	Масштаб
Нач.отд.	Смирнова		9.03.92	Сетка арматурная С25	Р	12,8	
ГИП	Позднова		9.03.92			
Вед.инж.	Желудева		6.03.92		Лист	Листов 1
Инженер	Кондрашова		6.03.92			
Н.контр.	Макарова		6.03.92		Ленгипроводхоз	

Копировал: Ков

Альбом 2

Разрез 1-1

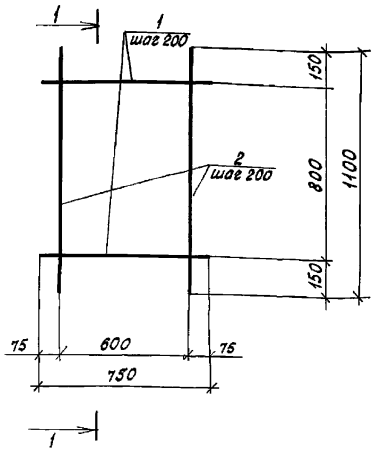

Формат	Зона	Поз.	Обозначение	Наименование	Кол.	Примечание
			820-4-045.92-КЖ.И.230	С 26		
				Детали		
Б.Ч		1	231	ф 10 AII, ГОСТ 5781-82, L=750	5	
Б.Ч		2	232	ф 10 AIII, ГОСТ 5781-82, L=1100	4	

Привязан

Инв. №

Взамен инв.№

Подпись и дата

Инв.№ подл.

Нач. отд	Смирнова		9.03.92
ГИП	Позднова		9.03.92
Вед. инж.	Желудева		6.03.92
Инженер	Кондрашова		6.03.92
Н. контр.	Макарова		6.03.92

820-4-045.92-КЖ.И.230

Сетка арматурная С 26

Стадия	Масса	Масштаб
Р	5,0	
Лист	Листов 1	

Ленгипроводхоз

Копировал: Kol Формат А4

Разрез 1-1

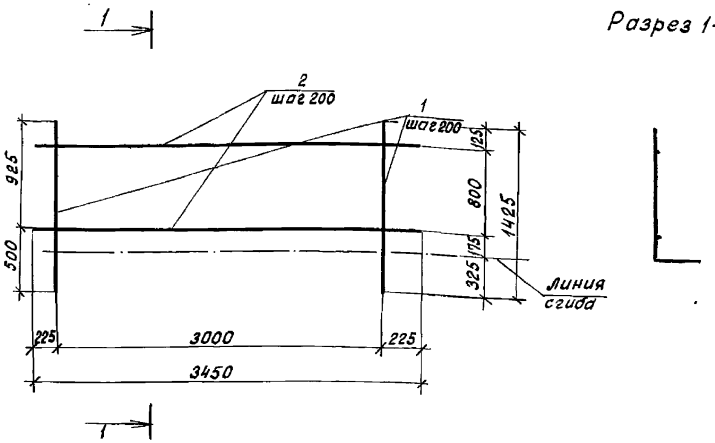

Обозначение	Наименование	Кол.	Примечание
820-4-045.92-КЖ.И.240	С 27		
	Детали		
Б.Ч 1 241	ф 10 AIII, ГОСТ 5781-82, L=1425	16	
Б.Ч 2 242	ф 10 AII, ГОСТ 5781-82, L=3450	5	

Привязан

Инв. №

Взам. инв. №

Подпись и дата

Инв. № подл.

Нач. отд	Смирнова		9.03.92
ГИП	Позднова		9.03.92
Вед. инж.	Желудева		6.03.92
Инженер	Кондрашова		6.03.92
Н. контр.	Макарова		6.03.92

820-4-045.92-КЖ.И.240

Сетка арматурная С 27

Стадия	Масса	Масштаб
Р	24,7	
Лист	Листов 1	

Ленгипроводхоз

Копировал: Kol 25417-02 94 Формат А4

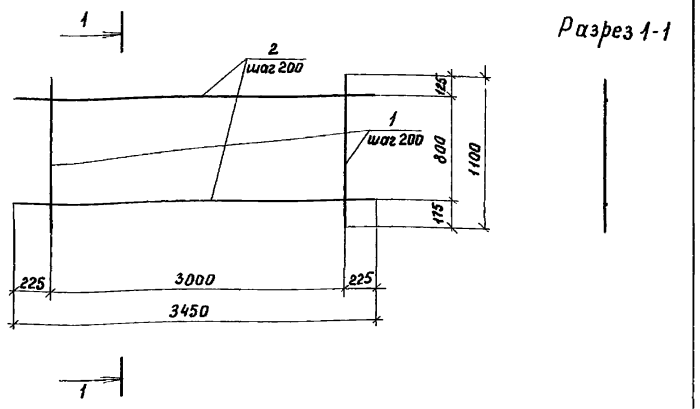

Формат	Зона	Поз.	Обозначение	Наименование	Кол.	Примечание
			820-4-045.92-КЖ.и.250	С28		
				Детали		
Б.ч.		1	251	⌀10 AIII, ГОСТ 5781-82, L=1100	16	
Б.ч.		2	252	⌀10 AIII ГОСТ 5781-82, L=3450	5	

Привязан

Инв. №

Нач. отд.	Смирнова		9.03.92
ГИП	Позднова		9.03.92
Вед. инж.	Желудева		6.03.92
Инженер	Кондрашова		6.03.92
Н. контр.	Макарова		6.03.92

820-4-045.92-КЖ.ч.250

Сетка арматурная С28

Стадия	Масса	Масштаб
Р	21,5	
Лист	Листов 1	

Ленгипроводхоз

Копировал:

Формат А4

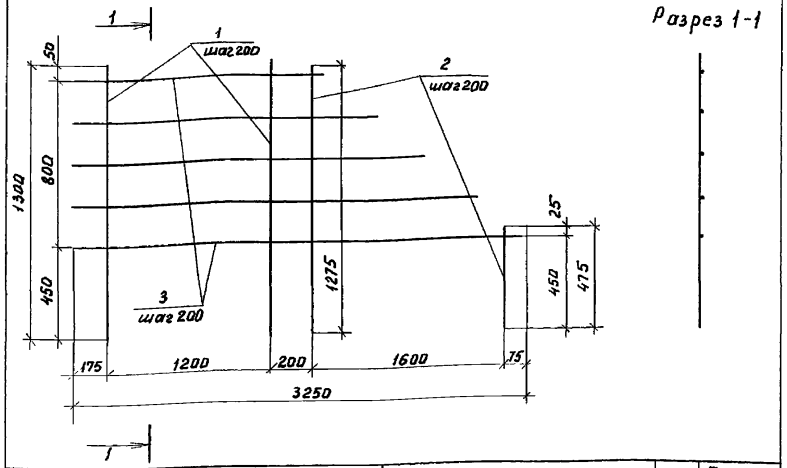

Формат	Зона	Поз.	Обозначение	Наименование	Кол.	Примечание
			820-4-045.92-КЖ.и.260	С29		
				Детали		
Б.ч.		1	261	⌀10 AIII, ГОСТ 5781-82, L=1300	7	
Б.ч.		2	262	⌀10 AIII, ГОСТ 5781-82, $L_{ср}$=875, Δ100	9	
Б.ч.		3	263	⌀10 AIII, ГОСТ 5781-82, $L_{ср}$=2450, Δ400	5	

Привязан

Инв. №

Нач. отд	Смирнова		9.03.92
ГИП	Позднова		9.03.92
Вед. инж.	Желудева		6.03.92
Инженер	Кондрашова		6.03.92
Н. контр.	Макарова		6.03.92

820-4-045.92-КЖ.и.260

Сетка арматурная С29

Стадия	Масса	Масштаб
Р	18,0	
Лист	Листов 1	

Ленгипроводхоз

Копировал:

Разрез 1-1

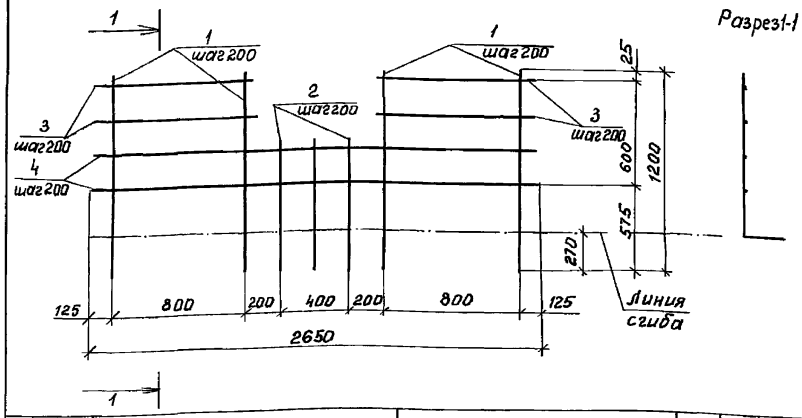

Формат	Зона	Поз.	Обозначение	Наименование	Кол	Примечание
			820-4-045.92-КЖ.И.270	С 30		
				Детали		
Б.ч.		1	271	Ø10 А III, ГОСТ 5781-82, L=1200	10	
Б.ч.		2	272	Ø10 А III, ГОСТ 5781-82, L=800	3	
Б.ч.		3	273	Ø10 А II, ГОСТ 5781-82, L=950	4	
Б.ч.		4	274	Ø10 А, ГОСТ 5781-82, L=2650	2	

Привязан

Инв. №

Взам. инв. №

Подпись и дата

Инв. № подл.

Нач. отд.	Смирнова		23.03.92
ГИП	Пазднова		23.03.92
Вед. инж.	Желудева		16.03.92
Инженер	Кондрашова		13.03.92
Н. контр.	Макарова		16.03.92

820-4-045.92-КЖ.И.270

Сетка арматурная С 30

Стадия	Масса	Масштаб
Р	14,5	
Лист	Листов 1	

Ленгипроводхоз

Копировал:

Формат А4

Разрез 1-1

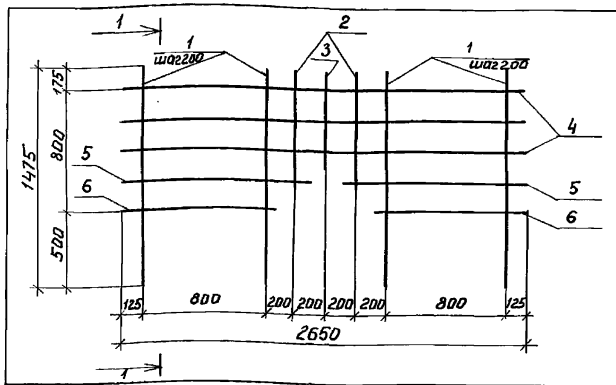

Формат	Зона	Поз.	Обозначение	Наименование	Кол.	Примечание
			820-4-045.92-КЖ.И.280	С 31		
				Детали		
Б.ч.		1	281	Ø10 А III, ГОСТ 5781-82, L=1475	10	
Б.ч.		2	282	Ø10 А III, ГОСТ 5781-82, L=800	2	
Б.ч.		3	283	Ø10 А III, ГОСТ 5781-82, L=730	1	
Б.ч.		4	284	Ø10 А II, ГОСТ 5781-82, L=2650	3	
Б.ч.		5	285	Ø10 А II, ГОСТ 5781-82, L=1150	2	
Б.ч.		6	286	Ø10 А II, ГОСТ 5781-82, L=950	2	

Привязан

Инв. №

Взам. инв. №

Подпись и дата

Инв. № подл.

Нач. отд.	Смирнова		23.03.92
ГИП	Пазднова		23.03.92
Вед. инж.	Желудева		16.03.92
Инженер	Кондрашова		13.03.92
Н. контр.	Макарова		16.03.92

820-4-045.92-КЖ.И.280

Сетка арматурная С 31

Стадия	Масса	Масштаб
Р	18.0	
Лист	Листов 1	

Ленгипроводхоз

Копировал:

Альбом 2

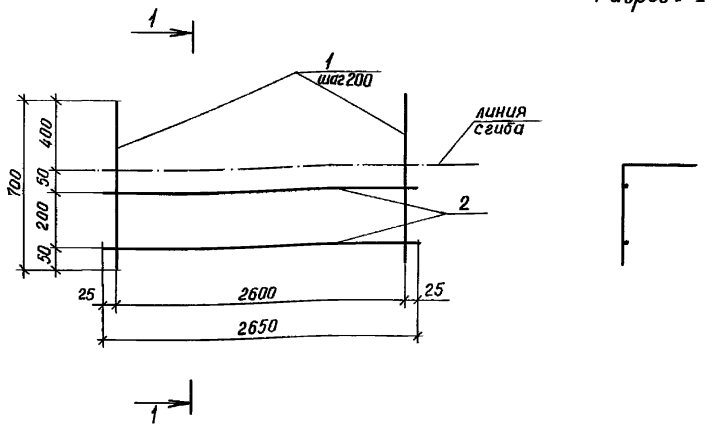

Формат	Зона	Поз.	Обозначение	Наименование	Кол.	Примечание
			820-4-045.92 - КЖ.И. 290	С 32		
				Детали		
б.ч		1	291	Ф 10АII, ГОСТ 5781-82, L=700	14	
б.ч		2	292	Ф 10А II, ГОСТ 5781-82, L=2650	2	

Привязан

Инв.N°

Взам. инв.N

Подпись и дата

Инв N° подл.

Нач.отд	Смирнова		27.03.92
ГИП	Позднова		27.03.92
Вед.инж.	Желудева		11.03.92
Инженер	Кондрашова		4.03.92
Н.Контр.	Макарова		11.03.92

820-4-045.92 - КЖ.И. 290

Сетка арматурная С32

Стадия	Масса	Масштаб
Р	9.3	

Лист | Листов 1

ЛЕНГИПРОВОДХОЗ

Копировал: Ков Формат А4

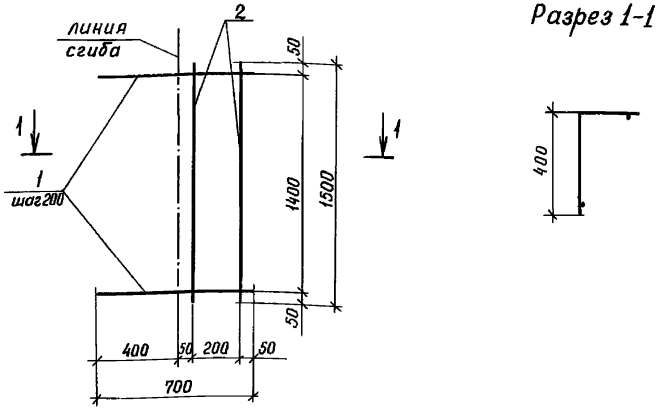

Формат	Зона	Поз.	Обозначение	Наименование	Кол.	Примечание
			820-4-045.92 - КЖ.И. 300	С 33		
				Детали		
б.ч		1	301	Ф 10АII ГОСТ 5781-82, L=700	8	
б.ч		2	302	Ф 10АII ГОСТ 5781-82, L=1500	2	

Привязан

Инв N°

Взам. инв.N

Подпись и дата

Инв N° подл.

Нач.отд.	Смирнова		27.03.92
ГИП	Позднова		27.03.92
Вед.инж.	Желудева		11.03.92
Инженер	Кондрашова		4.03.92
Н.контр.	Макарова		11.03.92

820-4-045.92 - КЖ.И. 300

Сетка арматурная С 33

Стадия	Масса	Масштаб
Р	5,3	

Лист | Листов 1

ЛЕНГИПРОВОДХОЗ

Копировал: Ков 25417-02 97 Формат А4

Альбом 2

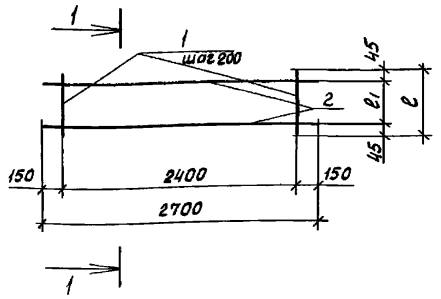

Разрез 1-1

Формат	Зона	Поз.	Обозначение	Наименование	Кол.	Примечание
			820-4-045.92-КЖ.И.310	С34		
				Детали		
Б.ч		1	311	ф8AI, ГОСТ 5781-82, L=150	13	
Б.ч		2	312	ф8AI, ГОСТ 5781-82, L=2700	2	
			820-4-045.92-КЖ.И.310-01	С35		
				Детали		
Б.ч		1	313	ф8AI, ГОСТ 5781-82, L=160	13	
Б.ч		2	312	ф8AI, ГОСТ 5781-82, L=2700	2	

Обозначение	Марка	ℓ_1, мм	ℓ, мм	Масса, кг
КЖ.И.310	С34	60	150	2,9
КЖ.И.310-01	С35	70	160	3,0

Привязан

Инв. №

Взам. инв. № | Подпись и дата | Инв. № подл.

Нач. отд.	Смирнова		9.03.92
ГИП	Позднова		9.03.92
Вед. инж.	Желудева		6.03.92
Инженер	Кондрашова		6.03.92
Н. контр.	Макарова		6.03.92

820-4-045.92-КЖ.И.310

Сетки арматурные С34, С35

Стадия	Масса	Масштаб
Р	см. табл.	
Лист	Листов 1	

Ленгипроводхоз

Копировал: Kof Формат А4

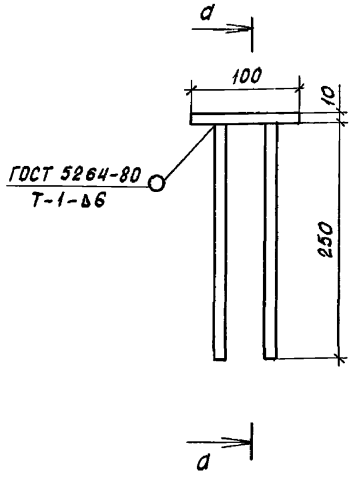

а-а

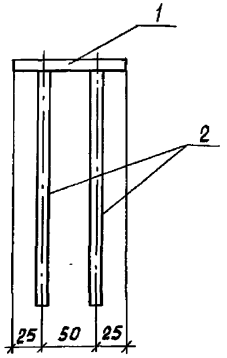

Формат	Зона	Поз.	Обозначение	Наименование	Кол.	Примечание
			820-4-045.92-КЖ.И.320	М1		
Б.ч		1	321	Полоса $\frac{\text{Б10х100 ГОСТ 103-76}}{\text{Ст3сп ГОСТ 535-88}}$ ℓ=100	1	0,8 кг
Б.ч		2	322	ф10AI, ГОСТ 5781-82		
				ℓ = 250	4	0,2 кг

Привязан

Инв. №

Взам. инв. № | Подпись и дата | Инв. № подл.

Нач. отд.	Смирнова		9.03.92
ГИП	Позднова		9.03.92
Вед. инж.	Желудева		6.03.92
Инженер	Кондрашова		6.03.92
Н. контр.	Макарова		6.03.92

820-4-045.92-КЖ.И.320

Изделие закладное М1

Стадия	Масса	Масштаб
Р	1,6	
Лист	Листов 1	

Ленгипроводхоз

Копировал: Kof 25417-02 98 Формат А4

Альбом 2

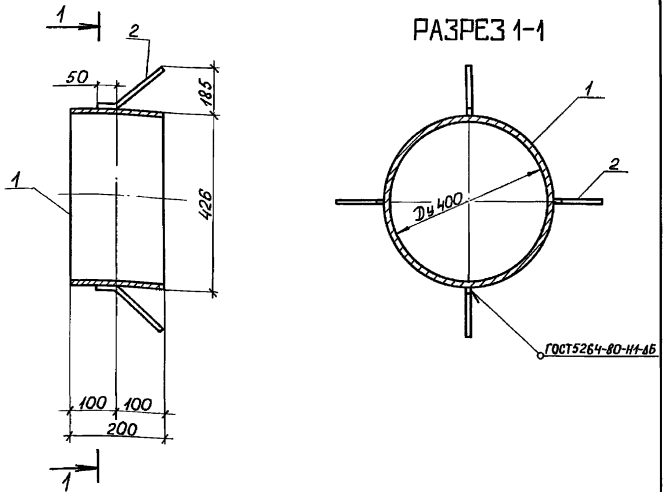

Формат	Зона	Поз.	Обозначение	Наименование	Кол.	Примечание
			820-4-045.92-КЖ.Ц.330	М2		
				Детали		
А4		1	331	Труба 426×10 ГОСТ 10704-76 / Вст3сп ГОСТ 10705-80 ℓ=200	1	
А4		2	332	ф10 AIII, ГОСТ 5781-82 ℓ=250	4	

Привязан

Инв.№

Взам.инв.№ | Подпись и дата | Инв.№ подл.

Нач.отд.	Смирнова		28.03.92
ГИП	Позднова		28.03.92
Вед.инж.	Желудева		16.03.92
Инженер	Кондрашова		9.03.92
Н.контр.	Макарова		16.03.92

820-4-045.92-КЖ.Ц.330

Изделие закладное М2

Стадия	Масса	Масштаб
Р	21,1	
Лист	Листов 1	

Ленгипроводхоз

Копировал: [illegible] формат А4

gost.e-ecolog.ru

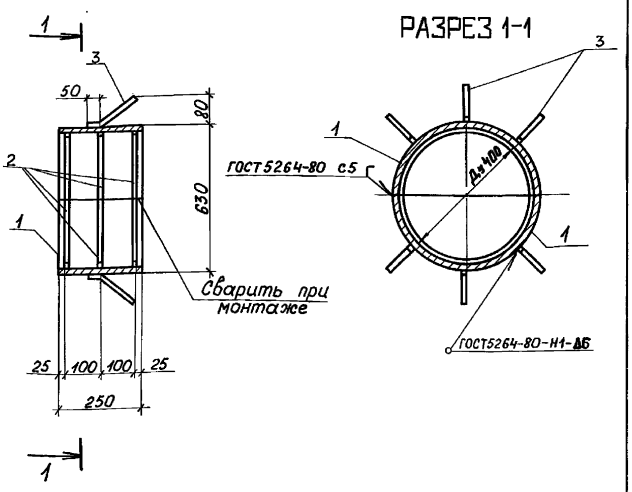

Формат	Зона	Поз.	Обозначение	Наименование	Кол.	Примечание
			820-4-045.92-КЖ.Ц.340	М3		
				Детали		
А4		1	341	Труба 630×12 ГОСТ 10704-76 / Вст3сп ГОСТ 10706-76 ℓ=125	2	
А4		2	342	Круг 15 ГОСТ 2590-88 / Ст3 ГОСТ 535-88 ℓ=945	6	
А4		3	343	ф10 AIII, ГОСТ 5781-82 ℓ=175	6	

Привязан

Инв.№

Взам.инв.№ | Подпись и дата | Инв.№ подл.

Нач.отд.	Смирнова		28.03.92
ГИП	Позднова		28.03.92
Вед.инж.	Желудева		16.03.92
Инженер	Кондрашова		9.03.92
Н.контр.	Макарова		16.03.92

820-4-045.92-КЖ.Ц.340

Изделие закладное М3

Стадия	Масса	Масштаб
Р	54,25	
Лист	Листов 1	

Ленгипроводхоз

Копировал А-25417-02 (99) формат А4