Типовые проектные решения
820-4-039.90

Водозаборные сооружения оросительных насосных станций на подачу до 5 м³/с

Альбом 2

Конструкции металлические

gost.e-ecolog.ru

Типовые проектные решения
820-4-039.90

Водозаборные сооружения оросительных насосных станций на подачу до 5 м³/с

Альбом 2

перечень альбомов

Альбом 1 Пояснительная записка. Гидротехническая часть

Альбом 2 Конструкции металлические

Альбом 3 Сметы

Альбом 4 Ведомость потребности в материалах

Ведущая организация с/о „Союзводпроект"
Зам. начальника А.А. Никольская
Институт разработчик „Укрюжгипроводхоз"
Главный инженер института А.Г. Кулибабин
Главный инженер проекта В.В. Осипов

Утвержден и введен в действие
Госконцерном „Водстрой"
протокол № 831
от 30 августа 1990 г.

СОДЕРЖАНИЕ

Наименование	Обозначение	Стр.
I.Водозаборный оголовок с решеткой Ø 2,0 м. Спецификация.	МГ-8.0I.00.00.00	4
2.Водозаборный оголовок с решеткой Ø 2,0 м. Сборочный чертеж.	МГ-8.0I.00.00.00.СБ	5...6
3.Рама. Спецификация.	МГ-8.0I.0I.00.00	7
4. Рама. Сборочный чертеж.	МГ-8.0I.0I.00.00.СБ	8
5.Тележка. Спецификация.	МГ-8.0I.02.00.00	9
6.Тележка. Сборочный чертеж.	МГ-8.0I.02.00.00.СБ	I0
7.Очистное устройство. Спецификация.	МГ-8.0I.03.00.00	II
8. Очистное устройство. Сборочный чертеж.	МГ-8.0I.03.00.00.СБ	I2
9.Рама. Спецификация.	МГ-8.0I.04.00.00	I3
I0.Рама. Сборочный чертеж.	МГ-8.0I.04.00.00.СБ	I4
II.Тележка мусоросборная. Спецификация.	МГ-8.0I.05.00.00	I5
I2.Тележка мусоросборная. Сборочный чертеж.	МГ-8.0I.05.00.00.СБ	I6
I3. Блок. Спецификация.	МГ-8.0I.06.00.00	I7
I4. Блок. Сборочный чертеж.	МГ-8.0I.06.00.00.СБ	I8
I5. Рельс. Спецификация.	МГ-8.0I.07.00.00	I9
I6. Рельс. Сборочный чертеж.	МГ-8.0I.07.00.00.СБ	20...2I
I7. Водозаборный оголовок с решеткой Ø I,5 м. Спецификация.	МГ-8.02.00.00.00	22
I8. Водозаборный оголовок с решеткой Ø I,5 м. Сборочный чертеж.	МГ-8.02.00.00.00.СБ	23...24
I9. Рама. Спецификация.	МГ-8.02.0I.00.00	25
20. Рама. Сборочный чертеж.	МГ-8.02.0I.00.00.СБ	26
2I. Тележка. Спецификация.	МГ-8.02.02.00.00	27

Инженер	Оленковская		24.8.90
Нач.сект.	Осипов		24.8.90
Нач.отд.	Дашков		24.8.90
Тех.контр.	Макаров		24.8.90
Н.контр.	Медведская		24.8.90

ТПР-820-4-039.90. С

Содержание

Стадия	Лист	Листов
	1	2

Укрюжгипроводхоз

Формат А4

Наименование	Обозначение	Стр.
22. Тележка. Сборочный чертеж.	МГ-8.02.02.00.00.СБ	28
23. Очистное устройство. Спецификация.	МГ-8.02.03.00.00	29
24. Очистное устройство. Сборочный чертеж.	МГ-8.02.03.00.00.СБ	30
25. Рама. Спецификация.	МГ-8.02.04.00.00	31
26. Рама. Сборочный чертеж.	МГ-8.02.04.00.00.СБ	32
27. Тележка мусоросборная. Спецификация.	МГ-8.02.05.00.00	33
28. Тележка мусоросборная. Сборочный чертеж.	МГ-8.02.05.00.00.СБ	34
29. Рельс. Спецификация.	МГ-8.02.06.00.00	35
30. Рельс. Сборочный чертеж.	МГ-8.02.06.00.00.СБ	36...37
31. Водозаборный оголовок с пороэластом Ø 2,0 м. Спецификация.	МГ-8.03.00.00.00	38
32. Водозаборный оголовок с пороэластом Ø 2,0 м. Сборочный чертеж.	МГ-8.03.00.00.00.СБ	39...40
33. Тележка. Спецификация.	МГ-8.03.01.00.00	41
34. Тележка. Сборочный чертеж.	МГ-8.03.01.00.00.СБ	42
35. Кронштейн. Спецификация.	МГ-8.03.02.00.00	43
36. Кронштейн. Сборочный чертеж.	МГ-8.03.02.00.00.СБ	44
37. Рельс. Спецификация.	МГ-8.03.03.00.00	45
38. Рельс. Сборочный чертеж.	МГ-8.03.03.00.00.СБ	46
39. Рельс. Спецификация.	МГ-8.04.00.00.00	47...48
40. Рельс. Сборочный чертеж.	МГ-8.04.00.00.00.СБ	49

Формат	Зона	Поз.	Обозначение	Наименование	Кол.	Примеч.
				Документация		
А3			МГ-8.01.00.00.00. СБ	Сборочный чертеж		
				Сборочные единицы		
А4		1	МГ-8.01.01.00.00	Рама	1	
А4		2	МГ-8.01.02.00.00.	Тележка	1	
А4		3	МГ-8.01.03.00.00.	Очистное устройство	1	
А4		4	МГ-8.01.04.00.00.	Рама	1	
А4		5	МГ-8.01.05.00.00.	Тележка мусоросборная	1	
А4		6	МГ-8.01.06.00.00.	Блок	1	
			Переменные данные	для исполнений		
				МГ-8.01.00.00.00		
				Сборочные единицы		
А4		7	МГ-8.01.07.00.00.	Рельс	2	
				МГ-8.01.00.00.00-01		
				Сборочные единицы		
А4		7	МГ-8.01.07.00.00-01.	Рельс	2	

Изм.	Лист	№ докум.	Подп.	Дата
Разраб.		Левада		3.12.90
Пров.		Осилов		3.12.90
Н. контр.		Медведь		3.12.90
Утв.		Дашков		3.12.90

ТПР-820-4-039.90 МГ-8.01.00.00.00.

Водозаборный оголовок с решеткой ф2.0м

Лит.	Лист	Листов
	1	2

Укркюгипроводхоз г. Одесса

Альбом 2

Инв.№ подл. | Подпись и дата | Взам. инв.№ | Инв.№ дубл. | Подпись и дата

Формат	Зона	Поз.	Обозначение	Наименование	Кол.	Примеч.
				МГ-8.01.00.00.00-02		
				Сборочные единицы		
А4		7	МГ-8.01.07.00.00-02	Рельс	2	

МГ-8.01.00.00.00 СБ

Альбом 2

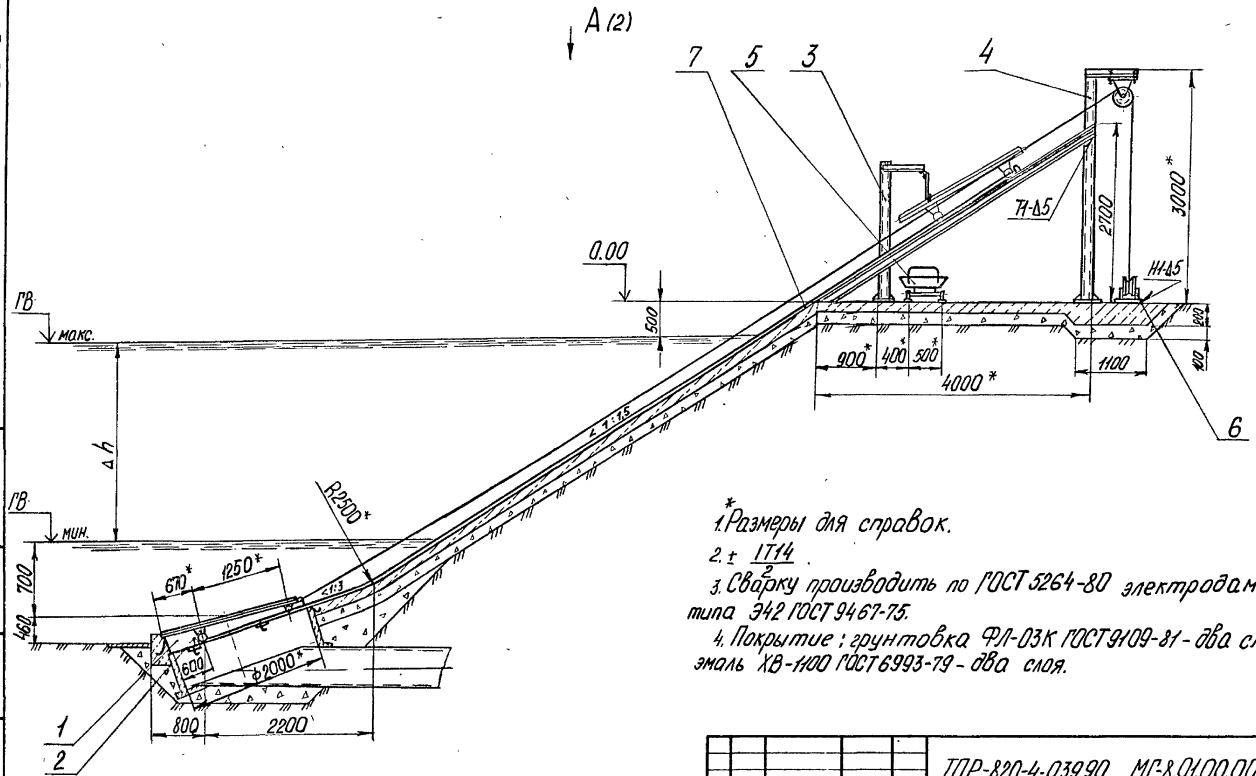

*1. Размеры для справок.

2. ± IT14/2.

3. Сварку производить по ГОСТ 5264-80 электродами типа Э42 ГОСТ 9467-75.

4. Покрытие: грунтовка ФЛ-03К ГОСТ 9109-81 - два слоя, эмаль ХВ-1100 ГОСТ 6993-79 - два слоя.

					ТПР-820-4-039.90. МГ-8.01.00.00.00.СБ.		
Изм.	Лист	№ докум.	Подп.	Дата	Водозаборный оголовок с решеткой ф2.0 м.	Лит	Масса / Масштаб
Разраб.		Левада		22.5.90			см. табл. / 1:50
Пров.		Осипов		22.5.90		Лист 1	Листов 2
Т. контр.		Макаров		22.5.90			
Н. контр.		Матвеенко		22.5.90		Укрюжгипроводхоз г. Одесса	
Утв.		Дашков		22.5.90			

Привязан

Инв. №

А (1)

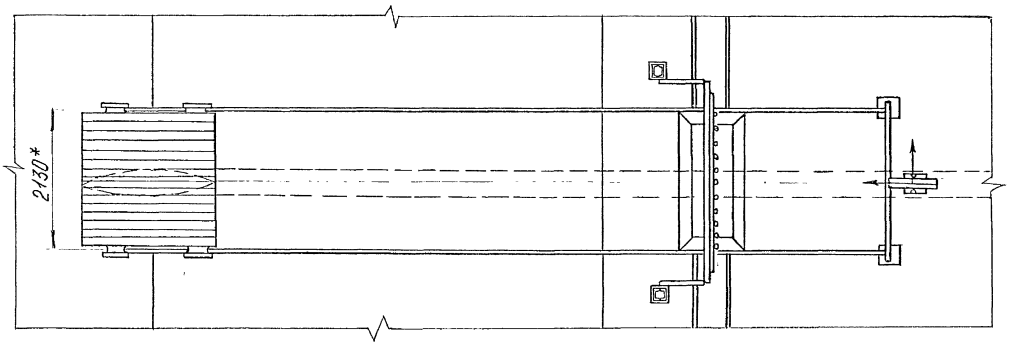

Обозначение	Δ h, мм	Масса, кг
МГ-8.01.00.00.00.	1000	1143
-01	2000	1215
-02	3000	1285

Привязан

Инв. №

Формат	Зона	Поз.	Обозначение	Наименование	Кол.	Примеч.
				Документация		
А3			МГ-8.01.01.00.00.СБ	Сборочный чертеж		
				Детали		
А4		1	МГ-8.01.01.00.01.	Анкер	4	
А4		2	МГ-8.01.01.00.02.	Боковина	2	
А4		3	МГ-8.01.01.00.03.	Упор	2	
А4		4	МГ-8.01.01.00.04.	Анкер	8	
Б4		5	МГ-8.01.01.00.05.	Боковина		
				Уголок 63×63×5-В ГОСТ 8509-86 / Ст.3 сп.3 ГОСТ 535-88		
				L = 1974-2,0 мм	2	9,4 кг
Б4		6	МГ-8.01.01.00.06.	Стенка		
				Лист Б-ПН-3 ГОСТ 19904-74 / Ст.3 сп ГОСТ 16523-70		
				(230±0,5)×(2000±1,0) мм	1	13,1 кг
Б4		7	МГ-8.01.01.00.07.	Планка		
				Полоса 10×100-В-2 ГОСТ 103-76 / Ст.3 кл ОСТ 14-2-208-87		
				L = 140±1,0 мм	4	1,0 кг
Б4		8	МГ-8.01.01.00.08.	Направляющая		
				Полоса 10×100-В-2 ГОСТ 103-76 / Ст.3 кл ОСТ 14-2-208-87		
				L = 1550±2,0 мм	2	11,2 кг
Б4		9	МГ-8.01.01.00.09.	Полоз		
				Квадрат 30-В ГОСТ 2591-88 / Ст.3 ГОСТ 535-88		
				L = 1530±2,0 мм	2	11 кг
Б4		10	МГ-8.01.01.00.10.	Связь		
				Уголок 63×63×5-В ГОСТ 8509-86 / Ст.3 сп.3 ГОСТ 535-88		
				L = 2000±1,0 мм	2	9,6 кг
Б4		11	МГ-8.01.01.00.11.	Связь нижняя		
				Уголок 50×50×5-В ГОСТ 8509-86 / Ст.3 сп.3 ГОСТ 535-88		
				L = 2000±1,0 мм	2	7,5 кг
Б4		12	МГ-8.01.01.00.12.	Стенка		
				Лист Б-ПН-3 ГОСТ 19904-74 / Ст.3 сп ГОСТ 16523-70		
				(140±0,5)×(2000±1,0) мм	1	6,5 кг
Б4		13	МГ-8.01.01.00.13.	Ребро		
				Полоса 5×80-В-2 ГОСТ 103-76 / Ст.3 кп ОСТ 14-2-208-87		
				L = 1974-2,0 мм	9	3,8 кг
Б4		14	МГ-8.01.01.00.14.	Связь		
				Уголок 50×50×5-В ГОСТ 8509-86 / Ст.3 сп.3 ГОСТ 535-88		
				L = 1974-2,0 мм	2	7,5 кг

Изм.	Лист	№ докум.	Подп.	Дата
Разраб.		Гребала		6.90
Пров.		Осипов		6.90
Н. контр.		Мерзляков		6.90
Утв.		Пашков		6.90

ТПР-820-4-039.90. МГ-8.01.01.00.00

Рама

Лит.	Лист	Листов
	1	2

Укрпжелпроводхоз г. Одесса

ТПР-820-4-039.90. МГ-8.01.01.00.00. Лист 2

Инв.№ подл. | Подпись и дата | Взамен инв.№ дубл. | Инв.№ дубл. | Подпись и дата

Альбом 2

Альбом 2

МГ-8.02.01.00.00 СБ

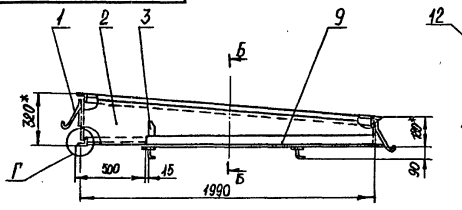

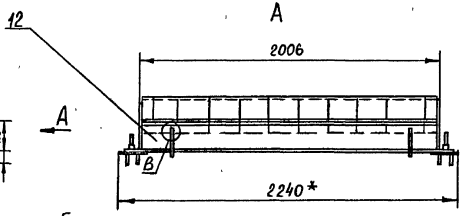

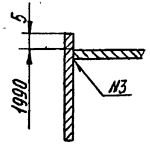

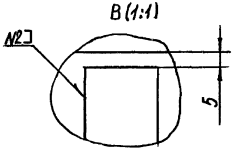

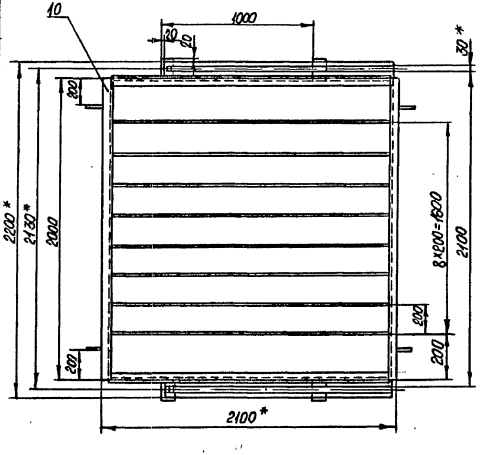

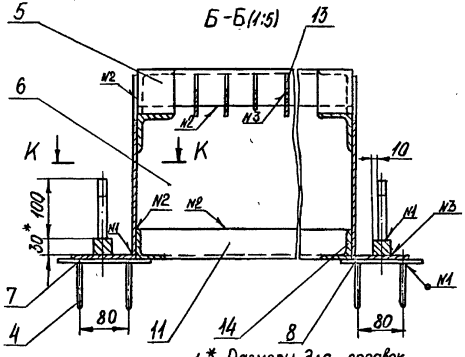

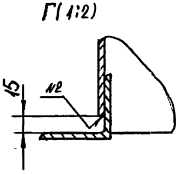

1.* Размеры для справок.
2. Сварку производить по ГОСТ 5264-80 электродами типа Э42 ГОСТ 9467-75

№ шва	Обозначение	Кол. швов.
1	Т1-Δ3	16
2	Н1-Δ3	16
3	Т3-Δ3	26

Привязан

Инв. №

Изм	Лист	№ докум	Подп	Дата
Разраб.		Оленковская		11.5.90
Пров		Осипов		11.5.90
Т. контр.		Макаров		11.5.90
Н. контр.		Мерзляков		08.90
Утв		Дашков		11.5.90

ТПР-820-4-039-90. МГ-8.01.01.00.00.СБ

Рама

Лит	Масса	Масшт
	165	1:20

Лист | Листов 1

Укрюжгипроводхоз г. Одесса

24481-02 9 формат А3

Альбом 2

Формат	Зона	Поз.	Обозначение	Наименование	Кол.	Примеч.
				Документация		
А3			МГ-8.01.02.00.00. СБ	Сборочный чертеж		
				Детали		
А4		1	МГ-8.01.02.00.01	Проушина	2	
А4		2	МГ-8.01.02.00.02.	Проушина	2	
А4		3	МГ-8.01.02.00.03.	Проушина	2	
А4		4	МГ-8.01.02.00.04.	Проушина	2	
А4		5	МГ-8.01.02.00.05.	Шайба	8	
А4		6	МГ-8.01.02.00.06	Втулка	4	
А4		7	МГ-8.01.02.00.07.	Колесо	4	
А4		8	МГ-8.01.02.00.08.	Ось	4	
А4		9	МГ-8.01.02.00.09.	Планка	4	
А4		10	МГ-8.01.02.00.10.	Связь	2	
А4		11	МГ-8.01.02.00.11.	Петля	1	
А4		12	МГ-8.01.02.00.12.	Ребро	47	
БЧ		13	МГ-8.01.02.00.13.	Боковина		
				Уголок 63х63х5-В ГОСТ 8509-86 / Ст.3сп.3 ГОСТ 535-88		
				L=2030±0,5мм	2	9,8кг
БЧ		14	МГ-8.01.02.00.14.	Стойка		
				Уголок 50х50х5-В ГОСТ 8509-86 / Ст.3сп.3 ГОСТ 535-88		
				L=100±0,3мм	8	0,4кг

Изм.	Лист	№ докум.	Подп.	Дата
Разраб.		Левада		15.5.90
Пров.		Осипов		15.5.90
Н. контр.		Левицкая		15.5.90
Утв.		Дашков		15.5.90

ТПР-820-4-039.90. МГ-8.01.02.00.00.

Тележка

Лит.	Лист	Листов
	1	2

УКРЮЖГИПРОВОДХОЗ

Формат А4

Формат	Зона	Поз.	Обозначение	Наименование	Кол.	Примеч.
БЧ		15	МГ-8.01.02.00.15.	Связь		
				Уголок 63х63х5-В ГОСТ 8509-86 / Ст.3сп 3 ГОСТ 535-88		
				L=300-1,0мм	4	1,4кг
БЧ		16	МГ-8.01.02.00.16	Ребро		
				Полоса 3х40-В-2 ГОСТ 103-76 / Ст.3 кп ОСТ 14-2208-87		
				L=210±1,0мм	2	0,3кг
				Стандартные изделия		
		17		Болт М8.6g х 12.58 ГОСТ 7798-70	8	

Подпись и дата | Взам. инв.№ | Инв.№ подл. | Подпись и дата

Изм.	Лист	№ докум.	Подп.	Дата

ТПР-820-4-039.90. МГ-8.01.02.00.00. Лист 2

МГ-8.01.02.00.00.СБ

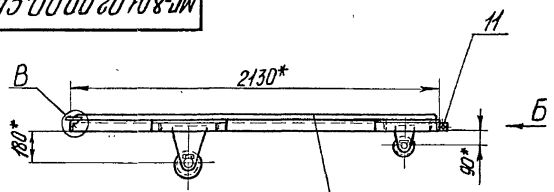

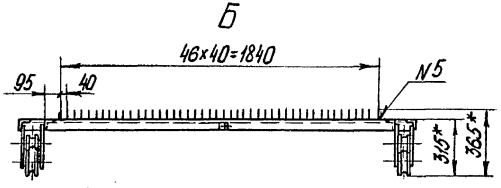

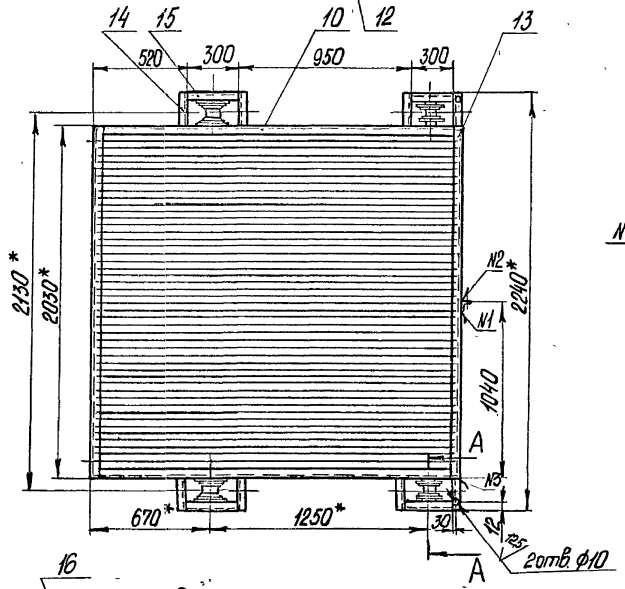

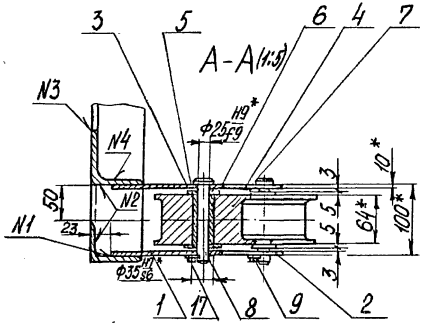

Таблица сварных швов

№ шва	Обозначение	Кол-во швов
1	Н1-△5□	40
2	Т1-△4	36
3	С2	16
4	У4	4
5	Т3-△3	94

1* Размеры для справок.

2. $\pm \frac{IT14}{2}$.

3. Сварку производить по ГОСТ 5264-80 электродами типа Э42 ГОСТ 9467-75.

4. При монтаже обеспечить расположение колес на одной оси. Отклонение не более 2мм.

					ТР-820-4-039.90. МГ-8.01.02.00.00.СБ		
Изм.	Лист	№ докум.	Подп.	Дата			
Разраб.		Левада		11.5.90	Тележка.	Лит.	Масса	Масшт.
Пров.		Осипов		11.5.90			266	1:20
Т.контр.		Макаров		11.5.90		Лист	Листов 1
Н.контр.		Медвинский		11.5.90		Укрюжгипроводхоз г. Одесса	
Утв.		Дашков		11.5.90			

Привязан

Инв. №

24481-02 11 формат А3

Альбом 7

Формат	Зона	Поз.	Обозначение	Наименование	Кол.	Примеч.
				Документация		
А3			МГ-8.01.03.00.00.СБ	Сборочный чертеж		
				Детали		
А4		1	МГ-8.01.03.00.01.	Ребро	4	
А4		2	МГ-8.01.03.00.02	Ось	2	
А4		3	МГ-8.01.03.00.03	Стойка	4	
А4		4	МГ-8.01.03.00.04.	Консоль	2	
А4		5	МГ-8.01.03.00.05.	Накладка	1	
Б4		6	МГ-8.01.03.00.06.	Плита		
				Лист Б-ПН-10 ГОСТ 19903-74 Ст.3сп. ГОСТ 14637-79		
				(260±1.0)х(280±1.0)мм	2	5,7кг
Б4		7	МГ-8.01.03.00.07	Балка		
				Уголок 80х80х6-Вг ГОСТ 8509-86 Ст.3сп.3 ГОСТ 535-88		
				L=2580±1.0мм	1	17,6кг
Б4		8	МГ-8.01.03.00.08.	Пруток		
				Круг 10 В ГОСТ 2590-88 Ст.3 ГОСТ 535-88		
				L=60±1.0мм	45	0,04кг
Б4		9	МГ-8.01.03.00.09	Упор		
				Круг 12 В ГОСТ 2590-88 Ст.3 ГОСТ 535-88		
				L=80±1.0мм	2	0,07кг

Изм.	Лист	№ докум.	Подп.	Дата	ТПР-820-4-039.90. МГ-8.01.03.00.00.		
Разраб.		Левада		4.90	Очистное устройство.	Лит.	Лист	Листов
Пров.		Осипов		4.90				1
Н. контр.		Медведева		4.90		Укрюжгипроводхоз г. Одесса		
Утв.		Лойков		4.90				

Формат А4

Формат	Зона	Поз.	Обозначение	Наименование	Кол.	Примеч.

Инв. № подл. | Подпись и дата | Взамен инв. № | Инв. № дубл. | Подпись и дата

Изм.	Лист	№ докум.	Подп.	Дата	Лист

24481-02 12

Альбом 2

МГ-8.01.03.00.00 СБ

Альбом 2

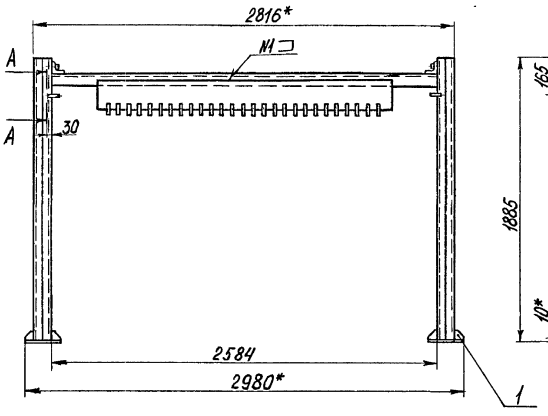

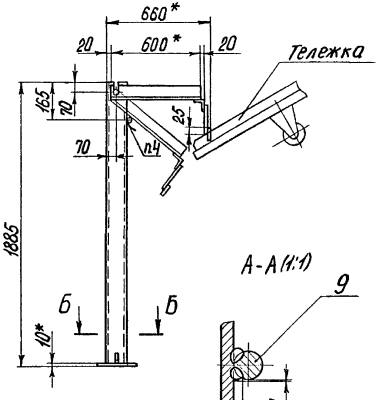

Б-Б (1:10)

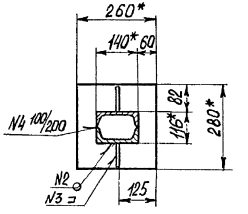

А-А (1:1)

Таблица сварных швов

№ шва	Обозначение	Кол-во швов
1	Н1 - Δ5	5
2	Т1 - Δ4	2
3	Т3 - Δ4	4
4	С2	4

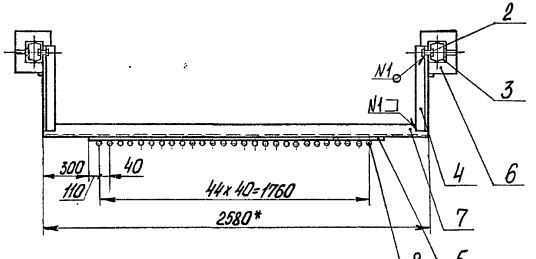

1. * Размеры для справок.
2. ± IT14/2.
3. Сварку производить по ГОСТ 5264-80 электродами типа Э42 ГОСТ 9467-75.
4. Сварка ручная дуговая (нестанд. шов).

Привязан

Инв. №

Изм.	Лист	№ докум.	Подп.	Дата
Разраб.		Родченко		29.5.90
Пров.		Левада		29.5.90
Т.контр.		Осипов		29.5.90
Н.контр.		Мурашко		29.5.90
Утв.		Дашков		29.5.90

ТПР-820-4-039.90. МГ-8.01.03.00.00.СБ

Очистное устройство

Лит	Масса	Масшт
	151	1:20
Лист	Листов 1	

Укрюжгипробдхоз г. Одесса

24481-02 13 формат А3

АЛЬБОМ 2

Формат	Зона	Поз.	Обозначение	Наименование	Кол.	Примеч.
				Документация		
А3			МГ-8.01.04.00.00.СБ	Сборочный чертеж		
				Сборочные единицы		
А4		1	МГ-8.01.06.00.00.	Блок	1	
				Детали		
А4		2	МГ-8.01.04.00.01	Балка	1	
А4		3	МГ-8.01.04.00.02.	Консоль	2	
А4		4	МГ-8.01.04.00.03.	Косынка	4	
Б4		5	МГ-8.01.04.00.04.	Стойка		
				Швеллер 16 ГОСТ 8240-72 / Ст.3 ГОСТ 535-88		
				L = 2910 ± 1,0 мм	2	42 кг
Б4		6	МГ-8.01.04.00.05	Плита		
				Лист Б-ПН-10 ГОСТ 19903-74 / Ст.3сп ГОСТ 14637-79		
				(164±1,0) x (260±1,0) мм	2	3,3 кг
				Стандартные изделия		
		7		Болт М16-6д x 30.58		
				ГОСТ 7798-70	4	

Изм.	Лист	№ докум.	Подп.	Дата
Разраб.		Левада	[signature]	26.90
Пров.		Осипов	[signature]	26.90
Н. контр.		Медвецкая	[signature]	26.90
Утв.		Дашков	[signature]	26.90

ТПР-820-4-039.90. МГ-8.01.04.00.00

Рама

Лит.	Лист	Листов
	1	2

Укрюжгипроводхоз г. Одесса

Формат А4

Формат	Зона	Поз.	Обозначение	Наименование	Кол.	Примеч.
		8		Гайка М16-6Н.5		
				ГОСТ 5915-70	4	
		9		Шайба 16.01.08 кп 016		
				ГОСТ 11371-78	4	

Подпись и дата

Взамен инв. №

Инв. № дубл.

Подпись и дата

Инв. № подл.

Изм.	Лист	№ докум.	Подп.	Дата

ТПР-820-4-039.90. МГ-8.01.04.00.00.

Лист 2

Формат А4

МГ-8.01.04.00.00.СБ

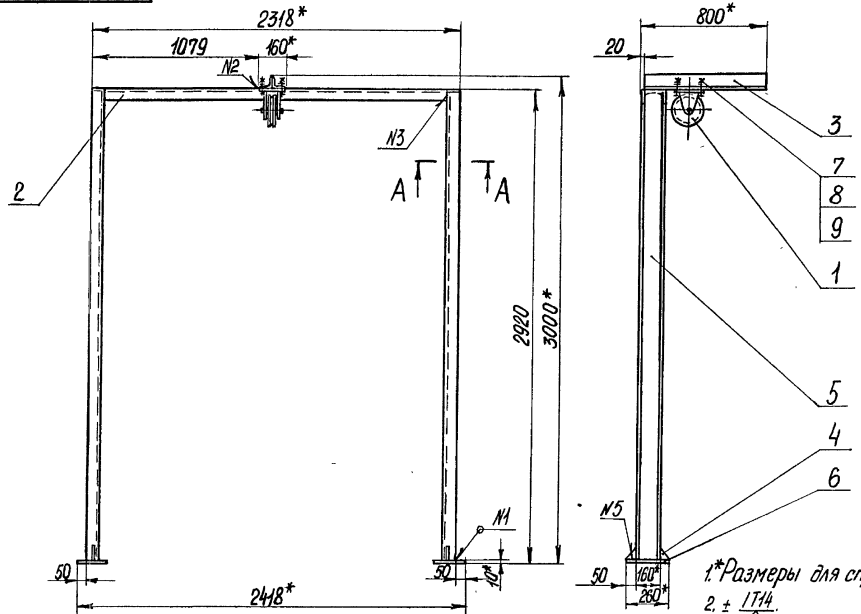

№ шва.	Обозначение.	Кол-во швов
1	Т1-Δ4	2
2	Н1-Δ5	2
3	С2	4
4	У4	2
5	Т3-Δ5	2

1.*Размеры для справок.

2. ± IT14/2.

3.Сварку производить по ГОСТ 5264-80 электродами типа Э42 ГОСТ 9467-75.

А-А (1:5)

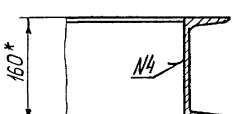

Привязан

Инв. №

Изм.	Лист	№ докум.	Подп.	Дата
Разраб.		Левада		28.5.90
Пров.		Осипов		28.5.90
Т. контр.		Макаров		28.5.90
Н. контр.		Марьенчак		28.5.90
Утв.		Дашков		28.5.90

ТПР-820-4-039.90. МГ-8.01.04.00.00.СБ

Рама.

Лит.	Масса	Масшт.
	141	1:20
Лист	Листов 1	

Укрюжгипроводхоз г. Одесса

Формат	Зона	Поз.	Обозначение	Наименование	Кол.	Примеч.
				Документация		
А3			МГ-8.01.05.00.00. СБ	Сборочный чертеж		
				Сборочные единицы		
А4		1	МГ-8.01.05.01.00.	Ось	2	
				Детали		
А4		2	МГ-8.01.05.00.01.	Опора	2	
А4		3	МГ-8.01.05.00.02.	Стенка	2	
А4		4	МГ-8.01.05.00.03.	Стенка боковая	2	
А4		5	МГ-8.01.05.00.04	Связь	2	
		6	-01	Связь	2	
А4		7	МГ-8.01.05.00.05	Ручка	2	
А4		8	МГ-8.01.05.00.06	Колесо	4	
А4		9	МГ-8.01.05.00.07	Втулка	4	
А4		10	МГ-8.01.05.00.08	Шайба	4	
Б4		11	МГ-8.01.05.00.09.	Дно		
				Лист Б-ПН-2 ГОСТ 19904-74		
				Ст. 3сп. ГОСТ 16523-70		
				(1760±10)×(2060±20)мм	1	84,5 кг
				Стандартные изделия		
		12		Шплинт 5×35-001		
				ГОСТ 397-79.	4	

Изм.	Лист	№ докум.	Подп.	Дата	ТПР-820-4-039.90.	МГ-8.01.05.00.00.	
Разраб.		Лебедев		18.5.90	Тележка мусоросборная	Лит.	Лист	Листов 1
Пров.		Осипов		18.5.90				
Н. контр.		Мерзликин		18.5.90		УКРЮЖГИПРОВОДХОЗ		
Утв.		Дашков		18.5.90				

Альбом 2

Подпись и дата

Инв. № дубл.

Взам. инв. №

Подпись и дата

Инв. № подл.

Формат А4

Изм.	Лист	№ докум.	Подп.	Дата	Лист

МР-8.01.05.00.00.СБ

Альбом 2

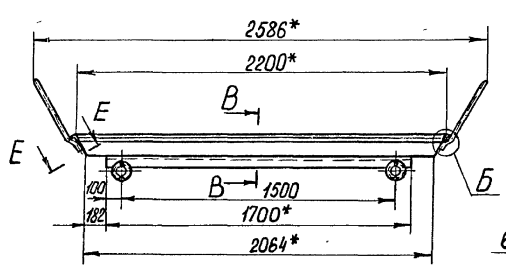

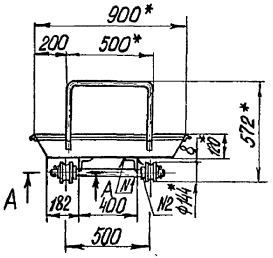

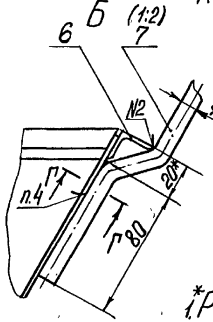

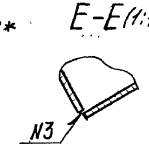

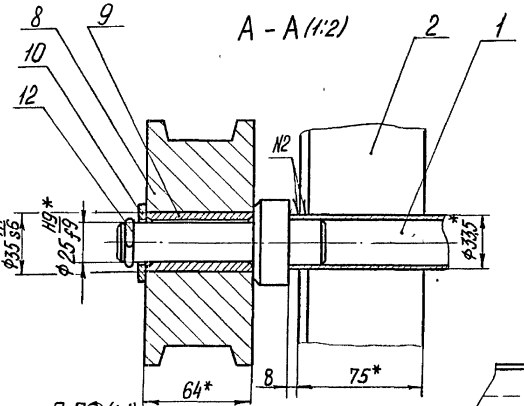

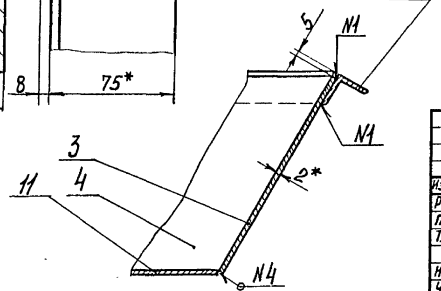

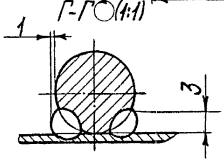

Таблица сварных швов.

№ шва	ГОСТ	Обозначение	Кол-во швов
1	5264-80	Н1-∆3	10
2		Т1-∆4	14
3		У4	4
4	11534-75	У1	1

*1. Размеры для справок.
2. IT14/2.
3. Сварку производить электродами типа Э42 ГОСТ 9467-75.
4. Сварка ручная дуговая. (нестанд. шов).

Привязан

Инв. №

Изм.	Лист	№ докум.	Подп.	Дата
Разраб.		Левада		17.5.90
Пров.		Осипов		17.5.90
Т. контр.		Макаров		17.5.90
Н. контр.		Мельницкая		17.5.90
Утв.		Дашков		17.5.90

ТПР-820-4-039.90. МР-8.01.05.00.00.СБ

Тележка мусоросборная

Лит	Масса	Масшт
	95	1:20
Лист	Листов 1	

Укрюжгипроводхоз г. Одесса

Альбом 2

Формат	Зона	Поз.	Обозначение	Наименование	Кол.	Примеч.
				Документация		
А3			МГ-8.01.06.00.00. СБ.	Сборочный чертеж		
				Детали		
А3		1	МГ-8.01.06.00.01.	Блок	1	
А4		2	МГ-8.01.06.00.02.	Щека	2	
А4		3	МГ-8.01.06.00.03.	Основание	1	
А4		4	МГ-8.01.06.00.04.	Планка	1	
А4		5	МГ-8.01.06.00.05.	Втулка	1	
А4		6	МГ-8.01.06.00.06.	Ось	1	
				Стандартные изделия		
		7		Болт М8-6g×12.58 ГОСТ 7798-70	2	

Изм.	Лист	№ докум.	Подп.	Дата	ТПР-820-4-039.90. МГ-8.01.06.00.00.			
Разраб.		Деваля		7.8.90	Блок	Лит.	Лист	Листов
Пров.		Скипов		7.8.90				1
Н. контр.		Авдеичев		7.8.90		Укрюжгипроводхоз г. Одесса		
Утв.		Дашко		7.8.90				

Формат А4

Инв. № подл. | Подпись и дата | Взамен инв. № | Инв. № дубл. | Подпись и дата

Формат	Зона	Поз.	Обозначение	Наименование	Кол.	Примеч.

Изм.	Лист	№ докум.	Подп.	Дата	Лист

МР-8.01.06.00.00.СБ

Альбом 12

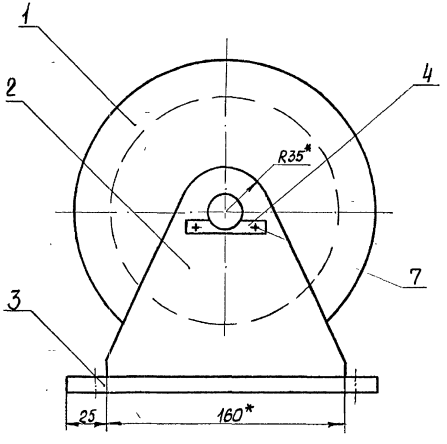

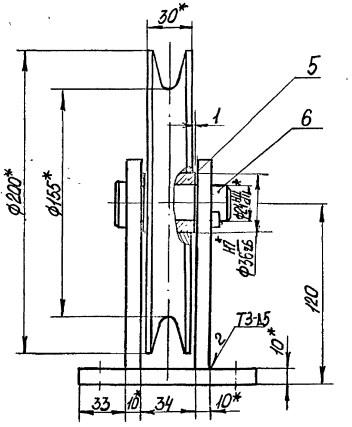

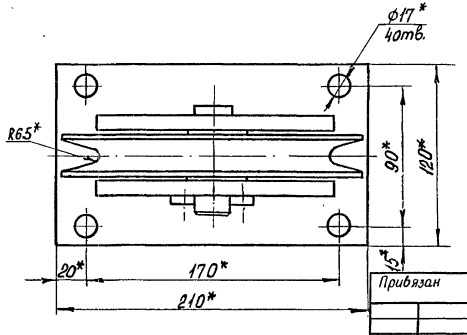

1. * Размеры для справок.
2. Сварку производить по ГОСТ 5264-80 электродами типа Э42 ГОСТ 9467-75.

Привязан

Инв.№

Изм.	Лист	№ докум.	Подп.	Дата
Разраб.		Оренковская		08.90
Пров.		Осипов		08.90
Т.контр.		Макаров		08.90
Н.контр.		Мефодчук		08.90
Утв.		Дашков		08.90

ТПР-820-4-039.90. МП-8.01.06.00.00.СБ

Блок

Лит	Масса	Масшт.
	10,5	1:2

Лист | Листов 1

Укрюжгипроводхоз г. Одесса

24481-02 19 Формат А3

Формат	Зона	Поз.	Обозначение	Наименование	Кол.	Примеч.
				Документация		
А3			МГ-8.01.07.00.00. СБ.	Сборочный чертеж		
				Детали		
А4		1	МГ-8.01.07.00.01.	Накладка	1	
А4		2	МГ-8.01.07.00.02.	Упор	1	
БЧ		3	МГ-8.01.07.00.03.	Связь		
				Швеллер 16 ГОСТ 8240-72 / Ст.3 ГОСТ 535-88		
				L=4810±2мм	1	67кг
			Переменные данные	для исполнений		
				МГ-8.01.07.00.00		
				Детали		
БЧ		4	МГ-8.01.07.00.04.	Полоз		
				Квадрат 30-В ГОСТ 2591-88 / Ст3 ГОСТ 535-88		
				L=7960±5мм	1	56,5кг
БЧ		5	МГ-8.01.07.00.05	Накладка		
				Полоса 10х100-В-2 ГОСТ 103-76 / Ст3кп ОСТ 14-2-208-87		
				L=3150±2мм	1	24,7кг

Изм.	Лист	№ докум.	Подп.	Дата
Разраб.		Лебода		11.90
Пров.		Осипов		11.90
Н. контр.		Мурашкин		11.90
Утв.		Дашков		11.90

ТПР-820-4-039.90 МГ-8.01.07.00.00

Рельс

Лит.	Лист	Листов
	1	2

Укржелезпроводхоз г. Одесса

Формат А4

Формат	Зона	Поз.	Обозначение	Наименование	Кол.	Примеч.
				МГ-8.01.07.00.00-01		
				Детали		
БЧ		4	МГ-8.01.07.00.06.	Полоз		
				Квадрат 30В ГОСТ 2591-88 / Ст3 ГОСТ 535-88		
				L=10324±5мм	1	75кг
БЧ		5	МГ-8.01.07.00.07.	Накладка		
				Полоса 10х100-В-2 ГОСТ 103-76 / Ст3кп ОСТ 14-2-208-87		
				L=5514±2мм	1	43,3кг
				МГ-8.01.07.00.00-02		
				Детали		
БЧ		4	МГ-8.01.07.00.08.	Полоз		
				Квадрат 30В ГОСТ 2591-88 / Ст3 ГОСТ 535-88		
				L=12684±5мм	1	90,5кг
БЧ		5	МГ-8.01.07.00.09.	Накладка		
				Полоса 10х100-В-2 ГОСТ 103-76 / Ст3кп ОСТ 14-2-208-87		
				L=7874±2мм	1	62,0кг

Инв.№ подл. | Подпись и дата | Взам. инв.№ | Инв.№ дубл. | Подпись и дата

Изм. Лист № докум. Подп. Дата

ТПР-820-4-039.90 МГ-8.01.07.00.00 Лист 2

Альбом 2

МГ-8.01.07.00.00.СБ

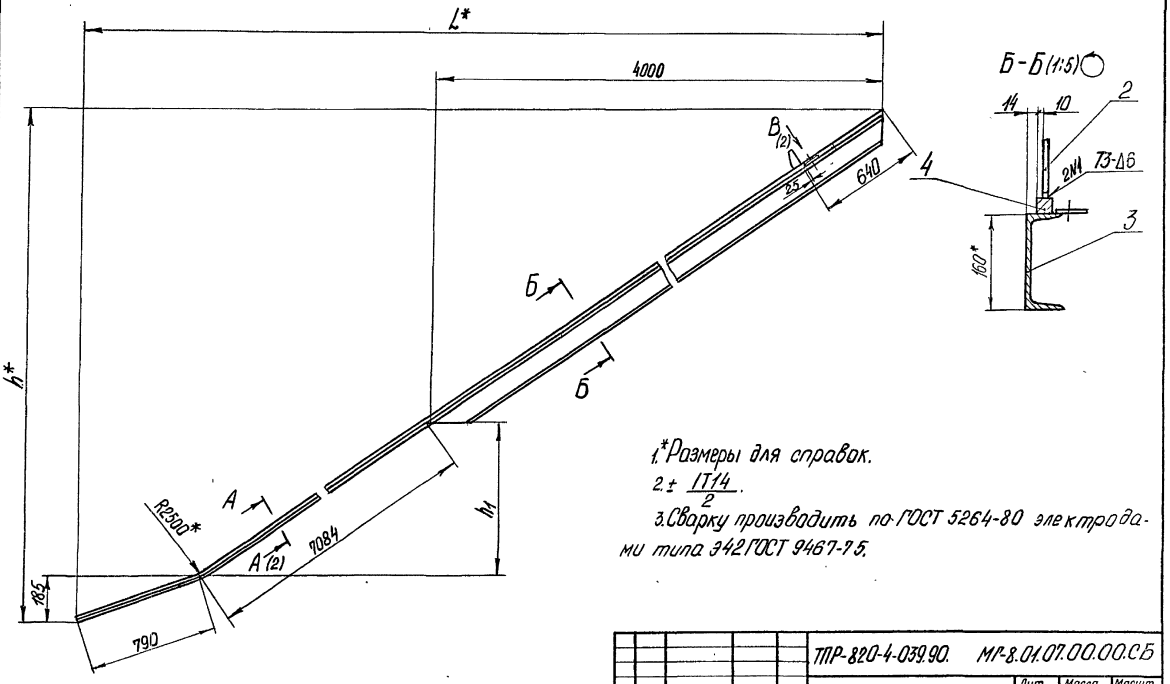

1.* Размеры для справок.

2. $\pm \frac{IT14}{2}$.

3. Сварку производить по ГОСТ 5264-80 электродами типа Э42 ГОСТ 9467-75.

					ТПР-820-4-039.90. МГ-8.01.07.00.00.СБ			
Изм	Лист	№ докум	Подп	Дата	Рельс	Лит	Масса	Масшт
Разраб		Левада		12.6.90			см табл.	1:20
Пров		Осипов		12.6.90		Лист 1	Листов 2	
Т.контр.		Макаров		12.6.90		Укрюжгипроводхоз г Одесса		
Н.контр.		Мервенков		12.6.90				
Утв		Дашков		12.6.90				

Привязан

Инв.№

24481-02 21 формат А3

Альбом 2

B (1:2) (1)

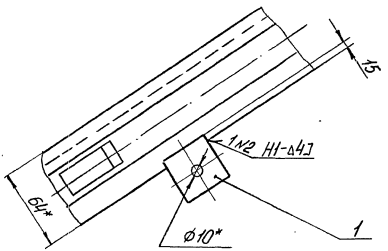

Обозначение	Δh, мм	L, мм	h, мм	h1, мм	Масса, кг
МГ-8.01.07.00.00	1000	7645	5330	1930	152
-01	2000	9145	6330	2930	188
-02	3000	10645	7330	3930	223

A-A (1:1) ○ (1)

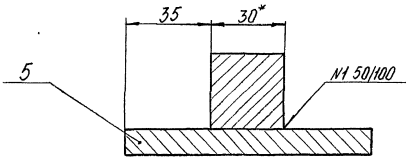

Привязан

Инв. №

ТПР-820-4-039-90. МГ-8.01.07.00.00СБ

Лист 2

Альбом 2

Формат	Зона	Поз.	Обозначение	Наименование	Кол.	Примеч.
				Документация		
А3			МГ-8.02.00.00.00. СБ	Сборочный чертеж		
				Сборочные единицы		
А4		1	МГ-8.02.01.00.00.	Рама	1	
А4		2	МГ-8.02.02.00.00.	Тележка	1	
А4		3	МГ-8.02.03.00.00	Очистное устройство	1	
А4		4	МГ-8.02.04.00.00.	Рама	1	
А4		5	МГ-8.02.05.00.00.	Тележка мусоросборная	1	
А4		6	МГ-8.01.06.00.00	Блок	1	
			Переменные данные	для исполнений		
				МГ-8.02.00.00.00		
				Сборочные единицы		
А4		7	МГ-8.02.06.00.00	Рельс	2	
				МГ-8.02.00.00.00-01		
				Сборочные единицы		
А4		7	МГ-8.02.06.00.00-01	Рельс	2	

Изм	Лист	№ докум.	Подп.	Дата
Разраб.		Левада		1.9.90
Пров.		Осипов		1.9.90
Н. контр.		Мервецкая		1.9.90
Утв.		Дашков		1.9.90

ТПР-820-4-039.90 МГ-8.02.00.00.00

Водозаборный оголовок с решеткой ф1,5м

Лит.	Лист	Листов
	1	2

Укрюжгипроводхоз г. Одесса

Формат А4

Формат	Зона	Поз.	Обозначение	Наименование	Кол.	Примеч.
				МГ-8.02.00.00.00-02		
				Сборочные единицы		
А4		7	МГ-8.02.06.00.00-02	Рельс	2	

Подпись и дата

Инв № дубл.

Взамен инв №

Подпись и дата

Инв № подл.

Изм	Лист	№ докум.	Подп	Дата

ТПР-820-4-039.90 МГ-8.02.00.00.00

Лист 2

24481-02 23 Формат А4

МП-8.02.00.00.00.СБ.

Альбом 2

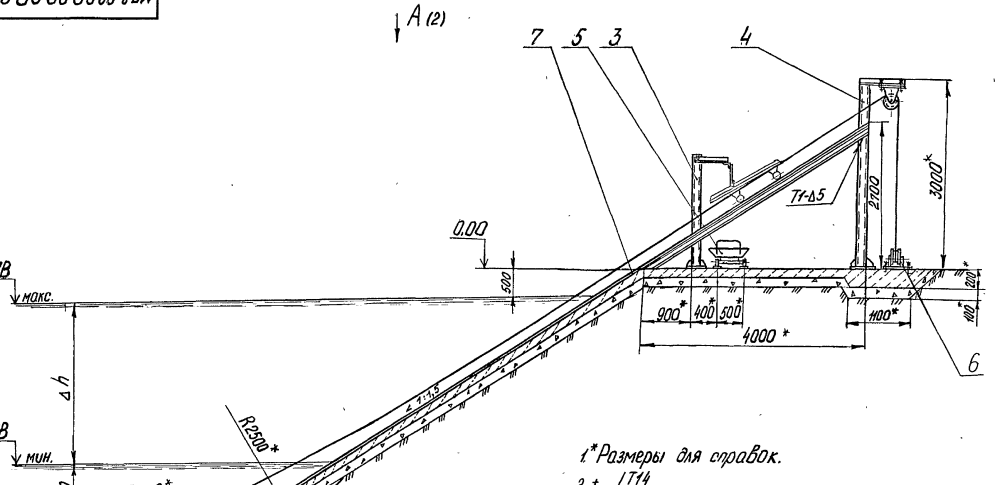

1*Размеры для справок.

2. ± IT14/2.

3.Сварку производить по ГОСТ 5264-80 электродами типа Э42 ГОСТ 9467-75.

4.Покрытие: грунтовка ФЛ-03К ГОСТ 9109-81-два слоя, эмаль ХВ-1100 ГОСТ 6993-79 - два слоя.

Изм	Лист	№ докум	Подп	Дата
Разраб		Левада		01.90
Пров		Осипов		01.90
Т.контр.		Макаров		01.90
Н.контр.		Мерзляков		01.90
Утв		Ашихов		01.90

Привязан

Инв.№

ТПР-820-4-03.90. МП-8.02.00.00.00.СБ.

Водозаборный оголовок с решеткой ф1.5 м.

Лит	Масса	Масшт
	СМ. табл.	1:50

Лист 1 Листов 2

Укрюжгипроводхоз г. Одесса

24481-02 24 формат А3

МГ-8.02.00.00.00.СБ

Альбом 2

А (1)

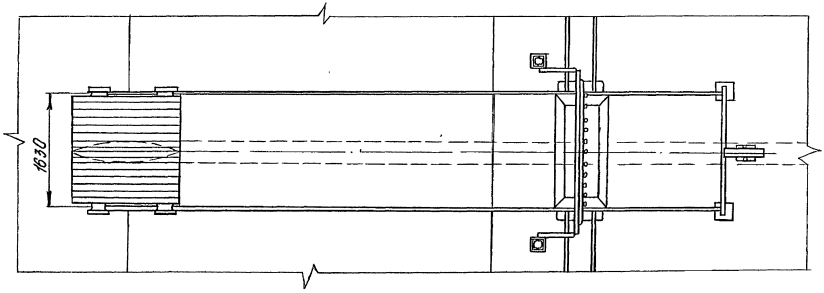

Обозначение	Δ h, мм	Масса, кг
МГ-8.02.00.00.00	1000	1029
-01	2000	1099
-02	3000	1171

Привязан

Инв. №

ТПР-820-4-039.90 МГ-8.02.00.00.00.СБ Лист 2

24481-02 25 Формат А3

Альбом 2

Формат	Зона	Поз.	Обозначение	Наименование	Кол.	Примеч.
				Документация		
А3			МГ-8.02.01.00.00.СБ	Сборочный чертеж		
				Детали		
А4		1	МГ-8.02.01.00.01	Анкер	4	
А4		2	МГ-8.02.01.00.02	Боковина	2	
А4		3	МГ-8.02.01.00.03	Упор	2	
А4		4	МГ-8.02.01.00.04	Анкер	8	
Б4		5	МГ-8.02.01.00.05	Боковина		
				Уголок 63×63×5-В ГОСТ 8509-86 / Ст3сп3 ГОСТ 535-88		
				L = 1474 ± 2,0 мм	2	7,2 кг
Б4		6	МГ-8.02.01.00.08	Стенка		
				Лист Б-ПН-3 ГОСТ 19904-74 / Ст3сп ГОСТ 16523-70		
				(280 ± 0,5) × (1500 ± 1,0) мм	1	9,8 кг
Б4		7	МГ-8.02.01.00.07	Планка		
				Полоса 10×100-В-2 ГОСТ 103-76 / Ст3кп ОСТ 14-2-208-87		
				L = 140 ± 1,0 мм	4	1,0 кг
Б4		8	МГ-8.02.01.00.08	Направляющая		
				Полоса 10×100-В-2 ГОСТ 103-76 / Ст3кп ОСТ 14-2-208-87		
				L = 1050 ± 2,0 мм	2	8,2 кг

Изм.	Лист	№ докум.	Подп.	Дата
Разраб.		Левада		5.6.90
Пров.		Осипов		5.6.90
Н. контр.		Мерзляков		5.6.90
Утв.		Доцков		5.6.90

ТПР-820-4-039.90 МГ-8.02.01.00.00

Рама

Лит.	Лист	Листов
	1	2

Укрюжгипроводхоз г. Одесса

Формат А4

Формат	Зона	Поз.	Обозначение	Наименование	Кол.	Примеч.
Б4		9	МГ-8.02.01.00.09	Полоз		
				Квадрат 30-В ГОСТ 2591-88 / Ст.3 ГОСТ 535-88		
				L = 1030 ± 2,0 мм	2	7,3 кг
Б4		10	МГ-8.02.01.00.10	Связь		
				Уголок 63×63×5-В ГОСТ 8509-86 / Ст3сп3 ГОСТ 535-88		
				L = 1500 ± 1,0 мм	2	7,2 кг
Б4		11	МГ-8.02.01.00.11	Связь нижняя		
				Уголок 50×50×5-В ГОСТ 8509-86 / Ст3сп3 ГОСТ 535-88		
				L = 1500 ± 1,0 мм	2	5,6 кг
Б4		12	МГ-8.02.01.00.12	Стенка		
				Лист Б-ПН-3 ГОСТ 19904-74 / Ст3сп ГОСТ 16523-70		
				(175 ± 0,5) × (1500 ± 1,0) мм	1	6,2 кг
Б4		13	МГ-8.02.01.00.13	Ребро		
				Полоса 5×50-В-2 ГОСТ 103-76 / Ст3кп ОСТ 14-2-208-87		
				L = 1474 ± 2,0 мм	7	2,9 кг
Б4		14	МГ-8.02.01.00.14	Связь		
				Уголок 50×50×5-В ГОСТ 8509-86 / Ст3сп ГОСТ 535-88		
				L = 1474 ± 2,0 мм	2	5,7 кг

Инв. № подл. | Подпись и дата | Взамен инв. № | Инв. № дубл. | Подпись и дата

Изм.	Лист	№ докум.	Подп.	Дата

ТПР-820-4-039.90 МГ-8.02.01.00.00

Лист 2

МГ-8.02.01.00.00.СБ.

Альбом 2

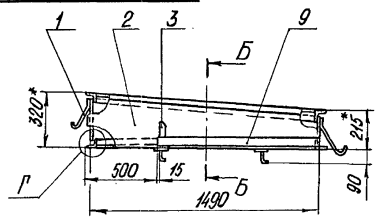

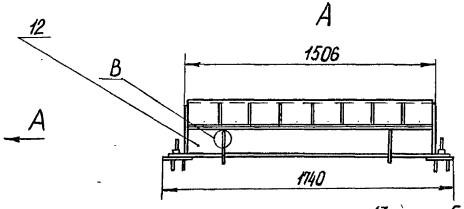

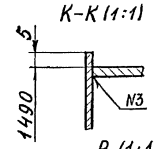

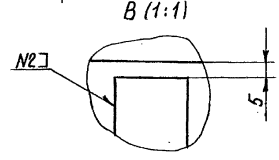

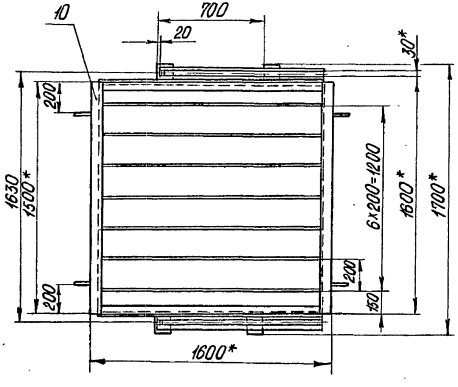

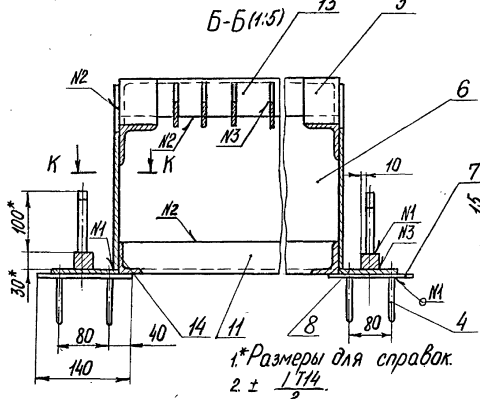

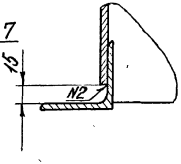

1.*Размеры для справок.

2. $\pm \frac{IT14}{2}$.

3. Сварку производить по ГОСТ 5264-80 электродами типа Э42 ГОСТ 9467-75.

№ шва	Обозначение	Кол-во швов.
1	Т1-Δ3	16
2	Н1-Δ3	14
3	Т3-Δ3	24

Привязан

Инв. №

Изм.	Лист	№ докум.	Подп.	Дата
Разраб.		Лебедь		5.6.90
Пров.		Осипов		5.6.90
Т. контр.		Макаров		5.6.90
Н. контр.		Кравченко		5.6.90
Утв.		Дашков		5.6.90

ТПР-820-4-039.90. МГ-8.02.01.00.00.СБ.

Рама

Лит	Масса	Масшт
	150	1:20

Лист | Листов 1

Укрюжгипроводхоз г. Одесса

Альбом 2

Формат	Зона	Поз.	Обозначение	Наименование	Кол.	Примеч.
				Документация		
А3			МГ-8.02.02.00.00.СБ	Сборочный чертеж		
				Детали		
А4		1	МГ-8.02.02.00.01.	Проушина	2	
А4		2	МГ-8.02.02.00.02	Проушина	2	
А4		3	МГ-8.02.02.00.03	Проушина	2	
А4		4	МГ-8.02.02.00.04	Проушина	2	
А4		5	МГ-8.02.02.00.05	Шайба	8	
А4		6	МГ-8.02.02.00.06	Втулка	4	
А4		7	МГ-8.02.02.00.07	Колесо	4	
А4		8	МГ-8.02.02.00.08	Ось	4	
А4		9	МГ-8.02.02.00.09	Планка	4	
А4		10	МГ-8.02.02.00.10	Связь	2	
А4		11	МГ-8.02.02.00.11	Петля	1	
А4		12	МГ-8.02.02.00.12	Ребро	35	
Б4		13	МГ-8.02.02.00.13	Боковина		
				Уголок 63×63×5-В ГОСТ 8509-86 / Ст 3 сп 3 ГОСТ 535-88		
				L=1530±0.5 мм	2	7.4 кг
Б4		14	МГ-8.02.02.00.14	Стойка		
				Уголок 50×50×5-В ГОСТ 8509-86 / Ст 3 сп 3 ГОСТ 535-88		
				L=100±0.3 мм	8	0.4 кг

Изм	Лист	№ докум.	Подп.	Дата
Разраб.		Левада		5690
Пров.		Осипов		5690
Н. контр.		Мервейсов		5690
Утв.		Дашков		5690

ТПР-820-4-039.90 МГ-8.02.02.00.00

Тележка

Лит.	Лист	Листов
	1	2

Укрюжелпроводхоз г. Одесса

формат А4

Формат	Зона	Поз.	Обозначение	Наименование	Кол.	Примеч.
Б4		15	МГ-8.02.02.00.15	Связь		
				Уголок 63×63×5-В ГОСТ 8509-86 / Ст 3 сп 3 ГОСТ 535-88		
				L=300-1.0 мм	4	1.4 кг
Б4		16	МГ-8.02.02.00.16	Ребро		
				Полоса 5×40-В-2 ГОСТ 103-76 / Ст 3 кп ОСТ 14-2-208-87		
				L=210±1.0 мм	2	0.3 кг
				Стандартные изделия		
		17		Болт М8-6g×12.58 ГОСТ 7798-70	8	

Подпись и дата | Инв № дубл. | Взамен инв № | Подпись и дата | Инв № подл.

Изм	Лист	№ докум.	Подп.	Дата

ТПР-820-4-039.90 МГ-8.02.02.00.00 Лист 2

24481-02 28 формат А4

Альбом 2

МГ-8.02.02.00.00.СБ

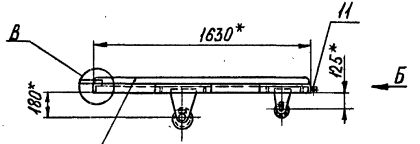

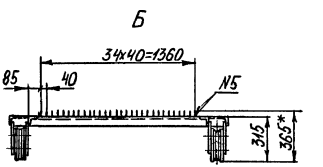

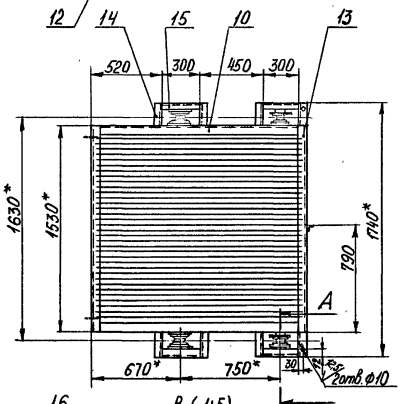

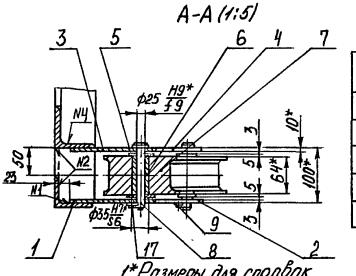

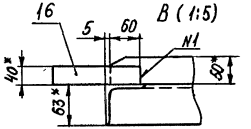

Таблица сварных швов

№ шва	Обозначение	Кол-во швов
1	Н1-Δ5 ⊐	40
2	Т1-Δ4	36
3	С2	16
4	У4	4
5	Т3-Δ3	94

1.* Размеры для справок.

2. $\pm \frac{IT14}{2}$

3. Сварку производить по ГОСТ 5264-80 электродами типа Э42 ГОСТ 9467-75.

						ТПР-820-4-039.90. МГ-8.02.02.00.00 СБ		
						Тележка	Лит	Масса 176	Масшт 1:20
Привязан	Изм	Лист	№ докум	Подп.	Дата		Лист	Листов 1
	Разраб.		Родченко		1.06.90		Укрюжгипроводхоз г. Одесса	
	Пров		Левада		1.06.90			
	Т.контр.		Макаров		1.06.90			
	Н.контр.		Мерзляков		1.06.90			
Инв.№	Утв.		Дашков		1.06.90			

Альбом 2

Формат	Зона	Поз.	Обозначение	Наименование	Кол.	Примеч.
				Документация		
А3			МГ-8.02.03.00.00.СБ	Сборочный чертеж		
				Детали		
А4		1	МГ-8.02.03.00.01.	Ребро	4	
А4		2	МГ-8.02.03.00.02	Ось	2	
А4		3	МГ-8.02.03.00.03	Стойка	4	
А4		4	МГ-8.02.03.00.04	Консоль	2	
А4		5	МГ-8.02.03.00.05	Накладка	1	
Б4		6	МГ-8.02.03.00.06	Плита		
				Лист Б-ПН-10 ГОСТ 19903-74 Ст.3сп. ГОСТ 14637-79		
				(260±1.0мм)х(280±1.0)мм	2	5,7кг
Б4		7	МГ-8.02.03.00.07	Балка		
				Уголок 80х80х6-В ГОСТ8509-86 Ст.3сп.3 ГОСТ 535-88		
				L=2080±1.0мм	1	14кг
Б4		8	МГ-8.02.03.00.08	Пруток		
				Круг 10В ГОСТ 2590-88 Ст. 3 ГОСТ 535-88		
				L=60±1.0мм	33	0,04кг
Б4		9	МГ-8.02.03.00.09.	Упор		
				Круг 12В ГОСТ 2590-88 Ст. 3 ГОСТ 535-88		
				L=80±0.1мм	2	0,07кг

Изм.	Лист	№ докум.	Подп.	Дата
Разраб.		Левада		26.90
Пров.		Осипов		26.90
Н. контр.				26.90
Утв.		Дашков		26.90

ТПР-820-4-039.90 МГ-8.02.03.00.00.

Очистное устройство

Лит.	Лист	Листов
		1

Укрюжгипроводхоз г. Одесса

Формат А4

Формат	Зона	Поз.	Обозначение	Наименование	Кол.	Примеч.

Инв.№ подл. | Подпись и дата | Взамен инв.№ | Инв.№ дубл. | Подпись и дата

Изм.	Лист	№ докум.	Подп.	Дата

Лист

МГ-8.02.03.00.00.СБ

Альбом 2

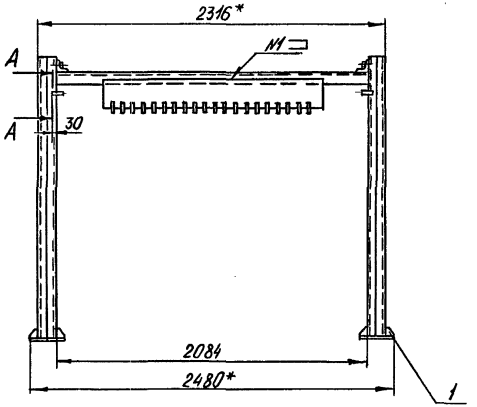

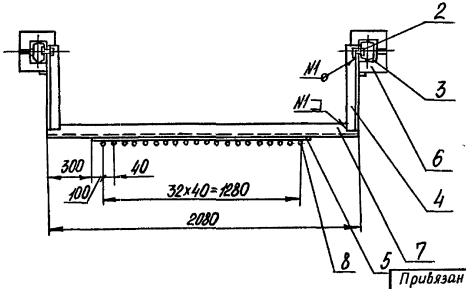

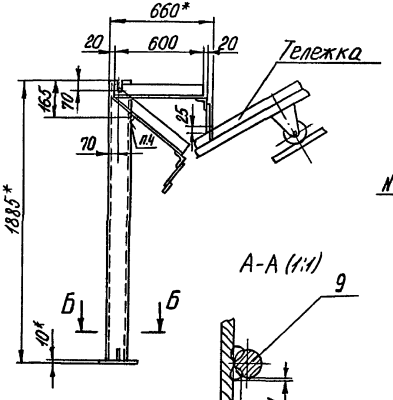

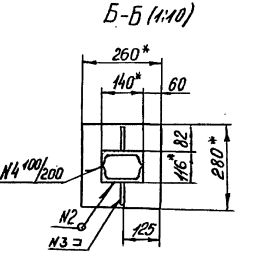

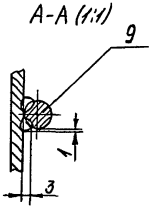

Таблица сварных швов

№ шва	Обозначение	Кол во швов
1	Н1-Δ5	5
2	Т1-Δ4	2
3	Т3-Δ4	4
4	С2	4

1.* Размеры для справок

2.± $\frac{IT14}{2}$

3 Сварку производить по ГОСТ 5264-80 электродами типа Э42 ГОСТ 9467-75

4. Сварка ручная дуговая (нестанд. шов)

Изм	Лист	№ докум	Подп	Дата
Разраб		Левада		7.6.90
Пров		Осипов		7.6.90
Т.контр.		Макаров		7.6.90
Н.контр.				7.6.90
Утв		Дашков		7.6.90

Привязан

Инв.№

ТПР-820-4-039.90. МГ-8.02.03.00.00.СБ

Очистное устройство

Лит	Масса	Масшт
	148	1:20

Лист | Листов 1

Укрюжгипроводхоз г Одесса

Альбом 2

Формат	Зона	Поз.	Обозначение	Наименование	Кол.	Примеч.
				Документация		
А3			МГ-8.02.04.00.00.СБ	Сборочный чертеж		
				Сборочные единицы		
А4		1	МГ-8.01.06.00.00	Блок	1	
				Детали		
А4		2	МГ-8.02.04.00.01	Балка	1	
А4		3	МГ-8.02.04.00.02	Консоль	2	
А4		4	МГ-8.02.04.00.03	Косынка	4	
Б4		5	МГ-8.02.04.00.04	Стойка		
				Швеллер 16 ГОСТ 8240-72 / Ст.3 ГОСТ 535-88		
				L = 2910 ± 1.0 мм	2	42 кг
Б4		6	МГ-8.02.04.00.05	Плита		
				Лист Б-ПН-10 ГОСТ 19903-74 / Ст.3сп ГОСТ 14637-79		
				(164±1.0)×(260±1.0) мм	2	3.3 кг
				Стандартные изделия		
		7		Болт М16-6g×30.58 ГОСТ 7798-70	4	
		8		Гайка М16-6Н.5 ГОСТ 5915-70	4	
		9		Шайба 16.01.08 кл.016 ГОСТ 11371-78	4	

Изм.	Лист	№ докум.	Подп.	Дата
Разраб.		Лебедев		26.90
Пров.		Осипов		26.90
Н. контр.		Медведев		26.90
Утв.		Дашков		26.90

ТПР-820-4-039.90 МГ-8.02.04.00.00

Рама

Лит.	Лист	Листов
	1	2

Укрюжгипроводхоз
г. Одесса

Формат А4

Подпись и дата | Инв. № дубл. | Взам. инв. № | Подпись и дата | Инв. № подл.

ТПР-820-4-039.90 МГ-8.02.04.00.00

Лист 2

МП-8.02.04.00.00.СБ

Альбом 7

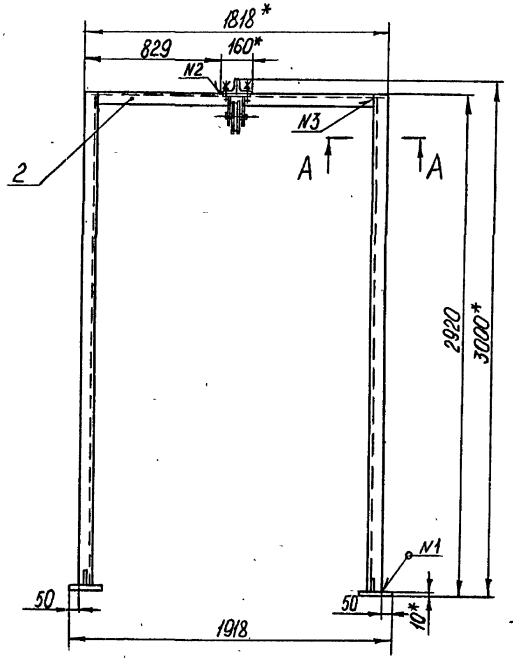

А-А (1:5)

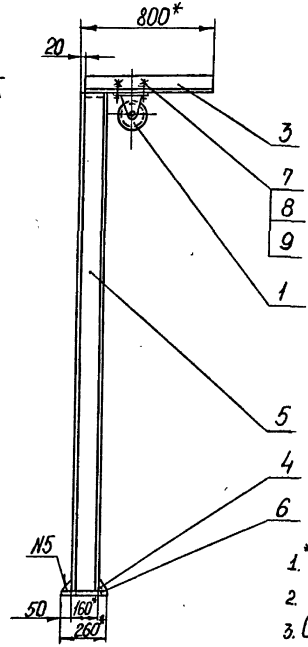

№ шва	Обозначение	Кол-во швов
1	Т1-Δ4	2
2	Н1-Δ5	2
3	С2	4
4	У4	2
5	Т3-Δ5	2

1. *Размеры для справок.
2. $\pm \frac{1714}{2}$
3. Сварку производить по ГОСТ 5264-80 электродами типа Э42 ГОСТ 9467-75.

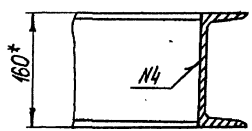

Привязан

Инв. №

Изм.	Лист	№ докум.	Подп.	Дата
Разраб.		Левада		28.5.90
Пров.		Осипов		28.5.90
Т. контр.		Макаров		28.5.90
Н. контр.		Мудрецкая		28.5.90
Утв.		Дашков		28.5.90

ТПР-820-4-039.90 МП-8.02.04.00.00.СБ

Рама

Лит.	Масса	Масшт.
	134	1:20

Лист | Листов 1

Укрюжгипроводхоз г. Одесса

Формат	Зона	Поз.	Обозначение	Наименование	Кол.	Примеч.
				Документация		
А3			МГ-8.02.05.00.00.СБ	Сборочный чертеж		
				Сборочные единицы		
А4		1	МГ-8.02.05.01.00	Ось	2	
				Детали		
А4		2	МГ-8.02.05.00.01.	Опора	2	
А4		3	МГ-8.02.05.00.02.	Стенка	2	
А4		4	МГ-8.02.05.00.03	Стенка боковая	2	
А4		5	МГ-8.02.05.00.04	Связь	2	
		6	-01	Связь	2	
А4		7	МГ-8.02.05.00.05	Ручка	2	
А4		8	МГ-8.02.05.00.06	Колесо	4	
А4		9	МГ-8.02.05.00.07	Втулка	4	
А4		10	МГ-8.02.05.00.08	Шайба	4	
Б1		11	МГ-8.02.05.00.09	Дно		
				Лист Б-ПН-2ГОСТ 19904-74		
				Ст.3сп ГОСТ 16523-70		
				(1760±10)×(1560±20)мм	1	18.4кг
				Стандартные изделия		
		12		Шплинт 5х35-001 ГОСТ 397-79	4	

Изм.	Лист	№ докум.	Подп.	Дата	ТПР-820-4-039.90. МГ-8.02.05.00.00.			
Разраб.		Лебедь		06.90	Тележка мусоросборная	Лит.	Лист	Листов
Пров.		Осипов		06.90			1	
Н. контр.		Мартынов		06.90	Укрюжгипроводхоз г. Одесса			
Утв.		Дашков		06.90				

Формат А4

Формат	Зона	Поз.	Обозначение	Наименование	Кол.	Примеч.

Подпись и дата | Инв. № дубл. | Взам. инв. № | Подпись и дата | Инв. № подл.

Изм.	Лист	№ докум.	Подп.	Дата	Лист

МП-8.02.05.00.00 СБ

Альбом 2

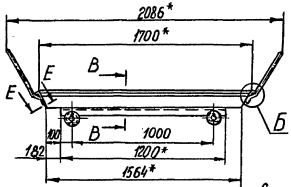

Б (1:2)

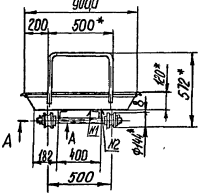

Таблица сварных швов

№ шва	ГОСТ	Обозначение	Кол-во швов
1	5264-80	Н1-Δ3	10
2		Т1-Δ4	14
3		У4	4
4	11534-75	У1	1

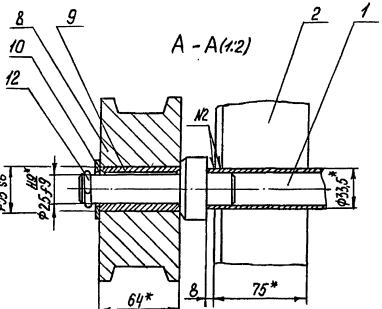

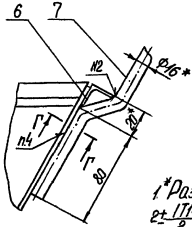



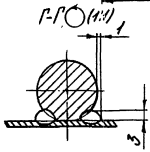

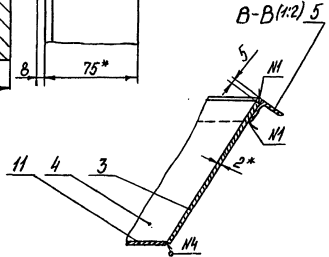

1.*Размеры для справок
2. ± IT14.
3. Сварку производить по ГОСТ 5264-80 электродами типа Э42 ГОСТ 9467-75.
4. Сборка ручная дуговая (нестанд. шов).

Привязан

Инв. №

Изм.	Лист	№ докум.	Подп.	Дата
Разраб.		Дерюга		10.90
Пров.		Дегтярь		10.90
Т. контр.		Макаров		10.90
Н. контр.		Муфтахов		12.90
Утв.		Лашков		12.90

ТПР-820-4-039.90. МП-8.02.05.00.00 СБ

Тележка мусоросборная

Лит	Масса	Масштаб
	80	1:20

Лист | Листов 1

Укрюжгипрободхоз г. Одесса

Альбом 2

Формат	Зона	Поз.	Обозначение	Наименование	Кол.	Примеч.
				Документация		
А3			МГ-8.02.06.00.00.СБ	Сборочный чертеж		
				Детали		
А4		1	МГ-8.02.06.00.01.	Накладка	1	
А4		2	МГ-8.02.06.00.02.	Упор	1	
Б4		3	МГ-8.02.06.00.03.	Связь		
				Швеллер 16 ГОСТ 8240-72 / Ст.3 ГОСТ 535-88		
				L = 4810 ± 2 мм	1	67 кг
			Переменные данные	для исполнений		
				МГ-8.02.06.00.00		
				Детали		
Б4		4	МГ-8.02.06.00.04.	Полоз		
				Квадрат 30-В ГОСТ 2591-88 / Ст.3 ГОСТ 535-88		
				L = 8460 ± 5 мм	1	60 кг
Б4		5	МГ-8.02.06.00.05.	Накладка		
				Полоса 10×100-В-2 ГОСТ 103-76 / Ст.3кп ОСТ 14-2-208-87		
				L = 3650 ± 2 мм	1	28,6 кг

Изм.	Лист	№ докум.	Подп.	Дата	ТПР-820-4-039.90 МГ-8.02.06.00.00.		
Разраб.		Левада		1990	Рельс	Лит.	Лист 1 / Листов 2
Пров.		Осипов		1990		Укрюжгипроводхоз г. Одесса	
Н. контр.		Литвинов		1990			
Утв.		Дашков		1990			

Формат А4

Формат	Зона	Поз.	Обозначение	Наименование	Кол.	Примеч.
				МГ-8.02.06.00.00-01		
				Детали		
Б4		4	МГ-8.02.06.00.06	Полоз		
				Квадрат 30-В ГОСТ 2591-88 / Ст.3 ГОСТ 535-88		
				L = 10824 ± 5 мм	1	78,5 кг
Б4		5	МГ-8.02.06.00.07.	Накладка		
				Полоса 10×100-В-2 ГОСТ 103-76 / Ст3кп ОСТ 14-2-208-87		
				L = 6014 ± 2 мм	1	47,2 кг
				МГ-8.02.06.00.00-02		
				Детали		
Б4		4	МГ-8.02.06.00.08	Полоз		
				Квадрат 30-В ГОСТ 2591-88 / Ст3 ГОСТ 535-88		
				L = 13184 ± 5 мм	1	94 кг
Б4		5	МГ-8.02.06.00.09	Накладка		
				Полоса 10×100-В-2 ГОСТ 103-76 / Ст3кп ОСТ 14-2-208-87		
				L = 8374 ± 2 мм	1	66 кг

Инв. № подл. | Подпись и дата | Взамен инв. № | Инв. № дубл. | Подпись и дата

Изм.	Лист	№ докум.	Подп.	Дата	ТПР-820-4-039.90 МГ-8.02.06.00.00.	Лист 2

МГ-8.02.06.00.00СБ

Альбом 2

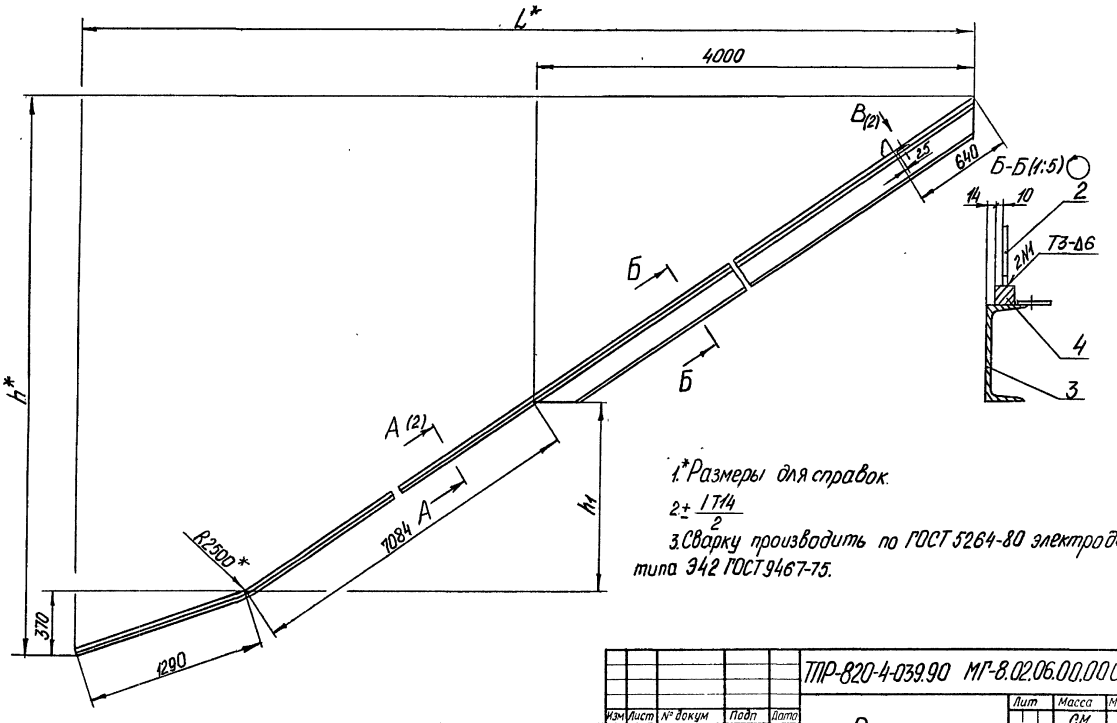

1.*Размеры для справок.

2. $\pm \frac{IT14}{2}$

3.Сварку производить по ГОСТ 5264-80 электродами типа Э42 ГОСТ 9467-75.

					ТПР-820-4-039.90 МГ-8.02.06.00.00СБ		
Изм.	Лист	№ докум.	Подп.	Дата		Лит	Масса	Масшт
Разраб.		Левада		03.90	Рельс		см. табл	1:20
Пров		Осипов		03690		Лист 1	Листов 2
Т.контр.		Макаров		03690			
Н.контр.				03690		Укрюжгипробдхоз г. Одесса	
Утв.		Дашков		03690			

Привязан

Инв.№

МГ-8.02.06.00.00

Альбом 2

B (1:2) (1)

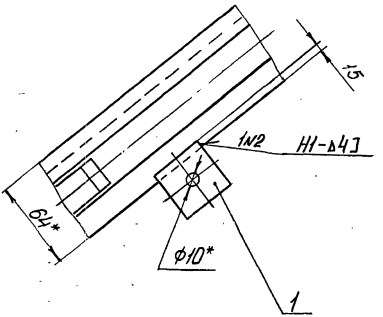

Обозначение	Δh, мм	L, мм	h, мм	h1, мм	Масса, кг
МГ-8.02.06.00.00	1000	8125	5200	1930	160
-01	2000	9625	6200	2930	195
-02	3000	111625	7200	3930	231

А-А (1:2) ○ (1)

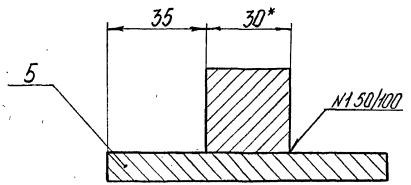

Привязан

Инв.№

ТПР-820-4-039.90. МГ-8.02.06.00.00 ПЗ

Лист 2

Формат	Зона	Поз.	Обозначение	Наименование	Кол.	Примеч.
				Документация		
А3			МГ-8.03.00.00.00.СБ	Сборочный чертеж		
				Сборочные единицы		
А4		1	МГ-8.03.01.00.00.	Тележка	1	
А4		2	МГ-8.03.02.00.00.	Кронштейн	1	
А4		3	МГ-8.01.01.00.00	Рама	1	
А4		4	МГ-8.01.06.00.00	Блок	2	
				Стандартные изделия		
		5		Болт М16-6g×30.58		
				ГОСТ 7798-70	4	
		6		Гайка М16-6Н 5		
				ГОСТ 5915-70	4	
		7		Шайба 16.01.08 кп 016		
				ГОСТ 11371-78	4	
			Переменные данные	для исполнений		
				МГ-8.03.00.00.00		
				Сборочные единицы		
А4		8	МГ-8.03.03.00.00	Рельс	2	

Изм	Лист	№ докум.	Подп.	Дата
Разраб.		Левада		29.90
Пров.		Осипов		29.90
Н. контр.				29.90
Утв.		Дашков		29.90

ТПР-820-4-039.90. МГ-8.03.00.00.00

Водозаборный оголовок с пороэластом Ф2.0м

Лит.	Лист	Листов
	1	2

Укрюжгипроводхоз г. Одесса

Формат А4

Формат	Зона	Поз.	Обозначение	Наименование	Кол.	Примеч.
				МГ-8.03.00.00.00-01		
				Сборочные единицы		
А4		8	МГ-8.03.03.00.00-01	Рельс	2	
				МГ-8.03.00.00.00-02		
				Сборочные единицы		
А4		8	МГ-8.03.03.00.00-02	Рельс	2	

Подпись и дата | Инв. № дубл. | Взамен инв. № | Подпись и дата | Инв. № подл.

Изм	Лист	№ докум.	Подп.	Дата

ТПР-820-4-039.90. МГ-8.03.00.00.00 Лист 2

24481-02 39

Формат А4

Альбом 2

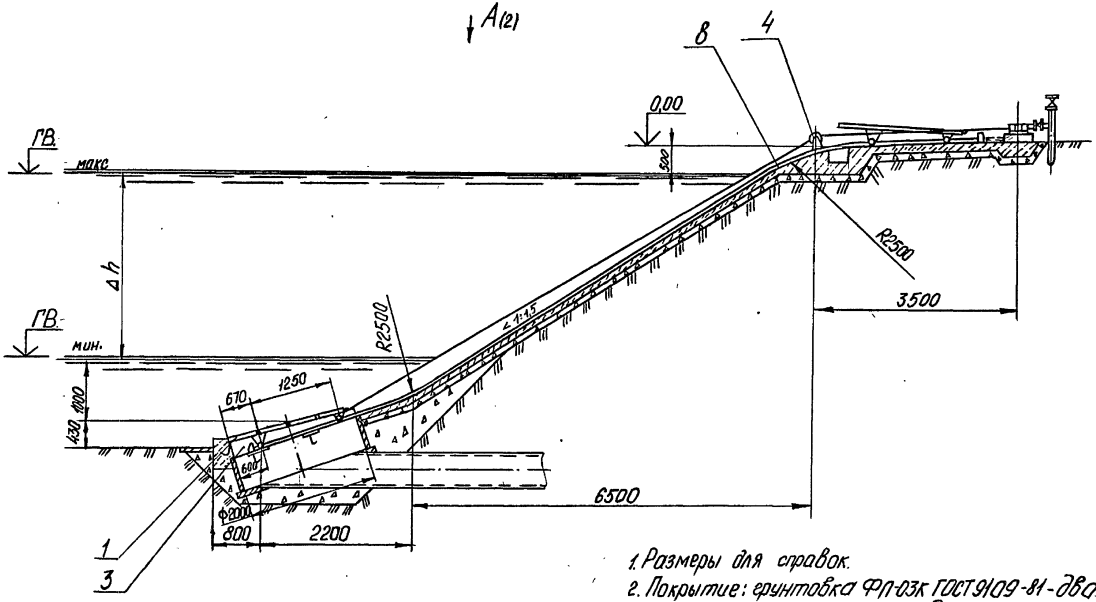

1. Размеры для справок.
2. Покрытие: грунтовка ФЛ-03К ГОСТ 9109-81 - два слоя, эмаль ХВ-1100 ГОСТ 6993-79 - два слоя.

Привязан					
Инв.№					
Изм.	Лист	№ докум.	Подп.	Дата	
Разраб		Баренко		30.7.90	
Пров		Левада		30.7.90	
Т.контр.		Макаров		30.7.90	
Н.контр.		Левицкий		30.5.90	
Утв		Дашков		30.5.90	

ТПР-820-04-039.90. МГ-8.03.00.00.00 СБ

Водозаборный оголовок с пороэластом Ф 2.0 м

Лит	Масса	Масшт
	см. табл	1:50
Лист 1	Листов 2	

Укрюжгипроводхоз г. Одесса

24481-02 40 Формат А3

МГ-8.03.00.00.00.СБ

Альбом 2

А (1)

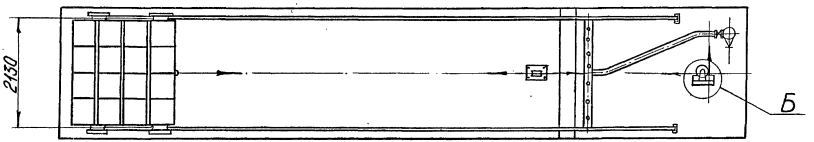

Б (1:5)

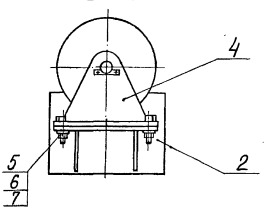

Обозначение	Δ h, мм	Масса, кг
МГ-8.03.00.00.00.	1000	463
-01	2000	551
-02	3000	625

Привязан

Инв. №

ТПР-820-4-039.90 МГ-8.03.00.00.00.СБ Лист 2

24481-02 41 Формат А3

Формат	Зона	Поз.	Обозначение	Наименование	Кол.	Примеч.
				Документация		
А3			МГ-8.03.01.00.00СБ	Сборочный чертеж		
				Детали		
А4		1	МГ-8.03.01.00.01	Щека	2	
А4		2	МГ-8.03.01.00.02	Щека	2	
А4		3	МГ-8.03.01.00.03	Щека	2	
А4		4	МГ-8.03.01.00.04	Щека	2	
А4		5	МГ-8.03.01.00.05	Шайба	8	
А4		6	МГ-8.03.01.00.06	Втулка	4	
А4		7	МГ-8.03.01.00.07	Колесо	4	
А4		8	МГ-8.03.01.00.08	Ось	4	
А4		9	МГ-8.03.01.00.09	Планка	4	
А4		10	МГ-8.03.01.00.10	Связь	2	
А4		11	МГ-8.03.01.00.11	Связь	6	
А4		12	МГ-8.03.01.00.12	Клин		
А4		13	МГ-8.03.01.00.13	Петля	32	
Б4		14	МГ-8.03.01.00.14	Связь		
				Уголок 63×63×5-В ГОСТ 8509-86 / Ст.3сп.3 ГОСТ 535-88		
				L=300-1,0мм	4	1,4кг
Б4		15	МГ-8.03.01.00.15	Связь		
				Уголок 63×63×5-В ГОСТ 8509-86 / Ст.3сп.3 ГОСТ 535-88		
				L=100мм	8	0,4кг

Изм.	Лист	№ докум.	Подп.	Дата	ТПР-820-4-039.90 МГ-8.03.01.00.00			
Разраб.		Лебада		8.90	Тележка	Лит.	Лист	Листов
Пров.		Окипов		8.90			1	2
Н. контр.		Чубур		8.90		Укрюжгипроводхоз г. Одесса		
Утв.		Дашкевич		8.90				

Формат А4

Формат	Зона	Поз.	Обозначение	Наименование	Кол.	Примеч.
Б4		16	МГ-8.03.01.00.16	Связь		
				Уголок 63×63×5-В ГОСТ 8509-86 / Ст.3сп.3 ГОСТ 535-88		
				L=2030±1,0мм	2	9,7кг
				Стандартные изделия		
		17		Болт М8-6g×12.58 ГОСТ 7798-70	8	
				Прочие изделия		
		18		Пароэласт 500×500×5,0 мм ТУ 33-412-88	16	

Подпись и дата | Инв.№ дубл. | Взам. инв.№ | Подпись и дата | Инв.№ подл.

Изм.	Лист	№ докум.	Подп.	Дата	ТПР-820-4-039.90 МГ-8.03.01.00.00.	Лист 2

24481-02 42 Формат А4

МГ-8.03.01.00.00СБ

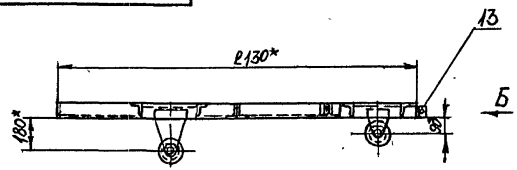

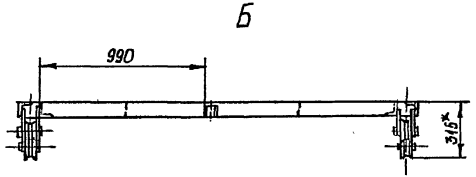

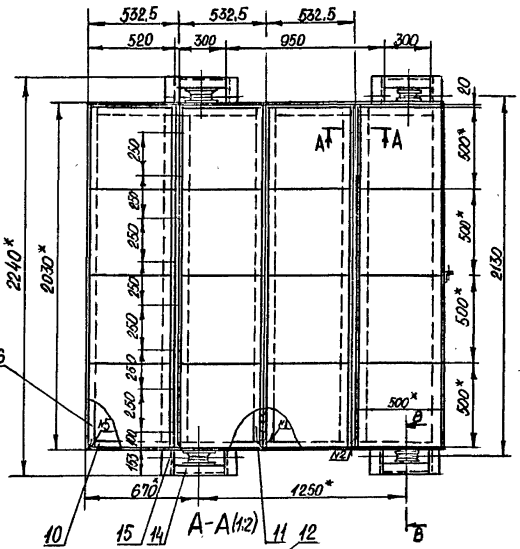

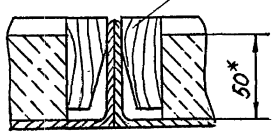

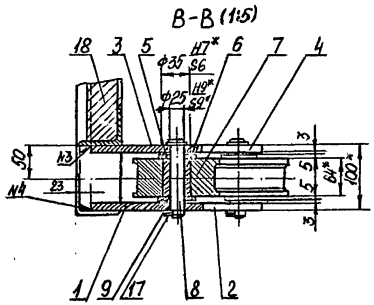

N шва	Обозначение	Кол
1	С2	16
2	У1 100/50	3
3	Т1-Δ4	36
4	Н1-Δ5]	8
5	У5	4

1. * Размеры для справок
2. Сварку производить по ГОСТ5264-80 электродами типа Э42 ГОСТ9467-75
3. При монтаже обеспечить распололожение колёс на одной оси. Отклонение не более 2мм.

Изм	Лист	№ докум	Подп	Дата
Разраб		Оленковская		8.4.90
Пров		Осипов		10.4.90
Т.контр.		Макаров		10.4.90
Н.контр.		Первушкин		08.90
Утв		Дашков		10.4.90

Привязан

Инв. №

ТПР-820-4-039.90 МГ-8.03.01.00.00СБ

Тележка

Лит	Масса	Масшт
	430	1:20

Лист | Листов 1

Укрюжгипроводхоз г Одесса

Формат	Зона	Поз.	Обозначение	Наименование	Кол.	Примеч.
				Документация		
А3			МГ-8.03.02.00.00.СБ	Сборочный чертеж		
				Детали		
А4		1	МГ-8.03.02.00.01	Стенка	1	
А4		2	МГ-8.03.02.00.02.	Косынка	2	
А4		3	МГ-8.03.02.00.03.	Основание	1	

А1600М2

Изм.	Лист	№ докум.	Подп.	Дата	ТПР-820-4-039.90. МГ-8.03.02.00.00			
Разраб.		Левада		28.12.90	Кронштейн	Лит.	Лист	Листов
Пров.		Осипов		28.12.90				1
Н. контр.		Пашков		28.12.90		Укрюжгипроводхоз г. Одесса		
Утв.		Пашков		28.12.90				

Формат А4

Формат	Зона	Поз.	Обозначение	Наименование	Кол.	Примеч.

Подпись и дата | Инв. № дубл. | Взам. инв. № | Подпись и дата | Инв. № подл.

Изм.	Лист	№ докум.	Подп.	Дата	Лист

МГ-8.03.02.00.00СБ

Альдом 2

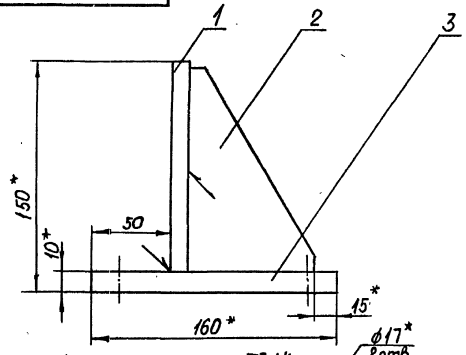

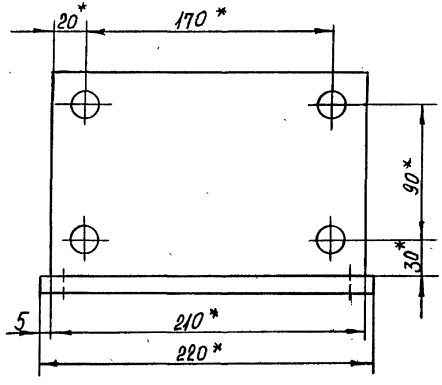

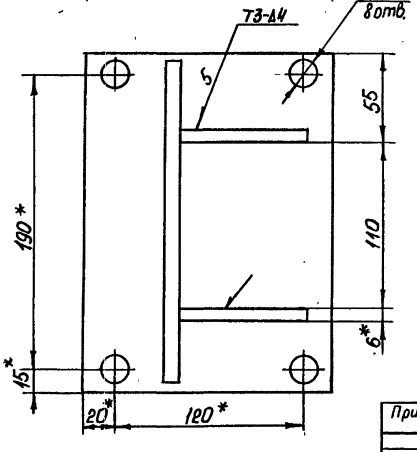

1. * Размеры для справок
2. Сварку производить по ГОСТ 5264-80 электродами типа 942 ГОСТ 9467-75

Изм	Лист	№ докум	Подп	Дата
Разраб		Оленковская		15.5.90
Пров		Осипов		15.5.90
Т.контр.		Макаров		16.5.90
Н.контр.		Мервенская		07.90
Утв		Дашков		16.5.90

ТПР-820-4-039.90 МГ-8.03.02.00.00СБ

Кронштейн

Лит	Масса	Масшт
	5,2	1:2

Лист | Листов 1

Укрюжгипроводхоз г. Одесса

Привязан

Инв.№

24481-02 45 формат А3

Формат	Зона	Поз.	Обозначение	Наименование	Кол.	Примеч.
				Документация		
А3			МГ-8.03.03.00.00. СБ.	Сборочный чертеж		
				Детали		
А4		1	МГ-8.03.03.00.01.	Упор	1	
			Переменные данные	для исполнений		
				МГ-8.03.03.00.00		
				Детали		
Б4		2	МГ-8.03.03.00.02.	Полоз		
				Квадрат 30-В ГОСТ 2591-88 / Ст. 3 ГОСТ 535-88		
				L = 5700±5 мм	1	41 кг
Б4		3	МГ-8.03.03.00.03.	Накладка		
				Полоса 10×100-В-2 ГОСТ 103-76 / Ст. 3 кп ОСТ-14-2-208-87		
				L = 5750±5 мм	1	44,5 кг
				МГ-8.03.03.00.00-01		
				Детали		

Изм	Лист	№ докум.	Подп.	Дата
Разраб.		Левада		31.8.90
Пров.		Осипов		31.8.90
Н. контр.		Мирошниц		31.8.90
Утв.		Дашков		31.8.90

ТПР-820-4-039.90. МГ-8.03.03.00.00.

Рельс

Лит.	Лист	Листов
	1	2

Укрюжеипроводхоз г. Одесса

формат А4

Формат	Зона	Поз.	Обозначение	Наименование	Кол.	Примеч.
Б4		2	МГ-8.03.03.00.04	Полоз		
				Квадрат 30-В ГОСТ 2591-88 / Ст. 3 ГОСТ 535-88		
				L = 8220±5 мм	1	59,5 кг
Б4		3	МГ-8.03.03.00.05.	Накладка		
				Полоса 10×100-В-2 ГОСТ 103-76 / Ст. 3 кп ОСТ 14-2-208-87		
				L = 8270±5 мм	1	65 кг
				МГ-8.03.03.00.00-02		
				Детали		
Б4		2	МГ-8.03.03.00.06.	Полоз		
				Квадрат 30-В ГОСТ 2591-88 / Ст. 3 ГОСТ 535-88		
				L = 10740±5 мм	1	77 кг
Б4		3	МГ-8.03.03.00.07	Накладка		
				Полоса 10×100-В-2 ГОСТ 103-76 / Ст. 3 кп ОСТ 14-2-208-87		
				L = 10790±5 мм	1	84,5 кг

Подпись и дата | Инв. № дубл. | Взамен инв. № | Подпись и дата | Инв. № подл.

Изм	Лист	№ докум.	Подп.	Дата

ТПР-820-4-039.90. МГ-8.03.03.00.00.

Лист 2

24481-02 46

формат А4

МГ-8.03.03.00.00СБ

Альбом 7

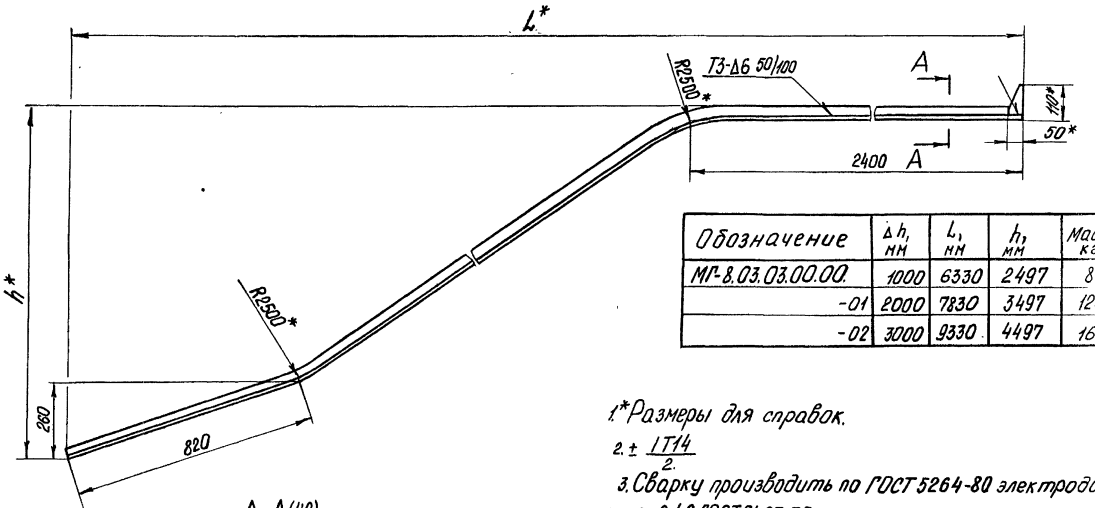

Обозначение	Δ h, мм	L, мм	h, мм	Масса, кг
МГ-8.03.03.00.00	1000	6330	2497	86
-01	2000	7830	3497	125
-02	3000	9330	4497	162

1.* Размеры для справок.

2. ± 1Т14/2

3. Сварку производить по ГОСТ 5264-80 электродами типа Э42/ГОСТ 9467-75.

А-А(1:2)

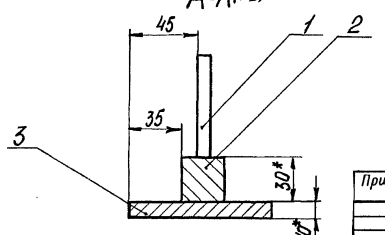

Привязан

Инв. №

Изм.	Лист	№ докум.	Подп.	Дата
Разраб		Левада		05.90
Пров		Осипов		05.90
Т. контр.		Макаров		05.90
Н. контр.		Мерцалова		05.90
Утв		Дашков		05.90

ТПР-820-4-039.90. МГ-8.03.03.00.00СБ.

Рельс

Лит	Масса	Масшт.
	см. табл.	1:10
Лист	Листов 1	

Укрюжгипроводхоз г. Одесса

24481-02 47 формат А3

Формат	Зона	Поз.	Обозначение	Наименование	Кол.	Примеч.
				Документация		
А3			МГ-8.04.00.00.00 СБ	Сборочный чертеж		
				Детали		
А4		1	МГ-8.04.00.00.01	Упор	2	
			Переменные данные	для исполнений		
				МГ-8.04.00.00.00		
				Детали		
Б4		2	МГ-8.04.00.00.02	Полоз		
				Квадрат 30-В ГОСТ 2591-88 / Ст.3 ГОСТ 535-88		
				L=6250±5мм	1	44,1кг
Б4		3	МГ-8.04.00.00.03	Накладка		
				Полоса 10×100-В-2 ГОСТ 103-76 / Ст.3 кп ОСТ 14-2-208-87		
				L=6250±5мм	1	49кг
				МГ-8.04.00.00.00-01		
				Детали		

Изм	Лист	№ докум.	Подп.	Дата
Разраб.		Левада		14.6.90
Пров.		Осипов		14.6.90
Н. контр.		Мельников		14.6.90
Утв.		Дашков		14.6.90

ТПР-820-4-039.90 МГ-8.04.00.00.00.

Рельс

Лит.	Лист	Листов
	1	3

Укрюжгипроводхоз г. Одесса

Формат А4

Формат	Зона	Поз.	Обозначение	Наименование	Кол.	Примеч
Б4		2	МГ-8.04.00.00.04	Полоз		
				Квадрат 30-В ГОСТ 2591-88 / Ст3 ГОСТ 535-88		
				L=7650±5мм	1	54кг
Б4		3	МГ-8.04.00.00.05	Накладка		
				Полоса 10×100-В-2 ГОСТ 103-76 / Ст.3кп ОСТ 14-2-208-87		
				L=7650±5мм	1	65кг
				МГ-8.04.00.00.00-02		
				Детали		
Б4		2	МГ-8.04.00.00.06	Полоз		
				Квадрат 30-В ГОСТ 2591-88 / Ст3 ГОСТ 535-88		
				L=8450±5мм	1	59,7кг
Б4		3	МГ-8.04.00.00.07	Накладка		
				Полоса 10×100-В-2 ГОСТ 103-76 / Ст3кп ОСТ 14-2-208-87		
				L=8450±5мм	1	66,3кг
				МГ-8.04.00.00.00-03		
				Детали		
Б4		2	МГ-8.04.00.00.08	Полоз		
				Квадрат 30-В ГОСТ 2591-88 / Ст3 ГОСТ 535-88		
				L=10350±5мм	1	73кг

Подпись и дата | Инв № дубл. | Взамен инв № | Подпись и дата | Инв № подл.

Изм	Лист	№ докум.	Подп.	Дата

ТПР-820-4-039.90 МГ-8.04.00.00.00

Лист 2

24481-02 48

Формат А4

Формат	Зона	Поз.	Обозначение	Наименование	Кол.	Примеч.
БЧ		3	МГ-8.04.00.00.09.	Накладка		
				Полоса 10×100-В-2 ГОСТ 103-76		
				Ст.3 кп ОСТ 14-2-208-87		
				L = 10350 ± 5 мм	1	81,2 кг
				МГ-8.04.00.00.00.-04		
				Детали		
БЧ		2	МГ-8.04.00.00.10	Полоз		
				Квадрат 30-В ГОСТ 2591-88		
				Ст. 3 ГОСТ 535-88		
				L = 10650 ± 5 мм	1	75,2 кг
БЧ		3	МГ-8.04.00.00.11	Накладка		
				Полоса 10×100-В-2 ГОСТ 103-76		
				Ст.3 кп ОСТ 14-2-208-87		
				L = 10650 ± 5 мм	1	83,6 кг
				МГ-8.04.00.00.00-05		
				Детали		
БЧ		2	МГ-8.04.00.00.12.	Полоз		
				Квадрат 30-В ГОСТ 2591-88		
				Ст 3 ГОСТ 535-88		
				L = 13050 ± 5 мм	1	92,1 кг
БЧ		3	МГ-8.04.00.00.13.	Накладка		
				Полоса 10×100-В-2 ГОСТ 103-76		
				Ст.3 кп ОСТ 14-2-208-87		
				L = 13050 ± 5 мм	1	102,4 кг

Изм	Лист	№ докум	Подп.	Дата	ТПР-820-4-039.90. МГ-8.04.00.00.00	Лист 3

Формат А4

Формат	Зона	Поз.	Обозначение	Наименование	Кол.	Примеч.

Подпись и дата | Инв № дубл. | Взамен инв № | Подпись и дата | Инв № подл.

Изм	Лист	№ докум.	Подп.	Дата	Лист

МГ-8.04.00.00.00.СБ.

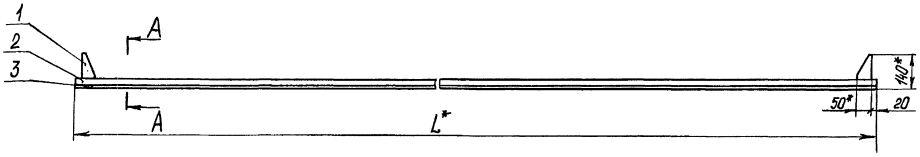

Обозначение	L, мм	Масса кг
МГ-8.04.00.00.00.	6250	95
-01	7650	122
-02	8450	129
-03	10350	157
-04	10650	160
-05	13050	198

А-А (1:2)

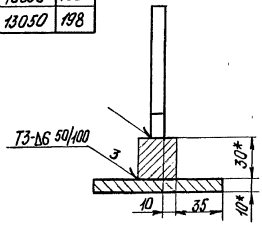

1.*Размеры для справок.

2. ± 17/4 / 2

3. Сварку производить по ГОСТ 5264-80 электродами типа 342 ГОСТ 9467-75.

Привязан

Инв. №

ТПР-820-4-039.90. МГ-8.04.00.00.00.СБ.

Изм.	Лист	№ докум.	Подп.	Дата
Разраб		Левада		12.90
Пров		Цыпов		12.90
Т. контр.		Макаров		12.90
Н. контр.		Кузьмич		12.90
Утв.		Дашков		12.90

Рельс

Лит	Масса	Масшт
	см табл.	1:10
Лист	Листов 1	

Укрюжгипроводхоз г. Одесса

24481-02 (50) формат А3

gost.e-ecolog.ru