ТИПОВЫЕ ПРОЕКТНЫЕ РЕШЕНИЯ

820-2-035.92

ПРОМЕЖУТОЧНЫЕ И КОНЦЕВЫЕ СБРОСЫ ИЗ ТРУБОПРОВОДОВ НА ЗАКРЫТОЙ ОРОСИТЕЛЬНОЙ СЕТИ

АЛЬБОМ 2

МЕТАЛЛИЧЕСКИЕ УЗЛЫ И ДЕТАЛИ

25360-02

gost.e-ecolog.ru

Указана в счет-накладной

ТИПОВЫЕ ПРОЕКТНЫЕ РЕШЕНИЯ

820-2-035.92

ПРОМЕЖУТОЧНЫЕ И КОНЦЕВЫЕ СБРОСЫ ИЗ ТРУБОПРОВОДОВ НА ЗАКРЫТОЙ ОРОСИТЕЛЬНОЙ СЕТИ

АЛЬБОМ 2

ПЕРЕЧЕНЬ АЛЬБОМОВ

АЛЬБОМ	1	ПЗ	Пояснительная записка
		КЖ	Конструкции железобетонные
АЛЬБОМ	2		Металлические узлы и детали
АЛЬБОМ	3	С	Сметы
АЛЬБОМ	4	ВМ	Ведомости потребности в материалах
АЛЬБОМ	5	ССО	Сборник спецификаций оборудования

РАЗРАБОТАНЫ
институтом „Укргипроводхоз"

Утверждены и введены в действие
Советом по типовому проектированию
Госконцерна „Водстрой"
Протокол от 18.03.92г. №873

Главный инженер института — В.А.Михайловский

Главный инженер проекта — Н.В.Радченко

Содержание альбома

Обозначение	Наименование	Стр.	Обозначение	Наименование	Стр.
	Титульный лист	1	ГП-Дс×h.00.000	Гидрант промежуточный	34
	Содержание альбома	2	ГП-Дс×h.00.000 СБ	Гидрант промежуточный. Сборочный чертеж.	39
			ГП-Дс×h.00.000	Детали.	41
			ГК-Дс×h.00.000	Гидрант концевой.	46
ПСТ-Дс.00.000	Тройник	3	ГК-Дс×h.00.000 СБ	Гидрант концевой. Сборочный чертеж.	48
ПСТ-Дс.00.000 СБ	Тройник. Сборочный чертеж	5	ГП-Дж×h.00.000	Гидрант промежуточный	49
ПСТ-Дс.00.000	Детали	6	ГП-Дж×h.00.000 СБ	Гидрант промежуточный. Сборочный чертеж	52
КСТ-Дс.00.000	Тройник концевой	8	ГК-Дж×h.00.000	Гидрант концевой.	53
КСТ-Дс.00.000 СБ	Тройник концевой. Сборочный чертеж.	10	ГК-Дж×h.00.000СБ	Гидрант концевой. Сборочный чертеж.	55
КСТ-Дс.00.000	Детали	11	ГП-Джс×h.00.000	Гидрант промежуточный.	56
ПСТ-Дж.00.000	Тройник	13	ГП-Джс×h.00.000 СБ	Гидрант промежуточный	58
ПСТ-Дж.00.000 СБ	Тройник. Сборочный чертеж	17	ГК-Джс×h.00.000	Гидрант концевой.	59
ПСТ-Дж.00.000	Детали	18	ГК-Джс×h.00.000 СБ	Гидрант концевой. Сборочный чертеж	61
КСТ-Дж.00.000	Тройник концевой. Сборочный чертеж.	21	ГП-300тр×h.00.000	Гидрант промежуточный	62
КСТ-Дж.00.000 СБ	Тройник концевой. Сборочный чертеж.	22	ГП-300тр×h.00.000 СБ	Гидрант промежуточный. Сборочный чертеж	63
ПСТ-Джс.00.000	Тройник.	23	ГК-300тр×h.00.000	Гидрант концевой	64
ПСТ-Джс.00.000 СБ	Тройник. Сборочный чертеж	24	ГК-300тр×h.00.000	Гидрант концевой. Сборочный чертеж.	65
ПСТ-Джс.00.000	Детали.	25			
КСТ-Джс.00.000	Тройник концевой	27			
КСТ-Джс.00.000 СБ	Тройник концевой. Сборочный чертеж.	29			
ПСТ-300тр.00.000	Тройник.	30			
ПСТ-300тр.00.000 СБ	Тройник. Сборочный чертеж	31			
КСТ-300тр.00.000	Тройник концевой	32			
КСТ-300тр.00.000 СБ	Тройник концевой. Сборочный чертеж.	33			

Инв. № подл. | Подп. и дата | Взам. инв. № | Инв. № дубл. | Подп. и дата

Формат	Зона	Поз.	Обозначение	Наименование	Кол.	Примечание
				Документация		
А3			ПСТ-Дс.00.000 СБ	Сборочный чертеж		
				Переменные данные для исполнений		
				ПСТ-Дс.00.000		
				Детали		
*		1	ПСТ-Дс.00.001	Штуцер	1	*А3, А4
А4		2	ПСТ-Дс.00.002	Ствол	1	
				Стандартные изделия		
		3		Фланец 1-100-10 ГОСТ 12820-80	1	3,96 кг
				ПСТ-Дс.00.000-01		
				Детали		
	-	1	ПСТ-Дс.00.001-01	Штуцер	1	
	-	2	ПСТ-Дс.00.002-01	Ствол	1	
				Стандартные изделия		
		3		Фланец 1-100-10 ГОСТ 12820-80		3,96 кг
				ПСТ-Дс.00.000-02		
				Детали		
	-	1	ПСТ-Дс.00.001-02	Штуцер	1	
	-	2	ПСТ-Дс.00.002-02	Ствол	1	

Инв.№ подл. | Подпись и дата | Взам.инв.№ | Инв.№ дубл. | Подпись и дата

Изм.	Лист	№ докум.	Подп.	Дата	820-2-035.92 Дс.00.000		
Разраб.		Ноетенко		12.91	Тройник	Лит.	Лист 1	Листов 4
Пров.		Цекурда		12.91		Укргипроводхоз	
Н.контр.		Бурлаков		12.91			
Утв.		Балан		12.91			

Копировал: Формат А4

Формат	Зона	Поз.	Обозначение	Наименование	Кол.	Примечание
				Стандартные изделия		
		3		Фланец 1-100-10 ГОСТ 12820-80	1	3,96 кг
				ПСТ-Дс.00.000-03		
				Детали		
-		1	ПСТ-Дс.00.001-03	Штуцер	1	
-		2	ПСТ-Дс.00.002-03	Ствол	1	
				Стандартные изделия		
		3		Фланец 1-100-10 ГОСТ 12820-80	1	3,95 кг
				ПСТ-Дс.00.000-04		
				Детали		
-		1	ПСТ-Дс.00.001-04	Штуцер	1	
-		2	ПСТ-Дс.00.002-04	Ствол	1	
				Стандартные изделия		
		3		Фланец 1-100-10 ГОСТ 12820-80	1	3,56 кг
				ПСТ-Дс.00.000-05		
				Детали		
-		1	ПСТ-Дс.00.001-05	Штуцер	1	
-		2	ПСТ-Дс.00.002-05	Ствол	1	
				Стандартные изделия		
		3		Фланец 1-100-10 ГОСТ 12820-80	1	8,05 кг

Инв.№ подл. | Подпись и дата | Взам.инв.№ | Инв.№ дубл. | Подпись и дата

Изм.	Лист	№ докум.	Подпись	Дата	820-2-035.92 ПСТ-Дс.00.000	Лист 2
	2					

Копировал: 25360-02 4 Формат А4

Формат	Зона	Поз.	Обозначение	Наименование	Кол.	Примеч.
				ПСТ-Дс.00.000-06		
				Детали		
-		1	ПСТ-Дс.00.001-06	Штуцер	1	
-		2	ПСТ-Дс-00.002-06	Ствол	1	
				Стандартные изделия		
		3		Фланец 1-200-10		
				ГОСТ 12820-80	1	8,05 кг
				ПСТ-Дс.00.000-07		
				Детали		
-		1	ПСТ-Дс.00.001-07	Штуцер	1	
-		2	ПСТ-Дс.00.002-07	Ствол	1	
				Стандартные изделия		
		3		Фланец1-200-10		
				ГОСТ 12820-80	1	8,05 кг
				ПСТ-Дс.00.000-08		
				Детали		
-		1	ПСТ-Дс.00.001-08	Штуцер	1	
-		2	ПСТ-Дс.00.002-08	Ствол	1	

Инв.№подл. | Подп. и дата | Взам.инв.№ | Инв.№дубл. | Подп. и дата

Формат	Зона	Поз.	Обозначение	Наименование	Кол.	Примеч.
				Стандартные изделия		
		3		Фланец 1-200-10		
				ГОСТ 12820-80	1	8,05 кг

Инв.№подл. | Подп. и дата | Взам.инв.№ | Инв.№дубл. | Подп. и дата

ПСТ-Дс.00.000 СБ

Типовые проектные решения 820-2-035.92 Альбом 2

Инв.№подл. | Подп. и дата | Взам.инв.№ | Инв.№дубл. | Подп. и дата

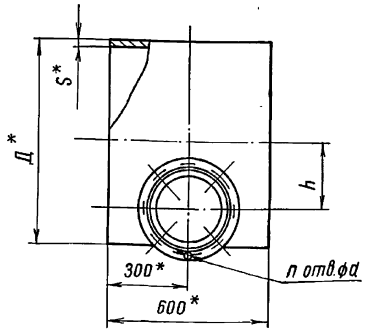

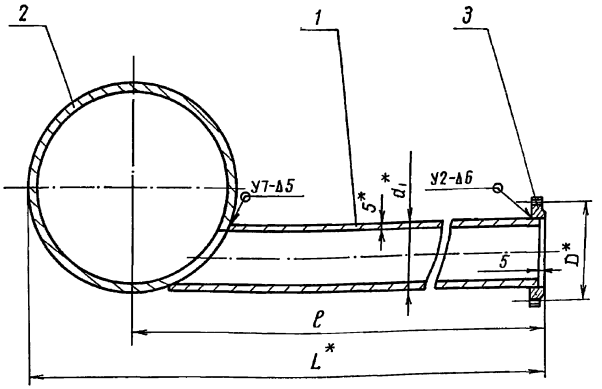

Обозначение	Шифр	Размеры в мм									Масса, кг
		Д	S	h	L	ℓ	d1	D	n	d	
ПСТ-Дс.00.000	ПСТ-300с	325	7	106	1662	1500	114	180	8	18	54,9
-01	ПСТ-400с	426	7	156	1713						65,1
-02	ПСТ-500с	530	7	208	1765						75,7
-03	ПСТ-600с	630	7	258	1815						85,8
-04	ПСТ-700с	720	9	250	2360	2000	219	295	12	23	150,1
-05	ПСТ-800с	820	9	300	2410						163,0
-05	ПСТ-900с	920	9	350	2460						175,8
-07	ПСТ-1000с	1020	11	400	2510						217,3
-08	ПСТ-1200с	1220	12	500	2610						267,8

1. * Размеры для справок.
2. $\pm \frac{17}{2}^{14}$
3. Сварные швы по ГОСТ 16037-80

Изм.	Лист	№ докум.	Подп.	Дата
Разраб.		Ногтенко		11.91
Пров.		Чекурда		12.91
Т.контр.				
Н.контр.		Бурлаков		12.91
Утв.		Балан		12.91

820-2-035.92 ПСТ-Дс.00.000 СБ

Тройник

Лит.	Масса	Масштаб
	см. табл.	—
Лист	Листов 1	

УКРГИПРОВОДХОЗ

ПСТ-Дс.00.001

Типовые проектные решения 820-2-035.92 Альбом 2

Инв.№ подл. | Подп. и дата | Взам. инв.№ | Инв.№ дубл. | Подп. и дата

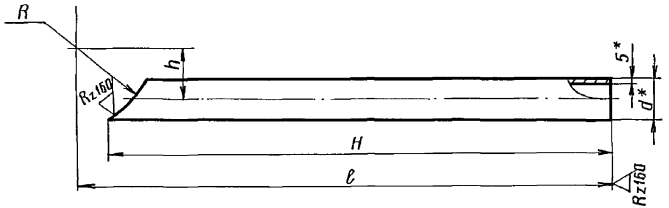

Шаблон для разметки

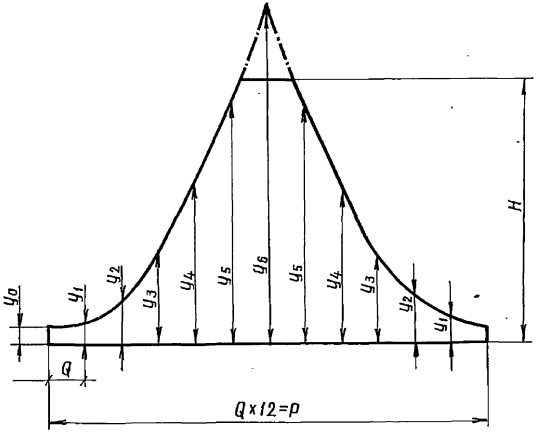

Таблица 1

Обозначение	Размеры, мм							Масса, кг
	R	h	H	ℓ	d	Q	P	
ПСТ-Дс-00.001	162,5	106	1455	1495	114	29.85	358,2	19,4
-01	213	156	1449					19,34
-02	265	208	1444					19,24
-03	315	258	1439					19,16
-04	360	250	1935	1995	219	57,33	688	46,21
-05	410	300	1931					45,63
-06	460	350	1927					45,08
-07	510	400	1924					44,43
-08	610	500	1917					43,40

1. * Размеры для справок.
2. Предельные отклонения размеров – по $\pm \frac{IT14}{2}$.

Изм.	Лист	N докум.	Подп.	Дата	820-2-035.92 ПСТ-Дс 00.001			
Разраб.		Нагтенка		11.91	Штуцер	Лит.	Масса	Масштаб
Пров.		Чекурда		12.91			См. табл.	–
Т.контр.						Лист 1	Листов 2	
Н.контр.		Бурлаков		12.91	Труба $\frac{d \times 5\ ГОСТ\ 10704-76}{Д\ ГОСТ\ 10706-80}$	Укргипроводхоз		
Утв.		Балан		12.91				

25360-02 7 Формат А3

ПСТ-Дс.00.002

А-А $\sqrt{(\sqrt{})}$

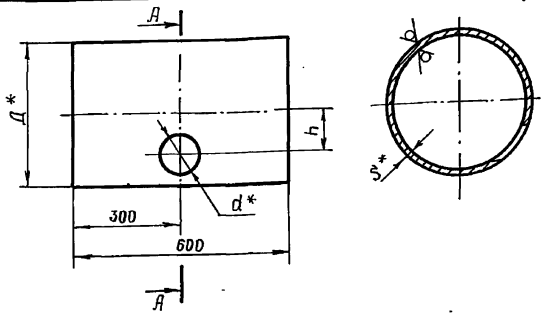

Обозначение	Размеры, мм				Масса, кг
	Д	d	h	S	
ПСТ-Дс-00.002	325	100	106	7	32,44
— 01	426	100	156	7	37,8
— 02	530	100	208	7	53,67
— 03	630	100	258	7	64,0
— 04	720	210	250	9	92,6
— 05	820	210	300	9	106,0
— 06	920	210	350	9	119,2
— 07	1020	210	400	11	161,2
— 08	1220	210	500	12	212,4

1 *Размеры для справок
2 Разметку отв. d производить по ПСТ-Дс.00.001
3 Предельные отклонения размеров - по $\pm \frac{IT14}{2}$

Изм.	Лист	№ докум.	Подп.	Дата
Разраб.		Погтенко		11.91
Пров.		Чекурда		12.91
Т. контр.				
Н. контр.		Бурлаков		12.91
Утв.		Балан		12.91

820-2-035.92ПСТ-Дс.00.002

Ствол

Лит.	Масса	Масштаб
	см. табл.	—
Лист	Листов 1	

Труба Д×S ГОСТ 10704-76 / Д ГОСТ 10705-80

УКРГИПРОВОДХОЗ

Копировал Формат А4

Типовые проектные решения 820-2-035.92 Альбом 2

Инв.№ подл. | Подп. и дата | Взам.инв.№ | Инв.№ дубл. | Подп. и дата

ПСТ-Дс.00.001

Таблица 2

Обозначение	Размеры, мм						
	$У_0$	$У_1$	$У_2$	$У_3$	$У_4$	$У_5$	$У_6$
ПСТ-Дс-00.000	1340	1342	1352	1371	1403	1446	1495
— 01	1306	1311	1324	1350	1388	1438	1495
— 02	1278	1283	1300	1331	1375	1431	1495
— 03	1252	1259	1279	1314	1364	1426	1495
— 04	1664	1699	1693	1736	1804	1893	1995
— 05	1632	1640	1667	1716	1790	1886	1995
— 06	1603	1613	1643	1697	1777	1878	1995
— 07	1576	1587	1620	1679	1765	1873	1995
— 08	1527	1539	1579	1646	1742	1862	1995

Инв.№ подл. | Подп. и дата | Взам.инв.№ | Инв.№ дубл. | Подп. и дата

Изм.	Лист	№ докум.	Подпись	Дата

820-2-035.92 ПСТ-Дс 00.001

Лист 2

Копировал Формат А4

Типовые проектные решения 820-2-035.92 Альбом 2

Формат	Зона	Поз.	Обозначение	Наименование	Кол.	Примеч.
				Документация		
А3			КСТ-Дс.00.000СБ	Сборочный чертеж		
				Переменные данные для исполнений		
				КСТ-Дс.00.000		
				Рис. 1		
				Сборочные единицы		
Д4		1	ПСТ-Дс.00.000	Тройник	1	
				Детали		
Д4		2	КСТ-Дс.00.001	Днище	1	
Д4		3	КСТ-Дс.00.002	Ребро	1	
—		4	-01	Ребро	2	
Д4		5	КСТ-Дс.00.003	Ребро	4	
				КСТ-Дс 00.000-01		
				Рис. 2		
				(то же как для		
				КСТ-Дс 00.000)		
				КСТ-Дс 00.000-02		
				Рис. 1		
				Сборочные единицы		
—		1	ПСТ-Дс.00.000-01	Тройник	1	

Изм.	Лист	№ докум.	Подп.	Дата	820-2-035.92 КСТ-Дс 00.000		
Разраб.		Ногтенко		11.91	Тройник концевой	Лит.	Лист 1	Листов 3
Пров.		Чекурда		12.91		УКРГИПРОВОДХОЗ	
Н.контр.		Бурлаков		12.91			
Утв.		Балан		12.91			

Инв.№ подл. | Подп. и дата | Взам.инв.№ | Инв.№ дубл. | Подп. и дата

Копировал Формат А4

Формат	Зона	Поз.	Обозначение	Наименование	Кол.	Примеч.
				Детали		
—		2	КСТ-Дс 00.001-01	Днище	1	
—		3	КСТ-Дс.00.002-02	Ребро	1	
—		4	-03	Ребро	2	
—		5	КСТ-Дс.00.003-01	Ребро	4	
				КСТ-Дс.00.000-03		
				Рис. 2		
				(то же как для		
				КСТ-Дс.00.000-02)		
				КСТ-Дс.00.000-04		
				Рис. 1		
				Сборочные единицы		
—		1	ПСТ-Дс.00.000-02	Тройник	1	
				Детали		
—		2	КСТ-Дс.00.001-02	Днище	1	
—		3	КСТ-Дс.00.002-04	Ребро	1	
—		4	-05	Ребро	2	
—		5	КСТ-Дс 00.003-02	Ребро	4	
				КСТ-Дс 00.000-05		
				Рис. 2		
				(то же как для		
				КСТ-Дс.00.000-04)		

Изм.	Лист	№ докум.	Подп.	Дата	820-2-035.92 КСТ-Дс.00.000	Лист 2

Инв.№ подл. | Подп. и дата | Взам.инв.№ | Инв.№ дубл. | Подп. и дата

Копировал Формат А4

Типовые проектные решения 820-2-035.92. Альбом 2

Формат	Зона	Поз.	Обозначение	Наименование	Кол.	Примеч.
				КСТ-Дс.00.000-06		
				Рис. 1		
				Сборочные единицы		
		1	ЛСТ-Дс.00.000-03	Тройник	1	
				Детали		
		2	КСТ-Дс.00.001-03	Днище		
		3	КСТ-Дс.00.002-06	Ребро		
		4	-07	Ребро		
		5	КСТ-Дс.00.003-03	Ребро		
				КСТ-Дс.00.000-07		
				Рис. 2		
				(то же как для		
				КСТ-Дс.00.000-06)		

Инв.№ подл. | Подп. и дата | Взам. инв.№ | Инв.№ дубл. | Подп. и дата

Изм. Лист № докум. Подп. Дата

820-2-035.92 КСТ-Дс.00.000

Лист 3

Формат	Зона	Поз.	Обозначение	Наименование	Кол.	Примеч.

Инв.№ подл. | Подп. и дата | Взам. инв.№ | Инв.№ дубл. | Подп. и дата

Изм. Лист № докум. Подп. Дата

820-2-035.92 КСТ-Дс.00.000

Лист

КСТ-Дс.00.000 СБ

Типовые проектные решения 820-2-035.92 Альбом 2

Вид А

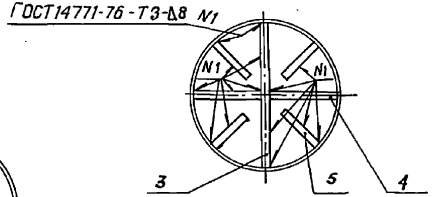

Рис.1

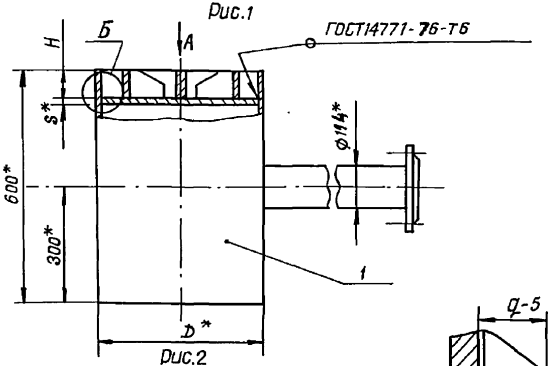

Рис.2

Остальное- см. рис.1

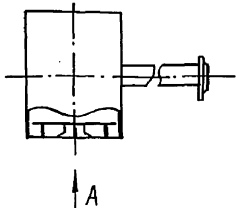

Б

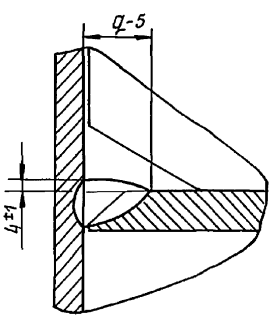

Обозначение	Шифр	Рис.	Размеры, мм					Масса, кг
			D	H	S	L	q	
КСТ-Дс.00.000	КСТ-300с	1	325	60	10	1552	20	65,28
-01	КСТ-300сл	2						
-02	КСТ-400с	1	426	80	10	1713	20	83,84
-03	КСТ-400сл	2						
-04	КСТ-500с	1	530	90	16	1765	28	122,2
-05	КСТ-500сл	2						
-06	КСТ-600с	1	630	100	16	1815	28	150,85
-07	КСТ-600сл	2						

1.* Размеры для справок

Изм.	Лист	№ докум.	Подп.	Дата
Разраб.		Ногтенко		11.91
Пров.		Чекурда		12.91
Т.контр.				
Н.контр.		Бурлаков		12.91
Утв.		Балан		12.91

820-2-035.92 КСТ-Дс 00.000СБ

Тройник концевой

Лит.	Масса	Масштаб
	см табл.	—
Лист	Листов 1	

Укргипроводхоз

Копировал: 25360-02 11 Формат А3

Инв.№ подл. | Подп. и дата | Взам. инв.№ | Инв.№ дубл. | Подп. и дата

КСТ-Дс. 00.002

(√)

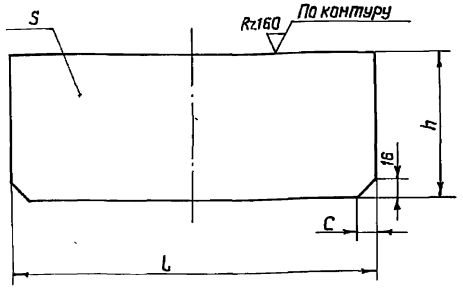

Обозначение	Размеры, мм				Масса, кг
	L	h	S	C	
КСТ-Дс.00.002	309	60	10	30	1,46
-01	149	60	10	30	0,74
-02	410	80	10	30	2,58
-03	200	80	10	30	1,28
-04	514	90	16	40	7,0
-05	248	90	16	40	3,4
-06	614	100	16	40	9,0
-07	298	100	16	40	4,5

Предельные отклонения размеров - по $\pm \frac{IT14}{2}$

Изм.	Лист	№ докум.	Подп.	Дата
Разраб.		Ногтенко		11.91
Пров.		Чекурда		12.91
Т.контр.				
Н.контр.		Бурлаков		12.91
Утв.		Балан		12.91

820-2-035.92 КСТ - Дс. 00.002

Ребро

Лит.	Масса	Масштаб
	См. табл.	-
Лист	Листов 1	

Лист S ГОСТ 19903 - 74 / Ст3. ГОСТ 14 637-89

УКРГИПРОВОДХОЗ

Формат А4

КСТ-Дс. 00.001

(√)

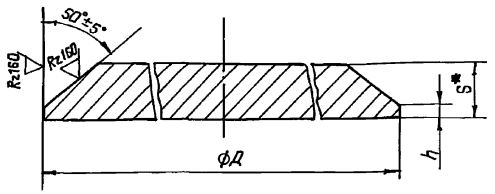

Обозначение	Размеры, мм			Масса, кг
	Д	S	h	
КСТ-Дс.00.001	310	10	2	5,90
-01	410	10	2	10,40
-02	514	16	4	26,06
-03	514	16	4	36,50

*1. Размер для справок.

2. Предельные отклонения размеров - по $\pm \frac{IT14}{2}$

Изм.	Лист	№ докум.	Подп.	Дата
Разраб.		Ногтенко		11.91
Пров.		Чекурда		12.91
Т.контр.				
Н.контр.		Бурлаков		12.91
Утв.		Балан		12.91

820-2-035.92 КСТ - Дс. 00. 001

Днище

Лит.	Масса	Масштаб
	См. табл.	-
Лист	Листов 1	

Лист S ГОСТ 19903 - 74 / Ст3. ГОСТ 14 637-89

УКРГИПРОВОДХОЗ

Копировал: Гец. 25360 - 02 12 Формат А4

Типовые проектные решения 820-2-035.92 Альбом 2

Инв.№ подл. | Подп. и дата | Взам. инв.№ | Инв.№ дубл. | Подп. и дата

Инв.№ подл. | Подп. и дата | Взам.инв.№ | Инв.№ дубл. | Подп. и дата

Изм.	Лист	№ докум.	Подп.	Дата
Разраб.				
Пров.				
Т.контр.				
Н.контр.				
Утв.				

Лит.	Масса	Масштаб
Лист	Листов	
Укргипроводхоз		

Формат А4

КСТ-Дс.00.003

Инв.№ подл. | Подп. и дата | Взам.инв.№ | Инв.№ дубл. | Подп. и дата

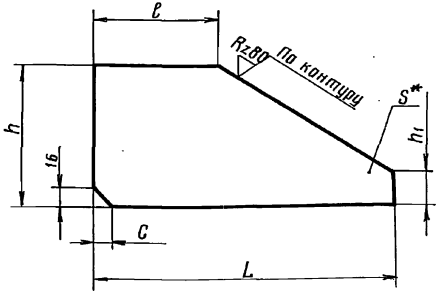

Обозначение	Размеры, мм						Масса, кг
	L	ℓ	h	h1	C	S	
КСТ-Дс.00.003	120	40	60	20	30	10	0,44
-01	170	60	80	20	30	10	0,80
-02	200	70	90	40	40	16	1,66
-03	220	80	100	40	40	16	2,11

1.*Размер для справок.
2. Предельные отклонения размеров - по $\pm\frac{IT14}{2}$.

820-2-035.92 КСТ-Дс.00.003

Изм.	Лист	№ докум.	Подп.	Дата
Разраб.		Ногтенко		11.91
Пров.		Чекурда		12.91
Т.контр.				
Н.контр.		Бурланов		12.91
Утв.		Балан		12.91

Ребро

Лит.	Масса	Масштаб
	См. табл.	—
Лист	Листов 1	
Укргипроводхоз		

Лист 8 ГОСТ 19903-74
Ст 3 ГОСТ 14637-89

Формат А4

Типовые проектные решения 820-2-035.92 Альбом 2

Формат	Зона	Поз.	Обозначение	Наименование	Кол.	Примеч.
				Документация		
*			ПСТ-Дж. 00. 000	Сборочный чертеж		* А3,А4
			Переменные данные	для исполнений		
				ПСТ-Дж. 00. 000		
				Рис. 1		
				Сборочные единицы		
–		1.	ПСТ-Дж. 00. 000-02	Тройник	1	
				Детали		
А4		2	ПСТ-Дж. 00. 001	Кольцо	1	
–		3	– 01	Кольцо	1	
А3		4	ПСТ-Дж. 00. 002	Обечайка	1	
			– 01	Обечайка	1	
А3		6	ПСТ-Дж. 00. 003	Конус	1	
Б4		7	ПСТ-Дж. 00. 004	Кольцо бандажное		
				Круг Б ГОСТ 2590-88 / Ст. 3 ГОСТ 535-88		
				L 1900 h 14	1	0,42 кг
Б4		8	ПСТ-Дж. 00. 005	Кольцо упорное		
				Круг 8 ГОСТ 2590-88 / Ст. 3 ГОСТ 535-88		
				L 1940 h 14	1	0,77 кг
Б4		9	ПСТ-Дж. 00. 006	Кольцо бандажное		
				Круг 20 ГОСТ 2590-88 / Ст. 3 ГОСТ 535-88		
				L 2190 h 14	1	5,4 кг

Инв. № подл. | Подп. и дата | Взам. инв. № | Инв. № дубл. | Подп. и дата

Изм.	Лист	N докум.	Подп.	Дата
Разраб.		Ногтенко		11.91
Пров.		Чекурда		12.91
Н. контр.		Бурлаков		12.91
Утв.		Балан		12.91

820-2-035.92 ПСТ-Дж. 00. 000

Тройник

Лит.	Лист	Листов
	1	7

Укрепипроводхоз

Копировал: Формат А4

Формат	Зона	Поз.	Обозначение	Наименование	Кол.	Примеч.
				ПСТ-Дж. 00. 000-01		
				Рис. 2		
				(тоже как для ПСТ-Дж. 00. 000)		
				ПСТ-Дж. 00. 000-02		
				Рис. 1		
				Сборочные единицы		
–		1	ПСТ-Дс. 00. 000-03	Тройник	1	
				Детали		
–		2	ПСТ-Дж. 00. 001-02	Кольцо	1	
–		3	– 03	Кольцо	1	
–		4	ПСТ-Дж. 00. 002-02	Обечайка	1	
–		5	– 03	Обечайка	1	
–		6	ПСТ-Дж. 00. 003-01	Конус	1	
Б4		7	ПСТ-Дж. 00. 007	Кольцо бандажное		
				Круг Б ГОСТ 2590-88 / Ст. 3 ГОСТ 535-88		
				L 2277 h 14	1	0,54 кг
Б4		8	ПСТ-Дж. 00. 008	Кольцо упорное		
				Круг 10 ГОСТ 2590-88 / Ст. 3 ГОСТ 535-88		
				L 2325 h 14	1	1,43 кг
Б4		9	ПСТ-Дж. 00. 009	Кольцо бандажное		
				Круг 20 ГОСТ 2590-88 / Ст. 3 ГОСТ 535-88		
				L 2570	1	6,54 кг
				ПСТ-Дж. 00. 000-03		
				Рис. 2		
				(то же как для -02)		

Инв. № подл. | Подп. и дата | Взам. инв. № | Инв. № дубл. | Подп. и дата

Изм.	Лист	N докум.	Подп.	Дата

820-2-035.92 ПСТ-Дж. 00. 000

Лист 2

Копировал: 25360-02 14 Формат А4

Формат	Зона	Поз.	Обозначение	Наименование	Кол.	Примечание
				ПСТ-Дж.00.000-04		
				Рис.1		
				Сборочные единицы		
	–	1	ПСТ-Дс.00.000-04	Тройник	1	
				Детали		
	–	2	ПСТ-Дж.00.001-04	Кольцо	1	
	–	3	-05	Кольцо	1	
	–	4	ПСТ-Дж.00.002-04	Обечайка	1	
	–	5	-05	Обечайка	1	
	–	6	ПСТ-Дж.00.003-02	Конус	1	
	БЧ	7	ПСТ-Дж.00.011	Кольцо бандажное		
				Круг $\frac{\text{В6 ГОСТ 2590-88}}{\text{Ст3 ГОСТ 535-88}}$		
				L 2550 h14	1	0,57кг
	БЧ	8	ПСТ-Дж.00.012	Кольцо упорное		
				Круг $\frac{\text{В10 ГОСТ 2590-88}}{\text{Ст3 ГОСТ 535-88}}$		
				L 2606 h14	1	1,6кг
	БЧ	9	ПСТ-Дж.00.013	Кольцо бандажное		
				Круг $\frac{\text{В20 ГОСТ 2590-88}}{\text{Ст3 ГОСТ 535-88}}$		
				L 2855 h14	1	7,05кг
				ПСТ-Дж.00.000-05		
				Рис. 2		
				(то же как для ПСТ-Дж-00-000-04)		
				ПСТ-Дж.00.000-06		
				Рис.1		

Инв.№ подл. | Подпись и дата | Взам. инв.№ | Инв.№ дубл. | Подпись и дата

Формат	Зона	Поз.	Обозначение	Наименование	Кол.	Примечание
				Сборочные единицы		
	–	1	ПСТ-Дс.00.000-05	Тройник	1	
				Детали		
	–	2	ПСТ-Дж.00.001-06	Кольцо	1	
	–	3	-07	Кольцо	1	
	–	4	ПСТ-Дж.00.002-06	Обечайка	1	
	–	5	-07	Обечайка	1	
	–	6	ПСТ-Дж.00.003-03	Конус	1	
	БЧ	7	ПСТ-Дж.00.014	Кольцо бандажное		
				Круг $\frac{\text{В6 ГОСТ 2590-88}}{\text{Ст3 ГОСТ 535-88}}$		
				L 2905 h14	1	0,64кг
	БЧ	8	ПСТ-Дж.00.015	Кольцо упорное		
				Круг $\frac{\text{В10 ГОСТ 2590-88}}{\text{Ст3 ГОСТ 535-89}}$ L 2951	1	1,8кг
	БЧ	9	ПСТ-Дж.00.016	Кольцо бандажное		
				Круг $\frac{\text{В20 ГОСТ 2590-88}}{\text{Ст3 ГОСТ 535-88}}$		
				L 3200 h14	1	7,9кг
				ПСТ-Дж.00.000-07		
				Рис. 2		
				(то же как для ПСТ-Дж.00.000-06)		
				ПСТ-Дж.00.000-08		
				Рис.1		
				Сборочные единицы		
	–	1	ПСТ-Дс.00.000-06	Тройник	1	

Инв.№ подл. | Подпись и дата | Взам. инв.№ | Инв.№ дубл. | Подпись и дата

Формат	Зона	Поз	Обозначение	Наименование	Кол.	Примечание
				Детали		
–		2	ПСТ-Дж.00.001-08	Кольцо	1	
–		3	-09	Кольцо	1	
–		4	ПСТ-Дж.00.002-08	Обечайка	1	
–		5	-9	Обечайка	1	
12		6	ПСТ-Дж.00.003-04	Конус	1	
Б4		7	ПСТ-Дж.00.017	Кольцо бандажное		
				Круг $\frac{В6\ ГОСТ\ 2590-88}{Ст3\ ГОСТ\ 535-88}$		
				L 3250 h14	1	0,72 кг
Б4		8	ПСТ-Дж.00.018	Кольцо упорное		
				Круг $\frac{В10\ ГОСТ\ 2590-88}{Ст3\ ГОСТ\ 535-88}$		
				L 3297 h14	1	2,03 кг
Б4		9	ПСТ-Дж.00.019	Кольцо бандажное		
				Круг $\frac{В25\ ГОСТ\ 2590-88}{Ст3\ ГОСТ\ 535-88}$		
				L 3562 h14	1	13,71 кг
				ПСТ-Дж.00.000-09		
				Рис. 2		
				(Тоже как для ПСТ-Дж.00.000.08)		
				ПСТ-Дж.00.000-10		
				Рис. 1		
				Сборочные единицы		
–		1	ПСТ-Дс.00.000-07	Тройник	1	
				Детали		
–		2	ПСТ-Дж.00.001-10	Кольцо	1	
–		3	-11	Кольцо	1	

Инв.№подл. | Подпись и дата | Взам.инв.№ | Инв.№дубл. | Подпись и дата

Изм.	Лист	№ докум.	Подпись	Дата	820-2-035.92 ПСТ-Дж.00.000	Лист 5

Формат А4

Формат	Зона	Поз	Обозначение	Наименование	Кол.	Примечание
–		4	ПСТ-Дж.00.002-10	Обечайка	1	
–		5	-11	Обечайка	1	
–		6	ПСТ-Дж.00.003-05	Конус	1	
Б4		7	ПСТ-Дж.00.021	Кольцо бандажное		
				Круг $\frac{В6\ ГОСТ\ 2590-88}{Ст3\ ГОСТ\ 535-88}$		
				L 3600 h14	1	0,8 кг
Б4		8	ПСТ-Дж.00.022	Кольцо упорное		
				Круг $\frac{В10\ ГОСТ\ 2590-88}{Ст3\ ГОСТ\ 535-88}$		
				L 3642 h14	1	2,24 кг
Б4		9	ПСТ-Дж.00.023	Кольцо бандажное		
				Круг $\frac{В25\ ГОСТ\ 2590-88}{Ст3\ ГОСТ\ 535-88}$		
				L 3920 h 14	1	15,1 кг
				ПСТ-Дж.00.000-11		
				Рис. 2		
				(Тоже как для ПСТ-Дж.00.000-10)		
				ПСТ-Дж.00.000-12		
				Рис. 1		
				Сборочные единицы		
–		1	ПСТ-Дс.00.000-08	Тройник	1	
				Детали		
–		2	ПСТ-Дж.00.001-12	Кольцо	1	
–		3	-13	Кольцо	1	

Инв.№подл. | Подпись и дата | Взам.инв.№ | Инв.№дубл. | Подпись и дата

Изм.	Лист	№ докум.	Подпись	Дата	820-2-035.92 ПСТ-Дж.00.000	Лист 6

Формат	Зона	Поз.	Обозначение	Наименование	Кол.	Примечание
1		4	ПСТ-Дж.00.002-12	Обечайка	1	
1		5	-13	Обечайка	1	
—		6	ПСТ-Дж.00.003-06	Конус	1	
БЧ		7	ПСТ-Дж.00.024	Кольцо бандажное		
				Круг В6 ГОСТ 2590-88 / Ст3 ГОСТ 535-88		
				L 4290 h 14	1	0,95кг
БЧ		8	ПСТ-Дж.00.025	Кольцо упорное		
				Круг В10 ГОСТ 2590-88 / Ст3 ГОСТ 535-88		
				L 4333 h 14	1	2,67кг
БЧ		9	ПСТ-Дж.00.026	Кольцо бандажное		
				Круг В28 ГОСТ 2590-88 / Ст3 ГОСТ 535-88		
				L 4639 h 14	1	22,41кг
				ПСТ-Дж.00.000-13		
				Рис-2		
				(тоже как для ПСТ-Дж.-00.000-12)		

Инв.№ подл. | Подпись и дата | Взам.инв.№ | Инв.№ дубл. | Подпись и дата

Изм. | Лист | № докум. | Подпись | Дата

820-2-035.92 ПСТ-Дж.00.000 Лист 7

Копировал Формат А4

Формат	Зона	Поз.	Обозначение	Наименование	Кол.	Примечание

Инв.№ подл. | Подпись и дата | Взам.инв.№ | Инв.№ дубл. | Подпись и дата

Изм. | Лист | № докум. | Подпись | Дата

Лист

Копировал Формат 11

ПСТ-Дж.00.00006

Рис.1

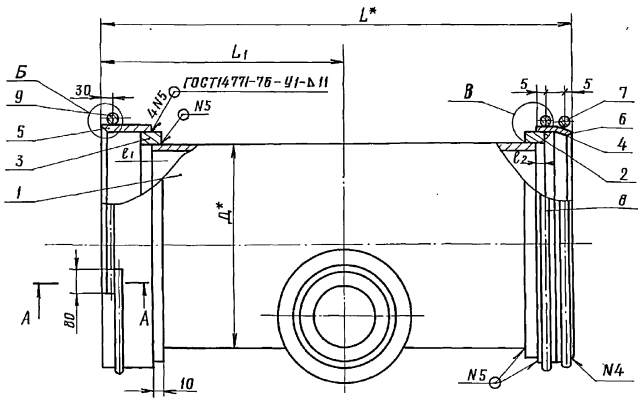

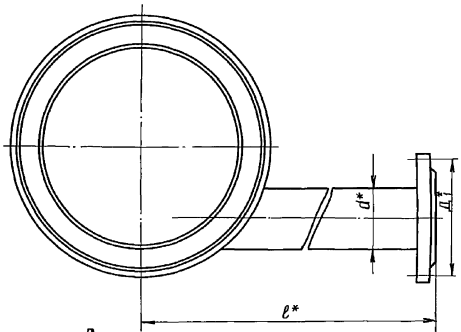

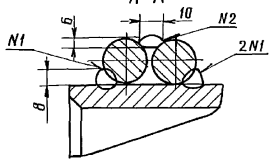

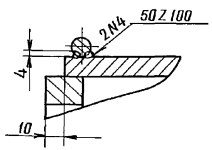

Рис.2

Остальное – см. рис.1

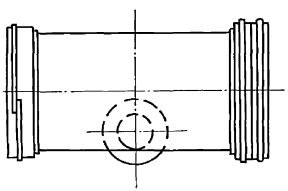

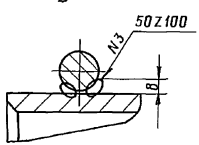

1. Швы N1, 2, 3, 4 сварка ручная электродуговая
2. * Размеры для справок
3. $\pm \frac{IT14}{2}$

Изм.	Лист	№ докум.	Подп.	Дата
Разраб.		Ногтенко		11.91
Пров.		Чекурда		12.91
Т.контр.				
Н.контр.		Бурлаков		12.91
Утв.		Балан		12.91

820-2-035.92 ПСТ-Дж 00.000 СБ

Тройник

Лит.	Масса	Масштаб
	См. табл.	—

Лист 1 Листов 2

Укргипроводхоз

Инв.№ подл. | Подп. и дата | Взам. инв.№ | Инв.№ дубл. | Подп. и дата

Типовые проектные решения 820-2-035.92 Альбом 2

25360-02 18

Формат А3

ПСТ-Дж.00.001

$R_z 80$ (▽)

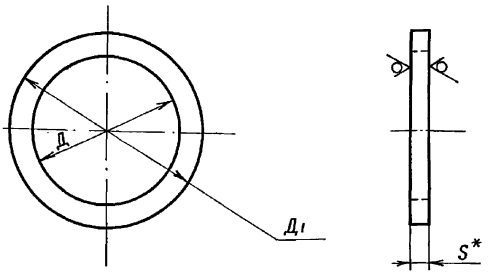

Обозначение	Размеры, мм			Масса кг
	Д	$Д_1$	S	
ПСТ-Дж.00.001	530^{+2}	590^{-2}	20	8,3
-01	530^{+2}	633^{-2}	20	14,8
-02	630^{+2}	710^{-2}	20	13,2
-03	630^{+2}	753^{-2}	20	21,0
-04	720^{+2}	800^{-2}	20	15,0
-05	720^{+2}	844^{-2}	20	24,0
-06	820^{+2}	910^{-2}	20	19,2
-07	820^{+2}	954^{-2}	20	29,5
-08	920^{+2}	1020^{-2}	22	26,4
-09	920^{+2}	1064^{-2}	22	39,0
-10	1020^{+2}	1126^{-2}	25	34,9
-11	1020^{+2}	1174^{-2}	25	52,4
-12	1220^{+2}	1342^{-2}	25	48,1
-13	1220^{+2}	1396^{-2}	25	71,4

1.* Размер для справок

Инв.№подл. | Подп. и дата | Взам.инв.№ | Инв.№дубл. | Подп. и дата

820-2-035.92 ПСТ-Дж.00.001

Изм.	Лист	№ докум.	Подп.	Дата
Разраб.		Нагненко		11.91
Пров.		Чекурда		12.91
Т.контр.				
Н.контр.		Бурлаков		12.91
Утв.		Балан		12.91

Кольцо

Лит.	Масса	Масштаб
	См. табл.	–

Лист | Листов 1

Лист S ГОСТ 19903-74
Ст3 ГОСТ 14637-89

УКРГИПРОВОДХОЗ

Формат А4

ПСТ-Дж.00.000.СБ

Обозначение	Шифр	Рис	Размеры, мм								Масса кг
			Д	L	L_1	ℓ	$Д_1$	d	ℓ_1	ℓ_2	
ПСТ-Дж.00.000	ПСТ-500ж	1	530	924	495	1500	180	114	10	10	155,2
-01	ПСТ-500жл	2									
-02	ПСТ-600ж	1	630	924	495						187,9
-03	ПСТ-600жл	2									
-04	ПСТ-700ж	1	720	924	495	2000	295	219			265,5
-05	ПСТ-700жл	2									
-06	ПСТ-800ж	1	820	930	495						298,5
-07	ПСТ-800жл	2									
-08	ПСТ-900ж	1	920	944	507				12	12	347,2
-09	ПСТ-900жл	2									
-10	ПСТ-1000ж	1	1020	950	510				15	15	443,5
-11	ПСТ-1000жл	2									
-12	ПСТ-1200ж	1	1220	950	510						580,3
-13	ПСТ-1200жл	2									

Инв.№подл. | Подп. и дата | Взам.инв.№ | Инв.№дубл. | Подп. и дата

Изм.	Лист	№ докум.	Подпись	Дата

820-2-035.92 ПСТ-Дж.00.000.СБ

Лист 2

ПСТ-Дж 00.002

Rz80 (✓)

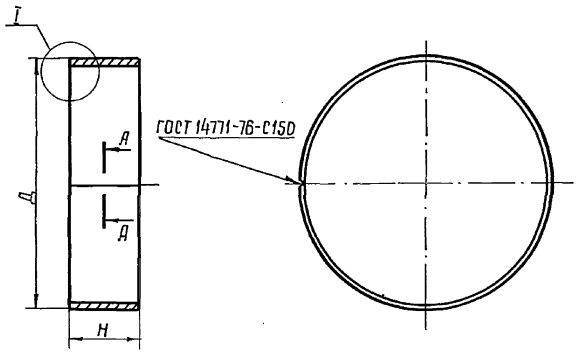

А-А

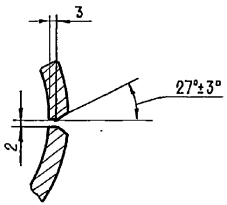

I
Рис. 2

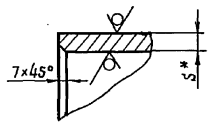

I
Рис. 1

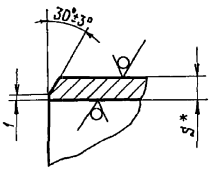

Обозначение	Рис.	Размеры, мм				Масса, кг
		Д	L	Н	S	
ПСТ-Дж 00.002	1	610 $^{-2}$	1882	78	10	11,4
-01	2	653 $^{+2}$	2017	195	10	30,9
-02	1	730 $^{-2}$	2258	78	10	13,8
-03	2	773 $^{+2}$	2394	195	10	36,6
-04	1	820 $^{-2}$	2541	78	10	15,8
-05	2	864 $^{+2}$	2679	195	10	41,0
-06	1	930 $^{-2}$	2887	84	10	19,0
-07	2	974 $^{+2}$	3025	195	10	46,3
-08	1	1040 $^{-2}$	3232	86	10	21,8
-09	2	1084 $^{+2}$	3370	207	10	54,8
-10	1	1150 $^{-2}$	3571	89	12	30,0
-11	2	1198 $^{+2}$	3722	210	12	73,6
-12	1	1370 $^{-2}$	4256	89	14	41,6
-13	2	1424 $^{+2}$	4425	210	14	102,1

1. L - развернутая длина
2. *Размеры для справок
3. Предельные отклонения размеров - по $\pm \frac{IT14}{2}$.

				820-2-035.92 ПСТ.Дж.00.002	
Изм.	Лист	№ докум.	Подп.	Дата	
Разраб.		Нагтенко		11.91	Обечайка
Пров.		Цекурда		12.91	
Т. контр.					
Н. контр.		Бурлаков		12.91	Лист $\frac{5\ ГОСТ\ 19903-74}{Ст\ 3\ ГОСТ\ 14637-89}$
Утв.		Балан		12.91	

Лит.	Масса	Масштаб
	см. табл.	-
Лист	Листов 1	

УКРГИПРОВОДХОЗ

25360-02 20 Копировал Толмач Формат А3

Типовые проектные решения 820-2-035.92 Альбом 2

Инв. № подл. | Подп. и дата | Взам. инв. № | Инв. № дубл. | Подп. и дата

ПСТ-Дж. 00.003

Rz 80 (√)

Обозначение	Размеры, мм																		Масса кг
	Д	$Д_1$	S	H	R	R_1	B	X_1	X_2	X_3	X_4	X_5	B_1	$У_1$	$У_2$	$У_3$	$У_4$	$У_5$	
ПСТ-Дж.00.003	610^{-2}	596^{-2}	10	245	2205	2154	1786	194	186,5	164	126	72	1829	8	31	69	125	199	7,5
-01	730^{-2}	716^{-2}	10	284,5	2647	2596	2152	233,5	225	198	152	86,5	2195	9	37	83	150	238	9,0
-02	820^{-2}	806^{-2}	10	314	2977	2926	2426	263	253	223	171	98	2469	10	41	94	169	268	10,1
-03	930^{-2}	916^{-2}	10	351	3382	3331	2762	300	288,5	254	195	111	2804	12	47	106	191	304	11,5
-04	1040^{-2}	1026^{-2}	10	387	3786	3735	3097	336	323	284	218,5	125	3140	13	52	119	214	341	12,9
-05	1150^{-2}	1136^{-2}	12	424	4184	4133	3428	372	358	315	242	138	3470	14	58	132	237	377	17,1
-06	1370^{-2}	1956^{-2}	14	495	4985	4934	4092	444	427	376	289	165	4134	17	69	157	282	449	23,7

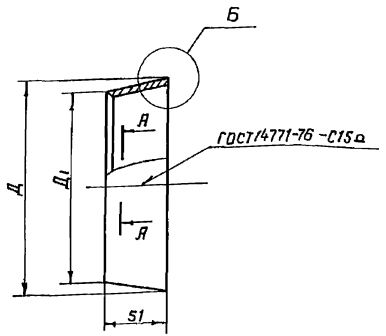

Развертка

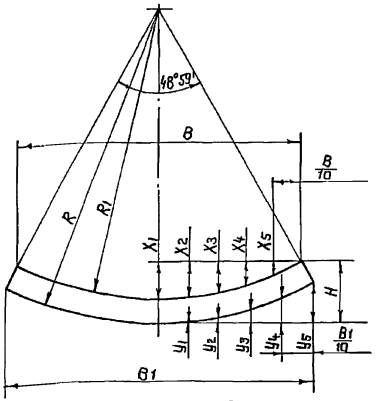

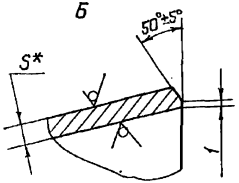

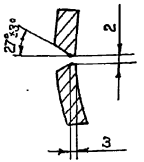

1. * Размеры для справок.
2. Неуказанные предельные отклонения размеров-по $\pm\frac{1T14}{2}$

Изм.	Лист	№ докум.	Подп.	Дата
Разраб.		Ногтенко		11.91
Пров.		Чекурда		12.91
Т.контр.				
Н.контр.		Бурлаков		12.91
Утв.		Балан		12.91

820-2-035.92 ПСТ - Д * 00.003

Конус

Лит.	Масса	Масшт.
	См. табл.	–

Лист | Листов 1

Лист S ГОСТ 19904-90 Ст.3 ГОСТ 14637-89

УКРГИПРОВОДХОЗ

Копировал: Гиц 25360-02 21 формат А3

Типовые проектные решения 820-2-035.92 Альбом 2

Инв. № подл.	Подп. и дата	Взам. инв. №	Инв. № дубл.	Подп. и дата

Формат	Зона	Поз.	Обозначение	Наименование	Кол.	Примечание
				Документация		
А3			КСТ-Дж.00.000. СБ	Сборочный чертеж		
				Переменные данные для исполнений		
				КСТ-Дж.00.000		
				Рис.1		
				Сборочные единицы		
	–	1	КСТ-Дс.00.000-04	Тройник концевой	1	
				Детали		
	–	2	ПСТ-Дж.00.001-01	Кольца	1	
	–	3	ПСТ-Дж.00.002-01	Обечайка	1	
	Б4	4	КСТ-Дж.00.001	Кольца бандажное		
				Круг В20 ГОСТ 2590-88 / Ст3 ГОСТ 535-88		
				L 2190 h14	1	5,4 кг
				КСТ-Дж.00.000-01		
				Рис.2		
				Сборочные единицы		
	–	1	КСТ-Дс.00.000-05	Тройник концевой		
				Детали		
	–	2	ПСТ-Дж.00.001-01	Кольца		
	–	3	ПСТ-Дж.00.002-01	Обечайка		

Инв.№ подл. | Подпись и дата | Взам.инв.№ | Инв.№ дубл. | Подпись и дата

Изм.	Лист	№ докум.	Подпись	Дата	820-2-035.92 КСТ-Дж.00.000			
Разраб.		Ногтенко		11.91	Тройник концевой	Лит.	Лист 1	Листов 2
Пров.		Чекурда		12.91				
Н.контр.		Бурмаков		12.91		Укргипроводхоз		
Утв.		Балан		12.91				

Формат А4

Формат	Зона	Поз.	Обозначение	Наименование	Кол.	Примечание
Б4		4	КСТ-Дж.00.001	Кольца бандажное		
				Круг В20 ГОСТ 2590-88 / Ст3 ГОСТ 535-88		
				L 2190 h14	1	5,4 кг
				КСТ-Дж.00.000-02		
				Рис.1		
				Сборочные единицы		
	–	1	КСТ-Дс.00.000-06	Тройник концевой	1	
				Детали		
	–	2	ПСТ-Дж.00.001-03	Кольца	1	
	–	3	ПСТ-Дж.00.002-03	Обечайка	1	
Б4		4	КСТ-Дж.00.002	Кольца бандажное		
				Круг В20 ГОСТ 2590-88 / Ст3 ГОСТ 535-88		
				L 2570 h14	1	6,54 кг
				КСТ-Дж.00.000-03		
				Рис.2		
				Сборочные единицы		
	–	1	КСТ-Дс.00.000-07	Тройник концевой	1	
				Детали		
	–	2	ПСТ-Дж.00.001-03	Кольца	1	
	–	3	ПСТ-Дж.00.002-03	Обечайка	1	
Б4		4	КСТ-Дж.00.002	Кольца бандажное		
				Круг В20 ГОСТ 2590-88 / Ст3 ГОСТ 535-88		
				L 2570 h14	1	5,54 кг

Инв.№ подл. | Подпись и дата | Взам.инв.№ | Инв.№ дубл. | Подпись и дата

Изм.	Лист	№ докум.	Подпись	Дата	820-2-035.92 КСТ-Дж.00.000	Лист 2

Рис.1

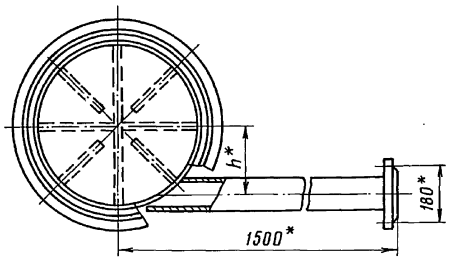

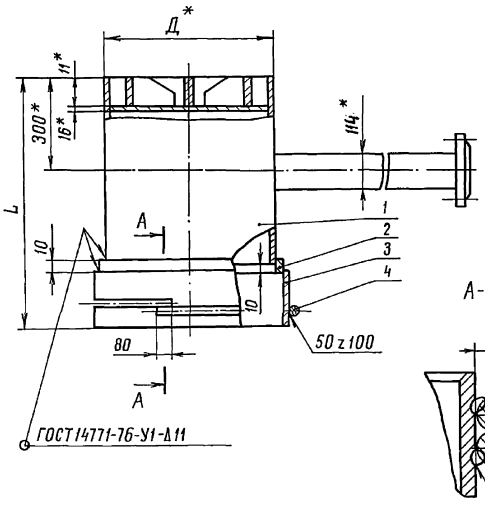

А-А

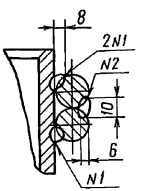

Рис.2

Остальное - см. рис.1

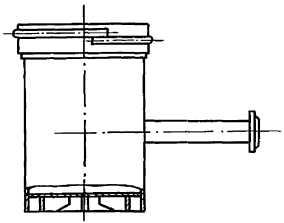

Обозначение	Шифр	Рис.	Размеры в мм				Масса, кг
			Д	L	H	h	
КСТ-Дж.00.000	КСТ-500ж	1	530	795	90	209	173,0
-01	КСТ-500жл	2					
-02	КСТ-600ж	1	630		100	259	215,0
-03	КСТ-600жл	2					

1. Швы N 1,2,3 сварка ручная электродуговая
2. * Размеры для справок
3. $\pm \frac{IT14}{2}$

Изм.	Лист	№ докум.	Подп.	Дата
Разраб.		Ногтенко		11.91
Пров.		Чекурда		12.91
Т.контр.				
Н.контр.		Бурлаков		12.91
Утв.		Балан		12.91

820-2-035.92 КСТ-Дж 00.000 СБ

Тройник концевой

Лит.	Масса	Масштаб
	6М. табл.	—
Лист	Листов 1	

УКРГИПРОВОДХОЗ

25360-02 23 Формат А3

Инв.№подл. | Подп. и дата | Взам.инв.№ | Инв.№дубл. | Подп. и дата

Формат	Зона	Поз.	Обозначение	Наименование	Кол	Примечание
				Документация		
А4			ПСТ-Джс.00.000	Сборочный чертеж		
				Переменные данные для исполнений		
				ПСТ-Джс.00.000		
				Рис.1		
				Сборочные единицы		
А4		1	ПСТ-Дс.00.000	Тройник	1	
				Детали		
А4		2	ПСТ-Джс.00.001	раструб	1	
А4		3	ПСТ-Джс.00.002	Втулочный конец	1	
				ПСТ-Джс.00.000-01		
				Рис.2		
				(тоже как для ПСТ-Джс.00.000)		
				ПСТ-Джс.00.000-02		
				Рис.1		
				Сборочные единицы		
–		1	ПСТ-Дс.00.000-01	Тройник	1	

Инв.№ подл. | Подпись и дата | Взам.инв.№ | Инв.№ дубл. | Подпись и дата

Изм.	Лист	№ докум.	Подпись	Дата
Разраб.		Ногтенко		11.91
Проверил		Чекурда		12.91
Н.контр.		Бурлаков		12.91
Утв.		Балон		12.91

820-2-035.92 ПСТ-Джс.00.000

Тройник

Лит	Лист	Листов
	1	2

Укргипроводхоз

Копировал: формат А4

Формат	Зона	Поз.	Обозначение	Наименование	Кол.	Примечание
				Детали		
–		2	ПСТ-Джс.00.001-01	Раструб	1	
–		3	ПСТ-Джс.00.002-01	Втулочный конец	1	
				ПСТ-Джс.00.000-03		
				Рис.2		
				(тоже как для ПСТ-Джс.00.000-02)		
				ПСТ-Джс.00.000-04		
				Рис.1		
				Сборочные единицы		
–		1	ПСТ-Дс.00.000-02	Тройник	1	
				Детали		
–		2	ПСТ-Джс.00.001-02	Раструб	1	
–		3	ПСТ-Джс.00.002-02	Втулочный конец	1	
				ПСТ-Джс.00.000-05		
				Рис.2		
				(тоже как для ПСТ-Джс.00.000-04)		
				ПСТ-Джс.00.000-06		
				Рис.1		
				Сборочные единицы		
–		1	ПСТ-Дс.00.000-03	Тройник	1	
				Детали		
–		2	ПСТ-Джс.00.001-03	Раструб	1	
–		3	ПСТ-Джс.00.002-03	Втулочный конец	1	
				ПСТ-Джс.00.000-07		
				Рис.2		
				(то же как для ПСТ-Джс.00.000-06)		

Инв.№ подл. | Подпись и дата | Взам.инв.№ | Инв.№ дубл. | Подпись и дата

Изм.	Лист	№ докум.	Подпись	Дата

820-2-035.92 ПСТ-Джс.00.000

Лист 2

ПСТ-Дж.00.000СБ

Рис.1

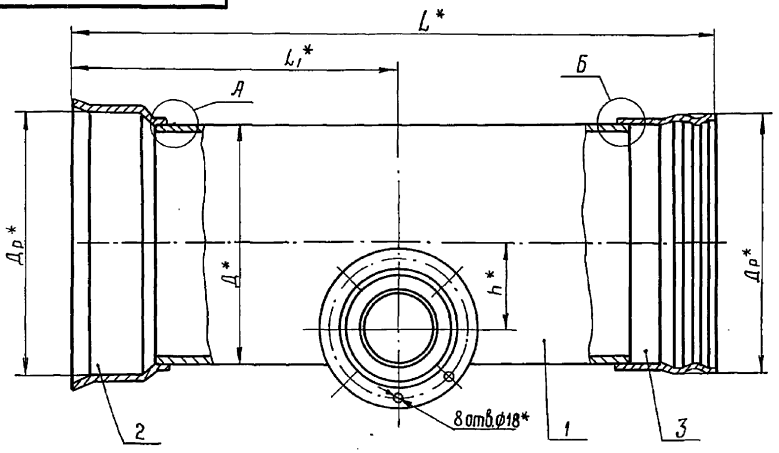

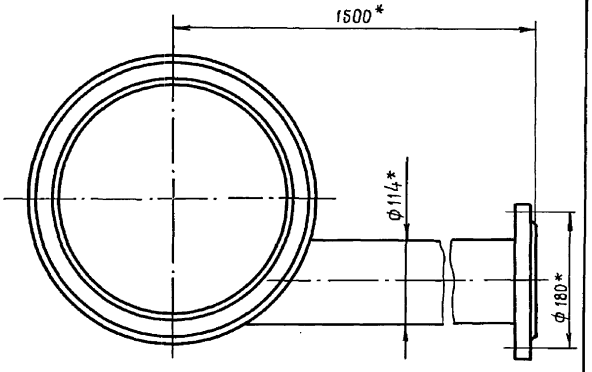

Рис.2
Остальное - см. рис.1

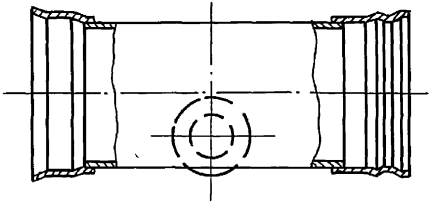

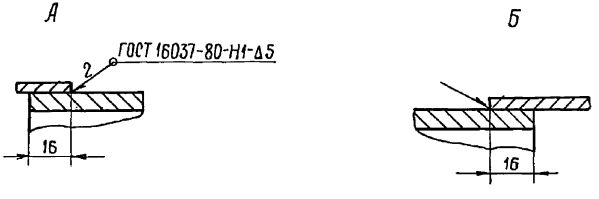

Обозначение	Шифр	Рис.	Размеры, мм					Масса, кг
			Д	L	L1	Др	h	
ПСТ-Дж.00.000	ПСТ-300жс	1	325	816	410	349	106	63.7
-01	ПСТ-300жсп	2						
-02	ПСТ-400жс.	1	426	816	410	450	156	76.5
-03	ПСТ-400жсп	2						
-04	ПСТ-500жс	1	530	816	410	554	208	89.6
-05	ПСТ-500жсп	2						
-06	ПСТ-600жс	1	630	816	410	654	258	102.2
-07	ПСТ-600жсп	2						

1. * Размеры для справок
2. $\pm \frac{IT14}{2}$

				820-2-035.92 ПСТ-Дж. 00. 000 СБ	
Изм.	Лист	№ докум.	Подп.	Дата	
Разраб.		Ногтенко		11.91	Тройник
Пров.		Чекурда		12.91	
Т. контр.					
Н. контр.		Бурлаков		12.91	
Утв.		Балан		12.91	

Лит.	Масса	Масштаб
	См. табл.	—
Лист	Листов 1	
УКРГИПРОВОДХОЗ		

Типовые проектные решения 820-2-035.92 Альбом 2

Инв.№ подл. | Подп. и дата | Взам.инв.№ | Инв.№ дубл. | Подп. и дата

ПСТ-Джс.00.001

Rz 80

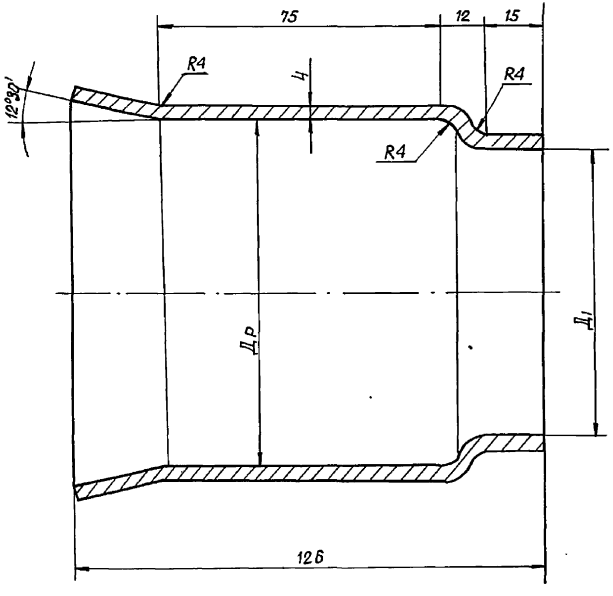

Обозначение	Размеры, мм			Масса, кг
	Дусл.	Др	Д1	
ПСТ-Джс.00.001	300	349	326	4,47
-01	400	450	427	5,79
-02	500	554	531	7,05
-03	600	654	631	8,31

Технические требования по ТУ-33-6-79

Изм.	Лист	N докум.	Подп.	Дата
Разраб.		Ногтенко		11.91
Пров.		Чекурда		12.91
Т.контр.				
Нконтр.		Бурлаков		12.91
Утв.		Балан		12.91

820-2-035.92 ПСТ-Джс. 00.001

Раструб

Лит.	Масса	Масштаб
	См. табл.	—
Лист	Листов 1	

Ст 3 ГОСТ 380-88

Укргипроводхоз

25360-02 26 Копировал

формат А3

Типовые проектные решения 820-2-035.92 Альбом 2

Инв.№ подл. | Подп. и дата | Взам.инв.№ | Инв.№ дубл. | Подп. и дата

ПСТ-Джс 00.002

Rz80

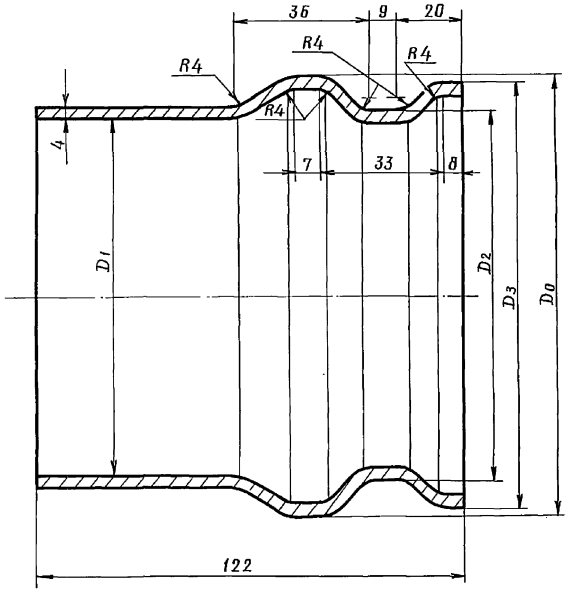

Обозначение	Размеры, мм					Масса, кг
	Dусл	Dр	D1	D2	D3	
ПСТ-Джс.00.002	300	349	326	329	345	4,3
-01	400	450	427	430	446	5,6
-02	500	554	531	534	550	6,8
-03	600	654	631	634	650	8,1

Технические требования по ТУ 33-6-79

					820-2-035.92 ПСТ-Джс 00.002		
Изм.	Лист	№ докум.	Подп.	Дата	Втулочный конец	Лит.	Масса / Масштаб
Разраб.		Настенко		11.91			см. табл. / —
Пров.		Чекурда		12.91		Лист	Листов 1
Т.контр.							
Н.контр.		Бурлаков		12.91	Ст 3 ГОСТ 380-88	Укргипроводхоз	
Утв.		Балан		12.91			

25360-02 27 Формат А3

Типовые проектные решения 820-2-035.92 Альбом 2

Инв. № подл. | Подп. и дата | Взам. инв. № | Инв. № дубл. | Подп. и дата

Формат	Зона	Поз.	Обозначение	Наименование	Кол.	Примеч.
				Документация		
А3			КСТ-Джс.00.000 СБ	Сборочный чертеж		
				Переменные данные для исполнений		
				КСТ-Джс.00.000		
				Рис.1		
				Сборочные единицы		
А4		1	КСТ-Дс.00.000	Тройник концевой	1	
				Детали		
А3		2	ПСТ-Джс.00.001	Раструб	1	
				КСТ-Джс.00.000-01		
				Рис.2		
				Сборочные единицы		
		–	1 КСТ-Дс.00.000-01	Тройник концевой		
				Детали		
А3		2	ПСТ-Джс.00.001	Раструб	1	

Инв.№подл. | Подп. и дата | Взам.инв.№ | Инв.№дубл. | Подп. и дата

Изм.	Лист	№ докум.	Подп.	Дата
Разраб.		Ногтенко		12.91
Пров.		Чекирда		12.91
Н.контр.		Бурлаков		12.91
Утв		Балан		12.91

820-2-035.92 КСТ-Джс.00.000

Тройник концевой

Лит.	Лист	Листов
	1	4

Укргипроводхоз

Формат А4

Формат	Зона	Поз.	Обозначение	Наименование	Кол.	Примеч.
				КСТ-Джс.00.000-02		
				Рис.1		
				Сборочные единицы		
		–	1 КСТ-Дс.00.000-02	Тройник концевой	1	
				Детали		
		–	2 ПСТ-Джс.00.001-01	Раструб	1	
				КСТ-Джс.00.000-03		
				Рис.2		
				Сборочные единицы		
		–	1 КСТ-Дс.00.000-03	Тройник концевой		
				Детали		
		–	2 ПСТ-Джс.00.000-01	Раструб	1	
				КСТ-Джс.00.000-04		
				Рис.1		
				Сборочные единицы		
		–	1 КСТ-Дс.00.000-04	Тройник концевой	1	
				Детали		
		–	2 ПСТ-Джс.00.000-02	Раструб	1	

Инв.№подл. | Подп. и дата | Взам.инв.№ | Инв.№дубл. | Подп. и дата

Изм.	Лист	№ докум.	Подп.	Дата

820-2-035.92 КСТ-Джс.00.000

Лист 2

Формат А4

Формат	Зона	Поз.	Обозначение	Наименование	Кол.	Примеч.
				КСТ-Джс. 00.000-05		
				Рис. 2		
				Сборочные единицы		
		1	КСТ-Дс. 00.000-С5	Тройник концевой	1	
				Детали		
		2	ПСТ-Джс. 00.000-02	Раструб	1	
				КСТ-Джс. 00.000-06		
				Рис. 1		
				Сборочные единицы		
		1	КСТ-Дс. 00. 000-06	Тройник концевой	1	
				Детали		
		2	ПСТ-Джс. 00. 001-03	Раструб	1	
				КСТ-Джс. 00.000-07		
				Рис. 2		
				Сборочные единицы		
		1	КСТ-Дс. 00. 000-07	Тройник концевой	1	

Инв.№подл. | Подп. и дата | Взам.инв.№ | Инв.№дубл. | Подп. и дата

Формат	Зона	Поз.	Обозначение	Наименование	Кол.	Примеч.
				Детали		
		2	ПСТ-Джс. 00. 001-03	Раструб	1	

Инв.№подл. | Подп. и дата | Взам.инв.№ | Инв.№дубл. | Подп. и дата

КСТ-Джс.00.000 СБ

Типовые проектные решения 820-2-035.92 Альбом 2

Рис.1

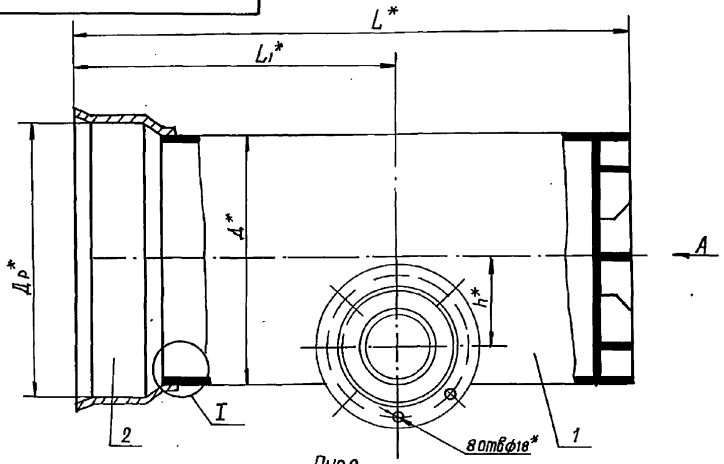

Рис.2

Остальное – см. рис.1

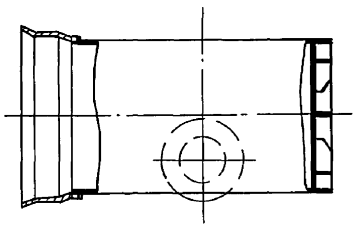

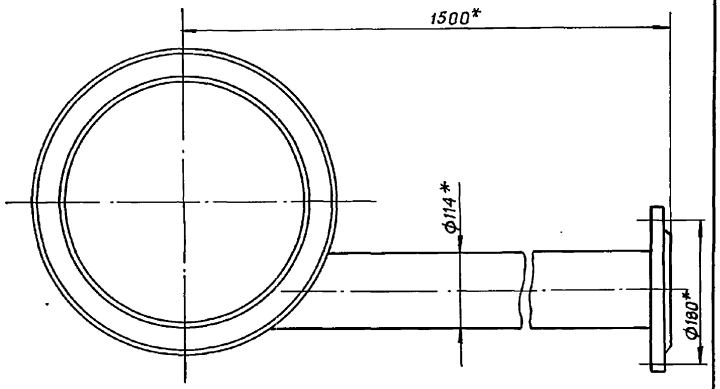

Обозначение	Шифр	рис.	Размеры в мм					Масса, кг
			Д	L	L1	Др	h	
КСТ-Джс.00.000	КСТ-300жс	1	325	710	410	349	106	69,8
-01	КСТ-300жсл	2						
-02	КСТ-400жс	1	426	710	410	450	156	89,7
-03	КСТ-400жсл	2						
-04	КСТ-500жс	1	530	710	410	554	208	129,3
-05	КСТ-500жсл	2						
-06	КСТ-600жс	1	630	710	410	654	258	159,2
-07	КСТ-600жсл	2						

I

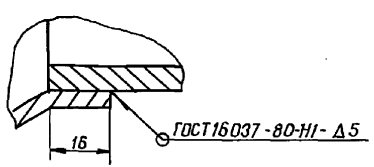

1.* Размеры для справок

2. ± IT14

Изм. Лист	N докум.	Подп.	Дата	820-2-035.92 КСТ-Джс.00.000СБ	
Разраб.	Новенко		12.91	Тройник концевой	Лит. / Масса / Масштаб: см. табл. / –
Пров.	Чекурда		12.91		Лист / Листов 1
Т.контр.					
Нконтр.	Бурлаков		12.91	Укрепроводхоз	
Утв.	Балан		12.91		

Инв.N подл. | Подп. и дата | Взам.инв.N | Инв.N дубл. | Подп. и дата

Типовые проектные решения 820-2-035.92 Альбом 2

Формат	Зона	Поз.	Обозначение	Наименование	Кол.	Примеч.
				Документация		
А3			ПСТ-300тр.00.000 СБ	Сборочный чертеж		
				Сборочные единицы		
А4		1	ПСТ-Дс 00.000	Тройник	1	
				Прочие изделия		
				Раструб стальной РС-325 ТУ33-95-78	1	
			Различия для исполнений ПСТ-300тр.00.000 и ПСТ-300тр 00.000.01 по сборочному чертежу			

Изм.	Лист	№ докум.	Подп.	Дата
Разраб.		Ногтенко		12.91
Пров.		Чекурда		12.91
Н.контр.		Бурлаков		12.91
Утв.		Балан		12.91

820-2-035.92 ПСТ-300тр.00.000

Тройник

Лит.	Лист	Листов
		1

УКРГИПРОВОДХОЗ

Копировал Толмач- Формат А4

Инв.№ подл. | Подп. и дата | Взам.инв.№ | Инв.№ дубл. | Подп. и дата

Формат	Зона	Поз.	Обозначение	Наименование	Кол.	Примеч.

Изм.	Лист	№ докум.	Подп.	Дата

Лист

ПСТ-300тр.00.000 СБ

Рис.1

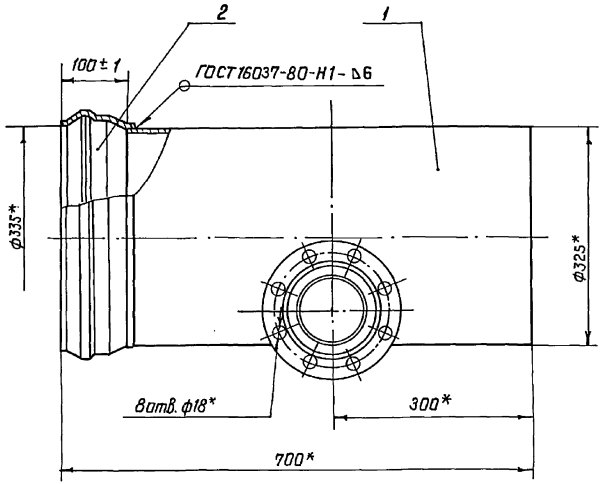

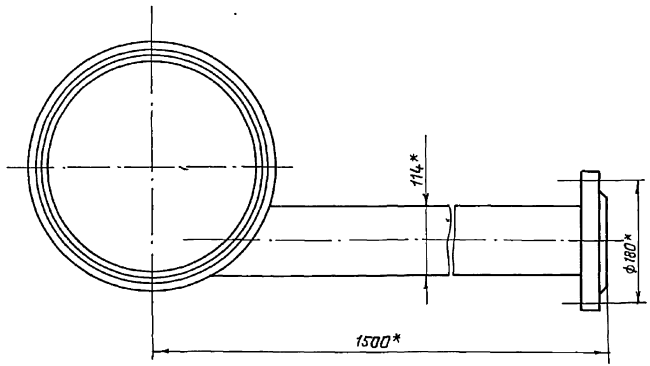

Рис.2
Остальное см.рис.1
М1:10

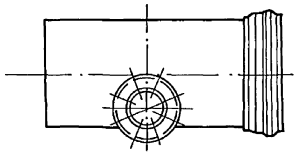

Обозначение	Шифр	Рис.
ПСТ-300тр.00.000	ПСТ-300тр	1
-01	ПСТ-300трл	2

1.* Размеры для справок

					820-2-035.92 ПСТ-300тр.00.000.СБ			
Изм.	Лист	N°докум.	Подп.	Дата	Тройник	Лит.	Масса	Масшт.
Разраб.		Ногтенко		12.91			62.1	1:5
Пров.		Чекурда		12.91		Лист	Листов 1	
Т.контр.								
Н.контр.		Бурлаков		12.91		УКРГИПРОВОДХОЗ		
Утв.		Балан		12.91				

Копировал: Гиц 25360-02 32 формат А3

Типовые проектные решения 820-2-035.92 Альбом 2

Инв.N°подл. | Подп. и дата | Взам.инв.N° | Инв.N°дубл. | Подп. и дата

Формат	Зона	Поз.	Обозначение	Наименование	Кол.	Примеч.
				Документация		
А3			КСТ-300тр.00.000 СБ	Сборочный чертеж		
				Прочие изделия		
		1		Раструб стальной Рс-325 ТУ33-95-78	1	
			Переменные данные	для исполнений		
				КСТ-300тр.00.000 Рис.1		
				Сборочные единицы		
А4		2	КСТ-Дс.00.000	Тройник концевой	1	
				КСТ-300тр.00.000-01 Рис.2		

Инв.№ подл. | Подп. и дата | Взам.инв.№ | Инв.№ дубл. | Подп. и дата

Изм.	Лист	№ докум.	Подп.	Дата
Разраб.		Ногтенко		12.91
Пров.		Чекурда		12.91
Н.контр.		Бурлаков		12.91
Утв.		Балан		12.91

820-2-035.92 КСТ-300тр.00.000

Тройник концевой

Лит.	Лист	Листов
	1	2

УКРГИПРОВОДХОЗ

Копировал Толмач Формат А4

Формат	Зона	Поз.	Обозначение	Наименование	Кол.	Примеч.
				Сборочные единицы		
—		2	КСТ-Дс.00.000-01	Тройник концевой	1	

Инв.№ подл. | Подп. и дата | Взам.инв.№ | Инв.№ дубл. | Подп. и дата

Изм.	Лист	№ докум.	Подп.	Дата

820-2-035.92 КСТ-300тр.00.000

Лист 2

КСТ-300тр.00.000 СБ

Типовые проектные решения.820-2-035.92 Альбом 2

Рис. 1

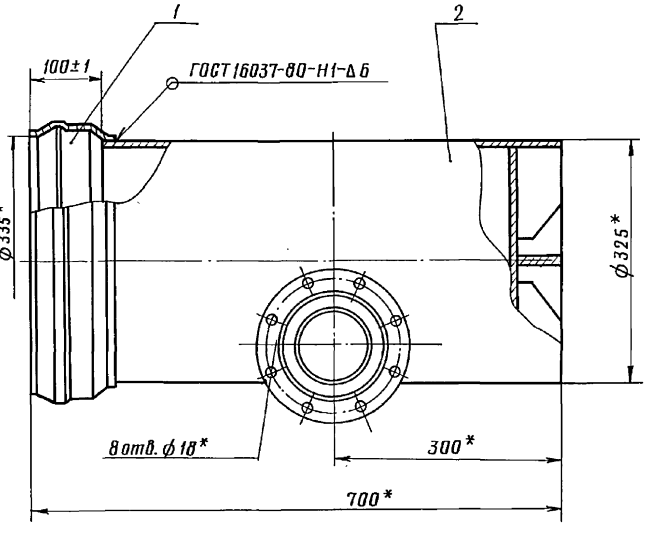

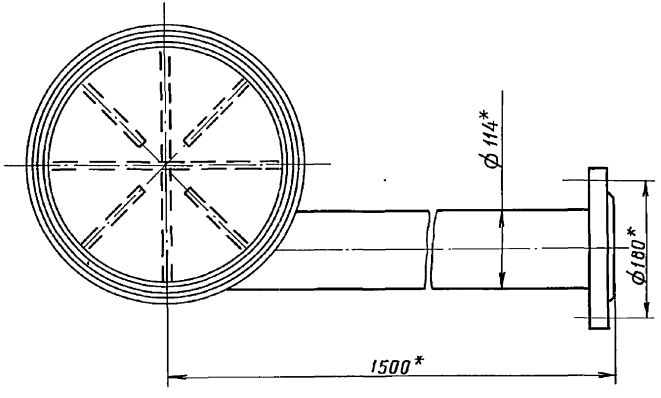

Рис. 2
Остальное см. рис. 1
М 1:10

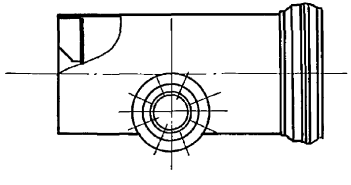

Обозначение	Шифр	Рис.
КСТ-300тр.00.000	КСТ-300тр	1
-01	КСТ-300трл	2

1.* Размеры для справок

Изм.	Лист	№ докум.	Подп.	Дата
Разраб.		Ногтенко		11.91
Пров.		Чекурда		12.91
Т. контр.				
Н. контр.		Бурлаков		12.91
Утв.		Балан		12.91

820-2-035.92 КСТ-300тр.00 000 СБ

Тройник концевой

Лит.	Масса	Масштаб
	72,48	1:5
Лист	Листов 1	

Укргипроводхоз

Инв. № подл. | Подп. и дата | Взам. инв. № | Инв. № дубл. | Подп. и дата

Формат	Зона	Поз.	Обозначение	Наименование	Кол.	Примечание
				Документация		
*			ГП-Дс×h.00.000 СБ	Сборочный чертеж		*А3,А4
				Детали		
А4		1	ГП-Дс×h.00.001	Пробка	1	
А4		2	ГП-Дс×h.00.002	Прокладка	1	
–		3	-01	Прокладка	1	
А4		4	ГП-Дс×h.00.003	Крышка	1	
Б4		5	ГП-Дс×h.00.004	Днище		
				Лист 10 ГОСТ 19903-74 / Ст.3 ГОСТ 14637-89		
				ф 208 8т	1	2,67кг
				Стандартные изделия		
		7		Болт М20×70.58.099		
				ГОСТ 7798-70	8	0,244кг
		8		Гайка М20. 5.099		
				ГОСТ 5915-70	8	0,063кг
		9		Шплинт 5×60.099		
				ГОСТ 397-79	1	0,009кг
		10		Фланец 1-150-10		
				ГОСТ 12820 - 80	1	6,24 кг

Изм.	Лист	№ докум.	Подпись	Дата
Разраб.		Нагленко		12.91
Пров.		Чекурда		12.91
ГИП				
Н. контр.		Бурлаков		12.91
Утв.		Балан		12.91

820-2-035.92 ГП-Дс×h.00.000

Гидрант промежуточный

Лит	Лист	Листов
	1	10

укргипроводхоз

Формат А4

Инв.№ подл. | Подпись и дата | Взам.инв.№ | Инв.№ дубл. | Подпись и дата

Формат	Зона	Поз.	Обозначение	Наименование	Кол.	Примечание
				Переменные данные для исполнений		
				ГП-Дс×h.00.000		
				Детали		
А4		12	ГП-Дс×h.00.005	Ствол	1	
А3		13	ГП-Дс×h.00.006	Поддон	1	
А3		14	ГП-Дс×h.00.007	Стояк	1	
				ГП-Дс×h.00.000-01		
				Детали		
		12	ГП-Дс×h.00.005	Ствол	1	
		13	ГП-Дс×h.00.006	Поддон	1	
–		14	ГП-Дс×h.00.007-01	Стояк	1	
				ГП-Дс×h.00.000-02		
				Детали		
		12	ГП-Дс×h.00.005	Ствол	1	
		13	ГП-Дс×h.00.006	Поддон	1	
–		14	ГП-Дс×h.00.007-02	Стояк	1	
				ГП-Дс×h.00.000-03		
				Детали		
		12	ГП-Дс×h.00.005	Ствол	1	
		13	ГП-Дс×h.00.006	Поддон	1	
–		14	ГП-Дс×h.00.007-03	Стояк	1	

Инв.№ подл. | Подпись и дата | Взам.инв.№ | Инв.№ дубл. | Подпись и дата

Изм.	Лист	№ докум.	Подпись	Дата

820-2-035.92 ГП-Дс×h.00.000

Лист 2

Типовые проектные решения 820-2-035.92 Альбом 2

Формат	Зона	Поз.	Обозначение	Наименование	Кол.	Примечание
				ГП-Дс×h.00.000-04		
				Детали		
–		12	ГП-Дс×h.00.005-01	Ствол	1	
–		13	ГП-Дс×h.00.006-01	Поддон	1	
–		14	ГП-Дс×h.00.007-04	Стояк	1	
				ГП-Дс×h.00.000-05		
				Детали		
–		12	ГП-Дс×h.00.005-01	Ствол	1	
–		13	ГП-Дс×h.00.006-01	Поддон	1	
–		14	ГП-Дс×h.00.007-05	Стояк	1	
				ГП-Дс×h.00.000-06		
				Детали		
–		12	ГП-Дс×h.00.005-01	Ствол	1	
–		13	ГП-Дс×h.00.006-01	Поддон	1	
–		14	ГП-Дс×h.00.007-06	Стояк	1	
				ГП-Дс×h.00.000-07		
				Детали		
–		12	ГП-Дс×h.00.005-01	Ствол	1	
–		13	ГП-Дс×h.00.006-01	Поддон	1	
–		14	ГП-Дс×h.00.007-07	Стояк	1	

Инв.№ подл. | Подпись и дата | Взам.инв.№ | Инв.№ дубл. | Подпись и дата

Изм.	Лист	№ докум.	Подпись	Дата	820-2-035.92 ГП-Дс×h.00.000	Лист 3

Копировал: Формат А4

Формат	Зона	Поз.	Обозначение	Наименование	Кол.	Примечание
				ГП-Дс×h.00.000-08		
				Детали		
–		12	ГП-Дс×h.00.005-02	Ствол	1	
–		13	ГП-Дс×h.00.006-02	Поддон	1	
–		14	ГП-Дс×h.00.007-08	Стояк	1	
				ГП-Дс×h.00.000-09		
				Детали		
–		12	ГП-Дс×h.00.005-02	Ствол	1	
–		13	ГП-Дс×h.00.006-02	Поддон	1	
–		14	ГП-Дс×h.00.007-09	Стояк	1	
				ГП-Дс×h.00.000-10		
				Детали		
–		12	ГП-Дс×h.00.005-02	Ствол	1	
–		13	ГП-Дс×h.00.006-02	Поддон	1	
–		14	ГП-Дс×h.00.007-10	Стояк	1	
				ГП-Дс×h.00.000-11		
				Детали		
–		12	ГП-Дс×h.00.005-02	Ствол	1	
–		13	ГП-Дс×h.00.006-02	Поддон	1	
–		14	ГП-Дс×h.00.007-11	Стояк	1	

Инв.№ подл. | Подпись и дата | Взам.инв.№ | Инв.№ дубл. | Подпись и дата

Изм.	Лист	№ докум.	Подпись	Дата	820-2-035.92 ГП-Дс×h.00.000	Лист 4

Формат	Зона	Поз.	Обозначение	Наименование	Кол.	Примечание
				ГП-Дс×h.00.000-12		
				Детали		
–		12	ГП-Дс×h.00.005-03	Ствол	1	
–		13	ГП-Дс×h.00.006-03	Поддон	1	
–		14	ГП-Дс×h.00.007-12	Стояк	1	
				ГП-Дс×h.00.000-13		
				Детали		
–		12	ГП-Дс×h.00.005-03	Ствол	1	
–		13	ГП-Дс×h.00.006-03	Поддон	1	
–		14	ГП-Дс×h.00.007-13	Стояк	1	
				ГП-Дс×h.00.000-14		
				Детали		
–		12	ГП-Дс×h.00.005-03	Ствол	1	
–		13	ГП-Дс×h.00.006-03	Поддон	1	
–		14	ГП-Дс×h.00.007-14	Стояк	1	
				ГП-Дс×h.00.000-15		
				Детали		
–		12	ГП-Дс×h.00.005-03	Ствол	1	
–		13	ГП-Дс×h.00.006-03	Поддон	1	
–		14	ГП-Дс×h.00.007-15	Стояк	1	

Инв.№ подл. | Подпись и дата | Взам.инв.№ | Инв.№ дубл. | Подпись и дата

Изм. | Лист | № докум. | Подпись | Дата

820-2-035.92 ГП-Дс×h.00.000

Лист 5

Формат А4

Формат	Зона	Поз.	Обозначение	Наименование	Кол.	Примечание
				ГП-Дс×h.00.000-16		
				Детали		
–		12	ГП-Дс×h.00.005-04	Ствол	1	
–		13	ГП-Дс×h.00.006-04	Поддон	1	
–		14	ГП-Дс×h.00.007-16	Стояк	1	
				ГП-Дс×h.00.000-17		
				Детали		
–		12	ГП-Дс×h.00.005-04	Ствол	1	
–		13	ГП-Дс×h.00.006-04	Поддон	1	
–		14	ГП-Дс×h.00.007-17	Стояк	1	
				ГП-Дс×h.00.000-18		
				Детали		
–		12	ГП-Дс×h.00.005-04	Ствол	1	
–		13	ГП-Дс×h.00.006-04	Поддон	1	
–		14	ГП-Дс×h.00.007-16	Стояк	1	
				ГП-Дс×h.00.000-19		
				Детали		
–		12	ГП-Дс×h.00.005-04	Ствол	1	
–		13	ГП-Дс×h.00.006-04	Поддон	1	
–		14	ГП-Дс×h.00.007-19	Стояк	1	

Инв.№ подл. | Подпись и дата | Взам.инв.№ | Инв.№ дубл. | Подпись и дата

Изм. | Лист | № докум. | Подпись | Дата

820-2-035.92 ГП-Дс×h.00.000

Лист 6

Формат А4

Формат	Зона	Поз.	Обозначение	Наименование	Кол.	Примечание
				ГП-Дс×h.00.000-20		
				Детали		
–		12	ГП-Дс×h.00.005-05	Ствол	1	
–		13	ГП-Дс×h.00.006-05	Поддон	1	
–		14	ГП-Дс×h.00.007-20	Стояк	1	
				ГП-Дс×h.00.000-21		
				Детали		
–		12	ГП-Дс×h.00.005-05	Ствол	1	
–		13	ГП-Дс×h.00.006-05	Поддон	1	
–		14	ГП-Дс×h.00.007-21	Стояк	1	
				ГП-Дс×h.00.000-22		
				Детали		
–		12	ГП-Дс×h.00.005-05	Ствол	1	
–		13	ГП-Дс×h.00.006-05	Поддон	1	
–		14	ГП-Дс×h.00.007-22	Стояк	1	
				ГП-Дс×h.00.000-23		
				Детали		
–		12	ГП-Дс×h.00.005-05	Ствол	1	
–		13	ГП-Дс×h.00.006-05	Поддон	1	
–		14	ГП-Дс×h.00.007-23	Стояк	1	

Инв.№подл. | Подпись и дата | Взам.инв.№ | Инв.№дубл. | Подпись и дата

Изм.	Лист	№докум.	Подпись	Дата	820-2-035.92 ГП-Дс×h.00.000	Лист 7

Формат А4

Формат	Зона	Поз.	Обозначение	Наименование	Кол.	Примечание
				ГП-Дс×h.00.000-24		
				Детали		
–		12	ГП-Дс×h.00.005-06	Ствол	1	
–		13	ГП-Дс×h.00.006-06	Поддон	1	
–		14	ГП-Дс×h.00.007-24	Стояк	1	
				ГП-Дс×h.00.000-25		
				Детали		
–		12	ГП-Дс×h.00.005-06	Ствол	1	
–		13	ГП-Дс×h.00.006-06	Поддон	1	
–		14	ГП-Дс×h.00.007-25	Стояк	1	
				ГП-Дс×h.00.000-26		
				Детали		
–		12	ГП-Дс×h.00.005-06	Ствол	1	
–		13	ГП-Дс×h.00.006-06	Поддон	1	
–		14	ГП-Дс×h.00.007-26	Стояк	1	
				ГП-Дс×h.00.000-27		
				Детали		
–		12	ГП-Дс×h.00.005-06	Ствол	1	
–		13	ГП-Дс×h.00.006-06	Поддон	1	
–		14	ГП-Дс×h.00.007-27	Стояк	1	

Инв.№подл. | Подпись и дата | Взам.инв.№ | Инв.№дубл. | Подпись и дата

Изм.	Лист	№докум.	Подпись	Дата	820-2-035.92 ГП-Дс×h.00.000	Лист 8

Формат А4

Формат	Зона	Поз.	Обозначение	Наименование	Кол.	Примеч.
				ГП-Дех h.00.000-28		
				Детали		
–		12	ГП-Дех h.00.005-07	Ствол	1	
–		13	ГП-Дех h.00.006-07	Поддон	1	
–		14	ГП-Дех h.00.007-28	Стояк	1	
				ГП-Дех h.00.000-29		
				Детали		
–		12	ГП-Дех h.00.005-07	Ствол	1	
–		13	ГП-Дех h.00.006-07	Поддон	1	
–		14	ГП-Дех h.00.007-29	Стояк	1	
				ГП-Дех h.00.000-30		
				Детали		
–		12	ГП-Дех h.00.005-07	Ствол	1	
–		13	ГП-Дех h.00.006-07	Поддон	1	
–		14	ГП-Дех h.00.007-30	Стояк	1	
				ГП-Дех h.00.000-31		
				Детали		
–		12	ГП-Дех h.00.005-07	Ствол	1	
–		13	ГП-Дех h.00.006-07	Поддон	1	
–		14	ГП-Дех h.00.007-31	Стояк	1	

Инв.№ подл. | Подпись и дата | Взам.инв.№ | Инв.№ дубл. | Подпись и дата

Изм. Лист № докум. Подпись Дата

820-2-035.92 ГП-Дех h.00.000

Лист 9

Копировал Формат А4

Формат	Зона	Поз.	Обозначение	Наименование	Кол.	Примеч.
				ГП-Дех h.00.000-32		
				Детали		
–		12	ГП-Дех h.00.005-08	Ствол	1	
–		13	ГП-Дех h.00.006-08	Поддон	1	
–		14	ГП-Дех h.00.007-32	Стояк	1	
				ГП-Дех h.00.000-33		
				Детали		
–		12	ГП-Дех h.00.005-08	Ствол	1	
–		13	ГП-Дех h.00.006-08	Поддон	1	
–		14	ГП-Дех h.00.007-33	Стояк	1	
				ГП-Дех h.00.000-34		
				Детали		
–		12	ГП-Дех h.00.005-08	Ствол	1	
–		13	ГП-Дех h.00.006-08	Поддон	1	
–		14	ГП-Дех h.00.007-34	Стояк	1	
				ГП-Дех h.00.000-35		
				Детали		
–		12	ГП-Дех h.00.005-08	Ствол	1	
–		13	ГП-Дех h.00.006-08	Поддон	1	
–		14	ГП-Дех h.00.007-35	Стояк	1	

Инв.№ подл. | Подпись и дата | Взам.инв.№ | Инв.№ дубл. | Подпись и дата

Изм. Лист № докум. Подпись Дата

820-2-035.92 ГП-Дех h.00.000

Лист 10

ГП-Дс×h.00.000 СБ

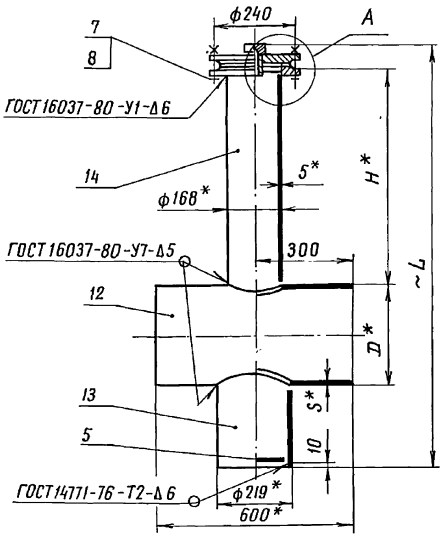

А (м 1:2)

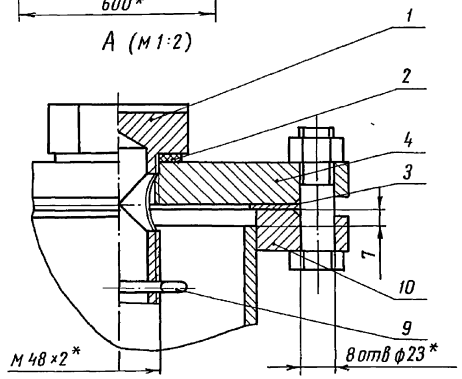

Обозначение	Шифр	Размеры, мм				Масса, кг
		D	S	H	L	
ГП-Дс×h.00.000	ГП-300с×0,9	325	7	1400	1985	83,13
-01	ГП-300с×1,2			1700	2285	89,15
-02	ГП-300с×1,5			2000	2585	95,18
-03	ГП-300с×1,8			2300	2885	101,21
-04	ГП-400с×0,9	426	7	1400	2086	92,80
-05	ГП-400с×1,2			1700	2386	98,83
-06	ГП-400с×1,5			2000	2686	104,86
-07	ГП-400с×1,8			2300	2986	110,89

1. * Размеры для справок
2. Предельные отклонения размеров – по $\pm \frac{IT14}{2}$

Изм.	Лист	№ докум.	Подп.	Дата
Разраб.		Ногтенко		12.91
Пров.		Чекурда		12.91
Т.контр.				
Н.контр.		Бурлаков		12.91
Утв.		Балан		12.91

820-2-035.92 ГП-Дс×h.00.000 СБ

Гидрант промежуточный

Лит.	Масса	Масштаб
	См. табл.	–

Лист 1 | Листов 3

УКРГИПРОВОДХОЗ

Типовые проектные решения 820-2-035.92 Альбом 2

Инв. № подл. | Подп. и дата | Взам. инв. № | Инв. № дубл. | Подп. и дата

ГП-Дс×h.00.000 СБ

Обозначение	Шифр	Размеры, мм				Масса, кг
		D	S	H	L	
-08	ГП-500с×09	530	7	1400	2190	104,00
-09	ГП-500с×1,2			1700	2490	110,03
-10	ГП-500с×1,5			2000	2790	116,06
-11	ГП-500с×1,8			2300	3090	122,19
-12	ГП-600с×0,9	630	7	1400	2290	114,33
-13	ГП-600с×1,2			1700	2590	120,36
-14	ГП-600с×1,5			2000	2890	126,41
-15	ГП-600с×1,8			2300	3190	132,53
-16	ГП-700с×0,9	720	9	1400	2380	143,45
-17	ГП-700×1,2			1700	2680	149,48
-18	ГП-700с×1,5			2000	2980	155,53
-19	ГП-700с×1,8			2300	3280	161,65
-20	ГП-800с×0,9	820	9	1400	2480	156,77
-21	ГП-800с×1,2			1700	2780	162,80
-22	ГП-800с×1,5			2000	3080	168,85
-23	ГП-800с×1,8			2300	3380	174,97

Инв.№подл. | Подп. и дата | Взам.инв.№ | Инв.№дубл. | Подп. и дата

Изм.	Лист	№ докум.	Подп.	Дата	820-2-035.92 ГП-Дс×h.00.000 СБ	Лист 2

Формат А4

ГП-Дс×h.00.000 СБ

Обозначение	Шифр	Размеры, мм				Масса кг
		D	S	H	L	
-24	ГП-900с×0,9	920	9	1400	2580	171,10
-25	ГП-900с×1,2			1700	2880	177,16
-26	ГП-900с×1,5			2000	3180	183,19
-27	ГП-900с×1,8			2300	3480	189,30
-28	ГП-1000с×0,9	1020	11	1400	2680	211,32
-29	ГП-1000с×1,2			1700	2980	217,37
-30	ГП-1000с×1,5			2000	3280	223,40
-31	ГП-1000с×1,8			2300	3580	229,51
-32	ГП-1200с×0,9	1220	12	1400	2880	243,77
-33	ГП-1200с×1,2			1700	3180	249,82
-34	ГП-1200с×1,5			2000	3480	255,85
-35	ГП-1200с×1,8			2300	3780	261,95

Инв.№подл. | Подп. и дата | Взам.инв.№ | Инв.№дубл. | Подп. и дата

Изм.	Лист	№ докум	Подпись	Дата	820-2-035.92 ГП-Дс×h.00.000 СБ	Лист 3

Формат А4

Типовые проектные решения 820-2-035.92 Альбом 2

ГП-Дсхh.00.002

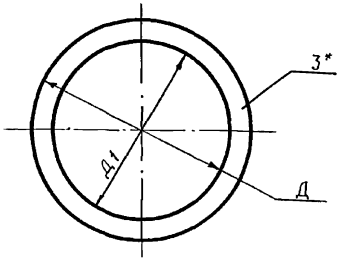

Обозначение	Размеры, мм		Масса, кг
	Д	Д1	
ГП-Дсхh.00.002	75	50	0,01
-01	220	160	0,08

* Размер для справок.

Изм	Лист	№ докум.	Подп.	Дата	820-2-035.92 ГП-Дсхh.00.002	Лит.	Масса	Масштаб
Разраб.		Ногтенко		12.91	Прокладка		—	см. табл.
Пров.		Чекурда		12.91		Лист	Листов 1	
Т.контр.								
Н.контр.		Бурлаков		12.91	Пластина I лист ТМКЩ-М-2-1.3 ГОСТ 7338-90	УКРГИПРОВОДХОЗ		
Утв.		Балан		12.91				

Инв.№ подл. | Подп. и дата | Взам.инв.№ | Инв.№ дубл. | Подп. и дата

Копировал Формат А4

ГП-Дсхh.00.001

Rz80 (✓)

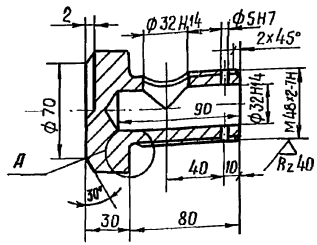

А (1:1)

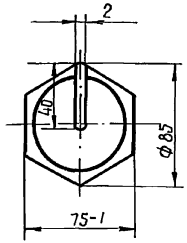

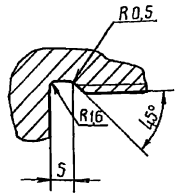

Неуказанные предельные отклонения размеров - по $\pm \frac{IT16}{2}$

Изм	Лист	№ докум.	Подп.	Дата	820-2-035.92 ГП-Дсхh.00.001	Лит.	Масса	Масштаб
Разраб.		Ногтенко		12.91	Пробка		1,7	1:2,5
Пров.		Чекурда		12.91		Лист	Листов 1	
Т.контр.								
Н.контр.		Бурлаков		12.91	Ст3 ГОСТ 380-88	УКРГИПРОВОДХОЗ		
Утв.		Балан		12.91				

Инв.№ подл. | Подп. и дата | Взам.инв.№ | Инв.№ дубл. | Подп. и дата

25360-02 42 Копировал Формат А4

Типовые проектные решения 820-2-035.92 Альбом 2

ГП-Дсхh.00.005

Rz80 (√)

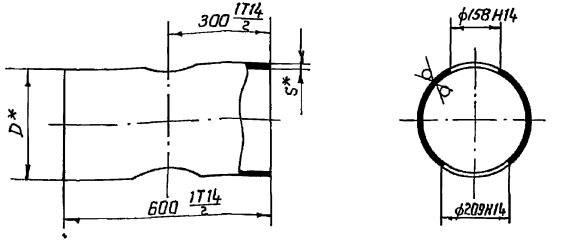

Обозначение	Размеры, мм		Масса, кг
	D	S	
ГП-Дсхh.00.005	325	7	29,95
-01	426	7	39,90
-02	530	7	51,25
-03	630	7	61,65
-04	720	9	90,80
-05	820	9	104,20
-06	920	9	118,60
-07	1020	11	158,85
-08	1220	12	191,33

1. * Размеры для справок.

Изм.	Лист	№ докум.	Подп.	Дата	820-2-035.92 ГП-Дсхh.00.005	Лит.	Масса	Масшт.
Разраб.		Ногтенко		12.91	Ствол		См. табл.	—
Пров.		Чекурда		12.91		Лист	Листов 1	
Т.контр.								
Н.контр.		Бурлаков		12.91	Труба D×S ГОСТ 10704-76	УКРГИПРОВОДХОЗ		
Утв.		Балан		12.91				

Инв.№подл. | Подп. и дата | Взам.инв.№ | Инв.№дубл. | Подп. и дата

формат А4

ГП-Дсхh.00.003

Rz160 (√)

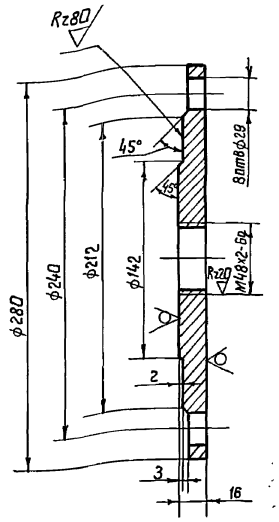

Неуказанные предельные отклонения размеров-по ± 3T16/2

Изм.	Лист	№ докум.	Подп.	Дата	820-2-035.92 ГП-Дсхh 00.003	Лит.	Масса	Масшт.
Разраб.		Ногтенко		12.91	Крышка		5,86	1:25
Пров.		Чекурда		12.91		Лист	Листов 1	
Т.контр.								
Н.контр.		Бурлаков		12.91	ВСт. 3сп ГОСТ 380-88	УКРГИПРОВОДХОЗ		
Утв.		Балан		12.91				

Инв.№подл. | Подп. и дата | Взам.инв.№ | Инв.№дубл. | Подп. и дата

Копировал: Гиц. 25360-02 43 формат А4

ГП-Дс х h. 00.006

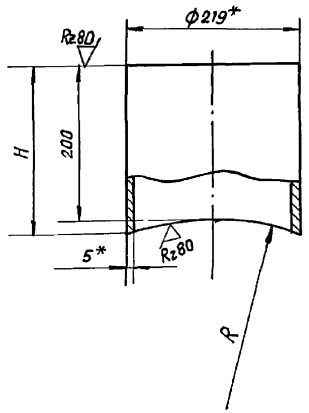

Развертка шаблона

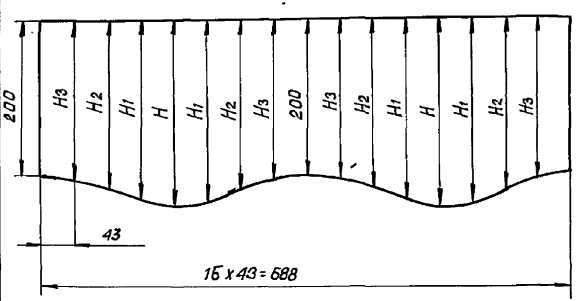

Обозначение	Размеры, мм					Масса, кг
	R	H	H_1	H_2	H_3	
ГП-Дс х h. 00.006	162,5	242,4	235,2	219,6	205,5	5,80
-01	213	230,3	225,5	214,6	204,2	5,65
-02	265	223,7	220,0	211,7	203,3	5,55
-03	315	219,6	216,6	209,7	202,8	5,53
-04	360	217,0	214,5	208,4	202,4	5,50
-05	410	215,0	212,6	207,4	202,0	5,47
-06	460	213,0	211,0	206,5	202,0	5,43
-07	510	212,0	210,0	206,0	202,0	5,43
-08	610	210,0	208,0	205,0	201,5	5,40

1. *Размеры для справок
2. Предельные отклонения размеров - по $\pm \frac{IT14}{2}$

Изм.	Лист	№ докум.	Подп.	Дата
Разраб.		Ноетенко		12.91
Пров.		Чекурда		12.91
Т.контр.				
Н.контр.		Бурлаков		12.91
Утв.		Балан		12.91

820-2-035.92 ГП.Дс х h.00.006

Поддон

Лит.	Масса	Масштаб
	см табл.	-
Лист	Листов 1	

Труба 219 х 5 ГОСТ 10704-76

Укргитроводхоз

Типовые проектные решения 820-2-035.92 Альбом 2

Инв.№ подл. | Подп. и дата | Взам. инв.№ | Инв.№ дубл. | Подп. и дата

25360-02 44 Копировал: ВБ Формат А3

ГП-Дс×h.00.007

R 80 (√)

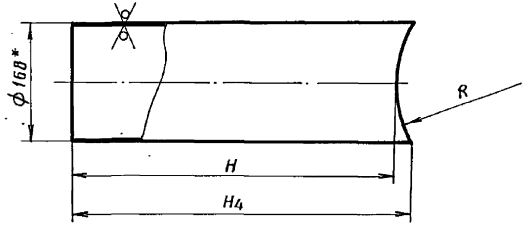

Развертка шаблона

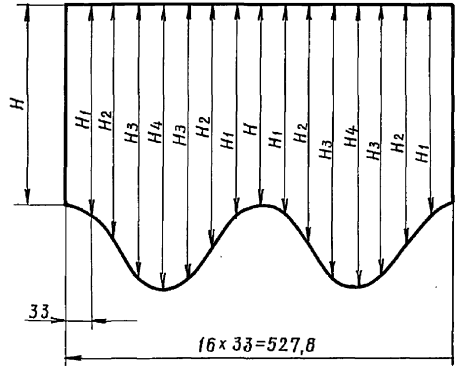

Обозначение	Размеры, мм						Масса кг
	R	H	H1	H2	H3	H4	
ГП.Д×h.00.007	162,5	1393	1396	1404	1413	1416	28,35
-01		1693	1696	1704	1713	1716	34,37
-02		1993	1996	2004	2013	2016	40,41
-03		2293	2296	2304	2313	2316	46,43
-04	213	1393	1395,5	1401,5	1407,5	1410	28,22
-05		1693	1695,5	1701,5	1707,5	1710	34,25
-06		1993	1995,5	2001,5	2007,5	2010	40,28
-07		2293	2295,5	2301,5	2307,5	2310	46,31

1.* Размеры для справок
2. Предельные отклонения размеров -по $\pm\frac{JT14}{2}$

Изм	Лист	№ докум.	Подп.	Дата
Разраб.		Ногтенко		12.91
Пров.		Чекурда		12.91
Т.контр.				
Н.контр.		Бурлаков		12.91
Утв.		Балан		12.91

820-2-035.92 ГП-Дс×h.00.007

Стояк

Лит.	Масса	Масштаб
	см. табл.	—

Лист 1 | Листов 3

Труба 168×5 ГОСТ 10704-76

Укргипроводхоз

Типовые проектные решения 820-2-035.92 Альбом 2

Инв.№подл. | Подп. и дата | Взам.инв.№ | Инв.№дубл. | Подп. и дата

ГП-Дс×h.00.007

Обозначение	R	Размеры, мм H	H_1	H_2	H_3	H_4	Масса, кг
-08	265	1393	1395	1400	1404,5	1406,5	28,17
-09		1693	1695	1700	1704,5	1706,5	34,20
-10		1993	1995	2000	2004,5	2006,5	40,23
-11		2293	2295	2300	2304,5	2306,5	46,36
-12	315	1393	1394,5	1398,5	1403	1404,5	28,12
-13		1693	1694,5	1698,5	1703	1704,5	34,15
-14		1993	1994,5	1998,5	2003	2004,5	40,20
-15		2293	2294,5	2298,5	2303	2304,5	46,32
-16	360	1393	1394,5	1398	1401,5	1403	28,12
-17		1693	1694,5	1698	1701,5	1703	34,15
-18		1993	1994,5	1998	2001,5	2003	40,20
-19		2293	2294,5	2298	2301,5	2303	46,32
-20	410	1393	1394	1397	1400,5	1402	28,07
-21		1693	1694	1697	1700,5	1702	34,10
-22		1993	1994	1997	2000,5	2002	40,15
-23		2293	2294	2297	2300,5	2302	46,27

Типовые проектные решения 820-2-035.92. Альбом 2

Инв.№подл. | Подп. и дата | Взам.инв.№ | Инв.№дубл. | Подп. и дата

Изм. Лист №докум. Подп. Дата

820-2-035.92 ГП-Дс×h.00.007

Лист 2

Формат А4

ГП-Дс×h.00.007

Обозначение	R	Размеры, мм H	H_1	H_2	H_3	H_4	Масса, кг
-24	460	1393	1394	1397	1399,5	1401	28,04
-25		1693	1694	1697	1699,5	1601	34,10
-26		1993	1994	1997	1999,5	2001	40,13
-27		2293	2294	2297	2299,5	2301	46,24
-28	510	1393	1394	1396,5	1399	1400	28,01
-29		1693	1694	1696,5	1699	1700	34,05
-30		1993	1994	1996,5	1999	2000	40,09
-31		2293	2294	2296,5	2299	2300	46,20
-32	610	1393	1394	1396	1398	1399	28,01
-33		1693	1694	1696	1698	1699	34,05
-34		1993	1994	1996	1998	1999	40,09
-35		2293	2294	2296	2298	2299	46,20

Инв.№подл. | Подп. и дата | Взам.инв.№ | Инв.№дубл. | Подп. и дата

Изм. Лист №докум. Подп. Дата

820-2-035.92 ГП-Дс×h.00.007

Лист 3

Формат	Зона	Поз	Обозначение	Наименование	Кол.	Примеч.
				Документация		
А3			ГК.Дс×h.00.000 СБ	Сборочный чертеж		

Изм.	Лист	№ докум.	Подп.	Дата
Разраб		Ногтенко		12.91
Пров.		Чекурда		12.91
Н.контр.		Бурлаков		12.91
Утв.		Болан		12.91

820-2-035.92 ГК-Дс×h.00.000

Гидрант концевой

Лит.	Лист	Листов
	1	4

Укрепроводхоз

Инв.№ подл. | Подп. и дата | Взам.инв.№ | Инв.№ дубл. | Подп. и дата

Копировал: Формат А4

Формат	Зона	Поз.	Для исполнения с порядковым номером[1]	Наименование	Кол.	Примеч.
				Переменные данные		
				Сборочные единицы		
				Поз. 1 Гидрант промежуточный		
А4			-00	ГП-Дс×h.00.000	1	
			-01	-01	1	
			-02	-02	1	
			-03	-03	1	
			-04	-04	1	
			-05	-05	1	
			-06	-06	1	
			-07	-07	1	
			-08	-08	1	
			-09	-09	1	
			-10	-10	1	
			-11	-11	1	
			-12	-12	1	
			-13	-13	1	
			-14	-14	1	
			-15	-15	1	

[1] Основное исполнение не имеющее порядкового номера, обозначено „00"

Изм.	Лист	N докум.	Подп.	Дата

820-2-035.92 ГК-Дс×h.00.000 Лист 2

Инв.№ подл. | Подп. и дата | Взам.инв.№ | Инв.№ дубл. | Подп. и дата

 Копировал: Формат А4

Формат	Зона	Поз.	Для исполнения с порядковым номером¹	Наименование	Кол.	Примеч.
			Детали			
			Поз. 2	Днище		
А4			-00; -01; -02; -03	КСТ-Дс.00.001	1	
			-04; -05; -06; -07	-01	1	
			-08; -09; -10; -11	-02	1	
			-12; -13; -14; -15	-03	1	
			Поз. 3	Ребро		
А4			-00; -01; -02; -03	КСТ-Дс.00.002	1	
			-04; -05; -06; -07	-02	1	
			-08; -09; -10; -11	-04	1	
			-12; -13; -14; -15	-06	1	
			Поз. 4	Ребро		
А4			-00; -01; -02; -03	КСТ-Дс.00.002-01	2	
			-04; -05; -06; -07	-03	2	
			-08; -09; -10; -11	-05	2	
			-12; -13; -14; -15	-07	2	

Инв. № подл. | Подп. и дата | Взам. инв. № | Инв. № дубл. | Подп. и дата

Изм.	Лист	№ докум.	Подпись	Дата	820-2-035.92 ГК-Дс×h.00.000	Лист 3

Формат А4

Формат	Зона	Поз.	Для исполнения с порядковым номером¹	Наименование	Кол.	Примеч.
			Поз. 5	Ребро		
А4			-00; -01; -02; -03	КСТ-Дс.00.003	4	
			-04; -05; -06; -07	-01	4	
			-08; -09; -10; -11	-02	4	
			-12; -13; -14; -15	-03	4	

Инв. № подл. | Подп. и дата | Взам. инв. № | Инв. № дубл. | Подп. и дата

Изм.	Лист	№ докум.	Подп.	Дата	820-2-035.92 ГК-Дс×h.00.000	Лист 4

Формат А4

ГК-Дс×h.00.00006

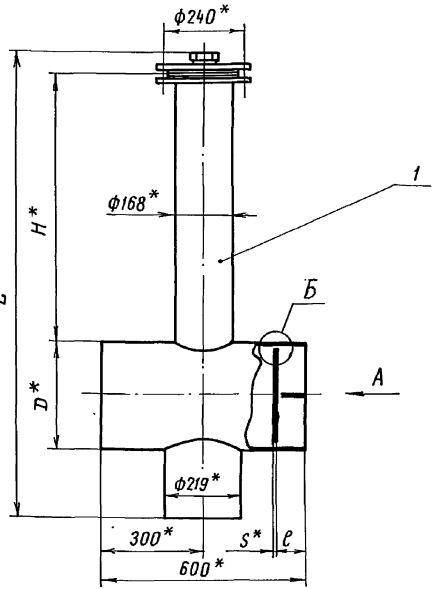

Б

Вид А

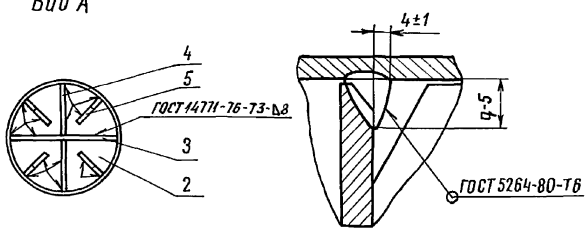

Обозначение	Шифр	Размеры, мм D	H	L	C	S	d	Масса, кг
ГК-Дс×h.00.000	ГК-300с×0,9	325	1400	1985	60	10	20	93,73
-01	ГК-300с×1,2		1700	2285				99,75
-02	ГК-300с×1,5		2000	2585				105,78
-03	ГК-300с×1,8		2300	2885				111,81
-04	ГК-400с×0,9	426	1400	2086	80	10	20	111,54
-05	ГК-400с×1,2		1700	2386				117,57
-06	ГК-400с×1,5		2000	2686				123,60
-07	ГК-400с×1,8		2300	2986				129,63
-08	ГК-500с×0,9	530	1400	2190	90	16	28	141,84
-09	ГК-500с×1,2		1700	2490				147,87
-10	ГК-500с×1,5		2000	2790				153,90
-11	ГК-500с×1,8		2300	3090				160,03
-12	ГК-600с×0,9	630	1400	2290	100	16	28	177,27
-13	ГК-600с×1,2		1700	2590				183,30
-14	ГК-600с×1,5		2000	2890				189,35
-15	ГК-600с×1,8		2300	3190				195,47

1. *Размеры для справок
2. Предельные отклонения размеров - по $\pm \frac{IT14}{2}$
3. Сварные швы Т3-Д8 по ГОСТ 5264-60, кроме мест, указанных особо.

Изм.	Лист	№докум.	Подп.	Дата
Разраб.		Ногтенко		12.91
Пров.		Чекурда		12.91
Т.контр.				
Н.контр.		Бурлаков		12.91
Утв.		Балан		12.91

820-2-035.92 ГК-Дс×h.00.000 СБ

Гидрант концевой

Лит.	Масса	Масштаб
	См. табл.	—

Лист | Листов 1

УКРГИПРОВОДХОЗ

Инв.№подл. | Подп. и дата | Взам.инв.№ | Инв.№дубл. | Подп. и дата

Типовые проектные решения 820-2-035.92. Альбом 2

Формат	Зона	Поз.	Обозначение	Наименование	Кол.	Примеч.
				Документация		
А3			ГП-Дж×h.00.000 СБ	Сборочный чертеж		

Формат	Зона	Для исполнения с порядковым номером[1]	Наименование	Кол.	Примеч.
			Переменные данные		
			Сборочные единицы		
			Поз. 1 Гидрант промежуточный		
		-00	ГП-Дж×h.00.000-08		
		-01	-09		
		-02	-10		
		-03	-11		
		-04	-12		
		-05	-13		
		-06	-14		
		-07	-15		
		-08	-16		
		-09	-17		
		-10	-18		
		-11	-19		
		-12	-20		
		-13	-21		
		-14	-22		
		-15	-23		
		-16	-24		
		-17	-25		
		-18	-26		

[1] Основное исполнение не имеющее порядкового номера, обозначено „00"

Изм.	Лист	№ докум.	Подп.	Дата	820-2-035.92 ГП-Дж×h.00.000		
Разраб.		Ногтенко		12.91	Гидрант промежуточный	Лит	Лист 1 / Листов 6
Пров.		Чекурда		12.91			
Н.контр.		Бурлаков		12.91		Укргипроводхоз	
Утв.		Балан		12.91			

Инв.№подл. | Подп. и дата | Взам.инв.№ | Инв.№дубл. | Подп. и дата

Формат А4

Лист 2

Для исполнения с порядковым номером¹	Обозначение	Кол.	Примечание
-19	-27		
-20	-28		
-21	-29		
-22	-30		
-23	-31		
-24	-32		
-25	-33		
-26	-34		
-27	-35		
	Детали		
Поз.2	Кольцо		
-00;-01;-02;-03	ПСТ-Дж.00.001	1	
-04;-05;-06;-07	-02	1	
-08;-09;-10;-11	-04	1	
-12;-13;-14;-15	-06	1	
-16;-17;-18;-19	-08	1	
-20;-21;-22;-23	-10	1	
-24;-25;-26;-27	-12	1	
Поз.3	Кольцо		
-00;-01;-02;-03	ПСТ-Дж.00.001-01	1	
-04;-05;-06;-07	-03	1	
-08;-09;-10;-11	-05	1	
-12;-13;-14;-15	-07	1	
-16;-17;-18;-19	-09	1	
-20;-21;-22;-23	-11	1	
-24;-25;-26;-27	-13	1	

Инв.№ подл. | Подп. и дата | Взам. инв.№ | Инв.№ дубл. | Подп. и дата

Изм. Лист № докум. Подпись Дата

820-2-035.92 ГП-Дж×h.00.000

Лист 3

Формат А4

Для исполнения с порядковым номером¹	Обозначение	Кол.	Примечание
Поз.4	Обечайка		
-00;-01;-02;-03	ПСТ-Дж.00.002	1	
-04;-05;-06;-07	-02	1	
-08;-09;-10;-11	-04	1	
-12;-13;-14;-15	-06	1	
-16;-17;-18;-19	-08	1	
-20;-21;-22;-23	-10	1	
-24;-25;-26;-27	-12	1	
Поз.5	Обечайка		
-00;-01;-02;-03	ПСТ-Дж.00.002-01	1	
-04;-05;-06;-07	-03	1	
-08;-09;-10;-11	-05	1	
-12;-13;-14;-15	-07	1	
-16;-17;-18;-19	-09	1	
-20;-21;-22;-23	-11	1	
-24;-25;-26;-27	-13	1	
Поз.6	Конус		
-00;-01;-02;-03	ПСТ-Дс.00.008		
-04;-05;-06;-07	-01	1	
-08;-09;-10;-11	-02	1	
-12;-13;-14;-15	-03	1	
-16;-17;-18;-19	-04	1	
-20;-21;-22;-23	-05	1	
-24;-25;-26;-27	-06	1	

Инв.№ подл. | Подп. и дата | Взам. инв.№ | Инв.№ дубл. | Подп. и дата

Изм. Лист № докум. Подпись Дата

820-2-035.92 ГП-Дж×h.00.000

Лист 4

Формат А4

Для исполнения с порядковым номером¹	Материал	Кол	Примечание
	Материалы		
Поз. 7	Круг 6 ГОСТ 2590-88 / Ст.3 ГОСТ 535-88		
-00; -01; -02; -03	L = 1900	1	0,42 кг
-04; -05; -06; -07	L = 2277	1	0,54 кг
-08; -09; -10; -11	L = 2560	1	0,57 кг
-12; -13; -14; -15	L = 2905	1	0,64 кг
-16; -17; -18; -19	L = 3250	1	0,72 кг
-20; -21; -22; 23	L = 3600	1	0,8 кг
-24; -25; -26; -27	L = 4290	1	0,95 кг
Поз. 8			
-00; -01; -02; -03	Круг 8 ГОСТ 2590-88 / Ст3 ГОСТ 535-88		
	L = 1940	1	0,77 кг
	Круг 10 ГОСТ 2590-88 / Ст3 ГОСТ 535-88		
-04; -05; -06; -07	L = 2825	1	1,43 кг
-08; -09; -10; -11	L = 2606	1	1,6 кг
-12; -13; -14; -15	L = 2951	1	1,8 кг
-16; -17; -18; -19	L = 3297	1	2,0 кг
-20; -21; -22; -23	L = 3642	1	2,24 кг
-24; -25; -26; -27	L = 4333	1	2,67 кг

Инв.№ подл. | Подп. и дата | Взам. инв.№ | Инв.№ дубл. | Подп. и дата

Для исполнения с порядковым номером¹	Материал	Кол.	Примечание
Поз. 9			
	Круг 20 ГОСТ 2590-88 / Ст3 ГОСТ 535-88		
-00; -01; -02; -03	L = 2190	1	5,4 кг
-04; -05; -06; -07	L = 2570	1	6,54 кг
-08; -09; -10; -11	L = 2885	1	7,0 кг
-12; -13; -14; -15	L = 3200	1	7,9 кг
	Круг 25 ГОСТ 2590-88 / Ст3 ГОСТ 535-88		
-16; -17; -18; -19	L = 3562	1	13,7 кг
-20; -21; -22; -23	L = 3920	1	15,1 кг
-24; -25; -26; -27	Круг 28 ГОСТ 2590-88 / Ст3 ГОСТ 535-88		
	L = 4639	1	22,4 кг

Инв.№ подл. | Подп. и дата | Взам. инв.№ | Инв.№ дубл. | Подп. и дата

ГП-Дж×h.00.000 СБ

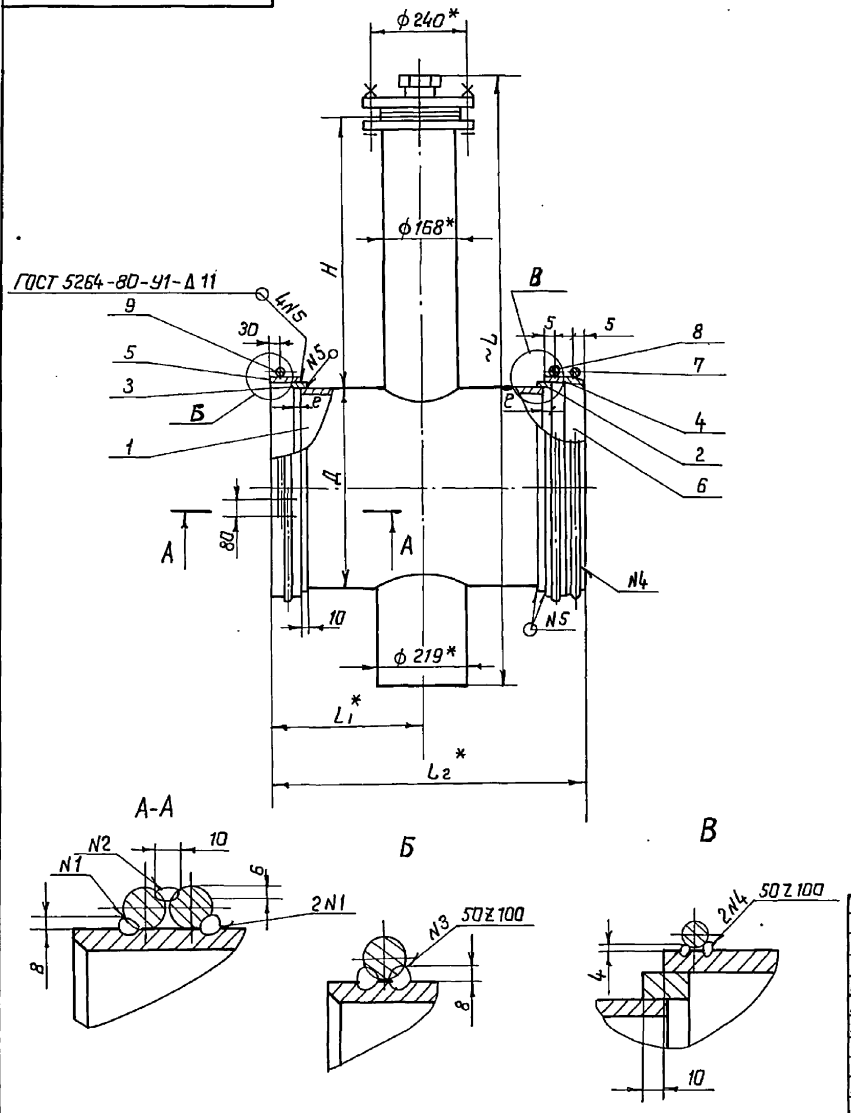

Обозначение	Шифр	Размеры, мм						Масса, кг
		Д	e	H	L	L_1	L_2	
ГП-Дж×h.00.000	ГП-500ж×0.9	530	10	1400	2190	495	924	183,50
-01	ГП-500ж×1.2			1700	2490			189,53
-02	ГП-500ж×1,5			2000	2790			195,56
-03	ГП-500ж×1,8			2300	3090			201,69
-04	ГП-600ж×0,9	630	10	1400	2290	495	924	216,43
-05	ГП-600ж×1,2			1700	2590			222,46
-06	ГП-600ж×1,5			2000	2890			228,51
-07	ГП-600ж×1,8			2300	3190			234,63
-08	ГП-700ж×0,9	720	10	1400	2380	495	924	258,57
-09	ГП-700ж×1,2			1700	2680			253,61
-10	ГП-700ж×1,5			2000	2980			270,65
-11	ГП-700ж×1,8			2300	3280			276,77
-12	ГП-800ж×0,9	820	10	1400	2480	495	930	252,27
-13	ГП-800ж×1,2			1700	2780			298,30
-14	ГП-800ж×1,5			2000	3080			304,35
-15	ГП-800ж×1,8			2300	3380			310,47
-16	ГП-900ж×0,9	920	12	1400	2580	507	944	342,50
-17	ГП-900ж×1,2			1700	2880			348,56
-18	ГП-900ж×1,5			2000	3180			354,59
-19	ГП-900ж×1,8			2300	3480			360,70
-20	ГП-1000ж×0,9	1020	15	1400	2680	510	950	437,52
-21	ГП-1000ж×1,2			1700	2980			443,57
-22	ГП-1000ж×1,5			2000	3280			449,60
-23	ГП-1000ж×1,8			2300	3580			455,71
-24	ГП-1200ж×0,9	1220	15	1400	2880	510	950	556,27
-25	ГП-1200ж×1,2			1700	3160			562,32
-26	ГП-1200ж×1,5			2000	3480			568,35
-27	ГП-1200ж×1,8			2300	3780			574,45

1. * Размеры для справок.
2. Предельные отклонения размеров-по $\pm \frac{IT14}{2}$
3. Швы N1,2,3,4 сварка ручная электродуговая.

Изм.	Лист	№ докум	Подп.	Дата
Разраб.		Ногтенко		12.91
Пров.		Чекурда		12.91
Т.контр.				
Н.контр.		Бурлаков		12.91
Утв.		Балан		12.91

820-2-035.92 ГП-Дж×h.00.000 СБ

Гидрант промежуточный

Лит.	Масса	Масшт.
	см. табл.	–

Лист | Листов 1

УКРГИПРОВОДХОЗ

Копировал: Ф.Ц. 25360-02 S3 формат А3

Типовые проектные решения 820-2-035.92 Альбом 2

Инв.№ подл. | Подп. и дата | Взам.инв.№ | Инв.№ дубл. | Подп. и дата

Формат	Зона	Поз.	Обозначение	Наименование	Кол.	Примеч.
				Документация		
А3			ГК-Дж×h.00.000 СБ	Сборочный чертеж		

Изм.	Лист	№ докум.	Подп.	Дата
Разраб.		Нагленко		11.91
Пров.		Чекурда		12.91
Н.контр.		Бурлаков		12.91
Утв.		Болан		12.91

820-2-035.92 ГК-Дж×h.00.000

Гидрант концевой

Лит.	Лист	Листов
	1	4

УКРГИПРОВОДХОЗ

Формат А4

Инв.№ подл. | Подп. и дата | Взам.инв.№ | Инв.№ дубл. | Подп. и дата

Формат	Зона	Для исполнения с порядковым номером[1]	Обозначение	Кол.	Примечание
			Переменные данные		
			Сборочные единицы		
			Поз.1 Гидрант концевой		
А4		-00	ГК-Дс×h.00.000-08	1	
		-01	-09	1	
		-02	-10	1	
		-03	-11	1	
		-04	-12	1	
		-05	-13	1	
		-06	-14	1	
		-07	-15	1	

[1] Основное исполнение не имеющее порядкового номера, обозначено „00"

Изм.	Лист	№ докум.	Подпись	Дата

820-2-035.92 ГК-Дж. 00.000

Лист 2

Копировал: Ред. 25360-02 54 Формат А4

Инв.№ подл. | Подп. и дата | Взам.инв.№ | Инв.№ дубл. | Подп. и дата

Формат	Зона	Для исполнения с порядковым номером¹	Обозначение	Кол.	Примечание
			Детали		
		Поз. 2	Кольцо		
А4		-00; -01; -02; -03	ПСТ-Дж.00.001-01	1	
		-04; -05; -06; -07	-03	1	
		Поз. 3	Обечайка		
А4		-00; -01; -02; -03	ПСТ-Дж.00.002-01	1	
		-04; -05; -06; -07	-03	1	

Формат	Зона	Для исполнения с порядковым номером¹	Материал	Кол.	Примеч.
			Материалы		
		Поз. 4	Круг $\frac{20\ ГОСТ\ 2590-88}{Ст.3\ ГОСТ\ 535-88}$		
		-00; -01; -02; -03	L=2190	1	5,4 кг
		-04; -05; -06; -07	L=2570	1	6,54 кг

ГК-Дж×h.00.000СБ

Типовые проектные решения 820-2-035.92 Альбом 2

Инв.№ подл. | Подп. и дата | Взам.инв.№ | Инв.№ дубл. | Подп. и дата

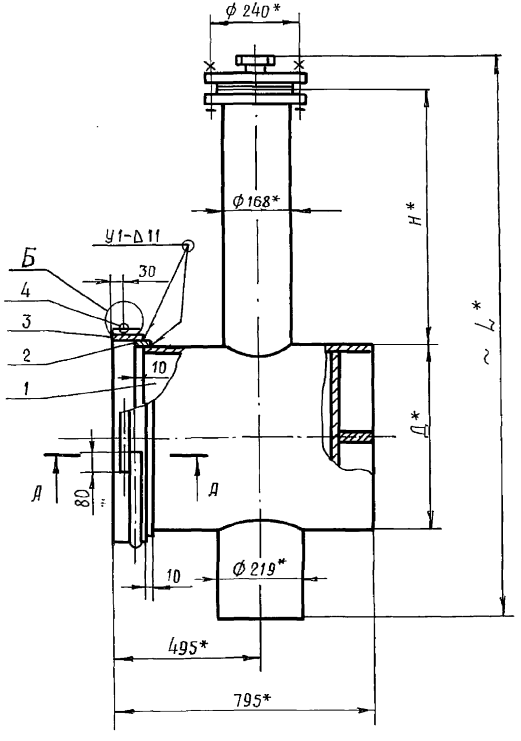

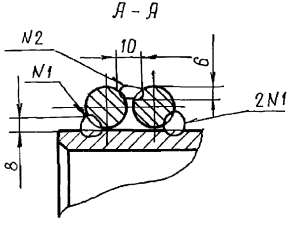

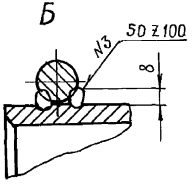

Обозначение	Шифр	Размеры, мм			Масса, кг
		Д	H	L	
ГК-Дж×h.00.000	ГК-500ж×0,9	530	1400	2190	192,64
– 01	ГК-500ж×1,2		1700	2490	198,67
– 02	ГК-500ж×1,5		2000	2790	204,70
– 03	ГК-500ж×1,8		2300	3090	210,83
– 04	ГК-600ж×0,9	630	1400	2290	241,42
– 05	ГК-600ж×1,9		1700	2590	247,45
– 06	ГК-600ж×1,5		2000	2890	253,5
– 07	ГК-600ж×1,8		2300	3190	259,62

1. * Размеры для справок.
2. Предельные отклонения размеров - по $\pm \frac{IT14}{2}$.
3. Швы N1,2,3-сварка ручная электродуговая.

Изм.	Лист	№ докум.	Подп.	Дата
Разраб.		Нагтенко		12.91
Пров.		Чекурда		12.91
Т.контр.				
Н.контр.		Бурлаков		12.91
Утв.		Балан		12.91

820-2-035.92 ГК-Дж×h.00.000СБ

Гидрант концевой

Лит.	Масса	Масштаб
	см. табл.	—
Лист	Листов 1	

УКРГИПРОВОДХОЗ

Типовые проектные решения 820-2-035.92 Альбом 2

Формат	Зона	Поз.	Обозначение	Наименование	Кол.	Примечание
				Документация		
А3			ГП-Джс×h.00.000 СБ	Сборочный чертеж		

Изм	Лист	№ докум.	Подп.	Дата
Разраб.		Ногтенко		12.91
Пров.		Чекурда		12.91
Рук.				
Н.контр.		Бурлаков		12.91
Утв.		Балан		12.91

820-2-035.92 ГП-Джс×h.00.000

Гидрант промежуточный

Лит.	Лист	Листов
	1	3

УКРГИПРОВОДХОЗ

Копировал Формат А4

Формат	Зона	Для исполнения с порядковым номером[1]	Обозначение	Кол.	Примечание
		Переменные данные			
		Сборочные единицы			
		Поз.1 Гидрант промежуточный			
А4		– 00	ГП-Дс×h.00.000	1	
		– 01	– 01	1	
		– 02	– 02	1	
		– 03	– 03	1	
		– 04	– 04	1	
		– 05	– 05	1	
		– 06	– 06	1	
		– 07	– 07	1	
		– 08	– 08	1	
		– 09	– 09	1	
		– 10	– 10	1	
		– 11	– 11	1	
		– 12	– 12	1	
		– 13	– 13	1	
		– 14	– 14	1	
		– 15	– 15	1	

[1] Основное исполнение не имеющее порядкового номера, обозначено „00"

Изм	Лист	№ докум.	Подпись	Дата

820-2-035.92 ГП-Джс×h.00.000

Лист 2

25360-02 57 Копировал Формат А4

Инв. № подл. | Подп. и дата | Взам. инв. № | Инв. № дубл. | Подп. и дата

Типовые проектные решения 820-2-035.92 Альбом 2

Формат	Зона	Для исполнения с порядковым номером[1]	Обозначение	Кол.	Примечание
		Детали			
		Поз. 2	Раструб		
А4		-00; -01; -02; -03	ПСТ-Джс. 00.001	1	
		-04; -05; -06; -07	-01	1	
		-08; -09; -10; -11	-02	1	
		-12; -13; -14; -15	-03	1	
		Поз. 3	Втулочный конец		
А4		-00; -01; -02; -03	ПСТ-Джс. 00.002	1	
		-04; -05; -06; -07	-01	1	
		-08; -09; -10; -11	-02	1	
		-12; -13; -14; -15	-03	1	

Инв. № подл. | Подп. и дата | Взам. инв. № | Инв. № дубл. | Подп. и дата

Изм.	Лист	№ докум.	Подпись	Дата	820-2-035.92 ГП-Джс×h. 00.000	Лист 3

Копировал: Гиц. Формат А4

Формат	Зона	Поз.	Обозначение	Наименование	Кол.	Примечание

Инв. № подл. | Подп. и дата | Взам. инв. № | Инв. № дубл. | Подп. и дата

Изм.	Лист	№ докум.	Подп.	Дата		Лист

 Копировал: Гиц. Формат А4

ГП-Джс хh. 00.000СБ

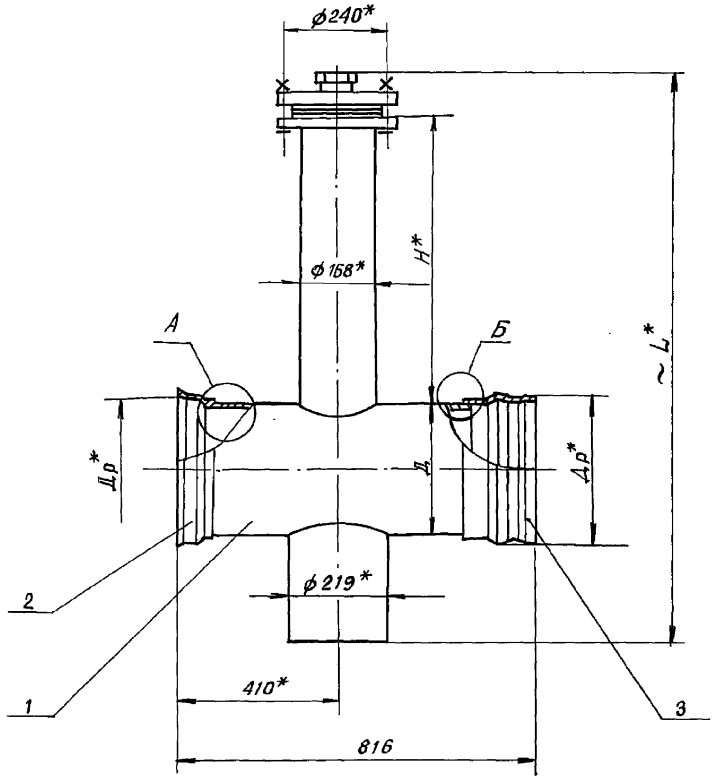

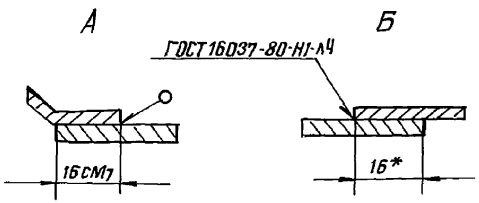

Обозначение	Шифр	Размеры, мм				Масса, кг
		Д	Др	H	L	
ГП-Джс хh.00.000	ГП-300жс х0,9	325	349	1400	1985	91,90
-01	ГП-300жс х1,2			1700	2285	97,92
-02	ГП-300жс х1,5			2000	2585	103,95
-03	ГП-300жс х1,8			2300	2885	109,98
-04	ГП-400жс х0,9	426	450	1400	2086	104,19
-05	ГП-400жс х1,2			1700	2386	110,22
-06	ГП-400жс х1,5			2000	2686	116,25
-07	ГП-400жс х1,8			2300	2986	122,28
-08	ГП-500жс х0,9	530	554	1400	2190	117,85
-09	ГП-500жс х1,2			1700	2490	123,88
-10	ГП-500жс х1,5			2000	2790	129,91
-11	ГП-500жс х1,8			2300	3090	136,04
-12	ГП-600жс х0,9	630	654	1400	2290	150,74
-13	ГП-600жс х1,2			1700	2590	136,77
-14	ГП-600жс х1,5			2000	2890	142,82
-15	ГП-600жс х1,8			2300	3190	148,94

1.* Размеры для справок

2. Предельные отклонения размеров - по $\pm \frac{IT14}{2}$

Изм.	Лист	N докум.	Подп.	Дата
Разраб.		Ногтенко		12.91
Пров.		Чекурда		12.91
Т.контр.				
Н.контр.		Бурлаков		12.91
Утв.		Балан		12.91

820-2-035.92 ГП-Джс. 00.000 СБ

Гидрант промежуточный

Лит.	Масса	Масштаб
	см. табл.	—
Лист	Листов 1	

Укргипроводхоз

Инв.№ подл. | Подп. и дата | Взам.инв.№ | Инв.№ дубл. | Подп. и дата

Формат	Зона	Поз.	Обозначение	Наименование	Кол.	Примечание
				Документация		
А3			ГК-Джс×h.00.000.СБ	Сборочный чертеж		

Изм.	Лист	№ докум.	Подп.	Дата
Разраб.		Ногтенко		12.91
Пров.		Чекурда		12.91
Рук.				
Н.контр.		Бурлакова		12.91
Утв.		Балан		12.91

820-2-035.92 ГК-Джс.00.000

Гидрант концевой

Лит.	Лист	Листов
	1	3

Укргипроводхоз

Копировал Макаренкова Формат А4

Инв.№ подл. | Подп. и дата | Взам. инв.№ | Инв.№ дубл. | Подп. и дата

Формат	Зона	Для исполнения с порядковым номером[1]	Обозначение	Кол.	Примечание
			Переменные данные		
			Сборочные единицы		
			Поз.1 Гидрант концевой		
А4		-00	ГК-Дс×h.00.000	1	
		-01	-01	1	
		-02	-02	1	
		-03	-03	1	
		-04	-04	1	
		-05	-05	1	
		-06	-06	1	
		-07	-07	1	
		-08	-08	1	
		-09	-09	1	
		-10	-10	1	
		-11	-11	1	
		-12	-12	1	
		-13	-13	1	
		-14	-14	1	
		-15	-15	1	

[1] Основное исполнение, не имеющее порядкового номера обозначена „00"

Инв.№ подл. | Подп. и дата | Взам. инв.№ | Инв.№ дубл. | Подп. и дата

Изм.	Лист	№ докум.	Подпись	Дата

820-2-035.92 ГК-Джс-00.000

Лист 2

Копировал Макаренкова Формат А4

Формат	Зона	Для исполнения с порядковым номером[1]	Обозначение	Кол.	Примечание
			Детали		
			Поз. 2 Раструб		
А4		-00; -01; -02; -03	ПСТ-Джс.00.000	1	
		-04; -05; -06; -07	-01	1	
		-08; -09; -10; -11	-02	1	
		-12; -19; -14; -15	-03	1	

Инв. № подл. | Подп. и дата | Взам. инв. № | Инв. № дубл. | Подп. и дата

Изм.	Лист	№ докум.	Подпись	Дата	820-2-035.92 ГК-Джс×h.00.000	Лист 3

Копировал Ковальчук Формат А4

Формат	Зона	Поз.	Обозначение	Наименование	Кол.	Примечание

Инв. № подл. | Подп. и дата | Взам. инв. № | Инв. № дубл. | Подп. и дата

Изм.	Лист	№ докум.	Подп.	Дата	820-2-035.92 ГК-Джс-00.000	Лист

Копировал Ковальчук Формат А4

ГК-Джс×h.00.000 СБ

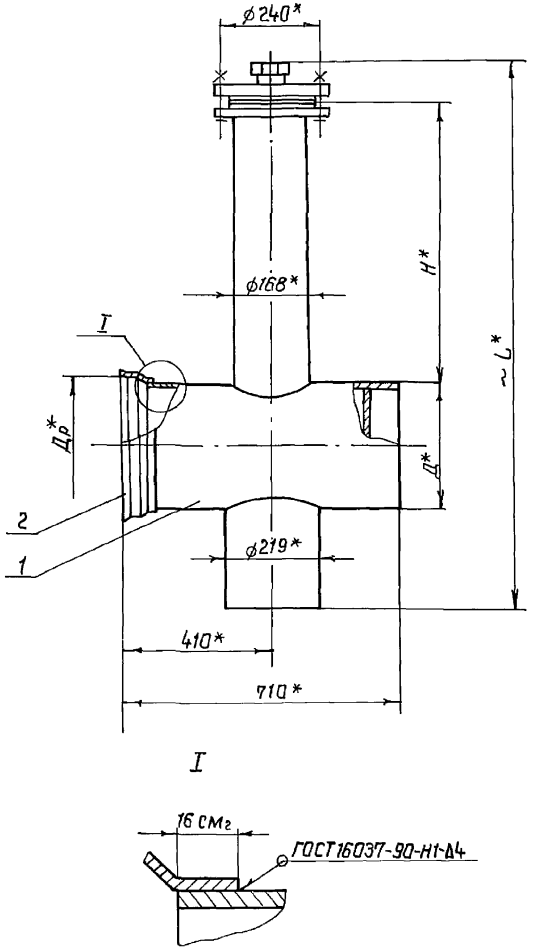

Обозначение	Шифр	Размеры, мм				Масса, кг
		Д	Др	H	L	
ГК-Джс×h.00.000	ГК-300жс×0,9	325	349	1400	1985	93,20
-01	ГК-300жс×1,2			1700	2285	104,22
-02	ГК-300жс×1,5			2000	2585	110,25
-03	ГК-300жс×1,8			2300	2885	116,28
-04	ГК-400жс×0,9	426	450	1400	2085	117,33
-05	ГК-400жс×1,2			1700	2386	123,36
-06	ГК-400жс×1,5			2000	2686	129,39
-07	ГК-400жс×1,8			2300	2986	135,42
-08	ГК-500жс×0,9	530	554	1400	2190	148,89
-09	ГК-500жс×1,2			1700	2490	154,92
-10	ГК-500жс×1,5			2000	2790	160,95
-11	ГК-500жс×1,8			2300	3090	167,08
-12	ГК-600жс×0,9	630	654	1400	2290	185,53
-13	ГК-600жс×1,2			1700	2590	191,51
-14	ГК-600жс×1,5			2000	2890	197,65
-15	ГК-500жс×1,8			2300	3190	203,78

1.* Размеры для справок.

Изм.	Лист	№ докум.	Подп.	Дата
Разраб.		Нагтенко		12.91
Пров.		Чекурда		12.91
Т.контр.				
Н.контр.		Бурлаков		12.91
Утв.		Балан		12.91

820-2-035.92 ГК-Джс×h.00.000 СБ

Гидрант канцевой

Лит.	Масса	Масшт.
	См. табл.	–
Лист	Листов 1	

Укргипроводхоз

Инв.№подл. | Подп. и дата | Взам.инв.№ | Инв.№дубл. | Подп. и дата

Формат	Зона	Поз.	Обозначение	Наименование	Кол.	Примечание
				Документация		
А3			ГП-300тр×h.00.000 СБ	Сборочный чертеж		
				Прочие изделия		
		1		Раструб стальной Р-С-325 ТУ 33-95-78	1	
			Переменные данные для исполнений			
				ГП-300тр×h.00.000		
				Сборочные единицы		
А3		2	ГП-Дс×h.00.000	Гидрант промежуточный	1	
				ГП-300тр×h.00.000-01		
				Сборочные единицы		
		2	ГП-Дс×h.00.000-01	Гидрант промежуточный	1	

Инв.№ подл. | Подп. и дата | Взам. инв.№ | Инв.№ дубл. | Подп. и дата

Изм.	Лист	№ докум.	Подп.	Дата	820-2-035.92 ГП-300тр×h.00.000			
Разраб.		Ногтенко		12.91	Гидрант промежуточный	Лит.	Лист 1	Листов 2
Пров.		Чекурда		12.91		Укргипроводхоз		
Нконтр.		Буралков		12.91				
Утв.		Балан		12.91				

Копировал: Формат А4

Формат	Зона	Поз.	Обозначение	Наименование	Кол.	Примечание
				ГП-300тр×h.00.000-02		
				Сборочные единицы		
–		2	ГП-Дс×h.00.000-02	Гидрант промежуточный	1	
				ГП-300тр×h.00.000-03		
				Сборочные единицы		
–		2	ГП-Дс×h.00.000-03	Гидрант промежуточный	1	

Инв.№ подл. | Подп. и дата | Взам. инв.№ | Инв.№ дубл. | Подп. и дата

Изм.	Лист	№ докум.	Подп.	Дата	820-2-035.92 ГП-300тр×h.00.000	Лист 2

Копировал: Формат А4

ГП-300Тр×h.00.000 СБ

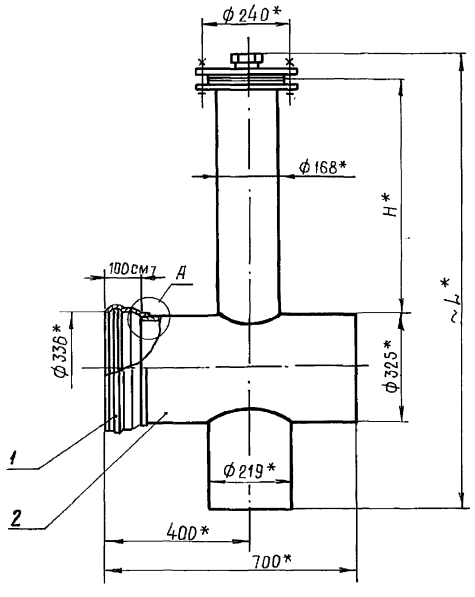

А

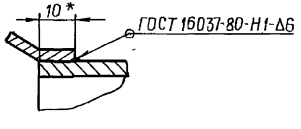

Обозначение	Шифр	Размеры, мм		Масса, кг
		H	L	
ГП-300Тр×h.00.000	ГП-300Тр×0,9	1400	1985	90,33
-01	ГП-300Тр×1,2	1700	2285	96,35
-02	ГП-300Тр×1,5	2000	2585	102,38
-03	ГП-300Тр×1,6	2300	2885	108,41

1. *Размеры для справок

Изм.	Лист	№ докум.	Подп.	Дата
Разраб.		Ногтенко		12.91
Пров.		Чекурда		12.91
Т.контр.				
Н.контр.		Бирлаков		12.91
Утв.		Балан		12.91

820-2-035.92 ГП-300Тр×h.00.00 СБ

Гидрант промежуточный

Лит.	Масса	Масштаб
	см. табл.	1:10
Лист	Листов 1	

УКРГИПРОВОДХОЗ

Инв.№ подл. | Подп. и дата | Взам. инв.№ | Инв.№ дубл. | Подп. и дата

Типовые проектные решения 820-2-035.92 Альбом 2

Формат	Зона	Поз.	Обозначение	Наименование	Кол.	Примечание
				Документация		
А3			ГК-300тр×h.00.000СБ	Сборочный чертеж		
				Прочие изделия.		
		1		Раструб стальной		
				РС-325 ТУ33-95-78	1	
				Переменные данные для исполнений:		
				ГК-300тр×h.00.000		
				Сборочные единицы		
А3		2	ГК-Дс×h.00.000	Гидрант концевой		
				ГК-300тр×h.00.000-01		
				Сборочные единицы		
-		2	ГК-Дс×h.00.000-01	Гидрант концевой	1	

Изм.	Лист	№ докум.	Подп.	Дата	820-2-035.92 ГК-300тр.00.000			
Разраб.		Ингтенко		12.91		Лит.	Лист	Листов
Пров.		Чекурда		12.91			1	2
Рук.					УКРГИПРОВОДХОЗ			
Н.контр.		Бурлаков		12.91				
Утв.		Балан		12.91				

Инв.№ подл. | Подп. и дата | Взам. инв.№ | Инв.№ дубл. | Подп. и дата

Копировал: Fuj Формат А4

Формат	Зона	Поз.	Обозначение	Наименование	Кол.	Примечание
				ГК-300тр×h.00.000-02		
				Сборочные единицы		
		2	ГК-Дс×h.00.000-02	Гидрант концевой	1	
				ГК-300тр×h.00.000-03		
				Сборочные единицы		
-		2	ГК-Дс×h.00.000-03	Гидрант концевой	1	

Изм.	Лист	№ докум.	Подп.	Дата	820-2-035.92 ГК-300тр 00.000	Лист 2

Инв.№ подл. | Подп. и дата | Взам. инв.№ | Инв.№ дубл. | Подп. и дата

Копировал: Fuj Формат А4

ГК-300тр×h.00.000СБ

Типовые проектные решения 820-2-035.92 Альбом 2

Вид А

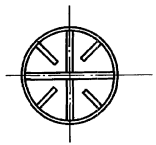

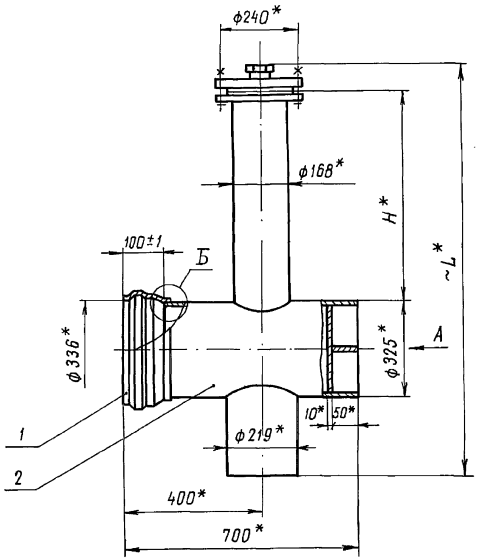

Б

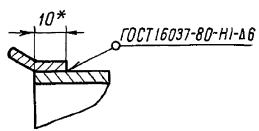

Обозначение	Шифр	Размеры, мм		Масса, кг
		H	L	
ГК-300тр×h.00.000	ГК-300тр×0.9	1400	1985	100,93
-01	ГК-300тр×1,2	1700	2285	106,95
-02	ГК-300тр×1,5	2000	2585	112,98
-04	ГК-300тр×1,8	2300	2885	119,01

1.*Размеры для справок

Изм.	Лист	№ докум.	Подп.	Дата
Разраб.		Ногтенко		12.91
Пров.		Чекурда		12.91
Т.контр.				
Н.контр.		Бурлаков		12.91
Утв.		Балан		12.91

820-2-035.92 ГК-300тр×h.00.000СБ

Гидрант концевой

Лит.	Масса	Масштаб
	см. табл.	1:10

Лист | Листов 1

Укргипроводхоз

Инв.№подл. | Подп. и дата | Взам.инв.№ | Инв.№дубл. | Подп. и дата

gost.e-ecolog.ru