ТИПОВЫЕ ПРОЕКТНЫЕ РЕШЕНИЯ

820-2-035.92

ПРОМЕЖУТОЧНЫЕ И КОНЦЕВЫЕ СБРОСЫ ИЗ ТРУБОПРОВОДОВ НА ЗАКРЫТОЙ ОРОСИТЕЛЬНОЙ СЕТИ

АЛЬБОМ 1

ПЗ ПОЯСНИТЕЛЬНАЯ ЗАПИСКА
КЖ КОНСТРУКЦИИ ЖЕЛЕЗОБЕТОННЫЕ

25360-01

Отпускная цена
на момент издания

gost.e-ecolog.ru

ТИПОВЫЕ ПРОЕКТНЫЕ РЕШЕНИЯ

820-2-035.92

ПРОМЕЖУТОЧНЫЕ И КОНЦЕВЫЕ СБРОСЫ ИЗ ТРУБОПРОВОДОВ НА ЗАКРЫТОЙ ОРОСИТЕЛЬНОЙ СЕТИ

АЛЬБОМ 1

ПЕРЕЧЕНЬ АЛЬБОМОВ

АЛЬБОМ 1	ПЗ	Пояснительная записка
	КЖ	Конструкции железобетонные
АЛЬБОМ 2		Металлические узлы и детали
АЛЬБОМ 3	С	Сметы
АЛЬБОМ 4	ВМ	Ведомости потребности в материалах
АЛЬБОМ 5	ССО	Сборник спецификаций оборудования

РАЗРАБОТАНЫ
институтом „Укргипроводхоз"

Утверждены и введены в действие
Советом по типовому проектированию
Госконцерна „Водстрой"
Протокол от 18.03.92г. № 873

Главный инженер института — В.А.Михайловский

Главный инженер проекта — Н.В.Радченко

Содержание альбома

Лист	Наименование	Стр
	Пояснительная записка ПЗ	4
	Сбросы промежуточные СП КЖ	
1	Общие данные	18
2	План. Разрез 1-1	19
3	Узел I	20
4	Варианты соединения тройников	21
5.	Варианты соединения тройников	22
6	Таблица привязки сооружений (начало)	23
7	Таблица привязки сооружений (продолжение)	24
8	Таблица привязки сооружений (продолжение)	25
9	Таблица привязки сооружений (окончание)	26
	Сбросы промежуточные СПК КЖ	
1	Общие данные	27
2	План. Разрез 1-1	28
3	Узлы I, II	29
4	Варианты соединения тройников	30
5	Варианты соединения тройников	31
6.	Таблица привязки сооружений (начало)	32

продолжение

Лист	Наименование	Стр.
7	Таблица привязки сооружений (продолжение)	33
8	Таблица привязки сооружений (продолжение)	34
9	Таблица привязки сооружений (окончание)	35
	Сбросы промежуточные СПГ КЖ	
1	Общие данные	36
2	План. Разрез 1-1	37
3	Варианты соединения тройников	38
4	Варианты соединения тройников	39
5	Таблица привязки сооружений (начало)	40
6	Таблица привязки сооружений (окончание)	41
	Сбросы концевые СК для труб без упоров КЖ	
1	Общие данные	42
2	План. Разрез 1-1	43
3	Разрез 2-2. Узел I	44
4	Таблица привязки сооружений	45

Содержание альбома

Лист	Наименование	Стр.
	Сбросы концевые СК для труб с упорами КЖ	
1	Общие данные	46
2	План. Разрез 1-1	47
3	Разрез 2-2. Узел I	48
4	Таблица привязки сооружений (начало)	49
5	Таблица привязки сооружений (Окончание)	50
	Сбросы концевые СКК для труб без упоров КЖ	
1	Общие данные	51
2	План. Разрез 1-1	52
3	Узел I. Разрез 2-2	53
4	Таблица привязки сооружений	54
	Сбросы концевые СКК для труб с упорами КЖ	
1	Общие данные	55
2.	План. Разрез 1-1	56

Продолжение

Лист	Наименование	Стр.
3	Узел I. Разрез 2-2	57
4.	Таблица привязки сооружений (Начало)	58
5.	Таблица привязки сооружений (Окончание)	59
	Сбросы концевые СКГ для труб без упоров КЖ	
1	Общие данные	60
2	План. Разрез 1-1	61
3	Таблица привязки сооружений	62
	Сбросы концевые СКГ для труб с	
	упорами КЖ	
1	Общие данные	63
2	План. Разрез 1-1	64
3	Таблица привязки сооружений (Начало)	65
4	Таблица привязки сооружений	66
	(Окончание)	

Инв.№ подл. | Подпись и дата | Взам.инв.№

1. ОБЩАЯ ЧАСТЬ

Типовые проектные решения „Промежуточные и концевые сбросы из трубопроводов на закрытой оросительной сети." (переработка ТПР 820-02-9с) разработаны в соответствии с планом типового проектирования на 1991 г.

В типовых проектных решениях разработано 3 варианта промежуточных сбросов из магистральных и распределительных трубопроводов диаметром от 300 до 1200 мм и 3 варианта концевых сбросов из трубопроводов диаметром от 300 до 600 мм.

Всем сооружениям присвоены шифры из букв и цифр.

Шифры сооружений обозначают:

СП - сброс промежуточный с выпуском воды в отводящий канал.

СПК - сброс промежуточный с выпуском воды в колодец.

СПГ - сброс промежуточный с выпуском воды в гидрант.

СК - сброс концевой с выпуском воды в отводящий канал.

СКК - сброс концевой с выпуском воды в колодец

СКГ - сброс концевой с выпуском воды в гидрант

с, а, ч, ж, жс, тр - материал труб.

Цифры указывают глубину колодца в дм или заложение трубопровода в м и диаметр условного прохода трубопровода в мм.

2. НАЗНАЧЕНИЕ И ОБЛАСТЬ ПРИМЕНЕНИЯ СООРУЖЕНИЙ

Промежуточные и концевые сбросы предназначены для опорожнения магистральных и распределительных трубопроводов в конце поливного сезона или их отдельных участков в период проведения ремонтных работ, а также для промывки трубопроводов.

Рельеф местности, параметры трубопроводов и уровень технической оснащенности служб эксплуатации определяют выбор конструкции сброса.

Сооружения применяются в районах с обычными инженерно-геологическими условиями на непросадочных грунтах со средними нормативными характеристиками $\varphi = 28^0$; $C = 0.19$ кгс/см^2.

				Привязан			
Инв. №							
Разраб.	Котелена		10.12.91	ТПР 820-2-03592 - ПЗ			
Пров.	Потапенко		20.12.91				
Рук. гр.	Потапенко		20.12.91				
ГИП	Радченко		10.01.91	Пояснительная записка	Стадия	Стр.	Страниц
Начатд.	Зобуланский		10.01.92		РП	1	14
Н. контр.	Хмелюк		13.01.92		Укргипроводхоз		

При строительстве сооружений на просадочных грунтах и в агрессивной среде необходимо руководствоваться действующими нормативными документами.

3. КОНСТРУКТИВНЫЕ РЕШЕНИЯ

Промежуточный сброс с выпуском воды в отводящий канал СП состоит из сварного тройника, колодца высотой 180, 210, 240, 270, 300 см, в котором установлен затвор поворотный дисковый, выпускной патрубок, сбросной трубопровод диаметром 100 мм.

Сбросной трубопровод выполняется из труб, предусмотренных проектом оросительной системы, а его длина определяется индивидуально в каждом конкретном случае.

Для концевых сбросов с выпуском воды в отводящий канал. СК тройник с одной стороны заканчивается заглушкой, воспринимающей внутреннее давление воды, глубина колодца 180, 210, 240, 270 см.

Промежуточные и концевые сбросы с выпуском воды в колодец СПК и СКК аналогичны по конструкциям с СП и СК, на в них дополнительно устанавливается мокрый колодец, через который происходит сброс воды из трубопровода.

Мокрый колодец выполняется из сборных железобетонных элементов на щебеночной подготовке слоем 20 см.

Промежуточные и концевые сбросы с выпуском воды через гидрант представляют собой сварную конструкцию, включающую ствол диаметром 300... 1200 мм, поддан и стояк с заглушкой диаметром 168 мм, высотой 140, 170, 200 и 230 см. с заглублением трубопровода 90... 180 см.

Для защиты стояка гидранта от повреждений устанавливается железобетонное кольца.

Опорожнение трубопровода при избыточном давлении производится через сливное отверстие в пробке, расположенной в заглушке на стояке, а после прекращения излива снимается заглушка и производится откачка воды через гидрант передвижной установкой с насосом.

На трубопроводах, стыки которых не рассчитаны на восприятие усилий продольного сдвига от внутреннего давления воды, в конце тройника устанавливаются бетонные упоры.

Соединение тройника со стальными и тонко-

стенными трубопроводами типа ТСАО осуществляется сваркой, а с асбестоцементными и чугунными муфтами по ГОСТ 17584-72. На трубопроводах с гладким концом тройники соединяются с помощью муфт, а с раструбом – с помощью специального резинового уплотнительного манжета.

Для соединения с тонкостенными трубами типа ТСАР и ТСАРО тройники с одной стороны имеют приварные раструбы, а для соединения с железобетонными трубами тройники имеют раструбный и втулочный концы.

Герметичность стыковых соединений тройника с трубами обеспечивается установкой резиновых уплотнительных колец.

4. ОСНОВНЫЕ РАСЧЕТНЫЕ ПОЛОЖЕНИЯ

Толщина стенок сварных присоединительных тройников определена расчетом на прочность и с учетом обеспечения расчетного срока службы, равного Т = 25 лет, при скорости коррозии 0.4 мм/год.

Толщина стенок из условий прочности определена по формуле:

$$S = \frac{Ро \times Дн}{2(R_1 + Ро)};$$

где S – толщина стенки тройника в мм;

Ро – расчетное внутреннее давление в трубопроводе в н/см²;

Дн – наружный диаметр ствола тройника в см;

R_1 – расчетное сопротивление материала трубопровода на растяжение, которое равно $R_1^н \times K_1 \times m_1 \times m_2 = R_1$;

где K_1 = коэффициент однородности при разрыве, равный 0.85 для сварных труб из углеродистой стали;

m_1 – коэффициент условий работы материала трубопровода равный 0.8;

m_2 – коэффициент условий работы при транспортировании инертных жидкастей, равный 0.90.

В проекте приняты следующие толщины стенок присоединительных тройников для Ду=325...630 мм – 7 мм, Ду=720...920 мм – 9 мм, Ду=1020 мм – 11 мм, Ду=1120..., 1220 мм – 12 мм.

Бетонные упоры расчитаны на устойчивость для

испытательного давления в трубопроводе $P_н$ = 1.5 МПа и рабочего $P_р$ = 1 МПа.

Продолжительность полного опорожнения участка трубопровода определяется по формуле:

$$T_{оп} = \frac{1.5 \times Д_{бн}^2 \times L_{тр}}{M_c \times d_c^2 \sqrt{g H}};$$

где: $Д_{бн}$ – внутренний диаметр трубопровода,

$L_{тр}$ – длина опорожняемого участка трубопровода;

M_c – коэффициент расхода сбросного тракта от оси трубопровода до выхода сбросного трубопровода в блок-гаситель или колодец, который рекомендуется принимать для сооружений типа СПК и СКК равным 0,45;

d_c – диаметр сбросного трубопровода,

g – ускорение силы тяжести;

H – остаточный напор в сбросном трубопроводе в точке выпуска воды в колодец или блок-гаситель.

Для сооружений типа СП и СК необходимо также учитывать потери напора по длине сбросного трубопровода.

5. КОНСТРУКЦИИ МЕТАЛЛИЧЕСКИЕ

5.1. Металлические конструкции, разработанные в типовых проектных решениях, предназначены для устройства промежуточных и концевых сбросов из стальных, асбестоцементных, чугунных, железобетонных (в том числе со стальным сердечником) и тонкостенных стальных магистральных и распределительных трубопроводов закрытых напорных оросительных систем. И также могут быть применены для безнапорных трубопроводов.

5.2. Металлическим конструкциям присвоены шифры состоящие из букв и чисел. Буквенные индексы в первой части шифра имеют следующие значения:

ПСТ – промежуточные сбросы из трубопроводов;

КСТ – концевые сбросы из трубопроводов;

ГП – гидранты промежуточные;

ГК – гидранты концевые.

Число обозначает условный проход трубопровода, на котором устроивается сброс, выраженный в миллиметрах.

Буквенные индексы, стоящие после числа, определяют материал трубопровода и имеют следующие значения:

ж – из железобетонных труб.

$ж_с$ – из железобетонных труб со стальным сердечником.

с – из стальных труб.

тр – из стальных тонкостенных труб.

Число стоящее после знака умножения в шифре гидранта обозначает глубину заложения трубопровода.

5.3. Металлические конструкции должны изготавливаться из стальных труб по ГОСТ 10704-76, листовой стали по ГОСТ 19903-74 и круглого проката по ГОСТ 2590-88.

Толщина стенок металлоконструкций определена из условий рабочего давления в трубопроводе не более 1,0 МПа и с учетом ограничений сортаментов, действующих в системе Госконцерна „ Водстрой ".

5.4. Технические требования

5.4.1. Разметка фигурных резов должна производиться по шаблонам, изготовленным из листовой стали или картона в соответствии с чертежами

5.4.2. Разметка вырезов в стволе должна производиться по внутреннему диаметру примыкающей детали.

5.4.3. Неуказанные на чертежах предельные отклонения размеров: H14, h14; $\pm \frac{IT14}{2}$.

5.4.4. Отклонения от геометрической формы и взаимного расположения поверхностей не должны выходить за пределы допуска на размеры.

5.4.5. Все материалы, применяемые при изготовлении металлоконструкций должны соответствовать требованиям действующих стандартов или технических условий, качество их должно быть подтверждено сертификатам или паспортом завода - изготовителя.

5.4.6. Требования к сварке.

5.4.6.1. Детали, поступающие на сварку должны быть очищены от грязи, окалины, ржавчины, следов масла на ширину не менее 30 мм от контура шва.

5.4.6.2. Детали из листового проката и труб должны быть отрихтованы.

5.4.6.3. Сварные швы должны удовлетворять следующим требованиям:

1). конструктивные элементы швов должны соответствовать ГОСТ 5264-80 и ГОСТ 16037-80. Допускается применение полуавтоматической сварки под флюсом по ГОСТ 8713-79 взамен сварки по ГОСТ 5264-80;

2). швы не должны иметь пороков в виде трещин, пор, непроваров, подрезов, прожегов, шлаковых включений, незаваренных кратеров;

3). швы должны быть герметичными.

5.4.6.4. Сварочные материалы, применяемые для сварки должны обеспечивать механические свойства металла сварного соединения (предел текучести, предел прочности, относительное удлинение, угол загиба, ударную вязкость) не меньше нижнего предела указанных свойств основного металла.

5.4.6.5. Дефекты, обнаруженные в сварных швах, должны быть вырублены и заварены вновь с последующим предъявлением на контроль.

5.4.7. Требования к покрытию.

5.4.7.1. Покрытию подлежат все поверхности изделий, за исключением привалочной поверхности фланца.

5.4.7.2. В качестве антикоррозийного покрытия применять кремний-органическую эмаль КО-198. Запорожского завода „Кремний полимер".

5.4.7.3. Поверхность, подлежащую покрытию, обезжиривать одним из растворителей: бензин „Калоша", Б-70, ацетон, уайт-спирит, толуол.

5.4.7.4. Грунтовать сразу после испарения растворителя фенолформальдегидной грунтовкой ФЛ-03К ГОСТ 9109-81 в один слой.

5.4.7.5. Покрытие осуществлять тщательно перемешанной эмалью КО-198 в два слоя с промежуточной сушкой в течении 10 мин. Окончательная сушка покрытия 1.5...2.0 часа.

5.4.7.6. В качестве покрытия допускается применение эпаксидно-каучуковой краски ЭКК-25, разработанной ВНИИГ им. Веденеева или других опробированных покрытий со сроком службы не менее 15 лет.

5.4.7.7. Покрытие наносится на металлоконструкции после их гидравлического испытания.

5.4.8. Требования к маркировке.

5.4.8.1. На стволе металлоконструкции должна быть нанесена маркировка, содержащая:

1). товарный знак завода-изготовителя;

2). шифр изделия;

3). дата изготовления.

5.4.8.2. Маркировка наносится краской, цвет который контрастен цвету покрытия, по трафарету. Шрифт по ГОСТ 14192-77 высотой 40 мм.

5.4.8.3. Транспортная маркировка наносится на всех грузовых местах в соответствии с требованиями ГОСТ 14192-77.

5.4.8.4. На каждом грузовом месте наносятся

масса брутто грузового места и манипуляционные знаки №9 „место строповки" и №12 „центр тяжести".

5.4.8.5. Основные, дополнительные и информационные надписи транспортной маркировки выполнять на фанерных или металлических ярлыках, закрепленных на грузовых местах.

5.4.8.6. При транспортировании металлоконструкций железнодорожным транспортом бирки с надписями согласно ГОСТ 14192-77 крепить к каждому грузовому месту.

5.5. Правила приемки

5.5.1. В процессе изготовления металлоконструкций должен осуществляться контроль качества согласно приведенным выше техническим требованиям и рабочим чертежам.

5.5.2. Каждое изделие должно быть принято ОТК завода-изготовителя при условии соответствия рабочим чертежам и требованиям настоящих технических требований.

5.5.3. Металлоконструкции должны выдержать гидравлические испытания на прочность и плотность.

5.5.4. Величину испытательного давления принимать 2,0 МПа при рабочем давлении 1,0 МПа.

5.5.5. Металлоконструкции должны выдерживаться под испытательным давлением в течении 5 мин, после чего давление снижается до рабочего и производится наружный осмотр изделия.

5.5.6. Изделие считается выдержавшим испытание, если во время испытания не произошло падения давления по манометру и во время осмотра не обнаружено признаков разрывов, течи, запотевания и заметных остаточных деформаций.

5.6. Транспортирование и хранение

5.6.1. Строповка, погрузка (разгрузка) и транспортирование металлоконструкций должны выполняться приемами, исключающими образование вмятин, забоин, царапин и повреждений антикоррозийного покрытия.

5.6.2. Транспортирование должно производиться в специальных клетках, либо с закреплением на транспортном средстве для предотвращений от повреждений при транспортировке.

5.6.3. Хранение металлоконструкций должно осуществляться под навесом для предотвращения прямого попадания влаги.

6. ОСНОВНЫЕ ПОЛОЖЕНИЯ ПО ТЕХНИЧЕСКОЙ ЭКСПЛУАТАЦИИ СООРУЖЕНИЙ

Высокоэффективное использование мелиоративных земель возможно при надежной работе закрытой оросительной сети.

Техническая эксплуатация включает надзор, уход и планово-предупредительные ремонты.

При систематическом уходе за оросительной сетью необходимо осуществлять осмотры сооружений, предотвращая их разрушения и повреждения.

Капитальный ремонт заключается в работах по полному восстановлению отдельных элементов сооружений.

В случае значительных разрушений, вызванных стихийными явлениями, производится аварийный ремонт сооружений.

Объем и характер предстоящего ремонта по ликвидации аварий устанавливают обследованием, по результатам которого оформляют соответствующий акт и ведомость дефектов.

7. ОРГАНИЗАЦИЯ СТРОИТЕЛЬСТВА И ПРОИЗВОДСТВО РАБОТ

Строительство промежуточных и концевых сбросов из трубопроводов производится после монтажа напорных трубопроводов.

Разработка котлована под сооружение выполняется экскаватором обратная лопата ЭО-2621 с доработкой до проектных отметок вручную.

Перемещение грунта из отвалов для обратной засыпки осуществляется бульдозером Д-606.

Послойное розравнивание выполняется вручную, а уплотнение - трамбовками И-157 с увлажнением грунта до оптимальной влажности.

Монтаж сборных железобетонных блоков и металлоконструкций производится автокраном КС-2561 грузоподъемностью 6.3 т.

В случаях строительства сооружений на песчаных грунтах обратная засыпка должна производится песчаным грунтом с увлажнением и послойным уплотнением до $K \geq 0.95$.

Проверка плотности грунта производится путем контрольного уплотнения с последующим лабораторным анализом.

Типовые технологические схемы производства

работ и очередность их выполнения разработаны для сооружений типа СП, СК, СПК и СКК и представлены на листах 11, 12.

При производстве работ по строительству сооружений соблюдать требования СНиП 3.05-03-85, 3.03.01-87, 3.01.01-85 и СНиП III-4-80.

Устройство упоров необходимо выполнять после установки тройников присоединительных.

Бетонирование монолитных упоров производить без установки опалубки вдоль опорных поверхностей к ненарушенному грунту.

До начала предварительных гидравлических испытаний необходимо произвести частичную засыпку труб, чтобы исключить возможность их смещения.

Очередность производства работ:

1. Вынос проекта „в натуру".
2. Устройство котлована.
3. Перемещение отвалов грунта.
4. Монтаж блоков КСД 10-1-16; КС 10-2-1А установка блока ГО.
5. Монтаж тройника выпускного патрубка, затвора поворотного и заделка стыков.
6. Монтаж верхних стеновых колец, плиты перекрытия.
7. Обратная засыпка пазух сооружения.

8. УКАЗАНИЯ ПО ПРИВЯЗКЕ СООРУЖЕНИЙ

Для привязки сбросов из трубопроводов необходимы следующие исходные данные:

1). Место расположения сооружения (наименование трубопровода и его пикетное положение);

2). Диаметр трубопровода и материал труб;

3). Отметку поверхности земли в месте установки сооружения $\downarrow^{1}$;

4). Отметку оси трубопровода $\downarrow^{2}$;

5). Отметку дна траншеи $\downarrow^{3}$;

6). Отметку оси сбросного трубопровода в точке расположения блока-гасителя $\downarrow^{6}$:

Выбор типа сооружения и его привязка производится в следующей последовательности:

1). По заданному диаметру трубопровода Ду и глубине заложения h в зависимости от материала трубопровода и принятого типа сооружения по таблице привязки сооружений устанавливается

Привязан			
Инв.№			

шифр сооружения и тройника.

2). В соответствии с шифром сооружения из спецификаций сборных железобетонных элементов и спецификаций оборудования выбираются все сборные блоки, затворы и крепежные детали.

3). Для концевых сбросов из трубопроводов по шифру сооружения в таблице привязки устанавливается шифр упоров.

4. В зависимости от типа сооружения определяются необходимые отметки:

а). дна котлована для установки колодца

$$\downarrow^{4} = \downarrow^{3} - 0.35$$

б) верха колодца

$$\downarrow^{5} = \downarrow^{4} + H_к + 0.20$$

где $H_к$ – высота колодца в м.

в). дна котлована под блок – гаситель

$$\downarrow^{7} = \downarrow^{6} - 0.30$$

г). дна котлована под упор для концевых сбросов из трубопроводов.

$$\downarrow^{8} = \downarrow^{3} - h$$

где h – расстояние от низа трубопровода до подошвы упора, которое принимается в зависимости от марки упора и выбирается из таблицы привязки сооружений.

5). Все необходимые данные и отметки вносятся в ведомость привязки сооружений.

ВЕДОМОСТЬ ПРИВЯЗКИ СООРУЖЕНИЙ

Наименование трубопровода	Пикетажное положение сооружения на трубопроводе	Шифр сооружения	Шифр тройника	Отметки							
				поверхности земли ↓1	оси трубопровода ↓2	дна траншеи ↓3	дна котлована под колодец ↓4	верха колодца ↓5	оси сбросного трубопровода ↓6	дна котлована под блок ГО ↓7	дна котлована под упор ↓8
1	2	3	4	5	6	7	8	9	10	11	12

Привязан

Инв.№

ТПР 820-2-03592 –ПЗ

Лист 10

ТЕХНОЛОГИЧЕСКАЯ СХЕМА ПРОИЗВОДСТВА РАБОТ ДЛЯ СООРУЖЕНИЙ СП и СК

Разрез 1-1

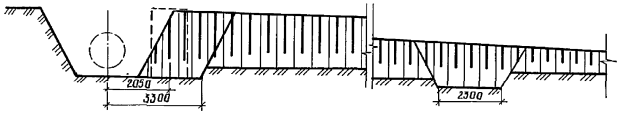

План

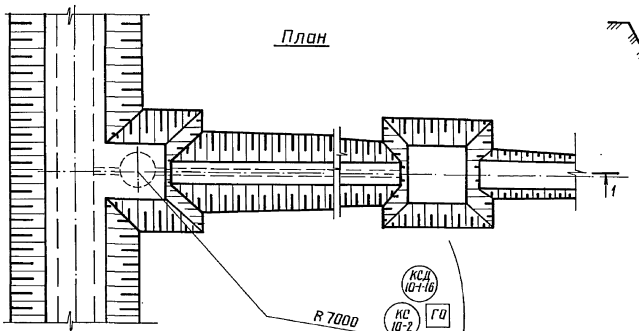

Схема монтажа блоков

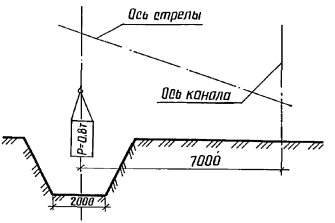

Ведомость потребности основных механизмов

1. Автокран грузоподъемностью 6.3 т
2. Автомашина ГР-Ю 4 т
3. Экскаватор емк. ковша 0.25 м³
4. Бульдозер мощностью до 59 кВт

График грузоподъемности КС 2561Е



Привязан			
Инв. №:			

ТПР 820-2-03892-ПЗ

Лист 11

Инв. № подл. | Подпись и дата | Взам. инв. №

ТЕХНОЛОГИЧЕСКАЯ СХЕМА ПРОИЗВОДСТВА РАБОТ ДЛЯ СООРУЖЕНИЙ СПК и СКК

Разрез 1-1

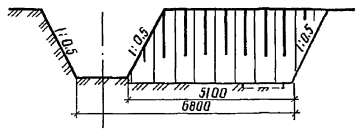

План

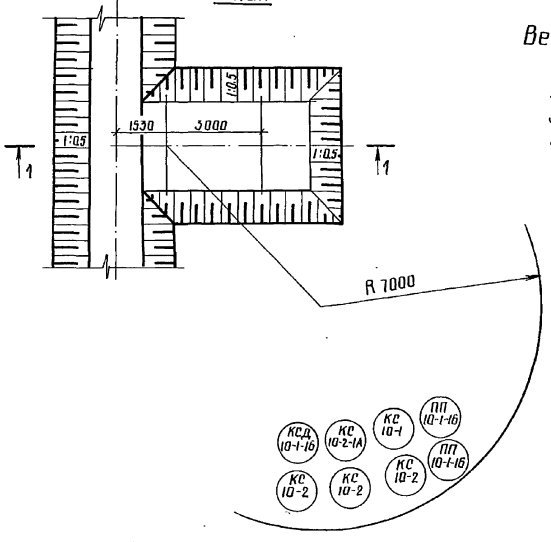

Схема монтажа блоков

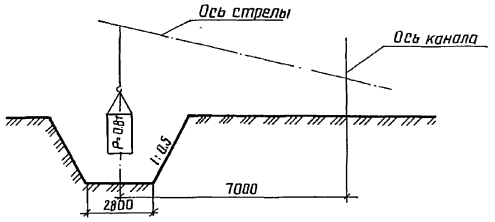

Ведомость потребности основных механизмов

1. Автокран грузоподъемностью 6.3 т
2. Автомашина ГР-Ю 4 т
3. Экскаватор емк. ковша 0.25 м³
4. Бульдозер мощностью до 59 квт

График грузоподъемности КС-2561Е

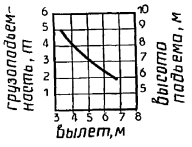

Привязан

Инв. N:

ТПР 820-2-03592-173

Лист 12

Копировал 25360-01 16 Формат А3

ТЕХНИКО – ЭКОНОМИЧЕСКИЕ ПОКАЗАТЕЛИ

	Наименование	Единица изм.	Значения показателя					
			По проекту СП 24-1200 с	Аналог ТПР 820-02-9с	По проекту СК 24-600 с	Аналог ТПР 820-02-9с	По проекту СПК 24-1200 с	Аналог ТПР 820-02-9с
Показатели строительных решений	Площадь поперечного сечения трубопровода	м²	1.13	1.13	0.28	0.28	1.13	1.13
	Сметная стоимость строительства; общая	тыс. руб.	0.56	0.73	0.46	0.48	0.70	0.62
		руб. / расч. ед.	0.50	0.65	1.64	1.73	0.62	0.55
	– в том числе СМР	тыс. руб.	0.56	0.73	0.46	0.48	0.70	0.62
	Трудоемкость строительства нормативная	чел. ч.	110	179	90	120	140	214
		чел. ч. / расч. ед.	97	158	321	428	124	189
		чел. ч. / млн. руб. СМР	196429	245604	195652	246804	200000	345161
	Цемент, приведенный к М 400	т	0.363	0.400	0.383	0.500	0.517	0.600
		т / расч. ед.	0.321	0.354	1.368	1.786	0.458	0.531
		т / млн. руб. СМР	648	550	833	1031	739	968
	Сталь, приведенная к классу AI	т	0.036	0.060	0.036	0.060	0.050	0.080
		т / расч. ед.	0.032	0.053	0.129	0.214	0.044	0.071
		т / млн. руб. СМР	64	82	78	124	71	129

Технико-экономическое показатели приведены в сопоставимый вид.

Привязан

Инв. №

Копировал 25360-01 17 Формат А3

Инв. № подл. | Подпись и дата | Взам. инв. №

ТЕХНИКО-ЭКОНОМИЧЕСКИЕ ПОКАЗАТЕЛИ

	Наименование	Единица изм.	Значения показателя					
			По проекту СКК 24-600с	Аналог ТПР820-02-9с	По проекту СПГ 0,9-1200с	Аналог ТПР 820-02-9с	По проекту СКГ-09-600с	Аналог ТПР820-02-9с
Показатели строительных решений	Площадь поперечного сечения трубопровода	м²	0,28	0,28	1,13	1,13	0,28	0,28
	Сметная стоимость строительства: - общая	тыс.руб.	0,48	0,57	0,21	0,30	0,20	0,30
		руб. расч. ед.	1,71	2,03	0,19	0,27	0,71	1,09
	- в том числе СМР	тыс.руб.	0,48	0,57	0,21	0,30	0,20	0,30
	Трудоемкость строительства нормативная	чел.ч.	110	153	40	105	50	81
		чел.ч. расч. ед.	393	547	35	93	179	289
		чел.ч. млн.руб.СМР	229167	270194	190476	343607	250000	265246
	Цемент, приведенный к М400	т	0,517	0,700	0,080	0,050	0,080	0,200
		т/расч.ед.	1,846	2,500	0,071	0,044	0,286	0,714
		т млн.руб.СМР	1077	1235	381	164	400	656
	Сталь, приведенная к классу А I	т	0,050	0,080	0,005	0,005	0,005	0,007
		т/расч.ед.	0,179	0,286	0,004	0,004	0,018	0,250
		т млн.руб.СМР	104	141	24	16	25	23

Технико-экономические показатели приведены в сопоставимый вид.

Привязан

Инв. №

Копировал 25360-01 18 Формат А3

Типовые проектные решения 820-2-03592 Альбом 1

ВЕДОМОСТЬ ОСНОВНЫХ КОМПЛЕКТОВ РАБОЧИХ ЧЕРТЕЖЕЙ

Обозначение	Наименование	Примечание
ТПР 820-2-03592 -КЖ	Конструкции железобетонные	

ВЕДОМОСТЬ РАБОЧИХ ЧЕРТЕЖЕЙ ОСНОВНОГО КОМПЛЕКТА КЖ

Лист	Наименование	Примечание
1	Общие данные	
2	План. Разрез 1-1	
3	Узлы I, II	
4	Варианты соединения тройников	
5	Варианты соединения тройников	
6	Таблица привязки сооружений (начало)	
7	Таблица привязки сооружений (продолжение)	
8	Таблица привязки сооружений (продолжение)	
9	Таблица привязки сооружений (окончание)	

ВЕДОМОСТЬ ССЫЛОЧНЫХ И ПРИЛАГАЕМЫХ ДОКУМЕНТОВ

Обозначение	Наименование	Примечание
	Ссылочные документы	
3.820-9, вып. 5	Конструкции круглых колодцев	
3.820-6, вып. 5/88	Плиты крепления сооружений, гасители	
	Прилагаемые документы	
ТПР 820-2-03592-КЖ.ВМ	Ведомость потребности в материалах	
ТПР 820-2-03592-КЖ.СО	Спецификация оборудования	
Альбом 2	Металлические узлы и детали	

Типовые проектные решения разработаны в соответствии с действующими нормами и правилами

Главный инженер проекта Н.В. Радченко

ВЕДОМОСТЬ СПЕЦИФИКАЦИЙ

Лист	Наименование	Примечание
3	Спецификация сборных железобетонных элементов	

ВЕДОМОСТЬ ОБЪЕМОВ СБОРНЫХ БЕТОННЫХ И ЖЕЛЕЗОБЕТОННЫХ КОНСТРУКЦИЙ ПО РАБОЧИМ ЧЕРТЕЖАМ ОСНОВНОГО КОМПЛЕКТА МАРКИ КЖ

№ строки	Наименование группы элементов конструкций	Код	Кол. м³ при Нк, см					Примечание
			180	210	240	270	300	
1	Конструкции и детали колодцев	585500	0,86	0,95	1,04	1,10	1,19	
2	Всего бетона и железобетона		0,86	0,95	1,04	1,10	1,19	

Материалы на изготовление сборных бетонных и железобетонных конструкций учтены в ведомости потребности в материалах и отдельно не учитываются

В процессе производства строительно-монтажных работ должны соблюдаться правила техники безопасности согласно СНиП III-4-80

Инв. №				
Разраб.	Корженевская		2.12.91	
Пров.	Потапенко		17.12.91	
Рук. гр.	Потапенко		17.12.91	
ГИП	Радченко		10.01.92	
Нач. отд.	Забулонский		11.01.92	
Н. контр.	Хмелюк		13.01.92	

Привязан

ТПР 820-2-03592 -КЖ

Промежуточные и концевые сбросы из трубопроводов на закрытой оросительной сети

Сбросы промежуточные СП	Стадия	Лист	Листов
	РП	1	9
Общие данные	Укрепроводхоз		

Инв. № подл. | Подпись и дата | Взам. инв. №

Копировал: 25360-01 19 Формат А3

Типовые проектные решения 820-2-03592 Альбом 1

Разрез 1-1

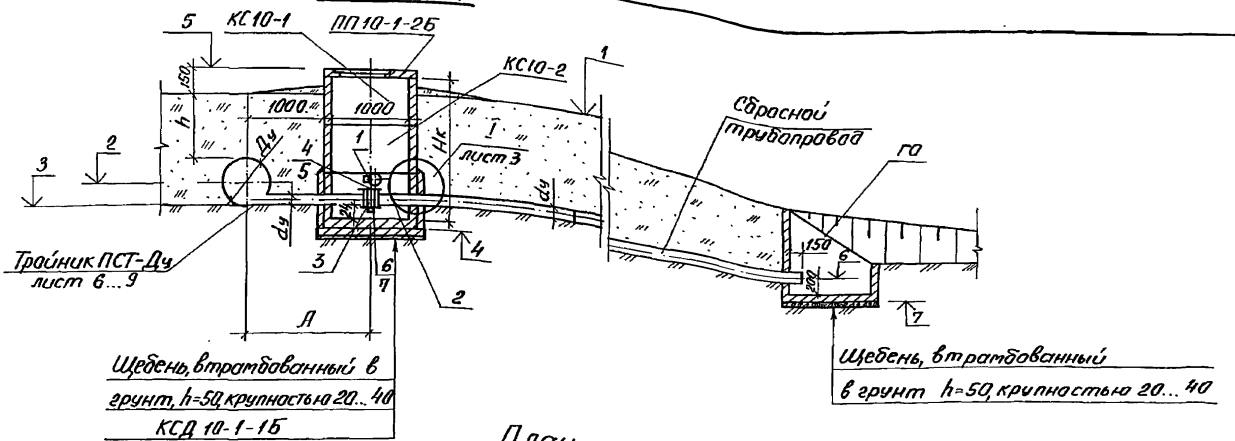

План

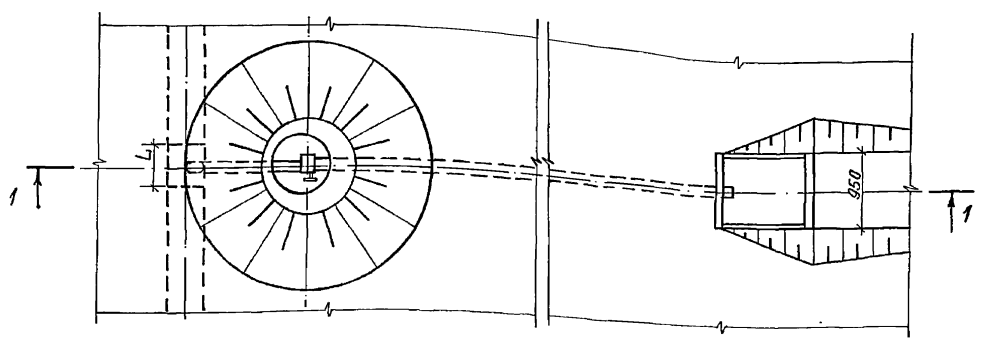

Позиции 1...7 приведены в альбоме 5ССО

Разраб.	Корженевская		1.12.91
Пров.	Потапенко		17.12.91
Рук. гр.	Потапенко		17.12.91
ГИП	Радченко		10.01.92
Нач. отд.	Забулонский		11.01.92
Н. контр.	Хмелюк		16.01.92

ТПР 820-2-03592 -КЖ

Промежуточные и концевые сбросы из трубопроводов на закрытой оросительной сети

Сбросы промежуточные СП	Стадия	Лист	Листов
	РП	2	

План. Разрез 1-1

Укргипроводхоз

Привязан

Инв. №

Инв. № подл. | Подпись и дата | Взам. инв. №

Копировал: 25360-01 20 Формат А3

Типовые проектные решения 820-2-03592 Альбом 1

Спецификация сборных железобетонных элементов

Марка, поз.	Обозначение	Наименование	Кол., при Нк, см					Масса ед., кг	Примечание
			180	210	240	270	300		
ГО	3.820-6, вып. 5/88, ТУ33-36-81	Блок-гаситель	1	1	1	1	1	500	
КСД10-1-1Б	3.820-9, вып. 5 ТУ33-36-82	Кольцо стеновое с днищем	1	1	1	1	1	750	
КС 10-1		Кольцо стеновое	2	1	–	2	1	375	
КС 10-2		Кольцо стеновое	–	1	2	1	2	800	
ПП10-1-2Б		Плиты перекрытия	1	1	1	1	1	200	

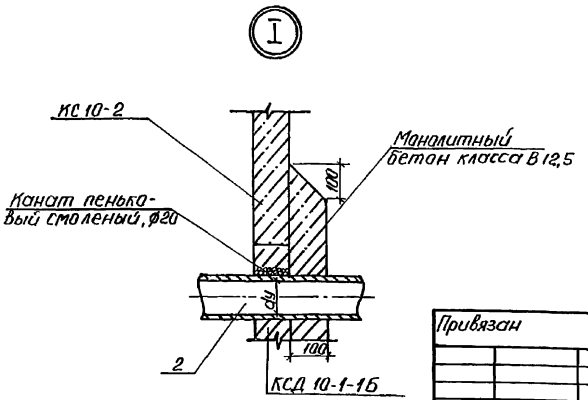

Разраб.	Корженевская		02.12.91
Пров.	Потапенко		17.12.91
Рук. гр.	Потапенко		17.12.91
ГИП	Радченко		10.01.92
Нач. отд.	Задулонский		11.01.91
Н.контр.	Хмелюк		16.01.92

ТПР 820-2-03592 – КЖС

Промежуточные и концевые сбросы из трубопроводов на закрытой оросительной сети

Сбросы промежуточные СП

Стадия	Лист	Листов
РП	3	

Узел I

Укргипроводхоз

Привязан

Инв. №

Инв. № подл. | Подпись и дата | Взам. инв. №

25360-01 21 Копировал: [signature] Формат А3

Варианты соединения тройников

Соединение железобетонных труб

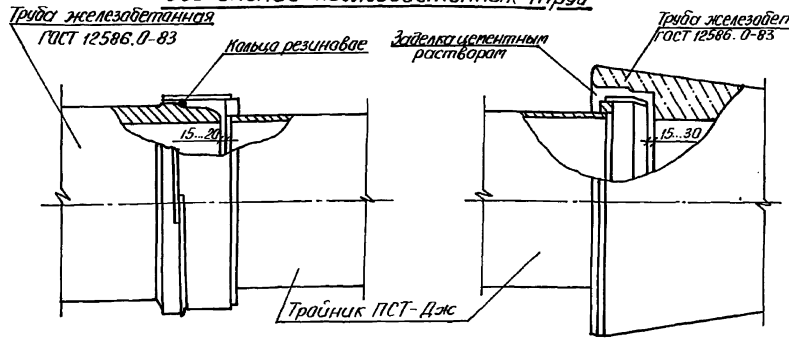

Соединение железобетонных труб со стальным сердечником (гладкий конец трубы)

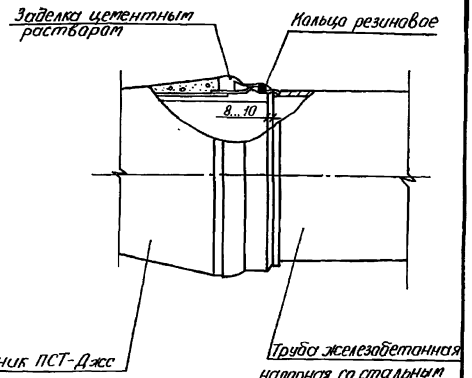

Соединение железобетонных труб со стальным сердечником (раструбный конец трубы)

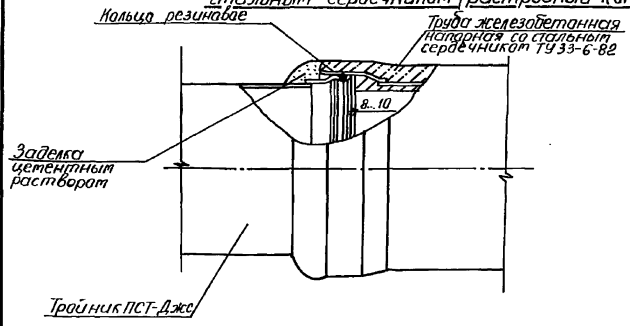

Типовые проектные решения 820-2-03592 Альбом 1

Инв. № подл. | Подпись и дата | Взам. инв. №

Разраб.	Карженевская		03.1291
Пров.	Потапенко		7.12.91
Рук. гр.	Потапенко		7.12.91
ГИП	Радченко		10.01.92
Нач. отд.	Забулонский		10.01.92
Н. контр.	Хмелюк		10.01.92

ТПР 820-2-03592 -КЖ

Протежуточные и концевые сбросы из трубопроводов на закрытой оросительной сети

Сбросы промежуточные СП	Стадия	Лист	Листов
	РП	4	
Варианты соединения тройников	Укргипроводхоз		

Привязан

Инв. №

25360-01 22 Копировал: Зверз- Формат А3

Варианты соединения тройников

Соединение асбестоцементных и чугунных труб (гладкий конец трубы)

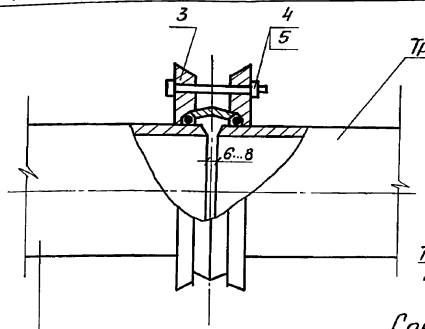

Труба чугунная ГОСТ 9583-75

Труба асбестоцементная ГОСТ 539-80

Соединение чугунных труб (раструбный конец трубы)

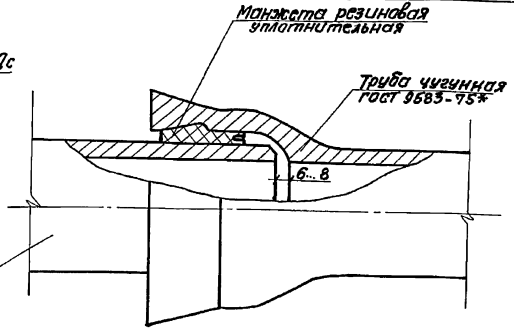

Соединение стальных труб

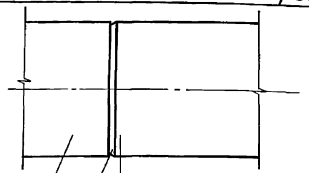

Труба стальная ГОСТ 10704-76

ТУ33-17-82, ТУ33-18-87

ТУ102-39-84

(для труб типа ТСАD)

Соединение стальных тонкостенных труб

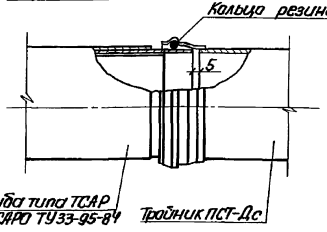

Типовые проектные решения 820-2-03592 Альбом 1

Разраб.	Корженевская		03.12.91
Пров.	Потапенко		12.12.91
Рук. гр.	Потапенко		12.12.91
ГИП	Радченко		10.12.91
Нач. отд.	Забулонский		16.01.92
Н. контр.	Хмелюк		16.01.92

ТПР 820-2-03592 -КЖС

Промежуточные и концевые сбросы из трубопроводов на закрытой оросительной сети

Сбросы промежуточные СП

Стадия	Лист	Листов
РП	5	

Варианты соединения тройников

Укргипроводхоз

Привязан

Инв. №

Взам. инв. №

Подпись и дата

Инв. № подл.

25360-01 23 Копировал: Формат А3

Таблица привязки сооружений

начало

Шифры		Размеры, мм					
сооружения	трайника	h	Ду	dy	Нк	L	A
СП-18-300 с, а, ч	ПСТ-300 с	900...1200	300	100	1800	600	1530
СП-18-300 жс	ПСТ-300 жс	900...1200	300	100	1800	816	1530
СП-18-300 тр	ПСТ-300 тр	900...1200	300	100	1800	700	1530
СП-18-400 с, а, ч	ПСТ-400 с	900...1100	400	100	1800	600	1530
СП-18-400 жс	ПСТ-400 жс	900...1100	400	100	1800	816	1530
СП-21-300 с, а, ч	ПСТ-300 с	1210...1500	300	100	2100	600	1530
СП-21-300 жс	ПСТ-300 жс	1210...1500	300	100	2100	816	1530
СП-21-300 тр	ПСТ-300 тр	1210...1500	300	100	2100	700	1530
СП-21-400 с, а, ч	ПСТ-400 с	1110...1400	400	100	2100	600	1530
СП-21-400 жс	ПСТ-400 жс	1110...1400	400	100	2100	816	1530
СП-21-500 с, а, ч	ПСТ-500 с	1110...1300	500	100	2100	600	1530
СП-21-500 ж	ПСТ-500 ж	1010...1300	500	100	2100	924	1530
СП-21-500 жс	ПСТ-500 жс	1010...1300	500	100	2100	816	1530
СП-21-600 с	ПСТ-600 с	1010...1200	600	100	2100	600	1530
СП-21-600 ж	ПСТ-600 ж	900...1200	600	100	2100	924	1530

Инв. № подл. | Подпись и дата | Взам. инв. №

Разраб.	Карженевская		9.12.91
Прав.	Потапенко		11.12.91
Рук. гр.	Потапенко		11.12.91
ГИП	Радченко		10.02.92
Нач. отд.	Задунайский		11.02.92
Н. контр.	Хмелюк		16.01.92

Привязан

Инв. №

ТПР 820-2-03592-КЖ

Промежуточные и концевые сбросы из трубопроводов на закрытой оросительной сети

Сбросы промежуточные СП	Стадия	Лист	Листов
	РП	6	
Таблица привязки сооружений (начало)	Укргипроводхоз		

Копировал: 25360-01 24 формат А3

Таблица привязки сооружений

продолжение

Шифры		Размеры, мм					
сооружения	тройника	h	Ду	dy	Нк	L	A
СП-21-600 жсс	ПСТ-600 жсс	900...1200	600	100	2100	816	1530
СП-21-700 с	ПСТ-700 с	900...1100	700	200	2100	600	2050
СП-21-700 жс	ПСТ-700 жс	900...1100	700	200	2100	924	2050
СП-21-800 с	ПСТ-800 с	900...1000	800	200	2100	600	2050
СП-21-800 жс	ПСТ-800 жс	900...1000	800	200	2100	930	2050
СП-24-300 с, а, ч	ПСТ-300 с	1510...1800	300	100	2400	600	1530
СП-24-300 жсс	ПСТ-300 жсс	1510...1800	300	100	2400	816	1530
СП-24-300 тр	ПСТ-300 тр	1510...1800	300	100	2400	700	1530
СП-24-400 с, а, ч	ПСТ-400 с	1410...1700	400	100	2400	600	1530
СП-24-400 жс с	ПСТ-400 жсс	1410...1700	400	100	2400	816	1530
СП-24-500 с, а, ч	ПСТ-500 с	1310...1600	500	100	2400	600	1530
СП-24-500 жс	ПСТ-500 жс	1310...1600	500	100	2400	924	1530
СП-24-500 жсс	ПСТ-500 жсс	1310...1600	500	100	2400	816	1530
СП-24-600 с	ПСТ-600 с	1210...1500	600	100	2400	600	1530
СП-24-600 жс	ПСТ-600 жс	1210...1500	600	100	2400	924	1530
СП-24-600 жсс	ПСТ-600 жсс	1210...1500	600	100	2400	816	1530

Разраб.	Корженевская		2.12.91
Пров.	Потапенко		17.12.91
Рук. гр.	Потапенко		17.12.91
ГИП	Радченко		10.01.92
Нач. отд.	Забулонский		11.01.92
Н. контр.	Хмельнак		16.01.92

ТПР 820-2-03592 -КЖ

Промежуточные и концевые сбросы из трубопроводов на закрытой оросительной сети

Стадия	Лист	Листов
РП	7	

Сбросы промежуточные СП

Таблица привязки сооружений (продолжение)

Укргипроводхоз

Привязан

Инв. №

Инв. № подл. | Подпись и дата | Взам. инв. №

Таблица привязки сооружений

продолжение

Шифры		Размеры, мм					
сооружения	трайника	h	Ду	dy	Нк	L	A
СП-24-700с	ПСТ-700с	1110... 1400	700	200	2400	600	2050
СП-24-700ж	ПСТ-700ж	1110... 1400	700	200	2400	924	2050
СП-24-800с	ПСТ-800с	1010... 1300	800	200	2400	600	2050
СП-24-800ж	ПСТ-800ж	1010... 1300	800	200	2400	930	2050
СП-24-900с	ПСТ-900с	900... 1200	900	200	2400	600	2050
СП-24-900ж	ПСТ-900ж	900... 1200	900	200	2400	944	2050
СП-24-1000с	ПСТ-1000с	900... 1100	1000	200	2400	600	2050
СП-24-1000ж	ПСТ-1000ж	900... 1100	1000	200	2400	950	2050
СП-24-1200с	ПСТ-1200с	900	1200	200	2400	600	2050
СП-24-1200ж	ПСТ-1200ж	900	1200	200	2400	950	2050
СП-27-500с, а, ч	ПСТ-500с	1610... 1800	500	100	2700	600	1530
СП-27-500ж	ПСТ-500ж	1610... 1800	500	100	2700	924	1530
СП-27-500жс	ПСТ-500жс	1610... 1800	500	100	2700	816	1530
СП-27-600с	ПСТ-600с	1510... 1800	600	100	2700	600	1530
СП-27-600ж	ПСТ-600ж	1510... 1800	600	100	2700	924	1530
СП-27-600жс	ПСТ-600жс	1510... 1800	600	100	2700	816	1530

Инв. № подл. | Подпись и дата | Взам. инв. №

Привязан

Инв. №

Разраб.	Корженевская		9.12.91
Пров.	Потапенко		11.12.91
Рук. гр.	Потапенко		11.12.91
ГИП	Радченко		10.01.92
Нач. отд.	Забулонский		11.01.92
Н. контр.	Хмельк		16.01.92

ТПР 820-2-03592 - КЖ

Промежуточные и концевые сбросы из трубопроводов на закрытой оросительной сети

Сбросы промежуточные СП	Стадия	Лист	Листов
	РП	8	
Таблица привязки сооружений (продолжение)	Укргипроводхоз		

Таблица привязки сооружений

окончание

Шифры		Размеры, мм					
сооружения	тройника	h	Ду	dу	Нк	L	A
СП-27-700 с	ПСТ-700 с	1410...1700	700	200	2700	600	2050
СП-27-700 жс	ПСТ-700 жс	1410...1700	700	200	2700	924	2050
СП-27-800 с	ПСТ-800 с	1310...1600	800	200	2700	600	2050
СП-27-800 жс	ПСТ-800 жс	1310...1600	800	200	2700	930	2050
СП-27-900 с	ПСТ-900 с	1210...1500	900	200	2700	600	2050
СП-27-900 жс	ПСТ-900 жс	1210...1500	900	200	2700	950	2050
СП-27-1000 с	ПСТ-1000 с	1110...1400	1000	200	2700	600	2050
СП-27-1000 жс	ПСТ-1000 жс	1110...1400	1000	200	2700	950	2050
СП-27-1200 с	ПСТ-1200 с	910...1200	1200	200	2700	600	2050
СП-27-1200 жс	ПСТ-1200 жс	910...1200	1200	200	2700	950	2050
СП-30-900 с	ПСТ-900 с	1510...1800	900	200	3000	600	2050
СП-30-900 жс	ПСТ-900 жс	1510...1800	900	200	3000	950	2050
СП-30-1000 с	ПСТ-1000 с	1410...1800	1000	200	3000	600	2050
СП-30-1000 жс	ПСТ-1000 жс	1410...1800	1000	200	3000	950	2050
СП-30-1200 с	ПСТ-1200 с	1210...1600	1200	200	3000	600	2050
СП-30-1200 жс	ПСТ-1200 жс	1210...1600	1200	200	3000	950	2050

Инв.№подл. | Подпись и дата | Взам.инв.№

Разраб.	Каженевский		9.12.91
Пров.	Потапенко		9.12.91
Рук. гр	Потапенко		9.12.91
ГИП	Радченко		10.01.92
Нач. отд	Забудинский		11.01.92
Н.контр.	Хмелик		16.01.92

Привязан

Инв.№

ТПР 820-2-03592 – КЖ

Промежуточные и концевые сбросы из трубопроводов на закрытой оросительной сети

Сбросы промежуточные СП

Стадия	Лист	Листов
РП	9	

Таблица привязки сооружений (окончание)

Укргипроводхоз

Копировал: 25360-01 27 Формат А3

Альбом 1

Типовые проектные решения 820-2-03592

ВЕДОМОСТЬ ОСНОВНЫХ КОМПЛЕКТОВ РАБОЧИХ ЧЕРТЕЖЕЙ

Обозначение	Наименование	Примечание
ТПР 820-2-035.92 -КЖС	Конструкции железобетонные	

ВЕДОМОСТЬ РАБОЧИХ ЧЕРТЕЖЕЙ ОСНОВНОГО КОМПЛЕКТА КЖ

Лист	Наименование	Примечание
1	Общие данные	
2	План. Разрез 1-1	
3	Узлы I, II	
4	Варианты соединения тройников	
5	Варианты соединения тройников	
6	Таблица привязки сооружений (начало)	
7	Таблица привязки сооружений (продолжение)	
8	Таблица привязки сооружений (продолжение)	
9	Таблица привязки сооружений (окончание)	

ВЕДОМОСТЬ ССЫЛОЧНЫХ И ПРИЛАГАЕМЫХ ДОКУМЕНТОВ

Обозначение	Наименование	Примечание
	Ссылочные документы	
3.820.-9 вып. 5	Конструкции круглых колодцев	
	Прилагаемые документы	
ТПР 820-2-035.92-КЖ.ВМ	Ведомость потребности в материалах	
ТПР 820-2-035.92-КЖ.СО	Спецификация оборудования	
Альбом 2	Металлические узлы и детали	

Типовые проектные решения разработаны в соответствии с действующими нормами и правилами

Главный инженер проекта Н.В. Радченко

ВЕДОМОСТЬ СПЕЦИФИКАЦИЙ

Лист	Наименование	Примечание
3	Спецификация сборных железобетонных элементов	

ВЕДОМОСТЬ ОБЪЕМОВ СБОРНЫХ БЕТОННЫХ И ЖЕЛЕЗОБЕТОННЫХ КОНСТРУКЦИЙ ПО РАБОЧИМ ЧЕРТЕЖАМ ОСНОВНОГО КОМПЛЕКТА МАРКИ КЖ

№отроки	Наименование группы элементов конструкций	Код	Кол., м³ при Нк, см					Примечание
			180	210	240	270	300	
1	Конструкции и детали колодцев	5855 00	1,20	1,35	1,53	1,68	1,83	
2	Всего бетона и железобетона		1,20	1,35	1,53	1,68	1,83	

Материалы на изготовление сборных бетонных и железобетонных конструкций учтены в ведомости потребности в материалах и отдельно не учитываются

В процессе производства строительно-монтажных работ должны соблюдаться правила техники безопасности согласно СНиП III-4-80

Привязан			
Инв. №			
Разраб.	Мабила		8.12.91
Пров.	Потапенко		17.12.91
Рук. гр.	Потапенко		17.12.91
ГИП	Радченко		18.01.92
Нач. отд.	Забулонский		11.01.92
Н. контр.	Хмелик		16.01.92

ТПР 820-2-03592 -КЖ

Протежуточные и концевые сбросы из трубопроводав на закрытой оросительной сети

Сбросы протежуточные СПК	Стадия	Лист	Листов
	РП	1	9
Общие данные	Укргипроводхоз		

Инв. № подл. | Подпись и дата | Взам. инв. №

Разрез 1-1

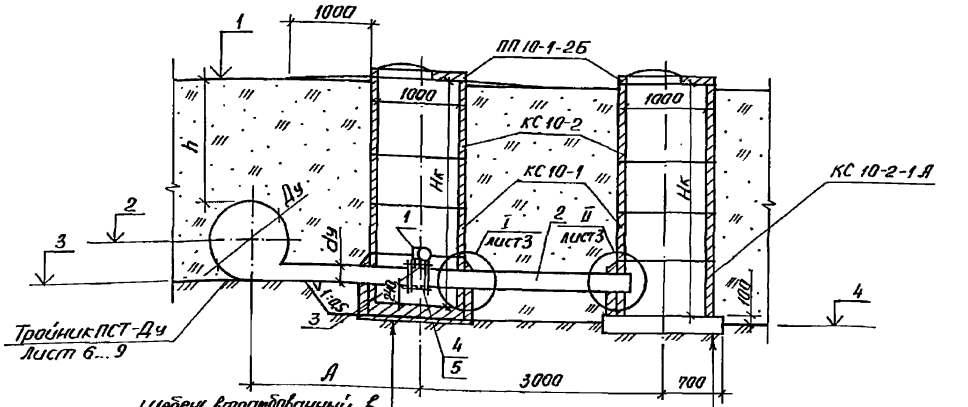

План

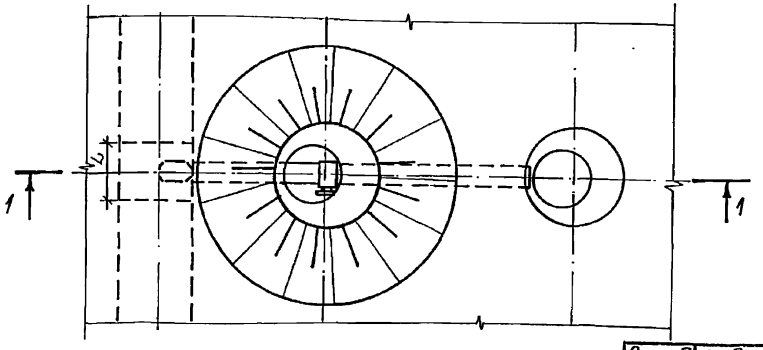

Позиции 1...7 приведены в альбоме 5 ССО

Разраб.	Мабила		17.12.91
Прав.	Потапенко		17.12.91
Рук. гр.	Потапенко		17.12.91
ГИП	Радченко		17.01.92
Нач. отд.	Забулонский		17.01.92
Н. контр.	Хмелак		17.01.92

ТПР 820-2-03592-КЖ

Промежуточные и концевые сбросы из трубопроводов на закрытой оросительной сети

Сбросы промежуточные СПК

Стадия	Лист	Листов
РП	2	

План, разрез 1-1

Укргипроводхоз

Привязан

Инв. №

Инв. № подл. | Подпись и дата | Взам. инв. №

Копировал: 25360-01 29 Формат А3

Спецификация сборных железобетонных элементов

Марка, поз	Обозначение	Наименование	Кол. при Нк, см					Масса ед., кг.	Примечание
			180	210	240	270	300		
КСД10-1-1б	3.820-9 вып. 5 ТУ 33-93-87	Кольцо стеновое с днищем	1	1	1	1	1	750	
КС10-2-1А		Кольцо стеновое	1	1	1	1	1	550	
КС10-1		Кольцо стеновое	2	3	1	2	3	375	
КС10-2		Кольцо стеновое	1	1	3	3	3	800	
ПП-10-1-2б		Плиты перекрытия	2	2	2	2	2	200	

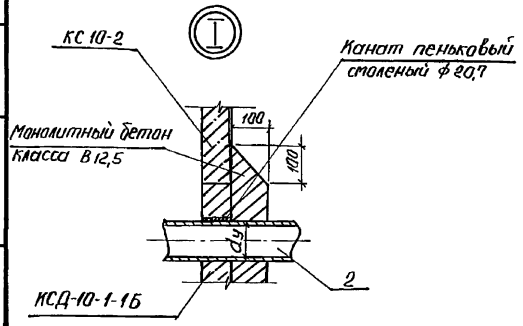

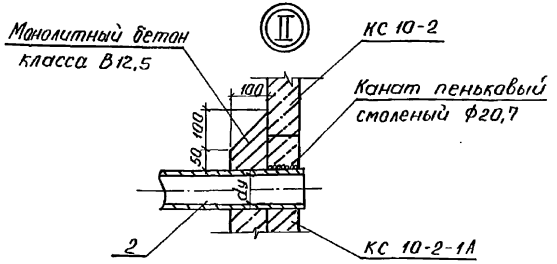

Разраб.	Мобило		7.12.91
Прав.	Потапенко		7.12.91
Рук. гр.	Потапенко		7.12.91
ГИП	Радченко		10.01.92
Нач. отд.	Забулинский		10.01.92
Н. контр.	Хмелюк		10.01.92

ТПР 820-2-03592-КЖС

Промежуточные и концевые сбросы из трубопроводов на закрытой оросительной сети

Сбросы промежуточные СПК

Узлы I, II

Стадия	Лист	Листов
РП	3	

Укргипроводхоз

Привязан

Инв. №

Подпись и дата | Взам. инв. № | Инв. № подл.

25360-01 30 Копировал: Формат А3

Варианты соединения тройников

Соединение асбестоцементных и чугунных труб (гладкий конец трубы)

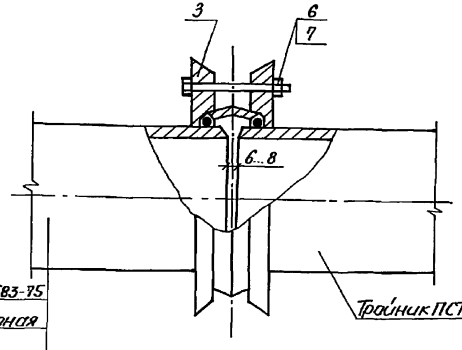

Труба чугунная ГОСТ 9583-75
Труба асбестоцементная ГОСТ 539-80

Тройник ПСТ-Дс

Соединение чугунных труб (раструбный конец трубы)

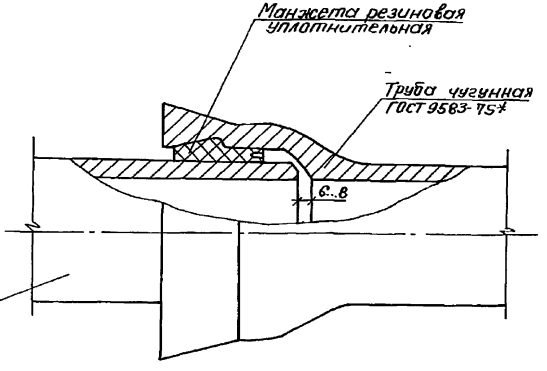

Соединение стальных труб

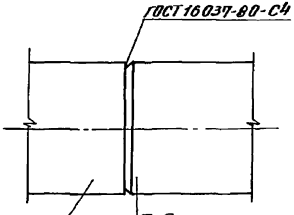

Тройник ПСТ-Дс

Труба стальная ГОСТ 10704-76
ТУ 39-17-82, ТУ 33-18-87
ТУ 108-39-84
(для труб типа ТСАР)

Соединение стальных тонкостенных труб

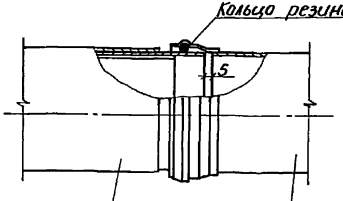

Труба типа ТСАР и ТСАРО ТУ 33-95-84

Тройник ПСТ-Дс

Разраб.	Мобило		17.12.91	ТПР 820-2-03592-КЖС
Пров.	Потапенко		17.12.91	
Рук. гр.	Потапенко		17.12.91	
ГИП	Радченко		18.01.92	Промежуточные и концевые сбросы из трубопроводов на закрытой оросительной сети
Нач. отд.	Забудянский		17.01.92	
Н.контр.	Хмелюк		18.01.92	Сбросы промежуточные СПК

Стадия	Лист	Листов
РП	4	

Варианты соединения тройников

Укргипроводхоз

Привязан

Инв. №

Инв. № подл. | Подпись и дата | Взам. инв. №

Копировал: 25360-01 31 Формат А3

Альбом 1

Типовые проектные решения 820-2-03592

Подпись и дата | Взам. инв.№ | Инв.№ подл.

Варианты соединения тройников

Соединение железобетонных труб

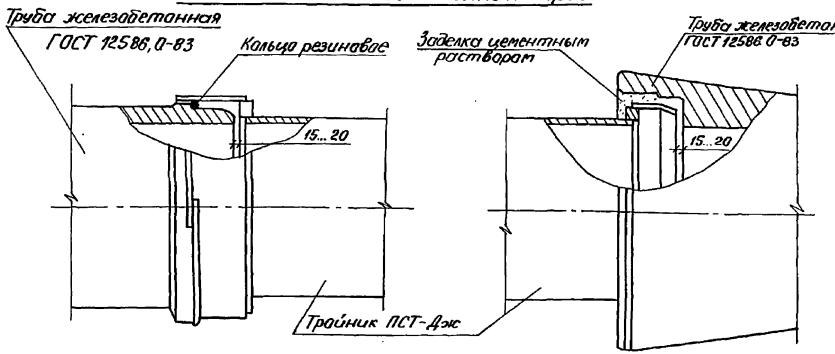

Соединение железобетонных труб со стальным сердечником (гладкий конец трубы)

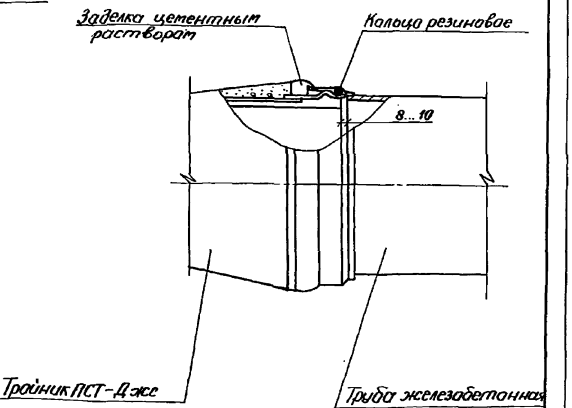

Соединение железобетонных труб со стальным сердечником (раструбный конец трубы)

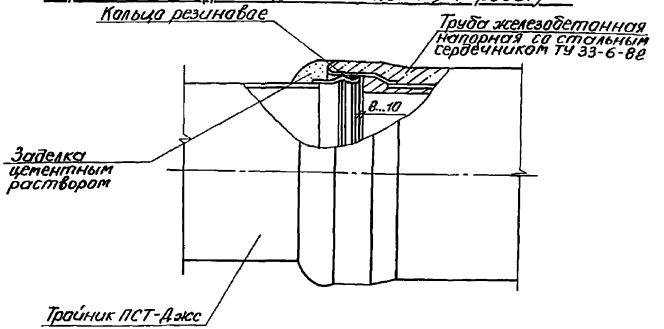

Разраб.	Мобила		11.12.91
Пров.	Потапенко		11.12.91
Рук. гр.	Потапенко		11.12.91
ГИП	Радченко		10.01.92
Нач. отд.	Задунайский		10.01.92
Н. контр.	Хмелик		16.01.92

ТПР 820-2-03592-КЖ

Промежуточные и концевые сбросы из трубопроводов на закрытой оросительной сети

Сбросы промежуточные СПК	Стадия	Лист	Листов
	РП	5	
Варианты соединения тройников	Укрепроводхоз		

Привязан

Инв.№

Копировал: 25360-01 32 Формат А3

Таблица привязки сооружений

начало

Шифры		Размеры, мм					
сооружения	трубника	h	Ду	dy	Нк	L	A
СПК-18-300 с,а,ч	ПСТ-300 с	900...1200	300	100	1800	600	1530
СПК-18-300 жсс	ПСТ-300 жсс	900...1200	300	100	1800	816	1530
СПК-18-300 тр	ПСТ-300 тр	900...1200	300	100	1800	700	1530
СПК-18-400 с,а,ч	ПСТ-400 с	900...1100	400	100	1800	600	1530
СПК-18-400 жсс	ПСТ-400 жсс	900...1100	400	100	1800	816	1530
СПК-21-300 с,а,ч	ПСТ-300 с	1210...1500	300	100	2100	600	1530
СПК-21-300 жсс	ПСТ-300 жсс	1210...1500	300	100	2100	816	1530
СПК-21-300 тр	ПСТ-300 тр	1210...1500	300	100	2100	700	1530
СПК-21-400 с,а,ч	ПСТ-400 с	1110...1400	400	100	2100	600	1530
СПК-21-400 жсс	ПСТ-400 жсс	1010...1300	500	100	2100	816	1530
СПК-21-500 с,а,ч	ПСТ-500 с	1010...1300	500	100	2100	600	1530
СПК-21-500 жс	ПСТ-500 жс	1010...1300	500	100	2100	924	1530
СПК-21-500 жсс	ПСТ-500 жсс	1010...1300	500	100	2100	816	1530
СПК-21-600 с	ПСТ-600 с	900...1200	600	100	2100	600	1530
СПК-21-600 жс	ПСТ-600 жс	900...1200	600	100	2100	924	1530

Инв. № подл. | Подпись и дата | Взам. инв. №

Разраб.	Мабила		17.12.91
Пров.	Потапенко		17.12.91
Рук. гр.	Потапенко		17.12.91
ГИП	Радченко		18.01.92
Нач. отд	Забулонский		18.01.92
Н. контр	Хмелик		16.01.92

ТПР 820-2-03592-КЖС

Промежуточные и концевые сбросы из трубопроводов на закрытой оросительной сети

Сбросы промежуточные СПК

Стадия	Лист	Листов
РП	6	

Таблица привязки сооружений (начало)

Укргипроводхоз

Привязан

Инв. №

Копировал: 25360-01 33 Формат А3

Таблица привязки сооружений

продолжение

Шифры		Размеры, мм					
Сооружения	тройника	h	Ду	dy	Нк	L	A
СПК-21-600 жс	ПСТ-600 жс	900...1200	600	100	2100	816	1530
СПК-21-700 с	ПСТ-700 с	900...1100	700	200	2100	600	2050
СПК-21-700 ж	ПСТ-700 ж	900...1100	700	200	2100	924	2050
СПК-21-800 с	ПСТ-800 с	900...1000	800	200	2100	600	2050
СПК-21-800 ж	ПСТ-800 ж	900...1000	800	200	2100	930	2050
СПК-24-300 с,а,ч	ПСТ-300 с	1510...1800	300	100	2400	600	1530
СПК-24-300 жс	ПСТ-300 жс	1510...1800	300	100	2400	816	1530
СПК-24-300 тр	ПСТ-300 тр	1510...1800	300	100	2400	700	1530
СПК-24-400 с,а,ч	ПСТ-400 с	1410...1700	400	100	2400	600	1530
СПК-24-400 жс	ПСТ-400 жс	1410...1700	400	100	2400	816	1530
СПК-24-500 с,а,ч	ПСТ-500 с	1310...1600	500	100	2400	600	1530
СПК-24-500 ж	ПСТ-500 ж	1310...1600	500	100	2400	924	1530
СПК-24-500 жс	ПСТ-500 жс	1310...1600	500	100	2400	816	1530
СПК-24-600 с	ПСТ-600 с	1210...1500	600	100	2400	600	1530
СПК-24-600 ж	ПСТ-600 ж	1210...1500	600	100	2400	924	1530

Разраб.	Мабила		17.12.91
Пров.	Потапенко		17.12.91
Рук. гр.	Потапенко		17.12.91
ГИП	Рябченко		10.01.92
Нач. отд.	Забытанский		11.01.92
Н. контр.	Хмелюк		16.01.92

Привязан

Инв. №

ТПР 820-2-03592 -КЖ

Протежуточные и концевые сбросы из трубопроводов на закрытой оросительной сети

Сбросы протежуточные СПК	Стадия	Лист	Листов
	РП	7	

Таблица привязки сооружений (продолжение)

Укргипроводхоз

Инв. № подл. | Подпись и дата | Взам. инв. №

Копировал: 25360-01 34 Формат А3

Таблица привязки сооружений

продолжение

Шифры		Размеры, мм					
Сооружения	тройника	h	Ду	dу	Нк	L	A
СПК-24-600 жсс	ПСТ-600 жсс	1210...1500	600	100	2400	816	1530
СПК-24-700 с	ПСТ-700 с	1110...1400	700	200	2400	600	2050
СПК-24-700 жс	ПСТ-700 жс	1110...1400	700	200	2400	924	2050
СПК-24-800 с	ПСТ-800 с	1010...1300	800	200	2400	600	2050
СПК-24-800 жс	ПСТ-800 жс	1010...1300	800	200	2400	930	2050
СПК-24-900 с	ПСТ-900 с	900...1200	900	200	2400	600	2050
СПК-24-900 жс	ПСТ-900 жс	900...1200	900	200	2400	944	2050
СПК-24-1000 с	ПСТ-1000 с	900...1100	1000	200	2400	600	2050
СПК-24-1000 жс	ПСТ-1000 жс	900...1100	1000	200	2400	950	2050
СПК-24-1200 с	ПСТ-1200 с	900	1200	200	2400	600	2050
СПК-24-1200 жс	ПСТ-1200 жс	900	1200	200	2400	950	2050
СПК-27-500 с, о, ч	ПСТ-500 с	1610...1800	500	100	2700	924	1530
СПК-27-500 жс	ПСТ-500 жс	1610...1800	500	100	2700	600	1530
СПК-27-500 жсс	ПСТ-500 жсс	1610...1800	500	100	2700	816	1530
СПК-27-600 с	ПСТ-600 с	1510...1800	600	100	2700	600	1530
СПК-27-600 жс	ПСТ-600 жс	1510...1800	600	100	2700	924	1530
СПК-27-600 жсс	ПСТ-600 жсс	1510...1800	600	100	2700	816	1530

Разраб.	Мобило		7.12.91
Пров.	Потапенко		17.12.91
Рук. гр.	Потапенко		17.12.91
ГИП	Радченко		10.01.92
Нач. отд.	Задунайский		11.01.92
Н. контр.	Хмелюк		16.01.92

ТПР 820-2-03592-КЖ

Промежуточные и концевые сбросы из трубопроводов на закрытой оросительной сети

Сбросы промежуточные СПК	Стадия	Лист	Листов
	РП	8	

Таблица привязки сооружений (продолжение) — Укргипроводхоз

Привязан

Инв. №

Инв. № подл. | Подпись и дата | Взам. инв. №

Копировал: 25360-01 35 Формат А3

Таблица привязки сооружений

окончание

Шифры		Размеры, мм					
Сооружения	тройника	h	Ду	dy	Нк	L	A
СПК-27-700с	ПСТ-700с	1410...1700	700	200	2700	600	1530
СПК-27-700ж	ПСТ-700ж	1410...1700	700	200	2700	924	2050
СПК-27-800с	ПСТ-800с	1310...1600	800	200	2700	600	2050
СПК-27-800ж	ПСТ-800ж	1310...1600	800	200	2700	930	2050
СПК-27-900с	ПСТ-900с	1210...1500	900	200	2700	600	2050
СПК-27-900ж	ПСТ-900ж	1210...1500	900	200	2700	944	2050
СПК-27-1000с	ПСТ-1000с	1110...1400	1000	200	2700	600	2050
СПК-27-1000ж	ПСТ-1000ж	1110...1400	1000	200	2700	950	2050
СПК-27-1200с	ПСТ-1200с	910...1200	1200	200	2700	600	2050
СПК-27-1200ж	ПСТ-1200ж	910...1200	1200	200	2700	950	2050
СПК-30-900с	ПСТ-900с	1510...1800	900	200	3000	600	2050
СПК-30-900ж	ПСТ-900ж	1510...1800	900	200	3000	944	2050
СПК-30-1000с	ПСТ-1000с	1410...1800	1000	200	3000	600	2050
СПК-30-1000ж	ПСТ-1000ж	1410...1800	1000	200	3000	950	2050
СПК-30-1200с	ПСТ-1200с	1210...1600	1200	200	3000	600	2050
СПК-30-1200ж	ПСТ-1200ж	1210...1600	1200	200	3000	950	2050

Инв.№ подл. | Подпись и дата | Взам. инв.№

Разраб.	Мабило		11.1291
Пров.	Потапенко		11.1291
Рук. гр.	Потапенко		11.1291
ГИП	Радченко		10.01.92
Нач. отд.	Задунайский		11.01.92
Н. контр.	Хмелюк		11.01.92

Привязан

Инв.№

ТПР 820-2-03592-КЖ

Промежуточные и концевые сбросы из трубопроводов на закрытой оросительной сети

Сбросы промежуточные СПК	Стадия	Лист	Листов
	РП	9	

Таблица привязки сооружений (окончание) — Укргипроводхоз

Копировал: 25360-01 36 формат А3

Типовые проектные решения 820-2-03592 Альбом 1

Инв.№ подл. | Подпись и дата | Взам. инв.№

Ведомость основных комплектов рабочих чертежей

Обозначение	Наименование	Примечание
ТПР 820-2-03592-КЖ	Конструкции железобетонные	

Ведомость рабочих чертежей основного комплекта КЖ

Лист	Наименование	Примечание
1	Общие данные	
2	План. Разрез 1-1	
3	Варианты соединения тройников	
4	Варианты соединения тройников	
5	Таблица привязки сооружений (начало)	
6	Таблица привязки сооружений (окончание)	

Ведомость ссылочных и прилагаемых документов

Обозначение	Наименование	Примечание
	Ссылочные документы	
3.820-9. вып. 5	Конструкции круглых колодцев	
	Прилагаемые документы	
ТПР 820-2-03592 КЖ.ВМ	Ведомость потребности в материалах	
ТПР 820-2-03592 КЖ.СО	Спецификация оборудования	
Альбом 2	Металлические узлы и детали	

Типовые проектные решения разработаны в соответствии с действующими нормами и правилами

Главный инженер проекта Н.В.Радченко

Ведомость спецификаций

Лист	Наименование	Примечание
2	Спецификация сборных железобетонных элементов	

Ведомость объемов сборных бетонных и железобетонных конструкций по рабочим чертежам основного комплекта марки КЖ

№ строки	Наименование группы элементов конструкции	Код	Кол., м³	Примечание
1	Конструкции и детали каналов			
2	и открытых водоводов.	585500	0,15	
3	Всего бетона и железобетона		0,15	

Материалы на изготовление сборных бетонных и железобетонных конструкций учтены в ведомости потребности в материалах и отдельно не учитываются.

В процессе производства строительно-монтажных работ должны соблюдаться правила техники безопасности согласно СНиП III-4-80.

Инв. №				Привязан	
Разраб.	Антоненкина		16.12.91	ТПР 820-2-03592-КЖ	
Пров.	Пилипенко		18.12.91		
Рук.гр.	Пилипенко		18.12.91		
ГИП	Радченко		18.01.92	Протежуточные и концевые сбросы из трубопроводов на закрытой оросительной сети	
Нач.отд.	Забуранский		17.01.92		
Н.контр.	Хмелюк		16.01.92	Сбросы протежуточные СПГ	Стадия: РП; Лист: 1; Листов: 6
				Общие данные	Укргипроводхоз

Копировал 25360-01 37 Формат А3

Разрез 1-1

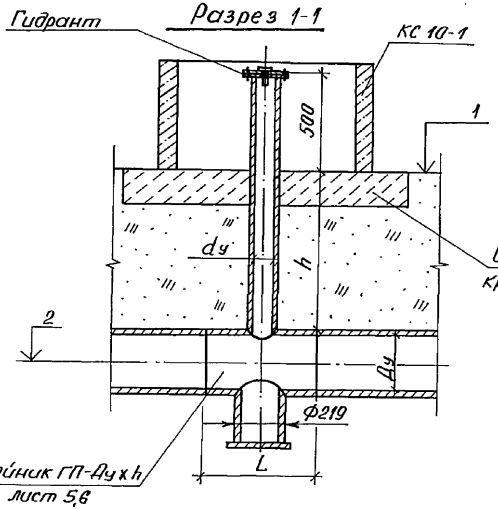

План

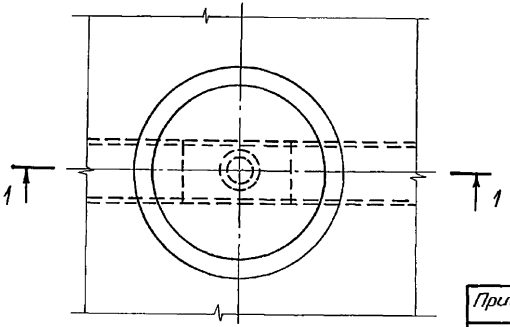

Спецификация сборных железобетонных элементов

Марка поз.	Обозначение	Наименование	Кол.	Масса ед. кг	Примечание
КС 10-1	3.820-9 вып. 5	Кольцо стеновое	1	375	
	ТУ 33-93-87				

Разраб.	Романишина		28.11.91	ТПР 820-2-03592 -КЖС	
Пров.	Потапенко		18.12.91		
Рук. гр.	Потапенко		18.12.91		
ГИП	Радченко		10.01.92	Протежуточные и концевые сбросы из трубопроводов на закрытой дренажной сети	
Нач. отд.	Забулонский		11.01.92		
Н.контр.	Хмелюк		16.01.92	Сбросы протежуточные СПГ	Стадия: РП; Лист: 2; Листов:
Привязан				План. Разрез 1-1	Укргипроводхоз
Инв. №					

Инв. № подл. | Подпись и дата | Взам. инв. №

Копировал: 25360-01 38 формат А3

Соединение асбестоцементных и чугунных труб (гладкий конец трубы) — Варианты соединения тройников

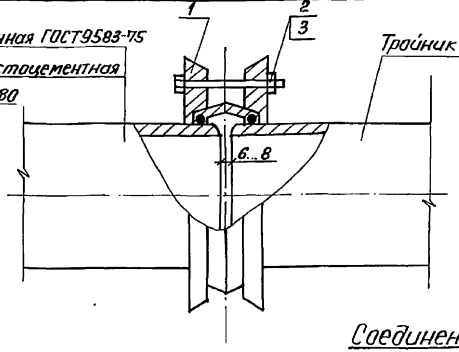

Соединение чугунных труб (раструбный конец трубы)

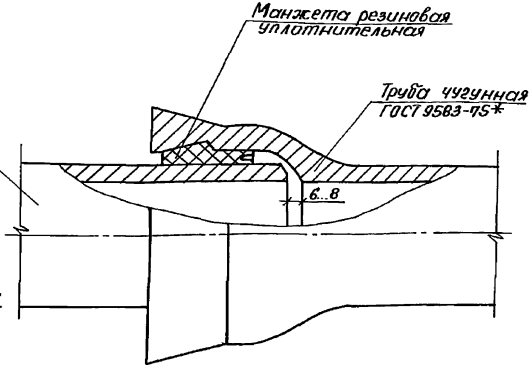

Соединение стальных труб

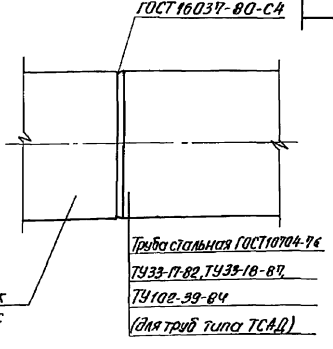

Соединение стальных тонкостенных труб

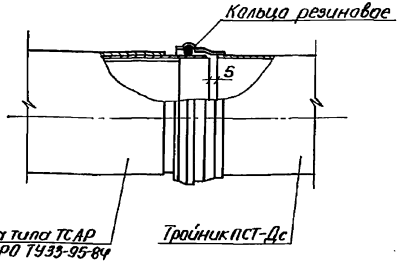

Позиции 1...3 приведены в альбоме 5 ССО

Разраб.	Романкин		13.12.91	ТПР 820-2-03592 - КЖ
Пров.	Потапенко		18.12.91	
Рук. гр.	Потапенко		18.12.91	Промежуточные и концевые сбросы из трубопроводов на закрытой оросительной сети
ГИП	Радченко		17.01.92	
Нач. отд.	Забуганский		17.01.92	
Н.контр.	Хмелюк		16.01.92	Сбросы промежуточные СПГ — Стадия: РП; Лист: 3; Листов:
				Варианты соединения тройников — Укргипроводхоз

Привязан

Инв. №

Копировал: 25360-01 39 Формат А3

Варианты соединения тройников

Соединение железобетонных труб

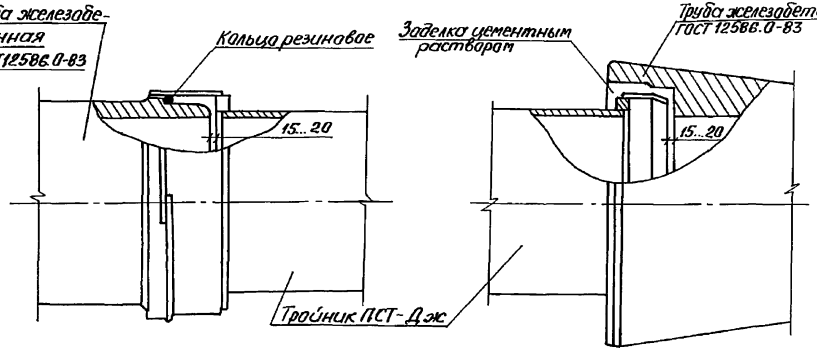

Соединение железобетонных труб со стальным сердечником (гладкий конец трубы)

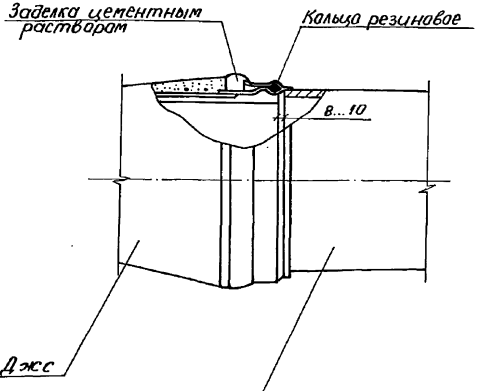

Соединение железобетонных труб со стальным сердечником (раструбный конец трубы)

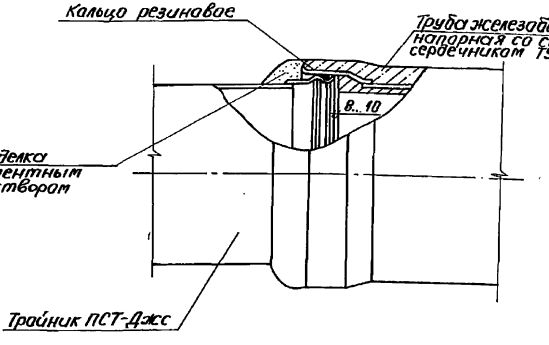

Разраб.	Романкина		13.12.91
Пров.	Потапенко		16.12.91
Рук. гр.	Потапенко		16.12.91
ГИП	Радченко		10.01.92
Нач. отд.	Забуканский		11.01.92
Н.контр.	Хмелик		16.01.92

ТПР 820-2-03592 -КЖ

Промежуточные и концевые сбросы из трубопроводов на закрытой оросительной сети

Сбросы промежуточные СПГ

Стадия	Лист	Листов
РП	4	

Варианты соединения тройников

Укргипроводхоз

Привязан

Инв.№

Копировал: 25360-01 40 формат А3

Типовые проектные решения 820-2-03592 Альбом 1

Таблица привязки сооружений

Шифры		Размеры, мм			
сооружения	тройника	h	Ду	dy	L
СПГ-0,9-300 с, а, ч	ГП-300 с × 0,9	900...1100	300	100	600
СПГ-0,9-300 жс	ГП-300 жс × 0,9	900...1100	300	100	816
СПГ-0,9-300 тр	ГП-300 тр × 0,9	900...1100	300	100	700
СПГ-0,9-400 с, а, ч	ГП-400 с × 0,9	900...1100	400	100	600
СПГ-0,9-400 жс	ГП-400 жс × 0,9	900...1100	400	100	816
СПГ-0,9-500 с, а, ч	ГП-500 с × 0,9	900...1100	500	100	600
СПГ-0,9-500 ж	ГП-500 ж × 0,9	900...1100	500	100	924
СПГ-0,9-500 жс	ГП-500 жс × 0,9	900...1100	500	100	816
СПГ-0,9-600 с	ГП-600 с × 0,9	900...1100	600	100	600
СПГ-0,9-600 ж	ГП-600 ж × 0,9	900...1100	600	100	924
СПГ-0,9-600 жс	ГП-600 жс × 0,9	900...1100	600	100	816
СПГ-0,9-700 с	ГП-700 с × 0,9	900...1100	700	100	600
СПГ-0,9-700 ж	ГП-700 ж × 0,9	900...1100	700	100	924
СПГ-0,9-800 с	ГП-800 с × 0,9	900...1100	800	100	600
СПГ-0,9-800 ж	ГП-800 ж × 0,9	900...1100	800	100	930
СПГ-0,9-900 с	ГП-900 с × 0,9	900...1100	900	100	600
СПГ-0,9-900 ж	ГП-900 ж × 0,9	900...1100	900	100	944
СПГ-0,9-1000 с	ГП-1000 с × 0,9	900...1100	1000	100	600
СПГ-0,9-1000 ж	ГП-1000 ж × 0,9	900...1100	1000	100	950
СПГ-0,9-1200 с	ГП-1200 с × 0,9	900...1100	1200	100	600
СПГ-0,9-1200 ж	ГП-1200 ж × 0,9	900...1100	1200	100	950
СПГ-1,2-300 с, а, ч	ГП-300 с × 1,2	1110...1400	300	100	600
СПГ-1,2-300 жс	ГП-300 ж × 1,2	1110...1400	300	100	816
СПГ-1,2-300 тр	ГП-300 тр × 1,2	1110...1400	300	100	700

продолжение

Шифры		Размеры, мм			
сооружения	тройника	h	Ду	dy	L
СПГ-1,2-400 с, а, ч	ГП-400 с × 1,2	1110...1400	400	100	600
СПГ-1,2-400 жс	ГП-400 жс × 1,2	1110...1400	400	100	816
СПГ-1,2-500 с, а, ч	ГП-500 с × 1,2	1110...1400	500	100	600
СПГ-1,2-500 ж	ГП-500 ж × 1,2	1110...1400	500	100	924
СПГ-1,2-500 жс	ГП-500 жс × 1,2	1110...1400	500	100	816
СПГ-1,2-600 с	ГП-600 с × 1,2	1110...1400	600	100	600
СПГ-1,2-600 ж	ГП-600 ж × 1,2	1110...1400	600	100	924
СПГ-1,2-600 жс	ГП-600 жс × 1,2	1110...1400	600	100	816
СПГ-1,2-700 с	ГП-700 с × 1,2	1110...1400	700	100	600
СПГ-1,2-700 ж	ГП-700 ж × 1,2	1110...1400	700	100	924
СПГ-1,2-800 с	ГП-800 с × 1,2	1110...1400	800	100	600
СПГ-1,2-800 ж	ГП-800 ж × 1,2	1110...1400	800	100	930
СПГ-1,2-900 с	ГП-900 с × 1,2	1110...1400	900	100	600
СПГ-1,2-900 ж	ГП-900 ж × 1,2	1110...1400	900	100	944
СПГ-1,2-1000 с	ГП-1000 с × 1,2	1110...1400	1000	100	600
СПГ-1,2-1000 ж	ГП-1000 ж × 1,2	1110...1400	1000	100	950
СПГ-1,2-1200 с	ГП-1200 с × 1,2	1110...1400	1200	100	600
СПГ-1,2-1200 ж	ГП-1200 ж × 1,2	1110...1400	1200	100	950

Разраб.	Романишина		5.12.91
Пров.	Потапенко		18.12.91
Рук. гр.	Потапенко		18.12.91
ГИП	Радченко		10.01.92
Нач. отд.	Забулонский		11.01.92
Н. контр.	Хмелюк		16.01.92

ТПР 820-2-03592-КЖ

Промежуточные и концевые сбросы из трубопроводов на закрытой оросительной сети

Сбросы промежуточные СПГ	Стадия	Лист	Листов
	РП	5	
Таблица привязки сооружений (начало)	Укргипроводхоз		

Привязан

Инв. №

Инв. № подл. | Подпись и дата | Взам. инв. №

Копировал: 25360-01 41 Формат А3

Таблица привязки сооружений

Шифры		Размеры, мм			
сооружения	тройника	h	Ду	dy	L
СПГ-1,5-300 с, а, ч	ГП-300 с×1,5	1410...1700	300	100	600
СПГ-1,5-300 жсс	ГП-300 жсс×1,5	1410...1700	300	100	816
СПГ-1,5-300 тр	ГП-300 тр×1,5	1410...1700	300	100	700
СПГ-1,5-400 с, а, ч	ГП-400 с×1,5	1410...1700	400	100	600
СПГ-1,5-400 жсс	ГП-400 жсс×1,5	1410...1700	400	100	816
СПГ-1,5-500 с, а, ч	ГП-500 с×1,5	1410...1700	500	100	600
СПГ-1,5-500 ж	ГП-500 ж×1,5	1410...1700	500	100	924
СПГ-1,5-500 жсс	ГП-500 жсс×1,5	1410...1700	500	100	816
СПГ-1,5-600 с	ГП-600 с×1,5	1410...1700	600	100	600
СПГ-1,5-600 ж	ГП-600 ж×1,5	1410...1700	600	100	924
СПГ-1,5-600 жсс	ГП-600 жсс×1,5	1410...1700	600	100	816
СПГ-1,5-700 с	ГП-700 с×1,5	1410...1700	700	100	600
СПГ-1,5-700 ж	ГП-700 ж×1,5	1410...1700	700	100	924
СПГ-1,5-800 с	ГП-800 с×1,5	1410...1700	800	100	600
СПГ-1,5-800 ж	ГП-800 ж×1,5	1410...1700	800	100	930
СПГ-1,5-900 с	ГП-900 с×1,5	1410...1700	900	100	600
СПГ-1,5-900 ж	ГП-900 ж×1,5	1410...1700	900	100	944
СПГ-1,5-1000 с	ГП-1000 с×1,5	1410...1700	1000	100	600
СПГ-1,5-1000 ж	ГП-1000 ж×1,5	1410...1700	1000	100	950
СПГ-1,5-1200 с	ГП-1200 с×1,5	1410...1700	1200	100	600
СПГ-1,5-1200 ж	ГП-1200 ж×1,5	1410...1700	1200	100	950
СПГ-1,8-300 с, а, ч	ГП-300 с×1,8	1710...2000	300	100	600
СПГ-1,8-300 жсс	ГП-300 жсс×1,8	1710...2000	300	100	816
СПГ-1,8-300 тр	ГП-300 тр×1,8	1710...2000	300	100	700

окончание табл.

Шифры		Размеры, мм			
сооружения	тройника	h	Ду	dy	L
СПГ-1,8-400 с, а, ч	ГП-400 с×1,8	1710...2000	400	100	600
СПГ-1,8-400 жсс	ГП-400 жсс×1,8	1710...2000	400	100	816
СПГ-1,8-500 с, а, ч	ГП-500 с×1,8	1710...2000	500	100	600
СПГ-1,8-500 ж	ГП-500 ж×1,8	1710...2000	500	100	924
СПГ-1,8-500 жсс	ГП-500 жсс×1,8	1710...2000	500	100	816
СПГ-1,8-600 с	ГП-600 с×1,8	1710...2000	600	100	600
СПГ-1,8-600 ж	ГП-600 ж×1,8	1710...2000	600	100	924
СПГ-1,8-600 жсс	ГП-600 жсс×1,8	1710...2000	600	100	816
СПГ-1,8-700 с	ГП-700 с×1,8	1710...2000	700	100	600
СПГ-1,8-700 ж	ГП-700 ж×1,8	1710...2000	700	100	924
СПГ-1,8-800 с	ГП-800 с×1,8	1710...2000	800	100	600
СПГ-1,8-800 ж	ГП-800 ж×1,8	1710...2000	800	100	930
СПГ-1,8-900 с	ГП-900 с×1,8	1710...2000	900	100	600
СПГ-1,8-900 ж	ГП-900 ж×1,8	1710...2000	900	100	924
СПГ-1,8-1000 с	ГП-1000 с×1,8	1710...2000	1000	100	600
СПГ-1,8-1000 ж	ГП-1000 ж×1,8	1710...2000	1000	100	950
СПГ-1,8-1200 с	ГП-1200 с×1,8	1710...2000	1200	100	600
СПГ-1,8-1200 ж	ГП-1200 ж×1,8	1710...2000	1200	100	950

Привязан

Инв. №

Разраб.	Романишина		4.12.91
Прав.	Потапенко		18.12.91
Рук. гр.	Потапенко		18.12.91
ГИП	Рабченко		10.01.92
Нач. отд.	Забулонский		11.01.92
Н. контр.	Хмелик		16.01.92

ТПР 820-2-03592-КЖС

Промежуточные и концевые сбросы из трубопроводов на закрытой оросительной сети

Сбросы промежуточные СПГ	Стадия	Лист	Листов
	РП	6	

Таблица привязки сооружений (окончание) — Укргипроводхоз

Инв. № подл. | Подпись и дата | Взам. инв. №

Альбом 1

Типовые проектные решения 820-2-03592

Инв.№ подл. | Подпись и дата | Взам. инв.№

Ведомость основных комплектов рабочих чертежей

Обозначение	Наименование	Примечание
ТПР 820-2-03592-КЖ	Конструкции железобетонные	

Ведомость рабочих чертежей основного комплекта КЖ

Лист	Наименование	Примечание
1	Общие данные	
2	План. Разрез 1-1	
3	Разрез 2-2. Узел I	
4.	Таблица привязки сооружений	

Ведомость ссылочных и прилагаемых документов

Обозначение	Наименование	Примечание
	Ссылочные документы	
3.820-9. Вып. 5	Конструкции круглых колодцев	
3.820-6. Вып. 5/88	Плиты крепления сооружений, гасители	
	Прилагаемые документы	
ТПР 820-2-03592-КЖ. ВМ	Ведомость потребности в материалах	
ТПР 820-2-03592-КЖ. СО	Спецификация оборудования	
Альбом 2	Металлические узлы и детали	

Типовые проектные решения разработаны в соответствии с действующими нормами и правилами

Главный инженер проекта Н. В. Радченко

Ведомость спецификаций

Лист	Наименование	Примечание
3	Спецификация сборных железобетонных элементов	

Ведомость объемов сборных бетонных и железобетонных конструкций по рабочим чертежам основного комплекта марки КЖ

№ строки	Наименование группы элементов конструкции	Код	Количество м³ при Нк, см				Примечание
			180	210	240	270	
1	Конструкции и детали каналов и открытых водоводов	585500	0,79	0,88	1,04	1,10	
2							
3	Всего бетона и железобетона		0,79	0,88	1,04	1,10	

Материалы на изготовление сборных бетонных и железобетонных конструкций учтены в ведомости потребности в материалах и отдельно не учитываются.

В процессе производства строительно-монтажных работ должны соблюдаться правила техники безопасности согласно СНиП III-4-80

Инв. №			Привязан
Разраб.	Конягина		12.12.91
Пров.	Потапенко		12.12.91
Рук. гр.	Потапенко		12.12.91
ГИП	Радченко		11.01.92
Нач. отд.	Забиланец		11.01.92
Н. контр.	Хмелюк		16.01.92

ТПР 820-2-03592 - КЖ

Промежуточные и концевые сбросы из трубопроводов на закрытой оросительной сети

Сбросы концевые СК для труб без уширений.	Стадия	Лист	Листов
	РП	1	4
Общие данные	Укргипроводхоз		

Разрез 1-1

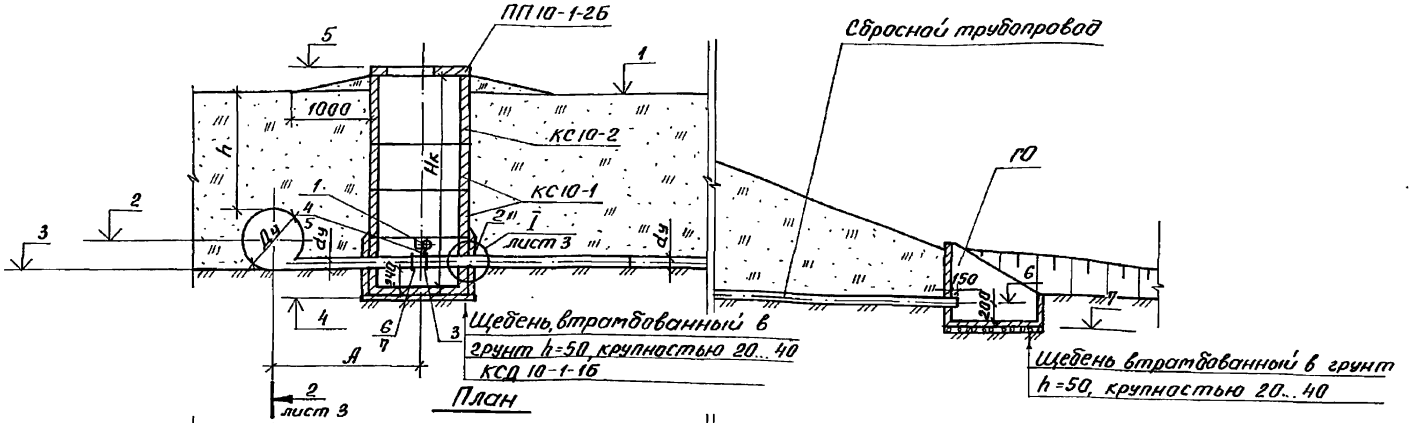

План

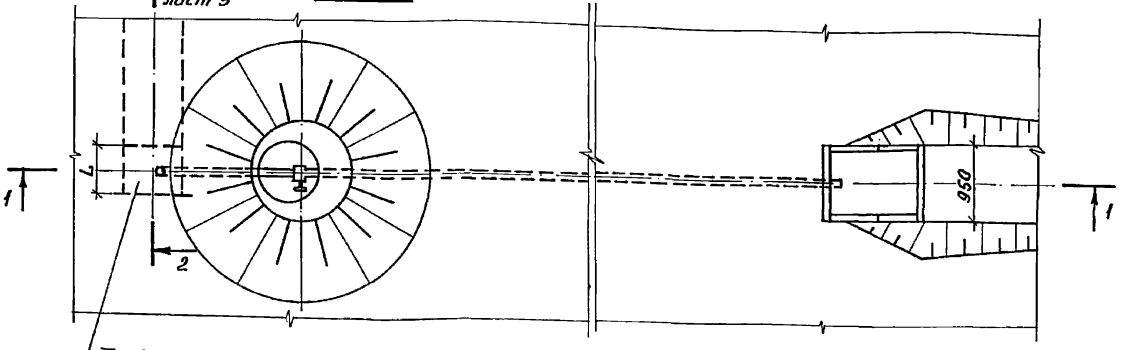

Тройник концевой КСТ-Ду
лист 4

Позиции 1...7 приведены в альбоме 5 ССО

Разраб.	Кангина		5.12.91
Прав.	Потапенко		12.12.91
Рук. гр.	Потапенко		16.12.91
ГИП	Радченко		10.01.92
Нач. отд.	Забулинский		17.01.92
Н. контр.	Хмелнак		16.01.92

ТПР 820-2-03592 -КЖС

Промежуточные и концевые сбросы из трубопроводов на закрытой оросительной сети

Сбросы концевые СК для труб без упоров

Стадия	Лист	Листов
РП	2	

План. Разрез 1-1

Укргипроводхоз

Привязан

Инв. № подл. | Подпись и дата | Взам. инв. №

Инв. №

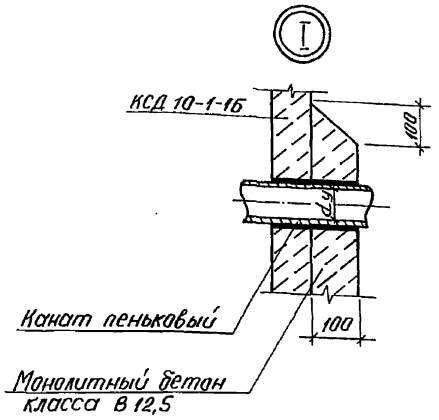

Разрез 2-2

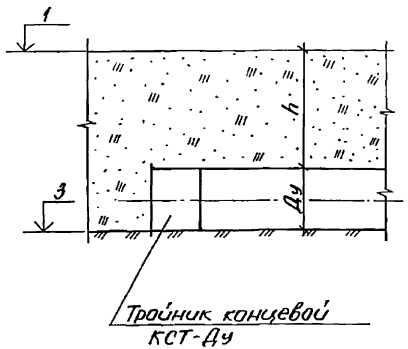

Спецификация сборных железобетонных элементов

Марка	Обозначение	Наименование	Количество при Нк, см				Масса ед. кг	Примечание
			180	210	240	270		
ГО	3.820-6. Вып. 5/88 ТУ 33-36-84	Гаситель	1	1	1	1	500	
КСД10-1-1б	3.820-9. Вып. 5 ТУ 33-93-87	Кольца с днищем	1	1	1	1	700	
КС 10-1		Кольца стеновые	2	1	–	2	375	
КС 10-2			–	1	2	1	600	
ПП 10-1-2б		Плита перекрытия	1	1	1	1	200	

Разраб.	Канягина		15.12.91
Пров.	Потапенко		18.12.91
Рук. гр.	Потапенко		18.12.91
ГИП	Радченко		10.01.92
Нач. отд.	Забулонской		11.01.92
Н. контр.	Хмелюк		16.01.92

ТПР 820-2-035.92-КЖ

Промежуточные и концевые сбросы из трубопроводов на закрытой оросительной сети

Сбросы концевые СК для труб без упоров

Разрез 2-2. Узел I

Стадия	Лист	Листов
РП	3	

Укргипроводхоз

Привязан

Инв. №

Инв. № подл. | Подпись и дата | Взам. инв. №

Копировал: 25360-01 45 Формат А3

Таблица привязки сооружений

Шифры		размеры, мм					
сооружения	трубника	h	Ду	du	Нк	L	A
СК-18-300с	КСТ-300с	900...1200	300	100	1800	600	1530
СК-18-300тр	КСТ-300тр	900...1200	300	100	1800	700	1530
СК-18-400с	КСТ-400с	900...1100	400	100	1800	600	1530
СК-21-300с	КСТ-300с	1210...1500	300	100	2100	600	1530
СК-21-300тр	КСТ-300тр	1210...1500	300	100	2100	700	1530
СК-21-400с	КСТ-400с	1110...1400	400	100	2100	600	1530
СК-21-500с	КСТ-500с	1010...1300	500	100	2100	600	1530
СК-21-600с	КСТ-600с	900...1200	600	100	2100	800	1530
СК-24-300с	КСТ-300с	1510...1800	300	100	2400	600	1530
СК-24-300тр	КСТ-300тр	1510...1800	300	100	2400	700	1530
СК-24-400с	КСТ-400с	1410...1700	400	100	2400	600	1530
СК-24-500с	КСТ-500с	1310...1600	500	100	2400	600	1530
СК-24-600с	КСТ-600с	1210...1500	600	100	2400	600	1530
СК-27-500с	КСТ-500с	1610...1800	500	100	2700	600	1530
СК-27-600с	КСТ-600с	1510...1800	600	100	2700	600	1530

Инв.№подл. | Подпись и дата | Взам.инв.№

Разраб.	Канягина		15.12.91
Пров.	Потапенко		18.12.91
Рук.гр.	Потапенко		18.12.91
ГИП	Радченко		10.01.92
Нач.отд.	Забулонский		11.01.92
Н.контр.	Хмелюк		16.01.92

ТПР 820-2-03592-КЖ

Промежуточные и концевые сбросы из трубопроводов на закрытой оросительной сети

Сбросы концевые СК для труб без упоров

Стадия	Лист	Листов
РП	4	

Таблица привязки сооружений

Укргипроводхоз

Привязан

Инв.№

Копировал: 25360-01 46 формат А3

Ведомость основных комплектов рабочих чертежей

Обозначение	Наименование	Примечание
ТПР820-2-03592 – КЖ	Конструкции железобетонные	

Ведомость рабочих чертежей основного комплекта КЖ

Лист	Наименование	Примечание
1	Общие данные	
2	План. Разрез 1-1	
3	Разрез 2-2. Узел I.	
4	Таблица привязки сооружений (Начало)	
5	Таблица привязки сооружений (Окончание)	

Ведомость ссылочных и прилагаемых документов

Обозначение	Наименование	Примечание
	Ссылочные документы	
3.820-9, вып. 5	Конструкции круглых колодцев	
3.820-6, вып. 5/88	Плиты крепления сооружений, гасители	
	Прилагаемые документы	
ТПР820-2-03592-КЖ. ВМ	Ведомость потребности в материалах	
ТПР820-2-03592-КЖ. СО	Спецификация оборудования	
Альбом 2	Металлические узлы и детали	

Типовые проектные решения разработаны в соответствии с действующими нормами и правилами

Главный инженер проекта Н.В.Радченко

Ведомость спецификаций

Лист	Наименование	Примечание
3	Спецификация сборных железобетонных и бетонных элементов	

Ведомость объемов сборных бетонных и железобетонных конструкций по рабочим чертежам основного комплекта марки КЖ

№ строки	Наименование группы элементов конструкции	Код	Количество м³ при Нк, см				Примечание
			180	210	240	270	
1	Конструкции и детали						
2	коллоп и открытых водоводов	585500	0.95	1.18	1.63	1.58	
3	Всего бетона и железо-						
4	бетона		0.95	1.18	1.63	1.58	

Материалы на изготовление сборных бетонных и железобетонных конструкций учтены в ведомости потребности в материалах и отдельно не учитываются.

В процессе производства строительно-монтажных работ должны соблюдаться правила техники безопасности согласно СНиП III-4-80

Привязан

Инв. №

Разраб.	Конягина		5.12.91
Пров.	Потапенко		16.12.91
Рук. гр.	Потапенко		16.12.91
ГИП	Радченко		17.01.92
Нач. отд.	Забуланский		17.01.92
Н. контр.	Хмелюк		17.01.92

ТПР 820-2-03592-КЖ

Промежуточные и концевые сбросы из трубопроводов на закрытой оросительной сети

Сбросы концевые СК для труб с упорами

Стадия	Лист	Листов
РП	1	5

Общие данные

Укргипроводхоз

Копировал 25360-01 47 Формат А3

Инв. № подл. | Подпись и дата | Взам. инв. №

Разрез 1-1

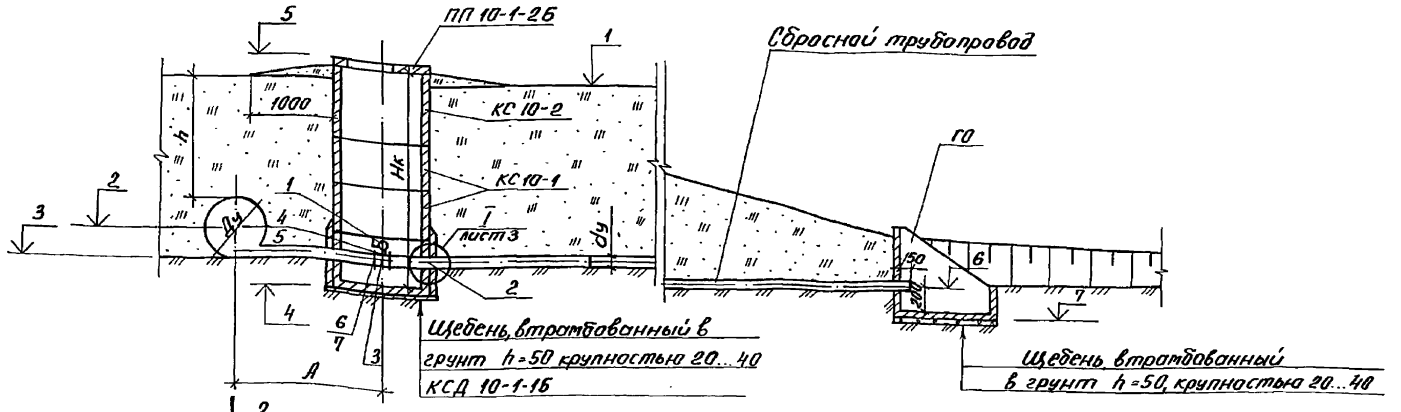

План

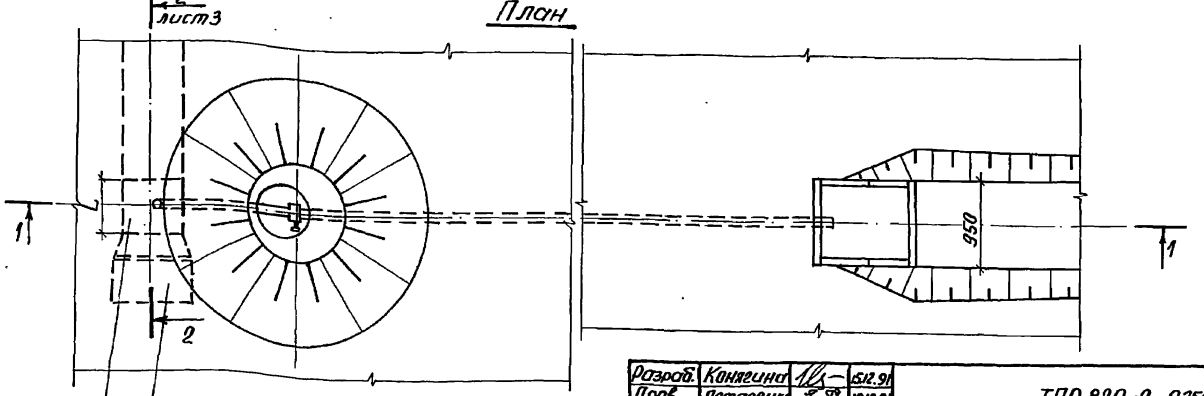

Позиции 1...7 приведены в альбоме 5 ССО

Разраб.	Конягина		6.12.91
Пров.	Потапенко		18.12.91
Рук. гр.	Потапенко		18.12.91
ГИП	Радченко		20.01.92
Нач. отд	Зайцанский		21.01.92
Н. контр	Хмелюк		16.01.92

ТПР 820-2-03592-КЖ

Протежуточные и концевые сбросы из трубопроводов на закрытой оросительной сети

Сбросы концевые СК для труб с упорами

Стадия	Лист	Листов
РП	2	

План. Разрез 1-1

Укргиправодхоз

Привязан

Инв. №

Инв. № подл. | Подпись и дата | Взам. инв. №

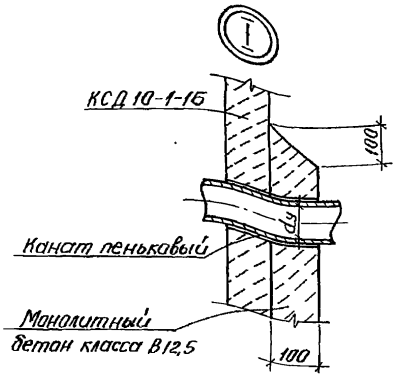

Спецификация сборных железобетонных и бетонных элементов

Марка	Обозначение	Наименование	Количество при Нк, см				Масса ед., кг	Примечание
			180	210	240	270		
ГО	3.820-6. вып. 5/88 ТУ 33-36-84	Гаситель	1	1	1	1	500	
КСД10-1-16	3.820-9. вып. 5 ТУ 33-93-87	Кольца с днищем	1	1	1	1	700	
КС10-1		Кольца стеновые	2	1	–	2	375	
КС10-2			–	1	2	1	600	
ПП10-1-2б		Плита перекрытия	1	1	1	1	200	
УГ-2	3.001.1-3	Упор горизонтальный	1	1	1	–	400	
УГ-3			–	1	1	1	750	
УГ-5			–	–	–	1	1200	
УГ-18			–	1	1	–	1475	

Разрез 2-2

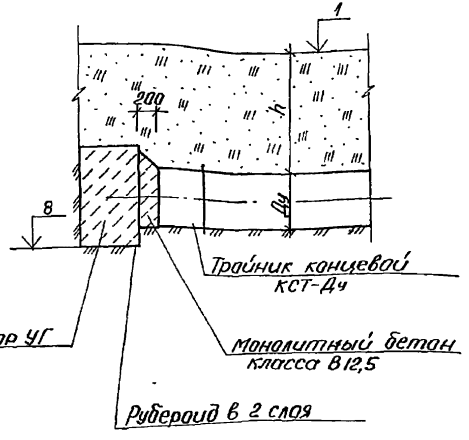

Привязан

Инв. №

Разраб.	Канагина		5.12.91
Пров.	Потапенко		8.12.91
Рук. гр.	Потапенко		8.12.91
ГИП	Рабченко		10.01.92
Нач. отд.	Забулонский		11.01.92
Н. контр.	Хмелюк		15.01.92

ТПР 820-2-03592-КЖ

Промежуточные и концевые сбросы из трубопроводов на закрытой оросительной сети

Сбросы концевые СК для труб с упорами

Стадия	Лист	Листов
РП	3	

Разрез 2-2. Узел I

Укргипроводхоз

Инв. № подл. | Подпись и дата | Взам. инв. №

Копировал: 25360-01 49 Формат А3

Таблица привязки сооружений

начало

шифры			размеры, мм					
сооружения	трайника	Марка упора	h	Ду	dy	Нк	L	A
СК-18-300 а,г	КСТ-300с	УГ-2	900...1200	300	100	1800	600	1530
СК-18-300 жсс	КСТ-300 жсс	УГ-2	900...1200	300	100	1800	711	1530
СК-18-400 а,г	КСТ-400с	УГ-2	900...1100	400	100	1800	600	1530
СК-18-400 жсс	КСТ-400 жсс	УГ-2	900...1100	400	100	1800	711	1530
СК-21-300 а,г	КСТ-300с	УГ-2	1210...1500	300	100	2100	600	1530
СК-21-300 жсс	КСТ-300 жсс	УГ-2	1210...1500	300	100	2100	711	1530
СК-21-400 а,г	КСТ-400с	УГ-2	1110...1400	400	100	2100	600	1530
СК-21-400 жсс	КСТ-400 жсс	УГ-2	1110...1400	400	100	2100	711	1530
СК-21-500 а,г	КСТ-500с	УГ-3	1010...1300	500	100	2100	600	1530
СК-21-500 ж	КСТ-500 ж	УГ-3	1010...1300	500	100	2100	795	1530
СК-21-500 жсс	КСТ-500 жсс	УГ-3	1010...1300	500	100	2100	711	1530
СК-21-600 ж	КСТ-600 ж	УГ-18	900...1200	600	100	2100	795	1530
СК-21-600 жсс	КСТ-600 жсс	УГ-18	900...1200	600	100	2100	711	1530

Инв.№ подл. | Подпись и дата | Взам. инв.№

Разраб.	Канягина		15.12.91
Пров.	Потапенко		18.12.91
Рук. гр.	Потапенко		18.12.91
ГИП	Радченко		10.01.92
Нач. отд	Забулонский		11.01.92
Н.контр	Хмелюк		11.01.92

Привязан

Инв. №

ТПР 820-2-03592-КЖ

Пропежуточные и концевые сбросы из трубопроводов на закрытой оросительной сети

Сбросы концевые СК для труб с упорами

Стадия	Лист	Листов
РП	4	

Таблица привязки сооружений (начало)

Укргипроводхоз

Копировал: 25360-01 50 Формат А3

Типовые проектные решения 820-2-03592 Альбом 1

Таблица привязки сооружений

окончание

шифры			размеры, мм					
сооружения	тройника	Марка упора	h	Ду	dy	Нк	L	A
СК-24-300 а,ч	КСТ-300с	УГ-2	1510...1800	300	100	2400	600	1530
СК-24-300 жсс	КСТ-300 жсс	УГ-2	1510...1800	300	100	2400	711	1530
СК-24-400 а,ч	КСТ-400с	УГ-2	1410...1700	400	100	2400	600	1530
СК-24-400 жсс	КСТ-400 жсс	УГ-2	1410...1700	400	100	2400	711	1530
СК-24-500 а,ч	КСТ-500с	УГ-3	1310...1600	500	100	2400	600	1530
СК-24-500 ж	КСТ-500 ж	УГ-3	1310...1600	500	100	2400	795	1530
СК-24-500 жсс	КСТ-500 жсс	УГ-3	1310...1600	500	100	2400	711	1530
СК-24-600 ж	КСТ-600 ж	УГ-18	1210...1500	600	100	2400	795	1530
СК-24-600 жсс	КСТ-600 жсс	УГ-18	1210...1500	600	100	2400	711	1530
СК-27-500 а,ч	КСТ-500с	УГ-3	1610...1800	500	100	2700	600	1530
СК-27-500 ж	КСТ-500 ж	УГ-3	1610...1800	500	100	2700	795	1530
СК-27-500 жсс	КСТ-500 жсс	УГ-3	1610...1800	500	100	2700	711	1530
СК-27-600 ж	КСТ-600 ж	УГ-5	1510...1800	600	100	2700	795	1530
СК-27-600 жсс	КСТ-600 жсс	УГ-5	1510...1800	600	100	2700	711	1530

Инв.№подл. | Подпись и дата | Взам. инв.№

Разраб.	Жанягина		15.12.91
Пров.	Потапенко		18.12.91
Рук. гр.	Потапенко		18.12.91
ГИП	Радченко		19.01.92
Нач.отд	Забулонская		17.01.92
Н.контр.	Хмелюк		16.01.92

ТПР 820-2-03592 -КЖ

Протежуточные и концевые сбросы из трубопроводов на закрытой оросительной сети

Привязан

Инв. №

Сбросы концевые СК для труб с упорами	Стадия	Лист	Листов
	РП	5	
Таблица привязки сооружений (окончание)	Укргипроводхоз		

Альбом 1

Типовые проектные решения 820-2-03592

Инв.№ подл. | Подпись и дата | Взам.инв.№

Ведомость основных комплектов рабочих чертежей

Обозначение	Наименование	Примечание
ТПР 820-2-03592-КЖ	Конструкции железобетонные	

Ведомость рабочих чертежей основного комплекта КЖ

Лист	Наименование	Примечание
1.	Общие данные	
2.	План. Разрез 1-1	
3.	Узел I. Разрез 2-2	
4	Таблица привязки сооружений	

Ведомость ссылочных и прилагаемых документов

Обозначение	Наименование	Примечание
	Ссылочные документы	
3.820-9. Вып. 5	Конструкции круглых колодцев	
	Прилагаемые документы	
ТПР 820-2-03592-КЖ. ВМ	Ведомость потребности в материалах	
ТПР 820-2-03592-КЖ. СО	Спецификация оборудования	
Альбом 2	Металлические узлы и детали	

Типовые проектные решения разработаны в соответствии с действующими нормами и правилами

Главный инженер проекта Н.В.Радченко

Ведомость спецификаций

Лист	Наименование	Примечание
4	Спецификация сборных железобетонных элементов	

Ведомость объемов сборных бетонных и железобетонных конструкций по рабочим чертежам основного комплекта марки КЖ

№ строки	Наименование группы элементов конструкции	Код	Кол. м³ при Нк, см				Примечание
			180	210	240	270	
1	Конструкции и детали	585500					
2	каналов и открытых во-						
3	допроводов		1,20	1,35	1,53	1,68	
4	Всего бетона и						
5	железобетона		1,20	1,35	1,53	1,68	

Материалы на изготовление сборных бетонных и железобетонных конструкций учтены в ведомости потребности в материалах и отдельно не учитываются.

В процессе производства строительно-монтажных работ должны соблюдаться правила техники безопасности согласно СНиП III-4-80

Привязан

Инв.№

Разраб.	Загородняк		6.12.91
Пров.	Потапенко		16.12.91
Рук. гр.	Потапенко		6.12.91
ГИП	Радченко		10.01.92
Нач.отд.	Задунайский		11.01.92
Н.контр.	Хмелюк		16.01.92

ТПР 820-2-03592-КЖ

Промежуточные и концевые сбросы из трубопроводов на закрытой дренажной сети

Сбросы концевые. СКК для труб без упоров

Стадия	Лист	Листов
РП	1	4

Общие данные

Укргипроводхоз

Разрез 1-1

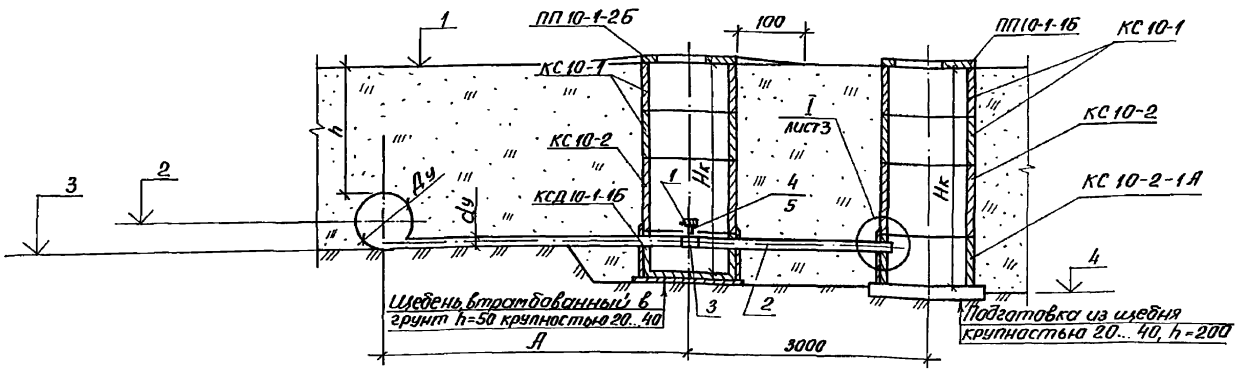

План

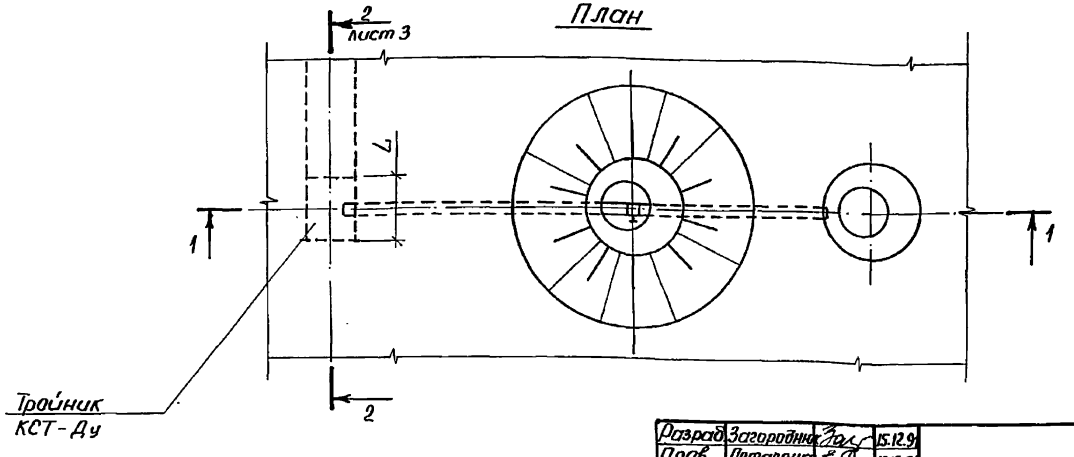

Позиции 1...5 приведены в альбоме 5 ССО

Разраб.	Загородний		15.12.91
Прав.	Потапенко		18.12.91
Рук. гр.	Потапенко		18.12.91
ГИП	Радченко		10.01.92
Нач.отд.	Забудонский		11.01.92
Н.контр.	Хмелюк		16.01.92

Привязан

Инв.№

ТПР 820-2-03592 -КЖС

Промежуточные и концевые сбросы из трубопроводов на закрытой оросительной сети

Сбросы концевые СКК для труб без упоров

Стадия	Лист	Листов
РП	2	

План. Разрез 1-1

Укргипроводхоз

Инв.№подл. | Подпись и дата | Взам.инв.№

Копировал: 25360-01 53 Формат А3

Типовые проектные решения 820-2-03592 Альбом 1

Спецификация сборных железобетонных элементов

Марка, поз.	Обозначение	Наименование	Кол. при Нк, см				Масса ед., кг	Примечание
			180	210	240	270		
КСД10-1-1Б	3.820-9 вып. 5 ТУ 33-36-82	Кольцо стеновое с днищем	1	1	1	1	750	
КС10-2-1А		Кольцо стеновое	1	1	1	1	550	
КС 10-1		Кольцо стеновое	2	3	1	2	375	
КС 10-2		Кольцо стеновое	1	1	3	3	800	
ПП-10-1-1Б		Плиты перекрытия	2	2	2	2	200	

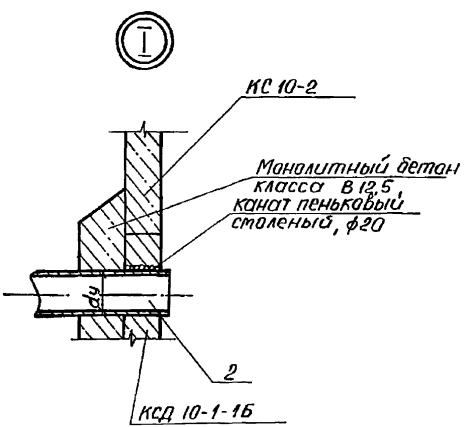

Разрез 2-2

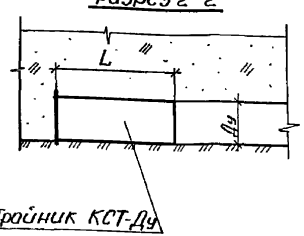

Разраб.	Загороднюк		16.12.91
Пров.	Потапенко		18.12.91
Рук. гр.	Потапенко		18.12.91
ГИП	Радченко		10.01.92
Нач.отд.	Забулонский		11.01.92
Н.контр.	Хмелюк		16.01.92

ТПР 820-2-03592 - КЖ

Промежуточные и концевые сбросы из трубопроводов на закрытой оросительной сети

Сбросы концевые СКК для труб без упоров

Стадия	Лист	Листов
РП	3	

Узел I Разрез 2-2

Укргипроводхоз

Привязан

Инв. №

Инв. № подл. | Подпись и дата | Взам. инв. №

25360-01 54 Копировал: Зд

формат А3

Таблица привязки сооружений

Шифры		Размеры, мм					
сооружения	тройника	h	Ду	dy	Нк	L	A
СКК-18-300с	КСТ-300с	900...1200	300	100	1800	600	1530
СКК-18-300тр	КСТ-300тр	900...1200	300	100	1800	700	1530
СКК-18-400с	КСТ-400с	900...1100	400	100	1800	600	1530
СКК-21-300с	КСТ-300с	1210...1500	300	100	2100	600	1530
СКК-21-300тр	КСТ-300тр	1210...1500	300	100	2100	700	1530
СКК-21-400с	КСТ-400с	1110...1400	400	100	2100	600	1530
СКК-21-500с	КСТ-500с	1010...1300	500	100	2100	600	1530
СКК-21-600с	КСТ-600с	900...1200	600	100	2100	600	1530
СКК-24-300с	КСТ-300с	1510...1800	300	100	2400	600	1530
СКК-24-300тр	КСТ-300тр	1510...1800	300	100	2400	700	1530
СКК-24-400с	КСТ-400с	1410...1700	400	100	2400	600	1530
СКК-24-500с	КСТ-500с	1310...1600	500	100	2400	600	1530
СКК-24-600с	КСТ-600с	1210...1500	600	100	2400	600	1530
СКК-27-500с	КСТ-500с	1810...1800	500	100	2700	600	1530
СКК-27-600с	КСТ-600с	1510...1800	600	100	2700	600	1530

Взам. инв. №
Подпись и дата
Инв. № подл.

Разраб.	Загародний		15.12.91
Пров.	Потапенко		18.12.91
Рук. гр.	Потапенко		18.12.91
ГИП	Радченко		10.01.92
Нач. отд.	Забулонский		11.01.92
Н. контр.	Хмелюк		16.01.92

ТПР 820-2-03592 -КЖ

Протежуточные и концевые сбросы из трубопроводов на закрытой оросительной сети

Сбросы концевые СКК для труб без упоров

Стадия	Лист	Листов
РП	4	

Таблица привязки сооружений

Укргипроводхоз

Привязан

Инв. №

Копировал: 25360-01 55 Формат А3

Альбом 1 Типовые проектные решения 820-2-03592

Ведомость основных комплектов рабочих чертежей

Обозначение	Наименование	Примечание
ТПР 820-2-03592-КЖ	Конструкции железобетонные	

Ведомость рабочих чертежей основного комплекта КЖ

Лист	Наименование	Примечание
1.	Общие данные	
2.	План. Разрез 1-1	
3.	Узел I. Разрез 2-2	
4.	Таблица привязки сооружений (Начало)	
5.	Таблица привязки сооружений (Окончание)	

Ведомость ссылочных и прилагаемых документов

Обозначение	Наименование	Примечание
	Ссылочные документы	
3.820-9 Вып. 5	Конструкции круглых колодцев	
3.001. 1-3	Упоры для напорных трубопроводов водопровода	
	Прилагаемые документы	
ТПР 820-2-03592-КЖ.ВМ	Ведомость потребности в материалах	
ТПР 820-2-03592-КЖ.СО	Спецификация оборудования	
Альбом 2	Металлические узлы и детали	

Типовые проектные решения разработаны в соответствии с действующими нормами и правилами

Главный инженер проекта Ф.Д. Н.В.Радченко

Ведомость спецификаций

Лист	Наименование	Примечание
2	Спецификация сборных железобетонных элементов	

Ведомость объемов сборных бетонных и железобетонных конструкций по рабочим чертежам основного комплекта марки КЖ

№ строки	Наименование группы элементов конструкций	Код	Кол., м³ при Нк, см				Примечание
			180	210	240	270	
1	Конструкции и детали каналов						
2	и открытых водоводов	385500	1.36	1.65	2.01	2.27	
3	Всего бетона железобетона		1.36	1.65	2.01	2.27	

Материалы на изготовление сборных бетонных и железобетонных конструкций учтены в ведомости потребности в материалах и отдельно не учитываются

В процессе производства строительно-монтажных работ должны соблюдаться правила техники безопасности согласно СНиП III-4-80

Привязан

Инв. №:

Разраб.	Загородняя	15.12.91
Пров.	Потопенко	22.12.91
Рук. гр.	Потопенко	22.12.91
ГИП	Радченко	11.01.92
Нач. отд.	Задунайский	11.01.92
Н.контр.	Хмелюк	11.01.92

ТПР 820-2-03592-КЖ

Промежуточные и концевые сбросы из трубопроводов на закрытой оросительной сети

Сбросы концевые СКК для труб с упорами

Стадия	Лист	Листов
РП	1	5

Общие данные

Укргипроводхоз

Инв.№ подл. | Подпись и дата | Взам.инв.№

Копировал 25360-01 56 Формат А3

Разрез 1-1

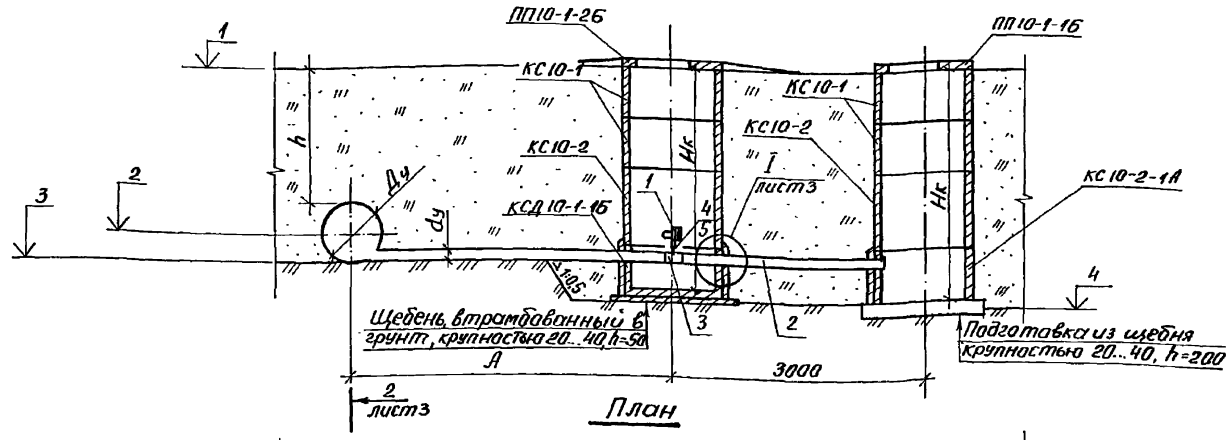

План

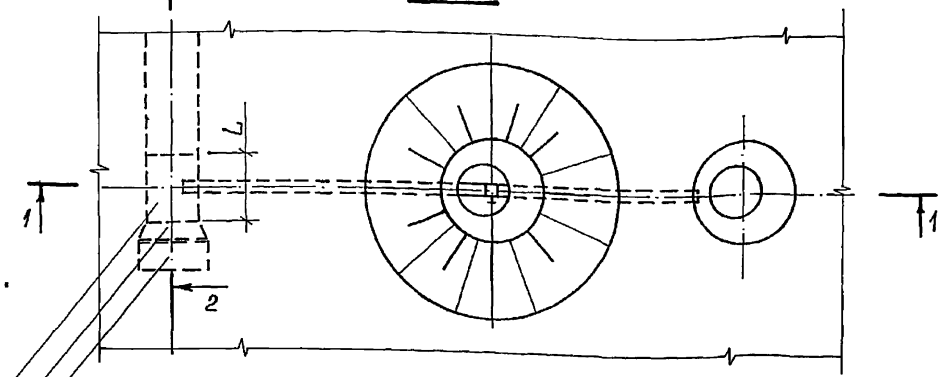

Тройник КСТ-Dy

Опорная подушка

Упор УГ

Позиции 1...5 приведены в альбоме 5 ССО

Разраб.	Загородняюк		15.12.91
Пров.	Потапенко		18.12.91
Рук. гр.	Потапенко		19.12.91
ГИП	Радченко		10.01.92
Нач. отд.	Забулонский		11.01.92
Н. контр.	Хмелюк		16.01.92

ТПР 820-2-03592 -КЖС

Протежуточные и концевые сбросы из трубопроводов на закрытой оросительной сети

Сбросы концевые СКК для труб с упорами

Стадия	Лист	Листов
РП	2	

План. Разрез 1-1

Укргипроводхоз

Привязан

Инв.№

Типовые проектные решения 820-2-03592 Альбом 1

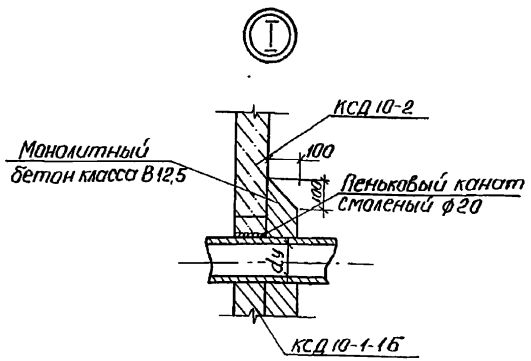

Спецификация

сборных железобетонных и бетонных элементов

Марка поз.	Обозначение	Наименование	Кол. при Нк, см 180	210	240	270	Масса ед., кг	Примечание
КСД10-1-1Б	3.820-9 вып. 5 ТУ 33-36-82	Кольца стеновые с днищем	1	1	1	1	750	
КС10-2-1А		Кольца стеновое	1	1	1	1	550	
КС10-1		Кольца стеновое	2	3	1	2	375	
КС10-2		Кольца стеновое	1	1	3	3	800	
ПП10-1-1Б		Плиты перекрытия	2	2	2	2	200	
УГ-2	3.001.1-3	Упор горизонтальный	1	1	1	–	400	
УГ-3		Упор горизонтальный	–	1	1	1	750	
УГ-5		Упор горизонтальный	–	–	–	1	1200	
УГ-18		Упор горизонтальный	–	1	–	–	1475	

Разрез 2-2

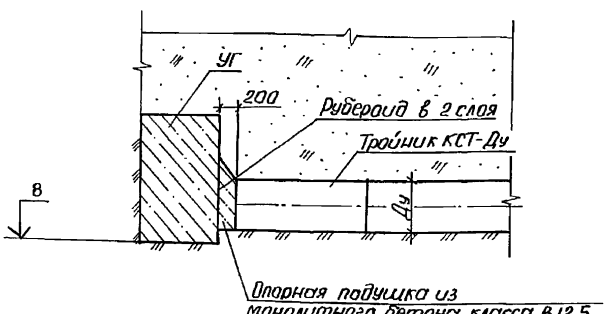

Разраб.	Загородний		15.12.91
Пров.	Потапенко		18.12.91
Рук. гр.	Потапенко		18.12.91
ГИП	Радченко		18.12.91
Нач. отд.	Забулонский		18.12.91
Н. контр.	Хмелюк		16.01.92

ТПР 820-2-03592 – КЖ

Промежуточные и концевые сбросы из трубопроводов на закрытой оросительной сети

Сбросы концевые СКК для труб с упорами

Стадия	Лист	Листов
РП	3	

Узел 1. Разрез 2-2

Укргипроводхоз

Привязан

Инв. №

Инв. № подл. | Подпись и дата | Взам. инв. №

25360-01 58 Копировал: Мез- Формат А3

Таблица привязки сооружений

начало

Шифры сооружения	Шифры тройника	Марка упора	Размеры, мм h	Ду	dy	Нк	L	А
СКК-18-300 а,ч	КСТ-300 с	УГ-2	900...1200	300	100	1800	600	1530
СКК-18-300 жс	КСТ-300 жс	УГ-2	900...1200	300	100	1800	711	1530
СКК-18-400 а,ч	КСТ-400 с	УГ-2	900...1100	400	100	1800	600	1530
СКК-18-400 жс	КСТ-400 жс	УГ-2	900...1100	400	100	1800	711	1530
СКК-21-300 а,ч	КСТ-300 с	УГ-2	1210...1500	300	100	2100	600	1530
СКК-21-300 жс	КСТ-300 жс	УГ-2	1210...1500	300	100	2100	711	1530
СКК-21-400 а,ч	КСТ-400 с	УГ-2	1110...1400	400	100	2100	600	1530
СКК-21-400 жс	КСТ-400 жс	УГ-2	1110...1400	400	100	2100	711	1530
СКК-21-500 а,ч	КСТ-500 с	УГ-3	1010...1300	500	100	2100	600	1530
СКК-21-500 ж	КСТ-500 ж	УГ-3	1010...1300	500	100	2100	795	1530
СКК-21-500 жс	КСТ-500 жс	УГ-3	1010...1300	500	100	2100	711	1530
СКК-21-600 ж	КСТ-600 ж	УГ-18	900...1200	600	100	2100	795	1530
СКК-21-600 жс	КСТ-600 жс	УГ-18	900...1200	600	100	2100	711	1530
СКК-24-300 а,ч	КСТ-300 с	УГ-2	1510...1800	300	100	2400	600	1530

Инв.№ подл. | Подпись и дата | Взам. инв.№

Разраб.	Загородняк		5.12.91
Пров.	Потапенко		8.12.91
Рук. гр.	Потапенко		8.12.91
ГИП	Радченко		11.01.92
Нач. отд.	Забуманский		11.01.92
Н. контр.	Хмелик		11.01.92

Привязан

Инв.№

ТПР 820-2-03592-КЖС

Протежуточные и концевые сбросы из трубопроводов на закрытой оросительной сети

Сбросы концевые СКК для труб с упорами

Стадия	Лист	Листов
РП	4	

Таблица привязки сооружений (начало)

Укргипроводхоз

Таблица привязки сооружений

окончание

Шифры сооружения	Шифры тройника	Марка упора	Размеры, мм Ду	dy	h	Нк	L	A
СКК-24-300 жсс	КСТ-300 жсс	УГ-2	300	100	1510...1800	2400	711	1530
СКК-24-400 с,ч	КСТ-400 с	УГ-2	400	100	1410...1700	2400	600	1530
СКК-24-400 жсс	КСТ-400 жсс	УГ-2	400	100	1410...1700	2400	711	1530
СКК-24-500 с,ч	КСТ-500 с	УГ-3	500	100	1310...1600	2400	600	1530
СКК-24-500 ж	КСТ-500 ж	УГ-3	500	100	1310...1600	2400	795	1530
СКК-24-500 жсс	КСТ-500 жсс	УГ-3	500	100	1310...1600	2400	711	1530
СКК-24-600 ж	КСТ-600 ж	УГ-18	600	100	1210...1500	2400	795	1530
СКК-24-600 жсс	КСТ-600 жсс	УГ-18	600	100	1210...1500	2400	711	1530
СКК-27-500 с,ч	КСТ-500 с	УГ-3	500	100	1610...1800	2700	600	1530
СКК-27-500 ж	КСТ-500 ж	УГ-3	500	100	1610...1800	2700	795	1530
СКК-27-500 жсс	КСТ-500 жсс	УГ-3	500	100	1610...1800	2700	711	1530
СКК-27-600 ж	КСТ-600 ж	УГ-5	600	100	1510...1800	2700	795	1530
СКК-27-600 жсс	КСТ-600 жсс	УГ-5	600	100	1510...1800	2700	711	1530

Инв.№ подл. | Подпись и дата | Взам. инв.№

Привязан

Инв.№

Разраб.	Загороднюк		5.12.91
Прав.	Потапенко		18.12.91
Рук.гр.	Потапенко		18.12.91
ГИП	Радченко		18.12.91
Нач.отд.	Забулонский		11.01.92
Н.контр.	Хмелик		15.01.92

ТПР 820-2-03592-КЖ

Протежуточные и концевые сбросы из трубопроводов на закрытой оросительной сети

Сбросы концевые СКК для труб с упорами

Стадия	Лист	Листов
РП	5	

Таблица привязки сооружений (окончание)

Укргипроводхоз

Копировал 25360-01 60 формат А3

Альбом 1

Типовые проектные решения 820-2-03592

Инв.№ подл. | Подпись и дата | Взам.инв.№

Ведомость основных комплектов рабочих чертежей

Обозначение	Наименование	Примечание
ТПР 820-2-03592 КЖ	Конструкции железобетонные	

Ведомость рабочих чертежей основного комплекта КЖ

Лист	Наименование	Примечание
1	Общие данные	
2	План. Разрез 1-1	
3	Таблица привязки сооружений	

Ведомость ссылочных и прилагаемых документов

Обозначение	Наименование	Примечание
	Ссылочные документы	
3.820-9. вып.5	Конструкции круглых колодцев	
	Прилагаемые документы	
ТПР 820-2-03592КЖ. ВМ	Ведомость потребности в материалах	
ТПР 820-2-03592-КЖ. СО	Спецификация оборудования	
Альбом 2	Металлические узлы и детали	

Типовые проектные решения разработаны в соответствии с действующими нормами и правилами.

Главный инженер проекта Н.В. Радченко

Ведомость спецификаций

Лист	Наименование	Примечание
2	Спецификация сборных железобетонных элементов	

Ведомость объемов сборных бетонных и железобетонных конструкций по рабочим чертежам основного комплекта марки КЖ

№ строки	Наименование группы элементов конструкции	Код	Кол., м³	Примечание
1	Конструкции и детали каналов			
2	и открытых водоводов	585500	0.15	
3	Всего бетона и железобетона		0.15	

Материалы на изготовление сборных бетонных и железобетонных конструкций учтены в ведомости потребности в материалах и отдельно не учитываются.

В процессе производства строительно-монтажных работ должны соблюдаться правила техники безопасности согласно СНиП III-4-80

Привязан				
Инв. №				
Разраб.	Романишкин		16.12.91	ТПР 820-2-03592-КЖ
Пров.	Потапенко		9.12.91	
Рук. гр.	Потапенко		9.12.91	
ГИП	Радченко		11.01.92	Промежуточные и концевые сбросы из трубопроводов на закрытой оросительной сети
Нач.отд.	Забулонский		11.01.92	
Н.контр	Хмелюк		16.01.92	Сбросы концевые СКГ для труб без упоров
				Стадия: РП; Лист: 1; Листов: 3
				Общие данные
				Укргипроводхоз

Альбом 1

Типовые проектные решения 820-2-03592

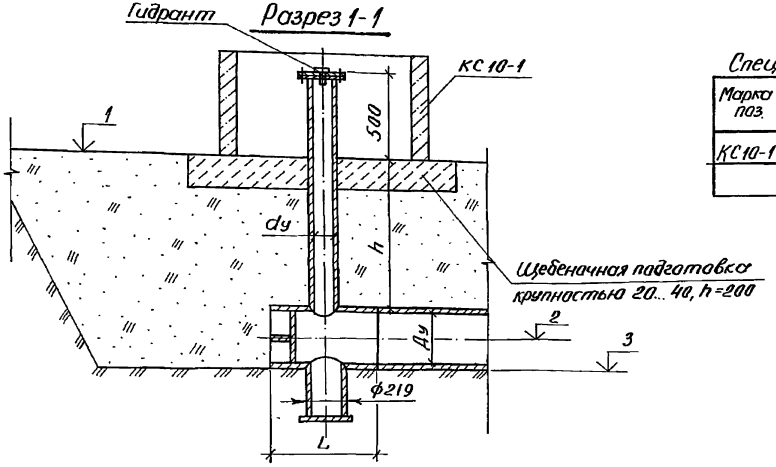

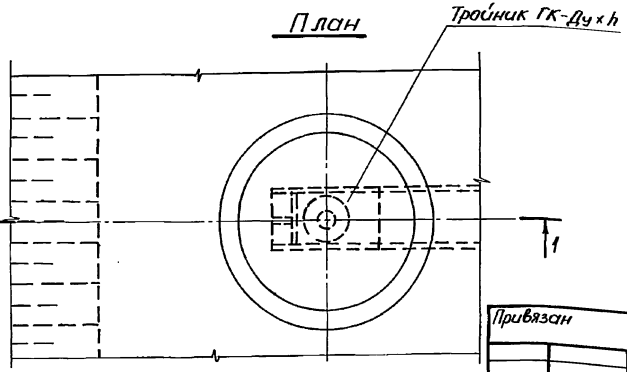

Спецификация сборных железобетонных элементов

Марка поз.	Обозначение	Наименование	Кол.	Масса ед, кг	Примечание
КС10-1	3.820-9. вып. 5	Кольцо стеновое	1	375	
	ТУ 33-93-87				

Разраб.	Романишина		10.12.91
Прав.	Потапенко		18.12.91
Рук. гр.	Потапенко		18.12.91
ГИП	Радченко		10.01.92
Нач. отд.	Забулонский		11.01.92
Н.контр.	Хмелюк		16.01.92

ТПР 820-2-03592 - КЖ

Промежуточные и концевые сбросы из трубопроводов на закрытой оросительной сети

Сбросы концевые СКГ для труб без упоров

Стадия	Лист	Листов
РП	2	

План. Разрез 1-1

Укргипроводхоз

Привязан

Инв. №

Инв. № подл. | Подпись и дата | Взам. инв. №

Копировал: 25360-01 62 формат А3

Таблица привязки сооружений

Шифры		Размеры, мм			
сооружения	трайника	h	Ду	dy	L
СКГ-0,9-300с	ГК-300с×0,9	900...1100	300	100	600
СКГ-0,9-300тр	ГК-300тр×0,9	900...1100	300	100	700
СКГ-0,9-400с	ГК-400с×0,9	900...1100	400	100	600
СКГ-0,9-500с	ГК-500с×0,9	900...1100	500	100	600
СКГ-0,9-600с	ГК-600с×0,9	900...1100	600	100	600
СКГ-1,2-300с	ГК-300с×1,2	1110...1400	300	100	600
СКГ-1,2-300тр	ГК-300тр×1,2	1110...1400	300	100	700
СКГ-1,2-400с	ГК-400с×1,2	1110...1400	400	100	600
СКГ-1,2-500с	ГК-500с×1,2	1110...1400	500	100	600
СКГ-1,2-600с	ГК-600с×1,2	1110...1400	600	100	600

продолжение табл.

Шифры		Размеры, мм			
сооружения	трайника	h	Ду	dy	L
СКГ-1,5-300с	ГК-300с×1,5	1410...1700	300	100	600
СКГ-1,5-300тр	ГК-300тр×1,5	1410...1700	300	100	700
СКГ-1,5-400с	ГК-400с×1,5	1410...1700	400	100	600
СКГ-1,5-500с	ГК-500с×1,5	1410...1700	500	100	600
СКГ-1,5-600с	ГК-600с×1,5	1410...1700	600	100	600
СКГ-1,8-300с	ГК-300с×1,8	1710...2000	300	100	600
СКГ-1,8-300тр	ГК-300тр×1,8	1710...2000	300	100	700
СКГ-1,8-500с	ГК-500с×1,8	1710...2000	500	100	600
СКГ-1,8-600с	ГК-600с×1,8	1710...2000	600	100	600

Разраб.	Романишина		5.12.91
Прав.	Потапенко		18.12.91
Рук. гр.	Потапенко		18.12.91
ГИП	Радченко		10.01.92
Нач. отд.	Забулонский		11.01.92
Н. контр.	Хмелнак		16.01.92

ТПР 820-2-03592 - КЖ

Промежуточные и концевые сбросы из трубопроводов на закрытой оросительной сети

Сбросы концевые СКГ для труб без упоров

Стадия	Лист	Листов
РП	3	

Таблица привязки сооружений

Укргипроводхоз

Привязан

Инв. №

Подпись и дата | Взам. инв. №

Инв. № подл.

Копировал 25360-01 63 Формат А3

Типовые проектные решения 820-2-03592 Альбом 1

Ведомость основных комплектов рабочих чертежей

Обозначение	Наименование	Примечание
ТПР 820-2-03592-КЖ	Конструкции железобетонные	

Ведомость рабочих чертежей основного комплекта КЖ

Лист	Наименование	Примечание
1	Общие данные	
2	План. Разрез 1-1	
3	Таблица привязки сооружений (начало)	
4	Таблица привязки сооружений (окончание)	

Ведомость ссылочных и прилагаемых документов

Обозначение	Наименование	Примечание
	Ссылочные документы	
3.820-9. вып. 5	Конструкции круглых колодцев	
3.001. 1-3	Упоры для наружных напорных	
	трубапроводов водопровода и	
	канализации	
	Прилагаемые документы	
ТПР 820-2-03592-КЖ.ВМ	Ведомость потребности в материалах	
ТПР 820-2-03592-КЖ.СО	Спецификация оборудования	
Альбом 2	Металлические узлы и детали	

Типовые проектные решения разработаны в соответствии с действующими нормами и правилами

Главный инженер проекта Н.В. Радченко

Ведомость спецификаций

Лист	Наименование	Примечание
2	Спецификация сборных железобетонных элементов	

Ведомость объемов сборных бетонных и железобетонных конструкций по рабочим чертежам основного комплекта марки КЖ

№строки	Наименование группы элементов конструкций	Код.	Кол., м³ с упорами марок				Примечание
			УГ-2	УГ-3	УГ-5	УГ-18	
1	Конструкции и детали каналов						
2	и открытых водоводов	585500	0,31	0,45	0,63	0,74	
3	Всего бетона и железобетона		0,31	0,45	0,63	0,74	

Материалы на изготовление сборных бетонных и железобетонных конструкций учтены в ведомости потребности в материалах и отдельно не учитываются.

В процессе производства строительно-монтажных работ должны соблюдаться правила техники безопасности согласно СНиП III-4-80.

Привязан

Инв. № подл. | Подпись и дата | Взам. инв. №

Инв. №

Разраб.	Потапенко		16.12.91
Пров.	Потапенко		16.12.91
Рук. гр.	Потапенко		16.12.91
ГИП	Радченко		16.01.92
Нач. отд.	Забулонский		16.01.92
Н. контр.	Хмелюк		16.01.92

ТПР 820-2-03592-КЖ

Промежуточные и концевые сбросы из трубопроводов на закрытой оросительной сети

Сбросы концевые СКГ для труб с упорами

Стадия	Лист	Листов
РП	1	4

Общие данные

Укргипроводхоз

Альбом 1

Типовые проектные решения 820-2-03592

Подпись и дата | Взам. инв.№ | Инв.№ подл.

Разрез 1-1

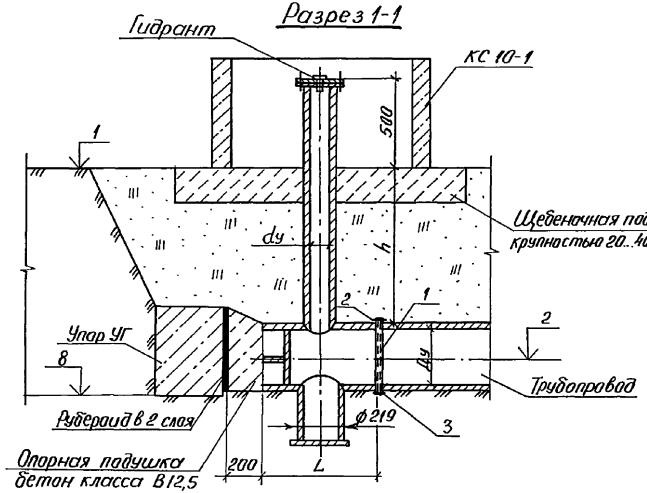

План

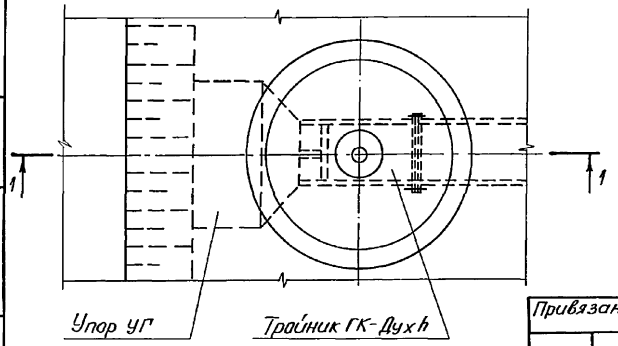

Спецификация сборных железобетонных и бетонных элементов

Марка поз.	Обозначение	Наименование	Кол.	Масса ед., кг	Примечание
КС 10-1	3.820-9 вып. 5 ТУ33-93-87	Кольцо стеновое	1	375	
УГ-2	3.001.1-3	Упор горизонтальный	1	400	
УГ-3			1	750	
УГ-5			1	1200	
УГ-18			1	1475	

Позиции 1... 3 приведены в альбоме 5 ССО

Разраб.	Романишина		3.12.91
Пров.	Потапенко		18.12.91
Рук. гр.	Потапенко		18.12.91
ГИП	Радченко		10.01.92
Нач. отд.	Забуманский		11.01.92
Н.контр	Хмелюк		16.01.92

ТПР 820-2-03592-КЖ

Протежуточные и концевые сбросы из трубопроводов на закрытой оросительной сети

Сбросы концевые СКГ для труб с упорами

Стадия	Лист	Листов
РП	2	

План. Разрез 1-1

Укргипроводхоз

Привязан

Инв.№

Копировал: 25360-01 65 Формат А3

Таблица привязки сооружений

начала

Шифры		Марка упора	Размеры, мм			
сооружения	тройника		h	Ду	dу	L
СКГ-0,9-300 а, ч	ГК-300с×0,9	УГ-2	900...1100	300	100	600
СКГ-0,9-300 жс	ГК-300жс×0,9	УГ-2	900...1100	300	100	710
СКГ-0,9-400 а, ч	ГК-400с×0,9	УГ-2	900...1100	400	100	600
СКГ-0,9-400 жс	ГК-400жс×0,9	УГ-2	900...1100	400	100	710
СКГ-0,9-500 а, ч	ГК-500с×0,9	УГ-3	900...1100	500	100	600
СКГ-0,9-500 ж	ГК-500ж×0,9	УГ-3	900...1100	500	100	795
СКГ-0,9-500 жс	ГК-500жс×0,9	УГ-3	900...1100	500	100	710
СКГ-0,9-600 ж	ГК-600ж×0,9	УГ-18	900...1100	600	100	795
СКГ-0,9-600 жс	ГК-600жс×0,9	УГ-18	900...1100	600	100	710
СКГ-1,2-300 а, ч	ГК-300с×1,2	УГ-2	1110...1400	300	100	600
СКГ-1,2-300 жс	ГК-300жс×1,2	УГ-2	1110...1400	300	100	710
СКГ-1,2-400 а, ч	ГК-400с×1,2	УГ-2	1110...1400	400	100	600
СКГ-1,2-400 жс	ГК-400жс×1,2	УГ-2	1110...1400	400	100	710
СКГ-1,2-500 а, ч	ГК-500с×1,2	УГ-3	1110...1400	500	100	600
СКГ-1,2-500 ж	ГК-500ж×1,2	УГ-3	1110...1400	500	100	795
СКГ-1,2-500 жс	ГК-500жс×1,2	УГ-3	1110...1400	500	100	710
СКГ-1,2-600 ж	ГК-600ж×1,2	УГ-18	1110...1400	600	100	795
СКГ-1,2-600 жс	ГК-600жс×1,2	УГ-18	1110...1400	600	100	710

Разраб.	Романишина		6.12.91	ТПР 820-2-035.92	-КЖ
Прав.	Потапенко		18.12.91		
Рук. гр.	Потапенко		18.12.91		
ГИП	Радченко		18.01.92	Протяжиточные и концевые сбросы из трубопроводов на закрытой оросительной сети	
Нач. отд.	Задунайский		17.01.92		
Н. контр.	Хмелюк		16.01.92	Сбросы концевые СКГ для труб с упорами	Стадия: РП; Лист: 3; Листов:
Привязан				Таблица привязки сооружений (начало)	Укрегипроводхоз

Инв. № подл. | Подпись и дата | Взам. инв. №

Инв. №

Копировал: 25360-01 66 Формат А3

Таблица привязки сооружений окончание

Шифры сооружения	Шифры тройника	Марка упора	Размеры, мм h	Ду	dу	L
СКГ-1,5-300 а,ч	ГК-300 с ×1,5	УГ-2	1410...1700	300	100	600
СКГ-1,5-300 жсс	ГК-300 жсс×1,5	УГ-2	1410...1700	300	100	710
СКГ-1,5-400 а,ч	ГК-400 с ×1,5	УГ-2	1410...1700	400	100	600
СКГ-1,5-400 жсс	ГК-400 жсс×1,5	УГ-2	1410...1700	400	100	710
СКГ-1,5-500 а,ч	ГК-500 с ×1,5	УГ-3	1410...1700	500	100	600
СКГ-1,5-500 ж	ГК-500 ж×1,5	УГ-3	1410...1700	500	100	795
СКГ-1,5-500 жс	ГК-500 жсс×1,5	УГ-3	1410...1700	500	100	710
СКГ-1,5-600 ж	ГК-600 ж×1,5	УГ-18	1410...1700	600	100	795
СКГ-1,5-600 жсс	ГК-600 жсс×1,5	УГ-18	1410...1700	600	100	710
СКГ-1,8-300 а,ч	ГК-300 с ×1,8	УГ-2	1710...2000	300	100	600
СКГ-1,8-300 жсс	ГК-300 жсс×1,8	УГ-2	1710...2000	300	100	710
СКГ-1,8-400 а,ч	ГК-400 с ×1,8	УГ-2	1710...2000	400	100	600
СКГ-1,8-400 жсс	ГК-400 жсс×1,8	УГ-2	1710...2000	400	100	710
СКГ-1,8-500 а,ч	ГК-500 с ×1,8	УГ-3	1710...2000	500	100	600
СКГ-1,8-500 ж	ГК-500 ж×1,8	УГ-3	1710...2000	500	100	795
СКГ-1,8-500 жсс	ГК-500 жсс×1,8	УГ-3	1710...2000	500	100	710
СКГ-1,8-600 ж	ГК-600 ж×1,8	УГ-5	1710...2000	600	100	795
СКГ-1,8-600 жсс	ГК-600 жсс×1,8	УГ-5	1710...2000	600	100	710

Разраб.	Атаникин		6.12.91
Пров.	Потапенко		18.12.91
Рук. гр.	Потапенко		18.12.91
ГИП	Радченко		10.01.92
Нач. отд.	Забуянский		14.01.92
Н. контр.	Хмелюк		16.01.92

ТПР 820-2-03592 —КЖ

Протежуточные и концевые сбросы из трубопроводов на закрытой оросительной сети

Сбросы концевые СКГ для труб с упорами

Стадия	Лист	Листов
РП	4	

Таблица привязки сооружений (окончание)

Укргипроводхоз

Привязан

Инв. №

Инв. № подл. | Подпись и дата | Взам. инв. №

gost.e-ecolog.ru