Типовой проект
801-4-102.13.86

ТЕЛЯТНИК НА 500 ГОЛОВ

для районов Западной Сибири

Альбом III

Чертежи строительных изделий

Типовой проект 801-4-102.13.86 Альбом III

gost.e-ecolog.ru

ТИПОВОЙ ПРОЕКТ
801-4-102.13.86

ТЕЛЯТНИК НА 500 ГОЛОВ

Альбом III

СОСТАВ ПРОЕКТА

Альбом I	Архитектурно-строительные решения
Альбом II	Технология производства. Внутренние водопровод и канализация. Отопление и вентиляция. Электрическое освещение. Силовое электрооборудование. Автоматизация санитарно-технических систем. Связь и сигнализация
Альбом III	Чертежи строительных изделий.
Альбом IV	Задание заводу-изготовителю щитов
Альбом V	Спецификации оборудования.
Альбом VI	Ведомости потребности в материалах
Альбом VII	Сметы.

Разработан проектным институтом
СибЗНИИЭПсельстрой

Главный инженер института Мордвинов К.Я.
Главный инженер проекта Ефремов В.И.

Утвержден Минсельхозом РСФСР

Приказ №24Т от 28.06.85
Введен в действие институтом
СибЗНИИЭПсельстрой
Приказ №47пр от 26.08.85.

Типовой проект 111-21-1.88 Альбом III

№ строки	Формат	Обозначение	Наименование	Кол. лист.	№ стран.	Примечание
	А3		Титульный лист	1	1	
	А3	КЖИ-П.1, КЖИ-П.2	Содержание альбома	2	2,3	
	А3	КЖИ-П.3	Пояснительная записка	1	4	
	А3	КЖИ-1ПГ-3АIVТ-П-1 1ПГ-4АIVТ-П-1, 1ПГ-5АIVТ-П-1; 1ПГ-3АIVТ-П-2; 1ПГ-4АIVТ-П-2; 1ПГ-3АIVТ-П-3; 1ПГ-4АIVТ-П-3.	Плиты 1ПГ-3АIVТ-П-1, 1ПГ-4АIVТ-П-1, 1ПГ-5АIVТ-П-1 1ПГ-3АIVТ-П-2, 1ПГ-4АIVТ-П-2 1ПГ-3АIVТ-П-3, 1ПГ-4АIVТ-П-3	1	5	
	А3	КЖИ-1ПВ4-3АIVТ-П-1; 1ПВ4-4АIVТ-П-1; 1ПВ7-5АIVТ-П-1	Плиты 1ПВ4-3АIVТ-П-1 1ПВ4-4АIVТ-П-1; 1ПВ7-5АIVТ-П-1.	1	6	
	А3	КЖИ-1ПВ4-5АIVТ-П-1	Плита 1ПВ4-5АIVТ-П-1	1	7	
	А3	КЖИ-1ПВ7-5АIVТ-П-2	Плита 1ПВ7-5АIVТ-П-2	1	8	
	А3	КЖИ-ПС45, ПС46	Панели ПС45, ПС46	1	9	
	А4	КЖИ-С1	Опалубочный чертеж Сетка С1	1	10	
	А4	КЖИ-ЗД-1	Изделие закладное ЗД-1	1	10	
	А4	КЖИ-МД1	Ригель МД1	1	11	
	А4	КЖИ-МД2; МД3	Стойки МД2, МД3	1	11	
			Металлические рамки			
	А3	КЖИ-РМ-1, РМ-2, РМ-3, РМ-4	РМ-1, РМ-2, РМ-3, РМ-4	1	12	
	А4	КЖИ-КР1, КР2	Кронштейны Кр1, Кр2	1	13	
	А4	КЖИ-КР3	Кронштейн Кр3	1	13	
	А3	КЖИ-ОК1	Опора компенсатора ОК-1	1	14	
	А3	КЖИ-А-1, А-2	Анкера А-1, А-2	1	15	
	А3	КЖИ-РБ1	Разделитель бассов РБ1	1	16	
	А3	КЖИ-РБ2	То же РБ2	1	17	
			Разделители кормовые			
	А3	КЖИ-РК1, РК-3, РК4	РК1, РК3, РК4	1	18	

№ строки	Формат	Обозначение	Наименование	Кол. лист.	№ стран.	Примечание
			Разделители кормовые			
	А3	КЖИ-РК2, РК5	РК2, РК5	1	19	
			Разделительные пере-			
	А4	КЖИ-РП2, РП3	городки РП2, РП3	1	20	
	А4	КЖИ-РП1	То же РП1	1	20	
	А4	КЖИ-РП4	То же РП4	1	21	
	А4	КЖИ-К3	Крюк К3	1	21	
	А4	КЖИ-СТ1, СТ2	Стойки СТ1, СТ2	1	22	
	А4	КЖИ-МБ1	Болт МБ1	1	22	
			Стойки металлические			
	А3	КЖИ-МС1, МС2, МС3	МС1, МС2, МС3	1	23	
			Рамки металлические			
	А3	КЖИ-Р1, Р2	Р1, Р2	1	24	
	А3	КЖИ-Щ3, Щ4	Щиты Щ3, Щ4	1	25	
			Решетки деревянные			
	А3	КЖИ-РД1, РД2	РД1, РД2	1	26	

Инв. №

Нач. отд.	Девочкин	
Гл. спец.	Мочалов	
Рук. гр.	Кузьменко	
Н. контр.	Кузьменко	8.85
Ст. инж.	Короткова	8.85

привязан

КЖИ-П.1

Содержание альбома (начало)

Стадия	Лист	Листов
РП	1	2

СибЗНИИЭПсельстрой г. Новосибирск

Копировал Дриликова

Формат А3

№ строки	Формат	Обозначение	Наименование	Кол. лист.	№ стран.	Примечание
	А4	КЖИ-Л-1	Лоток Л-1	1	27	
	А4	КЖИ-С-2	Сетка арматурная С-2	1	27	
	А4	КЖИ-С-3	То же С-3	1	28	
	А4	КЖИ-Л-2	Лоток Л-2	1	28	
	А4	КЖИ-С-4	Сетка арматурная С-4	1	29	
	А4	КЖИ-С-5	То же С-5	1	29	
	А4	КЖИ-ПС-8И	Плита ПС-8и	1	30	
	А4	КЖИ-С-6	Сетка С-6	1	30	
	А3	КЖИ-МС4	Анкер МС4	1	21	

Инв. № подл. | Подпись и дата | Взам. инв. №

Нач. отд.	Девочкин			КЖИ - П.2
Гл. спец.	Мочалов			
Рук. гр.	Кузьменко		8.85	
Н. контр.	Кузьменко		8.85	Содержание альбома (окончание)
Ст. инж.	Короткова			

Стадия	Лист	Листов
РП	2	

СибЗНИИЭПсельстрой г. Новосибирск

Копировал: Лукьянова Формат А3

Типовой проект 01-4-02.06 Альбом III

Настоящий альбом содержит рабочие чертежи железобетонных конструкций, арматурных и закладных изделий железобетонных плит, металлических и деревянных изделий телятника на 500 голов.

Железобетонные конструкции.

1. Опалубочные и арматурные чертежи разработаны согласно указаниям соответствующих серий.
2. Материалы, применяемые для приготовления бетона, должны соответствовать стандартам или техническим условиям на эти материалы.
3. Арматурные и закладные изделия должны отвечать требованиям ГОСТ 10922-75 „Арматурные изделия и закладные детали сварные для железобетонных конструкций. Технические требования и методы испытаний."
4. Арматурные сетки должны изготавливаться при помощи контактной сварки всех пересечений стержней в соответствии с требованиями ГОСТ 14098-68. Соединения сварные арматуры железобетонных изделий и конструкций. Основные типы и конструктивные элементы."
5. Размеры сеток даны по осям и торцам стержней.
6. Для изготовления закладных изделий применять углеродистую сталь класса С38/23.
7. Сварку в закладных изделиях производить в соответствии с ГОСТ 19292-73 „Соединения сварные элементов закладных деталей сборных железобетонных конструкций" и с „Указаниями по сварке соединений арматуры и закладных деталей железобетонных конструкций (СН 393-78).
8. Открытые поверхности закладных деталей должны быть защищены соответствующими антикоррозионными покрытиями согласно требованиям СНиП II-28-73*. Конкретные указания по антикоррозионной защите должны быть приведены при привязке проекта.

Металлические изделия.

1. Материал для стальных конструкций принят по ГОСТ 380-71* марки Вст3 кп2.
2. Соединение элементов осуществлять на сварке в соответствии с ГОСТ 5264-69 „Швы сварных соединений. Ручная электродуговая сварка. Основные типы и конструктивные элементы. Сварку производить электродами типа Э-42 по ГОСТ 9467-75.

Деревянные изделия.

1. Материал деревянных щитов - древесина хвойных пород III категории влажностью не более 20%.
2. Соединение элементов осуществлять на гвоздях.
3. Деревянные изделия антисептировать согласно указаниям СНиП III-19-75.

Нач.отд.	Девочкин	[подпись]	4.85
Гл.спец.	Мочалов	[подпись]	4.85
Рук.гр.	Кузьменко	[подпись]	3.85
Н.контр.	Кузьменко	[подпись]	3.85
Ст.инж.	Короткова	[подпись]	3.85

КЖИ-П.3

Пояснительная записка

Стадия	Лист	Листов
РП	1	1

СибЗНИИЭПсельстрой г. Новосибирск

Формат А3

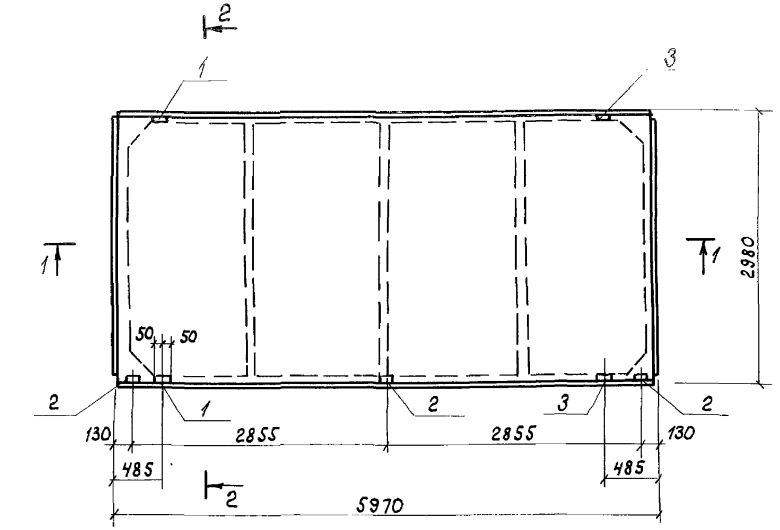

1-1

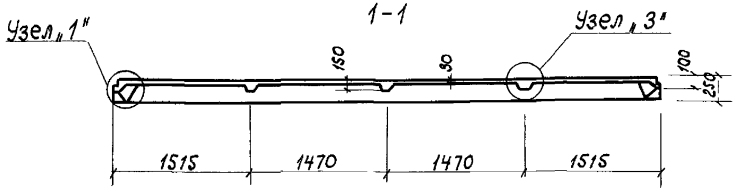

2-2

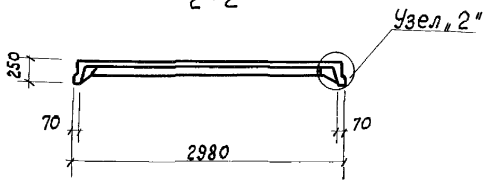

Формат	Зона	Поз.	Обозначение	Наименование	Кол.	Приме-чание
				Железобетонные плиты		
				1ПГ-3АIVТ-П-1; 1ПГ-4АIVТ-П-1;		
				1ПГ-5АIVТ-П-1		
		1	Серия 1.865-1-4/80 вып. 2	Закладное изделие М7	2	0,9 кг
				1ПГ-3АIVТ-П-2; 1ПГ-4АIVТ-П-2		
		2	Шифр 4Н-79	Закладное изделие МН15	3	0,8 кг
				1ПГ-3АIVТ-П-3; 1ПГ-4АIVТ-П-3		
		2	Шифр 4Н-79	Закладное изделие МН15	3	0,8 кг
		3	Серия 1.865-1-4/80 вып. 2	М7	2	0,9 кг

1. Плиты 1ПГ-3АIVТ-П-1; 1ПГ-4АIVТ-П-1; 1ПГ-5АIVТ-П-1; 1ПГ-3АIVТ-П-2; 1ПГ-4АIVТ-П-2; 1ПГ-3АIVТ-П-3; 1ПГ-4АIVТ-П-3 отличаются от плит 1ПГ-3АIVТ-П; 1ПГ-4АIVТ-П; 1ПГ-5АIVТ-П по серии 1.865-1-4/80 вып. 1 наличием дополнительных закладных изделий.
2. Узлы 1, 2, 3 см. серию 1.865.1-4/80 вып. 3.

Нач. отд.	Девочкин		4.85
Гл. спец.	Мочалов		4.85
Рук. гр.	Кузьменко		4.85
Н. контр.	Кузьменко		4.85
Ст. инж.	Спарина		4.85

1ПГ-4АIVТ-П-2; 1ПГ-3АIVТ-П-3; 1ПГ-4АIVТ-П-3; кж.и- 1ПГ-3АIVТ-П-1; 1ПГ-4АIVТ-П-1; 1ПГ-5АIVТ-П-1; 1ПГ-3АIVТ-П-2,

Плиты 1ПГ-3АIVТ-П-1; 1ПГ-4АIVТ-П-1; 1ПГ-5АIVТ-П-1; 1ПГ-3АIVТ-П-2; 1ПГ-4АIVТ-П-2; 1ПГ-3АIVТ-П-3; 1ПГ-4АIVТ-П-3

Стадия	Масса	Масштаб
РП		
Лист	Листов	

СибЗНИИЭПсельстрой г. Новосибирск

Типовой проект индивидуальный

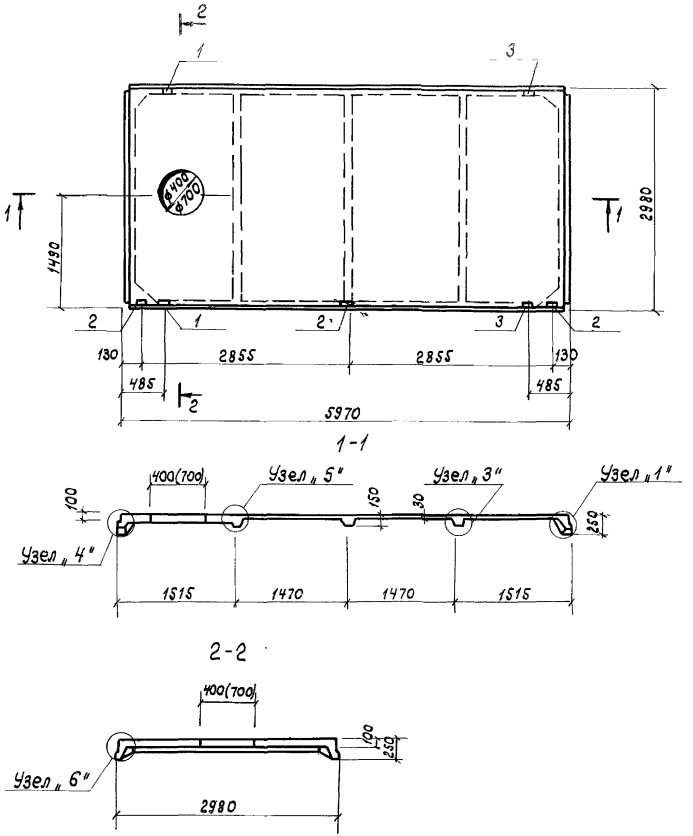

Форм.	Зона	Поз.	Обозначение	Наименование	Кол.	Примечание
				Железобетонные плиты		
				1ПВ4-3АIVТ-П-1; 1ПВ4-4АIVТ-П-1.		
		1	Серия 1.865.1-4/80 вып. 2	Изделие закладное М7	2	0,9 кг
				1ПВ7-5АIVТ-П-1		
		2	Шифр 4Н-79	Изделие закладное МН15	3	0,8 кг
		3	Серия 1.865.1-4/80 вып. 2	М7	2	0,9 кг

1. Плиты 1ПВ4-3АIVТ-П-1; 1ПВ4-4АIVТ-П-1; 1ПВ7-5АIVТ-П-1 отличаются от плит 1ПВ4-3АIVТ-П; 1ПВ4-4АIVТ-П; 1ПВ7-5АIVТ-П по серии 1.865.1-4/80 вып. 1 наличием дополнительных закладных изделий.
2. Узлы 1, 3, 4, 5, 6 см. серию 1.865.1-4/80 вып. 3.

Нач. отд.	Девочкин		2.85
Гл. спец.	Мочалов		2.85
Рук. гр.	Кузьменко		2.85
Н. контр.	Кузьменко		2.85
Ст. инж.	Спарина		2.85

КЖи-1ПВ4-3АIVТ-П-1; 1ПВ4-4АIVТ-П-1; 1ПВ7-5АIVТ-П-1

Плиты 1ПВ4-3АIVТ-П-1; 1ПВ4-4АIVТ-П-1; 1ПВ7-5АIVТ-П-1.

Стадия	Масса	Масштаб
РП		
Лист	Листов	

СибЗНИИЭПсельстрой г. Новосибирск

Копировал Дрикова

Формат А3

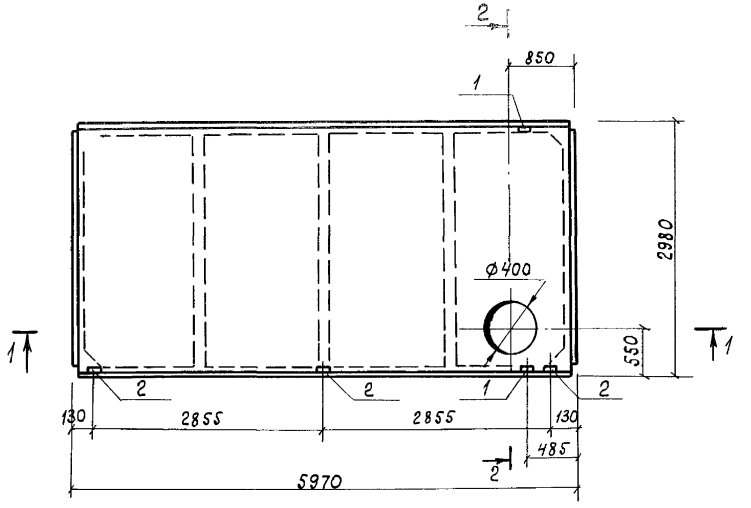

1-1

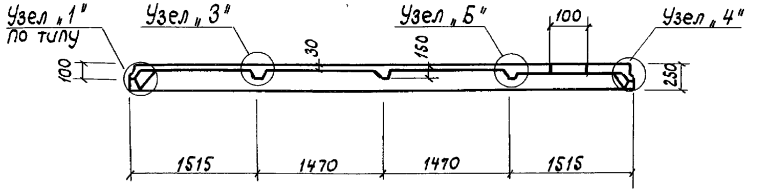

2-2

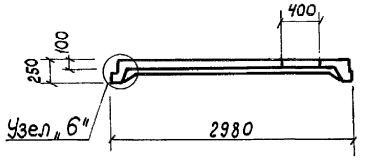

Форм.	Зона	Поз.	Обозначение	Наименование	Кол.	Приме чание
				Железобетонные плиты		
				1ПВЧ-5А IV Т-П-1		
		1	Серия 1.865.1-4/80 вып. 2	Изделие закладное М7	2	0,3 кг
		2	Шифр ЧН-79	МН15	3	0,8 кг

1. Плита 1ПВЧ-5А IV Т-П-1 отличается от плиты 1ПВЧ-5А IV Т-П по серии 1.865.1-4/80 вып.1 наличием дополнительных закладных изделий.
2. Узлы 1, 3, 4, 5, 6 см. серию 1.865.1-4/80 вып. 3.

Нач.отд.	Девочкин		2.85
Гл.спец.	Мочалов		2.85
Рук. гр.	Кузьменко		2.85
Н.контр.	Кузьменко		2.85
Ст.инж.	Спарина		2.85

КЖИ-1ПВЧ-5А IV Т-П-1

Плита 1ПВЧ-5А IV Т-П-1

Стад.	Масса	Масшт.
РП		
Лист	Листов	

СибЗНИИЭПсельстрой г. Новосибирск

Формат А3

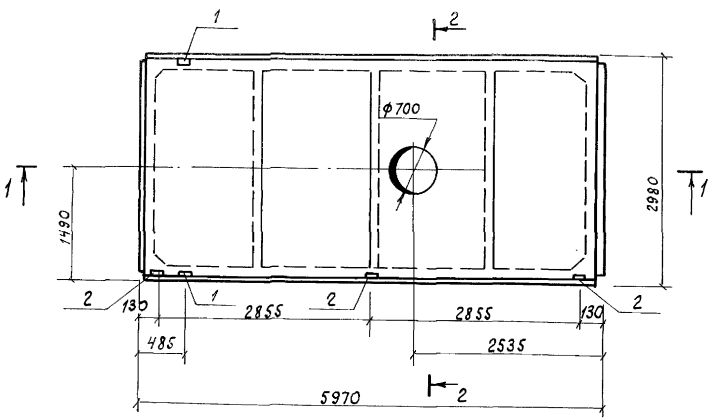

1-1

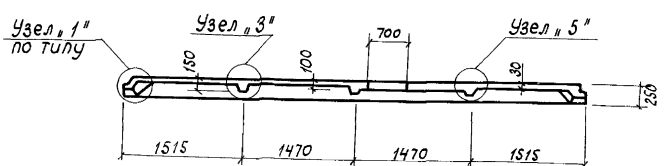

2-2

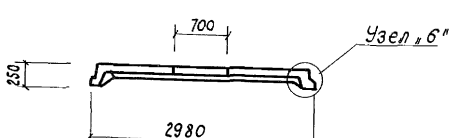

Форм.	Зона	Поз.	Обозначение	Наименование	Кол.	Примечание
				Железобетонная плита 1ПВ7-5АIVТ-П-2		
		1	Серия 1.865.1-4/80 в.2	Закладное изделие М7	2	0,9 кг
		2	Шифр 4Н-79	МН15	3	0,8 кг

1. Плита 1ПВ7-5АIVТ-П-2 отличается от плиты 1ПВ7-5АIVТ-П по серии 1.865.1-4/80 вып. 1 наличием дополнительных закладных изделий.
2. Узлы 1, 3, 5, 6 см. серию 1.865.1-4/80 вып. 3.

Нач. отд.	Девочкина		2.85
Гл. спец.	Мочалов		2.85
Рук. гр.	Кузьменко		2.85
Н. контр.	Кузьменко		2.85
Ст. инж.	Спарина		2.85

КЖИ-1ПВ7-5АIVТ-П-2

Плита 1ПВ7-5АIVТ-П-2

Стадия	Масса	Масшт.
РП		
Лист	Листов	

СибЗНИИЭПсельстрой г. Новосибирск

ПС 45, ПС 46

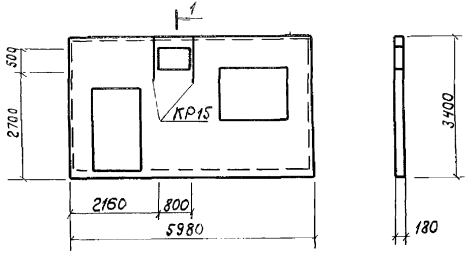

1-1

Формат	Зона	Поз.	Обозначение	Наименование	Кол.	Примечание
				ПС 45, ПС 46		
		С2	Серия шифр 4Н-79 вып. 4	Сетка С-2	1	
		С3	—"—	—"— С-3	1	
		КР1	—"—	Каркас КР1	4	
		КР2	—"—	—"— КР2	4	
		КР3	—"—	—"— КР3	2	
		КР4	—"—	—"— КР4	1	
		КР5	—"—	—"— КР5	1	
		МН1	—"—	Изделие закладное МН1	2	
		МН2	—"—	—"— МН2	2	
		МН3	—"—	—"— МН3	4	
		МН4	—"—	—"— МН4	2	
		КР15	—"—	Каркас КР15	2	
				Материалы		
				Бетон М-200		1,57 м³
				Пенополистирол $\gamma = 20$ кг/м³		1,11 м³

Плиты ПС 45 и ПС 46 отличаются от плит ПС-2 и ПС-3 по серии шифр 4Н-79 вып. 4 наличием отверстия и 2-х дополнительных каркасов КР-15 по этой же серии.

КЖН-ПС 45, ПС 46

Нач. отд	Девочкин		2.85
Гл. спец.	Моналов		2.85
Рук. гр.	Кузьменко		2.85
Н. контр.	Кузьменко		2.85
Ст. инж.	Спарина		2.85

Панели ПС 45, ПС 46. Опалубочный чертеж.

Стадия	Масса	Масштаб
РП	3970 кг	
Лист	Листов	

СибЗНИИЭПсельстрой г. Новосибирск

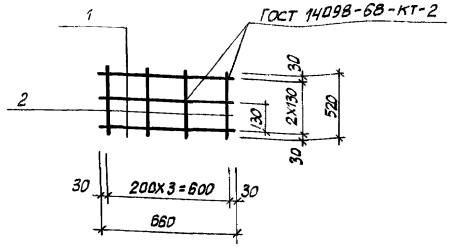

Формат	Зона	Поз.	Обозначение	Наименование	Кол.	Примечание
			КЖИ-С1	Детали		
11		1		Одиночный стержень		
				⌀ 6 АI L=660 ГОСТ 5781-82*	3	0,15 кг
11		2		то же ⌀6АI L=320		
				ГОСТ 5781-82*	4	0,07 кг

Нач.отд.	Девочкин		2.85
Гл.спец.	Мочалов		2.85
Рук.гр.	Кузьменко		2.85
Н.контр.	Кузьменко		2.85
Ст.инж.	Короткова		2.85

КЖИ-С1

Сетка С1

Стадия	Масса	Масштаб
РП	0,73	1:20
Лист 1	Листов 1	

СибЗНИИЭПсельстрой г. Новосибирск

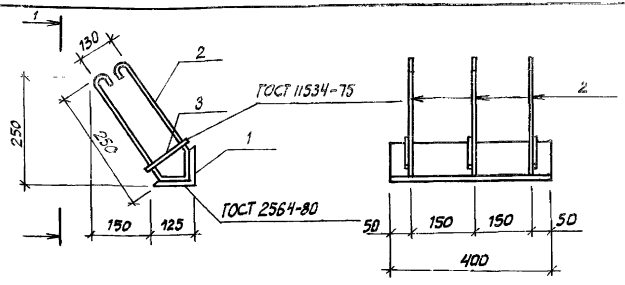

Формат	Зона	Поз.	Обозначение	Наименование	Кол.	Примечание
			КЖИ-3Д-1	Детали		
				Уголок 125х3 ГОСТ 8509-72* / Вст3кп ГОСТ 380-71*		
11		1		ℓ=400	1	6,2 кг
				Стержень ⌀ 6А-I		
				ГОСТ 2590-71*		
11		1		ℓ=1100	3	0,25 кг
11		3		ℓ=130	3	0,04 кг

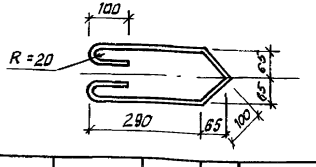

Нач.отд.	Девочкин		2.85
Гл.спец.	Мочалов		2.85
Рук.гр.	Кузьменко		2.85
Н.контр.	Кузьменко		2.85
Ст.инж.	Короткова		2.85

КЖ1-3Д-1

Изделие закладное 3Д-1

Стадия	Масса	Масштаб
РП	3,07	1:10
Лист 1	Листов 1	

СибЗНИИЭПсельстрой г. Новосибирск

Инв.№ подл. | Подпись и дата | Взам.инв.№

Типовой проект 313-4-ИОВМ. Альбом III

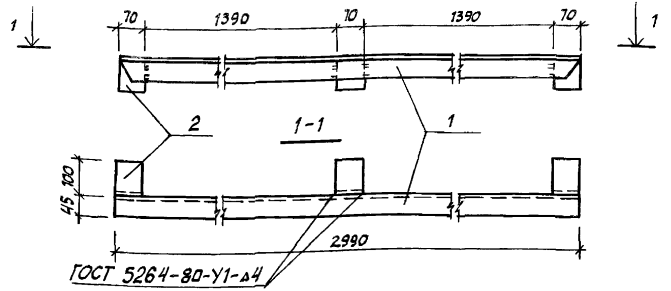

Формат	Зона	Поз.	Обозначение	Наименование	Кол.	Примечание
			КЖИ-МД-1	Детали		
11		1		Уголок 45х3 ГОСТ 8509-72* / Вст 3 кп ГОСТ 380-71*		
				L = 2,990	1	10,1 кг
11		2		Уголок 100х63-8 ГОСТ 8510-72* / Вст 3 кп ГОСТ 380-71*		
				L = 70	3	0,70 кг

Нач. отд.	Девочкин		2.85
Гл. спец.	Мочалов		2.85
Рук. гр.	Кузьменко		2.85
Н. контр.	Кузьменко		2.85
Ст. инж.	Короткова		2.85

КЖИ-МД-1

Ригель МД-1

Стадия	Масса	Масштаб
РП	12,2	1:10
Лист 1	Листов 1	

СибЗНИИЭП Сельстрой г. Новосибирск

МД-2

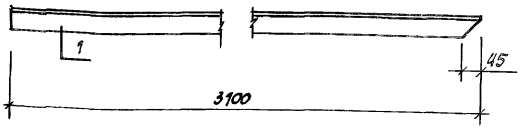

МД-3

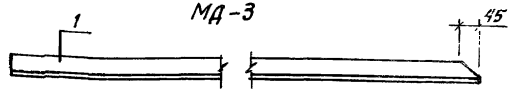

Формат	Зона	Поз.	Обозначение	Наименование	Кол.	Примечание
			КЖИ-МД-2	Стойка МД-2		
				Детали		
				Уголок 45х5 ГОСТ 8509-72* / Вст 3кп ГОСТ 380-71*		
11		1		L = 3100	1	10,50 кг
			КМИ-МД-3	Стойка МД-3		
				Зеркальна МД-2		

Инв. № подл. | Подпись и дата | Взам. инв. №

Нач. отд.	Девочкин		2.85
Гл. спец.	Мочалов		2.85
Рук. гр.	Кузьменко		2.85
Н. контр.	Кузьменко		2.85
Ст. инж.	Короткова		2.85

КЖИ-МД-2; МД-3

Стойки МД-2, МД-3

Стадия	Масса	Масштаб
РП	10,50	1:10
Лист 1	Листов 1	

СибЗНИИЭП Сельстрой г. Новосибирск

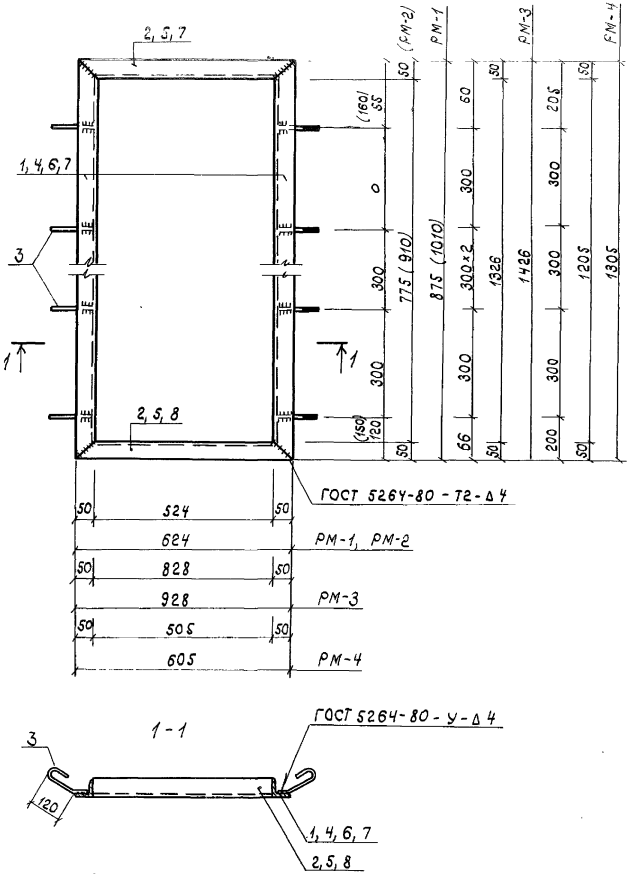

Формат	Зона	Поз.	Обозначение	Наименование	Кол.	Примечание
			КЖИ - МР - 1, МР - 2	Металлическая рамка РМ-1, РМ-2		11, 57, 12, 59
				Детали		
				Уголок 50×5 ГОСТ 8509-72*		
				Вст3кп2 ГОСТ 380-71*		
12				ℓ = 875 (1010)	2	3,30 (3,81)
12				ℓ = 624	2	2,35 кг
				Стержень ф6А-I ℓ=200		
12		3		ГОСТ 2590-71*	6	0,044 кг
			КЖИ - МР - 3	Металлическая рамка РМ-3		18,20
				Детали		
				Уголок 50×5 ГОСТ 8509-72*		
				Вст3кп2 ГОСТ 380-71*		
12		4		ℓ = 1426	2	5,38 кг
12		5		ℓ = 928	2	3,50 кг
				Стержень ф6А-I ℓ=200		
12		3		ГОСТ 2590-71*	10	0,044 кг
			КЖИ - МР - 4	Металлическая рамка РМ-4		14,75
				Детали		
				Уголок 50×5 ГОСТ 8509-72*		
				Вст3кп2 ГОСТ 380-71*		
12		7		ℓ = 1305	2	4,92 кг
12		8		ℓ = 605	2	2,28 кг
				Стержень ф6А-I ℓ=200	8	0,044 кг
12		3		ГОСТ 2590-71*		

Нач.отд	Девочкин		2.85
Гл.спец	Мочалов		2.85
Рук.гр.	Кузьменко		2.85
Н.контр	Кузьменко		2.85
Ст.инж.	Короткова		2.85

КЖИ - РМ-1, РМ-2, РМ-3, РМ-4.

Металлические рамки РМ-1, РМ-2, РМ-3, РМ-4.

Стадия	Масса	Масштаб
РП	11,57 12,59 18,20 14,75	
Лист 1	Листов 1	

СибЗНИИЭПсельстрой г. Новосибирск

Формат А3

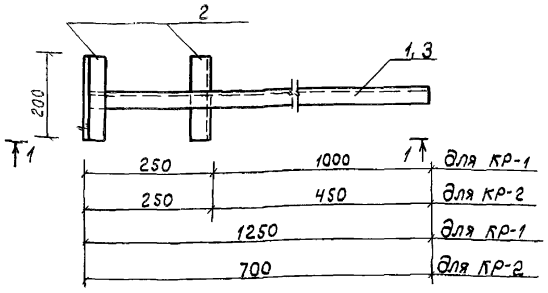

1-1

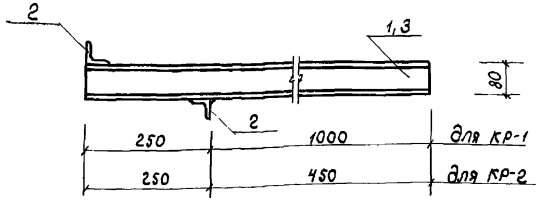

Формат	Зона	Поз.	Обозначение	Наименование	Кол.	Примечание
				КР1		10,31 кг
		1		Швеллер №8 ГОСТ 8240-72* Вст3кп ГОСТ 380-71* ℓ=1250	1	8,81
		2		Уголок 50×5 ГОСТ 8509-72* Вст3кп ГОСТ 380-71* ℓ=200	2	0,75
				Кр 2		6,44
		3		Швеллер №8 ГОСТ 8240-72* Вст3кп ГОСТ 380-71* ℓ=700	1	4,94
		2		см. поз. 2	2	0,75

Нач.отд	Девочкин		2.85
Гл.спец.	Мочалов		2.85
Рук.гр.	Кузьменко		2.85
Н.контр.	Кузьменко		2.85
Ст.инж.	Короткова		2.85

КЖИ-КР1, КР2

Кронштейны КР1, КР2

Стадия	Масса	Масштаб
РП	10,31 кг 6,44 кг	
Лист	Листов	

СибЗНИИЭПсельстрой г. Новосибирск

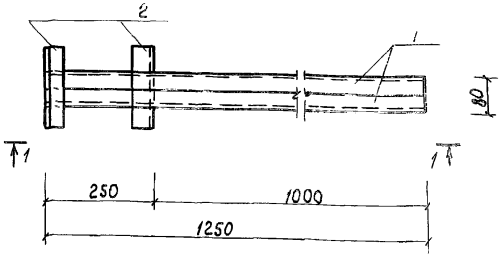

1-1

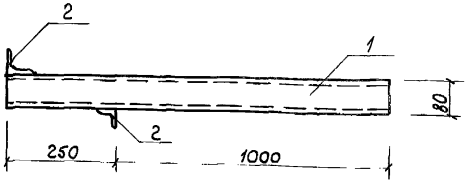

Формат	Зона	Поз.	Обозначение	Наименование	Кол.	Примечание
				КР3		20,12 кг
		1		Швеллер №8 ГОСТ 8240-72* Вст3кп ГОСТ 380-71* ℓ=1250	2	8,81
		2		Уголок 50×5 ГОСТ 8509-72* Вст3кп ГОСТ 380-71* ℓ=200	2	0,75

1. Сварку производить электродами типа Э-42 ГОСТ 9467-75.
2. Сварные швы выполнять с высотой катета 5 мм.

Инв.№ подл. | Подпись и дата | Взам. инв.№

КЖИ-КР3

Кронштейн КР3

Стадия	Масса	Масштаб
РП	20,12	
Лист	Листов	

СибЗНИИЭПсельстрой г. Новосибирск

Нач.отд	Девочкин		2.85
Гл.спец.	Мочалов		2.85
Рук.гр.	Кузьменко		2.85
Н.контр.	Кузьменко		2.85
Ст.инж.	Короткова		2.85

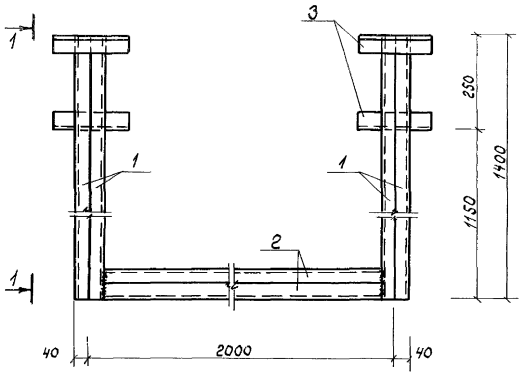

1-1

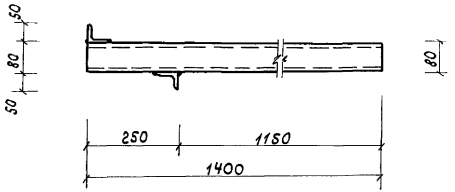

Формат	Зона	Поз.	Обозначение	Наименование	Кол.	Примечание
				ОК 1		69,56 кг
		1		Швеллер $\frac{\text{№8 ГОСТ 8240-72*}}{\text{ВСТ3 КП ГОСТ 380-71*}}$ $l=1400$	4	9,87
		2		То же $l=1920$	2	13,54
		3		Уголок $\frac{\text{50×5 ГОСТ 8509-72*}}{\text{ВСТ3 КП ГОСТ 380-71*}}$ $l=200$	4	0,75

1. Сварку производить электродами типа Э-42 ГОСТ 9467-75
2. Сварные швы выполнять с высотой катета 5 мм.

Нач.отд.	Девочкин		02.85
Гл.спец.	Мочалов		02.85
Рук.гр.	Кузьменко		02.85
Н.контр.	Кузьменко		02.85
Ст.инж.	Короткова		02.85

КЖИ - ОК1

Опора компенсатора ОК 1

Стадия	Масса	Масштаб
РП	69,56 кг	

Лист | Листов

СибЗНИИЭПсельстрой г.Новосибирск

А1

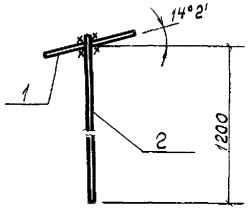

Поз. 1

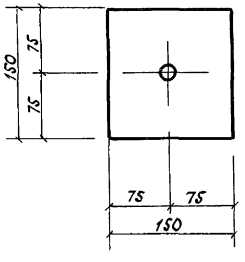

А2

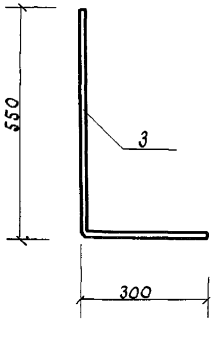

Формат	Зона	Поз.	Обозначение	Наименование	Кол.	Прим. Масса
				А1		3,38
		1		Пластина 150×8 ГОСТ 103-76* / Вст3кп2 ГОСТ 380-71* / ℓ=150	1	1,41 кг
		2		Стержень Ø16 AI ГОСТ 2590-71* / Вст3кп2 ГОСТ 380-71* / ℓ=1260	1	1,97 кг
				А2		1,39
		3		Стержень Ø16 AI ГОСТ 2590-71* / Вст3кп2 ГОСТ 380-71* / ℓ=850	1	1,39 кг

1. Сварку производить электродами Э-42 ГОСТ 9467-75.

Нач. отд	Девочкин		
Гл. спец	Мочалов		02.85
Рук. гр.	Кузьменко		02.85
Н. контр.	Кузьменко		02.85
Ст. инж.	Короткова		

КЖИ – А1, А2

Анкера А1, А-2.

Стадия	Масса	Масштаб
РП	3,38 кг 1,39 кг	
Лист	Листов	

СибЗНИИЭПсельстрой
г. Новосибирск

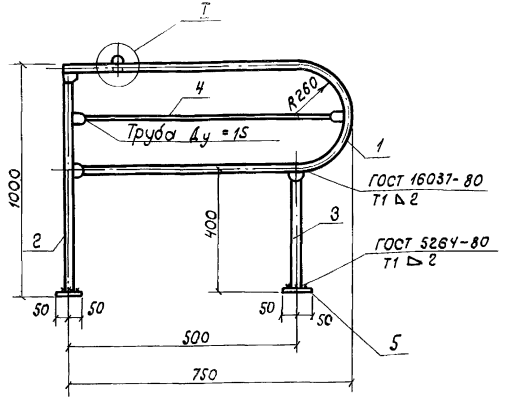

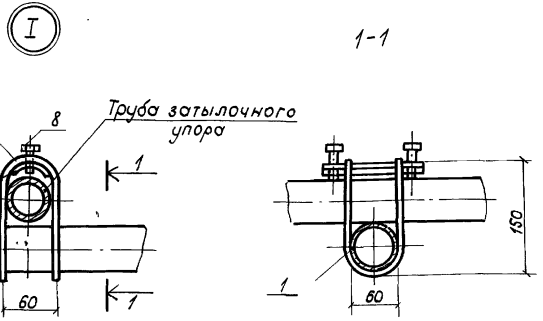

1. При соединении между собой элементов разделителей концы труб сплющить.
2. Сварку элементов разделителя производить по всему периметру прилегания электродом Э-42А ГОСТ 9467-75.
3. Чертеж разработан на основании серии 4.800-3 в. 1

Формат	Зона	Поз.	Обозначение	Наименование	Кол.	Примечание
				РБ1		
				Сборочные единицы		
				и детали		
		1		Труба $\frac{dy=25\ ГОСТ\ 3262-75*}{Ст3кп2\ ГОСТ\ 380-71*}$	1	
				L = 1820		
		2		То же L = 970	1	
		3		" L = 395	1	
		4		Труба $\frac{dy=15\ ГОСТ\ 3262-75*}{Ст3кп2\ ГОСТ\ 380-71*}$	1	
				L = 710		
		5		Полоса $\frac{100\times5\ ГОСТ\ 103-76*}{Ст3кп2\ ГОСТ\ 380-71*}$	2	
				L = 100		
		6		Стержень ф12 А I ГОСТ 5781-82*	1	
				L = 790		
		7		Полоса $\frac{90\times5\ ГОСТ\ 103-76*}{Ст3кп2\ ГОСТ\ 380-71*}$	1	
				L = 180		
		8		Болт М12 ГОСТ 7798-70*	2	
				Материалы		
				Труба dy 25 ГОСТ 3262-75*	7,6	
				То же dy 15 ГОСТ 3262-75*	0,9	
				Полоса δ=5мм ГОСТ 103-76*	1,2	
				Стержень ф12 А I ГОСТ 5781-82*	0,9	
				Болт М12 ГОСТ 7798-70*	0,1	
				Наплавленный металл 2%	0,2	

Нач.отд.	Девочкин		2.85
Гл.спец.	Мочалов		2.85
Рук.гр.	Кузьменко		2.85
Н.контр.	Кузьменко		2.85
Ст.инж.	Короткова		2.85

КЖИ - РБ1

Разделитель боксов РБ1

Стадия	Масса	Масштаб
РП	10,9кг	
Лист	Листов	

СибЗНИИЭПсельстрой г.Новосибирск

Копировал Дриликова

Формат А3

Типовой проект 8.04-14.12.85 Альбом III

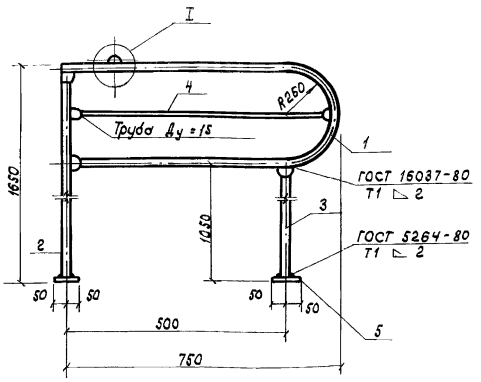



1-1

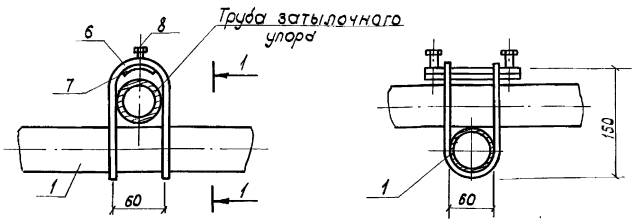

1. При соединении между собой элементов разделителей концы труб сплющить.
2. Сварку элементов разделителя производить по всему периметру прилегания электродом Э-42А ГОСТ 9467-75.
3. Чертеж разработан на основании серии 4.800-3 в.1

Формат	Зона	Поз.	Обозначение	Наименование	Кол.	Примечание
				РБ 2		
				Сборочные единицы и детали		
				Труба d_y=25 ГОСТ 3262-75* / Вст3 КП2 ГОСТ 380-71*		
		1		L = 1820	1	
		2		То же L = 1620	1	
		3		" L = 1045	1	
		4		Труба d_y=15 ГОСТ 3262-75* / Вст3 КП2 ГОСТ 380-71*		
				L = 710	1	
		5		Полоса 100×5 ГОСТ 103-76* / Вст3 КП2 ГОСТ 380-71*		
				L = 100	2	
		6		Стержень ф12АI ГОСТ 5781-82*		
				L = 790	1	
		7		Полоса 90×5 ГОСТ 103-76* / Вст3 КП2 ГОСТ 380-71*		
				L = 180	1	
		8		Болт М12 ГОСТ 7798-70*	2	
				Материалы		
				Труба d_y=25 ГОСТ 3262-75*	10,9	
				То же d_y=15 ГОСТ 3262-75*	0,9	
				Полоса δ=5 мм ГОСТ 103-76*	1,2	
				Стержень ф12АI ГОСТ 5781-82*	0,9	
				Болт М12 ГОСТ 7778-70*	0,1	
				Наплавленный металл 2%	0,2	

Нач.отд.	Девочкин		2.85
Гл.спец.	Мочалов		2.85
Рук.гр.	Кузьменко		2.85
Н.конт.	Кузьменко		2.85
Инжен.	Целуйко		2.85

КЖИ - РБ2

Разделитель боксов РБ2

Стадия	Масса	Масштаб
РП	14,2	

Лист | Листов

СибЗНИИЭПсельстрой г. Новосибирск

Формат А3

РК 1

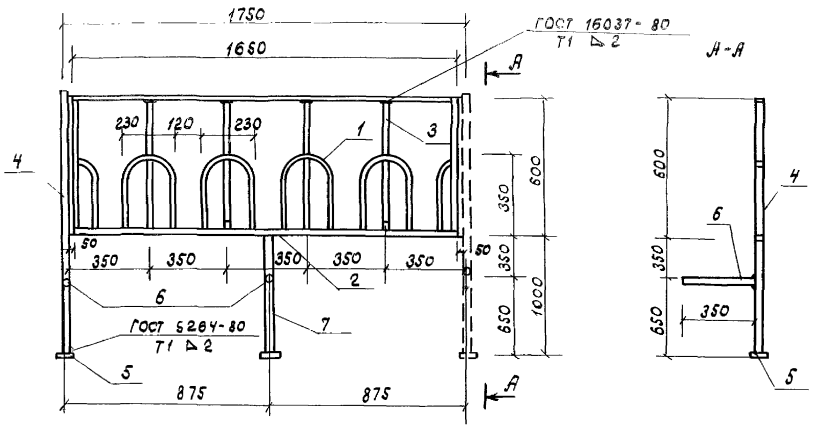

РК 3

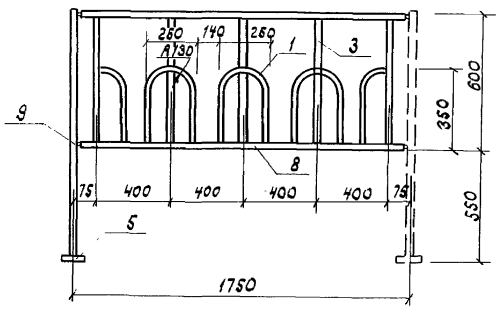

РК 4

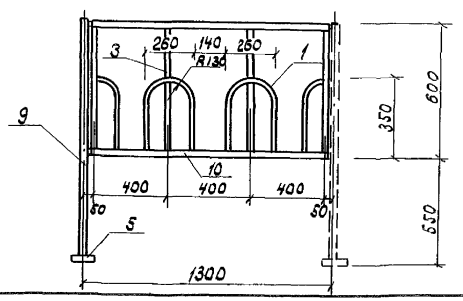

Формат	Зона	Поз.	Обозначение	Наименование	Кол.	Примечание
				РК 1		
		1		Труба $\frac{\text{ду 15 ГОСТ 3262-75*} \ell=835}{\text{Ст3 кп2 ГОСТ 380-71*}}$	5	1,04 кг
		2		Труба $\frac{\text{ду 25 ГОСТ 3262-75*} \ell=1650}{\text{Ст3 кп2 ГОСТ 380-71*}}$	2	4,0 кг
		3		Труба $\frac{\text{ду 25 ГОСТ 3262-75*} \ell=580}{\text{Ст3 кп2 ГОСТ 380-71*}}$	6	1,4 кг
		4		Труба $\frac{\text{ду 32 ГОСТ 3262-75*} \ell=15}{\text{Ст3 кп ГОСТ 380-71*}}$	1	5,01 кг
		5		Полоса $\frac{100\times5 \text{ ГОСТ 103-76*} \ell=100}{\text{Ст3 кп2 ГОСТ 380-71*}}$	2	0,4 кг
		6		Труба $\frac{\text{ду 25 ГОСТ 3262-75*} \ell=350}{\text{Ст3 кп2 ГОСТ 380-71*}}$	2	0,85 кг
		7		Труба $\frac{\text{ду 25 ГОСТ 3262-75*} \ell=550}{\text{Ст3 кп2 ГОСТ 380-71*}}$	1	1,33 кг
				Итого		30,44 кг
				РК 3		
		1		Труба $\frac{\text{ду 15 ГОСТ 3262-75*} \ell=878}{\text{Ст3 кп2 ГОСТ 380-71*}}$	4	1,1 кг
		3		Труба $\frac{\text{ду 25 ГОСТ 3262-75*} \ell=580}{\text{Ст3 кп2 ГОСТ 380-71*}}$	5	1,41 кг
		8		Труба $\frac{\text{ду 25 ГОСТ 3262-75*} \ell=1650}{\text{Ст3 кп2 ГОСТ 380-71*}}$	2	3,98 кг
		5		Полоса $\frac{100\times5 \text{ ГОСТ 103-76*} \ell=100}{\text{Ст3 кп2 ГОСТ 380-71*}}$	1	0,40 кг
		9		Труба $\frac{\text{ду 32 ГОСТ 3262-75*} \ell=1150}{\text{Ст3 кп2 ГОСТ 380-71*}}$	1	3,60 кг
				Итого		23,51
				РК 4		
		1		см. РК 3	3	1,1 кг
		3		см. РК 3	4	1,41 кг
		5		см. РК 3	1	0,40 кг
		9		см. РК 3	1	3,6 кг
		10		Труба $\frac{\text{ду 25 ГОСТ 3262-75*} \ell=1200}{\text{Ст3 кп2 ГОСТ 380-71*}}$	2	2,90 кг
				Итого:		18,74

1. Сварку элементов разделителя производить по всему периметру прилегания электродом Э-42А ГОСТ 9467-75.

Нач. отд.	Девочкин		2.85
Гл. спец.	Мочалов		2.85
Рук. гр.	Кузьменко		2.85
Нормок.	Кузьменко		2.85
Ст. инж.	Короткова		2.85

КЖИ – РК 1, РК 3, РК 4.

Разделители кормовые РК 1, РК 3, РК 4.

Стадия	Масса	Масштаб
РП	30,44 кг 23,51 кг 18,74 кг	
Лист	Листов	

СибЗНИИЭПсельстрой
г. Новосибирск

РК 2

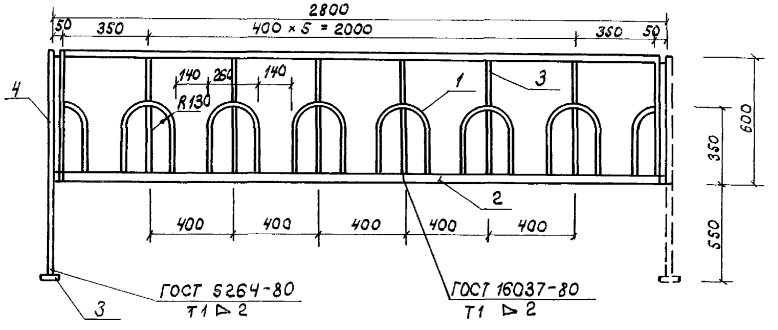

РК 5

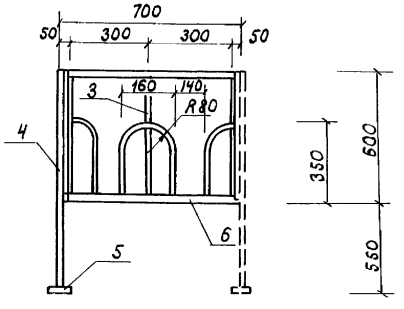

Форм.	Зона	Поз.	Обозначение	Наименование	Кол.	Примечание
				РК 2		
		1		Труба $\frac{dy\,15\ ГОСТ\ 3262-75^{*}\ \text{Є}=848}{В\ ст.3\ КП2\ ГОСТ\ 380-71^{*}}$	7	1,1 кг
		2		Труба $\frac{dy\,25\ ГОСТ\ 3262-75^{*}\ \text{Є}=2700}{В\ ст\ 3\ КП2\ ГОСТ\ 380-71^{*}}$	2	6,54 кг
		3		Труба $\frac{dy\,25\ ГОСТ\ 3262-75^{*}\ \text{Є}=580}{В\ ст\ 3\ КП2\ ГОСТ\ 380-71^{*}}$	8	1,41 кг
		4		Труба $\frac{dy\,32\ ГОСТ\ 3262-75^{*}\ \text{Є}=1150}{В\ ст\ 3\ КП2\ ГОСТ\ 380-71^{*}}$	1	3,6 кг
		5		Полоса $\frac{100\times5\ ГОСТ\ 103-76^{*}\ \text{Є}=100}{В\ ст\ 3\ КП2\ ГОСТ\ 380-71^{*}}$	1	0,40 кг
				Итого		36,06 кг
				РК 5		
		1		см. РК 2	2	11 кг
		3		см. РК 2	3	1,41 кг
		4		см. РК 2	1	3,6 кг
		5		см. РК 2	1	0,40 кг
		6		Труба $\frac{dy\,25\ ГОСТ\ 3262-75^{*}\ \text{Є}=600}{В\ ст\ 3\ КП2\ ГОСТ\ 380-71^{*}}$	2	1,45 кг
				Итого		13,33 кг

1. Сварку элементов разделителя производить по всему периметру прилегания электродом Э-42А ГОСТ 9467-75.

				КЖИ-1 - РК-1, РК-2			
Нач.отд.	Девочкин	[signature]	2.85	Разделители кормовые РК 2, РК 5.	Стадия	Масса	Масштаб
Гл.спец.	Мочалов	[signature]	2.85		РП	36,06 кг 18,26 кг	
Рук.гр.	Кузьменко	[signature]	2.85		Лист	Листов	
Н.контр.	Кузьменко	[signature]	2.85		СибЗНИИЭПсельстрой г. Новосибирск		
Ст.инж.	Короткова	[signature]	2.85				

Формат А3

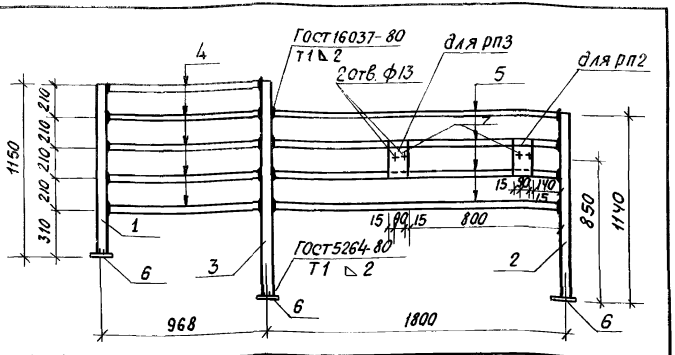

Форм.	Зона	Поз.	Обозначение	Наименование	Кол.	Примечание
			КЖИ1 - РП1	Детали		
		1		Труба $\frac{dy=32\ ГОСТ\ 3262-75^*}{ВСт3\ кп2\ ГОСТ\ 380-71^*}$ $l=1150$	1	3.56 кг.
		2		То же $l=1140$	1	3.53 кг.
		3		То же $l=1350$	1	4.18 кг.
		4		Труба $\frac{dy=25\ ГОСТ\ 3262-75^*}{ВСт3\ кп2\ ГОСТ\ 380-71^*}$ $l=936$	5	2.34 кг.
		5		То же $l=1768$	4	4.28 кг.
		6		Полоса $\frac{100\times5\ ГОСТ\ 103-76^*}{ВСт3\ кп2\ ГОСТ\ 380-71^*}$ $l=100$	3	0.40 кг
		7		Полоса $\frac{120\times8\ ГОСТ\ 103-76^*}{ВСт3\ кп2\ ГОСТ\ 380-71^*}$ $l=250$	2	1.89

1. Сварку элементов перегородок производить по всему периметру прилегания электродами Э-42 ГОСТ 9467-75.

Нач.отд.	Девочкин		2.85
Гл.спец.	Мочалов		2.85
Рук.гр.	Кузьменко		2.85
Н.контр.	Кузьменко		2.85
Ст.инж.	Короткова		2.85

КЖИ-РП2, РП3

Распределительные перегородки РП2, РП3.

Стадия	Масса	Масштаб
Р	45.07	
Лист	Листов	

СибЗНИИЭПсельстрой г. Новосибирск

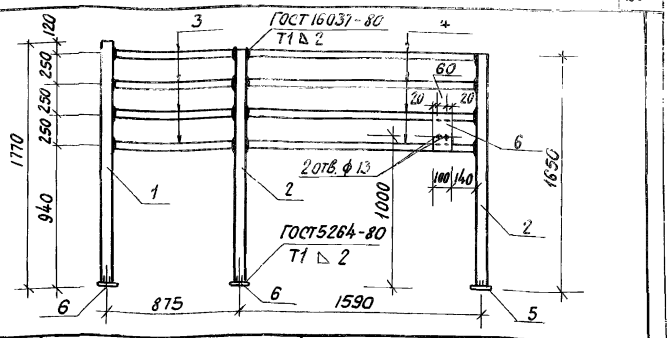

Форм.	Зона	Поз.	Обозначение	Наименование	Кол.	Примечание
			КЖИ1 - РП2	Детали		
		1		Труба $\frac{dy=32\ ГОСТ\ 3262-75^*}{ВСт3\ кп2\ ГОСТ\ 380-71^*}$ $l=1770$	1	5.49 кг.
		2		То же $l=1650$	2	5.12 кг
		3		Труба $\frac{dy=25\ ГОСТ\ 3262-75^*}{ВСт3\ кп2\ ГОСТ\ 380-71^*}$ $l=843$	4	2.06 кг
		4		То же $l=1558$	4	3.80 кг.
		5		Полоса $\frac{100\times5\ ГОСТ\ 103-76^*}{ВСт3\ кп2\ ГОСТ\ 380-71^*}$ $l=100$	3	0.40 кг
		6		Полоса $\frac{100\times8\ l=275\ ГОСТ\ 103-76^*}{ВСт3\ кп2\ ГОСТ\ 380-71^*}$	2	1.73 кг.

1. Сварку элементов перегородки производить по всему периметру прилегания электродами Э-42 ГОСТ 9467-75.

Нач.отд.	Девочкин		2.85
Гл.спец.	Мочалов		2.85
Рук.гр.	Кузьменко		2.85
Н.контр.	Кузьменко		2.85
Ст.инж.	Короткова		2.85

КЖИ-РП1

Распределительная перегородка РП1.

Стадия	Масса	Масштаб
РП	43.83	
Лист	Листов	

СибЗНИИЭПсельстрой г. Новосибирск

Инв. № подл. | Подпись и дата | Взам. инв. №

Копировал: Маркова

Формат А3

Типовой проект 801-4-102Х386 Альбом III

Типовой проект 5.407-103.88 альбом III

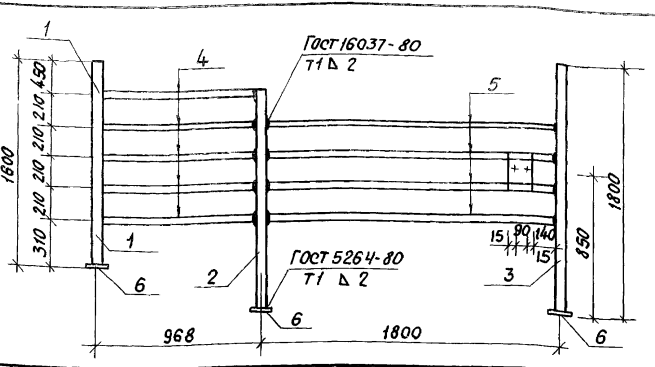

Форм.	Зона	Поз.	Обозначение	Наименование	Кол	Примечание
			КЖИ-РП4	Детали		
		1		Труба $\frac{dy=32\ ГОСТ\ 3262-75*}{Вст3кп2\ ГОСТ\ 380-71*}$ ℓ=1100	1	4.95 кг.
		2		То же ℓ=1350	1	4.18 кг.
		3		То же ℓ=1800	1	5.58 кг.
		4		Труба $\frac{dy=25\ ГОСТ\ 3262-75*}{Вст3кп2\ ГОСТ\ 380-71*}$ ℓ=936	5	2.34 кг.
		5		То же ℓ=1768	4	4.28 кг.
		6		Полоса $\frac{100\times5\ ГОСТ\ 103-76*}{Вст3кп2\ ГОСТ\ 380-71*}$ ℓ=100	3	0.40 кг.
				Полоса $\frac{120\times8\ ГОСТ\ 103-76*}{Вст3кп2\ ГОСТ\ 380-71*}$	2	1.89 кг.

1. Сварку элементов перегородки производить по всему периметру прилегания электродами Э-42 Гост 9467-75

Нач.отд.	Девочкин		2.85
Гл.спец.	Мочалов		2.85
Рук.гр.	Кузьменко		2.85
Н.контр.	Кузьменко		2.85
Ст.инж.	Короткова		2.85

КЖИ-РП4

Разделительная перегородка РП4

Стадия	Масса	Масштаб
РП	48.51	
Лист	Листов	

СибЗНИИЭПсельстрой г. Новосибирск

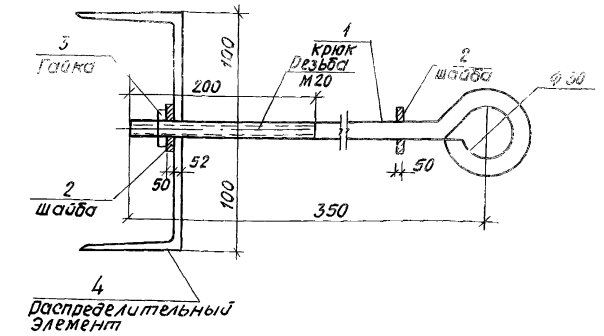

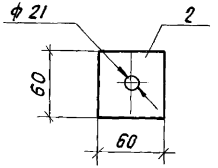

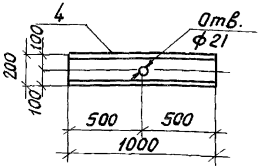

Форм.	Зона	Поз.	Обозначение	Наименование	Кол	Примечание
				Детали		
				Крюк ф20 А I ГОСТ		
11		1	КЖИ-К3	2590-71* ℓ=420	1	1.04 кг.
				Шайба $\frac{5\times60\ ГОСТ\ 103-76*}{Вст3кп2\ ГОСТ\ 380-71*}$		
		2		ℓ=60	2	0.14 кг.
		3		Гайка М20 ГОСТ 5915-70*	1	0.006 кг.
		4		Швеллер $\frac{[20\ ГОСТ\ 8240-78}{Вст3кп2\ ГОСТ\ 380-71*}$	1	18.4 кг.

Инв.№подл. | Подпись и дата | Взам.инв.№

Нач.отд.	Девочкин		2.85
Гл.спец.	Мочалов		2.85
Рук.гр.	Кузьменко		2.85
Н.контр.	Кузьменко		2.85
Ст.инж.	Короткова		2.85

КЖИ-К3

Крюк К3

Стадия	Масса	Масштаб
РП	19.65 кг	
Лист	Листов	

СибЗНИИЭПсельстрой г. Новосибирск

Типовой проект 801-4-102.1386 Альбом III

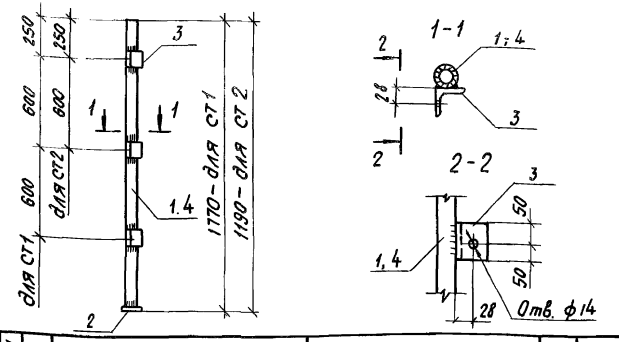

Форм.	Зона	Поз.	Обозначение	Наименование	Кол.	Примечание
				Ст1		
		1		Труба $\frac{dy=32\ ГОСТ\ 3262-75*}{Вст.3кп2\ ГОСТ\ 380-71*}$ ℓ=1770	1	5.50кг.
		2		Полоса $\frac{100\times5\ ГОСТ\ 103-76*}{Вст3кп2\ ГОСТ\ 380-71*}$ ℓ=100	1	0.40кг.
		3		Уголок $\frac{50\times5\ ГОСТ\ 8509-72*}{Вст3кп2\ ГОСТ\ 380-71*}$	3	0.38кг.
				Ст2		
		2		См. Выше	1	0.40 кг.
		3		См. Выше	2	0.38 кг.
		4		Труба $\frac{dy=32\ ГОСТ\ 3262-75*}{Вст.3кп2\ ГОСТ\ 380-71*}$ ℓ=1190	1	3.62кг.

Сварку элементов производить электродами Э42 ГОСТ 9467-75.

КЖИ-СТ1, СТ2.

Нач.отд.	Девочкин		2.85
Гл.спец.	Мочалов		2.85
Рук.гр.	Кузьменко		2.85
Н.контр.	Кузьменко		2.85
Ст.инж.	Короткова		2.85

Стойки СТ1, СТ2.

Стадия	Масса	Масшт.
	7.44кг. (4.78кг.)	
Лист	Листов	

СибЗНИИЭПсельстрой г. Новосибирск

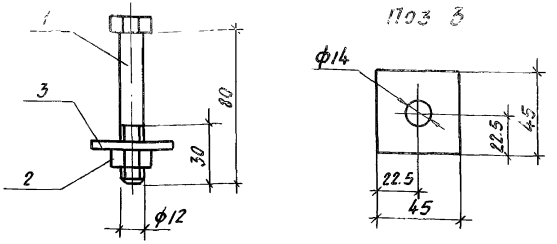

Форм.	Зона	Поз.	Обозначение	Наименование	Кол.	Примечание
			КЖИ1-МБ1	Детали		
		1		Болт М12х80 ГОСТ 7798-70*	1	0.09кг.
		2		Гайка М12 ГОСТ 5915-70*	1	0.02кг.
		3		Шайба-45х4 ℓ=45 по ГОСТ 103-76*	1	0.07кг.

Резьба должна соответствовать ГОСТ 9150-81 и резьбовые поверхности должны защищаться от коррозии смазкой ПВК по ГОСТ 19537-83.

КЖИ-МБ1

Нач.отд.	Девочкин		2.85
Гл.спец.	Мочалов		2.85
Рук.гр	Кузьменко		2.85
Н.контр.	Кузьменко		2.85
Ст.инж.	Короткова		2.85

Болт МБ1

Стадия	Масса	Масшт.
РП	0.18кг.	
Лист	Листов	

СибЗНИИЭПсельстрой г. Новосибирск

Инв.№ подл. | Подпись и дата | Взам. инв.№

Копировал: Маркова Формат А3

МС1; МС2; МС3

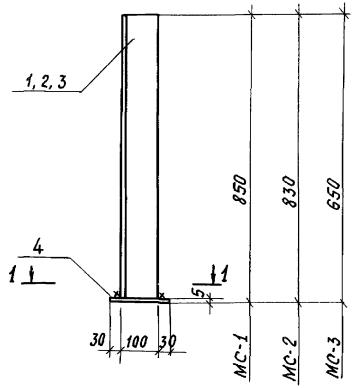

1–1

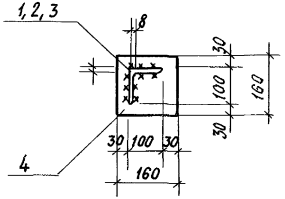

Форм.	Зона	Поз.	Обозначение	Наименование	Кол.	Приме-чание
				МС-1		
		1		L 100х8 ГОСТ 8509-72 * / Вст.3 кп 2 ГОСТ 380-71*		
				L = 850	1	10.37 кг.
		4		-160х5 ГОСТ 103-76 L= 160 / Вст.3 кп 2 ГОСТ 380-71*	1	1.0 кг.
				МС-2		
		2		L 100х8 ГОСТ 8509-72 * / Вст.3 кп 2 ГОСТ 380-71*		
				L = 830	1	10.13 кг.
		4		см. выше	1	1.0 кг.
				МС-3		
		3		L 100х8 ГОСТ 8509-72 * / Вст.3 кп 2 ГОСТ 380-71*		
				L = 650	1	7.93
		4		см. выше	1	1.0 кг

1. Сварку произвести электродами типа Э-42 ГОСТ 9467-75.
2. Сварные швы выполнить с высотой катета 5 мм.

				КЖИ-МС1, МС2, МС3.			
				Стойки металлические МС1, МС2, МС3.	Стадия	Масса	Масштаб
					РП	11.37 кг / 11.13 кг / 8.93 кг	
Нач.отд	Девочкин		2.85		Лист	Листов	
Гл.спец.	Мочалов		2.85				
Рук.гр	Кузьменко		2.85		СибЗНИИЭП сельстрой г. Новосибирск		
Н.контр	Кузьменко		2.85				
Ст.инж.	Короткова		2.85				

Копировал: Маркова Формат А3

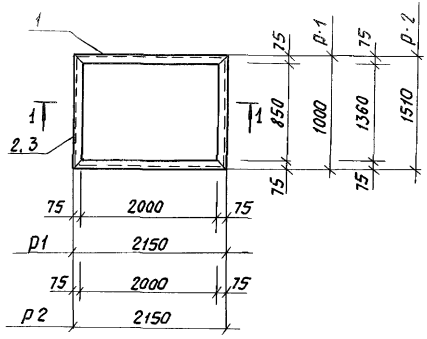

1-1



Форм.	Зона	Поз.	Обозначение	Наименование	Кол.	Примечание
				Р1		56.3 кг.
		1		Уголок 75х8 ГОСТ 8509-72* / Вст.3 кп ГОСТ 380-71*		
				L = 2150	2	16.39
		2		То же L = 1000	2	9.02
				Р2		66.02 кг.
		1		Уголок 75х8 ГОСТ 8509-72* / Вст.3 кп ГОСТ 380-71*		
				L = 2150	2	19.30
		3		То же L = 1510	2	13.62

1. Сварку производить электродами типа Э-42 ГОСТ 9467-75.
2. Сварные швы выполнять с высотой катета 5 мм.

				КЖИ-Р1, Р2			
				Рамки металлические Р1, Р2	Стадия	Масса	Масштаб
					РП	56.92 / 66.02	
					Лист	Листов	
Нач.отд	Девачкин		2.85		СибЗНИИЭП Госстрой г. Новосибирск		
Гл.спец	Мочалов		2.85				
Рук.гр	Кузьменко		2.85				
Н.контр	Кузьменко		2.85				
Ст.инж.	Короткова		2.85				

Копировал: Маркова

Формат А3

Щ-3 (Щ-4)

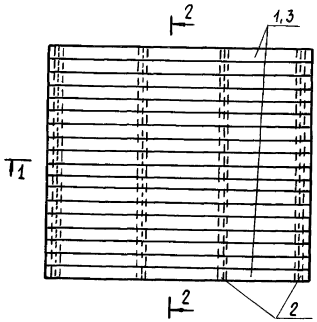

2-2

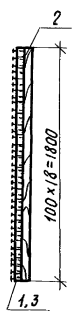

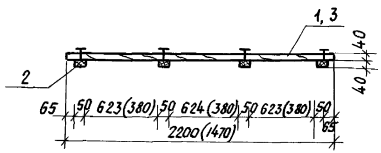

Форм.	Зона	Поз.	Обозначение	Наименование	Кол.	Примечание
				Щ 3		0.173 м³
		1		Доски 100×40 ℓ=2200	18	
		2		Брусок 50×40 ℓ=1800	4	
				Гвозди К3×70 Гост 4028-63*	72	0.276 кг.
				Щ 4		0.121 м³
		3		Доски 100×40 ℓ=1470	18	
		2		Бруски 50×40 ℓ=1800	4	
				Гвозди К3×70 Гост 4028-63*	72	0.276 кг.

1. Щиты изготовлять из древесины хвойных пород III категории влажностью не более 25 %.

				КЖИ – Щ3, Щ4			
				ЩИТЫ Щ3, Щ4	Стадия	Масса	Масштаб
Нач.отд.	Девочкин		2.85		РП		
Гл.спец.	Мочалов		2.85		Лист	Листов	
Рук.гр.	Кузьменко		2.85		СибЗНИИЭПсельстрой г. Новосибирск		
Н.контр.	Кузьменко		2.85				
Ст.инж.	Короткова		2.85				

Копировал: Маркова

Формат А3

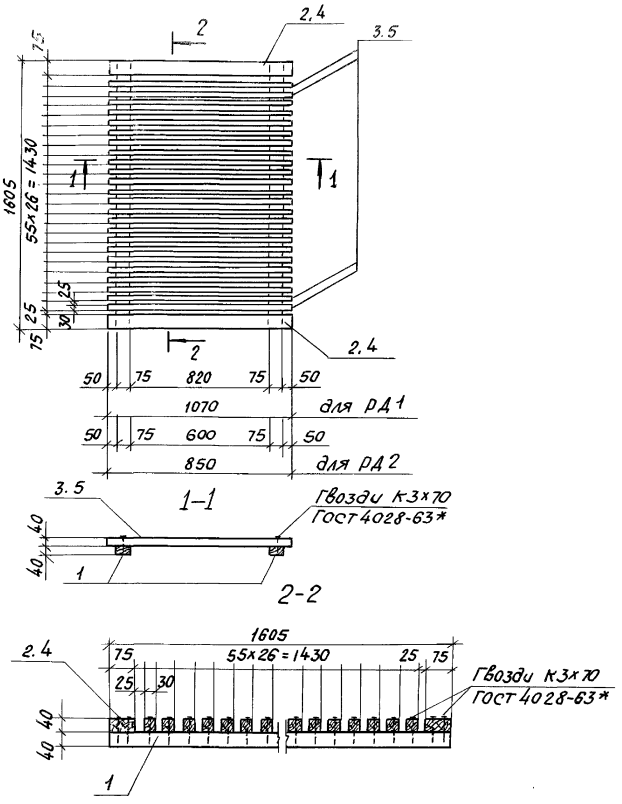

Форм.	Зона	Поз.	Обозначение	Наименование	Кол.	Примечание
				РД 1		0.049 м³
		1		Брусок 40×75 ℓ=1605	2	
		2		Брусок 40×75 ℓ=1070	2	
		3		Брусок 30×40 ℓ=1070	26	
				Гвозди К3×70 ГОСТ 4028-63*	60	Общий вес 0.23 кг.
		1		РД 2		0.041 м³
		1		Брусок 40×75 ℓ=1605	2	
		4		Брусок 40×75 ℓ=850	2	
		5		Брусок 30×40 ℓ=850	26	
				Гвозди К3×70 ГОСТ 4028-63*	60	Общий вес 0.23 кг.

1. Решетки деревянные РД 1, РД 2 изготавливать из строганых пиломатериалов хвойных пород (сосна) влажностью не более 20 %.
2. В местах примыкания РД 1 и РД 2 к стойкам элементы 2, 4 вырезать по месту.

КЖИ-РД 1, РД 2

Решетки деревянные РД 1, РД 2

Нач. отд	Девочкин		2.85
Гл. спец	Мочалов		2.85
Рук. гр	Кузьменко		2.85
Н. контр	Кузьменко		2.85
Ст. инж.	Короткова		2.85

Стадия	Масса	Масштаб
РП		
Лист	Листов	

СибЗНИИЭПсельстрой г. Новосибирск

Копировал: Маркова

Формат А3

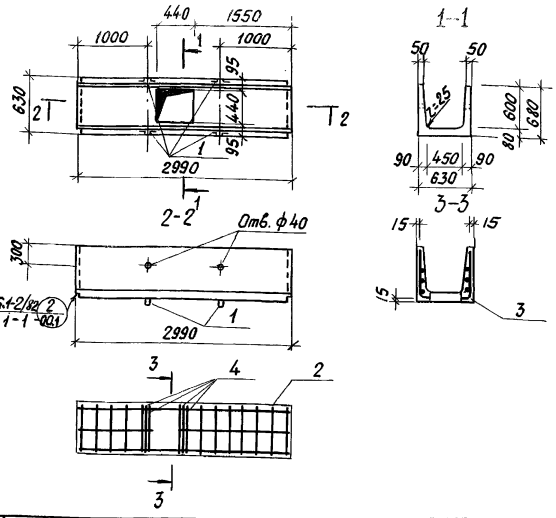

Форм.	Зона	Поз.	Обозначение	Наименование	Кол.	Примечание
				Сборочные единицы		
		1	Серия 1.400-9 Вып. 1	Изделие закладное УП1-6	4	
		2	КЖИ-С-2	Сетка арматурная С-2	1	3.65 кг.
		3	КЖИ-С-3	Сетка арматурная С-3	1	12.25 кг.
		4	ГОСТ 5781-82*	Стержень ф 8А III ℓ=550	8	0.22 кг.
			Материал:	Бетон М 200	0.41	м³

Нач.отд.	Девочкин		2.85
Гл.спец.	Мочалов		2.85
Рук.гр.	Кузьменко		2.85
Н.контр.	Кузьменко		2.85
Ст.инж.	Спарина		2.85

КЖИ-Л-1

Лоток Л-1

Стадия	Масса	Масштаб
РП	1.03г	1:50

Лист | Листов

СибЗНИИЭПсельстрой г. Новосибирск

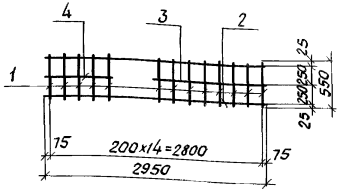

Форм.	Зона	Поз.	Обозначение	Наименование	Кол.	Примечание
			КЖИ-С-2	Детали		
		1	ГОСТ 5781-82*	ф 8А III ℓ=550	13	2.82
		2	ГОСТ 6727-80	ф 4В I ℓ=2950	2	0.58
		3	ГОСТ 6727-80	ф 4В I ℓ=1520	1	0.15
		4	ГОСТ 6727-80	ф 4В I ℓ=970	1	0.1

Нач.отд.	Девочкин		2.85
Гл.спец.	Мочалов		2.85
Рук.гр.	Кузьменко		2.85
Н.контр.	Кузьменко		2.85
Ст.инж.	Спарина		2.85

КЖИ-С-2

Сетка арматурная С-2

Стадия	Масса	Масштаб
РП	3.65кг	1:50

Лист | Листов

СибЗНИИЭПсельстрой г. Новосибирск

Инв. N подл. | Подпись и дата | Взам. инв. N

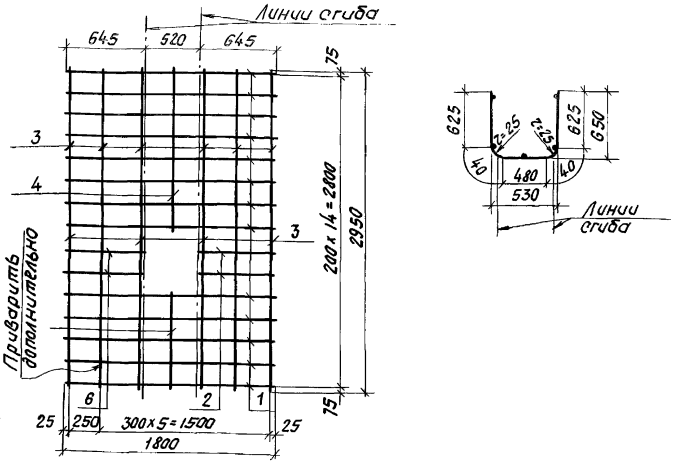

Форм.	Зона	Поз.	Обозначение	Наименование	Кол.	Примечание
			КЖИ-С-3	Детали		
		1	ГОСТ 5781-82*	ф 8 А III ℓ = 1800	13	9.24
		2	ГОСТ 5781-82*	ф 8 А III ℓ = 670	2	0.53
		3	ГОСТ 6727-80	ф 4 В I ℓ = 2950	6	1.74
		4	ГОСТ 6727-80	ф 4 В I ℓ = 1520	1	0.15
		5	ГОСТ 6727-80	ф 4 В I ℓ = 970	1	0.1
		6	ГОСТ 5781-82*	ф 8 А III ℓ = 620	2	0.49

КЖИ-С-3			
Сетка арматурная С-3	Стадия	Масса	Масштаб
	РП	12.25	
	Лист	Листов	
СибЗНИИЭПсельстрой г. Новосибирск			

Нач.отд.	Девочкин	2.85
Гл.спец.	Мочалов	2.85
Рук.гр.	Кузьменко	2.85
Н.контр.	Кузьменко	2.85
Ст.инж.	Спарина	2.85

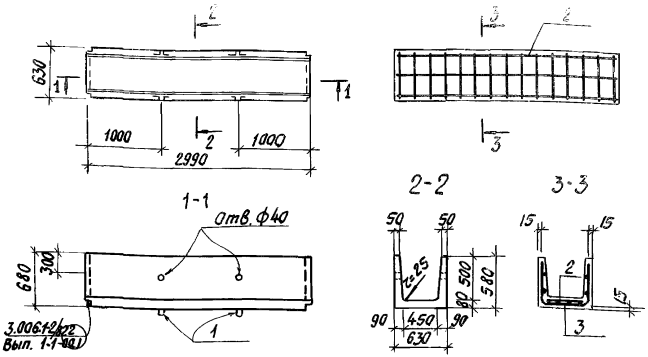

Форм.	Зона	Поз.	Обозначение	Наименование	Кол.	Примечание
				Сборочные единицы		
		1	Серия 1.400-9 вып. 1	Изделие закладное УП1-Б	4	
		2	КЖИ-С-4	Сетка арматурная С-4	1	4.12 кг.
		3	КЖИ-С-5	Сетка арматурная С-5	1	12.72 кг.
			Материал:	Бетон М 200		

Инв.№ подл. | Подпись и дата | Взам. инв.№

КЖИ-Л-2		
Лоток Л-2	Стадия	Лист	Листов
	РП		1:50.
СибЗНИИЭПсельстрой г. Новосибирск			

Нач.отд.	Девочкин	2.85
Гл.спец.	Мочалов	2.85
Рук.гр.	Кузьменко	2.85
Н.контр.	Кузьменко	2.85
Ст.инж.	Спарина	2.85

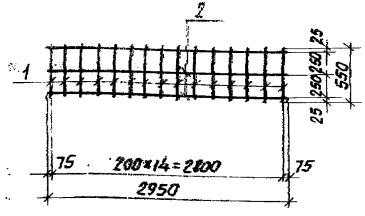

Форм.	Зона	Поз.	Обозначение	Наименование	Кол.	Примечание
			КЖИ-С-4	Детали		
		1	ГОСТ 5781-82*	Ф8А III ℓ=550	15	3.25 кг.
		2	ГОСТ 6727-80	Ф4В I ℓ=2950	3	0.87 кг.

				КЖИ-С-4			
Нач.отд.	Девочкин	[signature]	2.85	Сетка арматурная С-4	Стадия	Лист	Листов
Гл.спец.	Мочалов	[signature]	2.85		РП	4.12	1:50
Рук.гр.	Кузьменко	[signature]	2.85				
Н.контр.	Кузьменко	[signature]	2.85		СибЗНИИЭПсельстрой г.Новосибирск		
Ст.инж.	Спарина	[signature]	2.85				

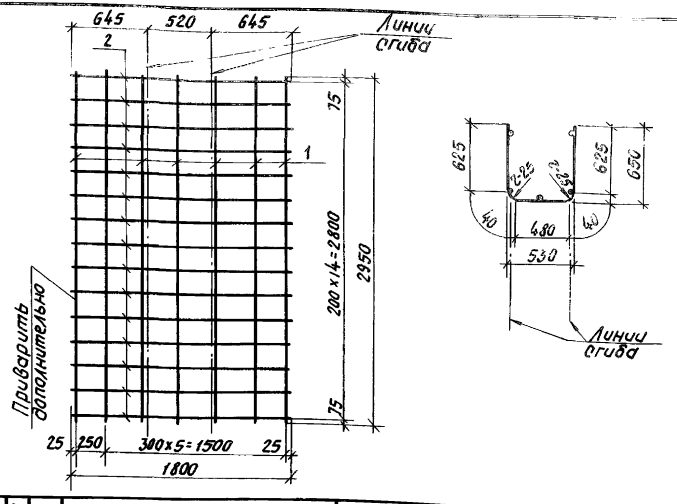

Форм.	Зона	Поз.	Обозначение	Наименование	Кол.	Примечание.
			КЖИ-С-5	Детали		
		1	ГОСТ 6727-80	Ф4В I ℓ=2950	7	2.02 кг.
		2	ГОСТ 5781-82*	Ф8А III ℓ=1800	15	10.7 кг.

				КЖИ-С-5			
Нач.отд.	Девочкин	[signature]	2.85	Сетка арматурная С-5	Стадия	Лист	Листов
Гл.спец.	Мочалов	[signature]	2.85		РП	12.72	
Рук.гр.	Кузьменко	[signature]	2.85				
Н.контр.	Кузьменко	[signature]	2.85		СибЗНИИЭПсельстрой г.Новосибирск		
Ст.инж.	Спарина	[signature]	2.85				

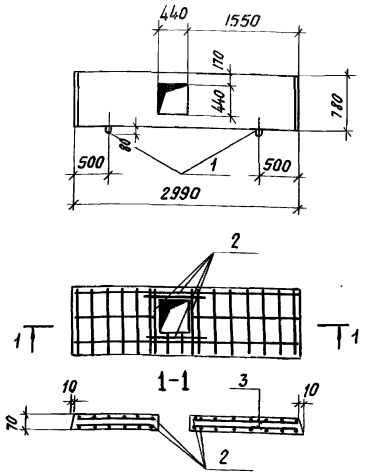

Форм.	Зона	Поз.	Обозначение	Наименование	Кол	Примечание
				Сборочные единицы		
		1	Серия 1.400-9 Вып. 1	Изделие закладное УП1-2	2	
		2	ГОСТ 5781-82*	Стержень ф6AIII ℓ=740	8	0.16 кг.
		3	КЖИ-С-6	Сетка арматурная С-6	2	7.4 кг.
			Материал:	Бетон М 200	0.16	м3

			КЖИ-П5-8И		
			Плита П5-8И	Стадия: РП; Масса: 0.41; Масштаб: 1:50	
				Лист; Листов	
Нач.отд.	Девочкин		2.85	СибЗНИИЭПсельстрой г. Новосибирск	
Гл.спец.	Мочалов		2.85		
Рук.гр.	Кузьменко		2.85		
Н.контр.	Кузьменко		2.85		
Ст.инж.	Старина		2.85		

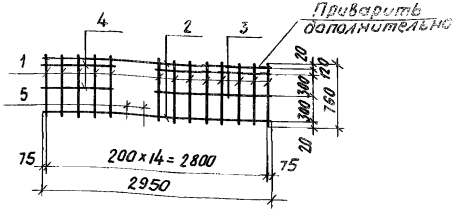

Форм.	Зона	Поз.	Обозначение	Наименование	Кол	Примечание
			КЖИ-С	Детали		
		1	ГОСТ 5781-82*	ф10AIII ℓ= 760	13	6.1
		2	ГОСТ 6727-80	ф4BI ℓ= 2950	2	0.58
		3	ГОСТ 6727-80	ф4BI ℓ= 1520	2	0.3
		4	ГОСТ 6727-80	ф4BI ℓ= 970	2	0.2
		5	ГОСТ 5781-82*	ф10AIII ℓ= 150	2	0.19

Арматурные сетки изготовлять с применением контактной точечной сварки согласно СН 393-78.

Инв.№подл. | Подпись и дата | Взам.инв.№

			КЖИ-С6		
			Сетка С-6	Стадия: РП; Масса: 7.4 кг.; Масштаб: 1:50	
				Лист; Листов	
Нач.отд.	Девочкин		2.85	СибЗНИИЭПсельстрой г. Новосибирск	
Гл.спец.	Мочалов		2.85		
Рук.гр.	Кузьменко		2.85		
Н.контр.	Кузьменко		2.85		
Ст.инж.	Старина		2.85		

МС4

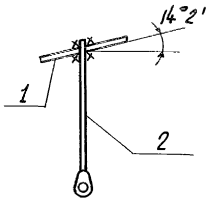

Поз. 1

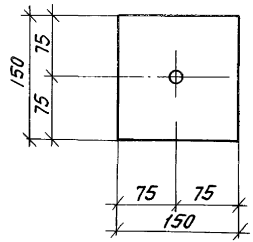

Поз. 2

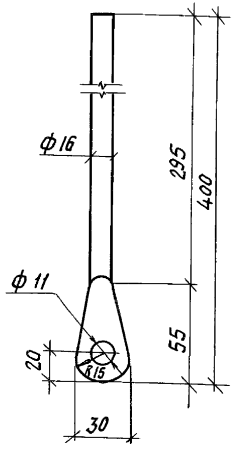

Форм.	Зона	Поз.	Обозначение	Наименование	Кол.	Примечание
				Детали		
		1		Пластина 150×10 ГОСТ 103-76* / Ст.3 кп 2 ГОСТ 380-71* / Q=150		1.71 кг.
		2		Стержень ф16 А-I ГОСТ 2590-71* / Ст.3 кп 2 ГОСТ 380-71* / Q=400		0.63 кг

Нач. отд.	Девочкин		2.85
Гл. спец.	Мочалов		2.85
Рук. гр.	Кузьменко		2.85
Н. контр.	Кузьменко		2.85
Ст. инж.	Короткова		2.85

КЖИ-МС4

Анкер МС4

Стадия	Масса	Масштаб
РП	2.4 кг	
Лист	Листов	

СибЗНИИЭПсельстрой г. Новосибирск

Копировал: Маркова

Формат А3

gost.e-ecolog.ru