ТИПОВОЙ ПРОЕКТ
708 – 76.93

СКЛАД ЦЕМЕНТА ПРИРЕЛЬСОВЫЙ ВМЕСТИМОСТЬЮ 720/480 Т

АЛЬБОМ 6

КМ Конструкции металлические

Ц 00059-05

gost.e-ecolog.ru

ТИПОВОЙ ПРОЕКТ
708 – 76.93

СКЛАД ЦЕМЕНТА ПРИРЕЛЬСОВЫЙ ВМЕСТИМОСТЬЮ
720/480
АЛЬБОМ 6

Перечень альбомов

Альбом 1	ПЗ	Пояснительная записка.
Альбом 2	ТХ	Технология производства.
Альбом 3		Электротехническая часть.
	ЭМ	Силовое электрооборудование.
	ЭМ1	Силовое электрооборудование технологической аспирации.
	ЭО	Электроосвещение.
	СС	Связь и сигнализация.
Альбом 4		Электротехническая часть. Чертежи заводу изготовителю на НКУ.
Альбом 5	АР	Архитектурные решения.
	КЖ	Конструкции железобетонные.
	КЖ1	Конструкции железобетонные (вариант выдачи пневмовинтовым насосом).
Альбом 6	КМ	Конструкции металлические.
Альбом 7	КЖИ	Строительные изделия.
Альбом 8	ОВ	Отопление и вентиляция. Технологическая аспирация.
	ВК	Внутренний водопровод и канализация.
	ТК	Технологические коммуникации.
	ТК1	Технологические коммуникации (вариант выдачи пневмовинтовым насосом.)
Альбом 9	СО	Спецификации оборудования.
Часть 1		Спецификации технологического оборудования. Спецификация электротехнического оборудования.
Альбом 9	СО	Спецификация оборудования.
Часть 2		Спецификация оборудования по рабочим чертежам марок ОВ,ВК,ТК,ТК1.
Альбом 10	ВМ	Ведомости потребности в материалах.
Альбом 11	С	Сметная документация.
Часть 1		Объектные сметы. Локальные сметы.
Альбом 11	С	Сметная документация.
Часть 2		Локальные сметы.
Книга 1;2,3		
Альбом 12		Эскизные чертежи общих видов нетиповых конструкций.

РАЗРАБОТАН:
АП – институт "Гипростроммаш"
Главный инженер института С.К.Казарин
Главный инженер проекта Ф.Н.Шиндеров

Проектный институт N 2
Главный инженер института Б.Л.Аронов
Главный инженер проекта И.В.Иванова

Утвержден ГЛАВПРОЕКТОМ ГОССТРОЯ РОССИИ
письмо от 30.11.93г. N 9-3-1/254

Введен в действие АП Гипростроммаш
приказ от 06.12.93
N 14

Альбом 6

Ведомость рабочих чертежей основного комплекта

Лист	Наименование	Примечание
1	Общие данные	
2	Техническая спецификация металла (начало)	
3	Техническая спецификация металла (продолжение)	
4	Техническая спецификация металла (окончание). Ведомость металлоконструкций по видам профилей	
5	Схема расположения балок на отм. 4.500	
6	Опора ОП1	
7	Схемы расположения прогонов стенового ограждения по стойкам силосов	
8	Схемы раскладки профилированного листа стен по стойкам силосов	
9	Силосные банки	
10	Воронка силоса	
11	Схемы расположения отверстий в крышках силосов	
12	Схема расположения балок перекрытия на отм. 16.000 (вмест. 720т)	
13	Схема расположения балок перекрытия на отм. 16.000 (вместимость 480т)	
14	Схемы расположения колонн, балок, прогонов и связей	
15	Схемы расположения ригелей	
16	Схемы расположения настила кровли и стен ограждения	
17	Схемы расположения балок, прогонов покрытия в осях А-Д, 3-6	
18	Разрезы 1-1÷9-9	
19	Схемы расположения прогонов стен в осях А-Д, 3-6	
20	Схемы расположения настила кровли и стен в осях А-Д, 3-6	
21	Схемы расположения колонн, балок, прогонов стен и кровли в осях Е-Ж, 4-8	
22	Схемы раскладки профлиста по покрытию и стенам	
23	План балок перекрытия приямка на отм. 0.000	
24	План балок перекрытия на отм. -1.000 Разрезы 1-1...4-4	
25	План воронок. Узлы 1...4; А	
26	Узлы 5...8	
27	Схема расположения балок на отм. -3.000, -5.400	
28	Лестница Л1	
29	Узлы I...III	

Ведомость ссылочных и прилагаемых документов

Обозначение	Наименование	Примечание
ГОСТ 24045-86	Профили стальные листовые гнутые с трапециевидными гофрами для строительства	
1.450.3-6.0-1.1	Лестницы, площадки, стремянки и ограждения стальные производственных зданий промышленных предприятий	
1.426.2-6.1	Балки путей подвесного транспорта	
1.494-24.2	Стаканы для крепления крышных вентиляторов, дефлекторов и зонтов	
2.440-2.1	Узлы стальных конструкций производственных зданий промышленных предприятий	

1. Чертежи разработаны для следующих условий строительства:
- вес снегового покрова для III района I кПа (100кгс/м²)
- скоростной напор ветра для I района 0,23 кПа (23кгс/м²).
- сейсмичность района не выше 6 баллов.

2. За условную отметку 0.000 принята отметка уровня головки рельса, соответствующая абсолютной отметке ▭

3. Нормативная временная нагрузка на площадки под технологическое оборудование принята 6 кПа (600кгс/м²).

4. Все заводские соединения сварные, монтажные на болтах с последующей сваркой.

5. Изготовление и монтаж металлоконструкций производить в соответствии с требованиями СНиП III-18-75.

6. Материалы для сварки принимать по табл. 55* СНиП II-23-81*.

7. Болты принять класса 4,6 грубой или нормальной точности по ГОСТ 15589-70, ГОСТ 7798-70, кроме оговоренных особо. Отверстия под болты выполнить сверлением.

8. Настил перекрытий из рифленной стали приварить к балкам сплошным швом h=4мм.

9. Защиту от коррозии стальных конструкций выполнять в соответствии с требованиями СНиП 2.03.11-85 по первой группе лаком ПФ-170 или ПФ-171 с 10-15% алюминиевой пудры (ГОСТ 15907-70, ГОСТ 5494-71) по грунтовке ГФ-021 или ГФ-0119 (ГОСТ 25129-82, ТУ6-10-1399-77).

10. Марки стали приведены в технической спецификации металла и на листах проекта.

Типовой проект разработан в соответствии с действующими нормами и правилами и обеспечивает взрывную и пожарную безопасность при эксплуатации здания (сооружения) при соблюдении предусмотренных проектом мероприятий.

Главный инженер проекта [подпись] /Иванова/

Инв. №			
ГИП	Иванова	[подпись]	
Нач.отд.	Рыбкина	[подпись]	
Н.контр.	Рашевский	[подпись]	
Гл.спец.	Рашевский	[подпись]	
Ст.инж.	Хаимова-Малькова	[подпись]	
Пров.	Панкратова	[подпись]	

Привязан

708-76.93 КМ

Склад цемента прирельсовый вместимостью 720/480т

Стадия	Лист	Листов
Р	1	29

Общие данные

Проектный институт №2

Инв. № подл. | Подпись и дата | Взам. инв. № | ВК | ТиВ | Дудукина | Осинцева

Ц00059-05 3

Альбом 6

Техническая спецификация металла

Вид профиля и ГОСТ	Марка металла и ГОСТ	Обозначение и размер профиля, мм	№№ по порядку	Код: Марки металла	Код: Профиля	Код: Размера профиля	Количество, шт.	Длина, мм	Масса металла по элементам конструкций: Колонны	Фахверк	Балки, покрытий	Связи по колоннам	Связи покрытий	Прогоны	Рабочие площадки в здании	Бункеры	Силосы	Опоры под силосы	Монорельс	Лестницы, ограждения	Конструкции ограждающие	Профнастил кровли	Ограждение кровли и стаканы	Общая масса, т	Масса потребности в металле по кварталам (заполняется изготовителем), т: I	II	III	IV	Заполняется ВЦ
									Код элемента конструкции: 526111	526112	526153	526160	526164	526170	526233	526231	526341	526395	526235	526241	526211		526247						
1	2	3	4	5	6	7	8	9																					
Двутавры стальные горячекатанные с параллельными гранями полок, типа Б, Ш, К ГОСТ 26020-83	С245 ГОСТ 27772-88	I14Б1	1	1293	2814						0,06				0,50					0,26				0,82					
		I16Б1	2	1293	2816						0,41/0,30													0,41/0,30					
		I23Б1	3	1293	2821						0,85				6,25/5,61	0,40								7,50/6,86					
		I26Б1	4	1293	2822										1,06									1,06					
		I35Б1	5	1293	2826						0,47				1,17									1,64					
		I20Ш1	6	1293	2851										0,12									0,12					
		I20К1	7	1293	2881				2,74															2,74					
		I30К1	8	1293	2889				4,85							0,42								5,27					
	Итого		9						7,59		1,79/1,68				9,10/8,46	0,82				0,26				19,56/18,81					
	С255 ГОСТ 27772-88	I26Ш1	10	1457	2853													3,36/2,24						3,36/2,24					
		I40Б1	11	1457	2827						1,33					0,53								1,86					
	Итого		12								1,33					0,53		3,36/2,24						5,22/4,10					
	С345-3 ГОСТ 27772-88	I70Ш3	13	2315	2873										3,95									3,95					
	Итого		14												3,95									3,95					
Всего профиля			15						7,59		3,12/3,01				13,05/12,41	1,35		3,36/2,24		0,26				28,73/26,86					
Швеллеры ГОСТ 8240-89	С245 ГОСТ 27772-88	С14	16	1293	2646										0,03									0,03					
Всего профиля			17												0,03									0,03					
Сталь прокатная угловая равнополочная ГОСТ 8509-86	С235 ГОСТ 27772-88	L50×5	18	1145	2120										0,03									0,03					
	Итого		19												0,03									0,03					
	С245 ГОСТ 27772-88	L63×5	20	1293	2120												2,17/1,45						0,27	2,44/1,72					
		L75×6	21	1293	2120												0,39/0,26			0,85				1,24/1,11					
		L90×7	22	1293	2120								0,13			0,05								0,18					
		L110×8	23	1293	2120							0,84/0,69	0,46		0,30		1,52/1,02			1,51				4,63/3,98					
		L125×8	24	1293	2120											0,37								0,37					
		L140×9	25	1293	2120					0,65/0,60														0,65/0,60					
		L160×10	26	1293	2120					0,15														0,15					
	Итого		27							0,80/0,75		0,84/0,69	0,59		0,30	0,42	4,08/2,73			2,36			0,27	9,66/8,11					
	С255 ГОСТ 27772-88	L70×5	28	1457	2120										0,11			2,16/1,44						2,27/1,55					
	Итого		29												0,11			2,16/1,44						2,27/1,55					
Всего профиля			30							0,80/0,75		0,84/0,69	0,59		0,44	0,42	4,08/2,73	2,16/1,44		2,36			0,27	11,96/9,69					
Балки двутавровые для монорельсов ГОСТ 19425-74 ТУ14-2-427-80	С255 ГОСТ 27772-88	I24М	31	1457	3912														1,02					1,02					
		I30М	32	2315	2489														0,30					0,30					
Всего профиля			33																1,32					1,32					

Инв. № подл. | Подпись и дата | Взам. инв. №

Привязан

Инв. №

ГИП	Иванова	
Нач. отд.	Рыбкина	
Н. контр	Рашевский	
Гл. спец.	Рашевский	
Вед. инж.	Панкратова	
Ст. инж.	Хаимова-Малькова	
Пров.	Панкратова	

708-76.93 КМ

Склад цемента прирельсовый вместимостью 720/4вот

Стадия	Лист	Листов
Р	2	

Техническая спецификация металла (начало)

Проектный институт №2

400059-05 4

Альбом 6

Техническая спецификация металла

Вид профиля и ГОСТ	Марка металла и ГОСТ	Обозначение и размер профиля, мм	N/N по порядку	Код: Марки металла	Код: профиля	Код: размера профиля	Количество, шт.	Длина, мм	Масса металла по элементам конструкций: Колонны (526111)	Фахверк (526112)	Балки и покрытий (526153)	Связи по колоннам (526160)	Связи покрытий (526164)	Прогоны (526170)	Рабочие площадки в зданиях (526233)	Бункеры (526231)	Смывсы (526341)	Опоры под силосы (526395)	Монорельс (526235)	Лестницы и ограждения (526241)	Конструкции ограждающие (526211)	Прочие части кровли	Ограждение кровли и стаканы (526247)	Общая масса, т	Масса потребности в металле по кварталам (заполняется изготовителем), т: I	II	III	IV	Заполняется ВЦ
1	2	3	4	5	6	7	8	9	Код элемента конструкций																			
Профили гнутые квадратные ТУ36-2287-88	С255 ГОСТ 27772-88	□ 140×5	34	1457	7888				0,87/0,66														0,87/0,66					
Всего профиля			35						0,87/0,66														0,87/0,66					
Швеллеры стальные гнутые равнополочн. ГОСТ 8278-83	С235 ГОСТ 27772-88	[80×50×4	36	1145	7424										0,01	0,02							0,03					
		[100×50×3	37	1145	7426							0,49			0,37/0,26								0,86/0,75					
		[140×60×4	38	1145	7432										0,39	0,20							0,59					
		[160×80×5	39	1145	7434					4,84/4,52	0,11	2,23		1,31/1,18	0,52/0,43					0,19			9,20/8,66					
		[200×80×5	40	1145	7438					2,01/1,48					0,61/0,58								2,82/2,06					
Всего профиля			41							6,85/6,00	0,11	2,72		1,31/1,18	2,10/1,67	0,22				0,19			13,50/12,09					
Листы стальные рифленые ГОСТ 8568-77	С235 ГОСТ 27772-88	•t4	42	1145	7152										1,07/0,7								1,07/0,70					
		•t5	43	1145	7152										12,62/11,58					0,23			12,85/11,81					
Всего профиля			44												13,69/12,28					0,23			13,92/12,51					
Прокат листовой горячекатаный ГОСТ 19903-74	С235 ГОСТ 27772-88	•t6	45	1145	7115										0,98/0,95	0,07							1,05/1,02					
	Итого		46												0,98/0,95	0,07							1,05/1,02					
	С245 ГОСТ 27772-88	•t4	47	1293	7115												11,39/7,53						11,39/7,53					
		•t6	48	1293	7115												3,20/2,13						3,20/2,13					
		•t8	49	1293	7115											4,20	7,91/5,28						12,11/9,48					
		•t20	50	1293	7115				0,13														0,13					
	Итого		51						0,13							4,20	22,41/14,94						26,74/19,27					
	С255 ГОСТ 27772-88	•t6	52	1457	7115													0,85/0,57					0,85/0,57					
		•t10	53	1457	7115											3,45							3,45					
		•t16	54	1457	7115											1,10							1,10					
		•t25	55	1457	7115													0,4/0,27					0,4/0,27					
		•t36	56	1457	7115													1,09/0,72					1,09/0,72					
	Итого		57													4,55		2,34/1,56					6,89/6,11					
Всего профиля			58						0,13						0,98/0,95	8,82	22,41/14,94	2,34/1,56					34,68/26,40					
Сталь круглая ГОСТ 2590-88	С235 ГОСТ 27772-88	ф12	59	1145	1111																	0,09/0,08	0,09/0,08					
Всего профиля			60																			0,09/0,08	0,09/0,08					
Рельсы железнодорожн. ГОСТ 7174-75	М75 ГОСТ 18267-72*	Р50	61		3114										0,87								0,87					
Всего профиля			62												0,87								0,87					
Оцинкованная сталь ГОСТ 8075-56*	Ст 3кп ГОСТ 14918-80	•t0,7	63																		0,33		0,33					
Всего профиля			64																		0,33		0,33					
Профили стальные оцинкованные трапециевидной формой ГОСТ 24045-86	Ст 3кп ГОСТ 14918-80	НС40-800-0,7	65																		6,79/6,38		6,79/6,38					
		Н57-750-0,8	66																			4,17/3,85	4,17/3,85					
Всего профиля			67																		6,79/6,38	4,17/3,85	10,96/10,23					
Итого масса металла			68						8,59/8,38	7,65/6,75	3,23/3,12	3,56/3,41	0,59	1,31/1,18	31,16/28,65	10,81	26,43/17,67	7,86/5,24	1,32	3,04	7,12/6,71	4,17/3,85	0,36/0,35	117,26/101,07					
Всего металла с учетом 1% и 3% — отечн. в КМД									9,0/8,8	8,0/7,1	3,4/3,3	3,7/3,6	0,6	1,4/1,2	31,7/29,1	11,3	27,7/18,5	8,2/5,5	1,4	3,2			0,4/0,4	110,0/94,0					

Инв.№подл. | Подпись и дата | Взам. инв.№

Привязан

Инв.№

ГИП	Иванова	
Нач.отд.	Рыбкина	
Н.контр.	Рашевский	
Гл.спец.	Рашевский	
Вед.инж.	Панкратова	
Ст.инж.	Лапнова-Малахова	
Пров.	Панкратова	

708-76.93 КМ

Склад цемента прирельсовый вместимостью 720/480т

Стадия	Лист	Листов
Р	3	

Техническая спецификация металла (продолжение)

Проектный институт №2

Копировал Формат А2

400059-05 5

Альбом 6

Техническая спецификация металла

Вид профиля и ГОСТ	Марка металла и ГОСТ	Обозначение и размер профиля, мм	№ по порядку	Код: Марки металла	Код: Профиля	Код: Размера профиля	Количество, шт.	Длина, мм	Масса металла по элементам конструкций: Колонны	Фахверк	Балки покрытий	Связи по колоннам	Связи покрытий	Прогоны	Рабочие площадки в зданиях	Бункеры	Силосы	Опоры под силосы	Монорельс	Лестницы и ограждения	Конструкции ограждающие	Профнастил кровли	Ограждение кровли и стаканы	Общая масса, т	Масса потребности в металле по кварталам (заполняется изготовителем) т: I	II	III	IV	Заполняется ВЦ
									Код элемента конструкции																				
									526111	526112	526153	526160	526164	526170	526233	526231	526341	526375	526235	526241	526211		526247						
I	2	3	4	5	6	7	8	9												2.37				2.37					
Лестницы и стремянки ограждения 1.450.3-6	С 235 ГОСТ 27772-88		69	1145																			0.08	0.08					
Стаканы 1.494-24 в. 2	С 235 ГОСТ 27772-88		70	1145					8.59 / 8.38	7.65 / 6.75	3.23 / 3.12	3.56 / 3.41	0.59	1.31 / 1.18	31.16 / 28.65	10.81	26.49 / 17.67	7.86 / 3.24	1.32	5.41	7.12 / 6.71	4.17 / 5.85	0.44 / 0.43	119.71 / 103.52					
Общая масса металла			71							6.85 / 6.00	0.11	2.72		1.31 / 1.18	16.80 / 14.93	0.29				2.79			0.17 / 0.16	31.04 / 28.18					
В том числе по маркам	С 235		72						7.72	0.80 / 0.75	1.79 / 1.68	0.84 / 0.69	0.59		7.43 / 8.79	5.44	26.49 / 17.67			2.62			0.27	55.99 / 66.22					
	С 245		73						0.87 / 0.66		1.33				0.11	5.08		7.86 / 5.24	1.32					16.57 / 13.74					
	С 255		74												3.95									3.95					
	С 345-3		75												0.87									0.87					
	М 75		76																		7.12 / 6.71	4.17 / 3.85		11.29 / 10.56					
	Ст 3 кп		77																										
Масса поставки элементов по кварталам		I	78																										
		II	79																										
		III	80																										
		IV	81																										

Ведомость металлоконструкций по видам профилей

Наименование конструкций по номенклатуре прейскуранта 01-09	Позиции по прейскуранту 01-09	N строк	Код конструкций	Масса конструкций, т: Всего стали повышенной и высокой прочности	По видам профилей: Балки и швеллеры	Широкополочные двутавры	Крупносортная сталь	Среднесортная сталь	Мелкосортная сталь	Толстолистовая сталь	Универсальная сталь	Тонколистовая сталь	Гнутые и гнутосварные профили	Трубы	Прочие	Всего	Количество (шт.)	Серия типовых конструкций
1	2	3	4	5	6	7	8	9	10	11	12	13	14	15	16	17	18	19
Колонны		1	526111			7.59				0,13			0.87 / 0.66			8,59 / 8,38		
Фахверк		2	526112				0.8 / 0.75						6.85 / 6.00			7,35 / 6,75		
Балки покрытий		3	526153			3.12 / 3.01							0.11			3,23 / 3,12		
Связи по колоннам		4	526160				0.84 / 0.69						2.72			3,56 / 3,41		
Связи покрытий		5	526164				0.59									0,59		
Прогоны		6	526170										1.31 / 1.18			1,31 / 1,18		
Рабочие площадки в зданиях		7	526233			13.05 / 12.41	0.47			14.67 / 13.23			2.10 / 1.67		0,87	31,16 / 28,65		
Бункеры		8	526231			1.35	0.42			8.82			0.22			10,81		
Силосы		9	526341				4.08 / 2.73			22.41 / 14.94						26,49 / 17,67		
Опоры под силосы		10	526395			3.36 / 2.24	2.16 / 1.44			2.34 / 1.56						7,86 / 5,24		
Монорельс		11	526235		1.32											1,32		
Лестницы и ограждения		12	526241			0.26	2.36			0.23			0,19		2,37	6,41		1.450.3-6
Конструкции и ограждающие		13	526211												7.12 / 6.71	7,12 / 6,71		
Профнастил кровли		14													4.17 / 3.85	4,17 / 3,85		
Ограждение кровли и стаканы		15	526247				0.27	0.09 / 0.08							0.08	0,44 / 0,43		1.494-24 в.2
Итого		16			1.32	28.73 / 26.86	1.99 / 9.72	0.09 / 0.08		48.60 / 38.91			14.37 / 12.75		14.61 / 13.88	119.71 / 103.52		
Итого металла с учетом 1% и 3,7% уточн. в КМД					1.4	30.1 / 28.1	12.6 / 10.2	0.1 / 0.1		51.0 / 40.7			15.0 / 13.3		3.4 / 3.4	113.6 / 97.2		

Инв. № подл. | Подпись и дата | Взам. инв. №

Привязан

Инв. №

ГИП	Иванова	
Нач. отд.	Рыбкина	
Гл. спец.	Рашевский	
Н. контр.	Рашевский	
Вед. инж.	Панкратова	
Ст. инж.	Хаимова-Малькова	
Пров.	Панкратова	

708-76.93 -КМ

Склад цемента прирельсовый вместимостью 720/480 т

Стадия	Лист	Листов
Р	4	

Техническая спецификация металла (окончание): Ведомость металлоконструкций по видам профилей

Проектный институт №2

Копировал Ефред

Формат

400059-05 6

Альбом 6

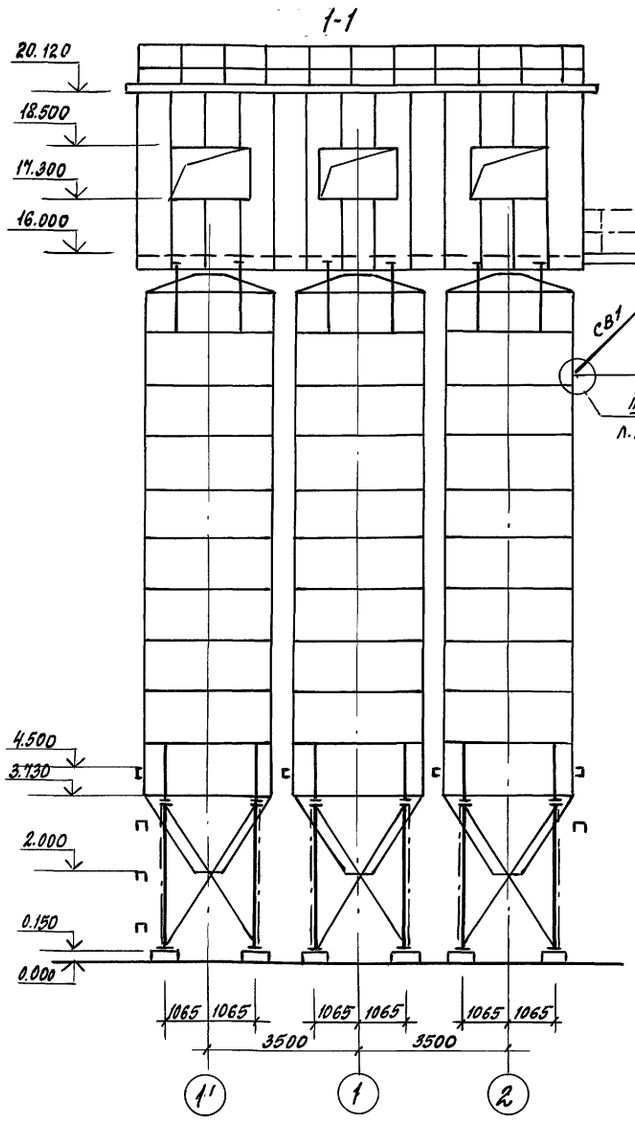

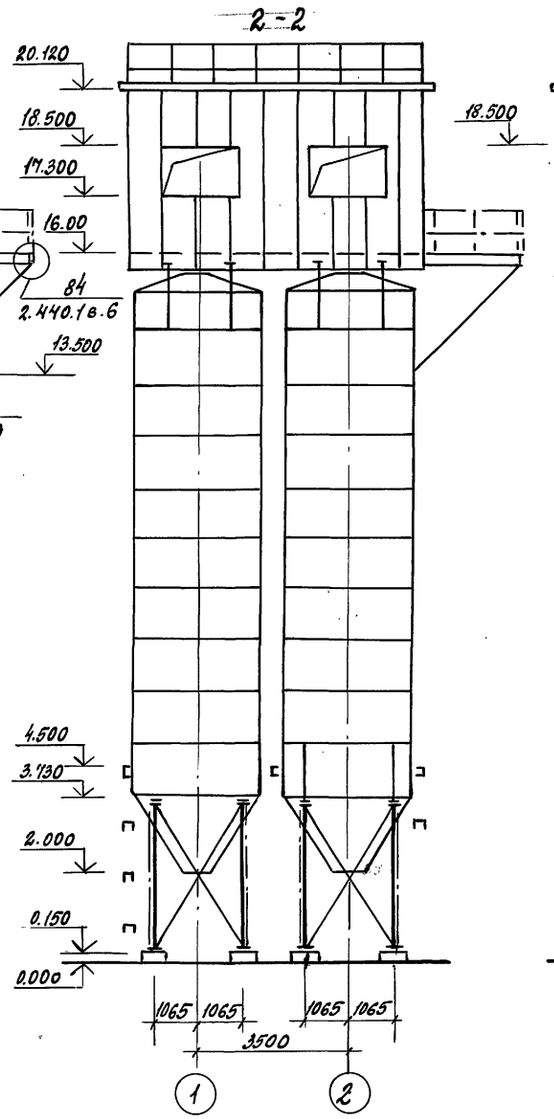

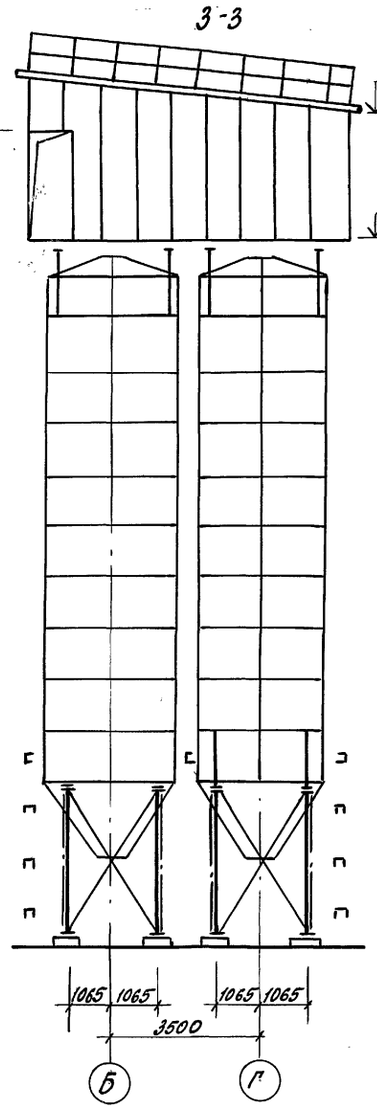

Схема расположения балок на отм. 4.500
для вместимости 720т

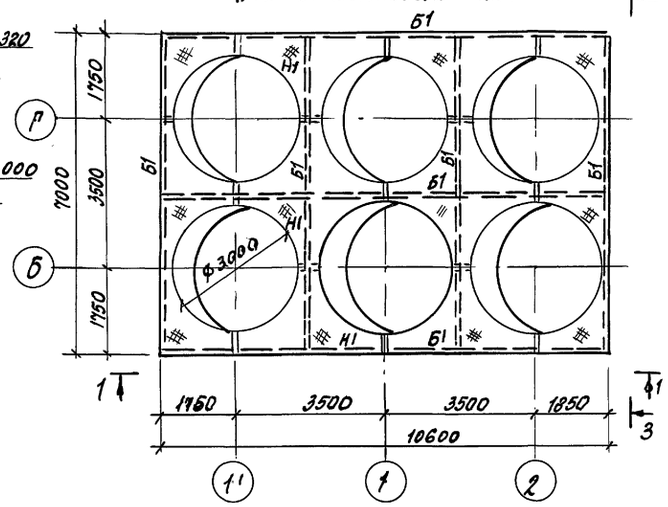

Схема расположения балок на отм. 4.500
для вместимости 480т

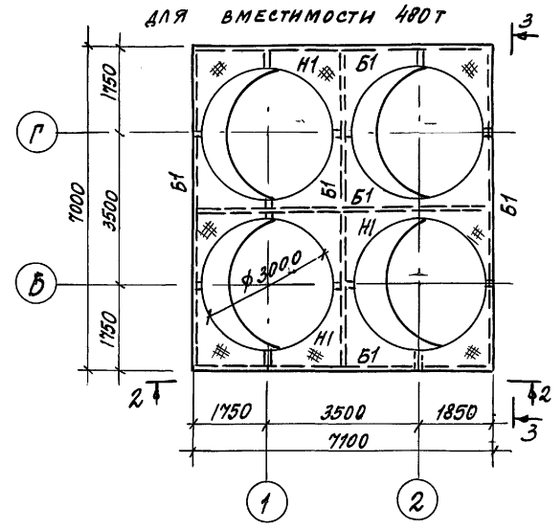

Ведомость элементов

Марка	Сечение			Опорные усилия			Марка металла	Примечания
	эскиз	поз.	состав	M тс.м	N тс	Q тс		
Б1	[		Гн [200×80×5			0.5	С245	
Н1	—		сталь рифл. ⌀4				С235	

Привязан

Инв. №

ГИП	Иванова		
Нач. отд.	Рыбкина		
Н. контр.	Рашевский		
Гл. кон.	Рашевский		
Вед. инж.	Панкратова		
Инжен.	Жохова		
Пров.	Панкратова		

708-76.93 КМ

Склад цемента прирельсовый вместимостью 720/480т

Стадия	Лист	Листов
Р	5	

Схема расположения балок на отм. 4.500

ПРОЕКТНЫЙ ИНСТИТУТ №8

Копировал Ц00059-05 7 Формат А2

Инв. № подл. | Подп. и дата | Взам. инв. №

Альбом 6

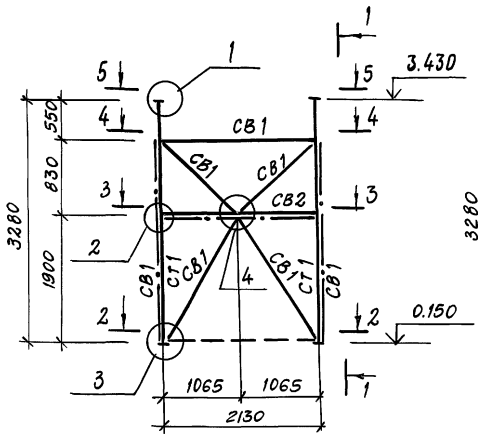

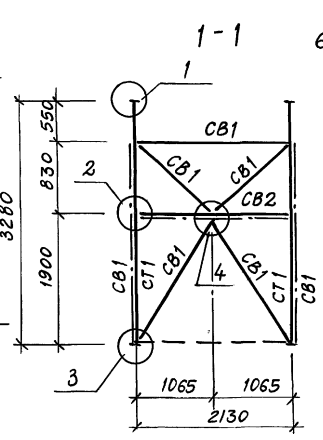

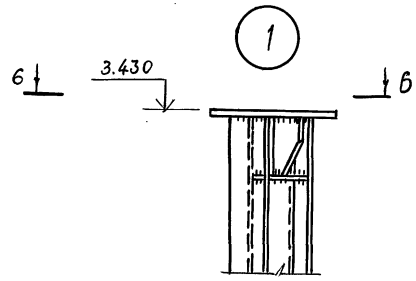

Ведомость элементов

Марка	Сечение: Эскиз	Поз.	Состав	Опорные усилия: M тс.м	N тс	Q тс	Марка металла	Примечания
СТ1	I		I 26Ш1		100,0		С255	
СВ1	L		L 70×5		5,0		С255	
СВ2	L		L 70×5		По гибкости		С255	
СГ1	L		L 70×5		По гибкости		С255	

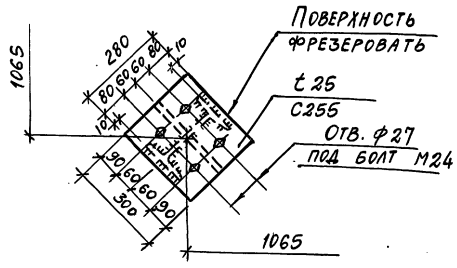

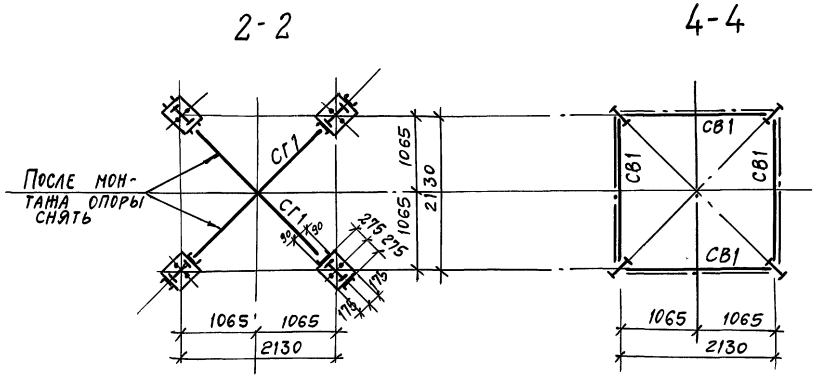

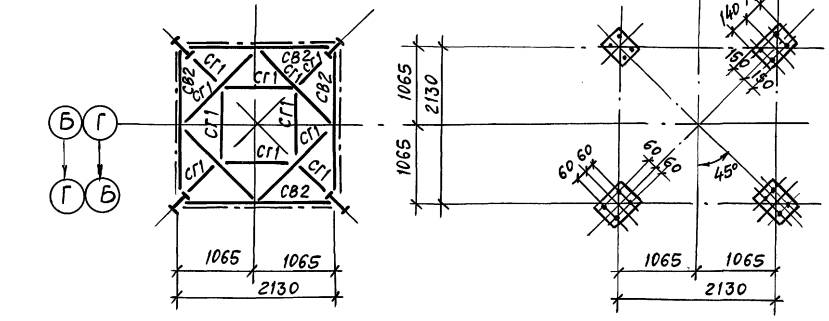

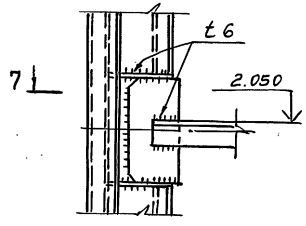

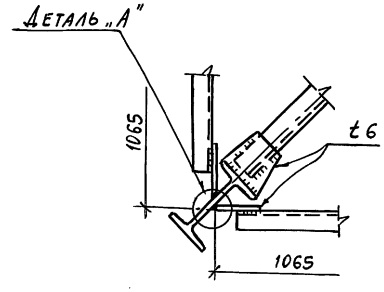

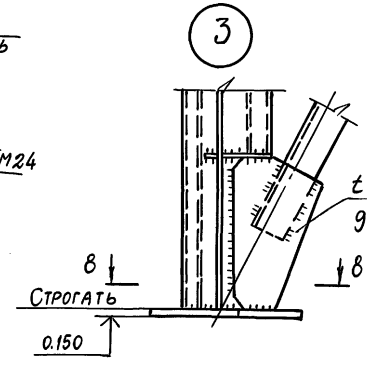

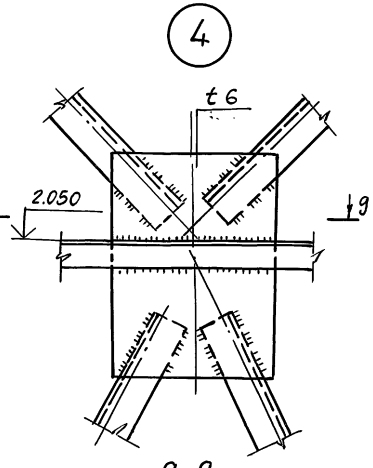

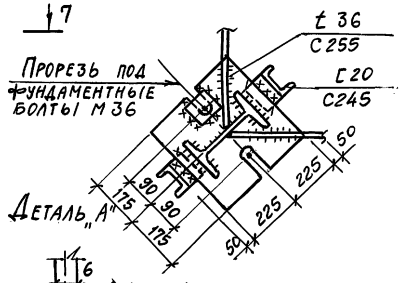

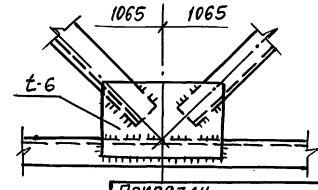

Привязан

Инв. №

ГИП	Иванова	
Нач.отд.	Рыбкина	
Н.кон.	Рашевский	
Гл.спец.	Рашевский	
Вед.инж.	Панкратова	
Инж.	Жохова	
Пров.	Панкратова	

708-76.93 КМ

Склад цемента прирельсовый вместимостью 720/480т

Стадия	Лист	Листов
Р	6	

Опора ОП-1

Проектный институт №2

Инв. № подл. | Подпись и дата | Взам. инв. №

Копировал

Формат А2

Альбом 6

Схемы расположения прогонов стенового ограждения по стойкам силосов в осях 1''....2

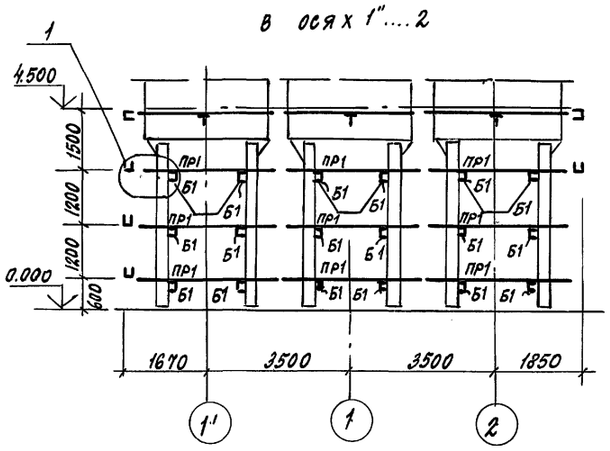

в осях 1;2 для вместимости 720т

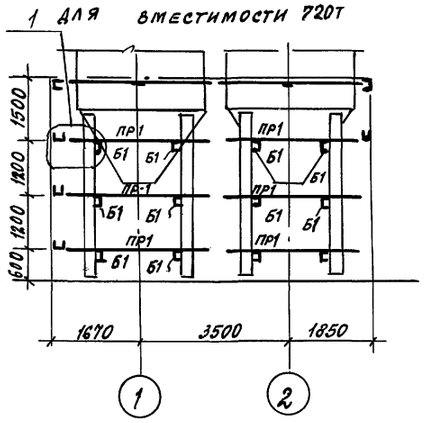

в осях Б;Г

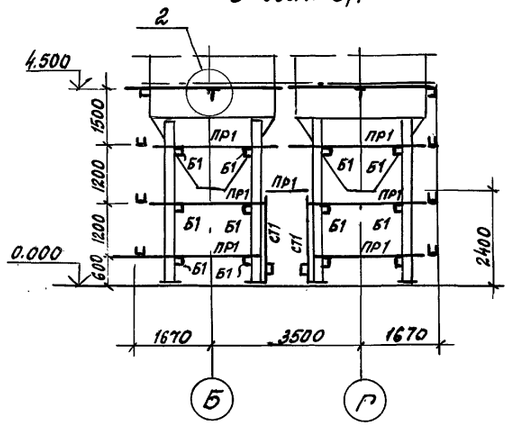

Схемы расположения прогонов стенового ограждения по стойкам силосов в осях 2...1'

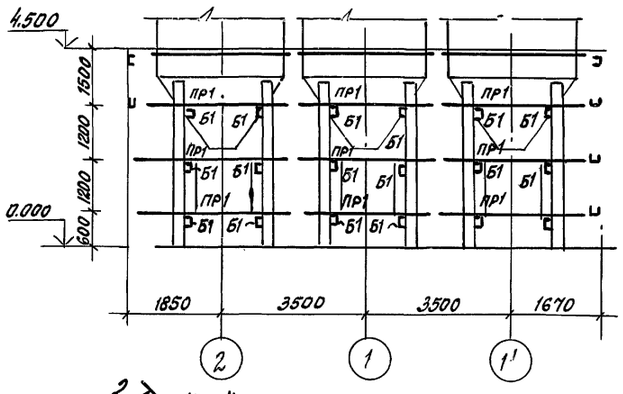

для вместимости 480т в осях 2;1

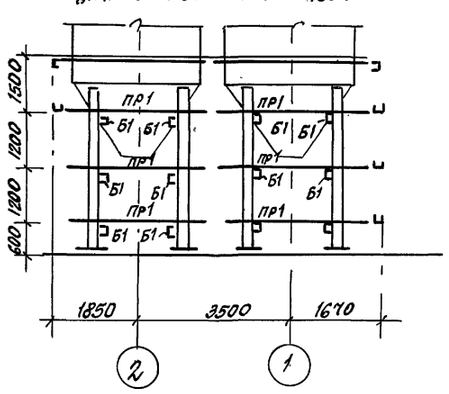

в осях Г;Б

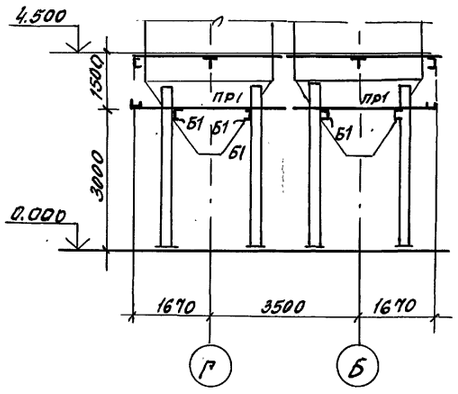

1-1

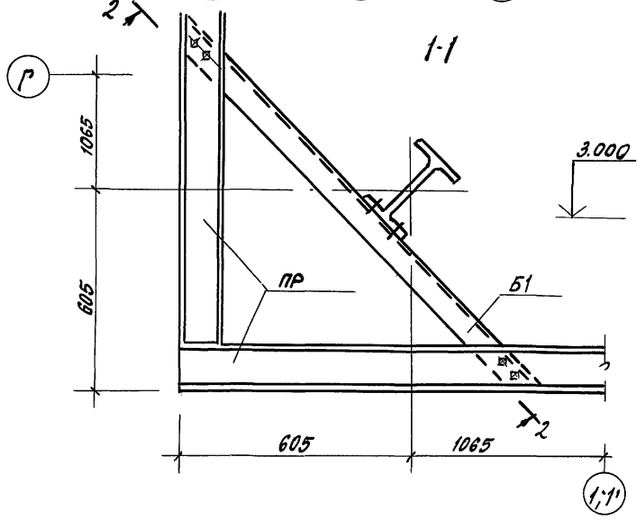

2-2

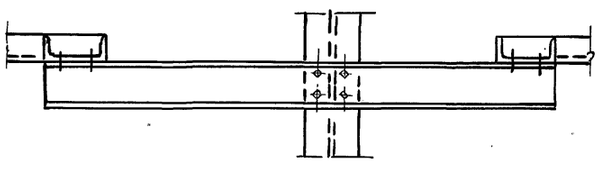

5-5

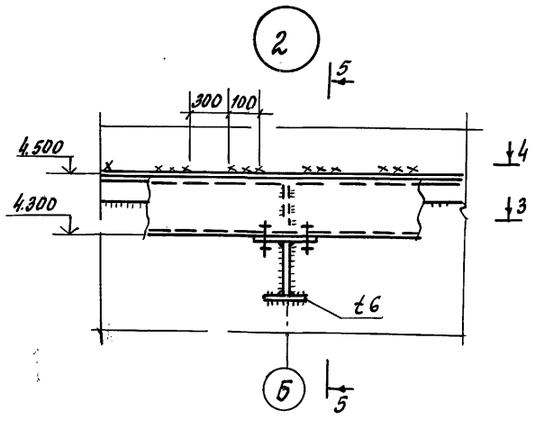

3-3

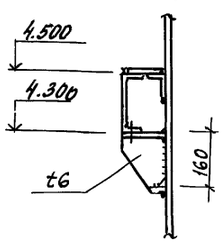

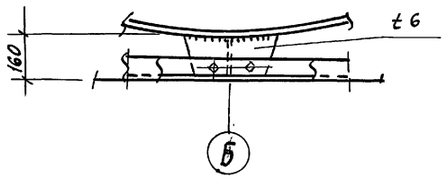

4-4

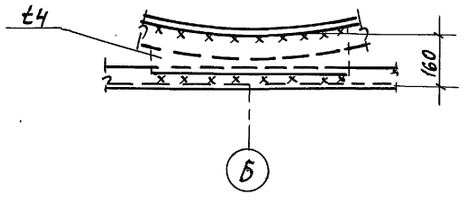

Ведомость элементов

Марка	Сечение			Опорные усилия			Группа констр.	Марка металла	Примечания
	Эскиз	Поз.	Состав	M тс.м	N тс	Q тс			
СТ1	С		Гн С160×80×5					С 235	
Б1	С		Гн С200×80×5					С245	
ПР	С		Гн С200×80×5			0,5			

Привязан

Инв. №

ГИП	Иванова		
Нач.отд.	Рыбкина		
Н.контр.	Рашевский		
Гл.спец.	Рашевский		
Вед.инж.	Панкратова		
Инж.	Мохова		
Пров.	Панкратова		

708-76.93 КМ

Склад цемента прирельсовый вместимостью 720/480т

Стадия	Лист	Листов
Р	7	

Схемы расположения прогонов стенового ограждения по стойкам силосов

Проектный институт №2

Инв.№ подл. | Подпись и дата | Взамен инв.№

Копировал

Формат А2

Ц00059-05 9

Альбом 6

Схемы раскладки профилированного листа вместимости 720 т

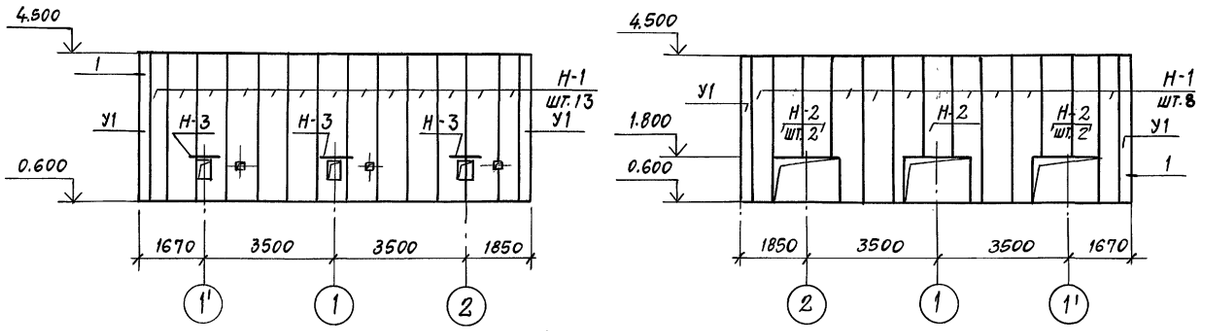

Схемы раскладки профилированного листа для вместимости

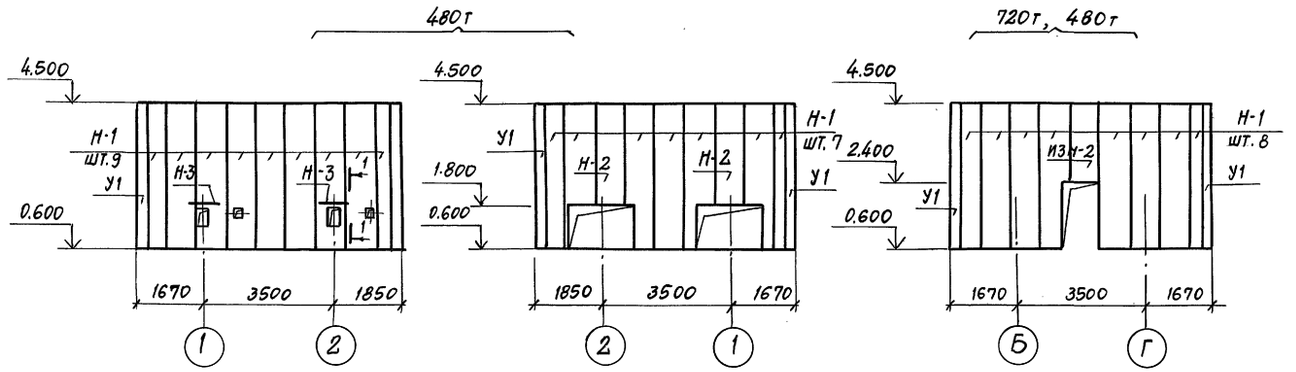

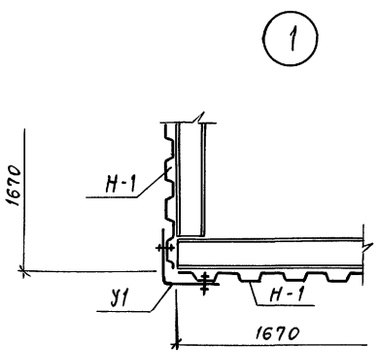

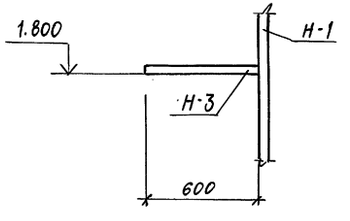

Ведомость элементов

Марка	Сечение: Эскиз	Поз.	Состав	Опорные усилия: M тс м	N тс	Q тс	Марка металла	Примечания
Н-1			НС40-800-0,7	ГОСТ	24045-	86		e=3900
Н-2					"			e=2700
Н-3					"			e=600
У1	300 / 300	1	t=0,7	ГОСТ 8075-56*			ОЦИНКОВАН. СТАЛЬ	e=3900

1. Профилированный настил крепить к прогонам и ригелям в каждой волне самонарезающими болтами по ОСТ 34-13-016-77.

2. Листы стенового профнастила крепить между собой комбинированными заклепками с шагом 500 мм по ТУ 67-507-84.

ПРИВЯЗАН		
ИНВ. №		

ГИП	ИВАНОВА	
НАЧ. ОТД.	РЫБКИНА	
Н. КОНТР.	РАШЕВСКИЙ	
ГЛ. СПЕЦ.	РАШЕВСКИЙ	
ВЕД. ИНЖ.	ПАНКРАТОВА	

708-76.93 КМ

Склад цемента прирельсовый вместимостью 720/480 т

Стадия	Лист	Листов
Р	8	

Схемы раскладки профилированного листа стен по стойкам силосов

ПРОЕКТНЫЙ ИНСТИТУТ №2

Инв. № подл. | Подпись и дата | Взамен инв. №

Копировал [подпись] Формат А2

Ц00059-05 10

Альбом 6

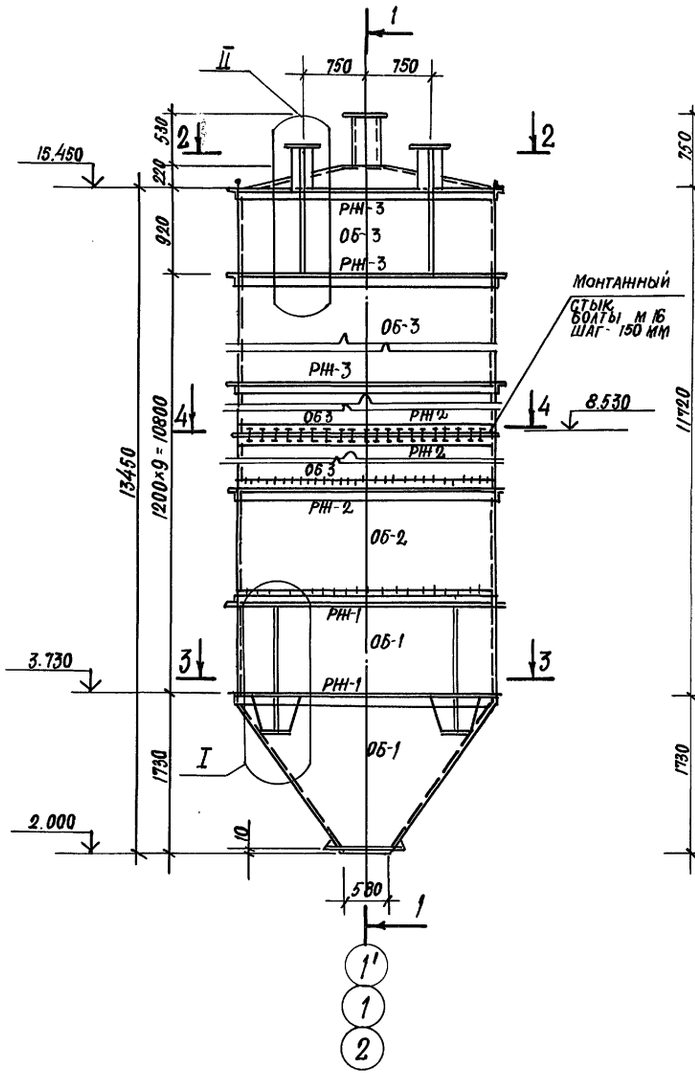

1–1

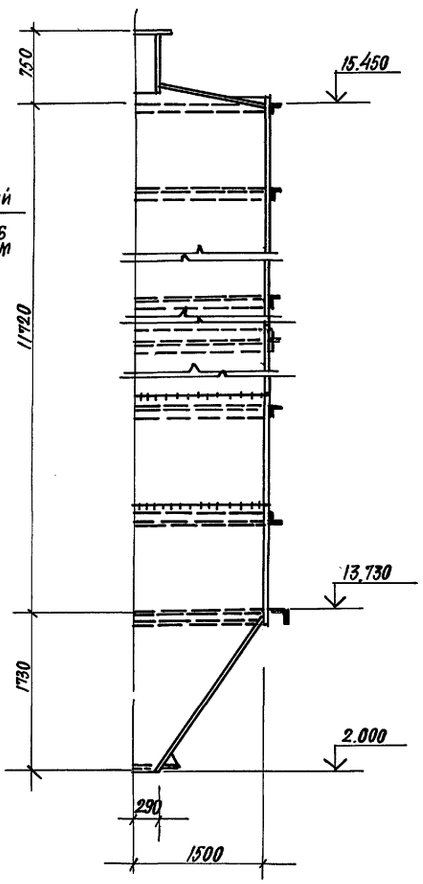

Деталь стыков

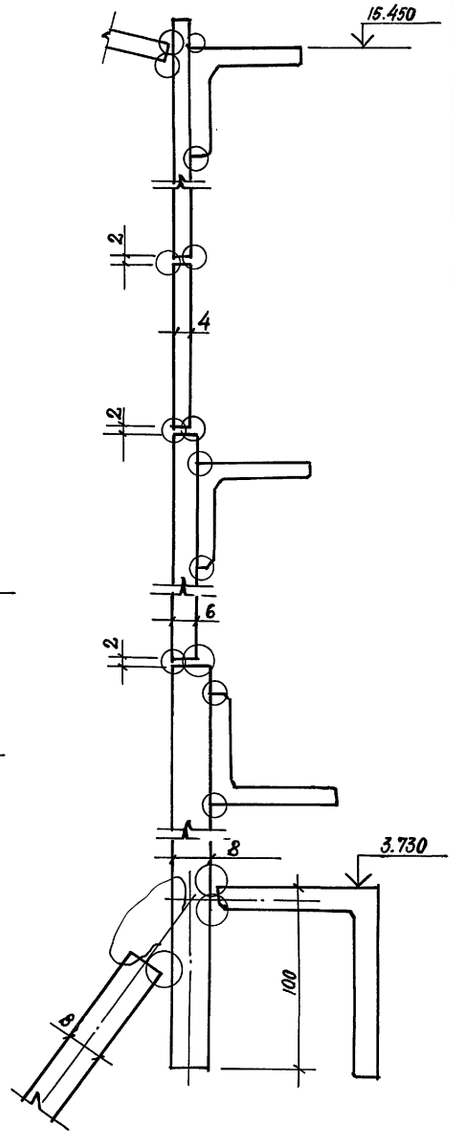

Ведомость элементов

Марка	Сечение: эскиз	Сечение: поз.	Сечение: состав	Опорные усилия: M тс.м	Опорные усилия: N тс	Опорные усилия: Q тс	Марка металла	Примечания
РН-1	∟		∟110×8				С 245	20
РН-2	∟		∟75×6				С 245	10
РН3	∟		∟63×5				С 245	30,0 п
ОБ-1	—		δ=8				С 235	29,0 м²
ОБ-2	—		δ=6				С 235	12,0 м²
ОБ-3	—		δ=4				С 235	33,0 м²

4–4

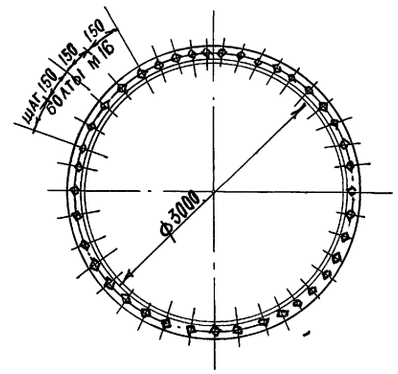

2–2

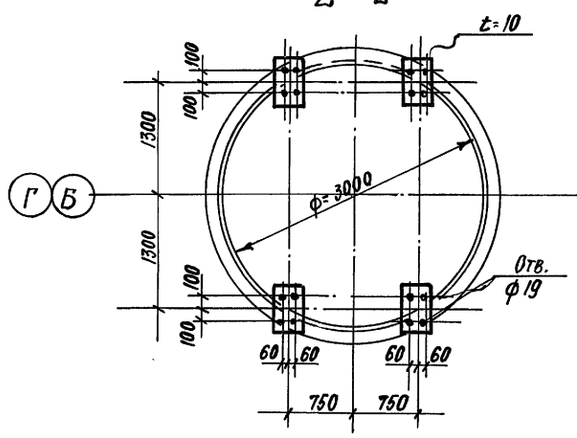

3–3

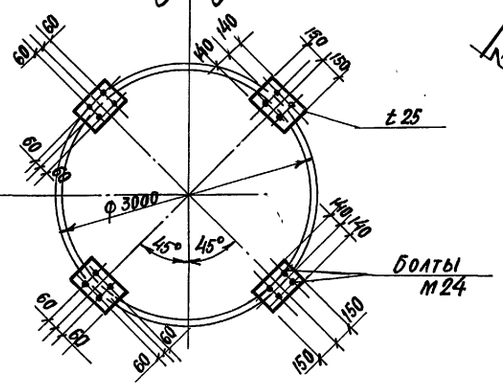

1. Отверстия в крышках силосов на листе 11.
2. Заводские стыковые швы должны выполняться равнопрочными с основным металлом.

Привязан

Инв. №

ГИП	Иванова		
Нач. отд.	Рыбкина		
Н. контр.	Рашевский		
Гл. спец.	Рашевский		
Вед. инж.	Панкратова		
Инж.	Жохова		
Пров.	Панкратова		

708-76.93 -КМ

Склад цемента прирельсовый вместимостью 720/480 т

Стадия	Лист	Листов
Р	9	

Силосные банки

Проектный институт № 2

Формат

Ц00059-05 11

Инв. № подл. | Подпись и дата | Взамен инв. №

Альбом 6

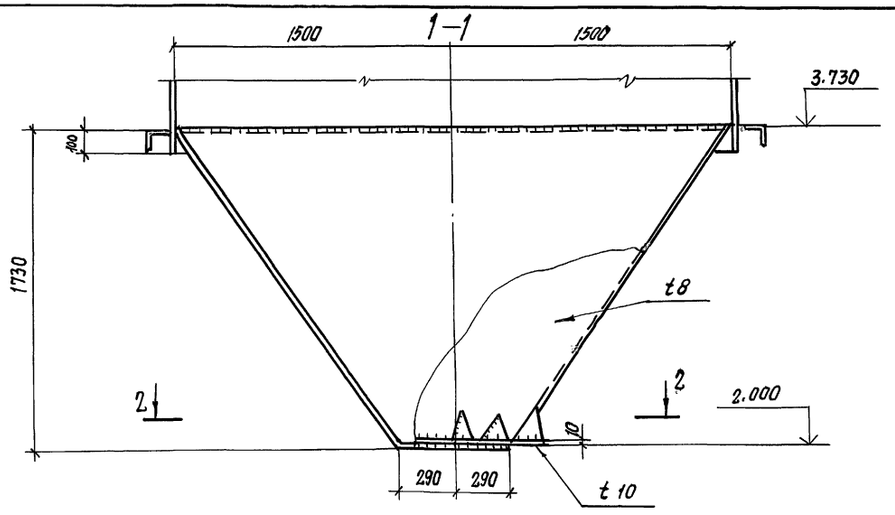

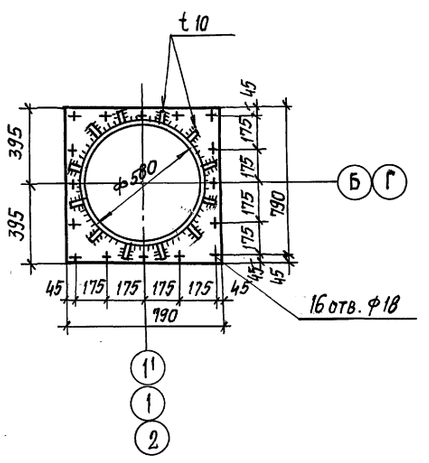

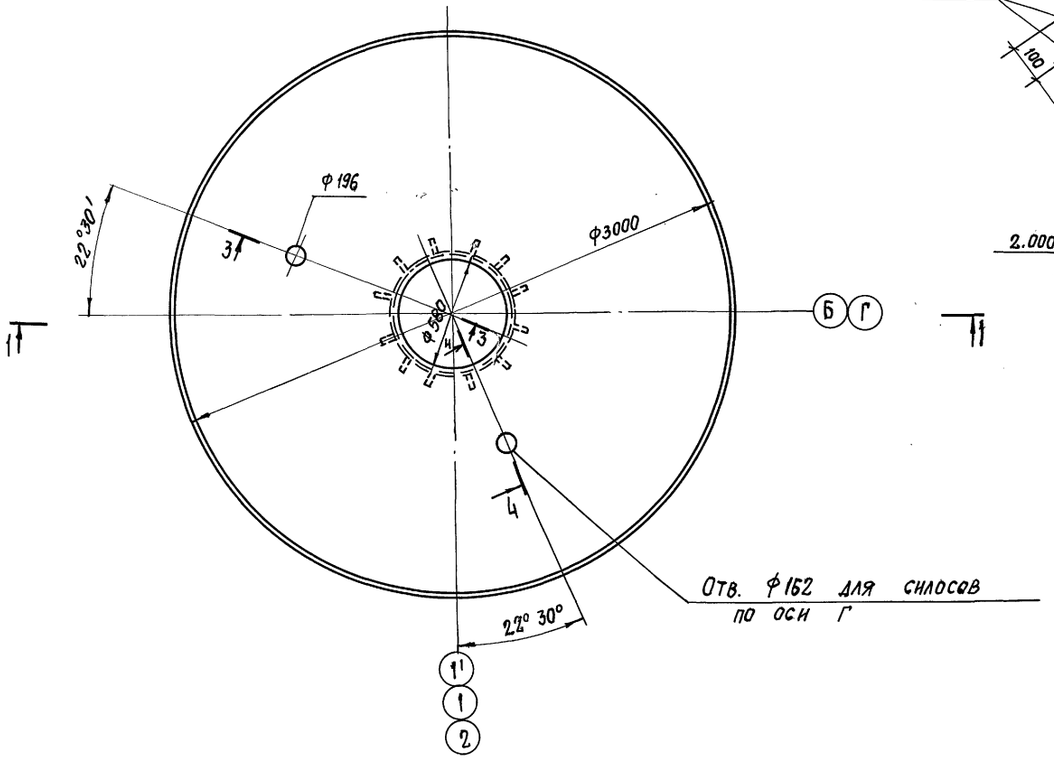

3-3

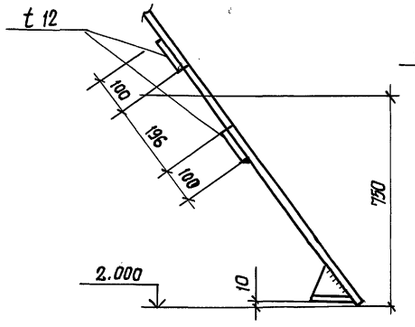

4-4

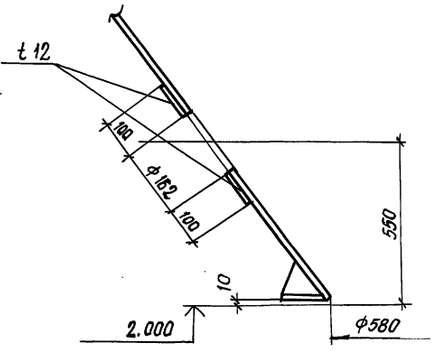

1. Опорные части силоса условно не показаны
2. Конструкция силосной банки на листе 9

ГИП	Иванова		
Нач. отд	Рыбкина		
Н. контр	Рашевский		
Гл. спец.	Рашевский		
Вед. инж	Панкратова		
Инж.	Жохова		
Пров.	Панкратова		

Привязан			
Инв. №			
708-76.93		КМ	
Склад цемента прирельсовый вместимостью 720 / 480 т.			
	Стадия	Лист	Листов
	Р	10	
Воронка силоса	Проектный институт №2		

Инв. № подл. | Подпись и дата | Взамен инв. №

Копировал

Формат А3

400059-05 12

Альбом 6

План отверстий в крышках силосов

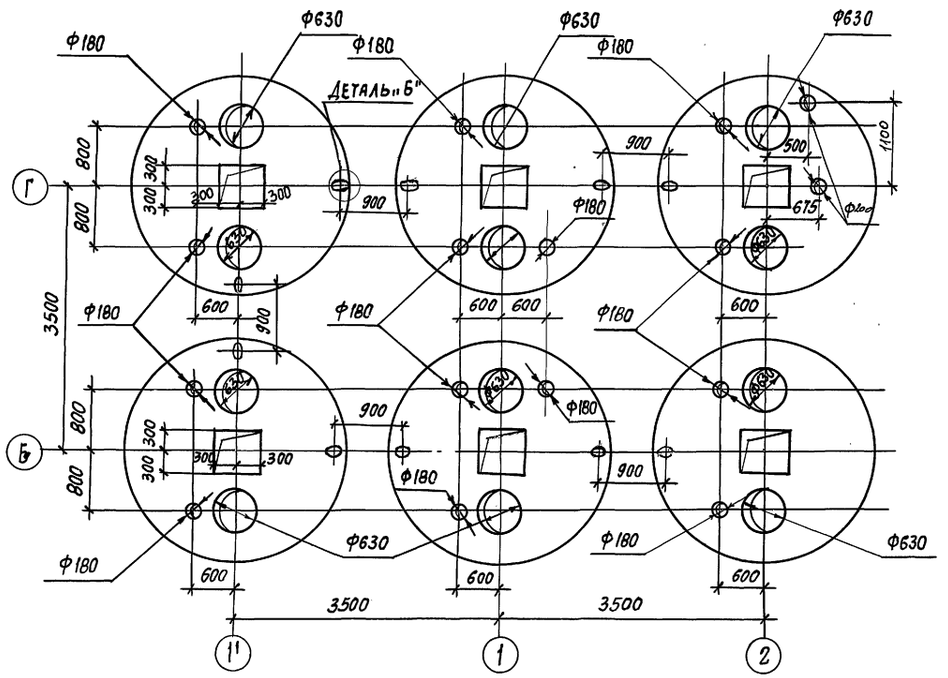

План крышек силосов по осям 1; 1

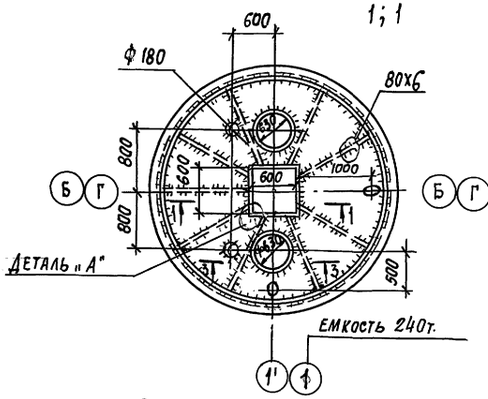

План крышки силосов по оси 1 (емкость 360т.)

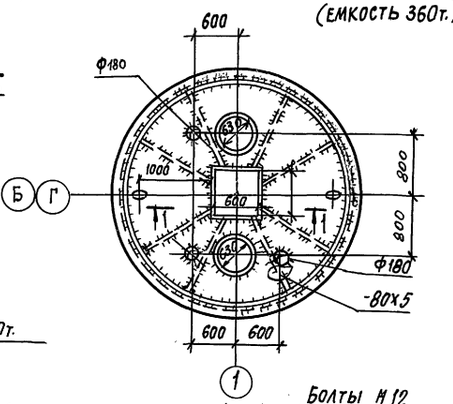

План крышки силосов по оси 2 (емкость 360т

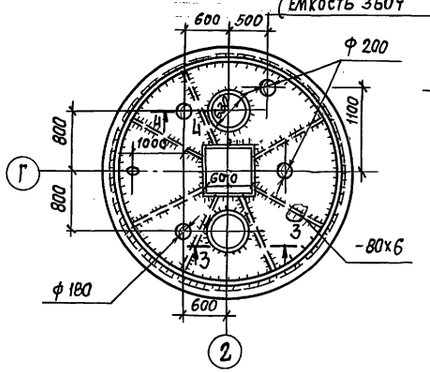

1-1

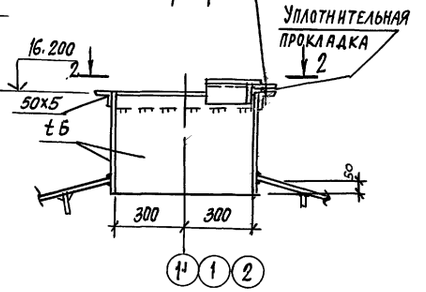

2 — 2

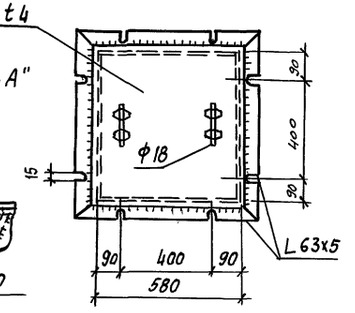

3-3; 4-4

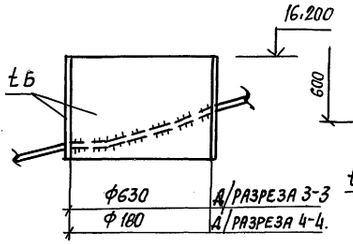

Деталь «А»

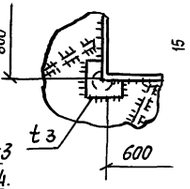

План отверстий в крышках силосов

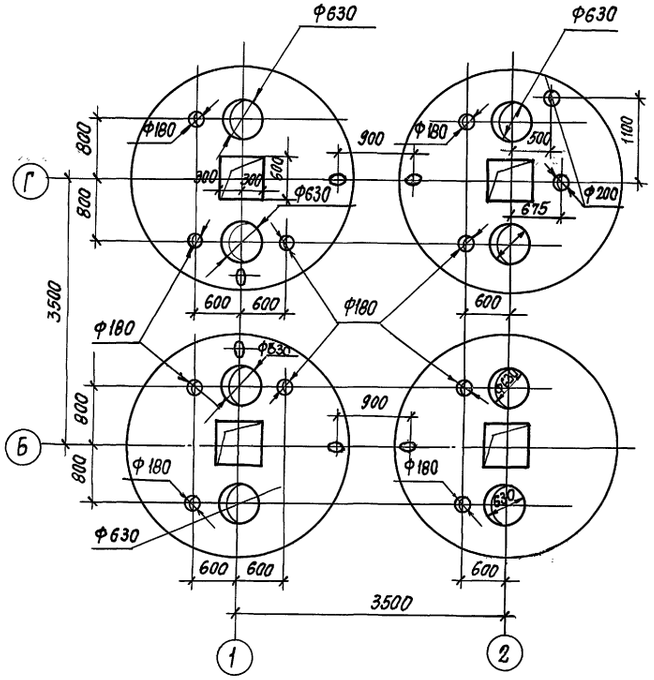

Деталь «Б»

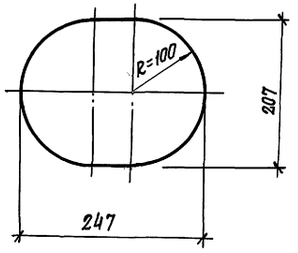

ГИП	Иванова		708-76.93 КМ
Нач. отд.	Рыбкина		Склад цемента прирельсовый вместимостью 120/480т
Н. контр.	Рашевский		
Гл. кон.	Рашевский		Стадия Р; Лист 11; Листов
Вед. инж.	Панкратова		
Инж.	Жохова		Схема расположения отверстий в крышках силосов.
Пров.	Панкратова		Проектный институт №2

Привязан

Инв. №

Взамен инв. № | Подпись и дата | Инв. № подл.

Формат А1

400059-05 13

Альбом 6

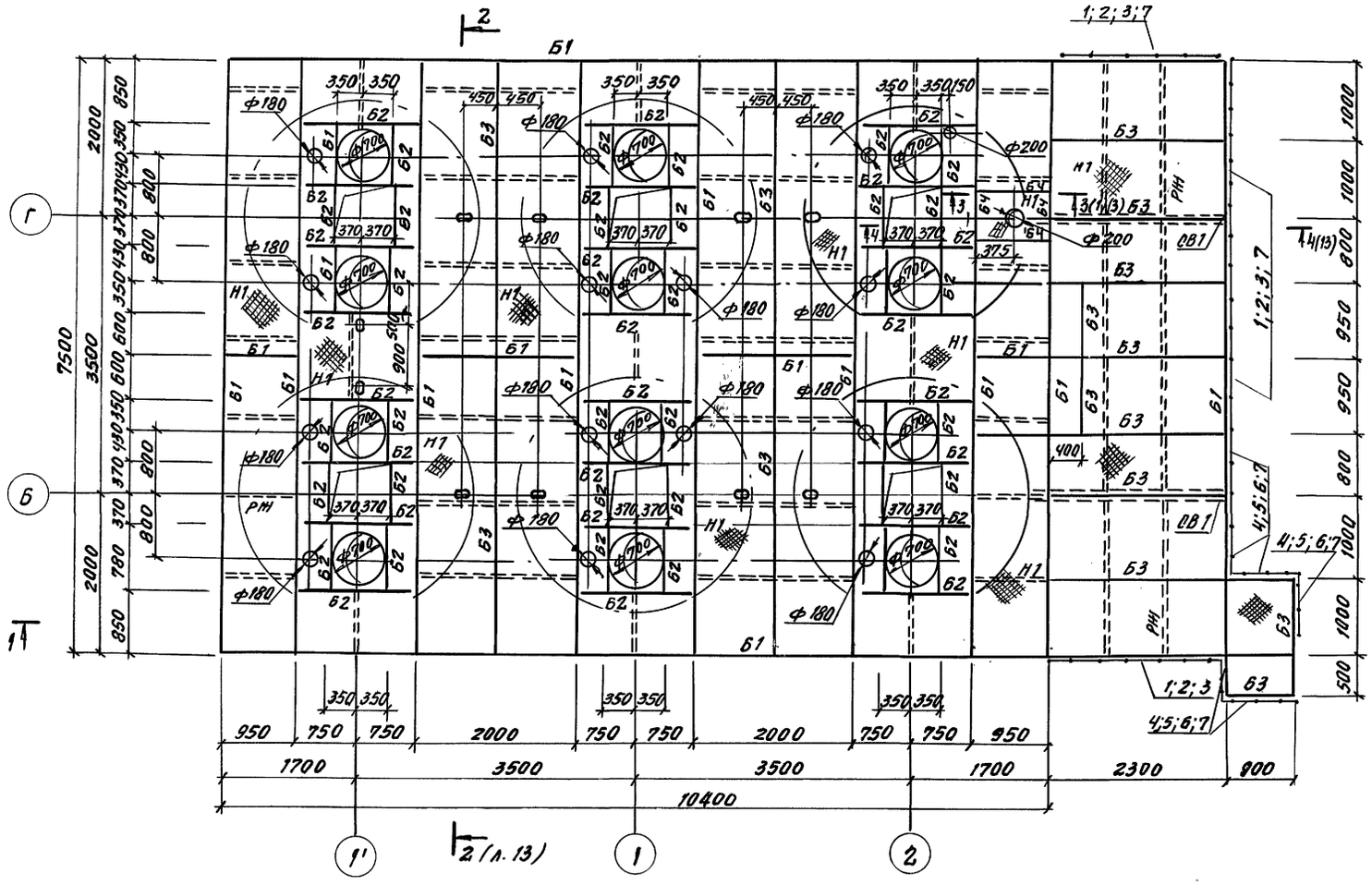

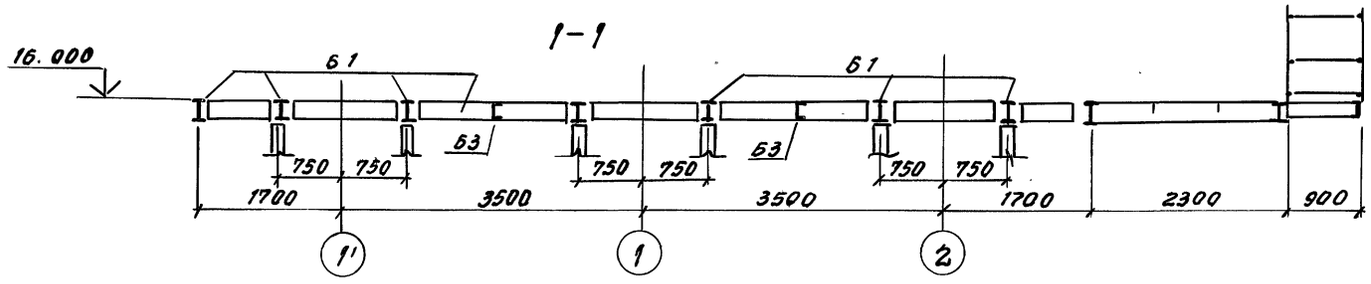

Ведомость элементов

Марка	Сечение: эскиз	поз.	состав	Опорные усилия: M тс.м	N тс	Q тс	Марка металла	Примечания
Б1	I		I 23Б1			1,2	С245	
Б2	[		ГнС100×50×3			0,25	С235	
Б3	[		ГнС160×80×5			0,6		
Б4	I		I 70 Ш3	конструктивно			С345	
СВ1	[]		2ГнС100×50×3				С235	
Н1	—		t=5					Сталь риф.
РМ	—		лист 50×6					
1	Ограждение площадок		ЭППХ-24	1.450.3-6 В.0-1			С235	
2			ЭСПХ-24					
3			ЭБПХ-24					
4			ЭППХ-9					
5			ЭСПХ-9					
6			ЭБПХ-9					
7			СПХ					

Ребра-50×6 с шагом 1000 м приварить к настилу непрерывным швом k_f = 4 мм

Привязан

Инв. №

ГИП	Иванова		708-16.93 КМ
Нач. отд.	Рыбкина		Склад цемента прирельсовый вместимостью 720 / 480 т
Н. кон.	Рашевский		стадия Р; лист 12; листов
Гл. кон.	Рашевский		Схема расположения балок перекрытия на отм. 16.000 (вмест. 720т)
Вед. ин.	Панкратова		Проектный институт №2

Копировал

Формат А2

400059-05 14

Инв. № подл. | Подпись и дата | Взам. инв. №

Альбом 6

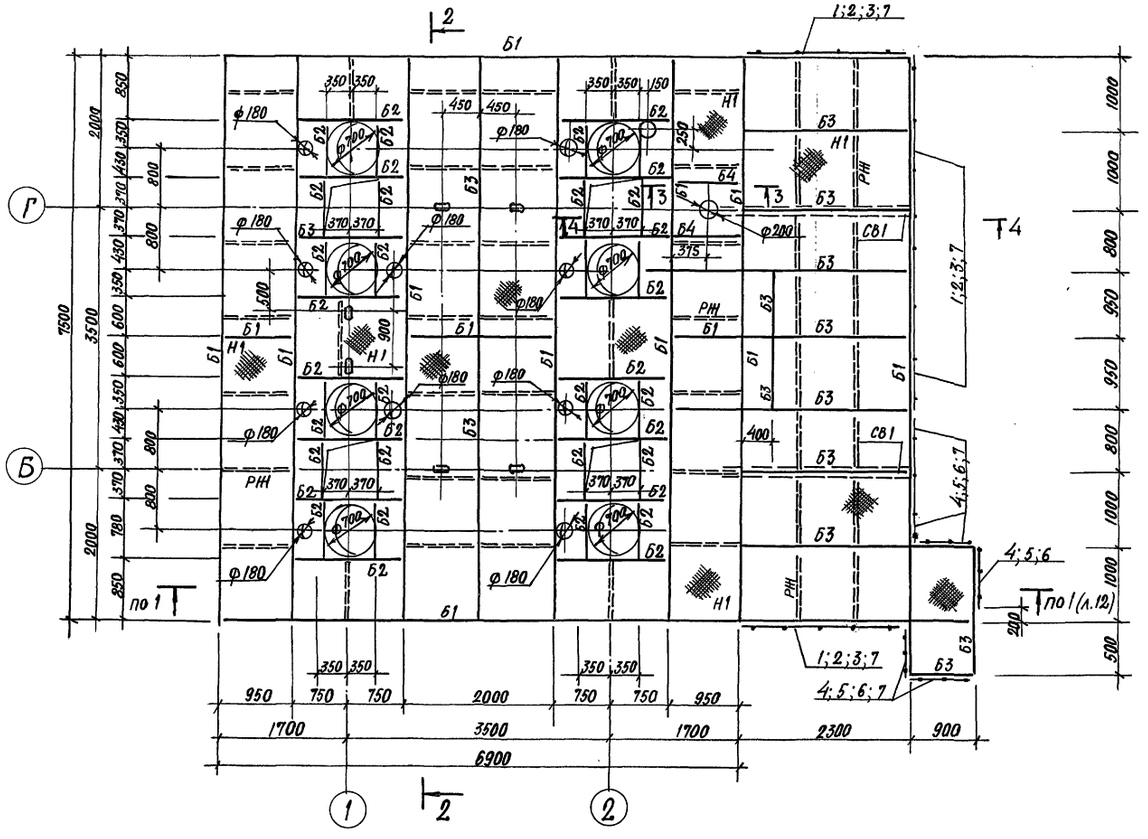

Ведомость элементов

Марка	Сечение: эскиз	поз.	состав	Опорные усилия: M тс.м	N тс	Q тс	Марка металла	Примечания
Б1	I		I 23Б1			1,2	С 245	
Б2	⊏		ГнС 100×50×3			0,25	С 235	
Б3	⊏		ГнС 160×80×5			0,6	С 235	
Б4	I		I 70 Ш3	конструктивно			С 345	
СВ1	⊏		2ГнС 100×50×3				С 235	
Н1	—		t=5					сталь рифл.
РН	—		лист 50×6					
1	Ограждение площадок		ЭППХ-24	1.450.3-6 в.0-1			С 235	
2			ЭСПХ-24					
3			ЭБПХ-24					
4			ЭППХ-9					
5			ЭСПХ-9					
6			ЭБПХ-9					
7			СПХ					

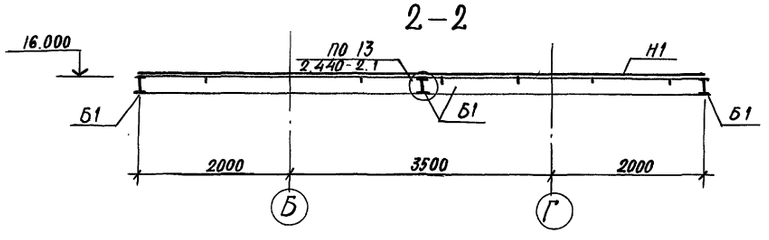

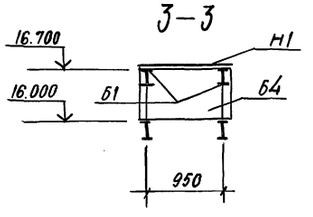

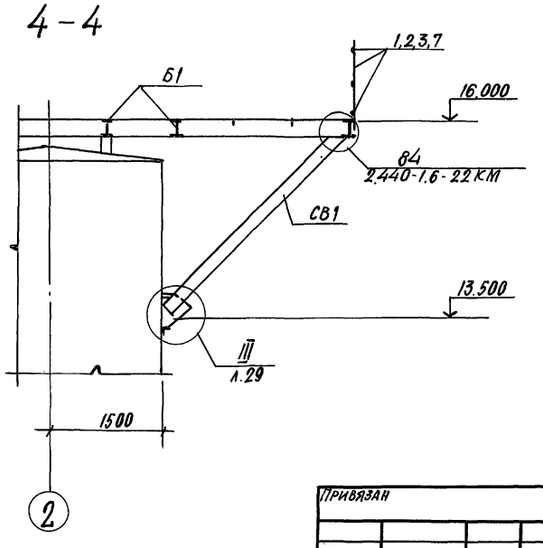

Привязан

Инв. №

ГИП	Иванова		708-16.93 КМ
Нач.отд.	Рыбкина		Склад цемента прирельсовый вместимостью 720/480 т
Н.контр.	Рашевский		
Гл.спец.	Рашевский		
Вед.инж.	Панкратова		

Стадия	Лист	Листов
Р	13	

Схема расположения балок перекрытия на отм. 16.000 (вместимость 480 т)

Проектный институт № 2

Формат

Инв. № подл. | Подпись и дата | Взам. инв. №

Ц 00059-05 15

Альбом 6

Схема расположения колонн и связей навеса

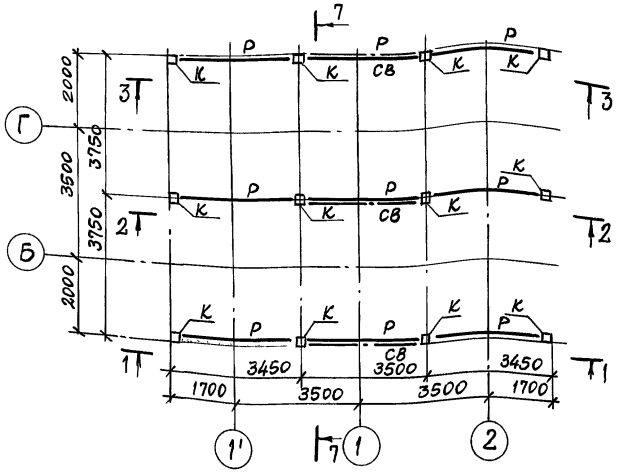

Схема расположения колонн и связей навеса

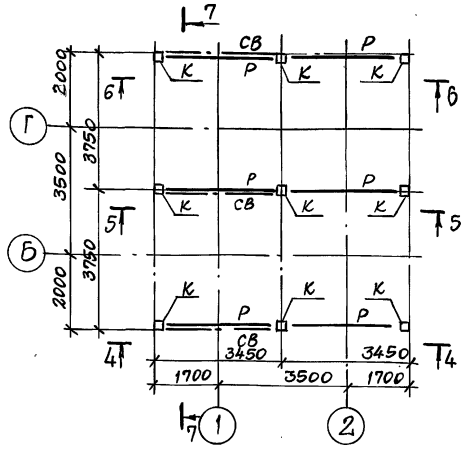

7-7

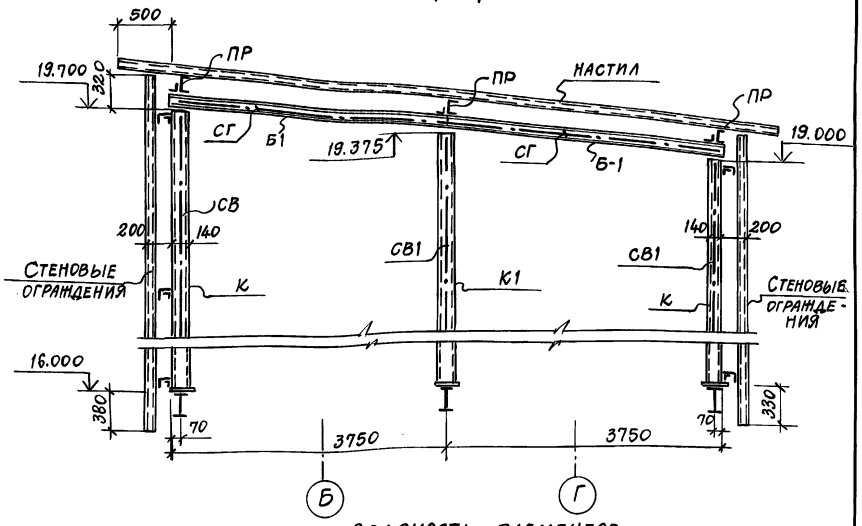

Схема расположения балок, прогонов и связей кровли

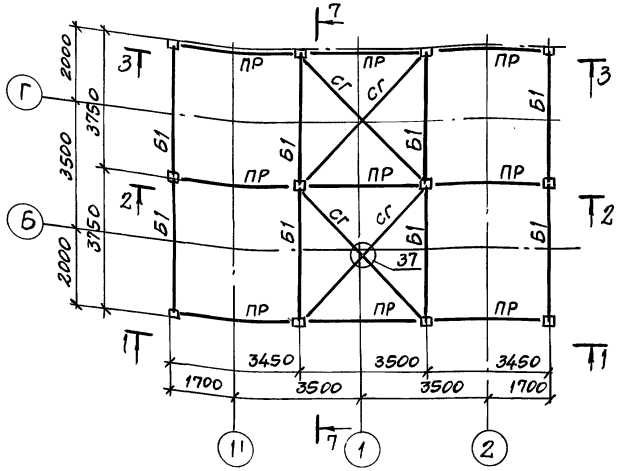

Схема расположения балок прогонов и связей кровли

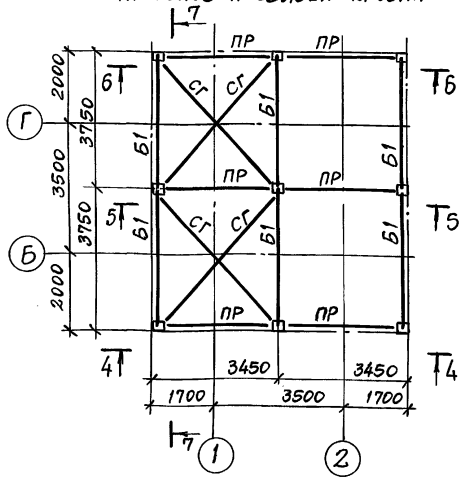

Ведомость элементов

Марка	Сечение			Опорные усилия			Марка металла	Примечания
	Эскиз	Поз.	Состав	M тс.м	N тс	Q тс		
К	□		Гн □ 140×5		3,0		С255	
Б1	I		I 23 Б1		1,5		С245	
ПР	[		Гн [160×80×5			1,2		
СВ	⊥⊥		2 L 90×7	по гибкости				
СГ	L		L 90×7		"			
Р	L		L 110×8		"			
ОГ	•		ϕ 12					
СГО	L		L 63×5				С235	

1-1; 2-2; 3-3

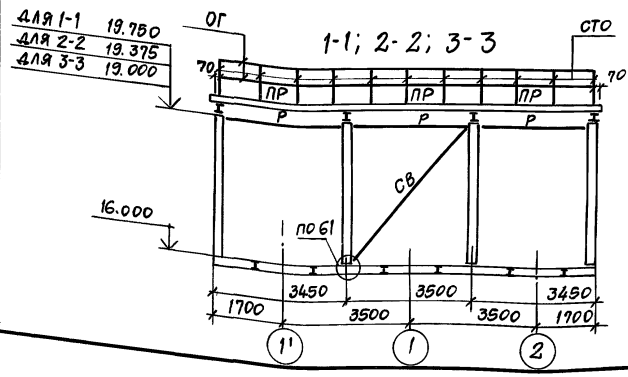

4-4; 5-5; 6-6

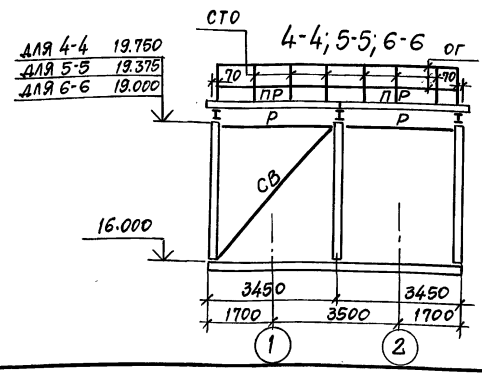

Узлы замаркированы по серии 2.440-1 в. 6.

Привязан:

Инв. №

ГИП	Иванова	
Нач. отд.	Рыбкина	
Н. контр.	Рашевский	
Гл. спец.	Рашевский	
Вед. инж.	Панкратова	
Инж.	Экохова	
Пров.	Панкратова	

708-76.93 КМ

Склад цемента прирельсовый вместимостью 720/480 т

Стадия	Лист	Листов
Р	14	

Схемы расположения колонн, балок, прогонов и связей

Проектный институт № 2

Копировал

Формат А2

400059-05 16

Инв. № подл. | Подп. и дата | Взам. инв. №

Альбом 6

Схемы расположения ригелей

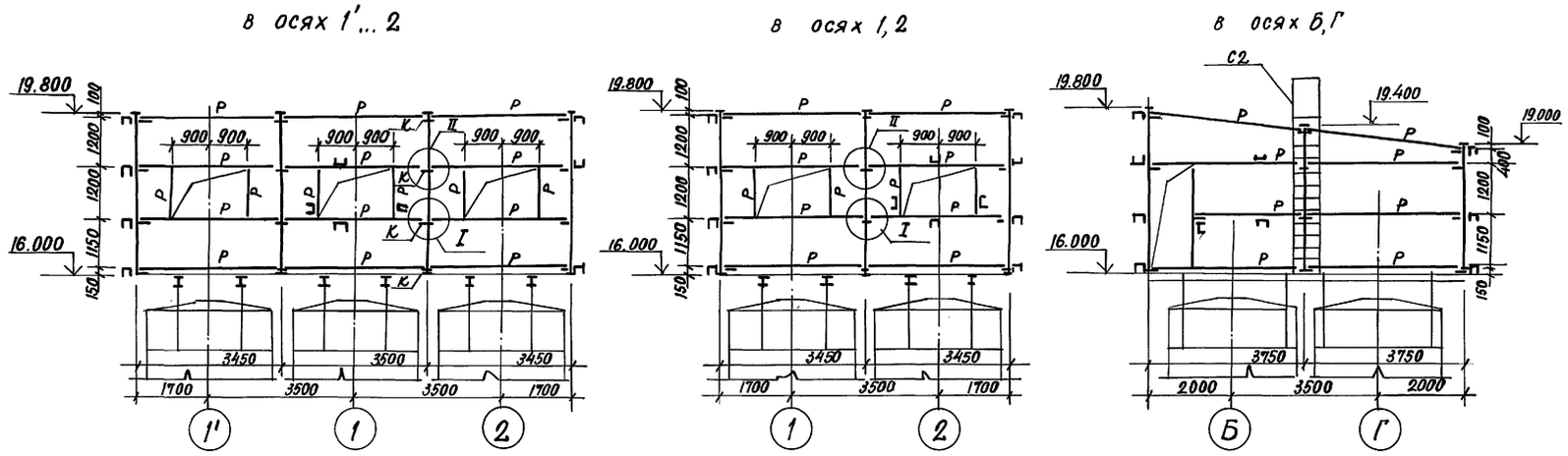
в осях 1'... 2
в осях 1,2
в осях Б,Г

Ведомость элементов

Марка	Сечение: эскиз	поз.	состав	Опорные усилия: M тс.м	N тс	Q тс	Марка металла	Примечания
P	[		ГН [160×80×5			0,5	С 235	
K	L		L 140×9				С 245	
C2	4900 1 2	1	L 75×6					
		2	ф 18					

Схемы расположения ригелей

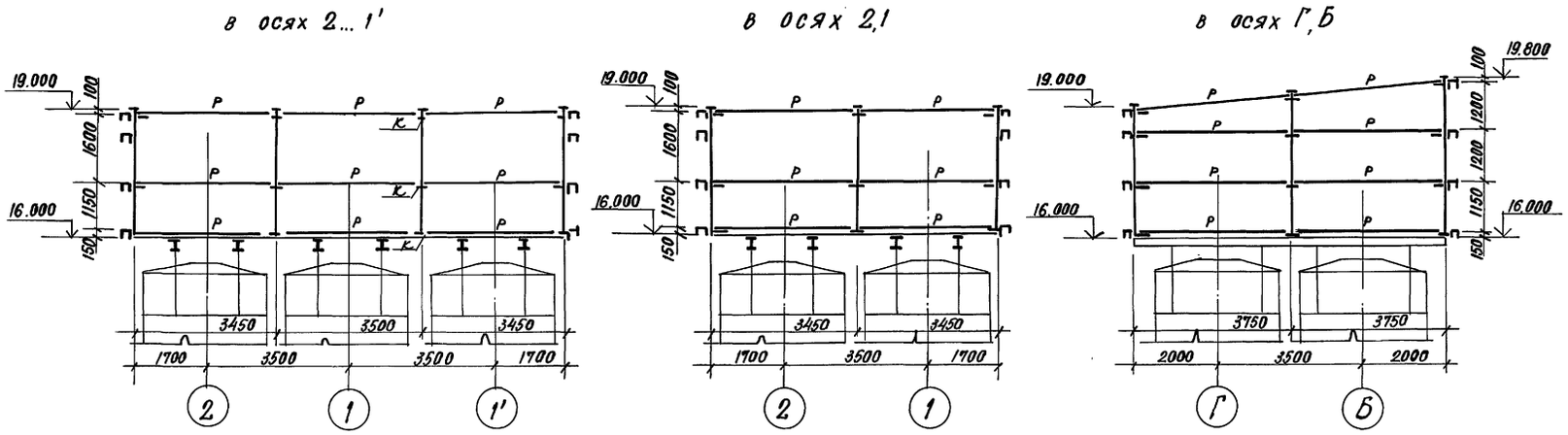
в осях 2... 1'
в осях 2,1
в осях Г,Б

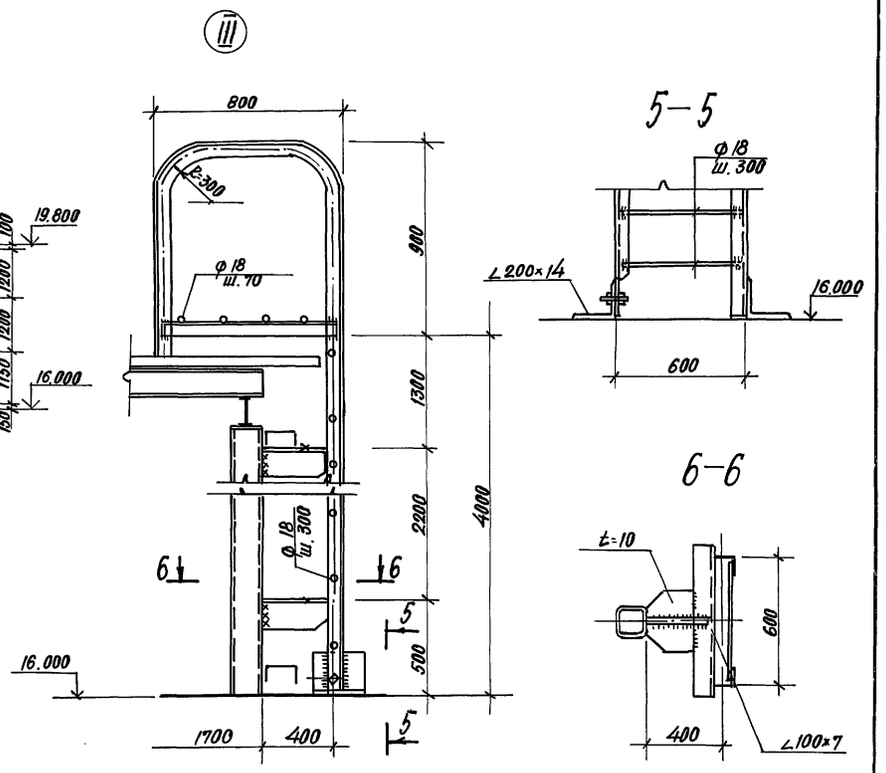

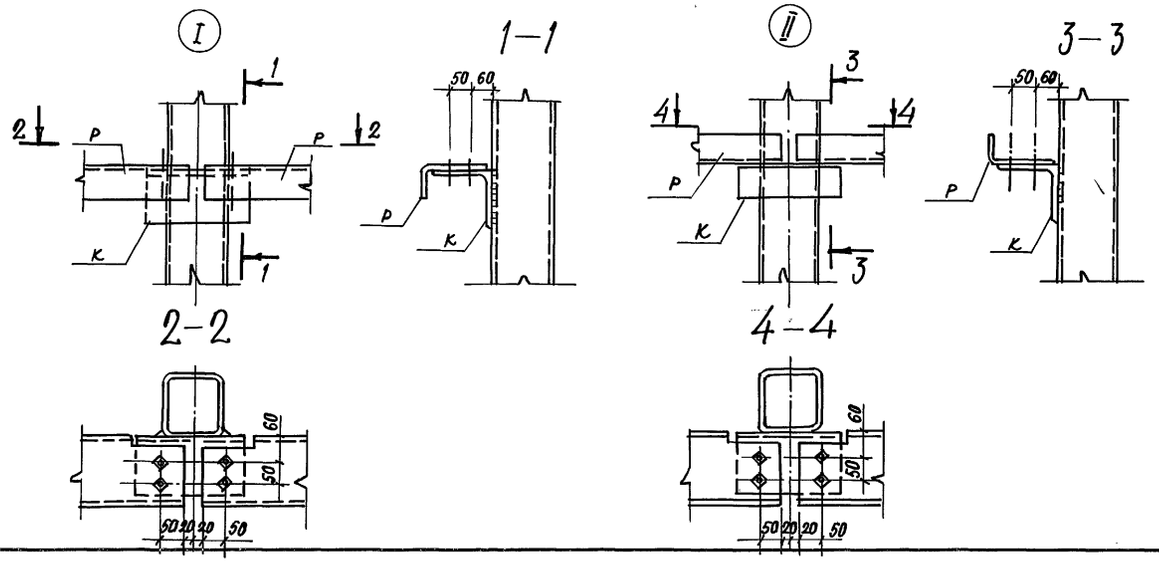

Схема C2

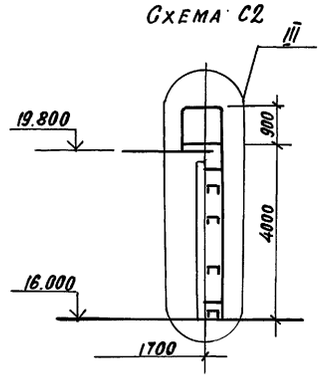

ГИП	Иванова		
Нач.отд.	Рыбкина		
Н.конт.	Рашевский		
Гл.спец.	Рашевский		
Вед.ин.	Панкратова		
Инж.	Жохова		
Пров.	Панкратова		

Привязан

Инв. №

708-76.93 -КМ

Склад цемента прирельсовый в местимостью 720/480 т

Стадия	Лист	Листов
Р	15	

Схемы расположения ригелей

Проектный институт № 2

Формат

Инв. № подл. | Подпись и дата | Взам. инв. №

Ц00059-05 17

Альбом 6

Схема расположения профлиста стен

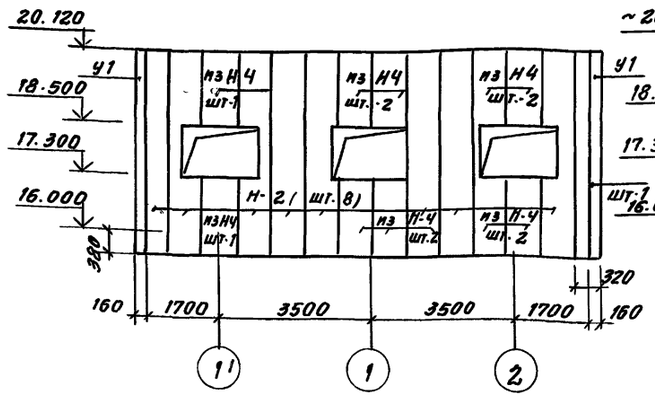

Схема расположения профлиста стен

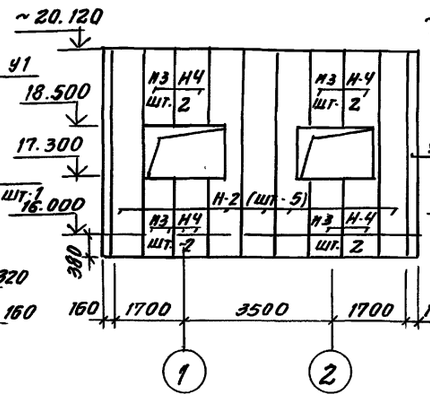

Схема расположения профлиста стен

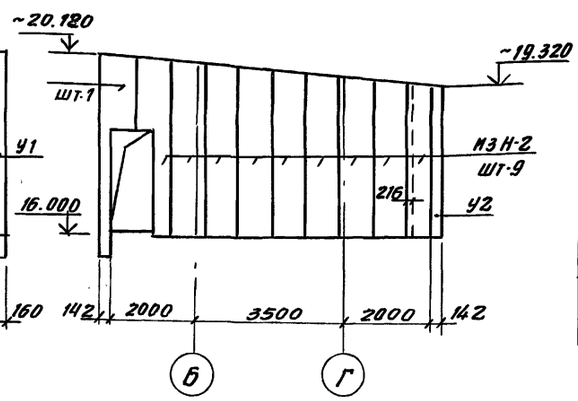

Ведомость элементов

Марка	Сечение эскиз	Поз.	Состав	Опорные усилия M тс.м	N тс	Q т.с	Марка металла	Примечания
Н-1	750		Н57-750-0.8	ГОСТ	24045	-86		ℓ=8500
Н-2	800		НС40-800-0.7	—	"	—		ℓ=4500
Н-3	600		НС40-800-0.7	—	"	—		ℓ=3600
Н-4	800		НС40-800-0.7	—	"	—		ℓ=3300
У1	300	1	t=0.7	ГОСТ 8075-56*			оцинков. сталь	ℓ=4500
У2								ℓ=3600

Схема расположения профлиста стен

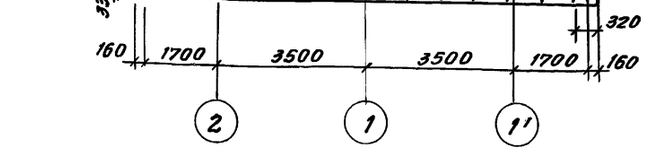

Схема расположения профлиста стен

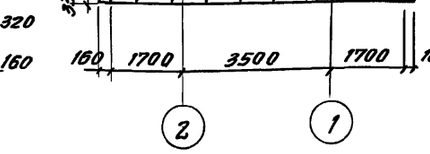

Схема расположения профлиста стен

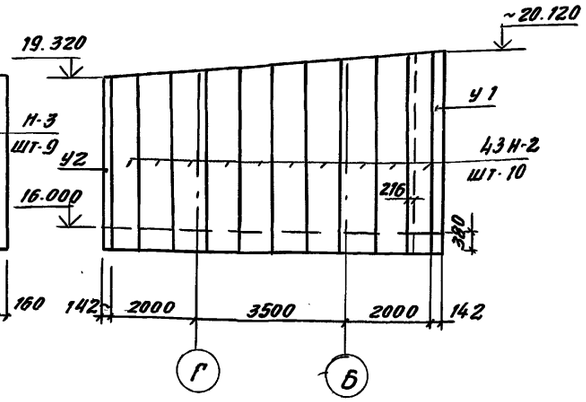

Схема расположения профлиста кровли

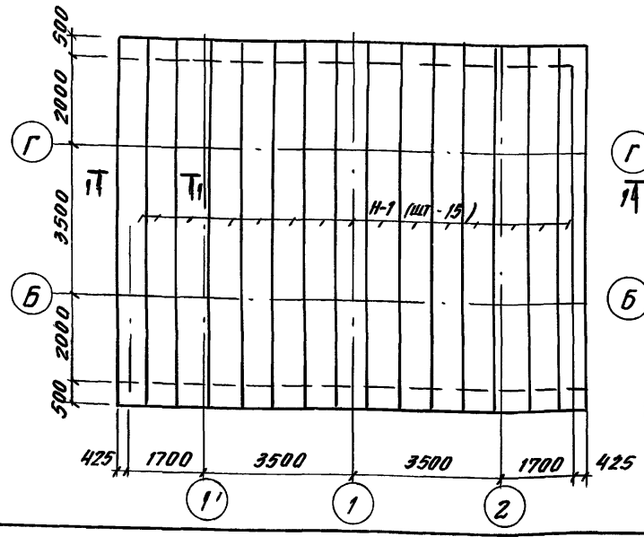

Схема расположения профлиста кровли.

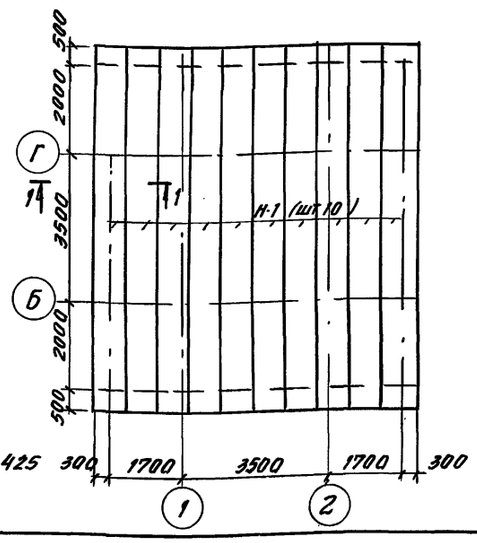

1-1

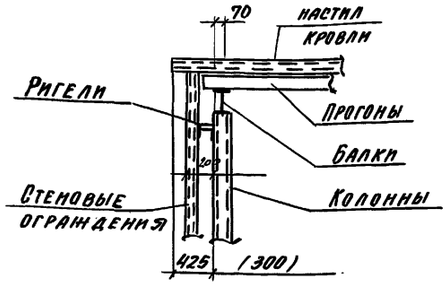

1. Профилированный настил крепить к прогонам и ригелям в каждой волне самонарезающими болтами по ОСТ 34-13-016-77.
2. Листы стенового профнастила крепить между собой комбинированными заклепками с шагом 500 мм по ТУ 67-500-84.

Привязан:

Инв. №

ГИП	Иванова		
Нач. отд.	Рыбкина		
Н. контр.	Рашевский		
Гл. спец.	Рашевский		
Вед. инж.	Панкратова		
Инж.	Жохова		
Пров.	Панкратова		

708-76.93 КМ

Склад цемента прирельсовый вместимостью 720/480 т

Стадия	Лист	Листов
Р	16	

Схемы расположения настила, кровли и стен ограждения

Проектный институт №2

Копировал

Формат А2

Инв. № подл. | Подпись и дата | Взам. инв. №

400059-05 18

Альбом 6

Схема расположения балок на отм. 0.000

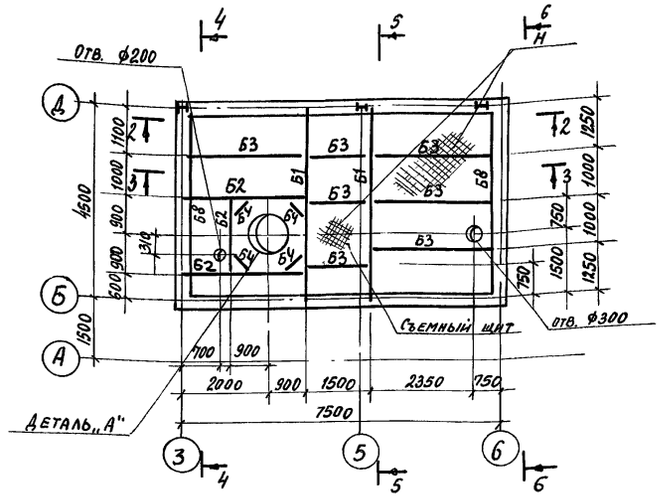

Схема расположения балок на отм. 3.500

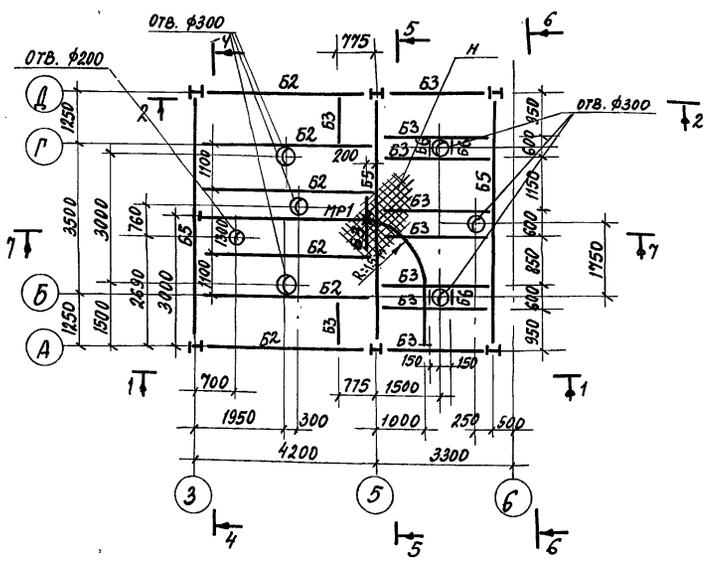

Схема расположения балок на отм. 5.800

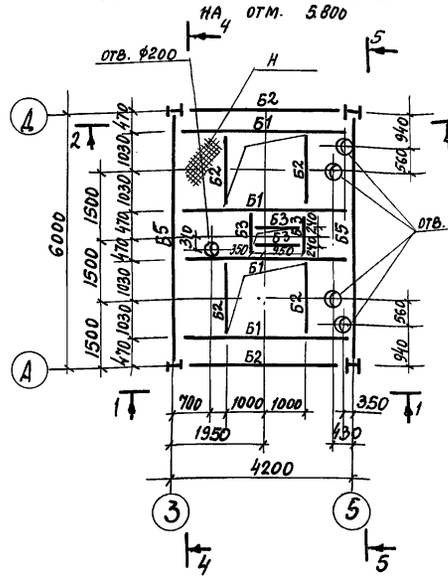

Схема расположения балок на отм. 7.000

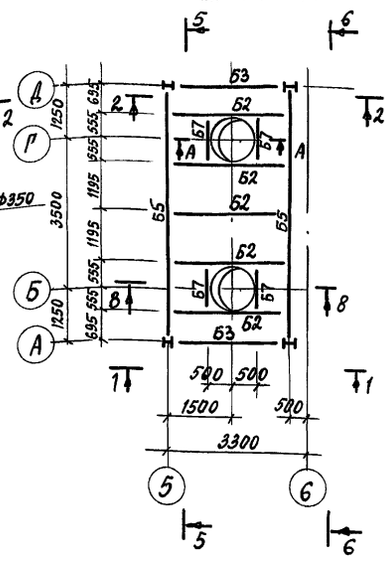

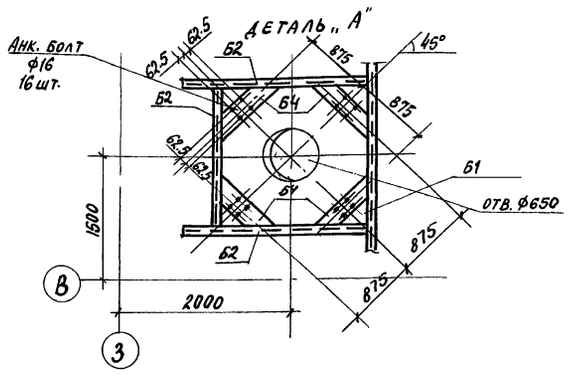

Схема расположения прогонов покрытия и ограждения на отм. 13.000

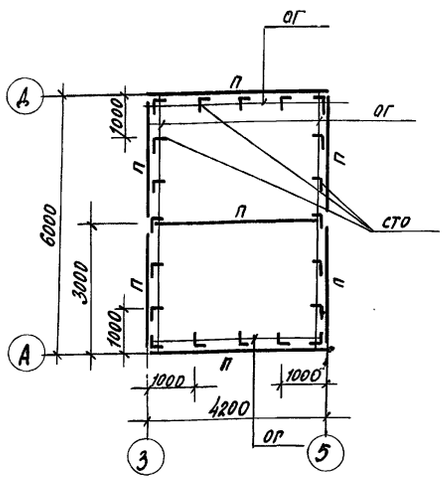

Схема расположения балок на отм. 8.100

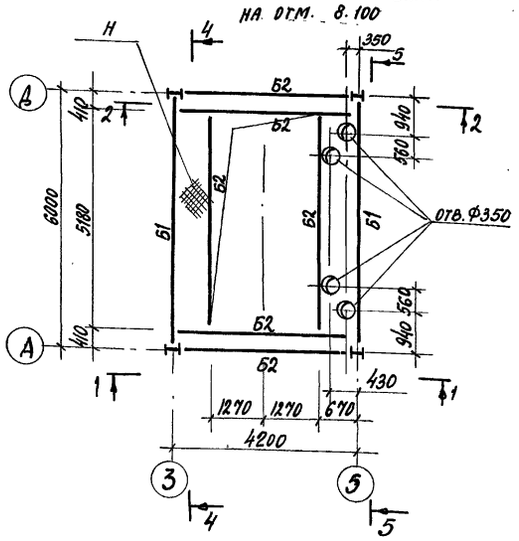

А-А

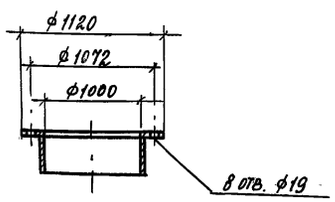

Схема расположения балок на отм. 12.400

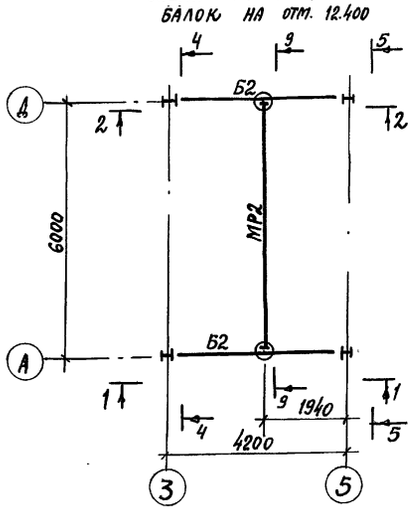

Схема расположения балок на отм. 13.00

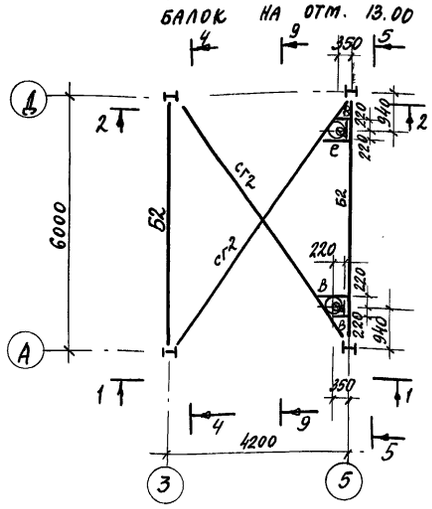

Ведомость элементов см. лист 19.

ГИП	Иванова	
Нач. отд.	Рыбкина	
Н. контр.	Рашевский	
Гл. конст.	Рашевский	
Вед. инж.	Панкратова	
Ст. инж.	Хаимова-Мальцова	
Пров.	Панкратова	

Привязан

Инв. №

708-76.93 КМ

Склад цемента прирельсовый вместимостью 720 т/сут

Стадия	Лист	Листов
Р	17	

Схемы расположения балок, прогонов покрытия в осях А-Д, 3-6

Проектный институт № 2

Копировал

Ц00059-05

Формат 19

Инв. № подл. | Подпись и дата | Взамен инв. №

Альбом 6

1-1

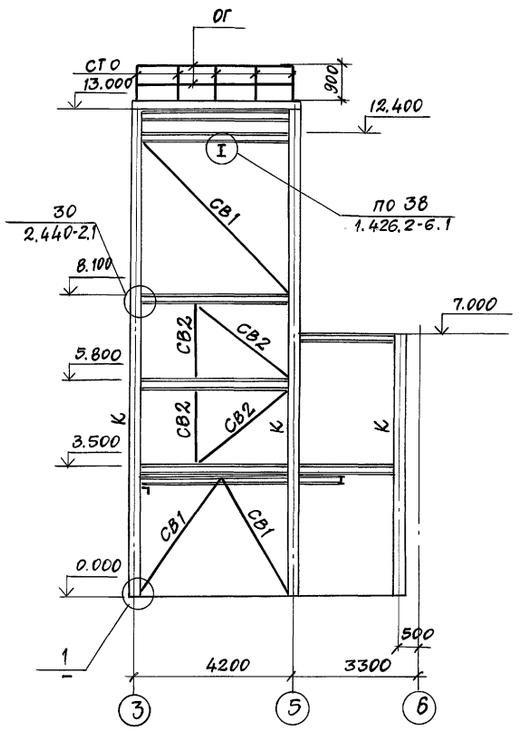

2-2

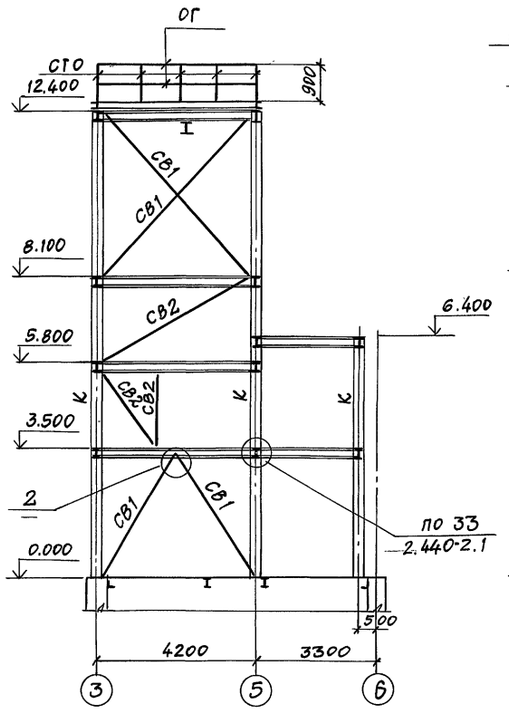

4-4

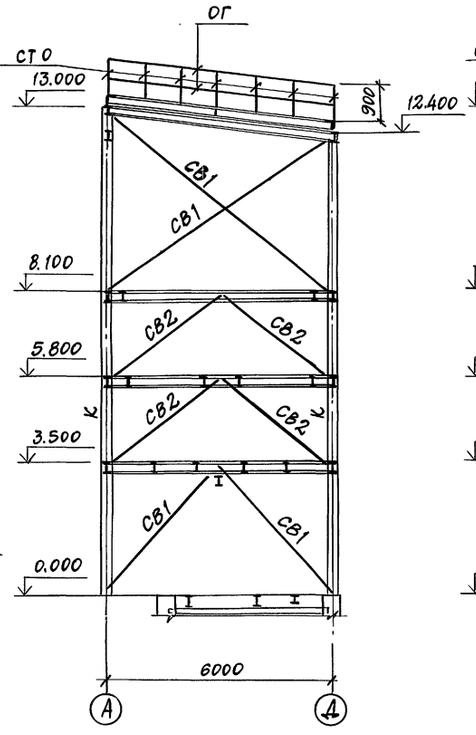

5-5

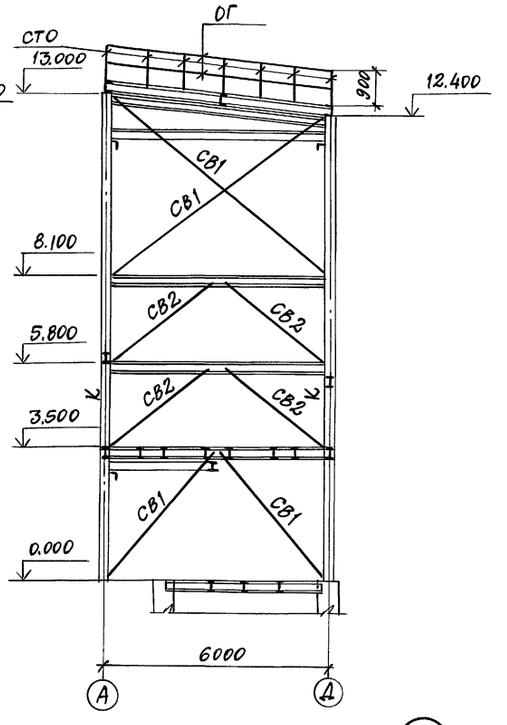

6-6

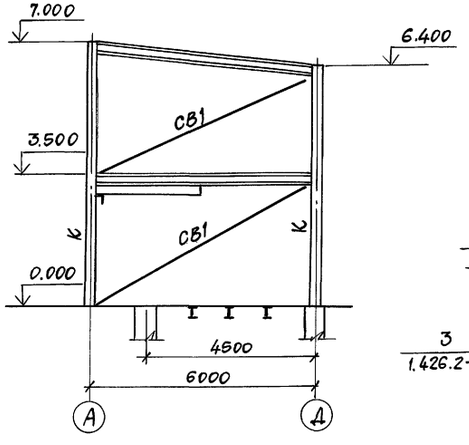

3-3

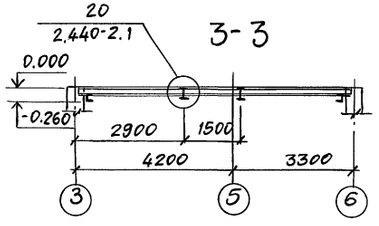

8-8

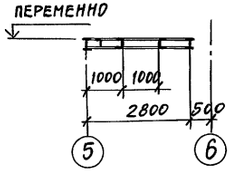

7-7

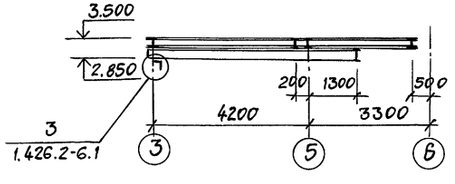

9-9

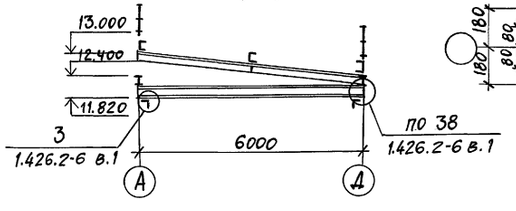

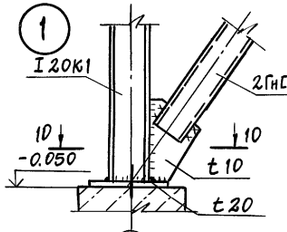

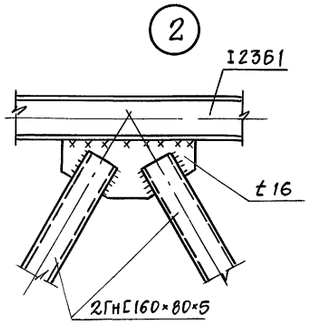

10-10

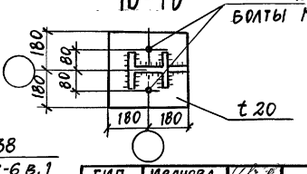

Ведомость элементов см. лист КМ19.

Привязан

Инв. №

ГИП	Иванова		
Нач.отд.	Рыбкина		
Н. контр.	Рашевский		
Гл.спец.	Рашевский		
Вед.инж.	Панкратова		
Ст.инж.	Хаимова-Малькова		
Пров.	Панкратова		

708-76.93 КМ

Склад цемента прирельсовый вместимостью 720/480т

Стадия	Лист	Листов
Р	18	

Разрезы 1-1÷9-9

Проектный институт №2

Копировал

Формат А2

Ц00059-05 20

Инв. № подл. | Подпись и дата | Взамен инв. №

Альбом 6

Схема расположения прогонов стен по оси „А"

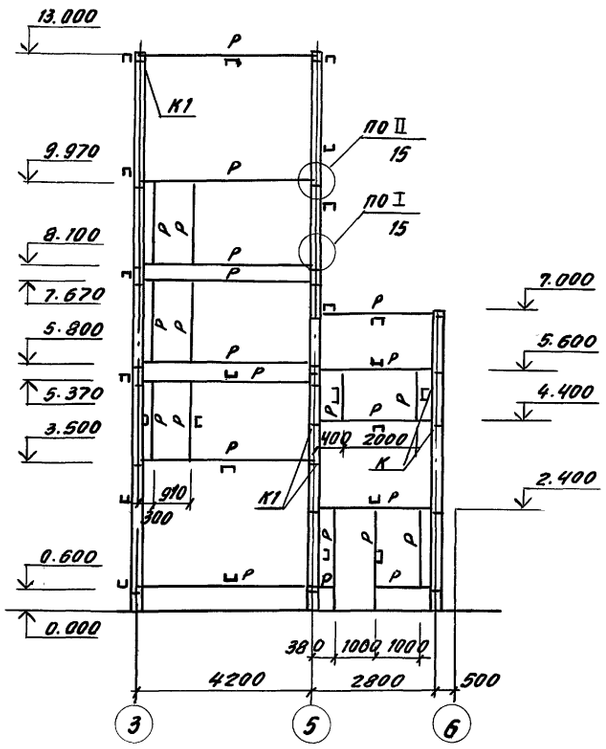

Схема расположения прогонов стен по оси „Д"

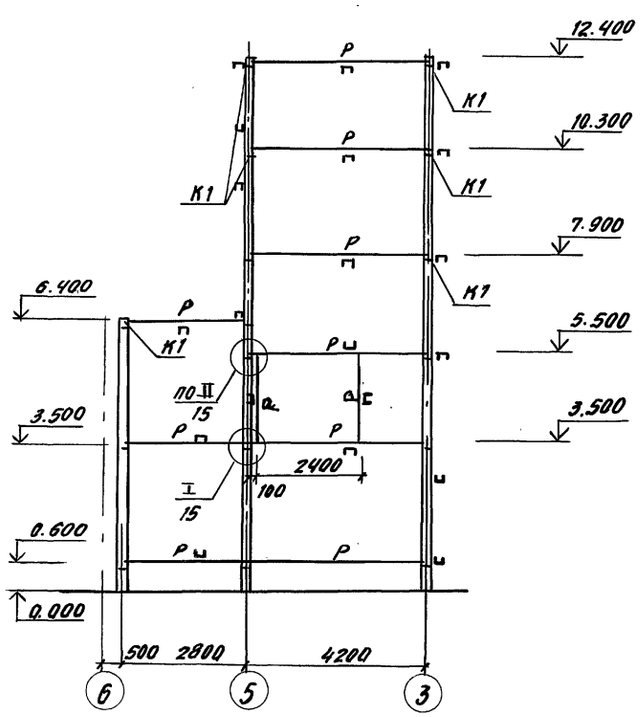

Схема расположения прогонов стен по оси „3"

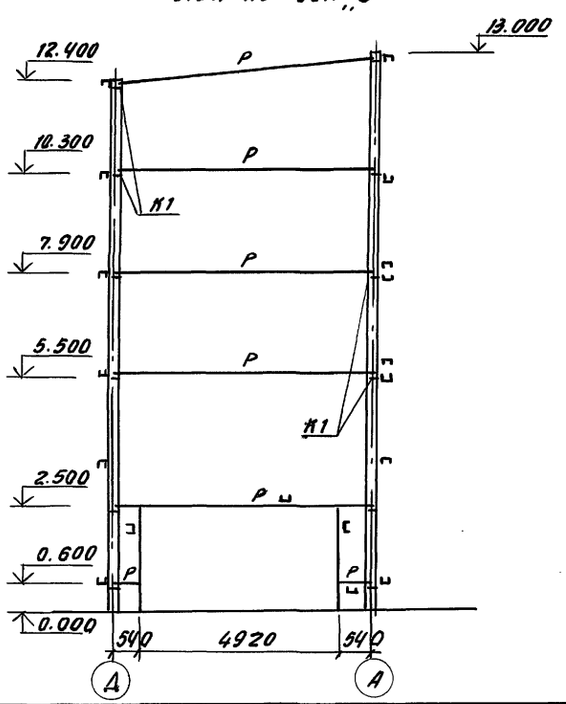

Схема расположения прогонов стен по оси „5"

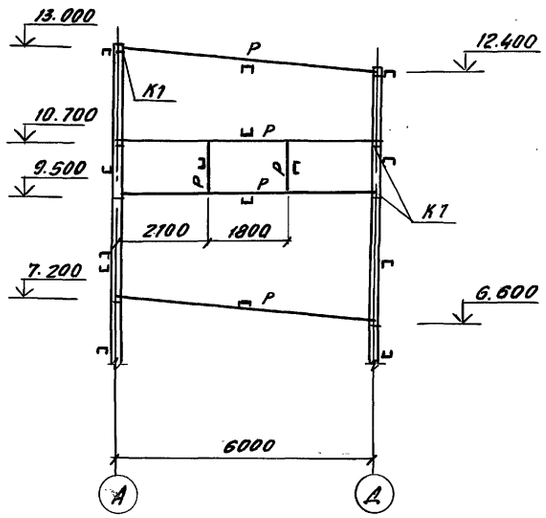

Ведомость элементов

Марка	Сечение эскиз	поз.	состав	Опорные усилия Мпр. тс.м	N тс	Q тс	Марка металла	Примечания
Р	[		Гнс160×80×5				С235	
К1	∟		∠140×9				С245	
К	I		I20К1		20		С245	
Б1	I		I26Б1	4.33			С245	
Б2	I		I23Б1	2.60			С245	
Б3	I		I16Б1	0.60			С245	
Б4	I		I20Ш1				С245	
Б5	I		I35Б1	8.25			С245	
Б6	[		[14				С245	
Б7	[		Гнс160×80×5				С235	
Б8	∟		∠50×5				С235	
СВ1	[]		2Гнс160×80×5	по гибкости			С235	
СВ2	[]		2Гнс100×50×3	по гибкости			С235	
СГ1	∟		∠90×7	по гибкости			С245	
Н	600 600	1	рифл.-t5				С235	
		2	-t6×50				С235	
МР1	I		I24М				С255	
МР2	I		I30М				С255	
П	[		Гнс160×80×5	1.17			С235	
В	∟		∠63×5				С245	
ОГ	•		ф12				С235	
СТО	∟		∠63×5				С245	
СГ2	∟		∠110×8	по	гибкости		С245	

Привязан

Инв.№

ГИП	Иванова		
Нач. отд.	Рыбкина		
Н. контр.	Рашевский		
Гл. спец.	Рашевский		
Вед. инж.	Панкратова		
Ст. инж.	Хаммова-Марцова		
Пров.	Панкратова		

708-76.93 КМ

Склад цемента вместимостью 720/480т прирельсовый

Стадия	Лист	Листов
Р	19	

Схемы расположения прогонов стен в осях А-Д, 3-6

Проектный институт №2

Копировал

Формат А2

Ц00059-05 21

Инв.№ подл. | Подпись и дата | Взам. инв.№

Альбом 6

Схема расположения профлиста стен по оси „А"

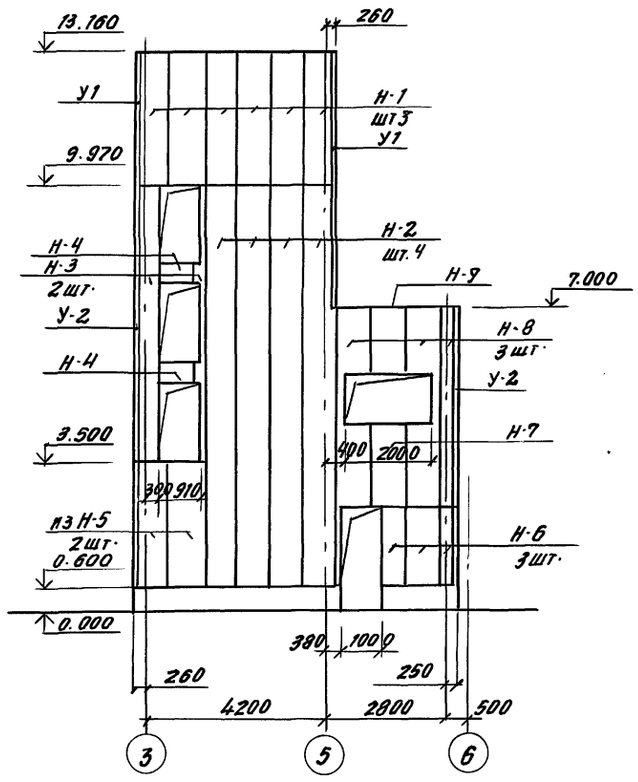

Схема расположения профлиста стен по оси Д

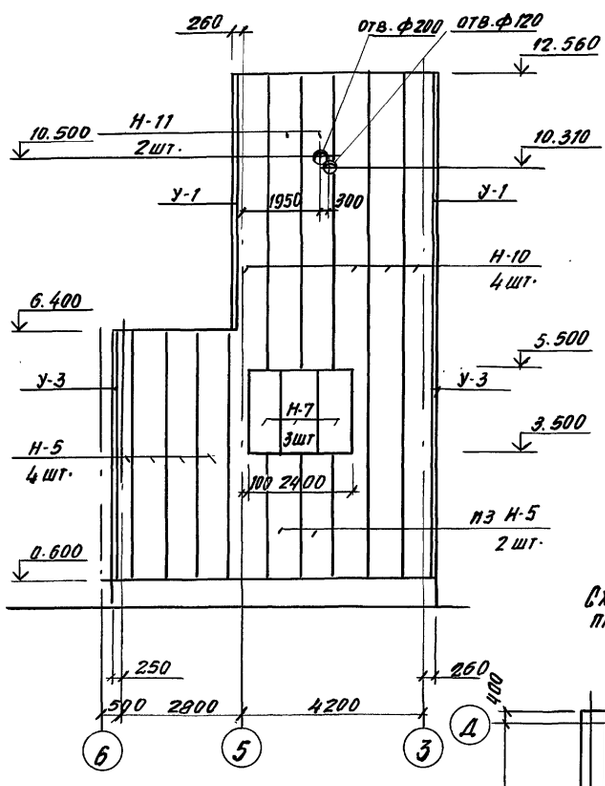

Схема расположения профлиста кровли на отм. 13.000

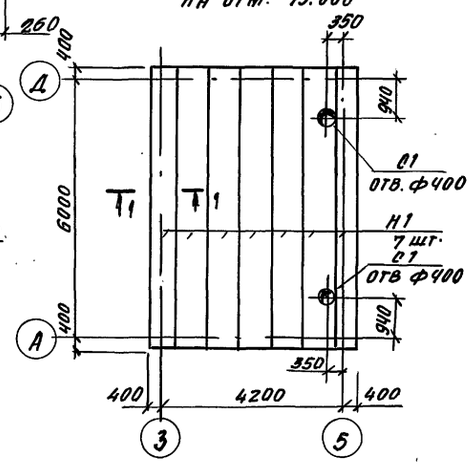

Схема расположения профлиста стен по оси 3

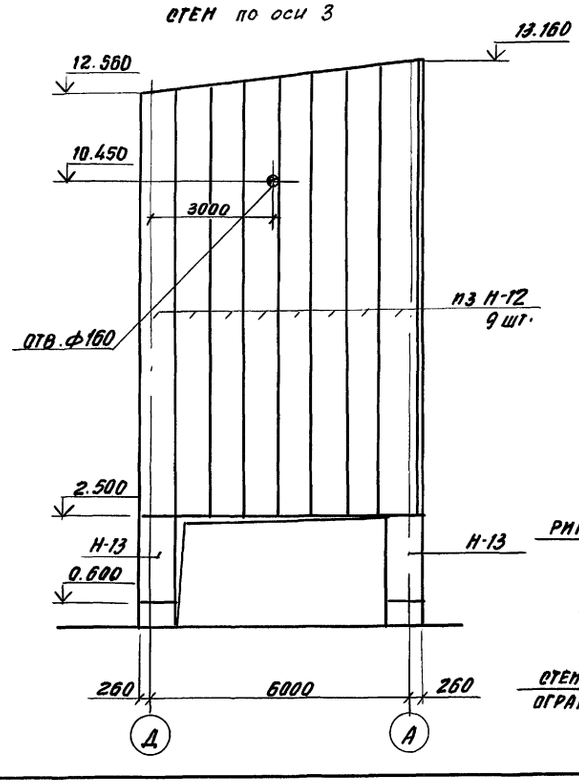

Схема расположения профлиста стен по оси 5

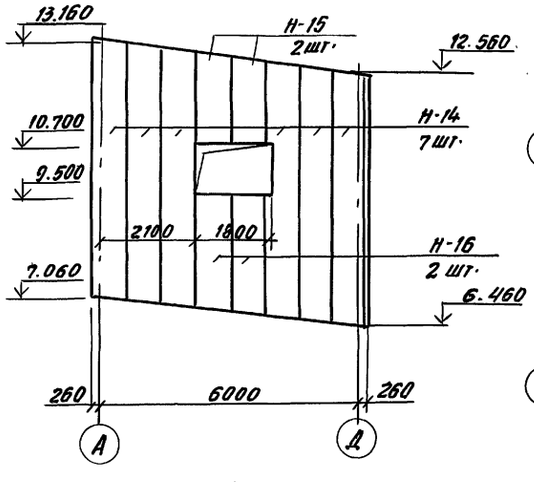

1—1

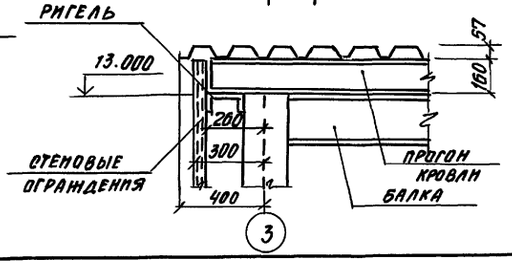

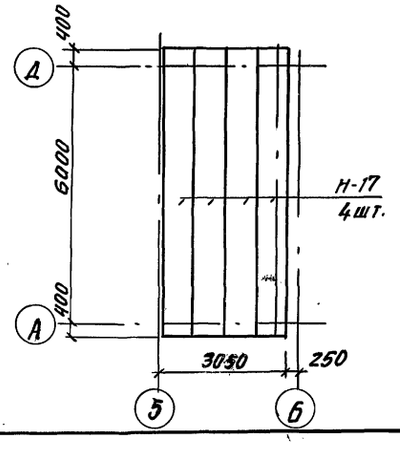

Ведомость элементов

Марка	Сечение: эскиз	поз.	состав	Опорные усилия: M тс.м	N тс	Q тс	Марка металла	Примечание
Н-1								ℓ=3190
Н-2								ℓ=9370
Н-3								ℓ=6470
Н-4								ℓ=530
Н-5								ℓ=5800
Н-6								ℓ=1800
Н-7								ℓ=2000
Н-8	800		НС40-800-07		ГОСТ 24045-86			ℓ=4600
Н-9								ℓ=1400
Н-10								ℓ=11960
Н-11								ℓ=7060
Н-12								ℓ=10660
Н-13								ℓ=1900
Н-14								ℓ=6100
Н-15								ℓ=2160
Н-16								ℓ=2740
Н-17	750		Н57-750-08		ГОСТ 24045-86			ℓ=6800
У-1	300 / 300		t 0,7		ГОСТ 8075-56*		оцинков. сталь	ℓ=6160
У-2								ℓ=6400
У-3								ℓ=5800
С1	сложный		С1		1.494-24 в.2			2шт.

1. Профилированный настил крепить к прогонам и ригелям в каждой волне самонарезающими болтами по ОСТ 34-13-016-77.
2. Листы стенового профнастила крепить между собой комбинированными заклепками с шагом 500 мм по ТУ 67-507-84.

Привязан

Инв. №

ГИП	Иванова		
Нач. отд.	Рыбкина		
Н. контр.	Рашевский		
Гл. спец.	Рашевский		
Вед. инж.	Панкратова		
Ст. инж.	Ханнова-Малькова		
Пров.	Панкратова		

708-76.93 КМ

Склад цемента прирельсовый вместимостью 720 / 480 т

Стадия	Лист	Листов
Р	20	

Схемы расположения настила кровли и стен в осях А-Д, 3-6

Проектный институт №2

Копировал

Формат А2

Ц00059-05 22

Инв. № подл. | Подпись и дата | Взам. инв. №

Альбом 6

План на отм. 8.000

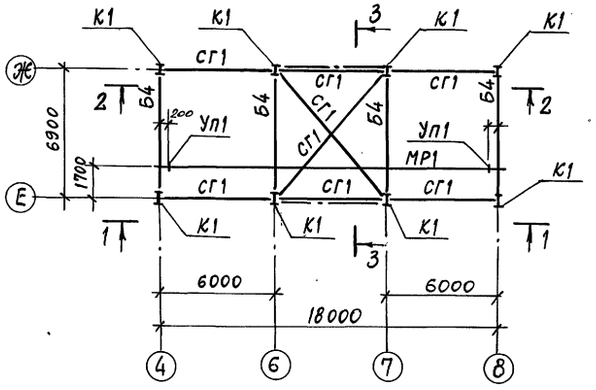

Схема расположения прогонов кровли

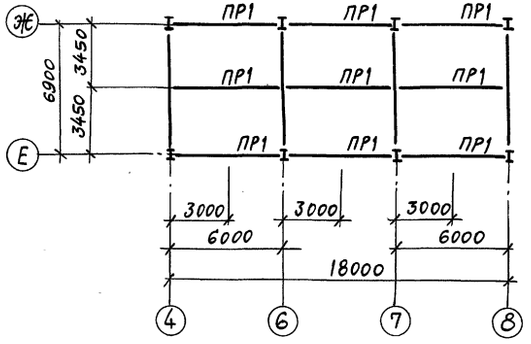

Схема расположения прогонов по оси „4" и по оси „В"

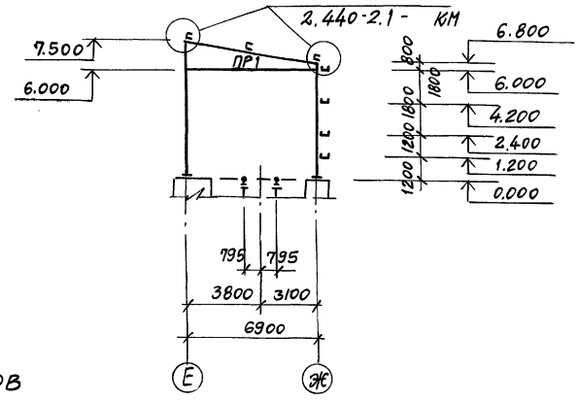

1-1

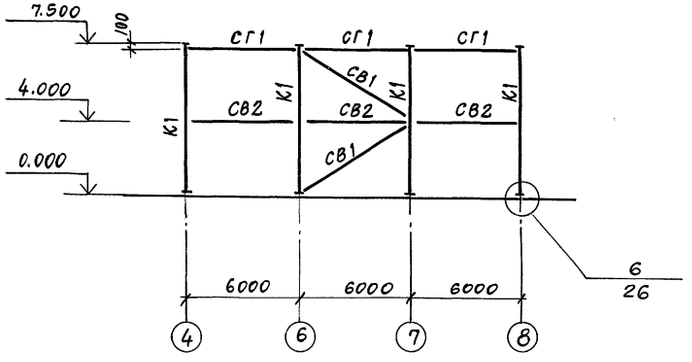

Схема расположения прогонов стен по оси „Ж"

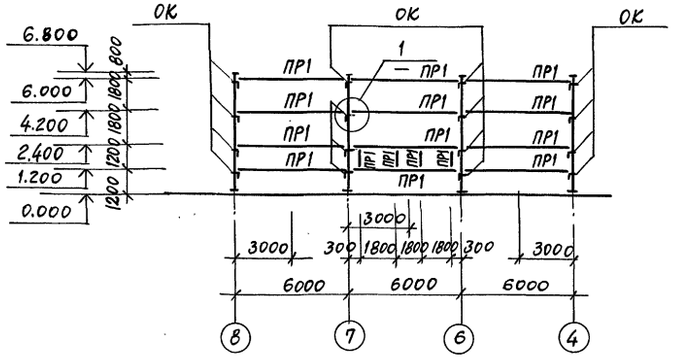

4-4

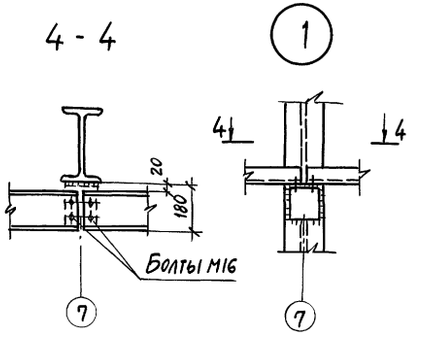

Спецификацию см. л. 27

2-2

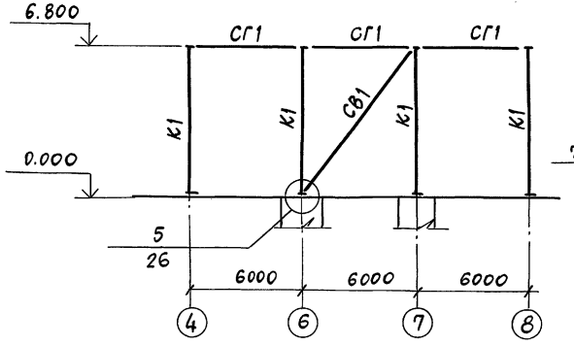

3-3

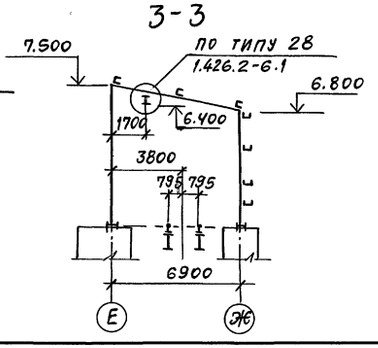

ГИП	Иванова	
Нач. отд.	Рыбкин А.	
Н. контр.	Рашевский	
Гл. спец.	Рашевский	
Инж.	Удалова	
Провер.	Рашевский	

Привязан

Инв. №

708-76.93 КМ

Склад цемента прирельсовый вместимостью 720/480т

Стадия	Лист	Листов
Р	21	

Схемы расположения колонн, балок, прогонов стен и кровли в осях Е-Ж, 4-8

Проектный институт №2

Инв. № подл. | Подпись и дата | Взам. инв. №

Альбом 6

Схема раскладки профилированного листа по оси „Ж"

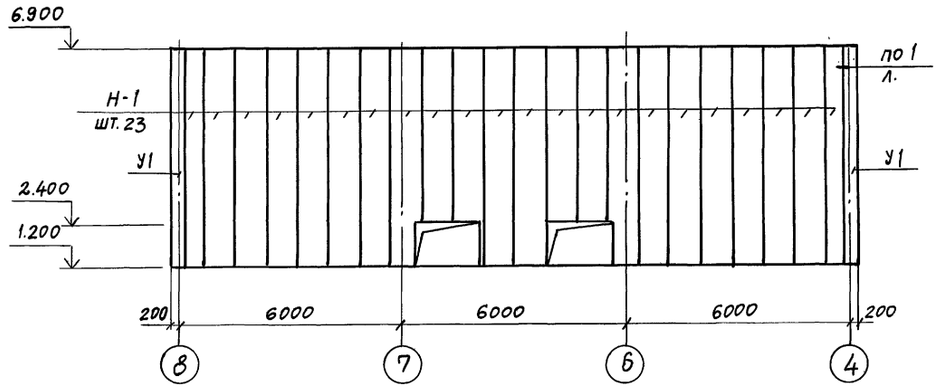

Ведомость элементов

Марка	Сечение: Эскиз	Поз.	Состав	Опорные усилия: M тс.м	N тс	Q тс	Марка металла	Примечания
Н-1			НС40-800-0,7	ГОСТ 24045-86			С235	ℓ=5700
Н-2								ℓ=1600
Н-3			Н57-750-0,8					ℓ=8000
У1	300 / 300	1	t=0,7	ГОСТ 8075-56*			оцинков. сталь	ℓ=5700

Схема раскладки профилированного листа по покрытию

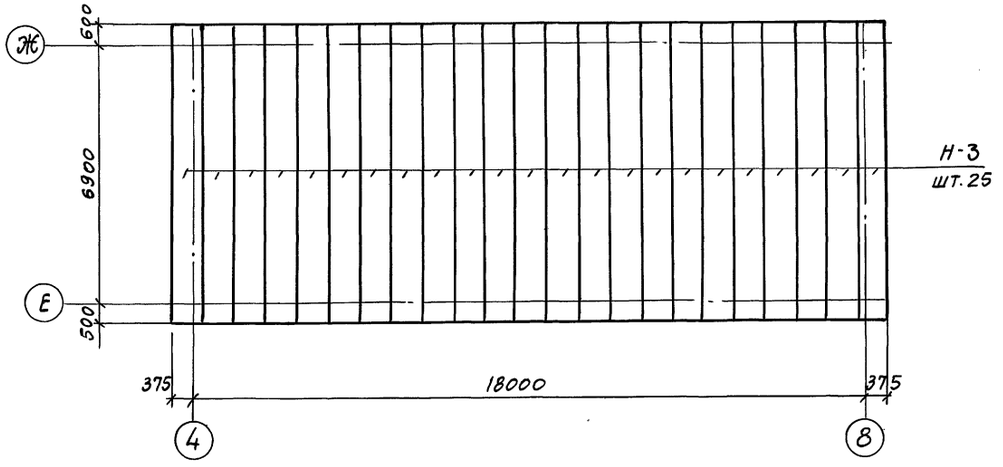

Схема раскладки профлиста по стенам по осям „4; 8"

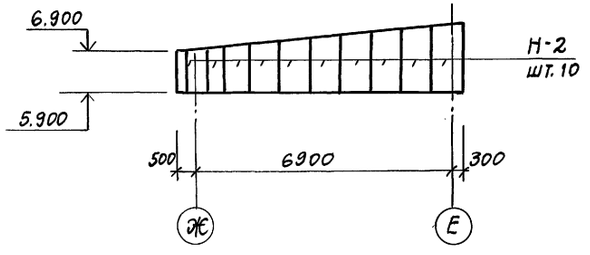

1. Профилированный настил крепить к прогонам и ригелям в каждой волне самонарезающими болтами по ОСТ 34-13-016-77.

2. Листы стенового профнастила крепить между собой комбинированными заклепками с шагом 500 мм по ТУ 67-507-84.

Инв. № подл. | Подпись и дата | Взам. инв. №

ГИП	Иванова		
Нач. отд.	Рыбкина		
Н. контр.	Рашевский		
Гл. спец.	Рашевский		
Вед. инж.	Панкратова		

Привязан			
Инв. №			

708-76.93 КМ

Склад цемента прирельсовый вместимостью 720/480т

Стадия	Лист	Листов
Р	22	

Схемы раскладки профлиста по покрытию и стенам

Проектный институт №2

Копировал

Формат А2

Ц00059-05

Альбом 6

План балок перекрытия приямка на отм. 0.000

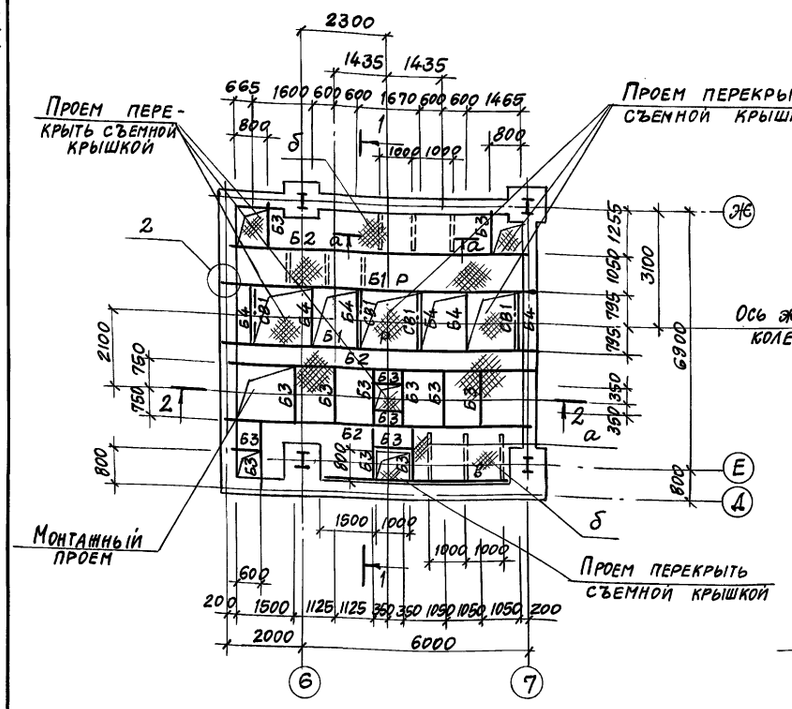

2 - 2

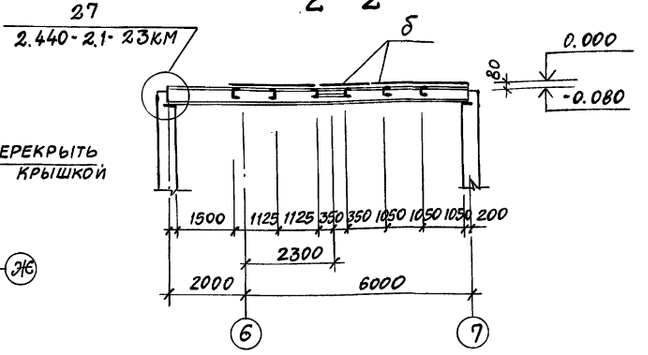

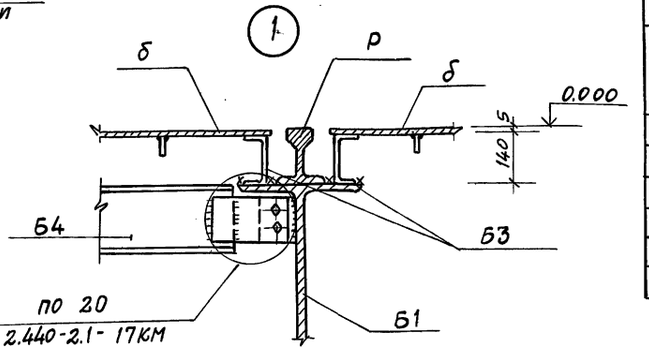

δ - δ

1 - 1

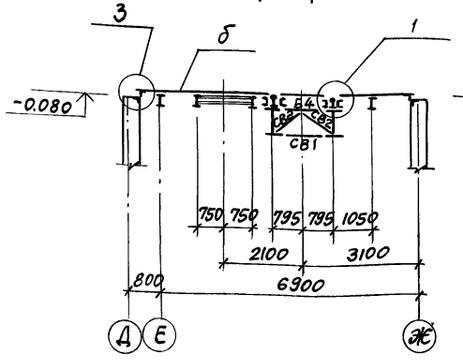

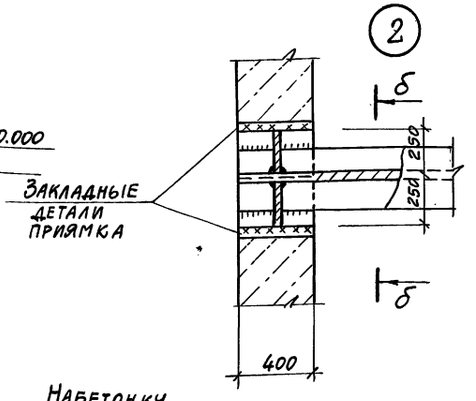

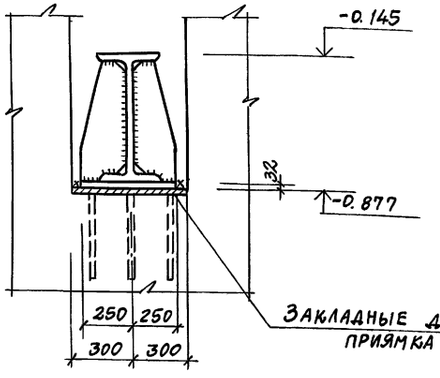

а - а

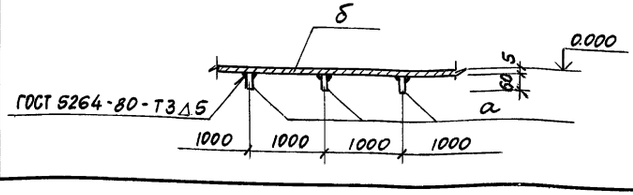

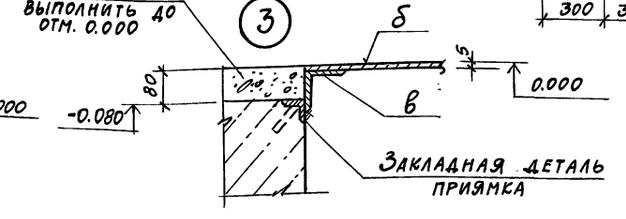

Ведомость элементов

Марка	Сечение: Эскиз	Поз.	Состав	Опорные усилия: Мпр тс м	N тс	Q тс	Марка металла	Примечания
Б1		1/2	I 70Ш3 −δ=32	140,0			С345-3	
Б2			I 26Б1	2,7			С245	
Б3			[140×60×4	0,12			С235	
Б4			[160×80×5	0,3			С235	
СВ1			2L 70×5	По гибкости			С245	
СВ2			L 70×5	По гибкости			С245	
Р			Р50				М75	
а			−δ=6				С235	шаг 1000
δ			−δ=5					рифленая сталь
Б5		1	−200×16			33,0	С255	
		2	−1968×10				С255	
		3	−δ=8				С245	
В1		1	−δ=8				С245	
		2	L 125×8				С245	
		3	L 90×7				С245	
Б6			[80×50×4	0,05			С235	
Б7			I 40Б1				С255	
В			L 90×90×7				С245	
К1			I 30К1				С245	

Привязан

Инв. №

ГИП	Иванова		
Нач.отд.	Рыбкина		
Н.контр.	Рашевский		
Гл.спец.	Рашевский		
Инж.	Удалова		
Провер.	Рашевский		

708-76.93 КМ

Склад цемента прирельсовый вместимостью 720/480 т

Стадия	Лист	Листов
Р	23	

План балок перекрытия приямка на отм. 0.000

Проектный институт №2

Копировал — Формат А3

400059-05 25

Инв. № подл. | Подпись и дата | Взам. инв. №

Альбом 6

План балок перекрытия на отм. -1.000

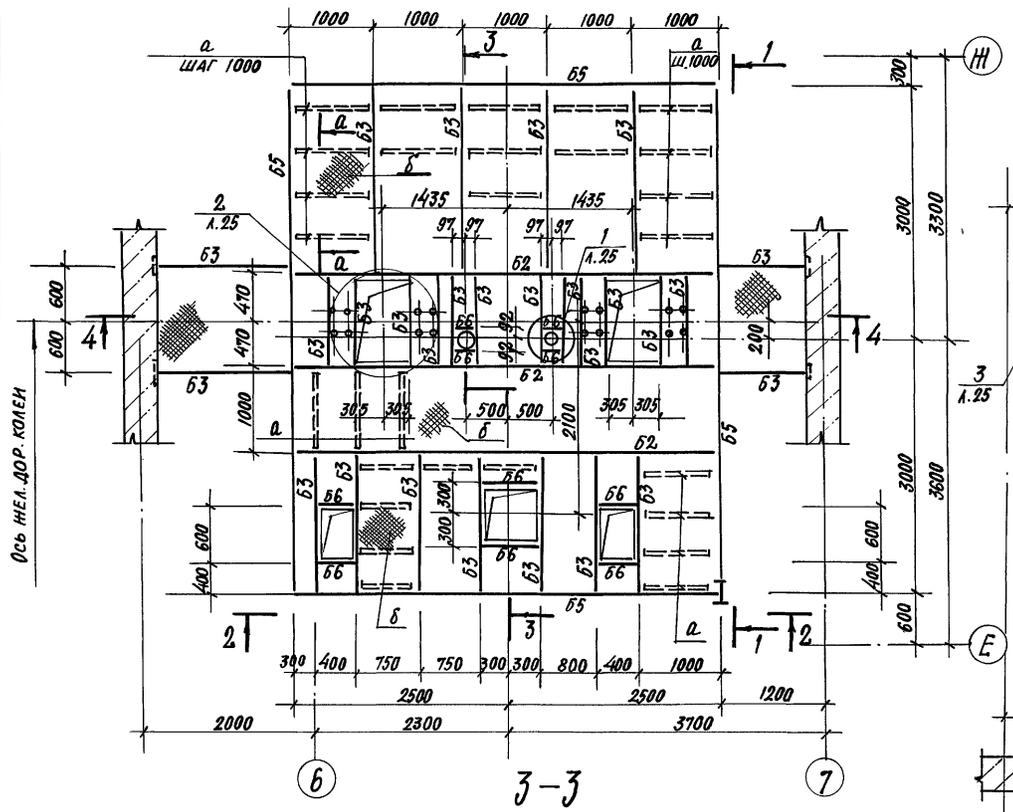

3–3

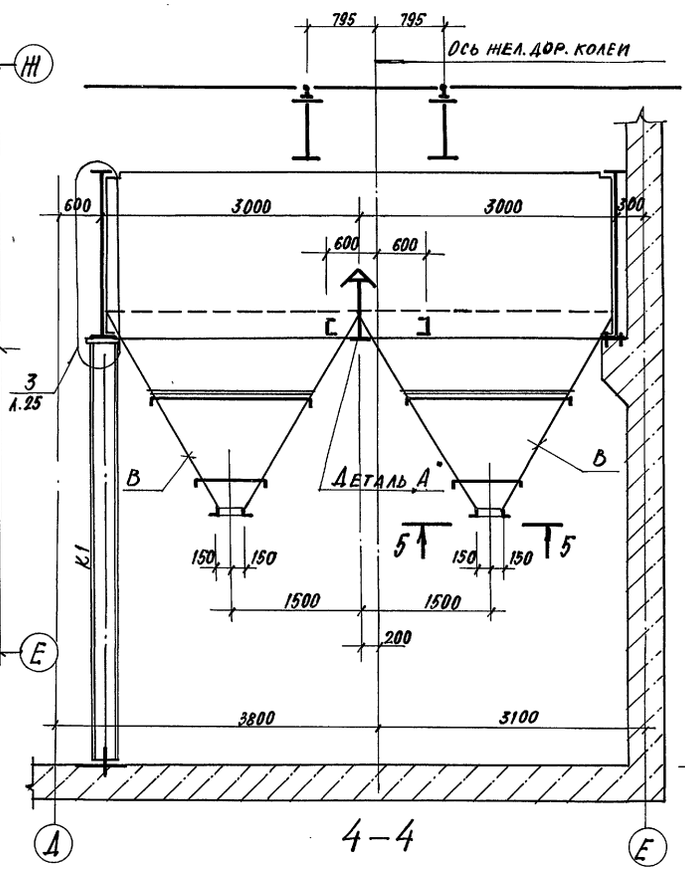

4–4

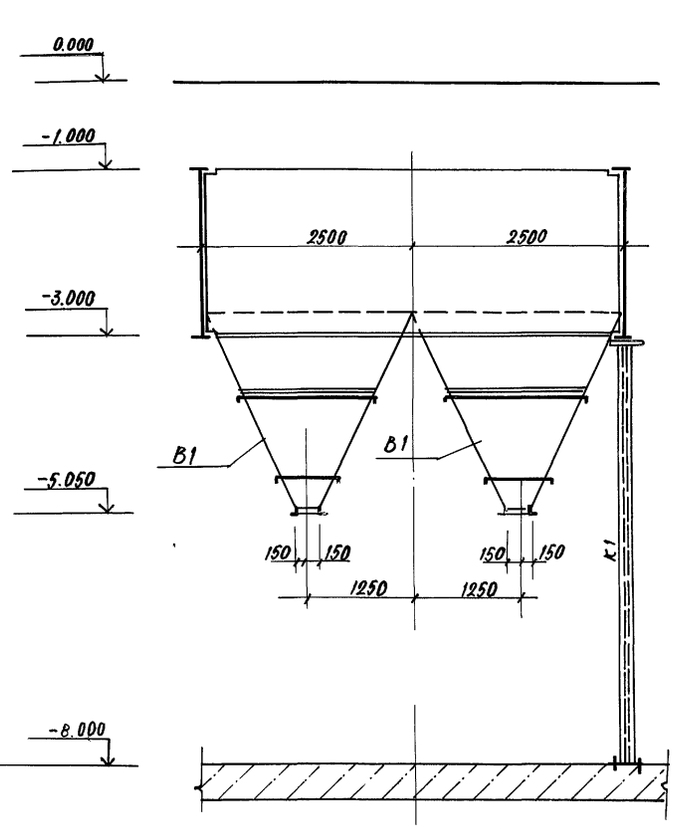

Деталь „А"

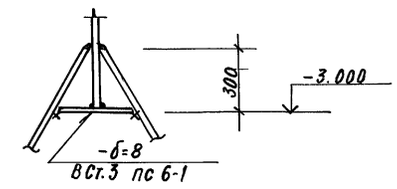

Ведомость элементов см. л. 23.

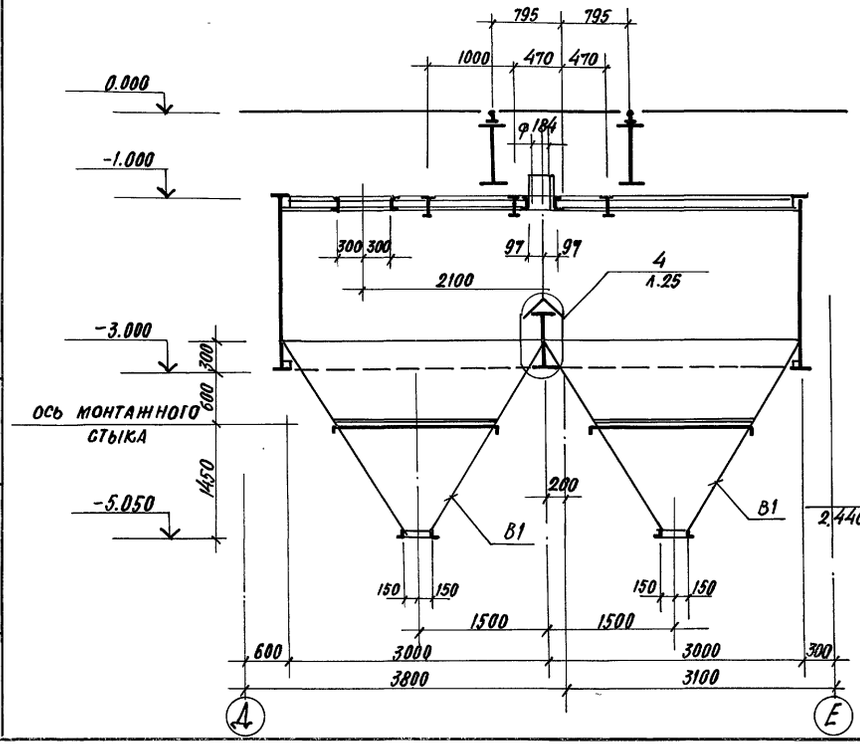

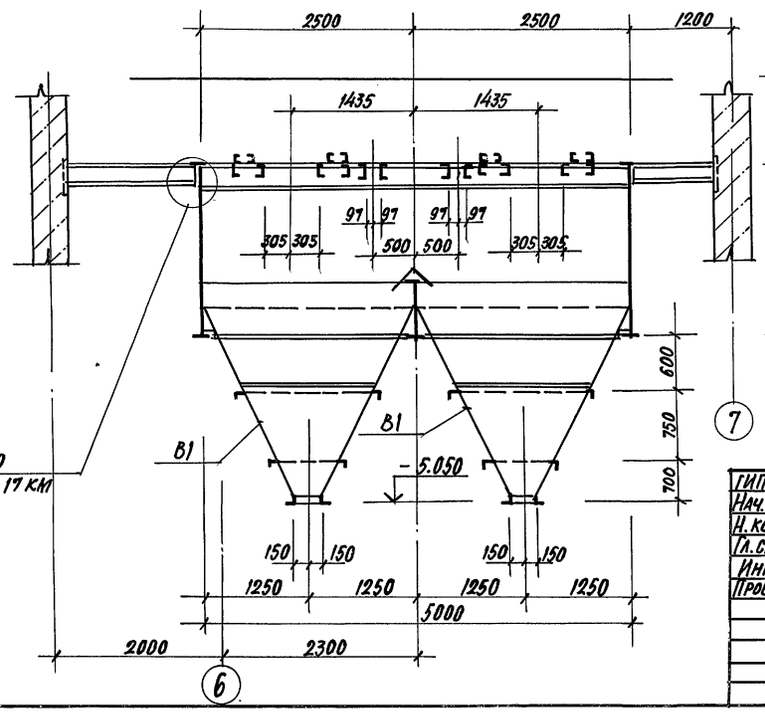

20
2.440-2.1-17 КМ

ГИП	Иванова		
Нач. отд.	Рыбкина		
Н. контр.	Рашевский		
Гл. спец.	Рашевский		
Инж.	Удалова		
Провер.	Рашевский		

Привязан

Инв.№

708-76.93 -КМ

Склад цемента прирельсовый вместимостью 720/480т

Стадия	Лист	Листов
Р	24	

План балок перекрытия на отм. -1.000
Разрезы 1-1 ... 4-4

Проектный институт N 2

Ц00059-05 26

Формат

Инв.№ подл. | Подпись и дата | Взам. инв.№

Альбом 6

План воронок

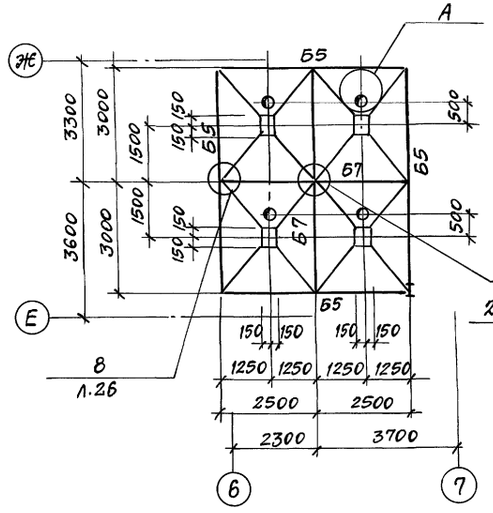

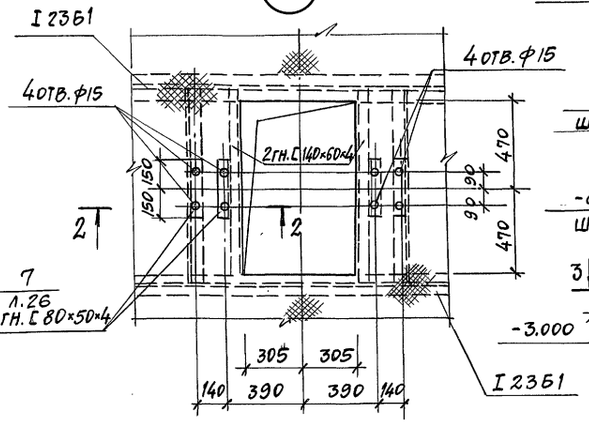

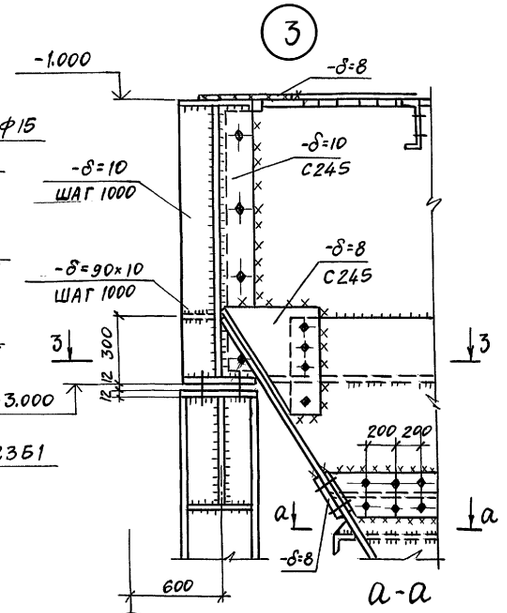

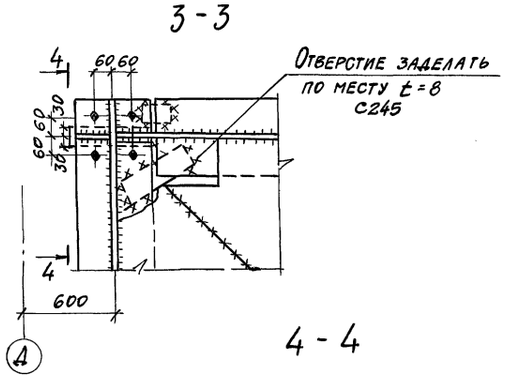

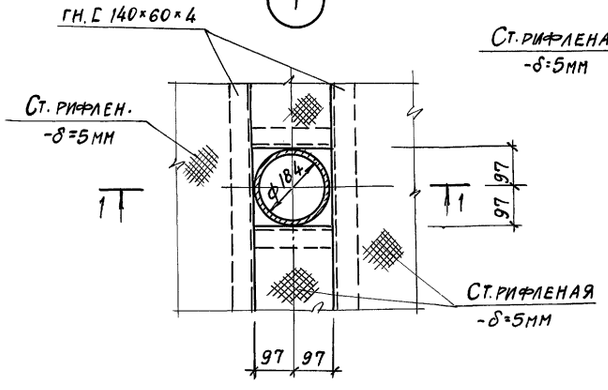

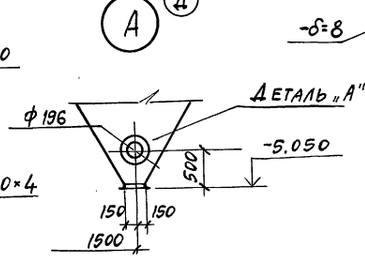

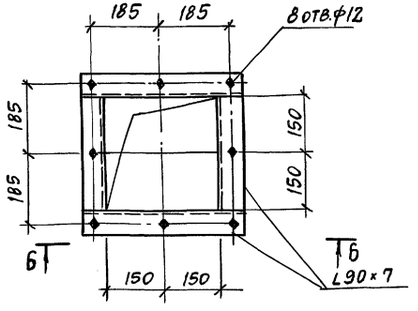

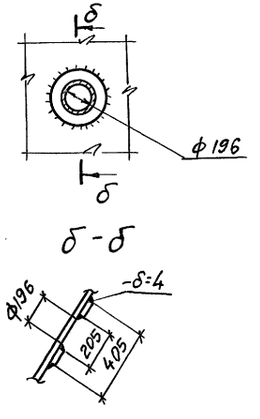

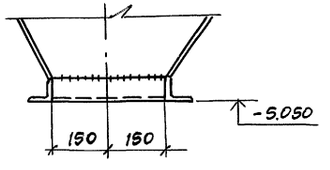

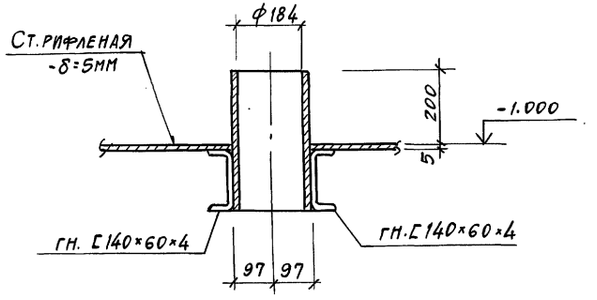

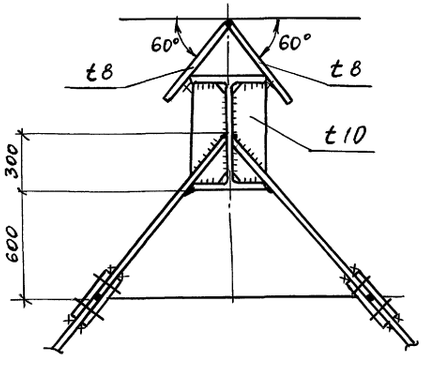

Ведомость элементов см. л. 23

Привязан

Инв. №

ГИП	Иванова		
Нач.отд.	Рыбкина		
Н.контр.	Рашевский		
Гл.спец.	Рашевский		
Инж.	Удалова		
Провер.	Рашевский		

708-76.93 КМ

Склад цемента прирельсовый вместимостью 720/480т

Стадия	Лист	Листов
Р	25	

План воронок. Узлы 1...4; А

Проектный институт Т.№2

Инв. № подл. | Подпись и дата | Взам. инв. №

Копировал Формат А2

400059-05 27

Альбом 8

1–1

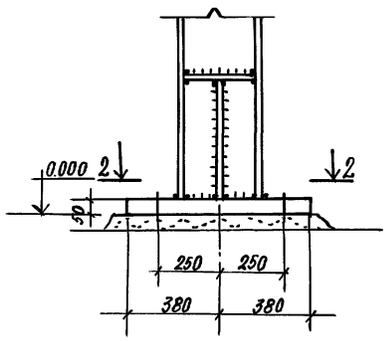

5

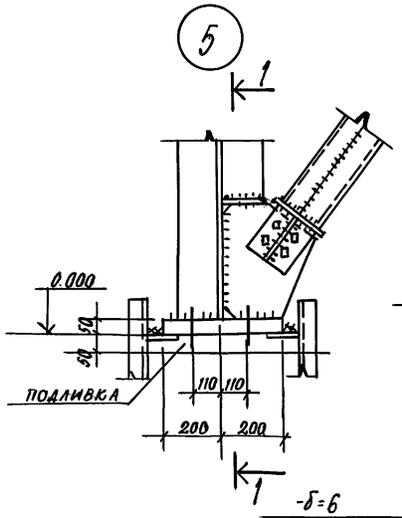

6

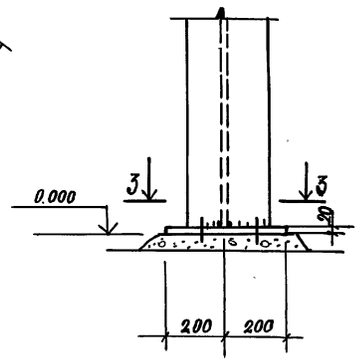

4–4

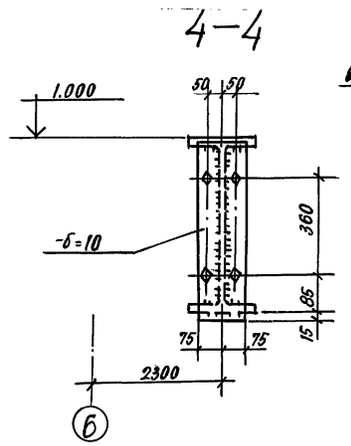

8

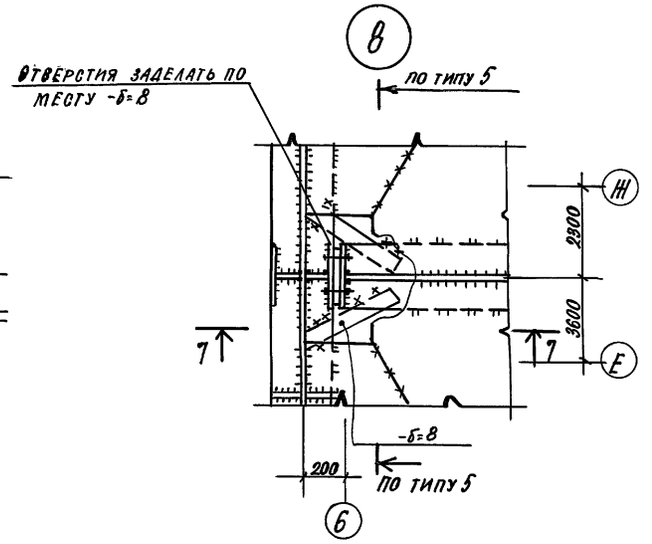

2–2

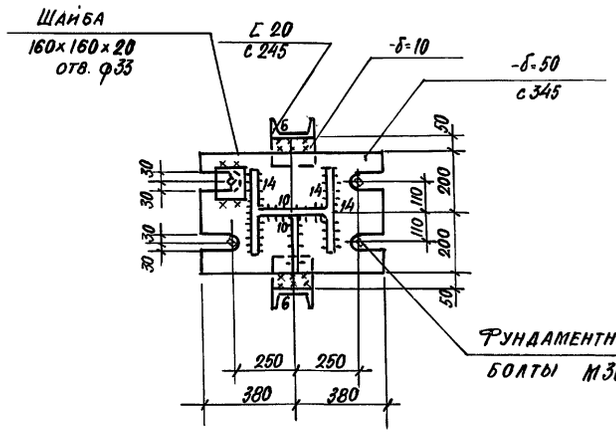

3–3

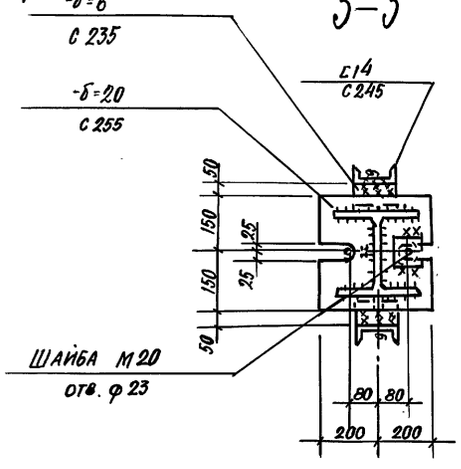

5–5

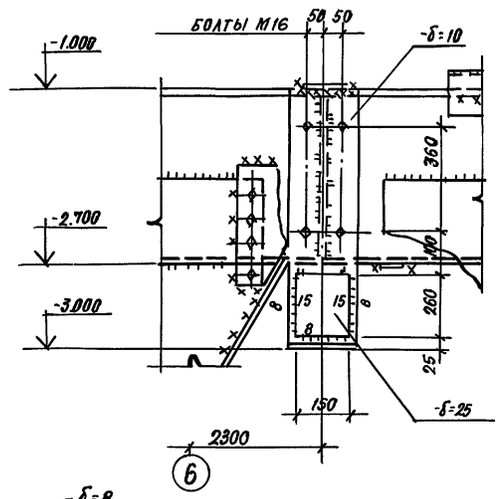

7–7

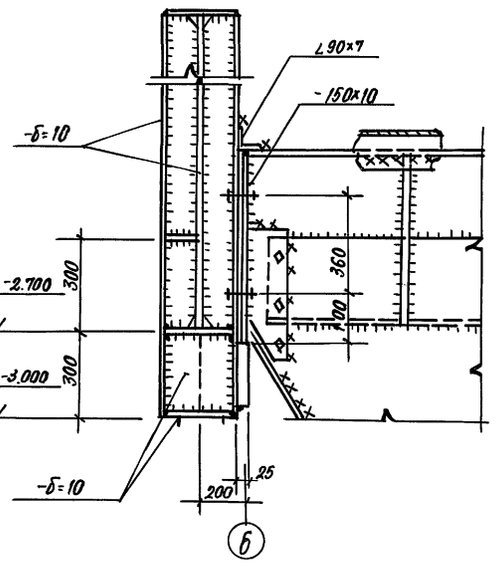

6–6

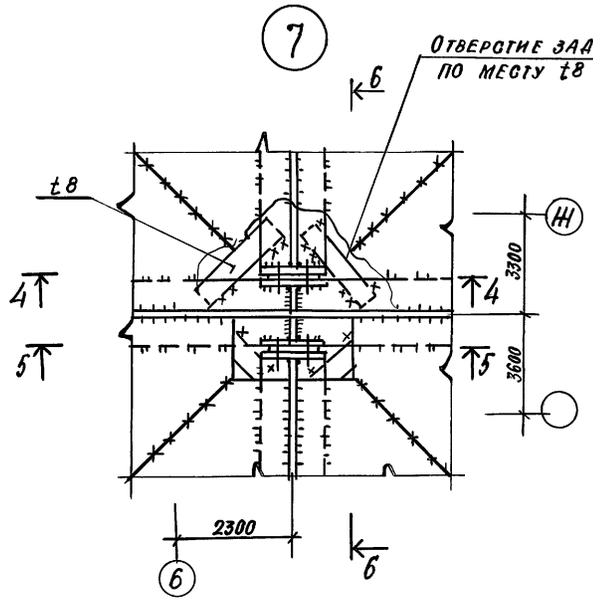

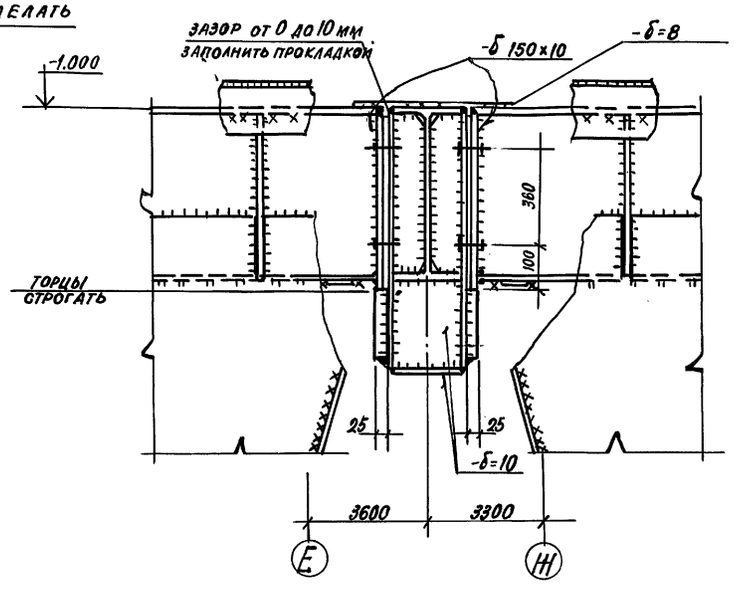

ГИП	Иванова		
Нач.отд.	Рыбкина		
Н. контр.	Рашевский		
Гл.спец.	Рашевский		
Инж.	Удалова		
Пров.	Рашевский		

Привязан

Инв.№

708-16.93 -КМ

Склад цемента прирельсовый вместимостью 720/480т

Стадия	Лист	Листов
	26	

Узлы 5...8

Проектный институт №2

Копировал Ефр

Ц00059-05

Формат 28

Инв.№ подл. | Подпись и дата | Взам.инв.№

Альбом 6

Схемы расположения балок

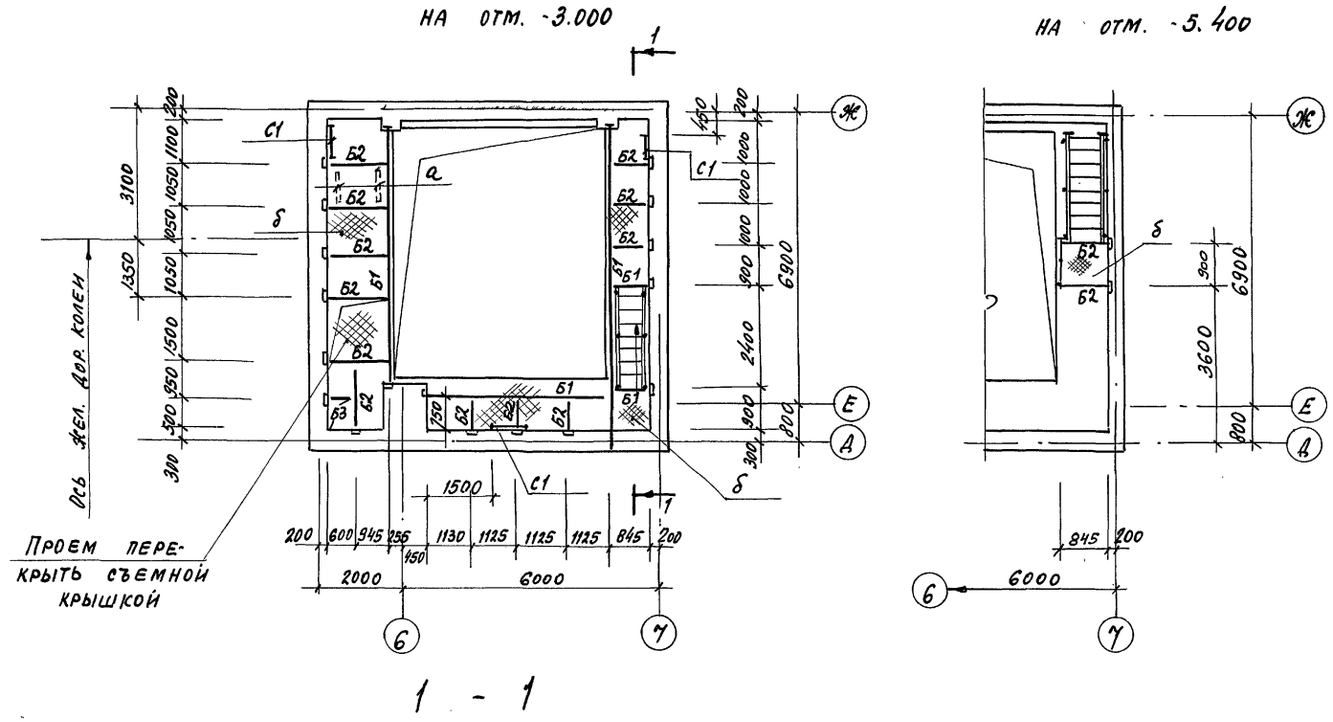

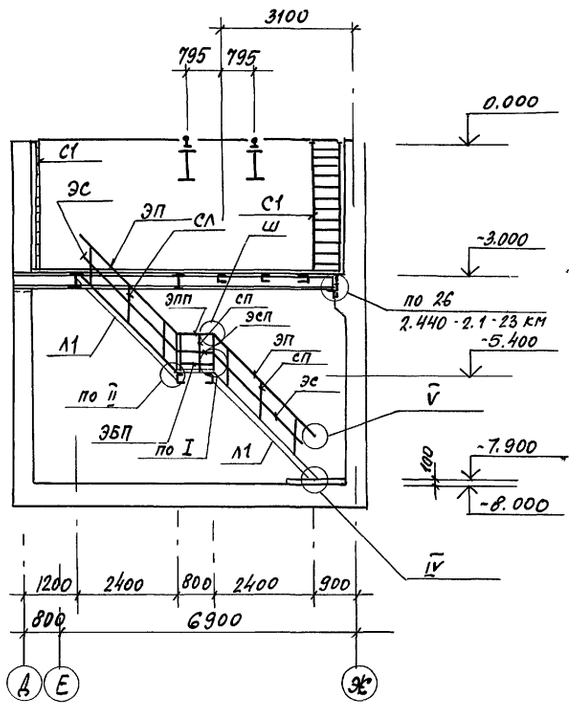

Ведомость элементов

Марка	Сечение: эскиз	поз.	состав	Опорные усилия: М.пр тс.м	N тс	Q тс	группа констр.	Марка металла	Примечания
Б1	I		I 23 Б1	1.4				С245	
Б2	[		гн [140×60×4	0.12				С235	
Б3	[		гн [80×50×4	0.05				С235	
а	—		— 60×6					С235	шаг 1000
δ	—		-δ=5						рифлен. сталь
Л1	(шт.2)		ЛХ ф45-24.7	1.450.3-6.0-1-1НИ					90.5кг
Сл	(шт.6)		СЛХ 45л-24	1.450.3-6.0-1-2Н.И					2.8кг
Сл	(шт.6)		СЛХ 45п-24	1.450.3-6.0-1-2НИ					2.8кг
ЭП	(шт.4)		ЭПЛХ 45-24	1.450.3-6.0-1-2НИ					6.2кг
ЭС	(шт.4)		ЭСЛХ 45-24	1.450.3-6-0-1-2НИ					5.2кг
СП	(шт.3)		СПХ-9	1.450.3-6.0-1-4НИ					2.7кг
ЭПП	(шт.1)		ЭППХ-9	1.450.3-6.0-1-4НИ					1.6кг
ЭСП	(шт.1)		ЭСПХ-9	1.450.3-6.0-1-4НИ					1.4кг
ЭБП	(шт.1)		ЭБПХ-9	1.450.3-6.0-1-4НИ					2.9кг
СВ1	⌂		2гн [160×80×5	по гибкости				С235	
СВ2	⌂		2гн [100×50×3	по гибкости				С235	
УП1	L		L 110×8	1.426.2-3				С245	
МР1	I		I 24м	1.426.2-3				С255	
СГ1	□		2гн [100×50×3		по гибкости			С235	
ПР1	[		гн [160×80×5					С235	
С1	./.шт.3./.		С×34	1.450.3-6.0-1-6НИ			(уко на	ротить 400мм)	56.3кг
ОК	L		L 160×10					С245	
К1	I		I 30К1					С245	
Б4	I		I 40Б1					С255	

ПРИВЯЗАН

ИНВ. №

ГИП	ИВАНОВА	
НАЧ. ОТД.	РЫБКИНА	
Н.КОНТР.	РАШЕВСКИЙ	
ГЛ.СПЕЦ.	РАШЕВСКИЙ	
ИНЖ.	УДАЛОВА	
ПРОВ.	РАШЕВСКИЙ	

708-76.93 КМ

СКЛАД ЦЕМЕНТА ПРИРЕЛЬСОВЫЙ ВМЕСТИМОСТЬЮ 720/480т

Стадия	Лист	Листов
	27	

СХЕМА РАСПОЛОЖЕНИЯ БАЛОК НА ОТМ. -3.000, -5.400

ПРОЕКТНЫЙ ИНСТИТУТ №2

КОПИРОВАЛ

ФОРМАТ А2

Ц00059-05 29

ИНВ. № ПОД П. | ПОДПИСЬ И ДАТА | ВЗАМЕН ИНВ. №

Альбом 5

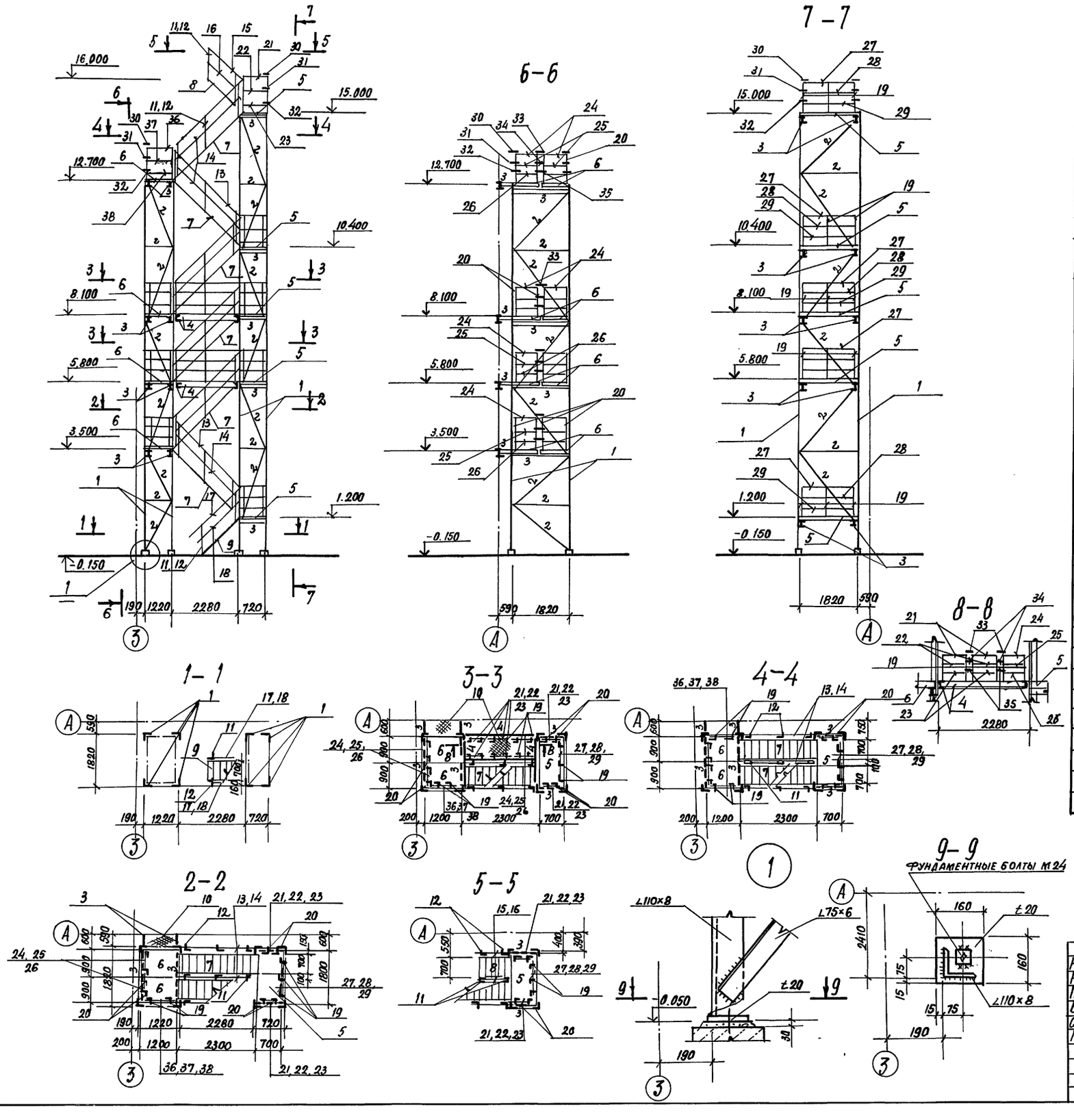

Ведомость элементов

Марка	Сечение: эскиз	Сечение: поз.	Сечение: состав	Опорные усилия: M тс.м	Опорные усилия: N тс	Опорные усилия: Q тс	Марка металла	Примечания
1	L		L110×8				С 245	
2	L		L75×6				С 245	
3	I		I 14Б1				С 245	
4	[		Гн[160×80×5				С 235	
5	сложный		ПХФ 18,7					
6	"		ПХФ 12,9					
7	"		ЛХФ45-24,7	1.450.3-6				Укоротить на 100 мм
8	"		ЛХФ45-18,7					Укоротить на 800 мм
9	"		ЛХФ45-18,7					Укоротить на 450 мм
10	—		Рифл. ст. t5					
11	сложный		СЛХ 45Л					
12	"		СЛХ 45П					
13			ЭПЛХ 45-24					Укоротить на 100 мм
14			ЭСЛХ 45-24					
15			ЭПЛХ 45-18					Укоротить на 800 мм
16			ЭСЛХ 45-18					
17			ЭПЛХ 45-18					Укоротить на 450 мм
18			ЭСЛХ 45-18					
19			СПХ				С 235	
20			СТПХ					
21			ЭППХ-7	1.450.3-6				
22			ЭСПХ-7					
23			ЭБПХ-7					
24			ЭППХ-9					
25			ЭСПХ-9					
26			ЭБПХ-9					
27			ЭППХ-18					
28			ЭСПХ-18					
29			ЭБПХ-18					
30			ДПУХ-90					
31			ДСУХ-90					
32			ДБУХ-90					
33			ДППХ					
34			ДСПХ					
35			ДБПХ					
36			ЭППХ-12					
37			ЭСПХ-12					
38			ЭБПХ-12					

Инв. № подл. | Подпись и дата | Взам. инв. №

Привязан

Инв. №

ГИП	Иванова	
Нач. отд.	Рыбкина	
Н. контр.	Рашевский	
Гл. спец.	Рашевский	
Вед. инж.	Панкратова	
Ст. инж.	Хаимова-Малькова	
Пров.	Панкратова	

708-76.93 -КМ

Склад цемента прирельсовый вместимостью 720/480 т

Стадия	Лист	Листов
Р	28	

Лестница Л1

Проектный институт N 2

Формат

Ц00059-05 30

Альбом 6

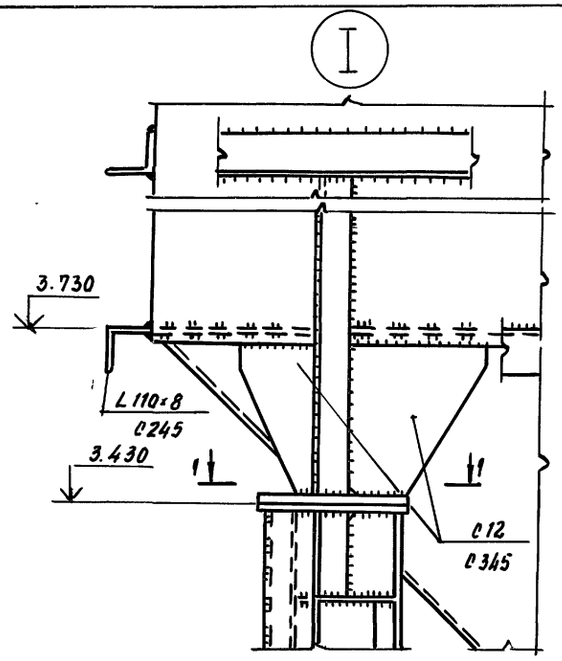

1–1

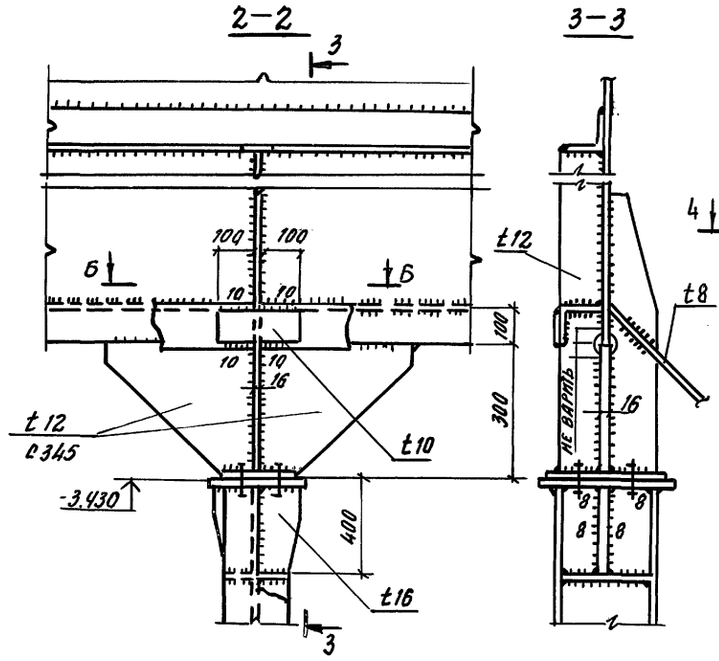

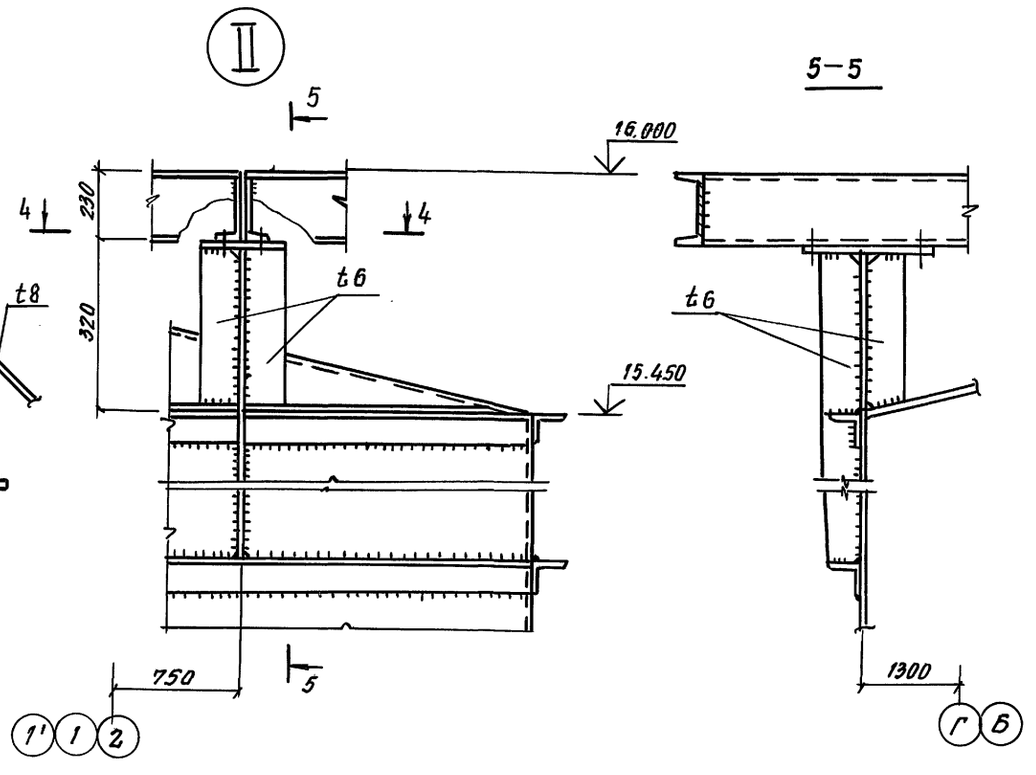

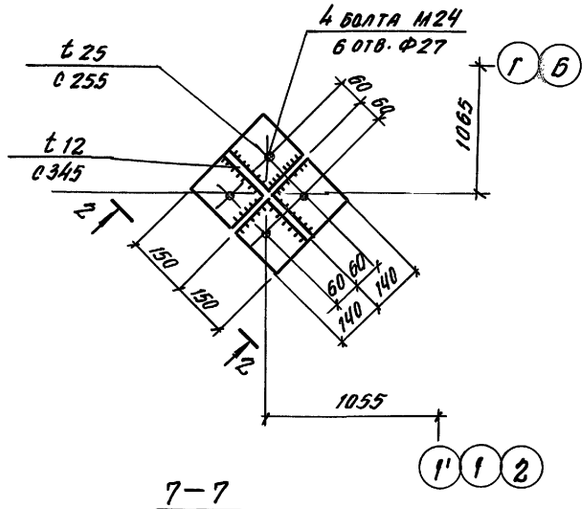

6–6

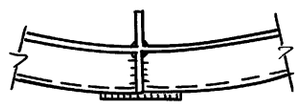

III

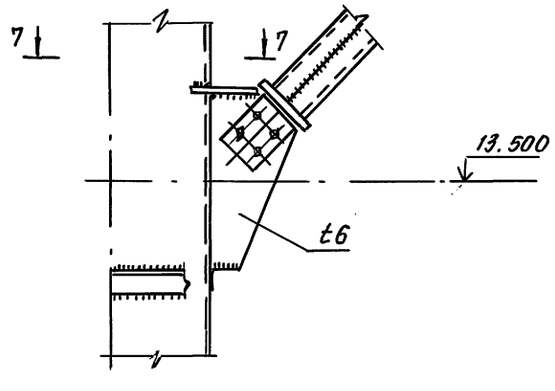

7–7

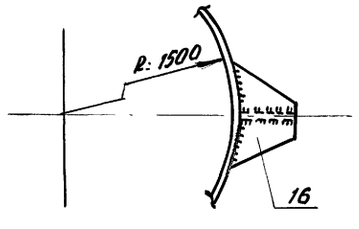

4–4

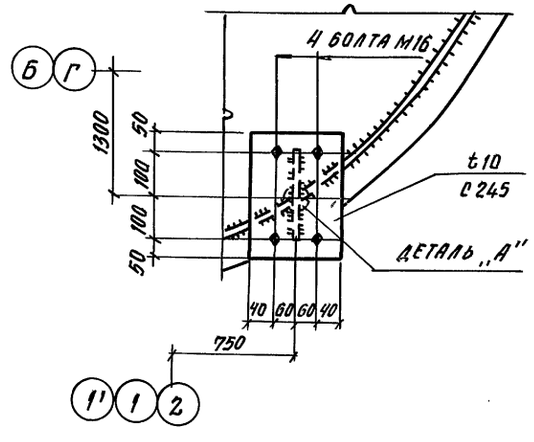

Деталь „А"

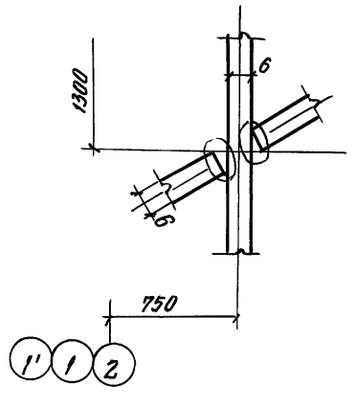

Привязан

Инв. №

ГИП	Иванова		
Нач. отд.	Рыбкина		
Н. контр.	Рашевский		
Гл. спец.	Рашевский		
Вед. инж.	Панкратова		
Инж.	Ихонова		
Пров.	Панкратова		

708-16.93 -КМ

Склад цемента прирельсовый вместимостью 720 / 480 т

Стадия	Лист	Листов
Р	29	

Узлы I—III

Проектный институт №2

Копировал

Формат А2

Ц00059-05 31

Инв. № подл. | Подпись и дата | Взам. инв. №

gost.e-ecolog.ru