Альбом 4

ТИПОВОЙ ПРОЕКТ
708 - 76.93

СКЛАД ЦЕМЕНТА ПРИРЕЛЬСОВЫЙ ВМЕСТИМОСТЬЮ 720/480 Т

АЛЬБОМ 4

Электротехническая часть
Чертежи заводу - изготовителю на НКУ

gost.e-ecolog.ru

Альбом 4

ТИПОВОЙ ПРОЕКТ
708 – 76.93

СКЛАД ЦЕМЕНТА ПРИРЕЛЬСОВЫЙ ВМЕСТИМОСТЬЮ
720/480
АЛЬБОМ 4

Перечень альбомов

Альбом 1 ПЗ	Пояснительная записка
Альбом 2 ТХ	Технология производства
Альбом 3	Электротехническая часть
ЭМ	Силовое электрооборудование
ЭМ1	Силовое электрооборудование технологической аспирации.
ЭО	Электроосвещение
СС	Связь и сигнализация.
Альбом 4	Электротехническая часть Чертежи заводу-изготовителю на НКУ.
Альбом 5 АР	Архитектурные решения
КЖ	Конструкции железобетонные.
КЖ1	Конструкции железобетонные (вариант Выдачи пневмовинтовым насосом).
Альбом 6 КМ	Конструкции металлические.
Альбом 7 КЖИ	Строительные изделия.
Альбом 8 ОВ	Отопление и вентиляция. Технологическая аспирация.
ВК	Внутренний водопровод и канализация.
ТК	Технологические коммуникации.
ТК1	Технологические коммуникации (вариант Выдачи пневмовинтовым насосом)
Альбом 9 СО Часть 1	Спецификации оборудования. Спецификации технологического оборудования. Спецификация электротехнического оборудования.
Альбом 9 СО Часть 2	Спецификация оборудования. Спецификация оборудования по рабочим чертежам марок ОВ, ВК, ТК, ТК1.
Альбом 10 ВМ	Ведомости потребности в материалах.
Альбом 11 С Часть 1	Сметная документация. Объектные сметы. Локальные сметы.
Альбом 11 С Часть 2 Книга 1, 2, 3	Сметная документация. Локальные сметы.
Альбом 12	Эскизные чертежи общих видов нетиповых конструкций

РАЗРАБОТАН:
АП – институт "Гипростроммаш"
Главный инженер института С.К. Казарин
Главный инженер проекта Ф.Н. Шиндеров

Проектный институт N 2
Главный инженер института Б.Л. Аронов
Главный инженер проекта И.В. Иванова

Утвержден ГЛАВПРОЕКТОМ ГОССТРОЯ РОССИИ
письмо от 30.11.93г. N 9-3-1/254

Введен в действие АП Гипростроммаш
приказ от 06.12.93г
N 17

Типовой проект ТП708-76.93 Альбом

Наименование	Обозначение	Стр.
Перечень чертежей	3604-ПЧ	2
Перечень комплектных устройств	3604-ПКУ	3
Шкаф АК1. Технические данные аппаратов	3604-АК1	4
Шкаф АК1. Чертеж общего вида	3604-АК1.ВО	4
Шкаф АК1. Схема электрическая соединений	3604-АК1.ЭЧ	5...8
Шкаф АК1. Перечень надписей	3604-АК1.ТБ	9
Ящик AKS1. Технические данные аппаратов	3604-AKS1.	10
Ящик AKS1. Чертеж общего вида	3604-AKS1.ВО	10
Ящик AKS1. Схема электрическая соединений	3604-AKS1.ЭЧ	11
Ящик AKS1. Перечень надписей	3604-AKS1.ТБ	10
Ящик AKS2. Технические данные аппаратов	3604-AKS2.	12
Ящик AKS2. Чертеж общего вида	3604-AKS2.ВО	12
Ящик AKS2. Схема электрическая соединений	3604-AKS2.ЭЧ	13
Ящик AKS2. Перечень надписей	3604-AKS2.ТБ	12
Ящик ASH3. Технические данные аппаратов	3604-ASH3	14
Ящик ASH3. Чертеж общего вида	3604-ASH3.ВО	14
Ящик ASH3. Схема электрическая соединений	3604-ASH3.ЭЧ	15
Ящик ASH3. Перечень надписей	3604-ASH3.ТБ	14
Ящик AKSH1. Технические данные аппаратов	3604-AKSH1	16
Ящик AKSH1. Чертеж общего вида	3604-AKSH1.ВО	16
Ящик AKSH1. Схема электрическая соединений	3604-AKSH1.ЭЧ	17
Ящик AKSH1. Перечень надписей	3604-AKSH1.ТБ	31
Ящик AKSH3. Технические данные аппаратов	3604-AKSH3	18
Ящик AKSH3. Чертеж общего вида	3604-AKSH3.ВО	18
Ящик AKSH3. Схема электрическая соединений	3604-AKSH3.ЭЧ	19
Ящик AKSH3. Перечень надписей	3604-AKSH3.ТБ	3
Ящик AKSH4. Технические данные аппаратов	3604-AKSH4	20,27
Ящик AKSH4. Чертеж общего вида	3604-AKSH4.ВО	20

Наименование	Обозначение	Стр.
Ящик AKSH4. Схема электрическая соединений	3604-AKSH4.ЭЧ	21
Ящик AKSH4. Перечень надписей	3604-AKSH4.ТБ	20
Ящик AKSH. Технические данные аппаратов	3604-AKSH	22
Ящик AKSH. Чертеж общего вида	3604-AKSH.ВО	22
Ящик AKSH. Схема электрическая соединений	3604-AKSH.ЭЧ	23;24
Ящик AKSH. Перечень надписей	3604-AKSH.ТБ	3
Пульт ASH1. Технические данные аппаратов	3604-ASH1	25
Пульт ASH1. Чертеж общего вида	3604-ASH1.ВО	25
Пульт ASH1. Схема электрическая соединений	3604-ASH1.ЭЧ	26
Пульт ASH1. Перечень надписей	3604-ASH1.ТБ	27
Пульт ASH2. Технические данные аппаратов	3604-ASH2	28
Пульт ASH2. Чертеж общего вида	3604-ASH2.ВО	28
Пульт ASH2. Схема электрическая соединений	3604-ASH2.ЭЧ	29
Пульт ASH2. Перечень надписей	3604-ASH2.ТБ	30
Ящик AKSH1. Перечень надписей	3604-AKSH1.ТБ	31

Инв. № подл. | Подп. и дата | Взам. инв. № | Инв. № дубл. | Подп. и дата

Привязан.

Инв. №

3604-ПЧ

Изм.	Лист	№ докум.	Подп.	Дата
Разраб.		Кадыкова		
Провер.				
Т. контр.				
Руковод.		Хрипушкина		
Н. контр.		Хрипушкина		
Утв.		Потехин		

Перечень чертежей

Лит	Масса	Масштаб
Р		

Лист | Листов 1

Гипростроммаш г. Москва

Типовой проект ТП 708-76.93 Альбом 4

Панель	Надпись	Поз. обозначение	Место надписи	Текст	Кол.	Вид шрифта	Заводская готовность
Панель							
	1	SF1	Табличка	Цепи управления	1		
			Табличка	КТ1	1		
			Табличка	К1	1		
			Табличка	К2	1		
			Табличка	К3	1		
			Табличка	К4	1		
			Табличка	К5	1		
			Табличка	К6	1		
			Табличка	К7	1		
Дверь							
	2		Табличка	Склад цемента	1		
	3		Табличка	Ящик AKSH	1		
	4	HL8	Табличка	Напряжение сети	1		
	5	HL10	Табличка	Авария	1		
	6	HL9	Табличка	Давление пн. системы	1		
	7	HL5	Табличка	Верхнее давление	1		

Привязан:

Инв. №:

Инв. № подл. | Подп. и дата | Взам. инв. № | Инв. № дубл. | Подп. и дата

Изм.	Лист	№ докум.	Подп.	Дата
Разраб.		Белецкий		
Пров.		Кадыкова		
Руков.		Хрипушкина		
Н. контр.		Хрипушкина		
Утв.		Потехин		

3604 – AKSH.ТБ

Ящик AKSH. Перечень надписей

Лит	Лист	Листов
Р	1	2

Гипростроммаш г. Москва

Типовой проект ТП 708-76.93 Альбом 4

Панель	Надпись	Поз. обозначение	Место надписи	Текст	Кол.	Вид шрифта	Заводская готовность
	8	HL6	Табличка	Нижнее давление	1		
	9	HL7	Табличка	Загр. клапан закрыт	1		
	10	HL1	Табличка	Загр. клапан и задвижка	1		
	11	HL2	Табличка	Клапан выпуска воздуха	1		
	12	HL3	Табличка	Клапан подачи воздуха	1		
	13	HL4	Табличка	Магистральный затвор	1		
	14	SA4	Табличка	Вкл. цепей управления	1		
	15	SA2	Табличка	Вкл. загр. клапана	1		
	16	SA1	Табличка	Аварийная сигнализация	1		
	17	SA1, SA2, SA4	Табличка	Вкл. ←→ Откл.	3		
	18	SB	Табличка	Включение насоса	1		
	19	SA7	Табличка	Элм. пневмораспределители	1		
	20	SA5	Табличка	Клапаны выпуска воздуха и загрузки + задвижка	1		
	21	SA5	Табличка	Отключено	3		
	22	SA5	Табличка	Клапан подачи воздуха	1		
	23	SA5	Табличка	Клапан выпуска воздуха	1		
	24	SA5	Табличка	Клапан подачи воздуха + магистральный затвор	1		
	25	SA7	На ключе	8 1 2 Авт. – Откл. – Дист.			

Привязан:

Инв. № подл. | Подп. и дата | Взам. инв. № | Инв. № дубл. | Подп. и дата

Изм.	Лист	№ докум.	Подп.	Дата

3604 – AKSH.ТБ

Лист 2

Типовой проект ТП 708-76.93 Альбом 4

Панель	Надпись	Поз. обозначение	Место надписи	Текст	Кол.	Вид шрифта	Заводская готовность
Панель							
			Табличка	КМ1	1		
			— " —	КТ1	1		
			— " —	КТ2	1		
			— " —	FU1	1		
			— " —	FU2	1		
			— " —	К1	1		
			— " —	К2	1		
Дверь							
	1		Табличка	Склад цемента	1		
	2		— " —	Ящик AKSH3	1		
	3		— " —	КМ1 - Пневмовинтовой насос	1		
	4	SB2	— " —	Пуск	1		
	5	SB1	— " —	Стоп	1		
	6	SA1	— " —	Отключено	1		
	7	SA1	— " —	Местное	1		
	8	SA1	— " —	Автоматическое	1		
	9		— " —	Вентиль подвода воздуха	1		
	10	SA2	— " —	Автоматическое	1		
	11	SA2	— " —	Местное	1		

Привязан:

Инв. №

Инв. № подл. | Подп. и дата | Взам. инв. № | Инв. № дубл. | Подп. и дата

Изм.	Лист	№ докум.	Подп.	Дата
Разраб.		Кошелева		
Пров.				
Руков.		Хрипушкина		
Н. контр.		Хрипушкина		
Утв.		Потехин		

3604 - AKSH3. ТБ

Ящик AKSH3. Перечень надписей

Лит	Лист	Листов
Р		1

Гипростроммаш г. Москва

Типовой проект ТП 708-76.93 Альбом 4

Наименование	Кол. НКУ	Кол. привяз. панелей	Обозначение чертежа общего вида	Примечание
Шкаф AK1	1	2	3604 AK1. ВО	
Ящик AKS1	4	4	3604 - AKS1. ВО	
Ящик AKS2	2	2	3604 - AKS2. ВО	
Ящик ASH3	1	1	3604 - ASH3. ВО	
Ящик AKSH1	1	1	3604 - AKSH1. ВО	
Ящик AKSH3	1	1	3604 - AKSH3. ВО	
Ящик AKSH4	1	1	3604 - AKSH4. ВО	
Ящик AKSH	5	5	3604 - AKSH. ВО	
Пульт ASH1	1	1	3604 - ASH1. ВО	
Пульт ASH2	1	1	3604 - ASH2. ВО	

Привязан:

Инв. №

Инв. № подл. | Подп. и дата | Взам. инв. № | Инв. № дубл. | Подп. и дата

Изм.	Лист	№ докум.	Подп.	Дата
Разраб.		Кадыкова		
Пров.				
Руков.		Хрипушкина		
Н. контр.		Хрипушкина		
Утв.		Потехин		

3604 - ПКУ

Перечень комплектных устройств

Лит.	Лист	Листов
Р		1

Гипростроммаш г. Москва

Типовой проект ТП708-76.93 Альбом 4

Формат	Зона	Поз.	Обозначение	Наименование	Кол.	Примечание
				Документация		
А3			3604-АК1.ВО	Чертёж общего вида		
*			3604-АК1.ЭЧ	Схема электрическая соединений		А2,А2,А2,А2
*			3604-АК1.ТБ	Перечень надписей		А4,А4,А4,А4
				Сборочные единицы		
				Н1 1		
		1		Выключатель ВА16-26-140010УХЛ4; Jp16 А	1	SF
				Реле		
		2		ВЛ-57УХЛ4; 0,1...10м; 220В	5	КТ4, КТ5 КТ12...КТ14
		3		ВЛ-56УХЛ4; 0,1...10м; 220В	2	КТ6, КТ10
		4		ВЛ-67УХЛ4; 0,1...9,9м; 220В	1	КТ11
		5		РПУ-2-М96220У3Б; 220В	48	К4, К9, К11, К12, К14, К16, К17, К20, К21, К23, К24, К30, К26...К33, К39, К46, К48, К49, К52...К57, К60, К61...К64, К69...К72, К76...К81, К500, К59, К150, К220

Привязан:

Инв. №

Изм.	Лист	№ докум.	Подп.	Дата
Разраб.	Белецкий			
Пров.	Кадыкова			
Руков.	Хрипушкина			
Н.контр.	Хрипушкина			
Утв.	Потехин			

3604-АК1

Шкаф АК1. Технические данные аппаратов

Лит.	Лист	Листов
Р	1	2

Гипростроммаш г. Москва

Типовой проект ТП708-76.93 Альбом 4

Формат	Зона	Поз.	Обозначение	Примечание	Кол.	Примечание
				Реле		
		6		РПУ-2-М96440У3Б; 220В	13	К10, К13, К15, К22, К40, К41, К44, К45, К47, К58, К60, К65, К800
		7		РПУ-2-М96220У3Б; 220В	4	К18, К19, К50, К51
		8		РПУ-2-М96800У3Б; 220В	3	К72, К73, К720
		9		РПУ-2-М96620У3Б; 220В	8	К5...К10, К25, К66...К68
		10		РПУ-2-М96440У3Б; 220В	2	К42, К43
		11		Блок зажимов Б324-4П25-В/ВУ3-10	25	Х1...Х12; Х21...Х32; Х43
		12		Блок зажимов Б324-4П25-В/ВУ3-5	2	Х13; Х43
		13		Крышка торцевая КТ5У	3	

Привязан:

Инв. №

Изм.	Лист	№ докум.	Подп.	Дата

3604-АК1

Лист 2

Типовой проект ТП708-76.93 Альбом 4

3604-АК1.ВО

Вид спереди
Дверь не показана

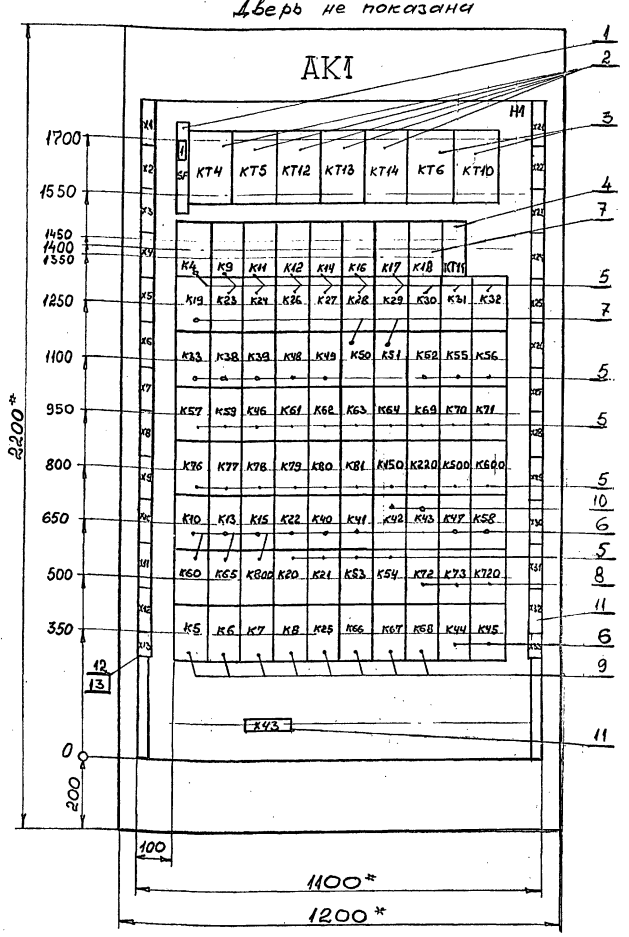

Правая дверь шкафа
Вид спереди

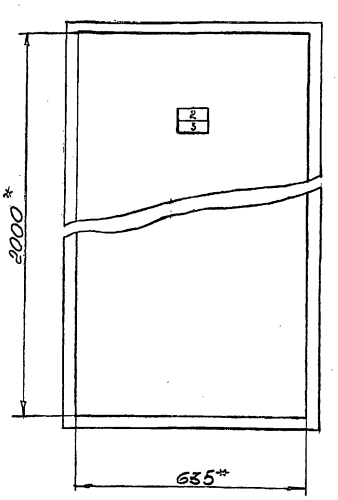

Вид сверху
М1:50

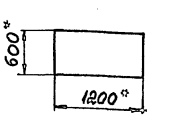

1. * Размеры для справок.
2. Неуказанные предельные отклонения размеров по...
3. В контуре табличек и аппаратов указаны номера надписей по перечню надписей.

Привязан:

Инв. №

3604-АК1.ВО

Изм.	Лист	№ докум.	Подп.	Дата
Разраб.	Белецкий			
Пров.	Кадыкова			
Т.контр.				
Руков.	Хрипушкина			
Н.контр.	Хрипушкина			
Утв.	Потехин			

Шкаф АК1. Чертёж общего вида

Лит.	Масса	Масштаб
Р		1:10

Лист | Листов 1

Гипростроммаш г. Москва

Типовой проект ТП708-76.93 Альбом

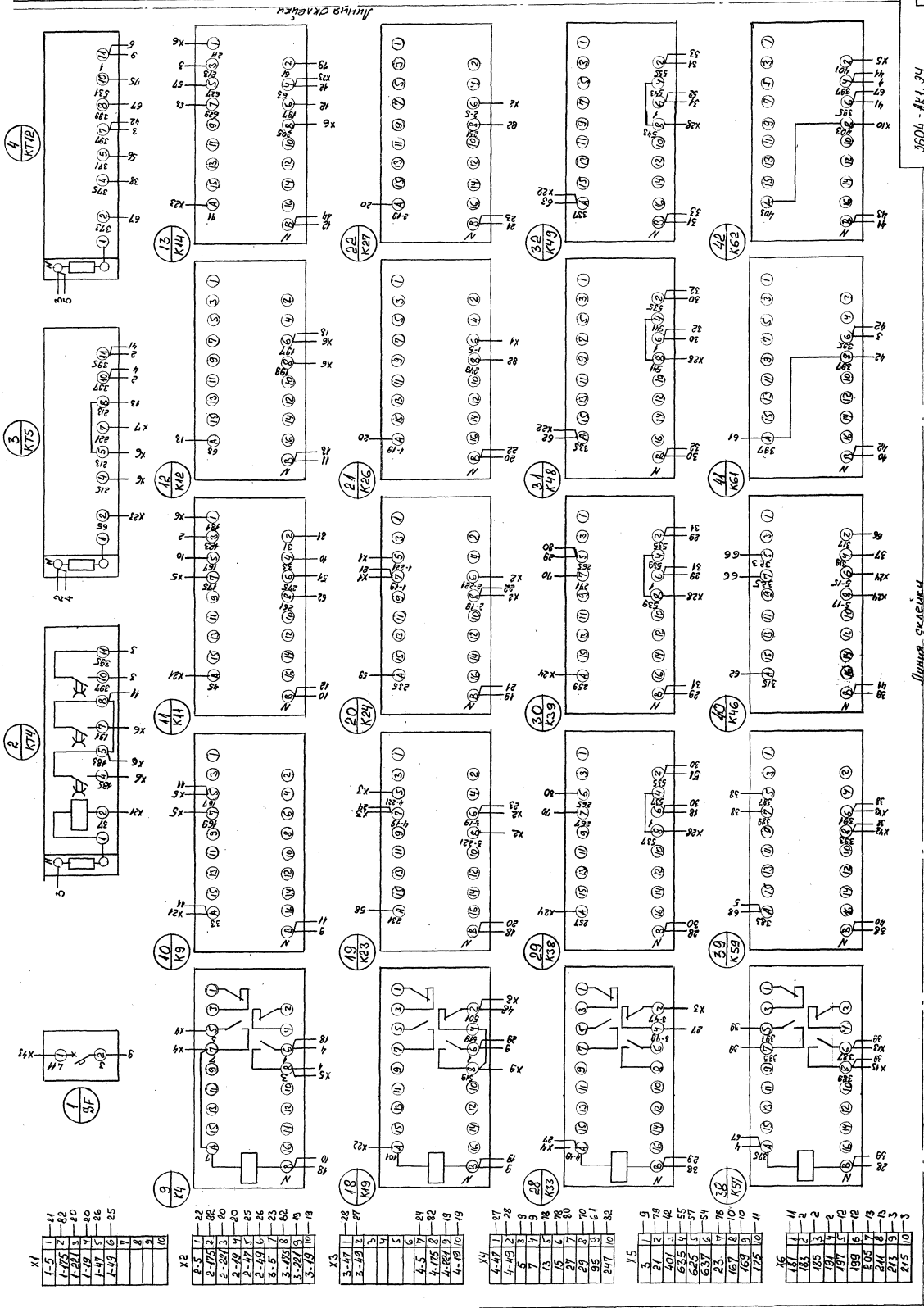

Изм.	Лист	№ докум.	Подп.
Разраб.		Белецкий	
Пров.		Кадыкова	
Т. контр.			
Руков.		Хрипушкина	
Н. контр.		Хрипушкина	
Утв.		Потехин	

Привязан:

Инв. №

3604-АК1.34

Шкаф АК1.
Схема электрическая соединений

Лит	Масса	Масштаб
Р		

Лист 1 Листов 4

Гипростроммаш г. Москва

Ц00059-03 6

Инв. № подл. | Подп. и дата | Взам. инв. № | Инв. № дубл. | Подп. и дата

Вид спереди

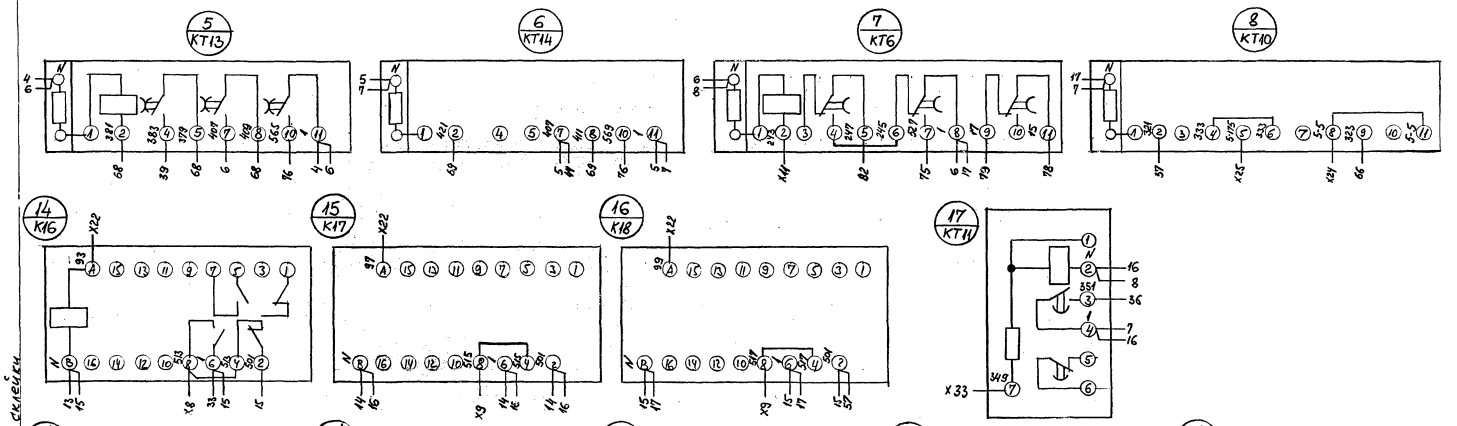

X21		
10	1	33
2	2	37
58	3	47
11	4	45
77	5	75
58	6	77
59	7	81
77	8	83
77	9	85
77	10	87

X22		
77	1	89
77	2	91
14	3	93
15	4	97
16	5	99
18	6	101
14	7	103
72	8	105
31	9	335
32	10	337

X23		
33	1	339
34	2	341
35	3	343
13	4	345
13	5	71
13	6	63
3	7	65
59	8	73
	9	
	10	

X24		
29	1	257
30	2	259
69	3	417
40	4	5-15
40	5	5-17
10	6	5-221
	7	
66	8	5-19
	9	
8	10	5-5

X25		
	1	
8	2	5-175
52	3	261
62	4	269
62	5	273
63	6	285
63	7	287
64	8	289
64	9	291
65	10	293

X26		
65	1	295
86	2	297
86	3	299
86	4	301
62	5	303
65	6	305
64	7	307
65	8	309
86	9	311
87	10	313

Привязан.

Инв. №

Шкаф АК1.
Схема электрическая

Разраб. Белецкий
Пров. Кондратьева
Т.контр.
Н.контр. Кашицкий
Утв. Полевой АПР

Лит. | Масса | Масштаб

Лист 2 | Листов

Гипростроммаш г. Москва

3604-АК1.94

ЦОО59-03 7

Линия склейки

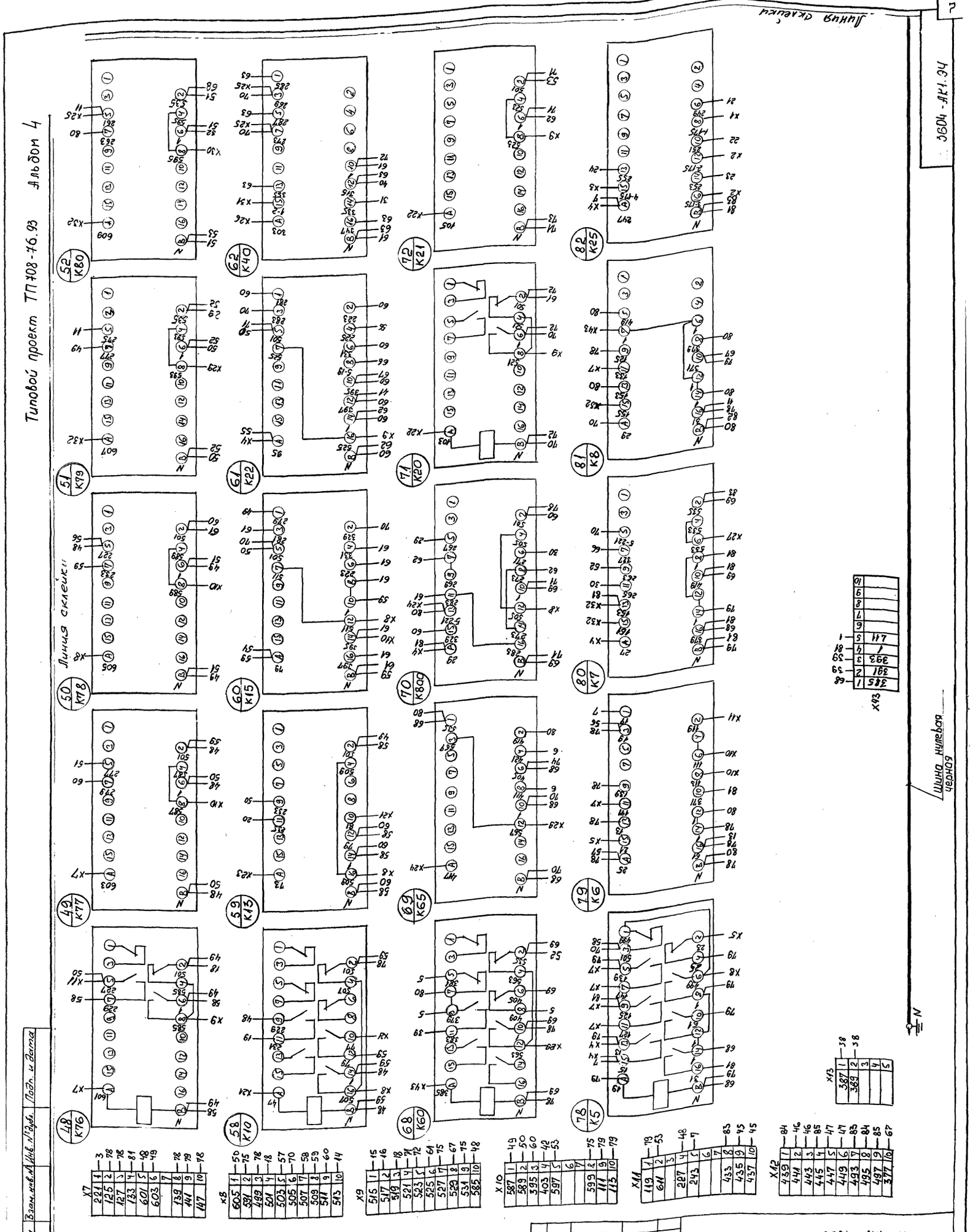

Инв. № подл.	Подп. и дата	Взам. инв. №	Инв. № дубл.	Подп. и дата

Привязан:

Инв. №

Изм.	Лист	№ докум.	Подп.	Дата
Разраб.		Белецкий		
Провер.		Кадыкова		
Т. контр.				
Руков.		Хрипушкина		
Н. контр.		Хрипушкина		
Утв.		Потехин		

3604-АК1.ЭЧ

Шкаф АК1.
Схема электрическая соединений

Лит	Масса	Масштаб
Р		

Лист 3 | Листов

Гипростроммаш г. Москва

Ц00059-03 8

Типовой проект ТП 708-76.93 Альбом 4

3604-АК1.34

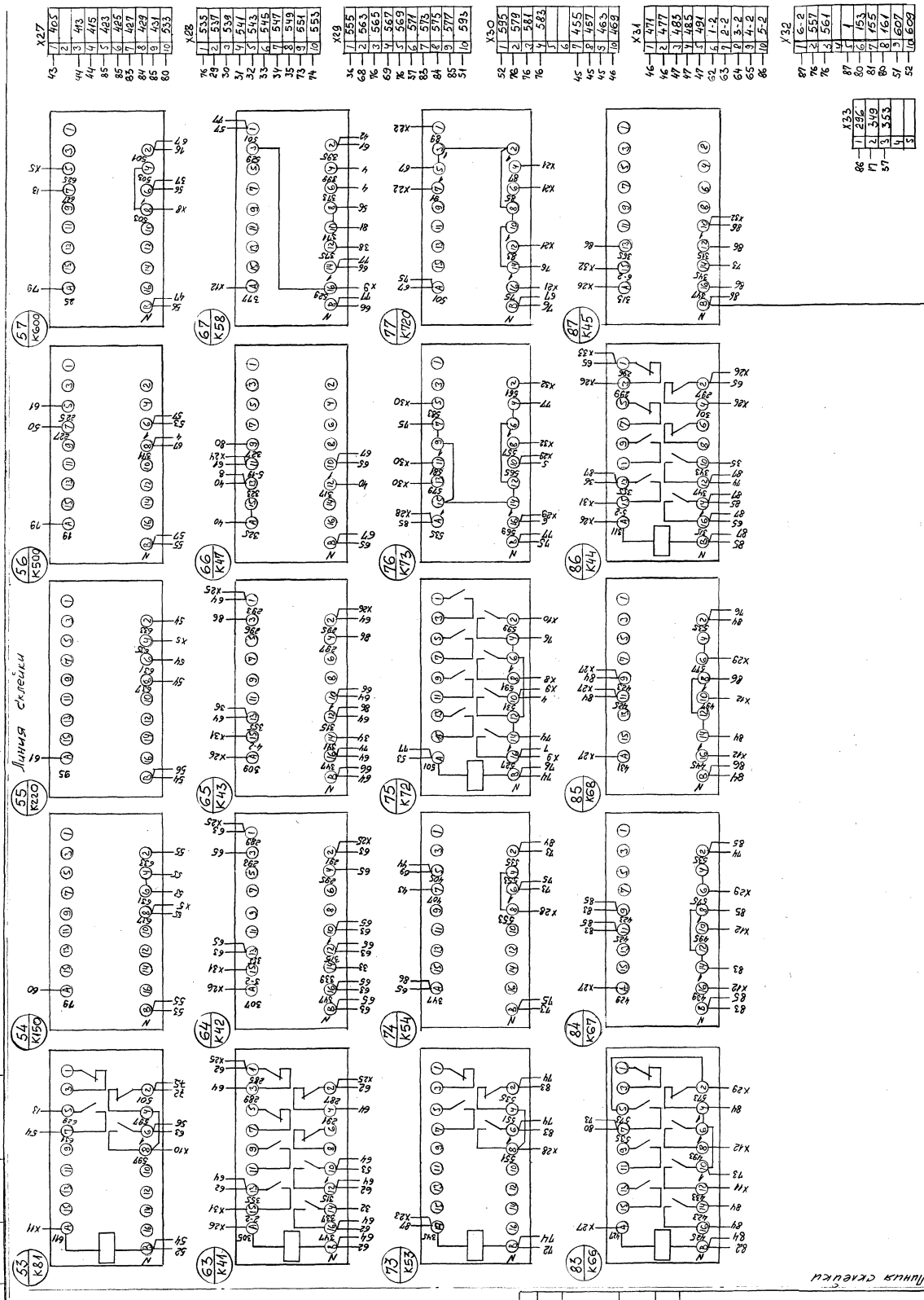

Изм.	Лист	№ докум.	Подп.	Дата
Разраб.		Белецкий		
Пров.		Кадыкова		
Т.контр.				
Рукав.		Хрипушкина		
Н.контр.		Хрипушкина		
Утв.		Потехин		

Привязан:

Инв. №

3604-АК1.34

Шкаф АК1.
Схема электрическая соединений

Лит	Масса	Масштаб
Р		

Лист 4 Листов

Гипростроммаш г. Москва

Ц00059-03 9

Инв. № подл.	Подп. и дата	Взам. инв. №	Инв. № дубл.	Подп. и дата

Типовой проект ТП708-76.93 Альбом 4

Панель	Надпись	Поз. обозначение	Место надписи	Текст	Кол.	Вид шрифта	Заго-товка
Панель 6							
	1	SF	Табличка	~220В	1		
			Табличка	КТ4	1		
			Табличка	КТ5	1		
			Табличка	КТ12	1		
			Табличка	КТ13	1		
			Табличка	КТ14	1		
			Табличка	КТ6	1		
			Табличка	КТ10	1		
			Табличка	К4	1		
			Табличка	К9	1		
			Табличка	К11	1		
			Табличка	К12	1		
			Табличка	К14	1		
			Табличка	К16	1		
			Табличка	К17	1		
			Табличка	К18	1		
			Табличка	КТ11	1		
			Табличка	К19	1		
			Табличка	К23	1		
			Табличка	К24	1		
			Табличка	К26	1		
			Табличка	К27	1		
			Табличка	К28	1		

Привязан:

Инв. №:

Взам. инв. № | Инв. № дубл. | Подп. и дата | Инв. № подл.

Изм.	Лист	№ докум.	Подп.	Дата
Разраб.		Белецкий		
Провер.		Кадыкова		
Руков.		Хрипушкина		
Н. контр.		Хрипушкина		
Утв.		Потехин		

3604-АК1.ТБ

Шкаф АК1. Перечень надписей

Лит	Лист	Листов
Р	1	4

Гипростроммаш г. Москва

Типовой проект ТП708-76.93 Альбом 4

Панель	Надпись	Поз. обозначение	Место надписи	Текст	Кол.	Вид шрифта	Заго-товка
			Табличка	К29	1		
			Табличка	К30	1		
			Табличка	К31	1		
			Табличка	К32	1		
			Табличка	К33	1		
			Табличка	К38	1		
			Табличка	К39	1		
			Табличка	К48	1		
			Табличка	К49	1		
			Табличка	К50	1		
			Табличка	К51	1		
			Табличка	К52	1		
			Табличка	К55	1		
			Табличка	К56	1		
			Табличка	К57	1		
			Табличка	К59	1		
			Табличка	К46	1		
			Табличка	К61	1		
			Табличка	К62	1		
			Табличка	К63	1		
			Табличка	К64	1		
			Табличка	К69	1		
			Табличка	К70	1		
			Табличка	К71	1		
			Табличка	К76	1		
			Табличка	К77	1		
			Табличка	К78	1		

Привязан:

Инв. №:

Взам. инв. № | Инв. № дубл. | Подп. и дата | Инв. № подл.

Изм.	Лист	№ докум.	Подп.	Дата

3604-АК1.ТБ

Лист 2

Типовой проект ТП708-76. Альбом 4

Панель	Надпись	Поз. обозначение	Место надписи	Текст	Кол.	Вид шрифта	Заго-товка
			Табличка	К79	1		
			Табличка	К80	1		
			Табличка	К81	1		
			Табличка	К150	1		
			Табличка	К220	1		
			Табличка	К500	1		
			Табличка	К600	1		
			Табличка	К10	1		
			Табличка	К13	1		
			Табличка	К15	1		
			Табличка	К22	1		
			Табличка	К40	1		
			Табличка	К41	1		
			Табличка	К42	1		
			Табличка	К43	1		
			Табличка	К47	1		
			Табличка	К58	1		
			Табличка	К60	1		
			Табличка	К65	1		
			Табличка	К800	1		
			Табличка	К20	1		
			Табличка	К21	1		
			Табличка	К53	1		
			Табличка	К54	1		
			Табличка	К72	1		
			Табличка	К73	1		
			Табличка	К720	1		

Привязан:

Инв. №:

Взам. инв. № | Инв. № дубл. | Подп. и дата | Инв. № подл.

Изм.	Лист	№ докум.	Подп.	Дата

3604-АК1.ТБ

Лист 3

Типовой проект ТП708-76.93 Альбом 4

Панель	Надпись	Поз. обозначение	Место надписи	Текст	Кол.	Вид шрифта	Заго-товка
			Табличка	К5	1		
			Табличка	К6	1		
			Табличка	К7	1		
			Табличка	К8	1		
			Табличка	К25	1		
			Табличка	К66	1		
			Табличка	К67	1		
			Табличка	К68	1		
			Табличка	К44	1		
			Табличка	К45	1		
Дверь							
	2		Табличка	Склад цемента	1		
	3		Табличка	Шкаф АК1	1		

Привязан:

Инв. №:

Взам. инв. № | Инв. № дубл. | Подп. и дата | Инв. № подл.

Изм.	Лист	№ докум.	Подп.	Дата

3604-АК1.ТБ

Лист 4

Типовой проект ТП708-76.93

Форма	Зона	Поз	Обозначение	Наименование	Кол	Примечание
				Документация		
А3			3604-AKS1.ВО	Чертеж общего вида		
А2			3604-AKS1.ЭЧ	Схема электрическая соединений		
А4			3604-AKS1.ТБ	Перечень надписей		
				Сборочные единицы		
				Н1 1		
				Реле		
		1		ВЛ57УХЛ4 1...100 мин~220В	2	КТ2 КТ3
		2		ВЛ67У3 0,1...99с. ~220В	1	КТ1
		3		РПУ-2-М9Б400У3Б ~220В	3	К; К1; К2
				Н51 1		
				Переключатель		
		4		ПЕ-031У3 исп.1	7	SA2... SA8
				Блок зажимов		
		5		Б324-4П25-В/ВУ3-10	4	Х1...Х4
		6		Крышка торцевая КТ5У	1	

Привязан

Инв.№

Изм	Лист	№докум	Подпись	Дата
Разраб.		Царева		
Проверил				
Руков.		Хрипушкина		
Н.контр.		Хрипушкина		
Утв.		Потехин		

3604-AKS1

Ящик AKS1. Технические данные аппаратов

Лит	Лист	Листов
Р		1

Гипростроммаш г. Москва

Типовой проект ТП 708-76.94 Альбом 4

Панель	Надпись	Поз. обозначение	Место надписи	Текст	Кол.	Вид шрифта	Заготовка
				Панель			
			Табличка	КТ2	1		
			—"—	КТ3	1		
			—"—	К	1		
			—"—	К1	1		
			—"—	К2	1		
			—"—	КТ1	1		
				Дверь			
	1		Табличка	Склад цемента	1		
	2		—"—	Ящик 2AKS1 (3AKS1; 4AKS1; 5AKS1)	1		
	3	SA3	—"—	Аэрация №1	7		
	4	SA4	—"—	Аэрация №2	7		
	5	SA2... SA8	—"—	Автоматическое	7		
	6	SA2... SA8	—"—	Отлючено	1		
	7	SA2... SA8	—"—	Местное	1		
	8	SA5	—"—	Аэрация №3	1		
	9	SA6	—"—	Аэрация №4	1		
	10	SA2	—"—	Клапан разгружатель	1		
	11	SA8	—"—	Эжекция и аэрация	1		
	12	SA7	—"—	Продувка	1		

Привязан

Инв.№

Изм	Лист	№докум.	Подпись	Дата
Разраб.		Царева		
Проверил				
Руков.		Хрипушкина		
Н.контроль		Хрипушкина		
Утв.		Потехин		

3604-AKS1.ТБ

Ящик AKS1. Перечень надписей

Лит	Лист	Листов
Р		1

Гипростроммаш г. Москва

Типовой проект ТП708-76.93 Альбом 4

3604-AKS1.ВО

Вид спереди
Дверь не показана

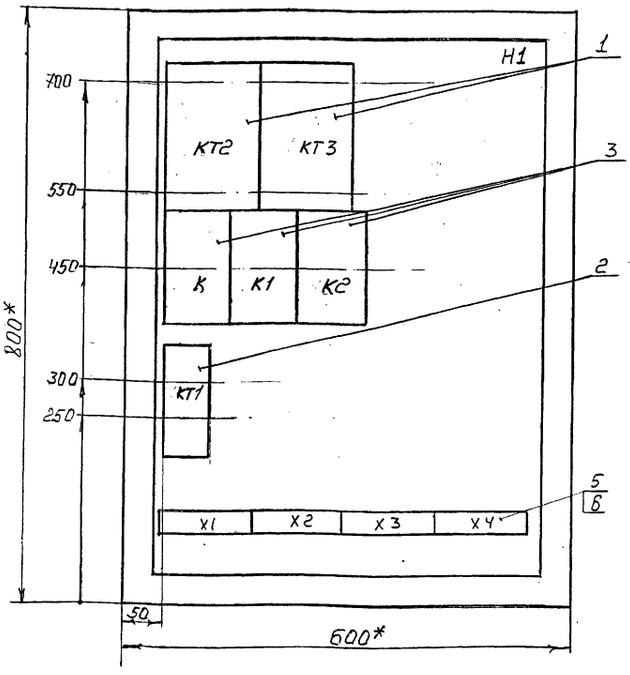

Дверь ящика
Вид спереди

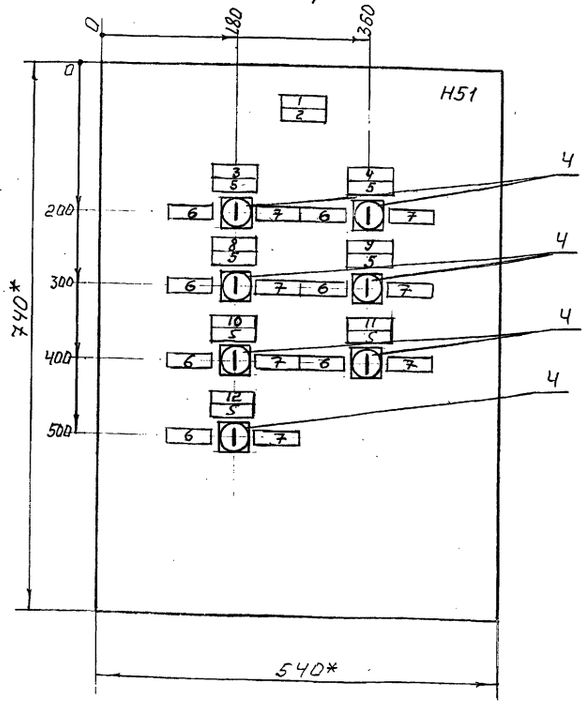

1* Размеры для справок.
2 Неуказанные предельные отклонения размеров по ...
3 В контуре табличек и аппаратов указаны номера надписей по перечню надписей.
4 Глубина ящика 360 мм.
5 По данному чертежу изготовить 4 ящика

Привязан

Инв.№

Изм	Лист	№докум	Подпись	Дата
Разраб		Царева		
Проверил				
Т.контроль				
Руковод		Хрипушкина		
Н.контр.		Хрипушкина		
Утв.		Потехин		

3604-AKS1.ВО

Ящик AKS1. Чертеж общего вида

Литер	Масса	Масштаб
Р		1:5

Лист | Листов 1

Гипростроммаш г. Москва

Инв.№ подл. | Подп. и дата | Взам. инв.№ | Инв.№ дубл. | Подп. и дата

Типовой проект ТП 408-76.93 Альбом 4

Вид спереди

Дверь ящика
Вид со стороны монтажа

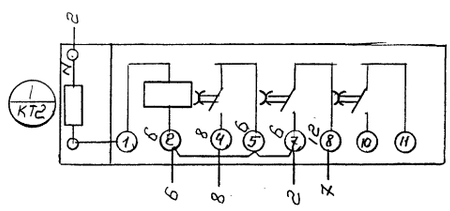

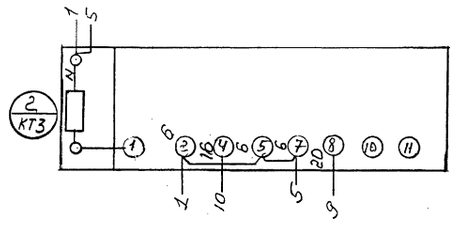

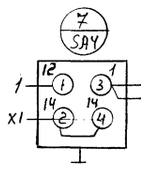

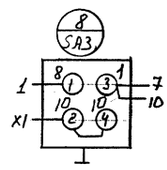

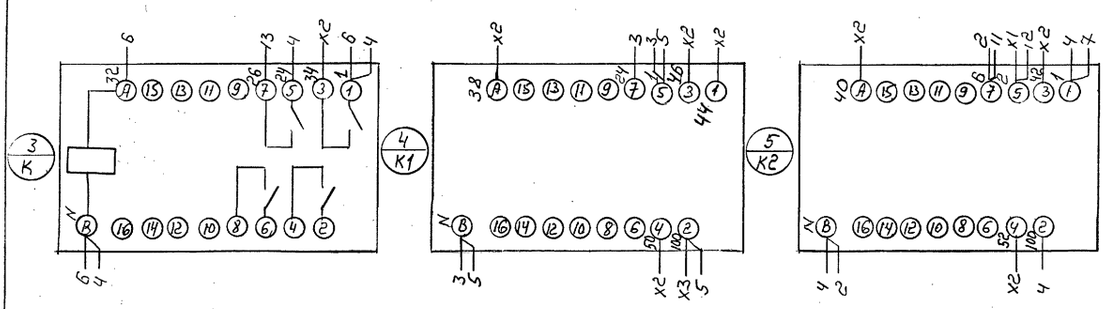

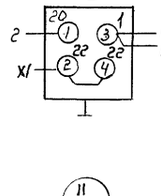

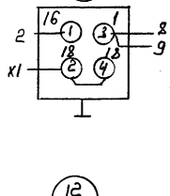

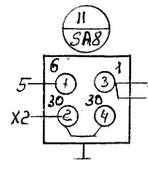

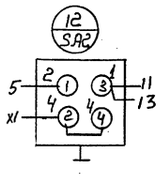

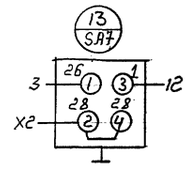

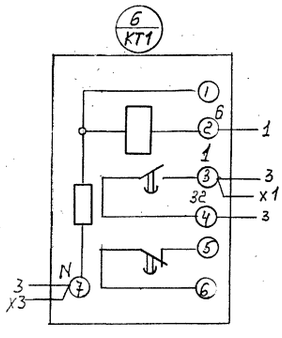

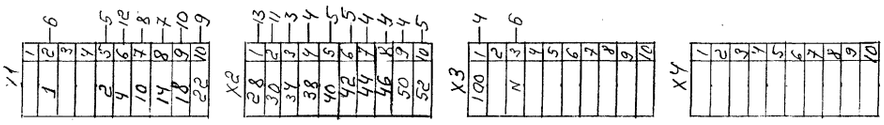

						3604-AKS1.34
Изм.	Лист	№ докум.	Подпись	Дата	Ящик AKS1. Схема электрическая соединений	Литер / Масса / Масштаб: Р / –
Разраб.		Гарева				Лист / Листов 1
Проверил						Гипростроммонтаж г. Москва
Т. контр.						
Руков.		Хрипушкина				
Н. контр.		Хрипушкина				
Утв.		Потехин				

Привязан

Инв. №

Инв. № подл. | Подп. и дата | Взам. инв. № | Инв. № дубл. | Подп. и дата

400592-03 12

Типовой проект ТП 708-76.93

Формат	Дата	Поз	Обозначение	Наименование	Кол	Примечание
				Документация		
А3			3604-АКS2.ВО	Чертеж общего вида		
А2			3604-АКS2.ЭЧ	Схема электрическая соединений		
А4			3604-АКS2.ТБ	Перечень надписей		
				Сборочные единицы		
				Н1 1		
				Реле		
		1		ВЛ57УХЛ4 1...100 мин. ~220В	2	КТ2 КТ3
		2		ВЛ67У3 0,1...9,9с ~220В	1	КТ1
		3		РПУ-2-М96400У3Б ~220В	3	К; К1 К2
				Н51 1		
				Переключатель		
		4		ПЕ-031У3 исп.1	8	SA2... SA9
				Блок зажимов		
		5		Б324-4П25-В/ВУ3-10	4	Х1...Х4
		6		Крышка торцевая КТ5У	1	

Привязан

Инв. №

3604-АКS2

Изм	Лист	№ докум	Подпись	Дата
Разраб		Царева		
Проверил				
Руков.		Хрипушкина		
Утв.		Потехин		

Ящик АКS2. Технические данные аппаратов

Лит	Лист	Листов
Р		1

Гипростроммаш г. Москва

Подп. и дата | Инв. № дубл. | Взам. инв. № | Подп. и дата | Инв. № подл.

Типовой проект ТП 708-76.93 Альбом 4

Панель	Надпись	Поз. обозначение	Место надписи	Текст	Кол	Вид шрифта	Заготовка
				Панель			
			Табличка	КТ2	1		
			—"—	КТ3	1		
			—"—	К	1		
			—"—	К1	1		
			—"—	К2	1		
			—"—	КТ1	1		
				Дверь			
	1		Табличка	Склад цемента	1		
	2		—"—	Ящик 1АКS2 (6АКS2)	1		
	3	SA3	—"—	Аэрация N1	8		
	4	SA4	—"—	Аэрация N2	8		
	5	SA2... SA9	—"—	Автоматическое	8		
	6	SA2... SA9	—"—	Отключено	1		
	7	SA2... SA9	—"—	Местное	1		
	8	SA5	—"—	Аэрация N3	1		
	9	SA6	—"—	Аэрация N4	1		
	10	SA2	—"—	Клапан разгружателя	1		
	11	SA8	—"—	Эжекция и аэрация	1		
	12	SA7	—"—	Продувка	1		
	13	SA9	—"—	Продувка трубопровода	1		

Привязан

Инв. №

3604-АКS2.ТБ

Изм	Лист	№ докум	Подпись	Дата
Разраб		Царева		
Проверил				
Руков.		Хрипушкина		
Утв.		Потехин		

Ящик АКS2. Перечень надписей

Лит	Лист	Листов
Р		1

Гипростроммаш г. Москва

Подп. и дата | Инв. № дубл. | Взам. инв. № | Подп. и дата | Инв. № подл.

Типовой проект ТП 708-76.93 Альбом 4

3604-АКS2.ВО

Вид спереди
Дверь не показана

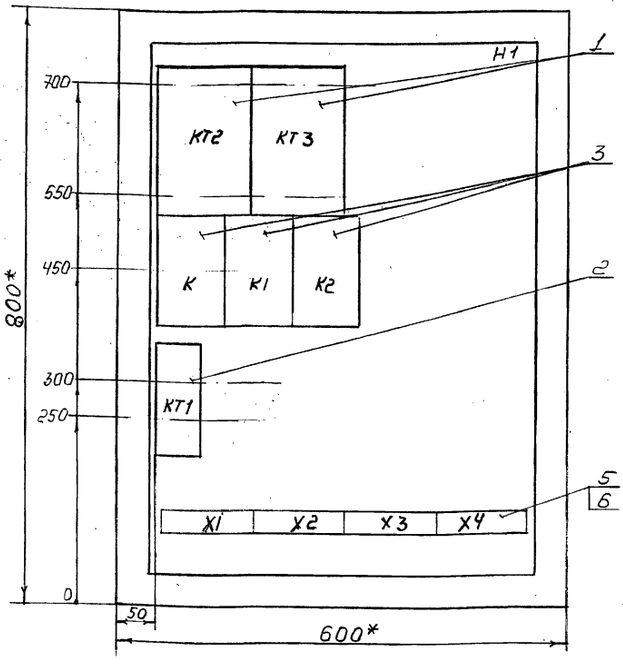

Дверь ящика
Вид спереди

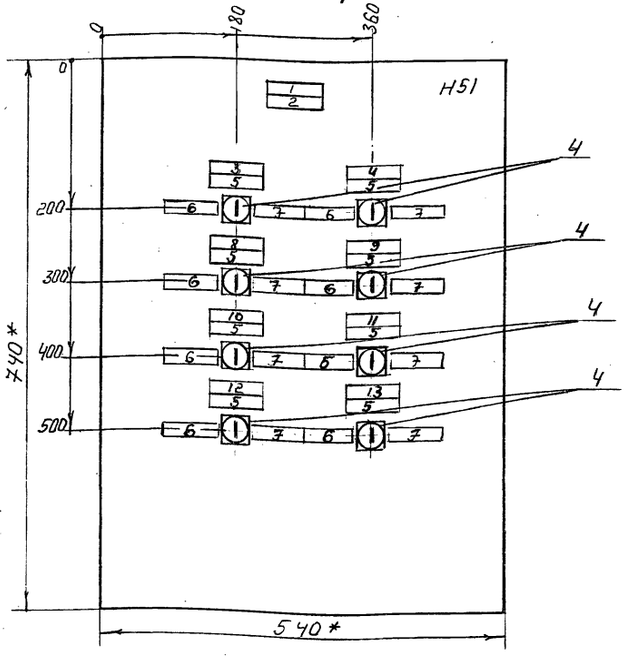

1.* Размеры для справок
2 Неуказанные предельные отклонения размеров по...
3 В контуре табличек и аппаратов указаны номера надписей по перечню надписей
4 Глубина ящика 360 мм
5 По данному чертежу изготовить 2 ящика

Привязан

Инв. №

3604-АКS2.ВО

Изм	Лист	№ докум	Подпись	Дата
Разраб.		Царева		
Проверил				
Т. контр.				
Руковод.		Хрипушкина		
Н. контр.		Хрипушкина		
Утв.		Потехин		

Ящик АКS2. Чертеж общего вида

Литер	Масса	Масштаб
Р		1:5

Лист | Листов 1

Гипростроммаш г. Москва

Подп. и дата | Инв. № дубл. | Взам. инв. № | Подп. и дата | Инв. № подл.

Типовой проект ТП 408 - 76.93 Альбом 4

Вид спереди

Дверь ящика
Вид со стороны монтажа

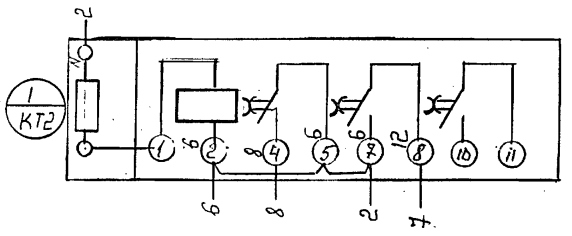

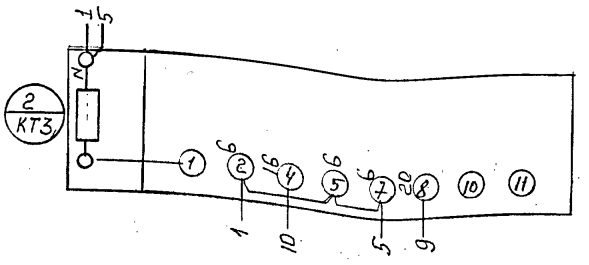

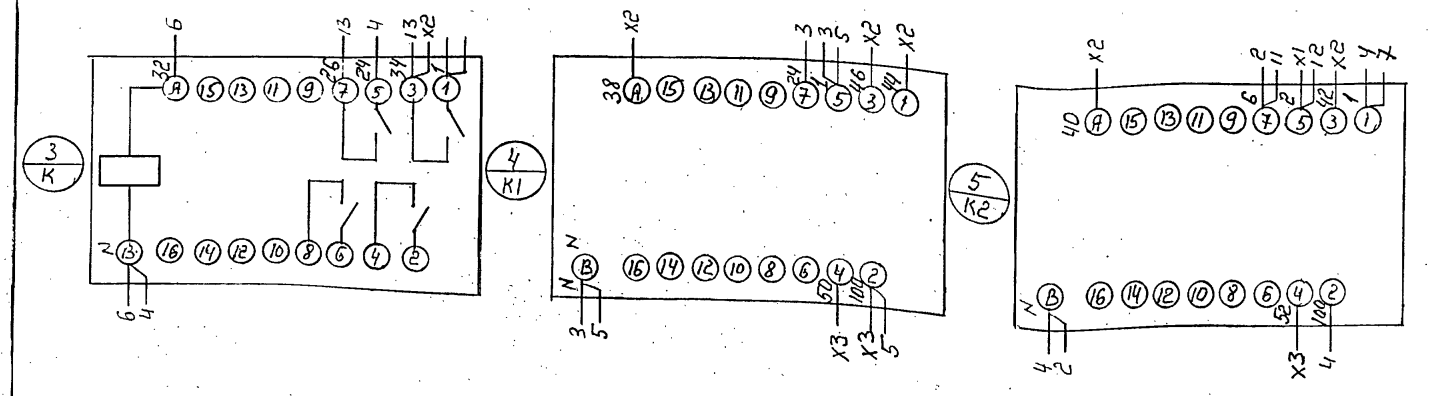

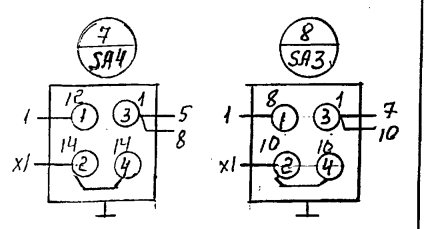

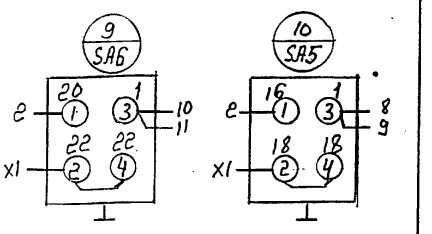

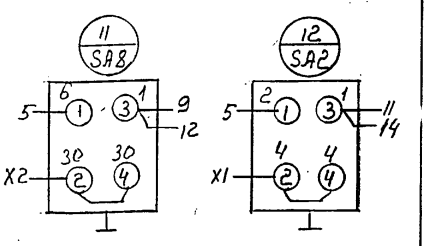

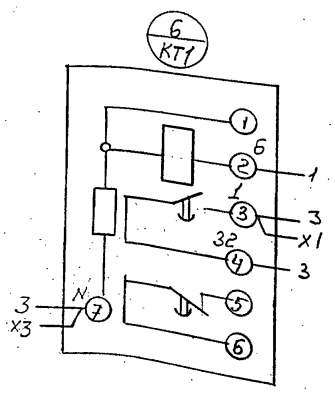

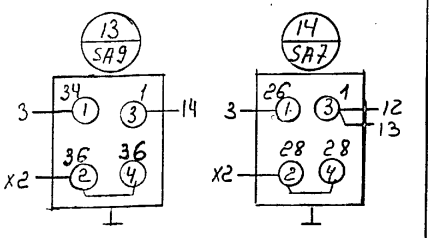

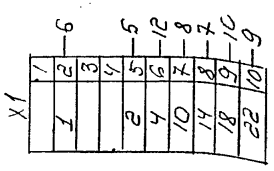

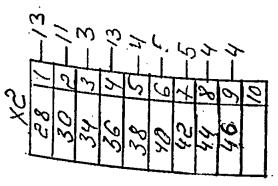

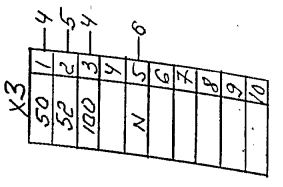

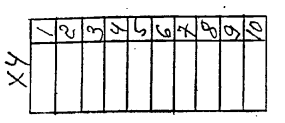

Привязан

Инв. №

Изм.	Лист	№ докум.	Подпись	Дата
Разраб.		Царева		
Проверил				
Т.контр.				
Руков.		Хрипушкина		
Н.контр.		Хрипушкина		
Утв.		Потехин		

3604-АКS2.34

Ящик АКS2.
Схема электрическая соединений

Литер	Масса	Масштаб
Р		
Лист	Листов 1	

Гипростроммонтаж г. Москва

Ц00059-05 14

Типовой проект ТП 708-76.93 Альбом 4

Формат	Зона	Поз	Обозначение	Наименование	Кол	Примечание
				Документация		
А3			3604-ASH3.ВО	Чертеж общего вида		
А2			3604-ASH3.ЭЧ	Схема электрическая соединений		
А4			3604-ASH3.ТБ	Перечень надписей		
				Сборочные единицы		
				HL1 1		
				Переключатели		
		1		ПЕ012УХЛ3; исполн. 1	1	SA2
		2		ПЕ011УХЛ3; исполн. 1	7	SA1; SA3...SA8
		3		Арматура АС12013У2; ~220В	8	HL1...HL8
		4		Звонок ЗВП-220УХЛ5; ~220В	1	HA
		5		Блок зажимов		
				БЗ24-4П25-В/ВУ3-10	2	X1, X2
		6		Крышка торцевая КТ5У	1	

Привязан

Инв. №

Изм	Лист	№ докум.	Подп.	Дата
Разраб.	Кашелева			
Пров.				
Руков.	Хрипушкина			
Н. контр.	Хрипушкина			
Утв.	Потехин			

3604-ASH3

Ящик ASH3. Технические данные аппаратов.

Лит.	Лист	Листов
Р		1

Гипростроммаш г. Москва

Типовой проект ТП 708-76.93 Альбом 4

Панель	Надпись	Поз обозначение	Место надписи	Текст	Кол.	Вид шрифта	Заготовка
	1		Табличка	Склад цемента	1		
	2		—"—	Ящик ASH3	1		
	3		—"—	Ввод сжатого воздуха	1		
	4	HL1	—"—	Ниже 0,6 МПа	1		
	5	HL2	—"—	Выше 0,7 МПа	1		
	6	HL3, SA3	—"—	Загрузка камерных насосов	1		
	7	HL1...HL8	—"—	Отклонение давления от нормы	3		
	8	SA1	—"—		1		
	9	SA2	—"—		1		
	10	SA1...SA8	—"—	Отключено	8		
	11	SA1...SA8	—"—	Включено	8		
	12	HL5, SA5	—"—	Пневмовинтовой насос	1		
	13	HL4, SA4	—"—	Выгрузка камерных насосов	1		
	14	HL6. SA6	—"—	Продувка	1		
	15	HL7, SA7	—"—	Эжекция и аэрация данных выгружателей	1		
	16	HL8, SA8	—"—	Аэрационные сбрасывающие устройства	1		

Привязан:

Инв. №

Изм	Лист	№ докум.	Подп.	Дата
Разраб.	Кашелева			
Пров.				
Руков.	Хрипушкина			
Н. контр.	Хрипушкина			
Утв.	Потехин			

3604-ASH3.ТБ

Ящик ASH3. Перечень надписей.

Лит.	Лист	Листов
Р		1

Гипростроммаш г. Москва

Типовой проект ТП 708-76.93 Альбом 4

3604-ASH3.ВО

Вид спереди

Дверь не показана

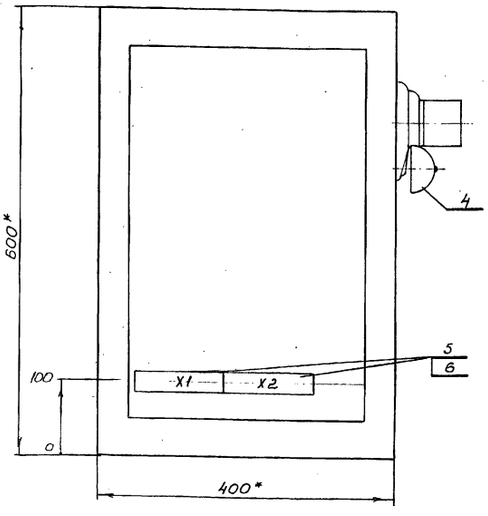

Дверь ящика

Вид спереди

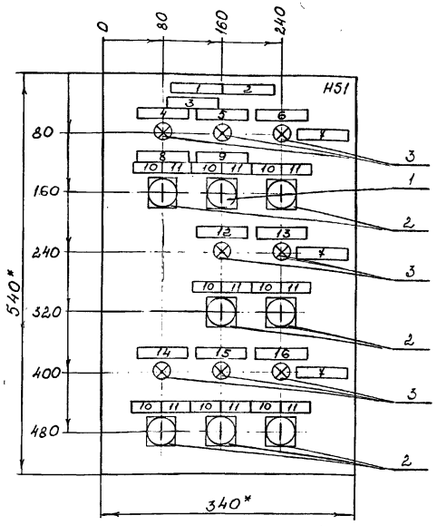

1. * Размеры для справок.
2. Неуказанные предельные отклонения размеров по...
3. В контуре табличек и аппаратов указаны номера надписей по перечню надписей.
4. Глубина ящика 360мм.

Привязан:

Инв. №:

Изм	Лист	№ докум.	Подп.	Дата
Разраб.	Кашелева			
Пров.				
Т. контр.				
Руков.	Хрипушкина			
Н. контр.	Хрипушкина			
Утв.	Потехин			

3604-ASH3.ВО

Ящик ASH3. Чертеж общего вида.

Лит.	Масса	Масштаб
Р		1:5
Лист	Листов 1	

Гипростроммаш г. Москва

3604-ASH3.ЭЧ

Типовой проект ТП708-76.93 Альбом 4

Вид спереди

Правая боковая стенка

Дверь ящика

Вид со стороны монтажа



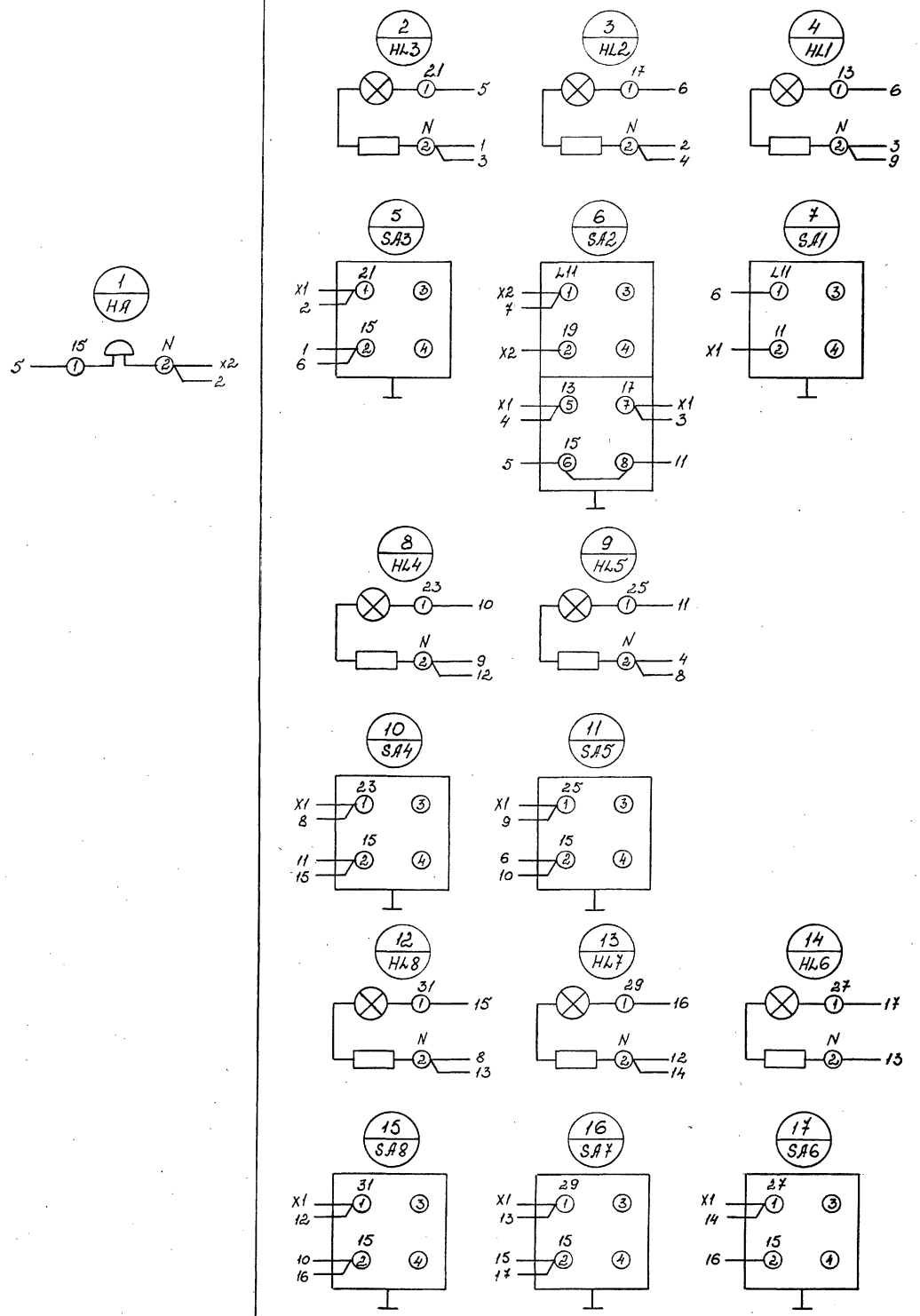

Изм	Лист	№ докум.	Подп.	Дата
Разраб.		Кошелева		
Пров				
Т. контр				
Руков		Хрипушкина		
Н. контр		Хрипушкина		
Утв		Потехин		

Привязан:

Инв. №

3604-ASH3.ЭЧ

Ящик ASH3. Схема электрическая соединений

Лит.	Масса	Масштаб
Р		–

Лист | Листов 1

Гипростроммаш г. Москва

Ц00059-03 16

Инв. № подл. | Подп. и дата | Взам. инв. № | Инв. № дубл. | Подп. и дата

Типовой проект ТП 708-16.93 Альбом 4

Формат	Зона	Поз.	Обозначение	Наименование	Кол.	Примечание
				Документация		
А3			3604 – АКSН1.ВО	Чертеж общего вида		
А2			3604 – АКSН1.ЭЧ	Схема электрическая соединений		
*			3604 – АКSН1.ТБ	Перечень надписей		*А4;А4
				Сборочные единицы		
				Н1 1		
		1		Выключатель		
				ВА14-26-14-30УХЛ4; Ур 1,6А	1	SF
		2		Пускатель		
				ПМЛ1100004Б; ~220В	1	КМ
				Реле		
		3		РПУ-2-М9622ОУ3Б; ~220В	2	К1; К2
		4		ВЛ-6 УХЛ4; t=..10мин, ~220В; 50Гц	1	КТ

Привязан:

Инв. №:

Изм.	Лист	№ докум.	Подп.	Дата
Разраб.		Кашелева		
Пров.				
Руков.		Хрипушкина		
Н. контр.		Хрипушкина		
Утв.		Потехин		

3604-АКSН1

Ящик АКSН1. Технические данные аппаратов.

Лит.	Лист	Листов
Р	1	2

Гипростроммаш г. Москва

Типовой проект ТП 708-16.93 Альбом 4

Формат	Зона	Поз.	Обозначение	Наименование	Кол.	Примечание
				Н51 1		
				Переключатели		
		5		ПЕ031УХЛ3 испол. 1	1	13SA
		6		ПЕ011УХЛ3 испол. 2	2	SA; 13A
				Выключатели		
		7		КЕ011У3, исп. 4; черный	2	SB2, SB3
		8		КЕ011У3; исп. 5; красный	1	SB1
				Арматура		
		9		АС1201ЗУ2; ~220В	4	HL1...HL4
		10		АС1201ЧУ2; ~220В	1	HL5
		11		Звонок ЗВП-220УХЛ5; ~220В	1	НЛ3
				Блок зажимов		
		12		Б324-4П25-8/8У3-10	3	X1...X3
		13		Крышка торцевая КТ5У	1	

Привязан:

Инв. №:

Изм.	Лист	№ докум.	Подп.	Дата

3604-АКSН1.

Лист 2

Типовой проект ТП 708-16.93 Альбом 4

3604 – АКSН1.ВО

Вид спереди
Дверь не показана

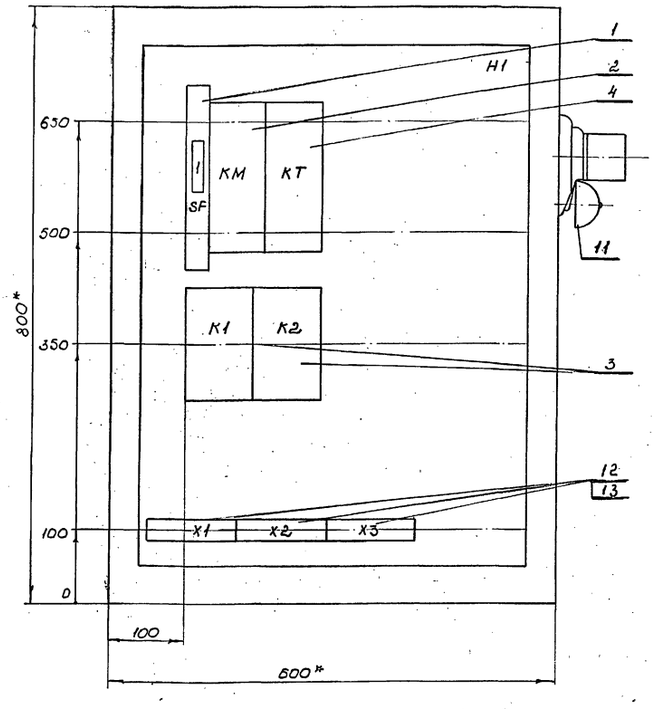

Дверь ящика
Вид спереди

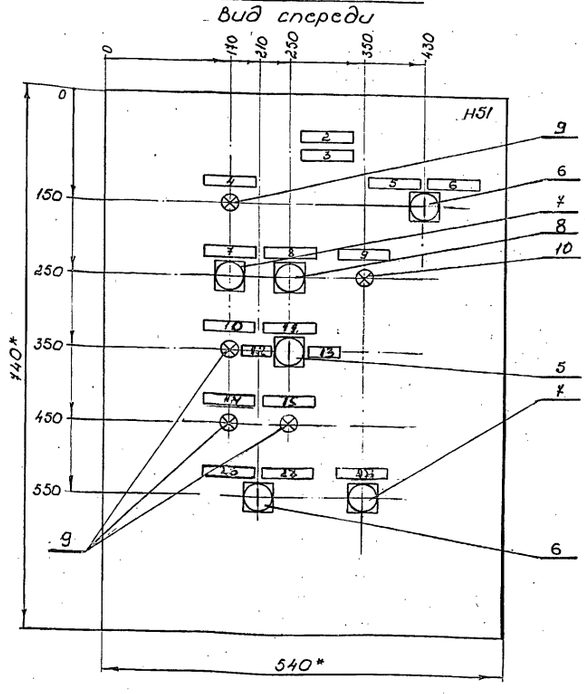

1. * Размеры для справок.
2. Неуказанные предельные отклонения размеров по...
3. В контуре табличек и аппаратов указаны номера надписей по перечню надписей.
4. Глубина ящика 360мм.

Привязан:

Инв. №:

Изм.	Лист	№ докум.	Подп.	Дата
Разраб.		Кашелева		
Пров.				
Т.контр.				
Руков.		Хрипушкина		
Н. контр.		Хрипушкина		
Утв.		Потехин		

3604-АКSН1.ВО

Ящик АКSН1. Чертеж общего вида

Лит.	Масса	Масштаб
Р		1:5
Лист	Листов 1	

Гипростроммаш г. Москва

3604: AKSH1.34

Типовой проект. ТП708-76.93 Альбом 4

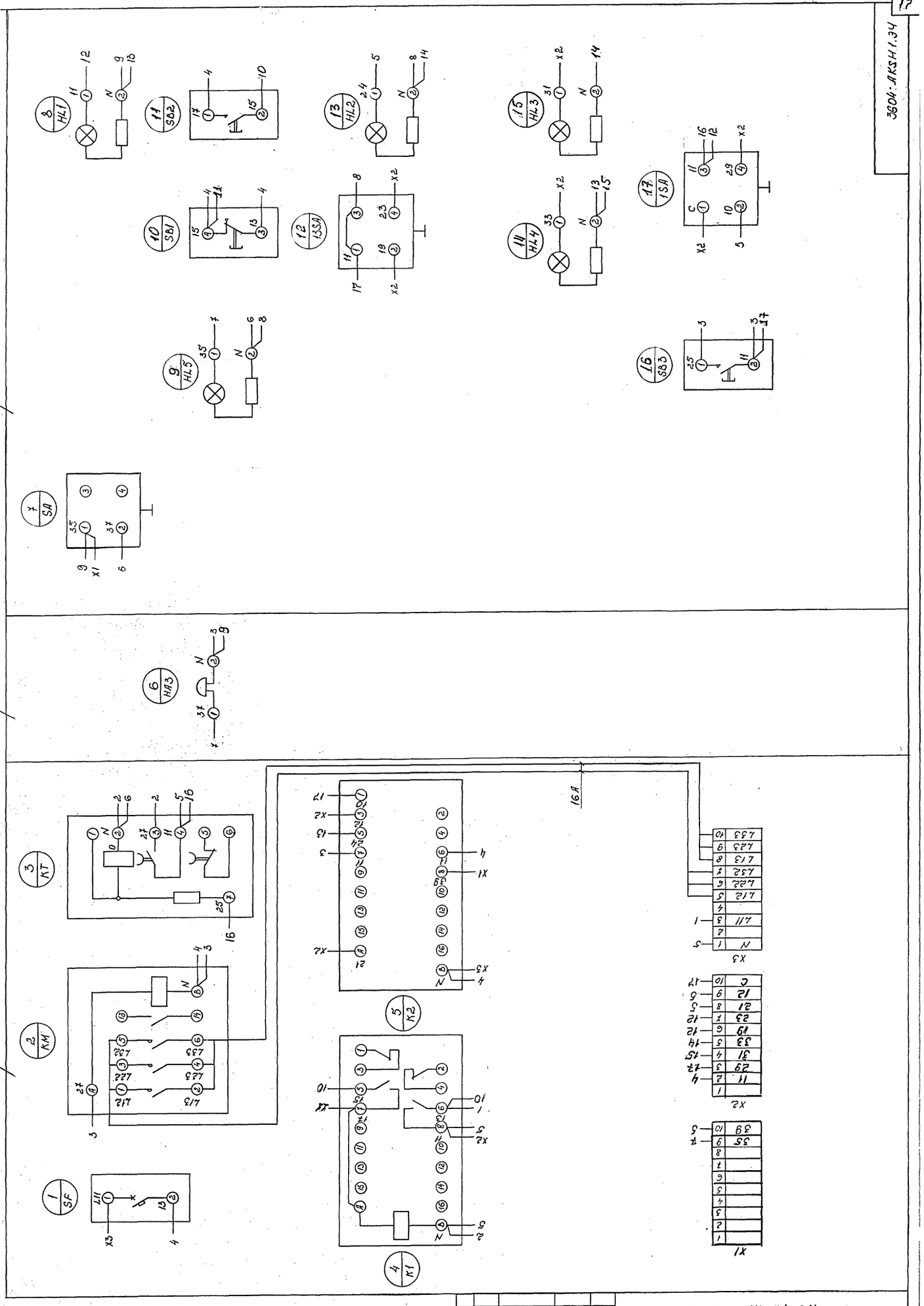

Схема соединений повернута на 90°.

Изм.	Лист	№ докум.	Подп.	Дата	3604 - AKSH1.34		
Разраб.		Кошелева			Ящик AKSH1. Схема электрическая соединений.	Лит.	Масса	Масштаб
Пров.						Р	—	—
Т. контр.						Лист	Листов 1	
Р.уков.		Хрипушкина				Гипростроммаш г. Москва		
Н.контр.		Хрипушкина						
Утв.		Потехин						

Привязан:

Инв. №

Инв. № подл. | Подп. и дата | Взам. инв. № | Инв. № дубл. | Подп. и дата

Ц00059-03 18

Типовой проект ТП708-76.93 4 альбом 4

Формат	Зона	Поз	Обозначение	Наименование	Кол.	Примечание
				Документация		
А3			3604-АКSН3.ВО	Чертеж общего вида		
А2			3604-АКSН3.ЭЧ	Схема электрическая		
				соединений		
*			3604-АКSН3.ТБ	Перечень надписей		*А4; А4
				Сборочные единицы		
				Н1 1		
		1		Предохранитель ПРС-6УЗ-П		
				с плав. вставкой ПВД на ток 2А	2	FU1; FU2
		2		Пускатель ПМЛ-5202.ПУ2Б		
				~380В	1	КМ1
				Реле		
		3		РЛ-64УХЛ4; 1; 220В; 50Гц; 1..10мин	1	КТ1
		4		РЛ-67УХЛ4; 1; 220В; 50Гц; 1..10мин	1	КТ2
		5		РПУ-2-М9622ОУЗБ; ~220В	2	К1, К2

Привязан:

Инв. №:

Изм.	Лист	№ докум.	Подп.	Дата
Разраб.		Кошелева		
Пров.				
Руков.		Хрипушкина		
Н. контр.		Хрипушкина		
Утв.		Потехин		

3604-АКSН3

Ящик АКSН3. Технические данные аппаратов.

Лит.	Лист	Листов
Р	1	2

Гипростроммаш г. Москва

Типовой проект ТП708-76.93 Альбом 4

Формат	Зона	Поз.	Обозначение	Наименование	Кол.	Примечание
				Н51 1		
				Переключатели		
		6		ПЕ031УХЛ3; исполн. 1	1	SA1
		7		ПЕ011УХЛ3; исполн. 2	1	SA2
				Выключатели		
		8		КЕ011У3; исп. 4; толк. черн.	1	SB2
		9		КЕ011У3; исп. 5; толк. красн.	1	SB1
		10		Зажимы наборные силовые		
				ЗН24-16П63-В/8У3	6	Х3
		11		Блок зажимов		
				БЗ24-4П25-В/8У3-10	2	Х1, Х2
		12		Крышка торцевая КТ5У	1	
		13		Крышка торцевая КТ6У	1	

Привязан:

Инв. №:

Изм.	Лист	№ докум.	Подп.	Дата

3604-АКSН3.

Лист 2

Типовой проект ТП708-76.93 Альбом 4

3604-АКSН3.ВО

Вид спереди
Дверь не показана

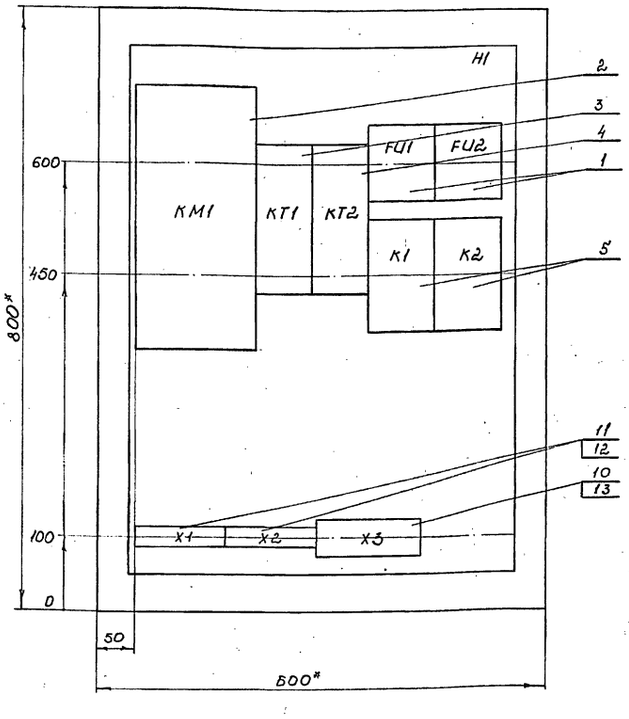

Дверь ящика
Вид спереди

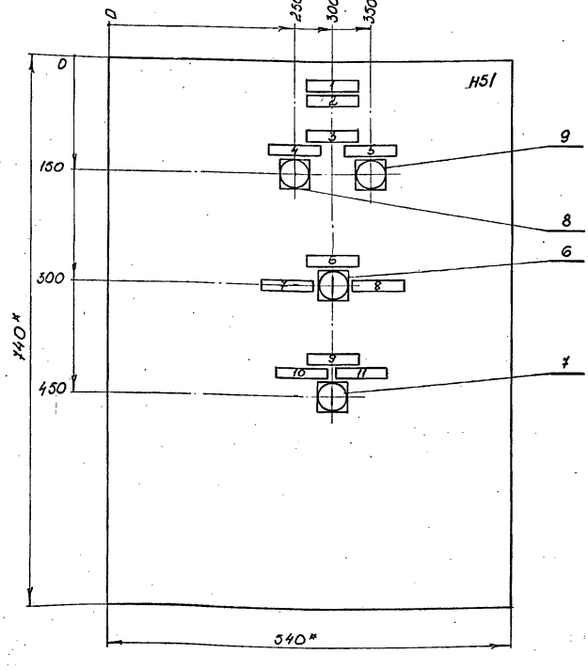

1. * размеры для справок.
2. Неуказанные предельные отклонения размеров по...
3. В контуре табличек и аппаратов указаны номера надписей по перечню надписей.
4. Глубина ящика 360мм.

Привязан:

Инв. №:

Изм.	Лист	№ докум.	Подп.	Дата
Разраб.		Кошелева		
Пров.				
Т. контр.				
Руков.		Хрипушкина		
Н. контр.		Хрипушкина		
Утв.		Потехин		

3604-АКSН3.ВО

Ящик АКSН3. Чертеж общего вида.

Лит.	Масса	Масштаб
Р		1:5
Лист	Листов 1	

Гипростроммаш г. Москва

3GD4-AKSH3.Э4

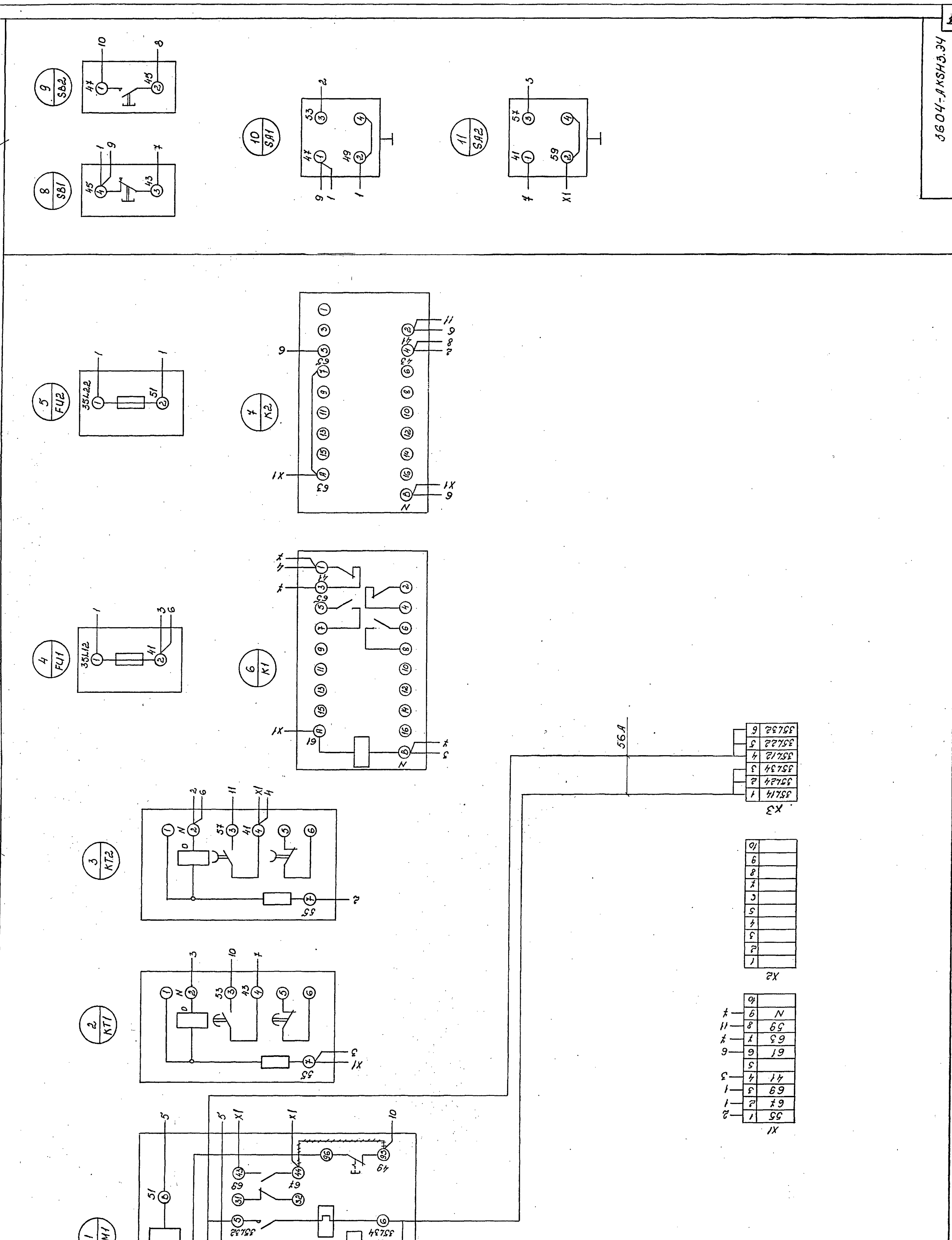

Схема соединений повернута на 90°.

Изм	Лист	№ докум.	Подп.	Дата
Разраб.	Кошелева	Кош-		
Пров.				
Т.контр				
Руков.	Хрипушкина			
Н.контр	Хрипушкина			
Утв.	Потехин			

Привязан:

Инв. №

3GD4-AKSH3.Э4

Ящик AKSH3. Схема электрическая соединений.

Лит.	Масса	Масштаб
Р	–	–

Лист | Листов 1

Гипростроммаш г. Москва.

Инв. № подл. | Подп. и дата | Взам. инв. № | Инв. № дубл. | Подп. и дата

Типовой проект ТП 708-76.93 Альбом 4

Формат	Зона	Поз.	Обозначение	Наименование	Кол.	Примечание
				Документация		
А3			3604-AKSH4.ВО	Чертеж общего вида		
А2			3604-AKSH4.Э4	Схема электрическая соединений		
А4			3604-AKSH4.ТБ	Перечень надписей		
				Сборочные единицы		
				H1 1		
				Реле		
		1		РПУ-2-М9В220У3Б ~220В	2	К85,К86
		2		ВЛ-67УХЛ4, 1, 220В, 50Гц +10С	1	КТ15
				H51 1		
				Выключатели		
		3		КЕ011У3 исп.4 толк. черный	3	SB22;SB24 SB25
		4		КЕ011У3 исп.5 толк. красный	2	SB21;SB23

Привязан:

Инв. №:

Подп. и дата | Инв. № подл. | Взам. инв. № | Инв. № дубл. | Подп. и дата

Изм.	Лист	№ докум.	Подп.	Дата
Разраб		Горькова		
Пров.				
Руков.		Крипушкина		
Н.контр.		Крипушкина		
Утв.		Потехин		

3604-AKSH4

Ящик AKSH4
Технические данные аппаратов

Лит	Лист	Листов
Р	1	2

Гипростроммаш г. Москва

Типовой проект ТП 708-76.93 Альбом 4

Панель	Надпись	Поз. обозначение	Место надписи	Текст	Кол.	Вид шрифта	Заготовка
	1		Табличка	Склад цемента	1		
	2		—"—	Ящик AKSH4	1		
	3	HL66	—"—	Подача из цистерны	1		
	4	HL68	—"—	Силосная банка перепалнена	1		
	5	SB24	—"—	Съем сигнала	1		
	6	SB25	—"—	Переговорная сигнализация	1		
	7	SB23	—"—	Съем аварии	1		
	8	HL65	—"—	~220В	1		
	9	SB21	—"—	Отключить	1		
	10	SB22	—"—	Включить	1		

Привязан:

Инв. №:

Подп. и дата | Инв. № подл. | Взам. инв. № | Инв. № дубл. | Подп. и дата

Изм.	Лист	№ докум.	Подп.	Дата
Разраб		Горькова		
Пров.				
Руков.		Крипушкина		
Н.контр.		Крипушкина		
Утв.		Потехин		

3604-AKSH4.ТБ

Ящик AKSH4
Перечень надписей

Лит	Лист	Листов
Р		1

Гипростроммаш г. Москва

Типовой проект ТП 708-76.93 Альбом 4

3604-AKSH4.ВО

Вид спереди
Дверь не показана

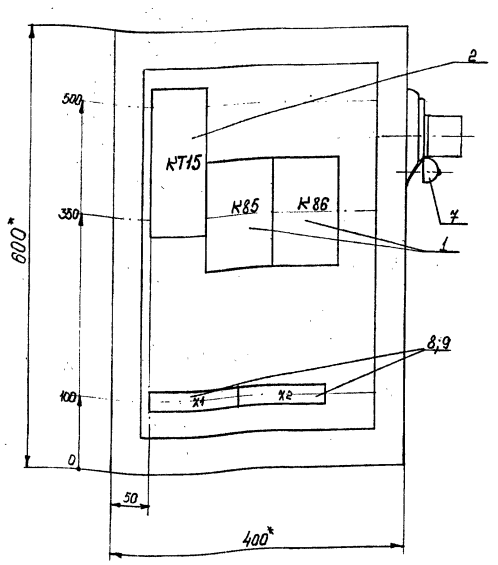

Дверь ящика
Вид спереди

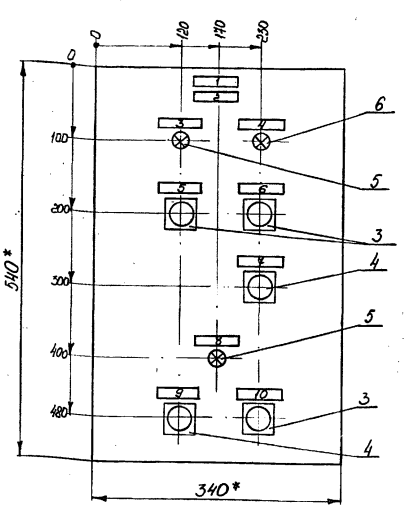

1. * Размеры для справок
2. Неуказанные предельные отклонения размеров по...
3. В контуре табличек и аппаратов указаны номера надписей по перечню надписей.
4. Глубина ящика 360мм.

Привязан:

Инв. №:

Изм.	Лист	№ докум.	Подп.	Дата
Разраб		Горькова		
Пров				
Т.контр				
Руков.		Крипушкина		
Н.контр		Крипушкина		
Утв		Потехин		

3604-AKSH4.ВО

Ящик AKSH4
Чертеж общего вида

Лит	Масса	Масштаб
Р		1:5
Лист		Листов 1

Гипростроммаш г. Москва

3604-AKSH4.ЭЧ

Типовой проект ТП708-76.93 Альбом 4

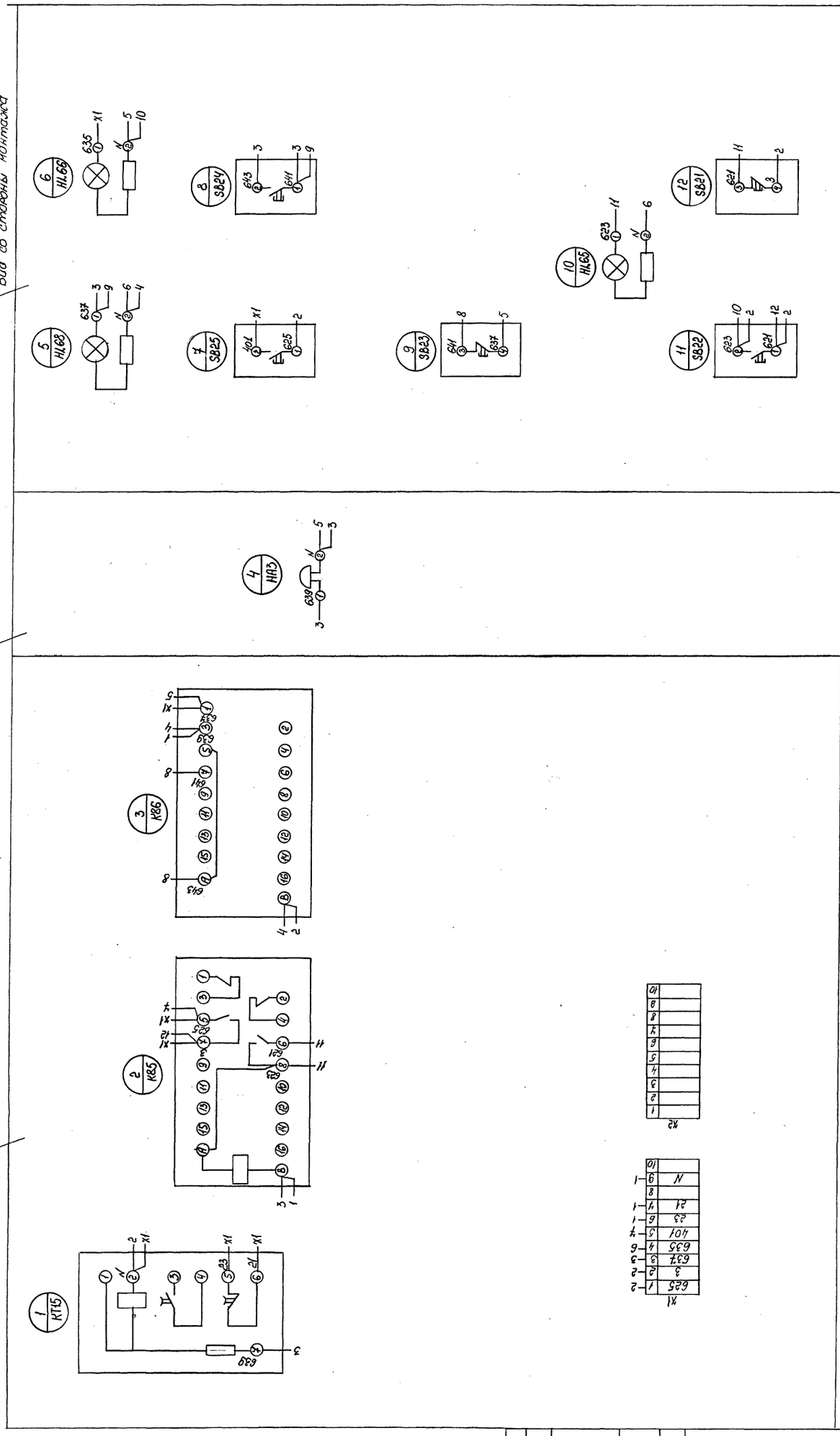

Схема соединений повернута на 90°

Изм.	Лист	№ докум.	Подп.	Дата
Разраб		Горькова		
Пров				
Т.контр				
Руков		Хрипушкина		
Н.контр		Хрипушкина		
Утв		Потехин		

Привязан:

Инв. №

3604-AKSH4.ЭЧ

Ящик AKSH4
Схема электрическая соединений

Лит	Масса	Масштаб
Р		

Лист | Листов 1

Гипростроммаш
г. Москва

Инв. № подл. | Подп. и дата | Взам. инв. № | Инв. № дубл. | Подп. и дата

Типовой проект ТП 708-76.93 Альбом 4

Формат	Зона	Поз.	Обозначение	Наименование	Кол.	Примечание
				Документация		
А3			3604 — AKSH.ВО	Чертёж общего вида		
*			3604 — AKSH.ЭЧ	Схема электрическая соединений		* А2, А2
А4			3604 — AKSH.ТБ	Перечень надписей		
				Сборочные единицы		
				Н1 1		
		1		Выключатель		
				ВА16-26-140010-20УХЛ4		
				Jp 10А	1	SF1
				Реле		
		2		ВЛ-64УХЛ4, 1, 220В, 1-10с	1	КТ1
		3		РПУ-2-М96400У3Б, ~220В	2	К1, К7
		4		РПУ-2-М96220У3Б, ~220В	3	К2, К5, К6
		5		РПУ-2-М96440У3Б, ~220В	1	К4
		6		РПУ-2-М96620У3Б, ~220В	1	К3

Привязан:

Инв. №

3604 - AKSH

Изм.	Лист	№ докум.	Подп.	Дата
Разраб.	Белецкий			
Пров.	Кадыкова			
Руков.	Хрипушкина			
Н. контр.	Хрипушкина			
Утв.	Потехин			

Ящик AKSH. Технические данные аппаратов

Лит.	Лист	Листов
Р	1	2

Гипростроммаш г. Москва

Типовой проект ТП 708-76.93 Альбом 4

Формат	Зона	Поз.	Обозначение	Наименование	Кол.	Примечание
				Н51 1		
				Переключатели		
		7		ПЕ011УХЛ3, исп. 2, „П"	3	SA1, SA2, SA4
		8		ПКУ3-12М6016У3	1	SA5
		9		ПКУ3-12С5028У3	1	SA7
				Выключатель		
		10		КЕ011У3, исп. 4, толк. чёрн.	1	SB
				Арматура		
		11		АС 12011У2, ~220В	1	HL10
		12		АС 12013У2, ~220В	9	HL1...HL9
		13		Блок зажимов		
				Б324-4П25-В/ВУ3-10	3	X1...X3
		14		Крышка торцевая		
				КТ5У	1	

Привязан:

Инв. №

Изм.	Лист	№ докум.	Подп.	Дата

3604 - AKSH

Лист 2

Типовой проект ТП 708-76.93 Альбом 4

3604 — AKSH.ВО

Вид спереди
Дверь не показана

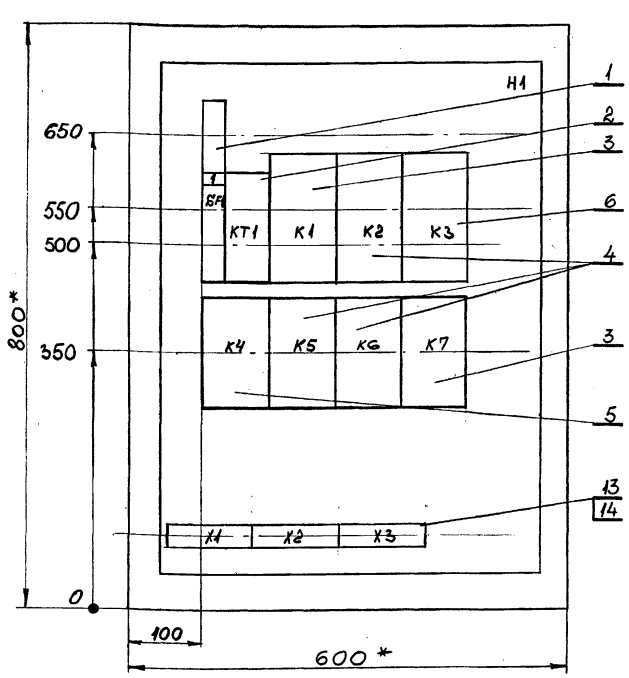

Дверь ящика
Вид спереди

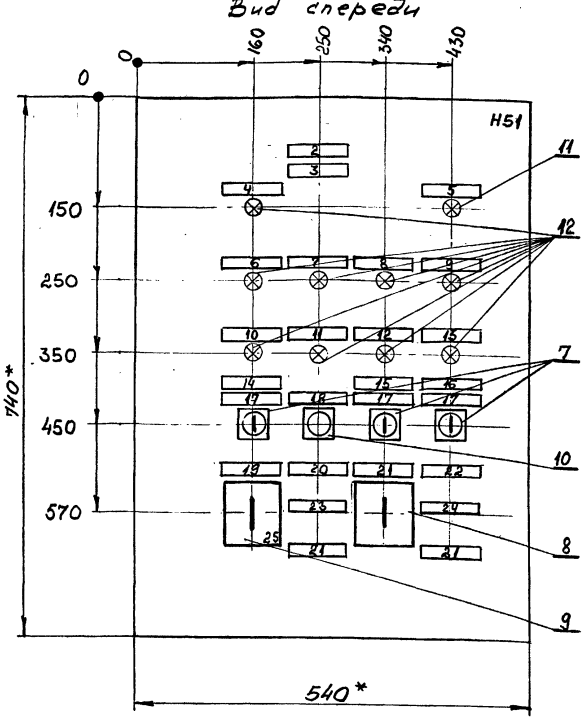

1.* Размеры для справок.
2. Неуказанные предельные отклонения размеров по...
3. В контуре табличек и аппаратов указаны номера надписей по перечню надписей.
4. Глубина ящика 360 мм
5. По данному чертежу изготовить 5 ящиков

Привязан:

Инв. №

Изм.	Лист	№ докум.	Подп.	Дата
Разраб.	Белецкий			
Провер.	Кадыкова			
Т. контр.				
Руков.	Хрипушкина			
Н. контр.	Хрипушкина			
Утв.	Потехин			

3604-AKSH.ВО

Ящик AKSH. Чертёж общего вида

Лит.	Масса	Масштаб
Р		1:5

Лист | Листов 1

Гипростроммаш г. Москва

3604-AKSH.ЭЧ

Типовой проект ТП 708-76.93 Альбом 4

Вид спереди

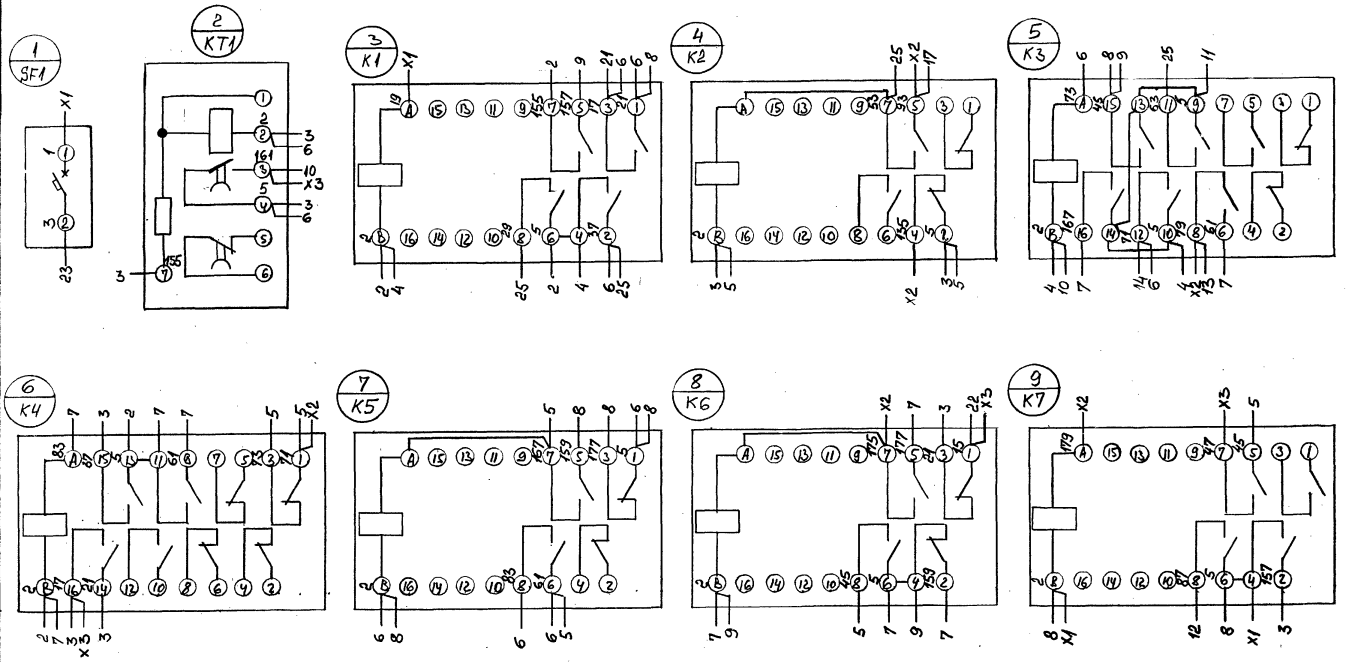

X1									
1	2	3	4	5	6	7	8	9	10
1	2	5					9	19	221

X2									
1	2	3	4	5	6	7	8	9	10
31	41	65	71	79	93	135	163	175	179

X3									
1	2	3	4	5	6	7	8	9	10
15	17	47	49	161					

Линия склейки

Инв. № подл.	Подп. и дата	Взам. инв. №	Инв. № дубл.	Подп. и дата

Привязан:

Инв. №

Изм	Лист	№ докум.	Подп.	Дата
Разраб.		Белецкий		
Провер.		Кадыкова		
Т. контр.				
Руков.		Хрипушкина		
Н. контр.		Хрипушкина		
Утв.		Потехин		

3604-AKSH.ЭЧ

Ящик AKSH.
Схема электрическая соединений

Лит.	Масса	Масштаб
Р		

Лист 1 | Листов 2

Гипростроммаш г. Москва

Типовой проект ТП408-16.93 Альбом 4

Линия склейки

Дверь ящика

Вид со стороны монтажа

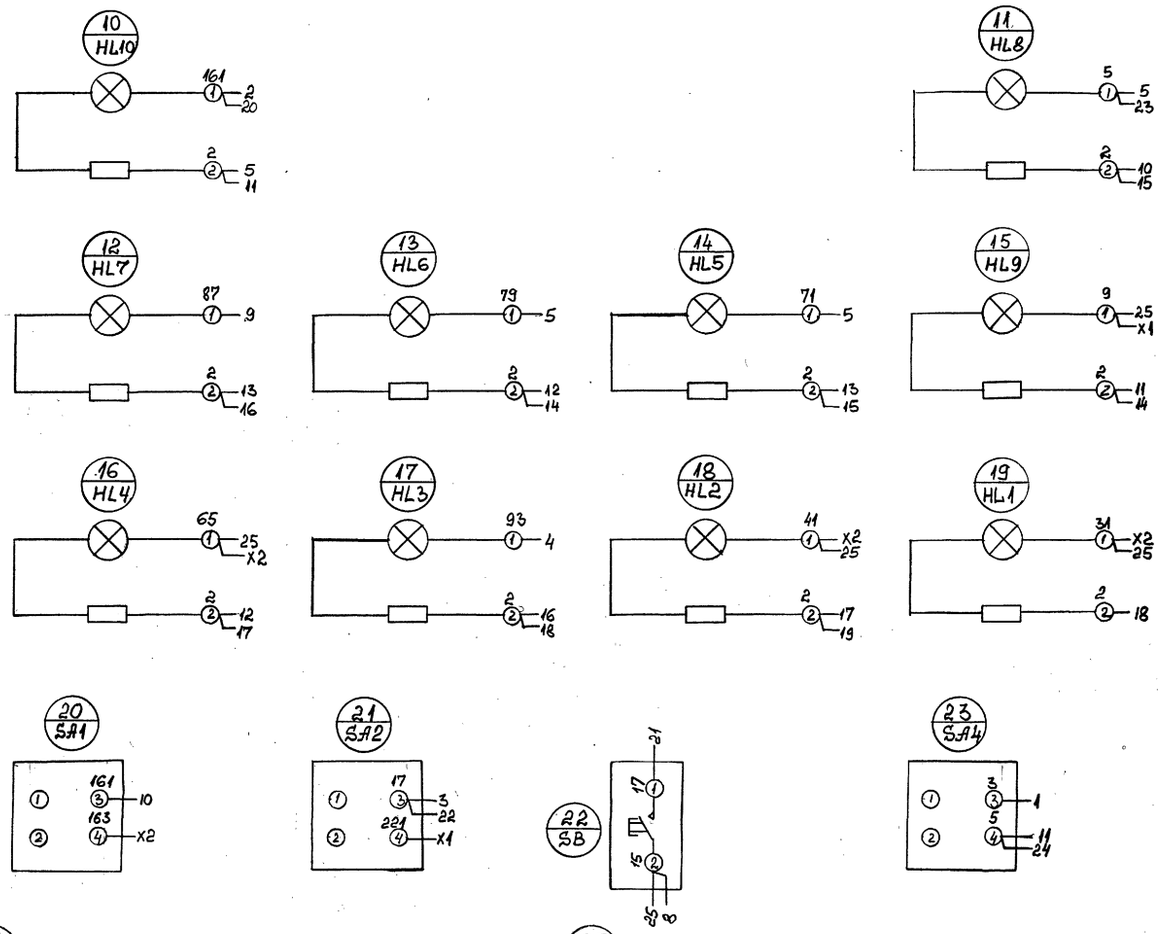

Привязан:	Изм. Лист	N° докум.	Подп.	Дата	3604-AKSH.34
	Разраб.	Белецкий			Ящик AKSH. Схема электрическая соединений
	Провер.	Кадыкова			Лит. / Масса / Масштаб: Р
	Т. контр.				Лист 2 / Листов
	Руков.	Хрипушкина			Гипростроммаш г. Москва
Инв. N°	Н. контр.	Хрипушкина			
	Утв.	Потехин			

Инв. N° подл. | Подп. и дата | Взам. инв. N° | Инв. N° дубл. | Подп. и дата

Типовой проект ТП 708-76.93 Альбом 4

Формат	Зона	Поз.	Обозначение	Наименование	Кол.	Примечание
				Документация		
А3			3604-ASH1.ВО	Чертеж общего вида		
А4			3604-ASH1.Э4	Схема электрическая соединений		
*			3604-ASH1.ТБ	Перечень надписей		А4, А4, А4
				Сборочные единицы		
				Н51 1		
				Переключатели		
		1		ПЕ-012УХЛ3 исп.2 „П"	1	SA10
		2		ПКУ-12Х6006УЗ	1	SA11
				Выключатели		
		3		КЕ011УЗ исп.5, толк. красный	3	SB1, SB3 SB9
		4		КЕ011УЗ исп.4, толк. черный	6	SB2; SB4; SB5 SB6; SB10; SB11
		5		КЕ012УЗ исп.1 толк. черный	1	SB7

Привязан:

Инв. №:

Изм.	Лист	№ докум.	Подп.	Дата
Разраб.		Горькова		
Пров.				
Рук.		Хрипушкина		
Н. контр.				
Утв.		Потехин		

3604-ASH1.
Пульт ASH1 Технические данные аппаратов

Лит.	Лист	Листов
Р	1	2

Гипростроммаш г. Москва

Типовой проект ТП 708-76.93 Альбом 4

Формат	Зона	Поз.	Обозначение	Наименование	Кол.	Примечание
				Арматура		
		6		АС1201ЗУ2 ~220В	17	HL4; HL1; HL2; HL6* HL8...HL12 HL48...HL51
						HL21; HL22 HL54; HL55
		7		АС1201ЧУ2 ~220В	7	HL14...HL20
		8		АС1201ЧУ2 ~220В	8	HL13; HL23 HL56...HL61
				Звонок		
		9		ЗВП-220УХЛ5	1	HA1
				Блок зажимов		
				БЗ24-4П25-В/ВУЗ-10	14	X1...X7 X11...X17
				Крышка торцевая		
				КТБУ	2	

Привязан:

Инв. №:

Изм.	Лист	№ докум.	Подп.	Дата

3604-ASH1.

Лист 2

Типовой проект ТП 708-76.93 Альбом 4

3604-ASH1.ВО

Вид „А"

Габаритные размеры, мм

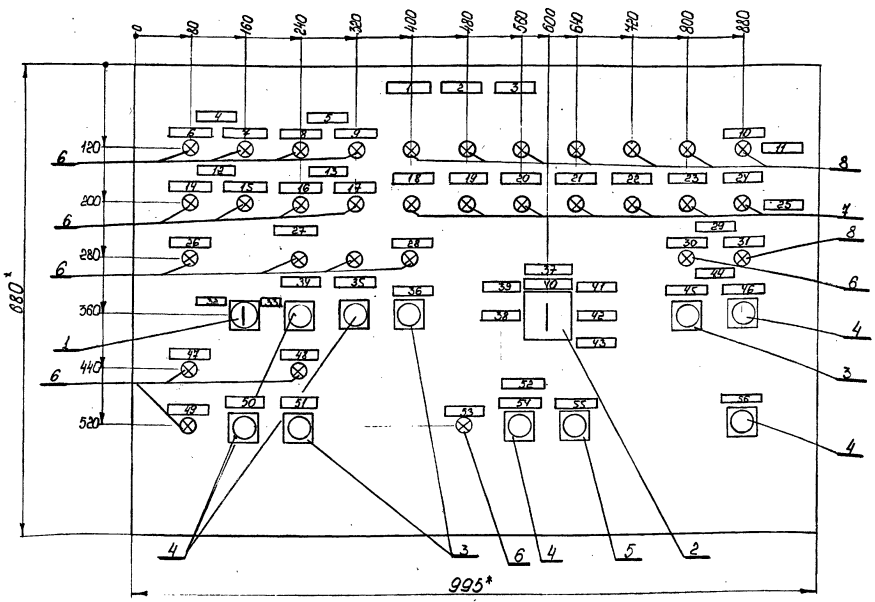

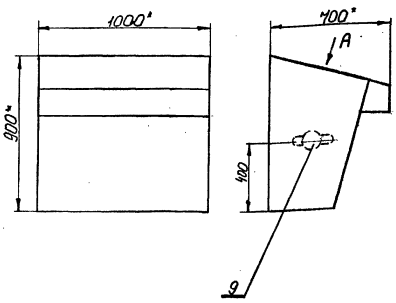

1. * Размеры для справок
2. Неуказанные предельные отклонения размеров по ...,
3. В контуре табличек и аппаратов указаны номера надписей по перечню надписей.

Привязан:

Инв. №:

Изм.	Лист	№ докум.	Подп.	Дата
Разраб.		Горькова		
Пров.				
Т. контр.				
Рук.		Хрипушкина		
Н. контр.				
Утв.		Потехин		

3604-ASH1.ВО
Пульт ASH1 Чертеж общего вида

Лит.	Масса	Масштаб
Р		1:6
Лист		Листов 1

Гипростроммаш г. Москва

Ц00059-03 26

Инв № подл.	Подп и дата	Взам. инв №	Инв № дубл.	Подп. и дата

Чертеж повернут на 90°

Крышка пульта поднята
Вид со стороны монтажа

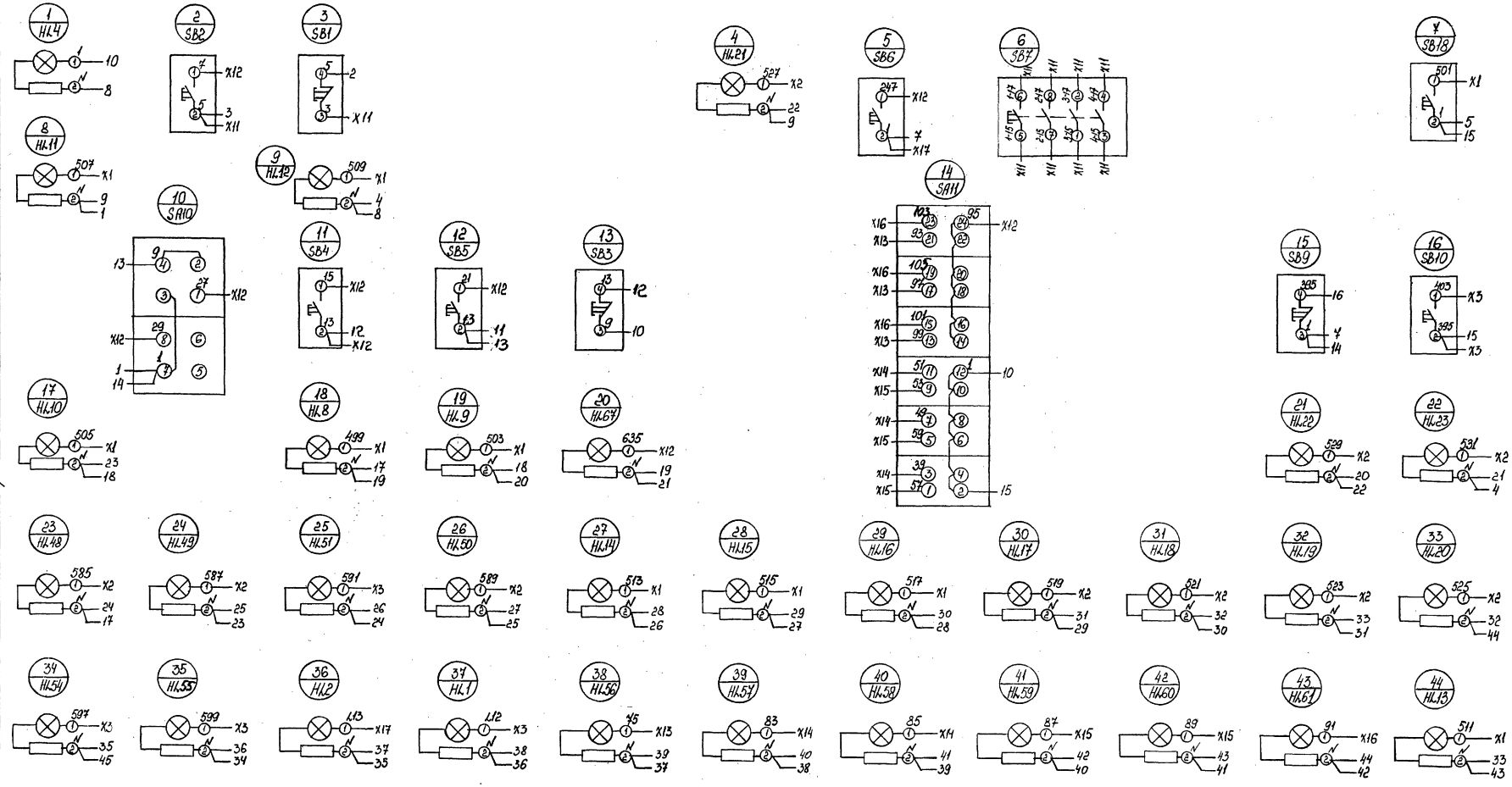

Левая боковая стенка

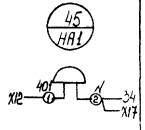

Вид спереди
Двери не показаны

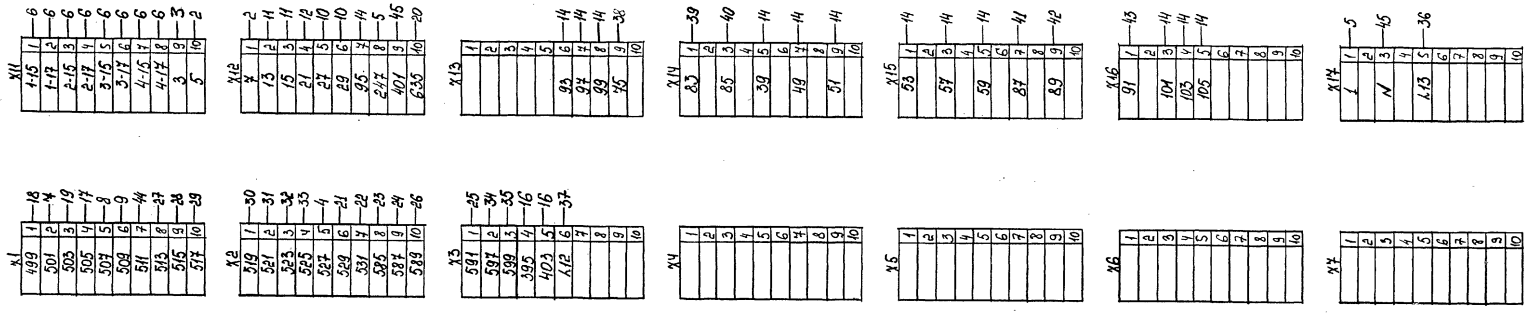

Изм	Лист	№ докум.	Подп.	Дата
Разраб	Горькова			
Пров				
Т.контр				
Руков	Крупушкина			
Н.контр				
Утв	Потехин			

Привязан:

Инв №

3604-ASH1.34

Пульт ASH1
Схема электрическая соединений

Лит	Масса	Масштаб
Р		

Лист | Листов 1

Гипростроммаш
г. Москва

400059-03 27

Уровень	Зона	Поз.	Обозначение	Наименование	Кол.	Примечание
				Арматура		
		5		АС1201342 ~220В	2	HL65 HL66
		6		АС1201142 ~220В	1	HL68
				Звонок		
		7		ЗВП-220УХЛ5	1	НА3
				Блок зажимов		
		8		БЗ24-4П25-В/ВУ3-10	2	X1, X2
				Крышка торцевая		
		9		КТ5Ч	1	

Привязан:

Инв.№

Изм	Лист	N докум	Подп	Дата

3604-АКSН4

Лист 2

Подп. и дата | Инв.№ подл. | Взам. инв.№ | Инв.№ дубл. | Подп. и дата

Панель	Надпись	Поз. обозначение	Место надписи	Текст	Кол.	Вид шкафа	Загото-товка
	1		Табличка	Склад цемента	1		
	2		—"—	ASH1	1		
	3		—"—	Загрузка	1		
	4		—"—	Шаровой кран №1	1		
	5		—"—	~220В Указатели уровня	1		
	6	HL54	—"—	Открыт	1		
	7	HL55	—"—	Закрыт	1		
	8	HL2	—"—	Приемный бункер	1		
	9	HL1	—"—	Силосные банки	1		
	10		—"—	Сигнализация загрузки	1		
	11		—"—	Аварийный уровень	1		
	12		—"—	Двухходовой переключатель 1	1		
	13		—"—	Двухходовой переключатель 2	1		
	14	HL48	—"—	Подача цемента из хоппера	1		
	15	HL49	—"—	Подача цемента на перекачку	1		
	16	HL51	—"—	подача цемента из хоппера	1		
	17	HL50	—"—	подача цемента из цистерны	1		
	18	HL14; HL56	—"—	Силосная банка №1	1		
	19	HL15; HL57	—"—	Силосная банка №2	1		

Привязан:

Инв.№

Изм	Лист	N докум	Подп	Дата
Разраб		Горькова		
Пров				
Рукав		Халтушкина		
Н.контр				
Утв		Потехин		

3604-ASH1.ТБ

Пульт ASH1
Перечень надписей

Лит	Лист	Листов
Р	1	3

Гипростроммаш г. Москва

Подп. и дата | Инв.№ подл. | Взам. инв.№ | Инв.№ дубл. | Подп. и дата

Панель	Надпись	Поз. обозначение	Место надписи	Текст	Кол.	Вид шкафа	Загото-товка
	20	HL16; HL58	Табличка	Силосная банка №3	1		
	21	HL17; HL59	—"—	Силосная банка №4	1		
	22	HL18; HL60	—"—	Силосная банка №5	1		
	23	HL19; HL61	—"—	Силосная банка №6	1		
	24	HL13; HL20	—"—	Загружаемая банка	1		
	25		—"—	Верхний уровень	1		
	26	HL10	—"—	Перекачка	1		
	27		—"—	Выбор режима	1		
	28	HL67	—"—	Загрузка из цистерны настроена	1		
	29		—"—	Аспирация загрузки	1		
	30	HL22	—"—	Включена	1		
	31	HL23	—"—	Не включена	1		
	32	SA10	—"—	Перекачка	1		
	33		—"—	Выдача в б/см цех	1		
	34	SB4, HL8	—"—	Загрузка из хоппера	1		
	35	SB5, HL9	—"—	Загрузка из цистерну	1		
	36	SB3	—"—	Отключить загрузку	1		
	37	SA11	—"—	Выбор силосной банки	1		
	38		—"—	Силосная банка №1	1		
	39		—"—	Силосная банка №2	1		
	40		—"—	Силосная банка №3	1		

Привязан:

Инв.№

Изм	Лист	N докум	Подп	Дата

3604-ASH1.ТБ

Лист 2

Подп. и дата | Инв.№ подл. | Взам. инв.№ | Инв.№ дубл. | Подп. и дата

Панель	Надпись	Поз. обозначение	Место надписи	Текст	Кол.	Вид шкафа	Загото-товка
	41		Табличка	Силосная банка №4	1		
	42		—"—	Силосная банка №5	1		
	43		—"—	Силосная банка №6	1		
	44		—"—	Звонок	1		
	45	SB9	—"—	Съем аварии	1		
	46	SB10	—"—	Съем сигнала	1		
	47	HL11	—"—	Цементопровод №1 установлен	1		
	48	HL12	—"—	Цементопровод №2 установлен	1		
	49	HL4	—"—	~220В	1		
	50	SB2	—"—	Включить	1		
	51	SB1	—"—	Отключить	1		
	52		—"—	Камерные насосы	1		
	53	HL21	—"—	Окончание работы	1		
	54	SB6	—"—	Доработка	1		
	55	SB7	—"—	Включить	1		
	56	SB18	—"—	Контроль ламп	1		

Привязан:

Инв.№

Изм	Лист	N докум.	Подп.	Дата

3604-ASH1.ТБ.

Лист 3

Подп. и дата | Инв.№ подл. | Взам. инв.№ | Инв.№ дубл. | Подп. и дата

Типовой проект ТП 408-76.93 Альбом 4

Формат	Зона	Поз.	Обозначение	Наименование	Кол.	Примечание
				Документация		
А3			3604-ASH2.ВО	Чертеж общего вида		
А2			3604-ASH2.Э4	Схема электрическая соединений		
*			3604-ASH2.ТБ	Перечень надписей		А4; А4; А4; А4;
				Сборочные единицы		
				Н51	1	
				Переключатели		
		1		ПЕ-032УХЛ3 исп.1 „П"	1	SA12
		2		ПКУ3-12Ф2035У3	3	SA13, SA14, SA15
		3		ПЕ-031УХЛ3 исп.1 „П"	3	SA16, SA17, SA18
		4		ПЕ-011УХЛ3 исп.2	6	1SA1... 6SA1
				Выключатели		
		5		КЕ011У3 исп.5 толк. красный	2	SB11, SB13
		6		КЕ011У3 исп.4 толк. черный	4	SB8, SB12, SB14, SB19

Привязан:

Инв. №:

Изм.	Лист	№ докум.	Подп.	Дата
Разраб.		Горькова		
Пров.				
Рук.		Крипушкина		
Н. контр.				
Утв.		Потехин		

3604-ASH2.

Пульт ASH2
Технические данные аппаратов

Лит	Лист	Листов
Р	1	2

Гипростроммаш г. Москва

Типовой проект ТП 408-76.93 Альбом 4

Формат	Зона	Поз.	Обозначение	Наименование	Кол.	Примечание
				Арматура		
		7		АС1201ЗУ2 ~220В	24	HL24...HL33, HL35...HL37, HL41...HL47, HL49, HL51, HL52, HL53
		8		АС1201ЧУ2 ~220В	1	HL34
		9		АС1201ЧУ2 ~220В	2	HL38, HL40
				Звонок		
		10		ЗВП-220УХЛ5	1	HA2
				Блок зажимов		
				БЗ24-4П25-В/ВУ3-10	7	X1...X7
				Крышка торцевая КТ-5У	1	

Привязан:

Инв. №:

Изм.	Лист	№ докум.	Подп.	Дата

3604-ASH2

Лист 2

Типовой проект ТП 408-76.93 Альбом 4

3604-ASH2.ВО

Вид А

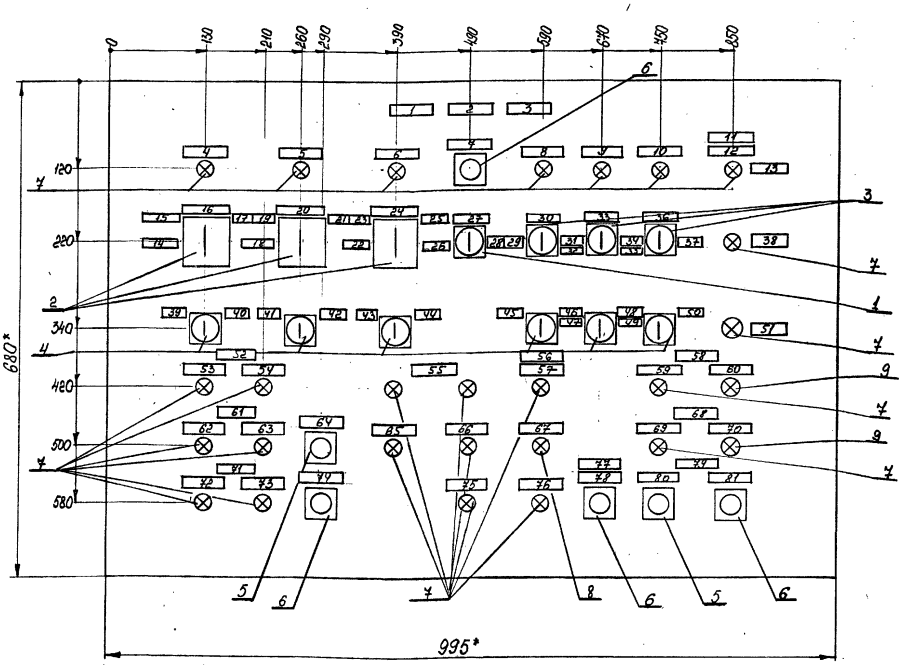

Габаритные размеры, мм

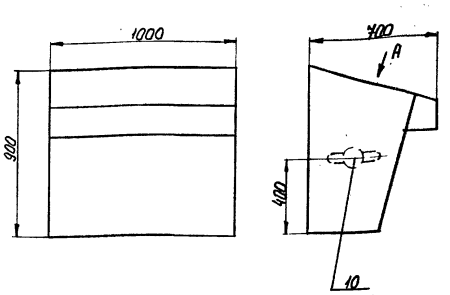

1. * Размеры для справок
2. Неуказанные предельные отклонения размеров по ...
3. В контуре табличек и аппаратов указаны номера надписей по перечню надписей

Привязан:

Инв. №:

Изм.	Лист	№ докум.	Подп.	Дата
Разраб.		Горькова		
Пров.				
Т. контр.				
Рук.		Крипушкина		
Н. контр.				
Утв.		Потехин		

3604-ASH2.ВО

Пульт ASH2
Чертеж общего вида

Лит	Масса	Масштаб
Р		
Лист	Листов 1	

Гипростроммаш г. Москва

Инв.№ подл.	Подп. и дата	Взам. инв.№	Инв.№ дубл.	Подп. и дата

Крышка пульта поднята
Вид со стороны монтажа

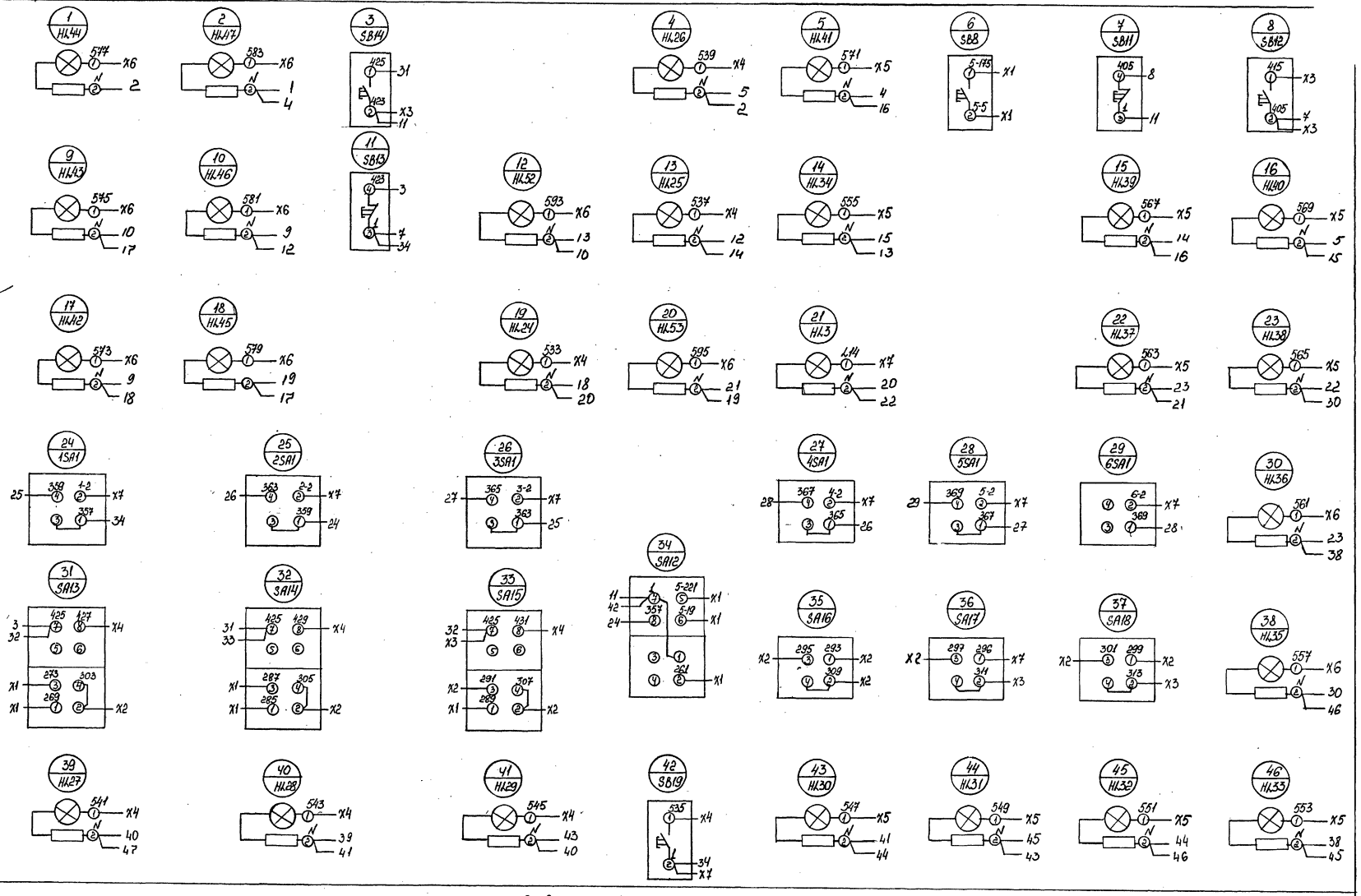

Левая боковая стенка

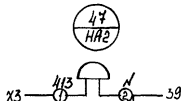

Вид спереди
Двери не показаны

Привязан:
Инв.№

Изм.	Кол.уч.	Лист	№ док.
Разраб.	Тюрюков		
Пров.	Ткаченко		
Н.контр.	Хрящикова		
ГИП	Потехин		

3604-ASH2.34
Пульт ASH2
Схема электрическая соединений

Стадия	Лист	Листов
Р		

Гипростроммаш г. Москва

ТП708-76.93 ВОВ

Типовой проект ТП708-76.93 Альбом 4

Панель	Надпись	Поз. обозначение	Место надписи	Текст	Кол.	Вид шрифта	Заготовка
	1		Табличка	Склад цемента	1		
	2		—"—	ASH2	1		
	3		—"—	Тракт выдачи	1		
	4	HL27	—"—	Силосная банка №1	1		
	5	HL28	—"—	Силосная банка №2	1		
	6	HL29	—"—	Силосная банка №3	1		
	7	SB19	—"—	Контроль ламп	1		
	8	HL30	—"—	Силосная банка №4	1		
	9	HL31	—"—	Силосная банка №5	1		
	10	HL32	—"—	Силосная банка №6	1		
	11		—"—	Сигнализация разгрузки	1		
	12	HL33	—"—	Разгружаемая банка	1		
	13		—"—	Нижний уровень	1		
	14	SA13	—"—	Выдача в автотранспорт	1		
	15	SA13	—"—	Марка 1	1		
	16	SA13	—"—	Отключено	1		
	17	SA13	—"—	Марка 2	1		
	18	SA14	—"—	Выдача в автотранспорт	1		

Привязан:

Инв. №

Изм	Лист	№ докум.	Подп.	Дата
Разраб		Горькова		
Пров		Крипушкина		
Руков				
Н.контр				
Утв.		Потехин		

3604-ASH2.ТБ

Пульт ASH2
Перечень надписей

Лит	Лист	Листов
Р	1	4

Гипростроммаш г. Москва

Подп. и дата | Инв. № дубл. | Взам. инв. № | Подп. и дата | Инв. № подл.

Типовой проект ТП708-76.93 Альбом 4

Панель	Надпись	Поз. обозначение	Место надписи	Текст	Кол.	Вид шрифта	Заготовка
	19	SA14	Табличка	Марка 1	1		
	20	SA14	—"—	Отключено	1		
	21	SA14	—"—	Марка 2	1		
	22	SA15	—"—	Выдача в автотранспорт	1		
	23	SA15	—"—	Марка 1	1		
	24	SA15	—"—	Отключено	1		
	25	SA15	—"—	Марка 2	1		
	26	SA12	—"—	Автоматическое	1		
	27	SA12	—"—	Отключено	1		
	28	SA12	—"—	Дистанционное	1		
	29	SA16	—"—	Марка 1	1		
	30	SA16	—"—	Отключено	1		
	31	SA16	—"—	Марка 2	1		
	32	SA17	—"—	Марка 1	1		
	33	SA17	—"—	Отключено	1		
	34	SA17	—"—	Марка 2	1		
	35	SA18	—"—	Марка 1	1		
	36	SA18	—"—	Отключено	1		
	37	SA18	—"—	Марка 2	1		
	38		—"—	Пневморазгружатели открыты	1		
	39	1SA1	—"—	Отключить	1		

Привязан:

Инв. №

Изм	Лист	№ докум	Подп.	Дата

3604-ASH2.ТБ

Лист 2

Типовой проект ТП708-76.93 Альбом 4

Панель	Надпись	Поз. обозначение	Место надписи	Текст	Кол.	Вид шрифта	Заготовка
	40	1SA1	Табличка	Включить	1		
	41	2SA1	—"—	Отключить	1		
	42	2SA1	—"—	Включить	1		
	43	3SA1	—"—	Отключить	1		
	44	3SA1	—"—	Включить	1		
	45	4SA1	—"—	Отключить	1		
	46	4SA1	—"—	Включить	1		
	47	5SA1	—"—	Отключить	1		
	48	5SA1	—"—	Включить	1		
	49	6SA1	—"—	Отключить	1		
	50	6SA1	—"—	Включить	1		
	51		—"—	Пневморазгружатели закрыты	1		
	52		—"—	Шаровой кран №2	1		
	53	HL42	—"—	открыт	1		
	54	HL45	—"—	закрыт	1		
	55	HL24, HL53	—"—	Выдача в бетоносмесительный цех	1		
	56		—"—	Расходный бункер	1		
	57	HL3	—"—	Питание указателей уровня	1		
	58		—"—	Аспирация	1		
	59	HL37	—"—	Включена	1		
	60	HL38	—"—	Не включена	1		
	61		—"—	Шаровой кран №3	1		

Привязан:

Инв. №

Изм	Лист	№ докум.	Подп.	Дата

3604-ASH2.ТБ

Лист 3

Типовой проект ТП708-76.93 Альбом 4

Панель	Надпись	Поз обозначение	Место надписи	Текст	Кол.	Вид шрифта	Заготовка
	62	HL43	Табличка	открыт	1		
	63	HL46	—"—	закрыт	1		
	64	SB13	—"—	Открыть	1		
	65	HL52	—"—	Перекачка	1		
	66	HL25	—"—	Марка 1	1		
	67	HL34	—"—	Верхний уровень	1		
	68		—"—	Пневмовинтовой насос	1		
	69	HL39	—"—	Включено	1		
	70	HL40	—"—	Не включен	1		
	71		—"—	Шаровой кран №4	1		
	72	HL44	—"—	открыт	1		
	73	HL47	—"—	закрыт	1		
	74	SB14	—"—	Закрыть	1		
	75	HL26	—"—	Марка 2	1		
	76	HL41	—"—	Нижний уровень	1		
	77		—"—	Камерный насос №5	1		
	78	SB8	—"—	Доработка	1		
	79		—"—	Звонок	1		
	80	SB11	—"—	Съем аварии	1		
	81	SB12	—"—	Съем сигнала	1		

Привязан:

Инв. №

Изм	Лист	№ докум.	Подп.	Дата

3604-ASH2.ТБ

Лист 4

Типовой проект ТП 408-76.93 Альбом 4

Панель	Надпись	Поз. обозначение	Место надписи	Текст	Кол.	Вид шрифта	Заготовка
				Панель			
	1	SF	Табличка	Цепи управления	1		
			— " —	КМ	1		
			— " —	КТ	1		
			— " —	К1	1		
			— " —	К2	1		
				Дверь			
	2		Табличка	Склад цемента	1		
	3		— " —	Ящик AKSH1	1		
	4	HL1	— " —	~ 220В	1		
	5	SA	— " —	Отключение звукового сигнала	1		
	6	SA	— " —	Включение	1		
	7	SB2	— " —	Включение напряжения	1		
	8	SB1	— " —	Отключение напряжения	1		
	9	HL5	— " —	Верхний уровень в приемном бункере	1		
	10	HL2	— " —	Вагон на разгрузке	1		
	11	13SA	— " —	Отключено	1		

Привязан

Инв. №

Изм.	Лист	№ докум.	Подп.	Дата
Разраб.		Кошелева		
Пров.				
Руков.		Хрипушкина		
Н. контр.		Хрипушкина		
Утв.		Потехин		

3604 - AKSH1. ТБ

Ящик AKSH1. Перечень надписей

Лит.	Лист	Листов
Р	1	2

Гипростроммаш г. Москва

Подп. и дата | Инв. № подл. | Взам. инв. № | Инв. № дубл. | Подп. и дата

Типовой проект ТП 408-76.93 Альбом 4

Панель	Надпись	Поз. обозначение	Место надписи	Текст	Кол.	Вид шрифта	Заготовка
	12	13SA	Табличка	„Хоппер"	1		
	13	13SA	— " —	„Цистерно"	1		
	14	HL3	— " —	Приемный рукав 1 поднят	1		
	15	HL4	— " —	Приемный рукав 2 поднят	1		
	16	1SA	— " —	Поднять приемные рукава	1		
	17	1SA	— " —	Опустить приемные рукава	1		
	18	SB3	— " —	Включение вибратора	1		

Привязан

Инв. №

Изм.	Лист	№ докум.	Подп.	Дата

3604 - AKSH1. ТБ

Лист 2

Подп. и дата | Инв. № подл. | Взам. инв. № | Инв. № дубл. | Подп. и дата

gost.e-ecolog.ru