ТИПОВОЙ ПРОЕКТ

224-1-492.86

СРЕДНЯЯ ОБЩЕОБРАЗОВАТЕЛЬНАЯ ШКОЛА НА 11 КЛАССОВ

(306 УЧАЩИХСЯ)

АЛЬБОМ I

АРХИТЕКТУРНО-СТРОИТЕЛЬНЫЕ, САНИТАРНО-ТЕХНИЧЕСКИЕ И ЭЛЕКТРОТЕХНИЧЕСКИЕ ЧЕРТЕЖИ

gost.e-ecolog.ru

ЦЕНТРАЛЬНЫЙ ИНСТИТУТ ТИПОВОГО ПРОЕКТИРОВАНИЯ
ГОССТРОЯ СССР
КИЕВСКИЙ ФИЛИАЛ
г Киев 57 ул Эжена Потье № 12

63/14
Заказ № 11668 Инв № 9321/1 Тираж 200

Сдано в печать 22/XI 1963 г 10-VII

ТИПОВОЙ ПРОЕКТ

224-1-492.86

СРЕДНЯЯ ОБЩЕОБРАЗОВАТЕЛЬНАЯ ШКОЛА НА 11 КЛАССОВ

(306 УЧАЩИХСЯ)

СОСТАВ ПРОЕКТА:

АЛЬБОМ I	АРХИТЕКТУРНО-СТРОИТЕЛЬНЫЕ, САНИТАРНО-ТЕХНИЧЕСКИЕ И ЭЛЕКТРОТЕХНИЧЕСКИЕ ЧЕРТЕЖИ
АЛЬБОМ II	СМЕТЫ
АЛЬБОМ III	СБОРНИК СПЕЦИФИКАЦИЙ ОБОРУДОВАНИЯ
АЛЬБОМ IV	ВЕДОМОСТЬ ПОТРЕБНОСТИ В МАТЕРИАЛАХ
АЛЬБОМ V	РАСЧЕТЫ ПОКАЗАТЕЛЕЙ ПО СН 514-79

АЛЬБОМ I

РАЗРАБОТАН ИНСТИТУТОМ
УКРНИИПГРАЖДАНСЕЛЬСТРОЙ

ГЛАВНЫЙ
ИНЖЕНЕР ИНСТИТУТА /В.К. МИХАЙЛЕНКО/
ГЛАВНЫЙ
АРХИТЕКТОР ПРОЕКТА /М.Р. САГАН/

ПРОЕКТ УТВЕРЖДЕН ГОССТРОЕМ УССР
ПОСТАНОВЛЕНИЕ №101 ОТ 10 НОЯБРЯ 1984г.

РАБОЧАЯ ДОКУМЕНТАЦИЯ
ВВЕДЕНА В ДЕЙСТВИЕ ИНСТИТУТОМ
УКРНИИПГРАЖДАНСЕЛЬСТРОЙ
ПРИКАЗ № 65 ОТ 29 ДЕКАБРЯ 1985г.

КФ ЦИТП инв. N 9321/1

© КФ ЦИТП Госстроя СССР 1988г.

привязан
инв. N

Лист	Наименование	Стр.	Примечание
	Обложка	1	
	Титульный лист	2	
	Содержание альбома	3	
	Пояснительная записка /начало/	4	
	Пояснительная записка /окончание/	5	
	Схема генплана	6	
	Архитектурно-строительные чертежи нулевого цикла		
АС-0-1	Общие данные по марке АС-0	7	
АС-0-2	Блок 1. План фундаментов	8	
АС-0-3	Блок 2. План фундаментов	9	
АС-0-4	Сечения фундаментов 1-1... 23-23.	10	
АС-0-5	Сечения фундаментов 24-24... 40-40	11	
АС-0-6	Блок 1. Схема расположения элементов подпольных каналов	12	
АС-0-7	Блок 2. Схема расположения элементов подпольных каналов.	13	
АС-0-8	Сечения подпольных каналов	14	
АС-0-9	План подвала. Вход в подвал. Узлы.	15	
АС-0-10	Схема расположения элементов перекрытия и перемычек подвала и воздухозаборной шахты	16	
АС-0-11	Крыльца N1... N7	17	
	Архитектурно-строительные чертежи выше отм. 0.000		
АС-1	Общие данные по марке АС	18	
АС-2	Фасады 1-12, А-Л, Л-А, 12-1.	19	
АС-3	Блок 1. План 1 этажа	20	
АС-4	Блок 2. План 1 этажа	21	
АС-5	Блок 1. План 2 этажа	22	
АС-6	Блок 2. План 2 этажа	23	
АС-7	Разрезы 1-1... 4-4	24	
АС-8	Разрезы 5-5... 8-8	25	
АС-9	Развертка вентканалов по оси В, в осях 1-3	26	
АС-10	Развертка вентканалов по оси Г, в осях 3-1	27	
АС-11	Развертка вентканалов по осям К, 9.	28	
АС-12	Развертка вентканалов по осям Г, Д, В	29	
АС-13	План покрытия	30	
АС-14	Схема расположения элементов карнизных плит. Узлы покрытия	31	
АС-15	План 1 этажа. Экспликация помещений.	32	
АС-16	План 2 этажа. Экспликация помещений.	33	
АС-17	Спецификация столярных изделий. Экспликация полов	34	
АС-18	Ведомость отделки помещений	35	
АС-19	Схема расположения элементов перемычек 1 этажа	35	
АС-20	Схема расположения элементов перемычек 2 этажа	37	
АС-21	Ведомость перемычек	38	
АС-22	Спецификация перемычек	39	
АС-23	Блок 1. Схема расположения элементов перекрытия.	40	
АС-24	Блок 2. Схема расположения элементов перекрытия.	41	
АС-25	Блок 1. Схема расположения элементов покрытия	42	
АС-26	Блок 2. Схема расположения элементов покрытия	43	
АС-27	Козырек КМ-1.	44	
АС-28	Индивидуальные ж.б. изделия ПН-1, ПН-2 Подстопанник ПС Н.1-1	45	
АС-29	Арматурные изделия. Каркасы КР-1... КР-4. Сетки СК-1, СК-2, С-1, С-2.	46	
АС-30	Металлические элементы МН-1... МН-4, МС-1... МС-7	47	
АС-31	Металлические элементы СТ-1_СТ-4, МС-8... МС-11, К-1, ВВН	48	
АС-32	Устройство эстрады	49	
АС-33	Монтажные схемы кабин санузлов и гардероба. Установка вентиляционных решеток ВР-1... ВР-4 и дверок ревизии	50	
АС-34	Деревянные изделия ИД-1, ДР-1, Ф-1, СШ-1, СШ-2, ДР-2	51	
АС-35	Деревянные изделия ВР-1... ВР-4, СД-1... СД-7 лестница в кинопроекционную.	52	
АС-36	Индивидуальные изделия О-1, О-2, О-3	53	
	Технологические чертежи		
ТХ-1	Блок 1. План 1 этажа с расстановкой мебели и оборудования	54	
ТХ-2	Блок 2. План 1 этажа с расстановкой мебели и оборудования	55	
ТХ-3	Блок 1. План 2 этажа с расстановкой мебели и оборудован.	56	
ТХ-4	Блок 2. План 2 этажа с расстановкой мебели и оборудов.	57	
	Санитарно-технические чертежи.		
ВК-1	Общие данные	58	
ВК-2	Блок 1. План ниже отм. 0.000. Схема К-1	59	
ВК-3	Блок 2. План ниже отм. 0.000	60	
ВК-4	Блок 1. План 1 этажа	61	
ВК-5	Блок 2. План 1 этажа	62	
ВК-6	Блок 1. План 2 этажа	63	
ВК-7	Блок 2. План 2 этажа	64	
ВК-8	Блок 1. Схема В1, Т3, Т4	65	
ВК-9	Блок 2. Схема В1, Т3, Т4	66	
ВК-10	Блок 1, 2. Схемы К1, К3	67	
ВК-11	План покрытия. Схемы К2.	68	
ОВ-1	Общие данные /начало/	69	
ОВ-2	Общие данные /продолжение/	70	
ОВ-3	Общие данные /окончание/	71	
ОВ-4	Блок 1. План 1 этажа	72	
ОВ-5	Блок 2. План 1 этажа	73	
ОВ-6	Блок 1. План 2 этажа	74	
ОВ-7	Блок 2. План 2 этажа	75	
ОВ-8	Блок 1. План подвала. Схема системы отопления. Схема узла управления.	76	
ОВ-9	Блок 2. Схема системы отопления	77	
ОВ-10	Схемы приточных систем П1 ÷ П4	78	
ОВ-11	Схема приточной системы П5. Схема теплоснабжения калориферов	79	
ОВ-12	Схемы вытяжных систем В1 ÷ В11	80	
ОВ-13	Приточные установки П1 ÷ П4. План. Разрезы 1-1, 2-2	81	
ОВ-14	Приточная установка П5. Экспликация установок П1 ÷ П5	82	
ОВ-15	Перекидной утепленный клапан к вытяжной шахте	83	
	Электротехнические чертежи.		
ЭО-1	Общие данные /начало/.	84	
ЭО-2	Общие данные /окончание/.	85	
ЭО-3	Расчетная электрическая схема	86	
ЭО-4	Блок 1. План осветительных сетей 1 этажа.	87	
ЭО-5	Блок 1. План осветительных сетей 2 этажа.	88	
ЭО-6	Блок 2. План осветительных сетей 1 этажа	89	
ЭО-7	Блок 2. План осветительных сетей 2 этажа	90	
ЭО-8	Блок 1. План силовых и магистральных путей 1 этажа.	91	
ЭО-9	Блок 1. План силовых и магистральных путей 2 этажа	92	
ЭО-10	Блок 2. План силовых и магистральных путей 1 этажа	93	
ЭО-11	Блок 2. План силовых и магистральных путей 2 этажа	94	
ЭО-12	Блок 2. План силовых сетей пищеблока	95	
ЭО-13	Блок 2. План осветительных и силовых сетей подвала	96	
ЭО-14	План силовых сетей кровли	97	
ЭО-15	Расчетная таблица силовой распределительной сети ЩС-1	98	
ЭО-16	Расчетная таблица силовой распределительной сети ЩС-2	99	
ЭО-17	Расчетная таблица силовой распределительной сети ЩС-3 (1,2)	100	
ЭО-18	Опросный лист на ВРУ. Эскиз ПКУ	101	
УС-1	Общие данные	102	
УС-2	Блок 1. План сетей 1 этажа. Структурная схема	103	
УС-3	Блок 1. План сетей 2 этажа. Структурные схемы	104	
УС-4	Блок 2. План сетей 1 этажа	105	
УС-5	Блок 2. План сетей 2 этажа	106	
УС-6	Молниезащита. Структурные схемы. Условные обозначения	107	
АВК-1	Общие данные	108	
АВК-2	Функциональная схема автоматизации канализационной зарбужки		
АВК-3	Принципиальная схема управления канализационной зарбужки	109	
АВК-4	Схема подключений	110	
АВК-5	План трубных проводок		
АОВ-1	Ведомость чертежей. Общие данные	111	
АОВ-2	Функциональная схема автоматизации приточной системы		
АОВ-3	Принципиальная электрическая схема управления приточной системы	112	
АОВ-4	Шкаф аппаратный. Эскиз общего вида	113	
АОВ-5	Шкаф аппаратный. Схема внешних соединений	114	
АОВ-6	План трубных проводок		
МХ-1	Механизм заторивания окон	115	
КТ-1	Общие данные. План 2 этажа между осями А-Г, 8-12	116	
КТ-2	Размещение оборудования в кинопроекционной	117	
КТ-3	Раскладка труб в кинопроекционной. Кабельный журнал	118	
КТ-4	Схема подключения кинотехнологического оборудован.	119	
КТ-5	Схема внешних подключений устройства „Звук Т2-25"	120	

9321/1 3

Привязан:

Инв. №

Нач. отд.	Либерман		
Гл. архит.	Штейнберг		
ГИП	Соган		
Рук. гр.	Овчинников		
Проверил	Овчинников		
Разраб.	Емец		

ТП 224-1-492.86

Средняя общеобразовательная школа на 11 классов /306 учащихся/

Стадия	Лист	Листов
Р	3	

Содержание альбома.

Госстрой УССР УкрНИИпроектстальконструкция г. Киев

Копир. Чев.

I Общая часть.

Рабочая документация типового проекта здания средней школы на 11 классов (306 учащихся) разработана по плану типового и экспериментального проектирования на основании задания на проектирование, согласованного Министерством просвещения УССР и утвержденного Госстроем УССР постановление №101 от 10 ноября 1984 года.

Здание школы рассчитано на обучение в ней учащихся с соотношением возрастных потоков 1:1:1:1, наполняемость классов 0-III-24 учащихся, IV - X -30 учащихся.

В проекте экспериментально проверяется новый тип школьного здания с уменьшенной наполняемостью классов, включением подготовительного класса (для шестилетнего возраста) в начальное звено школы и новым составом помещений для проведения учебно-педагогического процесса.

Проектом предусматривается оборудование здания школы центральным отоплением, вентиляцией, водопроводом, канализацией, электрическими и слаботочными устройствами.

II Область применения.

Здание средней школы на 11 классов (306 учащихся) предназначено для строительства в сельской местности и относится ко II классу, II степени долговечности и II степени огнестойкости.

Расчетная температура наружного воздуха -20°С.
Снеговая нагрузка - 70 кгс/м².
Скоростной напор ветра -45 кгс/м².
Сейсмичность не более 6 баллов.
Зона влажности - нормальная.

Характеристика участка строительства: площадка горизонтальная, грунты непучинистые, непросадочные, грунтовые воды отсутствуют.

III Архитектурно-планировочное решение.

Здание школы решено компактно, основные его помещения сгруппированы по функциональному признаку и размещены поэтажно с учетом целесообразного зонирования.

В центральной части на I этаже размещен вестибюль с гардеробом, помещения по трудовому обучению, спортзал с раздевальными и душевыми, учебные помещения для 0-III классов.

Второй этаж занимают кабинеты и лаборатории для IV - VIII классов, библиотека, помещения администрации, персонала и общественных организаций. Рекреации и санузлы размещены поэтажно для учащихся начальных и средних классов.

Спортивный зал размером 9×18 м. Актовый зал на 160 мест предназначен для многофункционального использования (проведение праздничных мероприятий, собраний, занятий, просмотров художественной самодеятельности).

Для демонстрации кинофильмов применяется узкопленочная киноустановка, размещаемая в зале.

Улучшен состав помещений здания школы по сравнению с действующими типовыми проектами.

Введены класс и спальня-игровая для детей шестилетнего возраста, комната для трудового обучения учащихся I - III классов, учебные кабинеты, лаборантские и помещения универсального назначения для IV - VIII классов. Обеспечены условия для разделения классов на две подгруппы при изучении иностранного и русского языков.

1. Наружная отделка.

Цоколь - терразитовая штукатурка крупным набрызгом с добавлением битого стекла и гранитной крошки мелкой фракции. Варианты отделки цоколя: облицовка шлакоситалобыми плитами или керамической плиткой темных тонов.

Наружные стены - тщательный подбор лицевой поверхности кирпича с глубокой расшивкой швов.

Деревянные входные двери и оконные переплеты окрашиваются эмалевыми красками за два раза в два цвета - серый и белый.

2. Внутренняя отделка.

Внутренняя отделка здания школы выполняется согласно ведомости отделки помещений.

IV Конструктивные решения и технические указания к проекту.

Конструктивная схема решена с несущими продольными стенами с шагом 2, 7, 6.3, 9.0 м и опиранием панелей перекрытий на несущие стены.

Пространственная жесткость здания обеспечивается совместной работой стен и перекрытий, рассматриваемых как жесткие неизменяемые диски.

1. Фундаменты.

Под наружные и внутренние стены запроектированы из монолитного бутобетона - бутовый камень марки „200", бетон марки „100".

Приведенные в проекте чертежи фундаментов являются примером решения, разработанным для грунтов со следующими характеристиками: $\varphi = 20°$, $C = 0{,}11$ кгс/см², $\gamma = 1800$ кгс/м³, $E = 190$ кгс/см².

Под частью здания запроектирован подвал.

Стены подвала - монолитные бутобетонные.

2. Стены.

Наружные и внутренние стены запроектированы из пустотелого глиняного кирпича пластического прессования. Кладку стен выполнить из кирпича марки „75" на растворе марки „25" с пластифицирующими добавками.

Столбы и простенки, выделенные на планах, выполнить из кирпича марки „75" на растворе марки „50" с армированием плоскими сетками.

3. Перекрытия.

Перекрытия - из сборных ж. б. панелей с круглыми пустотами.

Швы между панелями, а также между панелями и стенами должны быть тщательно заделаны цементным раствором М-100.

Панели крепятся к стенам и между собой анкерами.

При привязке проекта, производстве работ и осуществлении надзора за строительством особое внимание должно быть обращено на тщательную заделку цементным раствором марки „100" швов между панелями и тщательное выполнение монолитных участков, т.к. при подборе панелей по несущей способности учтена их совместная работа между собой на нагрузку от перегородок.

4. Перемычки.

Перемычки сборные железобетонные.

5. Покрытие.

Покрытие - плоское совмещенное.

Кровля - рулонная из 4 слоев рубероида марки РМД-350 с защитным слоем из гравия.

6. Утеплитель.

Утеплитель - плитный пенобетон с объемной массой $\gamma = 400$ кг/м³

7. Лестницы.

Лестницы приняты из сборных железобетонных площадок и маршей с накладными проступями.

8. Перегородки.

Перегородки приняты панельные на деревянном каркасе с обшивкой из листов сухой гипсовой штукатурки толщиной 94 мм.

9321/1

Привязан				Т.П. 224-1-492.86	
			Рук. М-3	Либерман	Средняя общеобразовательная школа на 11 классов (306 учащихся)
			Гл. сп. арх.	Штейнберг	Стадия: Р; Лист: 4; Листов:
			ГАП	Саган	
			Рук. гр.	Обуховский	Пояснительная записка (начало)
			Проверил	Обуховский	Госстрой УССР Укрниигражданпроект г. Киев
Инв. №			Разработ.	Куц	

9. Объемная масса материалов конструкций:

Наружные стены	1600 кг/м³
Внутренние стены	1600 кг/м³
Бетон	2200 кг/м³

Нагрузки приняты по СНиП II-6-74 „Нагрузки и воздействия". При расчете конструкций учтен коэффициент надежности $\gamma_n = 1{,}0$.

V Защита конструкций от коррозии, гниения и возгорания.

Анкера панелей перекрытия и покрытия и другие соединительные элементы защищаются цементным раствором согласно СНиП III-23-76. Все деревянные элементы, соприкасающиеся со стенами или бетонными и железобетонными конструкциями, покрываются толем и тщательно антисептируются водными растворами фтористого или кремнефтористого натрия согласно СНиП III-19-76.

Все металлические конструкции должны быть окрашены эмалевыми красками за 2 раза.

VI Указания по производству работ в зимних условиях.

Проект разработан для производства работ в летних условиях. Строительные работы в зимних условиях должны производиться с соблюдением требований разделов СНиП III-15-76; СНиП III-17-78; СНиП III-16-80.

Рабочие чертежи, предназначенные к производству работ в зимних условиях, должны иметь указания проектной организации, выполнившей привязку проекта, о произведенной проверке конструкций и возможности их применения в зимних условиях.

1. Возведение фундаментов на замерзшем основании не допускается.
Грунты основания должны быть защищены от промерзания как в период производства работ, так и после их окончания.

2. Бутобетонные монолитные фундаменты должны возводиться способами последующего замораживания, которые могут обеспечить накопление бетоном до замерзания 50% его прочности /способом термоса, в термоактивной опалубке, в тепляках и т.д/.

3. Засыпку пазух производить талым грунтом только после устройства бетонной подготовки под полы, укладки перекрытия над подвалом и выполнения обмазочной гидроизоляции.

4. Замоноличивание швов между панелями перекрытия выполняются раствором марки „100" с добавками, обеспечивающими приобретение раствором 25% прочности до его замораживания. Перед замоноличиванием швов производится их очистка от снега и наледи.

5. Кирпичную кладку выполнять способом замораживания раствора. Снижение конечной прочности кладки по сравнению с прочностью такой же кладки, выполняемой в летних условиях, компенсируется повышением марки раствора в зависимости от среднесуточной температуры на период возведения кладки:

при t до −20°С – марки „50"
при t до −30°С – марки „75"

Кирпич стен должен быть $M_{рз}$-15, а участки фундаментов выполнять из полнотелого глиняного кирпича $M_{рз}$-25.

Температура раствора в момент его применения должна быть не менее:

+10°С при t° воздуха до −10°С
+15°С при t° воздуха до −20°С
+20°С при t° воздуха ниже −20°С

6. Особое внимание следует обратить на перевязку стен, плотность заполнения, горизонтальность швов, вертикальность кладки.

Толщина швов кладки должна быть не более 10-12 мм.

Поливка кирпича и заливка швов жидким раствором запрещается.

7. В уровне перекрытий уложить стальные связи из арматуры ф8 AI в углах и местах пересечения и примыкания стен.

Связи должны заходить в каждую из примыкающих стен на 1-1,5 м и заканчиваться на концах анкерами.

8. Перед наступлением весенних оттепелей и на весь период оттаивания и последующего твердения кладки необходимо:

а) Заделать монтажные гнезда, борозды и другие ослабления несущих конструкций.
б) Удалить с перекрытий случайные, не предусмотренные проектом нагрузки (строительный мусор, остатки строительный мусор, остатки строительных материалов, снег).
в) Все несущие перемычки в проемах наружных и внутренних стен, выполненных в зимних условиях подпереть упор стойками на встречных клиньях.
г) Вести наблюдение за оттаиванием кладки с принятием в случае необходимости мер, обеспечивающих устойчивость конструкций

VII Технологическая часть

Принятые в проекте состав и площади учебных помещений уменьшенной наполняемости создает благоприятные условия проведения учебно-педагогического процесса на уровне современных требований.

Буфет реализует скомплектованные школьные завтраки из блюд, доставляемых с базового предприятия общественного питания.

Предусматривается охват горячим питанием всех учащихся школы за две перемены по две посадки в каждую.

9321/1

				ТП 224-1-492.86		
				Средняя общеобразовательная школа на 11 классов /306 учащихся/		
Привязан:	Рук.М-Э	Либерман			Стадия	Лист	Листов
	Гл.спец.	Штейнберг					
	ГИП	Саган			Р	5	
	Рук.гр.	Овчинников		Пояснительная записка (окончание)	Госстрой УССР Укрниипроектстрой г. Киев		
Инв.№	Провер.	Овчинников					
	Разраб.	Куц					

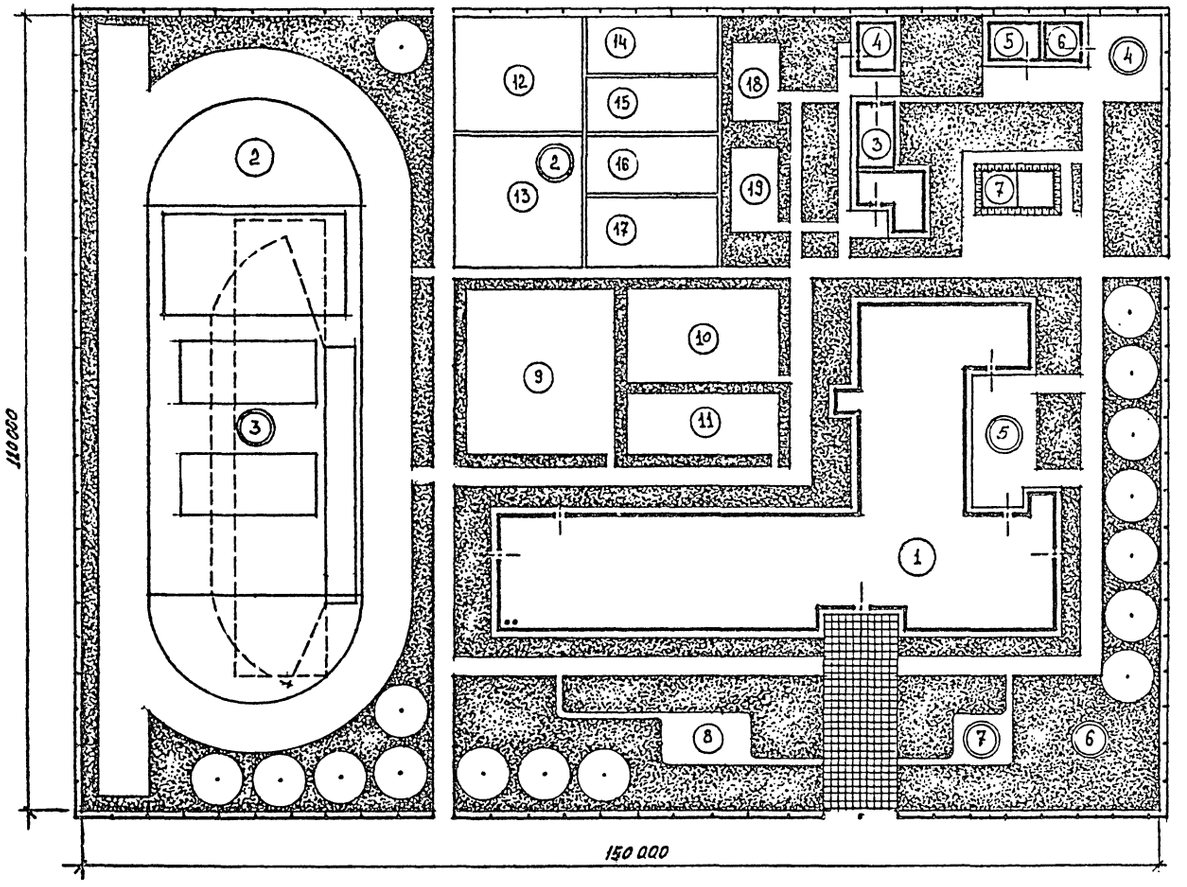

М 1:500

Экспликация.

1. Здание школы.
2. Легкоатлетическая площадка. ТП.290-1-11ч.II.
3. Теплица. ТП.224-9-30
4. Парник.
5. Хозкорпус.
6. Мусоросборник. М-2
7. Пожарный резервуар. V=100м³ ТП.901-4-58.83
8. Площадка для тихого отдыха.
9. Гимнастическая площадка. ТП.290-1-11ч.II.
10. Площадка для подвижных игр V-VIII классов.
11. Площадка для подвижных игр I-IV классов.
12. Участок овощных и полевых культур.
13. Участок плодового сада и ягодников.
14. Площадка для занятий по биологии на воздухе с навесом.
15. Участок для начальных классов.
16. Участок коллекционно-селекционной работы.
17. Участок питомника плодовоягодных и декоративных растений.
18. Зоологический уголок.
19. Метеорологическая и географическая площадка.

Баланс территории.

1	Площадь застройки.	1943.3 м²
2	Учебно-опытная зона.	1671.7 м²
3	Спортивная зона.	5216.8 м²
4	Хозяйственная зона.	761.0 м²
5	Проезды и тротуары.	1750.0 м²
6	Зона зеленых насаждений.	5000.0 м²
7	Зона отдыха.	157.5 м²
	Общая площадь.	16500.0 м²

Условные обозначения

(2) – *здания, сооружения, площадки.*

(2) – *зоны.*

6

9321/1

Нач. отд.	Либерман		
Гл. спец.	Штейнберг		
ГАП	Сагян		
Рук. гр.	Овчинников		
Провер.	Овчинников		
Разраб.	Лабунец		

ПРИВЯЗАН

Инв. №

ТП 224-1-492.86

Средняя общеобразовательная школа на 11 классов. (306 учащихся).

Стадия	Лист	Листов
Р	6	

Схема генплана.

Госстрой УССР Укрпромпроектреконструкция г.Киев

Перечень чертежей комплекта АС-0

Лист	Наименование	Стр.	Примечание
АС-0-1	Общие данные по марке АС-0	7	
АС-0-2	Блок 1. План фундаментов	8	
АС-0-3	Блок 2. План фундаментов	9	
АС-0-4	Сечения фундаментов 1-1... 23-23	10	
АС-0-5	Сечения фундаментов 24-24... 40-40	11	
АС-0-6	Блок 1. Схема расположения элементов подпольных каналов.	12	
АС-0-7	Блок 2. Схема расположения элементов подпольных каналов.	13	
АС-0-8	Сечения подпольных каналов.	14	
АС-0-9	План подвала. Вход в подвал. Узлы.	15	
АС-0-10	Схема расположения элементов перекрытия и перемычек подвала и воздухозаборной шахты	16	
АС-0-11	Крыльца №1... №7	17	

Ведомость основных комплектов рабочих чертежей.

Наименование чертежей комплекта	Марка
Архитектурно-строительные чертежи нулевого цикла работ	АС-0
Архитектурно-строительные чертежи выше отм. 0.000	АС
Отопление и вентиляция	ОВ
Водопровод и канализация	ВК
Электротехнические чертежи	ЭО
Устройства связи	УС
Автоматизация сантехустройств	АОВ, АВК
Технологическое оборудование	ТХ
Кинотехнологическое оборудование	КТ

Проект разработан в соответствии с действующими нормами и правилами и предусматривает мероприятия, обеспечивающие взрывную, взрывопожарную и пожарную безопасность при эксплуатации зданий и сооружений.

Гл. арх. проекта [подпись] /Саган М.Р./

Ведомость ссылочных и прилагаемых документов.

Обозначение	Наименование	Примеч.
1.136.5-19	Двери деревянные входные, служебные, тамбурные, для жилых и общественных зданий	
1.219.1-3	Лотки железобетонные	
1.243.1-4	Плиты плоские железобетонные	
1.138-10, в.1	Перемычки железобетонные для зданий с кирпичными стенами	
1.141-1, в.63	Панели перекрытий сборные железобетонные многопустотные	
1.255.1-1	Ступени железобетонные плоские	
UU 03-03, альб. 71-64	Металлические элементы	
1.241-1 вып. 21	Панели перекрытий сборные железобетонные многопустотные	
3.006.1-2/82 в. 1-1, 1-2	Сборные железобетонные каналы и тоннели из лотковых элементов	

Ведомость спецификаций

Лист	Наименование	Примечан.
АС-0-5 АС-0-10	Спецификация элементов перемычек	
АС-0-6	Спецификация элементов подпольных каналов	
АС-0-10	Спецификация элементов перекрытия	
АС-0-11	Спецификация элементов крылец	
АС-0-9	Спецификация металлических элементов	
АС-0-9	Спецификация дверных блоков	
АС-0-10	Спецификация элементов воздухозаборной шахты	

Ведомость объемов сборных бетонных и железобетонных конструкций.

	Наименование группы элементов конструкций	Код	Кол-во м³	Примеч.
	Элементы коммуникаций	58930000	36.7	
	Архитектурно-строительные элементы здания	58950000	27.0	
	Перекрытия	58420000	14.1	
	Перемычки	58280000	1.3	
	Конструкции и детали каналов	58580000	5.1	
	Элементы лестниц	58910000	1.6	

7

9321/1

Инв. №			
Нач. отд.	Либерман	[подпись]	
Гл. сп. конст.	Захарченко	[подпись]	
ГАП	Саган	[подпись]	
Рук. гр.	Ярославский	[подпись]	
Проверил	Ярославский	[подпись]	
Разработ.	Даньш	[подпись]	
Нормоконт.	Саган	[подпись]	

Привязан

ТП 224-1-492.86 — АС-0

Средняя общеобразовательная школа на 11 классов (306 учащихся)

Стадия	Лист	Листов
Р	1	11

Общие данные по марке АС-0

Госстрой УССР Укрнилтраждансельстрой г. Киев

Инв. № подл. | Подпись и дата | Взам. инв. №

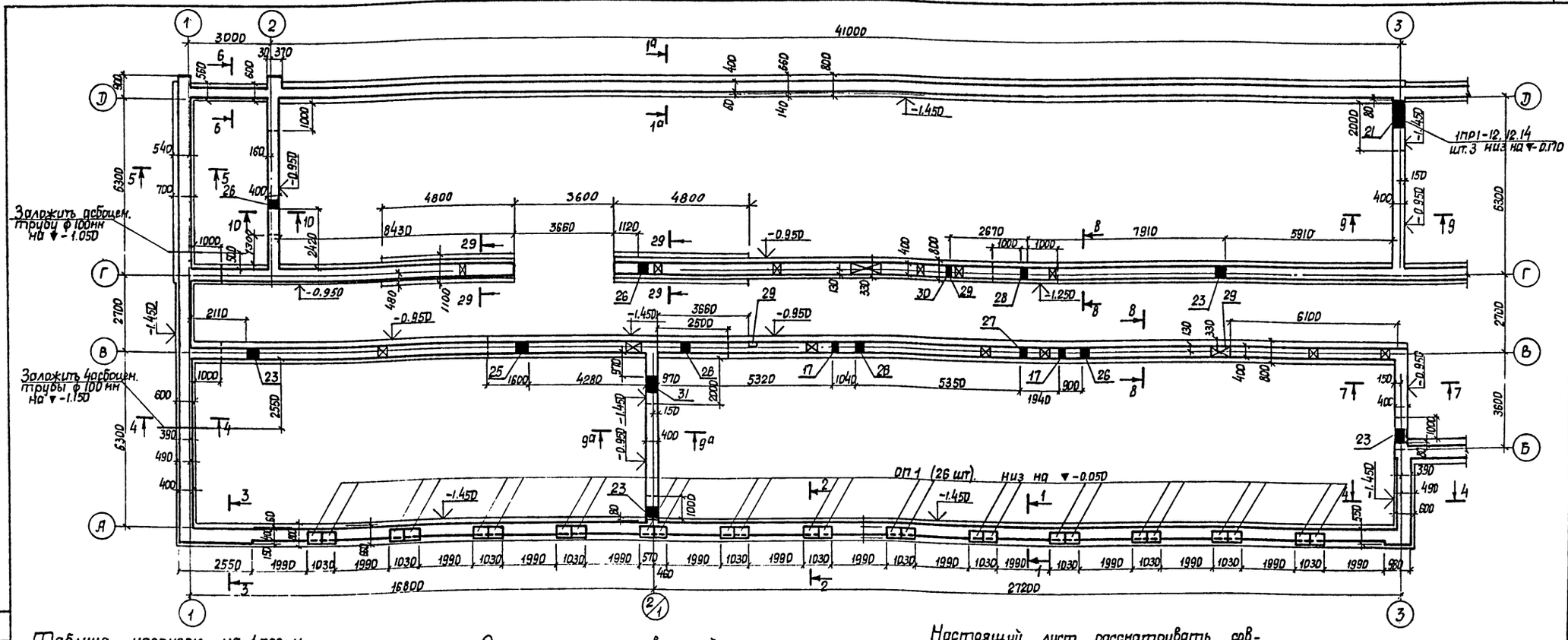

Таблица нагрузок на 1 пог. м. фундаментов на ▼ - 0.050 и - 3.000

Сечение	Нагрузка в тс/п.м.	Сечение	Нагрузка в тс/п.м.
1-1.2-2,3-3,19-19	8.32	21-21	4.26
1а-1а; 24-24	8.14	25-25	конструкт.
4-4	5.87	26-26	5.35
5-5; 22-22,23-23	6.77	27-27	3.69
6-6, 4а-4а	6.01	28-28	11.34
7-7; 9а-9а	2.75	29-29	13.73
8-8	9.95	30-30	17.04
9-9; 10-10	3.85	31-31	8.47
11-11, 12-12, 13-13	10.07	32-32	10.25
14-14	12.5	33-33	20.79
15-15	18.89	34-34	16.24
16-16	9.81	35-35; 36-36	конструкт.
17-17	8.15	37-37	9.82
18-18; 5б-5б	6.92	38-38	7.47
5а-5а	7.23	39-39	4.79
6а-6а	5.46	40-40	6.11
20-20	11.44		

Экспликация отверстий

Тип отв.	Размеры, мм в	Размеры, мм н	Отн. низа м	Назначение
1	1300	450	-1.700	отопление горячее водоснабжен.
2	650	550	-0.900	вентиляция
3	1000	1400	-2.500	вентиляция
4	750	550	-1.450	вентиляция
5	750	500	-0.820	вентиляция
6	400	500	-0.820	отопление
7	300	300	-2.600	водопровод
8	1200	500	-0.820	вентиляция; отопление
9	900	630	-0.950	отопление горячее водоснабжение
10	440	520	-1.000	отопление
11	250	250	-1.300	вентиляция
12	200	300	-1.200	канализация
13	600	600	-2.600	водопровод
14	600	600	-3.650	канализация
15	200	300	-0.600	ливневая канализация
16	200	300	-0.800	канализация
17	200	300	-0.900	канализация
18	200	300	-1.000	канализация
19	200	300	-0.400	ливневая канализация
20	200	300	-1.400	канализация
21	940	800	-0.970	отопление
22	940	800	-1.270	отопление
23	440	520	-0.690	отопление
24	250	250	-0.420	вентиляция
25	600	600	-0.770	вентиляция
26	300	300	-0.470	отопление
27	250	300	-0.470	вентиляция
28	250	200	-1.050	вентиляция
29	паз 250×	130	-0.650	водопровод канализация
30	200	300	-0.500	канализация
31	500	500	-1.050	вентиляция
32	1450	1920	-3.020	монтажный проем

Настоящий лист рассматривать совместно с листами АС-0-3 ... АС-0-5.

Условные обозначения

Участок стены фундамента в месте устройства вентиляционных каналов, выполняемый из кирпича.

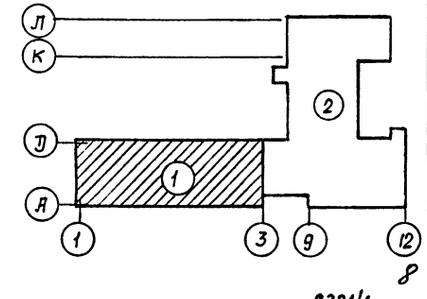

9321/1

Нач. отд	Либерман		
Гл. спец	Захарченко		
ГАП	Саган		
Рук. гр.	Ярославский		
Провер.	Ярославский		
Разраб.	Путкарадзе		

Привязан

Инв. N

ТП 224-1-492.86 АС-0

Средняя общеобразовательная школа на 11 классов (306 учащихся)

Блок N1

Стадия	Лист	Листов
Р	2	

План фундаментов

Госстрой УССР Укрниипражданскельстрой г. Киев

Гл. спец. ОВ Лисковой
Рук. гр. ВК Лев
Взам. инв. N
Подпись и дата
Инв. N подл.

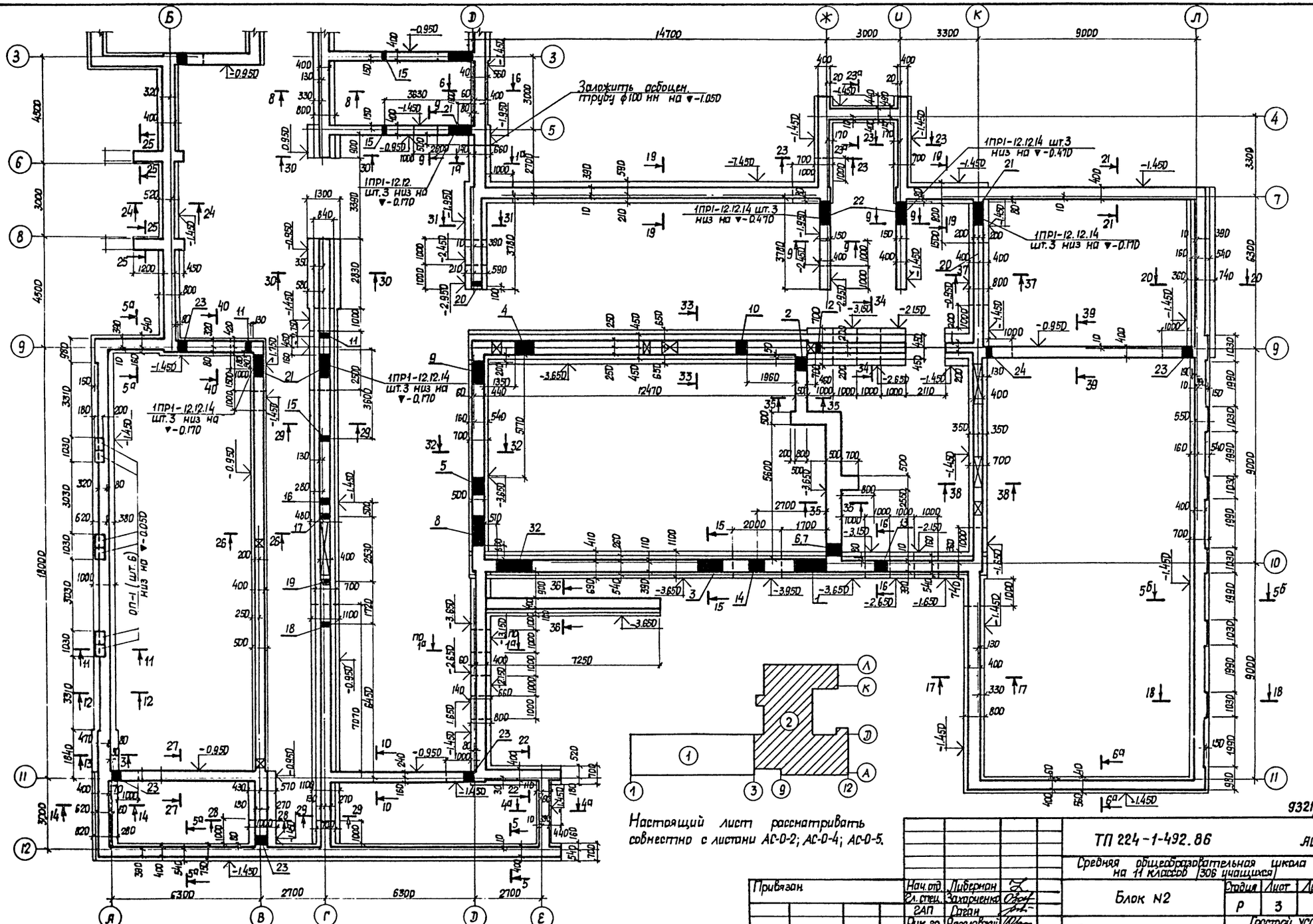

Настоящий лист рассматривать совместно с листами АС-0-2; АС-0-4; АС-0-5.

Нач. отд.	Либерман		ТП 224-1-492.86	АС-0
Гл. спец.	Захарченко		Средняя общеобразовательная школа на 11 классов (306 учащихся)	
ГАП	Саган		Блок N2	Стадия: Р; Лист: 3; Листов:
Рук. гр.	Ярославский		План фундаментов	Госстрой УССР Укрниитераждансельстрой г. Киев
Провер.	Ярославский			
Разраб.	Путкарадзе			

Привязан

Инв. N

Инв. N подл. | Подпись и дата | Взам. инв. N | Гл. спец. ОВ | Рук. гр. ВК | Лисковой | Лев

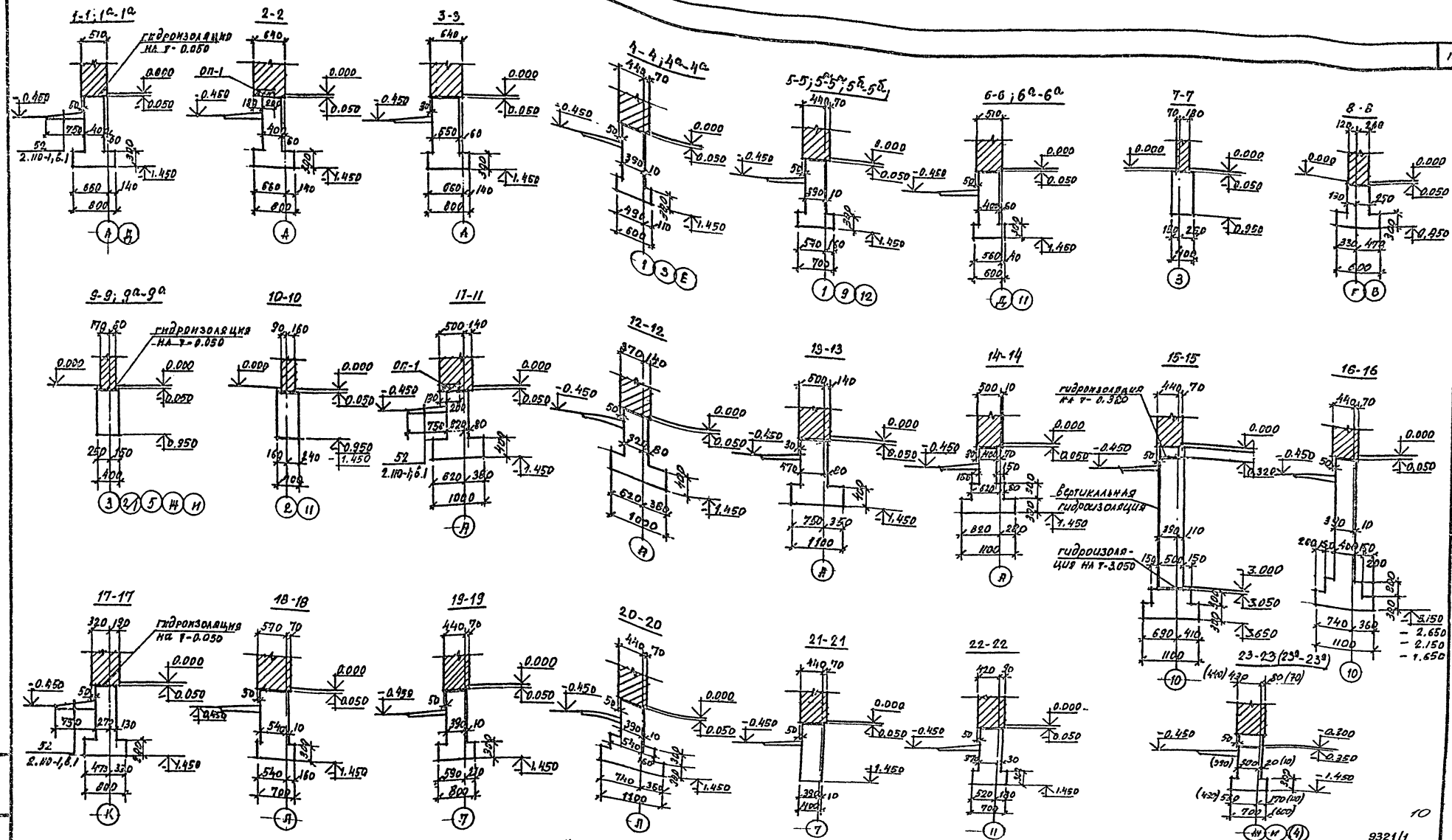

1. Настоящий лист рассматривать совместно с листами АС-0-2, АС-0-3, АС-0-5
2. На сечениях фундаментов подпольные каналы условно не показаны, см. листы АС-0-6 ... АС-0-8

Нач. отд.	Либерман		
Гл. спец.	Захарченко		
ГАП	Сагав		
Рук. гр.	Ярославский		
Провер.	Ярославский		
Разраб.	Гукарадзе		

ТП 224-1-492.86 АС-0

Средняя общеобразовательная школа на 11 классов (306 учащихся)

Стадия	Лист	Листов
Р	4	

Сечения фундаментов 1-1 ... 23-23

Госстрой УССР Укрпроектстальконструкция

9321/1

10

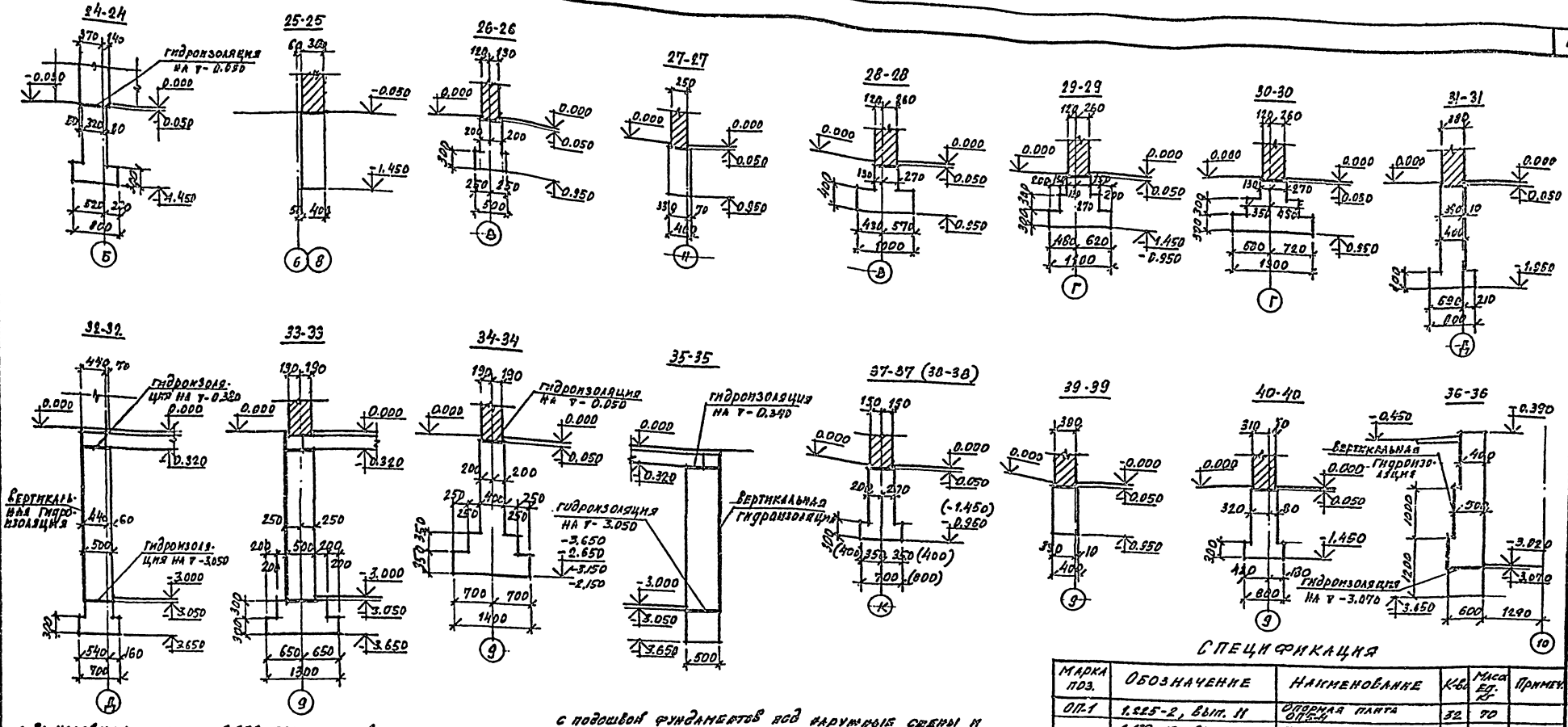

СПЕЦИФИКАЦИЯ

Марка поз.	Обозначение	Наименование	К-во	Масса ед. кг	Примеч.
ОП-1	1.225-2, вып. 11	Опорная плита ОП5-4	32	70	
	1.138-10, вып. 1	Перемычка ПР1-12.12.14	21	50	

1. За условную отметку 0.000 принят уровень чистого пола 1 этажа.
2. Бутобетонные фундаменты выполнять из бетона М100. Марка бутового камня - 200.
3. Горизонтальная гидроизоляция на ▽-0.050 и ▽-0.320 выполняется из двух слоев гидроизола на дегтевой мастике по выравненному цементным раствором основанию; на ▽-3.050 - из слоя цементного раствора состава 1:2 толщиной 20 мм с уплотняющими добавками.
4. Наружные поверхности стен подвала, соприкасающиеся с грунтом, обмазать горячим битумом за 2 раза.
5. Стены фундаментов в местах устройства вентиляционных каналов (см. развертки листы АС-9... АС-12) выполнить из кирпича марки 75 на растворе М25.
6. Над отверстиями в фундаментах уложить арматуру ФКАШ из расчета 1 стержень на 100 мм стены с заводом за края отверстия на 250 мм, расход стали 60кг.
7. Под дверным проемом в стене подвала уложить 4ФКАШ С=1500. Расход металла - 4кг.
8. Отметка заложения фундаментов в местах выпуска канализации принята в проекте условно в одном уровне с подошвой фундаментов под наружные стены и уточняется при привязке проекта.
9. Перемычки над проемами в подвале см. лист АС-0-10.
10. Экспликацию отверстий и таблицу нагрузок см. лист АС-0-2
11. Обратную засыпку грунта за стены подвала производить слоями 200-250 мм с тщательным трамбованием. Засыпку выполнять только после устройства перекрытия над подвалом.
12. Настоящий лист рассматривать совместно с листами АС-0-2... АС-0-4.
13. На сечениях фундаментов подпольные каналы условно не показаны, см. листы АС-0-6... АС-0-8.

11

9321/1

Нач.отд.	Пиберман		
Гл.спец.	Захарченко		
Гл.ф.	Сагал		
Рук.гр.	Ярославский		
Провер.	Ярославский		
Разраб.	Путкарадзе		

ПРИВЯЗАН

Инв.№

ТП 224-1-492.86 — АС-0

Средняя общеобразовательная школа на 11 классов (306 учащихся)

Стадия	Лист	Листов
Р	5	

Сечения фундаментов 24-24 ... 40-40

Госстрой УССР Укрмежтрандиссельстрой г.Киев

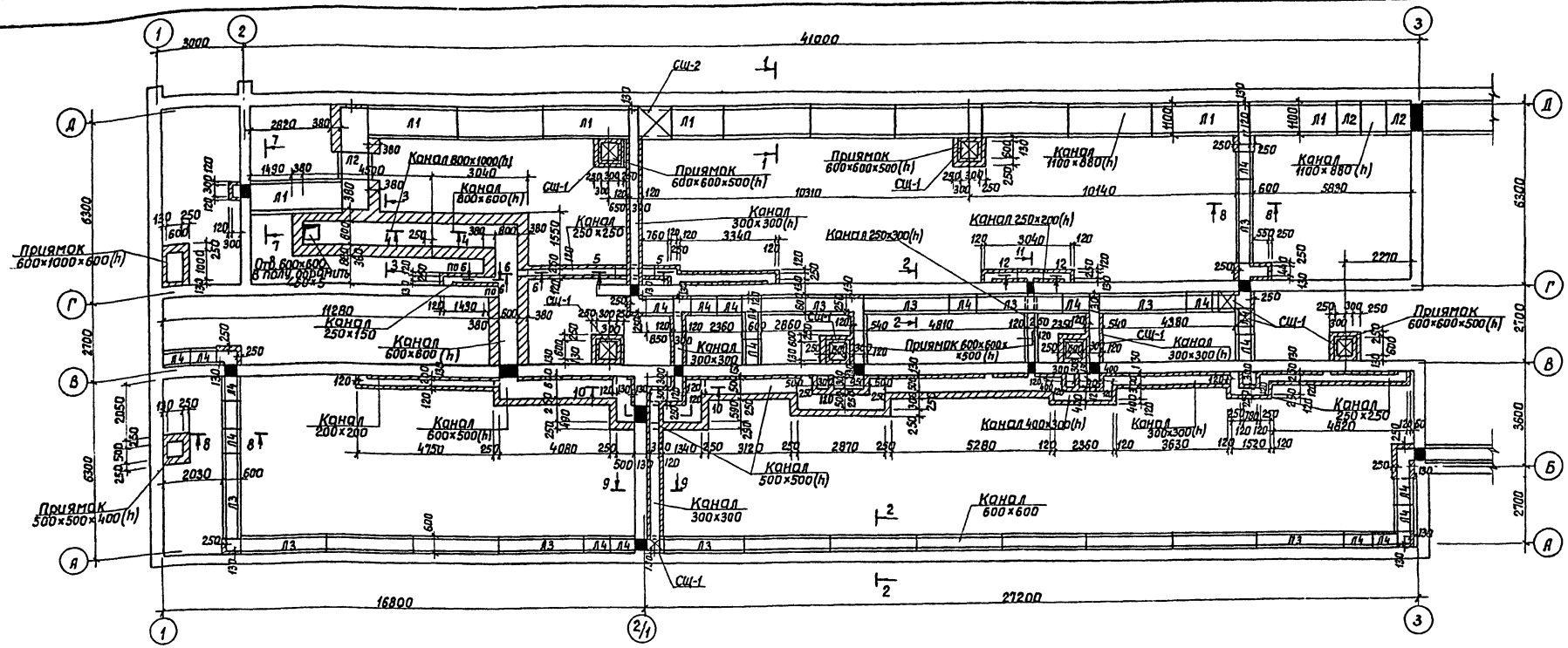

Спецификация

Марка, поз.	Обозначение	Наименование	К-во	Масса ед. кг	Примеч.
Л1	1.219.1-3	Лоток ЛК30.11.9-8	21	1645	
Л2	1.219.1-3	Лоток ЛК9.11.9-8	29	482	
Л3	1.219.1-3	Лоток ЛК30.6.6-12.5	30	1015	
Л4	1.219.1-3	Лоток ЛК9.6.6-12.5	42	298	
ПП1	1.243.1-4	Плита ПТ8-11.9	120	198	
ПП2	1.243.1-4	Плита ПТ12.5-8.6	360	96	
ПП3	1.138-10. вып. 2	Плитная перемычка 2ПР3-11.38.6	74	72	
СШ-1	Лист АС-34	Съемный щит СШ-1	20		
СШ-2	Лист АС-34	Съемный щит СШ-2	6		
		∠70×5, п.м.	7.0	38.0	
		∠63×5, п.м.	25.0	120.0	
		∠50×5, п.м.	3.0	11.0	

1. Настоящий лист рассматривать совместно с листами АС-0-7; АС-0-8.
2. Стены кирпичных подпольных каналов и приямков, повороты каналов, перепады по высоте выкладывать из глиняного хорошо обожженного кирпича М-75 на растворе М-25. Внутренние поверхности оштукатурить цементным раствором состава 1:2 с последующим железнением.
3. Подготовку под кирпичные каналы выполнять толщ. 100мм из бетона М-100
4. Железобетонные лотки каналов укладывать на песчаную подготовку толщ. 100мм
5. Каналы сечением 1100×880 (h), 800×1000(h), 800×600(h) перекрываются плитами ПП1; каналы сеч. 600×600, 500×500, 400×400 – плитами ПП2. Все остальные каналы перекрываются плитной перемычкой 2ПР3-11.36.6.
   Плиты перекрытия каналов и приямков укладывать на выравнивающий слой цементного раствора М-50, швы между плитами заполнить раствором той же марки.
6. В местах поворотов каналов и подключения вентиляционных каналов под плиты перекрытия ПП-1 уложить уголок ∠70×5, под ПП2 и ПП3 – ∠63×5
7. Монолитные участки перекрытия над каналами выполнять толщиной 80мм из бетона М200, армировать стержнями ф12АIII шагом 100.
8. Наружные поверхности стен каналов, приямков и перекрытий, соприкасающихся с грунтом, окрасить горячим битумом за 2 раза.
9. Засыпку грунта за стены каналов производить только после укладки и замоноличивания плит перекрытия каналов.

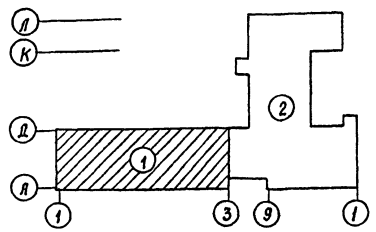

12

9321/1

Привязан:	Нач. отд.	Либерман		ТП 224-1-492.86	АС-0
	Гл. спец	Захарченко		Средняя общеобразовательная школа на 11 классов /306 учащихся/	
	ГАП	Саган		Блок №1	Стадия: Р; Лист: 6; Листов:
	Рук. гр.	Ярославская		Схема расположения элементов подпольных каналов.	Госстрой УССР Укрнилпереждансельстрой г. Киев
Инв. №	Провер.	Ярославская			
	Разраб.	Питкарадзе			

Копир. Чеб.

Гл. спец. ОВ Лисковой
Рук. гр. ВК Лев
Инв. № подл. | Подпись и дата | Взам. инв. №

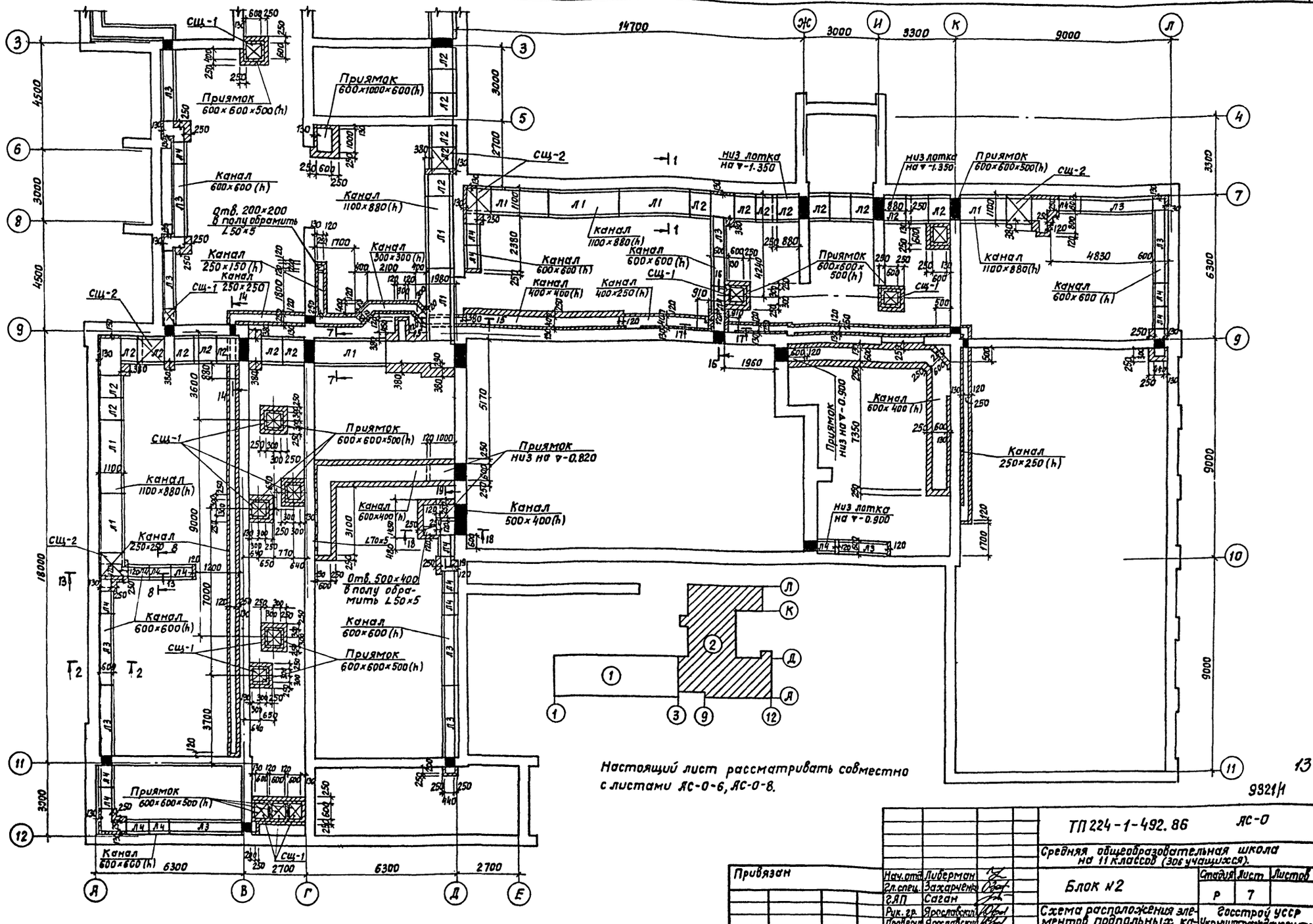

Настоящий лист рассматривать совместно с листами АС-0-6, АС-0-8.

13

9321/1

Привязан	Нач. отд.	Либерман	ТП 224-1-492.86	АС-0
	Гл. спец.	Захарченко	Средняя общеобразовательная школа на 11 классов (306 учащихся).	
	ГАП	Саган	Блок №2	Стадия: Р; Лист: 7; Листов:
	Рук. гр.	Ярославский	Схема расположения элементов подпольных каналов	Госстрой УССР Укрниитгражданстрой г. Киев
	Проверил	Ярославский		
Инв. №	Разраб.	Путкарадзе		

Инв. № подл. | Подпись и дата | Взам. инв. №

Гл. спец. ОВ Лисковой
Рук. гр. ВК Лев

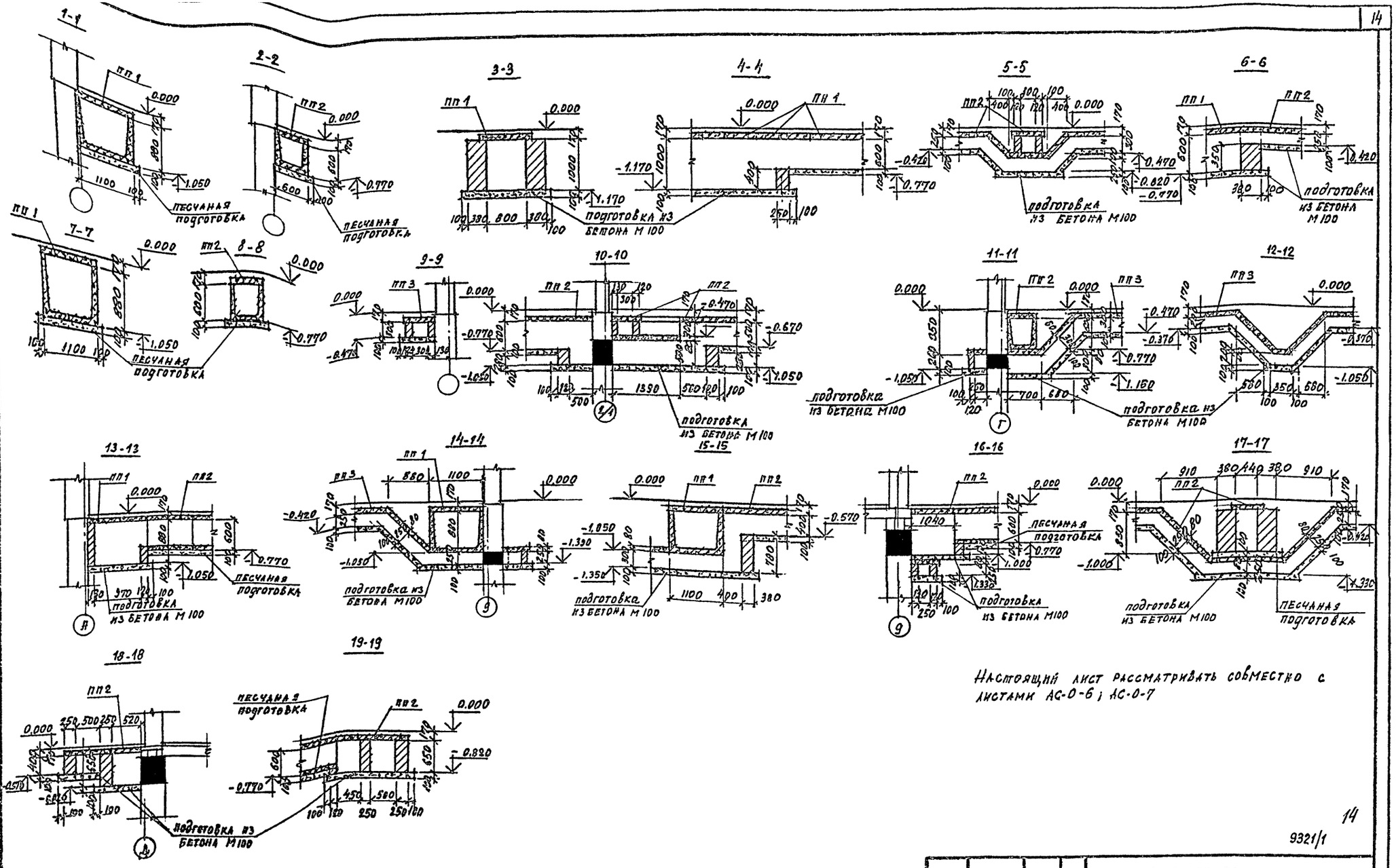

Настоящий лист рассматривать совместно с листами АС-0-6; АС-0-7

14

9321/1

				ТП 224-1-492.86	АС-0
				Средняя общеобразовательная школа на 11 классов (306 учащихся)	
		Нач.отд.	Либерман	Стадия: Р	Лист: 8
		Гл.спец.	Захарченко		Листов:
		ГАП	Саган		
		Рук.гр.	Ярославский	Сечения подпольных каналов	Госстрой УССР Укрпромгражданстрой г.Киев
		Провер.	Ярославский		
		Разраб.	Путкарадзе		

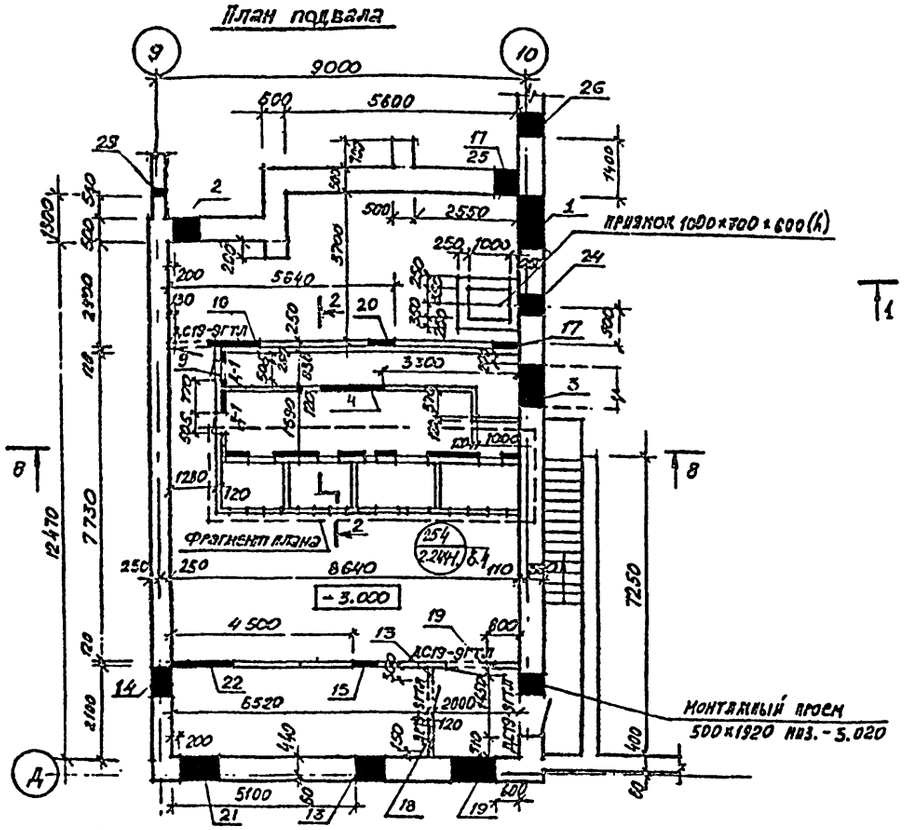
План подвала

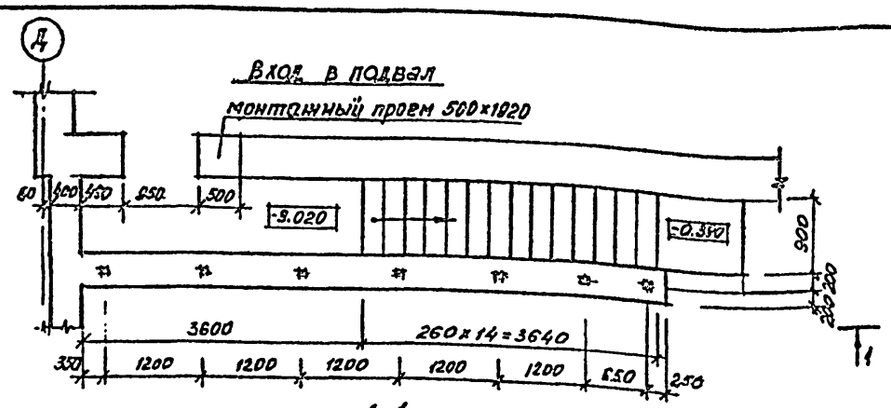
Вход в подвал

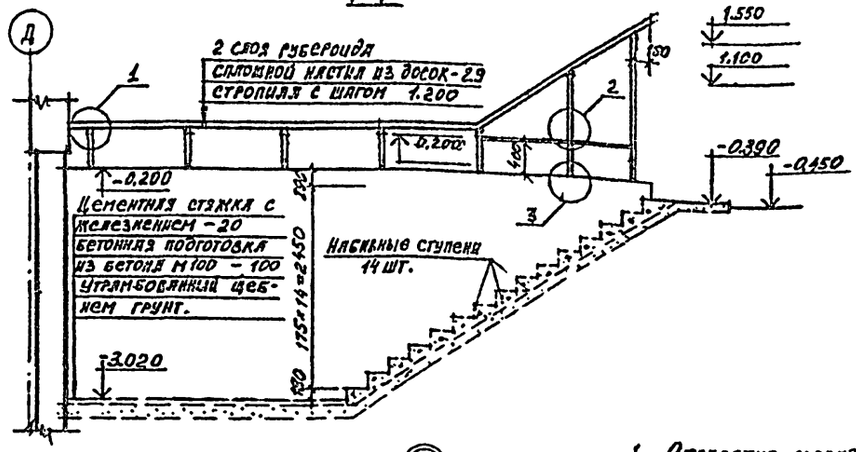
1-1

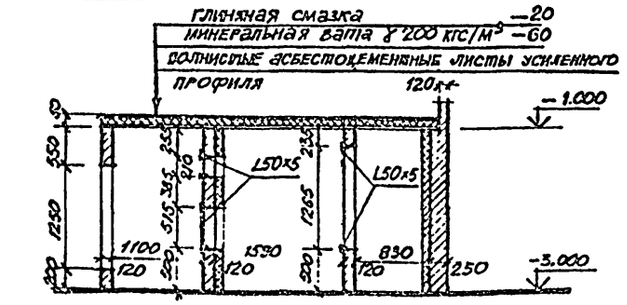
2-2

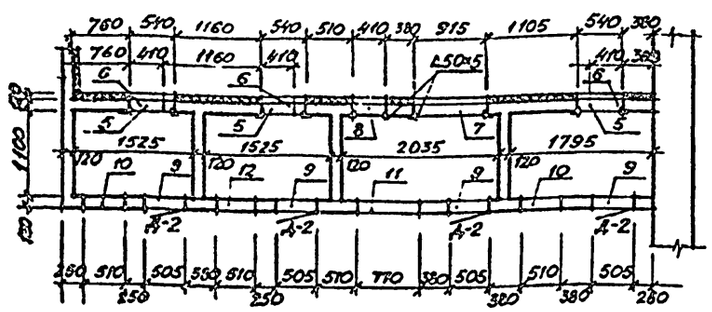
Фрагмент плана

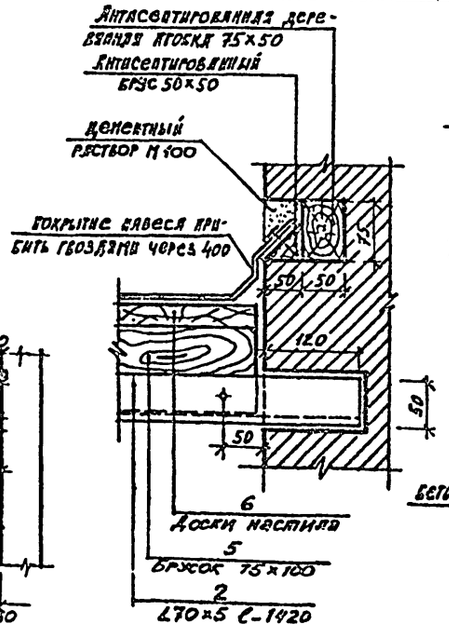
Узел примыкания покрытия к стене

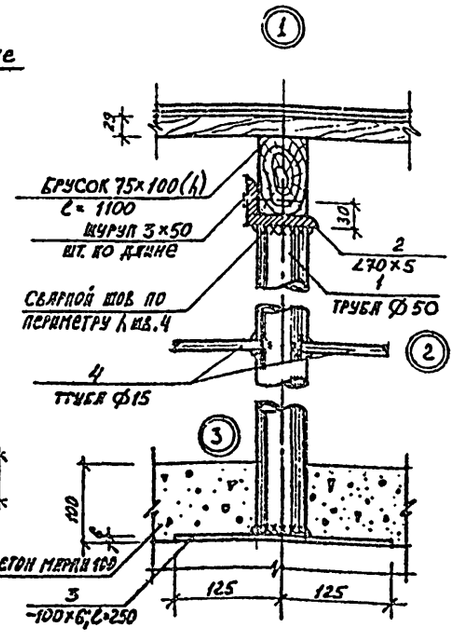

Экспликация отверстий

Тип отв.	Размеры мм В	Размеры мм Н	Отм. низа м	Назначение
1	1300	450	-1.700	Отопление, горячее водоснабжение
2	650	550	-0.900	Вентиляция
3	1000	1400	-2.500	Вентиляция
4	1655	1265	-2.500	Вентиляция
5	540	515	-2.500	Вентиляция
6	410	210	-1.600	Вентиляция
7	915	1200	-2.500	Вентиляция
8	410	410	-1.550	Вентиляция
9	505	1250	-2.800	Вентиляция
10	510	510	-2.700	Вентиляция
11	770	770	-2.575	Вентиляция
12	510	510	-2.710	Вентиляция
13	750	500	-0.820	Вентиляция
14	750	550	-1.450	Вентиляция
15	650	550	-0.900	Вентиляция
16	2200	650	-1.000	Вентиляция, отопление, водоснабжение
17	400	600	-0.820	Отопление
18	650	850	-1.170	Вентиляция, отопление
19	1200	500	-0.820	Вентиляция, отопление
20	600	400	-0.720	Отопление
21	900	630	-0.950	Отопление, горячее водоснабжение
22	1500	550	-0.900	Отопление, горячее водоснабжение
23	200	300	-1.200	Канализация
24	600	600	-3.650	Канализация
25	300	300	-2.600	Водоснабжение
26	600	600	-2.600	Водоснабжение

1. Отверстия форкамеры тип 4...8 обрамить L50×5, расход 82,03 кг.
2. Разрез 8-8 см. лист АС-8

Спецификация

Марка поз.	Обозначение	Наименование	К-во	Масса ед. кг.	Примечание
		Элементы входа			
1	ГОСТ 3262-75*	Труба Ø50 (кг)	24.48	4.22	
2	ГОСТ 8509-72*	L70×5 (кг)	53.8	5.38	
3	ГОСТ 103-76	-100×6 (кг)	8.24	4.71	
4	ГОСТ 3262-75*	Труба Ø15 (кг)	2.21	1.16	
5	ГОСТ 24454-80Е	Брусок 75×100 (h) (м³)	0.058	—	
6	ГОСТ 24454-80Е	Доски настила (м³)	0.27	—	
7	ГОСТ 24454-80Е	Брусок 50×50 (м³)	0.02	—	
		Дверные блоки			
ДС19-9ГТЛ	1.136.5-19	ДС 19-9 ГТЛ (шт.)	4		
Д-1	5.904-4	ДУ 1.25×0.55 (шт.)	2		
Д-2	5.904-4	Д 1.25×0.55 (шт.)	4		

ТП 224-1-492.86 -АС-0

Средняя общеобразовательная школа на 11 классов /306 учащихся/

Нач.отд.	Либерман		
Гл.спец.арх.	Штейнберг		
Гл.	Саган		
Рук.гр.	Овчинникова		
Провер.	Овчинникова		
Разработ.	Лабунец		

Стадия	Лист	Листов
Р	9	

План подвала. Вход в подвал. Узлы.

Госстрой УССР Укринингражданскальстрой г.Киев

ПРИВЯЗАН

Инв.№

15

9321/1

Схема расположения элементов перекрытия подвала и воздухозаборной шахты

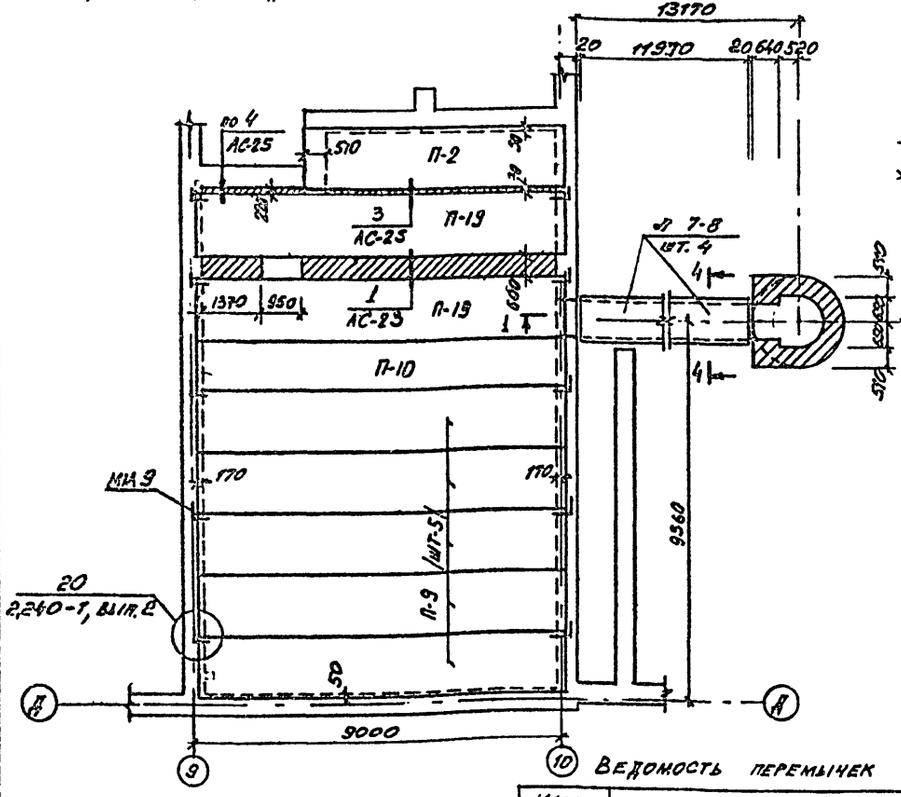

Схема расположения элементов перекрытия подвала

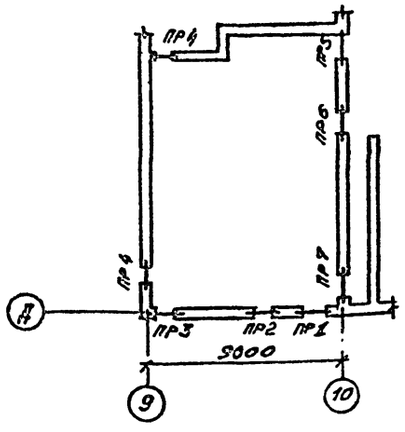

Ведомость перемычек

Марка поз.	Схема сечения
ПР1	500, 1ПР2-15.12.14, -0.320
ПР2	500, 1ПР1-10.12.14, -0.320
ПР3	500, 1ПР1-12.12.14, -0.320
ПР4	0.320, 500, -0.900, 1ПР1-10.12.14, 1ПР3В-П.П.22у
ПР5	1.250, 500, 1ПР3В-18.12.22у, 1ПР2-15.12.14
ПР6	1300, 500, 1ПР3В-15.12.22у, 1ПР1-12.12.14
ПР7	1080, 500, 1ПР3В-24.25.22у, 1ПР3-19.12.14

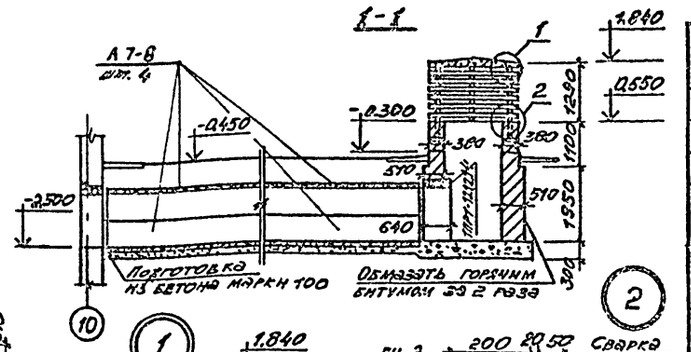

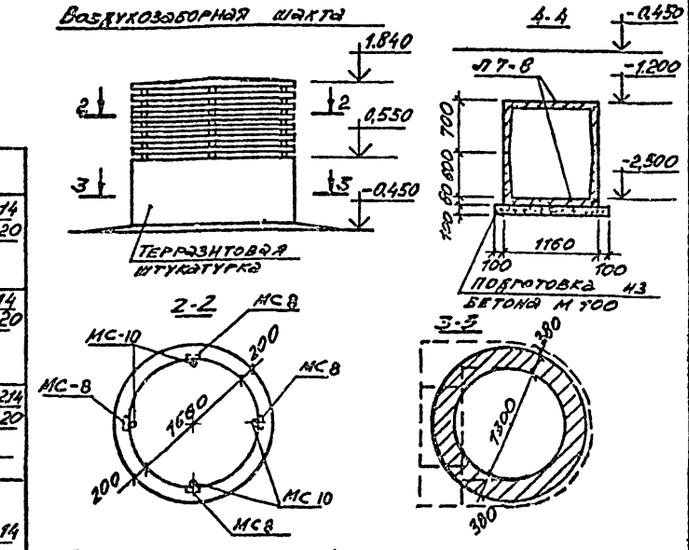

1. Стенки воздухозаборной шахты выполнять из полнотелого красного кирпича марки „75" на растворе марки „50", морозостойкость кирпича Мрз 25.
2. Внутреннюю поверхность воздухозаборной шахты штукатурить цементным раствором на всю высоту.
3. Стойки МС10 устанавливать при возведении кладки.
4. Кольца крепятся к стойкам МС-10 при помощи опорных уголков МС-8, которые привариваются к стойкам после установки и выверки кольца. Сварку производить электродами типа Э-42.
5. Наружный вентканал выполнен из лотков по серии 3.006.1-2/82.
При устройстве канала руководствоваться указаниями этой серии.

16

9321/1

Спецификация перемычек

Марка поз.	Обозначение	Наименование	К-во	Масса ед. кг	Примечание
ПР1	1.138-10, вып. 1	1ПР2-15.12.14	3	75	
ПР2	1.138-10, вып. 1	1ПР1-10.12.14	3	50	
ПР3	1.138-10, вып 1	1ПР1-12.12.14	3	50	
ПР4	1.138-10, вып. 1	1ПР1-10.12.14	6	50	
	1.138-10, вып. 1	1ПР3В-18.12.22у	2	75	
ПР5	1.138-10, вып. 1	1ПР2-15.12.14	3	75	
	1.138-10, вып. 1	1ПР3В-18.12.22у	1	100	
ПР6	1.138-10, вып. 1	1ПР1-12.12.14	3	50	
	1.138-10, вып. 1	1ПР3В-15.12.22у	1	100	
ПР7	1.138-10, вып. 1	1ПР3-19.12.14	2	75	
	1.138-10, вып. 1	1ПР3В-24.25.22у	1	325	

Спецификация

Марка поз.	Обозначение	Наименование	К-во	Масса ед. кг	Примечание
	Элементы воздухозаборной шахты				
	3.006.1-2/82, вып. 1-1	Лоток ЛТ-8	4	2700	
	1.138-10, вып. 1	1ПРТ-12.12.14	5	50	
	АС-28	Крышка ПН-1	1	825	
	АС-28	Кольцо ПН-2	6	215	
МС-10	АС-31	Стойка МС-10	4		
МС-8	АС-31	Опорный уголок МС-8	28		
	Элементы	перекрытия			
П-2	1.141-1, Вып. 63	ПК 63.15-6АтVТ	1	2950	
П-9	1.241-1; Вып. 21	ПК 90.15-6АтVТ	5	4190	
П-10	1.241-1; Вып. 21	ПК 90.12-6АтVТ	1	3170	
П-19	1.241-1, вып. 21	ПК 90.15-8АтVТ	2	4190	
	2240-1, Вып 2, л. 54	Анкер МН 9	10		
		Монолитные заделки			
	АС-31	Каркас К-1	1		
		Арматура ⌀ 10 АI	33.5		
		⌀ 6 АI	21.5		
		Бетон М-200 м³	1.2		
	Элементы	перемычек			
	1.138-10, Вып. 1	1ПР3В-12.12.22у	2	75	
	1.138-10, вып. 1	1ПР3В-15.12.22у	1	100	
	1.138-10, вып. 1	1ПР3В-18.12.22у	1	125	
	1.138-10, вып. 1	1ПР3В-24.25.22у	1	325	
	1.138-10, вып. 1	1ПРТ-10.12.14	9	50	
	1.138-10, вып. 1	1ПРТ-12.12.14	6	50	
	1.138-10, вып. 1	1ПР2-15.12.14	6	75	
	1.138-10, вып. 1	1ПР3-19.12.14	2	75	

Привязан

Инв. №

ТП 224-1-492.86 -АС-0

Средняя общеобразовательная школа на 11 классов (306 учащихся)

			Стадия	Лист	Листов
Нач. отд.	Либерман		Р	10	
Гл. спец.	Захарченко				
ГАП	Сагэн				
Рук. гр.	Ярославский				
Провер.	Ярославский				
Разраб.	Данилш				

Схема расположения элементов перекрытия и перемычек подвала и воздухозаборной шахты.

Госстрой УССР Укрпромгражданэлектрострой г. Киев

Крыльцо N1

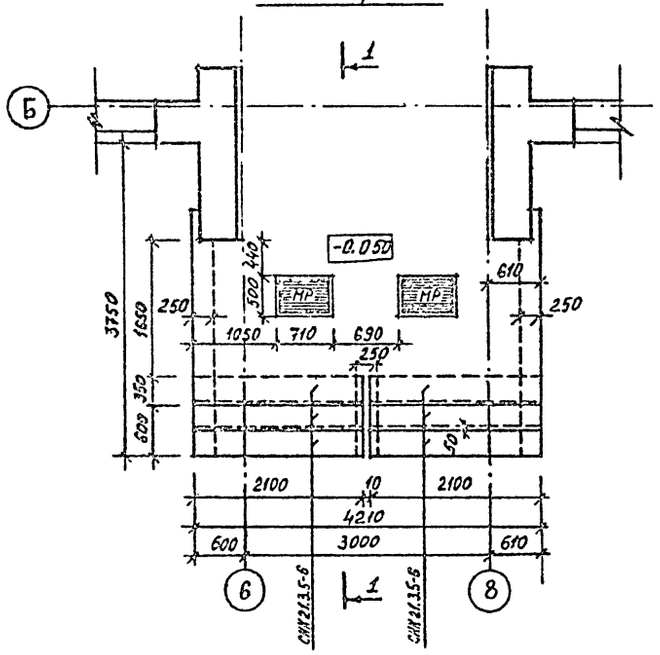

Крыльцо N4

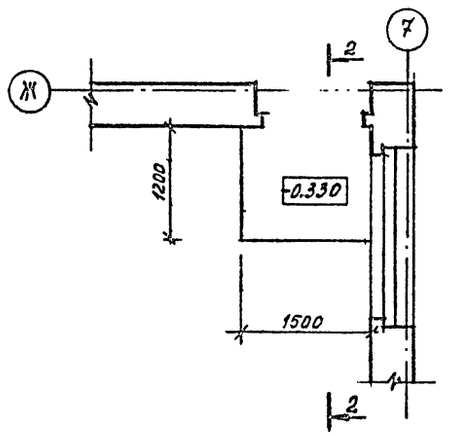

Крыльца N2, N5.

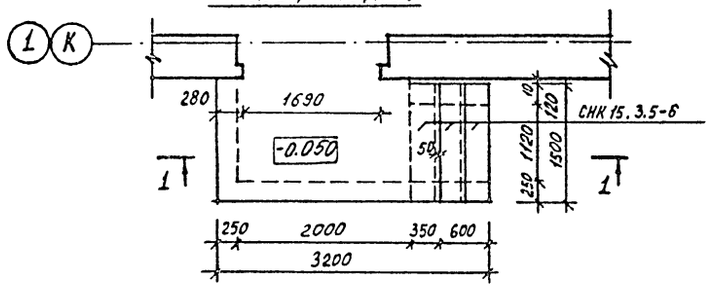

Крыльцо N7

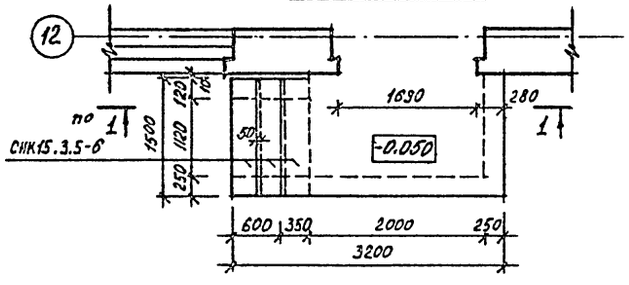

Крыльца N6, N3.

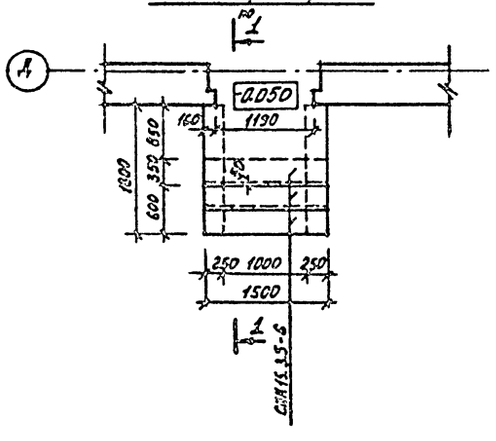

1-1

Цементная стяжка с железнением-20
Бетонная подготовка из бетона М„100" - 100
Утрамбованный щебнем грунт.

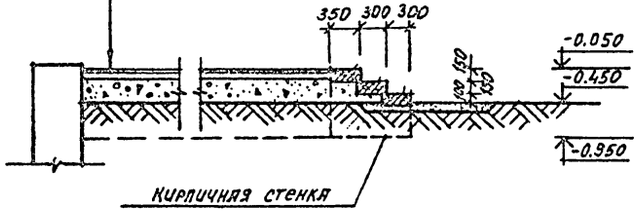

2-2

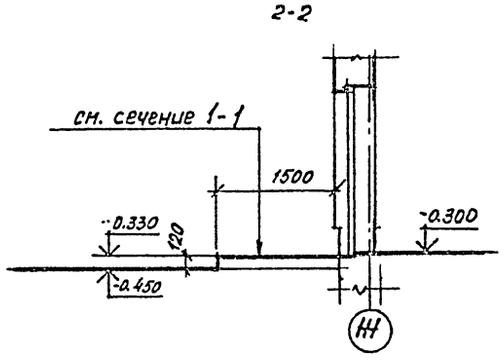

Спецификация

Марка поз.	Обозначение	Наименование	К-во	Масса единицы кг	Примечание
		Крыльцо N1			
	1.225.1-1	ступень СНК 21.3.5-6	6	250	
	Ш03-03, альб. 71-64	Решетка МР	2		
		Крыльцо N2			
	1.225.1-1	Ступень СНК15.3.5-6	3	175	
		Крыльцо N3			
	1.225.1-1	Ступень СНК 15.3.5-6	3	175	
		Крыльцо N5			
	1.225.1-1	ступень СНК 15.3.5-6	3	175	
		Крыльцо N6			
	1.225.1-1	ступень СНК 15.3.5-6	3	175	
		Крыльцо N7			
	1.225.1-1	ступень СНК 15.3.5-6	3	175	

17
9321/1

				ТП 224-1-492.86 АС-0	
				Средняя общеобразовательная школа на 11 классов (306 учащихся).	
				Стадия: Р; Лист: 11; Листов:	
Привязан				Крыльца N1... N7.	Госстрой УССР Украинтеркурдиевельстрой г.Киев
Инв.№	Гл.инж.отд.	Либерман			
	Гл.спец.пр.	Штейнберг			
	ГАП	Слуян			
	Рук.гр.	Овчинникова			
	Проверил	Овчинникова			
	Разработ.	Лабунец			

Инв.№ подл. | Подпись и дата | Взам.инв.№

Технико-экономические показатели

Наименование показателей		Количество
Технические характеристики		
Строительный объем	м³	11571.8
Строительный объем подвала	м³	417.3
Площадь застройки	м²	1943.3
Общая площадь	м²	3375.0
Полезная площадь	м²	2809.1
Рабочая площадь	м²	2366.2
Стоимость		
Общая сметная стоимость	тыс.руб.	414.24
В т.ч. строительно-монтажных работ	тыс.руб.	278.4
Стоимость на расчетную единицу	руб.	1353.7
Трудоемкость		
Построечные: трудовые затраты на здание	чел.-дн.	5494.7
Построечные трудовые затраты на 1м³ строительного объема	чел.-дн.	0.46
Расход строительных материалов		
Цемент	т	321.99
Сталь в натуральном исчислении	т	25.61
Бетон и железобетон	м³	923.1
Лесоматериалы	м³	319.61
Кирпич	тыс.шт.	463.52
Эксплуатационные показатели		
Расход тепла на отопление при t=-20°C наружного воздуха	ккал/ч	156530
Расход тепла на отопление 1м², полезной площади здания при t=-20°C		56
Расчетный напор на вводе	м. вод. столба	16
Расход тепла на горячее водоснабжение	ккал/ч	130615
Расход холодной воды	л/сек	2.2

Ведомость рабочих чертежей основного комплекта

Лист	Наименование	Примечание
АС-1	Общие данные по марке АС;	
АС-2	Фасады 1-12, А-Л, Л-А, 12-1;	
АС-3	Блок №1. План 1 этажа;	
АС-4	Блок №2. План 1 этажа;	
АС-5	Блок №1. План 2 этажа;	
АС-6	Блок №2. План 2 этажа;	
АС-7	Разрезы 1-1... 4-4;	
АС-8	Разрезы 5-5... 8-8;	
АС-9	Развертка вентканалов по оси В в осях 1-3;	
АС-10	Развертка вентканалов по оси Г в осях 3-1;	
АС-11	Развертка вентканалов по осям К, 9;	
АС-12	Развертка вентканалов по осям Г, Д, В;	
АС-13	План покрытия	
АС-14	Схема расположения элементов карнизных плит. Узлы покрытия.	
АС-15	План 1 этажа. Экспликация помещений.	
АС-16	План 2 этажа. Экспликация помещений.	
АС-17	Спецификация столярных изделий. Экспликация полов.	
АС-18	Ведомость отделки помещений.	
АС-19	Схема расположения элементов перемычек 1-го этажа	
АС-20	Схема расположения элементов перемычек 2-го этажа.	
АС-21	Ведомость перемычек	
АС-22	Спецификация перемычек	
АС-23	Блок №1. Схема расположения элементов перекрытия.	
АС-24	Блок №2. Схема расположения элементов перекрытия.	
АС-25	Блок №1. Схема расположения элементов покрытия	
АС-26	Блок №2. Схема расположения элементов покрытия.	
АС-27	Козырек Кн-1.	
АС-28	Индивидуальные ж.б. изделия ПИ-1, ПИ-2; Подстаканник ПС 11.7-1	
АС-29	Арматурные изделия. Каркасы КР-1...КР-4, Сетки СК-1, СК-2, С-1, С-2 К-2.	
АС-30	Металлические элементы МН-1...МН-4, МС-1...МС-7	
АС-31	Металлические элементы: СТ-1...СТ-4; МС-8...МС-10; К1; БРК-1.	
АС-32	Устройство эстрады	
АС-33	Монтажные схемы кабин санузлов и гардероба. Установка вентиляционных решеток ВР-1 ВР-4 и дверок ревизии	
АС-34	Деревянные изделия ИД-1; ДР-1; ДР-2; СШ-1, СШ-2, Ф-1;	
АС-35	Деревянные изделия ВР-1...ВР-4, СД-1...СД-7 Лестница в кинопроекционную	
АС-36	Индивидуальные изделия О-1; О-2; О-3.	

Ведомость объемов сборных бетонных и железобетонных конструкций

Наименование группы элементов конструкций	Код	Кол. м³	Примечание
Элементы лестниц	58910000	10.1	
Плиты перекрытия и покрытия	58420000	374.4	
Перемычки, прогоны	58250000 58280000	47.1	
Архитектурно-строительные элементы	58940000	6.1	

Ведомость спецификаций

Лист	Наименование	Примечание
АС-3 АС-5	Спецификация перегородок	
АС-8	Спецификация элементов лестниц и опорных подушек	
АС-9 АС-10	Спецификация вентиляционных решеток	
АС-13 АС-14	Спецификация элементов плоского покрытия	
АС-17	Спецификация элементов заполнения оконных и дверных проемов	
АС-19 АС-21	Спецификация элементов перемычек	
АС-23	Спецификация элементов перекрытия	
АС-25	Спецификация элементов покрытия	
АС-33	Спецификация элементов санузлов и гардероба	

Ведомость ссылочных и прилагаемых документов

Обозначение	Наименование	Примечание
1.231-4, вып.1	Сборные панельные перегородки с обшивкой из сухой и гипсовой штукатурки	
1.236.4-7/84, вып.1/2	Витрины и тамбуры из алюминиевых сплавов для общественных зданий	
1.136.5-19	Двери деревянные входные, служебные, тамбурные для жилых и общественных зданий	
1.138-10	Двери деревянные внутренние для жилых и общественных зданий	
1.138.1-13, вып.1	Плиты подоконные железобетонные для жилых и общественных зданий	
1.138-10, вып.1;2;4	Перемычки железобетонные	
1.225-2, вып.11	Ж.б. прогоны и опорные плиты	
1.141-1, вып.60;63	Предварительно напряженные панели с круглыми пустотами	
1.241-1, вып.21	Панели перекрытий железобетонные многопустотные	
1.252.1-4, вып.1	Лестничные площадки ребристой конструкции	
1.251.1-4, вып.1	Лестничные марши для высоты этажа 3,3; 3,6; 4,2	
1.256-1	Металлические изделия для общественных зданий	
1.269.1-4	Стаканы и подстаканники железобетонные	
1.243.1-4	Плиты плоские железобетонные	
1.137-3, вып.1	Балконные плиты	
2.240-1, вып.2	Узлы перекрытий	

ПРОЕКТ РАЗРАБОТАН В СООТВЕТСТВИИ С ДЕЙСТВУЮЩИМИ НОРМАМИ И ПРАВИЛАМИ И ПРЕДУСМАТРИВАЕТ МЕРОПРИЯТИЯ, ОБЕСПЕЧИВАЮЩИЕ ВЗРЫВНУЮ, ВЗРЫВОПОЖАРНУЮ И ПОЖАРНУЮ БЕЗОПАСНОСТЬ ПРИ ЭКСПЛУАТАЦИИ ЗДАНИЙ И СООРУЖЕНИЙ.

ГЛ. АРХ. ПРОЕКТА САГАН М.Р.

9321/1

18

Инв.№

ПРИВЯЗАН

ТП 224-1-492.86 -АС

Средняя общеобразовательная школа на 11 классов / 306 учащихся /

Нач.отд.	Либерман	
Гл.спец.	Штейнберг	
ГАП	Саган	
Рук. гр.	Овчинникова	
Проверил	Овчинникова	
Разработ.	Рыкунова	

Стадия	Лист	Листов
Р	1	36

Общие данные по марке АС.

Госстрой УССР Укрнефтегражданстрой г.Киев

Фасад 1-12

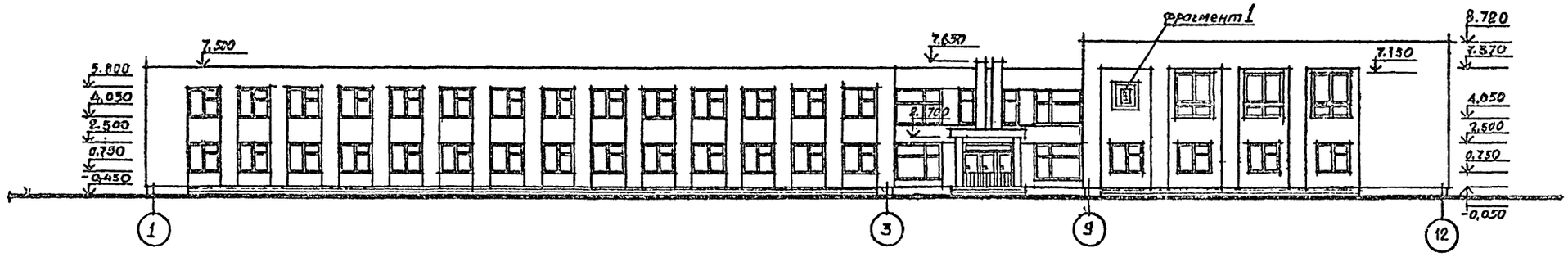

Фасад А-Л

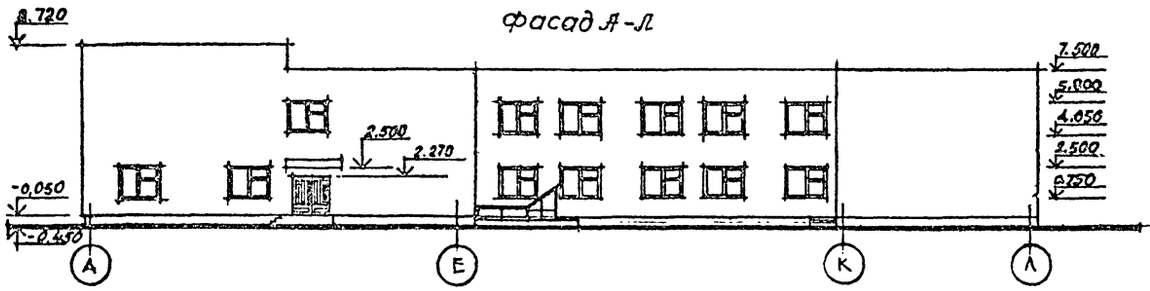

Фасад Л-А

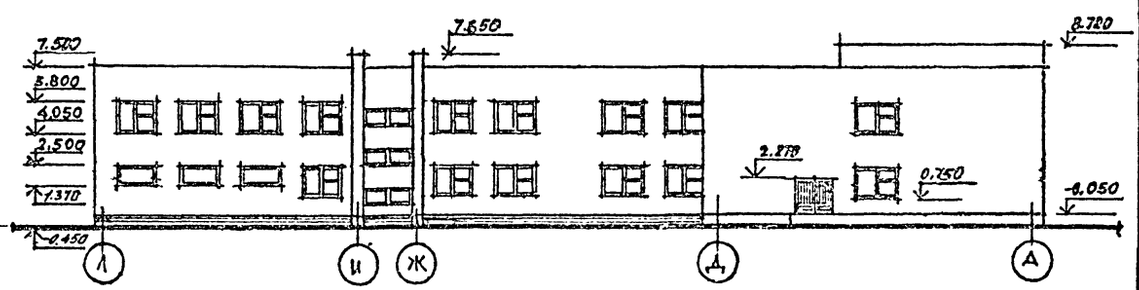

Фасад 12-1

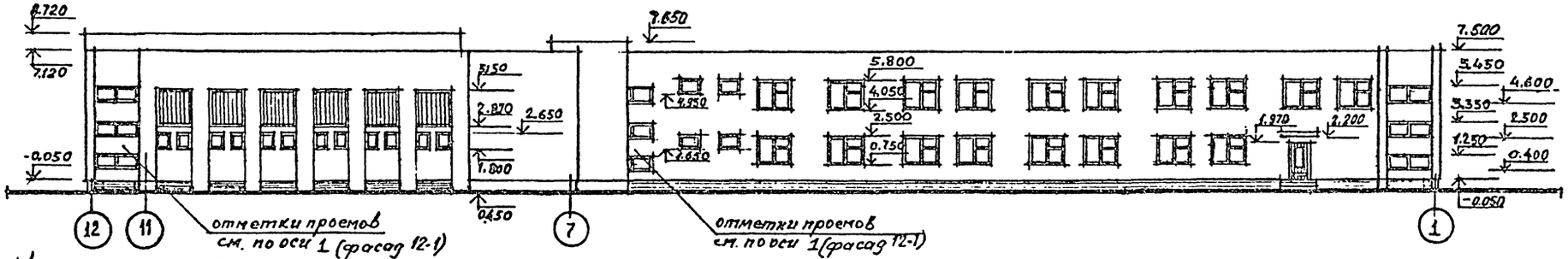

фрагмент 1

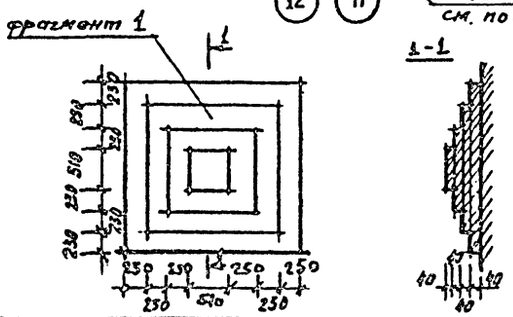
1
250
250
250
250
250
250
250
250
250
510
510
250
250
250
250
250
250
250
250
250

Экспликация отверстий

Тип отв	Размеры, мм В	Размеры, мм Н	Отм. низа м	Назначение	Тип отв.	Размеры, мм В	Размеры, мм Н	Отм. низа м	Назначение
1	150	150	2.700	Вентиляция	4	450	400	2.600	Вентиляция
2	200	100	0.000	Водопровод					
3	300	350	2.600	Вентиляция					

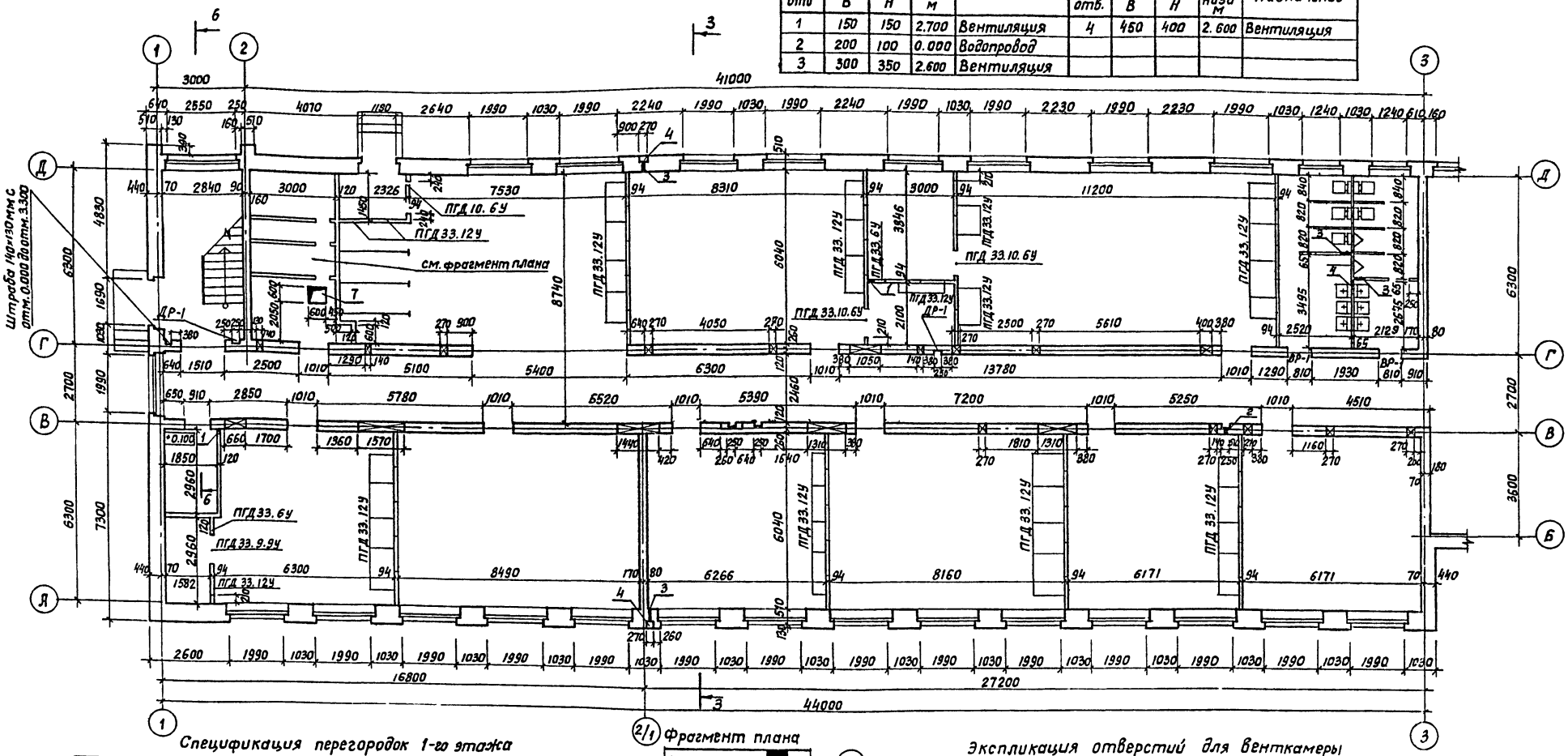

Спецификация перегородок 1-го этажа

Марка поз.	Обозначение	Наименование	К-во	Масса един. кг	Примечание
	1.231-4, Вып.1	ПГД 33.12У	128	119.71	
	1.231-4, Вып.1	ПГД 33.6У	14	62.50	
	1.231-4, Вып.1	ПГД 33.10.6У	12	22.17	
	1.231-4, Вып.1	ПГД 33.9.9У	9	26.90	
ВР-1	Лист АС-35	Вентиляционная решетка ВР-1	2		
Д-1	Серия 5.904-4	Д 1.25×0.55	2		
Д-2	Серия 5.904-4	ДУ 1.25×0.55	1		

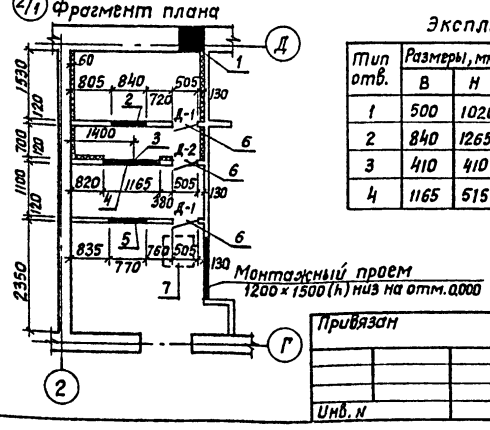

Экспликация отверстий для венткамеры

Тип отв.	Размеры, мм В	Размеры, мм Н	Отм. низа, м	Назначение	Тип отв.	Размеры, мм В	Размеры, мм Н	Отм. низа, м	Назначение
1	500	1020	1.550	Вентиляция	5	770	770	3.150	Вентиляция
2	840	1265	0.500	Вентиляция	6	505	1260	0.200	Вентиляция
3	410	410	1.500	Вентиляция	7	600×600 отв. в полу			Вентиляция
4	1165	515	0.500	Вентиляция					

20

9321/1

Привязан	Рук. М-3	Либерман	
	Гл. сп. арх.	Штейнберг	
	ГАП	Саган	
	Рук. гр.	Овчинникова	
	Проверил	Овчинникова	
Инв. N	Разработ.	Куц	

ТП 224-1-492.86 -АС

Средняя общеобразовательная школа на 11 классов (306 учащихся).

Блок N 1

План 1-го этажа

Стадия	Лист	Листов
Р	3	

Госстрой УССР Укрниипграждансельстрой г. Киев

Гл. спец. пр. Рук. гр. ВК | Лисковая Лед | Взам. инв. N | Подпись и дата | Инв. N подл.

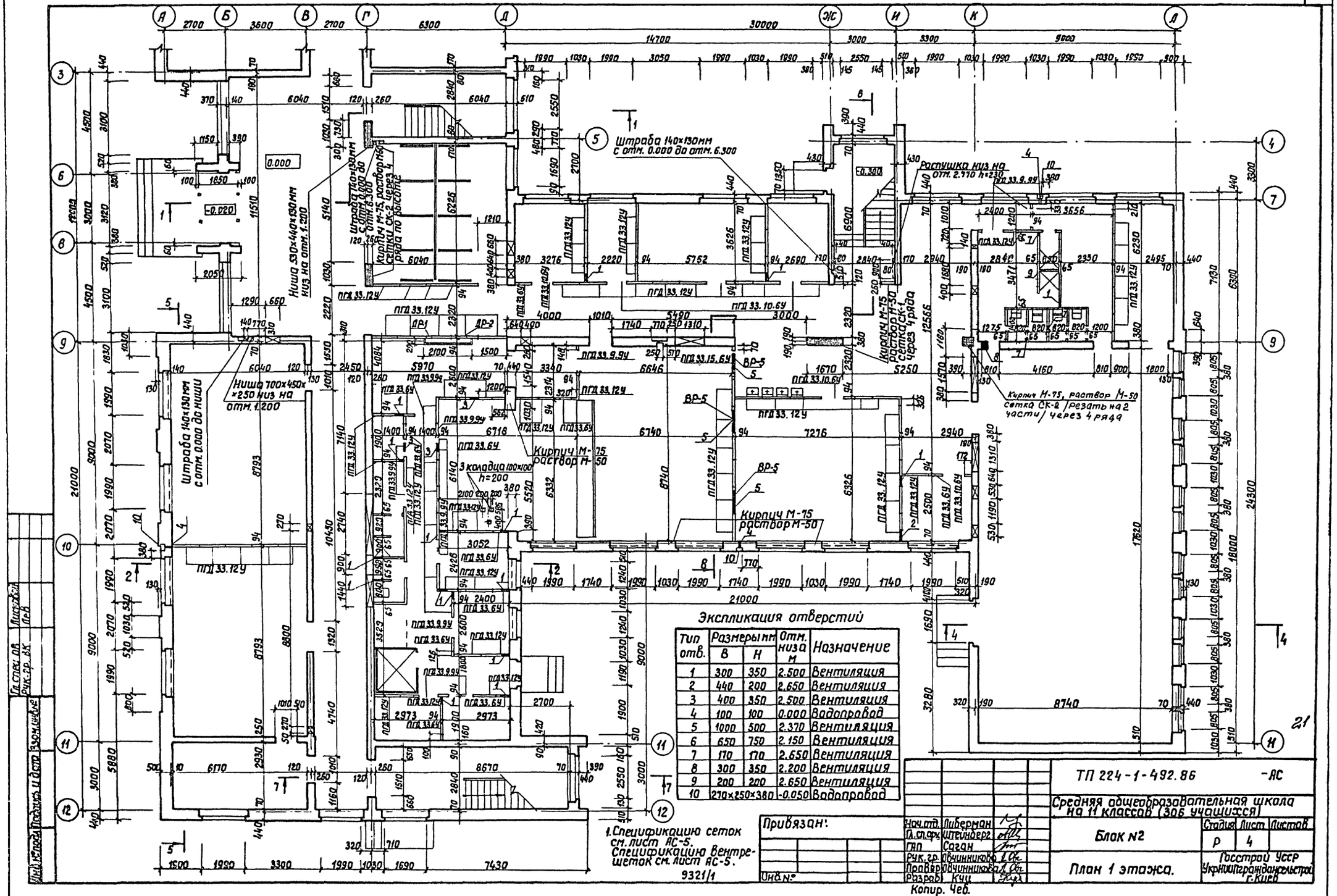

Экспликация отверстий

Тип отв.	Размеры мм В	Размеры мм Н	Отм. низа м	Назначение
1	300	350	2.500	Вентиляция
2	440	200	2.650	Вентиляция
3	400	350	2.500	Вентиляция
4	100	100	0.000	Водопровод
5	1000	500	2.370	Вентиляция
6	650	750	2.150	Вентиляция
7	170	170	2.650	Вентиляция
8	300	350	2.200	Вентиляция
9	200	200	2.650	Вентиляция
10	270х250х380		-0.050	Водопровод

1. Спецификацию сеток см. лист АС-5. Спецификацию Вентрешеток см. лист АС-5.

9321/1

Привязан:

Инв.№

Нач.отд.	Либерман	
Гл.спец.	Штейнберг	
ГАП	Саган	
Рук.гр.	Починникова	
Проверил	Починникова	
Разраб.	Куц	
Копир.	Чеб.	

ТП 224-1-492.86 -АС

Средняя общеобразовательная школа на 11 классов (306 учащихся)

Блок №2

План 1 этажа.

Стадия	Лист	Листов
Р	4	

Госстрой УССР Укрниигражданспецстрой г. Киев

Инв.№ подл. | Подпись и дата | Взам.инв.№

Гл.спец.ОА Либерман
Рук.гр.ВК Лев

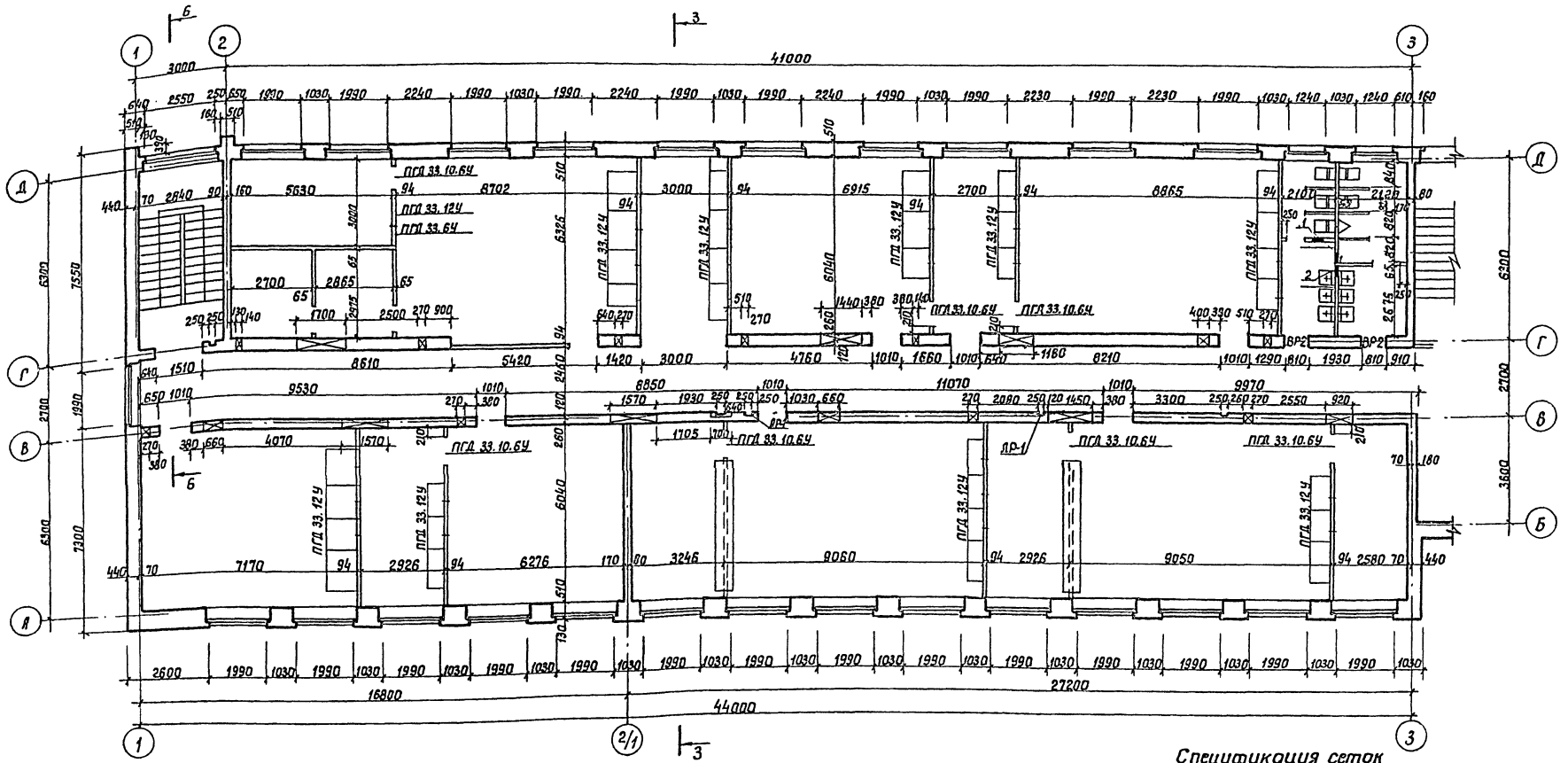

22

Спецификация перегородок 2-го этажа

Марка поз.	Обозначение	Наименование	К-во	Масса един. кг	Примечание
	1.231-4. Вып.1	ПГД 33.12У	128	119.71	
	1.231-4. Вып.1	ПГД 33.6У	9	62.50	
	1.231-4. Вып.1	ПГД 33.10.6У	18	22.17	
	1.231-4. Вып.1	ПГД 33.7.9У	2	22.70	
ВР-2	Лист АС-35	Вентиляционная решетка ВР-2	2		
ВР-5	Лист АС-35	Вентиляционная решетка ВР-5	3		

Экспликация отверстий

Тип отв.	Размеры, мм В	Размеры, мм Н	Отм. низа м	Назначение
1	300	350	5.800	Вентиляция
2	400	550	5.600	Вентиляция
3	100	100	0.100	Водопровод
4	Ниша 270×250×300		-0.050	Водопровод

Спецификация сеток

Марка поз.	Обозначение	Наименование	К-во	Масса един. кг	Примечание
	АС-29	Сетка СК-1	22		
	АС-29	Сетка СК-2	11		

Привязан:

Инв. №

9321/1

Рук. М-3	Либерман	
Д.ст.арх.	Штейнберг	
ГАП	Саган	
Рук. гр.	Овчинникова	
Провер.	Овчинникова	
Разраб.	Куц	

Копир. Чеб.

ТП 224-1-492.86 -АС

Средняя общеобразовательная школа на 11 классов (306 учащихся)

Блок N1

План 2го этажа

Стадия	Лист	Листов
Р	5	

Госстрой УССР Укрниипгражданстрой г. Киев

Инв. № подл. | Подпись и дата | Взам. инв. №

Гл. спец. ОВ | Рук. гр. ВК | Лисковой | Лей

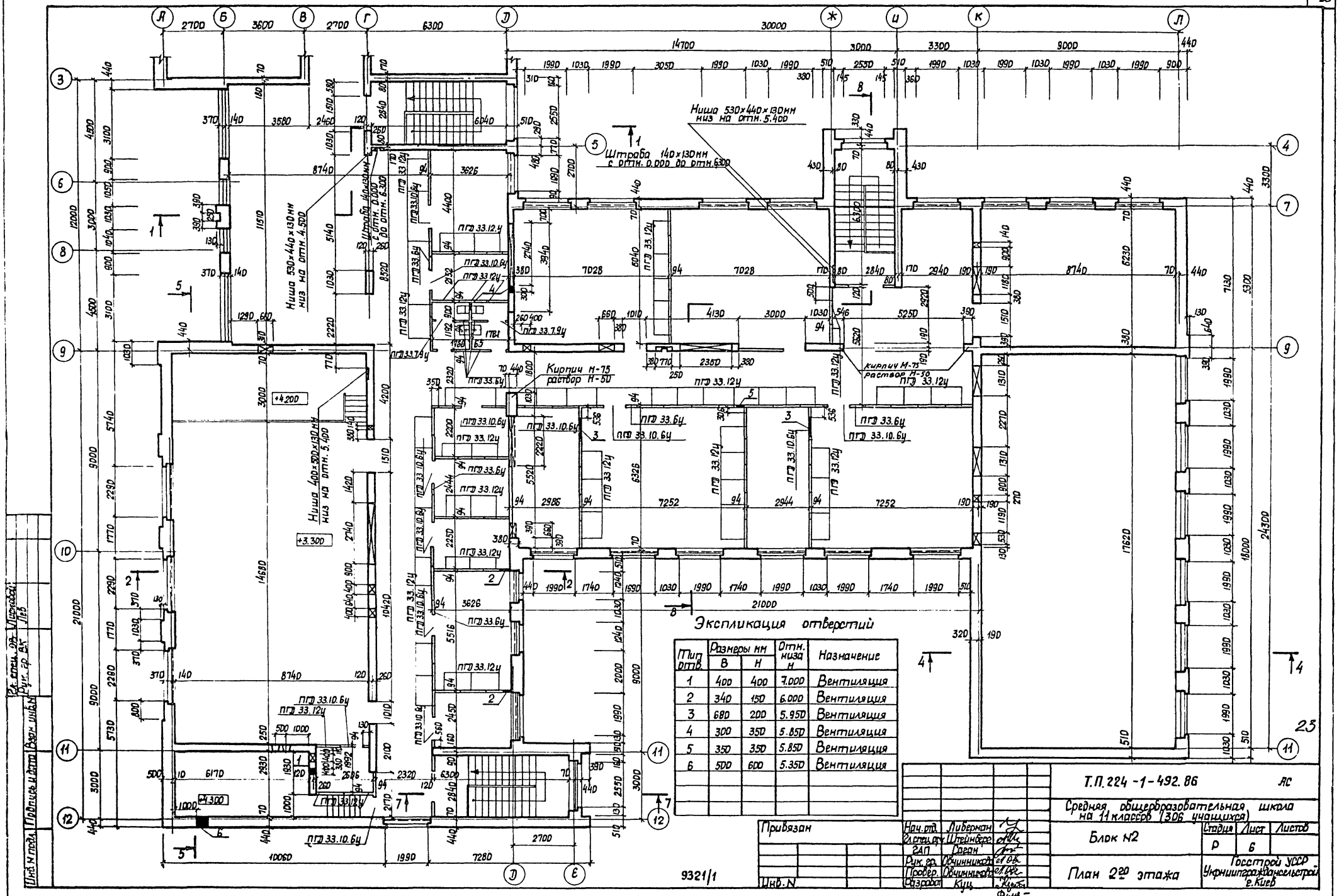

Экспликация отверстий

Тип отв.	Размеры мм В	Размеры мм Н	Отм. низа м	Назначение
1	400	400	7.000	Вентиляция
2	340	150	6.000	Вентиляция
3	680	200	5.950	Вентиляция
4	300	350	5.850	Вентиляция
5	350	350	5.850	Вентиляция
6	500	600	5.350	Вентиляция

Т.П. 224-1-492.86 АС

Средняя общеобразовательная школа на 11 классов (306 учащихся)

Блок №2

План 2го этажа

Стадия	Лист	Листов
Р	6	

Госстрой УССР
Укрниипгражданстрой
г. Киев

Привязан

Инв. N

Нач. отд.	Либерман	
Гл. спец. отд.	Штейнберг	
ГАП	Саган	
Рук. гр.	Овчинникова	
Провер.	Овчинникова	
Разработ.	Куц	

9321/1

Гл. спец. ОВ Лисковой
Рук. гр. ВК Лев
Взам. инв. N
Подпись и дата
Инв. N подл.

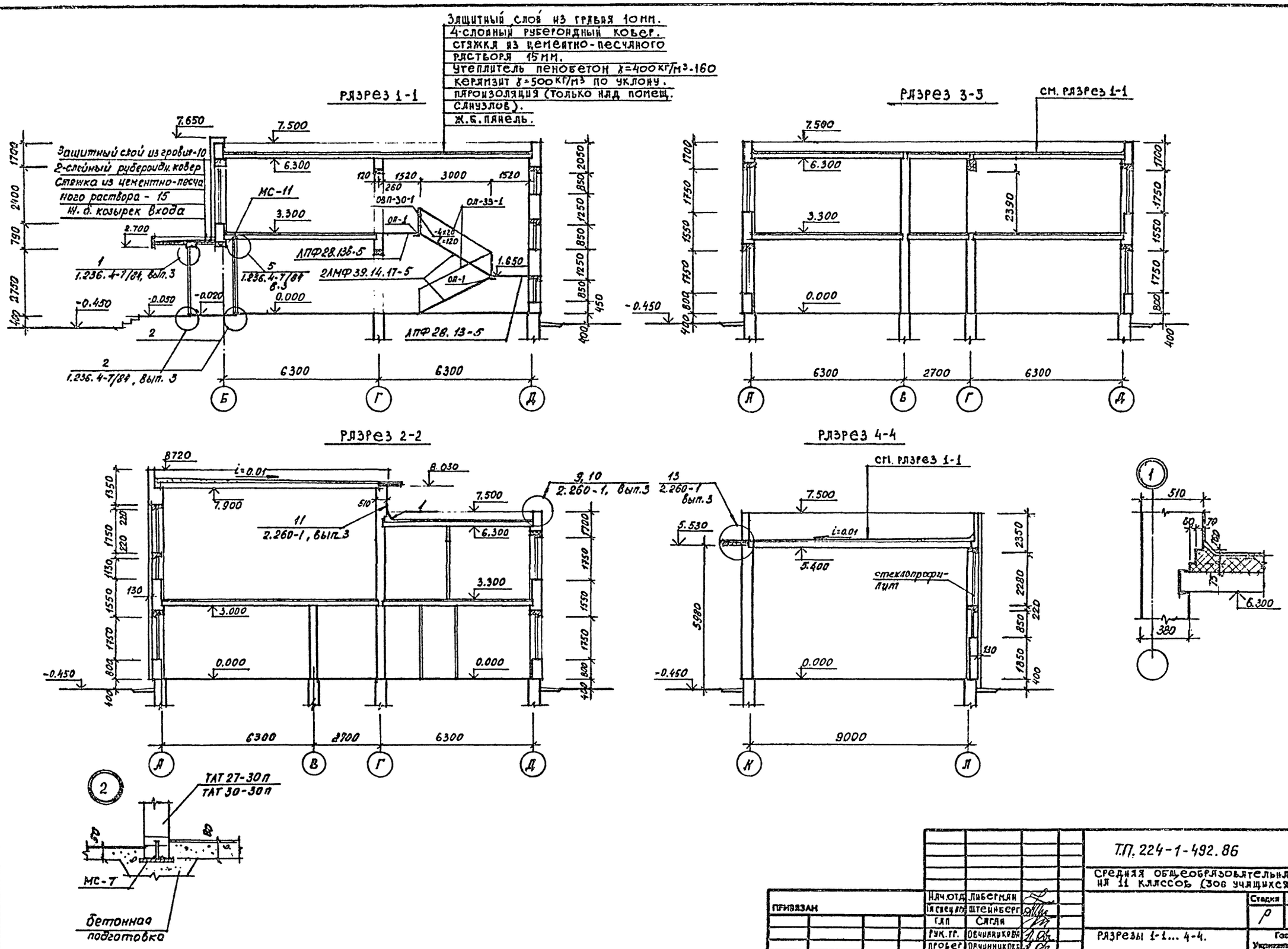

24

9321/1

Т.П. 224-1-492.86			— АС
Средняя общеобразовательная школа на 11 классов (306 учащихся).			
Нач.отд.	Либерман		
Гл.спец.пр.	Штейнберг		
Гл.	Сагая		
Рук.гр.	Овчинникова		
Провер.	Овчинникова		
Разраб.	Лабунец		
Разрезы 1-1... 4-4.		Стадия: Р	Лист: 7
		Листов:	
Госстрой УССР Укрпромграждансельстрой г.Киев			

Привязан

Инв.№2

Защитный слой из гравия 10мм
4-слойный рубероидный ковер
стяжка из цементно-песчаного раствора 15мм
Утеплитель пенобетон $\gamma = 400$ кг/м³ - 160
керамзит $\gamma = 500$ кг/м³ по уклону
пароизоляция (только над помещ. санузлов)
ж.б. панель.

Разрез 5-5

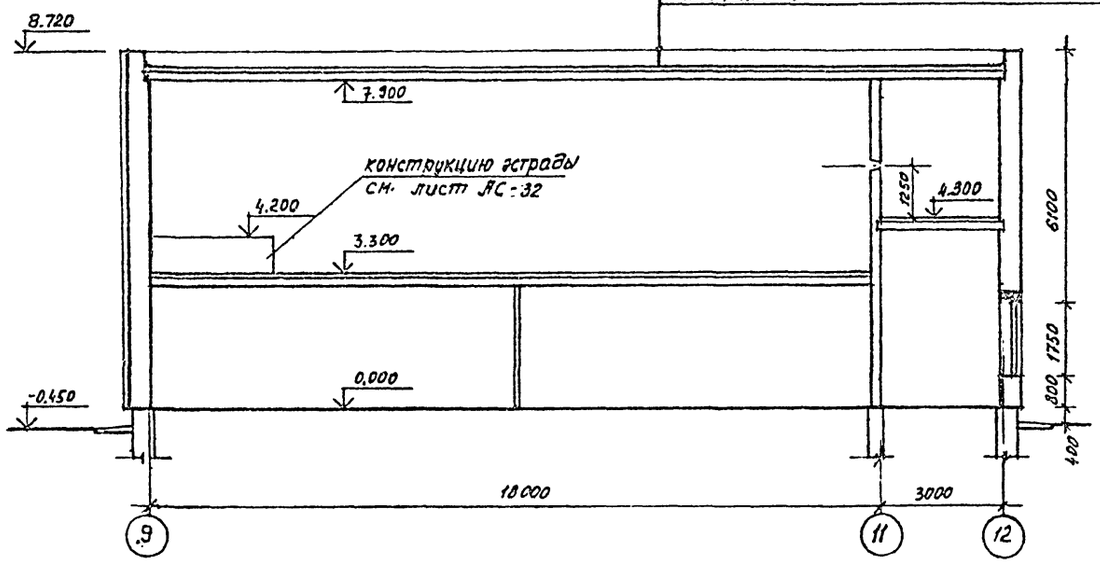

Разрез 6-6
(лестница N2)

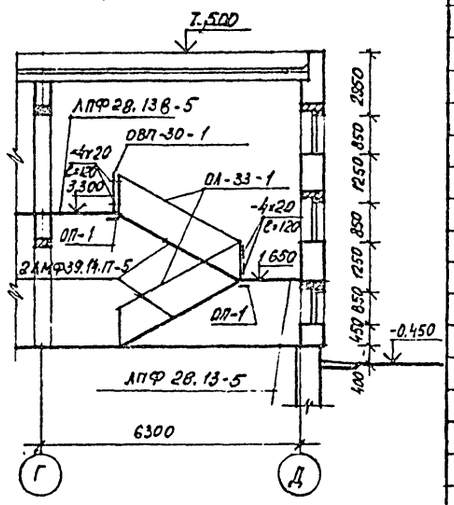

Разрез 7-7
(лестница N3)

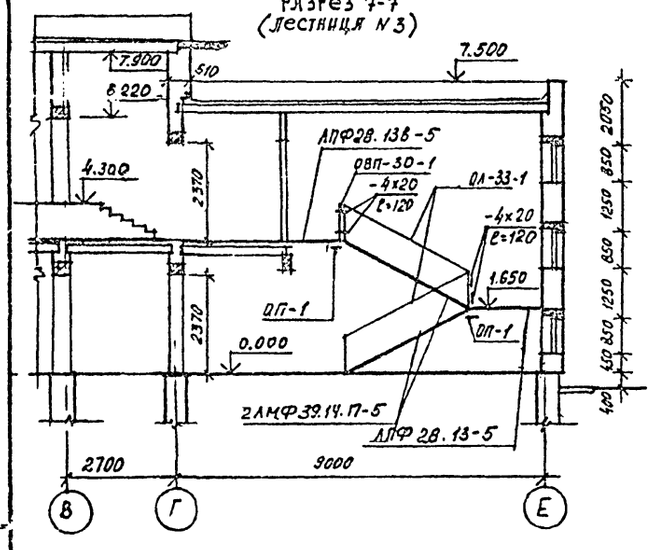

Разрез 8-8
(лестница N4)

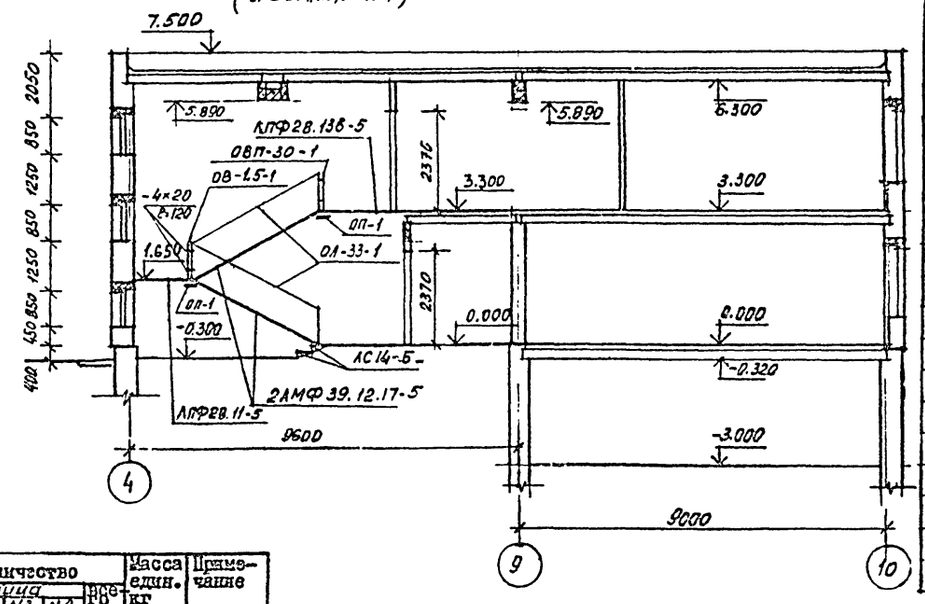

Спецификация.

Марка поз.	Обозначение	Наименование	К-во	Масса един. кг.	Примечание
		Лестница N1			
	1.251.1-4, Вып.1	лестничный марш 2ЛМФ 39.14.17-5	2	1420	
	1.252.1-4, Вып.1	лестничная площадка ЛПФ 28.13-5	1	1200	
	1.252.1-4, Вып.1	лестничная площадка ЛПФ 28.13Б-5	1	1360	
ОП-1	1.225-2, Вып.11	опорная подушка ОП 5.2-7	4	50	
	1.256-1	ограждение марша ОЛ-33-1	2	39.5	
	1.256-1	ограждение площадки ОВП-30-1	1	37.3	
		-4×20; ℓ=120	4		
		Лестница N2			
	1.251.1-4, Вып.1	лестничный марш 2ЛМФ 39.14.17-5	2	1420	
	1.252.1-4, Вып.1	лестничная площадка ЛПФ 28.13-5	1	1200	
	1.252.1-4, Вып.1	лестничная площадка ЛПФ 28.13Б-5	1	1360	
ОП-1	1.225-2, Вып.11	опорная подушка ОП 5.2-7	4		
	1.256-1	ограждение марша ОЛ-33-1	2	39.5	
	1.256-1	ограждение площадки ОВП-30-1	1	37.3	
		-4×20; ℓ=120	4		
		Лестница N3			
	1.251.1-4, Вып.1	лестничный марш 2ЛМФ 39.14.17-5	2	1420	
	1.252.1-4, Вып.1	лестничная площадка ЛПФ 28.13-5	1	1200	
	1.252.1-4, Вып.1	лестничная площадка ЛПФ 28.13Б-5	1	1360	
ОП-1	1.225-2, Вып.11	опорная подушка ОП 5.2-7	4	50	
	1.256-1	ограждение марша ОЛ-33-1	2	39.5	
	1.256-1	ограждение площадки ОВП-30-1	1	37.3	
		-4×20; ℓ=120	4		
		Лестница N4			
	1.251.1-4, Вып.1	лестничный марш 2ЛМФ 39.12.17-5	2	1290	
	1.252.1-4, Вып.1	лестничная площадка ЛПФ 28.11-5	1	1100	
	1.252.1-4, Вып.1	лестничная площадка ЛПФ 28.13Б-5	1	1360	
ОП-1	1.225-2, Вып.11	опорная подушка ОП 5.2-7	4	50	
	1.055.1-1	ступень основная АС14-5	2	144	
	1.256-1	ограждение марша ОЛ-33-1	2	39.5	
	1.256-1	ограждение площадки ОВП-30-1	1	37.3	
	1.256-1	ограждение площадки ОВ-1.5-1	1	2.08	
		-4×20 ℓ=120	6		
МС-7	АС-30	Закладная деталь МС-7	8		
МС-11	АС-31	МС-11	4		

СПЕЦИФИКАЦИЯ

Марка поз.	Обозначение	Наименование	Количество: Лестница N1	N2	N3	N4	Всего	Масса един. кг	Примечание
		Накладные проступи							
	1.251.1-4	1ЛН 14.3	20	20	20	20	80	38	
	1.251.1-4	2ЛН 15.2	1	1	1	1	4	32	
	1.251.1-4	1ЛН 14.2	1	1	1	1	4	26	
		2ЛН 14.2Б	1	1	1	1	4	29	

Инв.№ подл. | Подпись и дата | Взам.инв.№

9321/1

ТП 224-1-492.86 -АС

Средняя общеобразовательная школа на 11 классов (306 учащихся)

Стадия	Лист	Листов	
Р	8		

Разрезы 5-5 ... 8-8

Госстрой УССР Укркиргражданстрой г.Киев

Нач.отд	Либерман	
Гл.сп.арх	Штейнберг	
ГИП	Саган	
Рук.гр.	Овчинников	
Проверил	Овчинников	
Разраб.	Табунец	

ПРИВЯЗАН

Инв.№

25

Развертка вентканалов по оси В в осях 1-3

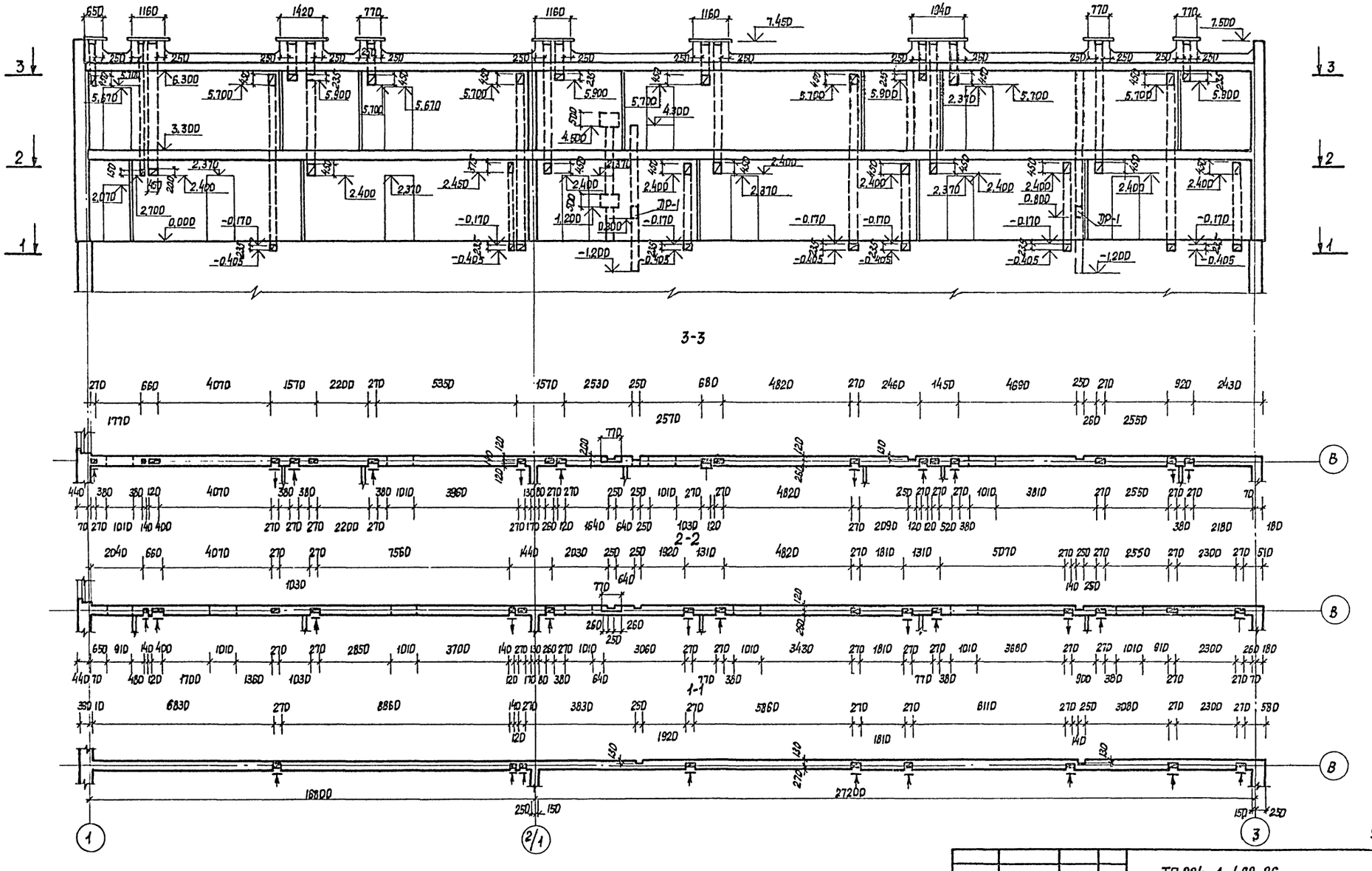

Спецификацию дверц ревизий см. лист АС-10.

Привязан	Рук. п-3	Либерман	
	Гл. спец. ор.	Штейнберг	
	ГАП	Саган	
	Рук. гр.	Овчинникова	
	Провер.	Овчинникова	
Инв. н	Разработ.	Куц	

ТП 224-1-492.86 АС

Средняя общеобразовательная школа на 11 классов (306 учащихся)

Стадия	Лист	Листов
Р	9	

Развертка вентканалов по оси В в осях 1-3

Госстрой УССР Укрниипгражданстрой г. Киев

26

9321/1

Инв. № подл. | Подпись и дата | Взам. инв. №

Гл. спец. ОВ | Рук. гр. ВК | Лисковый | Лев

Развертка вентканалов по оси Г в осях 3-1

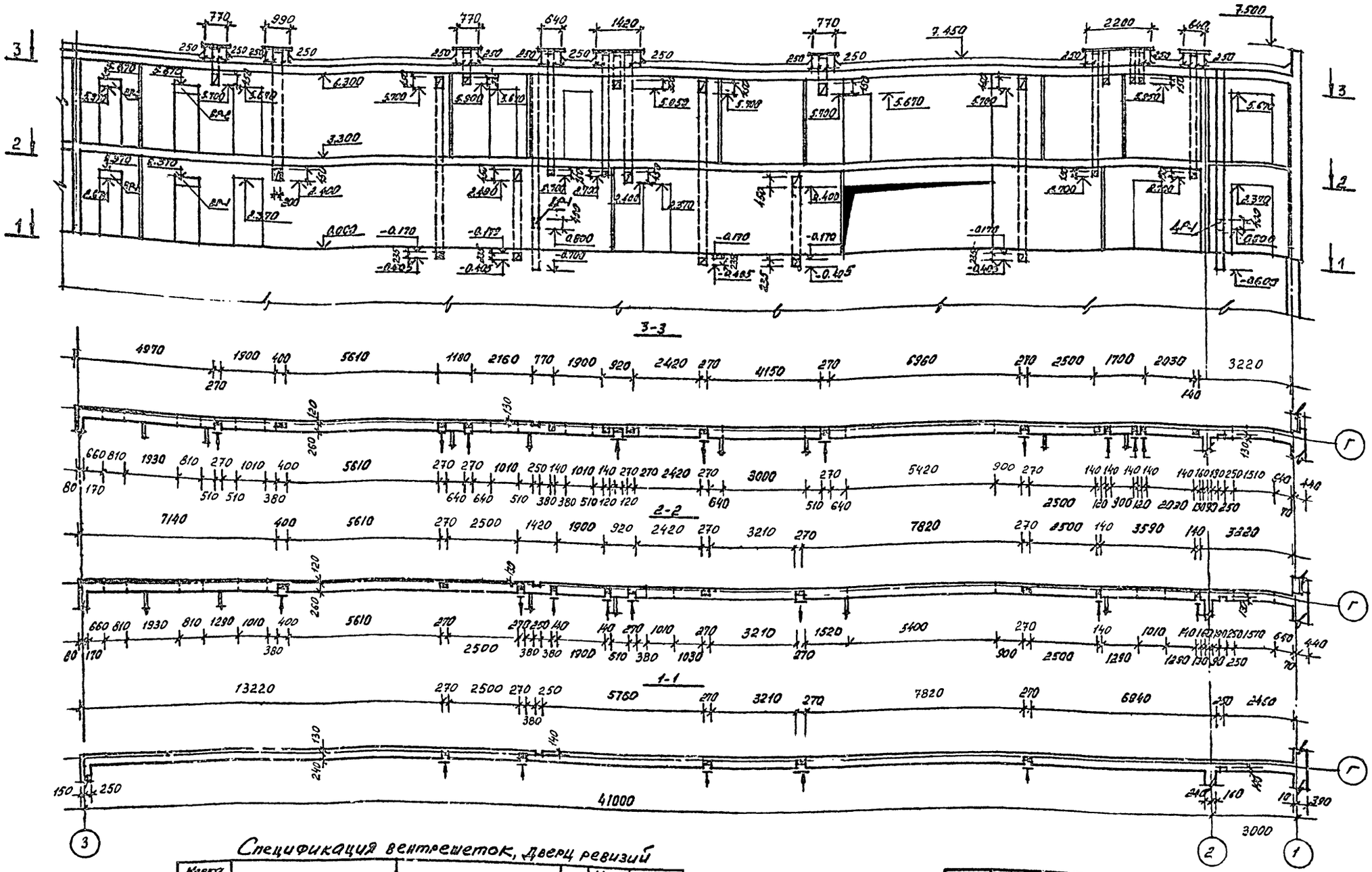

Спецификация вентрешеток, дверц ревизий

Марка поз.	Обозначение	Наименование	К-во	Масса един. кг	Примечание
ВР-3	лист АС-35	Вентиляционная решетка ВР3	2		
ВР-4	лист АС-35	Вентиляционная решетка ВР-4	3		
ДР-1	лист АС-34	Дверца ревизии ДР-1	5		
ДР-2	лист АС-34	Дверца ревизии ДР-2	1		

27

9321/1

Рук. М-3	Либерман		
Гл. спец. арх.	Штейнберг		
ГАП	Саган		
Рук. гр.	Овчинникова		
Провер.	Овчинникова		
Разраб.	Куц		

ПРИВЯЗАН

Инв. №

ТП 224-1-492.86 -АС

Средняя общеобразовательная школа на 11 классов (306 учащихся)

Стадия	Лист	Листов
Р	10	

Развертка вентканалов по оси Г в осях 3-1

Госстрой УССР Укринтегрансвентстрой г.Киев

Развертка вентканалов по оси К

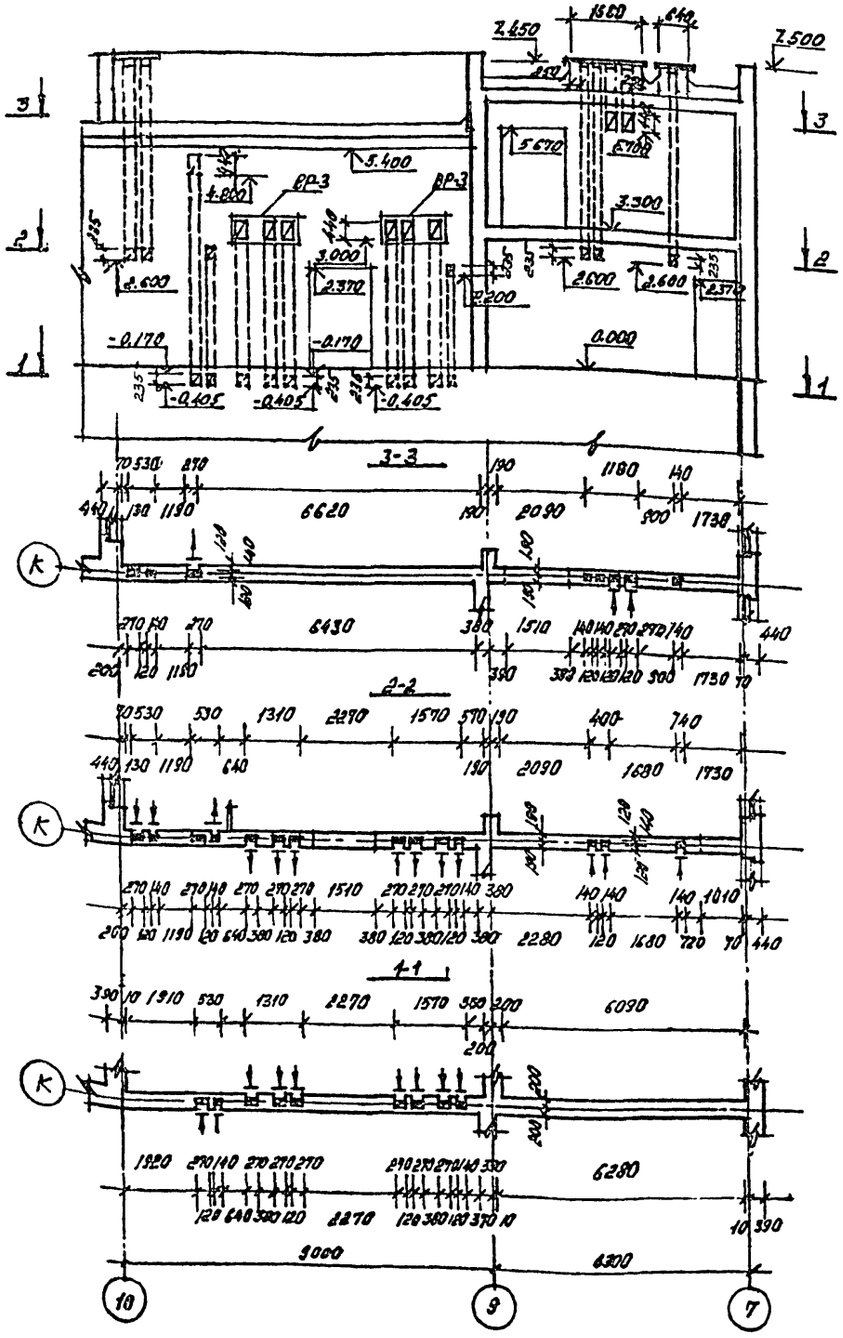

Развертка вентканалов по оси 9

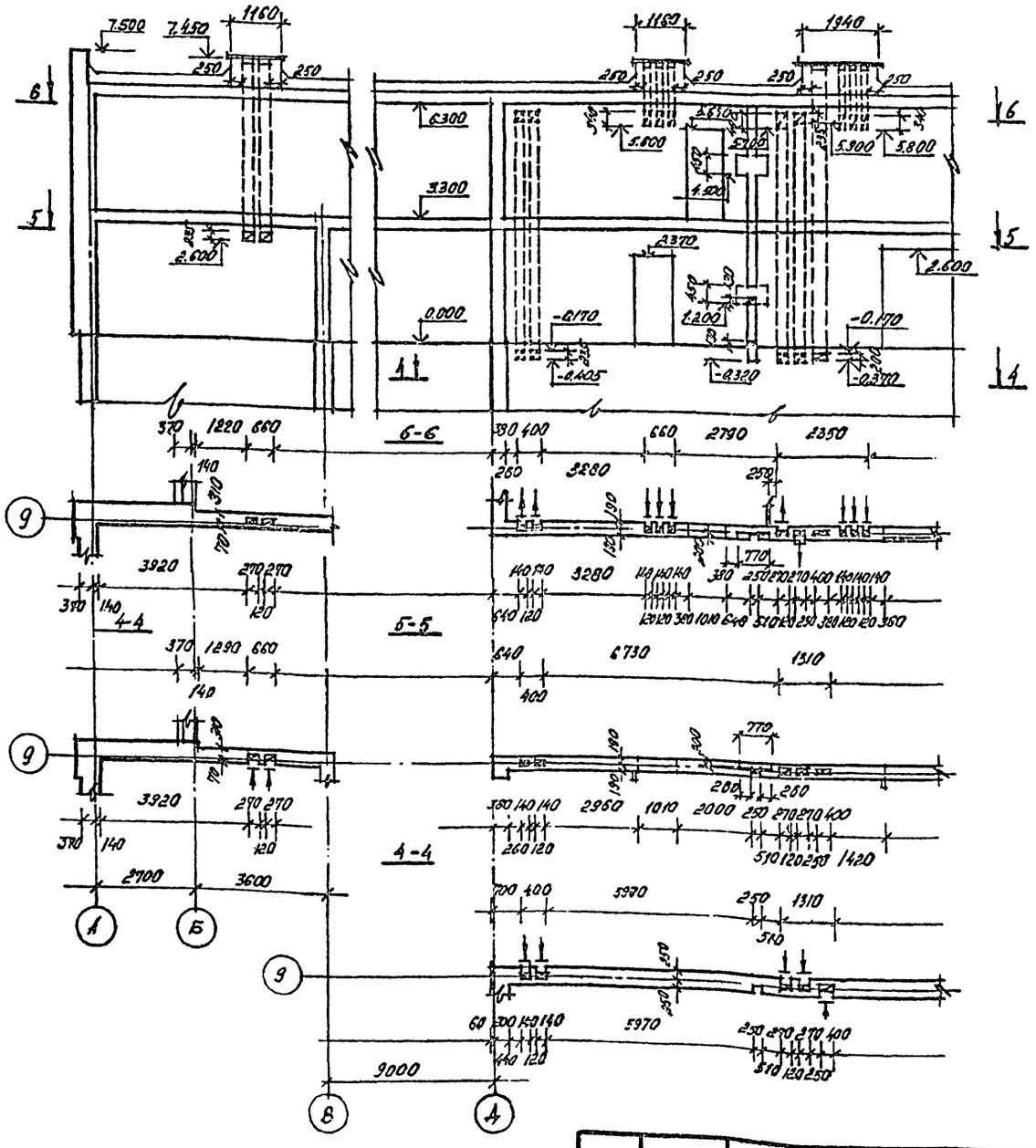

Спецификацию вентрешеток см. лист АС-10

28

9321/1

ПРИВЯЗАН	Рук. М-3	Либерман	
	Гл. спец. орг.	Штейнберг	
	ГАП	Саган	
	Рук. гр.	Двушинников	
	Проверил	Двушинников	
	Разраб.	Куц	

ТП 224-1-492.86 -АС

Средняя общеобразовательная школа на 11 классов (306 учащихся.)

Стадия	Лист	Листов
Р	11	

Развертки вентканалов по осям К, 9,

Гострой УССР Укрпромгражданстрой г.Киев

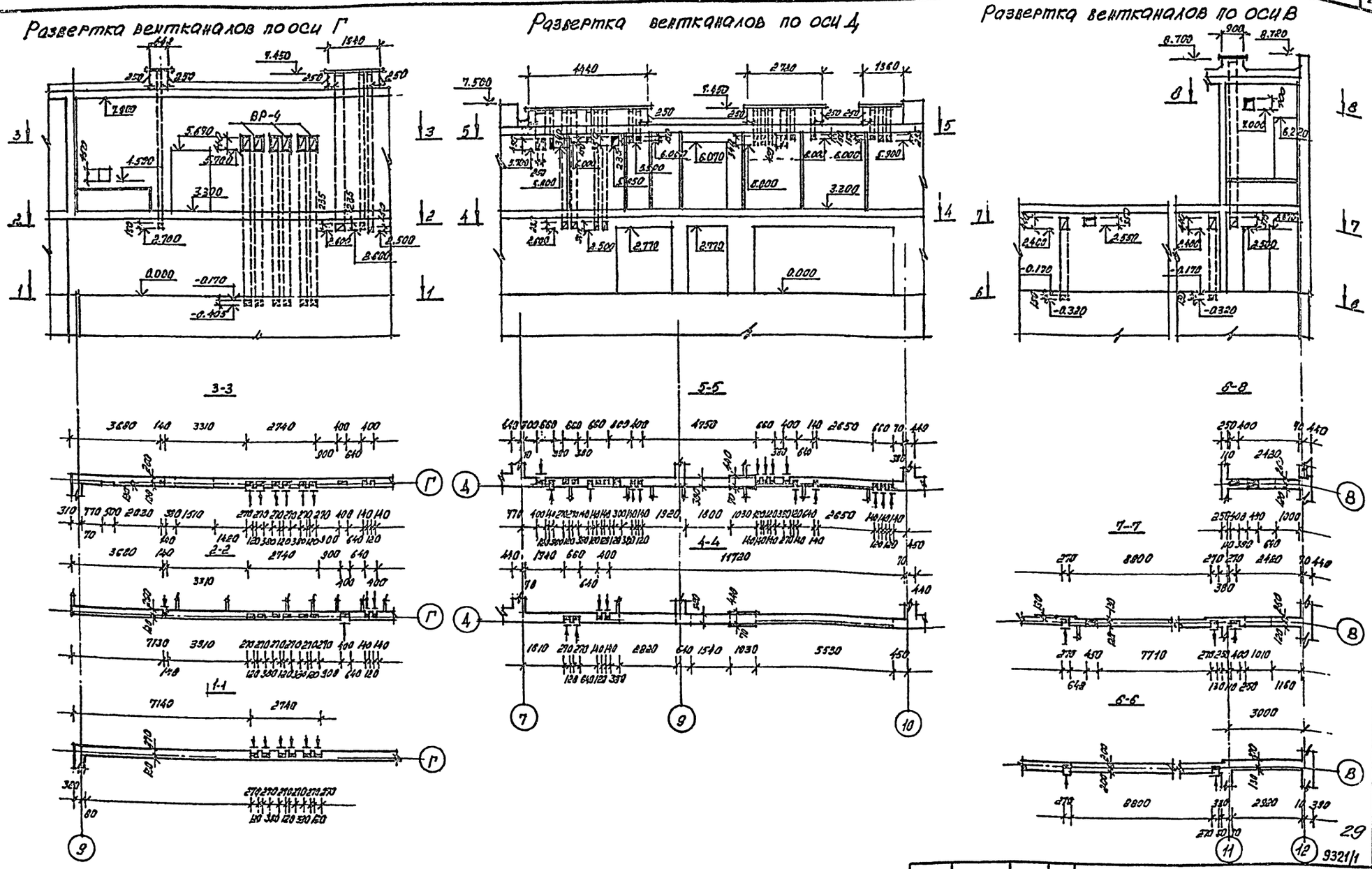

Спецификацию вентрешеток см. лист АС-10

Т.П. 224-1-492.86			-АС
Средняя общеобразовательная школа на 11 классов (306 учащихся.)			
Стадия	Лист	Листов	
Р	12		
Развертки вентканалов по осям Г, Д, В.	Госстрой УССР Укринтерпроидсельстрой г.Киев		

Рук. М-3	Либерман	
Л. спец.	Штейнберг	
ГАП	Саган	
Рук. гр.	Овчинников	
Провер.	Овчинникова	
Разраб.	Куц	

ПРИЗВАН

Инв. №

Спецификация

Марка поз.	Обозначение	Наименование	К-во	Масса ед.кг	Примечание
	1.269.1-4	Стакан СКВ 7.7	3	200	
	1.269.1-4	Подстаканник ПС11.7	2	125	
	АС-28	Подстаканник ПС11.7-1	4	125	
ПП-1	1.243.1-4	Плита ПТ12.5-8.6	51	96	
		Нетиповые элементы			
	2.290-1/72 Вып.5 л.СУ-10,11	Телерадиостойка (комплект)	4		
МС-6	АС-30	Анкер МС-6	16		

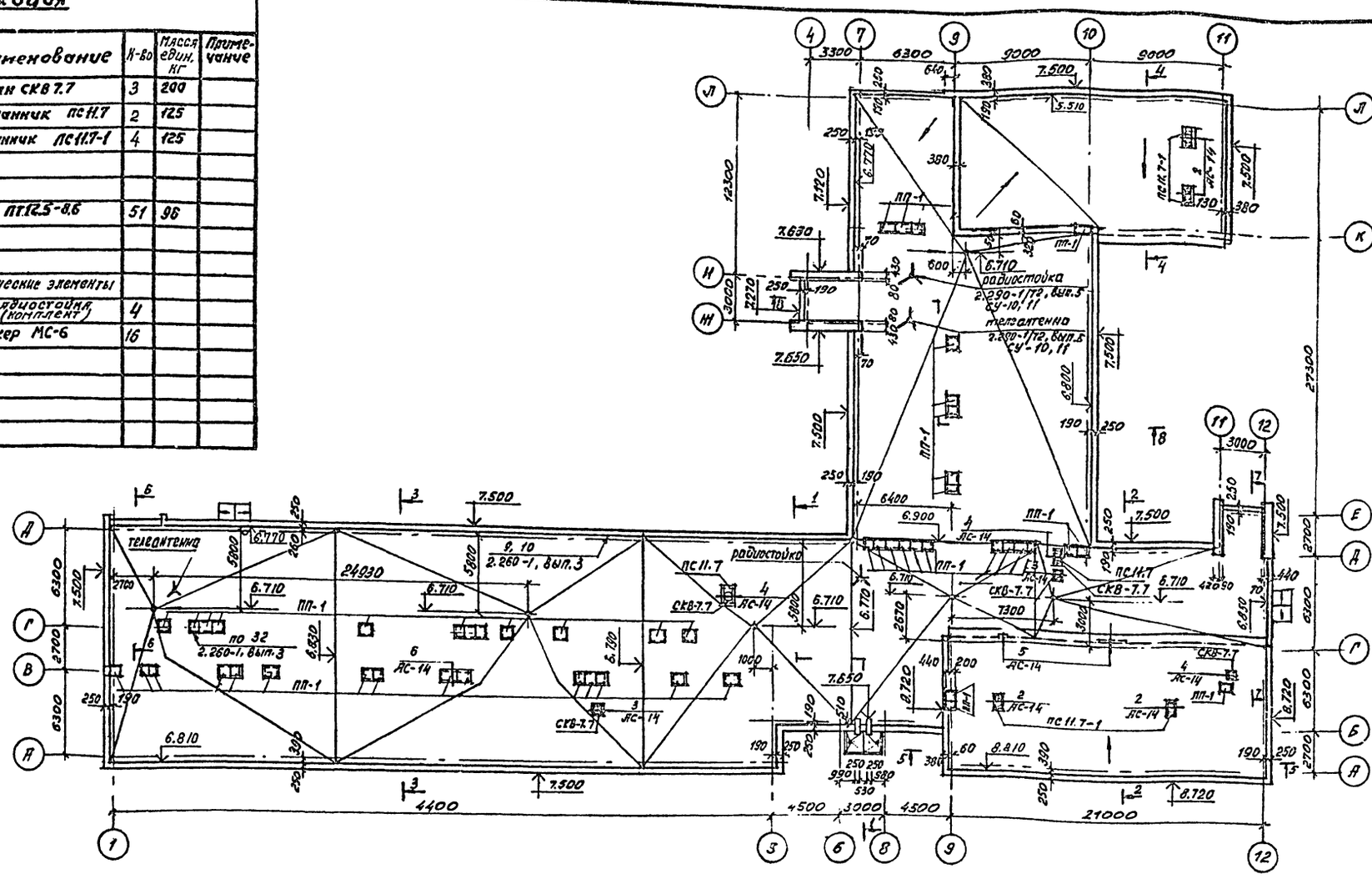

1. Разрезы см. 1-1...8-8 см листы АС-7; АС-8
2. Узлы 2... 6 см лист АС-14
3. Материал покрытия парапета - кровельная оцинкованная сталь
4. Отметки верха коренников см. листы АС-9... АС-12

30

9321/1

Т.П. 224-1-492.86			-АС
Средняя общеобразовательная школа на 11 классов (306 учащихся)			
	Стадия	Лист	Листов
	Р	13	
План покрытия	Госстрой УССР Укрпроектстальконструкция г.Киев		

Привязан

Инв.№

Рук.М.З. Либерман
Гл.инж.пр. Штейберг
ГИП Соган
Рук.гр. Ожинникова
Пров. Соган
Разраб. Ожинникова

Инв.№ подл. | Подпись и дата | Взам.инв.№

Гип Соган
Нач.отд. 20 ЖК
Нач.сект. 22 ЭМ
Гл.инж.пр. Штейберг
Рук.гр. Ожинникова

Схема расположения элементов карнизных плит по оси „Г"

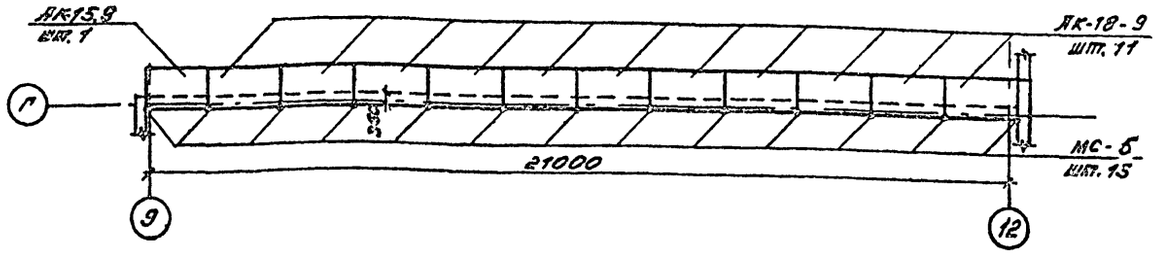

Схема расположения элементов карнизных плит по оси „К"

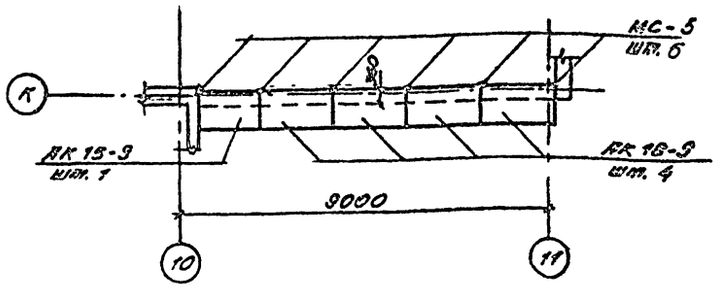

Спецификация

Марка поз.	Обозначение	Наименование	К-во	Масса ед. кг	Примечание
		Железобетонные элементы			
	т. 138-3. вып. 1	Карнизная плита АК-18-5	15	325	
	т. 138-3. вып. 1	АК-15-5	2	275	
		Металлические элементы			
МС-5	АС-30	Анкер МС-5	13		

(1)

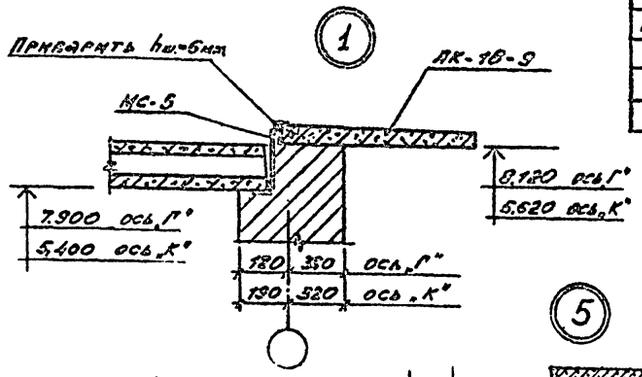

(2)

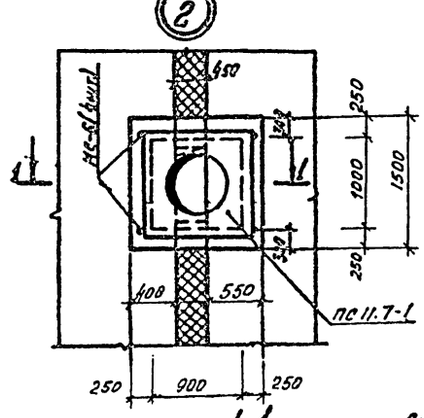

1-1

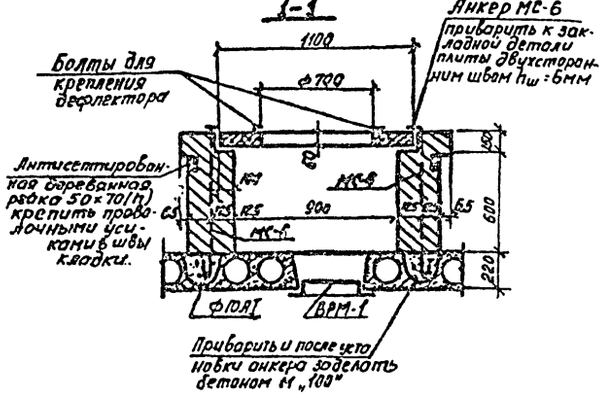

(3)

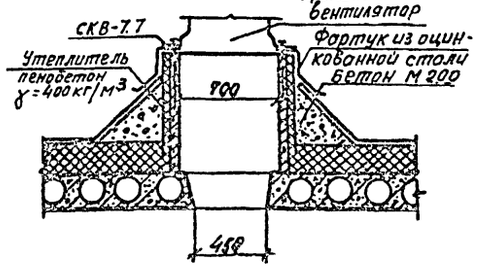

(4)

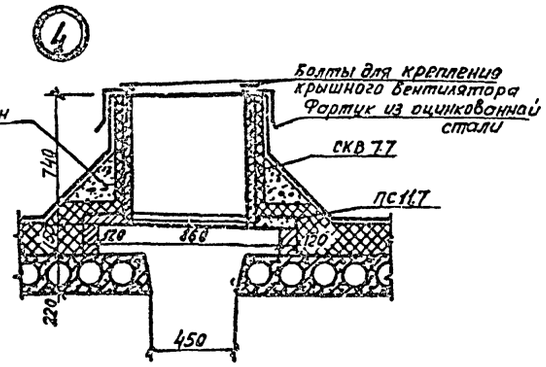

(5)

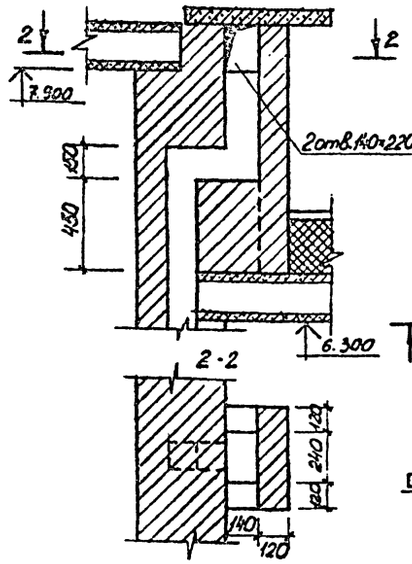

(6)

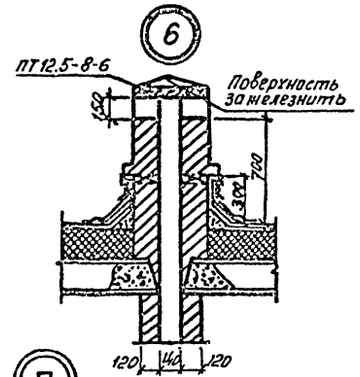

(7)

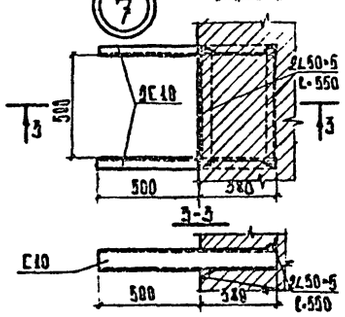

(8)

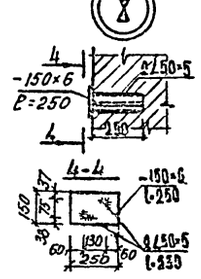

(9)

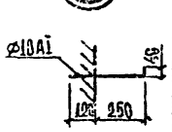

Расход материалов на узлы 7.7.9:

С10 - 1.76м - 15.12кг
L 50×5 - 2.10м - 7.99кг
Ф10 AI - 0.41м - 0.25кг

9321/1

31

					Т.П. 224-1-492.86		-АС
					Средняя общеобразовательная школа на 11 классов (306 учащихся)		
						Стадия	Лист	Листов
		Рук. М-3	Либерман			Р	14	
		Гл. спец.	Штейберг					
		ГАП	Сагал					
		Рук. гр.	Ярославцев		Схемы расположения элементов карнизных плит. Узлы покрытия	Госстрой УССР Укргражданпромстройпроект г. Киев	
		Констр.	Яковлюк				
		Разраб.	Гаврилюк				

Привязан

Инв. №

ЭКСПЛИКАЦИЯ ПОМЕЩЕНИЙ

Номер помещения	Наименование	Площадь м²
1	2	3
1	Классное помещение для подготовительного класса	37.5
2	Классное помещение для учащихся I-II классов	122.9
3	Помещение для дневного сна учащихся I-III кл., с ослабленным здоров.	41.7
4	Спальня-игровая для подготовительного класса	50.8
5	Помещение для организации правильного дня	49.9
6	Инвентарная	6.3
7	Универсальное помещение для ручного труда, технической игрушки,	
	моделирования, художественного воспитания	67.2
8	Лаборантская	11.5
9	Кабинет обслуживающих видов труда по обработке тканей и кулинарии /для девочек IV-VI классов/.	45.9
10	Мастерская по обработке металла	52.6
11	Мастерская по обработке древесины	52.6
12	Инструментальная комната мастера	17.3
13	Кабинет заведующего учебной частью	9.6
14	Кабинет заместителя директора по воспитательной работе	8.0
15	Кабинет врача	11.7
16	Учительская /хранение учебн. пособий/	20.7
17	Учебно-спортивный зал	152.9
18	Снарядная	15.3
19	Комната инструктора и хранения мелкого спортивного инвентаря	7.2
20	Венткамера	18.4
21	Раздевальные, душевые, уборные.	32.3
22	Уборные и умывальники учащихся	27.9
23	Гардероб	47.2
24	Вестибюль	68.3
25	Рекреация	95.4
26	Каригор	210.0
27	Тамбур	3.6
28	Щитовая	5.4

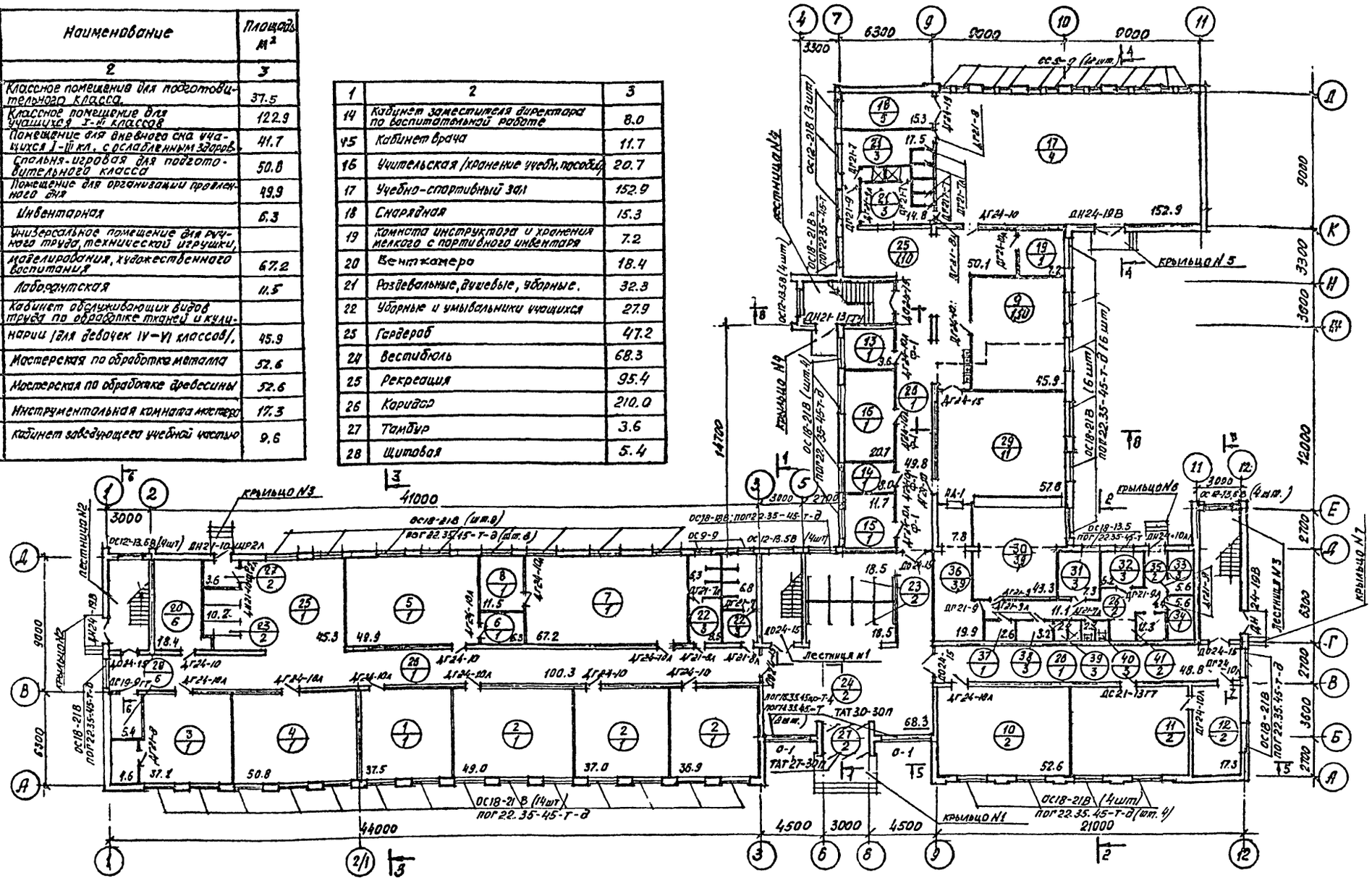
крыльцо N3
крыльцо N2
крыльцо N5
крыльцо N6
крыльцо N1
лестница N1
лестница N2
лестница N3
41000
44000
21000
14700
12000
9000
6300
3300
6300
9000
9000
3000
2700
4500
3000
4500
ОС18-218 (шт.8) пог 22.35-45-т-д (шт.6)
ОС18-218 (14шт) пог 22.35-45-т-д
ОС18-218 (4шт) пог 22.35-45-т-д (шт.4)
ОС18-218 (6 шт) пог 22.35-45-т-д
ОС18-218 (4шт) пог 22.35-45-т-д
ОС18-13.5 пог 22.35-45-т
ОС18-13.5 пог 22.35-45-т-д
ОС18-13.5 пог 22.35-45-т-д
ОС18-13.5 пог 22.35-45-т-д

Инв. № подл. | Подпись и дата | Взам. инв. №

КОПИЯ ВЕРНА

Экспликация помещений

Поз. по плану	Наименование	Площадь м²
1	2	3
1	Рекреационные помещения	135.3
2	Кабинет родного языка и литературы	37.7
3	Лаборантская	17.5
4	Кабинет иностранного языка	42.9
5	Лаборатория физики и астрономии	57.4
6	Лаборантская физики	19.5
7	Лаборатория химии	54.3
8	Лаборантская химии	17.6
9	Лаборантская биологии	15.3
10	Кабинет универсального использования (черчения, изобразительных искусств, военный кабинет)	54.9
11	Лаборантская	16.7
12	Комната для хранения оружия	16.4
13	Кабинет русской литературы	42.3
14	Кабинет русского языка	42.3
15	Библиотека	53.9
16	Кабинет географии	45.6
17	Лаборантская	16.7
18	Кабинет истории и обществоведения	45.7
19	Лаборантская	16.9
20	Комната общественных организаций (пионерская и комитет комсомола)	19.8
21	Канцелярия	8.7
22	Фотолаборатория	7.7
23	Инвентарная для хранения технических средств и аппаратуры	7.9
24	Кабинет директора	15.7
25	Актовый зал-аудитория	127.5
26	Эстрада	26.1
27	Кинопаратная с перемоточной и тамбуром	17.3
28	Инвентарные	14.2
29	Уборные и умывальные персонала	7.0
30	Уборные и умывальники учащихся	25.0
31	Кабинет математики	84.6
32	Лаборантская	16.2
33	Коридоры	205.5
34	Комната технического персонала	8.1

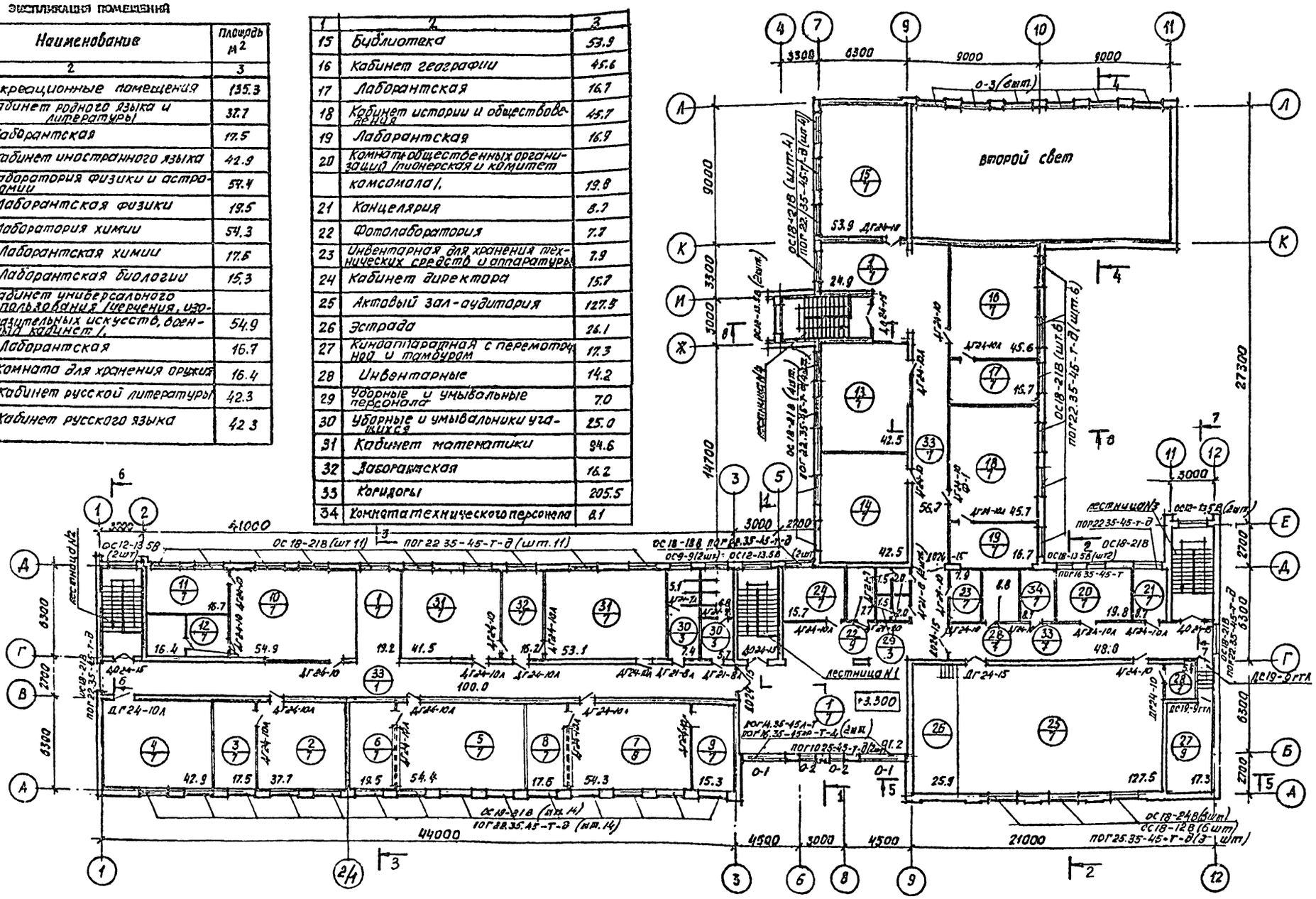
второй свет
лестница К1
лестница К2
лестница К3
ОС18-218 (шт 11)
ПОГ 22.35-45-Т-Д (шт. 11)
ОС12-13.5В (2шт)
ОС18-218 (шт 14)
ПОГ 28.35-45-Т-Д (шт. 14)
ОС18-218 (шт 4)
ПОГ 22.35-45-Т-Д (шт. 4)
ОС18-218 (шт 6)
ПОГ 22.35-45-Т-Д (шт. 6)
ОС18-218 (2шт)
ОС18-13.5В (шт 2)
ОС18-24В (5шт)
ОС18-12В (6шт)
ПОГ 25.35-45-Т-Д (3 шт)
ОС19-9 ГТА
ОС9-9 (2шт)
ПОГ 14.35-45А-Т
ПОГ 16.35-45пр-Т-4
ПОГ 10.25-45-Т-Д
ПОГ 16.35-45-Т
ПОГ 18.35-45-Т-Д
ОС18-18В
ОС12-13.5В (2шт)
ОС18-218 (шт 2)
ОС18-13.5В (шт 2)
ОС18-218 (шт 3)
ПОГ 22.35-45-Т-Д (шт 3)
ОС18-218 (шт 5)
ПОГ 22.35-45-Т-Д (шт 5)
ОС18-218 (шт 6)
ПОГ 22.35-45-Т-Д (шт 6)
ОС18-218 (4шт)
ПОГ 22.35-45-Т-Д (4шт)
ОС18-218 (шт 4)
ПОГ 22.35-45-Т-Д (шт 4)
ОС18-218 (шт 2)
ПОГ 22.35-45-Т-Д (шт 2)
ОС18-218 (шт 3)
ПОГ 22.35-45-Т-Д (шт 3)
ОС18-218 (шт 5)
ПОГ 22.35-45-Т-Д (шт 5)
ОС18-218 (шт 6)
ПОГ 22.35-45-Т-Д (шт 6)
ОС18-218 (2шт)
ПОГ 22.35-45-Т-Д (2шт

Спецификация

Марка поз.	Обозначение	Наименование	Кол.	Масса ед. кг.	Примечание
		Окна и балконные двери			
	1.236-6. Вып.4	ОС 18-21 В	30/12		
	1.236-6 Вып.1	ОС 18-13.5 В	2/2		
	1.236-6 Вып.1	ОС 12-21 В	3/-		
	1.236-6 Вып.1	ОС 12-13.5 В	16/8		
	1.236-6 Вып.1	ОС 12-12 В	-/6		
	1.236-6 Вып.1	ОС 18-24 Г	-/3		
	1.136.5-16 4.1	ОС 9-9	1/2		
	АС-36	О-1	2/2		
	АС-36	О-2	-/8		
	АС-36	О-3	-/6		
		Двери наружные			
	1.236.4-7/84, Вып.3	ТАТ 27-30 П	1		
	1.236.4-7/84 Вып.3	ТАТ 30-30 П	1		
	1.136.5-19	ДН 24-19 В	4		
	1.136.5-19	ДН 21-10 ДЛ	1		
	1.136.5-19	ДН 21-10 ЩР2Л	2		
	1.136.5-19	ДС 21-13 ГТ	2/-		
		Двери внутренние			
	1.136-10	ДГ 24-15	1/2		
	1.136-10	ДГ 24-10	7/19		
	1.136-10	ДГ 24-10 Л	15/16		
	1.136-10	ДО 24-15	7/1		
	1.136-10	ДГ 21-7 Л	11/1		
	1.136-10	ДГ 21-9	6/-		
	1.136-10	ДГ 21-9 Л	1/-		
	1.136-10	ДГ 21-8	1/2		
	1.136-10	ДГ 21-8 Л	3/2		
	1.136-10	ДГ 21-7	4/3		
	1.136-10	ДГ 24-19	1/-		
		Двери служебные			
	1.136.5-19	ДС 19-9 ГТЛ	-/2		
	1.136.5-19	ДС 19-9 ГТ	1/-		
	АС-34	ИД-1 двустворчатый блок индивидуальный	1/-		
		Подоконные доски			
	1.136.1-13 Вып.1	ПОГ 22.35.45-Т-4	1/12		
	1.136.1-13 Вып.1	ПОГ 14.35.45-Т	1/4		
	1.136.1-13 Вып.1	ПОГ 25.35.45-Т-4	-/3		
	1.136.1-13 Вып.1	ПОГ 16.35.45пр-Т-4	2/2		
	1.136.1-13 Вып.1	ПОГ 10.35.45-Т	-/2		
	АС-34	Фрамуга Ф-1	1/1		
		Окна и балконные двери			
	1.236-6. Вып.1	ОС 18-18В	1/1		

Экспликация полов

Наименование или номер помещения по проекту	Тип пола по проекту	Схема пола или номер узла по серии 2.244-1 вып.4	Элементы пола и их толщина	Площадь пола м²
			1 этаж	
1	1	193	Доски	37,5
2	1	193	Доски	122,9
3	1	193	Доски	41.7
4	1	193	Доски	50.8
5	1	193	Доски	49,9
6	1	193	Доски	6,3
7	1	193	Доски	69,2
8	1	193	Доски	11.5
9	1/10	193/22	Доски	26.74/19.16
10	2	243	Бетон мозаичного состава	52.6
11	2	243	Бетон мозаичного состава	52,6
12	2	243	Бетон мозаичного состава	17,3
13	1	193	Доски	9,6
14	1	193	Доски	8.0
15	1	193	Доски	11.7
16	1	193	Доски	20,7
17	4	194	Рейки 60×60	152.9
18	5	3	Рейки 60×60	15,3
19	1	193	Доски	7,2
20	6	245	Бетон марки 100	18.4
21	3	250	Керамические плитки	32.3
22	3	250	Керамические плитки	27.0
23	2	243	Бетон мозаичного состава	49.2
24	2	243	Бетон мозаичного состава	68.3
25	1/10	193/22	Доски	97.44/3.96
26	1/3	193/250	Доски / керамические плитки	138.9/11.1
27	2	243	Бетон мозаичного состава	3.6
28	6	245	Бетон марки 100	5.4
29	11	141	Бетон мозаичного состава	57.8
30	3/9	250/127	керамические плитки	22.5/20.8
31	3	250	керамические плитки	7.3
32	3	250	керамические плитки	6.2
33	3	250	керамические плитки	5.6
34	1	193	Доски	5.6
35	2	243	Бетон мозаичного состава	4.4
36	3/9	250/127	керамические плитки	19.9/7.8
37	1	193	Доски	2.6
38	3	250	керамические плитки	3.2
39	3	250	керамические плитки	2.4
40	3	250	керамические плитки	2.3
41	2	243	бетон мозаичного состава	12.3
			2 этаж	
1	7	5	Доски	135.3
2	7	5	Доски	37.7
3	7	5	Доски	17.5
4	7	5	Доски	42.9
5	7	5	Доски	54.4
6	7	5	Доски	19.5
7	8	18	Доски	54.3
8	7	5	Доски	17.6
9	7	5	Доски	15.3
10	7	5	Доски	54.9
11	7	5	Доски	16.7
12	7	5	Доски	16.4
13	7	5	Доски	42.3
14	7	5	Доски	42.3
15	7	5	Доски	53.9
16	7	5	Доски	45.6
17	7	5	Доски	16.7
18	7	5	Доски	45.7
19	7	5	Доски	16.7
20	7	5	Доски	19.8
21	7	5	Доски	8.7
22	9	127	керамические плитки	7.7
23	7	5	Доски	7.9
24	7	5	Доски	15.7
25	7	5	Доски	127.5
26	—	АС-32	Доски	26.1
27	9	127	керамические плитки	17.3
28	7	5	Доски	14,2
29	9	127	керамические плитки	7.0
30	9	127	керамические плитки	25.0
31	7	5	Доски	94.6
32	7	5	Доски	16.2
33	7	5	Доски	205.5
34	7	5	Доски	8.1

Привязан

34

9321/1

Инв.№

Рук.М-З	Ликерман		
Гл.спец.	Штейнберг		
ГАП	Согон		
Рук.гр.	Овчинников		
Провер.	Овчинникова		
Разраб.	Куц		

ТП 224-1-492.86 -АС

Средняя общеобразовательная школа на 11 классов (306 учащихся)

Стадия	Лист	Листов
Р	17	

Спецификация столярных изделий. Экспликация полов.

Госстрой УССР Укрпингражданстрой г.Киев

Инв.№ подл. | Подпись и дата | Взам.инв.№

ВЕДОМОСТЬ ОТДЕЛКИ ПОМЕЩЕНИЙ 1-ГО ЭТАЖА

	НАИМЕНОВАНИЕ ИЛИ НОМЕР ПОМЕЩЕНИЯ	ПОТОЛОК		СТЕНЫ ИЛИ ПЕРЕГОРОДКИ		НИЗ СТЕН ИЛИ ПЕРЕГОРОДОК (ПАНЕЛЬ)			ПРИМЕЧАНИЕ
		ПЛОЩАДЬ	ВИД ОТДЕЛКИ	ПЛОЩАДЬ	ВИД ОТДЕЛКИ	ПЛОЩАДЬ	ВИД ОТДЕЛКИ	ВЫСОТА ММ.	
1	КЛАССНОЕ ПОМ. ДЛЯ ПОДГОТОВИТ. КЛАССА	37.5	КЛЕЕВАЯ ОКРАСКА	63.8	СИЛИКАТНАЯ ОКРАСКА	1.5	ГЛАЗУРОВАННАЯ ПЛИТКА		СМ. УКАЗАНИЯ
2	КЛАССНОЕ ПОМ. ДЛЯ УЧ-СЯ I-III КЛАССОВ	122.9	—//—	197.7	—//—	4.5	—//—		—//—
3	ПОМ. ДЛЯ ДНЕВНОГО СНА	41.7	—//—	91.35	—//—				
4	СПАЛЬНЯ-ИГРОВАЯ	50.8	—//—	73.2	—//—				
5	ПОМ ДЛЯ ОРГАНИЗ. ПРОДЛЕННОГО ДНЯ	49.9	—//—	50.5	—//—	1.5	ГЛАЗУРОВАННАЯ ПЛИТКА		СМ. УКАЗАНИЯ
6	ИНВЕНТАРНАЯ	6.3	ИЗВЕСТКОВАЯ ПОБЕЛКА	30.60	ИЗВЕСТКОВАЯ ПОБЕЛКА				
7	УНИВЕРСАЛЬНОЕ ПОМЕЩЕНИЕ	67.2	КЛЕЕВАЯ ОКРАСКА	87.6	СИЛИКАТНАЯ ОКРАСКА	1.5	ГЛАЗУРОВАННАЯ ПЛИТКА		СМ. УКАЗАНИЯ
8	ЛАБОРАНТСКАЯ	11.5	—//—	39.3	КЛЕЕВАЯ ОКРАСКА				
9	КАБ. ОБСЛУЖИВ. ВИДОВ ТРУДА	45.9	—//—	71.6	—//—	1.68	ГЛАЗУРОВАННАЯ ПЛИТКА		ОБЛИЦЕВАТЬ ПАНЕЛЬ ОКОЛО МОЙКИ И ПЛИТЫ
10	МАСТЕРСКАЯ ПО ОБР. МЕТАЛЛА	52.6	—//—	97.1	—//—	1.5	—//—		СМ. УКАЗАНИЯ
11	МАСТЕРСКАЯ ПО ОБР. ДРЕВЕСИНЫ	52.6	—//—	95.1	—//—				
12	ИНСТРУМЕНТ. КОМНАТА МАСТЕВ	17.3	—//—	65.8	—//—				
13	КАБИНЕТ ЗАВУЧА	9.6	—//—	31.9	СИЛИКАТНАЯ ОКРАСКА				
14	КАБИНЕТ ЗАМ. ДИРЕКТОРА	8.0	—//—	29.1	—//—				
15	КАБИНЕТ ВРАЧА	11.7	—//—	39.4	—//—	1.6	ГЛАЗУРОВАННАЯ ПЛИТКА		СМ. УКАЗАНИЯ
16	УЧИТЕЛЬСКАЯ	20.7	—//—	50.3	—//—	1.5	—//—		—//—
17	СПОРТЗАЛ	152.9	—//—	427.9	МАСТИЧНАЯ ОКРАСКА				
18	СНАРЯДНАЯ	15.3	—//—	44.8	—//—				
19	КОМНАТА ИНСТРУКТОРА	7.2	—//—	26.6	КЛЕЕВАЯ ОКРАСКА				
20	ВЕНТКАМЕРА	18.4	ИЗВЕСТКОВАЯ ПОБЕЛКА	54.2	ИЗВЕСТКОВАЯ ПОБЕЛКА				
21	РАЗДЕВАЛЬНЫЕ ДУШЕВЫЕ, САНУЗЛЫ.	32.3	—//—	123.3	КЛЕЕВАЯ ПОКРАСКА	38.3	ГЛАЗУРОВАННАЯ ПЛИТКА	1.8	ГЛАЗУРОВАННАЯ ПЛИТКА ТОЛЬКО В ДУШЕВ. И С/У
22	САНУЗЛЫ ДЛЯ УЧАЩИХСЯ	27.0	—//—	51.2	—//—	68.0	—//—		
23	ГАРДЕРОБ	47.2	КЛЕЕВАЯ ОКРАСКА	81.2	МАСТИЧНАЯ ОКРАСКА				
24	ВЕСТИБЮЛЬ	68.3	—//—	92.1	—//—				
25	РЕКРЕАЦИЯ	95.4	—//—	454.4	КЛЕЕВАЯ ОКРАСКА	5.4	ГЛАЗУРОВАННАЯ ПЛИТКА	1.5	В МЕСТЕ УСТАНОВКИ УМЫВАЛЬНИКОВ
26	КОРИДОР	210.0	—//—	190.2	—//—	244.9	МАСЛЯНАЯ ОКРАСКА	1.8	
27	ТАМБУР	3.6	ИЗВЕСТКОВАЯ ПОБЕЛКА	18.4	МАСЛЯНАЯ ОКРАСКА				
28	ЩИТОВАЯ	5.4	—//—	44.8	ИЗВЕСТКОВАЯ ПОБЕЛКА				
29	ОБЕДЕННЫЙ ЗАЛ	57.8	КЛЕЕВАЯ ОКРАСКА	52.7	МАСТИЧНАЯ ОКРАСКА				
30	ЗАГОТОВОЧНАЯ	43.3	ИЗВЕСТКОВАЯ ПОБЕЛКА	30.9	ИЗВЕСТКОВАЯ ПОБЕЛКА	44.1	ГЛАЗУРОВАННАЯ ПЛИТКА	1.8	
31	МЯСО-РЫБНЫЙ ЦЕХ	7.3	—//—	13.2	—//—	16.6	—//—	1.8	
32	ОВОЩНОЙ ЦЕХ	6.2	—//—	9.6	—//—	12.1	—//—	1.8	
33	КЛАДОВАЯ ОВОЩЕЙ	5.6	—//—	27.4	—//—				
34	КЛАДОВАЯ СУХИХ ПРОДУКТОВ	5.5	—//—	27.4	—//—				
35	ЗАГРУЗОЧНАЯ	4.4	—//—	15	—//—	13	МАСЛЯНАЯ ОКРАСКА	1.8	
36	МОЕЧНАЯ	19.9	—//—	34.1	—//—	44.9	—//—		
37	БЕЛЬЕВАЯ	2.6	КЛЕЕВАЯ ОКРАСКА	18.0	КЛЕЕВАЯ ОКРАСКА				
38	ГАРДЕРОБНАЯ	3.2	—//—	19.0	—//—				
39	ДУШЕВЫЕ	2.4	ИЗВЕСТКОВАЯ ПОБЕЛКА	11.3	ИЗВЕСТКОВАЯ ПОБЕЛКАЯ	23.2	ГЛАЗУРОВАННАЯ ПЛИТКА	1.8	
40	САНУЗЛЫ	2.3	—//—	19.7	—//—	25.7	—//—		
41	ОХЛАЖДАЕМАЯ КАМЕРА	12.3	—//—	20.7	—//—				

ВЕДОМОСТЬ ОТДЕЛКИ ПОМЕЩЕНИЙ 2-ГО ЭТАЖА

	НАИМЕНОВАНИЕ ИЛИ НОМЕР ПОМЕЩЕНИЯ	ПОТОЛОК		СТЕНЫ ИЛИ ПЕРЕГОРОДКИ		НИЗ СТЕН ИЛИ ПЕРЕГОРОДОК (ПАНЕЛЬ)			ПРИМЕЧАНИЕ
		ПЛОЩАДЬ	ВИД ОТДЕЛКИ	ПЛОЩАДЬ	ВИД ОТДЕЛКИ	ПЛОЩАДЬ	ВИД ОТДЕЛКИ	ВЫСОТА ММ.	
1	РЕКРЕАЦИИ	135.3	КЛЕЕВАЯ ОКРАСКА	210.4	КЛЕЕВАЯ ОКРАСКА				
2	КАБИНЕТ РОДНОГО ЯЗ. И ЛИТЕРАТУРЫ	37.7	—//—	61.9	СИЛИКАТНАЯ ОКРАСКА				
3	ЛАБОРАНТСКАЯ	17.5	—//—	47.8	КЛЕЕВАЯ ОКРАСКА				
4	КАБИНЕТ ИНОСТРАННОГО ЯЗЫКА	42.9	—//—	69.3	СИЛИКАТНАЯ ОКРАСКА.				
5	ЛАБОРАТОРИЯ ФИЗИКИ И АСТР.	54.4	—//—	74.6	—//—				
6	ЛАБОРАНТСКАЯ ФИЗИКИ	19.5	—//—	49.7	КЛЕЕВАЯ ОКРАСКА				
7	ЛАБОРАТОРИЯ ХИМИИ	54.3	—//—	74.5	СИЛИКАТНАЯ ОКРАСКА				
8	ЛАБОРАНТСКАЯ ХИМИИ	17.6	—//—	47.8	КЛЕЕВАЯ ОКРАСКА				
9	ЛАБОРАНТСКАЯ БИОЛОГИИ	15.3	—//—	45.7	—//—	1.5	ГЛАЗУРОВАННАЯ ПЛИТКА		СМ. УКАЗАНИЯ
10	КАБИНЕТ УНИВЕРСАЛЬНОГО ИСП.	54.9	—//—	74.5	СИЛИКАТНАЯ ОКРАСКА	1.5	—//—		—//—
11	ЛАБОРАНТСКАЯ	16.7	—//—	41.8	КЛЕЕВАЯ ОКРАСКА				
12	ПОМ. ДЛЯ ХРАНЕНИЯ ОРУЖИЯ	16.4	—//—	63.1	—//—				
13	КАБИНЕТ РУССКОЙ ЛИТЕРАТУРЫ	42.3	—//—	68.4	СИЛИКАТНАЯ ОКРАСКА				
14	КАБИНЕТ РУССКОГО ЯЗЫКА	42.3	—//—	68.4	—//—				
15	БИБЛИОТЕКА	53.9	—//—	74.8	—//—				
16	КАБИНЕТ ГЕОГРАФИИ	45.6	—//—	69.5	—//—				
17	ЛАБОРАНТСКАЯ	16.7	—//—	47.8	КЛЕЕВАЯ ОКРАСКА				
18	КАБИНЕТ ИСТОРИИ И ОБЩЕСТВОВЕД.	45.7	—//—	69.5	СИЛИКАТНАЯ ОКРАСКА				
19	ЛАБОРАНТСКАЯ	16.7	—//—	48.2	КЛЕЕВАЯ ОКРАСКА				
20	КОМНАТА ОБЩЕСТ. ОРГАНИЗАЦИЙ	19.8	—//—	48.0	—//—				
21	КАНЦЕЛЯРИЯ	8.7	—//—	30.5	СИЛИКАТНАЯ ОКРАСКА				
22	ФОТОЛАБОРАТ.	7.7	ИЗВЕСТКОВАЯ ПОБЕЛКА	13.9	ИЗВЕСТКОВАЯ ПОБЕЛКА	19.0	ГЛАЗУРОВАННАЯ ПЛИТКА	1.8	
23	ИНВЕНТАРНАЯ ДЛЯ ХРАНЕНИЯ Т.С.О.	7.9	—//—	32.9	КЛЕЕВАЯ ОКРАСКА				
24	КАБИНЕТ ДИРЕКТОРА	15.7	КЛЕЕВАЯ ОКРАСКА	42.2	СИЛИКАТНАЯ ОКРАСКА				
25	АКТОВЫЙ ЗАЛ	127.5	—//—	146.8	МАСТИЧНАЯ ОКРАСКА				
26	ЭСТРАДА	26.1	—//—	54.5	—//—				
27	КИНОАППАРАТНАЯ С ПЕРЕМ.	17.3	—//—	62.6	КЛЕЕВАЯ ОКРАСКА				
28	ИНВЕНТАРНАЯ	8.8	—//—	40.3	—//—				
29	САНУЗЛЫ ПЕРСОНАЛА	7.0	ИЗВЕСТКОВАЯ ПОБЕЛКА	62.27	ИЗВЕСТКОВАЯ ПОБЕЛКА	33.6	ГЛАЗУРОВАННАЯ ПЛИТКА	1.8	
30	САНУЗЛЫ УЧАЩИХСЯ	25.0	—//—	49.2	—//—	64.9	—//—		
31	КАБИНЕТЫ МАТЕМАТИКИ	94.6	КЛЕЕВАЯ ОКРАСКА	143.2	СИЛИКАТНАЯ ОКРАСКА				
32	ЛАБОРАНТСКАЯ	16.2	—//—	42.4	КЛЕЕВАЯ ОКРАСКА				
33	КОРИДОРЫ	205.5	—//—	200.9	—//—	237.9	МАСЛЯНАЯ ОКРАСКА	1.8	
34	КОМНАТА ТЕХПЕРСОНАЛА	8.1	—//—	33.3	—//—				

1. ВНУТРЕННИЕ ПОВЕРХНОСТИ СТЕН И ПЕРЕГОРОДОК ЗДАНИЯ ШКОЛЫ ОБЛИЦЕВАТЬ ГИПСОКАРТОННЫМИ ЛИСТАМИ; ПОВЕРХНОСТИ ПЕРЕГОРОДОК ИЗ СУХОЙ ШТУКАТУРКИ ЗАТЕРЕТЬ С ПОСЛЕДУЮЩЕЙ ОКРАСКОЙ.
2. ОБЛИЦЕВАТЬ ГЛАЗУРОВАННОЙ ПЛИТКОЙ СТЕНЫ КЛАССОВ И УЧЕБНЫХ КАБИНЕТОВ В МЕСТАХ УСТАНОВКИ УМЫВАЛЬНИКОВ

35

Нач. отд.	Либерман	
Гл. спец. арх.	Штейнберг	
ГАП	Саган	
Рук. гр.	Овчинникова	
Проверил.	Овчинникова	
Разработ.	Селиверстова	

ПРИВЯЗАН

Инв. №

9321/1

Т.П. 224-1-492.86 -АС

СРЕДНЯЯ ОБЩЕОБРАЗОВАТЕЛЬНАЯ ШКОЛА НА 11 КЛАССОВ (306 УЧАЩИХСЯ)

Стадия	Лист	Листов
Р	18	

ВЕДОМОСТЬ ОТДЕЛКИ ПОМЕЩЕНИЙ

Госстрой УССР Укрниингражданстрой г.Киев

Спецификация перемычек

Марка поз.	Обозначение	Наименование	Кол. 1 эт.	Кол. 2 эт.	Масса ед. кг	Примечание
	1.138-10 вып 3	3ПР32-38.25.44	2	–	790	
	1.138-10 вып 2	2ПР72-20.38.22У	1	3	430	
	1.138-10 вып 2	2ПР72-27.38.22У	1	2	570	
	1.138-10 вып 1	1ПР38-29.25.22У	1	3	400	
	1.138-10 вып 1	1ПР38-27.25.22У	37	42	375	
	1.138-10 вып 1	1ПР38-24.25.22У	5	3	325	
	1.138-10 вып 1	1ПР38-18.12.22У	7	4	125	
	1.138-10 вып 1	1ПР38-15.12.22У	27	20	100	
	1.138-10 вып 1	1ПР38-12.12.22У	6	4	75	
	1.138-10 вып 1	1ПР8-24.12.22У	2	–	175	
	1.138-10 вып 1	1ПР8-18.12.22У	2	–	125	
	1.138-10 вып 1	1ПР4-33.12.22	5	17	225	
	1.138-10 вып 1	1ПР4-29.12.14	16	28	125	
	1.138-10 вып 1	1ПР4-28.12.14	–	15	125	
	1.138-10 вып 1	1ПР4-25.12.14	1	–	100	
	1.138-10 вып 1	1ПР3-24.12.14	116	124	100	
	1.138-10 вып 1	1ПР3-22.12.14	13	3	100	
	1.138-10 вып 1	1ПР3-19.12.14	6	1	75	
	1.138-10 вып 1	1ПР2-16.12.14	12	12	75	
	1.138-10 вып 1	1ПР2-15.12.14	7	–	75	
	1.138-10 вып 1	1ПР1-12.12.14	16	10	50	
	1.138-10 вып 1	1ПР1-10.12.14	8	2	50	
	1.138-10 вып. 1	1ПР8-38.12.22	–	2	250	

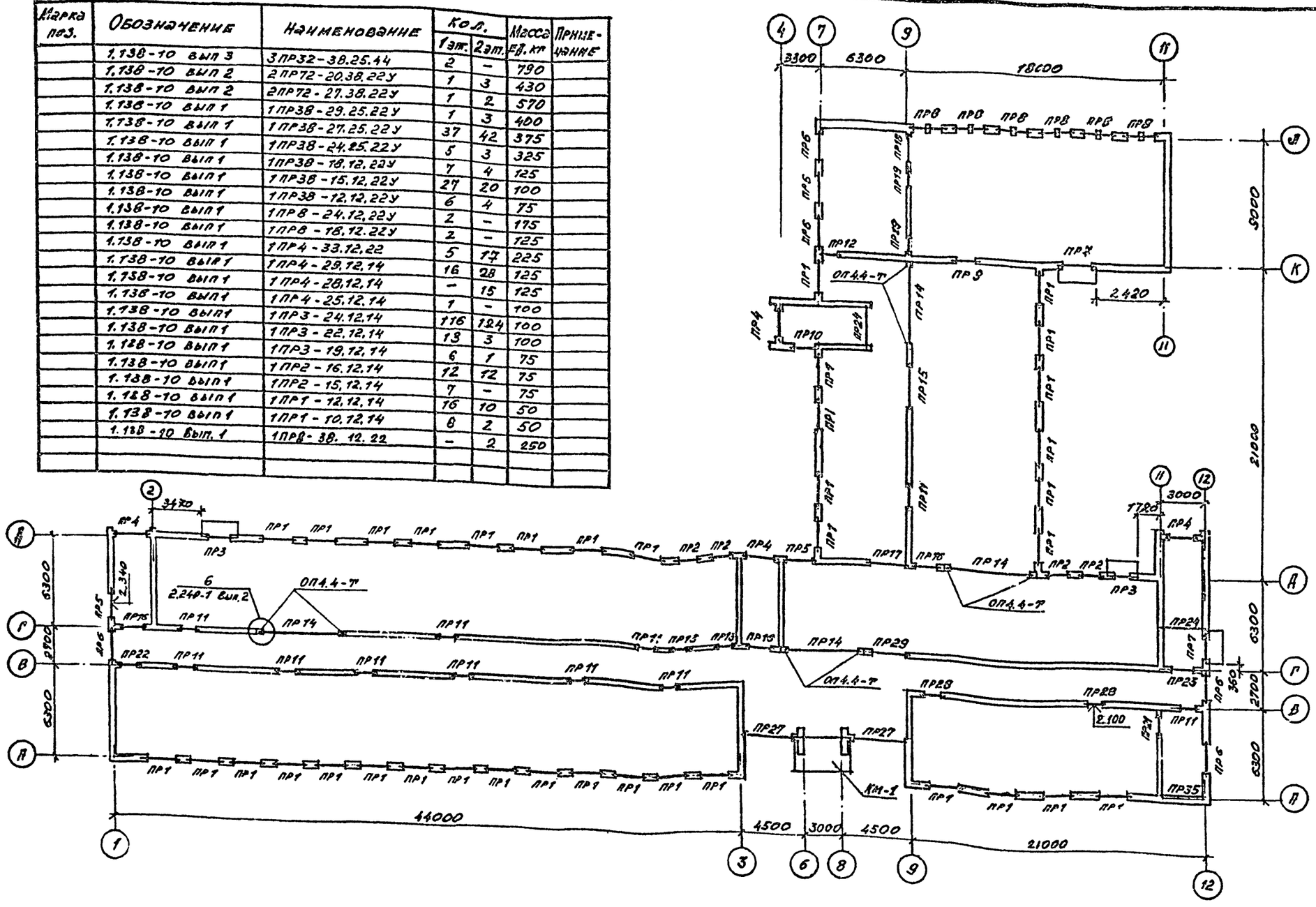

1. Данный лист рассматривать совместно с листами АС-20... АС-22
2. Перемычки укладывать на растворе М50
3. Усиленные бруски укладывать со стороны опирания панелей перекрытий и балконных плит.

36

9321/1

Нач.отд.	Либерман		
Гл.сп.кон.	Захарченко		
ГАП	Саган		
Рук.гр.	Ярославский		
Провер.	Путкарадзе		
Разраб.	Данилов		

ПРИВЯЗАН

Инв.№

ТП 224-1-492.86 – АС

Средняя общеобразовательная школа на 11 классов (306-учащихся)

Стадия	Лист	Листов
Р	19	

Схема расположения элементов перемычек 1-го этажа

Геострой УССР Укрмиссгражданпроектстрой г.Киев

Спецификация

Марка поз.	Обозначение	Наименование	Кол. 1 эт.	Кол. 2 эт.	Масса ед. кг	Примечание
		Прогоны				
	1.225-2 вып 11	ПРГ 60.2.5-4Ат VT	8	8	1500	
	1.225-2 вып 11	ПРГ 36.1.4-4Т	5	10	430	
	1.225-2 вып 11	ПРГ 32.1.4-4Т	–	4	380	
	Балконная	плита				
	1.137-3 вып 1	ПБ 24-5а	4	–	873	
	Железобетонные опорные плиты					
	1.225-2 вып 11	ОП 4.4-Т	8	8	50	
	Металлические элементы					
	2.240-1 вып. 2	ММ 3	8	8		

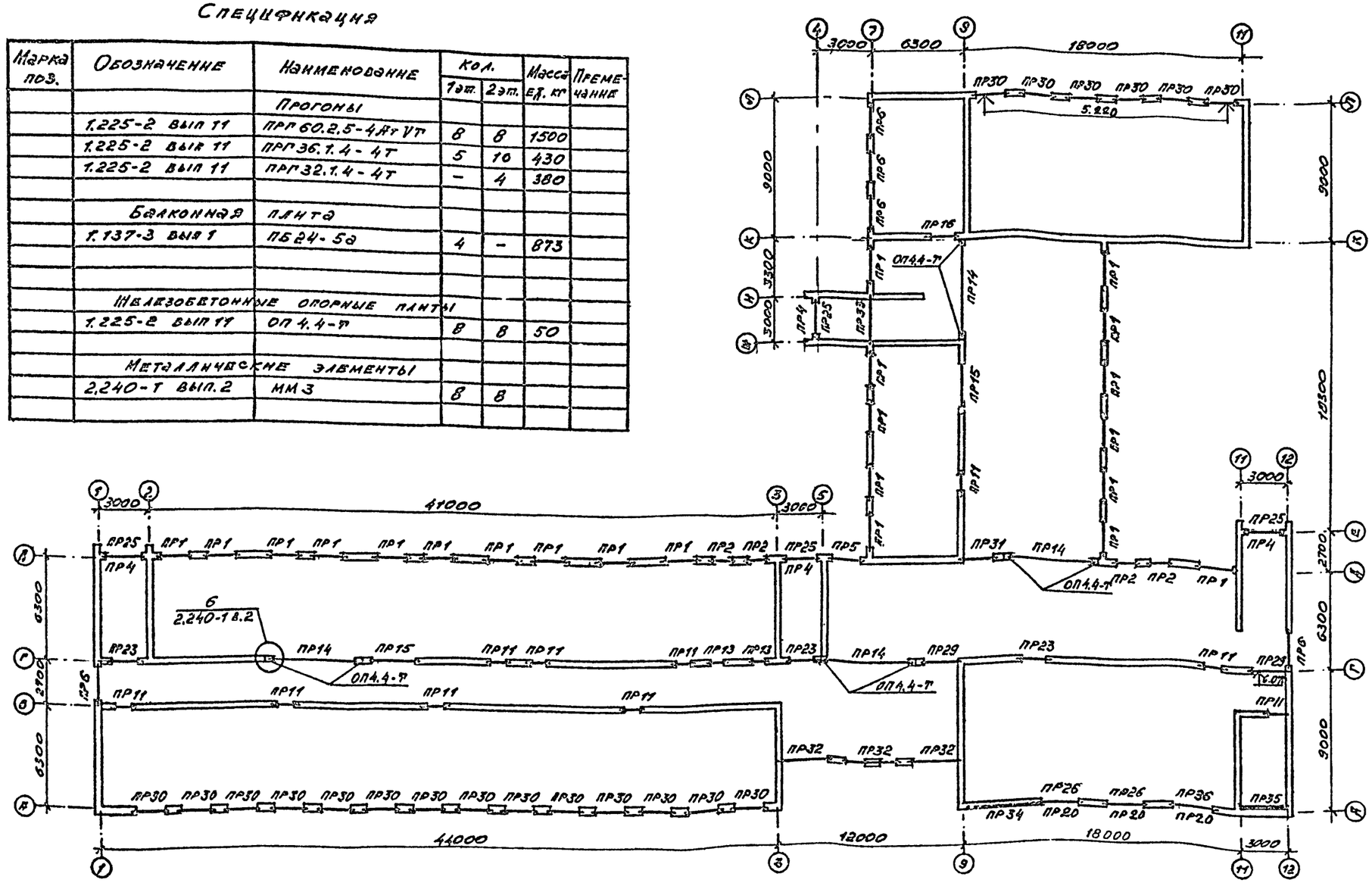

Данный лист рассматривать совместно с листами АС-19; АС-21; АС-22

37

9321/1

Нач.отд.	Либерман		
Гл.сп.кон.	Захарченко		
ГАП	Саган		
Рук.гр.	Ярославский		
Провер.	Пучкарев		
Разраб.	Даныш		

ПРИВЯЗАН

Инв.№

ТП 224-1-492.86 -АС

Средняя общеобразовательная школа на 11 классов (306 – учащихся)

Стадия	Лист	Листов
Р	20	

Схема расположения элементов перемычек 2-го этажа

Госстрой УССР Укрмежгражданскомстрой г.Киев

Укринтеграждансельстрой КОПИЯ ВЕРНА

Марка поз.	Схема сечения
ПР1	5.870, 2.570, 510, 1ПР38-27.25.22у, 1ПР3-24.12.14, 70, А,Д,Т,10
ПР2	5.870, 2.570, 510, 1ПР38-18.12.22у, 1ПР2-16.12.14, 70, Д
ПР3	2.040, 510, ПБ-24-5а, 1ПР2-15.12.14, 1ПР8-18.12.22у, 1ПР38-18.12.22у, 70, Д
ПР4	3.420, 1.320, 510, 1ПР4-29.12.14, 70, Д,Е,4
ПР5	5.870, 2.570, 2.340, 510, 1ПР38-24.25.22у, 1ПР3-22.12.14, 70, 1,Д
ПР6	5.870, 2.570, 510, 1ПР3-24.12.14, 70, 1,7,12
ПР7	2.340, 510, ПБ-24-5а, 1ПР3-22.12.14, 1ПР8-24.12.22у, 70, 12
ПР8	2.720, 60, 380, 1ПР3-24.12.14, 70, Л
ПР9	380, 2.370, 1ПР3-19.12.14, К

Марка поз.	Схема сечения
ПР10	2.840, 510, 1ПР38-18.12.22у, 1ПР2-15.12.14, 70, М
ПР11	5.670, 2.370, 380, 1ПР1-12.12.14, 1ПР38-15.12.22у, В,Г,9
ПР12	2.370, 380, 1ПР1-12.12.14, 1ПР38-15.12.22у, К
ПР13	5.070, 2.870, 380, 1ПР1-10.12.14, 1ПР38-12.12.22у, Г
ПР14	5.790, 2.490, 400, ПРГ60.2.5-4АтVт, Г,Д,9
ПР15	5.890, 2.590, ПРГ36.1.4-4т, 1ПР4-33.12.22, Г,9
ПР16	5.670, 2.370, 380, 1ПР3-19.12.14, 1ПР38-24.25.22у, Г,Д,К
ПР17	2.370, 380, 1ПР4-25.12.14, 1ПР38-29.25.22у, Д
ПР18	2.370, 380, 1ПР3-22.12.14, 9

Марка поз.	Схема сечения
ПР19	2.070, 380, 1ПР1-10.12.14, 9
ПР20	5.250, 380, 1ПР4-28.12.14, 10, 370, А
ПР21	2.370, 250, 1ПР1-12.12.14, П
ПР22	1.900, 380, 1ПР1-12.12.14, 1ПР38-12.12.22у, В
ПР23	5.670, 2.370, 380, 2ПР72-20.38.22у, Г
ПР24	2.590, 120, ПРГ36.1.4-4т, 2700, 2650, ось „Г", ось „9", Г,9
ПР25	5.520, 510, ПРГ32.1.4-4т, 1ПР4-29.12.14, Д,Е,4
ПР26	7.220, 510, 130, 1ПР4-33.12.22, 7.370, 1ПР38-29.25.22у, 1ПР4-28.12.14, А
ПР27	2.700, 510, 1ПР4-33.12.22, 2ПР32-39.25.44, Б

Марка поз.	Схема сечения
ПР28	2.100, 2.370, 250, 1ПР38-15.12.22у, В
ПР29	6.070, 5.790, 2.490, 380, 2ПР72-27.38.22у, Г
ПР30	5.870, 5.220, 640, 1ПР38-27.25.22у, 1ПР3-24.12.14, 70, А,Л
ПР31	5.870, 380, 1ПР38-24.25.22у, 1ПР3-22.12.14, Д
ПР32	5.890, 510, ПРГ36.1.4-4т, 1ПР4-33.12.22, Б
ПР33	5.890, 840, ПРГ36.1.4-4т, 1ПР4-33.12.22, 70, 770, 7
ПР34	7.370, 120, 1ПР8-38.12.22, 380, А
ПР35	5.890, 2.590, ПРГ36.1.4-4т, 140, А

Марка поз.	Схема сечения
ПР36	7.220, 640, 1ПР8-38.12.22, 7.370, 70, 1ПР38-29.25.22у, 1ПР4-28.12.14

Данный лист рассматривать совместно с листами АС-19; АС-20; АС-22.

38

9321/1

Нач.отд.	Либерман		
Гл.спец.	Захарченко		
ГАП	Саган		
Рук.гр.	Ярославский		
Провер.	Пустовойтов		
Разраб.	Наныш		

ПРИВЯЗАН

Инв.№

ТП 224-1-492.86 - АС

Средняя общеобразовательная школа на 11 классов (306 учащихся)

Стадия: Р | Лист: 21 | Листов:

Ведомость перемычек

Госстрой УССР Укринтеграждансельстрой г.Киев

Марка поз.	Обозначение	Наименование	Кол. 1эт.	2эт.	Всего	Масса ед. кг	Примечание
ПР1	1.138-10 вып.1	1ПР38-27.25.22у	37	22	59	375	
	1.138-10 вып.1	1ПР3-24.12.14	74	44	118	100	
ПР2	1.138-10 вып.1	1ПР38-18.12.22у	4	4	8	125	
	1.138-10 вып.1	1ПР2-16.12.14	12	12	24	75	
ПР3	1.138-10 вып 1	1ПР38-16.12.22у	2	–	2	125	
	1.138-10 вып 1	1ПР6-18.12.22у	2	–	2	125	
	1.137-3 вып 1	Балконная плита ПБ24.5	2	–	2	873	
	1.138-10 вып 1	1ПР2-15.12.14	4	–	4	75	
ПР4	1.138-10 вып 1	1ПР4-29.12.14	16	16	32	125	
ПР5	1.138-10 вып 1	1ПР38-24.25.22у	2	1	3	325	
	1.138-10 вып 1	1ПР3-22.12.14	4	2	6	100	
ПР6	1.138-10 вып 1	1ПР3-24.12.14	24	20	44	100	
ПР7	1.138-10 вып 1	1ПР8-24.12.22у	2	–	2	175	
	1.138-10 вып 1	1ПР3-22.12.14	6	–	6	100	
	1.137-3 вып 1	Балконная плита ПБ24.5	2	–	2	873	
ПР8	1.138-10 вып 1	1ПР3-24.12.14	18	–	18	100	
ПР9	1.138-10 вып 1	1ПР3-19.12.14	3	–	3	75	
ПР10	1.138-10 вып 1	1ПР38-18.12.22у	1	–	1	125	
	1.138-10 вып 1	1ПР2-15.12.14	3	–	3	75	
ПР11	1.138-10 вып 1	1ПР38-15.12.22у	22	20	42	100	
	1.138-10 вып 1	1ПР1-12.12.14	11	10	21	50	
ПР12	1.138-10 вып 1	1ПР38-15.12.22у	1	–	1	100	
	1.138-10 вып 1	1ПР1-12.12.14	2	–	2	50	
ПР13	1.138-10 вып 1	1ПР38-12.12.22у	4	4	8	75	
	1.138-10 вып 1	1ПР1-10.12.14	2	2	4	50	
ПР14	1.225-2 вып 11	ПРГ60.2.5-4АтVт	8	8	16	1500	
ПР15	1.225-2 вып 11	ПРГ36.1.4-4т	2	4	6	430	
	1.138-10 вып 1	1ПР4-33.12.22	1	2	3	225	
ПР16	1.138-10 вып 1	1ПР38-24.25.22у	3	1	4	325	
	1.138-10 вып 1	1ПР3-19.12.14	3	1	4	75	
ПР17	1.138-10 вып 1	1ПР38-29.25.22у	1	–	1	400	
	1.138-10 вып 1	1ПР4-25.12.14	1	–	1	100	
ПР18	1.138-10 вып 1	1ПР3-22.12.14	3	–	3	100	

Марка поз.	Обозначение	Наименование	Кол. 1эт.	2эт.	Всего	Масса ед. кг	Примечание
ПР19	1.138-10 Вып. 1	1ПР1-10.12.14	6	–	6	50	
ПР20	1.138-10 вып 1	1ПР4-28.12.14	–	9	9	125	
ПР21	1.138-10 вып 1	1ПР1-12.12.14	2	–	2	50	
ПР22	1.138-10 вып 1	1ПР38-12.12.22у	2	–	2	75	
	1.138-10 вып 1	1ПР1-12.12.14	1	–	1	50	
ПР23	1.138-10 вып 2	2ПР72-20.38.22у	1	3	4	430	
ПР24	1.225-2 вып 11	ПРГ36.1.4-4т	2	–	2	430	
ПР25	1.225-2 вып 11	ПРГ32.1.4-4т	–	4	4	380	
	1.138-10 вып 1	1ПР4-29.12.14	–	12	12	125	
ПР26	1.138-10 вып 1	1ПР38-29.25.22у	–	2	2	400	
	1.138-10 вып 1	1ПР4-28.12.14	–	4	4	125	
	1.138-10 вып 1	1ПР4-33.12.22	–	2	2	225	
ПР27	1.138-10 вып 1	1ПР4-33.12.22	4	–	4	225	
	1.138-10 вып 3	3ПР32-38.25.44	2	–	2	780	
ПР28	1.138-10 вып 1	1ПР38-15.12.22у	4	–	4	100	
ПР29	1.138-10 вып 2	2ПР72-27.38.22у	1	2	3	570	
ПР30	1.138-10 вып 1	1ПР3-24.12.14	–	60	60	100	
	1.138-10 вып 1	1ПР38-27.25.22у	–	20	20	375	
ПР31	1.138-10 вып 1	1ПР3-22.12.14	–	1	1	100	
	1.138-10 Вып. 1	1ПР38-24.25.22у	–	1	1	325	
ПР32	1.138-10 вып 1	1ПР4-33.12.22	–	9	9	225	
	1.225-2 вып 11	ПРГ36.1.4-4т	–	3	3	430	
ПР33	1.138-10 вып 1	1ПР4-33.12.22	–	4	4	225	
	1.225-2 вып 11	ПРГ36.1.4-4т	–	2	2	430	
ПР34	1.138-10 вып. 1	1ПР8-38.12.22	–	1	1	250	
ПР35	1.225-2 Вып. 11	ПРГ36.1.4-4т	1	1	2	430	
ПР36	1.138-10 Вып. 1	1ПР38-29.25.22у	–	1	1	400	
	1.138-10 Вып. 1	1ПР4-28.12.14	–	2	2	125	
	1.138-10 Вып. 1	1ПР8-38.12.22	–	1	1	250	

Данный лист рассматривать совместно с листами АС-19... АС-21

9321/1

Подпись и дата | Инв.№ подл. | Взам.инв.№

ТП 224-1-492.86 – АС

Средняя общеобразовательная школа на 11 классов (306 учащихся)

			Стадия	Лист	Листов
Нач.отд.	Либерман		Р	22	
Гл.сп.конс.	Заварченко				
ГАП	Сагэн				
Рук.гр.	Ярославский				
Провер.	Пустельзэб				
Разраб.	Чаныш				

Спецификация перемычек

Госстрой УССР Укрпромгражданстрой г.Киев

ПРИВЯЗАН

Инв.№

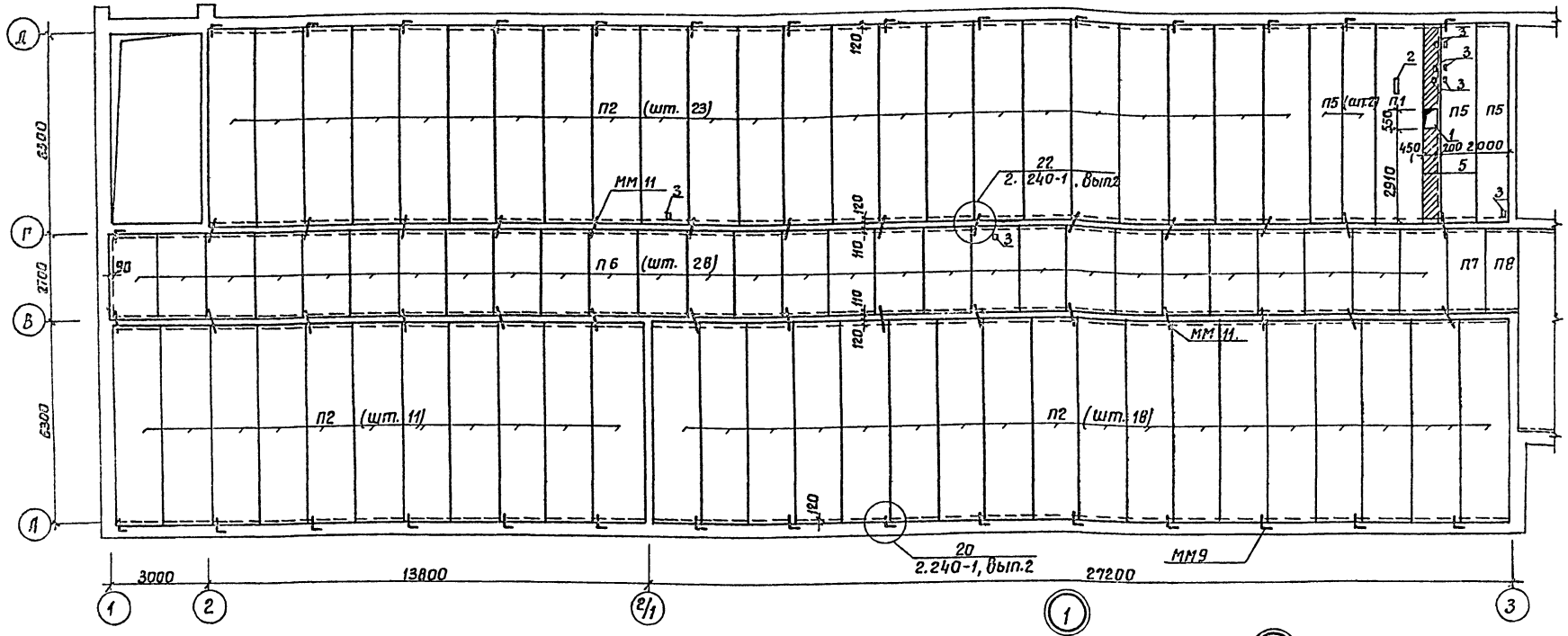

Спецификация.

Марка поз.	Обозначение	Наименование	Кол. шт. Блок N1	Кол. шт. Блок N2	Масса ед, кг	Примечание
		Панели перекрытия				
П1	1.141-1, вып.63	ПК63.15-8АтVт	1	2	2950	
П2	1.141-1, вып.63	ПК63.15-6АтVт	52	42	2950	
П4	1.141-1, вып.63	ПК63.12-6АтVт	—	7	2200	
П5	1.141-1, вып.63	ПК63.10-6АтVт	4	1	1625	
П6	1.141-1, вып.60	ПК27.15-6т	28	18	1290	
П7	1.141-1, вып.60	ПК27.12-6т	1	1	970	
П8	1.141-1, вып.60	ПК27.10-6т	1	2	795	
П9	1.241-1, вып.21	ПК90.15-6АтVт	—	13	4190	
П10	1.241-1, вып.21	ПК90.12-6АтVт	—	6	3170	
	1.138-10, вып.1	Перемычка 1ПР4-25.12.14	—	2	100	
	1.138-10, вып.2	Перемычка 2ПР10-29.38.22	—	2	620	
	2.240-1, вып.2, п.5А	Анкер ММ11	58	44		
	2.240-1, вып.2, п.5А	Анкер ММ9	30	39		
		Монолитные заделки				
		Бетон М-200 м³	0,6	0,5		
		Арматура ф10АI; кг	16.3	12.5		
		ф6АI; кг	12.6	9.8		

Экспликация отверстий

Тип отв	Размеры мм L	Размеры мм B	Отм низа м	Назначение
1	550	450		Вентиляция
2	400	150		Трап
3	200	150		Канализация

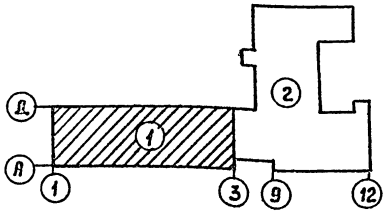

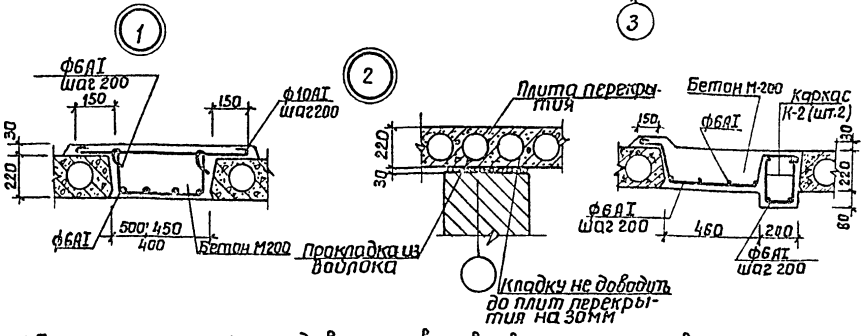

1. Панели перекрытий укладывать по выравнивающему слою свежеуложенного цементного раствора М-50.
2. Все открытые пустоты в торцах панелей должны быть тщательно заделаны специальными вкладышами или бетоном М200 на глубину их опирания.
3. Швы между панелями очистить от мусора и тщательно заделать цементным раствором М100
4. Участки, заштрихованные на планах перекрытий заделать бетоном М200
5. Анкера приварить к петлям панелей электродами Э-42 и заделать цементным раствором
6. Настоящий лист рассматривать совместно с листом АС2

Привязан:		ТП 224-1-492.86	
		Средняя общеобразовательная школа на 11 классов (306 учащихся)	
Нач.отд. Либерман		Блок N1	Стадия Р; Лист 23; Листов
Гл.спец.кон Захарчук			
ГИП Сагой		Схема расположения элементов перекрытия	Госстрой УССР УкрНИИПгражданспецстрой г.Киев
Рук.гр. Ярославский			
Проверил Пугачарде			
Разработал Мартыненко			
Инв.№			

Копир. Чеб.

9321/1

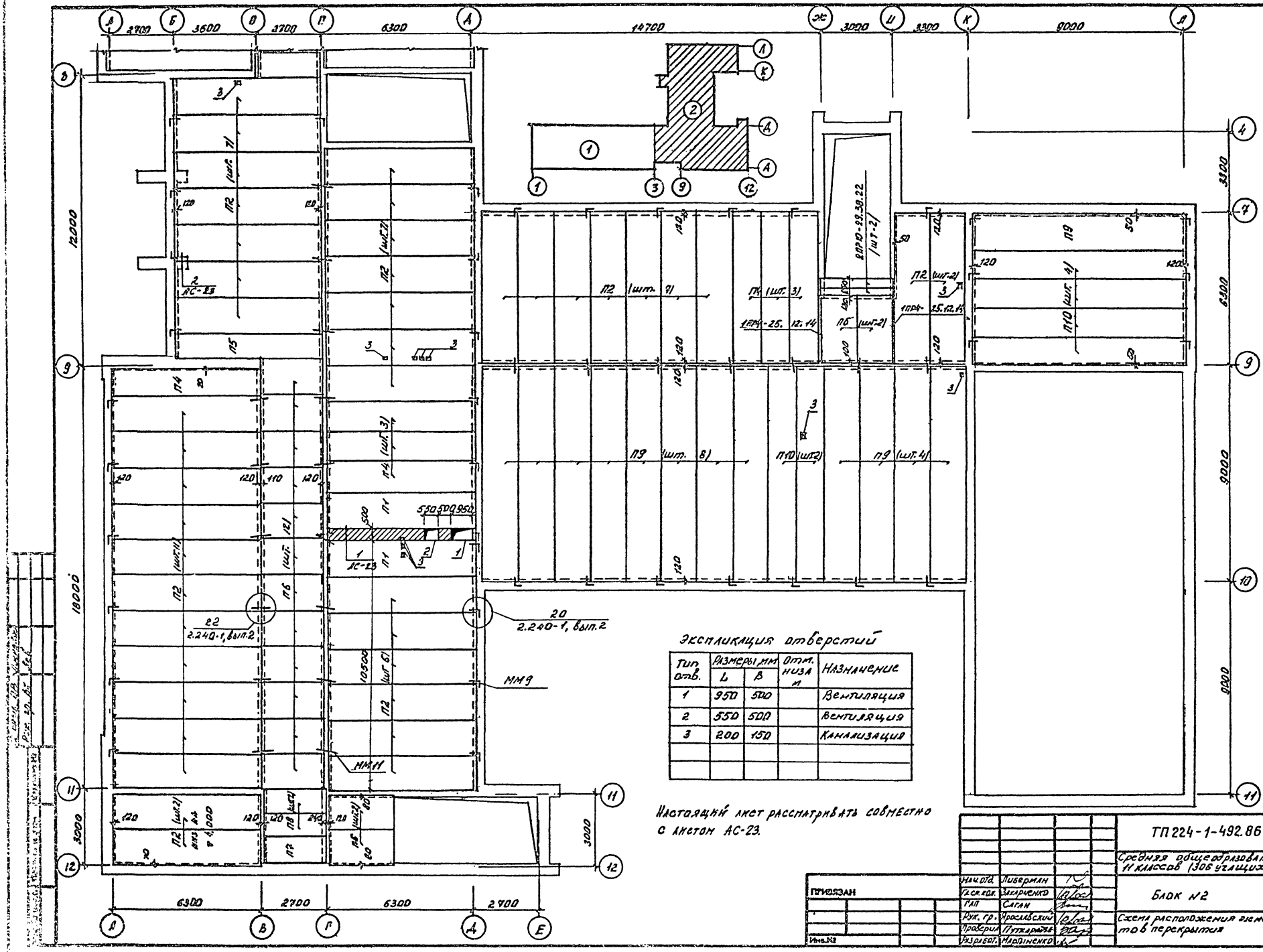

Экспликация отверстий

Тип отв.	Размеры, мм L	Размеры, мм B	Отм. низа м	Назначение
1	950	500		Вентиляция
2	550	500		Вентиляция
3	200	150		Канализация

Настоящий лист рассматривать совместно с листом АС-23.

41

9321/1

ТП 224-1-492.86 -АС

Средняя общеобразовательная школа на 11 классов (306 учащихся)

Блок №2

Схема расположения элементов перекрытия

Нач.отд.	Либерман	
Гл.ск.кон.	Захарченко	
ГАП	Саган	
Рук. гр.	Ярославский	
Проверил	Путкарадзе	
Разработ.	Мартыненко	

Стадия	Лист	Листов
Р	24	

Госстрой УССР Укринтерраждансельстрой г.Киев

ПРИВЯЗАН

Инв.№

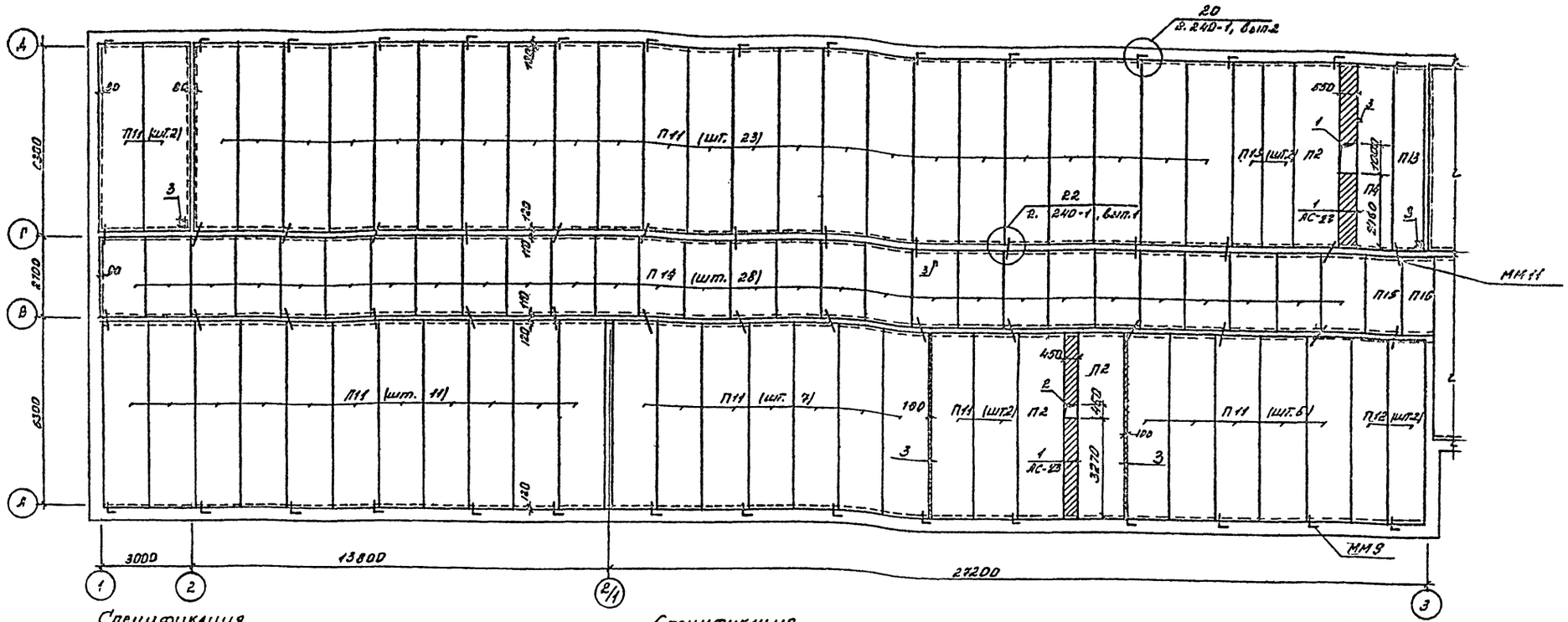

Спецификация

Марка поз	Обозначение	Наименование	Кол. шт. Блок №1	Кол. шт. Блок №2	Масса ед., кг.	Примечание
П2	1.141-1, вып.63	Панель ПК63.15-6АтVт	3	2	2950	
П4	1.141-1, вып.63	Панель ПК63.12-6АтVт	1	–	2200	
П6	1.141-1, вып.60	Панель ПК27.15-6т	–	1	1290	
П7	1.141-1, вып.60	Панель ПК27.12-6т	–	1	970	
П9	1.241-1, вып.21	Панель ПК90.15-6АтVт	–	8		
П11	1.141-1, вып.63	Панель ПК63.15-4АтVт	50	33	2950	
П12	1.141-1, вып.63	Панель ПК63.12-4АтVт	2	6	2200	
П13	1.141-1, вып.63	Панель ПК63.10-4АтVт	3	1	1825	
П14	1.141-1, вып.60	Панель ПК27.15-4т	28	2	1290	
П15	1.141-1, вып.60	Панель ПК27.12.-4т	1	–	940	
П16	1.141-1, вып.60	Панель ПК27.10-4т	1	–	795	
П17	1.241-1, вып.21	Панель ПК90.15-4.5АтVт	–	26	4150	
П18	1.241-1, вып.21	Панель ПК90.12-4.5АтVт	–	11	3170	
	1.138-10, вып.1	Перемычка 1ПР4-33.12.22	–	2	225	
	1.138-10, вып.1	Перемычка 1ПР4-25.12.14	–	1	100	
		Металлические элементы				
	2.240-1, вып.2, л.54	ММ9	30	69		
	2.240-1, вып.2, л.54	ММ11	60	24		
		Монолитные заделки				
		Бетон марки 200, м³	1.22	3.17		

Спецификация

Марка поз	Обозначение	Наименование	Кол. шт. Блок №1	Кол. шт. Блок №2	Масса ед., кг	Примечание
		Арматура ф 6АI, кг	24.5	67.32		
		Арматура ф.10АI, кг	34.1	91.14		
	АС-31	Каркас КР-1	2	–		
	АС-30	МС-1	–	3		

Экспликация отверстий

Тип отв	Размеры, мм L	Размеры, мм B	Отм. низа м	Назначение
1	550	1000		Вентиляция
2	450	450		Вентиляция
3	200	150		Канализация

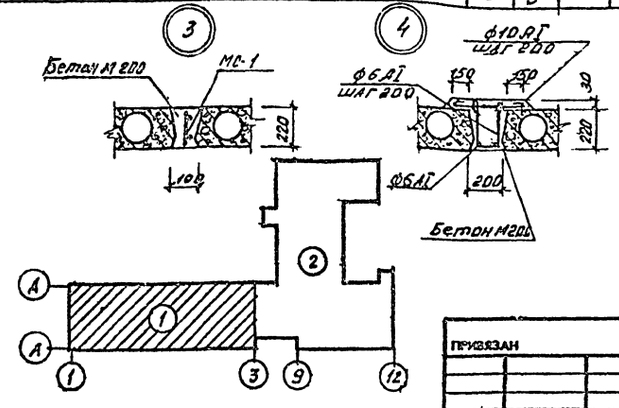

1. Настоящий лист рассматривать совместно с листом АС-26
2. Общие примечания см. лист АС-23.

42

9321/1

Нач. отд.	Либерман		
Гл.ст.кон.	Захарченко		
ГАП	Саган		
Рук.гр.	Ярославский		
Проверил	Путкарадзе		
Разраб.	Мартыненко		

ПРИВЯЗАН

Инв.№

ТП 224-1-492.86 –АС

Средняя общеобразовательная школа на 11 классов (306 учащихся)

Блок №1

Стадия	Лист	Листов
Р	25	

Схема расположения элементов покрытия

Госстрой УССР
Укрпромтрадсоюзпрострой г.Киев

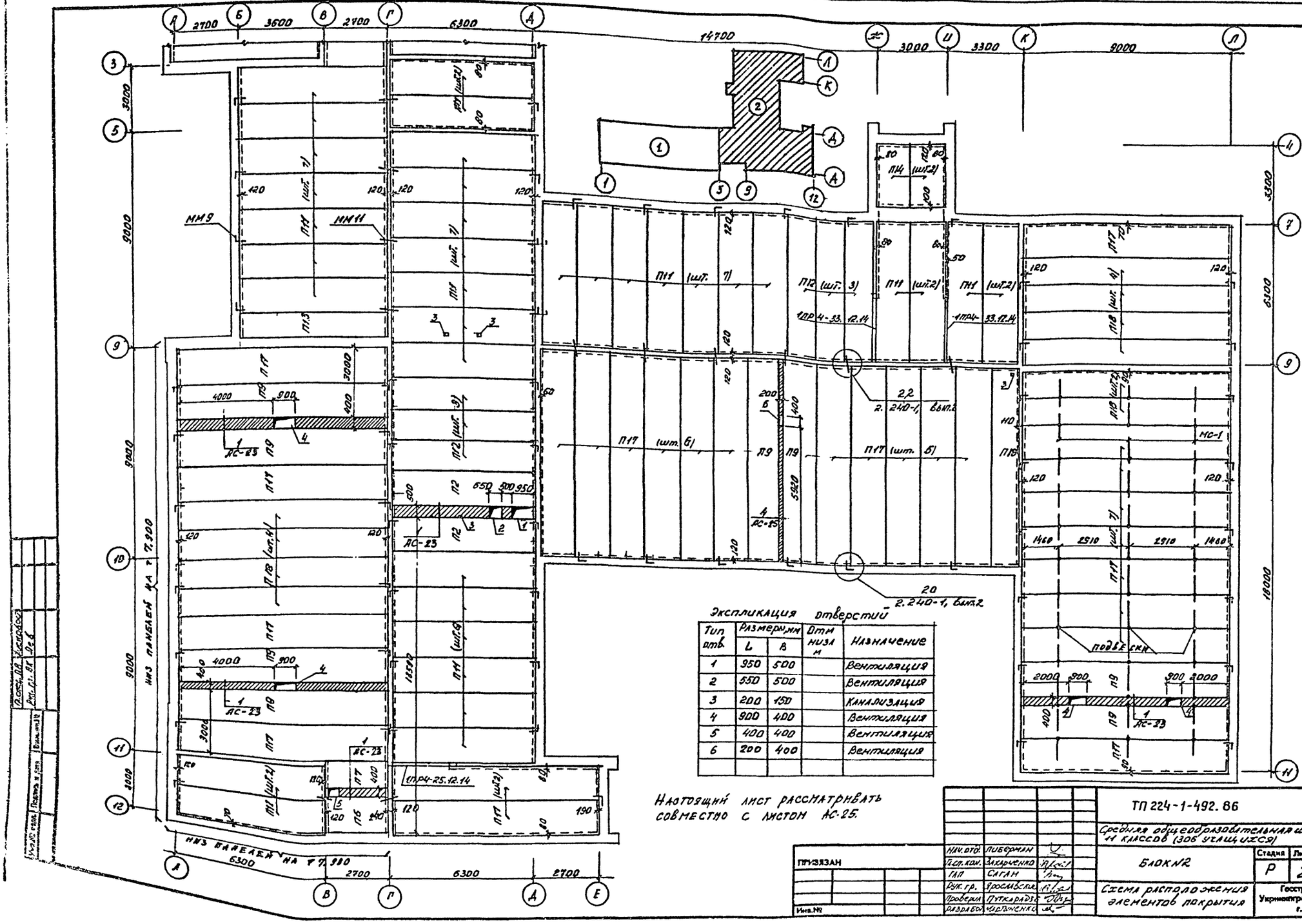

Экспликация отверстий

Тип отв.	Размеры, мм L	Размеры, мм B	Отм низа м	Назначение
1	950	500		Вентиляция
2	550	500		Вентиляция
3	200	150		Канализация
4	900	400		Вентиляция
5	400	400		Вентиляция
6	200	400		Вентиляция

Настоящий лист рассматривать совместно с листом АС-25.

ПРИВЯЗАН	Нач. отд.	Либерман	
	Гл. сп. кон.	Захарченко	
	ГАП	Саган	
	Рук. гр.	Ярославский	
	Проверил	Путкарадзе	
Инв. №	Разработ.	Мартыненко	

ТП 224-1-492.86 -АС

Средняя общеобразовательная школа на 11 классов (306 учащихся)

Блок №2

Схема расположения элементов покрытия

Стадия	Лист	Листов
Р	26	

Госстрой УССР Укринжпгражданскстрой г.Киев

43

9321/1

Козырек Км-1

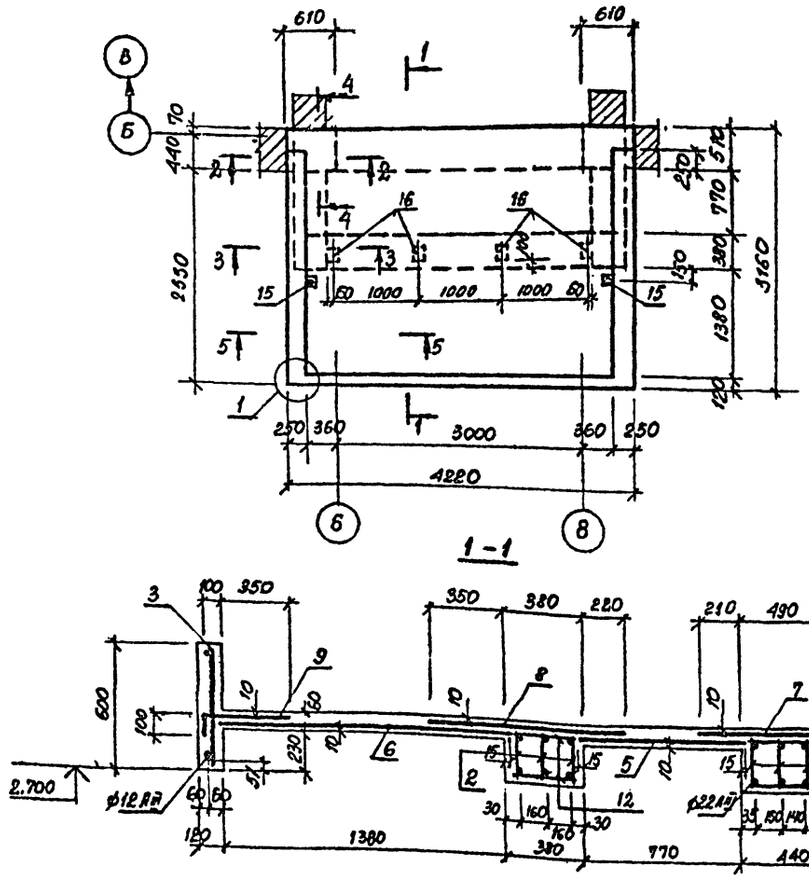

Схема расположения арматурных сеток

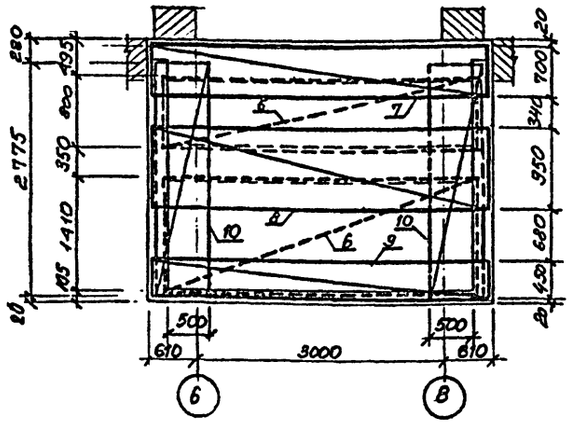

Спецификация элементов

Формат	Зона	Позиц.	Обозначение	Наименование	Кол.	Примеч.
				Козырек Км-1		
				Сборочные единицы и детали		
				Каркасы плоские		
		1	АС-29	КР-1	4	21.65кг
		2	АС-29	КР-2	3	7.10кг
		3	АС-29	КР-3	1	8.77кг
		4	АС-29	КР-4	4	6.26кг
				Сетки арматурные		
		5	ГОСТ 8478-81	$\frac{5Вр1-(\times200)+100}{5Вр1-200}$ 800×3750 $\frac{50}{75}$	1	3.72кг
		6	ГОСТ 8478-81	$\frac{5Вр1-(\times200)+100}{5Вр1-200}$ 1410×3750 $\frac{55}{75}$	1	6.65кг
		7	ГОСТ 8478-81	$\frac{5Вр1-200}{5Вр1-200}$ 700×4190 $\frac{50}{160}$	1	4.45кг
		8	ГОСТ 8478-81	$\frac{5Вр1-200}{5Вр1-200}$ 950×4190 $\frac{25}{160}$	1	5.85кг
		9	ГОСТ 8478-81	$\frac{5Вр1-(\times200)+100}{5Вр1-200}$ 550×4190 $\frac{105}{185}$	1	3.9кг
		10	ГОСТ 8478-81	$\frac{5Вр-1-(\times200)+100}{5Вр-1-200}$ 800×2775 $\frac{50}{90\times85}$	2	2.82кг
				Стержни одиночные		
		11		⌀ 6 АI ГОСТ 5781-82; С=490	58	0.11кг
		12		⌀ 6 АI ГОСТ 5781-82; С=360	38	0.08кг
		13		⌀ 6 АI ГОСТ 5781-82; С=230	30	0.05кг
		14		⌀ 16 АIII ГОСТ 5781-82; С=320	8	0.51кг
				Изделия закладные		
		15	АС-30	МН-4	2	1.15кг
		16	АС-30	МН-1	4	1.23кг
				Материалы		
				Бетон М 200, м³	2,64	

1-1

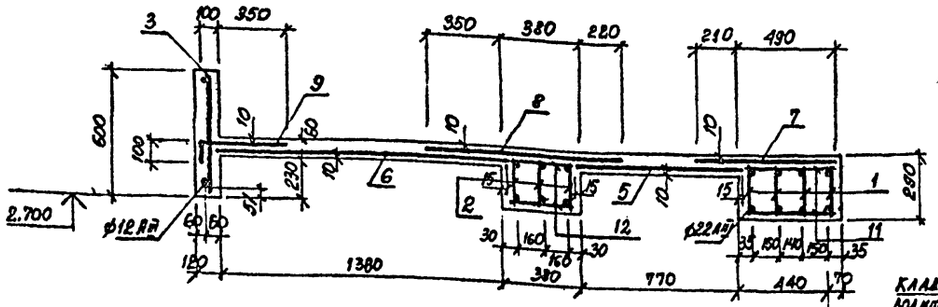

4-4

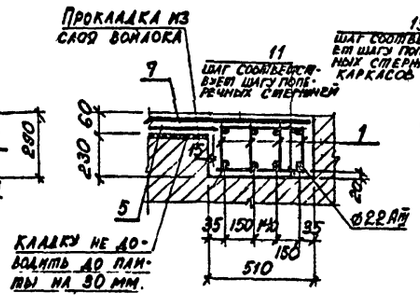

5-5

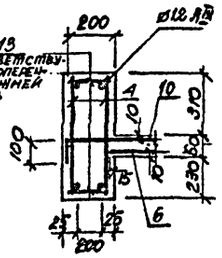

2-2

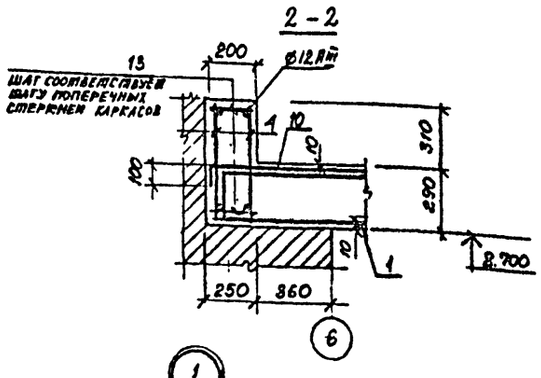

3-3

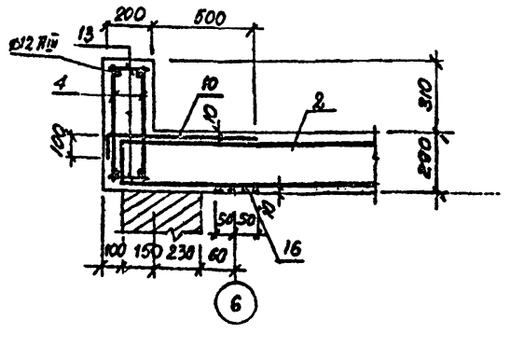

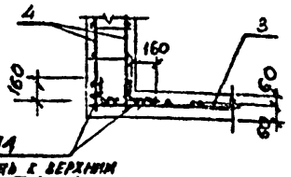

Выборка стали на один элемент

Марка	Арматурные изделия									Закладные изделия				Всего
	Сталь АI ГОСТ 5781-82			Сталь АIII ГОСТ 5781-82				Сталь Вр-1 ГОСТ 6727-80	Итого	Сталь АIII ГОСТ 5781-82	ВСт3кп2 ГОСТ 380-71	Труба ГОСТ 3262-75	Итого	
	⌀10	⌀6		⌀22	⌀16	⌀12	⌀10	⌀5		⌀12	-100×6	⌀50		
Км-1	7.08	33.27		48,4	30.56	9.96	18.68	27.39	175,34	0.88	4,46	0.80	6,14	181,48

Данный лист рассматривать совместно с листами АС-29, АС-30.

44

9321/1

Нач. отд.	Либерман		
Гл. сп. арх.	Штейнберг		
Гл. сп. кон.	Захарченко		
Гап	Саган		
Рук. груп.	Ярославский		
Провер.	Ярославский		
Разраб.	Трактовенко		

ПРИВЯЗАН

Инв.№

ТП 224-1-492.86 — АС

Средняя общеобразовательная школа на 11 классов (306 учащихся)

Козырек Км-1

Стадия	Лист	Листов
Р	27	

Госстрой УССР Укрпромгражданвальстрой г.Киев

Инв.№ подл. | Подпись и дата | Взам.инв.№

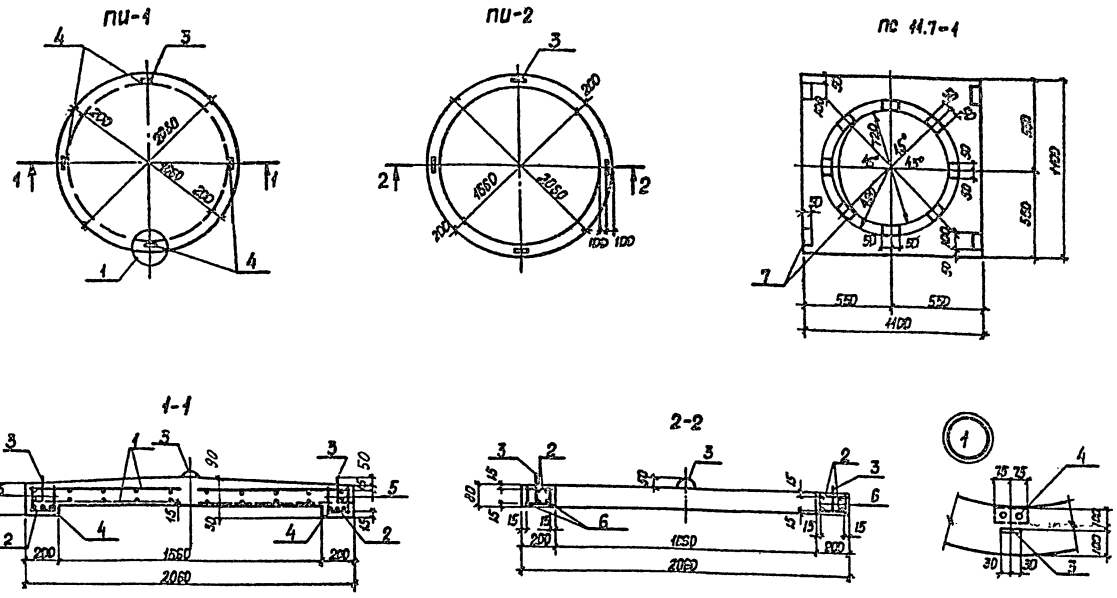

Спецификация элементов сборных конструкций

Формат	Зона	Поз.	Обозначение	Наименование	Кол-во	Примечание
				Крышка ПИ-1		
		1	АС-29	Арматурная сетка С-1	2	
		2	АС-29	Арматурная сетка С-2	1	
		3	АС-28	Подъемная петля П-1	4	
		4	АС-30	Изделие закладное МН-2	4	
		5		Одиночный стержень 6АI	16	ℓ=70
				Материалы		
				Бетон М-200, м³	0,33	
				Кольцо ПИ-2		
		2	АС-29	Арматурная сетка С-2	2	
		3	АС-28	Подъемная петля П-1	4	
		6		Одиночный стержень 6АI	62	ℓ=60
				Материалы		
				Бетон марки 200, м³	0,036	
				Подстаканник ПС11,7-1		
		7	АС-30	Закладная деталь МН-3	12	

Ведомость расхода стали на элемент, кг

Марка элемента	Изделия арматурные: Арматура класса А1 ГОСТ 5781-82				Всего	Изделия закладные: Арматура класса АI ГОСТ 5781-82			АIII ГОСТ 5781-82			Прокат марки В Ст.3 пс6-1 ТУ 14-1-3023-80				Всего	Общий расход
	ф10	ф6		Итого		ф6		Итого	ф12		Итого	-50×6	-90×8		Итого		
ПИ-1	2.0	24,4		25,4	26,4	—		—	0.8		0.8	—	3,2		3,2	4,0	39,4
ПИ-2	2.0	11,6		13,6	13,6	—		—	—		—	—	—		—	—	13.6
ПС 11.7-1	—	—	—	—	—	0,96	—	0,96	—	—	—	2,88	—	—	2,88	3.84	—

Ведомость деталей

Поз.	Эскиз
3	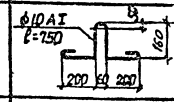

1. Подстаканник ПС 11.7-1 отличается от подстаканника ПС 11.7 по серии 1.269.1-4 только наличием закладных деталей.
2. Антикоррозийную защиту закладных деталей выполнять в соответствии со СНиП III-23-78.

45

9321/1

Привязан	Нач отд.	Либерман		ТП 224-1-492.86	—АС
	Гл.ен.кол.	Захарченко		Средняя общеобразовательная школа на 11 классов (306 - учащихся)	
	ГАП	Сагач		Стадия	Лист	Листов
	Рук.гр.	Ярославский		Р	28	
	Проверил	Ярославский		Индивидуальные ж.б. изделия ПИ-1; ПИ-2. Подстаканник ПС 11,7-1	Госстрой УССР Укрниипроэкспромсельстрой г. Киев
Инв.№	Разработ.	Мартыненко			

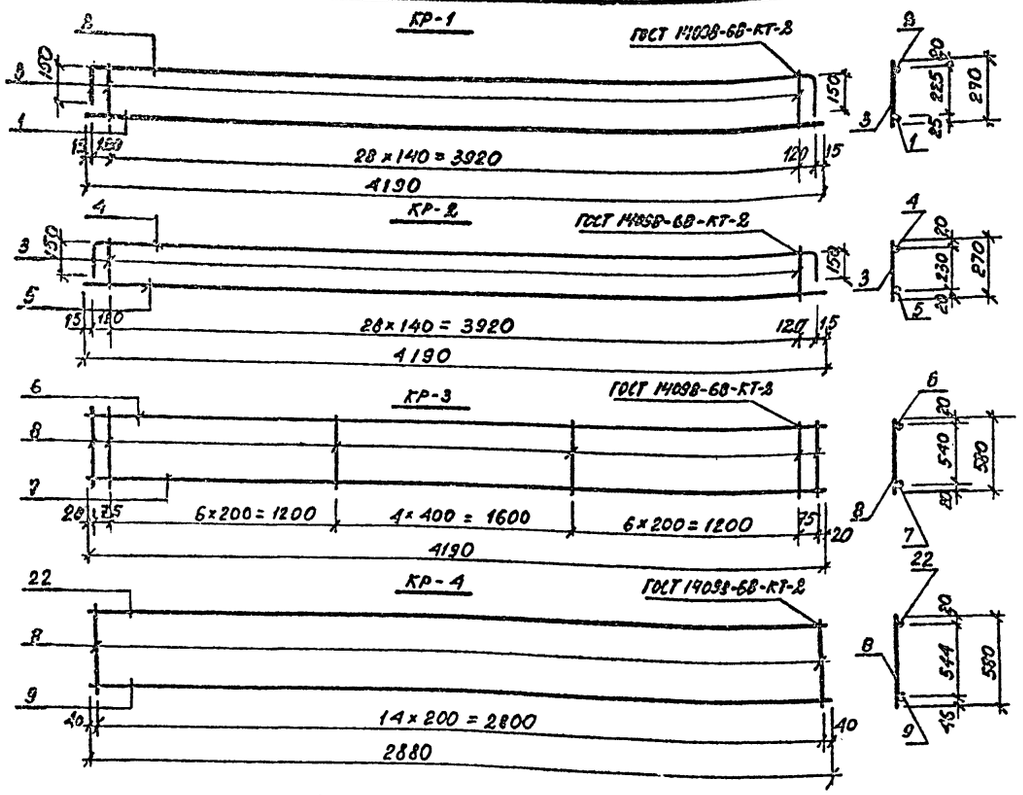

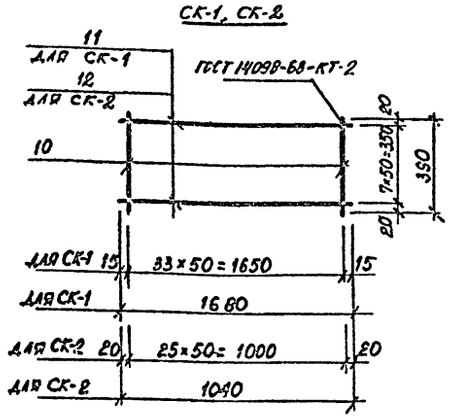

Ведомость деталей

Поз.	Эскиз
13	
14	
15	$Д_{13}$ = 2030
16	$Д_{14}$ = 1610
17	$Д_{15}$ = 1190
19	$Д_{16}$ = 770
20	$Д_{17}$ = 240
	$Д_{18}$ = 1860
	$Д_{20}$ = 1690

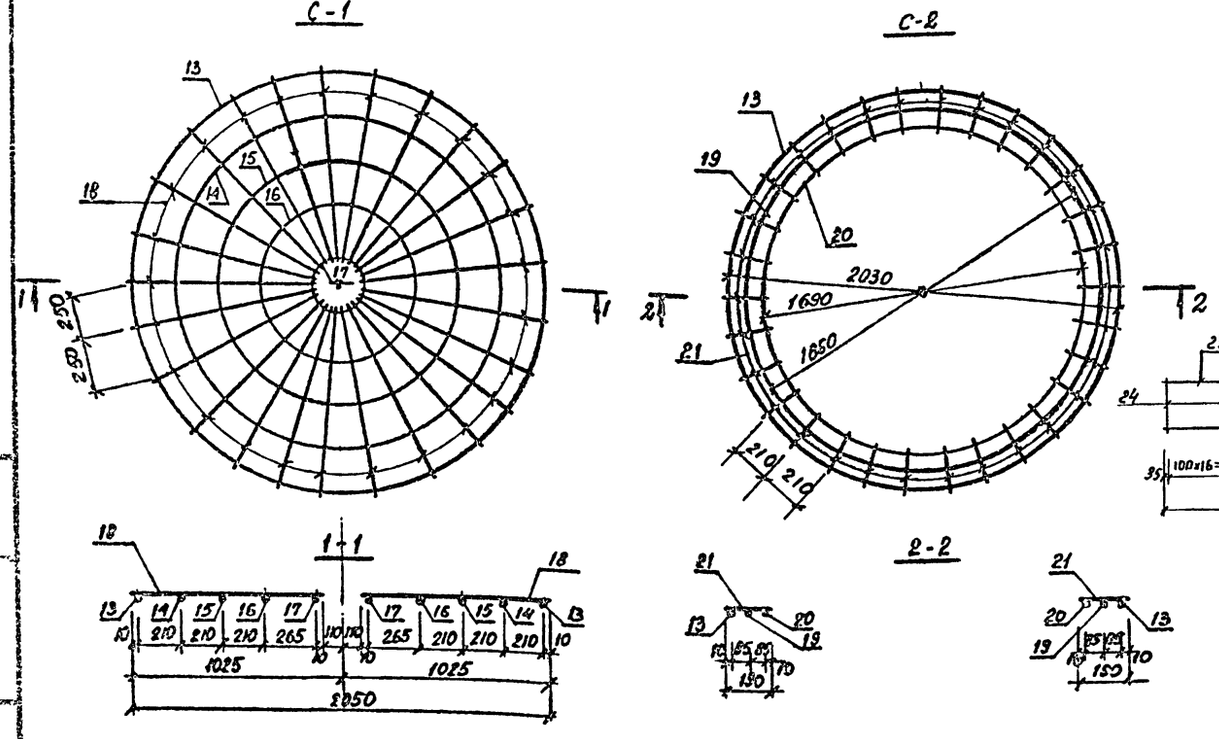

Арматурные сетки и каркасы изготавливать при помощи контактной точечной сварки в соответствии с указаниями ГОСТ 14098-68.

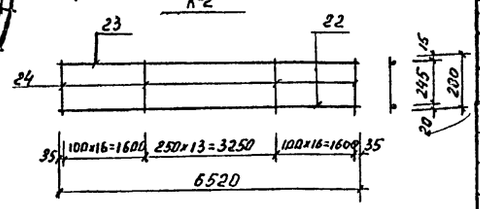

Спецификация элементов арматурных изделий

Формат	Зона	Позиц.	Обозначение	Наименование	Кол.	Примеч.
				Каркас плоский КР-1		20,72 кг
		1		⌀22 А III ГОСТ 5781-82, ℓ=4190	1	12,1 кг
		2		⌀16 А III ГОСТ 5781-82, ℓ=4460	1	6,88 кг
		3		⌀6 А I ГОСТ 5781-82, ℓ=270	29	1,74 кг
				Каркас плоский КР-2		7,10 кг
		8		⌀6 А I ГОСТ 5781-82; ℓ=270	29	1,74 кг
		4		⌀10 А III ГОСТ 5781-82, ℓ=4460	1	2,76 кг
		5		⌀10 А III ГОСТ 5781-82; ℓ=4190	1	2,60 кг
				Каркас плоский КР-3		8,77 кг
		6		⌀10 А III ГОСТ 5781-82; ℓ=4190	1	2,60 кг
		7		⌀12 А III ГОСТ 5781-82; ℓ=4190	1	3,72 кг
		8		⌀6 А I ГОСТ 5781-82; ℓ=580	19	2,45 кг
				Каркас плоский КР-4		6,26 кг
		22		⌀12 А III ГОСТ 5781-82; ℓ=2880	1	2,56 кг
		8		⌀6 А I ГОСТ 5781-82; ℓ=580	15	1,93 кг
		9		⌀10 А I ГОСТ 5781-82; ℓ=2880	1	1,77 кг
				Сетка СК-1		2,40 кг
		10		⌀4 Вр-1 ГОСТ 6727-80; ℓ=390	34	1,19 кг
		11		⌀4 Вр1 ГОСТ 6727-80; ℓ=1680	8	1,21 кг
				Сетка СК-2		1,66 кг
		10		⌀4 Вр1 ГОСТ 6727-80; ℓ=390	26	0,91 кг
		12		⌀4 Вр1 ГОСТ 6727-80; ℓ=1040	8	0,75 кг
				Сетка С-1		5,01 кг
		13		⌀6 А I ГОСТ 5781-82; ℓ=6640	1	1,47 кг
		14		⌀6 А I ГОСТ 5781-82; ℓ=5320	1	1,18 кг
		15		⌀6 А I ГОСТ 5781-82; ℓ=4000	1	0,89 кг
		16		⌀6 А I ГОСТ 5781-82; ℓ=2670	1	0,59 кг
		17		⌀6 А I ГОСТ 5781-82; ℓ=1010	1	0,25 кг
		18		⌀6 А I ГОСТ 5781-82; ℓ=915	25	5,01 кг
				Сетка С-2		5,3 кг
		13		⌀6 А I ГОСТ 5781-82; ℓ=6640	1	1,47 кг
		19		⌀6 А I ГОСТ 5781-82; ℓ=6100	1	1,35 кг
		20		⌀6 А I ГОСТ 5781-82; ℓ=5570	1	1,24 кг
		21		⌀6 А I ГОСТ 5781-82; ℓ=190	30	1,31 кг
				Каркас К-2		26,34 кг
		22		⌀22 А III ГОСТ 5781-82; ℓ=6520	1	19,46 кг
		23		⌀10 А I ГОСТ 5781-82; ℓ=6520	1	4,02 кг
		24		⌀6 А I ГОСТ 5781-82; ℓ=280	46	2,86 кг

9321/1 46

ТП 224-1-492.86 —АС

Средняя общеобразовательная школа на 11 классов (306 учащихся)

Нач. отд.	Либерман	
Гл. сп. кон.	Захарченко	
ГАП	Саган	
Рук. гр.	Ярославский	
Провер.	Ярославский	
Разраб.	Трактовенко	

Стадия: Р | Лист: 29 | Листов:

Арматурные изделия. Каркасы КР-1 ... КР-4, К-2. Сетки СК-1, СК-2, С-1, С-2

Госстрой УССР Укринжпроиздательстрой г.Киев

Привязан

Инв. №

МН-1

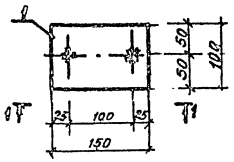

МН-2

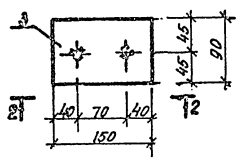

МН-3

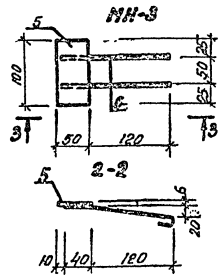

МС-1

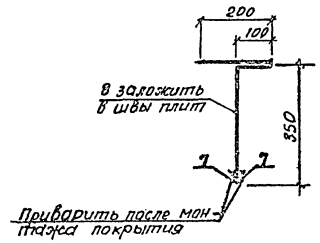

МС-2

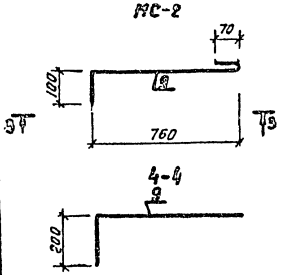

МС-9

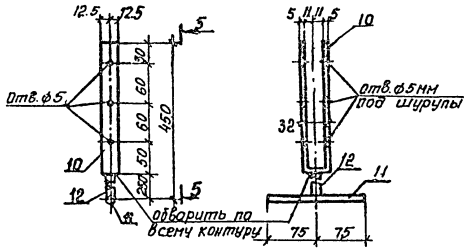

МС-4

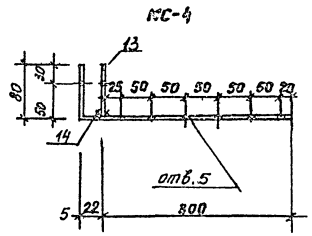

МС-5

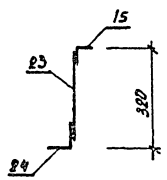

МС-6

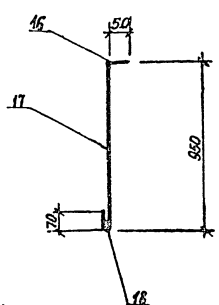

МС-7

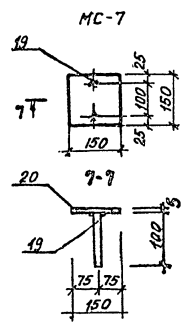

МН-4

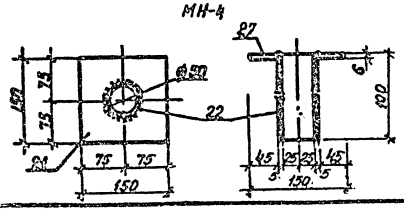

1. Материал металлоизделий - прокатная сталь класса С235 и арматура класса АI, АIII
2. Сварку производить электродами типа Э-42 высота шва $h_{шв}$ = 4 мм.
3. Металлические изделия после изготовления покрыть эмалевыми красками за 2 раза.

Спецификация металлических элементов

Серия	Заказ	Поз.	Обозначение	Наименование	Кол.	Примечание
				Закладная деталь МН-1		0,93
		1	ГОСТ 103-76	−100×6 ℓ=150	1	0,71
		2	ГОСТ 5781-82	ф 12 AIII ℓ=250	2	0,22
				Закладная деталь МН-2		1,0
		3	ГОСТ-103-76	−90×8 ℓ=150	1	0,8
		4	ГОСТ 5781-82	ф 12 AIII ℓ=90	2	0,2
				Закладная деталь МН-3		3,84
		5	ГОСТ 103-76	−50×5, ℓ=100	1	0,35
		6	ГОСТ 5781-82	ф 6 AI, ℓ=200	2	2,09
				МС-1		22,27
		7	ГОСТ 5781-82	ф 10 AI ℓ=16500	2	16,36
		8	ГОСТ 5781-82	ф 10 AI ℓ=650	12	4,86
				МС-2		0,71
		9	ГОСТ 5781-82	ф 10 AI ℓ=1150		0,71
				МС-3		0,99
		10	ГОСТ 103-76	−25×5 ℓ=432	1	0,43
		11	ГОСТ 5781-82	ф 10 AI ℓ=150	1	0,10
		12	ГОСТ 5781-82	ф 16 AI ℓ=250	1	0,46
				МС-4		0,47
		13	ГОСТ 103-76	−25×5 ℓ=75	1	0,07
		14	ГОСТ 103-76	−25×5 ℓ=410	1	0,40
				МС-5		1,78
		15	ГОСТ 8509-72	∠ 50×5 ℓ=100	1	0,35
		23	ГОСТ 5781-82	ф 16 AI ℓ=300	1	0,47
		24	ГОСТ 8509-72	∠ 70×5 ℓ=200	1	0,96
				МС-6		1,0
		16	ГОСТ 8509-72	∠ 50×5 ℓ=70	1	0,26
		17	ГОСТ 6781-82	ф 18 AI ℓ=1020	1	0,62
		18	ГОСТ 5781-82	ф 10 AI ℓ=200	1	0,12
				МС-7		0,95
		19	ГОСТ 5781-82	ф 10 AIII ℓ=100	2	0,06
		20	ГОСТ 103-76	−5×150 ℓ=150	1	0,89
				Закладная деталь МН-4		1,23
		21	ГОСТ 103-76	−6×150 ℓ=150	1	0,81
		22	ГОСТ 3262-75*	ф 50, ℓ=700	1	0,42

					ТП 224-1-492.86		-АС
					Средняя общеобразовательная школа на II классов (306 учащихся)		
Привязан:						Стадия	Лист	Листов
						Р	30	
Инв.№	Нач.отд.	Лихерлон			Металлические элементы МН-1...МН-4 МС-1...МС-7	Госстрой УССР Укрпиигражданстроя г.Киев	
	Гл.спец.	Заморенко					
	ГИП	Сапан					
	Рук.гр.	Васильева					
	Проверил	Пилараса					
	Разраб.	Марченко					

47

9321/1

СТ-3

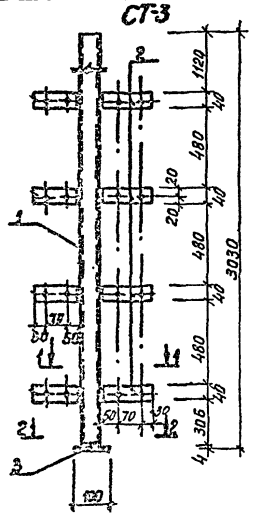

СТ-2

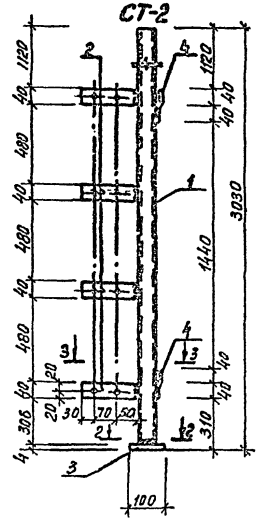

СТ-1 (СТ-4 зеркально)

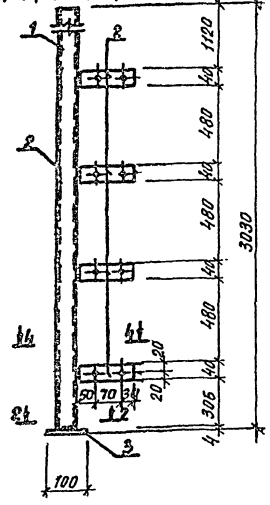

МС-8

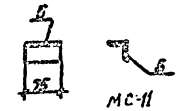

МС-11

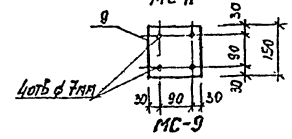

МС-9

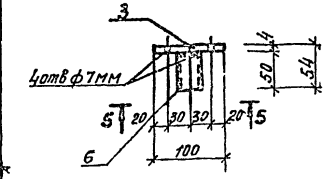

5-5

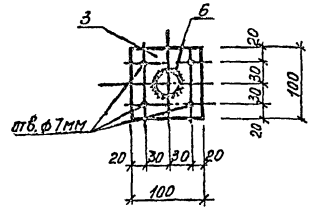

МС-10

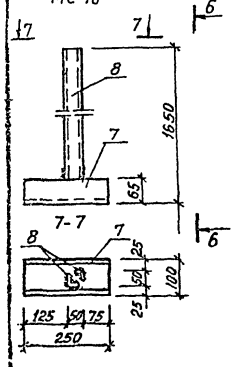

6-6

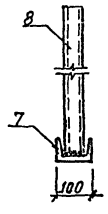

1-1

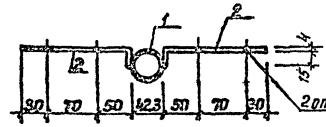

3-3

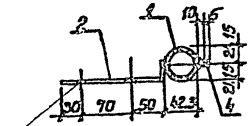

8-8

7-7

2-2

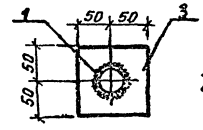

4-4



К-1

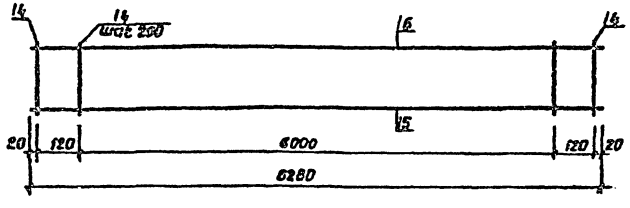

ВРМ-1

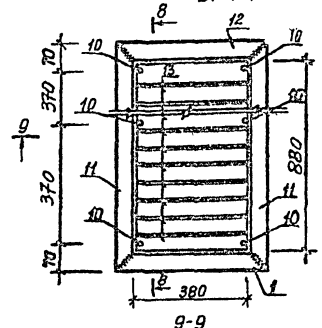

9-9

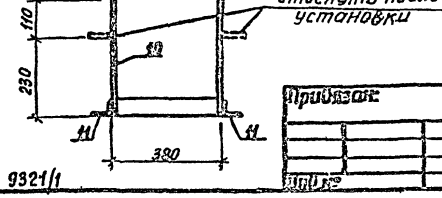

1. Материал металлоизделий - прокатная сталь класса С38/23 и арматура класса АI.
2. Сварку производить электродами типа Э-42 высота шва $h_{шв}$ = 4мм.
3. Металлические изделия после изготовления покрыть эмалевыми красками за 2 раза.

Спецификация металлических элементов

Позиция	Зона	Поз.	Обозначение	Наименование	Кол.	Примечание
				СТ-1		9.26кг
		1	ГОСТ 3262-75*	Тр. dу 32, ℓ=3026	1	8.1
		2	ГОСТ 103-76	-40×4; ℓ=170	4	0.84
		3	ГОСТ 103-76	-4×100, ℓ=100	1	0.31
				СТ-2		9.3
		1	ГОСТ 3262-75*	Тр. dу 32 ℓ=3026	1	8.1
		2	ГОСТ 103-76	-40×4; ℓ=170	4	0.84
		3	ГОСТ 103-76	-4×100; ℓ=100;	1	0.31
		4	ГОСТ 5781-82	ф 6 АI; ℓ=90;	2	0.04
				СТ-3		10.09
		1	ГОСТ 3262-75*	Тр. dу=32 ℓ=3026	1	8.1
		2	ГОСТ 103-76	-40×4; ℓ=170;	8	1.68
		3	ГОСТ 103-76	-4×100; ℓ=100;	1	0.31
				СТ-4		9.26
		1	ГОСТ 3262-75*	Тр. dу=32; ℓ=3026	1	8.1
		2	ГОСТ 103-76	-40×4; ℓ=170;	4	0.84
		3	ГОСТ 103-76	-4×100; ℓ=100;	1	0.31
				МС-8		0.28
		5	ГОСТ 8509-72	∠50×5; ℓ=75	1	0.28
				МС-9		0.44
		3	ГОСТ 103-76	-4×100 ℓ=100	1	0.31
		6	ГОСТ 3262-75*	dу 25 ℓ=50	1	0.14
				МС-10		14.55
		7	ГОСТ 8240-72	[10; ℓ=250;	1	2.85
		8	ГОСТ 8509-72	∠50×5; ℓ=1540;	8	12.4
				МС-11		0.82
		9	ГОСТ 103-76	-50×5; ℓ=150	1	0.82
				ВРМ-1		22.38
		10	ГОСТ 5781-82	ф 10 АI; ℓ=340	6	1.26
		11	ГОСТ 8509-72	∠50×5; ℓ=980	2	7.4
		12	ГОСТ 8509-72	∠50×5; ℓ=480	2	3.62
		13	ГОСТ 103-76	-40×4; ℓ=350	21	10.1
				К-1		15.3
		14	ГОСТ 5781-82	ф 6 АI ℓ=200	33	1.45
		15	ГОСТ 5781-82	ф 16 АIII ℓ=6280	1	9.95
		16	ГОСТ 5781-82	ф 10 АI ℓ=6280	1	3.9

ТП 224-1-492.86 АС

Средняя общеобразовательная школа на 11 классов (306 учащихся)

Гип	Сагин			Стадия	Лист	Листов
Рук. гр.	Зосимович			Р	31	
Инженер	Литвинова					
Народ. контр.	Нечаев					

Металлические элементы: СТ-1... СТ-4; МС-8... МС-11; ВРМ-1; К-1

Госстрой УССР УкрНИИпроектстальконструкция г. Киев

Привязан:

Инв. № подл. | Подпись и дата | Взам. инв. №

9321/1

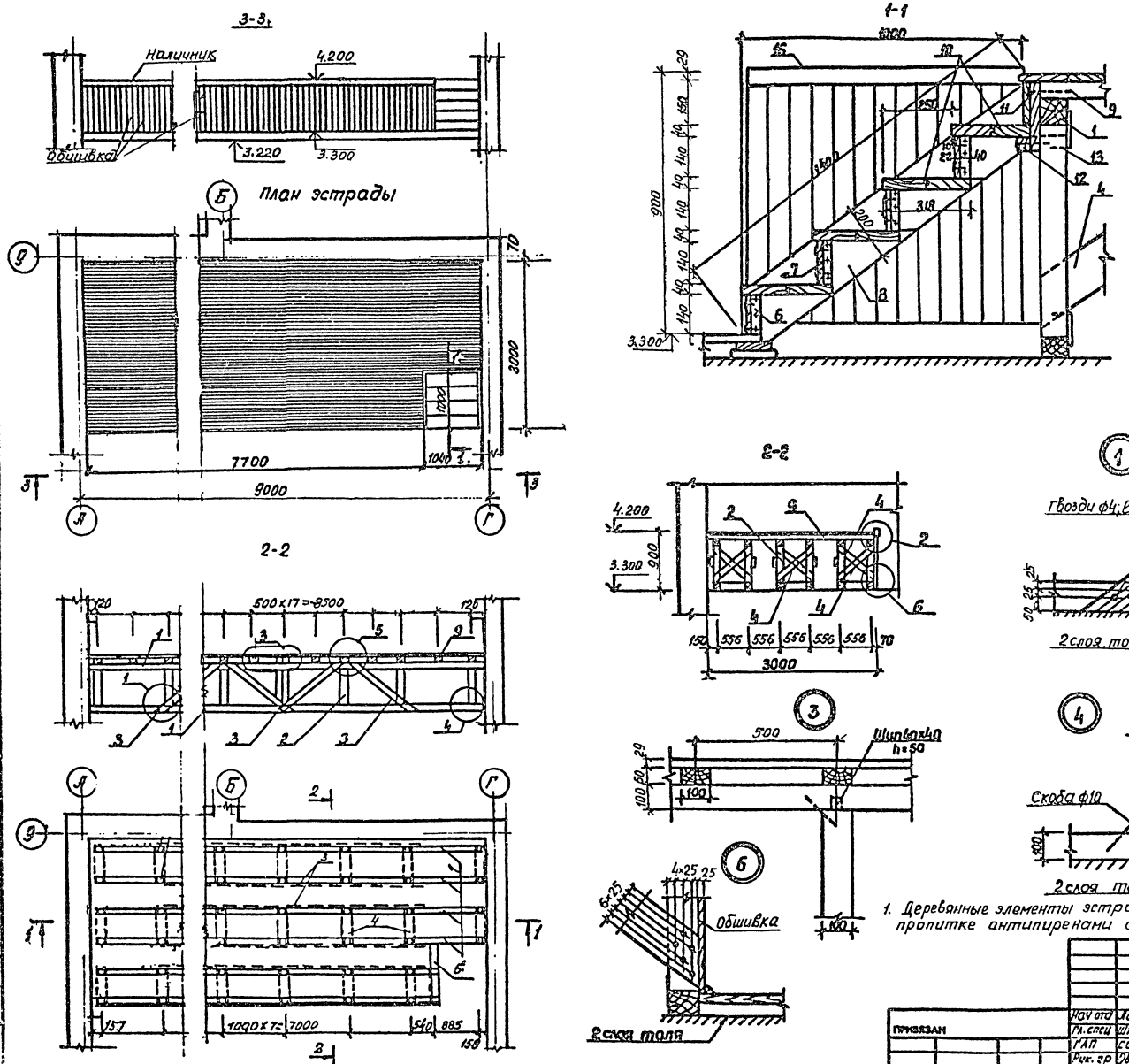

Спецификация

Гат. поз.	Наименование элемента	Категория	Длина мм	Сечение B×h	Кол. шт.	Общая длина	Кубатура, м³
1	Лежень-прогон	II	—	100×100	—	100.1	1.0
2	Стойка	II	720	100×100	60	43.2	0.430
3	Связи	III	1700	25×150	30	51.0	0.191
4	Связи	III	1000	25×150	116	11.6	0.04
5	Прогон	II	1100	100×100	1	1.1	0.011
6	Брусок	III	140	40×40	16	2.24	0.004
7	Подступенок	III	960	140×22	4	3.84	0.012
8	Тетива	II	1400	40×200	4	5.6	0.045
9	Лаги	II	—	60×100	—	51.0	0.306
10	Проступь	II	960	310×40	8	7.68	0.095
11	Подступенок	III	960	150×22	2	1.92	0.006
12	Черепной брусок	II	1040	40×40	1	1.04	0.002
13	Доска	II	1040	240×40	1	1.04	0.010
14	Обшивка	III	—	δ=25	—	90 м²	0.225
15	Наличник	II	8700	54×25	—	8.7	0.012

Итого: 2.389

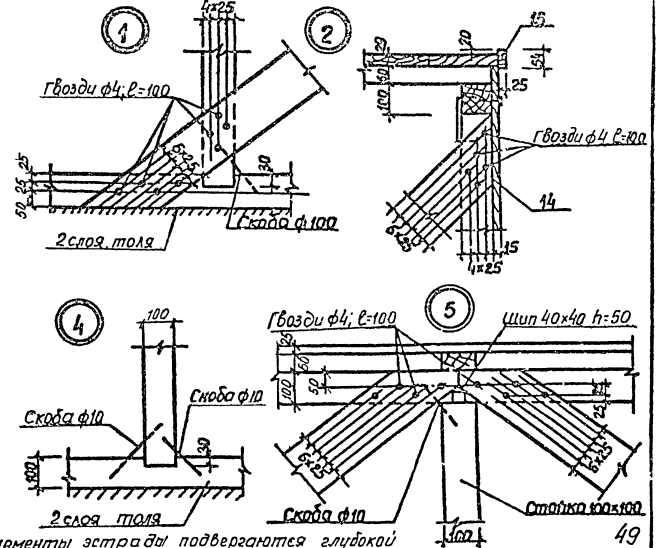

1. Деревянные элементы эстрады подвергаются глубокой пропитке антипиренами с поглощением солей не менее 75 кг/м³.

49

9321/1

ПРИВЯЗАН	Нач отд	Лидерман	
	Гл. спец	Штейнберг	
	ГАП	Саган	
	Рук. гр	Овчинников	
	Проверил	Саган	
	Разраб.	Овчинников	

ТП 224-1-492.86 -АС

Средняя общеобразовательная школа на 11 классов (306 учащихся)

Стадия	Лист	Листов
Р	32	

Устройство эстрады

Госстрой УССР Укрнижпроводсельстрой г.Киев

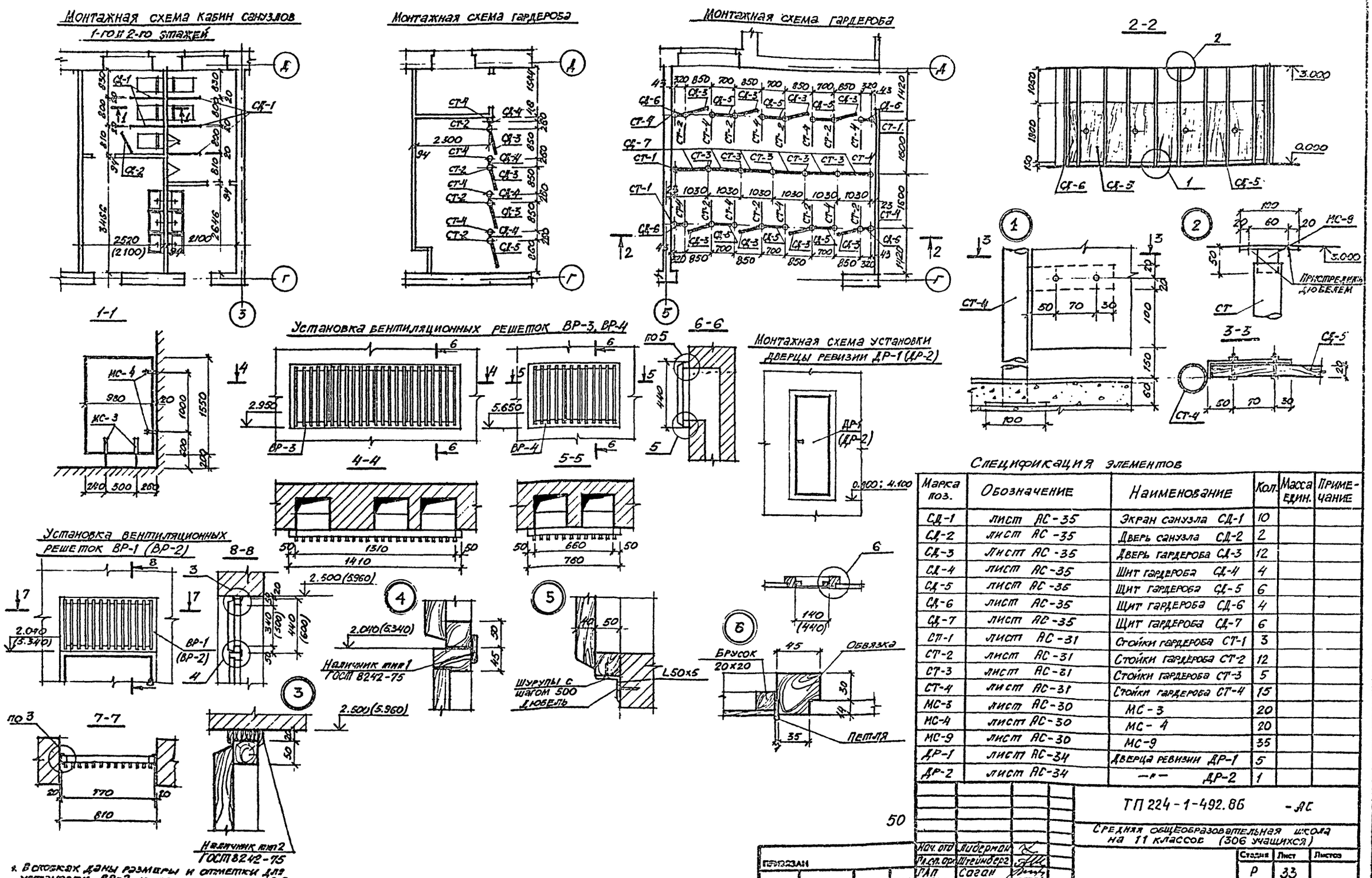

1. В скобках даны размеры и отметки для установки ВР-2 и дверцы ревизии ДР-2
2. Расход уголка 50х5 на установку вентиляционных решеток ВР-3, ВР-4 — 42.1 кг.

Спецификация элементов

Марка поз.	Обозначение	Наименование	Кол.	Масса един.	Примечание
СД-1	лист АС-35	Экран санузла СД-1	10		
СД-2	лист АС-35	Дверь санузла СД-2	2		
СД-3	лист АС-35	Дверь гардероба СД-3	12		
СД-4	лист АС-35	Щит гардероба СД-4	4		
СД-5	лист АС-35	Щит гардероба СД-5	6		
СД-6	лист АС-35	Щит гардероба СД-6	4		
СД-7	лист АС-35	Щит гардероба СД-7	6		
СТ-1	лист АС-31	Стойки гардероба СТ-1	3		
СТ-2	лист АС-31	Стойки гардероба СТ-2	12		
СТ-3	лист АС-31	Стойки гардероба СТ-3	5		
СТ-4	лист АС-31	Стойки гардероба СТ-4	15		
МС-3	лист АС-30	МС-3	20		
МС-4	лист АС-30	МС-4	20		
МС-9	лист АС-30	МС-9	35		
ДР-1	лист АС-34	Дверца ревизии ДР-1	5		
ДР-2	лист АС-34	—"— ДР-2	1		

ТП 224-1-492.86 -АС

Средняя общеобразовательная школа на 11 классов (306 учащихся)

Нач. отд.	Либерман	
Гл. сп. арх.	Штейнберг	
ГАП	Саган	
Рук. гр.	Овчинников	
Проверил	Овчинников	
Разработ.	Селиверстов	

Стадия	Лист	Листов
Р	33	

Монтажные схемы кабин санузлов и гардероба. Установка вентиляционных решеток ВР-1...ВР-4 и дверок ревизии

Госстрой УССР Укринжпромдансельстрой г.Киев

ПРИВЯЗАН

Инв. №

9321/1

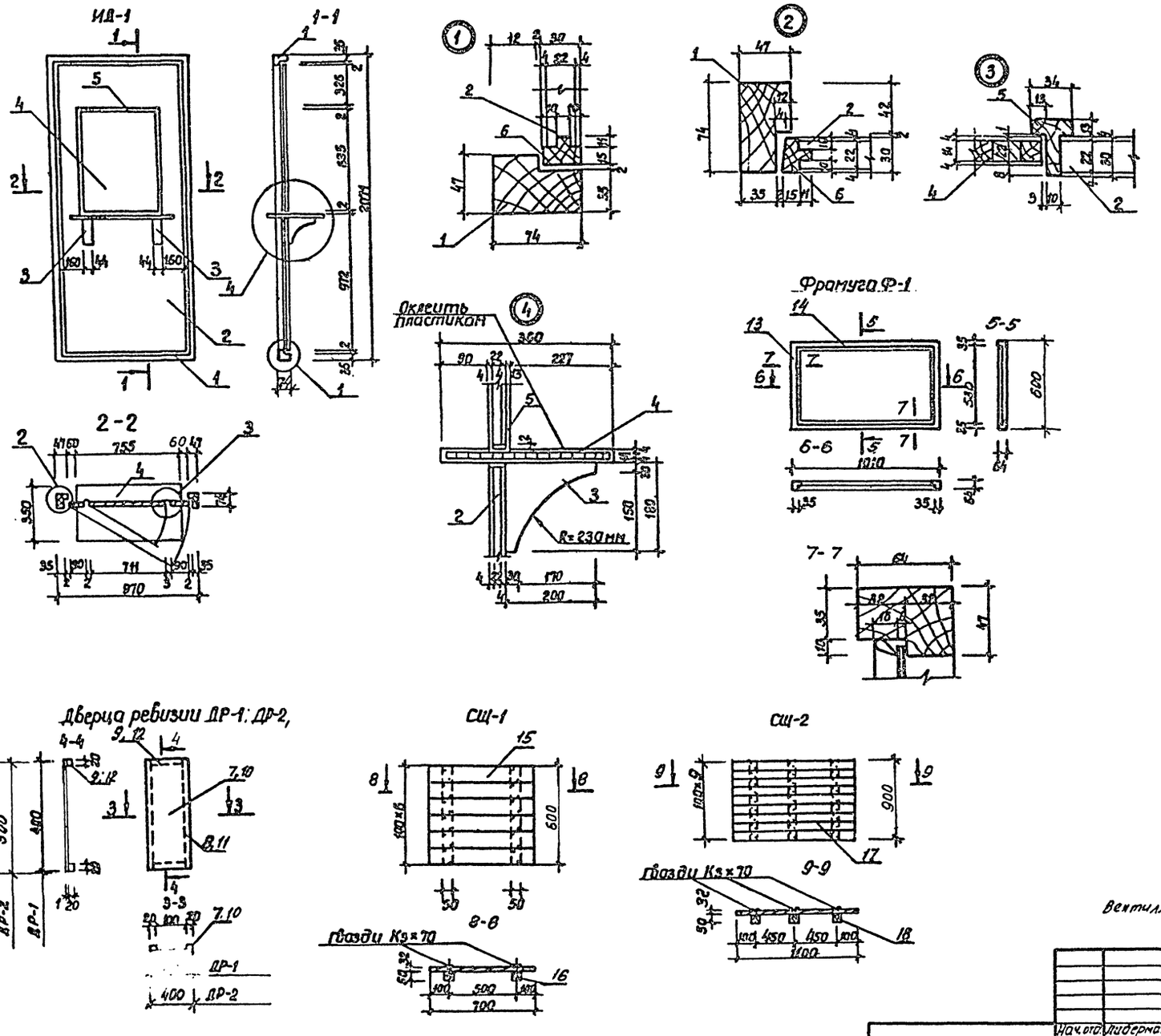

Спецификация деревянных элементов

N поз	Наименование	Кат. древ	Длина мм	Сечение в×h мм	Кол	Общая длина м	Кубатура м³
	Дверь с раздаточным окном ИД-1						
1	Брусок	II	-	47×74	-	6.082	0.0213
2	Плита ДСП	-	1997	30×895	-	1.997	0.0519
3	Доска	II	200	44×180	2	0.400	0.003
4	Рейка	II	-	14×40	-	19.1	0.0107
5	Брусок	II	-	34×43	-	2.85	0.0411
6	Брусок	II	-	26×40	-	5.786	0.0451
						Итого:	0.1704
	Дверца ревизии ДР-1						
7	Плита ДВП	-	400	14×140	1	0.4	0.0008
8	Брусок	II	400	20×20	2	0.8	0.0003
9	Брусок	II	100	20×20	2	0.2	0.0001
						Итого:	0.0004
	Дверца ревизии ДР-2						
10	Плита ДВП	-	500	14×400	1	0.5	0.0014
11	Брусок	II	500	20×20	2	1.0	0.0004
12	Брусок	II	400	20×20	2	0.8	0.003
						Итого:	0.0007
	Фрамуга Ф-1						
13	Брусок	II	600	47×64	2	1.2	0.0036
14	Брусок	II	1010	47×64	2	2.02	0.006
						Итого:	0.0096
	Съемный щит СЩ-1						
15	Доска	II	700	32×100	6	4.2	0.0134
16	Брусок	II	600	50×50	3	1.8	0.0045
						Итого:	0.0179
	Съемный щит СЩ-2						
17	Доска	II	1100	32×100	9	9.9	0.0317
18	Брусок	II	900	50×50	3	2.7	0.0068
						Итого:	0.0385
	Вентиляционная решетка ВР-5						
29	Рейка	II	480	20×40	21	10.08	0.0081
30	Брусок	II	500	50×50	2	1.000	0.0025
31	Брусок	II	900	50×50	2	1.800	0.0045
						Итого:	0.0151

Вентиляционную решетку ВР-5 см. лист АС-35 51

9321/1

ТП 224-1-492.86 - АС

Средняя общеобразовательная школа на 11 классов (306 учащихся)

Нач. отд.	Лидерман		
Гл. сп. орг.	Штейнберг		
ГАП	Саган		
Рук. гр.	Овчинников		
Провер.	Саган		
Разраб.	Овчинников		

ПРИВЯЗАН

Инв. №

Стадия	Лист	Листов
Р	34	

Деревянные изделия ИД-1; ДР-1; ДР-2; Ф-1; СЩ-1; СЩ-2

Гесстрой УССР Укрмежграждансельстрой г.Киев

Лестница в кинопроекционную

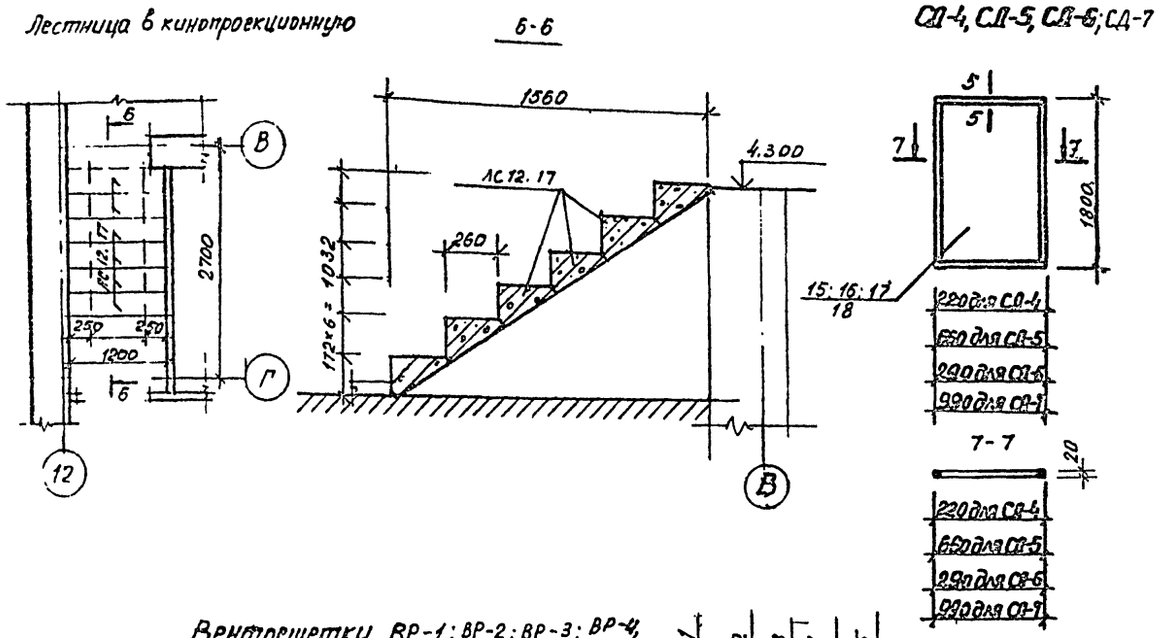

Вентрешетки ВР-1; ВР-2; ВР-3; ВР-4, ВР-5.

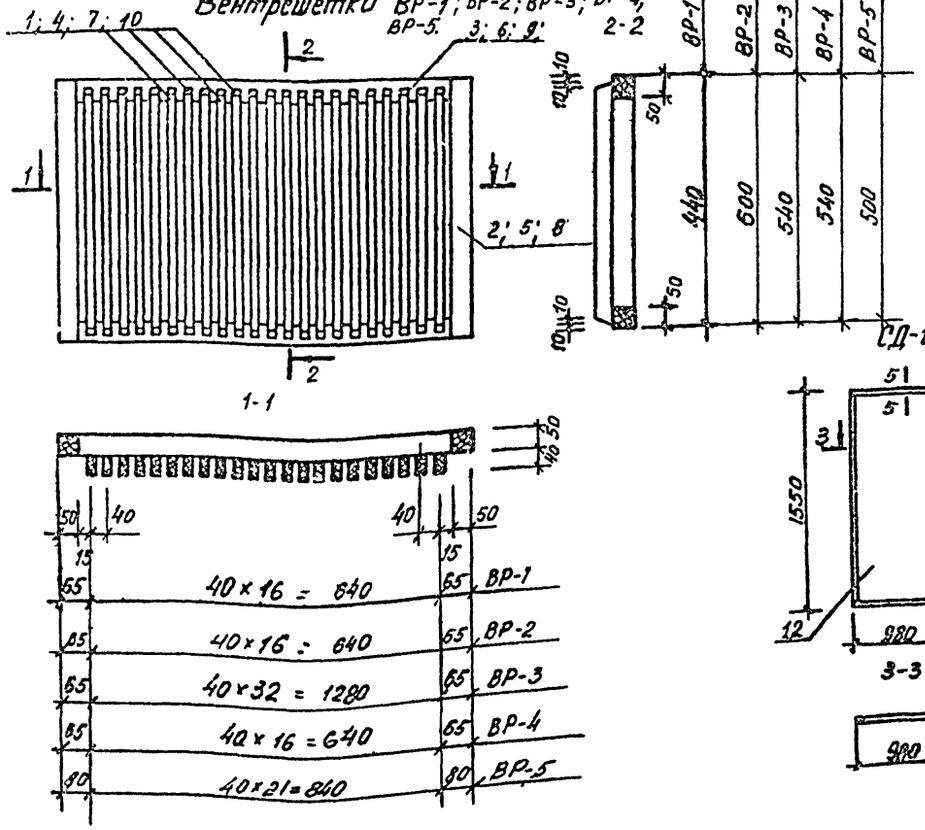

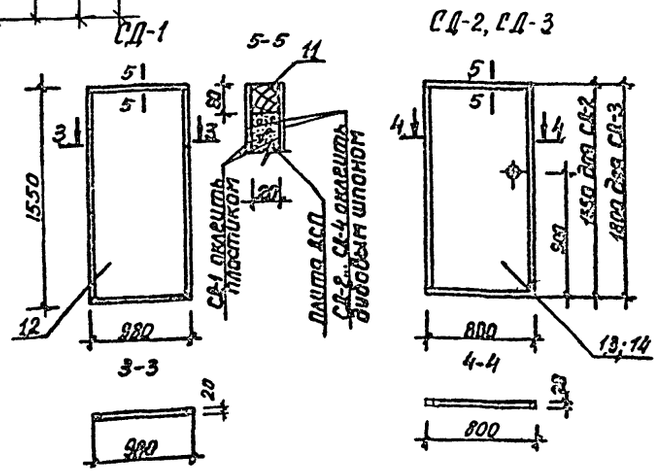

Спецификация деревянных элементов

N поз.	Наименование	Кат. древ.	Длина мм	Сеч. в×h мм	Кол.	Общая длина м	Кубатура м³
	Вентиляционная решетка ВР-1						
1	Рейка	II	420	20×40	16	6.72	0.0054
2	Брусок	II	440	50×50	2	0.88	0.0022
3	Брусок	II	670	50×50	2	1.34	0.0034
				Итого:			0.011
	Вентиляционная решетка ВР-2						
4	Рейка	II	580	20×40	16	9.28	0.0074
5	Брусок	II	600	50×50	2	1.2	0.003
6	Брусок	II	670	50×50	2	4.5	0.0034
				Итого:			0.0138
	Вентиляционная решетка ВР-3						
7	Рейка	II	520	20×40	32	16.64	0.0133
8	Брусок	II	540	50×50	2	1.08	0.0027
9	Брусок	II	1310	50×50	2	2.62	0.0066
				Итого:			0.016
	Вентиляционная решетка ВР-4						
10	Рейка	II	520	20×40	16	8.32	0.0067
8	Брусок	II	540	50×50	2	1.08	0.0027
6	Брусок	II	670	50×50	2	1.34	0.0034
				Итого:			0.0128
	Экран санузла СД-1						
11	Брусок	-	20×20	—		5.05	0.0020
12	Плита ДСП	-	1510	20×940			0.0283
				Итого:			0.0020
	Дверь санузла СД-2						
11	Брусок	II	-	20×20	-	4.62	0.0018
13	Плита ДСП	-	1510	20×760	1	1.51	0.02295
				Итого:			0.0018
	Дверь гардероба СД-3						
11	Брусок	II	-	20×20	-	5.12	0.002
14	Плита ДСП	-	1760	20×760	-	1.76	0.0267
				Итого:			0.002
	Щит гардероба СД-4						
11	Брусок	II	-	20×20	-	3.96	0.0016
15	Плита ДСП	-	1760	20×180	-	1.76	0.0063
				Итого:			0.0016
	Щит гардероба СД-5						
11	Брусок	II	-	20×20	-	4.84	0.0019
16	Плита ДСП	-	1760	20×640	-	1.76	0.0225
				Итого:			0.0019
	Щит гардероба СД-6						
11	Брусок	II	-	20×20	-	4.1	0.0016
17	Плита ДСП	-	1760	20×250	-	1.76	0.0088
				Итого:			0.0016
	Щит гардероба СД-7						
11	Брусок	II	-	20×20	-	5.5	0.0022
18	Плита ДСП	-	1760	20×970	-	1.76	0.034
				Итого:			0.0022

Спецификация элементов лестницы

Марка поз.	Обозначение	Наименование	К-во	Масса един. кг	Примечание
	Лестница в	кинопроекционную			
	1.055.1-1	Ступень основания ЛС12.17	6	135	

Спецификацию деревянных элементов для вентиляционной решетки ВР-5 см. лист АС-34

9321/1

52

ПРИВЯЗАН

Инв.№

Нач.отд.	Либерман	
Гл.сп.пр.	Штейнберг	
ГАП	Саган	
Рук.гр.	Овчинников	
Провер.	Саган	
Разраб.	Овчинников	

ТП 224-1-492.86 -АС

Средняя общеобразовательная школа на 11 классов (306 учащихся)

Стадия	Лист	Листов
Р	35	

Деревянные изделия. ВР-1...ВР-5 СД-1...СД-7 Лестница в кинопроекцион.

Госстрой УССР Укрпромпроектреконструкция г.Киев

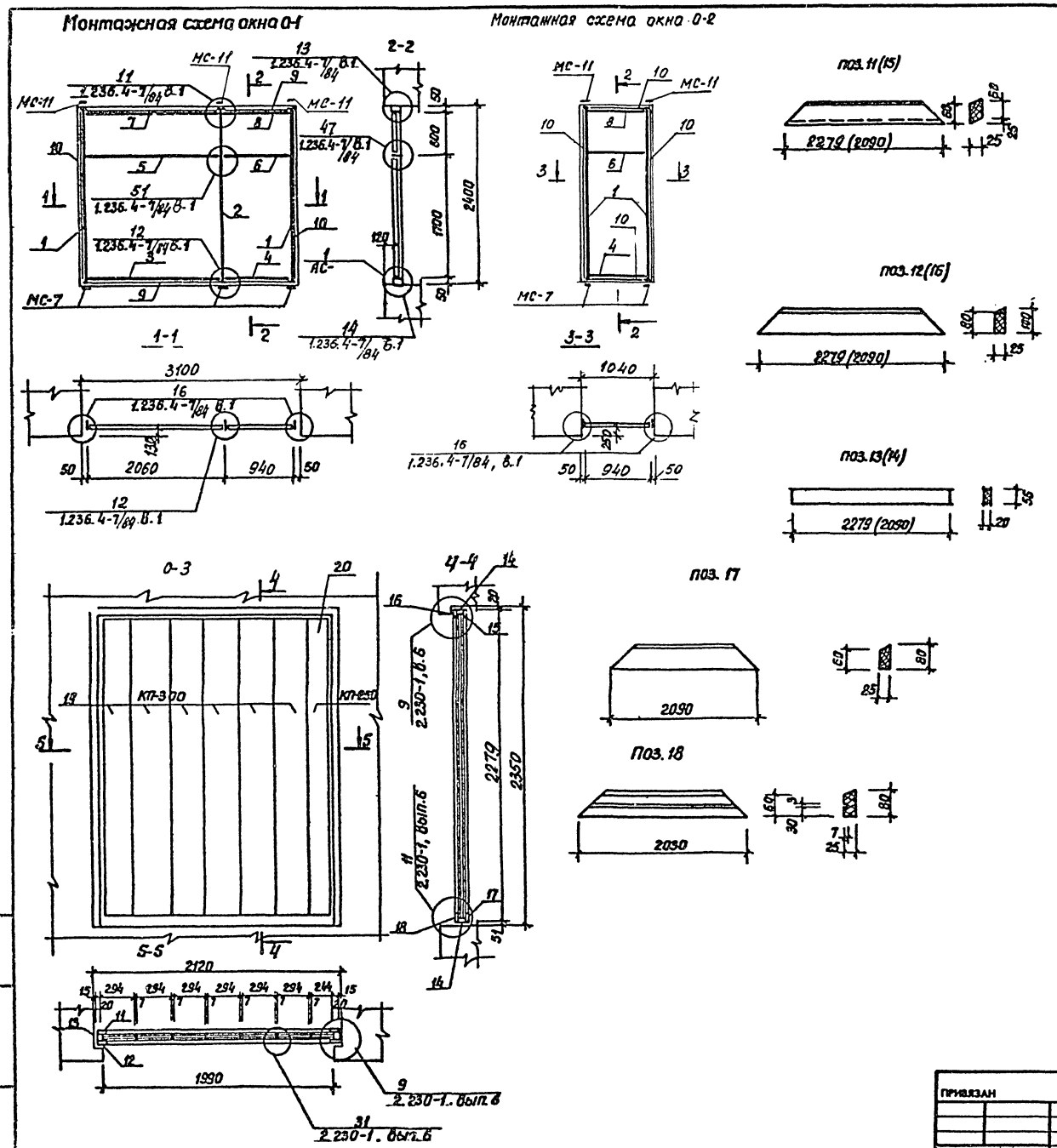
Монтажная схема окна 0-1
Монтажная схема окна 0-2

Спецификация

Марка поз.	Обозначение	Наименование	К-во	Масса един кг	Примечание
		Окно 0-1 (4 шт)			
1	1.236.4-7/84 вып.1	Стойка СВПЛ 24-03	2	9.0	
2	1.236.4-7/84 вып.1	Стойка СВПЛ 24-33ФП	1	10.25	
3	1.236.4-7/84 вып.1	Ригель нижний РНПИ-2 ℓ=2060	1	5.94	
4	1.236.4-7/84 вып.1	Ригель нижний РНПИ-1 ℓ=940	1	3.05	
5	1.236.4-7/84 вып.1	Ригель средний РСПИ-2 ℓ=2060	1	4.95	
6	1.236.4-7/84 вып.1	Ригель средний РСПИ-1 ℓ=940	1	2.87	
7	1.236.4-7/84 вып.1	Ригель верхний РВПИ-2.0 ℓ=2060	1	5.94	
8	1.236.4-7/84 вып.1	Ригель верхний РВПИ-1 ℓ=940	1	3.0	
9	1.236.4-7/84 вып.1	Нащельник ИЛ-30	2	1.37	
10	1.236.4-7/84 вып.1	Нащельник ИЛ-24	2	1.1	
	АС-30	Закладная деталь МС-7	3		
	АС-31	МС-11	3		
		Окно 0-2 (2 шт)			
1	1.236.4-7/84, вып.1	Стойка СВПЛ 24-30	2	9.0	
4	1.236.4-7/84, вып.1	Ригель нижний РНПИ-1 ℓ=940	1	3.0	
6	1.236.4-7/84, вып.1	Ригель средний РСПИ-1 ℓ=940	1	2.8	
8	1.236.4-7/84, вып.1	Ригель верхний РСПИ-1 ℓ=940	1	3.0	
10	1.236.4-7/84, вып.1	Нащельник ИЛ-24	3	1.1	
	АС-30	Закладная деталь МС-7	2		
	АС-31	МС-11	2		
		Окно 0-4			
11	АС-35	Поз.11 60×25; ℓ=2279	2		0.004м³
12	АС-35	Поз.12 100×25; ℓ=2279	2		0.006м³
13	АС-35	Поз.13 20×56; ℓ=2279	2		0.003м³
14	АС-35	Поз.14 20×56; ℓ=2090	2		0.002м³
15	АС-35	Поз.15 60×25; ℓ=2090	1		0.003м³
16	АС-35	Поз.16 100×25; ℓ=2090	1		0.005м³
17	АС-35	Поз.17 80×25; ℓ=2090	1		0.004м³
18	АС-35	Поз.18 80×25; ℓ=2090	1		0.004м³
19	2.230-1 вып.6	КП-300; ℓ=2240	6		
20	2.230-1 вып.6	КП-250; ℓ=2240	1		

53

9321/1

ТП 224-1-492.86 -АС

Средняя общеобразовательная школа на 11 классов (306 учащихся)

Нач.отд.	Либерман		
Гл.сп.ар.	Штейнберг		
ГАП	Саган		
Рук.гр.	Овчинников		
Провер.	Саган		
Разраб.	Овчинников		

ПРИВЯЗАН

Инв.№

Стадия	Лист	Листов
Р	36	

Индивидуальные изделия 0-1, 0-2, 0-3

Госстрой УССР Укрниипражданссельстрой г.Киев

Инв.№ подл. | Подпись и дата | Взамен.№

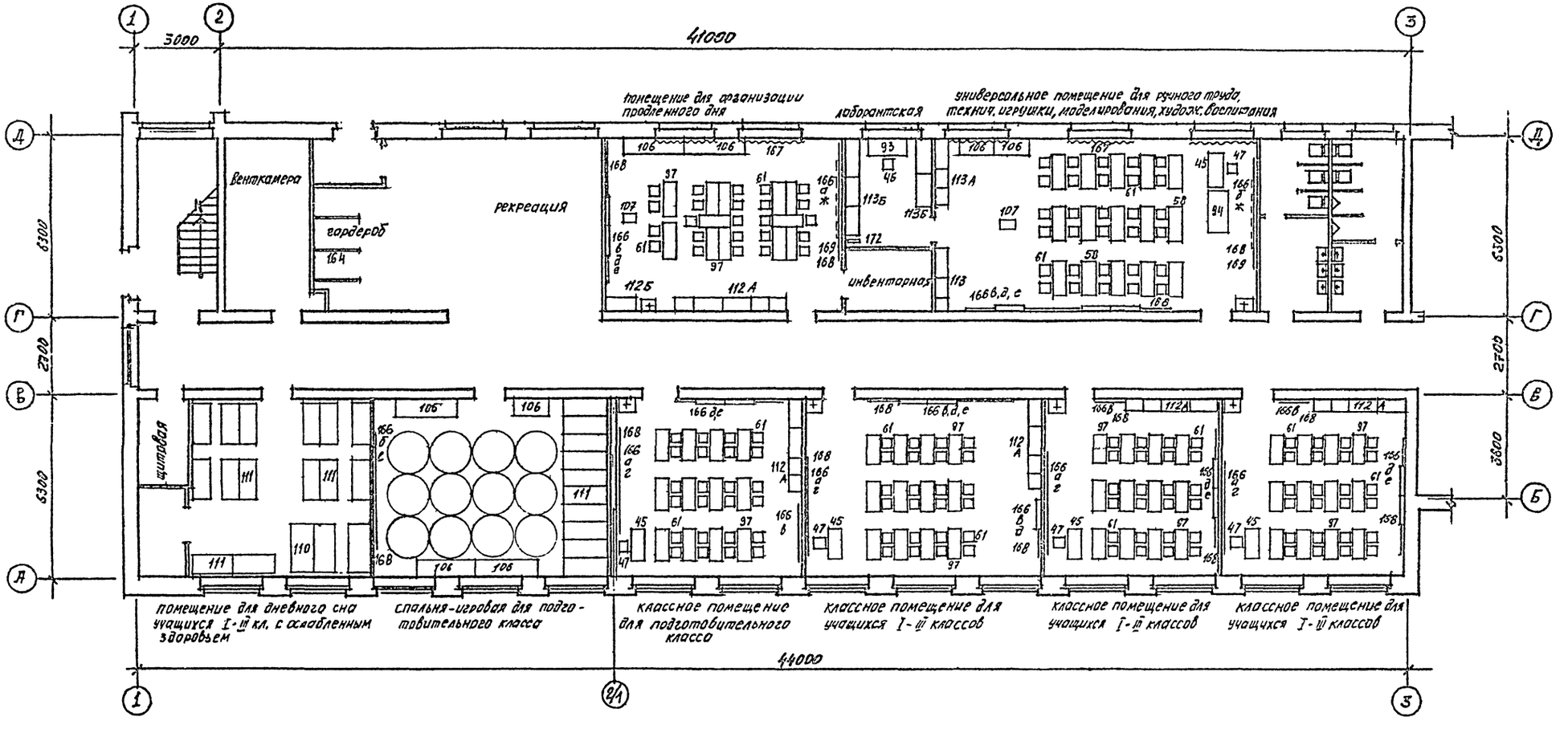

54

9321/1

				ТП 224-1-492.86		-ТХ
				средняя общеобразовательная школа на 11 классов (306 учащихся).		
Нач. отд.	Либерман			Блок №1	стадия	лист	листов
Гл. спец. пр.	Штейнберг				Р	1	4
ГАП	Саган						
Рук. гр.	Овчинникова			План 1го этажа с расстановкой мебели и оборудования			
Проверил	Саган						
Разработал	Емец						

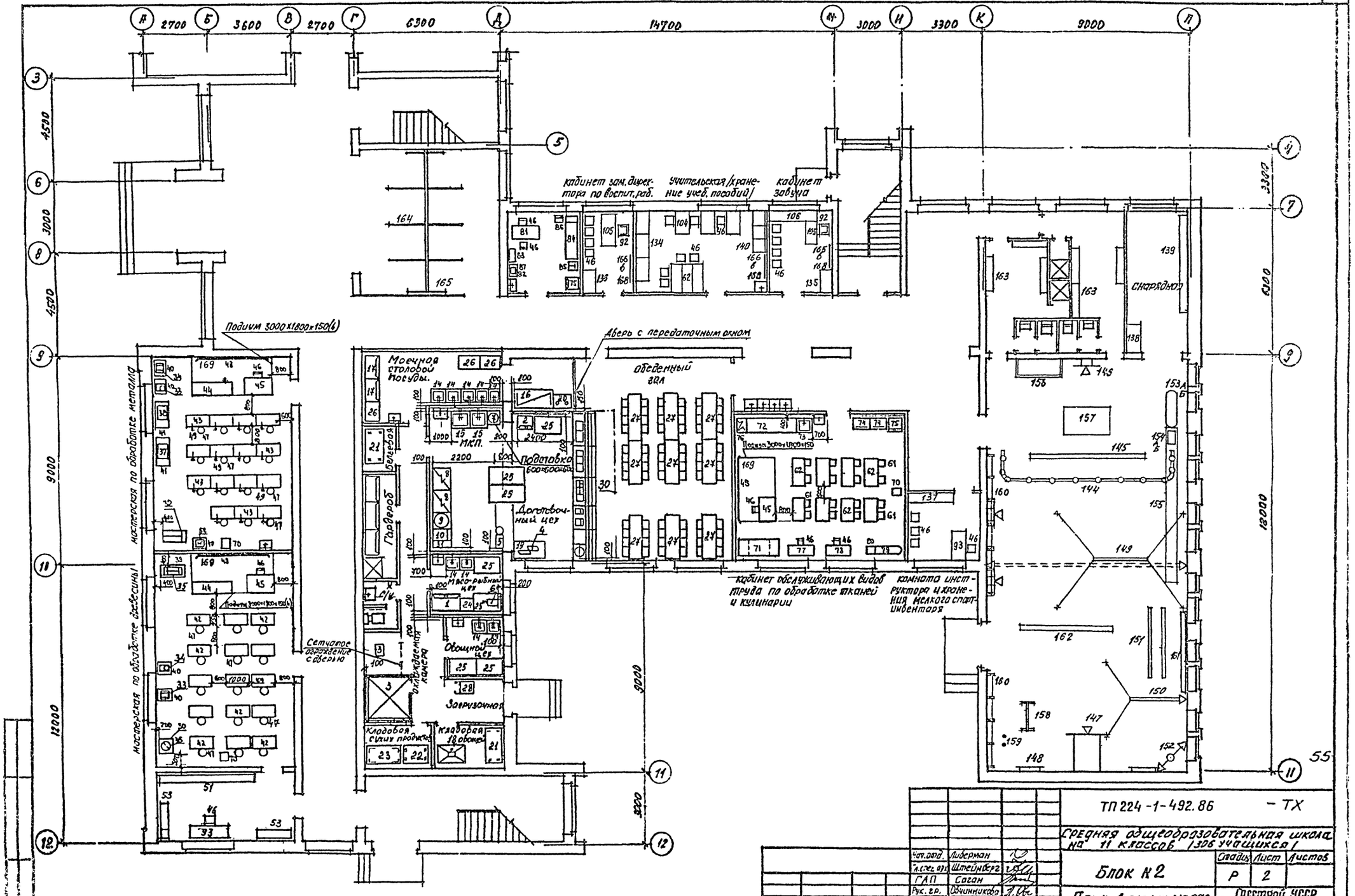

Нач. отд.	Либерман		
Гл. спец. отд.	Штейнберг		
ГАП	Саган		
Рук. гр.	Овчинникова		
Проверил	Овчинникова		
Разработал	Емец		

ТП 224-1-492.86 – ТХ

Средняя общеобразовательная школа на 11 классов (320 учащихся)

Блок К2

Стадия	Лист	Листов
Р	2	

План 1 этажа с расстановкой мебели и оборудования

Госстрой УССР Укрпроектстальконструкция г. Киев

9321/1

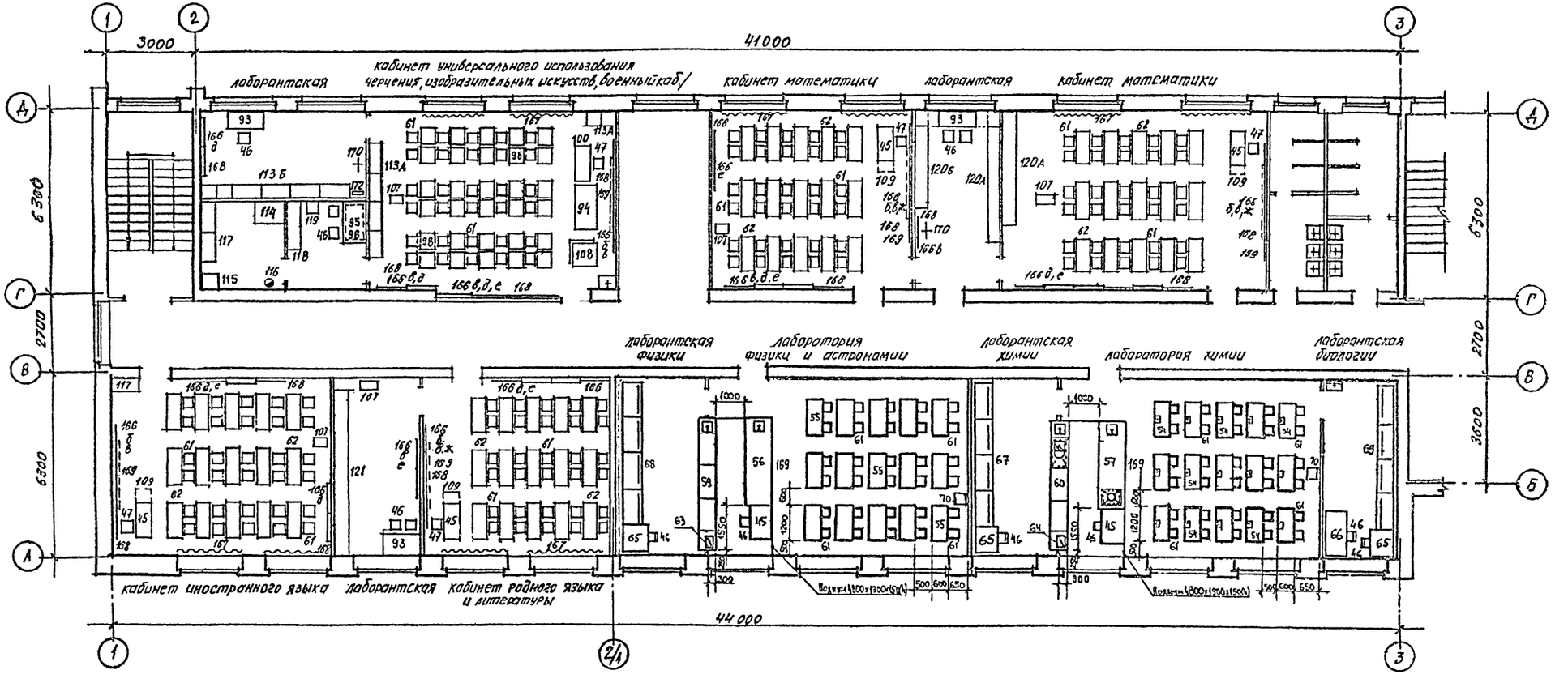

56

9321/1

Рук. М-3	Либерман		
Гл. спец. пр.	Штейнберг		
ГАП	Саган		
Нач. гр.	Овчинникова		
Проверил	Овчинникова		
Разработал	Емец		

ТП 224-1-492.86 -ТХ

Средняя общеобразовательная школа на 11 классов (306 учащихся)

Блок №1

Стадия	Лист	Листов
Р	3	

План 2-го этажа с расстановкой мебели и оборудования

Госстрой УССР Укрниипроектсельстрой г. Киев

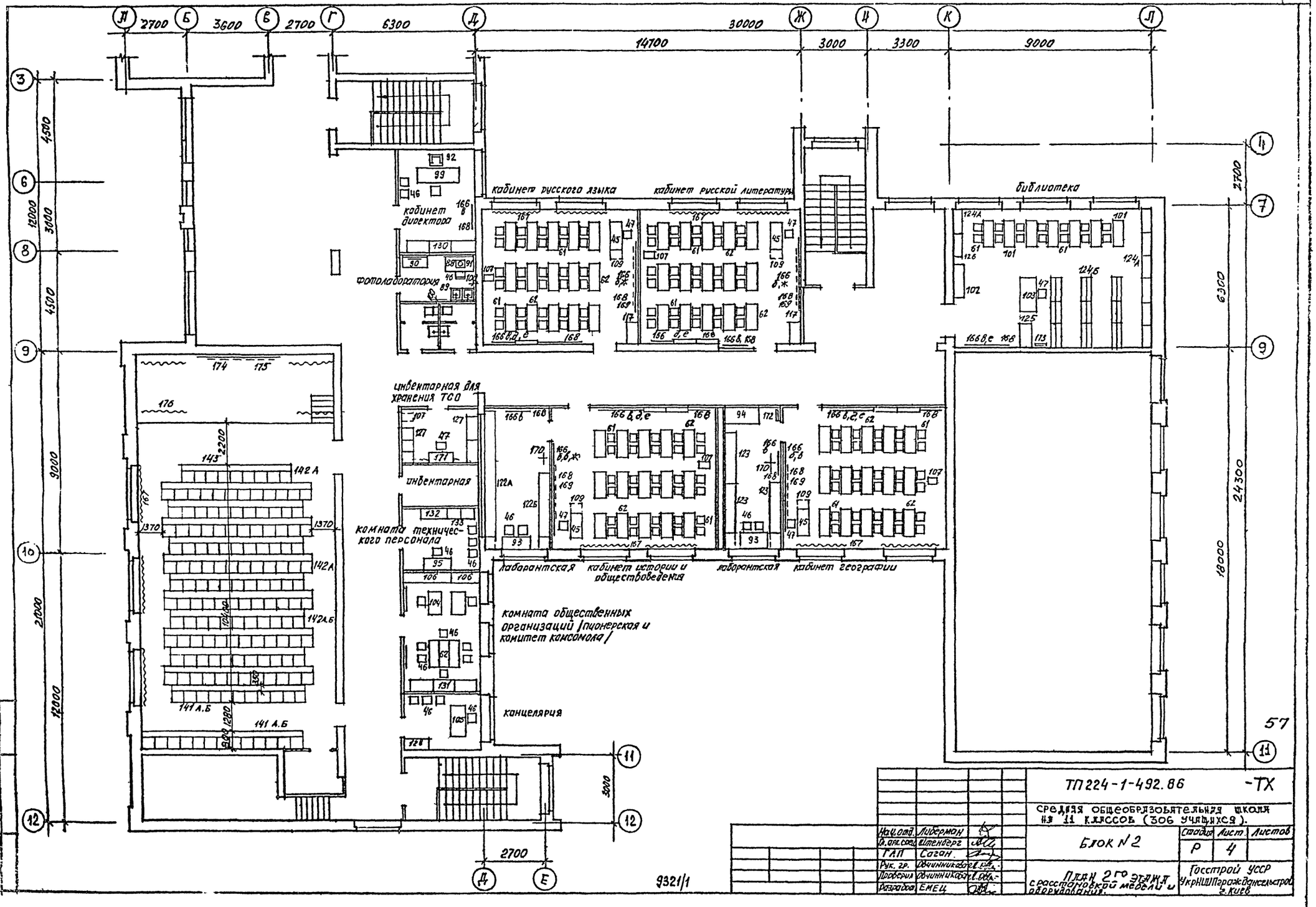

				ТП 224-1-492.86 -ТХ	
				Средняя общеобразовательная школа на 11 классов (306 учащихся).	
Нач. отд.	Либерман			Блок N 2	Стадия: Р; Лист: 4; Листов:
Гл. арх. сект.	Штенберг				
ГАП	Сагон			План 2-го этажа с расстановкой мебели и оборудования.	Госстрой УССР УкрНИИпроектстальконструкция г. Киев
Рук. гр.	Овчинникова				
Проверил	Овчинникова				
Разработал	Емец				

Ведомость рабочих чертежей основного комплекта ВК

Лист	Наименование	Примечание
1.	Общие данные	
2	Блок 1. План ниже отм. 0.000 Схема К1	
3.	Блок 2. План ниже отм. 0.000	
4.	Блок 1. План 1 этажа	
5.	Блок 2. План 1 этажа	
6.	Блок 1. План 2 этажа	
7.	Блок 2. План 2 этажа	
8.	Блок 1. Схема В1, Т3, Т4	
9.	Блок 2. Схема В1, Т3, Т4	
10.	Блок 1, 2 Схемы К1, К3.	
11.	План покрытия. Схемы К2	

Основные показатели по чертежам водопровода и канализации

Наименование системы	Потребный напор на вводе, м.вод ст.	Расчетный расход				Установленная мощность электродвигателей кВт	Примечание
		м³/сут	м³/ч	л/с	пожаре л/с		
В1	16	19.7	5.02	2.2	—	—	
Т3	16	5.16	2.22	0.88	—	—	
К1 и К3	—	25.46	6.8	4.45	—	—	

Удельный расход металла

Наименование системы	Удельный расход металла (м² общей площади) кг/м²	Примечание
Водоснабжение (сталь	0.5	
Канализация (чугун)	1.3	

Типовой проект разработан в соответствии с действующими нормами и правилами и предусматривает мероприятия обеспечивающие взрывную, взрывопожарную и пожарную безопасность при эксплуатации здания.

Гл. инж. проекта /Козленко И.И./

Общие указания

Исходные данные для разработки рабочих чертежей и нормативные документы, по которым произведен расчет систем водопровода и канализации:

1. Задание на разработку типового проекта средней общеобразовательной школы на 11 классов (306 учащихся) со стенами из кирпича для экспериментального строительства в сельской местности II климатического района, утвержденное Госстроем УССР 19.09 1980 года.
2. СНиП II-30-76. Внутренний водопровод и канализация зданий.
3. СНиП II-34-76. Горячее водоснабжение
4. Дополнение к СНиП II-30-76, утвержденное 17 августа 1979 г № 152
5. СНиП II-9, 2-72*. Общественные здания и сооружения
6. СНиП II-65-73. Общеобразовательные школы и школы-интернаты
7. СНиП II-А.В-71. Предприятия общественного питания.

Водоснабжение.

Источником водоснабжения школы являются наружные сети. Система водоснабжения - хозяйственно-питьевая. Система горячего водоснабжения-централизованная, от внешнего источника, с циркуляцией воды по магистралям. Трубопроводы холодного и горячего водоснабжения, прокладываемые в подпольных каналах, изолируются изделиями из минеральной ваты с покровным слоем из рубероида, обернутого миткалю, смоченной огнеупорной глиной с последующей окраской. Толщина изоляции 30мм для труб диаметром до 40мм и - 40мм - для труб диаметром 50мм и выше. Все неизолированные трубопроводы окрашиваются масляной краской за граза под цвет стен. Сеть холодного и горячего водопровода монтируется из водогазопроводных оцинкованных труб легкого типа по ГОСТ 3262-75*. Подводки к смывным бочкам унитазов предусматриваются из пластмассовых напорных труб ПВП ГОСТ 18599-83. Наружное пожаротушение предусматривается от двух резервуаров при тупиковой сети или от пожгидрантов при кольцевой водопроводной сети и решается при привязке проекта. Расход воды для целей наружного пожаротушения 20 л/с. Емкость резервуаров по 100м³ каждый по типовому проекту 901-4-58.83. В местах расположения пожводоемов или пожгидрантов предусматривается установка флуоресцентных указателей.

Канализация.

Система канализации - раздельная: а) бытовая - от сантехоборудования классных помещений и санузлов;

б) бытовая и производственная - от сантехприборов и технологического оборудования кухни.

Сброс стоков предусматривается в поселковую сеть.

Канализационные трубопроводы монтируются:

1. Основное решение - из чугунных канализационных труб и фасонных частей по ГОСТ 6942.0-80-6942.24-80;
2. Вариант - стояки, выпуски и трубопроводы ниже 0.000 - из чугунных канализационных труб и фасонных частей по ГОСТ 6942.0-80-6942.24-80. отводные трубопроводы - из пластмассовых труб ГОСТ 22889.0-77-22889.20-77. При привязке проекта уточняется длина и уклон канализационных выпусков.

Внутренние водостоки.

Отвод ливневых и талых вод предусматривается путем устройства внутренних водостоков с выпуском в наружную сеть дождевой канализации. Монтаж трубопроводов предусматривается из асбестоцементных безнапорных трубопроводов ГОСТ 1839-80.

Ведомость ссылочных и прилагаемых документов

Обозначение	Наименование	Примечание
	Ссылочные	
Серия 2.190-1/72.вып. III	Узлы и детали инженерного оборудо-	
Разработан ЦНИИЭП гражданстрой г. Москва	вания жилых и общественных зданий для сельского строительства	
Серия У.900-8.вып.1.2.У	Альбом оборудования, фасонных	
Разработан ГПИ. Сантехпроект" г. Москва	частей и арматуры для сетей и сооружений водопровода и канализации	
Серия У.901-8 разработан	Вводы водопровода и установка	
ГПИ. Сантехпроект г. Москва	счетчиков холодной воды	
Серия У.90У-69 разработан проектным институтом „Проектпромвентиляция"	Средства крепления санитарно-технических устройств	
Серия 7.902-18вып вып.2 разработан „ЦНИИЭПтеплопроект"	Детали тепловой изоляции трубопроводов	
Комплекс 7373-3	Типовые детали управления вводов инженерных сетей в гражданские здания	распространяет КиевЗНИИЭП
	Прилагаемые	
Альбом V	Ведомость потребности в материалах	
Альбом VI	Сборник спецификаций оборудования	

Привязан:

Инв. №

ТП 224-1-492.86 -ВК

Нач.отд.	Гладкий		Средняя общеобразовательная школа на 11 классов (306 учащихся)
Гл.спец.	Деникенко		
РАП	Сатан		
ГИП	Козленко		Стадия: Р; Лист: 1; Листов: 11
Рук.гр.	ЛВВ		
Провер.	ЛВВ		Общие данные
Разраб.	Нилой		Госстрой УССР Укрколгипрогражданселькрой г. Киев
Н.контр.	ЛВВ		

Инв. № подл. | Подпись и дата | Взам. инв. №

Выпуск К2-1
Выпуск К1-1
Выпуск К2-2
Выпуск К1-2
Выпуск К2-3
3000
260
12730
400
13860
2210
330
Подъем к пл. кр. N1
Подъем к пл. кр. N2
Ф100
Опуск пр. Ф100
Опуск пр. Ф50
Ф25
Опуск К1 от 1
Подъем В1 К1
См. В1-1
См. Т3-1
Опуск К1 от 2
Ф50
Ф20
Ст. К2-2
См. К2-1
См. К2-3
См. Т3-У
См. В1-У
Опуск К1 от У
См. К1-1
Пр. Ф100
Ф15
Опуск К1 от 3
Т3 К3
В1 К3
Пр. Ф50
Опуск К1 от 18
Подъем В1 К18
Опуск К1
Ст. Т3-2
Ст. В1-2
Опуск К1 от 19
Подъем В1 К19
Опуск К1 от 20
Подъем В1 К20
Ст. К1-У
Ст. Т3-3
Ст. В1-3
Опуск К1 от 21
Подъем В1 К 101
Опуск К1 от 101
„Б" см. лист ВК-3
„Г" см. лист ВК-3
6300
2700
1630
290
185
1450
1500
0.035
-1.100
-0.800
-1.700
К1
К2
Т3
В1
А
Б
В
Г
Д
1
2
3

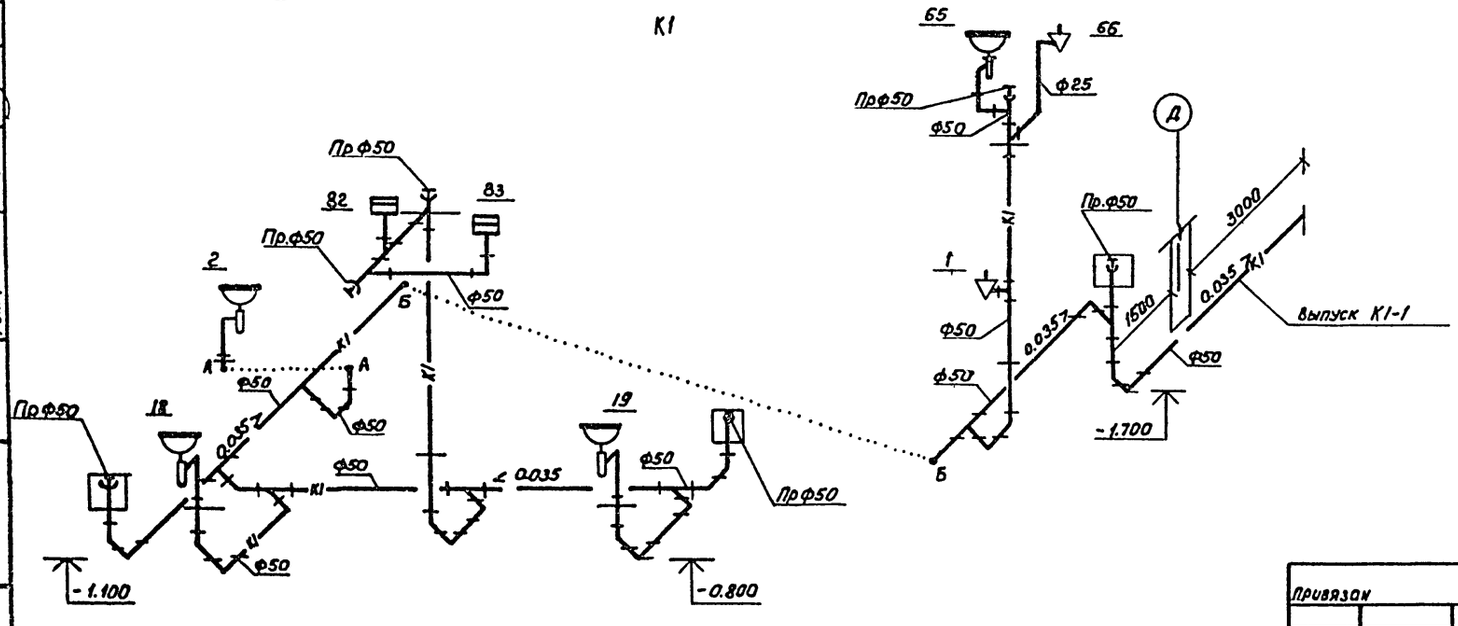

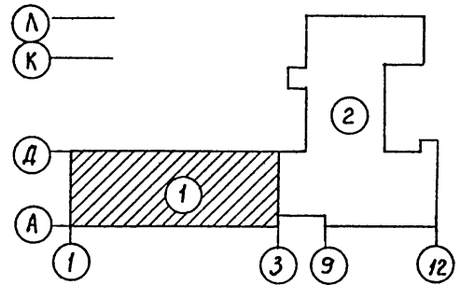

59
9321/1

			ТП 224-1-492.86 -ВК
			Средняя общеобразовательная школа на 11 классов (306 учащихся)
Нач. отд.	Гладилин		Блок N1
Гл. спец.	Денисенко		Стадия: Р; Лист: 2; Листов:
ГАП	Сагдан		План ниже отметки 0.000. Схема К1
ГИП	Козленко		Госстрой УССР Укрниипроектспецстрой г. Киев
Рук. гр.	Лев		
Проверил	Козленко		
Разраб.	Лев		
Привязан			
Инв. N			

Рук. гр. ОС | Рук. гр. арх. | Рук. гр. конст. | Рук. гр. эл. | Рук. гр. ВК | Рук. гр. ТМ | Рук. гр. СС | Рук. гр. ОВ | Рук. гр. ЭО | Рук. гр. АС | Рук. гр. ГС | Рук. гр. ГМ | Рук. гр. ГТ | Рук. гр. ГТ | Рук. гр. ГТ

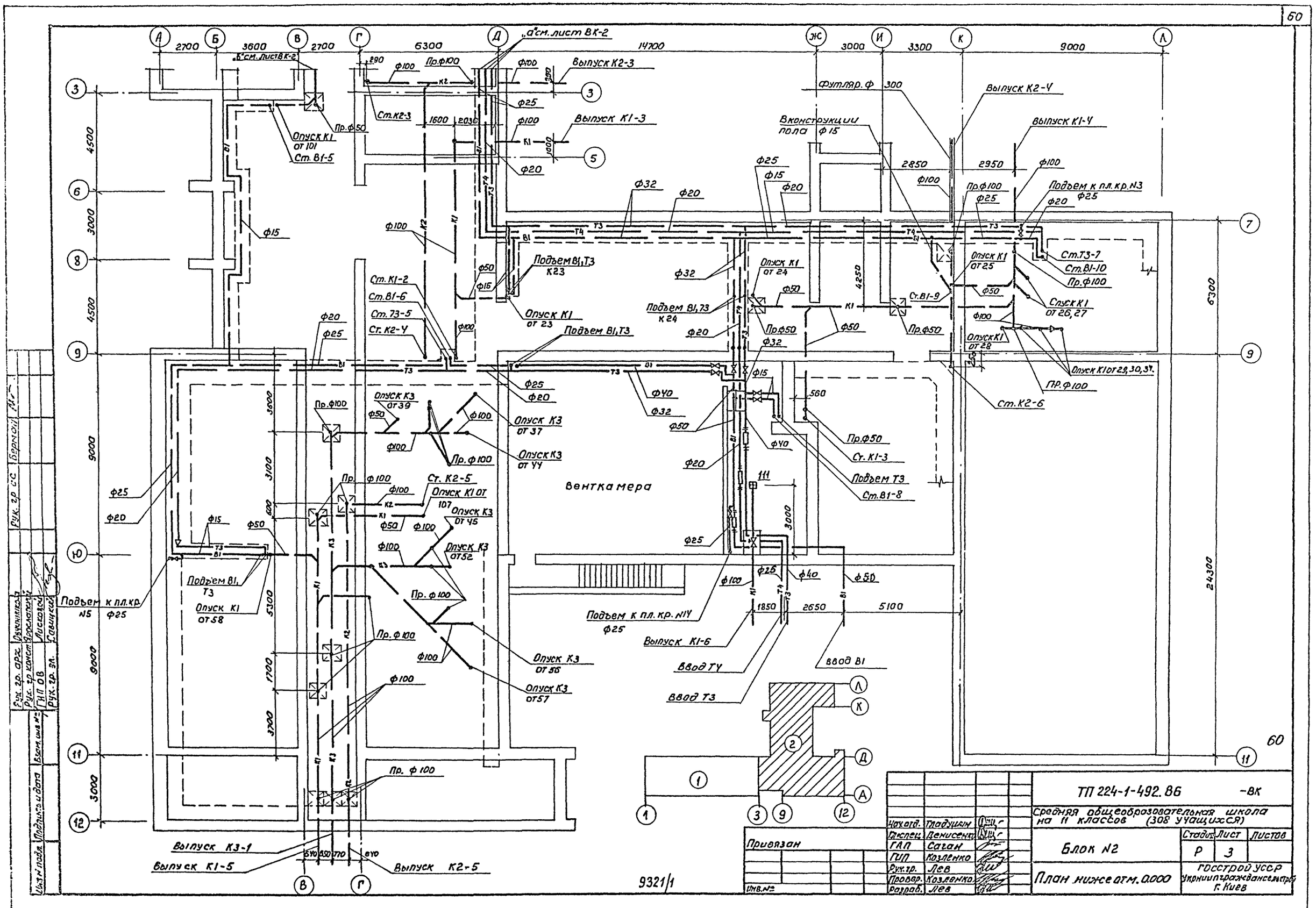

ТП 224-1-492.86 -ВК
Средняя общеобразовательная школа на 11 классов (308 учащихся)
Блок №2
План ниже отм. 0.000
Госстрой УССР
Укрниипгражданселькострой
г. Киев
Стадия Р
Лист 3
Листов
Привязан
Инв. №
Нач. отд. Гладушин
Гл. спец. Денисенко
ГАП Саган
ГИП Козленко
Рук. гр. Лев
Провер. Козленко
Разраб. Лев
9321/1
Выпуск К2-3
Выпуск К1-3
Выпуск К2-4
Выпуск К1-4
Выпуск К3-1
Выпуск К1-5
Выпуск К2-5
Выпуск К1-6
Ввод Т4
Ввод Т3
Ввод В1
Венткамера
Футляр. ф 300
Вконструкции пола ф 15
Подъем к пл. кр. N3 ф25
Подъем к пл. кр. N4 ф25
Подъем к пл. кр. N5 ф25
Подъем В1, Т3
Подъем В1, Т3 К23
Подъем В1, Т3 К24
Подъем Т3
Опуск К1 от 101
Опуск К1 от 23
Опуск К1 от 24
Опуск К1 от 25
Опуск К1 от 26, 27
Опуск К1 от 28
Опуск К1 от 29, 30, 31
Опуск К1 от 107
Опуск К3 от 37
Опуск К3 от 39
Опуск К3 от 44
Опуск К3 от 45
Опуск К3 от 52
Опуск К3 от 56
Опуск К3 от 57
Ст. К1-2
Ст. В1-6
Ст. 73-5
Ст. К2-4
Ст. К2-3
Ст. В1-5
Ст. В1-9
Ст. Т3-7
Ст. В1-10
Ст. К2-6
Ст. К1-3
Ст. В1-8
Ст. К2-5
Пр. ф100
Пр. ф50
Рук. гр. ср. с.
Рук. гр. арх.
Рук. гр. конст.
ГИП ОВ
Рук. гр. эл.
Взам. инв. №
Подпись и дата
Инв. № подл.

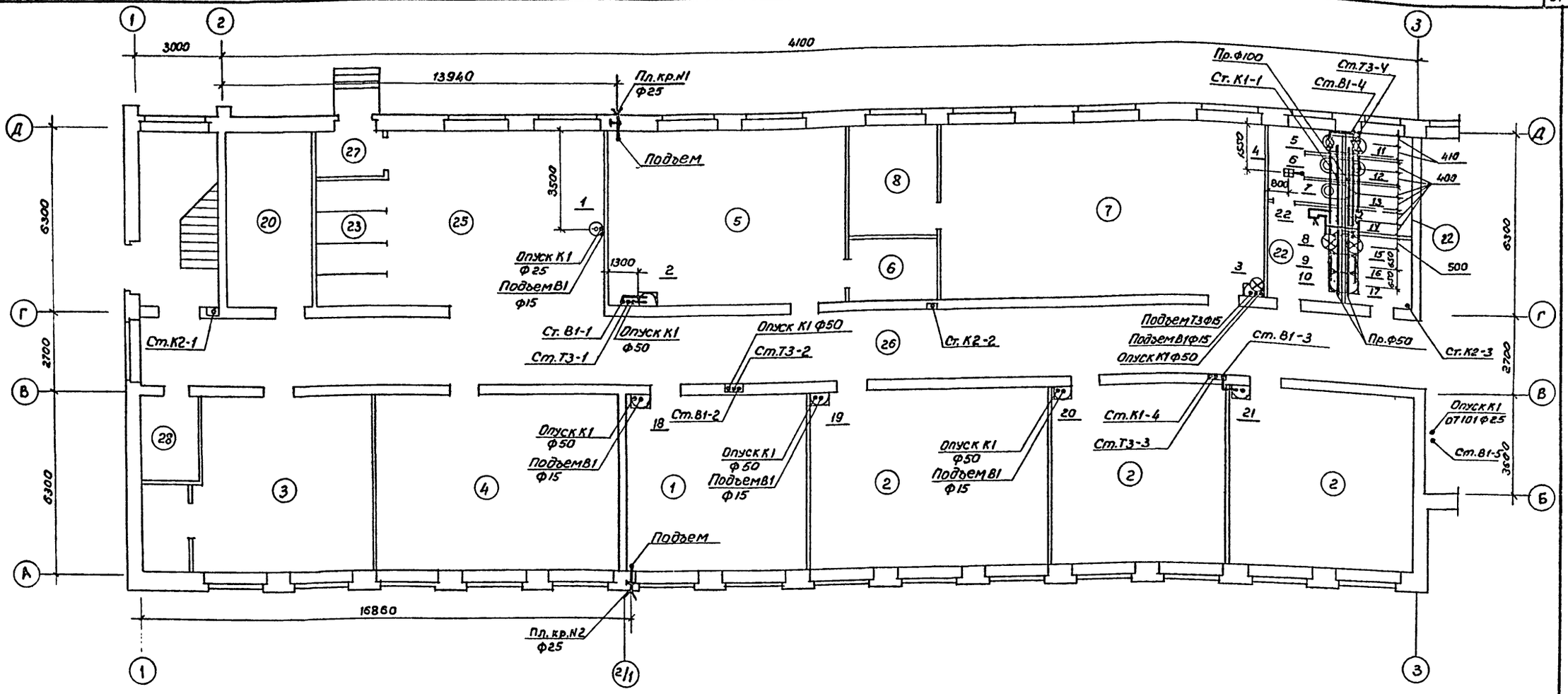

Номера на плане	Наименование	Площадь м²
1	Классное помещение для подготовительного класса.	
2	Классное помещение для учащихся I – III классов	
3	Помещение для дневного сна учащихся I – II кл. с ослабленным здоров.	
4	Спальня-игровая для подготовительного класса.	
5	Помещение для организации продленного дня.	
6	Инвентарная	
7	Универсальное помещение для ручного труда технической игрушки	
	Моделирования художественного воспитания.	
8	Лаборантская	
9	Кабинет обслуживающих видов труда по обработке ткани и ку-	
	линарии (для девочек) – V классов/.	
10.	Мастерская по обработке металла.	
11.	Мастерская по обработке древесины	
12	Инструментальная каменного мастера	
13	Кабинет заведующего учебной частью	

Экспликация помещений 1 этажа.

14	Кабинет заместителя директора по воспитательной работе	
15	Кабинет врача	
16	Учительская (хранение учебн. пособий)	
17.	Учебно-спортивный зал.	
18	Снарядная	
19.	Комната инструктора и хранения мелкого спортивного инвентаря.	
20	Венткамера	
21	Раздевальные, душевые, уборные	
22	Уборные и умывальники учащихся	
23	Гардероб	
24	Вестибюль	
25	Рекреация	
26	Коридор	
27	Тамбур	
28	Щитовая	

29	Обеденный зал	
30	Заготовочная (насырье)	
31	Мясо-рыбный цех	
32	Овощной цех	
33	Кладовая овощей	
34	Кладовая сухих продуктов	
35	Загрузочная-тарная	
36	Моечная столовой, кухонной посуды и полифабрикатной тары.	
37	Бельевая	
38	Гардеробная	
39	Душевая персонала	
40	Санузел персонала	
41	Охлаждаемая камера с местом для фреоновой установки.	

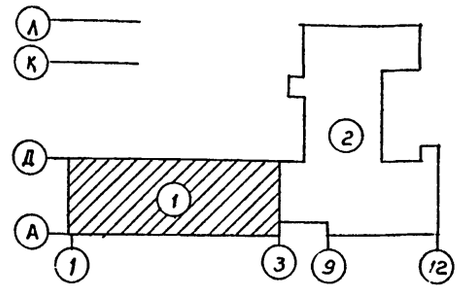

61

9321/1

Нач.отд.	Гладзилин		ТП 224-1-492.86 -ВК
Гл.спец.	Денисенко		Средняя общеобразовательная школа на 11 классов (308 учащихся)
ГАП	Сазан		Блок N1 — Стадия: Р; Лист: 4; Листов:
ГИП	Козленко		План 1 этажа — Госстрой УССР Укргипрогражданстрой г. Киев
Рук.гр.	Лев		
Провер.	Козленко		
Разраб.	Лев		

Инв.N подл. | Подпись и дата | Взам.инв.N | Гип.ОВ | Рук.дтл. | Гл.инж.проекта | Рук.отд. | Гл.инж.

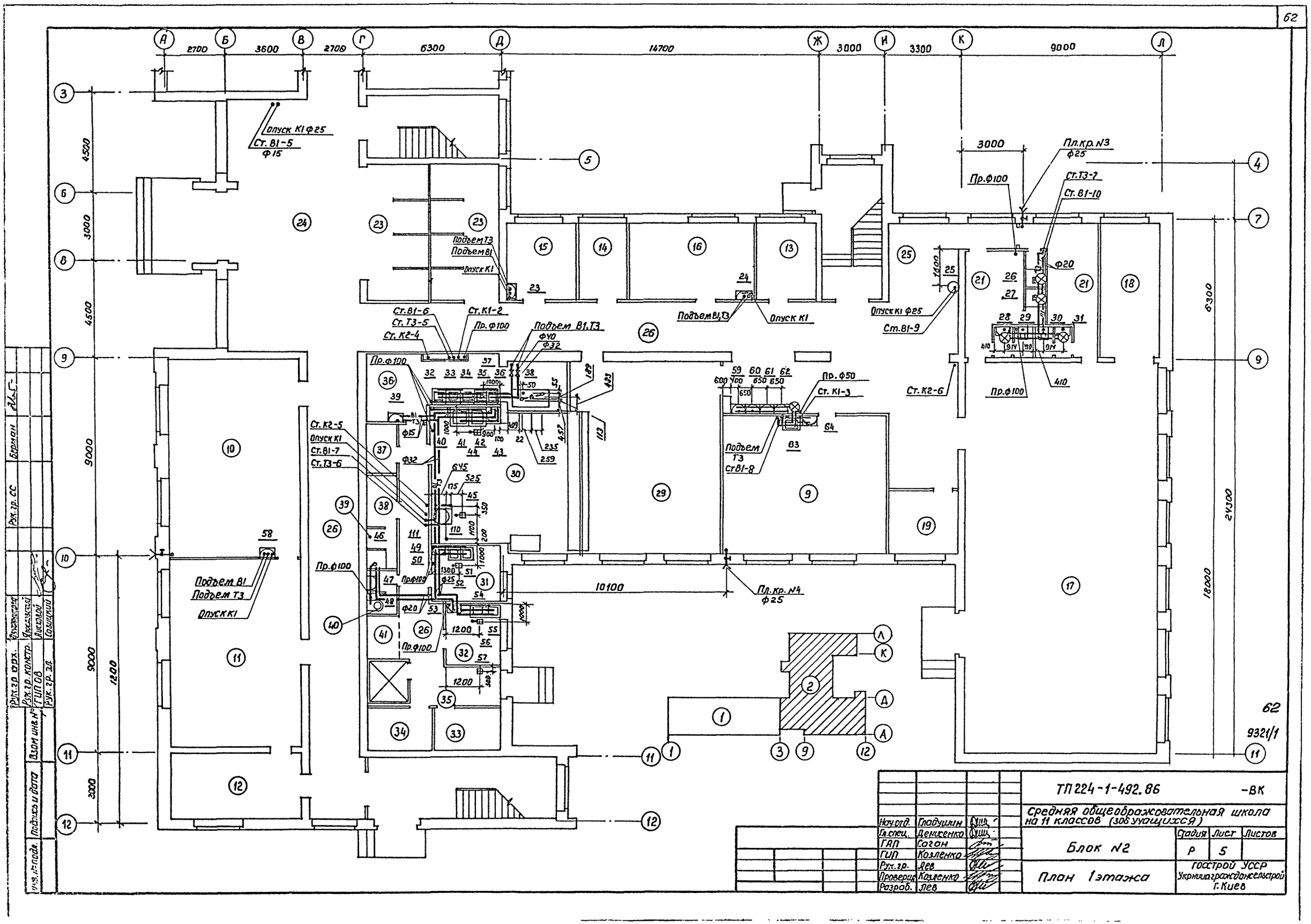

Нач. отд.	Гладушин		ТП 224-1-492.86			-ВК
Гл. спец.	Денисенко		Средняя общеобразовательная школа на 11 классов (306 учащихся)			
ГАП	Саган		Блок N2	Стадия	Лист	Листов
ГИП	Козленко			Р	5	
Рук. гр.	Лев		План 1 этажа	Госстрой УССР Укрнилгражданскельстрой г. Киев		
Проверил	Козленко					
Разраб.	Лев					

62

9321/1

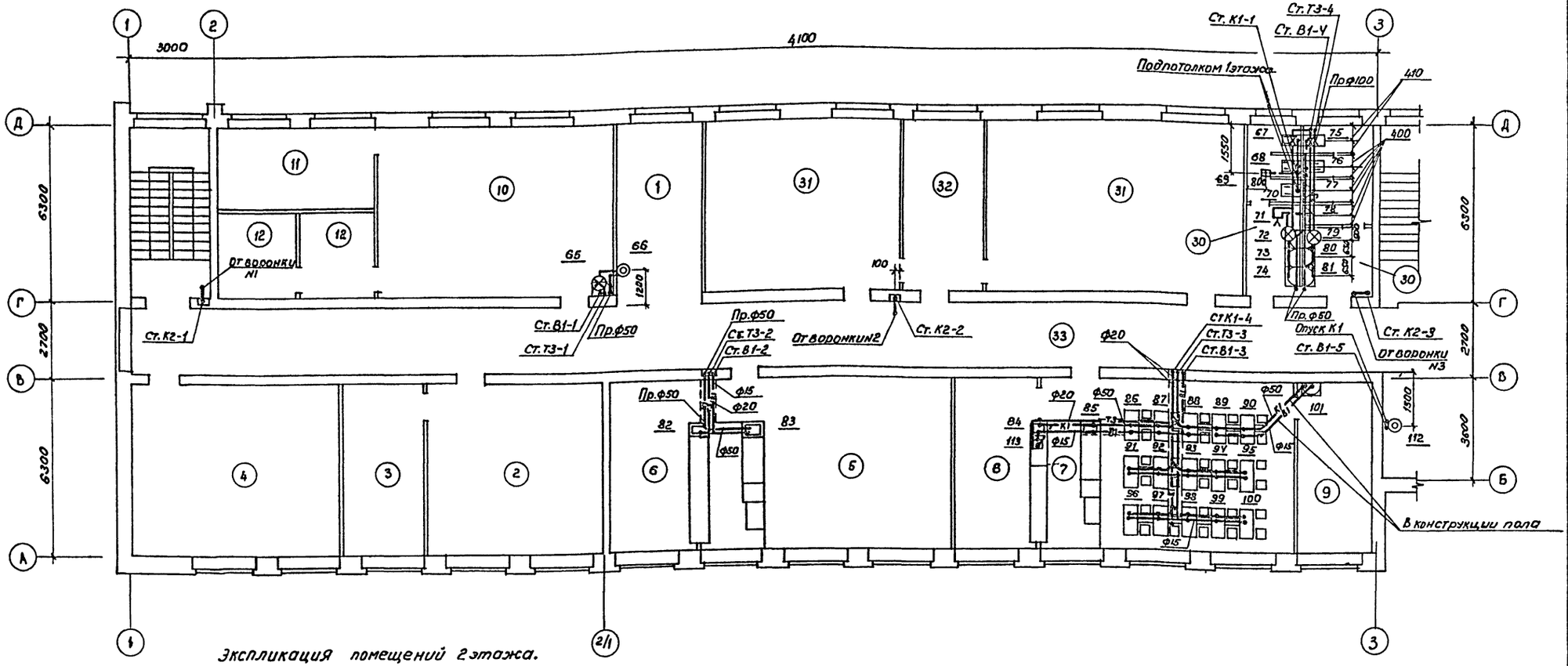

Экспликация помещений 2 этажа.

Номера на плане	Наименование	Площадь м2
1	2	3
1.	Рекреационные помещения	
2	Кабинет родного языка и литературы	
3	Лаборантская	
4.	Кабинет иностранного языка	
5.	Лаборатория физики и астрономии	
6.	Лаборантская физики	
7.	Лаборатория химии	
8.	Лаборантская химии	
9.	Лаборантская биологии	
10	Кабинет универсального использования (черчения, изобразительных искусств, военного кабинет)	
11	Лаборантская	
12.	Комната для хранения оружия	
13	Кабинет русской литературы	
14.	Кабинет русского языка	

15	Библиотека	
16	Кабинет географии	
17	Лаборантская	
18	Кабинет истории и обществоведения.	
19.	Лаборантская	
20.	Комната общественных организаций (пионерская и комитет комсомола).	
21.	Канцелярия	
22.	Фотолаборатория	
23.	Инвентарная для хранения технических средств и аппаратуры.	
24.	Кабинет директора.	
25	Актовый зал-аудитория	
26	Эстрада	
27	Кинопаратная с перемоточной и тамбуром	
28	Инвентарная	
29	Уборные и умывальные персонала.	
30	Уборные и умывальники учащихся.	

1	2	3
31	Кабинет математики	
32	Лаборантская	
33	Коридоры	
34	Комната технического персонала	

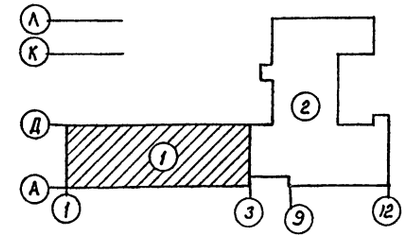

63

9321/1

		ТП 224-1-492.86	-ВК
		Средняя общеобразовательная школа на 11 классов (306 учащихся)	
Нач.отд.	Гладышин	Блок №1	Стадия: Р; Лист: 6; Листов:
Гл.спец.	Демиденко		
ГАП	Сазан		
ГИП	Козленко		
Рук.гр.	Лев	План 2 этажа	Госстрой УССР Укрниипроектстальконструкция г. Киев
Провер.	Козленко		
Разраб.	Лев		

Инв.№ подл. | Подпись и дата | Взам.инв.№ | Инв.№ дубл. | Подпись и дата | ГИП 08 | Рук.гр. | Рук.отд.констр. | Рук.отд.арх. | Рук.гр. СС | Гл.инж. проекта | Гл.инж.

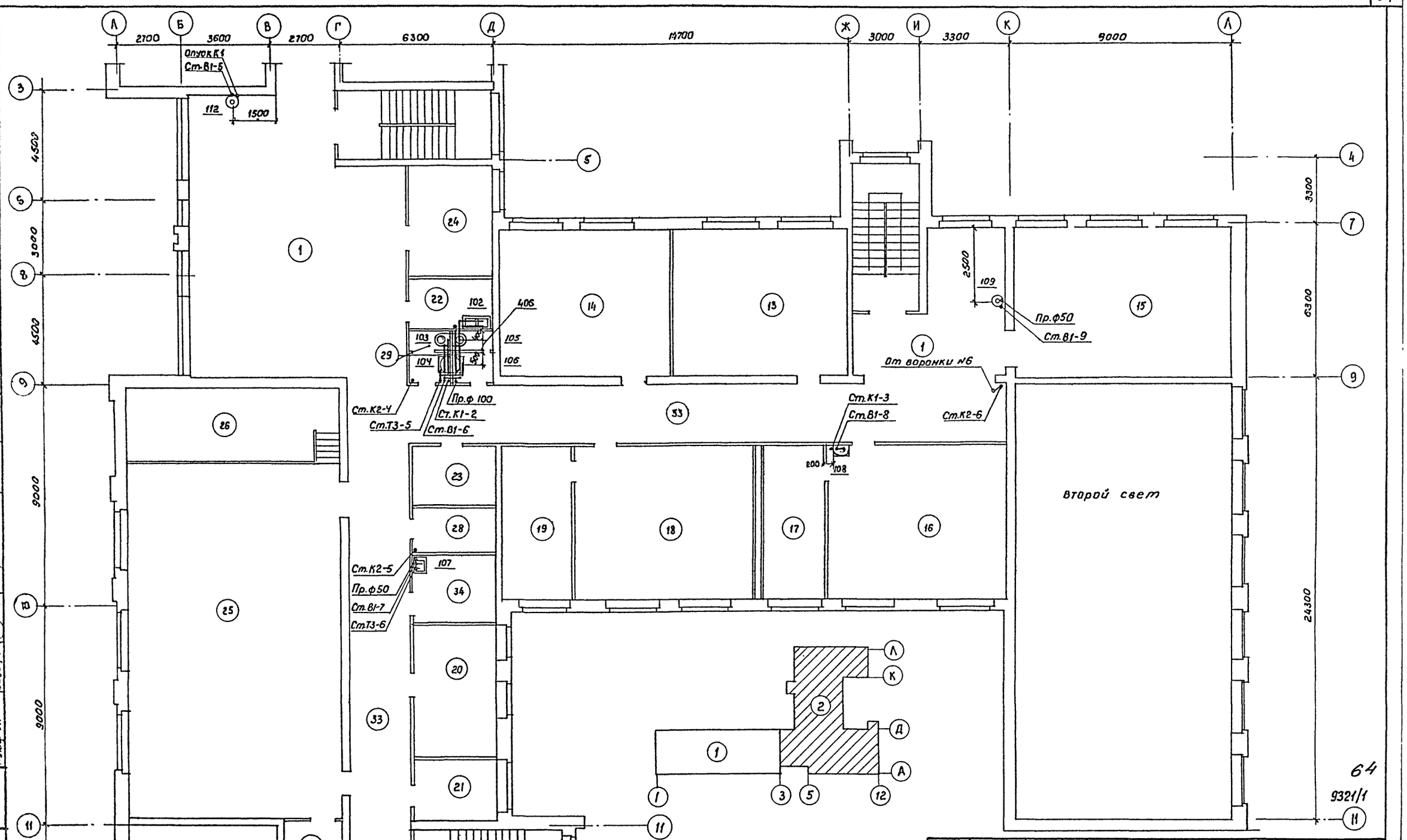

64

9321/1

				ТП 224-1-492.86	-ВК
				Средняя общеобразовательная школа на 11 классов (308 учащихся)	
Нач.отд.	Гладушкин			Блок №2	Стадия: Р; Лист: 7; Листов:
Гл.спец.	Денисенко				
ГАП	Саган				
ГИП	Козленко				
Рук.гр.	Лев			План 2 этажа	Госстрой УССР Укрниитраждансельстрой г. Киев
Провер.	Козленко				
Разраб.	Лев				

Привязан.

Инв.№

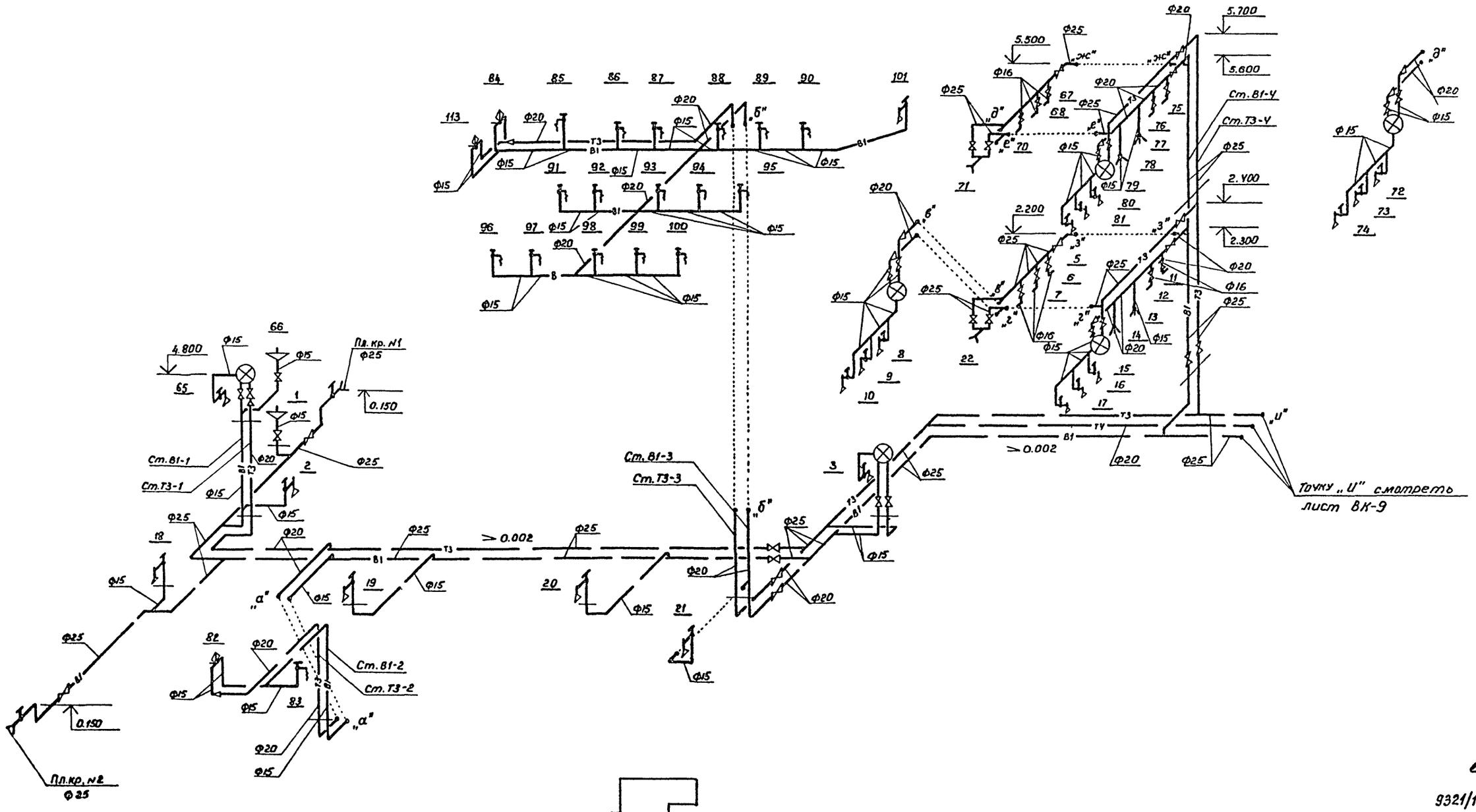

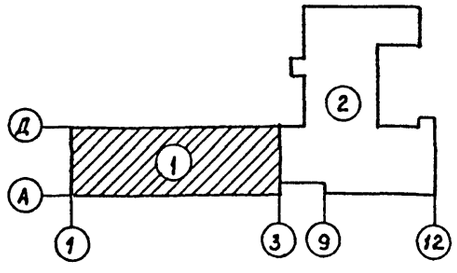

65

9321/1

				ТП 224-1-492.86	-ВК
				Средняя общеобразовательная школа на 11 классов (306 учащихся)	
Нач.отд.	Гладушин			Блок №1	Стадия: Р; Лист: 8; Листов:
Гл.спец.	Денисенко				
ГАП	Саган				
ГИП	Козленко				
Рук.гр.	Лев			Схемы В1, Т3, Т4.	ГОССТРОЙ УССР Укрниитражданстрой г. Киев
Провер.	Козленко				
Разраб.	Лев				

Привязан

Инв. №

Инв. № подл. | Подпись и дата | Взам. инв. №

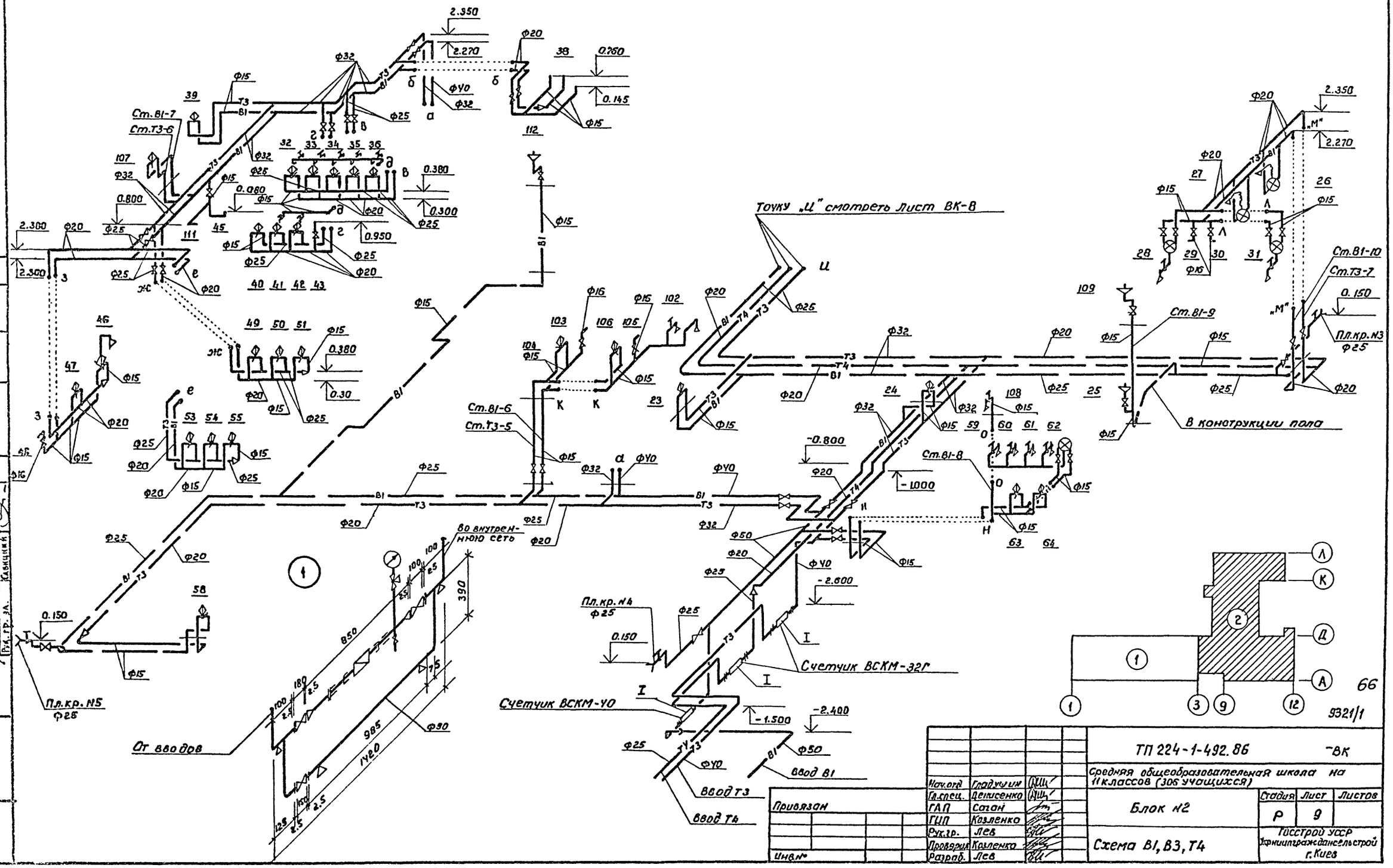
Точку „Ц" смотреть Лист ВК-8
От вводов
Во внутреннюю сеть
Счетчик ВСКМ-40
Счетчик ВСКМ-32Г
В конструкции пола
Пл.кр.№5 Ф25
Пл.кр.№4 Ф25
Пл.кр.№3 Ф25
Ввод В1
Ввод Т3
Ввод Т4
Привязан
Инв.№
Нач.отд Гладчун
Гл.спец. Денисенко
ГАП Сапан
ГИП Козленко
Рук.гр. Лев
Проверил Козленко
Разраб. Лев
ТП 224-1-492.86 -ВК
Средняя общеобразовательная школа на 11 классов (306 учащихся)
Блок №2
Стадия Р | Лист 9 | Листов
Схема В1, В3, Т4
Госстрой УССР Укрниигражданельстрой г. Киев
66
9321/1

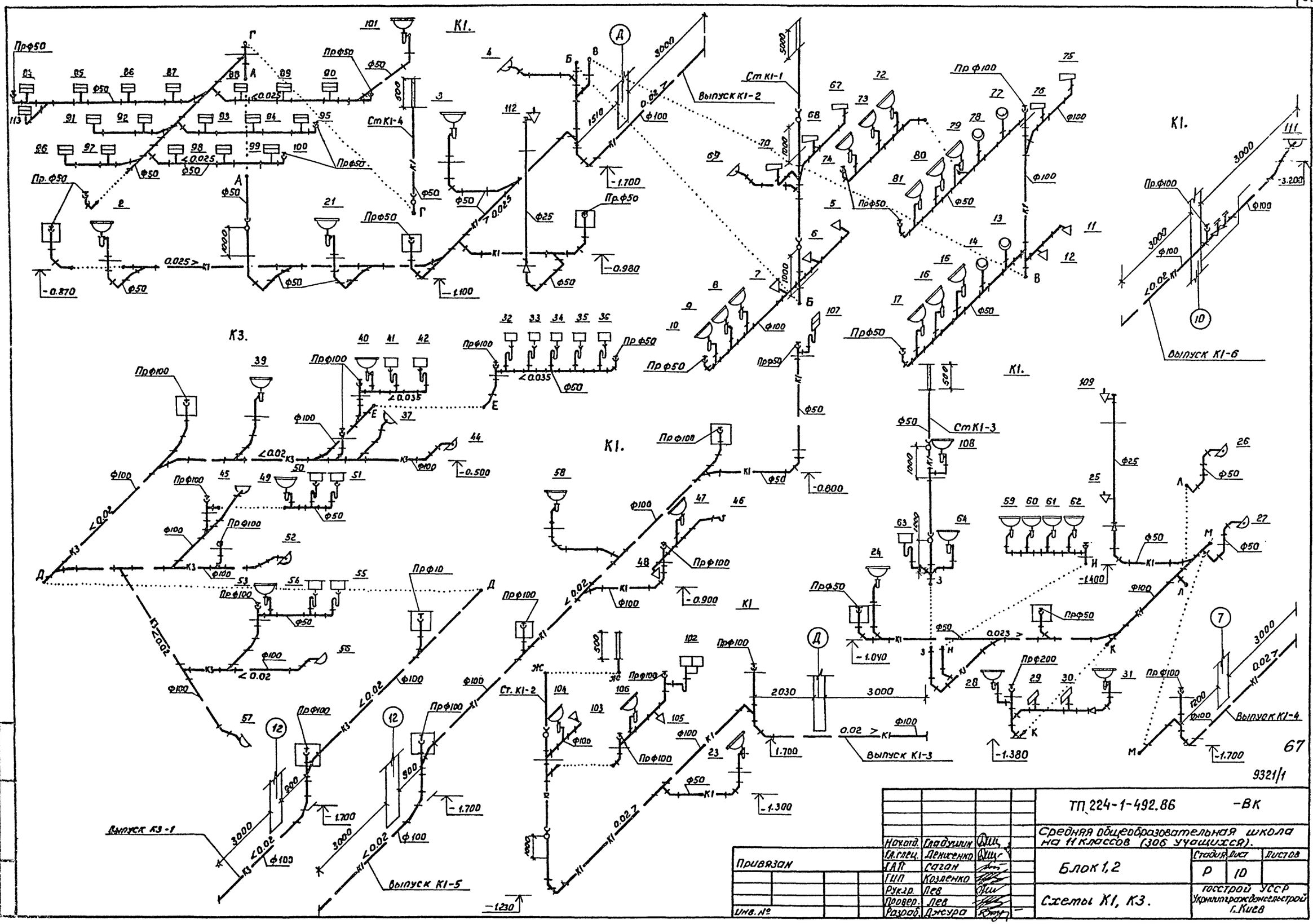

67

9321/1

Привязан				ТП 224-1-492.86	-ВК
				Средняя общеобразовательная школа на 11 классов (306 учащихся).	
		Нач.отд.	Гладушин	Блок 1,2	Стадия: Р; Лист: 10; Листов:
		Гл.спец.	Дениченко		
		ГАП	Саган		
		ГИП	Козленко		
		Рук.гр.	Лев	Схемы К1, К3.	Госстрой УССР Укркиитгражданстрой г. Киев
		Провер.	Лев		
Инв. №		Разраб.	Джура		

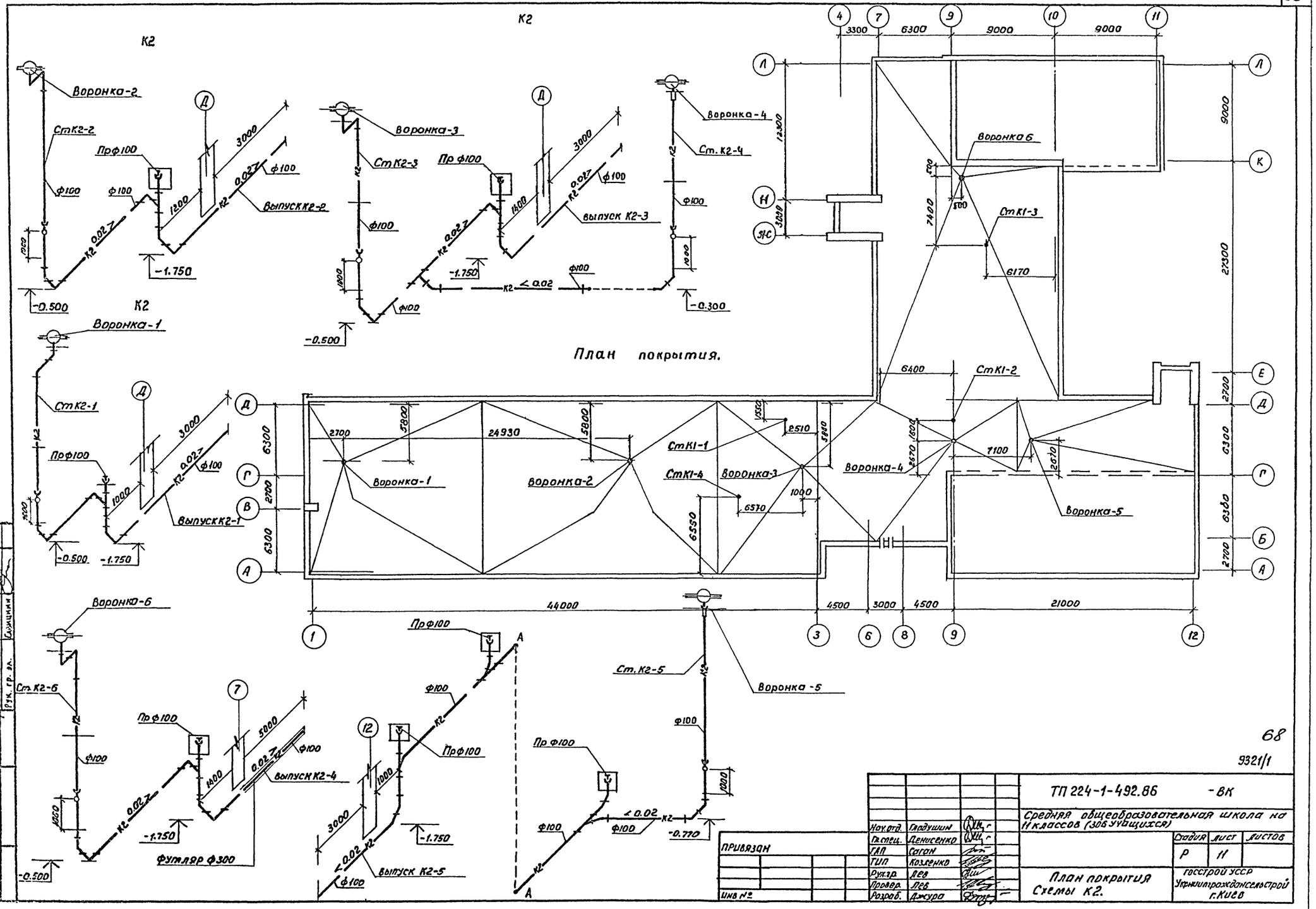

68

9321/1

ТП 224-1-492.86 -ВК			
Средняя общеобразовательная школа на 11 классов (306 учащихся)			
Стадия	Лист	Листов	
Р	11		
План покрытия Схемы К2.	Госстрой УССР Укрниипражданселькстрой г.Киев		
Нач.отд.	Гладушин		
Гл.спец.	Денисенко		
ГАП	Саган		
ТИП	Козленко		
Рук.гр.	Лев		
Провер.	Лев		
Разраб.	Джура		
ПРИВЯЗАН			
Инв №			

Ведомость рабочих чертежей основного комплекта

Лист	Наименование	Примечание
1.	Общие данные (начало).	
2.	Общие данные (продолжение).	
3.	Общие данные (окончание).	
4.	Блок 1. План 1 этажа.	
5.	Блок 2. План 1 этажа.	
6.	Блок 1. План 2 этажа.	
7.	Блок 2. План 2 этажа.	
8.	Блок 1. План подвала. Схема системы отопления. Схема узла управления.	
9.	Блок 2. Схема системы отопления	
10.	Схемы приточных систем П1÷П4.	
11.	Схема приточной системы П5. Схема теплоснабжения калориферов.	
12.	Схемы вытяжных систем В1÷В11.	
13.	Приточные установки П1÷П4. План. Разрезы 1-1, 2-2.	
14.	Приточная установка П5. Экспликация установок П1÷П5.	
15,	Перекидной установленный клапан к вытяжной шахте.	

Ведомость ссылочных и прилагаемых документов

Обозначение	Наименование	Примечание
	Ссылочные	
2.190-1/72; В.I, II	Узлы и детали инженерного оборудования жилых и общественных зданий для сельского строительства.	Ин-т ЦНИИЭП гражданстрой сельстрой
7.902-1, в.2	Детали тепловой изоляции промышленных обьектов с отрицательными температурами	
5.904-5	Гибкие вставки к центробежным вентиляторам	проектпромвентиляция
1.494-10	Решетки щелевые регулирующие, тип Р	Проектпромвентиляция
5.904-13, В.1-1	Заслонки воздушные унифицированные для систем вентиляции	ГПИСантехпроект г. Москва
1.494-32	Зонты и дефлекторы вентиляционных систем	ЦНИИ промзданий г. Москва
1.494-27, в.5	Узлы воздухозабора	ЦНИИ промзданий
5.904-17, в.0, в.1-1, в1-2	Глушители шума вентиляционных установок	Сантехпроект
4.904-25	Подставки под калориферы	Проектпромвентиляция
Комплекс 7373-3	Типовые детали уплотнения вводов инженерных сетей в гражданские здания.	Распространяет Киевзниэп
	Прилагаемые	
Альбом IV	Ведомость материалов	
Альбом III	Спецификация оборудования и материалов.	

Основные показатели по чертежам отопления и вентиляции

Наименование здания (сооружения) помещения	Объем, м³	Периоды года при $t_н$, °С -20°С	Расход тепла, вт/ккал/ч				Расход холода вт/ккал/ч	Установленная мощность электродвигателей квт
			на отопление	на вентиляцию	на горячее водоснабжение	общий		
Школа	11571.8	Холодный	181375 156330	250200 215690	151515 130615	583290 502835	—	10.66

Общие указания

1. Исходные данные и нормативные документы для разработки рабочих чертежей проекта отопления и вентиляции:
а) задание на разработку типового проекта средней общеобразовательной школы на 11 классов (306 учащихся) со стенами из кирпича для экспериментального строительства в селоской местности II климатического района, утвержденное Госстроем УССР 19.09.1980г.
б) СНиП II-33-75* Отопление, вентиляция и кондиционирование воздуха. Нормы проектирования;
в) СНиП II-3-79* Строительная теплотехника. Нормы проектирования;
г) СНиП II-65-73. Общеобразовательные школы и школы-интернаты. Нормы проектирования.
д) СНиП II-л. 8-71. Предприятия общественного питания. Нормы проектирования;
е) Письмо Госгражданстроя от 13.10.80 N ГФ-У-2832 „О повышении уровня тепловой защиты в проектах общественных зданий и сооружений".
2. Расчетная температура наружного воздуха для проектирования отопления принята -20°С.
3. Источником теплоснабжения служат тепловые сети с теплоносителем горячая вода с расчетными температурами 95 ÷ 70°С.
4. Монтаж системы отопления вести из трубопроводов: диаметром до 50мм по ГОСТ 3262-75,* диаметром более 50мм по ГОСТ 10704-76*.
5. После монтажа и гидравлического испытания подающие и обратные магистрали, прокладываемые в подпольных каналах, покрыть антикоррозийным лаком и изолировать изделиями из минваты согласно серии 7.902-1.
в.2. Толщина изоляции - 40 мм. Покровный слой - из стеклоткани.
6. Герметизацию ввода теплосети выполнять по альбому „Типовых деталей уплотнения вводов инженерных сетей в гражданские здания" комплекс 7373-3.
7. Монтаж системы отопления производится согласно СНиП III-28-75.
8. Система отопления расчитана на давление 1200кг/м²
9. Воздуховоды в помещениях кухонного блока, вентиляционной камеры, санузлов, душевых и кинопроекционной изготавливаются из тонколистовой оцинкованной стали; во всех других помещениях школы-асбестоцементные воздуховоды.
10. После монтажа необходимо произвести регулировку систем по количествам воздуха, указанным на схемах воздуховодов.
11. В проекте приняты наружные стены из керамического пустотного кирпича γ = 1600 кг/м³ толщиной 510мм.
12. Удельный расход тепла на отопление школы на 1м² полезной площади равен 65,84 вт/м² (56,76 ккал/ч.м²).
13. Удельный расход стали на отопление - 0.8 кг/м² полезной площади.
14. Расход нагревательных приборов 0.15 экм/м² полезной площади.

69

Проект разработан в соответствии с действующими нормами и правилами и предусматривает мероприятия, обеспечивающие взрывную, взрывопожарную и пожарную безопасность при эксплуатации зданий и сооружений.
Гл. инж. проекта Лисковой Г.Д.

Инв. № подл. | Подпись и дата | Взам. инв. №

Привязан			
Инв. №			
ТП 224-1-492.86 -ОВ			
Нач. отд.	Гладушин		Средняя общеобразовательная школа на 11 классов (306 учащихся)
Гл. спец.	Денисенко		
Гап	Сахан		
ГИП ОВ	Лисковой		Стадия Р; Лист 1; Листов 15
Рук. гр.	Гиллер		
Провер.	Гиллер		
Разраб.	Токарь		Общие данные (начало).
Н. контр.	Гиллер		Госстрой УССР Укркиевгражданстрой г. Киев

9321/1

Таблица теплопотерь

NN пом.	Наименование помещений	Теплопотери Вт	Теплопотери ккал/ч
101	Помещение для дневного сна учащихся I-III кл. с ослабленным здоровьем, tв=19°С	3375	2910
102	Спальня игровая для подготовит. класса, tв=19°С	3030	2610
103	Классное помещение для подготовит. класса, tв=18°С	2235	1925
104	Классное помещение для учащихся I-III кл., tв=18°С	2945	2540
105	Классное помещение для учащихся I-III кл. tв=18°С	2125	1830
106	Классное помещение для учащихся I-III кл. tв=20°С	2715	2340
107	Уборные и умывальники учащихся tв=18°С	1750	1510
108	Универсальное помещение для ручного труда технической игрушки, tв=18°С	3560	3070
109	Лаборантская, tв=18°С	1080	930
110	Помещение для организации продленногодня, tв=18°С	2585	2230
111	Рекреация, tв=16°С	2505	2160
112	Лестничная клетка, tв=16°С	4975	4290
113	Коридор, tв=16°С	1995	1720
114	Вестибюль, tв=16°С	5080	4380
115	Коридор, tв=16°С	960	825
116	Мастерская по обработке металла, tв=16°С	2525	2175
117	Мастерская по обработке древесины, tв=16°С	2525	2175
118	Инструментальная комната мастера, tв=18°С	2020	1740
119	Лестничная клетка, tв=16°С	4975	4290
120	Лестничная клетка, tв=16°С	1920	1655
121	Гардероб, tв=18°С	870	750
122	Кабинет врача, tв=20°С	1080	930
123	Кабинет зам. директора по воспитательной работе, tв=18°С	870	750
124	Учительская (хранение учебных пособий) tв=18°С	1175	1015
125	Кабинет заведующего учебной частью, tв=18°С	1020	880
126	Лестничная клетка, tв=16°С	2190	1890
127	Рекреация, tв=16°С	1200	1035
128	Комната инструктора и хранение мелкого спортивного инвентаря, tв=18°С	965	830
129	раздевалоные, душевые, уборные, tв=20°С	1055	910
130	Раздевальные, душевые, уборные, tв=20°С	1200	1035
131	Снарядная, tв=16°С	1895	1635
132	Учебно-спортивный зал, tв=15°С	18825	16230
133	Кабинет обслуживающих видов труда по обработке ткани и кулинарии) для девочек IV-V классов tв=18°С	2290	1975
134	Обеденный зал, tв=18°С	2320	2000
135	Заготовочная (на сырье), tв=16°С	1020	880
136	Мясо-рыбный цех, tв=16°С	615	530
137	Овощной цех, tв=16°С	695	600
138	Загрузочная, тарная, tв=16°С	855	735
139	Кладовая овощей, tв=5°С	250	215

NN пом.	Наименование помещений	Теплопотери Вт	Теплопотери ккал/ч
201	Кабинет иностранного языка, tв=20°С	4280	3690
202	Лаборантская, tв=18°С	1330	1145
203	Кабинет родного языка и литературы, tв=18°С	2945	2540
204	Лаборантская физики tв=18°С	1330	1145
205	Лаборатория физики и астрономии, tв=18°С	4035	3480
206	Лаборантская химии, tв=18°С	1330	1145
207	Лаборатория химии, tв=18°С	4035	3480
208	Лаборантская биологии, tв=19°С	1495	1290
209	Лаборантская, tв=18°С	1660	1430
210	Кабинет универсального использования (черчения, изобразительных искусств, военный кабинет) tв=18°С	4015	3460
211	Рекреационные помещения, tв=16°С	1275	1100
212	Кабинет математики, tв=18°С	2985	2575
213	Лаборантская, tв=18°С	1255	1080
214	Кабинет математики, tв=18°С	2960	2550
215	Уборные и умывальники учащихся, tв=16°С	870	750
216	Уборные и умывальники учащихся, tв=16°С	870	750
217	Коридоры, tв=16°С	3310	2855
218	Рекреационные помещения, tв=16°С	6010	5180
219	Актовый зал - аудитория, tв=18°С	9485	8175
220	Киноаппаратная с перемоточной и тамбуром, tв=15°С	2005	1730
221	Канцелярия, tв=18°С	1085	935
222	Комната общественных организаций (пионерская и комитет комсомола), tв=18°С	1850	1595
223	Комната технического персонала, tв=18°С	365	315
224	Фотолаборатория, tв=18°С	220	190
225	Кабинет директора, tв=18°С	1175	1015
226	Кабинет русского языка, tв=18°С	3035	2615
227	Кабинет русской литературы, tв=18°С	3035	2615
228	Коридоры, tв=16°С	1860	1605
229	Рекреационные помещения, tв=16°С	2125	1830
230	Библиотека, tв=18°С	5185	4470
231	Кабинет географии, tв=18°С	3175	2735
232	Лаборантская, tв=18°С	1235	1065
233	Кабинет истории и обществоведения, tв=18°С	3165	2730
234	Лаборантская, tв=18°С	1315	1135

9321/1

Инв.№подл. | Подпись и дата | Взам.инв.№

				ТП 224-1-492.86	-08
				Средняя общеобразовательная школа на 11 классов (306 учащихся)	
					Стадия: Р; Лист: 2; Листов:
Привязан				Общие данные (продолжение).	Госстрой УССР Укрниипроектстальконструкция г. Киев
Инв.№					

Нач.отд. Гладущим
Гл.спец. Денисенко
ГАП Соган
ГИП ОВ Лисковой
Рук.гр. Гиллер
Провер. Гиллер
Разраб. Токарь

Характеристика отопительно-вентиляционного оборудования

Обозначение системы	Кол. систем	Наименование обслуживаемого помещения (технологического) оборудования	Тип установки, агрегата	Вентилятор: Тип, исполнение по взрывозащите	Вентилятор: №	Вентилятор: схема исполнения	Вентилятор: Положение	Вентилятор: L, м³/ч	Вентилятор: P, Па (кгс/м²)	Вентилятор: n об/мин	Электродвигатель: Тип, исполнение по взрывозащите	Электродвигатель: N, квт	Электродвигатель: n, об/мин	Воздухонагреватель: Тип	Воздухонагреватель: №	Воздухонагреватель: кол.	Воздухонагреватель: t-ра нагрева, °С		Воздухонагреватель: Расход тепла, ккал/ч	Воздухонагреватель: ΔP, Па (кгс/м²)	Фильтр: тип	Фильтр: №	Фильтр: кол.	Фильтр: ΔP, Па (кгс/м²)	Фильтр: концентрация мг/м³ начальная	Фильтр: концентрация мг/м³ конечная	Примечание
П1	1	Столовая	АБ.3105-1	ЦЧ-70	6.3	1	ПрО	10145	430 (44)	950	УА100L-В6	2.2	950	КВБА-П	9	2	-20	14	95960	66 (6.8)				—	—	—	
П2	1	Учебные классы между осями 3-12	АЧ105-2	ЦЧ-70	Ч	1	ПрО	3357	470 (47)	1420	УА 80 АУ	1.1	1420	КВБА-П	6	1	-9.5	18	26587	87 (8.7)				—	—	—	
П3	1	Спортзал	АЧ100-2	ЦЧ-70	Ч	1	ПрО	2560	410 (41)	1390	УА 71 В4	0.75	1390	КВСА-П	6	1	-9.5	15	18063	41 (4.1)	ФР	5	1	—	—	—	Индекс 02211308
ПЧ	1	Актовый зал	АЧ105-2	ЦЧ-70	Ч	1	ПрО	3200	500 (50)	1420	УА 80 АУ	1.1	1420	КВБА-П	6	1	-9.5	18	25344	81 (8.1)				—	—	—	
П5	1	Учебные классы между осями 1-3	АБ.3100-1	ЦЧ-70	6.3	1	Л135	6220	320 (32)	950	УА100L-В6	2.2	950	КВСА-П	10	1	-9.5	18	49738	50 (5.0)	ФР	5	1	—	—	—	Индекс 01211308
В1	1	Столовая	Крышный	КЦ3-90	5	8	—	5850	—	915	УА 80 А6У2	0.75	915	—	—	—	—	—	—	—	—	—	—	—	—	—	—
В2	1	Столовая	Крышный	КЦ3-90	5	8	—	4100	—	915	УА80А6У2	0.75	915	—	—	—	—	—	—	—	—	—	—	—	—	—	—
В3	1	Столовая	осевой	В-06-300	Ч	—	—	3240	—	1375	УАА56АУ	0.12	1375	—	—	—	—	—	—	—	—	—	—	—	—	—	—
В4	1	Санузлы учащихся 1 и 2 этажей	Крышный	КЦ3-90	5	8	—	4860	—	915	УА80А6У2	0.75	915	—	—	—	—	—	—	—	—	—	—	—	—	—	—
В5	1	Фотолаборатория	Канальный	«Самал» ВК-6УЧ	—	—	—	70	—	—	—	0.025	—	—	—	—	—	—	—	—	—	—	—	—	—	—	—
В6	1	Кинопроекционная	Крышный	КЦ3-90	Ч	8	—	471	—	920	УА71А6	0.37	920	—	—	—	—	—	—	—	—	—	—	—	—	—	—
В7	1	Душевая в столовой	Канальный	«Самал» ВК-6УЧ	—	—	—	75	—	—	—	0.025	—	—	—	—	—	—	—	—	—	—	—	—	—	—	—
В8	1	Туалет в столовой	Канальный	«Самал» ВК-6УЧ	—	—	—	50	—	—	—	0.025	—	—	—	—	—	—	—	—	—	—	—	—	—	—	—
В9	3	Санузлы при спортзале	Канальн.	«Самал» ВК-6УЧ	—	—	—	160	—	—	—	0.025	—	—	—	—	—	—	—	—	—	—	—	—	—	—	—
В10	2	Санузлы персонала	Канальный	«Самал» ВК-6УЧ	—	—	—	100	—	—	—	0.025	—	—	—	—	—	—	—	—	—	—	—	—	—	—	—
В11	1	Лаборатория химии	Крышный	КЦ3-90	Ч	8	—	1100	—	920	УА71А6	0.37	920	—	—	—	—	—	—	—	—	—	—	—	—	—	—

План - схема

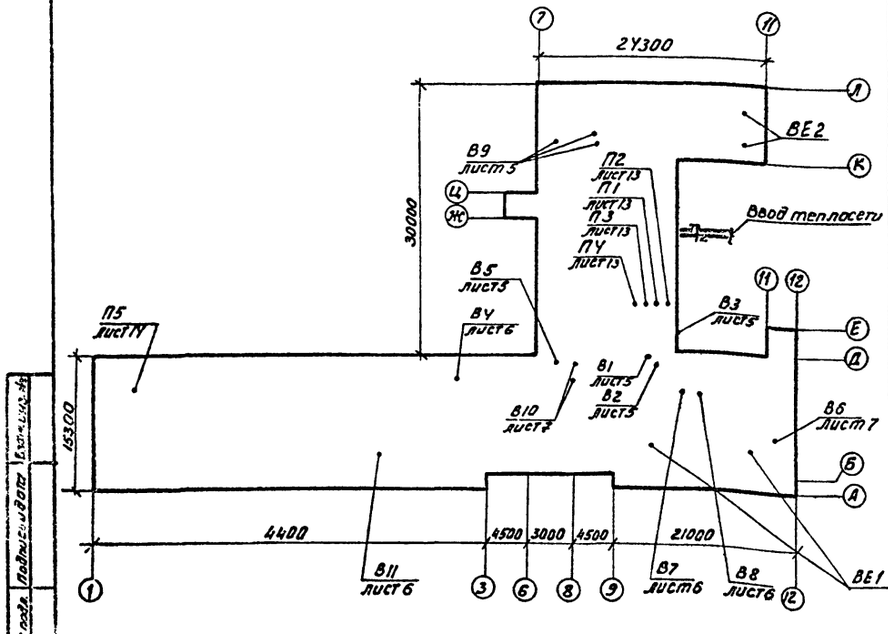

Комплектовочная ведомость радиаторов М-140-АО

Этаж	Количество секций в радиаторах: 3	4	5	6	7	8	9	10	11	12	13	14	16	17	18	20	21	Всего секций
	Количество радиаторов, шт																	
Блок №1																		
1	—	—	2	4	9	5	2	—	2	—	3	—	—	—	—	—	—	216
2	—	—	2	—	1	10	6	2	—	1	1	4	—	—	—	—	—	252
Итого	—	—	4	4	10	15	8	2	2	1	4	4	—	—	—	—	—	468
Блок №2																		
1	2	—	2	6	10	3	8	4	2	1	3	—	1	1	—	—	—	364
2	2	—	1	1	2	2	—	9	7	2	2	—	—	—	1	2	—	322
Итого	4	—	3	7	12	5	8	13	9	3	5	—	1	1	1	2	—	686
Всего	4	—	7	11	22	20	16	15	11	4	9	4	1	1	1	2	—	1154

Сопротивление теплопередаче Ro, °С·м²·ч/ккал

Наименование ограждений	Ro при -20°С
Стены	1.18
Покрытие	1.54
Окна	0.4
Двери наружные	0.31

Привязан

Инв. №

Нач. отд.	Гладушин	
Гл. спец.	Демиденко	
ГАП	Соган	
ГИП ОВ	Лисковой	
Рук. гр.	Гиллер	
Провер.	Гиллер	
Разраб.	Токарь	

ТП 224-1-492.86 - ОВ

Средняя общеобразовательная школа на 11 классов (306 учащихся)

Стадия	Лист	Листов
Р	3	

Общие данные (окончание)

ГОССТРОЙ УССР Укрмлгражданстрой г. Киев

Копировал | Формат А3+А4+А4х3

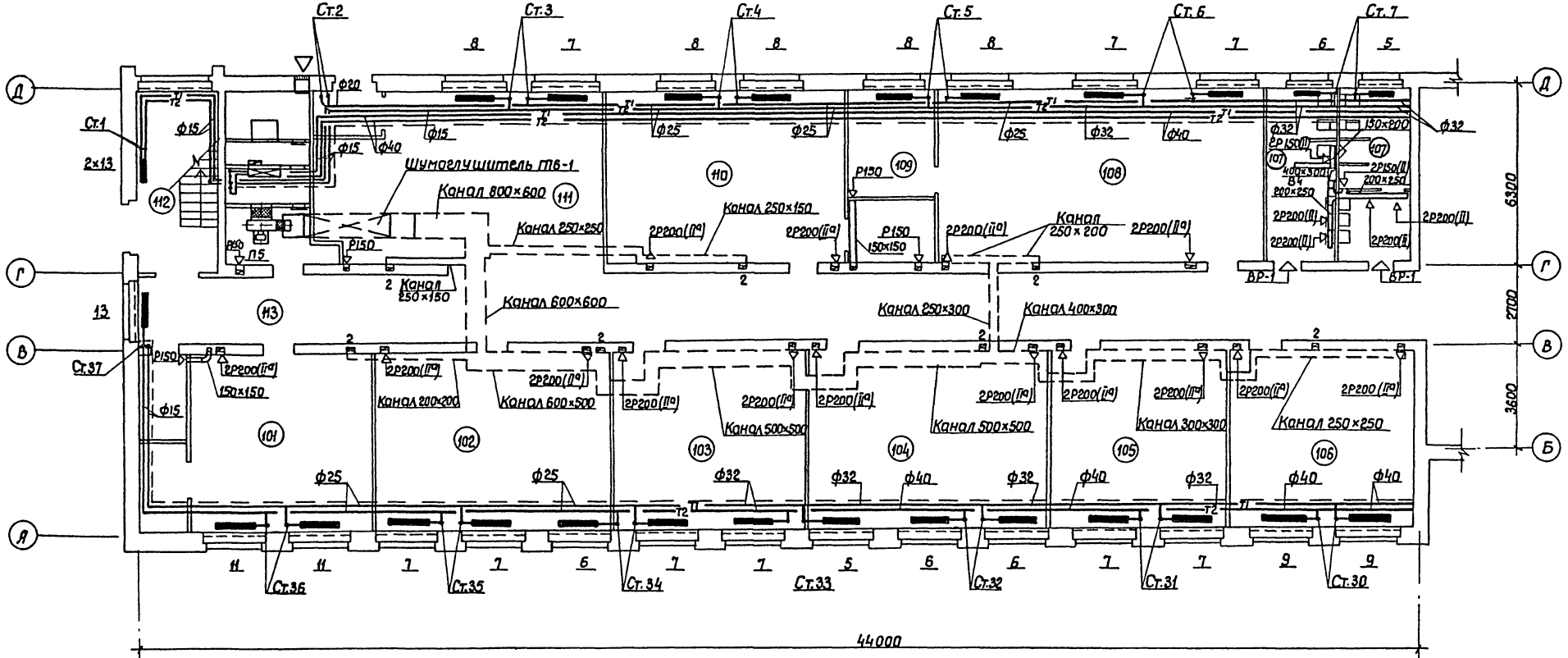

Шумоглушитель ГП6-1 (800×1000×3000)

1-1

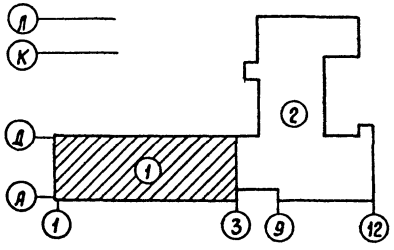

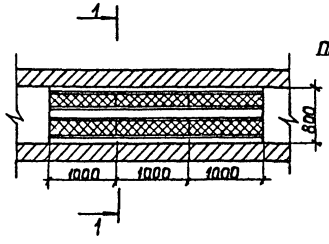

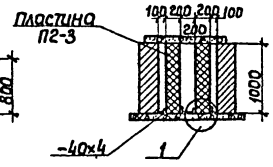

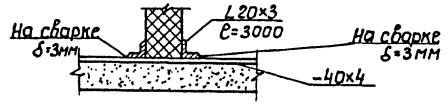

72

9321/1

Нач.отд.	Гладушин		ТП 224-1-492.86	-ОВ
Гл.спец.	Денисенко		Средняя общеобразовательная школа на 11 классов (306 учащихся)	
ГЯП	Саган		Блок №1	Стадия: Р; Лист: 4; Листов:
ГИП ОВ	Лисковой			
Рук.гр.	Пиллер			
Провер.	Пиллер		План 1 этажа	Госстрой УССР Укрнишпгражданскстрой г. Киев
Разраб.	Полевая			
Разраб.	Токарь			

Привязан:

Инв. №

Инв. № подл. | Подпись и дата | Взам. инв. №

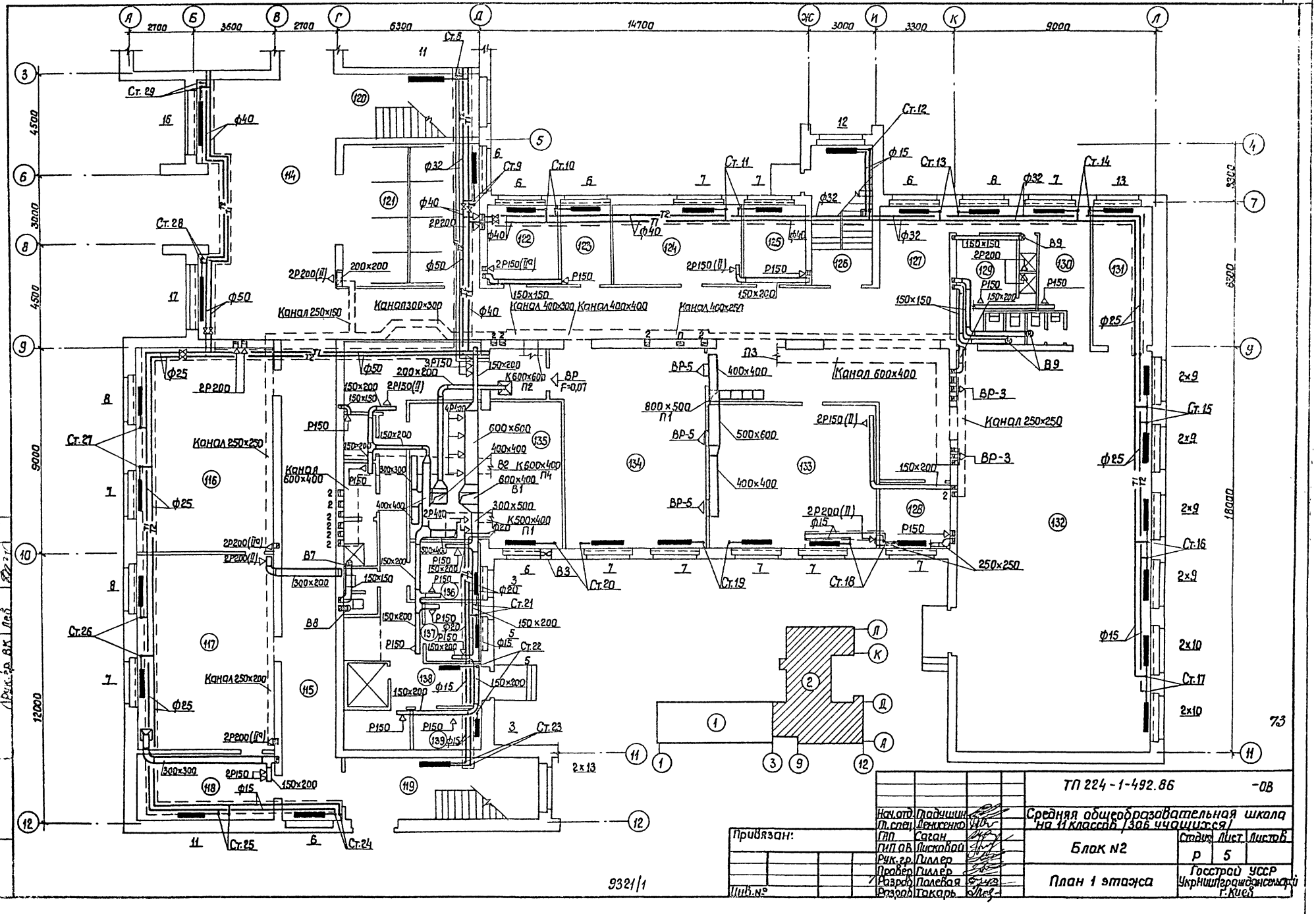

Привязан:

Инв.№

Нач.отд.	Падчишин		
Т.спец.	Денисенко		
ГИП	Саган		
ГИП ОВ	Лисковой		
Рук.гр.	Гиллер		
Провер.	Гиллер		
Разраб.	Полевая		
Разраб.	Токарь		

ТП 224-1-492.86 -ОВ

Средняя общеобразовательная школа на 11 классов (306 учащихся)

Блок №2

План 1 этажа

Стадия	Лист	Листов
Р	5	

Госстрой УССР УкрНИИгражданэнергопроект г.Киев

73

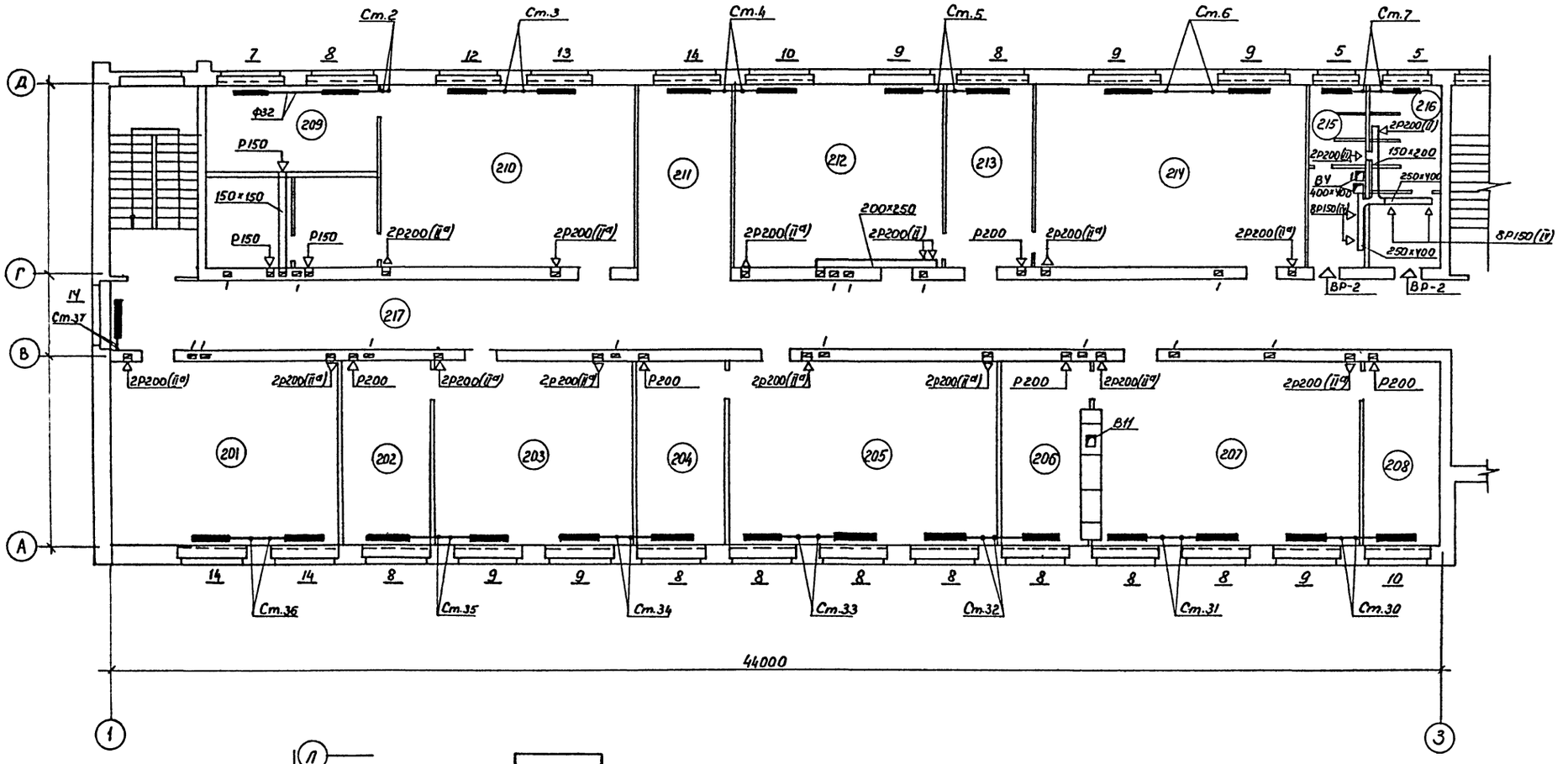

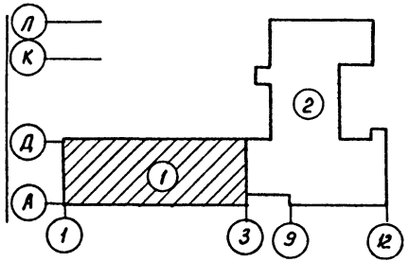

74

9321/1

Нач.отд.	Гладушин		
Гл.спец.	Денисенко		
ГАП	Саган		
ГИП ОВ	Лисковой		
Рук.гр.	Гиллер		
Провер.	Гиллер		
Разраб.	Полевая		
Разраб.	Токарь		

Привязан

Инв.№

ТП 224-1-492.86 -08

Средняя общеобразовательная школа на 11 классов (306 учащихся)

Блок №1

План 2 этажа

Стадия	Лист	Листов
Р	6	

госстрой УССР
Укрниипражданскельстрой
г. Киев

Рук.гр. арх. | Рук.гр. констр. | Рук.гр. эл. | Рук.гр. ВК | Инв.№ подл. | Подпись и дата | Взам.инв.№

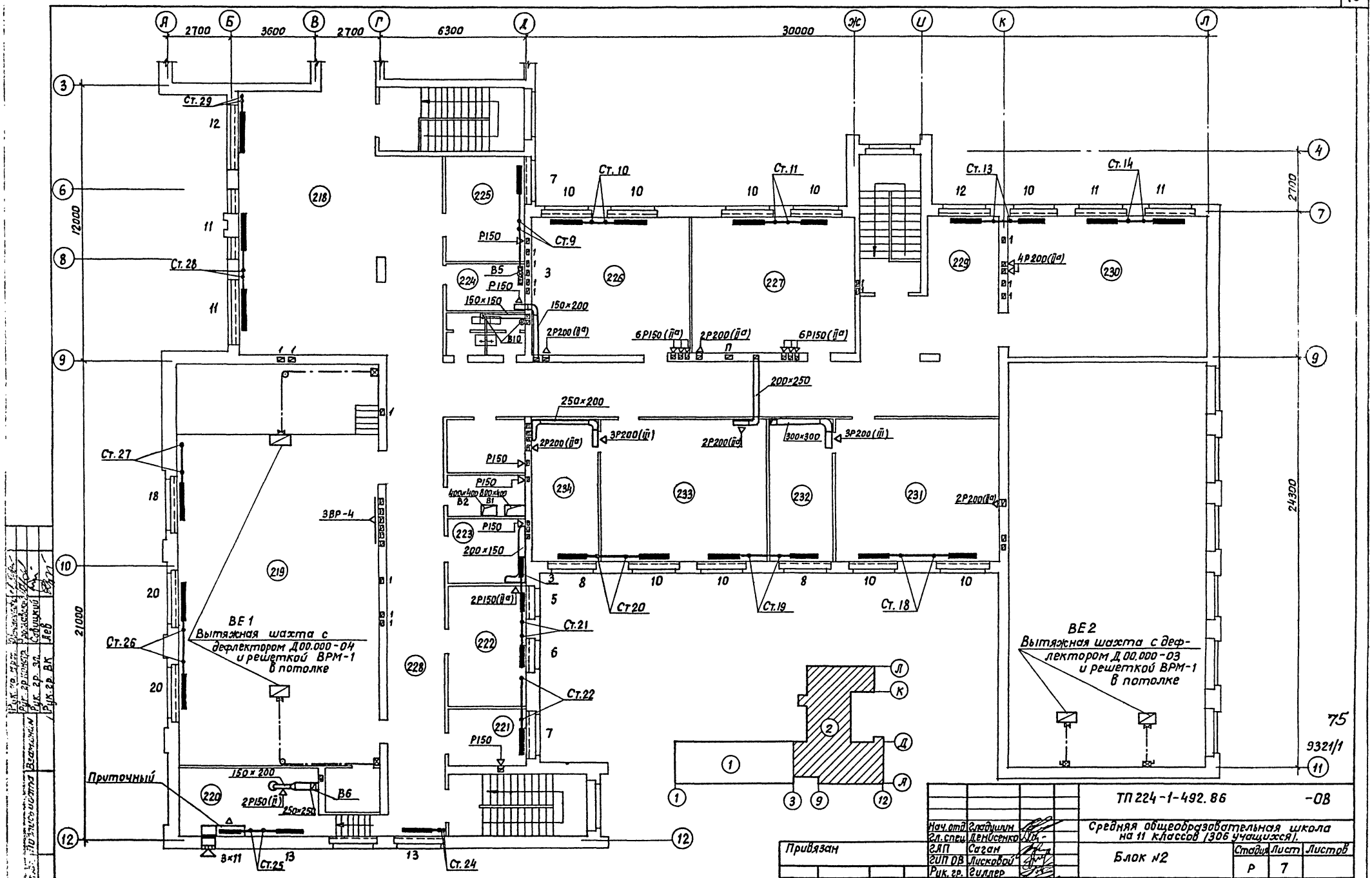

Нач. отд.	Гладушин		
Гл. спец.	Денисенко		
ГЛП	Саган		
ГИП ОВ	Лисковой		
Рук. гр.	Гиллер		
Проверил	Гиллер		
Разработ.	Токарь		
Разраб.	Полевая		

Привязан

Инв. №

ТП 224-1-492.86 -ОВ

Средняя общеобразовательная школа на 11 классов (306 учащихся).

Блок №2

План 2 этажа

Стадия	Лист	Листов
Р	7	

Госстрой УССР
Укрниипражданскельстрой
г. Киев

75

9321/1

Схема системы отопления

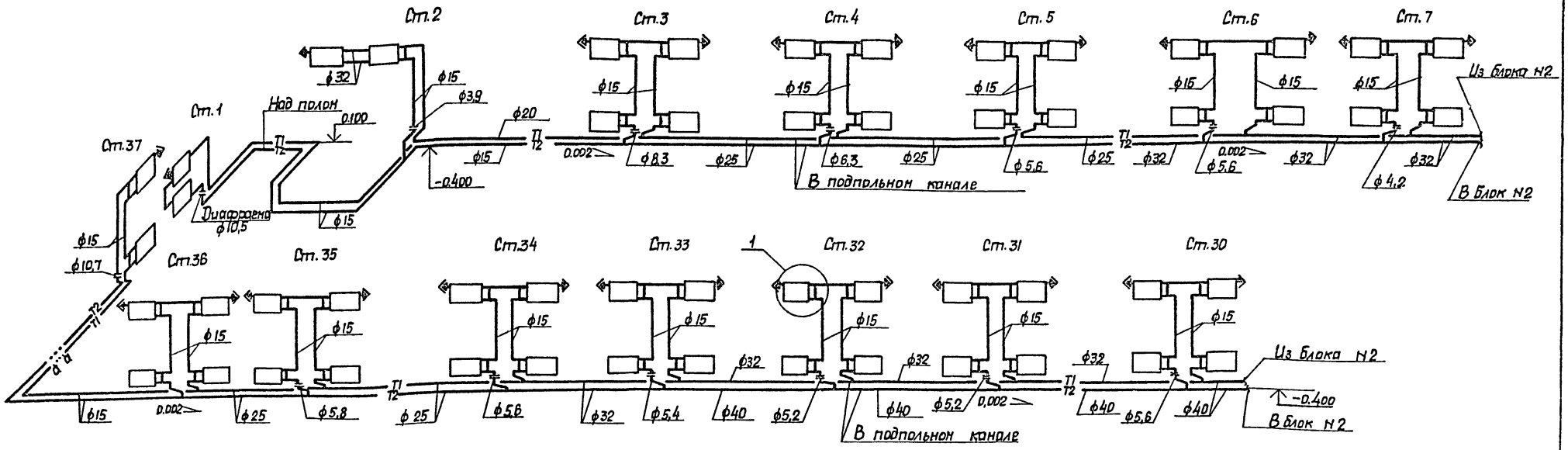

План подвала

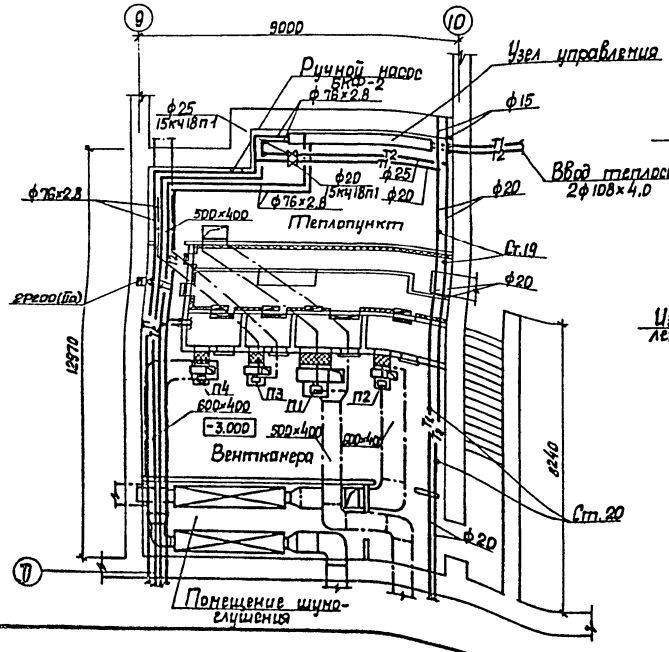

Схема узла управления

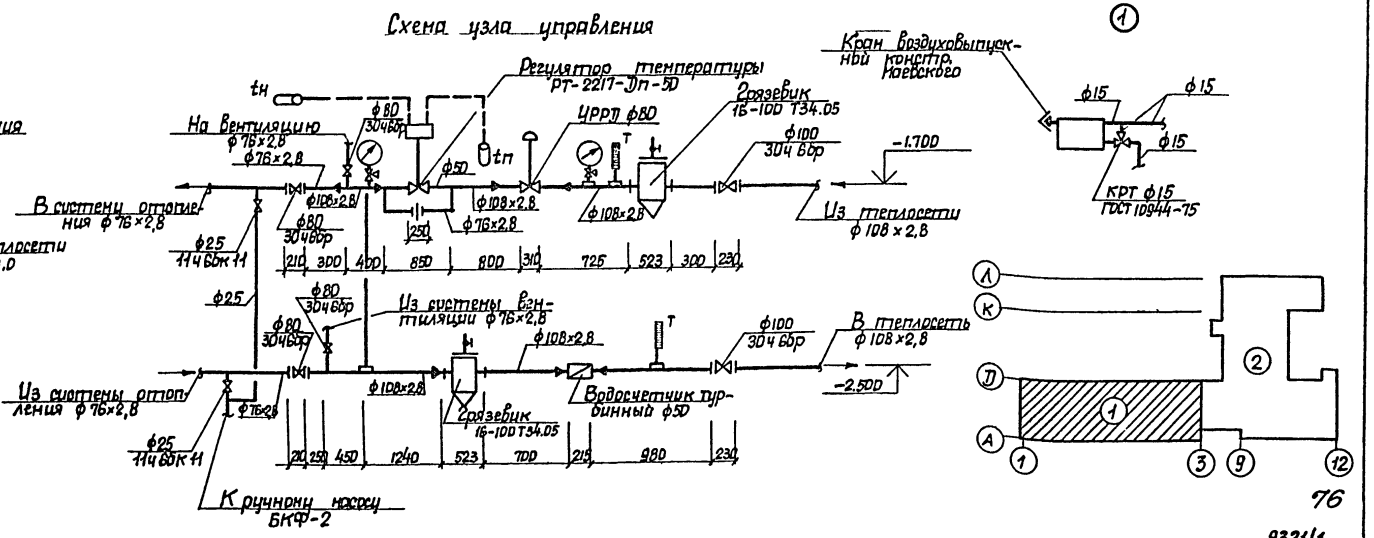

76

9321/1

Привязан	Нач.отд.	Глодушин		ТП 224-1-492.86	-08
	Гл.спец.	Денисенко		Средняя общеобразовательная школа на 11 классов (306 учащихся)	
	ГАП	Саган		Блок N1	Стадия: Р; Лист: 8; Листов:
	ГИПОВ	Лисковой			
	Рук.гр.	Гиллер		План подвала. Схема системы отопления. Схема узла управления	Госстрой УССР Укрниипроаждансельстрой г. Киев
	Провер.	Гиллер			
Инв. N	Разраб.	Прокарь			

Схема системы отопления

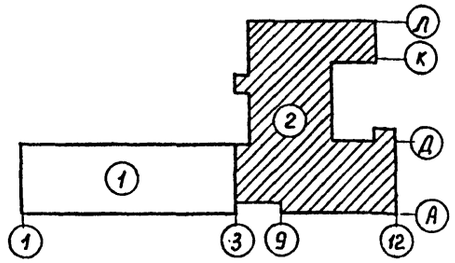

77

9321/1

				ТП 224-1-492.86 -ОВ	
				Средняя общеобразовательная школа на 11 классов (306 учащихся)	
Нач.отд.	Гладушин			Блок N2	Стадия: Р; Лист: 9; Листов:
Гл.спец.	Денисенко				
ГАП	Саган				
ГИПОВ	Лисковой			Схема системы отопления.	Госстрой УССР Укрниигражданпромстрой г. Киев
Рук.гр.	Гиллер				
Провер.	Гиллер				
Разраб.	Токарь				

Привязан

Инв.№

Взам.инв.№ | Подпись и дата | Инв.№ подл.

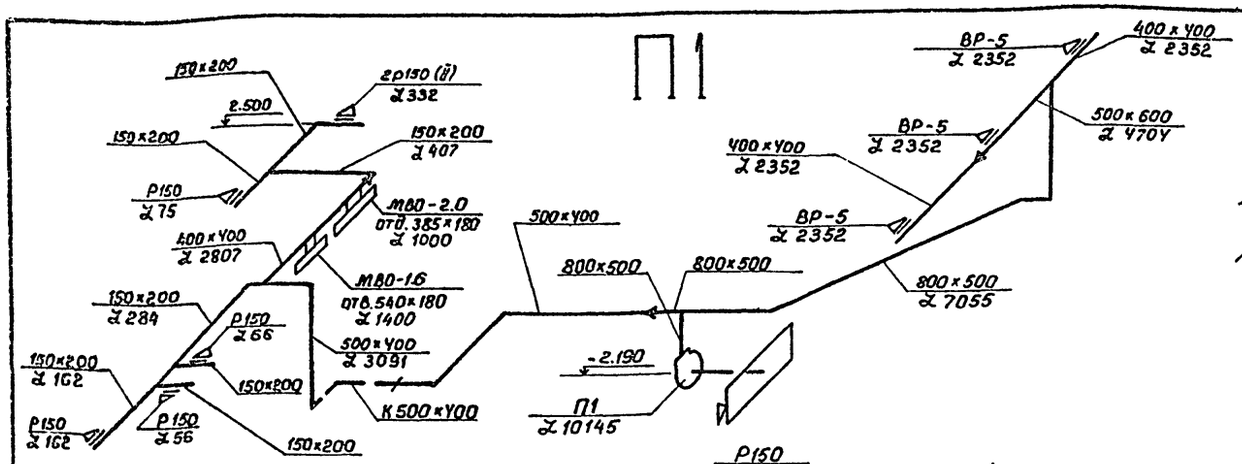

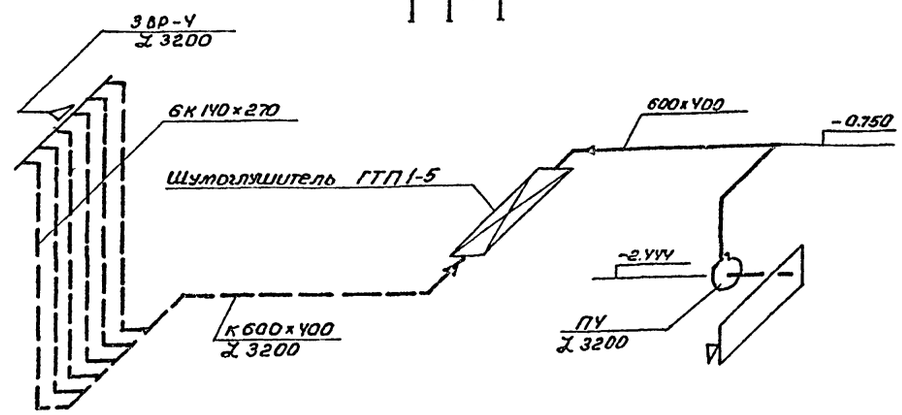

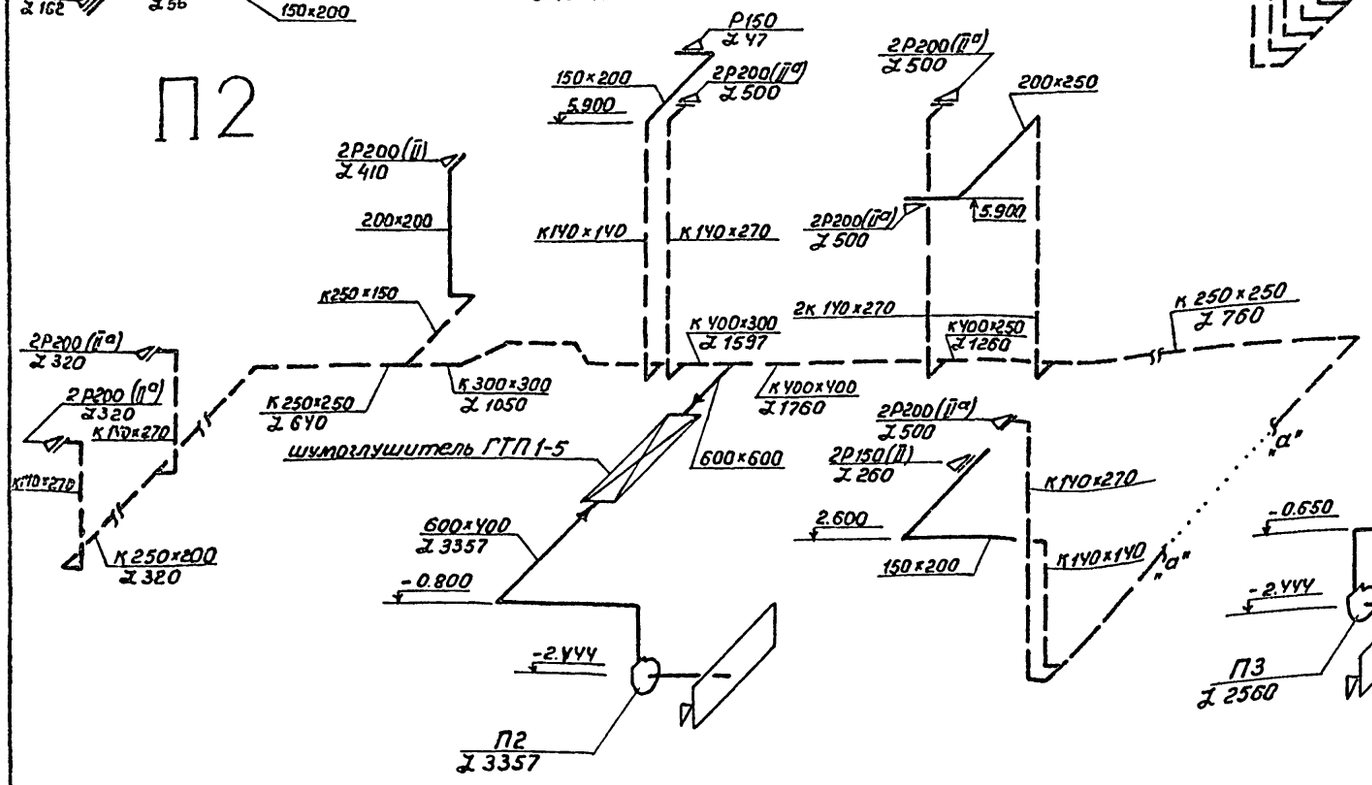

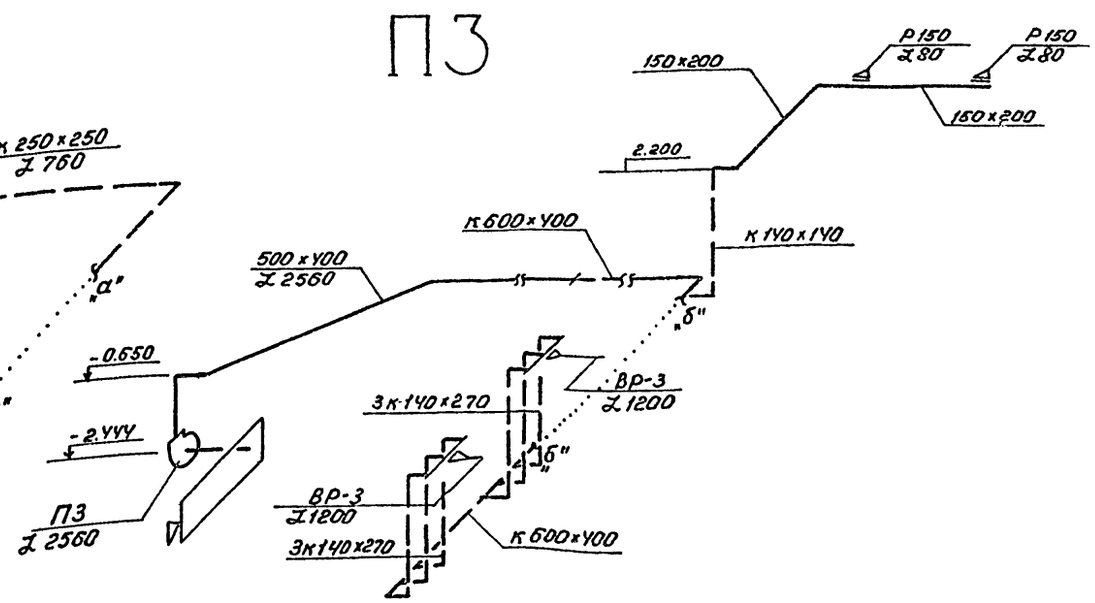

Вентиляционные решетки ВР-1 ÷ ВР-5 разработаны в архитектурно-стрительной части на листе АС-35.

78

9321/1

				ТП 224-1-492.86	-ОВ
				Средняя общеобразовательная школа на 11 классов (306 учащихся).	
				Блок №2	Стадия: Р; Лист: 10; Листов:
				Схемы приточных систем П1 ÷ П4	Госстрой УССР Укрниипроектсельстрой г. Киев
Нач.отд.	Гладушин				
Гл.спец.	Демиденко				
ГАП	Сазан				
ГИП	Дисковой				
Рук.гр.	Гиллер				
Провер.	Гиллер				
Разраб.	Глуханчук				

Привязан

Инв. №

Инв. № подл. | Подпись и дата | Взам. инв. №

П5

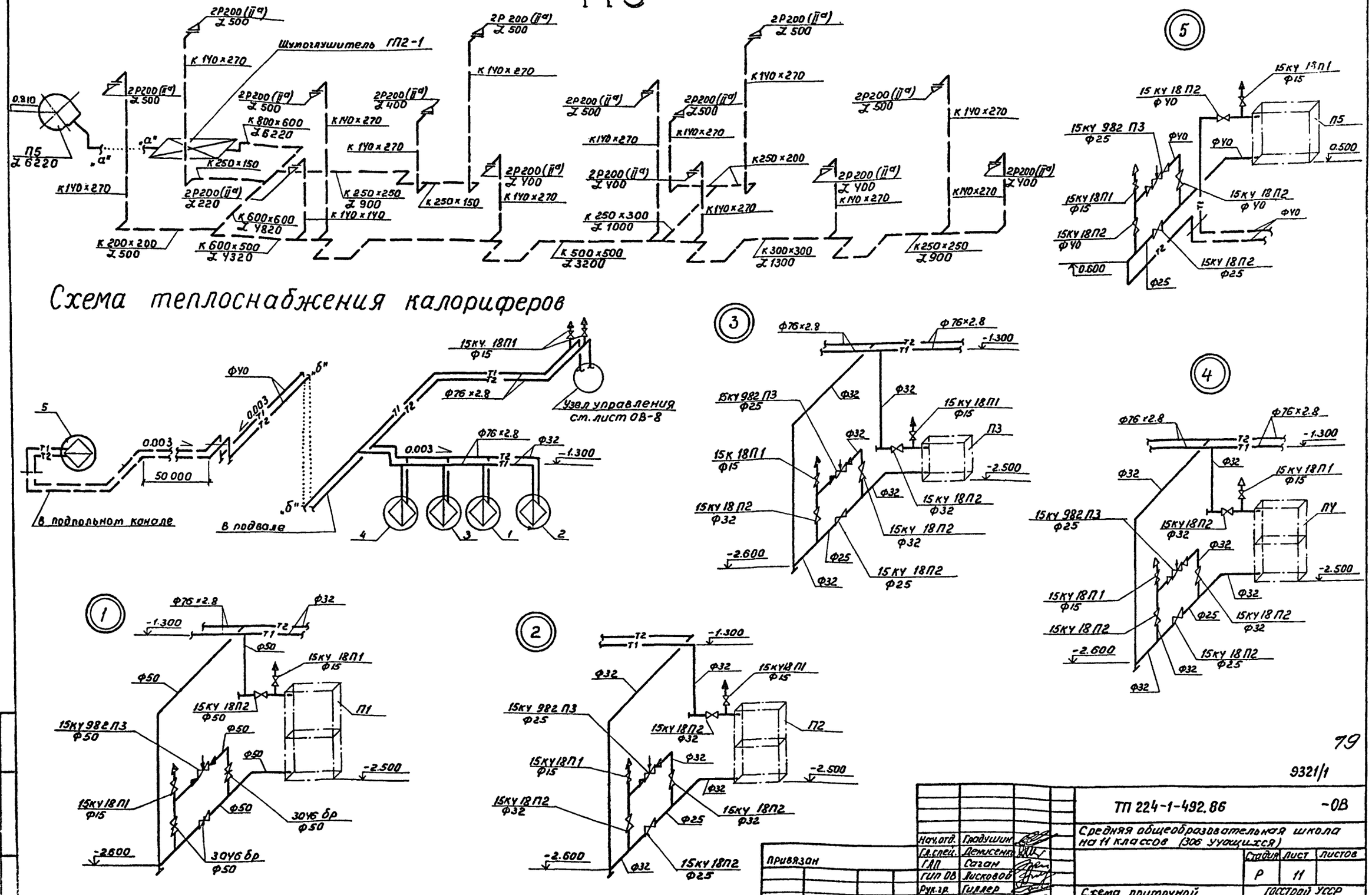

79

9321/1

Нач.отд.	Гладушин		
Гл.спец.	Денисенко		
ГАП	Саган		
ГИП ОВ	Лисковой		
Рук.гр.	Гиллер		
Провер.	Гиллер		
Ст.инж.	Глухончук		

Привязан

Инв.№

ТП 224-1-492.86 -ОВ

Средняя общеобразовательная школа на 11 классов (306 учащихся)

Стадия	Лист	Листов
Р	11	

Схема приточной системы П5. Схема теплоснабжения калориферов

Госстрой УССР Укрниипрожданжелстрой г. Киев

Подпись и дата | Взам.инв.№

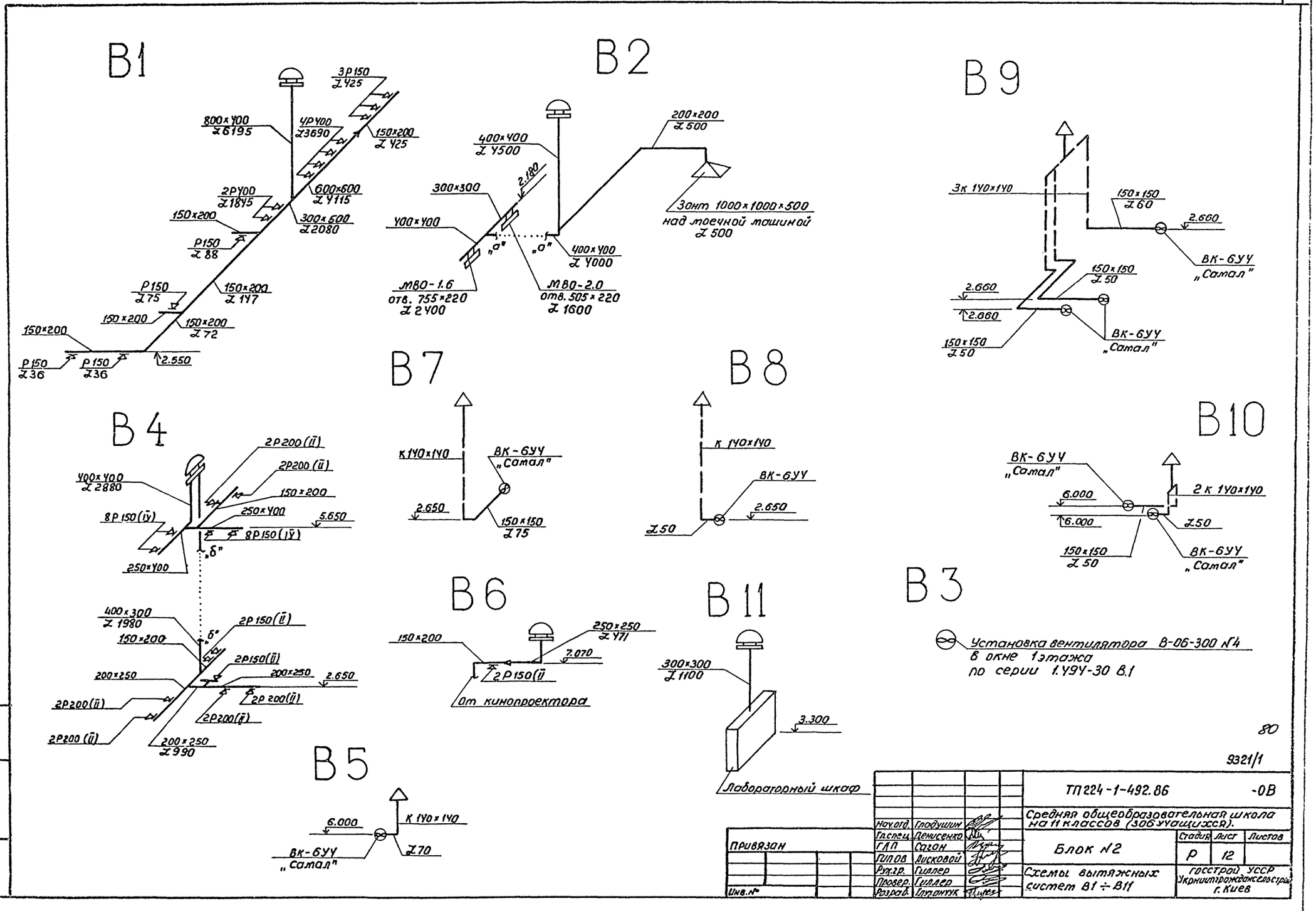

80

9321/1

Нач.отд.	Гладушин		
Гл.спец.	Денисенко		
ГАП	Саган		
ГИПОВ	Лисковой		
Рук.гр.	Гиллер		
Провер.	Гиллер		
Разраб.	Глухончук		

Привязан

Инв.№

ТП224-1-492.86 -0В

Средняя общеобразовательная школа на 11 классов (306 учащихся).

Блок №2

Стадия	Лист	Листов
Р	12	

Схемы вытяжных систем В1 ÷ В11

Госстрой УССР Укрниитгражданстрой г. Киев

Инв.№ подл. | Подпись и дата | Взам.инв.№

План

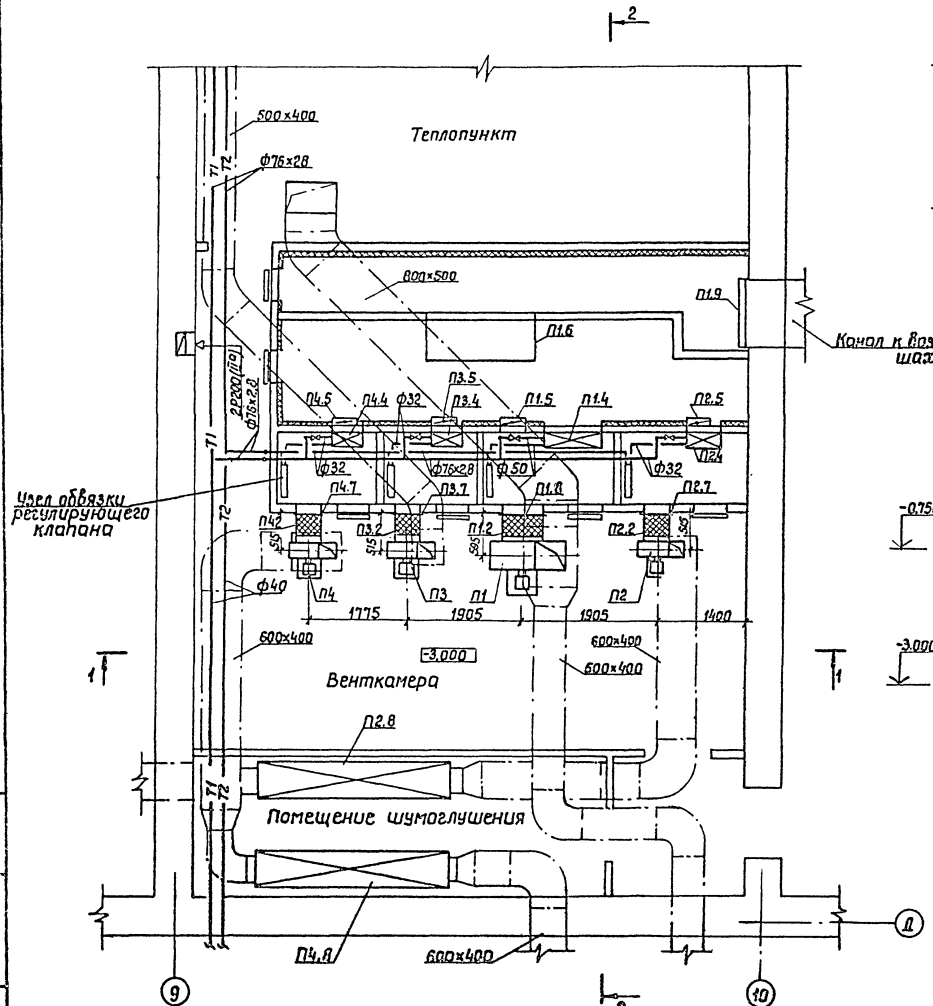

Разрез 1-1

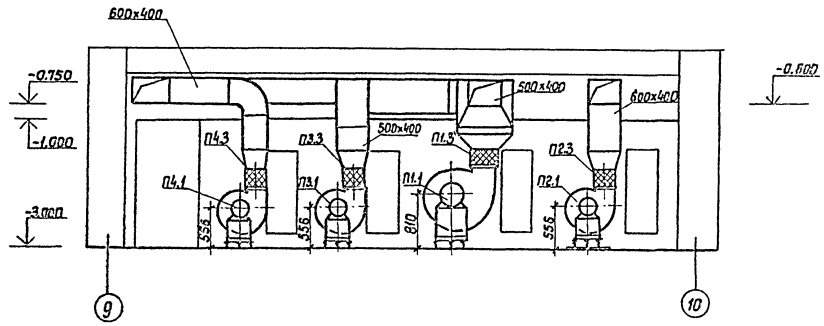

Разрез 2-2

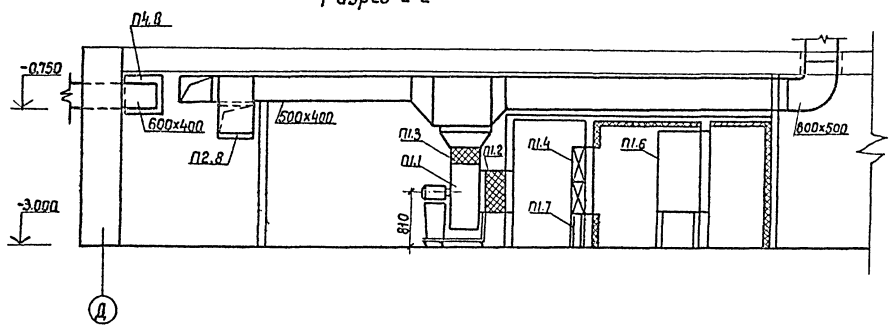

Диафрагма

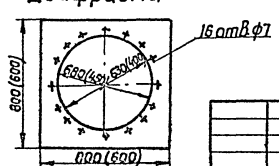

81

Размеры в скобках даны для вентилятора №4 9321/1

				ТП 224-1-492.86	-ОВ
				Средняя общеобразовательная школа на 11 классов (306 учащихся)	
					Стадия: Р; Лист: 13; Листов:
Нач.отд.	Падчишин			Приточные установки П1÷П4. План. Разрезы 1-1, 2-2.	Госстрой УССР УкрНИИпроектстальконструкция г.Киев
Гл.спец.	Денисенко				
ГАП	Саган				
ГИП ОВ	Лисковой				
Рук.гр.	Миллер				
Проверил	Миллер				
Разраб.	Полевая				

Привязан:

Инв.№

РАЗРЕЗ 1-1

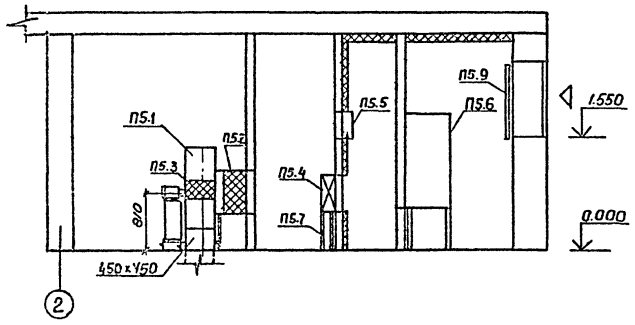

ПЛАН

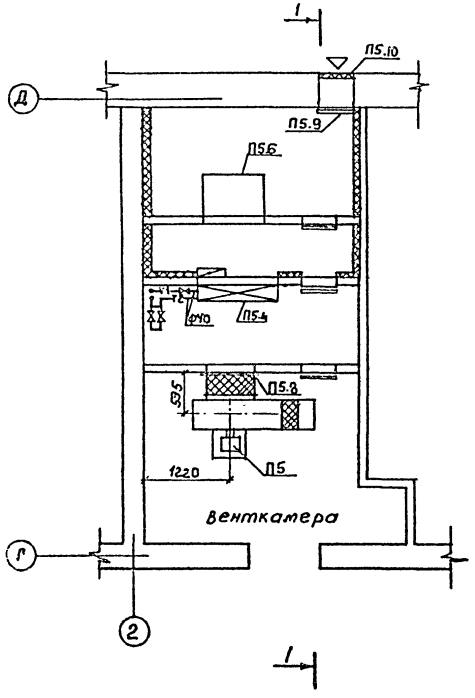

ЭКСПЛИКАЦИЯ

1	2	3	4	5	6
		П3			
П3.1		Агрегат вентиляторный А4100-2 компл.	1		
		а)вентилятор центробежный ВЦ4-70 №4 исп.1, положс. ПрО°			
		б)электродвигатель 4А71В4 n=1390 об/мин N=0.75квт			
П3.2	5.904-5	Гибкая вставка ВВ-19	1		
П3.3	5.904-5	Гибкая вставка ВН-12	1		
П3.4	ТУ 22-4459-79	Калорифер КВС6А-П	1		
П3.5	5.904-13	Заслонка воздушная 400×200Р	1		
П3.6	4.904-25	Подставки под калорифер	4		
П3.7		Диафрагма 600×600ф/ф	1		
		П5			
П5.1		Агрегат вентиляторный А6,3100-1 компл.	1		
		а)вентилятор центробежный ВЦ4-70 №6,3 исп. 1 положс. Л135°			
		б)электродвигатель 4А100L6 n=950 об/мин N=2.2квт			
П5.2	5.904-5	Гибкая вставка ВВ-21	1		
П5.3	5.904-5	Гибкая вставка ВН-14	1		
П5.4	ТУ 22-4459-79	Калорифер КВС10А-П	1		
П5.5	5.904-13	Заслонка воздушная 400×400Р	1		
П5.6	01.21130	Фильтр ФР-5	1		
П5.7	4.904-25	Подставка под калорифер	4		
П5.8	ГОСТ 19903-74	Диафрагма 800×800ф/ф	1		
П5.9	1.494-27 В.5	Клапан утепленный 500×1020 h	1		
П5.10	1.494-27 В.5	Решетка жалюзийная №1 150×490	6		

Марка поз.	Обозначение	Наименование	К-во	Масса един.	Примечание
1	2	3	4	5	6
		П1			
П1.1		Агрегат вентиляторный А6,3105-1 компл.	1		
		а)вентилятор центробежный ВЦ4-70 №6,3 исп.1 полож.ПрО			
		б)электродвигатель 4А100L6 n=950 об/мин N=2.2квт			
П1.2	5.904-5	Гибкая вставка ВВ-21	1		
П1.3	5.904-6	Гибкая вставка ВН-14	1		
П1.4	ТУ 22-4459-79	Калорифер КВБ9А-П	2		
П1.5	5.904-13	Заслонка воздушная 400×400Р	1		
П1.6	01.21130	Фильтр ФР-5	1		
П1.7	4.904-25	Подставка под калорифер	4		
П1.8	ГОСТ 19903-74	Диафрагма 800×800ф/ф	1		
П1.9	1.494-27 В.5	Клапан утепленный 1000×1400	1		
		П2, П4			
П2.1 П4.1		Агрегат вентиляторный А4105-2 компл.	2		
		а)вентилятор центробежный ВЦ4-70 №4 исп.1 полож. ПрО°			
		б)электродвигатель 4А80А4 n=1420 об/мин N=1.1квт			
П2.2 П4.2	5.904-5	Гибкая вставка ВВ-19	2		
П2.3 П4.3	5.904-5	Гибкая вставка ВН-12	2		
П2.4 П4.4	ТУ22-4459-79	Калорифер КВБ6А-П шт	2		
П2.5 П4.5	5.904-13	Заслонка воздушная 400×200Р	2		
П2.6 П4.6	4.904-25	Подставки под калорифер	8		
П2.7 П4.7	ГОСТ 19903-74	Диафрагма 600×600ф/ф	2		
П2.8 П4.8	5.904-17	Шумоглушитель ГТП1-5	6		

9321/1

Привязан		ТП 224-1-492.86	-ОВ
		Средняя общеобразовательная школа на 11 классов (305 учащихся)	
Инв.№	Нач.отд. Гладушин		
	Гл.спец. Денисенко		
	ГАП Сазан		
	ГИП ОВ Лисковой	Стадия: Р; Лист: 14; Листов:	
	Рук.гр. Гиллер		
	Провер. Гиллер	Приточная установка П5 экспликация установок П1÷П5.	Госстрой УССР Укринтергражданельстрой г.Киев
	Разраб. Полевая		

Копировал Утв. по объекту Инв.№

Разрез 1-1

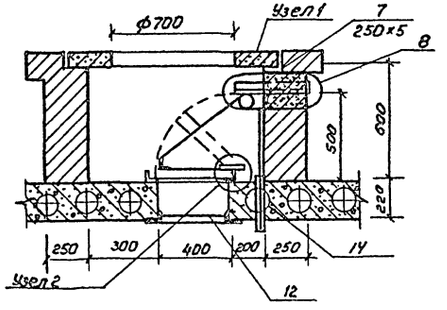

Разрез 2-2

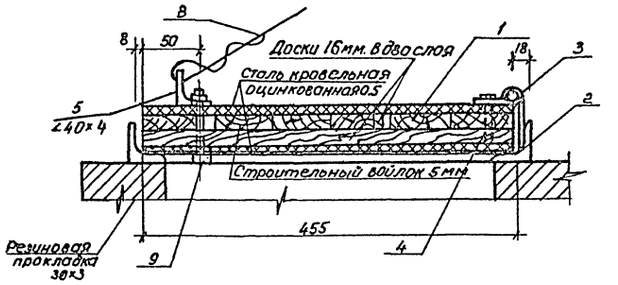

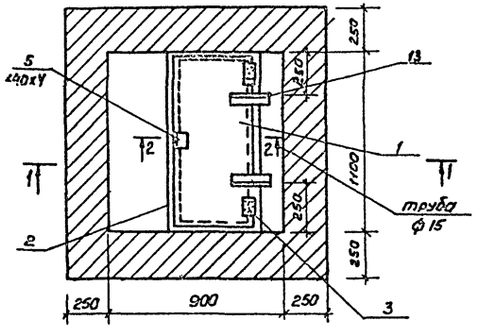

Рама 2

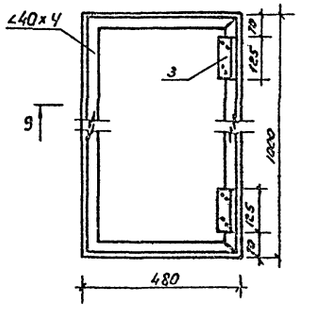

Разрез 3-3

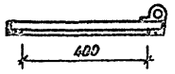

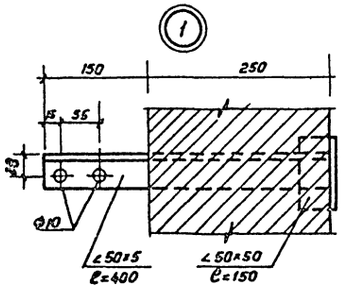

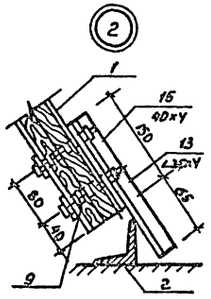

Спецификация

Марка, поз.	Обозначение	Наименование	К-во	Масса ед. кг	Примечание
1		Клапан 970×455	1		шт
2	ГОСТ 8509-72	Рама 1000×480	1	7.16	шт
3	Л-125-3	Петли дверные полушарн.	2		Минстрой снабсбыт
4	ГОСТ 1144-80*	Шурупы 5×40мм	8		шт
5	ГОСТ 8509-72	Коротыш, ℓ=50мм	1		-"-
6		Трос стальной плетенный ф 3÷5мм	10		по месту
7	ГОСТ 8509-72	Кронштейн ℓ=400мм	1		шт
8	Серия 1494-27, вып. 1	Блок	2		компл
9	ГОСТ 1759-70*	Болты МВ	7		шт
10	ГОСТ 5915-70*	Гайки МВ	7		-"-
11	ГОСТ 11371-78	Шайбы ф 10	9		-"-
12		Решетка РМ	1		-"-
13	ГОСТ 8509-72	Упоры, ℓ=215мм	2		-"-
14	ГОСТ 3262-75*	Трубка ф15 для троса, ℓ=250мм	1		-"-
15	ГОСТ 103-76	Прокладка, ℓ=150мм.	1		-"-

83

9321/1

Нач.отд.	Гладушин	ТП 224-1-492.86	-ОВ
Гл.спец.	Денисенко	Средняя общеобразовательная школа на 11 классов (306 учащихся)	
ГАП	Саган		Стадия: Р; Лист: 15; Листов:
ГИП ОВ	Лисковой		
Рук.гр.	Гиллер	Перекидной утепленный клапан к вытяжной шахте.	Госстрой УССР Укрпромпроектконструкция г. Киев
Провер.	Гиллер		
Разраб.	Полевая		

Привязан

Инв. №

Ведомость рабочих чертежей основного комплекта ЭО

Лист	Наименование	Примечание
1	Общие данные (начало)	
2	Общие данные (окончание)	
3	Расчетная электрическая схема	
4	Блок 1. План осветительных сетей 1 этажа	
5	Блок 1. План осветительных сетей 2 этажа	
6	Блок 2. План осветительных сетей 1 этажа	
7	Блок 2. План осветительных сетей 2 этажа	
8	Блок 1. План силовых и магистральных сетей 1 этажа	
9	Блок 1. План силовых и магистральных сетей 2 этажа.	
10	Блок 2. План силовых и магистральных сетей 1 этажа.	
11	Блок 2. План силовых и магистральных сетей 2 этажа.	
12	Блок 2. План силовых сетей пищеблока	
13	Блок 2. План осветительных и силовых сетей подвала.	
14	План силовых сетей кровли.	
15	Расчетная таблица силовой распределительной сети ЩС 1	
16	Расчетная таблица силовой распределительной сети ЩС 2, КЭФ-10, КЭХ-10	
17	Расчетная таблица силовой распределительной сети ЩС 3 (1,2)	
18	Опросный лист на ВРУ. Эскиз ПКУ.	

Ведомость ссылочных и прилагаемых документов

Обозначение	Наименование	Примечание
	Ссылочные документы	
4.407-235	Установка одиночных ящиков с рубильниками, автоматов кнопок ПКЕ, ПКУ сигнальных аппаратов	
5.407-19	Установка одиночных светильников с лампами накаливания	
4.407-129	Установка осветительных щитков	
5.407-1т	Заземление и зануление электроустановок	
Комплектно 7373-3 г. Вильнюс 1975г.	Типовые детали уплотнения вводов инженерных сетей в гражданские здания	
5.407-22	Прокладка проводов и кабелей в стальных трубах	
4.407-236	Установка светильников с люминесцентными лампами на ж/б фермах и перекрытиях	
Технический циркуляр Главэлектромонтажа Минмонтаж спецстроя СССР №9-2-219/83 от 23 марта 1983г.	О выполнении электропроводок в сборных гипсовых перегородках в жилых и общественных зданиях.	
	Прилагаемые документы	
ЭО, СО	Спецификация оборудования	

Определение расчетных нагрузок.

№ п/п	Наименование нагрузки	Ру кВт	Кс	Рр кВт	Примечание
	I Электроосвещение				
1	Электроосвещение	47,7	0,8	38,2	
2	Штепсельные розетки 84×0,05=4,2	4,2	0,1	0,4	
3	Общая расчетная мощность			38,6	
4	II Силовое оборудование				
4	а кинотехнология	5,0	1	5,0	
	а оборудование пищеблока	97,74	0,75	73,3	
	б. сантехническое оборудование	9,6	0,6	5,76	
	в. станки мастерских	6,52	0,1	0,65	
	г. лаборатории	13,14	0,1	1,31	
5	Общая установленная мощность	183,90	—	—	
6	Общая расчетная мощность сил			86,02	
7	Расчетная мощность силового оборудования с учетом несовпадения максимумов нагрузок		0,85	73,12	
8	Общая расчетная мощность на вводе в здание (38,6+73=111,7)		0,95	111,9	
9	Ор школы, Я=169 Я				

Основные показатели.

1	Категория электроснабжения здания	II
2	Напряжение сети, В	380/220
3	Расчетная активная нагрузка на силовом вводе, кВт	73,1
4	Расчетная активная нагрузка на осветительном вводе, кВт	38,6
5	Общая суммарная нагрузка школы, кВт	111,7
6	Максимальная потеря напряжения, Є Δ U %	3,8
7	Cos φ	0,95

Типовой проект разработан в соответствии с действующими нормами и правилами и предусматривает мероприятия, обеспечивающие взрывную, взрывопожарную и пожарную безопасность при эксплуатации зданий и сооружений.

Гл. инж. проекта /Самойленко/

Привязан:

Инв.№

ТП 224-1-492.86 ЭО

Средняя общеобразовательная школа на 11 классов (306 учащихся)

Нач.отд.	Рудь		Стадия	Лист	Листов
Гл.спец.	Самойленко		Р	1	18
Рук.гр.	Савицкий				
Провер.	Савицкий		Общие данные (начало)	Госстрой УССР УкрНИИгражданпромстрой г. Киев	
Разраб.	Беллис				
Н.контр.	Самойленко				

84

9321/1

Инв.№ подл. | Подпись и дата | Взам.инв.№

Общие указания.

1. Настоящий проект разработан на основании: архитектурно-строительного раздела проекта, технологической и сантехнической части проекта, СНиП II-65-73, ч. II, гл. 65 „Общеобразовательные школы и школы интернаты," СНиП-II-4-79, ч. II, гл. 4 „Естественное и искусственное освещение," инструкции СН-513-82, ПУЭ.
2. Проект наружных сетей 10кВ и 0,4кВ решается при привязке объекта к конкретной местности согласно техническим условиям на точки подключения, выданным местным районом электрических сетей.
3. Напряжение сети 380/220В при глухо заземленной нейтрали трансформаторной подстанции.
4. Согласно ПУЭ проектируемое здание относится ко II степени обеспечения надежности электроснабжения
5. Электроснабжение школы на 11 классов производится по двум фидерам; применяемые вводно-распределительные устройства ВРУ1-11, ВРУ1-43 /устанавливаются в щитовой на первом этаже/ позволяет взаимное резервирование фидеров в аварийном режиме. Ввод кабелей выполняется у осей 1-Б, для чего архитектурно-строительной частью проекта предусматривается: устройство отверстия в фундаменте на отметке 0,7м от планировочной отметки земли, закладка 4х асбоцементных труб ф100мм. и устройство приямка.
6. Учет потребляемой электроэнергии производится на вводном устройстве, для пищеблока - обособленный учет.

Силовое электрооборудование.

1. Силовые щиты приняты типа ПР11.
2. Силовыми токоприемниками являются: электродвигатели сантехнического и технологического оборудования, кинотехнология.

Управление электродвигателями приточных и вытяжных систем осуществляется дистанционно с мест, заданных сантехнической частью проекта, шкафы приняты типа РУС. Для отключения ремонта электродвигателей крышных вентиляторов под колпаком на раме устанавливаются герметические пакетные выключатели.

Вентиляторы „Самал" питаются и управляются выключателями от сети 220В. Проектом предусмотрено централизованное отключение вентсистем при пожаре, для чего щит ЩС1 запитан через РУС, дистанционно управляемые с поста управления ПКУ15.19, установленного в вестибюле.

Аппараты управления поставляются комплектно с технологическим оборудованием.

3. Питающая и распределительная силовая сеть выполняются проводом АПВ расчетного сечения, проложенным в винипластовых и стальных трубах в подготовке пола.

В киноаппаратной проводка монтируется проводом ПВ в стальных трубах, сеть к вентиляторам „Самал" выполняется проводом марки АППВ скрыто в пустотах плит перекрытий, в бороздах перегородок.

Все металлические нетоковедущие части электрооборудования должны быть заземлены. Для заземления используются нулевые провода сети и отдельные заземляющие проводники.

5. Весь монтаж вести согласно ПУЭ и СНиП.

Электроосвещение.

1. Проектом предусмотрено рабочее и аварийное освещение.
2. Величины освещенностей приняты в соответствии с нормами искусственного освещения.
3. Напряжение на лампах общего освещения принято 220В, местное освещение на слесарных верстаках 36В, а аварийное освещение в электрощитовой, теплопункте, вестибюле, гардеробе, коридоре, лестничных клетках, рекреации, в залах, мастерских, кинопроекционной - 220В.
4. Светильники аварийного освещения выделяются из числа светильников общего освещения и помечаются специальными знаками „А"; для обозначения выходов предусматриваются световые указатели, присоединенные к сети аварийного освещения.
5. Управление освещением коридоров, рекреаций централизовано: предусмотрено частичное отключение освещения со звонком на занятия и включение на перерыв или при окончании занятий. Щит освещения коридоров, рекреации шоз установлен в вестибюле. Аварийное освещение управляется со щитовой и по месту выключателями.

Управление освещением актового зала производится с РУК2-1 (из киноаппаратной) и кнопками ПКУ15.19, установленными в зрительном зале, раздельно для рабочего и дежурного освещения.

6. Щитки освещения приняты типа ПР11; УОЩВ.

Групповая сеть освещения выполняется проводом марки АППВ скрыто в пустотах плит перекрытий в киноаппаратной проводом марки ПВ в стальных трубах, в щитовой, теплопункте, венткамерах, пищеблоке (в заготовочной, кладовых) - кабелем АВВГ, проложенным открыто на скобах. Спуски к выключателям и штепсельным розеткам в перегородках из гипсовых листов выполняются проводом марки АПРР.

7. Светильники приняты с люминесцентными лампами и частично с лампами накаливания. Типы светильников выбраны соответственно назначению помещения и условиям среды.
8. Штепсельные розетки в помещениях пребывания детей (за исключением лабораторий и практикумов) устанавливаются на высоте 1,5м от пола, выключателей - 1,8м от пола, щиты - 1,5м от пола.
9. Монтаж вести согласно ПУЭ.

Молниезащита.

В связи с тем, что здание школы, относится ко II степени огнестойкости, проектом молниезащита не предусматривается (согласно СН305-77)

85

9321/1

Привязан:	Н.к отд.	Рудь		ТП 224-1-492.86	ЭО
	Гл.спец.	Самойленко		Средняя общеобразовательная школа на 11 классов (306 учащихся)	
	Рук.гр.	Савицкий			
	Провер.	Савицкий		Общие данные (окончание)	Стадия: Р; Лист: 2; Листов:
	Разраб.	Бейлис			Госстрой УССР Укрнипроцентрансельстрой г. Киев
Инв. №	Ч.контр.	Самойленко			

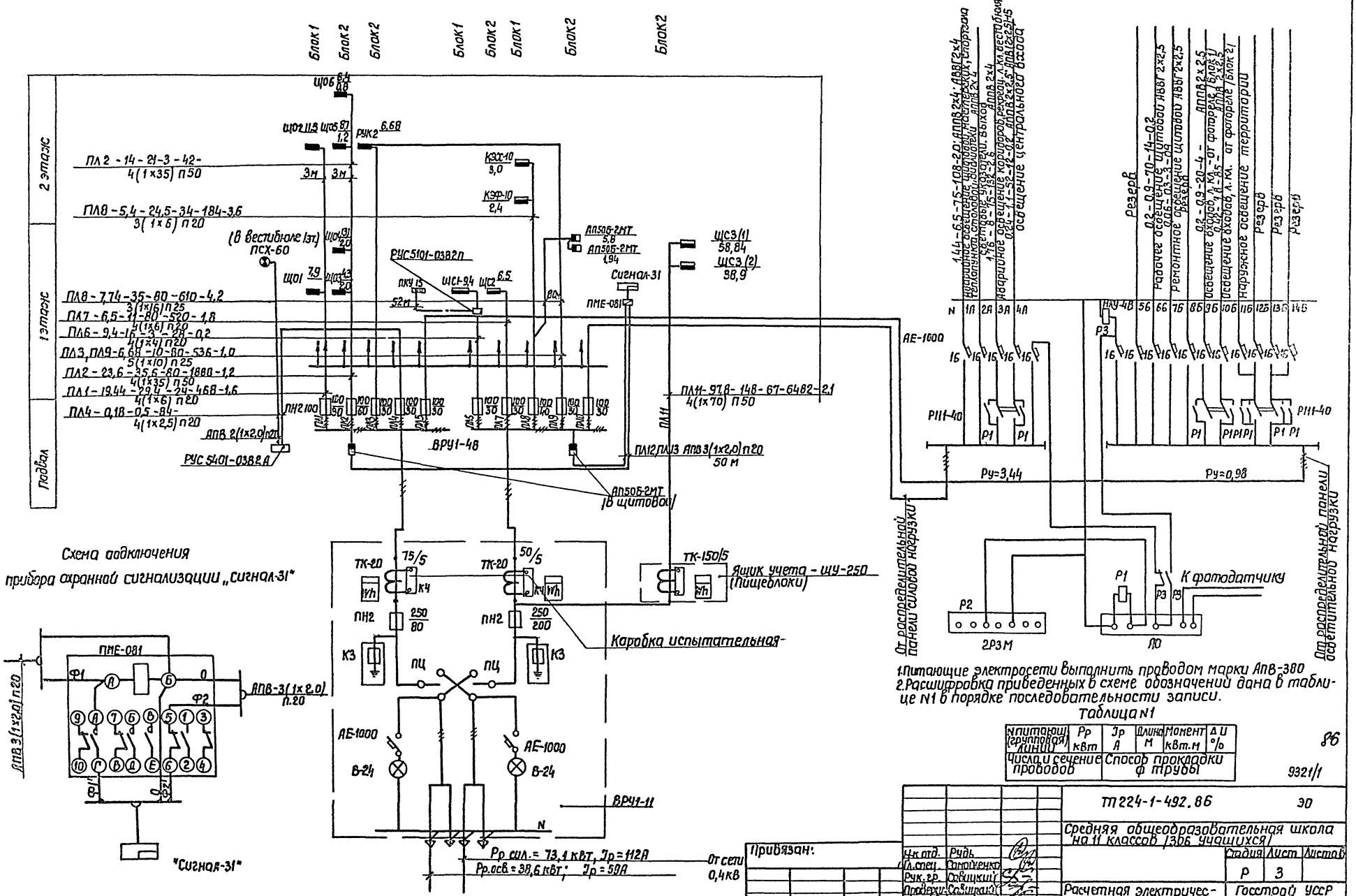

1. Питающие электросети выполнить проводом марки АПВ-380
2. Расшифровка приведенных в схеме обозначений дана в таблице N1 в порядке последовательности записи.

Таблица N1

N питающ. (групповая) линии	Рр кВт	Jр А	Длина м	Момент кВт.м	ΔU %
Число и сечение проводов		Способ прокладки ф трубы			

86

9321/1

Привязан:	Ук отд.	Рудь	ТП 224-1-492.86 ЭО
	Гл.спец.	Самойленко	Средняя общеобразовательная школа на 11 классов (306 учащихся)
	Рук.гр.	Савицкий	Стадия: Р; Лист: 3; Листов:
	Проверил	Савицкий	Расчетная электрическая схема.
Инв. №	Разраб.	Бейлис	Госстрой УССР Укрнишпгражданселстрой г. Киев

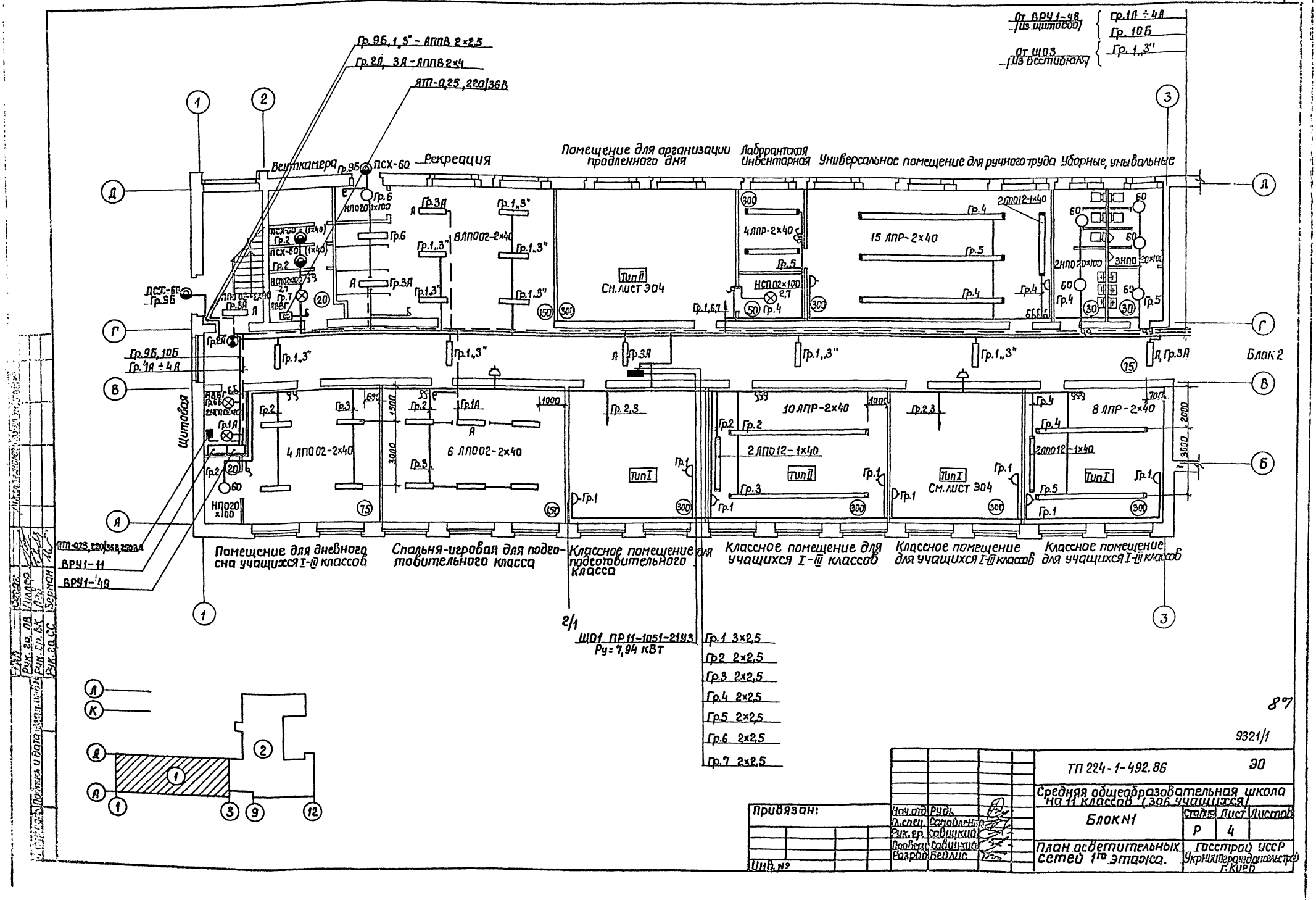

От ВРУ1-48 (из щитовой) Гр.1А ÷ 4А
Гр. 10Б
От ШО3 (из вестибюля) Гр. 1,,3"
Гр.9Б,1,,3" - АППВ 2×2,5
Гр.2А, 3А - АППВ 2×4
ЯТП-0,25, 220/36В
Венткамера
Гр.9Б
ПСХ-60
Рекреация
Помещение для организации продленного дня
Лаборантская Инвентарная
Универсальное помещение для ручного труда
Уборные, умывальные
ПСХ-60 Гр.9Б
Гр.9Б, 10Б
Гр.1А ÷ 4А
Щитовая
Блок 2
4 ЛПО02-2×40
6 ЛПО02-2×40
8 ЛПО02-2×40
10 ЛПР-2×40
15 ЛПР-2×40
4 ЛПР-2×40
2 ЛПО12-1×40
2 ЛПО12-1×40
Тип II
См. лист Э04
Тип I
Тип II
Тип I
См. лист Э04
Тип I
НП020 ×100
НСП02×100
2НП020×100
3НП020×100
ЯТП-0,25, 220/36В, 220ВА
ВРУ1-11
ВРУ1-48
Помещение для дневного сна учащихся I-III классов
Спальня-игровая для подготовительного класса
Классное помещение для подготовительного класса
Классное помещение для учащихся I-III классов
Классное помещение для учащихся I-III классов
Классное помещение для учащихся I-III классов
2/1
ШО1 ПР11-1051-2143
Ру= 7,94 кВт
Гр.1 3×2,5
Гр2 2×2,5
Гр.3 2×2,5
Гр.4 2×2,5
Гр.5 2×2,5
Гр.6 2×2,5
Гр.7 2×2,5
87
9321/1
ТП 224-1-492.86
Э0
Средняя общеобразовательная школа на 11 классов (306 учащихся)
Блок N1
Стадия Р
Лист 4
Листов
План осветительных сетей 1го этажа.
Госстрой УССР
Укрниипроиндоксельстрой г. Киев
Привязан:
Инв. №
Нач.отд. Рудь
Гл.спец. Самойленко
Рук.гр. Савицкий
Проверил Савицкий
Разраб. Бейлис

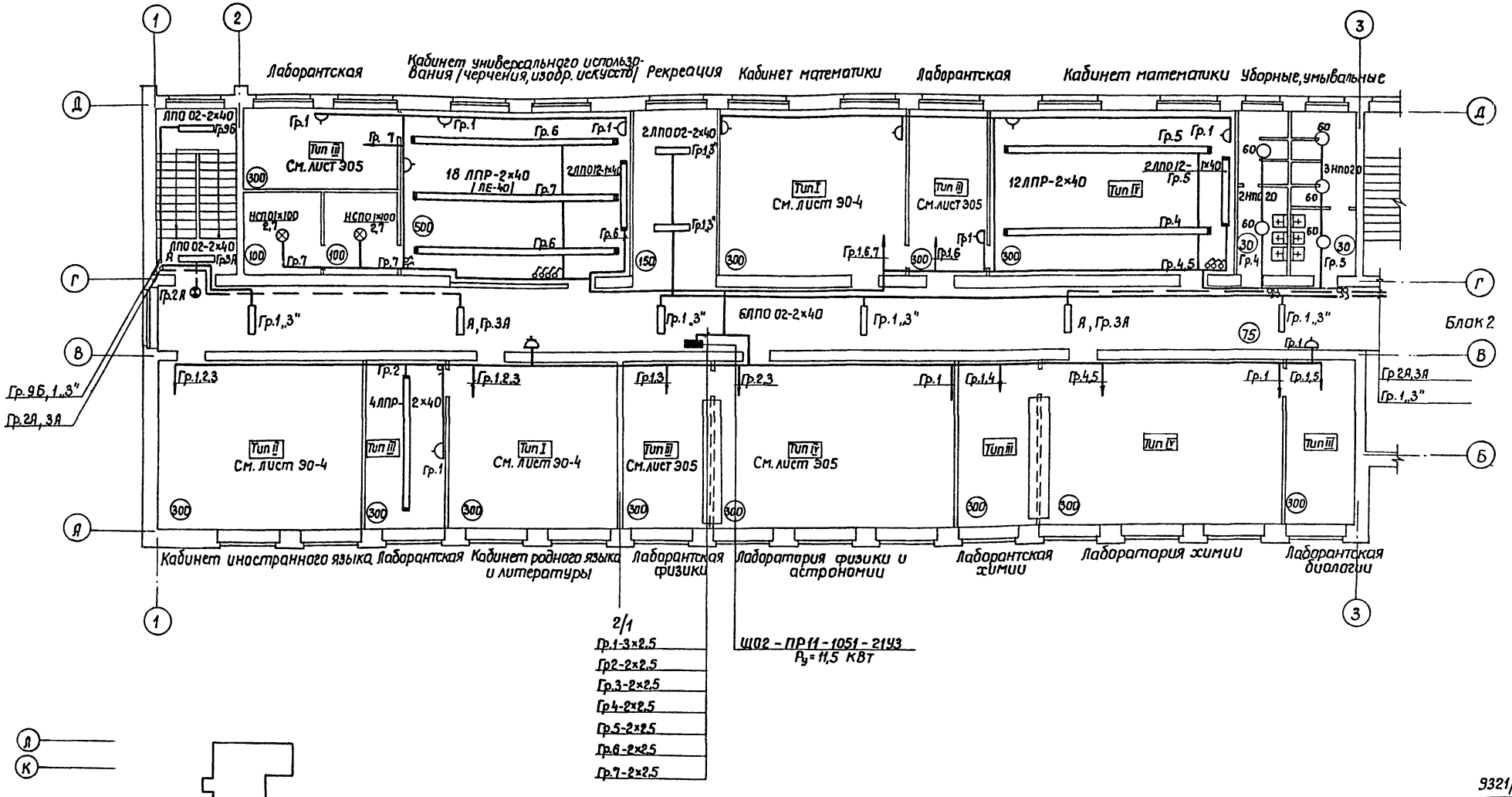

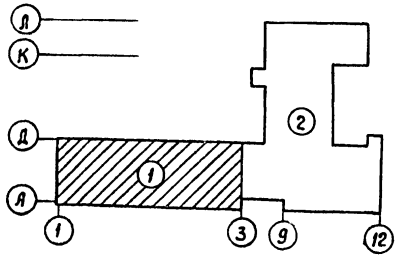

88

9321/1

Привязан:	Н-к отд.	Рудь	ТП 224-1-492.86		Э0
	Гл. спец	Самойленко	Средняя общеобразовательная школа на 11 классов /306 учащихся/		
	Рук. гр.	Савицкий	Блок N1	Стадия	Лист	Листов
	Провер.	Савицкий		Р	5	
	Разраб.	Бейлис	План осветительных сетей 2го этажа	Госстрой УССР УкрНИИПграждансельстрой г. Киев		
Инв. №	Н. контр.	Самойленко				

Инв. № подл. | Подпись и дата | Взам. инв. № | Рук. гр. ВК | Рук. гр. СС | Лев | Берман | Лискавой | Сагаи | ГИП | ОВ

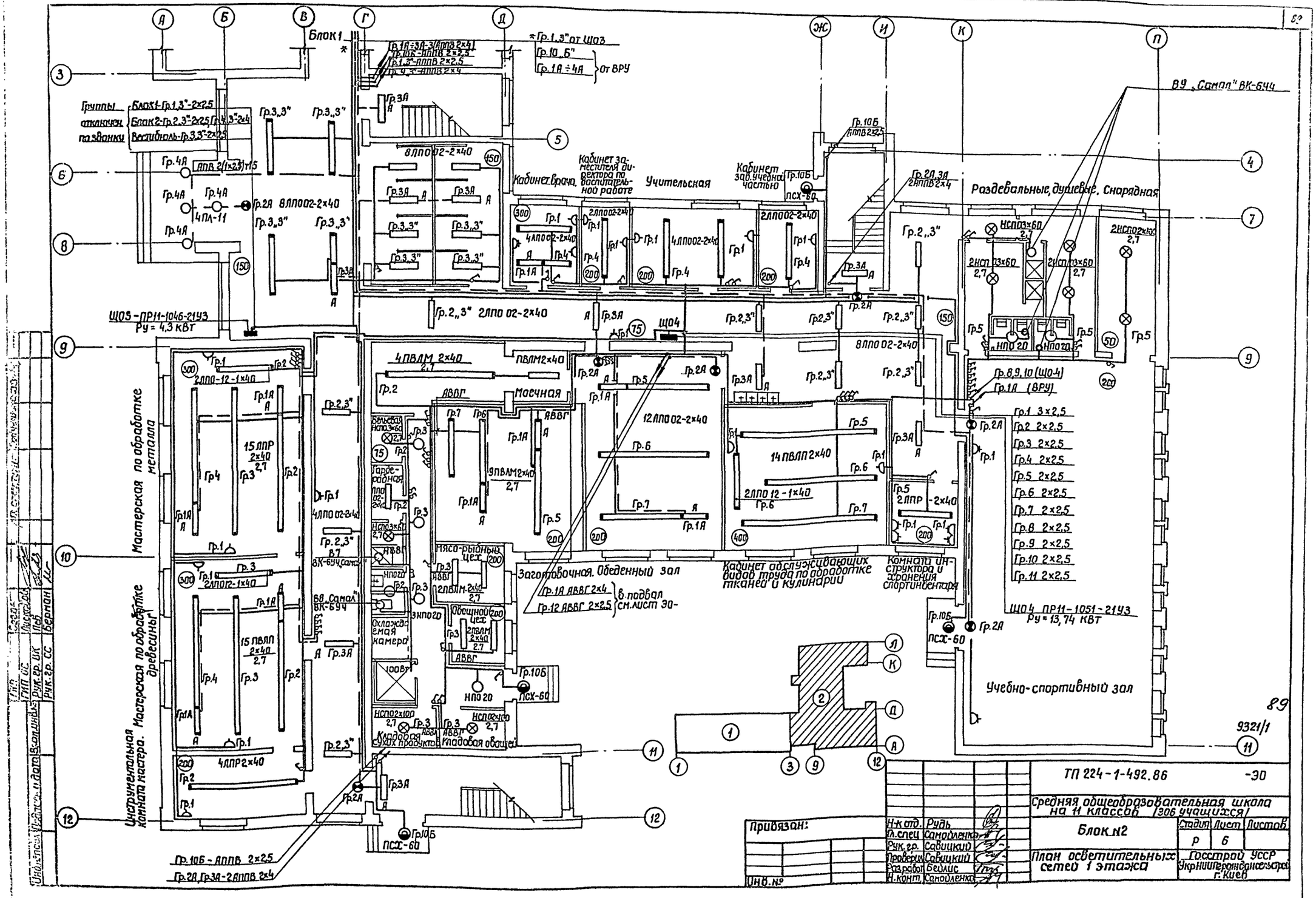

Блок 1
Группы отключен. по звонку
Блок1-Гр.1,3"-2×2,5
Блок2-Гр.2,3"-2×2,5
Вестибюль-Гр.3,3"-2×2,5
Гр.1,3" от ЩО3
Гр.10 „Б"
Гр.1А ÷ 4А
от ВРУ
В9 „Самал" ВК-644
Кабинет врача
Кабинет заместителя директора по воспитательной работе
Учительская
Кабинет зав. учебной частью
Раздевальные, душевые, снарядная
ЩО5-ПР11-1046-21У3
Ру = 4,3 кВт
Мастерская по обработке металла
Мастерская по обработке древесины
Инструментальная комната мастера
Маечная
Мясо-рыбный цех
Заготовочная. Обеденный зал
Кабинет обслуживающих видов труда по обработке тканей и кулинарии
Комната инструктора и хранения спортинвентаря
Гр.1А АВВГ 2×4
Гр.12 АВВГ 2×2,5
в подвал см. лист 30-
Гр.8,9,10 (ЩО4)
Гр.1А (ВРУ)
Гр.1 3×2,5
Гр.2 2×2,5
Гр.3 2×2,5
Гр.4 2×2,5
Гр.5 2×2,5
Гр.6 2×2,5
Гр.7 2×2,5
Гр.8 2×2,5
Гр.9 2×2,5
Гр.10 2×2,5
Гр.11 2×2,5
ЩО4 ПР11-1051-21У3
Ру = 13,74 кВт
Учебно-спортивный зал
Гр.10Б-АППВ 2×2,5
Гр.2А, Гр.3А-2АППВ 2×4
Гр.10Б-АППВ 2×2,5
Гр.2А, Гр.3А-2АППВ 2×4
ТП 224-1-492.86
-30
Средняя общеобразовательная школа на 11 классов /306 учащихся/
Блок №2
План осветительных сетей 1 этажа
Стадия Р
Лист 6
Листов
Госстрой УССР
Укр НИИ Переж. Гражданс. Сельстрой г. Киев
Привязан:
Инв. №
Н.к.отд. Рудь
Гл.спец Самойленко
Рук.гр. Савицкий
Проверил Савицкий
Разработ. Бейлис
Н.конт. Самойленко
89
9321/1

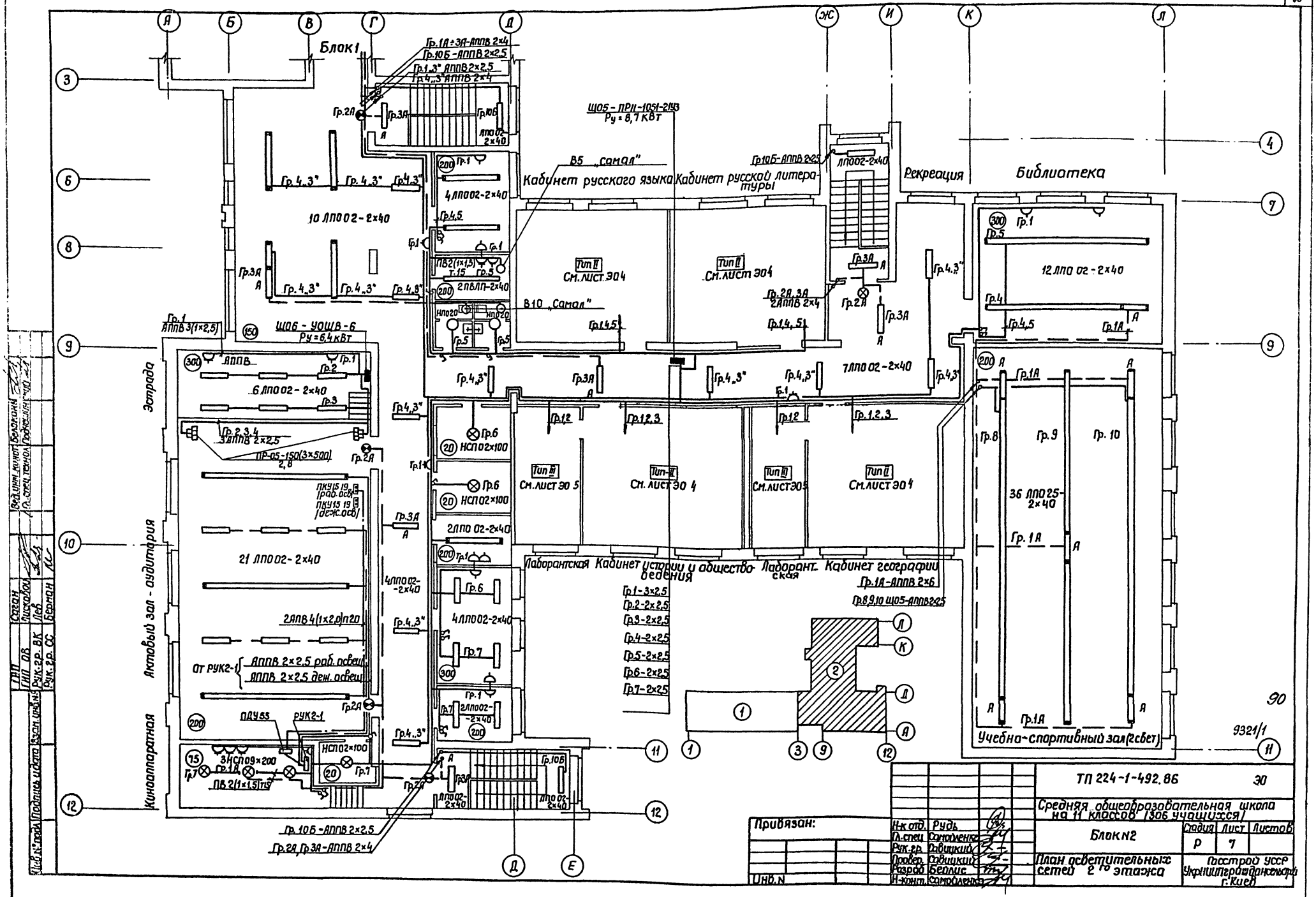

Блок 1
Гр.1А÷3А-АППВ 2×4
Гр.10Б-АППВ 2×2,5
Гр.1,3" АППВ 2×2,5
Гр.4,3" АППВ 2×4
Щ05-ПР11-1051-21У3
Ру=8,7 кВт
В5 „Самал"
Кабинет русского языка
Кабинет русской литературы
Гр10Б-АППВ 2×25
Рекреация
Библиотека
10 ЛПО02-2×40
4 ЛПО02-2×40
2 ПВЛП-2×40
В10 „Самал"
Тип II См. лист Э04
Тип II См. лист Э04
12 ЛПО02-2×40
7 ЛПО02-2×40
Щ06-УОШВ-6
Ру=6,4 кВт
6 ЛПО02-2×40
3 АППВ 2×2,5
ПР-05-150(3×500) 2,8
Тип III См. лист Э05
Тип II См. лист Э04
Тип III См. лист Э05
Тип II См. лист Э04
36 ЛПО25-2×40
21 ЛПО02-2×40
2 ЛПО02-2×40
4 ЛПО02-2×40
2 АПВ 4(1×2,0)п20
От РУК2-1
АППВ 2×2,5 раб. освещ.
АППВ 2×2,5 деж. освещ.
ПДУ55
РУК2-1
3 НСП09×200
НСП02×100
Лаборантская
Кабинет истории и обществоведения
Лаборантская
Кабинет географии
Гр.1-3×2,5
Гр.2-2×2,5
Гр.3-2×2,5
Гр.4-2×2,5
Гр.5-2×2,5
Гр.6-2×2,5
Гр.7-2×2,5
Гр.1А-АППВ 2×6
Гр.8,9,10 Щ05-АППВ 2×25
Эстрада
Актовый зал - аудитория
Киноаппаратная
Учебно-спортивный зал (2 свет)
Гр.10Б-АППВ 2×2,5
Гр.2А, Гр.3А-АППВ 2×4
9321/1
ТП 224-1-492.86
Средняя общеобразовательная школа на 11 классов (306 учащихся)
Блок №2
План осветительных сетей 2-го этажа
Стадия Р
Лист 7
Листов
Госстрой УССР Укрнипгражданскомпроект г. Киев
Привязан:
Инв. №
Н-к отд. Рудь
Гл. спец. Самойленко
Рук. гр. Савицкий
Провер. Савицкий
Разраб. Беглис
Н-конт. Самойленко

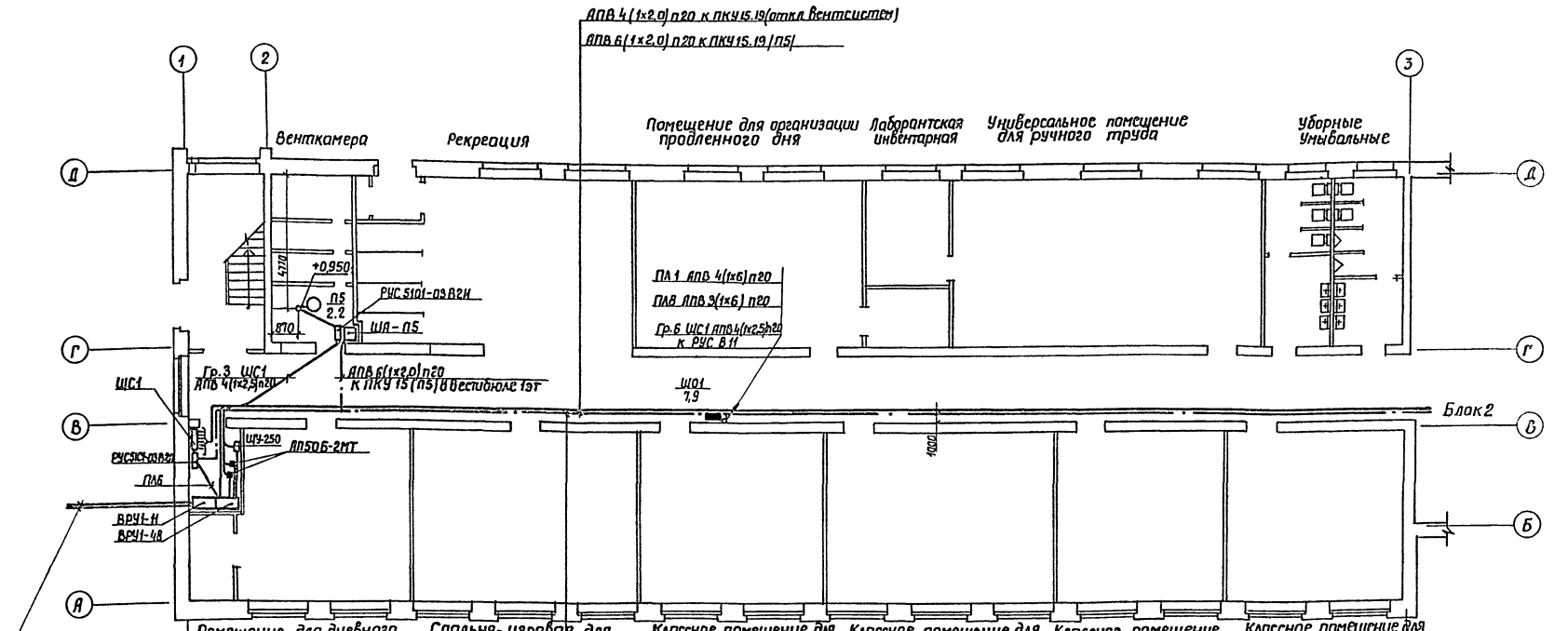

План расположения оборудования в щитовой М 1:50

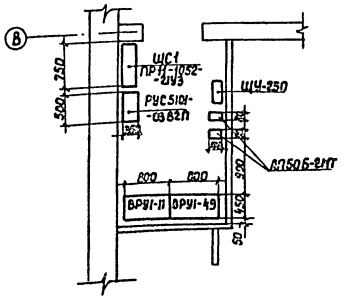

ПЛ1 - АПВ 4(1×6) п20
ПЛ2 - АПВ 4(1×35)п50
ПЛ3, ПЛ9-2 САПВ 5(1×10) п25
ПЛ4 - АПВ 4(1×2,5) п20 к задвижке/в подвале/
ПЛ7 - АПВ 4(1×6) п20
ПЛ8 - АПВ 3(1×6)п20; АПВ3(1×16) п32
ПЛ11 - АПВ 4(1×70) п50 к ЩС-3(1,2)
Гр.1 ЩС1 - АПВ 4(1×2,5) п20
Гр.2 ЩС1 - АПВ 4(1×2,5) п20
Гр4 ÷7 ЩС1-4 [АПВ 4(1×2,5) п20]
ПЛ12, ПЛ13-2 САПВ 3(1×2,0) п20] к Сигналу-31

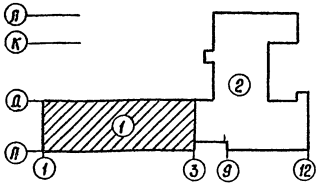

9321/1

			ТП 224-1-492.86		-ЭО
Привязан:			Средняя общеобразовательная школа на 11 классов (306 учащихся)		
	Нач.отд.	Рудь	Блок №1	Стадия	Лист	Листов
	Гл.спец.	Сапрыкина		Р	8	
	Рук.гр.	Сабицкий				
	Проверил	Сабицкий	План силовых и магистральных сетей 1 этажа.	Госстрой УССР "Укрниитеразонсельстрой" г.Киев		
Инв.№	Разраб	Белиус				

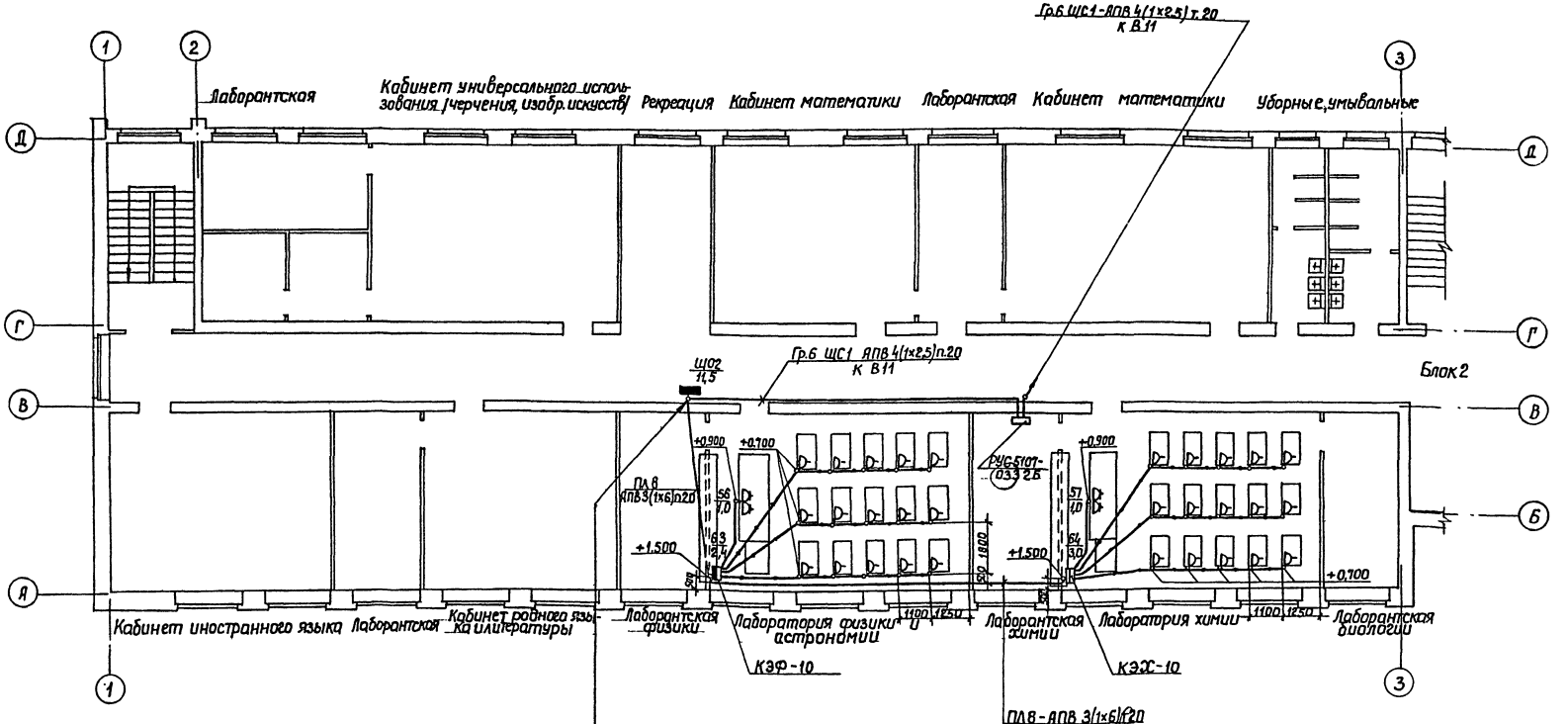

ПЛ1-АПВ 4(1×6) п20

Гр.6-ЩС-1-АПВ 4(1×2,5) п20 к В11

ПЛ8-АПВ 3(1×6) п.20

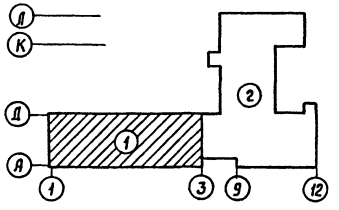

NN токоприемников в лабораториях соответствуют экспликации технологического оборудования

92

9321/1

ТП 224-1-492.86				-30	
Средняя общеобразовательная школа на 11 классов /306 учащихся/					
Блок N1				Стадия	Лист	Листов
				Р	9	
План силовых и магистральных сетей 2 этажа				Госстрой УССР Укрнии Гражданселькстрой г. Киев	

Привязан:

Инв. №

Н-к отд.	Рудь	
Гл. спец.	Самойленко	
Рук. гр.	Савицкий	
Провер.	Савицкий	
Разраб.	Бейлис	
Н-контр.	Самойленко	

Изв. № подл. | Подпись и дата | Взам. инв. №

ГАП		Сосин
Рук. гр. ОВ		Гиллер
Рук. гр. ВК		Леб
Рук. гр. СС		Берман

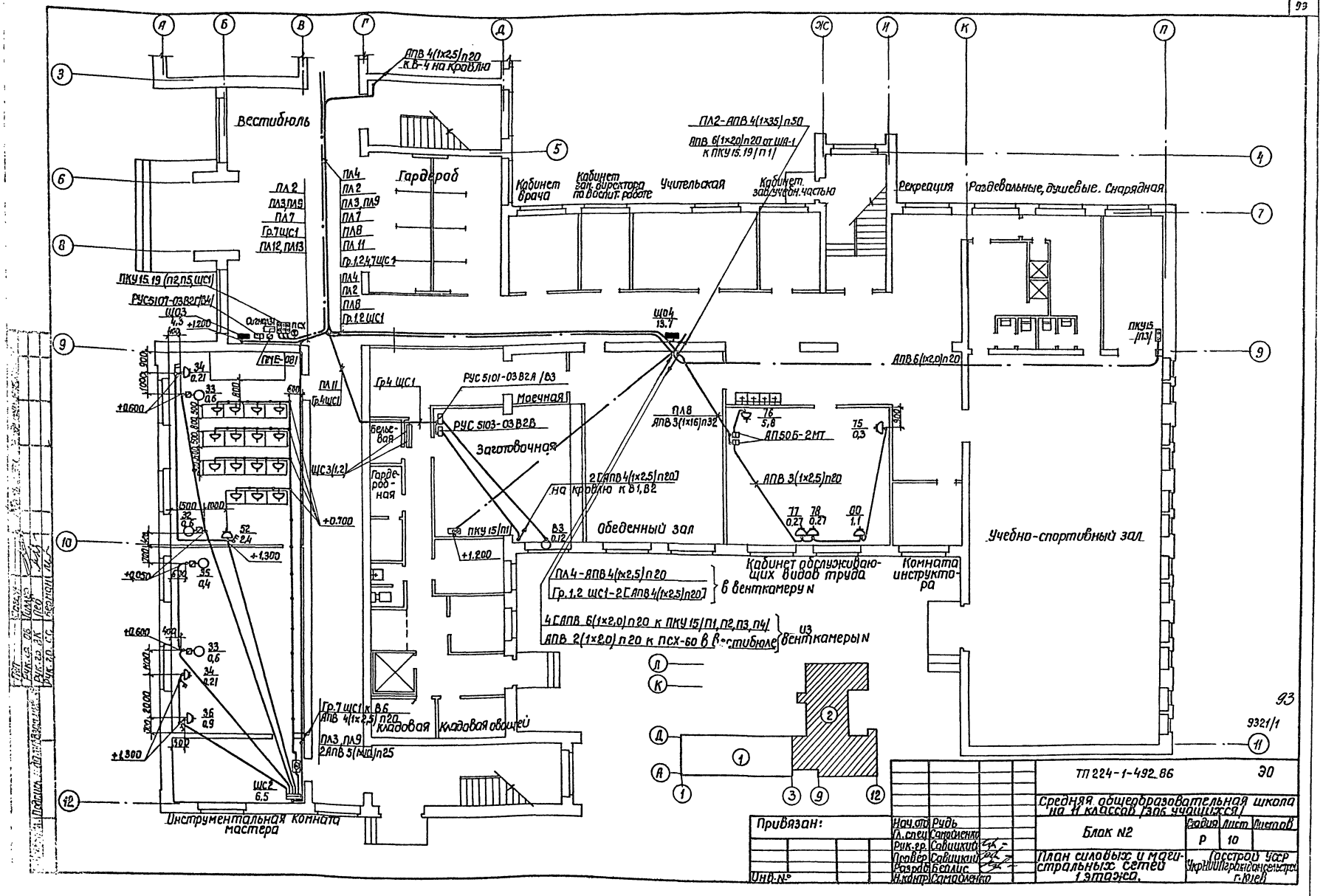
Вестибюль
Гардероб
Кабинет врача
Кабинет зам. директора по воспит. работе
Учительская
Кабинет зав. учебн. частью
Рекреация
Раздевальные, душевые. Снарядная
Моечная
Заготовочная
Обеденный зал
Учебно-спортивный зал
Кабинет обслуживающих видов труда
Комната инструктора
Кладовая
Кладовая овощей
Инструментальная комната мастера
АПВ 4(1х2,5)п20 к В-4 на кровлю
ПКУ 15.19 (П2,П5,ЩС1)
РУС5101-03В2Г(34)
ЩО3
ПЛ2-АПВ 4(1х35)п50
АПВ 6(1х20)п20 от ЩА-1 к ПКУ 15.19 (П1)
ПКУ15 (П3)
АПВ 6(1х2,0)п20
РУС 5101-03 В2А /В3
РУС 5103-03 В2В
ПЛ8 АПВ 3(1х16)п32
АП50Б-2МТ
АПВ 3(1х2,5)п20
2[АПВ 4(1х2,5)п20] на кровлю к В1,В2
ПКУ15(П1)
ЩС3(1,2)
ПЛ4-АПВ 4(1х2,5)п20
Гр.1,2 ЩС1-2[АПВ 4(1х2,5)п20] в венткамеру N
4[АПВ 6(1х2,0)п20 к ПКУ 15(П1,П2,П3,П4)
АПВ 2(1х2,0)п20 к ПСХ-60 в вестибюле из венткамеры N
Гр.7 ЩС1 к В6
АПВ 4(1х2,5)п20
ПЛ3,ПЛ9 2АПВ 5(1х10)п25
ЩС2
+0.600
+0.700
+1.300
+1.200
+0.050
93
9321/1
ТП 224-1-492.86
ЭО
Средняя общеобразовательная школа на 11 классов (306 учащихся)
Блок N2
Стадия Р
Лист 10
Листов
План силовых и магистральных сетей 1 этажа.
Госстрой УССР УкрНИИПроектсельстрой г.Киев
Привязан:
Инв. №
Нач.отд. Рудь
Гл.спец. Самойленко
Рук.гр. Савицкий
Провер. Савицкий
Разраб. Белис
Н.контр. Самойленко

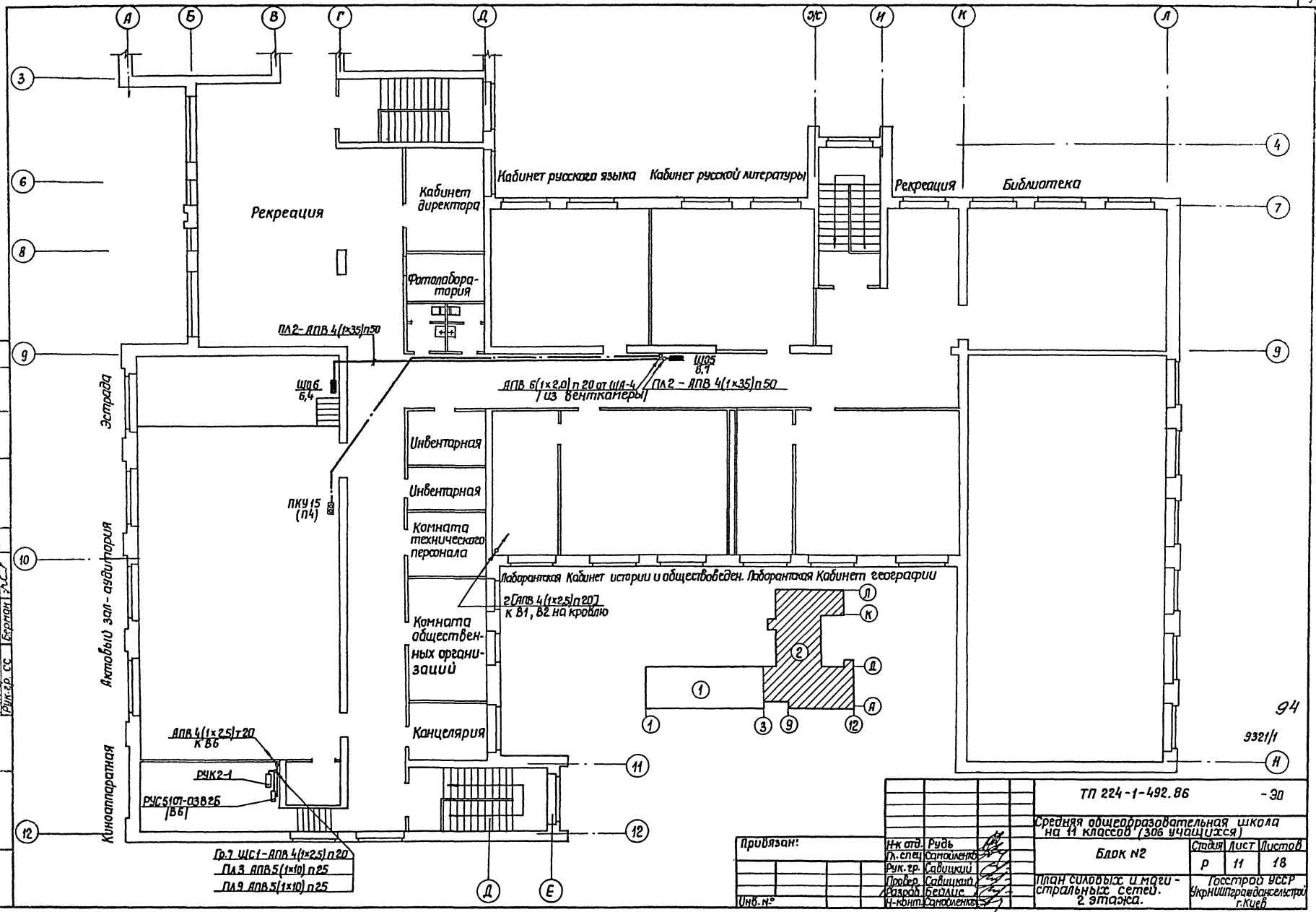

ТП 224-1-492.86							-ЭО
Средняя общеобразовательная школа на 11 классов (306 учащихся)							
Блок №2					Стадия	Лист	Листов
					Р	11	18
План силовых и магистральных сетей. 2 этажа.					Госстрой УССР Укрниипгражданселстрой г.Киев		
Привязан:	Н-к отд.	Рудь					
	Гл. спец	Самойленко					
	Рук. гр.	Савицкий					
	Провер.	Савицкий					
	Разраб.	Бейлис					
Инв. №	Н-конт.	Самойленко					

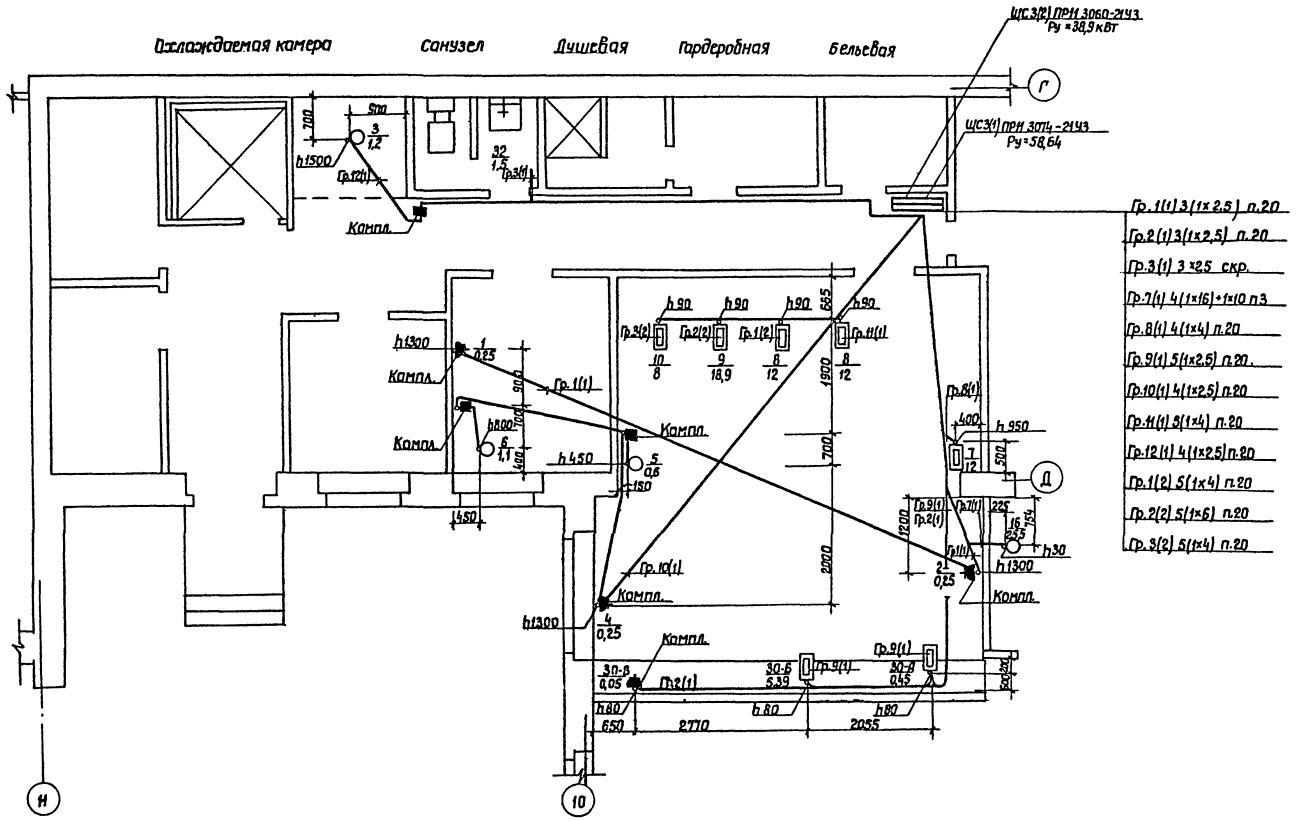

95

9321/1

NN токоприемников пищеблока соответствуют экспликации технологического оборудования.

Привязан:	Н.к.отд.	Рудь	ТП 224-1-492.86	:30
	Гл.спец.	Самойленко	Средняя общеобразовательная школа на 11 классов /306 учащихся/	
	Рук.гр.	Савицкий	Блок 2	Стадия: Р; Лист: 12; Листов:
	Проверил	Савицкий	План силовых сетей пищеблока	Госстрой УССР Укрнилтрансдоксельстрой г.Киев
Инв.№	Разработ.	Замалина		

Электрооборудование

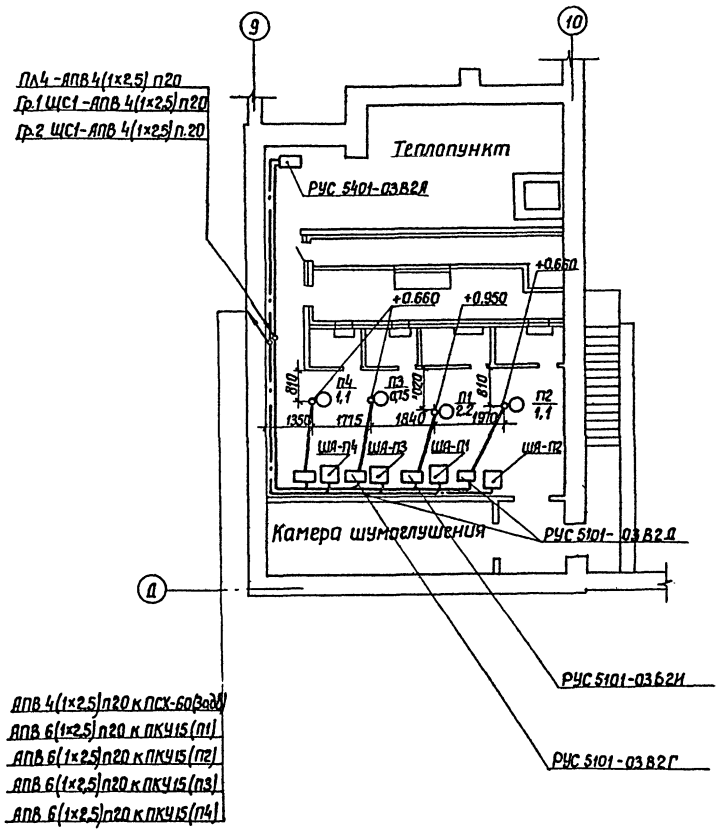

Электроосвещение.

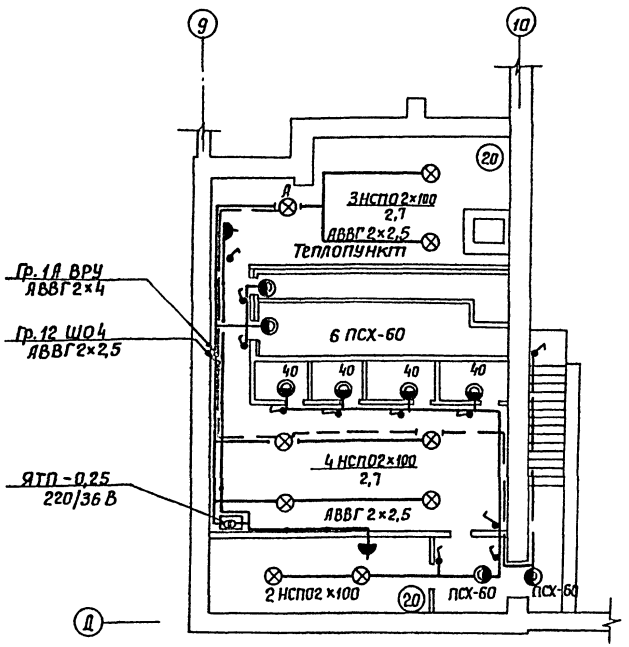

96

9321/1

ТП 224-1-492.86				-30
Средняя общеобразовательная школа на 11 классов /306 учащихся/.				
Блок 2	Стадия	Лист	Листов	
	Р	13		
План сетей подвала.	Госстрой УССР Укрниипроградансельстрой г.Киев			

Привязан:

Инв.№

Н-к отд.	Рудь
Гл.спец.	Самойленко
Рук.гр.	Савицкий
Провер.	Савицкий
Разраб.	Беолис
Н-контр.	Самойленко

ГИП	Саган
ГИП ОВ	Сысковой
Рук.гр. ВК	Лев
Рук.гр. КИП и А	Савицкий

Инв.№ подл. | Подпись и дата | Взам.инв.№

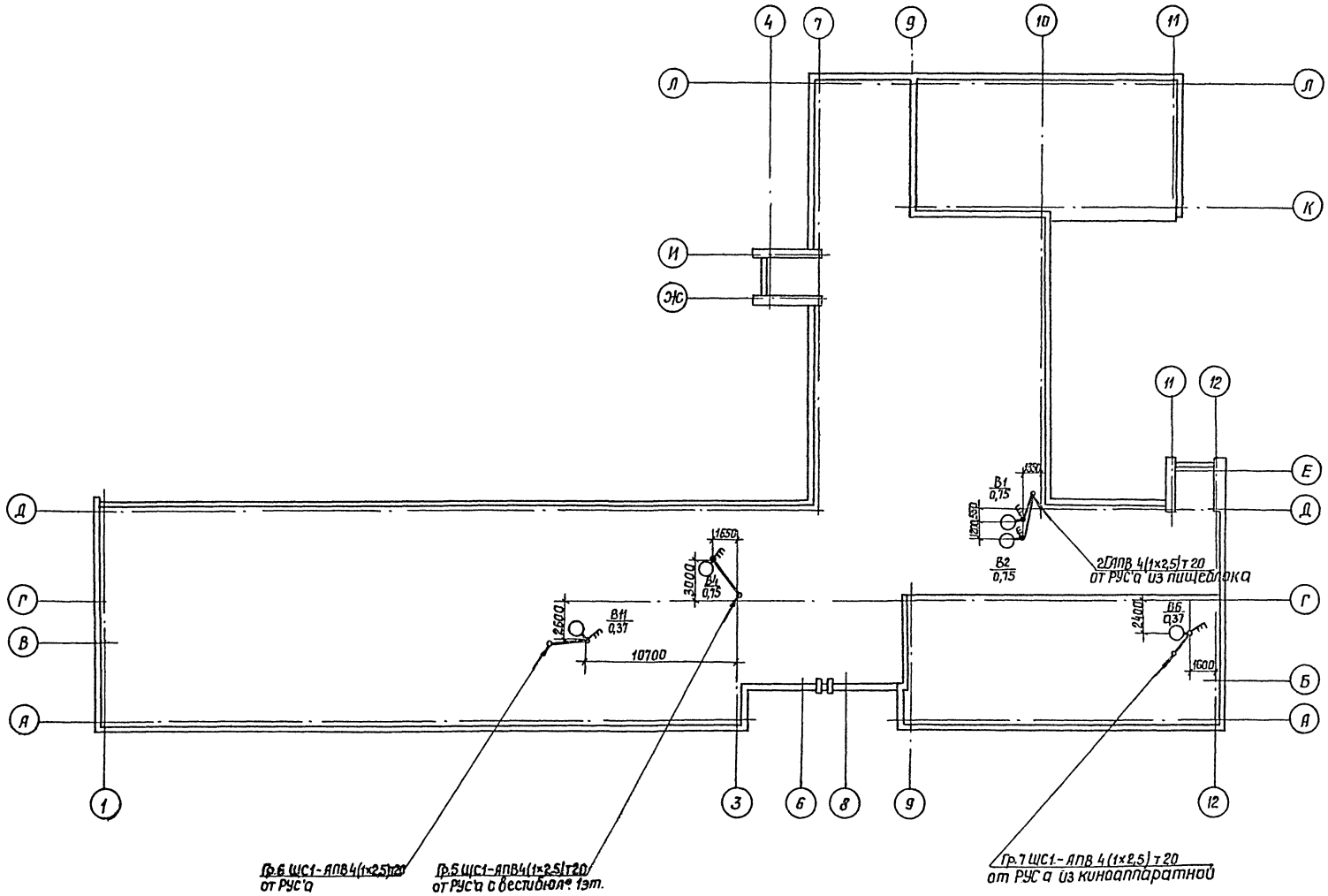

97

9321/1

				ТП 224-1-492.86	ЭО
				Средняя общеобразовательная школа на 11 классов (306 учащихся)	
Привязан:	Н-к отд.	Рудь			Стадия / Лист / Листов
	Гл.спец	Самойленко			Р / 14
	Рук.гр.	Савицкий		План силовых сетей кровли	Госстрой УССР
	Провер.	Савицкий			Укр.НИИПгражданскпроект г.Киев
	Разраб.	Бейлис			
Инв.№	Н-контр.	Самойленко			

Данные распределительного щита	Предохранитель или автомат: Тип	Предохранитель или автомат: Уставка А	№ распределительной линии	Распределительная линия до пускателя: Pр кВт	Распределительная линия до пускателя: Jр А	Распределительная линия до пускателя: Марка провода	Распределительная линия до пускателя: Число и сечение проводов	Распределительная линия до пускателя: Способ прокладки	Распределительная линия до пускателя: Длина м.	Пусковой аппарат: Тип	Пусковой аппарат: Jном Jуст А	Линия к электроприемнику: Марка провода	Линия к электроприемнику: Число и сечение проводов	Линия к электроприемнику: Способ прокладки	Линия к электроприемнику: Длина м.	Электроприемник: К по плану	Электроприемник: Тип	Электроприемник: Pр кВт.	Электроприемник: Jр А	Электроприемник: Условные обозначения на плане	Наименование электроприемника
1	2	3	4	5	6	7	8	9	10	11	12	13	14	15	16	17	18	19	20	21	22
ЩС-1	АЕ2046Б	16	1	3,3	8,41	АПВ	4(1×2,5)	П20	75	РУС5101-03В2И	10	ПВ	4(1×1,5)	П20 МР	4 1	П1	4А100L8Б	2,2	5.65		Вентилятор
ПР11-30972193												АПВ	6(1×2,0)	П20	22					ПКУ15 /П1/	в пищеблоке
Ру = 10,46 кВт						АПВ	4(1×2,5)	П20	1	РУС5101-03В2Д	4	ПВ	4(1×1,5)	П20 МР	4 1	П2	4А80А4	1.1	2.76		Вентилятор
Кс = 0,9												АПВ	6(1×2,0)	П20	34					ПКУ15 /П2/	в вестибюле 1эт.
Рр = 9,4 кВт	АЕ2046Б	16	2	1,85	4,93	АПВ	4(1×2,5)	П20	74	РУС5101-03В2Г	4	ПВ	4(1×1,5)	П20 МР	4 1	П3	4А71В4	0.75	2.17		Вентилятор
Jр = 16 А												АПВ	6(1×2,0)	П20	28					ПКУ15 /П3/	в спортзале
						АПВ	4(1×2,5)	П20	1	РУС5101-03В2Д	4	ПВ	4(1×1,5)	П20 МР	4 1	П4	4А80А4	1.1	2.76		Вентилятор
												АПВ	6(1×2,0)	П20	27					ПКУ15 /П4/	в актовом зале
	АЕ2046Б	16	3	2,2	5,65	АПВ	4(1×2,5)	П20	10	РУС5101-03В2И	10	ПВ	4(1×1,5)	П20 МР	3 1	П5	4А100L8Б	2.2	5.65		Вентилятор
												АПВ	6(1×2,0)	П20	52					ПКУ15 /П5/	в вестибюле 1эт.
	АЕ2046Б	16	4	1,62	4,92	АПВ	4(1×2,5)	П20	74	РУС5103-03В2В	6,4	АПВ	4(1×2,5)	Т20 П20	7	В1	4А80А6У2	0.75	2.24		Вентилятор крышный
												АПВ	4(1×2,5)	Т20 П20	17	В2	4А80А6У2	0.75	2.24		Вентилятор крышный
						АПВ	4(1×2,5)	П20	1	РУС5101-03В2А	1,6	АПВ	4(1×2,5)	П20	9	В3	4АА56А4	0.12	0.44		Вентилятор крышный
	АЕ2046Б	16	5			АПВ	4(1×2,5)	П20	48	РУС5107-03В2Г	4	АПВ	4(1×2,5)	Т.20 П20	16	В4	4А80А6У2	0.75	2.24		Вентилятор крышный
		16	6			АПВ	4(1×2,5)	П20	22	РУС5107-03В2Б	2,5	АПВ	4(1×2,5)	Т20 П20	6	В11	4А71А6	0.37	1.26		Вентилятор крышный
	АЕ2046Б	16	7			АПВ	4(1×2,5)	П20	78	РУС5107-03В2Б	2,5	АПВ	4(1×2,5)	Т20	5	В6	4А71А6	0.37	1.26		Вентилятор крышный
	АЕ2046Б	16	8																		Резерв

ПЛ6: АПВ 4(1×4) П20 3М

98

9321/1

Привязан:	Н-к отд.	Рудь	
	Гл. спец.	Самойленко	
	Рук. гр.	Савицкий	
	Проверил	Савицкий	
	Разработ.	Бейлис	
Инв. №	Н-контр.	Самойленко	

ТП 224-1-492.86 -90

Средняя общеобразовательная школа на 11 классов /306 учащихся/

Стадия	Лист	Листов
Р	15	

Расчетная таблица силовой распределительной сети ЩС1.

Госстрой УССР УкрНИИПграждансельстрой г. Киев

Инв. № подл. | Подпись и дата | Взам. инв. №

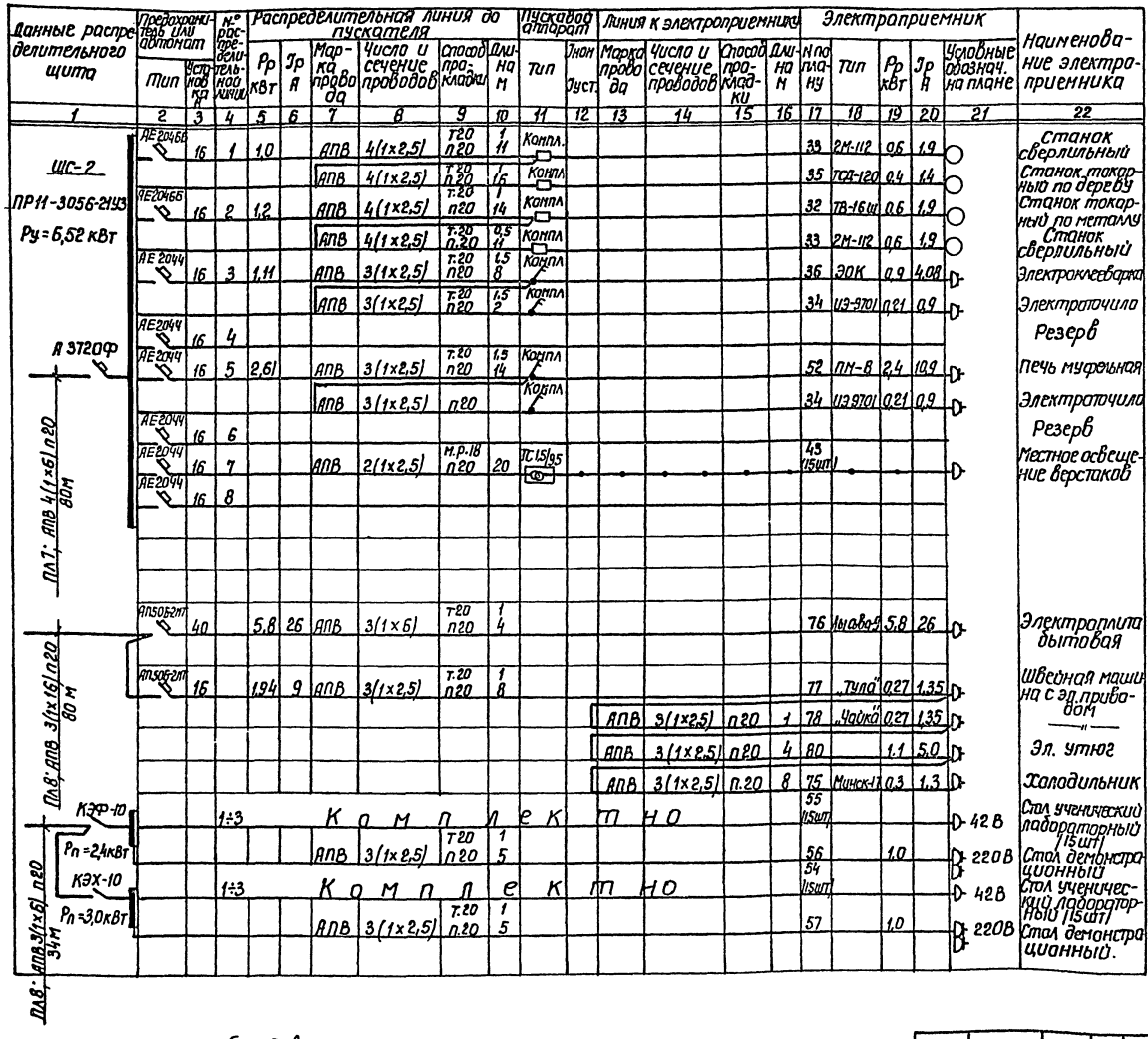

Данные распределительного щита	Предохранитель или автомат: Тип	Предохранитель или автомат: Установка А	№ распределительной линии	Распределительная линия до пускателя: Pp кВт	Распределительная линия до пускателя: Jp А	Распределительная линия до пускателя: Марка провода	Распределительная линия до пускателя: Число и сечение проводов	Распределительная линия до пускателя: Способ прокладки	Распределительная линия до пускателя: Длина м	Пусковой аппарат: Тип	Пусковой аппарат: Jном Jуст	Линия к электроприемнику: Марка провода	Линия к электроприемнику: Число и сечение проводов	Линия к электроприемнику: Способ прокладки	Линия к электроприемнику: Длина м	Электроприемник: N по плану	Электроприемник: Тип	Электроприемник: Pp кВт	Электроприемник: Jp А	Электроприемник: Условные обознач. на плане	Наименование электроприемника
1	2	3	4	5	6	7	8	9	10	11	12	13	14	15	16	17	18	19	20	21	22
ЩС-2 ПР11-3056-21У3 Ру=6,52 кВт	АЕ2046Б	16	1	1,0		АПВ	4(1×2,5)	Т20 П20	1 11	Компл.						33	2М-112	0,6	1,9		Станок сверлильный
						АПВ	4(1×2,5)	Т20 П20	1 16	Компл						35	ТСД-120	0,4	1,4		Станок токарный по дереву
	АЕ2046Б	16	2	1,2		АПВ	4(1×2,5)	Т20 П20	1 14	Компл						32	ТВ-16Ш	0,6	1,9		Станок токарный по металлу
						АПВ	4(1×2,5)	Т20 П20	0,5 11	Компл						33	2М-112	0,6	1,9		Станок сверлильный
	АЕ2044	16	3	1,11		АПВ	3(1×2,5)	Т20 П20	1,5 8	Компл						36	ЭОК	0,9	4,08		Электроклееварка
						АПВ	3(1×2,5)	Т20 П20	1,5 2	Компл						34	ИЭ-9701	0,21	0,9		Электроточило
	АЕ2044	16	4																		Резерв
А 3720Ф	АЕ2044	16	5	2,61		АПВ	3(1×2,5)	Т20 П20	1,5 14	Компл						52	ПМ-8	2,4	10,9		Печь муфельная
						АПВ	3(1×2,5)	П20		Компл						34	ИЭ9701	0,21	0,9		Электроточило
	АЕ2044	16	6																		Резерв
	АЕ2044	16	7			АПВ	2(1×2,5)	М.Р.18 П20	20	ТС 1,5/9,5						43 (15шт)					Местное освещение верстаков
	АЕ2044	16	8																		
ПЛ7; АПВ 4(1×6) П20 80м																					
	АП50Б2ПТ	40		5,8	26	АПВ	3(1×6)	Т20 П20	1 4							76	Лыава-5	5,8	26		Электроплита бытовая
	АП50Б2ПТ	16		1,94	9	АПВ	3(1×2,5)	Т20 П20	1 8							77	„Тула"	0,27	1,35		Швейная машина с эл. приводом
												АПВ	3(1×2,5)	П20	1	78	„Чайка"	0,27	1,35		— " —
												АПВ	3(1×2,5)	П20	4	80		1,1	5,0		Эл. утюг
												АПВ	3(1×2,5)	П.20	8	75	Минск-17	0,3	1,3		Холодильник
ПЛ8; АПВ 3(1×16) П20 80м	КЭФ-10		1÷3	Комплектно												55 (15шт)				42 В	Стол ученический лабораторный (15шт)
	Pп=2,4кВт					АПВ	3(1×2,5)	Т20 П20	1 5							56		1,0		220 В	Стол демонстрационный
	КЭХ-10		1÷3	Комплектно												54 (15шт)				42 В	Стол ученический лабораторный (15шт)
	Pп=3,0кВт					АПВ	3(1×2,5)	Т.20 П.20	1 5							57		1,0		220 В	Стол демонстрационный.
ПЛ8; АПВ 3(1×6) П20 34м																					

NN оборудования по плану приняты по спецификации технологического оборудования.

99

9321/1

Привязан:	Н-к отд.	Рудь	
	Гл.спец.	Самойленко	
	Рук. гр.	Савицкий	
	Провер.	Савицкий	
	Разраб.	Бейлис	
Инв. №	Н.контр.	Самойленко	

ТП 224-1-492.86 -90

Средняя общеобразовательная школа на 11 классов (306 учащихся)

Стадия	Лист	Листов
Р	16	

Расчетная таблица. силовой распределительной сети ЩС2

Госстрой УССР Укрниипроэкспортстрой г. Киев

Данные распределительного щита	Предохранитель или автомат: Тип	Предохранитель или автомат: Установка А	№ распределительной линии	Распределительная линия до пускателя: Pp кВт	Распределительная линия до пускателя: Jp А	Распределительная линия до пускателя: Марка провода	Распределительная линия до пускателя: Число и сечение проводов	Распределительная линия до пускателя: Способ прокладки	Распределительная линия до пускателя: Длина м.	Пусковой аппарат: Тип	Пусковой аппарат: Jном Jуст.	Линия к электроприемнику: Марка провода	Линия к электроприемнику: Число и сечение проводов	Линия к электроприемнику: Способ прокладки	Линия к электроприемнику: Длина м.	Электроприемник: N по плану	Электроприемник: Тип	Электроприемник: Pp кВт.	Электроприемник: Jp А	Электроприемник: Условные обозначен. на плане	Наименование электроприемника.
1	2	3	4	5	6	7	8	9	10	11	12	13	14	15	16	17	18	19	20	21	22
ЩС-3 (1) ПР 11-3074-21 У3 Ру=58,84 кВт J=80 А	АЕ2044	16	1	0,5	2,2	АПВ	3(1×2,5)	п20	10	—	—	—	—	—	—	2	ШХ-0,40М	0,25	1,1	Компл.	Шкаф холодильный
												АПВ	3(1×2,5)	п20	14	1	ШХ-0,56	0,25	1,1	Компл.	Шкаф холодильный
	АЕ2044	16	2	0,05	0,2	—"—	—"—	—"—	15	—	—	—	—	—	—	30-В	ЛС-Г	0,05	0,2	Компл.	Линия самообслуживания
	АЕ2044	16	3	1,5	6,8	АППВ	3×2,5	скр.	10	—	—	—	—	—	—	32	ER-4	1,5	6,8		Рукосушитель
	АЕ2044	16	4	—	—	—	—	—	—	—	—	—	—	—	—	—	—	—	—		Резерв
	АЕ2044	16	5	—	—	—	—	—	—	—	—	—	—	—	—	—	—	—	—		—"—
	АЕ2044	16	6	—	—	—	—	—	—	—	—	—	—	—	—	—	—	—	—		—"—
А3720Ф/250	АЕ2046Б	50	7	25,5	40,7	АПВ	4(1×16)+1×10	п32	12	Компл.	—	—	—	—	—	16	ММУ-500	25,5	40,7		Машина моечная
ПЛ 11 АПВ 4(1×70) п 50	АЕ2046Б	20	8	12,0	16,7	—"—	4(1×4)	п20	10	Компл.		АПВ	4(1×4) 3(1×2,5)	п20 п20	3	7	КНЭ-100	12	16,7		Кипятильник электрический
	АЕ2046Б	16	9	5,64	14,2	—"—	5(1×2,5)	п20	14	Компл.	—	—	—	—	—	30А	ЛС-Г	0,45	1,4		Линия самообслуживания
						—"—	—"—	п20	5	Компл.	—	—	—	—	—	30Б	ЛС-Г	5,39	12,8		"
	АЕ2046Б	16	10	1,95		—"—	4(1×2,5)	п20	13	—	—	—	—	—	—	4	МХР-200	0,25	0,7	Компл.	Машина для резки хлеба
						—"—	—"—	—"—	7	Компл.		АПВ	7(1×2,5)	п20	4	5	РУ-0,6	0,6	1,7		Привод универсальный
						—"—	—"—	—"—	8	Компл.		—"—	—"—	—"—	4	6	М2	1,1	2,4		Машина кухонная
	АЕ2046Б	20	11	12	16,2	—"—	5(1×4)	п20	5	Компл.	—	—	—	—	—	8	ПЭ-051	12	16,2		Плита электрическая
	АЕ2046Б	16	12	1,2	3,8	—"—	4(1×2,5)	—"—	12	Компл.		АПВ	4(1×2,5)	п20	8	3	КХН-2-6С	1,2	3,8		Камера холодильная
ЩС-3 (2) ПР 113060-21 У3	АЕ2046Б	20	1	12	16,2	АПВ	5(1×4)	п20	6	Компл.	—	—	—	—	—	8	ПЭ-051	12	16,2		Плита электрическая
А3720Ф/250	АЕ2046Б	25	2	18,9	23,2	—"—	5(1×6)	—"—	7	Компл.		АПВ	6(1×6)+ 7(1×2,5)	п20 п20	1 1	9	КЭ-100	18,9	23,2		Котел электрический
	АЕ2046Б	20	3	8	12	—"—	5(1×4)	—"—	8	Компл.	—	—	—	—	—	10	ШКЭ-051	8	12		Шкаф жарочн. электрический
Ру=38,9 кВт J=62 А	АЕ2046Б	16	4÷6	—	—	—	—	—	—	—	—	—	—	—	—	—	—	—	—		Резерв

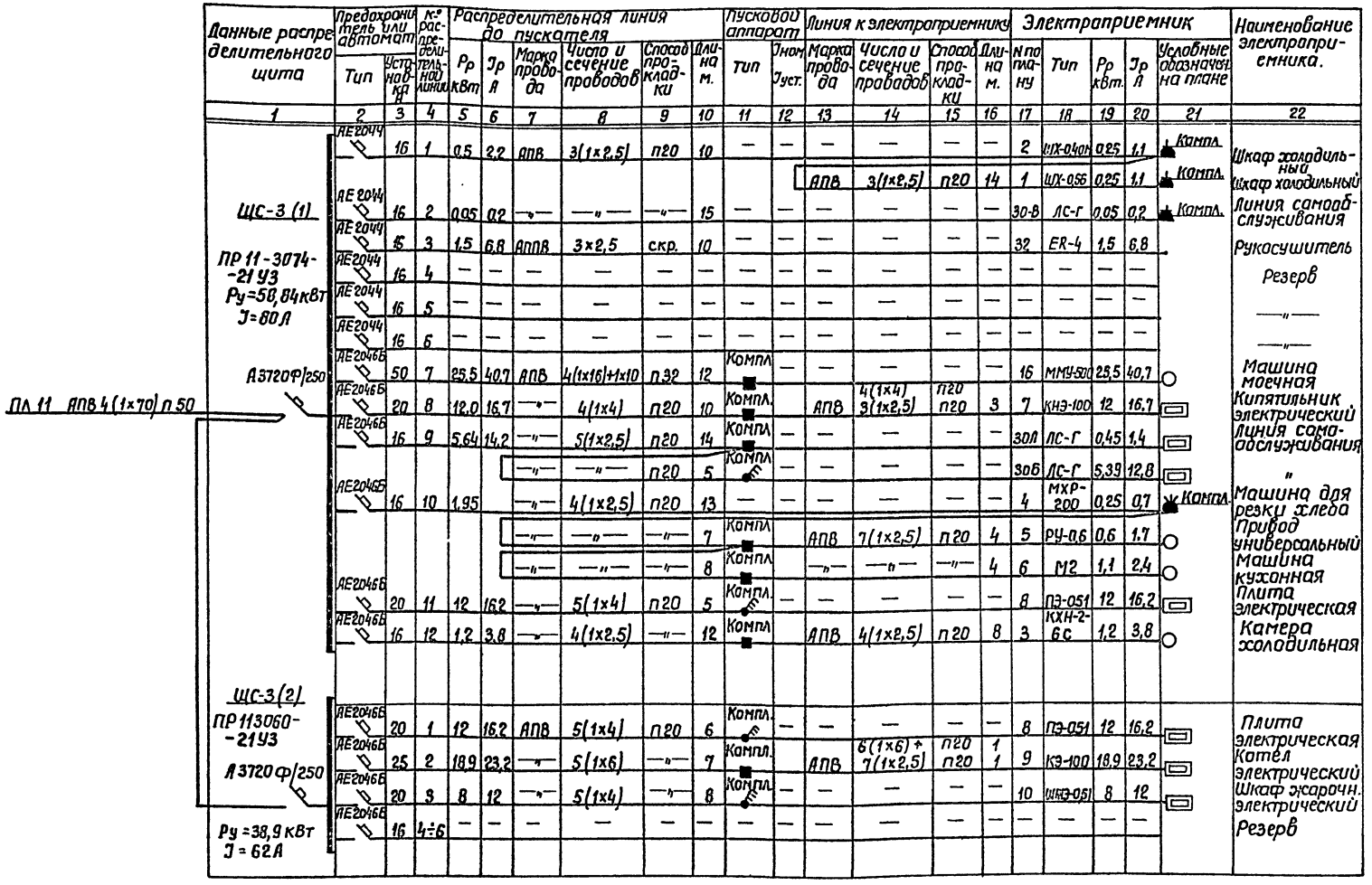

1. Номера оборудования соответствуют номерам оборудования по спецификации.
2. Номера групп, указанные в скобках, обозначают номер щита.

100

9321/1

ТП 224-1-492.86 -ЭО

Средняя общеобразовательная школа на 11 классов /306 учащихся/

Стадия Р | Лист 17 | Листов

Расчетная таблица силовой распределительной сети.

Госстрой УССР Укрпиингражданскельстрой г. Киев

Привязан:

Инв. №

Н-к отд.	Рудь	
Гл. спец.	Самойленко	
Рук. гр.	Савицкий	
Проверил	Савицкий	
Разработ.	Замалина	
Н-контр.	Самойленко	

Инв. № подл. | Подпись и дата | Взам. инв. №

Схема межпанельных соединений													
Схема ВРУ1	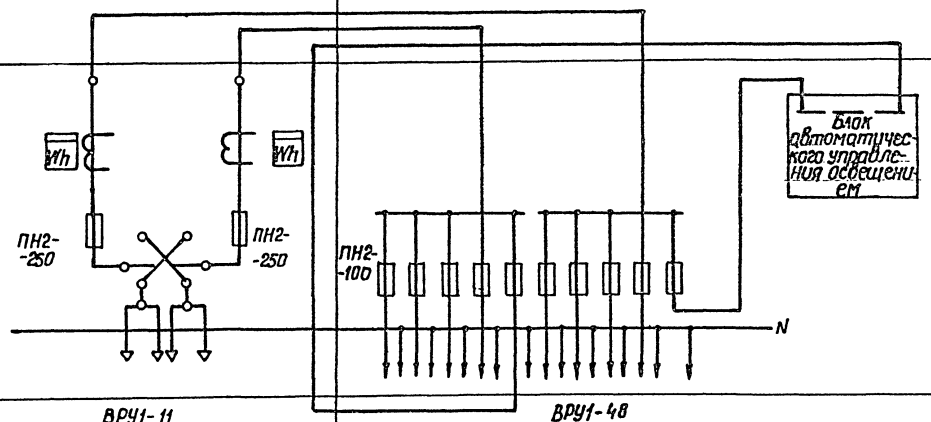												
Тип панели	ВРУ1-11		ВРУ1-48										
кк групп				1	2	3	4	5	6	7	8	9	10
Номинальный ток расцепителя или плавкой вставки А	80 А	200 А		30	60	30	30	30	30	30	40	30	30
Тип и технические данные счетчика	СА4 - И672 М 380/220 В	СА4 - И672 М 380/220 В											
Тип и технические данные трансформатора тока	ТК 20 - 75/5 А	ТК20 - 50/5 А											

Эскиз ПКУ

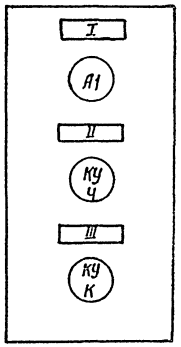

I - П1 (П2, П3, П4, П5, ЩС1)

II - „включ."

III - „откл."

По данному эскизу изготовить шесть ПКУ 15.19.131.40 УЗ.

101

9321/1

Привязан:	Нач.отд.	Рудь	ТП224-1-492.86		ЭО
	Гл.спец.	Самойленко	Средняя общеобразовательная школа на 11 классов (306 учащихся)		
	Рук.гр.	Савицкий		Стадия	Лист	Листов
	Провер.	Савицкий		Р	18	
	Разраб.	Беллис	Опрасный лист на ВРУ. Эскиз ПКУ.	Госстрой УССР Укрниигражданстрой г.Киев	
Инв.№	Н.контр.	Самойленко			

Инв.№ подл. | Подпись и дата | Взам.инв.№

Ведомость чертежей основного комплекта ОС.

Лист	Наименование	Примечание
1	Общие данные.	
2	Блок №1. План сетей I этажа. Структурная схема.	
3	Блок №1. План сетей II этажа. Структурные схемы.	
4	Блок №2. План сетей I-го этажа.	
5	Блок №2. План сетей II-го этажа.	
6	Молниезащита. Структурные схемы. Условные обозначения	

Ведомость ссылочных и прилагаемых документов.

Обозначение	Наименование	Примечание
	Прилагаемые документы	
ОС.СО.	Спецификация оборудования	

Основные показатели.

Наименование	Количество
Телефонизация:	
емкость телефонного ввода, пар	10
Радиофикация	
Количество абонентских точек	10
Сеть коллективного приема телевидения:	
Количество телевизионных антенн	6
количество телевизионных приемников	15
Электрочасофикация:	
количество вторичных часов	10

Типовой проект разработан в соответствии с действующими нормами и правилами и предусматривает мероприятия, обеспечивающие взрывную, взрывопожарную и пожарную безопасность при эксплуатации здания.

/Гл. инж. проекта /Н. Самовленко/

Инв. № подл. | Подпись и дата | Взам. инв. №

Общие указания.

1. Телефонизация.

Телефонизация школы осуществляется от телефонной сети населенного пункта в соответствии с техническими условиями местных органов Министерства связи.

Ввод кабеля ТПП 10×2 выполняется в асбесто-цементной трубе ф100мм. Отверстие для ввода предусмотрено строительной частью проекта.

Вводный телефонный кабель включается в распределительную коробку. От распределительной коробки к телефонным аппаратам прокладывается абонентский кабель ТРП 1×2×0,5.

Места установки телефонных аппаратов указаны на поэтажных планах.

2. Радиофикация.

Подключение к радиотрансляционной сети населенного пункта выполняется в соответствии с ТУ местных органов Министерства связи.

Ввод радиосети в здание - воздушный через трубостойку, устанавливаемую на крыше здания. В стояках до разветвительных коробок прокладывается кабель ПТПЖ 1×2×1,2 в винипластовых трубах.

Абонентские сети выполняются проводом ПТПЖ 1×2×1,2 скрыто под плинтусами и в трубах, проложенных в подготовке пола. В качестве громкоговорителей приняты 3Х программные динамики, места установки которых указаны на планах

Радиорозетки устанавливаются не далее 1м. от розеток электросети.

3. Местное радиовещание. Звукофикация.

Местное радиовещание осуществляется от радиотрансляционной установки У-100 У-101, расположенной в радиоузле. Прием программ местного вещания обеспечивается громкоговорителями и звуковыми колонками. Для озвучивания спортивного зала в комнате тренера устанавливается усилитель У-100У-101. В спортзале на эстраде устанавливается коробка на два штепсельных разъема для включения микрофона. Сеть к звуковым колонкам выполняется кабелем ПРППМ 1×2×0,8, к штепсельному разъему - проводом ПМПЭВ 2×0,5.

4. Телевидение.

Для приема телепередач на кровле школы предусматривается установка телеантенн коллективного пользования типа АТКГ. От распределительных коробок к местам установки телевизоров прокладывается кабель РК-75-4-15 скрыто в плинтусах и в трубах, проложенных в подготовке пола.

5. Охранная сигнализация.

Проектом предусматривается блокировка комнат хранения оружия контактными датчиками СМК и проводом ПМВ. Сигнал тревоги выдается на прибор „Сигнал-3", устанавливаемый в вестибюле школы.

6. Электрочасофикация.

Электрочасофикация школы осуществляется от электропервичных часов типа ПЧМ3-2БР-012, устанавливаемых в киноаппаратной. Электропитание первичных часов выполняется через выпрямительное устройство КВ-24М.

Сеть электрочасофикации выполняется кабелем ПРППМ 1×2×0,8 скрыто под плинтусами и в трубах, проложенных в подготовке пола. Места установки вторичных электрочасов показаны на планах этажей.

7. Звонковая сигнализация.

Звонковая сигнализация выполняется электрическими звонками, установленными в вестибюле и рекреациях.

Управление звонками осуществляется сигнальными вторичными электрочасами типа ЭВЧС-24. Часы устанавливаются в помещении учительской. Питание звонковой сигнализации - от сети переменного тока ~220В. Сеть звонковой сигнализации выполняется проводом ПППВ 2×2,5мм² скрыто под плинтусами и в трубах, проложенных в подготовке пола.

8. Молниезащита.

Для защиты от атмосферных перенапряжений телеантенна и трубостойка радиосети присоединяются к молниеотводу, который прокладывается по кровле здания и спускается по стене. Молниеотвод выполняется круглой сталью ф8мм. Спуск по стене защищается угловой сталью 25×25×3 на 2,5м от земли.

Молниеотвод присоединяется к контуру заземления из электродов круглой стали ф12мм, длиной 5,0м забиваемых в грунт.

Для проверки величины сопротивления растеканию тока заземлителя (она должно быть не более 20 Ом) предусматривается разъемные соединения, которые выполняются на молниеотводе на высоте 3м от земли

Наименование грунта	Глина	Суглинок	Супесок	Песок
Удельное сопротивление (Ом·см)	$0,5 \cdot 10^4$	$1 \cdot 10^4$	$3 \cdot 10^4$	$7 \cdot 10^4$
Количество электродов (шт)	1	2	4	6

Количество электродов контура заземления определяется при привязке по таблице 102 9321/1

Привязан:

Инв. №

ТП 224-1-492.86 ОС

Средняя общеобразовательная школа на 11 классов (306 учащихся)

			Стадия	Лист	Листов
Н. к отд.	Рудь		Р	1	6
Гл. спец.	Самовленко				
Рук. гр.	Берман				
Проверил	Берман				
Разработал	Клиновская				

Общие данные

Госстрой УССР УкрНИИпроектсельстрой г. Киев

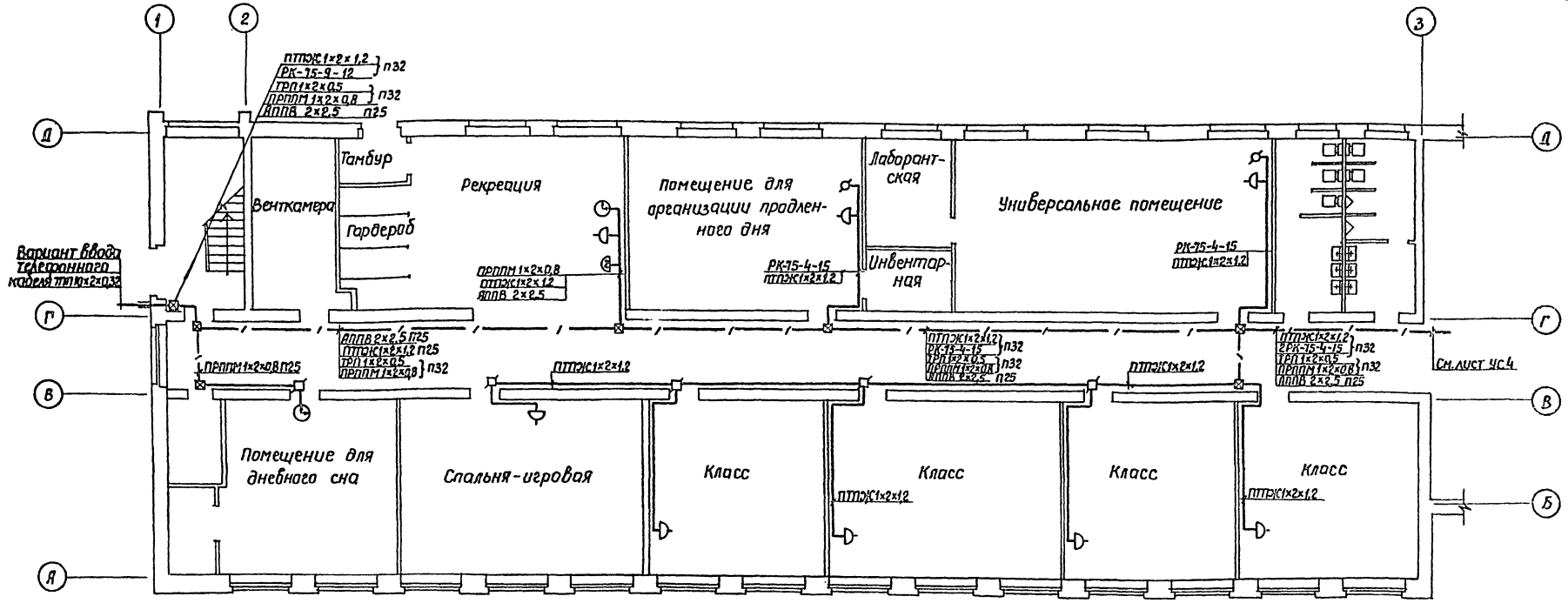

Структурная схема местной радиофикации.

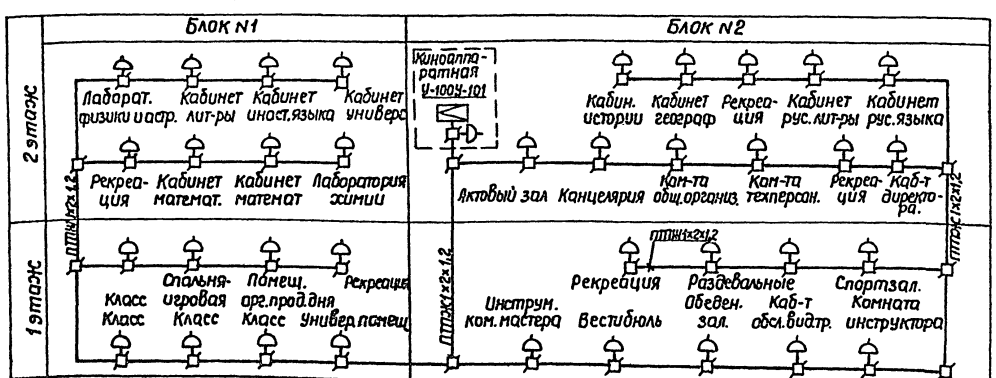

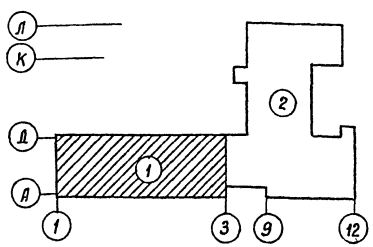

103

9321/1

Привязан:

Инв. №

Нач. отд.	Рудь		
Гл. спец.	Самодынин		
Рук. гр.	Бермон		
Проверил	Бермон		
Разраб.	Кичковская		

ТП 224-1-492.86 УС

Средняя общеобразовательная школа на 11 классов (306 учащихся)

Блок N1

Стадия	Лист	Листов
Р	2	

План сетей I го этажа. Структурная схема.

Госстрой УССР Укрпроектстальконструкция г. Киев

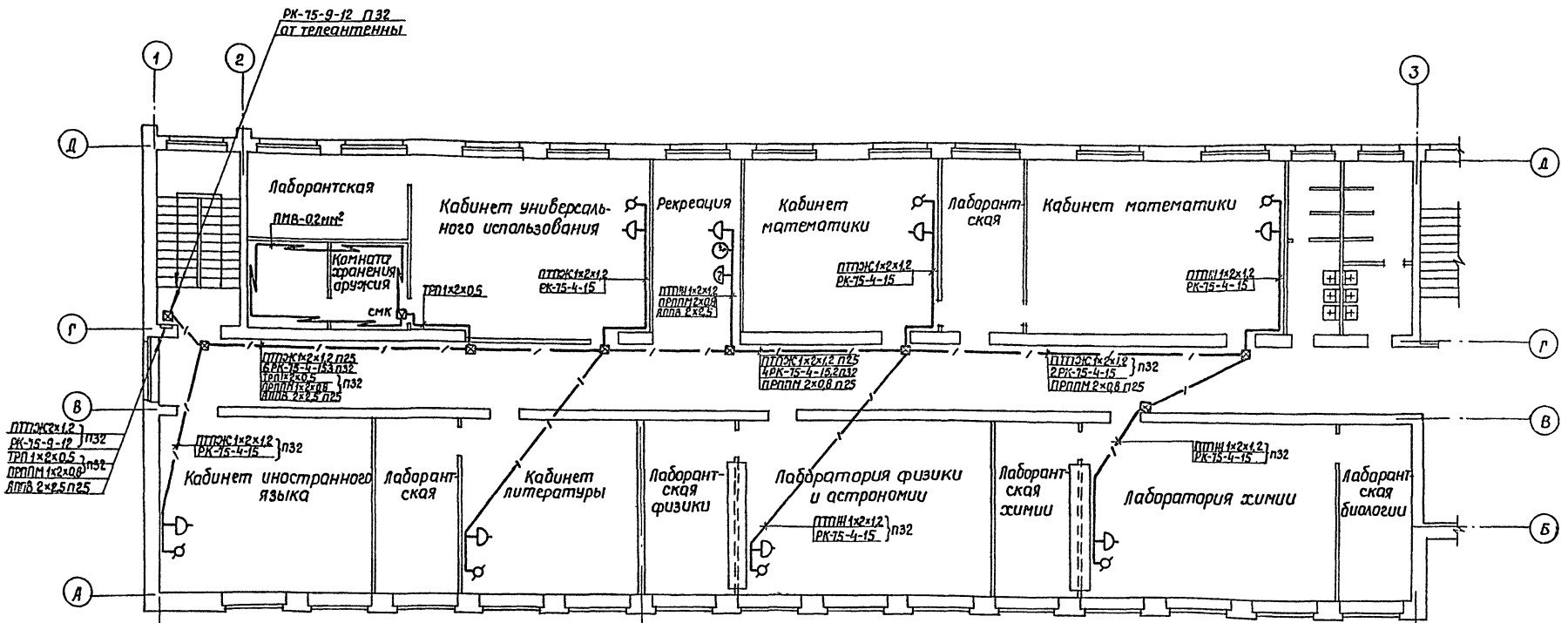
РК-75-9-12 П32
от телеантенны
Лаборантская
ПВ-02мм²
Комната хранения оружия
СМК
ТРП1×2×0,5
Кабинет универсального использования
Рекреация
Кабинет математики
Лаборантская
Кабинет математики
Кабинет иностранного языка
Лаборантская
Кабинет литературы
Лаборантская физики
Лаборатория физики и астрономии
Лаборантская химии
Лаборатория химии
Лаборантская биологии
ППТЖ2×1,2
РК-75-9-12 } П32
ТРП 1×2×0,5
ППППМ 1×2×0,8 } П32
АППВ 2×2,5 П25
ППТЖ 1×2×1,2
РК-75-4-15 } П32
ППТЖ 1×2×1,2 П25
4РК-75-4-15,2 П32
ППППМ 2×0,8 П25
ППТЖ 1×2×1,2
2РК-75-4-15 } П32
ППППМ 2×0,8 П25
ППТЖ 1×2×1,2
РК-75-4-15 } П32
ППТЖ 1×2×1,2
РК-75-4-15 } П32
ППТЖ 1×2×1,2
РК-75-4-15 } П32

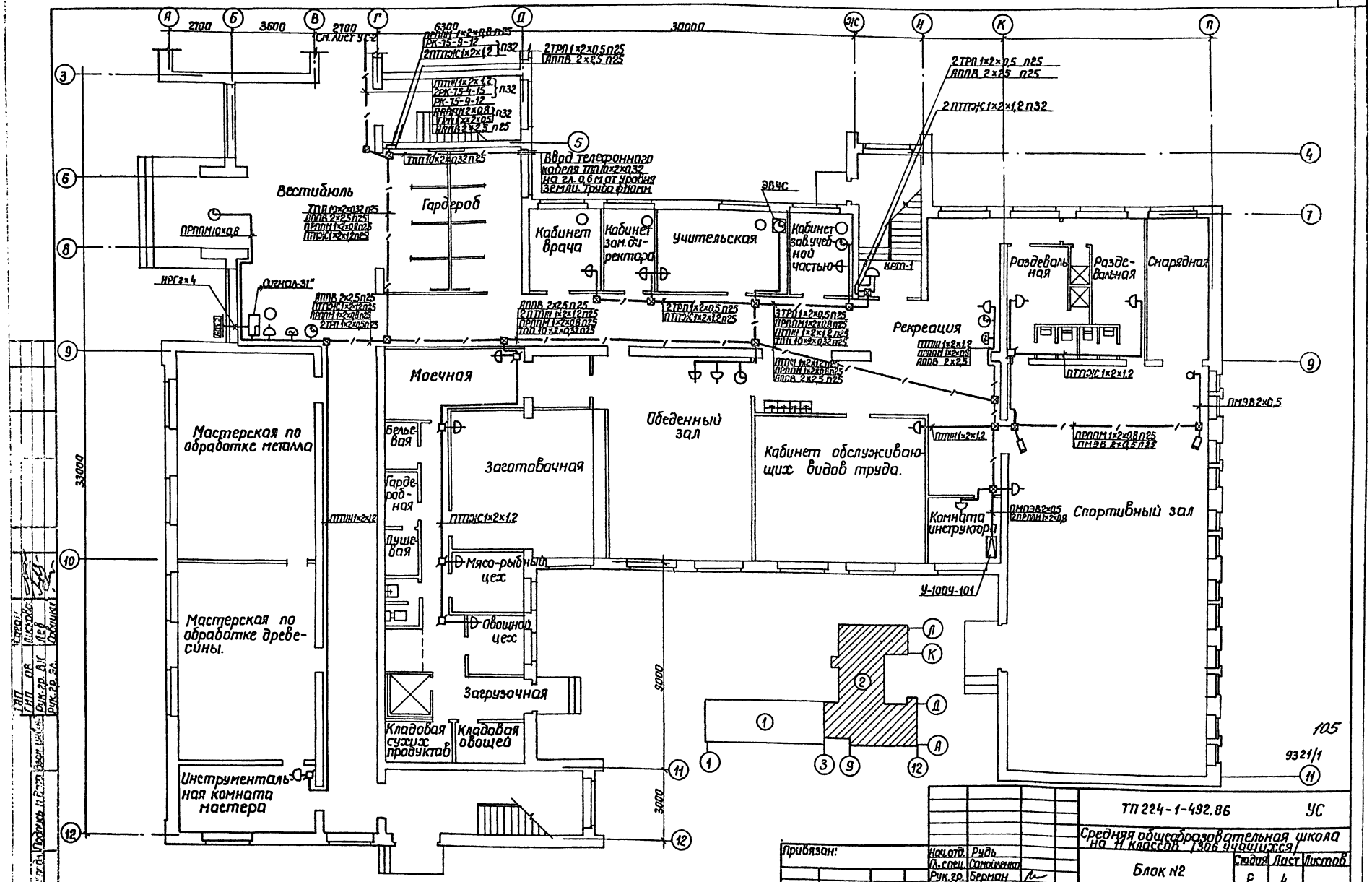
Вестибюль
Гардероб
Кабинет врача
Кабинет зам. директора
Учительская
Кабинет зав. учебной частью
Раздевальная
Раздевальная
Снарядная
Рекреация
Моечная
Обеденный зал
Кабинет обслуживающих видов труда.
Мастерская по обработке металла
Мастерская по обработке древесины.
Бельевая
Гардеробная
Душевая
Заготовочная
Мясо-рыбный цех
Овощной цех
Загрузочная
Кладовая сухих продуктов
Кладовая овощей
Инструментальная комната мастера
Комната инструктора
Спортивный зал
Ввод телефонного кабеля ТПП10×2×0,32 на гл. 0,6 м от уровня ЗЕМЛИ. Труба ф108 мм.
ЭВЧС
Сл. лист УС-2
2ТРП1×2×0,5 п25
ЯППВ 2×2,5 п25
2 ПТПЖ 1×2×1,2 п32
ПРППМ10×0,8
НРГ 2×4
„Орлан-31"
ПТПЖ1×2×1,2
ПТПЖ1×2×1,2
ПТПЖ1×2×1,2

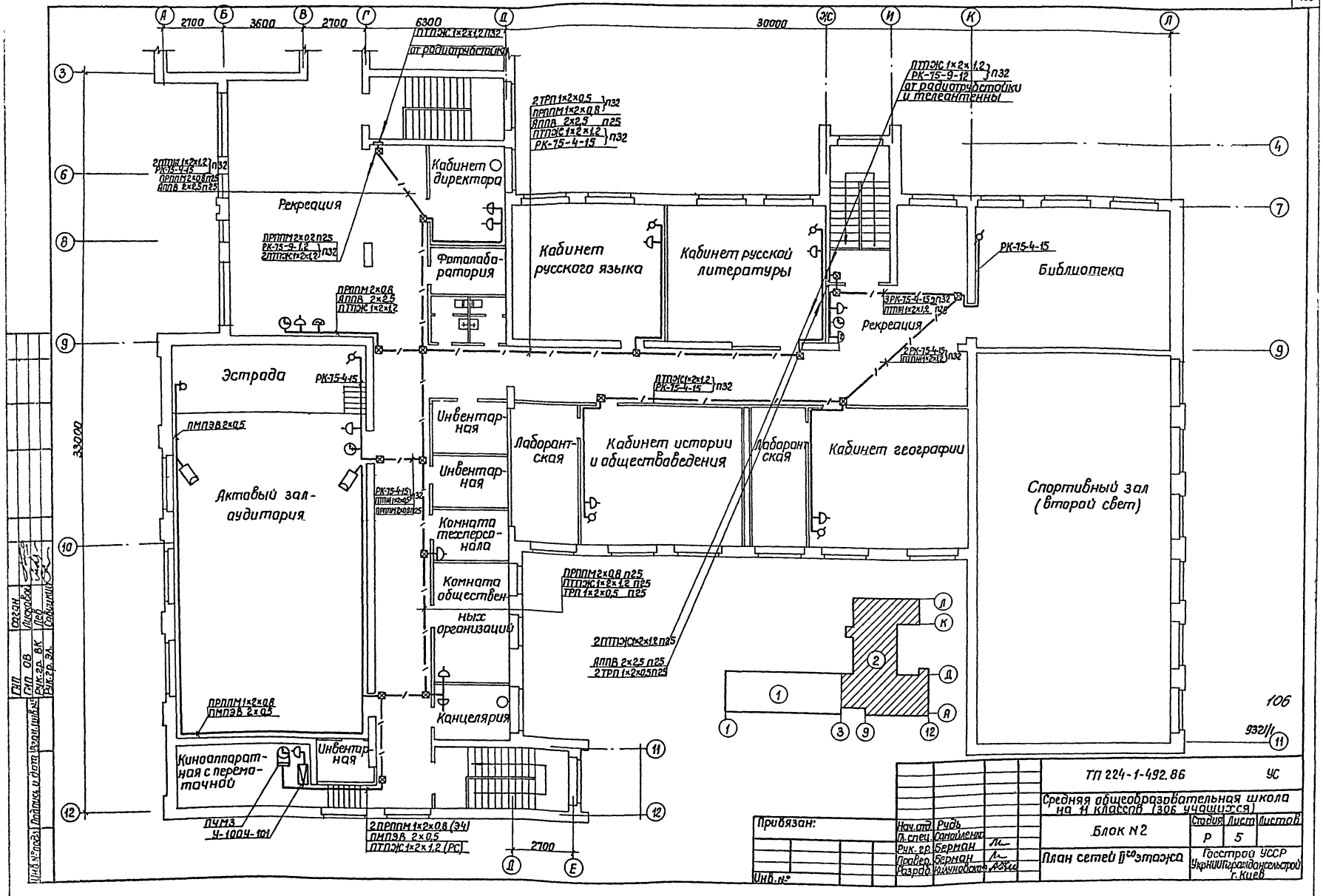

2700
3600
2700
6300
30000
33000
2700
ПТПЖ 1×2×1,2 п32
от радиотрубстойки
2ТРП 1×2×0,5 п32
ПРППМ 1×2×0,8
АППВ 2×2,5 п25
ПТПЖ 1×2×1,2 п32
РК-75-4-15
ПТПЖ 1×2×1,2 п32
РК-75-9-12
от радиотрубстойки и телеантенны
2ПТПЖ 1×2×1,2 п32
РК-75-4-15
ПРППМ 2×0,8 п25
АППВ 2×2,5 п25
Кабинет директора
Рекреация
ПРППМ 2×0,2 п25
РК-75-9-1,2
2ПТПЖ 1×2×1,2 п32
Фаталаборатория
ПРППМ 2×0,8
АППВ 2×2,5
ПТПЖ 1×2×1,2
Кабинет русского языка
Кабинет русской литературы
РК-75-4-15
Библиотека
3РК-75-4-15 п32
ПТПЖ 1×2×1,2 п25
Рекреация
2РК-75-4-15 п32
ПТПЖ 1×2×1,2
Эстрада
РК-75-4-15
ПТПЖ 1×2×1,2 п32
РК-75-4-15
ПМПЭВ 2×0,5
Инвентарная
Лаборантская
Кабинет истории и обществоведения
Лаборантская
Кабинет географии
Спортивный зал (второй свет)
Актовый зал-аудитория
РК-75-4-15 п32
ПТПЖ 1×2×0,5
ПРППМ 2×0,8 п25
Инвентарная
Комната техперсонала
Комната общественных организаций
ПРППМ 2×0,8 п25
ПТПЖ 1×2×1,2 п25
ТРП 1×2×0,5 п25
2ПТПЖ 1×2×1,2 п25
АППВ 2×2,5 п25
2ТРП 1×2×0,5 п25
ПРППМ 1×2×0,8
ПМПЭВ 2×0,5
Канцелярия
Киноаппаратная с перематочной
Инвентарная
ПЧМЗ
У-100У-101
2ПРППМ 1×2×0,8 (Э4)
ПМПЭВ 2×0,5
ПТПЖ 1×2×1,2 (РС)
ТП 224-1-492.86
УС
Средняя общеобразовательная школа на 11 классов (306 учащихся)
Блок N2
Стадия Р
Лист 5
Листов
План сетей II^со этажа
Госстрой УССР УкрНИИпроизводсельстрой г. Киев
Прибязан:
Инв. №
Нач. отд. Рудь
Гл. спец. Самойленко
Рук. гр. Берман
Провер. Берман
Разраб. Кулуновская
ГИП
ГИП ОВ
Рук. гр. ВК
Рук. гр. ЭЛ.
Согласовано
Лисковая
Лев
Савицкий
Инв. № подл.
Подпись и дата
Взам. инв. №

Структурная схема городской радиофикации.

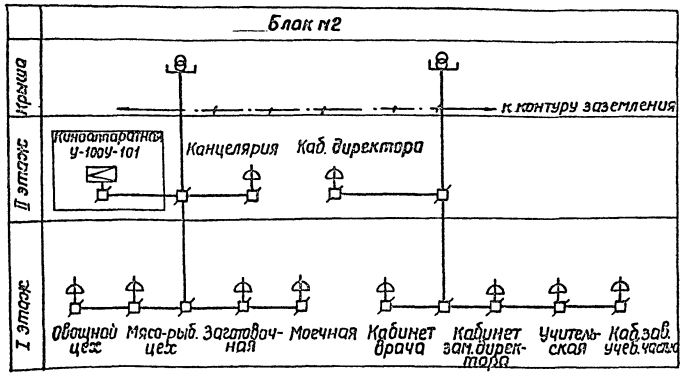

Структурная схема телевидения

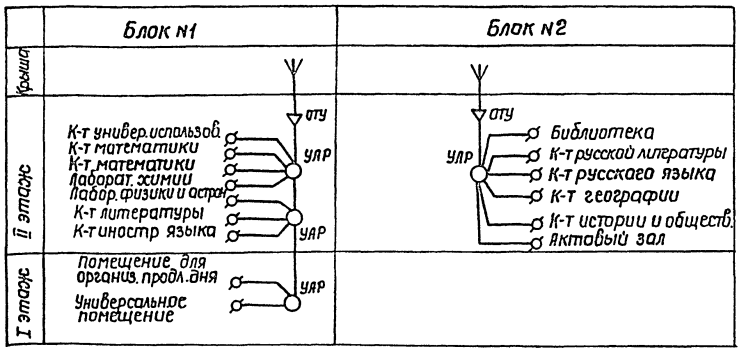

Условные обозначения.

- коробка распределительная
- телефонный аппарат
- розетка городской сети/местной сети
- коробка универсальная ответвительная
- микрофон
- телевизионная розетка
- звонок переменного тока
- электровторичные часы
- усилитель
- электропервичные часы
- радиотрубостойка
- телеантенна
- усилитель телевизионный
- линия проводки
- то же, в трубах
- коробка подпольная

Фрагмент плана кровли

М 1:200

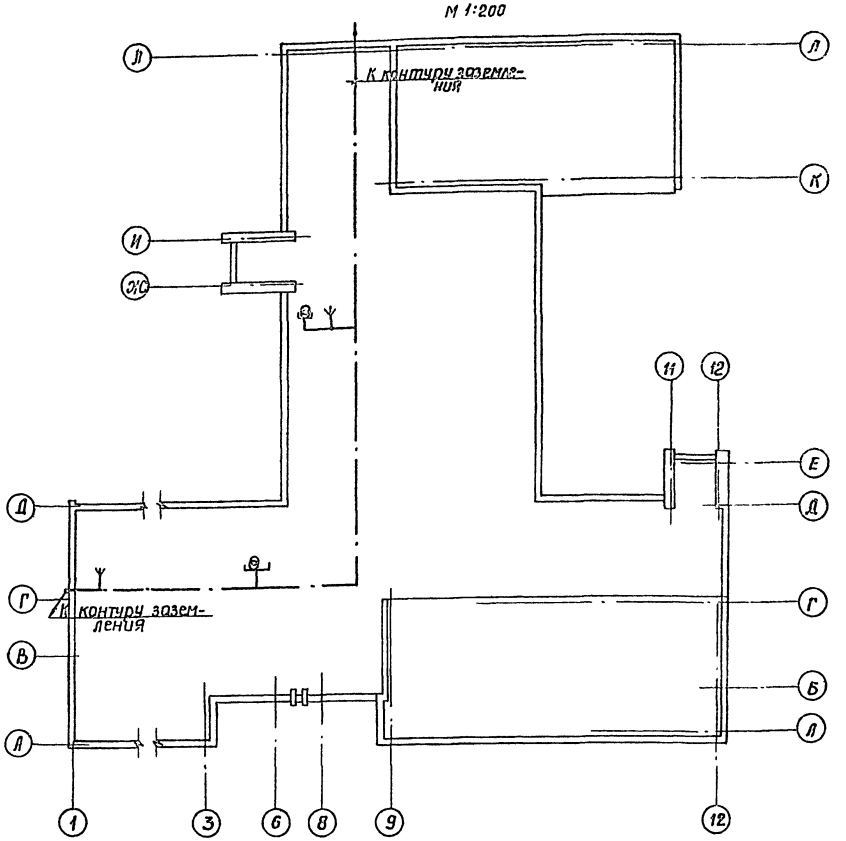

107

9321/1

				ТП 224-1-492.86	УС
				Средняя общеобразовательная школа на 11 классов (306 учащихся)	
Привязан:	Нач. отд.	Рудь		Стадия	Лист	Листов
	Гл. спец.	Сомойленко		Р	6	
	Рук. гр.	Берман		Молниезащита. Структурные схемы. Условные обозначения.	Госстрой УССР Инженерный центр Гражданстрой г. Киев
	Провер.	Берман			
Инв. №	Разраб.	Колчановская			

Ведомость рабочих чертежей основного комплекта АВК

Лист	Наименование	Примечание
1	Общие данные	
2	Функциональная схема автоматизации	
3	Принципиальная схема управления канализационной задвижкой	на 3 листах
4	Схема подключений	
5	План трубных проводок	

Ведомость ссылочных и прилагаемых документов

Обозначение	Наименование	Примечание
	Прилагаемые документы	
– – АВК. СО	Спецификация оборудования	

Общие указания.

Система канализации нормально эксплуатируется при открытой задвижке.

При достижении верхнего уровня в трубопроводе, задвижка автоматически закрывается по команде сигнализатора уровня.

Открытие задвижки производится по месту кнопками управления со шкафа типа РУС.

Предусматривается подача аварийного сигнала на светильник ПСХ, установленный в вестибюле школы.

Проект разработан в соответствии с действующими нормами и правилами и предусматривает мероприятия, обеспечивающие взрывную, взрывопожарную и пожарную безопасность при эксплуатации зданий и сооружений.

Гл. спец. эл. /Самойленко/

Привязан:

Инв. №

Инв. № подл. | Подпись и дата | Взам. инв. №

Нач. отд	Рудь	
Гл. спец	Самойленко	
Рук. гр.	Савицкий	
Провер.	Савицкий	
Исполн.	Кухарчик	
Н. контр.	Савицкий	

Привязан:

Инв. №

ТП 224-1-492.86 АВК

Средняя общеобразовательная школа на 11 классов (306 учащихся)

Стадия	Лист	Листов
Р	1	5

Общие данные

Госстрой УССР Укрниипроектэлектромонтаж г. Киев

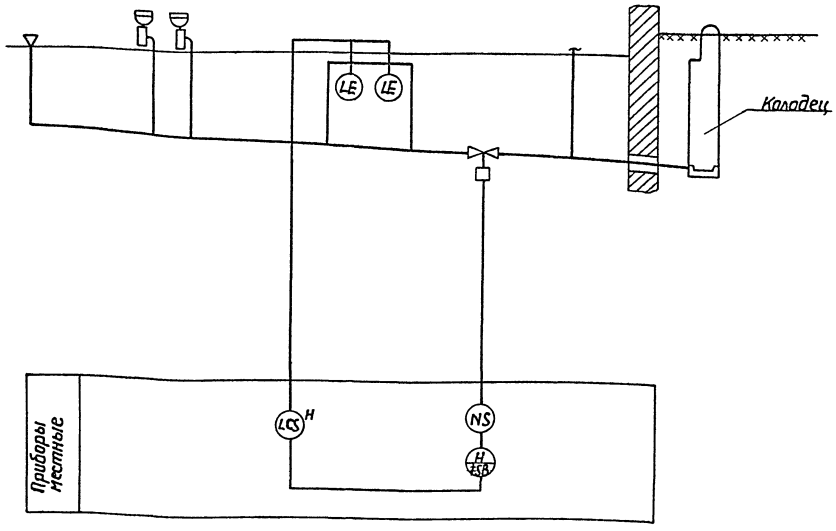

108

9321/1

Привязан:

Инв. №

Нач. отд	Рудь
Гл. спец	Самойленко
Рук. гр.	Савицкий
Провер.	Савицкий
Исполн.	Кухарчик
Н. контр.	Савицкий

ТП 224-1-492.86 АВК

Средняя общеобразовательная школа на 11 классов (306 учащихся)

Стадия	Лист	Листов
Р	2	

Функциональная схема автоматизации канализационной задвижки

Госстрой УССР Укрниипроектэлектромонтаж г. Киев

Инв. № подл. | Подпись и дата | Взам. инв. №

Принципиальная схема управления канализационной задвижкой

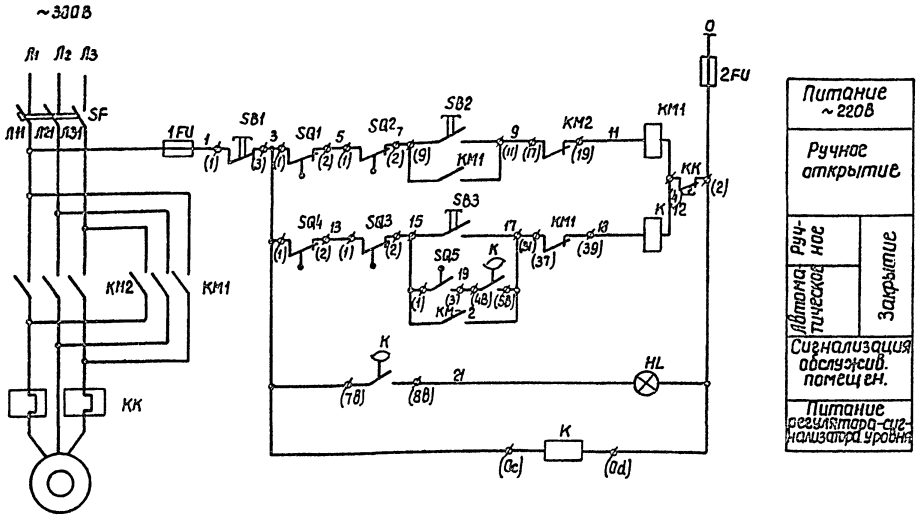

Нач. отд.	Рудь		ТП 224-1-492.86	ЛВК
Гл. спец.	Самойленко		Средняя общеобразовательная школа на 11 классов (306 учащихся)	
Рук. гр.	Савицкий			
Провер.	Савицкий		Стадия	Лист	Листов
Исполн.	Кухарук		Р	3	3
Н. контр.	Савицкий		Принципиальная схема управления канализационной задвижкой	Госстрой УССР Укр.НИИПроектдаксельстрой г.Киев

Привязан:

Инв. №

Инв. № подл. | Подпись и дата | Взам. инв. №

Диаграмма работы контактов конечных выключателей SQ1; SQ4; SQ5

Наимен. конечн. выключ.	Обоз. конт.	Положение задвижки: откр.	закр.
SQ1	1-2		
SQ4	1-2		
SQ5	1-3		

Диаграмма работы контактов конечных выключателей SQ2, SQ3

Наим. выключателя	Обоз. конт.	Крутящий момент: Норма	Выше нормы
SQ2	1-2		
SQ3	1-2		

Изм.	Лист	№ докум.	Подп.	Дата	ТП 224-1-492.86	ЛВК-3	2

Позицион. обознач.	Наименование	К-во	Примечан.
	Аппаратура по месту		
SQ1; SQ4; SQ5	Конечный выключатель	3	
SQ2; SQ3	Конечный выключатель	2	
SF	Выключатель автоматический	1	
1FU, 2FU	Предохранитель	2	
SB1	Пост управления кнопочный	3	комплектно с РУС 5401
SB2			
SB3			
KK	Тепловое реле	2	См. проект силового оборудования
KM1	Пускатель магнитный	1	
KM2			
HL	Плафон сельскохозяйственный ПСХ-60	1	
K	Регулятор сигнализатор уровня ЭРСУ-3	1	

Инв. № подл. | Подпись и дата | Взам. инв. №

109

9321/1

Изм.	Лист	№ докум.	Подпись	Дата	ТП 224-1-492.86	ЛВК-3	Лист 3

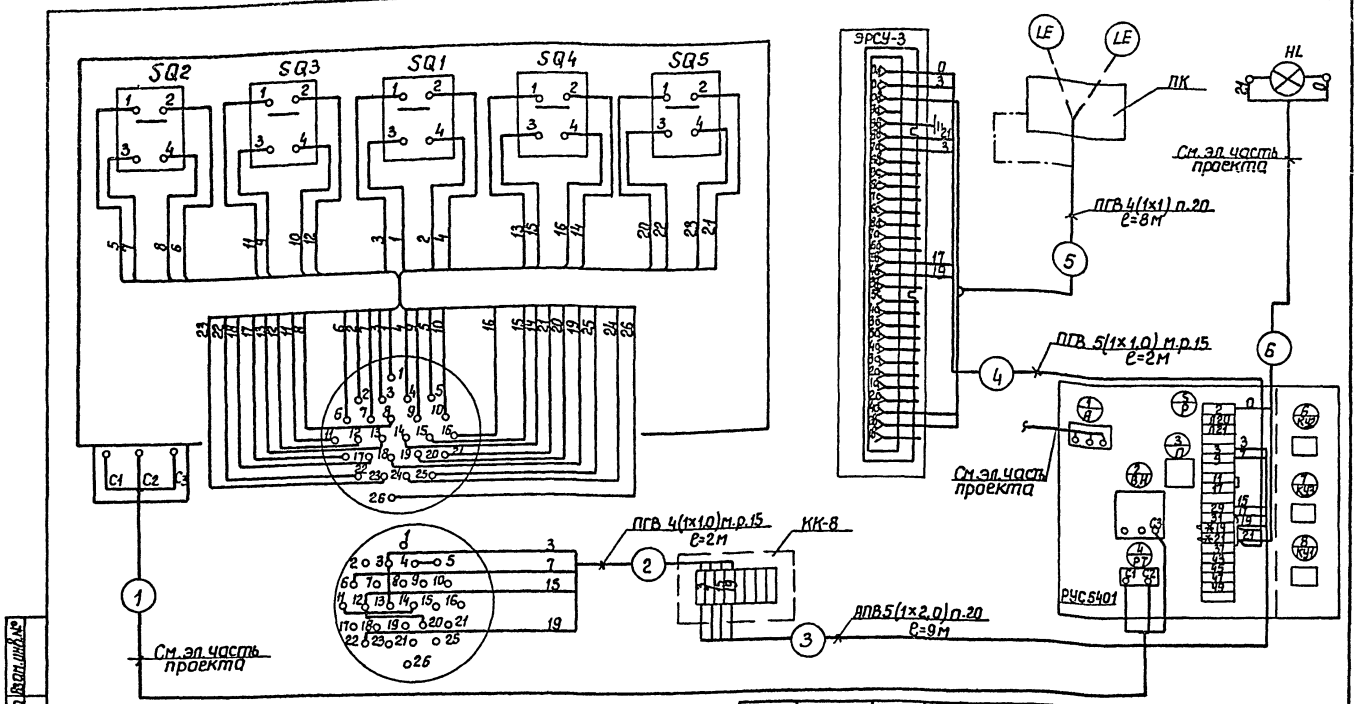

ТП 224-1-492.86 АВК

Средняя общеобразовательная школа на 11 классов (306 учащихся)

Стадия	Лист	Листов
Р	4	

Схема подключений

Госстрой УССР Укр.НИИпроэндансельстрой г.Киев

Привязан:

Инв. №:

Нач.отд.	Рудь
Гл.спец.	Самойленко
Рук.гр.	Савицкий
Провер.	Савицкий
Исполн.	Кухарук
Н.контр.	Савицкий

Домаркировать

Инв. № подл. | Подпись и дата | Взам. инв. №

Выкопировка из плана подвала

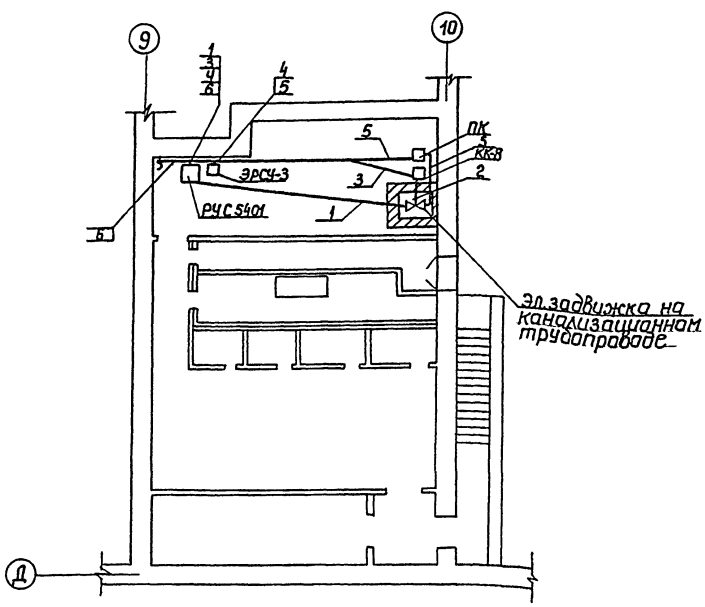

110

9321/1

ТП 224-1-492.86 АВК

Средняя общеобразовательная школа на 11 классов (306 учащихся)

Стадия	Лист	Листов
Р	5	

План трубных проводок

Госстрой УССР Укр.НИИпроэндансельстрой г.Киев

Привязан:

Инв. №

Нач.отд.	Рудь
Гл.спец.	Самойленко
Рук.гр.	Савицкий
Провер.	Савицкий
Исполн.	Кухарук
Н.контр.	Савицкий

Инв. № подл. | Подпись и дата | Взам. инв. № | ГИП | ГАП | Лисковой | Саган | Ал. Ольш

Ведомость рабочих чертежей основного комплекта АОВ

Лист	Наименование	Примечание
1	Ведомость чертежей. Общие данные.	
2	Функциональная схема автоматизации приточной системы	
3	Принципиальная электрическая схема управления приточной системой	на 3 листах
4	Шкаф аппаратный. Эскиз общего вида	на 4 листах
5	Шкаф аппаратный. Схема внешних соединений	
6	План трубных проводок	

Ведомость ссылочных и прилагаемых документов

Обозначение	Наименование	Примечание
	Прилагаемые документы	
— — АОВ. СО	Спецификация оборудования	

Типовой проект разработан в соответствии с действующими нормами и правилами и предусматривает мероприятия, обеспечивающие взрывную, взрывопожарную и пожарную безопасность при эксплуатации зданий и сооружений.

гл. спец. эл. /Самойленко/

Общие указания.

Проектом предусмотрено:

а) местное деблокированное управление приточным вентилятором кнопкой на шкафу управления типа РУС;

б) сблокированное управление со шкафа аппаратного ША в венткамере;

в) аварийное отключение приточного вентилятора при возникновении опасности замораживания калорифера;

г) дистанционное управление из обслуживаемого помещения.

В проекте разработана защита калорифера от замораживания при работающем и неработающем вентиляторе. В зимний период при неработающем вентиляторе и температуре воздуха перед калорифером ниже +3°С открывается соленоидный вентиль на обратном трубопроводе теплоносителя и закрывается при температуре выше +3°С.

При нажатии кнопки „Пуск" в режиме „Зима" автоматически включается трехминутный прогрев калорифера перед включением приточного вентилятора. При работающем вентиляторе при понижении температуры теплоносителя в обратном трубопроводе ниже +30°С и температуре воздуха перед калорифером +3°С вентилятор отключается.

Привязан:

Инв. №

ТП 224-1-492.86 АОВ

Средняя общеобразовательная школа на 11 классов (306 учащихся)

Нач. отд.	Рудь		
Гл. спец.	Самойленко		
Рук. гр.	Савицкий		
Провер.	Савицкий		
Исполн.	Кухарик		
Н. контр.	Савицкий		

Стадия	Лист	Листов
Р	1	6

Общие данные.

Госстрой УССР Укрниитепродансельстрой г. Киев

Инв. № подл. | Подпись и дата | Взам. инв. №

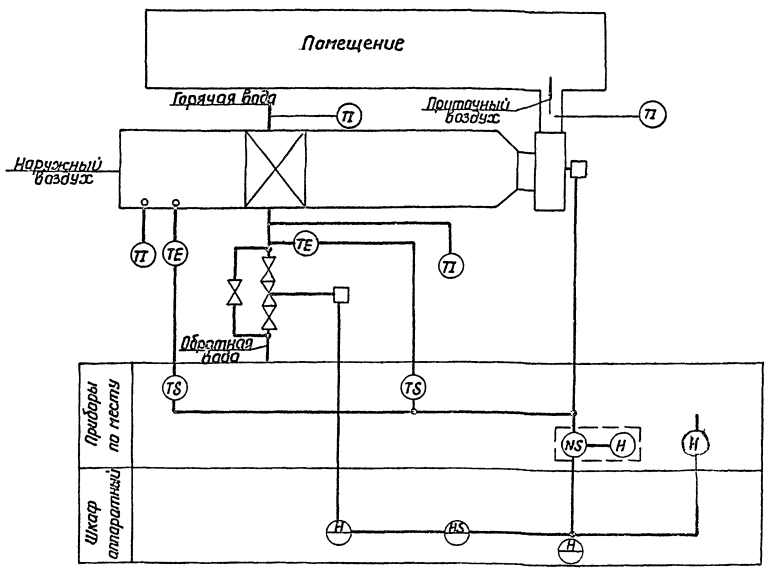

1. Функциональная схема выполнена для приточной системы
2. Условные обозначения приняты в соответствии с ГОСТом 2729-68***
3. Настоящая схема выполнена для приточной системы П-1. Для приточных систем П2÷П5 схема аналогична.

111

9321/1

ТП 224-1-492.86 АОВ

Средняя общеобразовательная школа на 11 классов (306 учащихся)

Привязан:

Инв. №

Нач. отд.	Рудь		
Гл. спец.	Самойленко		
Рук. гр.	Савицкий		
Провер.	Савицкий		
Исполн.	Кухарик		
Н. контр.	Савицкий		

Стадия	Лист	Листов
Р	2	

Функциональная схема автоматизации приточной системы

Госстрой УССР Укрниитепродансельстрой г. Киев

Инв. № подл. | Подпись и дата | Взам. инв. №

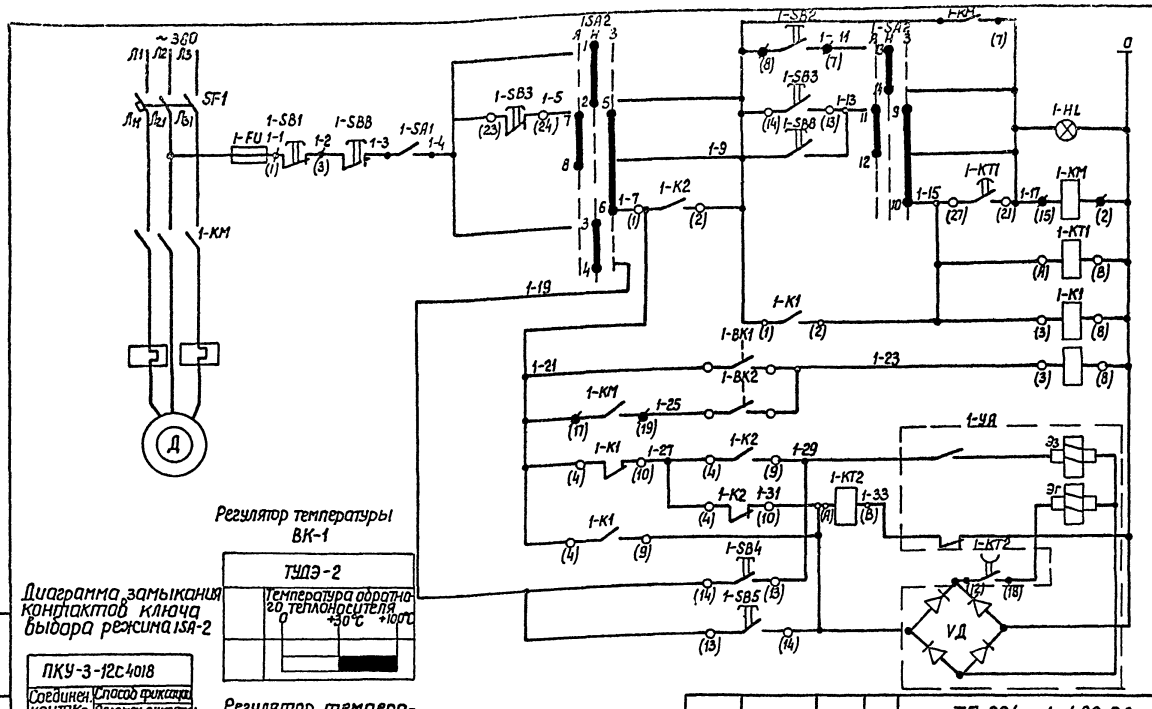

Регулятор температуры ВК-1

ТУДЭ-2

Температура обратного теплоносителя 0 +30°С +100°С

Диаграмма замыкания контактов ключа выбора режима 1SA-2

Соединяемые контакты	Способ фиксации положения рукоятки -45°	0	45°
1-2	—	X	—
3-4	—	—	X
5-6	—	—	X
7-8	X	—	—
9-10	—	—	X
11-12	X	—	—
13-14	—	X	—
15-16		—	X
	Лето	Мест	Зима

ПКУ-3-12С4018

Регулятор температуры ВК-2

ДТКБ-54

Температура воздуха перед калорифером 0°С +3°С +10°С

Привязан:

Инв. №

Нач.отд.	Рудь		
Гл.спец.	Сапиленга		
Рук.гр.	Сабицкий		
Провер.	Сабицкий		
Исполн.	Кухарчик		
Н.контр.	Сабицкий		

ТП 224-1-492.86 АОВ

Средняя общеобразовательная школа на 11 классов (306 учащихся)

Стадия	Лист	Листов
Р	3	2

Принципиальная электрическая схема управления приточной системой

Госстрой УССР УкрНИИпроектсельстрой г. Киев

Инв.№ подл. | Подпись и дата | Взам. инв.№

Поз.	Обозначение	Наименование	Кол.	Примеч.
		Аппаратура на шкафу П-2		
1	1-К1; 1-К2	Реле электромагнитное унифицированное РПУ2-360023 2л. конт. ~220В	2	
2	1-КТ1	Реле времени пневматическое РВП72-3121-00У4 ~220В	1	
3	1-КТ2	То же РВП-72-3122-00У4 ~220В	1	
4	1-SB-3	Пост управления кнопочный ПКЕ-612-2	1	
5	1-SB-4 1-SB-5	То же, ПКЕ-112-1	2	
6	1-SA-2	Переключатель кулачковый с револьверной рукояткой ПКУ-3-12С4018	1	
7	1-SA-1	Пакетный выключатель ПВ1-10 исп. 1	1	

Поз.	Обозначение	Наименование	Кол.	Примечан.
		Аппаратура по месту		
1	1-Р	Предохранитель ПРС-6-17	1	комплектно
2	1-SF-1	Выключатель автоматический	1	СРУС 5101
3	1-КМ	Пускатель магнитный	1	см. эл.тех.
4	1-SB1-SB2	Кнопка управления КЕ-011	2	часть проекта
5	1-ВК-1	Термометр манометрический без защитной гильзы ТУДЭ-2 шкала 0°÷+100°С	1	
6	1-ВК-2	То же, ДТКБ-54 шкала -0°С÷10°С	1	
7	1-SB6; 1-HL	Кнопка управления ПКУ-15	1	см. эл.ч. проекта

Привязан:

Инв.№

Изм.	Лист	№ докум.	Подпись	Дата

ТП 224-1-492.86 АОВ-3 Лист 2

Поз.	Обозначение	Наименование	Кол.	Примеч.
		Детали		
1		Рейка	5	
2		Рейка	1	
		Стандартные изделия		
3		Шкаф щита ЩИМ 600×400×500 мм ОСТ 36.13-76	1	
4	SA-1	Пакетный выключатель ПВ1-10	1	
		Прочие изделия		
5	SB-3	Пост управления кнопочный двухштифтовый ПКЕ-612-2У3 ТУ16.526.216-71	1	ТК4-1160-75 надпись «Пуск» «Стоп»
6	SB-4; SB-5	То же, однаштифтовый ПКЕ-112-1У3	2	ТК4-1159-75
7	SA-2	Переключатель кулачковый с рукояткой револьверного типа ПКУ3-12С4018 МРТУ16-526.047-67	1	ТК4-1208-75
8	K1; K2	Реле для переднего присоединения РПУ2-360023, ~220 В	2	
9	KT1	Реле времени пневматическое РВП72-3121-00У4. ТУ16.523.472-74	1	ТК4-1142-75
10	KT2	То же, РВП72-3122-00У4	1	ТК4-1142-75

Привязан:

Инв. №

ТП 224-1-492.86			АОВ
Средняя общеобразовательная школа на 11 классов (306 учащихся)			
	Стадия	Лист	Листов
	Р	4	5
Шкаф аппаратный. Эскиз общего вида.	Госстрой УССР УкрНИИпроектстальконструкция г. Киев		

Нач. отд. Ридъ
Гл. спец. Сапаренко
Рук. гр. Сабицкий
Провер. Сабицкий
Исполн. Кухарук
Н. контр. Сабицкий

Инв. № подл. | Подпись и дата | Взам. инв. №

Поз.	Обозначение	Наименование	Кол.	Примеч.
11	XT	Блок зажимов 63-20 ТУ36.1750-74	1	
12		Перемычка ТУ36.1752-74		
13		Рамка 55×20 ТУ36.1130-74	5	ТК4-679-69
14		Упор ТУ36.1752-74	2	
		Материалы		
15		Провод гибкий с медной жилой ПГВ 1×1,5мм²	50м	

Инв. № подл. | Подпись и дата | Взам. инв. №

Изм. Лист № докум. Подпись Дата

ТП 224-1-492.86 АОВ-4 Лист 2

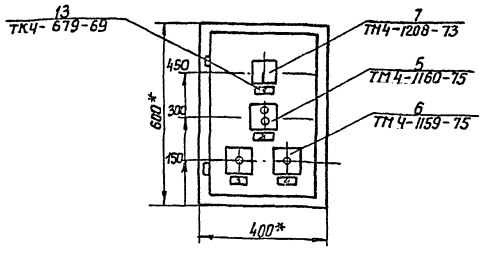

1.* Размеры для справок
2. Покрытие 1-й вариант ОСТ36.1376
3. По данному чертежу изготовить пять шкафов.

Изм. Лист № докум. Подпись Дата

ТП 224-1-492.86 АОВ-4 Лист 3

Компановка с монтажной стороны
М1:10

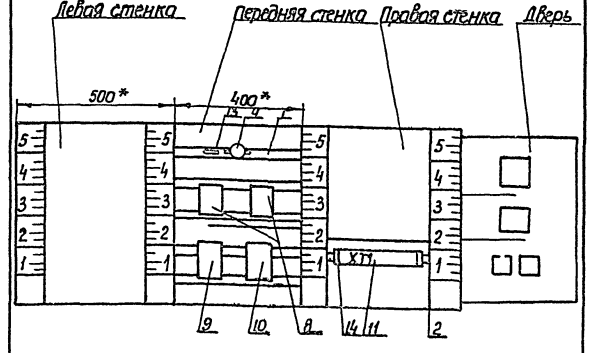

113

9321/1

Изм. Лист № докум. Подпись Дата

ТП 224-1-492.86 АОВ-4 Лист 4

Таблица N1.
Надписи на табло в рамках

N надписи	Надпись	К-во
	Рамка 55×20	
1	Местный-Лето-Зима	1
2	Приточный вентилятор	1
3	СВВ, открыть	1
4	СВВ, закрыть	1
5	~220В	1

Инв.№ подл. | Подпись и дата | Взам. инв.№

Изм. | Лист | N докум. | Подпись | Дата

ТП 224-1-492.86 АОВ-4 Лист 5

План подвала
М1:100

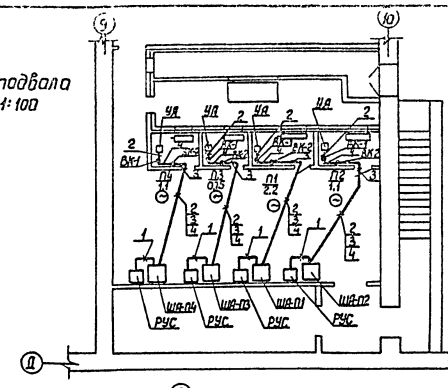

План 1го этажа
М1:100

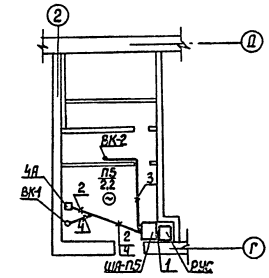

ГИП Жуковский
Нач. отд. Лисевич
Гл. инж. Сагдеев

Привязан:

Инв. №

Нач. отд.	Рудь	
Гл. спец.	Сапоженко	
Рук. гр.	Савицкий	
Проверил	Савицкий	
Исполн.	Кизарук	
Н. контр.	Савицкий	

ТП 224-1-492.86 АОВ

Средняя общеобразовательная школа на 11 классов (306 учащихся)

Стадия	Лист	Листов
Р	6	

План трубных проводок

Госстрой УССР Укрколлективгражданстрой г. Киев

Агрегат или аппарат	Терморегулятор	Терморегулятор	Вентиль на трубопроводе теплоносителя	Шкаф управления
Параметр	Температура	Температура	Управление	Управление
Среда	Вода	Воздух	—	—
Место установки прибора	Обратный трубопровод теплоносителя	Камера калорифера	Обратный трубопровод теплоносителя	Венткамера
N установочн. чертежей				
Позиц. или обознач.	1-ВК1	1-ВК2	1-УЯ	РУС-П1

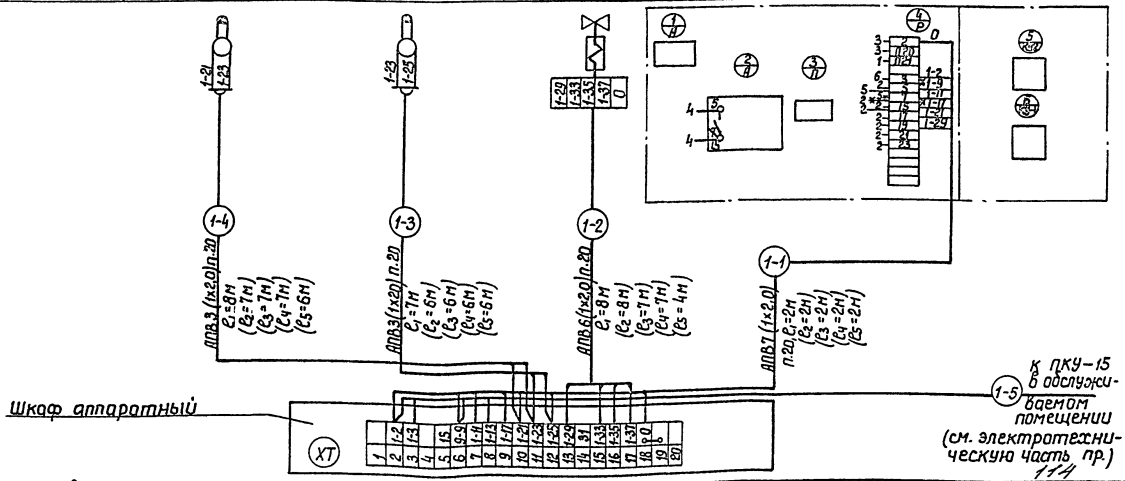

Схема приведена для приточной системы ПС-1. Для приточных систем ПС-2 ÷ ПС-5 - схемы аналогичны. В скобках указаны длины проводок для систем ПС-2 ÷ ПС-5.

9321/1

Привязан:

Инв. №

Нач. отд.	Рудь	
Гл. спец.	Сапоженко	
Рук. гр.	Савицкий	
Проверил	Савицкий	
Исполн.	Кизарук	
Н. контр.	Савицкий	

ТП 224-1-492.86 -АОВ

Средняя общеобразовательная школа на 11 классов (306 учащихся)

Стадия	Лист	Листов
Р	5	

Шкаф аппаратный. Схема внешних соединений

Госстрой УССР Укрколлективгражданстрой г. Киев

Инв. № подл. | Подпись и дата | Взам. инв. №

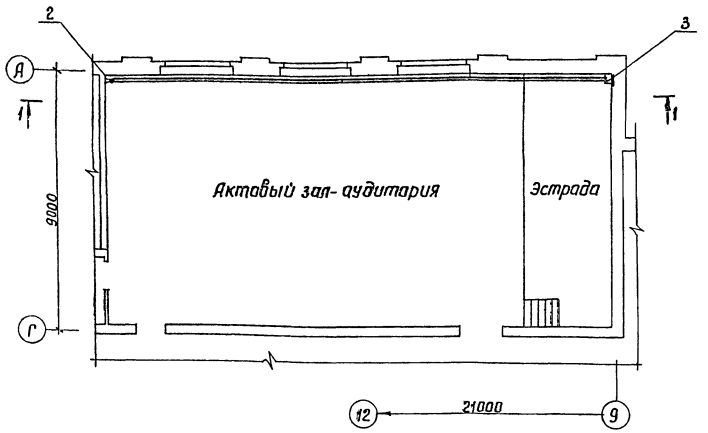

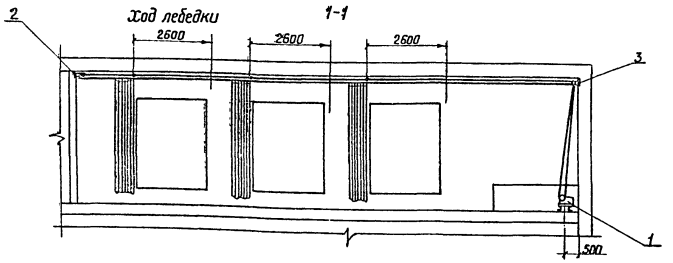

Ведомость ссылочных и прилагаемых документов.

Обозначение	Наименование	Примечан.
	Прилагаемые документы	
	Спецификация оборудования	

Экспликация оборудования

Поз	Наименование	Кол.	Примеч.
1	Лебедка ЛШЗ-1 с:	1	
2	Блок 1 но ручьевой	1	
3	Блок. 2х ручьевой	1	

Монтаж, испытание, регулировка и пуск лебедки производится в соответствии с инструкцией завода изготовителя.
Кронштейны для установки лебедки и блоков смотреть в конструкторских чертежах.
Электропитание лебедки см. в чертежах марки КТ.

115

9321/1

Типовой проект разработан в соответствии с действующими нормами и правилами и предусматривает мероприятия, обеспечивающие взрывную, взрывопожарную и пожарную безопасность при эксплуатации зданий и сооружений.

Рук. гр. /В. Белоконь/

Инв. №			Привязан:	
			ТП 224-1-492.86	МХ
Нач. отд.	Рудь		Средняя общеобразовательная школа на 11 классов /306 учащихся/	
Исполн.	Белоконь		Стадия: Р	Лист:	Листов: 1
Н. контр.	Рудь		Механизм заштоpивания окон.	Госстрой УССР Укрнитгражданстрой г. Киев

Ведомость рабочих чертежей основного комплекта КТ

Лист	Наименование	Примечание
1	Общие данные. План 2 этажа между осями А-Г 9-12	
2	Размещение оборудования в кинопроекционной	
3	Раскладка труб в кинопроекционной. Кабельный журнал	
4	Схема подключения кинотехнологического оборудован.	
5	Схема внешних подключений устройства „Звук Т2-25"	

Ведомость ссылочных и прилагаемых документов.

Обозначение	Наименование	Примечание
	Ссылочные документы	
РТМ 19-77-77 Госкино СССР	Руководящий технический материал „Развитие и техническое оснащение киносети СССР"	
	Правила технической эксплуатации кинооборудования кинотеатров и установок Госкино СССР	
ПУЭ-76 Минэнерго СССР	Правила и устройства электроустановок	
	Прилагаемые документы	
-КТ.СО	Спецификация оборудования	

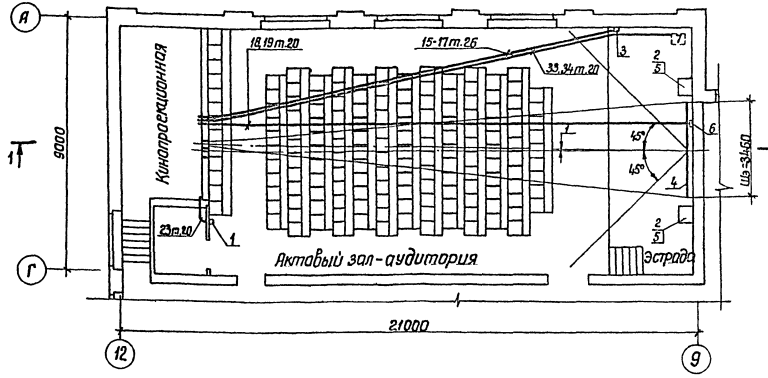

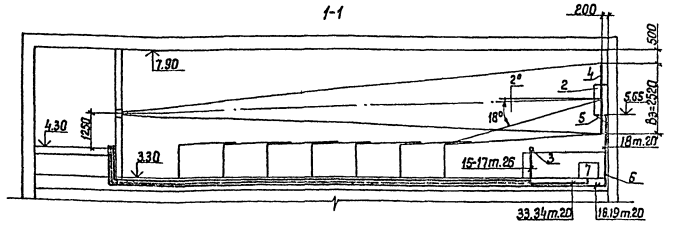

Экспликация оборудования.

Поз.	Наименование	Тип	Кол.	Примеч.
1	Кнопочная станция	КС1-21	1	
2	Громкоговоритель	30Я 138	2	
3	Коробка вкл. микрофонов	6К 205	1	
4	Экран размером 3,8×2,15 м	ЭБМ	1	
5	Подставка под громкоговорит.		1	
6	Коробка протяжная		1	
7	Лебедка	ЛШЗ-1	1	

Типовой проект разработан в соответствии с действующими нормами и правилами и предусматривает мероприятия, обеспечивающие взрывную, взрывопожарную и пожарную безопасность при эксплуатации зданий и сооружений.

Рук. гр. /Белоконь/

Таблица по расчету экрана

№№ п/п	Наименование	Усл. обозначение	Ед. изм.	Экран			Примечание
				Обычный	Катетированный	Широкоэкранный	
1	Проекционное расстояние	П	м	18.00			
2	Расстояние от спинки сидения последнего ряда партера до экрана	Д	"	17.40			
3	Ширина экрана	Ш	"	3.46			
4	Высота экрана	В	"	2.52			
5	Площадь экрана	S	м²	8.72			Ф К-ра 1500
6	Необходимый световой поток	Ф	дм	1482			
7	Фокусное расстояние объектива	F	мм	50			
8	Коэффициент ширины экрана	Кп		0.192			
9	Расстояние от спинки сидения 1-го ряда партера до экрана	Г	м	5.65			

Последний ряд при кинопоказе не использовать

116

9321/1

Привязан:

Инв. №

ТП 224-1-492.86 -КТ

Средняя общеобразовательная школа на 11 классов (320 учащихся)

Нач. отд.	Рудь		Стадия	Лист	Листов
Исп.	Белоконь		Р	1	5
Н. контр.	Рудь		Общие данные. План 2 этажа между осями А-Г, 9-12	Госстрой УССР УкрНИИпроект г. Киев	

Инв. № подл. | Подпись и дата | Взам. инв. №

Инв. № дубл. | Подпись и дата

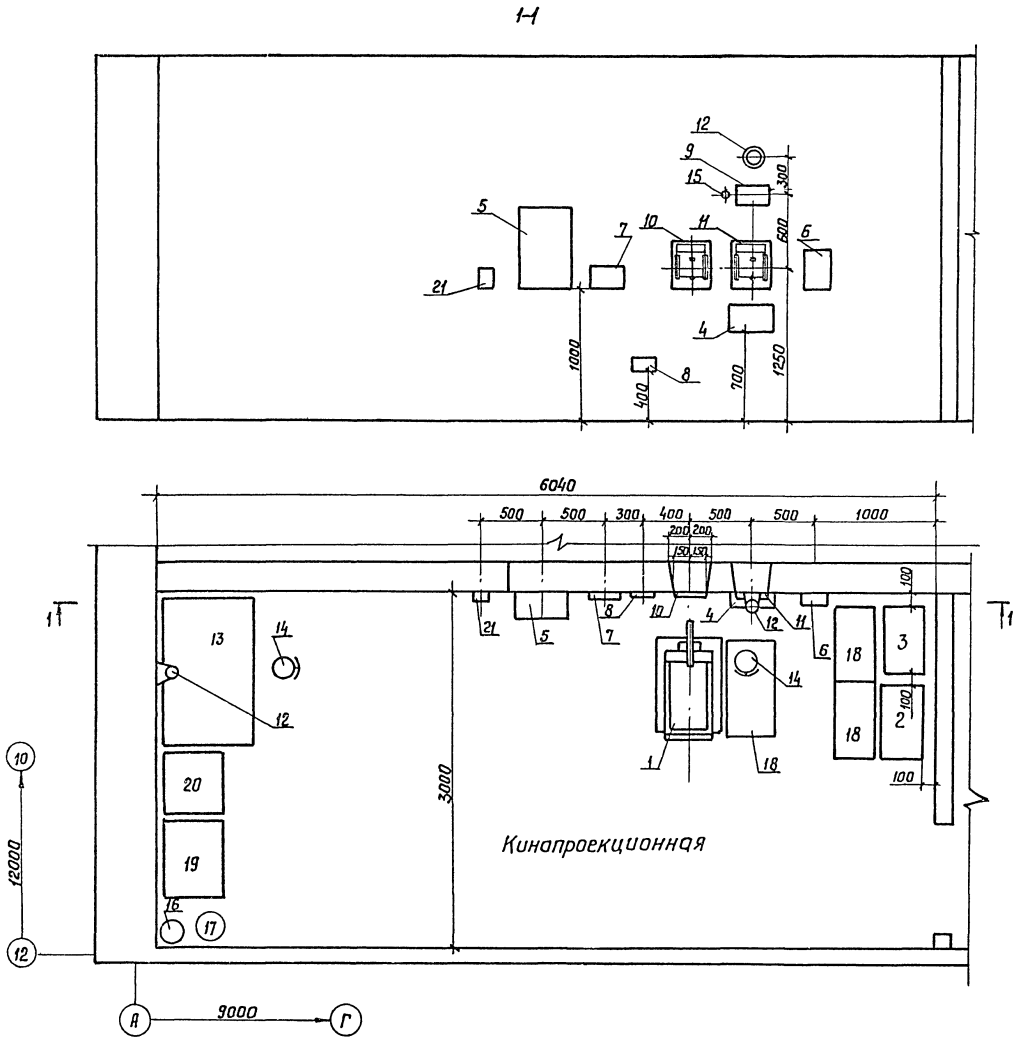

Экспликация оборудования

№ поз для листов 2	№ поз для листов 3	Наименование	Тип	Ед изм.	Кол.	Примечание
1	I	Кинопроектор стационарный	Черноморец-1А	К-Т	1	
2	II	Распределительное устройство	РУК-2-1	шт	1	
3	III	Выпрямитель	53ВУК-50	—"—	1	
4	IV	Пульт дистанционного управления	55ПДУ	—"—	1	
5	V	Шкаф	50У155	—"—	1	Из компл. „Звук Т2-25"
6	VI	Шкаф питания звукочитающей лампы	15М89	—"—	1	
7	VII	Регулятор громкости	60К45	—"—	1	
8	VIII	Коробка переходная	6К179	—"—	1	
9	IX	Громкоговоритель контрольный	Абонентск	—"—	1	
10	X	Заслонка проекционная		—"—	1	Из компл. ЗПКУ-1
11	XI	Заслонка смотровая		—"—	1	
12	XII	Светильник настенный на 1 лампу	Н60 0,5×60	—"—	2	
13		Стол рабочий		—"—	1	
14		Кресло киномеханика	КПМ-1	—"—	2	
15	XIII	Радиорозетка		—"—	1	
16		Огнетушитель углекислотный	ОУ-5	—"—	1	
17		Ведро с песком и совком		—"—	1	
18		Коврики резиновые		—"—	3	
19		Шкаф для инструментов	Медицинский	—"—	1	
20		Фильмостат	ФС-35	—"—	1	
21	XIV	Кнопка	КМЗ		1	Из компл. лебедки ЛИЗ-1

117

9321/1

ТП 224-1-492.86 -КТ

Средняя общеобразовательная школа на 11 классов (306 учащихся)

Привязан:

Инв. №

Нач. отд.	Рудь	
Исполн.	Белоконь	
Н. контр.	Рудь	

Размещение оборудования в кинопроекционной

Стадия	Лист	Листов
Р	2	

Госстрой УССР. УкрНИИпроганосельстрой г. Киев

Инв. № подл. | Подпись и дата | Взам. инв. №

Рук. гр. арх. Овчинникова

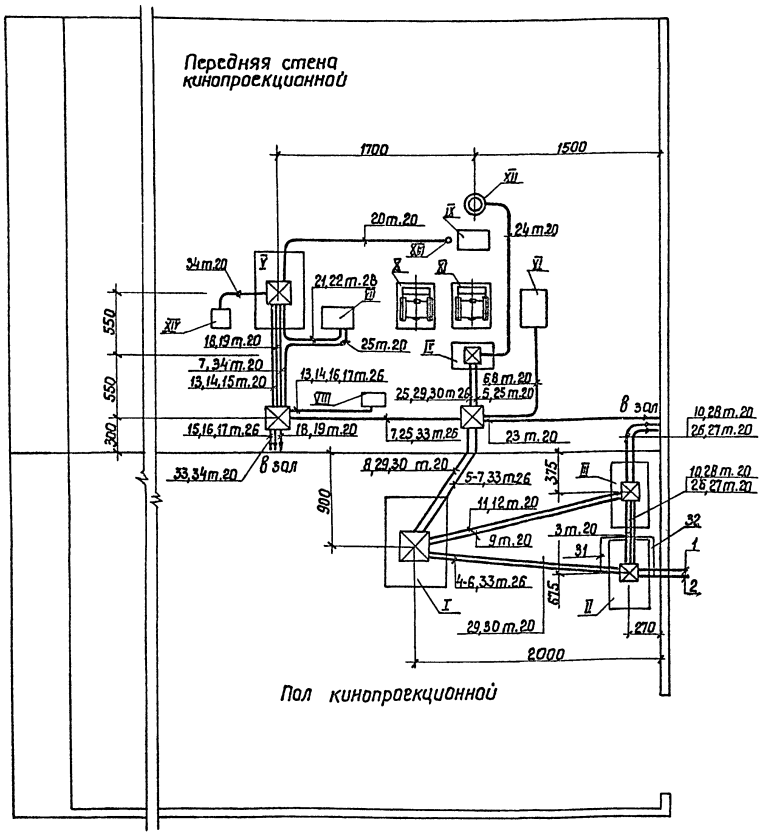

Кабельный журнал.

кк п/п	Направление: Откуда	Направление: Куда	Марка провода	К-во проводов	Длина м	Примечание
1	2	3	4	5	6	7
1	Гл. щит здания. Ввод 1.	Устройство РУК-2-1	Смотреть проект электрооборудования			
2	То же. Ввод II	То же				
3	Устройство РУК-2-1	Выпрямитель 53 ВУК-50М	ПВ	3(1х6)+(1х4)	1,6	Линия питания
4	То же	К-тор. Черноморец-1А"	ПВ	4(1х1,5)	3.0	То же
5	—"—	Пульт 55 ПДУ	ПВ	2(1х1,5)	4,2	—"—
6	—"—	Шкаф 15 М89	ПВ	2(1х1,5)	5,2	—"—
7	К-тор „Черноморец-1А"	Шкаф 50 У 155	ПВ	2(1х1,5)	5,0	—"—
8	Шкаф 15 Н89	К-тор „Черноморец-1А"	ПВ	2(1х4)	3.0	Линия питания звукочитающей лампы
9	Выпрямитель 53 ВУК-50М	То же	ПВ	2(1х40)	3,5	Линия питания ксеноновой лампы
10	Устройство РУК-2-1	Общее освещение зала	См. проект электрооборудования			
11	Выпрямитель 53 ВУК-50М	К-тор „Черноморец-1А"	ПВ	3(1х1,5)	3,5	Линия включения выпрямителя
12	То же	То же	ПВ	2(1х1,5)	3,5	Линия регулирования постоянного тока
13	Шкаф 50У155	Коробка переходная ВК П9	РК-75-4-16	1(1х0,78)	2,2	
14	То же	То же	ПВ	1(1х4)	2,2	
15	—"—	Коробка вкл. микроф. БК205	КПП-2	1(2х0,35)	18,0	
16	Коробка переходная БК179	То же	ПВ	1(1х4)	18,0	
17	То же	—"—	КПП-2	1(2х0,35)	18,0	
18	Шкаф 50У155	Громкоговоритель 30А138 N1	ПВ	2(1х2,5)	20,0	
19	То же	То же N2	ПВ	2(1х2,5)	22.0	
20	—"—	Громкоговоритель контрольный	ПВ	2(1х1,5)	2,0	
21	—"—	Регулятор громкости 60К45	Кабель 5К1427 ℓ=2,5м			
22	—"—	То же	ПВ	1(1х4)	2,5	
23	Кнопочная станция КС1-21	Пульт 55 ПДУ	ПВ	2(1х1,5)	8,0	
24	Пульт 55 ПДУ	Светильник НБО 05х60	ПВ	2(1х1,5)	2,0	
25	То же	Регулятор громкости 60К45	ПВ	4(1х1,5)	3,5	
26	Устройство РУК-21	Дежурное освещение зала	Смотреть проект электрооборудования			
27	То же	Пост ПКЕ-722 деж. освещения				
28	—"—	То же общего освещения				
29	Пульт 55 ПДУ	Устройство РУК-2-1	ПВ	4(1х1,5)	4,0	Линия управления дежурным освещением
30	То же	То же	ПВ	4(1х1,5)	4.0	То же, общим освещением
31	Устройство РУК-2-1	Перемычка сварки трубн. линий	Сталь	25х4	2,0	Заземление
32	То же	То же, трубных линий вводов I и II	Сталь	25х4	2,0	То же
33	—"—	Лебедка ЛШ3-1	ПВ	4(1х1,5)	2,5	
34	Лебедка ЛШ3-1	Кнопка КМ3	ПВ	6(1х1,5)	2,5	

9321/1 118

⊠ – Коробка протяжная

Экспликацию оборудования см. на листе 2
Размеры указывают места расположения протяжных коробок.

Привязан:	Нач.отд	Рудь	ТП 224-1-492.86	КТ
	Исполн.	Белоконь	Средняя общеобразовательная школа на 11 классов /306 учащихся/	Стадия: Р; Лист: 3; Листов:
Инв.№	Н.конт	Рудь	Раскладка труб в кинопроекционной. Кабельный журнал.	Госстрой УССР УкрНИИПерсжилсельстрой г. Киев

Инв.№ подл. | Подпись и дата | Взам. инв.№

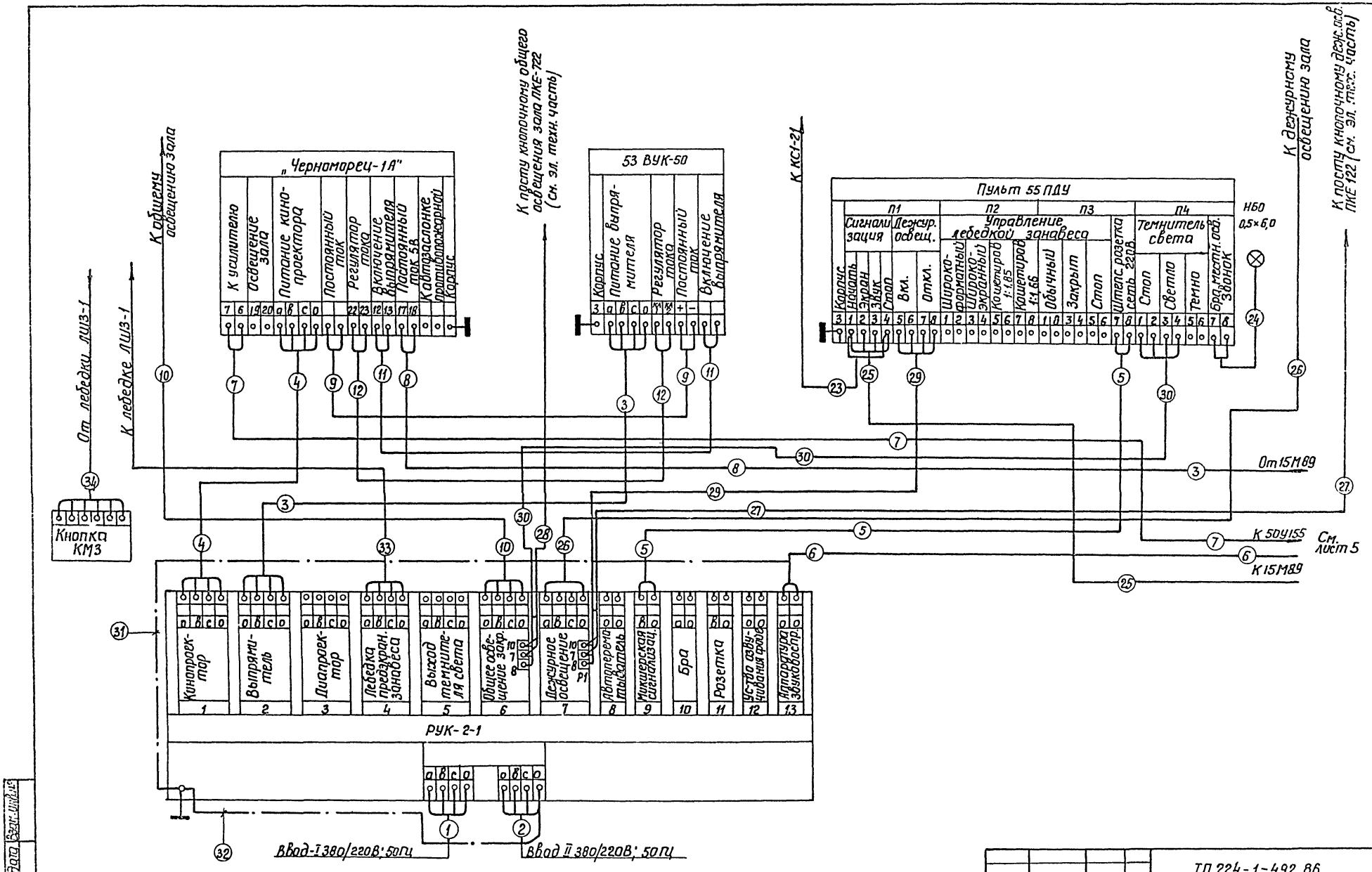

119

9321/1

Привязан:	Нач.отд.	Рудь		ТП 224-1-492.86 КТ
	Исп.	Белоконь		Средняя общеобразовательная шк[illegible]а на 11 классов (306 учащихся)
Инв. №	Н.контр.	Рудь		Стадия Р; Лист 4; Листов
				Схема подключения кинотехнологического оборудования. Госстро[illegible] УкрНИИПрам[illegible] г.К[illegible] УССР [illegible]ельстрой

Инв. № подл. | Подпись и дата | Взам. инв. №

gost.e-ecolog.ru