ГЛАВНОЕ АРХИТЕКТУРНО ПЛАНИРОВОЧНОЕ УПРАВЛЕНИЕ ИСПОЛКОМА ЛЕНГОРСОВЕТА

ИНСТИТУТ ПО ПРОЕКТИРОВАНИЮ
ЖИЛИЩНО-ГРАЖДАНСКОГО
СТРОИТЕЛЬСТВА В ЛЕНИНГРАДЕ

«ЛЕНПРОЕКТ»

ПАНЕЛИ ПЕРЕКРЫТИЙ И КРОВЛИ

УНИФИЦИРОВАННЫЕ АРМАТУРНЫЕ ИЗДЕЛИЯ

АЛЬБОМ
ВИ-37-76

ЛЕНИНГРАД
1976

gost.e-ecolog.ru

ГЛАВНОЕ АРХИТЕКТУРНО-ПЛАНИРОВОЧНОЕ УПРАВЛЕНИЕ ИСПОЛКОМА ЛЕНГОРСОВЕТА

ИНСТИТУТ ПО ПРОЕКТИРОВАНИЮ
ЖИЛИЩНОГРАЖДАНСКОГО
СТРОИТЕЛЬСТВА В ЛЕНИНГРАДЕ

«ЛЕНПРОЕКТ»

ПАНЕЛИ ПЕРЕКРЫТИЙ И КРОВЛИ

УНИФИЦИРОВАННЫЕ АРМАТУРНЫЕ ИЗДЕЛИЯ

АЛЬБОМ
ВИ-37-76

РАЗРАБОТАНЫ ОТДЕЛОМ
КАТАЛОГА И УНИФИКАЦИИ

ВВЕДЕНЫ В ДЕЙСТВИЕ
ПРИКАЗОМ № 164 от 22.06.76

ЛЕНИНГРАД
1976

ГЛ. КОНСТР. Бунич Исполнил

НАИМЕНОВАНИЕ	№ ЧЕРТЕЖА	№ ЛИСТА	СТР
1	2	3	4
Обложка	–	–	1
Титульный лист	–	–	2
Содержание	ВИ/С	I	2
Пояснительная записка	ВИ/I	I,2	3,4
Панели перекрытий ребристые. Детали опалубки и армирования. БП12У, БП12У-I, БП13У, БП14У.	ВИ/658	I	5
Панели перекрытий ребристые. Детали опалубки и армирования. БП17	ВИ/658	2	6
Панели перекрытий ребристые. Детали опалубки и армирования. БП17-I, БП18.	ВИ/658	3	7
Панели перекрытий ребристые. Характеристика изделий.	ВИ/658	4	8
Расход комплектующих деталей.	ВИ/658	5	9
Панели перекрытий ребристые. Сетки УС4-59.10, УС4-5.10, УС4-44.10, УС4-59.12, УС5-90.12-I, УС5-96.14-I, УС5-96.14, УС4-59.20	ВИ/658	6	I0
Панели перекрытий ребристые. Каркасы: УК03-15, УК5-90, УКС5-10, УКС5-12, УКС5-20, УКС14-14, УКС14-12.	ВИ/658	7	II
Панели перекрытий ребристые. Закладные детали М1, М2, М2а. Спираль УСП, петли УП2-10, УП2-12, УП2-14. Стержни напрягаемые	ВИ/658	8	I2
Панели перекрытий ребристые. Вариант армирования изделий. Таблицы перехода.	ВИ/658	9,10	I3,I4
Панели кровли ребристые. Детали опалубки и армирования. Сечения I-I ÷ 5-5.	ВИ/659	I	I5
Панели кровли ребристые. Характеристика изделий.	ВИ/659	2	I6
Панели кровли ребристые. Расход комплектующих деталей.	ВИ/659	3	I7
Панели кровли ребристые. Каркасы УКС4-15, УКС10-12, УКС14-20. Сетки УС3-59.10, УС4-59.10, УС4-59.12, УС5-59.12, УКС10-10.	ВИ/659	4	I8
Панели кровли ребристые. Спираль УСП, петли УП16-10, УП16-12, стержни напрягаемые	ВИ/659	5	I9
Панели кровли ребристые. Вариант армирования изделий. Таблицы перехода.	ВИ/659	6,7	20,21

1	2	3	4
Плоские плиты. Характеристика изделий. Расход комплектующих деталей. Таблицы перехода.	ВИ/660	I	22
Плоские плиты. Детали опалубки и армирования. Сечения I-I, 2-2, 3-3.	ВИ/660	2	23
Плоские плиты. Сетки УС5-I6.I2, УСI0-40.I0, УСI0-40.I2. Петли УП4-I0.I, УП4-I0.0 Отдельные стержни 0СI.	ВИ/660	3	24
Санитарно-технические панели. Опалубка и армирование. ПТ59-I2CI, ПТ63-I2CI, ПШ39-Iа, ПШ42-Iа, ПТ59-I2C3, ПШ42-Iб, ПТ59-I2C4.	ВИ/66I	I	25
Санитарно-технические панели. Опалубка и армирование. ПТ59-I2C2, ПШ40-2, ПТ63-I2C2.	ВИ/66I	2	26
Санитарно-технические панели. Детали, детали заделки торца панели.	ВИ/66I	3	27
Санитарно-технические панели. Армирование. Сечения I-I, 2-2, 3-3.	ВИ/66I	4	28
Санитарно-технические панели. Армирование. сечения 4-4, 5-5, 6-6, 7-7.	ВИ/66I	5	29
Санитарно-технические панели. Характеристика изделий.	ВИ/66I	6	30
Санитарно-технические панели. Расход комплектующих деталей.	ВИ/66I	7	31
Санитарно-технические панели. Каркасы УК08-18 УК3-I5, УКС8-6, УКСI0-34, УК3-I0, УСПГ, УП12-I2; $A_{IV}51-63.16$, $A_{IV}51-59.16$, $A_{IV}51-59.14$ $A_{IV}60-63.14$, $A_{IV}51-63.14$, $A_{IV}51-59.14$, $A_{IV}51-59.12$	ВИ/66I	8	32
Санитарно-технические панели. Сетки УС-62.12 УС-42.12, УС-50.12, УС-25.12, УС-56.12, УС-59.12, УС-46.12, УС-16.12, УС-3I.12, УС-44.12, УС-52.I2, УС0-12.	ВИ/66I	9	33
Санитарно-технические панели. Таблицы перехода.	ВИ/66I	I0,II	34,35

Инв. № 31-10 от 01.07.87 Госстрой РСФСР

ЖЕЛЕЗОБЕТОННЫЕ ИЗДЕЛИЯ	№ ЧЕРТЕЖА	ВСЕГО ЛИСТОВ	ЛИСТ
УНИФИЦИРОВАННЫЕ АРМАТУРНЫЕ ИЗДЕЛИЯ	ВИ/С	I	I
СОДЕРЖАНИЕ		РЕГИСТР. №	

Гл. конструктор института Ростехмонтажпроект

I. ОБЩИЕ ПОЛОЖЕНИЯ

1.1 Настоящий альбом разработан в соответствии с планом работ по теме: "Типизация унификация арматурных изделий для железобетонных конструкций с применением многоконтурных сеток (договор №10132 от 4 января 1976г. с ПК и ТБ Главного управления строительных материалов ЛГИ).

1.2 Цель настоящей работы является унификация шага и диаметров продольных и поперечных стержней сеток с ненапрягаемой арматурой и величин предварительного напряжения по области бетона "б" в напрягаемой арматуре.

1.3 Унификация арматурных изделий и настоящем альбоме проведена для 4х типов конструкций:

1. Плоских плит по альбому №3 Ленгипроцветмета: ПГ-309; ПГ-25б; ПГ-35б.

2. Панелей перекрытий ребристых марок ПГ12У; ПГ12Ш; ПГ14У; ПГ14Ш; ПГ17; ПГ17-1; ПГ21Б по альбомам №2 "Панели перекрытий" Ленгипроцветмета и №3-7-4 "Панели перекрытий железобетонные предварительно напряженные плоские, армированные стержнями из стали класса AtV."

3. Панелей покрытий ребристых ПГ104; ПГ104У; ПГ105; ПГ105У; ПГ300-ХТ-30; ПГ300ХТ по альбомам: №2 "Панели покрытий" Ленгипроцветмета, №3-14-71 "Панели покрытий предварительно напряженные плоские, армированные стержнями из стали класса AtV, дополнение к альбому №2 Ленгражданпроект, №3-30-74 "Панели перекрытий и покрытий железобетонные армированные стержнями из стали класса AtV".

4. Панелей перекрытий санитарно-технические" по альбомам №3-4-71 и №3-26-75.

1.4 Для такого вида изделий разработаны: детали-эквиваленты, приравненные к маркам унифицированных арматурных изделий и с наименьшим технологическим отходом, изделий, ригелей (характеристика изделий) и комплектовочные листы, рабочие чертежи унифицированных арматурных изделий и таблица перехода, (позиции замены существующих арматурных изделий на унифицированные).

II. КОНСТРУКТИВНЫЕ ТРЕБОВАНИЯ

2.1 Изделия плоские. В соответствии с технологией изготовления [illegible] (завод ЖБИ №1) принята марка бетона [illegible] стали рабочей арматуры – AIII по [illegible] – AI по ГОСТ 5727-53*. Форма и размеры [illegible] в соответствии с серией I.249 КЛ-2 (чертежи 1976 [illegible] чертежа по листу НМ/660 л.2.

2.2 [illegible] расчеты и выполнены в соответствии по СНиП II-В.1-62*.

2.3 Панели армируются сварными сетками. Сталь для изготовления арматурных изделий со сварным соединением должна соответствовать требованиям СНиП I-В.4-62 и СНиП I-В.12-62. Режим и технология сварки назначены в соответствии с "Указаниями по сварке соединений арматуры и закладных деталей железобетонных конструкций" СН393-62, ГОСТ 14098-68, ГОСТ 2246-64 и ГОСТ 5264-66. Монтажные петли изготавливать из стали класса AI марок Ст3пс2 и Ст3сп2 по ГОСТ 5781-61* и ВСО-71*.

2.4 Маркировка арматурных изделий открытая. Сетки и монтажные петли маркируются буквенными и цифровыми индексами.

Пример маркировки: [illegible] – 76.1:

- 1 – номинальная ширина сетки в дм.
- 2 – номинальная длина сетки в дм.
- 3 – диаметр рабочей арматуры в мм.
- 4 – унифицированная сетка

что означает "унифицированная сетка из стали Ø5 мм длиной 1570мм, шириной 1160мм.

УП4 – 10
ПП – 10

- 1 – высота петли для плиты толщ.10см
- 2 – диаметр петли в мм.
- 3 – вид монтажной петли (по альбому ВН-36-75).
- унифицированная петля

2.5 Панели перекрытий и покрытий ребристые. Санитарно-технические [illegible] в соответствии с технологией [illegible] "Энергия" – завод ЖБИ №3

ЖЕЛЕЗОБЕТОННЫЕ ИЗДЕЛИЯ	№ ЧЕРТЕЖА	ВСЕГО ЛИСТОВ	ЛИСТ
УНИФИЦИРОВАННЫЕ АРМАТУРНЫЕ ИЗДЕЛИЯ	ВИ/П	2	1
ПОЯСНИТЕЛЬНАЯ ЗАПИСКА		РЕГИСТР.№	

унифицирован шаг продольных и поперечных стержней в ненапрягаемой арматуре и контролируемые напряжения в напрягаемой. Величины и диаметры стержней для сталей классов AIУ и $A_{T}У$ см. таблицу:

диаметр стержня, мм	напряжения КГ/СМ^2	
	для стали класса AIУ	для стали класса $A_{T}У$
I0,I2,I4,I6,I8	3500 4000 4600 5100	4600 5100 6000

В рабочих чертежах арматуры и деталях опалубки учтены предложения заводов ЦБИ по улучшению технологии производства. Сокращено количество типов шагов продольной и поперечной арматуры. Для всех сеток этой группы изделий принят шаг продольной арматуры – 200мм, а шаг поперечной арматуры в зависимости от назначения сеток принят 250,I50 и I00мм, что позволит организовать непрерывную сварку сеток на сварочных машинах с последующей их разрезкой по типоразмерам.

В ребристых панелях с замкнутыми ребрами изменена анкеровка напрягаемой арматуры. Для анкеровки их применены спирали. Для всех видов напрягаемых изделий принят один тип спирали. В изделиях применены унифицированные монтажные петли в соответствии с альбомом ВИ – 36 – 75." Унифицированные монтажные петли ".

2.6 Маркировка арматурных изделий открытая и состоит из буквенных и цифровых индексов; примеры маркировки:

напрягаемые стержни

– AIУ 51 – 39.I6

- диаметр стержня в мм.
- длина напрягаемого стержня в дм.
- величина предварительного натяжения в долях кг/см^2
- класс стали напрягаемой арматуры.

сетки "УС4" – сетка унифицированная, после буквенных индексов ставится диаметр стержня в рабочем направлении для конструктивных сеток с диаметром арматуры 3мм индекс не проставляется) после знака "-" проставляется длина и ширина сетки округленно в дм.

пример: УС4 – 62.I2

УС1 – 62.I2

- номинальная ширина сетки в дм.
- длина сетки в дм.
- диаметр стержней рабочего направления (отсутствие Ø 3)

унифицированная сетка

УС0 – I2

- для панели шириной II90мм(II80мм)
- унифицированная сетка опорная

(диаметр опорной сетки не ставится т.к он всегда 5мм)

Для каркасов принцип маркировки тот же , что и для сеток :

примеры маркировки :

УК 3 – I6

- длина каркаса в дм.
- диаметр поперечного стержня или другого, стержня , определяющего назначение каркаса.
- унифицированный каркас

УК08 – I8.I8

- длина каркаса
- диаметр верхнего стержня (консольный каркас)
- унифицированный опорный каркас

УКС8 – 9

- округленно, ширина огибаемого отверстия
- диаметр стержня,мм
- каркас огибающий отверстия в сантех. панелях

3. УКАЗАНИЯ ПО ИЗГОТОВЛЕНИЮ

3.I Изготовление, технические требования, правила приемки, методы испытаний, хранение, транспортирование и поставка изделий потребителю должны производиться в соответствии с требованиями СНИП I-В.5.I-62, ГОСТ I3015-67^{х}, ГОСТ 9818-72, СНИП I – В.5-62.

3.2 Контроль качества бетона производить в соответствии с ГОСТ I0I80-67, испытания изделий – с ГОСТ 8829-66 и данными для испытаний в основных (перечисленных в п.I.3) альбомах.

ЖЕЛЕЗОБЕТОННЫЕ ИЗДЕЛИЯ	№ ЧЕРТЕЖА	ВСЕГО ЛИСТОВ	ЛИСТ
УНИФИЦИРОВАННЫЕ АРМАТУРНЫЕ ИЗДЕЛИЯ	ВИ/П	2	2
ПОЯСНИТЕЛЬНАЯ ЗАПИСКА		РЕГИСТР. №	

БП 212 У ; БП 212 У-1 ; БП 213 У 1.

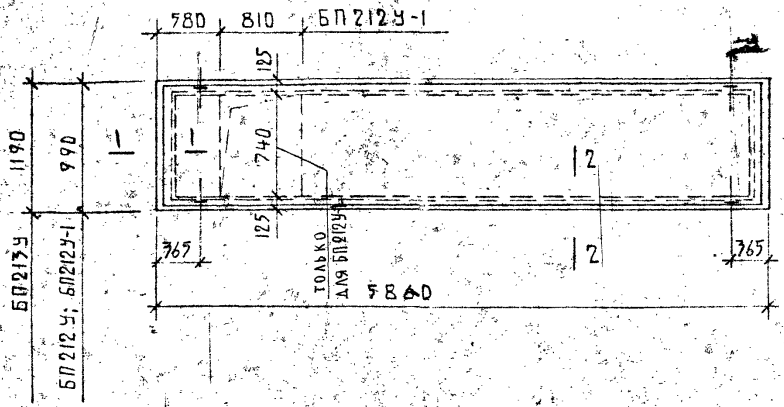

БП 214 У

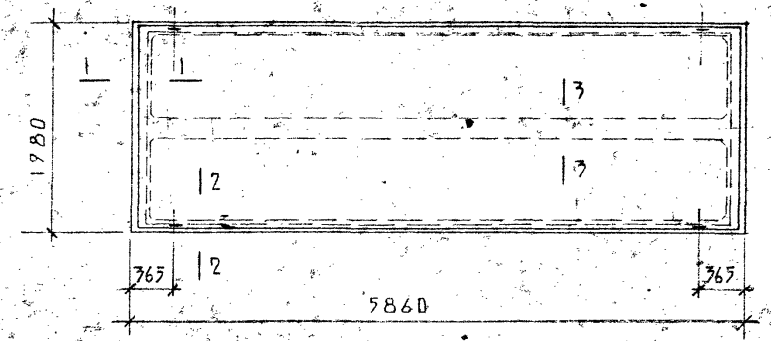

1 — 1

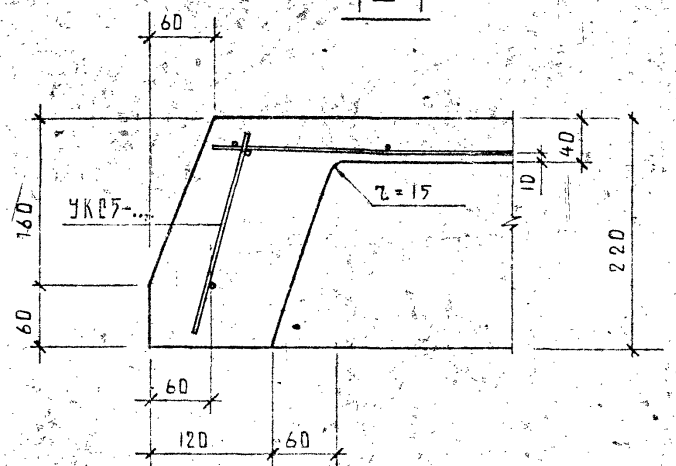

2 — 2

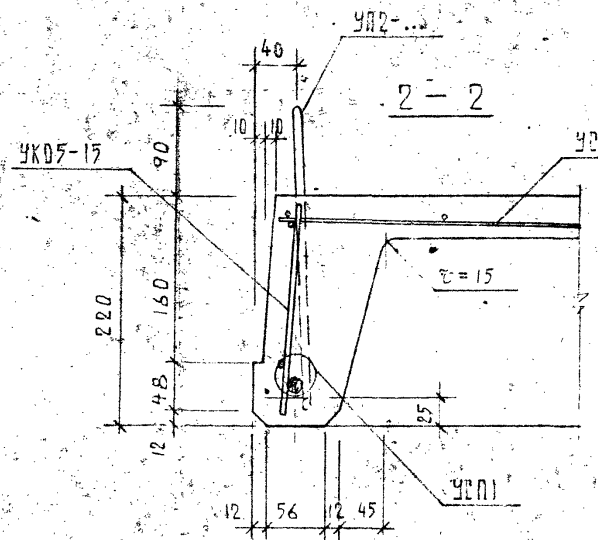

3 — 3

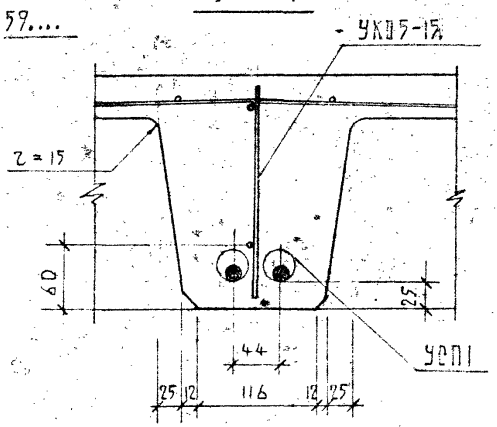

ЖЕЛЕЗОБЕТОННЫЕ ИЗДЕЛИЯ		№ ЧЕРТЕЖА	ВСЕГО ЛИСТОВ 10 / ЛИСТ 1
УНИФИЦИРОВАННЫЕ АРМАТУРНЫЕ ИЗДЕЛИЯ		ВИ / 658	РЕГИСТР.№ 6282
ПАНЕЛИ ПЕРЕКРЫТИЙ РЕБРИСТЫЕ ДЕТАЛИ ОПАЛУБКИ И АРМИРОВАНИЯ БП 212 У ; БП 212 У-1 ; БП 213 У ; БП 214 У			

БП 21.7

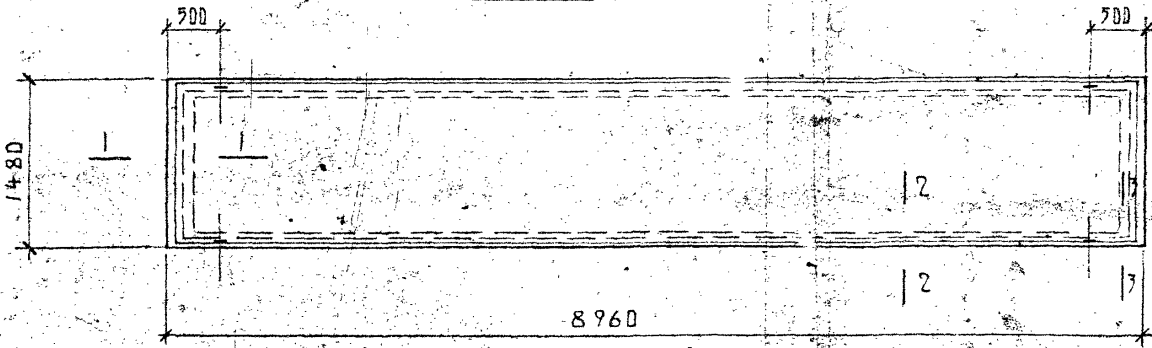

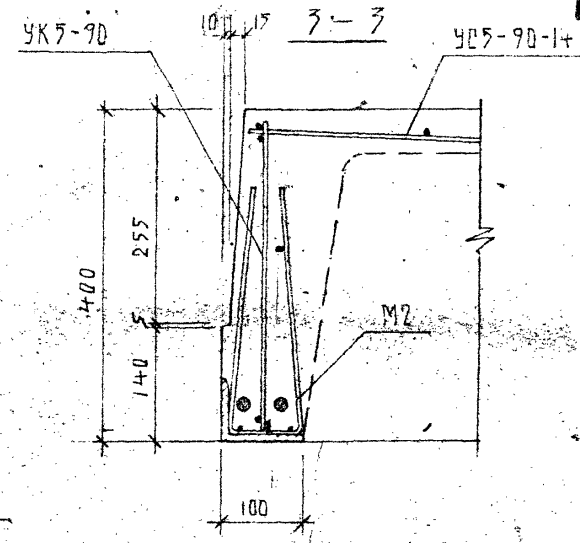

1 – 1

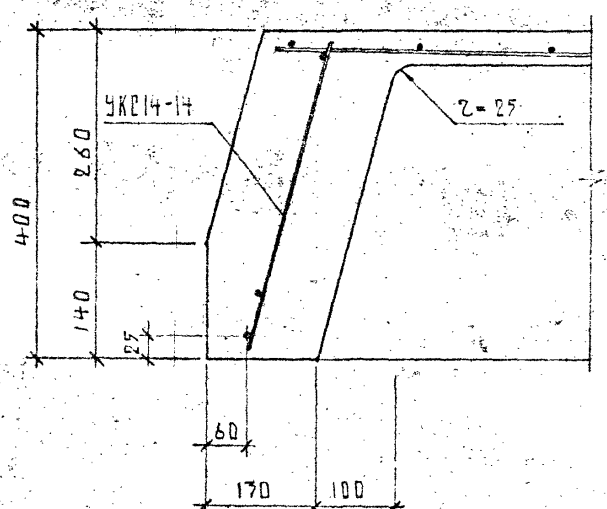

2 – 2

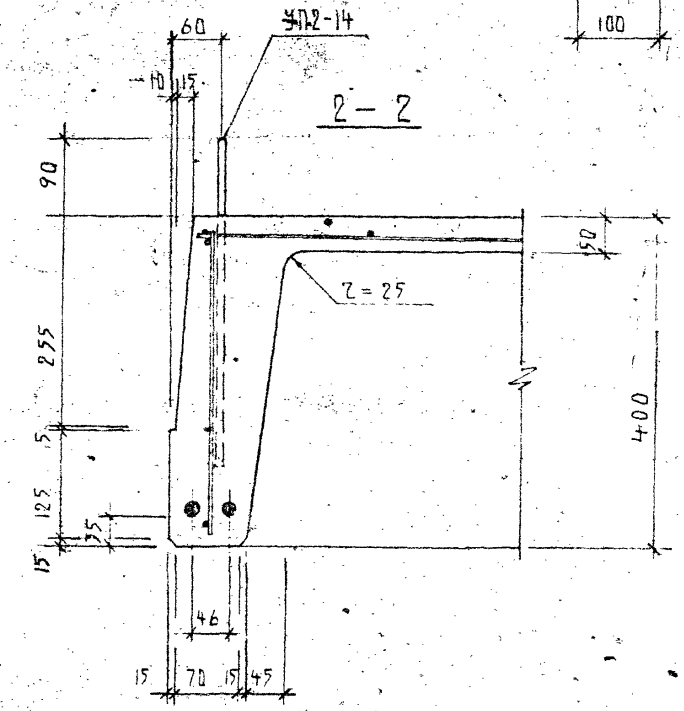

ЖЕЛЕЗОБЕТОННЫЕ ИЗДЕЛИЯ	№ ЧЕРТЕЖА	ВСЕГО ЛИСТОВ	ЛИСТ
УНИФИЦИРОВАННЫЕ АРМАТУРНЫЕ ИЗДЕЛИЯ	ВИ/658	10	2
ПАНЕЛИ ПЕРЕКРЫТИЙ РЁБРИСТЫЕ		РЕГИСТР.№	
ДЕТАЛИ ОПАЛУБКИ И АРМИРОВАНИЯ БП 21.7		6283	

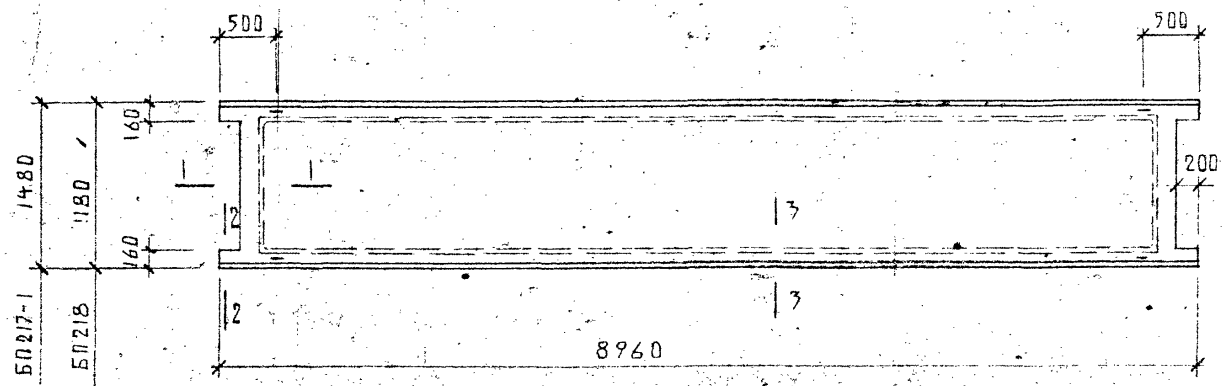

2 – 2

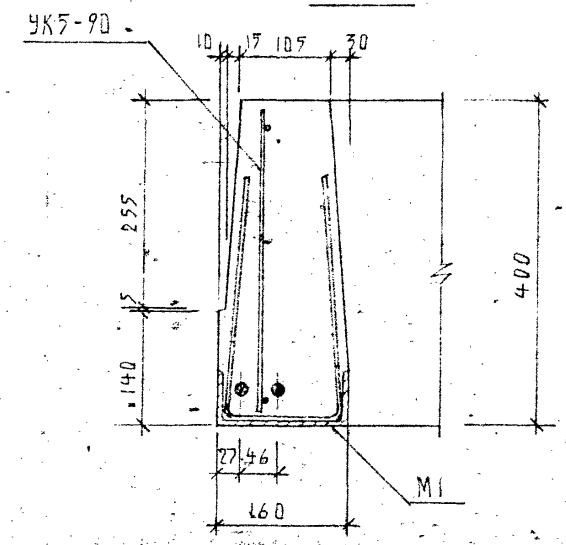

1 – 1

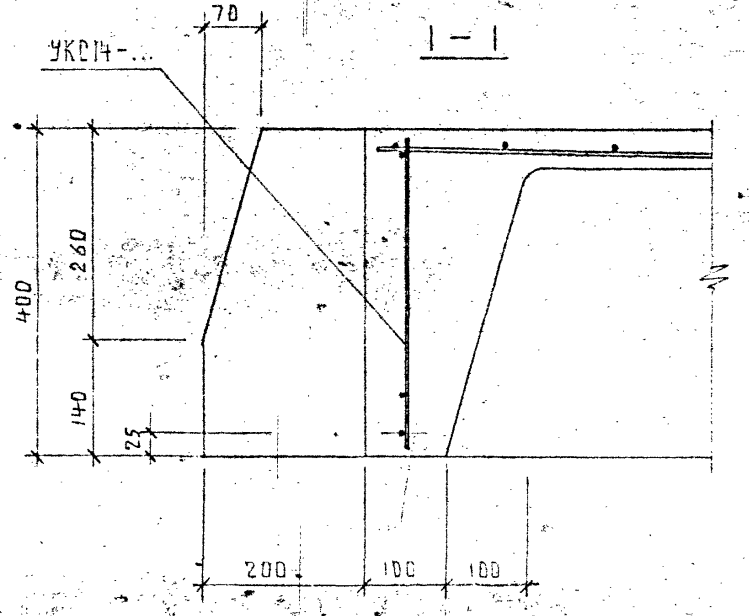

3 – 3

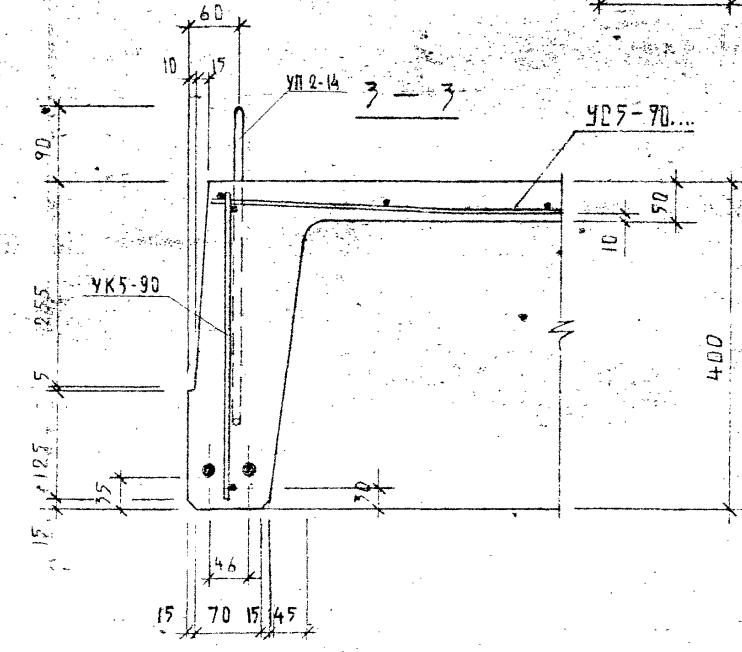

ЖЕЛЕЗОБЕТОННЫЕ ИЗДЕЛИЯ	№ ЧЕРТЕЖА	ВСЕГО ЛИСТОВ	ЛИСТ
УНИФИЦИРОВАННЫЕ АРМАТУРНЫЕ ИЗДЕЛИЯ	ВИ/658	10	3
ПАНЕЛИ ПЕРЕКРЫТИЙ РЕБРИСТЫЕ ДЕТАЛИ ОПАЛУБКИ И АРМИРОВАНИЯ БП217-1 ; БП218		РЕГИСТР.№	6284

ХАРАКТЕРИСТИКА ИЗДЕЛИЙ

Марка изделия	Габариты мм l	b	h	Бетон: марка	объем нетто м³	объем брутто м³	Сталь: арматурная кг	закладные детали кг	расход арматуры на 1 м³ бетона	Масса т	Расход стали, кг: всего	в т.ч. на закладные детали: без металлизации простые	без металлизации для самофиксации	металлизованные простые	металлизованные для самофиксации	Выборка стали, кг: 6727-53* В I: 3	4	5	ГОСТ 5781-61* A I: 10	12	14	A IV: 16	18	A tV: 14	16
БП 212 У	5860	990	220	200	0.431	—	37.30	—	88.0	1.08	37.30	—	—	—	—	1.89	3.87	5.48	2.36			—	23.70	—	—
				300			32.13		75.0		32.13											—	—	—	18.52
БП 212 У-1	5860	990	220	200	0.406	—	36.49	—	90.0	1.01	36.49	—	—	—	—	1.62	3.33	5.48	2.36	—	—	—	23.70	—	—
				300			31.31		77.0		31.31											—	—	—	18.52
БП 213 У	5860	1190	220	200	0.482	—	38.63	—	80.0	1.21	38.63	—	—	—	—	2.24	4.33	5.60	2.36	—	—	—	23.70	—	—
				300			33.45		70.0		33.45											—	—	—	18.52
БП 214 У	5860	1980	220	200	0.868	—	66.30	—	76.0	2.17	66.30	—	—	—	—	3.41	8.17	8.94	—	3.56	—	18.52	23.70	—	—
				300			56.80		65.0		56.80											—	—	14.20	18.52
БП 217	8960	1480	400	300	1.39	—	89.94	16.36	65.0	3.48	106.30	16.36	—	—	—	7.04	34.18	4.44	—	8.48	—	—	35.80	—	—
							82.46		60.0		98.82											—	—	—	28.32
БП 217-1	8960	1480	400	300	1.38	—	89.84	20.68	65.0	3.43	109.72	20.68	—	—	—	6.80	33.52	4.44	—	8.48	—	—	35.80	—	—
							81.56		60.0		102.24											—	—	—	28.32
БП 218	8960	1180	400	300	1.23	—	77.41	20.68	63.0	3.08	98.09	20.68	—	—	—	5.95	29.22	4.44	—	8.48	28.32	—	—	—	—
							70.77		58.0		91.45											—	—	21.68	—

ЖЕЛЕЗОБЕТОННЫЕ ИЗДЕЛИЯ	№ чертежа	Всего листов 10 · Лист 4
УНИФИЦИРОВАННЫЕ АРМАТУРНЫЕ ИЗДЕЛИЯ	ВИ/658	
ПАНЕЛИ ПЕРЕКРЫТИЙ РЕБРИСТЫЕ ХАРАКТЕРИСТИКА ИЗДЕЛИЙ		Регистр № 6235

ВИ/658 л.6,7,8

Марка изделия	Марка комплектующих деталей																															
	УС4-59.10	УС4-5.10	УС4-44.10	УС4-59.12	УС4-59.20	УС5-90.12-1	УС5-90.14-1	УС5-90.14	УК05-15	УК05-10	УК05-12	УК05-20	УК014-12	УК014-14	УК5-90	УС111	М1	М12 / М12ш	УП2-10	УП2-12	УП2-14	А1У40-59.16	А1У40-59.18	А1У51-90.16	А1У51-90.18	А+У60-59.14	А+У60-59.16	А+У60-90.14	А+У60-90.16				
БП 212 У	1								4	2						4			4				2				2						
БП 212 У-1		1	1						4	2						4			4				2				2						
БП 213 У				1					4		2					4			4				2				2						
БП 214 У					1				6			2				8				4		2	2			2	2						
БП 217								1						2	2			2/2			4				4				4				
БП 217-1							1							2	2		4				4			4					4				
БП 218						1							2		2		4				4					4							

ЖЕЛЕЗОБЕТОННЫЕ ИЗДЕЛИЯ	№ чертежа	всего листов	лист
УНИФИЦИРОВАННЫЕ АРМАТУРНЫЕ ИЗДЕЛИЯ	ВИ/658	10	5
РАСХОД КОМПЛЕКТУЮЩИХ ДЕТАЛЕЙ		регистр. №	6286

ГПИ Конструкция

УС4-59.10

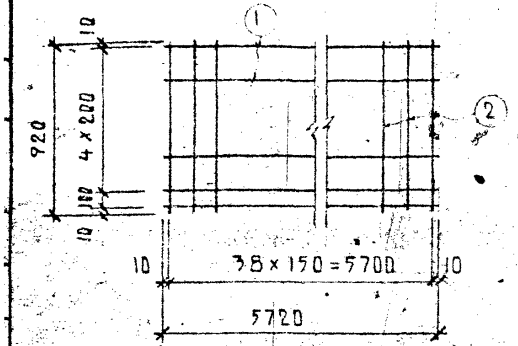

УС4-5.10

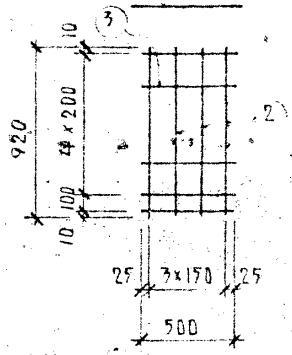

УС4-44.10

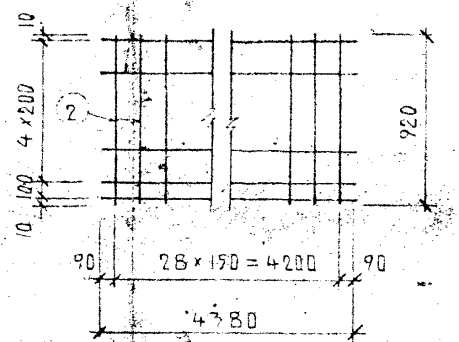

УС4-59.12

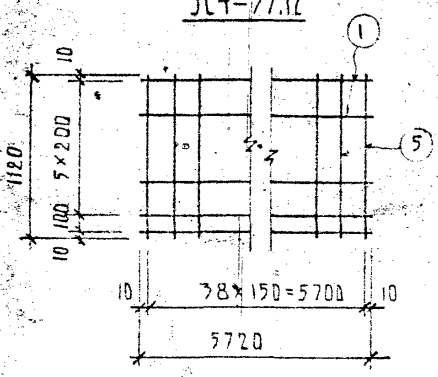

УС5-90.12-1

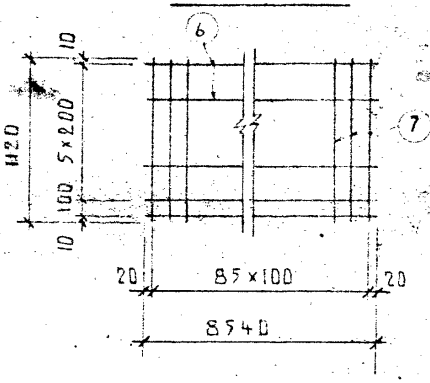

УС5-90.14-1

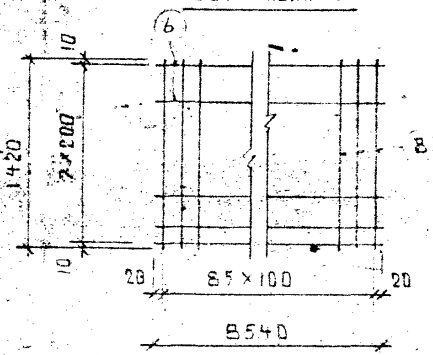

УС4-59.20

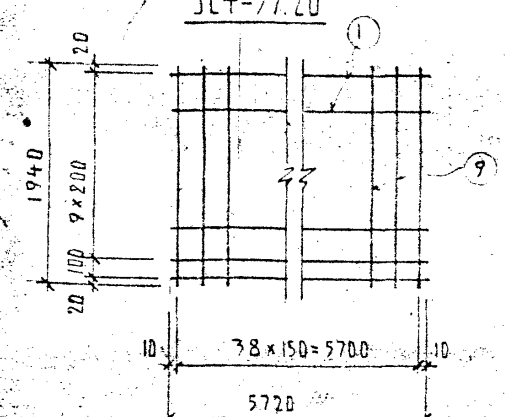

УС5-90.14

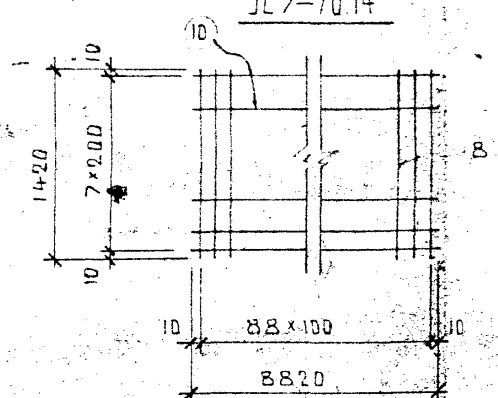

СПЕЦИФИКАЦИЯ СТАЛИ НА ИЗДЕЛИЕ

Марка изделия	№ позиции	Сечение мм	Класс или марка стали	Длина мм	Количество	Масса кг: позиции	Масса кг: всего	Масса кг: изделия
УС4-59.10	1	Ф3	ВI	5720	6	0.32	1.89	5.43
	2	Ф4	ВI	920	39	0.09	3.51	
УС4-5.10	3	Ф3	ВI	500	6	0.03	0.18	0.54
	2	Ф4	ВI	920	4	0.09	0.36	
УС4-44.10	4	Ф3	ВI	4380	6	0.24	1.44	4.05
	2	Ф4	ВI	920	29	0.09	2.61	
УС4-59.12	1	Ф3	ВI	5720	7	0.32	2.24	6.53
	5	Ф4	ВI	1120	39	0.11	4.29	
УС5-90.12-1	6	Ф4	ВI	8540	7	0.85	5.95	20.57
	7	Ф5	ВI	1120	86	0.17	14.62	
УС5-90.14-1	6	Ф4	ВI	8540	8	0.85	0.80	25.79
	8	Ф5	ВI	1420	86	0.22	18.98	
УС5-90.14	10	Ф4	ВI	8820	8	0.88	7.03	26.58
	8	Ф5	ВI	1420	89	0.22	19.55	
УС4-59.20	1	Ф3	ВI	5720	11	0.31	3.41	10.82
	9	Ф4	ВI	1940	39	0.19	7.41	

ЖЕЛЕЗОБЕТОННЫЕ ИЗДЕЛИЯ

УНИФИЦИРОВАННЫЕ АРМАТУРНЫЕ ИЗДЕЛИЯ

ПАНЕЛИ ПЕРЕКРЫТИЯ РЕБРИСТЫЕ

СЕТКИ: УС4-59.10, УС4-5.10, УС4-44.10, УС4-59.12, УС5-90.12-1

№ ЧЕРТЕЖА ВИ/658

ВСЕГО ЛИСТОВ 10 | ЛИСТ 6

РЕГИСТР.№ 6987

Инв.№ подл. | Подпись и дата | Взам.инв.№ | Инв.№ дубл. | Подпись и дата

УКС5-15

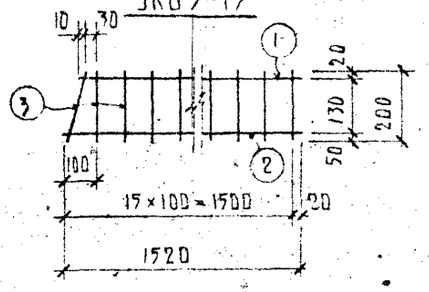

УК5-90

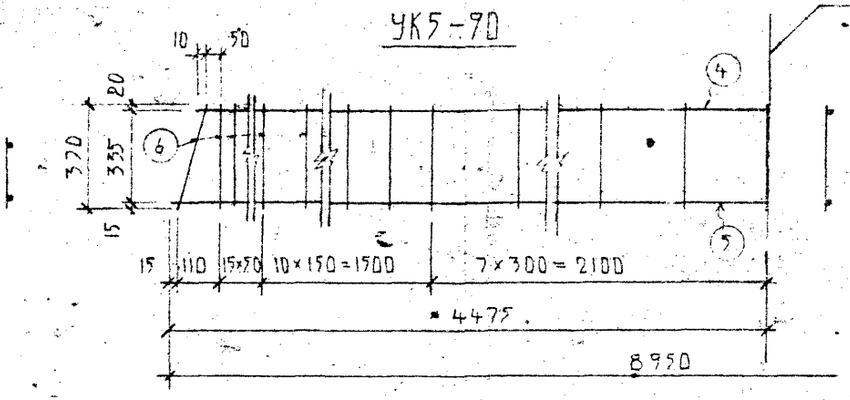

УКС5-10; УКС5-12; УКС5-20

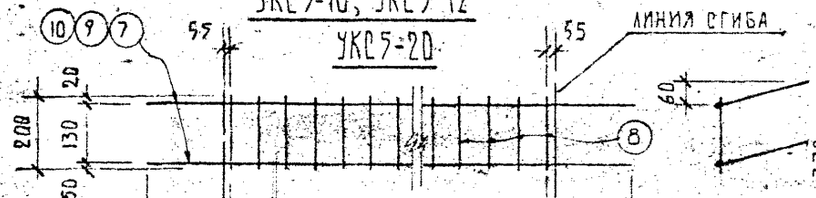

УКС14-12; УКС14-14

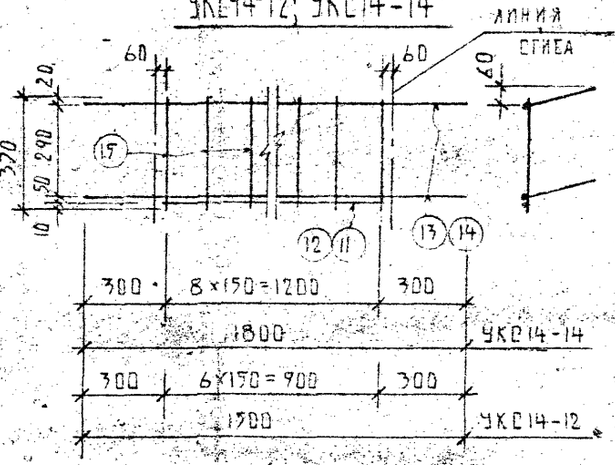

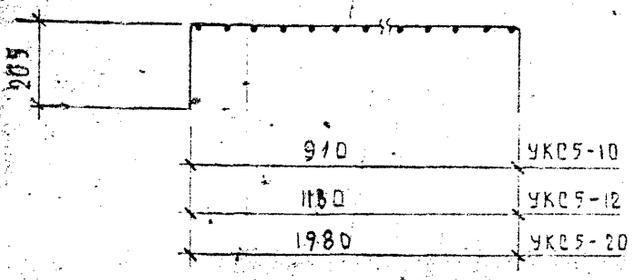

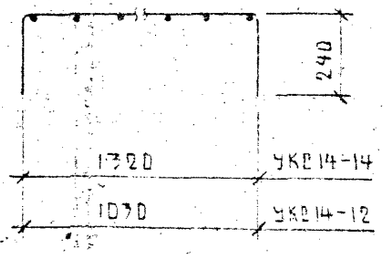

СПЕЦИФИКАЦИЯ СТАЛИ НА ИЗДЕЛИЕ

Марка изделия	№ позиции	Сечение мм	Класс или марка стали	Длина мм	Количество	Масса кг: позиции	Масса кг: всего	Масса кг: изделия
УКС5-15	1	Ф5	ВI	1450	1	0.22	0.22	0.93
	2	Ф5	ВI	1520	1	0.23	0.23	
	3	Ф5	ВI	200	16	0.03	0.48	
УК5-90	4	Ф5	ВI	8820	1	1.36	1.36	6.76
	5	Ф5	ВI	8950	1	1.38	1.38	
	6	Ф5	ВI	370	67	0.06	4.02	
УКС5-10	7	Ф5	ВI	1320	2	0.20	0.40	0.58
	8	Ф4	ВI	200	9	0.02	0.18	
УКС5-12	9	Ф5	ВI	1520	2	0.23	0.46	0.68
	8	Ф4	ВI	200	11	0.02	0.22	
УКС5-20	10	Ф5	ВI	2320	2	0.36	0.72	1.10
	8	Ф4	ВI	200	19	0.02	0.38	
УКС14-14	11	Ф14	АI	1220	1	1.48	1.48	4.24
	13	Ф10	АI	1800	2	1.11	2.22	
	19	Ф5	ВI	370	9	0.06	0.54	
УКС14-12	12	Ф14	АI	920	1	1.11	1.11	3.39
	14	Ф10	АI	1500	2	0.93	1.86	
	15	Ф5	ВI	370	7	0.06	0.42	

ЖЕЛЕЗОБЕТОННЫЕ ИЗДЕЛИЯ

УНИФИЦИРОВАННЫЕ АРМАТУРНЫЕ ИЗДЕЛИЯ

ПАНЕЛИ ПЕРЕКРЫТИЯ РЕБРИСТЫЕ
КАРКАСЫ УКС5-15; УК5-90; УКС5-10; УКС5-12; УКС5-20; УКС14-14

№ ЧЕРТЕЖА ВИ/658

ВСЕГО ЛИСТОВ 10 | ЛИСТ 7

РЕГИСТР №

М 1

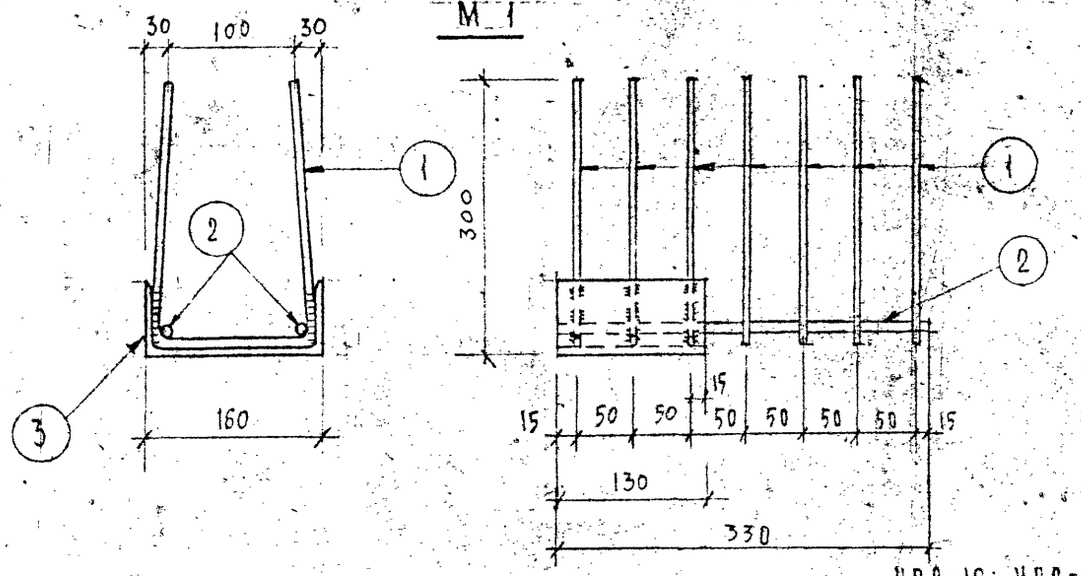

СПИРАЛЬ УСП1

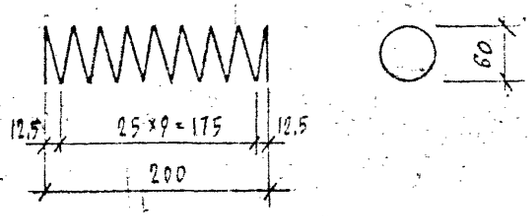

УП2-10; УП2-12; УП2-14

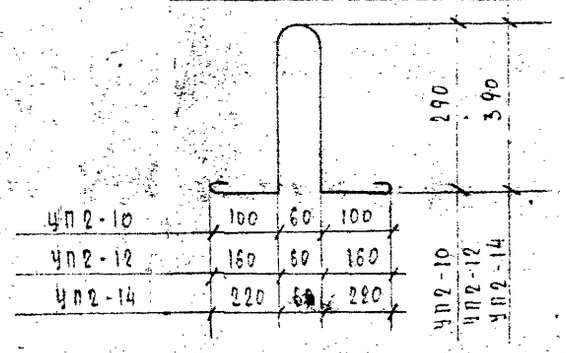

М 2; М2а

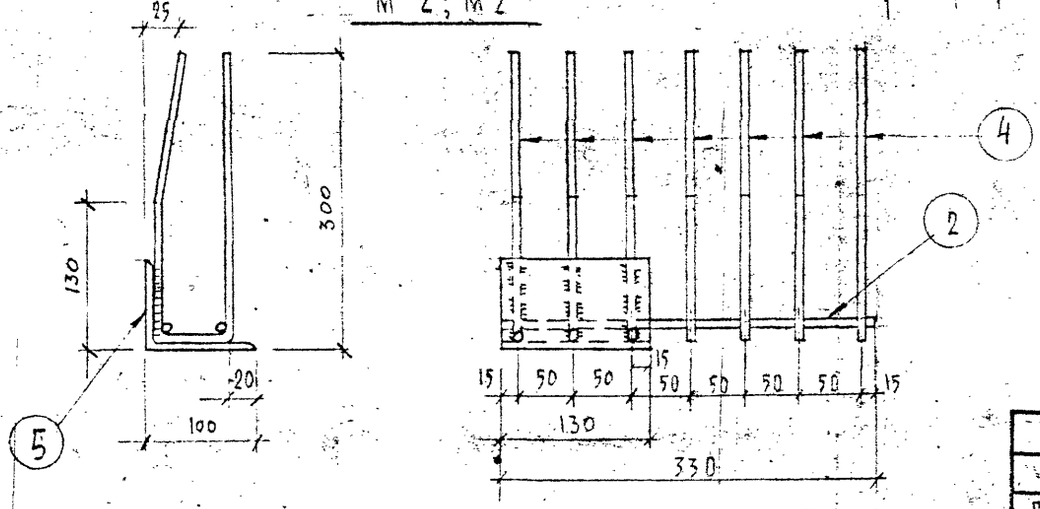

СПЕЦИФИКАЦИЯ СТАЛИ НА ИЗДЕЛИЕ

Марка изделия	№ позиции	Сечение мм	Класс или марка стали	Длина мм	Количество	Масса кг: позиции	Масса кг: всего	Масса кг: изделия
М1	1	ф10	AI	750	7	0.46	3.22	5.17
	2	ф5	BI	330	2	0.05	0.10	
	3	Г16	ВСт3кп2	130	1	1.85	1.85	
УСП1	—	ф5	BI	1540	1	0.24	0.24	0.24
УП2-10	—	ф10	AI	880	1	0.59	0.59	0.59
УП2-12	—	ф12	AI	1010	1	0.89	0.89	0.89
УП2-14	—	ф14	AI	1140	1	1.38	1.38	1.38
АтV50-90.14		ф14	АтV	8960	1	10.84	10.84	10.84
АтV60-90.16		ф16	АтV	8960	1	14.16	14.16	14.16
АтV60-59.14		ф14	АтV	5860	1	7.10	7.10	7.10
АтV60-59.16		ф16	АтV	5860	1	9.26	9.26	9.26
AIV40-59.18		ф18	AIV	5860	1	11.70	11.70	11.70
AIV51-90.16		ф16	AIV	8960	1	14.16	14.16	14.16
AIV51-90.18		ф18	AIV	8960	1	17.90	17.90	17.90
AIV40-59.16		ф16	AIV	5860	1	9.26	9.26	9.26
М2; М2а	4	ф10	AI	700	7	0.43	3.01	4.07
	2	ф5	BI	330	2	0.05	0.10	
	5	100×63×6	ВСт3кп2	130	1	0.98	0.98	

ЖЕЛЕЗОБЕТОННЫЕ ИЗДЕЛИЯ

УНИФИЦИРОВАННЫЕ АРМАТУРНЫЕ ИЗДЕЛИЯ

ПАНЕЛИ ПЕРЕКРЫТИЙ РЕБРИСТЫЕ. ЗАКЛАДНЫЕ ДЕТАЛИ М1, М2, М2а СПИРАЛЬ УСП1, ПЕТЛИ УП2-10; УП2-12; УП2-14. СТЕРЖНИ НАПРЯЖЕННЫЕ

№ ЧЕРТЕЖА: ВИ/658

ВСЕГО ЛИСТОВ: 10 | ЛИСТ: 8

РЕГИСТР.№: 6289

Марка изделия	Марка комплектующих деталей						Альбом чертеж лист
	по альбому N 2 Лензниизп		по альбому ВИ-25-74		унифицированные		
	марка	лист	марка	лист	со сталью класса AIV	со сталью класса AV	
БП 21 2 У	С-1	БП 21 2 У 1	С7	ВИ/550 л. 2	УС4-59.10		ВИ-37-76 ВИ/658 л. 6, 7, 8
	К-1		К1	—»— л. 1	УК05-15		
	К-2		К2	—»— л. 1	УК05-10		
	спираль		СП1	—»— л. 2	УСП1		
	петля		П1	—»— л. 1	УП2-10		
	СН-1		СН7	—»— л. 2	AIV40-59.18	AtV60-59.16	
	М-1		—		—		
БП 21 2 У-1	К-1	БП 21 2 У-1 1	К1	ВИ/550 л. 1	УК05-17		ВИ-37-76 ВИ/658 л. 6, 7, 8
	К-2		К2	—»— л. 1	УК05-10		
	С-1		С9	—»— л. 2	УС4-5.10		
	С-2		С10	—»— л. 2	УС4-44.10		
	спираль		СП1	—»— л. 2	УСП1		
	петля		П1	—»— л. 1	УП2-10		
	СН-1		СН7	—»— л. 2	AIV40-59.18	AtV60-59.16	
	М-1		—		—		
БП 21 3 У	К-1	БП 21 3 У 1	К1	ВИ/550 л. 1	УК05-17		ВИ-37-76 ВИ/658 л. 6, 7, 8
	К-2		К3	—»— л. 1	УК05-12		
	С-1		С8	—»— л. 2	УС4-59.12		
	спираль		СП1	—»— л. 2	УСП1		
	петля		П1	—»— л. 1	УП2-10		
	СН-1		СН7	—»— л. 2	AIV40-59.18	AtV60-59.16	
	М-1		—		—		

Железобетонные изделия			
Унифицированные арматурные изделия			
Панели перекрытий ребристые. Вариант армирования изделий. Таблицы перехода	№ чертежа ВИ/658	Всего листов 10	Лист 9
		Регистр № 6290	

Марка изделия	Марка комплектующих деталей: по альбому № 2 ЛенЭНИИЭП — марка	лист	по альбому ВИ-25-74 — марка	лист	унифицированные: со сталью класса А IV	со сталью класса А т V	Альбом чертеж лист
БП2149	К-2	БП2149 1	К1	ВИ/550 л. 1	УК05-15		ВИ-37-76 ВИ/658 л. 6, 7, 8
	К-1		К4	— " — л. 1	УКС5-20		
	К-3		К6	— " — л. 1	УК05-15		
	С-1		СП	— " — л. 2	УС4-59.20		
	СН-1		СН3	— " — л. 2	AIV40-59.18	АтV60-59.16	
	СН-4		СН4	— " — л. 2	AIV40-59.16	АтV60-59.14	
	СПИРАЛЬ/М-1		СП1/—	— " — л. 2	УСП1/—		
	ПЕТЛЯ		П2	— " — л. 1	УП2-12		
БП217	К-1	БП217 1	К5	ВИ/550 л. 1	УК5-90		ВИ-37-76 ВИ/658 л. 6, 7, 8
	К-2		К7	л. 1	УК014-14		
	С-3		С2	л. 2	М2		
	С-3а		С2а	л. 2	М2а		
	С-1		С4	л. 2	УС5-90.14		
	ПЕТЛЯ		П3	л. 1	УП2-14		
	СН-1		СН2	л. 2	AIV51-90.18	АтV60-90.16	
	М-1		—		—		
БП 217-1	К-1	БП 217-1 1	К5	ВИ/550 л. 1	УК5-90		ВИ-37-76 ВИ/658 л. 6, 7, 8
	К-2		К8	л. 1	УК014-14		
	С-1		С6	л. 2	УС5-90.14-1		
	С-2		С5	л. 2	М1		
	С-2а		С5а	л. 2	М1		
	ПЕТЛЯ		П3	л. 1	УП2-14		
	СН-1		СН2	л. 2	AIV51-90.18	АтV60-90.16	
	М-1		—		—		
БП218	К-1	БП 218-1 1	К5	ВИ/550 л. 1	УК5-90		ВИ-37-76 ВИ/658 л. 6, 7, 8
	К-2		К9	л. 1	УК014-12		
	С-1		С7	л. 2	УС5-90.12-1		
	С-2		С5	л. 2	М1		
	С-2а		С5а	л. 2	М1		
	ПЕТЛЯ		П3	л. 1	УП2-14		
	СН-1		СН1	л. 2	AIV51-90.16	АтV60-90.14	
	М-1		—		—		

ЖЕЛЕЗОБЕТОННЫЕ ИЗДЕЛИЯ	№ чертежа	Всего листов	Лист
УНИФИЦИРОВАННЫЕ АРМАТУРНЫЕ ИЗДЕЛИЯ	ВИ/658	10	10
ПАНЕЛИ ПЕРЕКРЫТИЙ РЕБРИСТЫЕ. ВАРИАНТ АРМИРОВАНИЯ ИЗДЕЛИЙ. ТАБЛИЦЫ ПЕРЕКРОЯ		Регистр №	

БК104; БК104У; БК105; БК105У

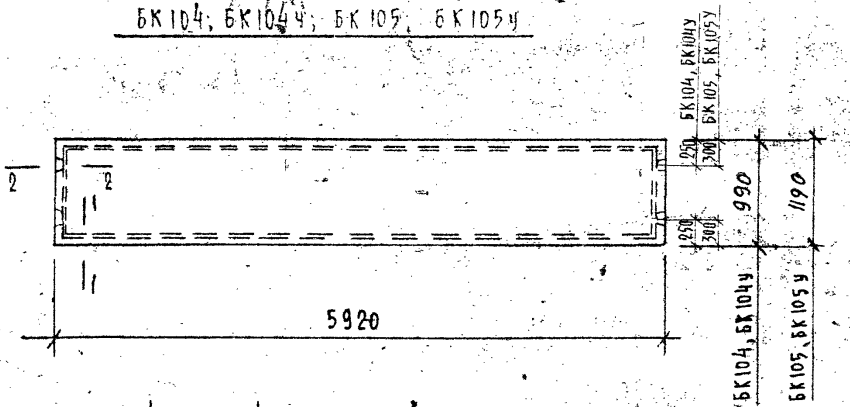

БК300; БК300С; БК300СУ

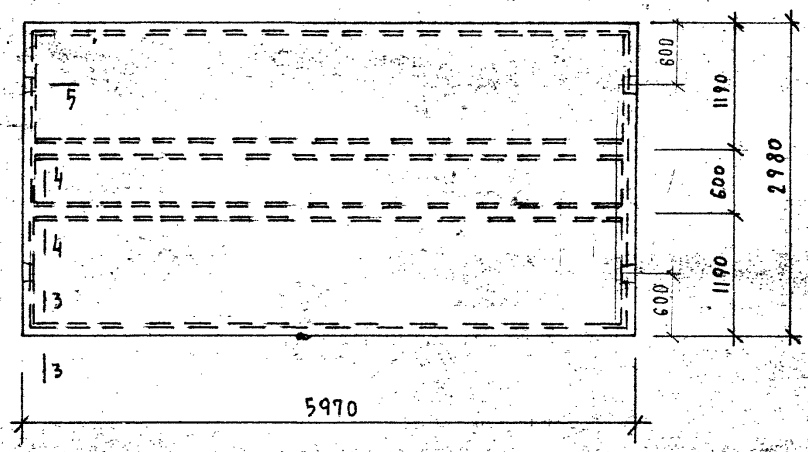

1 — 1

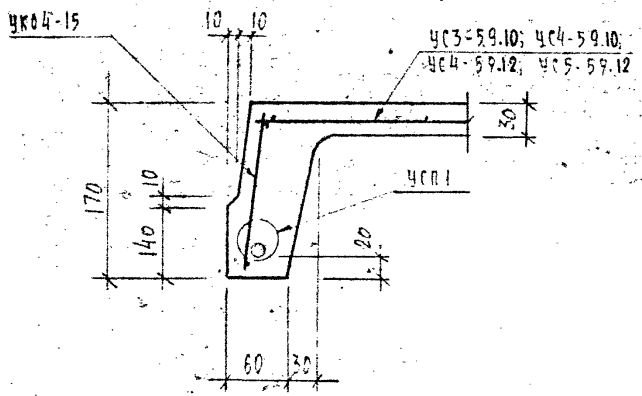

3 — 3

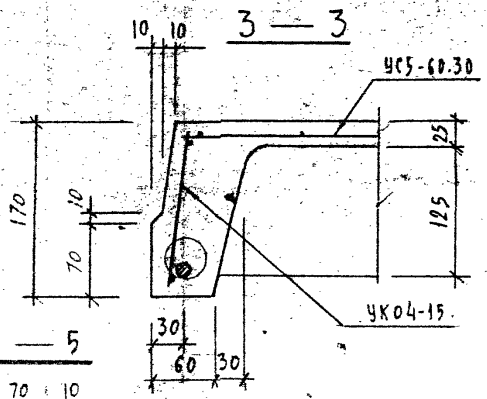

4 — 4

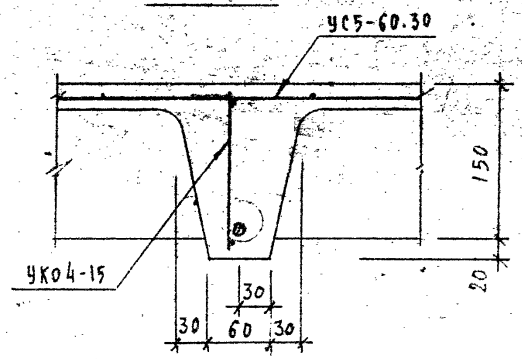

2 — 2

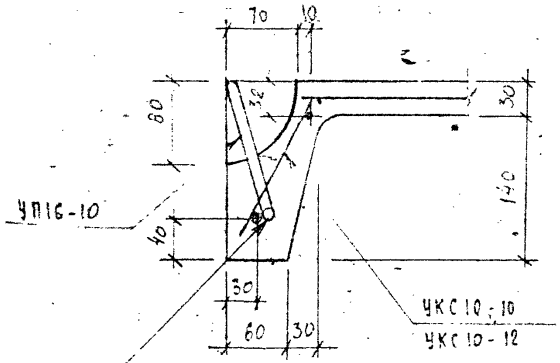

5 — 5

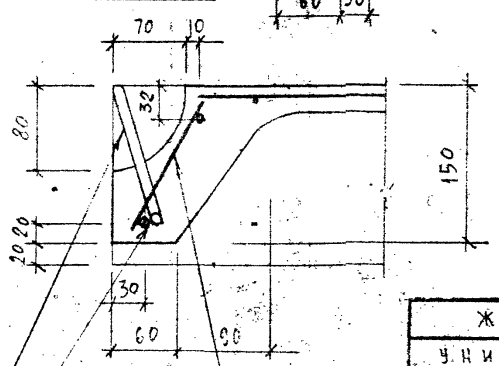

ЖЕЛЕЗОБЕТОННЫЕ ИЗДЕЛИЯ	№ чертежа	Всего листов	Лист
УНИФИЦИРОВАННЫЕ АРМАТУРНЫЕ ИЗДЕЛИЯ	ВИ/659	7	1
ПАНЕЛИ КРОВЛИ РЕБРИСТЫЕ		Регистр.№	
ДЕТАЛИ ОПАЛУБКИ И АРМИРОВАНИЯ. СЕЧЕНИЯ 1-1 ÷ 5-5		6292	

МАРКА	ГАБАРИТЫ ММ			БЕТОН			СТАЛЬ			МАССА	ВЫБОРКА АРМАТУРЫ															
											6727-53*			ГОСТ 5781-61*												
											BI			AI		AтV					AIV				
	l	b	h	МАРКА	ОБЪЕМ НЕТТО м³	ОБЪЕМ БРУТТО м³	АРМАТУРНАЯ КГ	ЗАКЛАДНЫЕ ДЕТАЛИ КГ	РАСХОД АРМАТУРЫ НА 1 м³ БЕТОНА	Т	3	4	5	10	12	10	12	14	16	18	12	14	16	18	
БК 104	5920	990	170	300	0.299	—	17.22	—	57.0	0.75	3.86	1.60	2.20	2.26	—	7.30	—	—	—	—	—	—	—	—	
							20.44		67.0		3,86	1.60	2.20	2.26	—	—	—	—	—	—	10.52	—	—	—	
БК 104 У	5920	990	170	300	0.299	—	22.04	—	73.0	0.75	1,86	5,20	2,20	2.26	—	—	10.52	—	—	—	—	—	—	—	
							30.22		100.0		1,86	5,20	2.20	2,26	—	—	—	—	—	—	—	—	18.70	—	
БК 105	5920	1190	170	300	0.342	—	23.56	—	69.0	0.855	2,24	6,02	2,26	2,52	—	—	10.52	—	—	—	—	—	—	—	
							23.56		69.0		2,24	6,02	2,26	2,52	—	—	—	—	—	—	10.52	—	—	—	
БК 105 У	5920	1190	170	300	0.342	—	30.16	—	88.0	0,855	2,24	1,62	9,46	2.52	—	—	—	14.32	—	—	—	—	—	—	
							34.54		100.0		2,24	1,62	9,46	2.52	—	—	—	—	—	—	—	—	18.70	—	
БК 300	5970	2980	170	300	0.787	—	69.12	—	89.0	1.965	—	13,14	22,94	—	8,00	—	10.60	14.44	—	—	—	—	—	—	
							69.12		89.0		—	13,14	22,94	—	8,00	—	—	—	—	—	10.60	14.44	—	—	
БК 300 С	5970	2980	170	300	0.787	—	77.38	—	99.0	1.965	—	13,14	22,94	—	8,00	—	—	14.44	18.86	—	—	—	—	—	
							86.82		110.0		—	13,14	22,94	—	8,00	—	—	—	—	—	—	—	18.86	23.88	
БК 300 СУ	5970	2980	170	300	0.787	—	82.40	—	106.0	1.965	—	13,14	22,94	—	8,00	—	—	14.44	—	23.88	—	—	—	—	
							86.82		110.0		—	13,14	22,94	—	8,00	—	—	—	—	—	—	—	18.86	23.88	

ЖЕЛЕЗОБЕТОННЫЕ ИЗДЕЛИЯ	№ ЧЕРТЕЖА	ВСЕГО ЛИСТОВ	ЛИСТ
УНИФИЦИРОВАННЫЕ АРМАТУРНЫЕ ИЗДЕЛИЯ	ВИ/659	7	2
ПАНЕЛИ КРОВЛИ РЕБРИСТЫЕ ХАРАКТЕРИСТИКА ИЗДЕЛИЙ		РЕЕСТР №	6293

МАРКИ КОМПЛЕКТУЮЩИХ ДЕТАЛЕЙ

МАРКА ИЗДЕЛИЯ	ЗАКЛАДНАЯ ОТДЕЛЯЕМАЯ АРМАТУРА												ВАРИАНТ АРМИРОВАНИЯ СТЕРЖНЯМИ КЛАССА А-IV								ВАРИАНТ АРМИРОВАНИЯ СТЕРЖНЯМИ КЛАССА AIV							
	УК04-15	УКС10-10	УКС10-12	УКС12·30	УС3-59.10	УС4-59.10	УС4-59.12	УС5-59.12	УС5-60.30	УП16-10	УП16-12	УП11	АтV51-59.10	АтV60-59.12	АтV51-59.12	АтV60-59.14	АтV51-60.14	АтV60-60.14	АтV60-60.16	АтV60-60.18	АIV46-59.12	АIV46-59.16	АIV40-60.12	АIV40-60.14	АIV40-60.16	АIV40-60.18	АтV51-60.12		
БК104	4	2	1	1	1	1	1	1	1	4	1	4	2	1	1	1	1	1	1	1	2	1	1	1	1	1	1		
БК104у	4	2	—	—	—	1	—	1	—	4	—	4	1	2	—	1	1	1	1	1		2	—	—	—	1	1		
БК105	4	—	2	—	—	1	1	—	—	4	—	4	1	—	2	—	1	1	1	1	2	—	—	—	—	—	—		
БК105у	4	—	2	—	—	1	1	1	—	4	1	4	1	1	1	2	1	1	1	1		2	—	—	—	1	1		
БК300	8	—	—	2	—	—	—	—	1	—	4	8	1	1	1	1	2	1	1	1	1	1	2	2	—	—	2		
БК300с	8	—	—	2	—	—	—	—	1	—	4	8	1	1	1	1	1	2	2	1		1	1	1	2	2	1		
БК300су	8	—	—	2	—	—	—	—	1	—	4	8	1	1	1	1	1	2	1	2		1	1	1	2	2	1		

ЖЕЛЕЗОБЕТОННЫЕ ИЗДЕЛИЯ	№ ЧЕРТЕЖА	ВСЕГО ЛИСТОВ	ЛИСТ
УНИФИЦИРОВАННЫЕ АРМАТУРНЫЕ ИЗДЕЛИЯ	ВИ-/659	7	3
ПАНЕЛИ КРОВЛИ РЕБРИСТЫЕ РАСХОД КОМПЛЕКТУЮЩИХ ДЕТАЛЕЙ		РЕГИСТР.№	6294

УК04-15

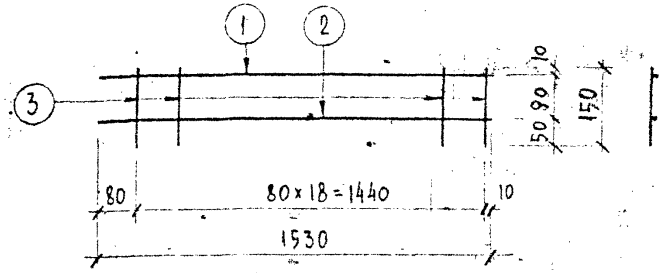

УКС10-10; УКС10-12

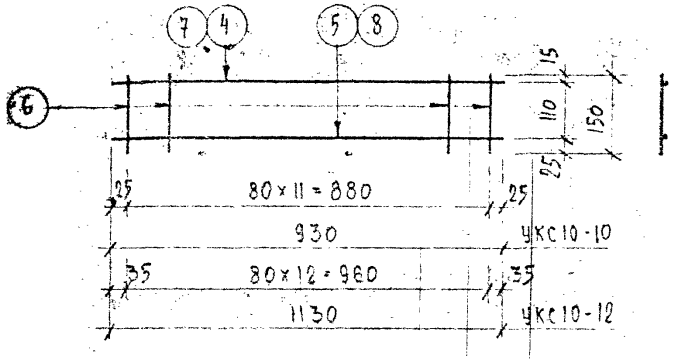

УКС12-30

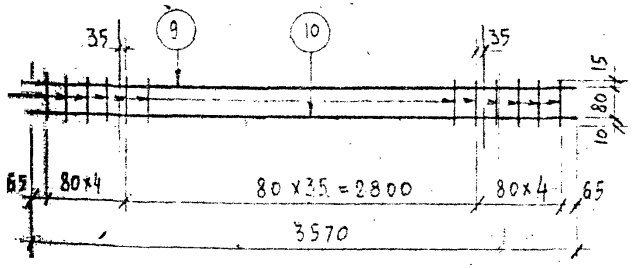

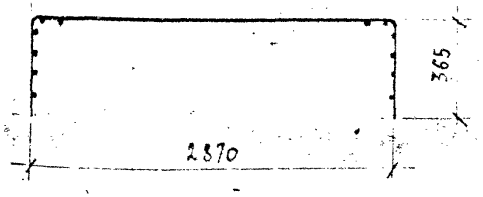

УС3-59.10, УС4-59.10, УС4-59.12; УС5-59.12

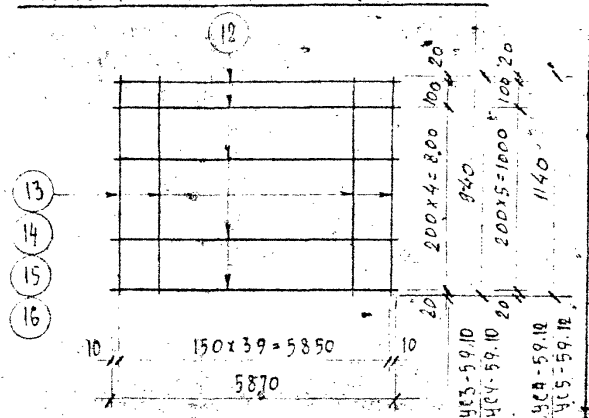

УС5-60.29

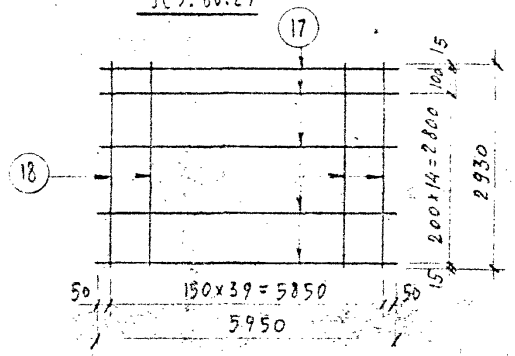

СПЕЦИФИКАЦИЯ СТАЛИ НА ИЗДЕЛИЕ

Марка изделия	№ позиции	Сечение мм	Класс или марка стали	Длина мм	Количество	Масса кг позиции	Масса кг всего	Масса кг изделия
УС5-59.12	12	3	BI	5870	7	0.32	2.24	9.44
	16	5	BI	1140	40	0.18	7.20	
УС5-60.30	17	4	BI	5950	16	0.59	9.44	27.44
	18	5	BI	2930	40	0.45	18.00	

СПЕЦИФИКАЦИЯ СТАЛИ НА ИЗДЕЛИЕ

Марка изделия	№ позиции	Сечение мм	Класс или марка стали	Длина мм	Количество	Масса кг позиции	Масса кг всего	Масса кг изделия
УК04-15	1	5	BI	1530	1	0.24	0.24	0.58
	2	4	BI	1530	1	0.15	0.15	
	3	4	BI	150	19	0.01	0.19	
УКС10-10	4	5	BI	930	1	0.14	0.14	0,83
	5	10	AI	930	1	0.57	0.57	
	6	4	BI	150	12	0.01	0.12	
УКС10-12	7	5	BI	1130	1	0.17	0.17	1.00
	8	10	AI	1130	1	0.70	0.70	
	6	4	BI	150	13	0.01	0.13	
УКС12-30	9	5	BI	3570	1	0.55	0.55	4.16
	10	12	AI	3570	1	3.17	3.17	
	11	4	BI	105	44	0.01	0.44	
УС3-59.10	12	3	BI	5870	6	0.32	1.86	3.86
	13	3	BI	940	40	0.05	2.00	
УС4-59.10	12	3	BI	5870	6	0.32	1.86	5.46
	14	4	BI	940	40	0.09	3.60	
УС4-59.12	12	3	BI	5870	7	0.32	2.24	6.64
	15	4	BI	1140	40	0.11	4.40	

ЖЕЛЕЗОБЕТОННЫЕ ИЗДЕЛИЯ

УНИФИЦИРОВАННЫЕ АРМАТУРНЫЕ ИЗДЕЛИЯ

ПАНЕЛИ КРОВЛИ РЕБРИСТЫЕ

КАРКАСЫ УК04-15, УКС10-12, УКС12-30 СЕТКИ

№ ЧЕРТЕЖА ВИ/659

ВСЕГО ЛИСТОВ 7 ЛИСТ 4

РЕГИСТР. №

СПИРАЛЬ УСП1

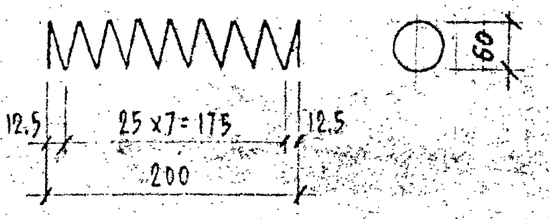

УП16-10 ; УП16-12

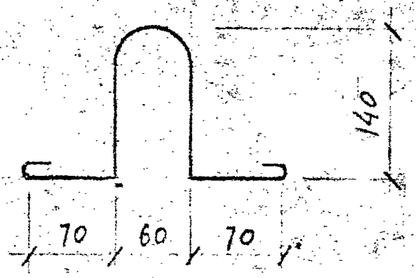

СПЕЦИФИКАЦИЯ СТАЛИ НА ИЗДЕЛИЕ

Марка изделия	№ позиции	Сечение мм	Класс или марка стали	Длина мм	Количество	Масса кг		
						позиции	всего	изделия
УСП1	—	5	BI	1540	1	0.24	0.24	0.24
УП16-10	—	10	AI	460	1	0.28	0.28	0.28
УП16-12	—	12	AI	460	1	0.41	0.41	0.41
AтV51-59.10		10	AтV	5920	1	3.65	3.65	3.65
AтV 60-59.12		12	AтV	5920	1	5.26	5.26	5.26
AтV 51-59.12		12	AтV	5920	1	5.26	5.26	5.26
AтV 60-59.14		14	AтV	5920	1	7.16	7.16	7.16
AтV 51-60.14		14	AтV	5970	1	7.22	7.22	7.22
AтV 51-60.12		12	AтV	5970	1	5.30	5.30	5.30
AтV 60-60.16		16	AтV	5970	1	9.43	9.43	9.43
AтV 60-60.18		18	AтV	5970	1	11.94	11.94	11.94
AIV 46-59.12		12	AIV	5920	1	5.26	5.26	5.26
AIV 46-59.16		16	AIV	5920	1	9.35	9.35	9.35
AIV 40-60.12		12	AIV	5970	1	5.30	5.30	5.30
AIV 40-60.14		14	AIV	5970	1	7.22	7.22	7.22
AIV 40-60.16		16	AIV	5970	1	9.43	9.43	9.43
AIV 40-60.18		18	AIV	5970	1	11.94	11.94	11.94
AтV 60-60.14		14	AтV	5970	1	7.22	7.22	7.22

ЖЕЛЕЗОБЕТОННЫЕ ИЗДЕЛИЯ	№ ЧЕРТЕЖА	ВСЕГО ЛИСТОВ	ЛИСТ
УНИФИЦИРОВАННЫЕ АРМАТУРНЫЕ ИЗДЕЛИЯ	ВИ/659.	7	5
ПАНЕЛИ КРОВЛИ РЕБРИСТЫЕ		РЕГИСТР.№	
СПИРАЛЬ УСП1, ПЕТЛИ УП16-10; УП16-12, СТЕРЖНИ НАПРЯЖЕННЫЕ		6296	

Марка изделия	Марки комплектующих деталей						Альбом, чертеж, лист
	по альбому ВИ-14-71		по альбому №6 ЛенЗНИИЭП'а		унифицированные со сталью класса		
	марка	лист	марка	лист	AIV	AтV	
БК 104	К1	ВИ/391 л.1	К-1	БК 104 1	УКО 4-15		ВИ-37-76 ВИ/659 л.4
	К2		К-2		УКС 10-10		
	С1		С-1		УС3-59.10		
	СН1		СН-1		AIV 46-59.12	AтV 51-59.10	
	П1		ПЕТЛЯ		УП16-10		
	СП1		СПИРАЛЬ		УСП1		
БК 104 У	К1	ВИ/391 л.1	К-1	БК 104У 1	УКО 4-15		ВИ-37-76 ВИ/659 л.4
	К2		К-2		УКС 10-10		
	С2		С-1		УС 4-59.10		
	СН2		СН-1		AIV 46-59.16	AтV 60-59.12	
	П1		ПЕТЛЯ		УП16-10		
	СП1		СПИРАЛЬ		УСП		
БК 105	К1	ВИ/391 л.1	К-1	БК 105 1	УКО 4-15		ВИ-37-76 ВИ/659 л.4
	К3		К-2		УКС 10-12		
	С3		С-1		УС 4-59.12		
	СН2		СН-1		AIV 46-59.12	AтV 51-59.12	
	П1		ПЕТЛЯ		УП16-10		
	СП1		СПИРАЛЬ		УСП		
БК 105 У	К1	ВИ/391 л.1	К-1	БК 105У 1	УКО 4-15		ВИ-37-76 ВИ/659 л.4
	К3		К-2		УКС 10-12		
	С4		С-1		УС 5-59.12		
	СН3		СН-1		AIV 46-59.16	AтV 60-59.14	
	П1		ПЕТЛЯ		УСП16-10		
	СП1		СПИРАЛЬ		УСП		

Железобетонные изделия	№ чертежа	Всего листов	Лист
Унифицированные арматурные изделия	ВИ/659	7	6
Панели кровли ребристые		Регистр. №	
Варианты армирования изделий. Таблицы перехода		6297	

Марка изделия	Марки комплектующих деталей								Альбом, чертеж, лист
	по альбому ВИ-30-74		по альбому ВИ-14-71		по альбому III-А Ленгражданпроект		унифицированные со сталью класса		
	марка	лист	марка	лист	марка	лист	AIV	AtV	
БК 300			К4	ВИ/391 л.2	К-1	листы 5,6	УК0 4-15		ВИ-37-76 ВИ/659 л.4
			К5		К-2		УКС 12-30		
			С5		С-1		УС5-60.30		
			С6		С-2		—		
			С7		С-2'		—		
			СН4		поз. 11		AIV 40-60.12	AtV 51-60.12	
			СН5		поз. 12		AIV 40-60.14	AtV 51-60.14	
			П2		М1		УСП 16-12		
			М1		М2		—		
			Шайбы		поз. 20		—		
							УСП 1		
БК 300С			К4	ВИ/391 л.2	К-1	листы 5,6	УК0 4-15		ВИ-37-76 ВИ/659 л.4
			К5		К-2		УКС 12-30		
			С5		С-1		УС5-60.30		
			С6		С-2		—		
			С7		С-2'		—		
			СН5		поз. 13		AIV 40-60.16	AtV 60-60.14	
			СН6		поз. 14		AIV 40-60.18	AtV 60-60.16	
			П2		М1		УП 16-12		
			М1		М2		—		
			Шайбы		поз. 20		—		
							УСП 1		
БК 300СУ	К3	ВИ/584 л.2.3			К-1	листы 5,6	УК0 4-15		ВИ-37-76 ВИ/659 л.4
	К4				К-2		УК 12-30		
	К5				—		УК0 4-15		
	С3				С-1		УС5-60.30		
	С4				С-2		—		
	СН4				С-2'		—		
	П2				М1		УП 16-12		
	СП1				—		УСП 1		
	СН2				поз. 14		AIV 40-60.16	AtV 60-60.18	
	СН3				поз. 13		AIV 40-60.18	AtV 60-60.14	
					М2		—		
					поз. 20		—		

Железобетонные изделия	№ чертежа	всего листов	лист
Унифицированные арматурные изделия	ВИ/659	7	7
Панели кровли ребристые			Регистр. №

ХАРАКТЕРИСТИКА ИЗДЕЛИЙ

МАРКА ИЗДЕЛИЯ	ГАБАРИТЫ ММ			БЕТОН			СТАЛЬ			МАССА Т	РАСХОД СТАЛИ	ВЫБОРКА СТАЛИ, КГ							
												6727-53*			5781-61*				
												В I			А III		А I		
	l	b	h	МАРКА	ОБЪЕМ НЕТТО $м^3$	ОБЪЕМ БРУТТО $м^3$	АРМАТУРНАЯ КГ	ЗАКЛАДНЫЕ ДЕТАЛИ КГ	РАСХОД АРМАТУРЫ НА 1 $м^3$ БЕТОНА		ВСЕГО	4	5		10		10		
БП230У	1600	1190	100	200	0.19	—	5.40	—	28.0	0.48	5.40	0.84	1.68				2.88		
БП254	4000	990	160	300	0.63	—	20.07	—	32.0	1.58	20.07	—	2.55		14.64		2.88		
БП255	4000	1190	160	300	0.76	—	23.02	—	30.0	1.81	23.02	—	3.06		17.08		2.88		

РАСХОД КОМПЛЕКТУЮЩИХ ДЕТАЛЕЙ НА ИЗДЕЛИЕ, ШТ.

МАРКА	ВИ/660 Л.2						
	УС5-16.12	УС10-40.10	УС10-40.12	УП4-10.1	УП4-10	ОС1	
БП230У	1	—	—	4	—	4	
БП254	—	1	—	—	4	4	
БП255	—	—	1	—	4	4	

ТАБЛИЦА ПЕРЕХОДА

МАРКА ИЗДЕЛИЯ	АЛЬБОМ	МАРКА КОМПЛЕКТУЮЩИХ ДЕТАЛЕЙ	N.N ЧЕРТЕЖА ЛИСТА	МАРКА УНИФИЦИР. КОМПЛЕКТУЮЩИХ ДЕТАЛЕЙ	АЛЬБОМ ЧЕРТЕЖ ЛИСТ
БП230У	АЛЬБОМ N3 ЛЕНЗНИИЭП	СЕТКА	БП230У / 5	УС5-16.12	ВИ-37-76 ВИ/660 Л.2
		ПЕТЛЯ		УП4-10.1	
				ОС1	
БП254	АЛЬБОМ N3 ЛЕНЗНИИЭП	С-1	БП254 / 23	УС10-40.10	ВИ-37-76 ВИ/660 Л.2
		ПЕТЛЯ		УП4-10	
				ОС1	
БП255	АЛЬБОМ N3 ЛЕНЗНИИЭП	С-1	БП254 / 24	УС10-40.12	ВИ-37-76 ВИ/660 Л.2
		ПЕТЛЯ		УП4-10	
				ОС1	

ЖЕЛЕЗОБЕТОННЫЕ ИЗДЕЛИЯ	N° ЧЕРТЕЖА	ВСЕГО ЛИСТОВ	ЛИСТ
УНИФИЦИРОВАННЫЕ АРМАТУРНЫЕ ИЗДЕЛИЯ	ВИ / 660	3	1
ПЛОСКИЕ ПЛИТЫ. ХАРАКТЕРИСТИКА ИЗДЕЛИЙ; РАСХОД КОМПЛЕКТУЮЩИХ ДЕТАЛЕЙ; ТАБЛИЦА ПЕРЕХОДА		РЕГИСТР.N° 6299	

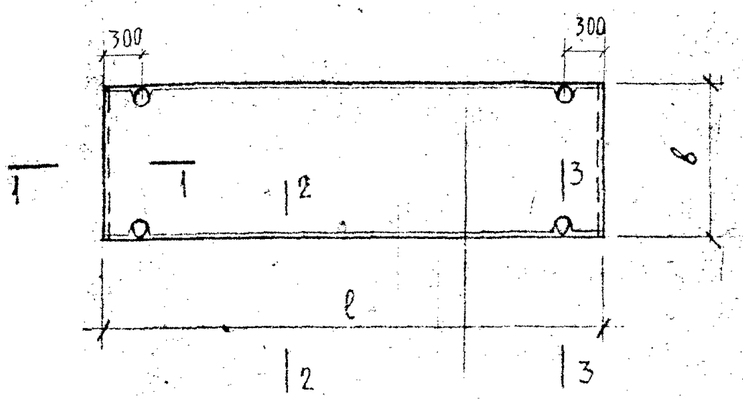

1 — 1

БП 230 У

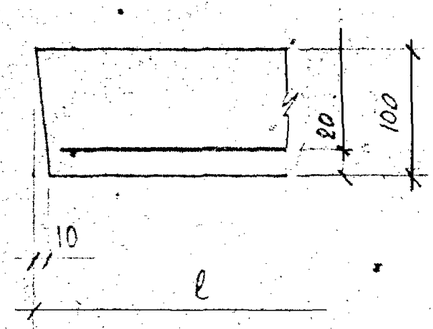

БП 254, БП 255

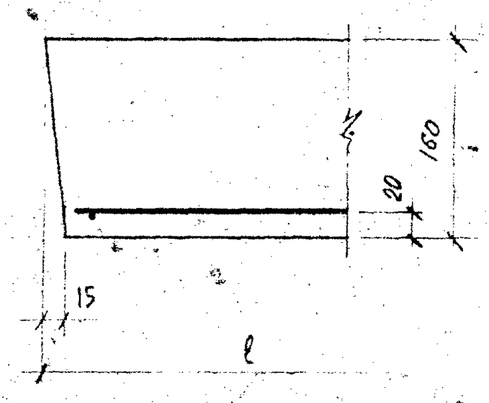

2 — 2

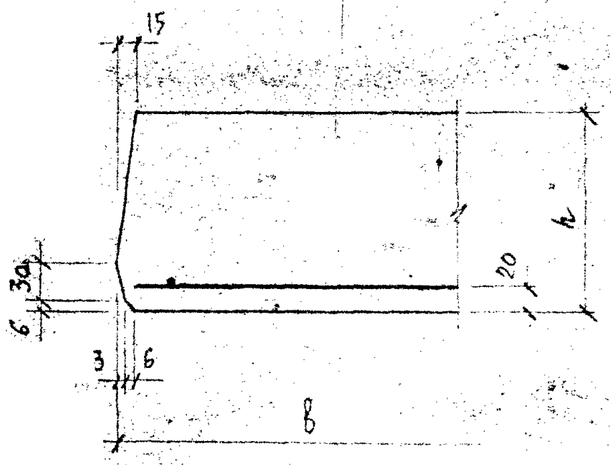

3 — 3

БП 230 У

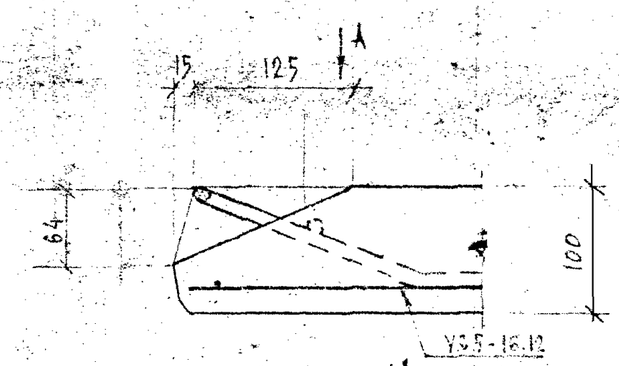

БП 254; БП 255

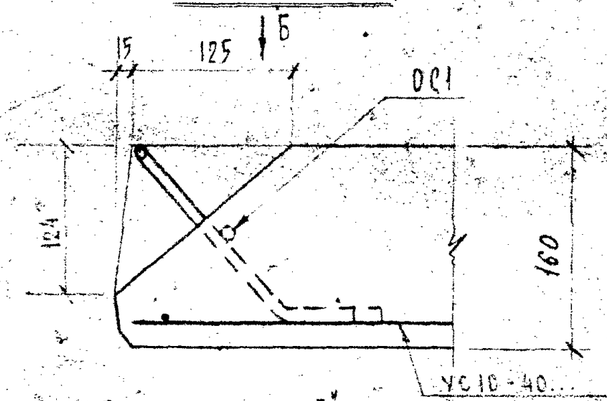

Вид А

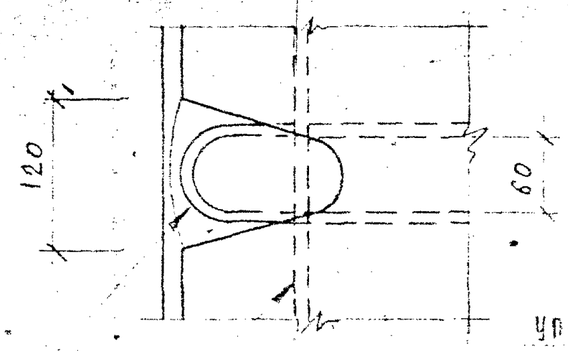

Вид Б

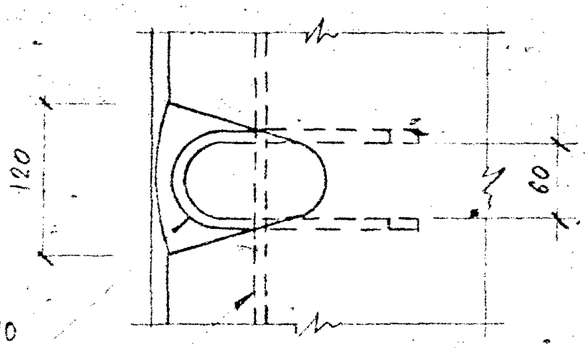

УП4-10.1

ОС1

ЖЕЛЕЗОБЕТОННЫЕ ИЗДЕЛИЯ	№ ЧЕРТЕЖА	ВСЕГО ЛИСТОВ	ЛИСТ
УНИФИЦИРОВАННЫЕ АРМАТУРНЫЕ ИЗДЕЛИЯ	ВИ / 660	3	2
ПЛОСКИЕ ПЛИТЫ. ДЕТАЛИ ОПАЛУБКИ И АРМИРОВАНИЯ. СЕЧЕНИЯ 1-1; 2-2; 3-3.		РЕГИСТР №	

gost.e-ecolog.ru