ТИПОВОЙ ПРОЕКТ

№ 2II-I-400.87

ДЕТСКИЕ ЯСЛИ-САД НА 280 МЕСТ
В КОНСТРУКЦИЯХ
СЕРИИ I.090.I-I

АЛЬБОМ IУ

ИЗДЕЛИЯ ЗАВОДСКОГО ИЗГОТОВЛЕНИЯ

Привязан

Инв.№

gost.e-ecolog.ru

ТИПОВОЙ ПРОЕКТ
№ 2II-I-400.87

ДЕТСКИЕ ЯСЛИ-САД НА 280 МЕСТ

В КОНСТРУКЦИЯХ СЕРИИ I.090.I-I

АЛЬБОМ IУ

ИЗДЕЛИЯ ЗАВОДСКОГО ИЗГОТОВЛЕНИЯ

РАЗРАБОТАН ЦНИИЭП УЧЕБНЫХ ЗДАНИЙ
ГЛАВНЫЙ ИНЖЕНЕР ИНСТИТУТА
А.К.ЛЯХОВИЧ
ГЛАВНЫЙ АРХИТЕКТОР ПРОЕКТА
Л.Г.ГАЗЕРОВ

УТВЕРЖДЕН ГОСГРАЖДАНСТРОЕМ
ПРИКАЗ № 9 ОТ I6.0I.87.

Привязан

Инв.N

АЛЬБОМ IV

Обозначение	Наименование	Стр.
211-1-400.87 АС.И.00	Содержание	2
АС.И.ТУ	Технические условия	3
АС.И.1	Установка оконных блоков в наружных стеновых панелях (при t° наружного воздуха -20°С)	4-6
АС.И.2	Установка оконных блоков в наружных стеновых панелях (при t° наружного воздуха -30°С, -40°С)	7-9
АС.И.3	Блоки шахт лифтов БШЛ 10гр-33-1м;	
	БШЛ 10гр-33-3м	10
АС.И.3сб	Блоки шахт лифтов БШЛ10гр-33-1м;	
	БШЛ10гр-33-3м. Сборочный чертеж.	11
АС.И.4	Пространственные каркасы ПК1-м; ПК3-м	12
АС.И.5	Арматурные изделия для пространственных каркасов ПК1-м; ПК3÷м	13
АС.И.5сб	Арматурные изделия для пространственных каркасов ПК1-м; ПК3-м. Сборочный чертеж.	14
АС.И.6	Плита покрытия шахты лифта ПШ19.15	15
АС.И.7	Сетка С1; Петля П1; Закладной элемент М1	16
АС.И.8	Панель стеновая 1ПС029.16.3,5-п-2;	
	2ПС029.16.3,5-п-2	17
АС.И.9	Каркас пространственный 1КП029.3,5-2;	
	2КП029.3,5-2	18
АС.И.9сб	Каркас пространственный 1КП029.3,5-2;	
	2КП029.3,5-2. Сборочный чертеж.	19
АС.И.10	Каркас плоский КР25-и.	20
АС.И.11	Панель стеновая 5ПС029.33.3,5-п-1;	
	6ПС029.33.3,5-п-1	21
АС.И.12	Каркас пространственный 5КП029.3,5-1;	
	6КП029.3,5-1	22
АС.И.12сб	Каркас пространственный 5КП029.3,5-1;	
	6КП029.3,5-1. Сборочный чертеж.	23

Обозначение	Наименование	Стр.
211-1-400.87 АС.И.14	Панель стеновая 1ПС029.16.3,5-пт-2;	
	2ПС029.16.3,5-пт-2	24
АС.И.14сб	Панель стеновая 1ПС029.16.3,5-пт-2;	
	2ПС029.16.3,5-пт-2. Сборочный чертеж.	25
АС.И.15	Каркас плоский КР9и; КР28и	26
АС.И.16	Сетка С2и; С38и; С96и	27
АС.И.17	Панель стеновая 5ПС029.33.3,5-пт-1;	
	6ПС029.33.3,5-пт-1	28
АС.И.17сб	Панель стеновая 5ПС029.33.3,5-пт-1;	
	6ПС029.33.3,5-пт-1. Сборочный чертеж.	29-30
АС.И.18	Плиты перекрытий ПР72.15-6АтVт-4;	
	ПР72.15-6АтVт-5; ПР60.15-6АтVт-4;	
	ПР72.15-6АтVт-6	31
АС.И.19	Каркасы плоские КР1÷КР3	32
АС.И.20	Экран санузла ИЭС-1	33
АС.И.21	Дверь служебная ИДС21-15гу	34
АС.И.21сб	Дверь служебная ИДС21-15гу.	
	Сборочный чертеж.	35
АС.И.22	Чертеж-заказ на изготовление	
	лифта.	36
АС.И.23	Плиты перекрытий ПР72.15-6АтVт-7,	
	ПР72.15-6АтVт-8; ПР72.15-6АтVт-9	37

Привязан

Инв. №

211-1-400.87 АС.И.00

Н. контр.	Алексеенко	
Нач. маст.	Орлов	
Гл. инж. м.	Маргулец	
ГАП	Газеров	
ГИП	Алексеенко	
Ст. инж.	Кузьмина	

Содержание

Стадия	Лист	Листов
РП		1

ЦНИИЭП учебных зданий

Инв. № подл. | Подпись и дата | Взам. инв. №

Настоящий альбом содержит:

- рабочие чертежи железобетонных и легкобетонных изделий, разработанных индивидуально для настоящего проекта и изготавливаемых в типовых формах, предназначенных для аналогичных серийных изделий;

- опалубочные чертежи наружных стеновых панелей, доработанных для выполнения их полной заводской готовности;

- опалубочные чертежи ребристых (сантехнических) панелей перекрытий с отверстиями для пропуска инженерно-технических коммуникаций.

I. СТЕНОВЫЕ ПАНЕЛИ

Указания по применению изделий, приведенные в серии I.090.I-I, распространяются на стеновые панели, разработанные индивидуально для настоящего проекта.

При изготовлении, хранении, транспортировке, а также при строповке изделий при подъеме панелей, руководствоваться указаниями приведенными в серии I.090.I-I.

Структура построения марок индивидуальных панелей аналогична принятой в указанной серии.

Конструкция пространственных каркасов аналогична принятой в серии I.090.I-I. Каркасы следует изготовлять в соответствии с указаниями, приведенными в выпусках I-I; I-2; 2-2; 2-5; 3-I; 4-3 серии I.090.I-I.

2. ЖЕЛЕЗОБЕТОННЫЕ ИЗДЕЛИЯ

Блоки шахт лифтов БШЛ10гр-33-1м, БШЛ10гр-33-3м и плита ПШ19.15 разработаны на основании серии I.289.I-3.

Указания по применению и изготовлению см.документ I.289.I-3.2-00ТО.

3. ДЕРЕВЯННЫЕ ИЗДЕЛИЯ

Индивидуальная дверь ИДС 21-15гу разработана на основании серии I.136.5-19, указания по изготовлению см.серию I.136.5-19, документ 00.000ПЗ.

Формат	Зона	Поз.	Обозначение	Наименование	Кол. на испол. АС.И.1								Примеч.
					–	01	02	03	04	05	06	07	
				Документация									
			211-1-400.87 АС.И.ТУ	Техническое описание									
			1.090.1-1 2-1 000040	Узлы									
				Сборочные единицы									
		1	1.090.1-1 2-1 2000	1ПСО 60.33.3,5 - П -1	1	1	1						
		1	2000-12	4ПСО 60.33.3,5 - П - 1				1					
		1	1000	1ПСО 30.33.3.5 - П - 1					1	1			
		1	1000-04	2ПСО 30.33.3.5 - П - 1							1	1	
				Оконный блок									
		2	1.236-6 вып 1	ОР 21-21 В	1	2				1			
		2	—"—	ОР 21-21 ВН	1				1				
		2	—"—	ОР 12-18 В				1					
		2	—"—	ОР 12-18 ВН				1					
		2	—"—	ОР 18-21 В								1	
		2	—"—	ОР 18-21 ВН							1		
		2	—"—	ОР 21-12 В			2						
		2	—"—	ОР 21-9 Г			2						
				Подоконная доска									
		3	ГОСТ 17280-79	ПД 22-25	2	2	2		1	1	1	1	
		3	—"—	ПД 19-25				2					
				Стандартные изделия									
		4		Наличник 3 ГОСТ 8242-75	12.6	12.6	16.8	8.4	6.3	6.3	5.7	5.7	п.м
				Материал									
		5		Слив. сталь кровельная									
				ГОСТ 17715-72	1.4	1.4	1.4	1.08	0.7	0.7	0.7	0.7	м2
					1ПСО60.33.3,5-П-1А	1ПСО60.33.3,5-П-1Б	1ПСО60.33.3,5-П-1Б	4ПСО60.33.3,5-П-1А	1ПСО30.33.3,5-П-1А	1ПСО30.33.3,5-П-1А	2ПСО30.33.3,5-П-1А	2ПСО30.33.3,5-П-1Б	

Нач. маст.	Орлов	
Н. контр.	Алексеенко	
Гл. инж. м.	Маргулец	
ГАП	Газеров	
ГИП	Алексеенко	
Рук. гр. арх	Лучшев	
Инженер	Поберезовс.	

211-1-400.87 АС.И.1

Установка оконных блоков в наружных стеновых панелях (при t° наружного воздуха -20°)

Стадия	Лист	Листов
РП	1	3

ЦНИИЭП учебных зданий

Инв.№ подл. | Подпись и дата | Взам. инв.№

Альбом IV

Формат	Зона	Поз.	Обозначение	Наименование	Кол. на исполнение 08	09	10	11	12	13	14	Примеч.
				Документация								
			211-1-400.87 АС.И.ТУ	Техническое описание								
			1.090.1-1 2-1 0000 УО	Узлы								
				Сборочные единицы								
		1	1.090 1-1 2-1 1000-20	БПСО 30.33.3,5-П-1	1							
		1	4000	ПСЛ 30.33.3,5-П-2		1						
		1	211-1-400.87 АС.И.8	2ПСО 29.16.3,5-П-2			1					
		1	1000-46	3ПСО 29.33.3,5-П-1				1				
		1	1000-50	4ПСО 29.33.3,5-П-1					1			
		1	211-1-400.87 АС.И.11	5ПСО 29.33.3,5-П-1						1		
		1	211-1-400.87 АС.И.11	6ПСО 29.33.3,5-П-1							1	
				Оконный блок ОР 18-215					1			
		2	1.236-6 Вып.1	ОР 18-21 ВН				1				
		2	——"——	ОР 12-18 В	1						1	
		2	——"——	ОР 12-18 ВН						1		
		2	ГОСТ 11214-78	ОР 9-9		4	2					
				Подоконная доска								
		3	ГОСТ 17280-79	ПД 22-25				1	1			
		3	——"——	ПД 19-25	1	2	1			1	1	
				Стандартные изделия								
		4		Наличник 3 ГОСТ 8242-75	4,2	10,4	5,7	5,7	5,7	4,2	4,2	п.м
				Материалы								
		5		Слив. сталь кровельная								
				ГОСТ 17715-72	0,54	1,2	0,6	0,7	0,7	0,54	0,54	м²
					БПСО.30.33.3,5.П-1-9	ПСП 30.33.3,5.П-2-9	2ПСО 29.16.3,5-П-2-9	3ПСО 29.33.3,5-П-1-9	4ПСО 29.33.3,5-П-1-9	5ПСО 29.33.3,5-П-1-9	6ПСО 29.33.3,5-П-1-9	

Инв.№ подл. | Подпись и дата | Взам.инв.№

Альбом IV

Рис. 1

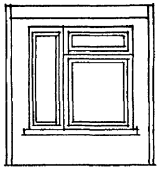

Рис. 2

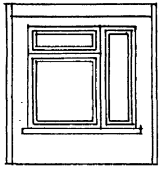

Рис. 3

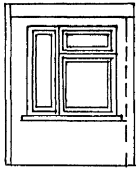

Рис. 4

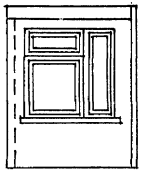

Рис. 5

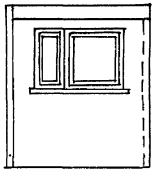

Рис. 6

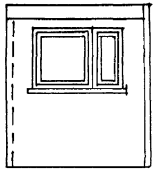

Рис. 7

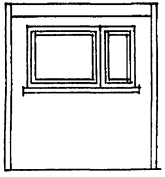

Рис. 8

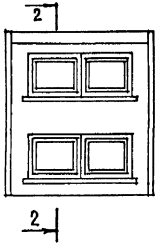

Рис. 9

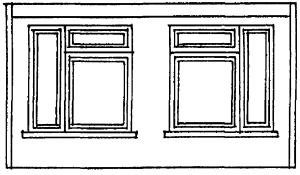

Рис. 10

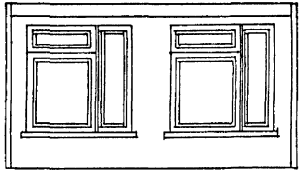

Рис. 13

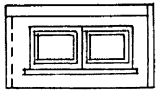

Рис. 11

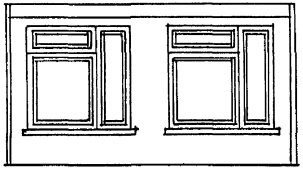

Рис. 12

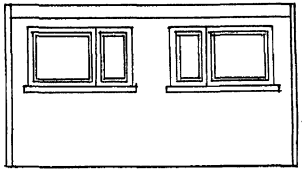

1-1

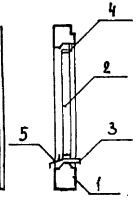

2-2

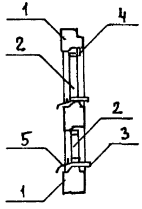

Обозначение	Марка	Рис.
211-1-400.87 АС.И.1	1ПСО 60.33.3,5-П-1-а	9
-01	1ПСО 60.33.3,5-П-1-б	11
-02	1ПСО 60.33.3,5-П-1-в	10
-03	4ПСО 60.33.3,5-П-1-а	12
-04	1ПСО 30.33.3,5-П-1-а	1
-05	1ПСО 30.33.3,5-П-1-б	2
-06	2ПСО 30.33.3,5-П-1-а	1
-07	2ПСО 30.33.3,5-П-1-б	2
-08	6ПСО 30.33.3,5-П-1-а	7
-09	ПСЛ 30.33.3,5-П-2-а	8
-10	2ПСО 29.16.3,5-П-2-а	13
-11	3ПСО 29.33.3,5-П-1-а	3
-12	4ПСО 29.33.3,5-П-1-а	4
-13	5ПСО 29.33.3,5-П-1-а	5
-14	6ПСО 29.33.3,5-П-1-а	6

Взам. инв. №

Подпись и дата

Инв. № подл.

Привязан

Альбом IV

Формат	Зона	Поз.	Обозначение	Наименование	кол. на испол. АС.И.2 –	01	02	03	04	05	06	07	Примеч.
				ДОКУМЕНТАЦИЯ									
			211-1-400.87 АС.И.ТУ	ТЕХНИЧЕСКОЕ ОПИСАНИЕ									
			1.090.1-1 2-4 00004У	УЗЛЫ									
				СБОРОЧНЫЕ ЕДИНИЦЫ									
		1	1.090.1-1 2-4 2000	1ПСО 60.33.3,5-ПТ-1	1	1	1						
		1	2000-12	4ПСО 60.33.3,5-ПТ-1				1					
		1	1000	1ПСО 30.33.3.5-ПТ-1					1	1			
		1	1000-04	2ПСО 30.33.3.5-ПТ-1							1	1	
				ОКОННЫЙ БЛОК									
		2	1.236.5-9	ОРС 21-21В	1	2				1			
		2	—"—	ОРС 21-21ВН	1				1				
		2	—"—	ОРС 12-18В				1					
		2	—"—	ОРС 12-18ВН				1					
		2	—"—	ОРС 18-21В								1	
		2	—"—	ОРС 18-21ВН							1		
		2	—"—	ОРС 21-12В			2						
		2	—"—	ОРС 21-9Г			2						
				ПОДОКОННАЯ ДОСКА									
		3	ГОСТ 17280-79	ПД 22-25	2	2	2		1	1	1	1	
		3	—"—	ПД 19-25				2					
				СТАНДАРТНЫЕ ИЗДЕЛИЯ									
		4		НАЛИЧНИК 3 ГОСТ 8242-75	12.6	12.6	16.8	8.4	6.3	6.3	5.7	5.7	п.м.
				МАТЕРИАЛ									
		5		СЛИВ. СТАЛЬ КРОВЕЛЬНАЯ ГОСТ 19904-74	1.4	1.4	1.4	1.08	0.7	0.7	0.7	0.7	м²

			1ПСО 60.33.3,5-ПТ-1-В
			1ПСО 60.33.3,5-ПТ-1-Б
			1ПСО 60.33.3,5-ПТ-1-В
			4ПСО 60.33.3,5-ПТ-4
			1ПСО 30.33.3,5-ПТ-1-В
			1ПСО 30.33.3,5-ПТ-1-Б
			2ПСО 30.33.3,5-ПТ-1-В
			2ПСО 30.33.3,5-ПТ-1-Б

Нач. маст.	Орлов	
Н. контр.	Алексеенко	
Гл. инж. м.	Маргулец	
ГАП	Газеров	
ГИП	Алексеенко	
Рук. гр.	Лучшев	
Инженер	Поберезовск	

211-1-400.87 АС.И.2

Установка оконных блоков в наружных стеновых панелях (при t° наружного воздуха -30...-40°С)

Стадия	Лист	Листов
РП	1	3

ЦНИИЭП учебных зданий

Инв. № подл. | Подпись и дата | Взам. инв. №

Альбом IV

Формат	Зона	Поз.	Обозначение	Наименование	Кол. на исполнение 08	09	10	11	12	13	14	Примеч.
				Документация								
			211-1-400.87 АС.И.ТУ	Техническое описание								
			1.090.1-1 2-4 0000 У	Узлы								
				Сборочные единицы								
		1	1.090.1-1 2-4 1000-20	БПСО 30.33.3.5-ПТ-1	1							
		1	4000	ПСЛ 30.33.3.5-ПТ-2		1						
		1	211-1-400.87 АС.И.14	2ПСО 29.16.3.5-ПТ-2			1					
		1	1000-45	3ПСО 29.33.3.5-ПТ-1				1				
		1	1000-50	4ПСО 29.33.3.5-ПТ-1					1			
		1	211-1-400.87 АС.И.17	5ПСО 29.33.3.5-ПТ-1						1		
		1	211-1-400.87 АС.И.17	6ПСО 29.33.3.5-ПТ-1							1	
				Оконный блок ОРС18-21В					1			
		2	1.236.5-9	ОРС 18-21 ВН				1				
		2	—"—	ОРС 12-18 В	1						1	
		2	—"—	ОРС 12-18 ВН						1		
		2	ГОСТ 16289-80	ОРС 9-9		4	2					
				Подоконная доска								
		3	ГОСТ 17280-79	ПД 22-25				1	1			
		3	—"—	ПД 19-25	1	2	1			1	1	
				Стандартные изделия								
		4		Наличник 3 ГОСТ 8242-75	4.2	10.4	5.7	5.7	5.7	4.2	4.2	п.м.
				Материалы								
		5		Слив. сталь кровельная								
				ГОСТ 17715-72	0.54	1.2	0.6	0.7	0.7	0.54	0.54	м²
					БПСО 30.33.3.5-ПТ-1-Ф	ПСЛ 30.33.3.5-ПТ-2-Ф	2ПСО 29.16.3.5-ПТ-2-Ф	3ПСО 29.33.3.5-ПТ-1-Ф	4ПСО 29.33.3.5-ПТ-1-Ф	5ПСО 29.33.3.5-ПТ-1-Ф	6ПСО 29.33.3.5-ПТ-1-Ф	

Инв.№ подл. | Подпись и дата | Взам. инв.№

Альбом IV

Рис. 1

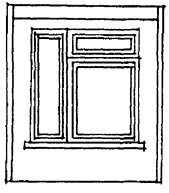

Рис. 2

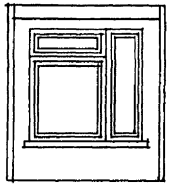

Рис. 3

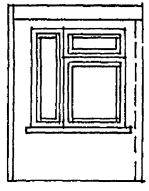

Рис. 4

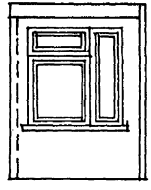

Рис. 5

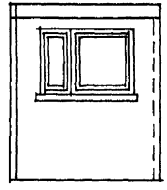

Рис. 6

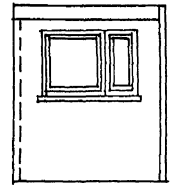

Рис. 7

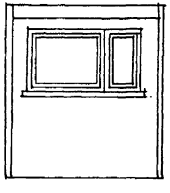

Рис. 8

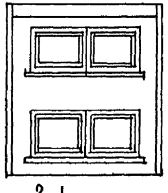

Рис. 9

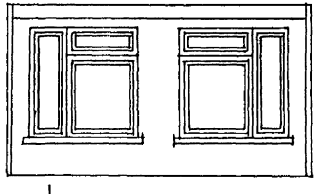

Рис. 10

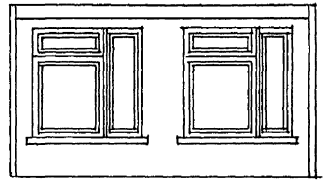

Рис. 13

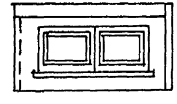

Рис. 11

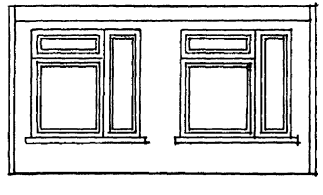

Рис. 12

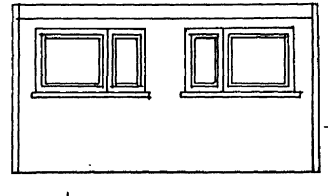

1 – 1

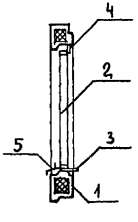

2 – 2

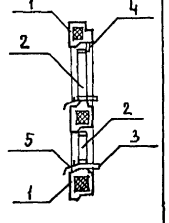

Обозначение		Марка	Рис.
211-1-400.87	АС.И.2	1ПСО 60.33.3,5-ПТ-1-а	9
	-01	1ПСО 60.33.3,5-ПТ-1-б	11
	-02	1ПСО 60.33.3,5-ПТ-1-в	10
	-03	4ПСО 60.33.3,5-ПТ-1-а	12
	-04	1ПСО 30.33.3,5-ПТ-1-а	1
	-05	1ПСО 30.33.3,5-ПТ-1-б	2
	-06	2ПСО 30.33.3,5-ПТ-1-а	1
	-07	2ПСО 30.33.3,5-ПТ-1б	2
	-08	6ПС 30.33.3,5-ПТ-1-а	7
	-09	ПСЛ 30.33.3,5-ПТ-2-а	8
	-10	2ПСО 29.16.3,5-ПТ2-а	13
	-11	3ПСО 29.33.3,5-ПТ-1-а	3
	-12	4ПСО 29.33.3,5-ПТ-1-а	4
	-13	5ПСО 29.33.3,5-ПТ-1-а	5
	-14	6ПСО 29.33.3,5-ПТ-1-а	6

Инв. № подл. | Подпись и дата | Взам. инв. №

Привязан.

Ведомость расхода стали на элемент, кг

Марка элемента	Изделия арматурные								Всего	Изделия закладные								Всего	Общий расход
	Арматура класса									Арматура класса				Прокат					
	А-III			А-I			Вр-I			А-III		А-II		Ст.3пс6					
	ГОСТ 5781-82			ГОСТ 5781-82			ГОСТ 6727-80			ГОСТ 5781-82		ГОСТ 5781-82		ГОСТ 103-76					
	Ф6	Ф8	итого	Ф6	Ф14	итого	Ф5	итого		Ф10	итого	Ф10	итого	—100×8	—100×10	—120×8	итого		
БШ 10гр-33-1м	6.81	10.27	17.08		14.71	14.71	9.63	9.63	41.42	5.57	5.57	6.84	6.84	18.13	8.48	2.42	29.03	41.44	82.86
БШ 10гр-33-3м	0.52	3.95	4.47	1.82	14.71	16.53	19.43	19.43	40.43	5.57	5.57	5.74	5.74	16.83	8.48	2.42	27.73	39.04	79.47

Обозначение	Марка	Рис	Масса кг
211-1-400.87 АС.И.3	БШ 10гр-33-1м	1	1685
-01	БШ 10гр-33-3м	2	2163

Примечания: 1. Маркировка блоков соответствует принятой в серии 1.289.1-3. Дополнительный индекс „м" в марках настоящих блоков означает, что указанные блоки образуют отсек шахты лифта, в котором размещается машинное отделение.

2. Настоящие блоки шахт лифтов предназначены для грузовых лифтов грузоподъемностью 100 кгс, применяемых в общественных зданиях.

3. Предел огнестойкости конструкций соответствует I степени.

Формат	Зона	Поз.	Обозначение	Наименование	Кол. на испол. АС.И.3 —	01	Примечание
				Документация			
А3			211-1-400.87 АС.И.3 СБ	Сборочный чертеж	×	×	
А3			1.289.1-3.2 00 ТО	Техническое описание	×	×	
А3			1.289.1-3.2 00У	Узлы	×	×	
				Сборочные единицы			
А3		1	211-1-400.87 АС.И.4	Каркас ПК1-М	1		
А4		1	211-1-400.87 АС.И.4-01	Каркас ПК3-М		1	
А4		2	1.289.1-3, Вып.4.00.57.0	Закладная деталь МН4	10	4	
А4		3	1.289.1-3, Вып 4.00.59.0	Закладная деталь МН6	6	6	
А4		4	1.289.1-3, Вып 4.00.60.0-04	Закладная деталь МН23	2	2	
А4		5	1.289.1-3, Вып 4.00.70.0-01	Закладная деталь МН24	2	2	
А4		6	1.289.1-3, Вып 4.00.69.0-01	Закладная деталь МН25	2		
А4		7	1.289.1-3, Вып. 4.00.65.0	Закладная деталь МН13	2		
А4		8	1.289.1-3, Вып 4.00.67.0	Закладная деталь МН15		2	
				Материал	0.68		м³
Б.Ч		9	211-1-.87 АС.И.3.1	Бетон В25		0.87	м³

Привязан:

Инв. N

Нач. АПМ	Орлов	
Н. контр	Алексеенко	
Гл. инж. м.	Марчуленко	
ГАП	Газеров	
ГИП	Алексеенко	
Ст. инж.	Колесников	

211-1-400.87 АС.И.3

Блоки шахт лифтов
БШ 10гр-33-1м
БШ 10гр-33-3м

Стадия	Лист	Листов
Р.П.		1

ЦНИИЭП учебных зданий

Инв. № подл. | Подпись и дата | Взам. инв. №

Альбом IV

Рис.1
Вид А

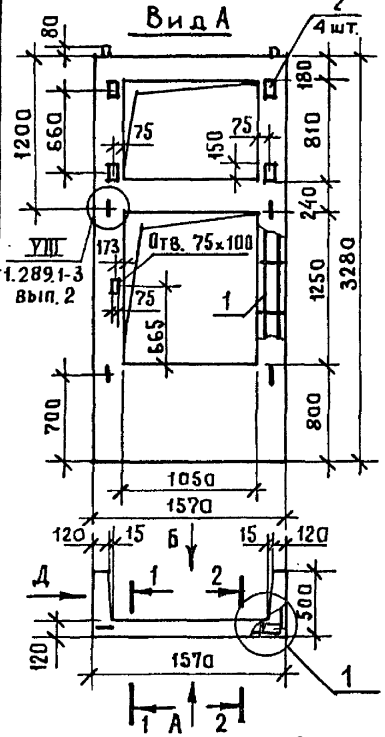

Рис. 2
Вид В

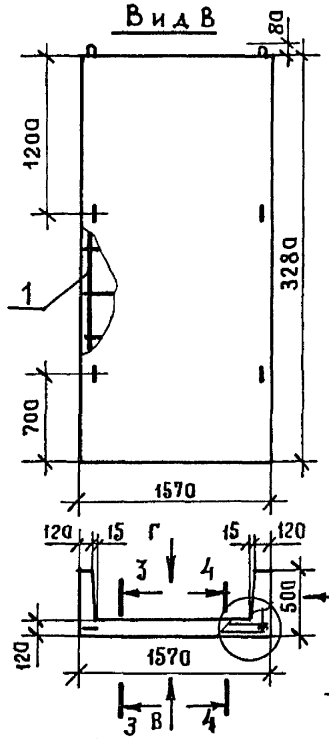

1-1

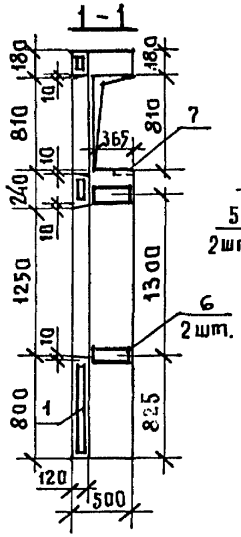

2-2

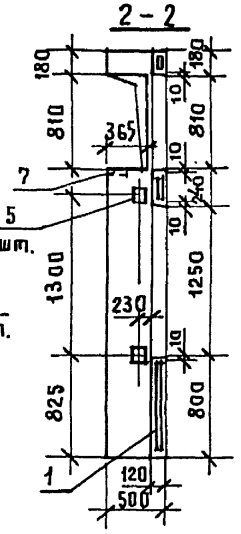

3-3

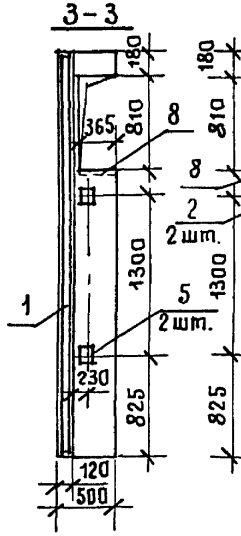

4-4

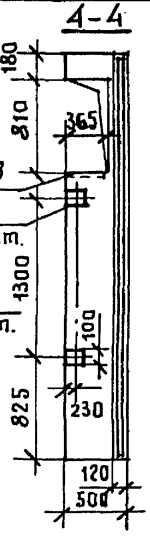

5-5

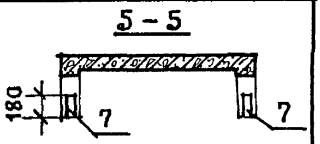

Б-Б



Вид Д

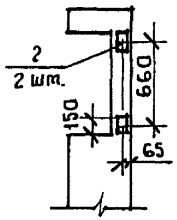

Вид Е

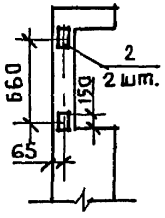

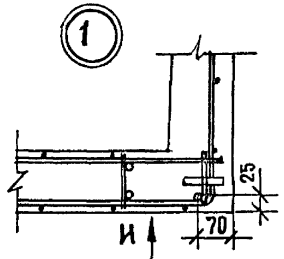

Вид И

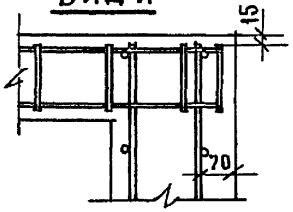

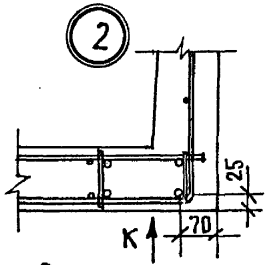

Вид К

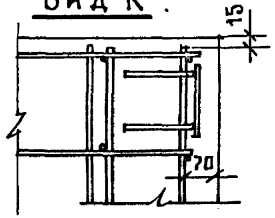

Вид Б

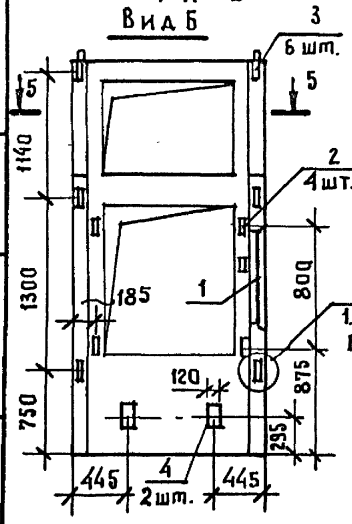

Вид Г

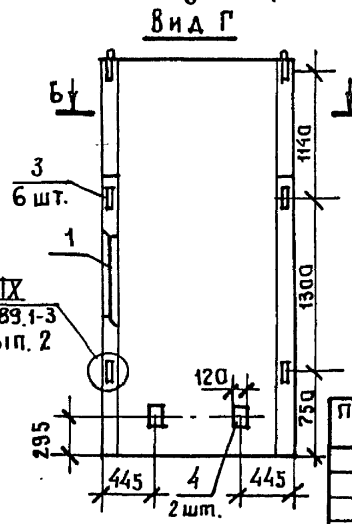

Привязан			
	Нач. АПМ	Орлов	
	Н. контр.	Алексеенко	
	Гл. инж. м	Маргулец	
	ГАП	Газеров	
	ГИП	Алексеенко	
Инв. №	Ст. инж.	Колесников	

211-1-400.87 АС.И.3сб

Блоки шахт лифтов
БШЛ 10гр-33-1м
БШЛ 10гр-33-3м
Сборочный чертеж.

Стадия	Масса	Масштаб
Р.П.	См. табл.	1:40
Лист	Листов 1	

ЦНИИЭП учебных зданий

Инв. № подл. | Подпись и дата | Взам. инв. №

Рис.1

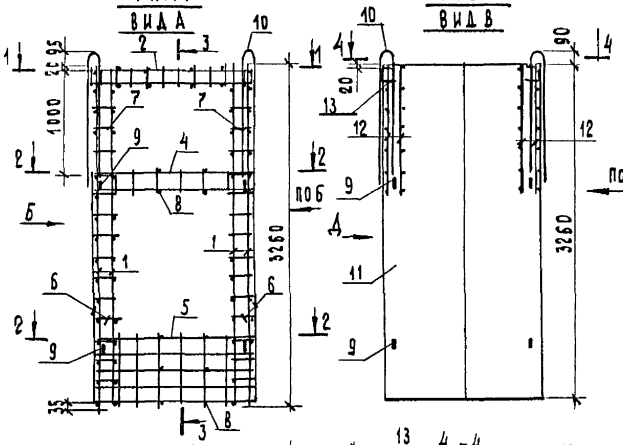

Рис.2

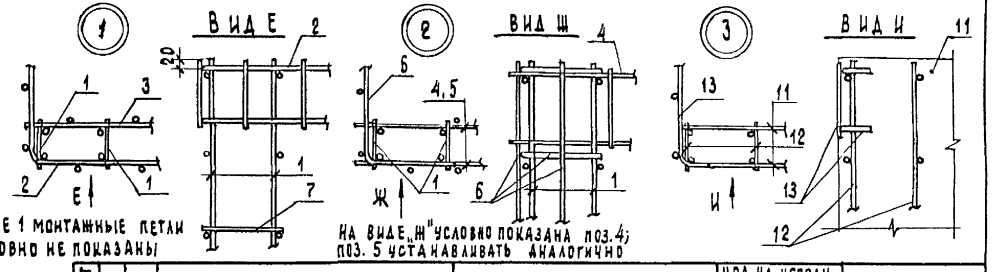

В УЗЛЕ 1 МОНТАЖНЫЕ ПЕТЛИ УСЛОВНО НЕ ПОКАЗАНЫ

НА ВИДЕ „Ш" УСЛОВНО ПОКАЗАНА ПОЗ.4; ПОЗ. 5 УСТАНАВЛИВАТЬ АНАЛОГИЧНО

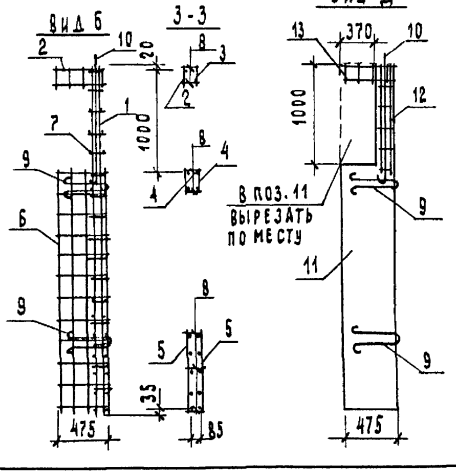

ФОРМАТ	ЗОНА	ПОЗ	ОБОЗНАЧЕНИЕ	НАИМЕНОВАНИЕ	КОЛ НА ИСПОЛН АС.И —	КОЛ НА ИСПОЛН АС.И 01	ПРИМЕЧАНИЕ
				СБОРОЧНЫЕ ЕДИНИЦЫ			
А3		1	211-1-400.87 АС.И.5	КАРКАС К1.1-М	4		
А3		2	211-1-400.87 АС.И.5-02	СЕТКА С1.1-М	1		
А3		3	211-1-400.87 АС.И.5-03	СЕТКА С2.1-М	1		
А3		4	211-1-400.87 АС.И.5-04	СЕТКА С3.1-М	2		
А3		5	211-1-400.87 АС.И.5-05	СЕТКА С4.1-1М	2		
А3		6	211-1-400.87 АС.И.5-06	СЕТКА С5.1-1М	2		
А4		9	1.289.1-3, Вып. 4 00.54.0-03	ПЕТЛЯ П7	4	4	
А3		10	211-1-400.87 АС.И.5-08	ПЕТЛЯ П9	2	2	
А4		11	1.289.1-3, Вып 3	КАРКАС ПК100		1	
А3		12	211-1-400.87 АС.И.5-01	КАРКАС К1.3-М		4	
А3		13	211-1-400.87 АС.И.5-07	СЕТКА С1.3-М		2	
				ДЕТАЛИ			
		7	211-1-400.87 АС.И.4.1	ФБВр-I, ℓ=180 ГОСТ 6727-80	12		0.028 КГ., ЕД.
		8	АС.И.4.2	ФБВр-I, ℓ=100 ГОСТ 6727-80	18		0.016 КГ., ЕД.

Примечания: 1. Пространственные каркасы собираются из плоских арматурных элементов контактной сваркой с помощью сварочных клещей

2. Технологию сборки определяет завод-изготовитель, при этом необходимо руководствоваться указаниями, приведенными в серии 1.289.1-3, вып.3

ОБОЗНАЧЕНИЕ	МАРКА	РИС.	МАССА КГ
211-1-400.87 АС.И.4	ПК1-М	1	41.32
-01	ПК3-М	2	53.80

НАЧ. АЛМ	ОРЛОВ	
Н.КОНТР.	АЛЕКСЕЕНКО	
ГЛ.ИНЖ.М.	МАРГУЛЕЦ	
ГАП	ГАЗЕРОВ	
ГИП	АЛЕКСЕЕНКО	
СТ.ИНЖ.	КОЛЕСНИКОВ	

ПРИВЯЗАН

ИНВ. №

211-1-400.87 АС.И.4

Пространственные каркасы ПК1-М; ПК3-М.

СТАДИЯ	МАССА	МАСШТАБ
Р.П.	СМ. ТАБЛ.	1:40
ЛИСТ	ЛИСТОВ 1	

ЦНИИЭП учебных зданий

ИНВ.№ ПОДЛ. | ПОДПИСЬ И ДАТА | ВЗАМ. ИНВ. №

Альбом IV

Формат	Зона	Поз.	Обозначение	Наименование	Кол. на исполн. АС.И.5									Примечание
					–	01	02	03	04	05	06	07	08	
				Детали										
		1	211-1-400.87 АС.И.5.1	ф8А-III, ℓ=3250 ГОСТ5781-82	2									1,284 кг., ед.
		1	АС.И.5.2	ф8А-III, ℓ=1250 ГОСТ5781-82		2								0,494 кг., ед.
		2	АС.И.5.3	ф5Вр-I, ℓ=100 ГОСТ6727-80	17	7								0,016 кг., ед.
		3	АС.И.5.4	ф6А-III, ℓ=2350 ГОСТ5781-82			2							0,522 кг., ед.
		4	АС.И.5.5	ф5Вр-I, ℓ=150 ГОСТ6727-80			16	10				4		0,023 кг., ед.
		5	АС.И.5.6	ф6А-III, ℓ=1500 ГОСТ5781-82				2	2					0,333 кг., ед.
		6	АС.И.5.7	ф5Вр-I, ℓ=200 ГОСТ6727-80					6					0,031 кг., ед.
		7	АС.И.5.8	ф5Вр-I, ℓ=1500 ГОСТ6727-80						6				0,231 кг., ед.
		8	АС.И.5.9	ф5Вр-I, ℓ=780 ГОСТ6727-80						6				0,120 кг., ед.
		9	АС.И.5.10	ф6А-III, ℓ=630 ГОСТ5781-82							12			0,140 кг., ед.
		10	АС.И.5.11	ф5Вр-I, ℓ=2250 ГОСТ6727-80							4			0,347 кг., ед.
		11	АС.И.5.12	ф6А-III, ℓ=575 ГОСТ5781-82								2		0,128 кг., ед.
		12	АС.И.5.13	ф14А-I, ℓ=2860 ГОСТ5781-82									1	3,455 кг., ед.

Размеры в мм.

Обозначение	Марка	Рис.	ℓ	n	Масса кг.
211-1-400.87 АС.И.5	К1.1-М	1	3250	16	2.84
-01	К1.3-М	1	1250	6	1,10
-02	С1.1-М	2	—	—	1,42
-03	С2.1-М	3	—	—	0,90
-04	С3.1-М	4	—	—	0,86
-05	С4.1-М	5	—	—	2,11
-06	С5.1-М	6	—	—	3,18
-07	С1.3-М	7	—	—	0,35
-08	П9	8	—	—	3,455

Привязан

Инв. №

Взам. инв. № | Подпись и дата | Инв. № подл.

Нач. АПМ	Орлов	
Н. контр.	Алексеенко	
Гл. инж. м.	Марецулец	
ГАП	Газеров	
ГИП	Алексеенко	
Ст. инж.	Колесников	

211-1-400.87 АС.И.5

Арматурные изделия для пространственных каркасов ПК1-М; ПК3-М.

Стадия	Лист	Листов
Р		1

ЦНИИЭП учебных зданий

Альбом IV

Рис. 1

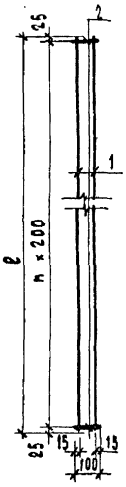

Рис. 2

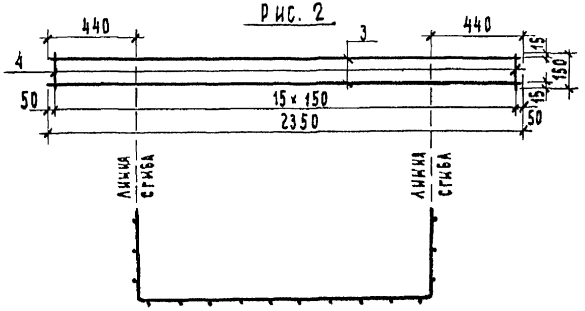

Рис. 3

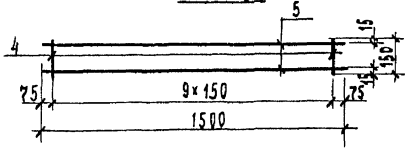

Рис. 4

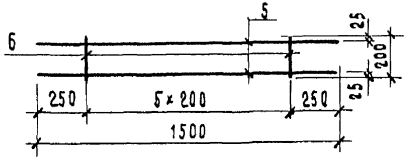

Рис. 5

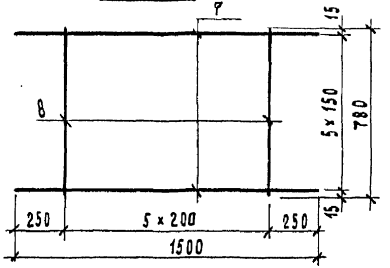

Рис. 7

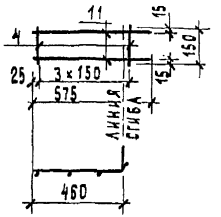

Рис. 8

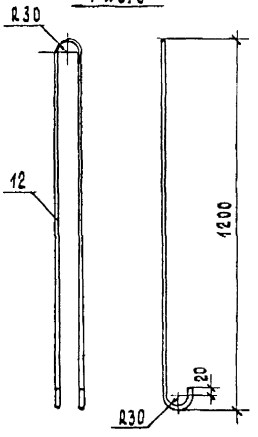

Рис. 6

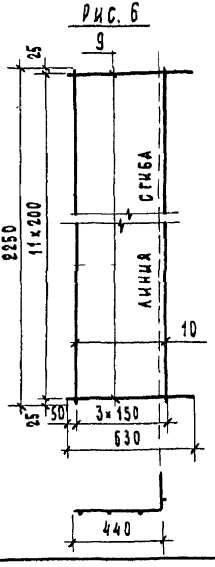

Примечание. Сетки и каркасы сварные. Сварка точечная контактная.

Привязан			
Инв. №			
Нач. АПМ	Орлов		
Н. контр.	Алексеенко		
Гл. инж. м.	Маргулец		
ГАП	Газеров		
ГИП	Алексеенко		
Ст. инж.	Колесников		

211-1-400.89 АС.И. 5 СБ

Арматурные изделия для пространственных каркасов ПК1-М, ПК3-М

Сборочный чертеж

Стадия	Масса	Масштаб
Р.П.	—	1:20
Лист	Листов 1	

ЦНИИЭП учебных зданий

Инв. № подл. | Подпись и дата | Взам. инв. №

Ведомость расхода стали на элемент, кг

Марка элемента	Изделия арматурные					Изделия закладные					Общий расход
	Арматура класса				Всего	Арматура класса		Прокат		Всего	
	А-III		А-I			А-I		ВСт3кп2			
	ГОСТ 5781-82		ГОСТ 5781-82			ГОСТ 5781-82		ГОСТ 103-76			
	ф6	итого	ф10	итого		ф14	итого	-100×8	итого		
ПШ 19.15	6.51	6.51	2.02	2.02	8.53	0.80	0.80	0.95	0.95	1.75	10.28

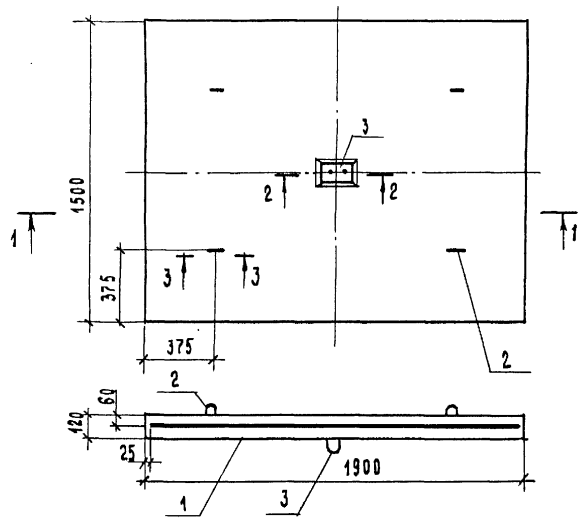

Формат	Зона	Поз.	Обозначение	Наименование	Кол.	Примечание
				Сборочные единицы		
А3		1	211-1-400.87 АС.И.7	Сетка С1	1	
А3		2	211-1-400.87 АС.И.7-01	Петля П1	4	
А3		3	211-1-400.87 АС.И.7-02	Закладной элемент М1	1	
				Материал		
БЧ		4	211-1-400.87 АС.И.6.1	Бетон В25	0,342	м³

2 - 2

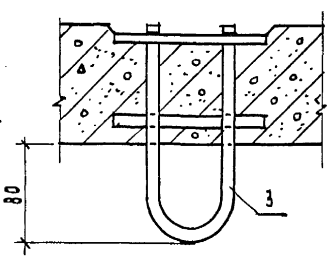

3 - 3

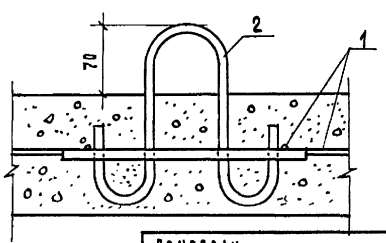

Примечание. Плита может быть изготовлена на строительной площадке в деревянной опалубке.

Привязан:		
Инв.№		
Нач.АПМ	Орлов	
Н.контр.	Алексеенко	
Гл.инж.м	Маргулец	
ГАП	Газеров	
ГИП	Алексеенко	
Ст.инж.	Колесников	

211-1-400.87 АС.И.6

Плита покрытия шахты лифта ПШ 19.15

Стадия	Масса	Масштаб
Р.П.	0.85т	1:20
Лист	Листов 1	

ЦНИИЭП учебных зданий

Инв.№ подл. | Подпись и дата | Взам.инв.№

Рис. 1

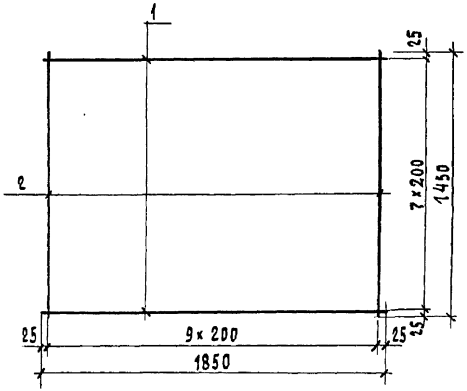

Рис. 2

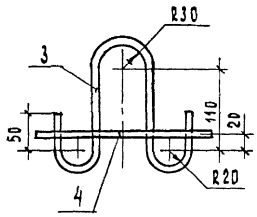

Рис. 3

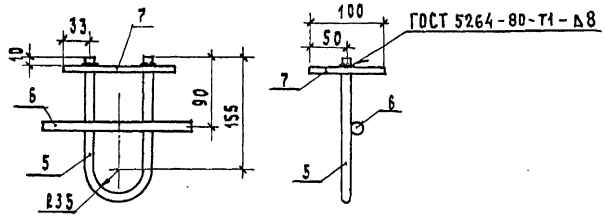

Формат	Зона	Поз.	Обозначение	Наименование	Кол. на испол. АС.И.7 —	01	02	Примечание
				Детали				
		1	211-1-400.87 АС.И.7.1	Ф 6А-III, ℓ=1850, ГОСТ 5781-82	8			
		2	211-1-400.87 АС.И.7.2	Ф 6А-III, ℓ=1450, ГОСТ 5781-82	10			
		3	211-1-400.87 АС.И.7.3	Ф 10А-I, ℓ=578, ГОСТ 5781-82		1		
		4	211-1-400.87 АС.И.7.4	Ф 10А-I, ℓ=240, ГОСТ 5781-82		1		
		5	211-1-400.87 АС.И.7.5	Ф 14А-I, ℓ=452, ГОСТ 5781-82			1	
		6	211-1-400.87 АС.И.7.6	Ф 14А-I, ℓ=200, ГОСТ 5781-82			1	
		7	211-1-400.87 АС.И.7.7	— 100×8, ℓ=150, ГОСТ 103-76			1	

Примечание. Все соединения сварные, сварка контактная, за исключением оговоренной.

Обозначение	Марка	Рис.	Масса кг
211-1-400.87 АС.И.7	С1	1	6.51
-01	П1	2	2.02
-02	М1	3	1.75

Привязан

Инв. №

Нач. АПМ	Орлов	
Н. контр	Алексеенко	
Гл. инж. м.	Маргулец	
ГАП	Газеров	
ГИП	Алексеенко	
Ст. инж.	Колесников	

211-1-400.87 АС.И.7

Сетка С1; Петля П1; Закладной элемент М1.

Стадия	Масса	Масштаб
Р	См. табл.	1:20 1:5
Лист	Листов 1	

ЦНИИЭП учебных зданий

Взам. инв. № | Подпись и дата | Инв. № подл.

Альбом IV

ВЕДОМОСТЬ РАСХОДА СТАЛИ НА ЭЛЕМЕНТ, КГ

МАРКА	ИЗДЕЛИЯ АРМАТУРНЫЕ											ИЗДЕЛИЯ ЗАКЛАДНЫЕ					ОБЩИЙ РАСХОД
	АРМАТУРА КЛАССА											АРМАТУРА КЛАССА			ПРОКАТ		
	AI		AIII			AcII		BpI				AIII					
	ГОСТ 5781-82							ГОСТ 6727-80				ГОСТ 5781-82			ГОСТ 103-76		
	Ф12	ИТОГО	Ф6		ИТОГО	Ф12	ИТОГО	Ф4	Ф5	ИТОГО	ВСЕГО	Ф6	Ф8	ИТОГО	-8×60	ВСЕГО	
1ПСО 29.16.3,5-П-2	4,80	4,80	3.29		3.29	2.73	2.73	3.69	2.46	6.15	16.97	0.16	0.60	0.76	0.60	0.82	17.79
2ПСО 29.16.3,5-П-2	4,80	4,8	3.29		3.29	2.73	2.73	3.69	2.46	6.15	16.97	0.16	0.60	0.76	0.60	0.82	17.79

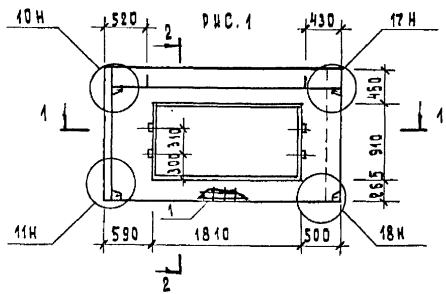

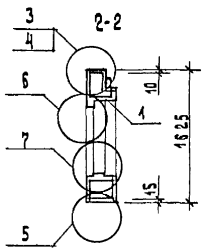

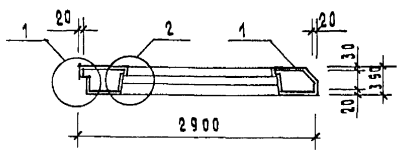

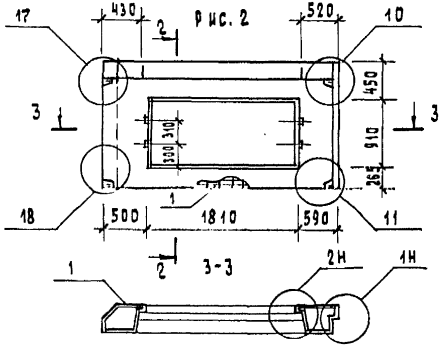

ФОРМАТ	ЗОНА	ПОЗ.	ОБОЗНАЧЕНИЕ	НАИМЕНОВАНИЕ	КОЛ. НА ИСП. –	КОЛ. НА ИСП. 01	ПРИМЕЧ.
				ДОКУМЕНТАЦИЯ			
			211-1-400.87 АС.И.ТУ	ТЕХНИЧЕСКОЕ ОПИСАНИЕ			
А3			1.090.1-1 2-1 0000 УО	УЗЛЫ ОПАЛУБОЧНЫЕ			
				СБОРОЧНЫЕ ЕДИНИЦЫ			
				КАРКАС ПРОСТРАНСТВЕННЫЙ			
А3		1	211-1-400.87 АС.И.9	1КПО 29.3,5-2	1		
А3		1	211-1-400.87 АС.И.9-01	2КПО 29.3,5-2		1	
				ДЕТАЛИ			
				ПРОБКА ДЕРЕВЯННАЯ			
Б4		2	211-1-400.87 АС.И.8.1	50×100 L=100 ГОСТ 8486-66	4	4	
				МАТЕРИАЛЫ			
Б.Ч		3	АС.И.8.2	БЕТОН ЛЕГКИЙ М75	0.93	0.93	м³
Б.Ч		4	АС.И.8.3	РАСТВОР ЦЕМЕНТНЫЙ М100	0.06	0.06	
Б.Ч		5	АС.И.8.4	БРУС ДЕРЕВЯННЫЙ	0.004	0.004	

ОБОЗНАЧЕНИЕ	НАИМЕНОВАНИЕ	РИС.	МАССА ЕД., Т
211-1-400.87 АС.И.8	1ПСО 29.16.3,5-П-2	1	1.023
-01	2ПСО 29.16.3,5-П-2	2	1.023

ВИД ПАНЕЛЕЙ ДАН С ВНУТРЕННЕЙ СТОРОНЫ

211-1-400.87 АС.И.8

ПАНЕЛЬ СТЕНОВАЯ
1ПСО 29.16.3,5-П-2
2ПСО 29.16.3,5-П-2

СТАДИЯ	МАССА	МАСШТАБ
Р.П	1023	1:50
ЛИСТ	ЛИСТОВ 1	

НАЧ.МАСТ.	ОРЛОВ	
Н.КОНТР.	АЛЕКСЕЕНКО	
ГЛ.ИНЖ.М.	МАРГУЛЕЦ	
ГАП	ГАЗЕРОВ	
ГИП	АЛЕКСЕЕНКО	
ВЕД.ИНЖ.	ПОПОВА	

ПРИВЯЗАН

ИНВ. №

ЦНИИЭП УЧЕБНЫХ ЗДАНИЙ

ИНВ.№ ПОДЛ. | ПОДПИСЬ И ДАТА | ВЗАМ. ИНВ.№

АЛЬБОМ IV

ФОРМАТ	ЗОНА	ПОЗ.	ОБОЗНАЧЕНИЕ	НАИМЕНОВАНИЕ	КОЛ. НАИСП —	КОЛ. НАИСП 01	ПРИМЕЧ.
				ДОКУМЕНТАЦИЯ			
			211-1-400.87 АС.И.ТО	ТЕХНИЧЕСКОЕ ОПИСАНИЕ			
А3			211-1-400.87 АС.И	СБОРОЧНЫЙ ЧЕРТЕЖ			
А3			1.090.1-1 2-1 000ОУО	УЗЛЫ АРМАТУРНЫЕ			
				СБОРОЧНЫЕ ЕДИНИЦЫ			
				КАРКАС УКР. СБОРКИ			
А4		1	1.090.1-1 2-3 0050-06	СКР 7	1	1	
				КАРКАС ПЛОСКИЙ			
А4		2	1.090.1-1 2-3 0020-02	КР 22	1	1	
А4		3	1.090.1-1 2-3 0010-08	КР 9	1	1	
А4		4	1.090.1-1 2-3 0010-06	КР 7	1	1	
А4		5	1.090.1-1 2-3 0010-13	КР 14	4	4	
А4		7	211-1-400.87 АС.И.10	КР 25-И	2	2	
				СЕТКА			
А4		9	1.090.1-1 2-3 0030-28	С 29	8	8	
				ИЗДЕЛИЕ ЗАКЛАДНОЕ			
А4		10	1.090.1-1 2-3 0040	МН1	2	2	
				ДЕТАЛИ			
				ПЕТЛЯ СТРОПОВОЧНАЯ			
А4		11	1.090.1-1 2-3 0001-02	СП3	2	2	
				СТЕРЖЕНЬ ГНУТЫЙ			
А4		12	1.090.1-1 2-3 0001-06	АН1	4	4	
				СТЕРЖЕНЬ ОТДЕЛЬНЫЙ			МАССА ЕД., КГ
				ГОСТ 6727-80			
Б4		13	211-1-400.87 АС.И.9.1	Ф 5В РI L= 2900	2	2	0.40
Б4		14	АС.И.9.2	Ф 5В РI L= 2780	2	2	0.39
Б4		15	АС.И.9.3	Ф 5В РI L= 410	4	4	0.06
Б4		17	211-1-400.87 АС.И.9.4	Ф 5В РI L= 580	4	4	0.08
Б4		18	АС.И.9.5	Ф 5В РI L= 530	4	4	0.07
Б4		19	АС.И.9.6	Ф 5В РI L= 130	2	2	0.02

ПРИВЯЗАН

ИНВ. №

НАЧ. МАСТ	ОРЛОВ	
Н. КОНТР.	АЛЕКСЕЕНКО	
ГЛ. ИНЖ. М	МАРГУЛЕЦ	
ГАП	ГАЗЕРОВ	
ГИП	АЛЕКСЕЕНКО	
ВЕД. ИНЖ.	ПОПОВА	

211-1-400.87 АС.И.9

КАРКАС ПРОСТРАНСТВЕННЫЙ
1КПО 29.3,5-2
2КПО 29.3,5-2

СТАДИЯ	МАССА	МАСШТАБ
Р.П	–	–

Лист | Листов 1

ЦНИИЭП УЧЕБНЫХ ЗДАНИЙ

ИНВ. № ПОДЛ. | ПОДПИСЬ И ДАТА | ВЗАМ. ИНВ. №

Рис. 1

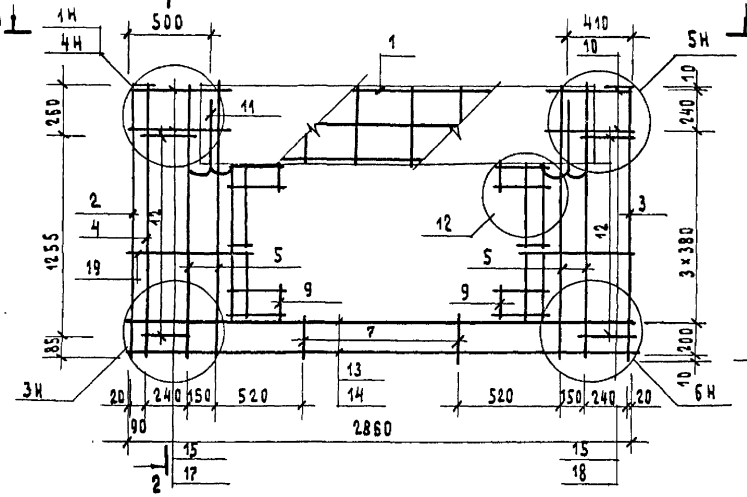

2-2

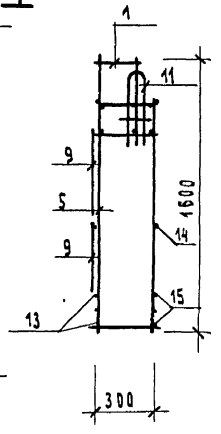

Рис. 2

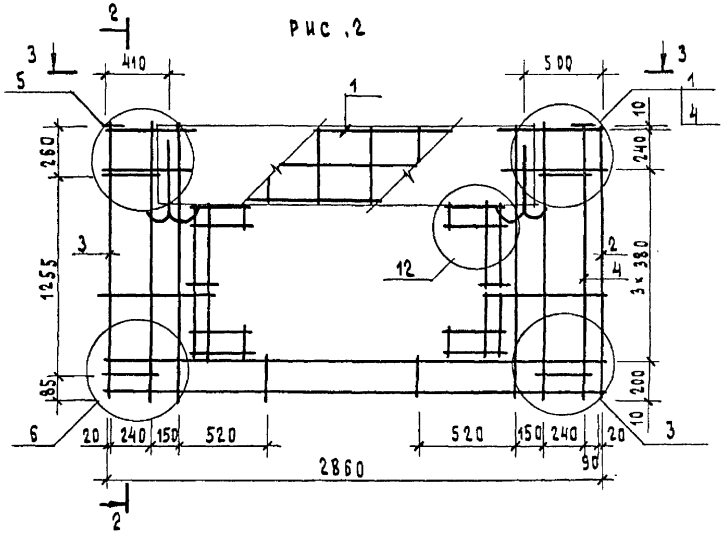

1-1

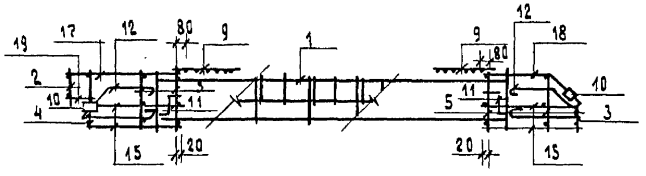

3-3

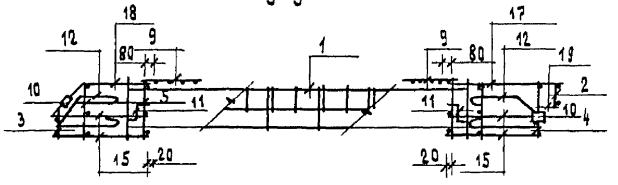

Обозначение	Наименование	Рис.	Масса ед., кг	Привязан
211-1-400.87 Ас.и.9	1КП029.3,5-2	1	17.79	
-01	2КП029.3,5-2	2	17.79	

Инв. №

Нач.маст.	Орлов	
Н.контр	Алексеенко	
Гл.инж.м.	Маргулец	
ГАП	Газеров	
ГИП	Алексеенко	
Вед.инж.	Попова	

211-1-400.87 Ас.и.9сб

Каркас пространственный
1КП0 29.3.5-2
2КП0 29.3.5-2
Сборочный чертеж

Стадия	Масса	Масштаб
Р.П	17,79	1:25
Лист	Листов 1	

ЦНИИЭП учебных зданий

Инв.№ подл. | Подпись и дата | Взам.инв.№

ФОРМАТ	ЗОНА	ПОЗ	ОБОЗНАЧЕНИЕ	НАИМЕНОВАНИЕ	КОЛ.НАИМ.	ПРИМЕЧ.
				ДОКУМЕНТАЦИЯ		
			211-1-400.87 АС.И.10	СБОРОЧНЫЙ ЧЕРТЕЖ	X	
			211-1-400.87 АС.И.ТУ	ПОЯСНИТЕЛЬНАЯ ЗАПИСКА	X	
				ДЕТАЛИ		
				СТЕРЖЕНЬ ОТДЕЛЬНЫЙ ГОСТ 5781-82		МАССА ЕД. КГ
Б4		1	211-1-400.87 АС.И.10.1	ФБАIII L=250	2	0.06
Б4		2	АС.И.10.2	ФЧВрI L=300	2	0.03

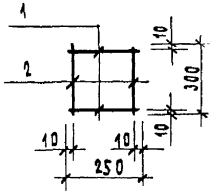

ОБОЗНАЧЕНЕ	МАРКА	МАССА ЕД., КГ
211-1-400.87 АС.И.10	КР 25-И	0.18

ПРИВЯЗАН

ИНВ. №

НАЧ.МАСТ	ОРЛОВ	
Н.КОНТР	АЛЕКСЕЕНКО	
ГА.ИНЖ.М	МАРГУЛЕЦ	
ГАП	ГАЗЕРОВ	
ГИП	АЛЕКСЕЕНКО	
ВЕД.ИНЖ.	ПОПОВА	

211-1-400.87 АС.И 10

КАРКАС ПЛОСКИЙ КР.25-И СБОРОЧНЫЙ ЧЕРТЕЖ

СТАДИЯ	МАССА	МАСШТАБ
Р.П	0.18	1:20
ЛИСТ	ЛИСТОВ 1	

ЦНИИЭП УЧЕБНЫХ ЗДАНИЙ

ИНВ.№ ПОДЛ. | ПОДПИСЬ И ДАТА | ВЗАМ. ИНВ.№

Альбом IV

ВЕДОМОСТЬ РАСХОДА СТАЛИ НА ЭЛЕМЕНТ, КГ

МАРКА	ИЗДЕЛИЯ АРМАТУРНЫЕ											ИЗДЕЛИЯ ЗАКЛАДНЫЕ					
	АРМАТУРА КЛАССА											АРМАТУРА КЛАССА			ПРОКАТ		
	AI		AIII			AcII		BpI				AIII					
	ГОСТ 5781-82							ГОСТ 6727-80				ГОСТ 5781-82			ГОСТ 103-76		
	Ф12	ИТОГО	Ф6	Ф8	ИТОГО	Ф12	ИТОГО	Ф4	Ф5	ИТОГО	ВСЕГО	Ф6	Ф8	ИТОГО	-8×60	ВСЕГО	ОБЩИЙ РАСХОД
5ПСО 29.33.3,5-П1	6.68	6.68	10.82	3.56	14.38	2.74	2.74	5.62	6.78	12.40	38.00	0.16	0.60	0.76	0.60	0.82	38.82
6ПСО 29.33.3,5-П1	6.68	6.68	10.82	3.56	14.38	2.74	2.74	5.62	6.78	14.20	38.00	0.16	0.60	0.76	0.60	0.82	38.82

Рис 1

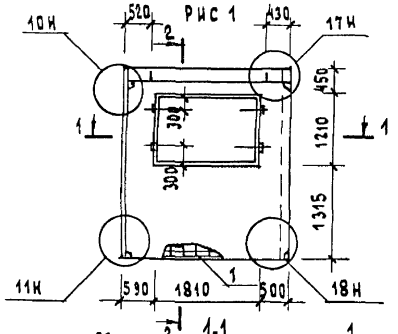

Рис.2

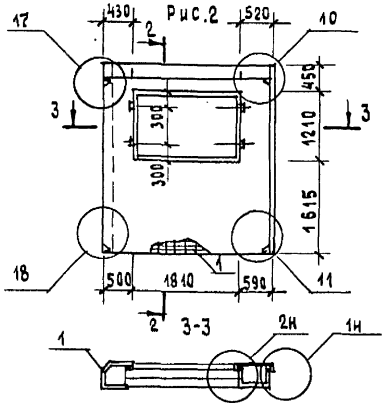

ФОРМАТ	ЗОНА	ПОЗ.	ОБОЗНАЧЕНИЕ	НАИМЕНОВАНИЕ	КОЛ НА ИСП		ПРИМЕЧ.
						01	
				ДОКУМЕНТАЦИЯ			
			211-1-400.87 АС и ТО	ТЕХНИЧЕСКОЕ ОПИСАНИЕ			
А3			1.090.1-1 2-1 0000 ЧО	УЗЛЫ ОПАЛУБОЧНЫЕ			
			С.В.	СБОРОЧНЫЕ ЕДИНИЦЫ			
				КАРКАС ПРОСТРАНСТВЕННЫЙ			
А3		1	211-1-400.87 АС.И.12	5КПО 29.3,5-1	1		
А3		1	АС.И.12-01	6КПО 29.3.5-1		1	
				ДЕТАЛИ			
				ПРОБКА ДЕРЕВЯННАЯ			
Б4		2	АС.И.11.1	50×100 L=100 ГОСТ 8486-66	4	4	
				МАТЕРИАЛЫ			
Б4		3	АС.И.11.2	БЕТОН ЛЕГКИЙ М75	2.38	2.38	м³
Б4		4	АС.И.11.3	РАСТВОР ЦЕМЕНТНЫЙ М100	0.14	0.14	
Б4		5	АС.И.11.4	БРУС ДЕРЕВЯННЫЙ	0.004	0.004	

ОБОЗНАЧЕНИЕ	НАИМЕНОВАНИЕ	РИС.	МАССА ЕД., Т
211-1-400.87 АС.И.11	5ПСО 29.33.3,5-П-1	1	2,6 18
-01	6ПСО 29.33.3.5-П-1	2	2.6 18

ВИД ПАНЕЛИ ДАН С ВНУТРЕННЕЙ СТОРОНЫ

211-1-400.87 АС.И.11

ПАНЕЛЬ СТЕНОВАЯ
5ПСО 29.33.3,5-П-1
6ПСО 29.33.3.5-П-1

СТАДИЯ	МАССА	МАСШТАБ
Р	26 18	1:75
ЛИСТ	ЛИСТОВ 1	

НАЧ. МАСТ.	ОРЛОВ.	
Н.КОНТР	АЛЕКСЕЕНКО	
ГА.ИНЖ.М.	МАРГУЛЕЦ	
ГАП	ГАЗЕРОВ	
ГИП	АЛЕКСЕЕНКО	
ВЕД.ИНЖ.	ПОПОВА	

ПРИВЯЗАН

ИНВ. №

ЦНИИЭП УЧЕБНЫХ ЗАДАНИЙ

ИНВ. № ПОДЛ. | ПОДПИСЬ И ДАТА | ВЗАМЕН ИНВ. №

АЛЬБОМ IV

ФОРМАТ	ЗОНА	ПОЗ	ОБОЗНАЧЕНИЕ	НАИМЕНОВАНИЕ	КОЛ. НА ИСП. —	КОЛ. НА ИСП. 01	ПРИМЕЧ.
				ДОКУМЕНТАЦИЯ			
			211-1-400.87 АС.И.ТО	ТЕХНИЧЕСКОЕ ОПИСАНИЕ			
А3			211-1-400.87 АС.И.12.СБ	СБОРОЧНЫЙ ЧЕРТЕЖ			
А3			1.090.1-1 2-1 000 УО	УЗЛЫ АРМАТУРНЫЕ			
				СБОРОЧНЫЕ ЕДИНИЦЫ			
				КАРКАС УКР. СБОРКИ			
А4		1	1.090.1-1 2-3 0050-06	СКР 7	1	1	
				КАРКАС ПЛОСКИЙ			
А4		2	1.090.1-1 2-3 0020	КР 20	1	1	
А4		3	1.090.1-1 2-3 0010	КР 1	1	1	
А4		4	1.090.1-1 2-3 0010-09	КР 10	4	4	
А4		5	1.090.1-1 2-3 0010-05	КР 6	1	1	
А4		6	1.090.1-1 2-3 0020-16	КР 36	2	2	
				СЕТКА			
А4		7	1.090.1-1 2-3 0030-28	С29	8	8	
				ИЗДЕЛИЕ ЗАКЛАДНОЕ			
А4		8	1.090.1-1 2-3 0040	МН1	2	2	
				ДЕТАЛИ			
				ПЕТЛЯ СТРОПОВОЧНАЯ			
А4		10	1.090.1-1 2-3 0001-02	СП3	2	2	
				СТЕРЖЕНЬ ГНУТЫЙ			
А4		11	1.090.1-1 2-3 0001-06	АН1	4	4	
А4		12	1.090.1-1 2-3 0001-07	АН2	2	2	
				СТЕРЖЕНЬ ОТДЕЛЬНЫЙ			МАССА ЕД. КГ
Б4				ГОСТ 6727-80			
Б4		13	211-1-400.87 АС.И.12.1	Ф5ВрI L=2900	6	6	0.40
Б4		14	АС.И.12.2	Ф5ВрI L=2780	6	6	0.39
Б4		15	211-1-400.87 АС.И.12.3	Ф5ВрI L=410	12	12	0.06
Б4		16	АС.И.12.4	Ф5ВрI L=580	10	10	0.08
Б4		17	АС.И.12.5	Ф5ВрI L=530	6	6	0.07
Б4		18	АС.И.12.6	Ф5ВрI L=130	5	5	0.02

ПРИВЯЗАН

ИНВ.№

НАЧ.МАСТ	ОРЛОВ	
Н.КОНТР.	АЛЕКСЕЕНКО	
ГЛ.ИНЖ.М.	МАРГУЛЕЦ	
ГАП	ГАЗЕРОВ	
ГИП	АЛЕКСЕЕНКО	
ВЕД.ИНЖ.	ПОПОВА	

211-1-400.87 АС.И.12

КАРКАС ПРОСТРАНСТВЕННЫЙ
5КПО 29.3.5-1
6КПО 29.3.5-1

СТАДИЯ	ЛИСТ	ЛИСТОВ
Р		1

ЦНИИЭП учебных зданий

ИНВ.№ ПОДЛ. | ПОДПИСЬ И ДАТА | ВЗАМ. ИНВ.№

Альбом IУ

Рис 1

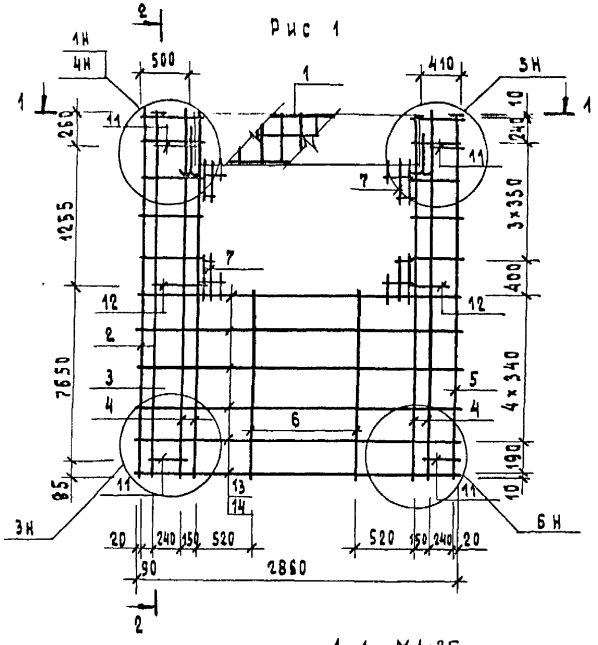

2-2

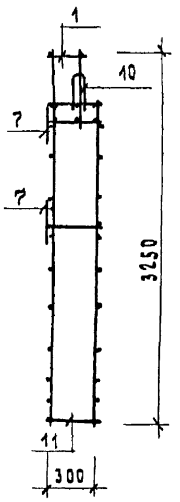

Рис. 2

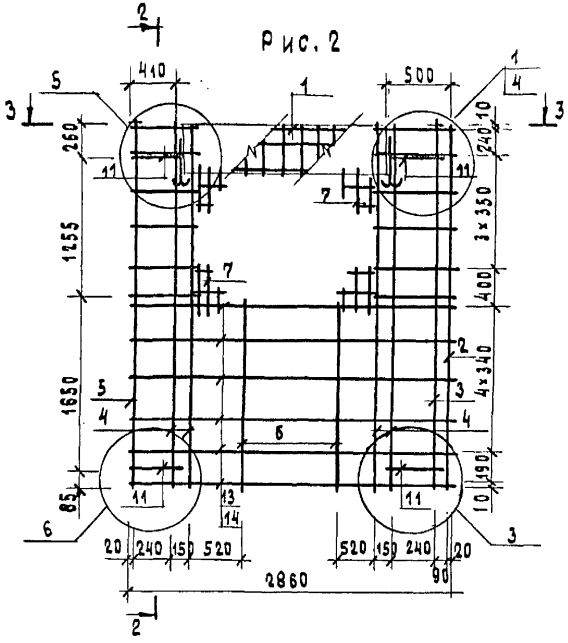

1-1 М1:25

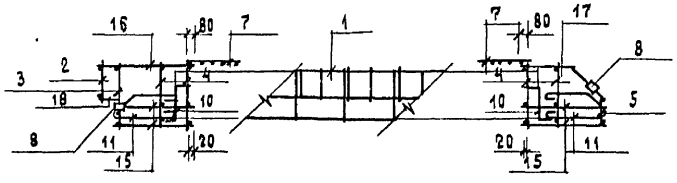

3-3 М1:25

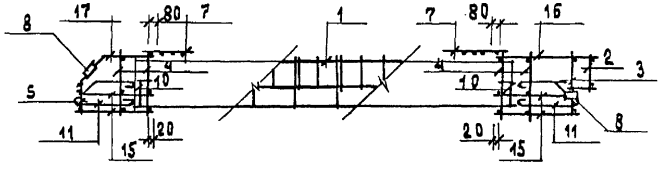

						211-1-400.87 АС.И.12сб	
						КАРКАС ПРОСТРАНСТВЕННЫЙ 5КПО 28.3.5-1 6КПО 28.3.5-1 СБОРОЧНЫЙ ЧЕРТЕЖ	СТАДИЯ: Р; МАССА: 38.82; МАСШТАБ: 1:40, 1:25; ЛИСТ; ЛИСТОВ 1
ПРИВЯЗАН				НАЧ.МАСТ	ОРАОВ		ЦНИИЭП учебных зданий
				Н.КОНТР.	АЛЕКСЕЕНКО		
				ГЛ.ИНЖ-М.	МАРГУЛЕЦ		
				ГАП	ГАЗЕРОВ		
ИНВ.№				ГИП	АЛЕКСЕЕНКО		
				ВЕД.ИНЖ	ПОПОВА		

Подпись и дата | Взамен инв.№

АЛЬБОМ IV

ВЕДОМОСТЬ РАСХОДА СТАЛИ НА ЭЛЕМЕНТ, КГ

МАРКА	ИЗДЕЛИЯ АРМАТУРНЫЕ														ИЗДЕЛИЯ ЗАКЛАДНЫЕ				ОБЩИЙ РАСХОД
	АРМАТУРА КЛАССА														АРМАТУРА КЛАССА		ПРОКАТ		
	AI		AIII					AII		AcII		BpI			AIII				
	ГОСТ 5781-82														ГОСТ 5781-82		ГОСТ 103-76		
	Ф 8	ИТОГО	Ф 6	Ф 8	Ф 10	Ф 14	ИТОГО	Ф 16	ИТОГО	Ф 12	ИТОГО	Ф 4	ИТОГО	ВСЕГО	Ф 12	ИТОГО	10х60	ВСЕГО	
1ПСО 29.16.3,5-ПТ-2	0.22	0.22	0.42	10,10	2.58	6.52	19,62	4.92	4.92	2.24	2.24	17.01	17.01	44.01	0.88	0.88	0.94	1.82	45.83
2ПСО 29.16.3,5-ПТ-2	0.22	0.22	0.42	10,10	2.58	6.52	19,62	4.92	4.92	2.24	2.24	17.01	17.01	44.01	0.88	0.88	0.94	1.82	45.83

ФОРМАТ	ЗОНА	ПОЗ	ОБОЗНАЧЕНИЕ	НАИМЕНОВАНИЕ	КОЛ. НА ИСП —	КОЛ. НА ИСП 01	ПРИМЕЧ.
				ДОКУМЕНТАЦИЯ			
			211-1-400.87 АС.И.ТУ	ТЕХНИЧЕСКОЕ ОПИСАНИЕ			
			АС.И.6СБ	СБОРОЧНЫЙ ЧЕРТЕЖ			
А3			1.090.1-1 2-4 0000 У	УЗЛЫ АРМАТУРНЫЕ			
				СБОРОЧНЫЕ ЕДИНИЦЫ			
				СЕТКА			
А3		1	211-1-400.87 АС.И.16	С24	1	1	
А3		2	АС.И.16-01	С38И	1	1	
А3		3	1.090.1-1 2-5 0010-035	С36	1	1	
		5	АС.И.16-02	С96И	1	1	
А3		6	1.090.1-1 2-5 0010-051	С52	1	1	
А3		7	1.090.1-1 2-5 0010-065	С66	2	2	
А3		8	1.090.1-1 2-5 0010-087	С88	2	2	
				КАРКАС ПЛОСКИЙ			
А4		9	1.090.1-1 2-5 0020-02	КР3	2	2	
А4		10	1.090.1-1 2-5 0020-16	КР5	1	1	
А4		12	1.090.1-1 2-5 0020-24	КР25	3	3	
		14	211-1-400.87 АС.И.15	КР9И	2	2	
		16	АС.И.15-01	КР28И	3	3	
А4		17	1.090 1-1 2-5 0020-3Н	КР35	2	2	
				ИЗДЕЛИЕ ЗАКЛАДНОЕ			
А4		18	1.090 1-1 2-5 0030	МН	2	2	
				ПЕТЛЯ СТРОПОВОЧНАЯ			
А4		19	1.090.1-1 2-5 0040-03	СП4	2	2	
				ДЕТАЛИ			
				СТЕРЖЕНЬ ГНУТЫЙ			
А3		20	1.090.1-1 2-5 0001-04	УС	4	4	
				СТЕРЖЕНЬ ГНУТЫЙ			
А3		21	1.090.1-1 2-5 0001-05	АН	2	2	
				СТЕРЖЕНЬ ОТДЕЛЬНЫЙ			МАССА ЕД., КГ
				ГОСТ 6727-80			
Б4		22	АС.И.14.4	Ф4ВрI L=440	16	16	0.04
Б4		23	АС.И.14.5	ПРОБКА ДЕР. 40×100 L=120	4	4	
				МАТЕРИАЛЫ			
		24	АС.И.14.1	БЕТОН ЛЕГКИЙ М150	0.87	0.87	м3
		25	АС.И.14.2	ПЛИТЫ МИНЕРАЛОВАТНЫЕ	0.20	0.20	
		26	АС.И.14.3	БРУСОК ДЕРЕВЯННЫЙ	0.004	0.004	

ПРИВЯЗКА

ИНВ №

НАЧ.МАСТ.	ОРЛОВ	
Н.КОНТР.	АЛЕКСЕЕНКО	
ГЛ.ИНЖ.М.	МАРГУЛЕЦ	
ГАП	ГАЗЕРОВ	
ГИП	АЛЕКСЕЕНКО	
ВЕД.ИНЖ	ПОПОВА	

211-1-400.87 АС.И.14

ПАНЕЛЬ СТЕНОВАЯ
1ПСО 29.16.3,5-ПТ-2
2ПСО 29.16.3,5-ПТ-2

СТАДИЯ	ЛИСТ	ЛИСТОВ
Р		1

ЦНИИЭП УЧЕБНЫХ ЗДАНИЙ

ИНВ № ПОДЛ. | ПОДПИСЬ И ДАТА | ВЗАМ.ИНВ.№

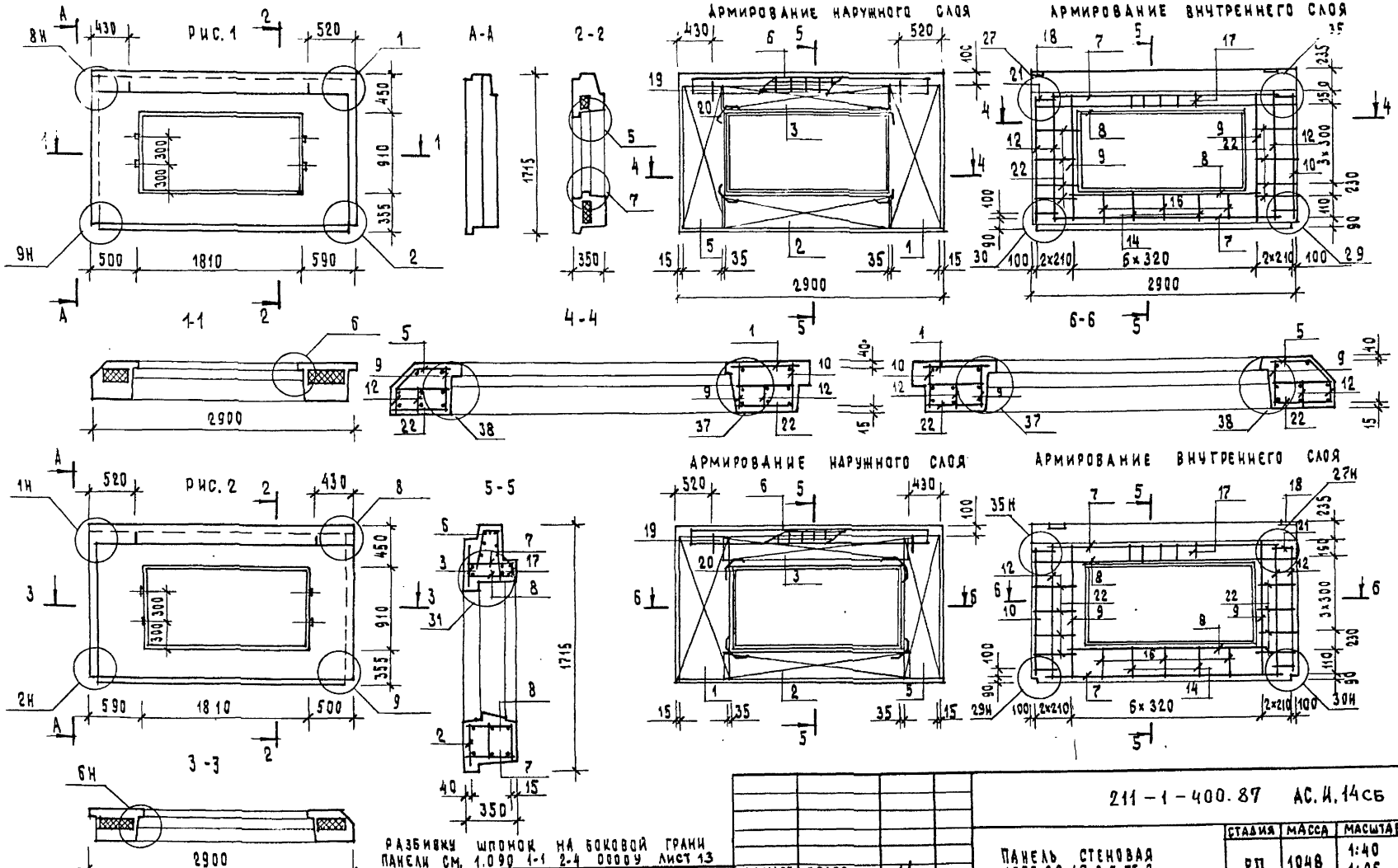

Обозначение	Наименование	Рис.	Масса ед. кг
211-1-400.87 АС.И.14	1ПСО 29.16.3,5-ПТ-2	1	1048
-01	2ПСО 29.16.3,5-ПТ-2	2	1048

Привязан

Инв. №

Нач.маст	Орлов	
Н.контр	Алексеенко	
Гл.инж.м.	Маргулец	
ГАП	Газеров	
ГИП	Алексеенко	
Вед.инж.	Попова	

211-1-400.87 АС.И.14СБ

Панель стеновая
1ПСО 29.16.3,5 ПТ-2
2ПСО 29.16.3,5 ПТ-2
Сборочный чертеж

Стадия	Масса	Масштаб
РП	1048	1:40 1:25
Лист	Листов 1	

ЦНИИЭП учебных зданий

Инв.№ подл. | Подпись и дата | Взам. инв.№

Альбом IV

Рис. 1

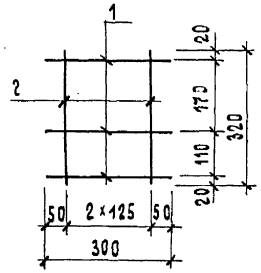

Рис. 2

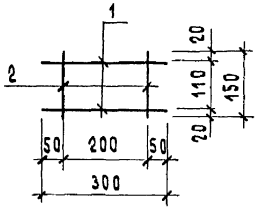

Формат	Зона	Поз.	Обозначение	Наименование	Кол. на исп. АС.И15 —	Кол. на исп. АС.И15 01	Примеч.
				Документация			
			1.090.1-1 2-5 0000 ПЗ	Пояснительная записка			
				Детали			
				Стержень отдельный			Масса ед., кг
				ГОСТ 5781-82			
Б4		1	211-1-400.87 АС.И15.1	ф 6 AIII L = 300	3		0.07
		1	АС.И15.2	ф 8 AIII L = 300		2	0.12
				ГОСТ 6727-80			
Б4		2	АС.И15.3	ф 4 Bp I L = 320	3		0.03
		2	АС.И15.4	ф 4 Bp I L = 150		2	0.01

Обозначение	Наименование	Рис.	Масса ед., кг
АС.И.15	КР 9И	1	0.30
-01	КР 28И	2	0.26

Привязан

Инв. №

Нач. маст.	Орлов	
Н. контр.	Алексеенко	
Гл. инж. м.	Маргулец	
ГАП	Газеров	
ГИП	Алексеенко	
Рук. грин.	Анофриева	

211-1-400.87 АС.И 15

Каркас плоский КР 9И, КР 28И

Стадия	Масса	Масштаб
Р	СМ ТАБЛ.	—
Лист	Листов 1	

ЦНИИЭП учебных зданий

Инв. № подл. | Подпись и дата | Взам. инв. №

Рис. 1

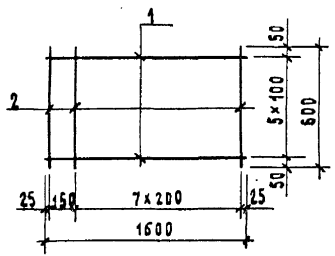

Рис. 2

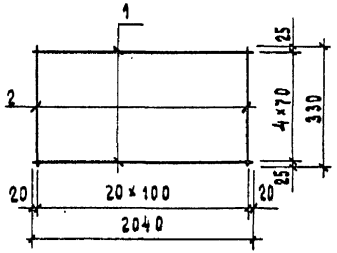

Рис. 3

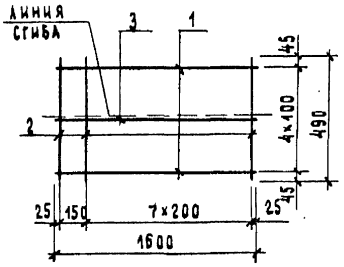

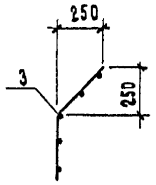

ФОРМАТ	ЗОНА	ПОЗ.	ОБОЗНАЧЕНИЕ	НАИМЕНОВАНИЕ		КОЛ. НА ИСП. АС.И.16 —	01	02	ПРИМЕЧ.
				ДОКУМЕНТАЦИЯ					
			1.090.1-1 2-5 0000 ПЗ	ПОЯСНИТЕЛЬНАЯ ЗАПИСКА					
				ДЕТАЛИ					
				СТЕРЖЕНЬ ОТДЕЛЬНЫЙ					МАССА ЕД. КГ
				ГОСТ 6727 - 80					
Б4		1	211-1-400.87 АС.И.16.1	Ф4 ВрI	L = 1600	6		4	0.16
Б4		1	АС.И.16.2	Ф4 ВрI	L = 2040		5		0.20
Б4		2	АС.И.16.3	Ф4 ВрI	L = 600	9			0.06
Б4		2	АС.И.16.4	Ф4 ВрI	L = 330		21		0.03
Б4		2	АС.И.16.5	Ф4 ВрI	L = 490			9	0.05
				ГОСТ 5781 - 82					
Б4		3	АС.И.16.6	Ф8 AIII	L = 1600			1	0.63

ОБОЗНАЧЕНИЕ	НАИМЕНОВАНИЕ	РИС	МАССА ЕД. КГ
АС.И.16	С 2И	1	1,50
-01	С 38И	2	1,63
-02	С 96И	3	1,72

ПРИВЯЗАН

ИНВ. №

НАЧ. МАСТ.	ОРЛОВ	
Н. КОНТР.	АЛЕКСЕЕНКО	
ГА. ИНЖ. М.	МАРГУЛЕЦ	
ГАП	ГАЗЕРОВ	
ГИП	АЛЕКСЕЕНКО	
РУК. ГР. ИНЖ.	АНОФРИЕВА	

211-1-400.87 АС.И.16

СЕТКА С2И, С 38И, С 96И

СТАДИЯ	МАССА	МАСШТАБ
Р	СМ. ТАБЛ.	—
ЛИСТ	ЛИСТОВ 1	

ЦНИИЭП УЧЕБНЫХ ЗДАНИЙ

ИНВ. № ПОДЛ. | ПОДПИСЬ И ДАТА | ВЗАИМ. ИНВ. №

Ведомость расхода стали на элемент, кг

Марка	Изделия арматурные: Арматура класса А-I ГОСТ 5781-82 ф8	итого	А-II ф8	ф16	итого	Ас-II ф12	итого	А-III ф8	ф10	ф14	итого	Вр-I ф4	итого	Всего	Изделия закладные: Арматура класса А-III ГОСТ 5781-82 ф12	итого	Прокат ГОСТ 103-76 -10	Всего	Общий расход
5ПС029.33.3,5-ПТ-1	0.22	0.22	1.04	4.92	5.96	6.72	6.72	29.68	2.58	6.52	38.78	32.04	32.04	83.72	0.88	0.88	0.94	1.82	85.54
6ПС029.33.3,5-ПТ-1	0.22	0.22	1.04	4.92	5.96	6.72	6.72	29.68	2.58	6.52	38.78	32.04	32.04	83.72	0.88	0.88	0.94	1.82	85.54

Формат	Зона	Поз	Обозначение	Наименование	Кол. на исп. —	Кол. на исп. 01	Примеч
				Документация			
А3			221-1- 87 АС.И.ТУ	Техническое описание			
А3			АС.И.17 СБ	Сборочный чертеж			
А3			1.090.1-1.00000У	Узлы арматурные			
				Сборочные единицы			
				сетки			
А3		1	1.090.1-1 2-5 0010-001	С2	1	1	
А3		2	1.090.1-1 2-5 0010-030	С31	1	1	
А3		3	1.090.1-1 2-5 0010-035	С36	1	1	
А3		4	1.090.1-1 2-5 0010-051	С52	1	1	
А3		5	1.090.1-1 2-5 0010-095	С96	1	1	
А3		6	1.090.1-1 2-5 0010-065	С66	2	2	
А3		7	1.090.1-1 2-5 0010-067	С68	2	2	
				каркасы плоские			
А4		8	1.090.1-1 2-5 0020-023	КР24	5	5	
А4		9	1.090.1-1 2-5 0020	КР1	2	2	
А4		10	1.090.1-1 2-5 0020-018	КР19	1	1	
А4		12	1.090.1-1 2-5 0020-020	КР21	3	3	
А4		13	1.090.1-1 2-5 0020-006	КР7	2	2	

Формат	Зона	Поз	Обозначение	Наименование	Кол.		Примеч
А4		17	1.090.1-1 2-5 0020-034	КО35	2	2	
				изделие закладное			
А4		18	1.090.1-1 2-5 0030	МН	2	2	
				петля строповочная			
А4		19	1.090.1-1 2-5 0040-03	СПЧ	2	2	
				детали			
				стержень гнутый			
А3		20	1.090.1-1 2-5 0001-04	ЧС	4	4	
А3		21	1.090.1-1 2-5 0001-05	АН	6	6	
				стержень отдельный			масса ед., кг
				ГОСТ 6727-80			
Б4		22	211-1-400.87 АС.И.17.1	ф4 Вр-I L=440	20	20	0.04
Б4		23	АС.И.17.2	ф4 Вр-I L=2760	10	10	0.25
Б4		26	АС.И.17.3	пробка дер 40х100 L=120	4	4	
				материалы:			
Бч		27	АС.И.17.4	бетон легкий М150	2.99	2.99	м³
Бч		28	АС.И.17.5	плиты минераловатные	0.85	0.85	
Бч		29	АС.И.17.6	брусок деревянный	0.004	0.004	

Привязан

Инв. №

Нач. маст	Орлов	
Н. контр.	Алексеенко	
Гл. инж. м.	Маргулец	
ГАП	Газеров	
ГИП	Алексеенко	
Инж.	Коноводченко	

211-1-400.87 АС.И.17.

Панель стеновая
5ПС0 29.33.3.5-ПТ-1
6ПС0 29.33.3.5-ПТ-1

Стадия	Лист	Листов
Р		1

ЦНИИЭП учебных зданий

Инв. № подл. | Подпись и дата | Взам. инв. №

Рис. 1

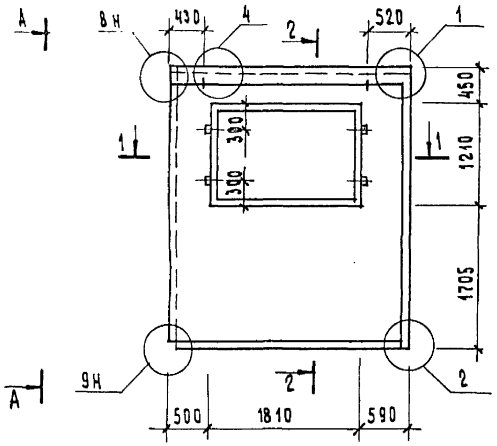

А-А

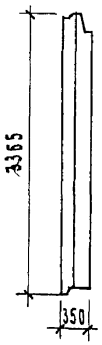

2-2

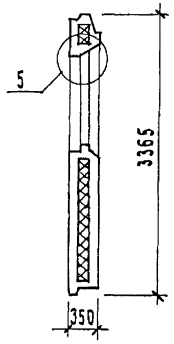

Рис. 2

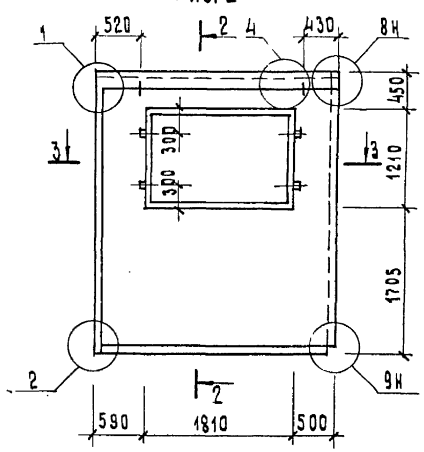

1-1

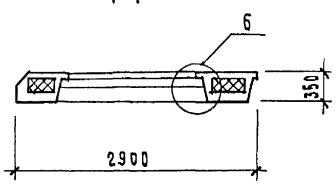

3-3

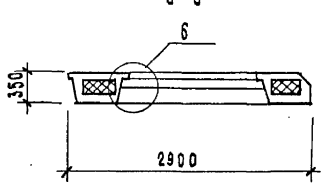

Обозначение	Наименование	Рис.	Масса ед., кг
	5ПСО 29.33.3,5-ПТ-1	1,3,4	3588
	6ПСО 29.33.3,5-ПТ-1	2,5,6	3588

Разбивку шпонок на боковой грани панели см. 1.090.1-1.2-40000у лист 13

АС.и.17 СБ

Нач. маст.	Орлов	
Н.контр.	Алексеенко	
Гл.инж.м.	Маргулец	
ГАП	Газеров	
ГИП	Алексеенко	
Инж.	Коноводченко	

Панель стеновая
5ПСО 29.33.3,5-ПТ-1
6ПСО 29.33.3,5-ПТ-1
Сборочный чертеж

Стадия	Масса	Масштаб
Р	3588	1:50 1:25
Лист 1	Листов 2	

ЦНИИЭП учебных зданий

Привязан

Инв. №

Инв. № подл. | Подпись и дата | Взам. инв. №

Рис. 3
Армирование наружного слоя

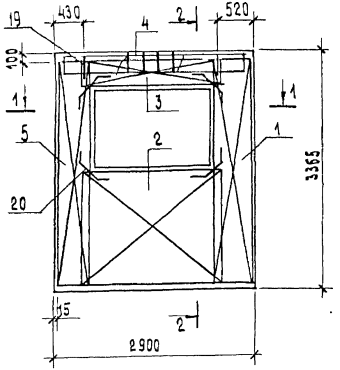

Рис. 4
Армирование внутреннего слоя

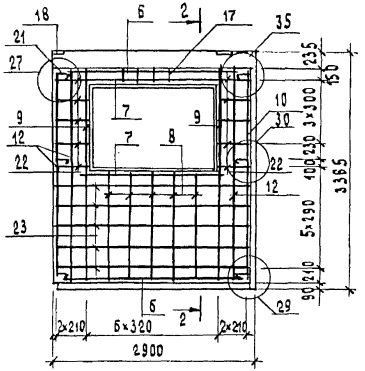

2-2.

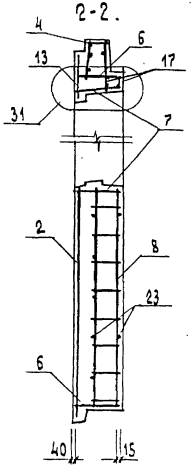

Рис. 5
Армирование наружного слоя

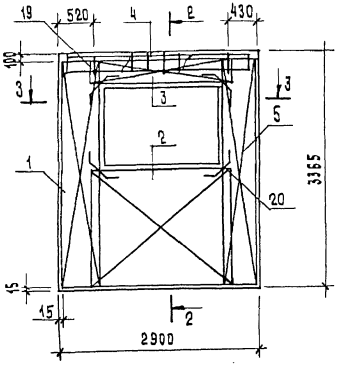

Рис. 6
Армирование внутреннего слоя

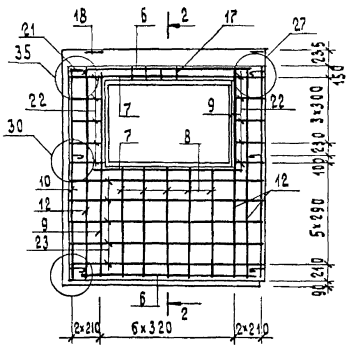

1-1 М 1:25

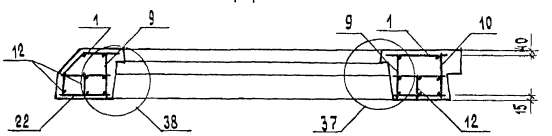

3-3 М 1:25

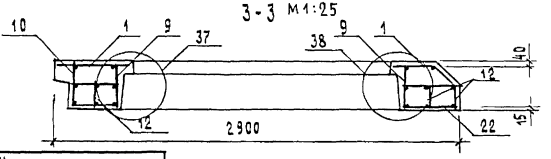

Инв.№ подл. | Подпись и дата | Взам. инв.№

Привязан			
Инв.№			

Альбом IV

Рис.1

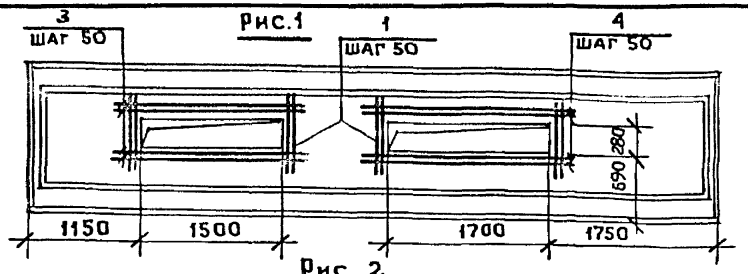

Рис. 2

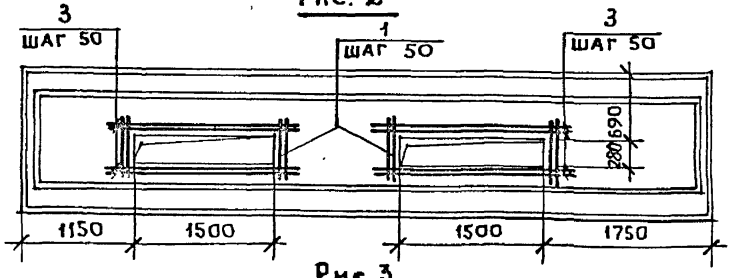

Рис.3

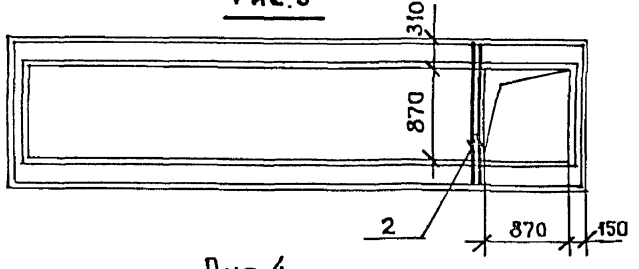

Рис.4

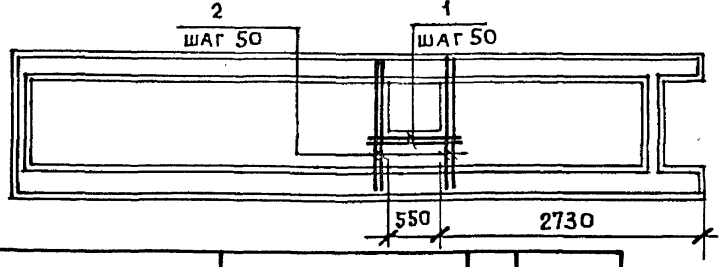

Формат	Зона	Поз.	Обозначение	Наименование	Кол. на испол. —	01	02	03	Примечание
				Документация					
			1.090.1-1 5-1 0000 ПЗ	Техническое описание	✕	✕	✕	✕	
			1.090.1-1 5-1 0000 У	Узлы	✕	✕	✕	✕	
				Сборочные единицы					
				Плиты перекрытий					
			1.090.1-1 5-1 5000 СБ-04	ПР 72.15-6АтVт	1	1			
			-02	ПР 60.15-6АтVт			1		
			7000 СБ-04	ПР 72.15-6АтVт-3				1	
				Детали					
		1	10.013.780	ф10АIII ГОСТ 5781-82, ℓ=780	8	8		2	
		2	10.013.1470	ф10АIII ГОСТ 5781-82, ℓ=1470			2	4	
		3	10.013.2000	ф10АIII ГОСТ 5781-82, ℓ=2000	4	8			
		4	10.013.2200	ф10АIII ГОСТ 5781-82, ℓ=2000	4				

Ведомость расхода стали на дополнительные арматурные изделия

Марка элемента	Изделия арматурные: Арматура кл. AIII, ГОСТ 5781-82, ф10	Всего:
ПР72.15-6АтVт-4	14.22	14.22
ПР72.15-6АтVт-5	13.72	13.72
ПР60.15-6АтVт-4	1.82	1.82
ПР72.15-6АтVт-6	2.78	2.78

Обозначение	Марка	Рис.	Масса
211-1-400.87 АС.И18	ПР72.15-6АтVт-4	1	3.095
-01	ПР72.15-6АтVт-5	2	3.095
-02	ПР60.15-6АтVт-4	3	2.595
-03	ПР72.15-6АтVт-6	4	3.075

Привязан:

Инв. №

Нач. АМ-2	Орлов	
Н. контр.	Алексеенко	
Гл. инж.	Маргулец	
ГАП	Газеров	
ГИП	Алексеенко	
Инженер	Медведская	

211-1-400.87 АС.И18

Плиты перекрытий ПР72.15-6АтVт-4; ПР72.15-6АтVт-5; ПР60.15-6АтVт-4; ПР72.15-6АтVт-6

Стадия	Масса	Масштаб
Р.П.	см. табл.	

Лист | Листов 1

ЦНИИЭП учебных зданий

Инв. № подл. | Подпись и дата | Взам. инв. №

Альбом IV

Рис.1

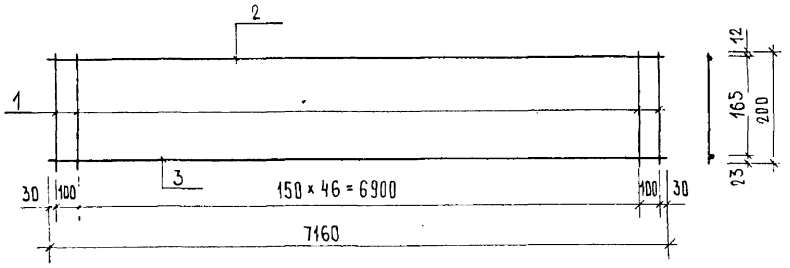

Рис.2

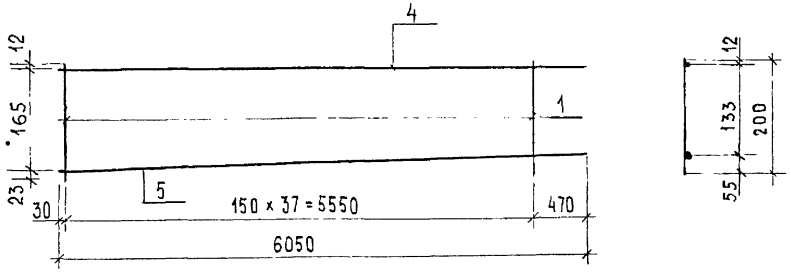

Рис.3

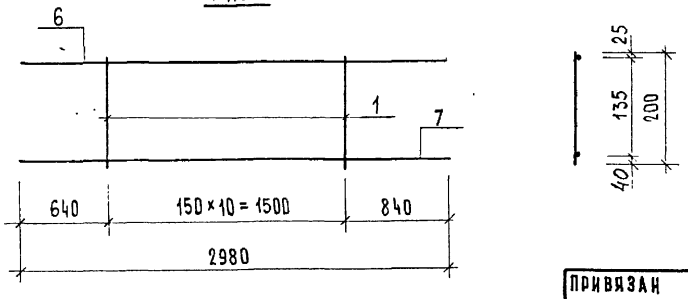

ФОРМАТ	ЗОНА	ПОЗ.	Обозначение	Наименование	Кол. на испол. АС.И —	01	02	Примеч.
				Документация				
			211-1-400.87 АС.И. ТУ	Технические условия	X	X	X	
				Детали				
				Стержень отдельный ГОСТ 5781-82				
Б4		1	211-1-400.87 АС.И.19.1	ф 6 AI, L=200	49	38	11	0.04 кг
Б4		2	АС.И.19.2	ф 12 AI, L=7160	1			6.36 кг
Б4		3	АС.И.19.3	ф 22 AIII, L=7160	1			21.36 кг
Б4		4	АС.И.19.4	ф 12 AI, L=6050		1		5.37 кг
Б4		5	АС.И.19.5	ф 18 AIII, L=6050		1		12.09 кг
Б4		6	АС.И.19.6	ф 12 AI, L=2980			1	2.65 кг
Б4		7	АС.И.19.7	ф 12 AIII, L=2980			1	2.65 кг

Обозначение	Марка	Рис.	Масса, кг
211-1-400.87 АС.И.19	КР1	1	29.68
-01	КР2	2	18.98
-02	КР3	3	5.74

Нач. маст.	Орлов	
Н. контр.	Алексеенко	
Гл. инж. м.	Маргулец	
ГАП	Газеров	
ГИП	Алексеенко	
Ст. инж.	Симакина	

Привязан

Инв. №

211-1-400.87 АС.И.19

Плоские каркасы КР1 ÷ КР3

Стадия	Масса	Масштаб
Р	см. табл.	1:50
Лист	Листов 1	

ЦНИИЭП учебных зданий

Инв. № подл. | Подпись и дата | Взам. инв. №

Альбом IV

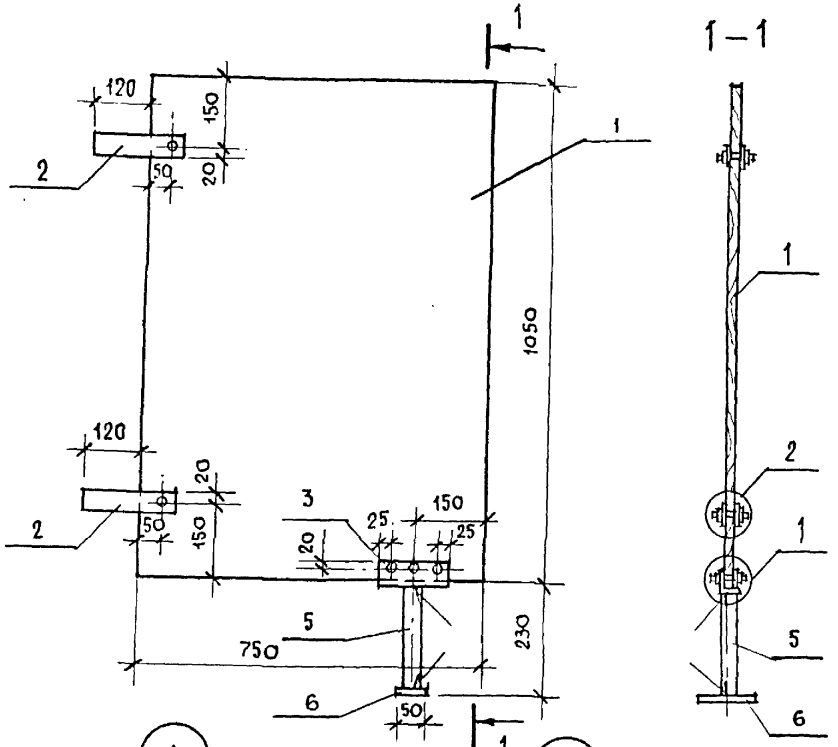

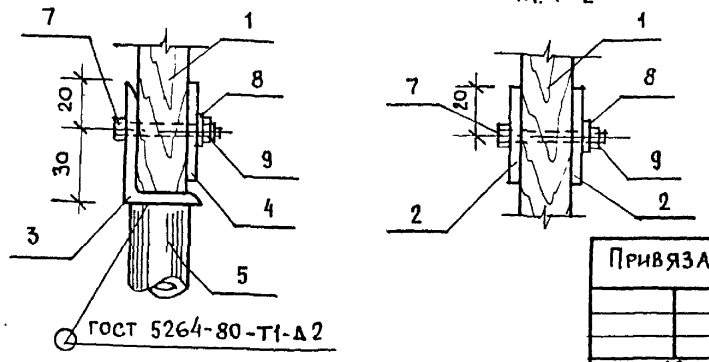

Формат	Зона	Поз.	Обозначение	Наименование	Кол.	Примечан
				Детали		
БЧ		1	211-1-400.87 АС.И.20.1	Столярная плита ГОСТ 13715-78		
				1050×750 δ=22	1	
БЧ		2	211-1-400.87 АС.И.20.2	Полоса $\frac{4\times40\ \text{ГОСТ}\ 103-76^*}{\text{ВСт.3кп2 ГОСТ}\ 535-79^*}$		
				ℓ = 200	4	
БЧ		3	211-1-400.87 АС.И.20.3	Уголок $\frac{50\times32\times4\ \text{ГОСТ}\ 8510-72^*}{\text{ВСт.3кп2 ГОСТ}\ 535-79^*}$		
				ℓ = 150	1	
БЧ		4	211-1-400.87 АС.И.20.4	Полоса $\frac{4\times40\ \text{ГОСТ}\ 103-76^*}{\text{ВСт.3кп2 ГОСТ}\ 535-79}$		
				ℓ = 150	1	
БЧ		5	211-1-400.87 АС.И.20.5	Труба 20×2,8 ГОСТ 3262-75		
				ℓ = 216	1	
БЧ		6	211-1-400.87 АС.И.20.6	Полоса $\frac{10\times50\ \text{ГОСТ}\ 103-76^*}{\text{ВСт.3кп2 ГОСТ}\ 535-79^*}$		
				ℓ = 120	1	
				Стандартные изделия		
		7		Болт М6×40 ГОСТ 7798-70*	5	
		8		Шайба М6 ГОСТ 11371-78*	5	
		9		Гайка М6 ГОСТ 5915-70*	5	

Взам. инв. № | Подпись и дата | Инв. № подл.

Привязан

Инв. №

Нач. АМ-2	Орлов	
Н. контр.	Алексеенко	
Гл. инж.	Маргулец	
ГАП	Газеров	
ГИП	Алексеенко	
Инженер	Поберезовск	

211-1-400.87 АС.И.20

Экран санузла ИЭС-1

Стадия	Масса	Масштаб
Р	—	1:10 1:2
Лист	Листов 1	

ЦНИИЭП учебных зданий

Альбом IV

Формат	Зона	Поз.	Обозначение	Наименование	Кол.	Примечание
				Документация		
А3			1.136.5-19 00.00003	Технические условия		
А3			1.136.5-19 11.000СБ	Узлы		
				Детали		
				Брус деревянный		
				ГОСТ 24454-80		
Б4		1	211-1-400.87 АС.И.21.1	2085×94×55	2	0.0216м³
Б4		2	АС.И.21.2	1474×94×55	2	0.0152м³
Б4		3	АС.И.21.3	1970×55×28	4	
Б4		4	АС.И.21.4	1970×30×12	4	
Б4		5	АС.И.21.5	473×55×28	2	
Б4		6	АС.И.21.6	683×55×28	2	
Б4		7	АС.И.21.7	523×30×12	2	
Б4		8	АС.И.21.8	723×30×12	2	
Б4		13	АС.И.21.9	1995×40×13	1	
Б4		14	АС.И.21.10	1965×40×13	1	
				Сталь тонколистовая		
				ГОСТ 19904-74		
		9	АС.И.21.11	584×2020 δ=0.5	2	
		10	АС.И.21.12	794×2020 δ=0.5	2	
		11	211-1-400.87 АС.И.21.13	310×2179 δ=0.5	2	
		12	АС.И.21.14	310×1570 δ=0.5	2	
				Стандартные изделия		
		16	АС.И.21.15	Закрыватель дверной		
				ЗД-1 ГОСТ 5091-78	1	
		17	АС.И.21.16	Ручка РС-250 ГОСТ 5087-80	1	
		18	АС.И.21.17	Ручка РС-100 ГОСТ 5087-80	1	
		19	АС.И.21.18	Замок ЗС3 ГОСТ 5089-80	1	
		20	АС.И.21.19	Петля ПН3-130, ГОСТ 5088-78	4	
		21	АС.И.21.20	Скрепки ГОСТ 5091-78		
		22	АС.И.21.21	Шпингалет ШП ГОСТ 5090-78	1	
				Шурупы ГОСТ 1144-80		
				1-6×30		
				1-4×40		
				1-4×30		
				1-3×30		
				Материалы		
		15	АС.И.21.22	Бруски 28×55 (заполнение)		
				ℓ - произвольно		
		23	АС.И.21.23	Плита волокнистая		
				Ст-500 δ=5мм ГОСТ 4598-86		
		24	АС.И.21.24	Плита волокнистая		
				мягкая М-12 δ=12 мм		
				ГОСТ 4598-86		

Привязан

Инв.№

Инв.№ подл. | Подпись и дата | Взам.инв.№

Привязан

Инв.№

Инв.№ подл. | Подпись и дата | Взам.инв.№

Нач.маст.	Орлов	
Н.контр.	Алексеенко	
Гл.инж.м.	Маргулец	
ГАП	Газеров	
ГИП	Алексеенко	
Инженер	Медведская	

211-1-400.87 АС.И 21

Дверь служебная

ИДС 21-15 ГУ

Стадия	Лист	Листов
Р	1	2

ЦНИИЭП учебных зданий

211-1-400.87 АС.И. 21

Лист 2

Альбом IV

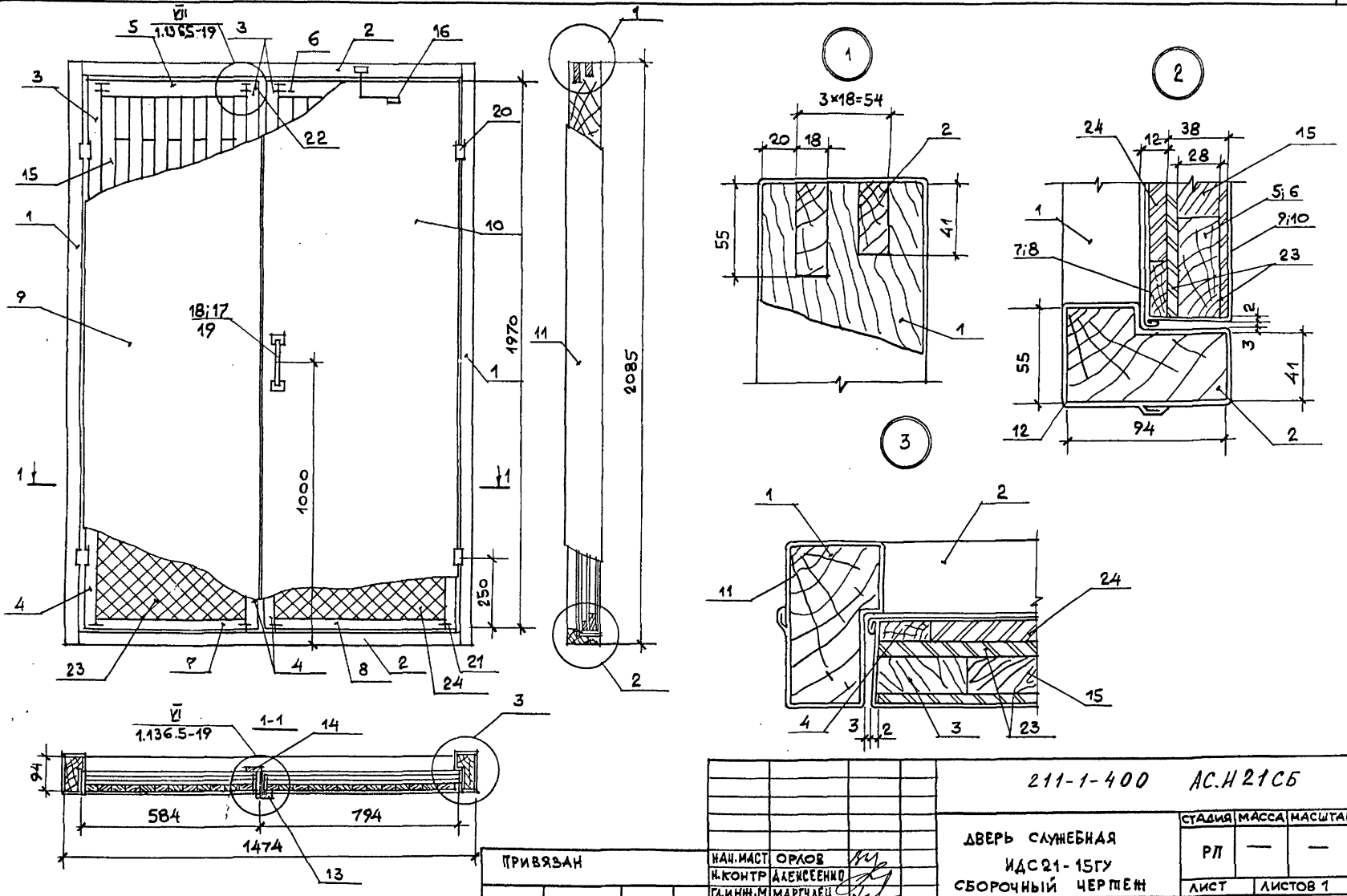

ПРИВЯЗАН		НАЧ.МАСТ	ОРЛОВ	211-1-400	АС.И21СБ
		Н.КОНТР	АЛЕКСЕЕНКО	ДВЕРЬ СЛУЖЕБНАЯ ИДС21-15ГУ СБОРОЧНЫЙ ЧЕРТЕЖ	СТАДИЯ: РП; МАССА: —; МАСШТАБ: —
		ГЛ.ИНЖ.М	МАРГУЛЕЦ		ЛИСТ; ЛИСТОВ 1
		ГАП	ГАЗЕРОВ		ЦНИИЭП УЧЕБНЫХ ЗДАНИЙ
		ГИП	АЛЕКСЕЕНКО		
ИНВ.№		ИНЖЕНЕР	МЕДВЕДСКАЯ		

ИНВ.№ ПОДЛ. | ПОДПИСЬ И ДАТА | ВЗАМ.ИН.№

Схема шахты лифта

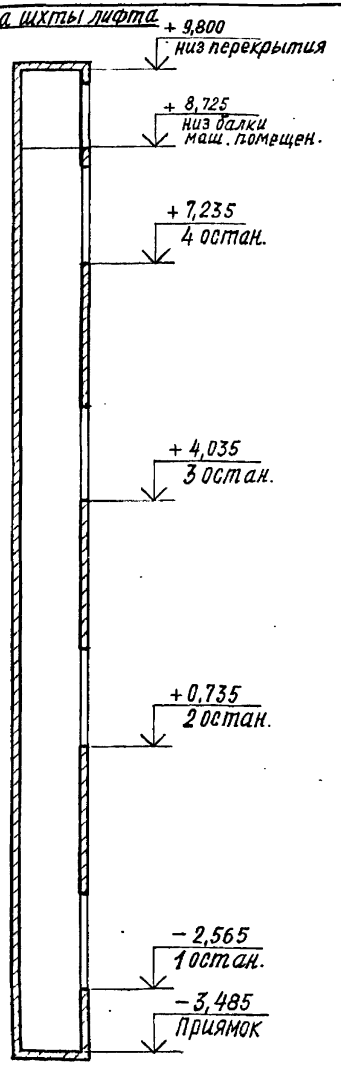

Шахта лифта выполняется из сборных железобетонных блоков по серии 1.289.1-3, вып. 2.

СВЕДЕНИЯ ДЛЯ ЗАКАЗА ЛИФТА

Наименование, адрес и телефон заказчика		
Реквизиты грузополучателя (почтовые, телеграфные, отгрузочные)		
Назначение здания, в котором устанавливается лифт, его почтовый адрес		
Назначение лифта	грузовой	
Грузоподъемность лифта в кгс, скорость, м/сек	100 кгс, 0,5 м/сек	
Высота подъема кабины, в м (от нижней до верхней остановки)	9,8 м	
Размеры кабины (ширина, глубина, высота) в мм	900х650х1000 мм	
Требуется ли выход из кабины в две противоположные стороны	нет	
Количество дверей шахты	шесть	в т.ч. две для машинного помещения
Число остановок кабины	четыре	
Отметки основных этажей (выход и входы из здания) – для пассажирских лифтов	–	
Напряжение сети, питающей лифт (220 или 380 в)		
Система управления		см. АТ-6.00-003 раз. П, т. параметров
Этаж, с которого предусматривается управление грузовым лифтом (только при наружном кнопочном управлении)		то же
Управление пассажирскими лифтами: (одиночное, парное, групповое)	–	
Число заказываемых лифтов одинаковой характеристики	один	
Расположение шахты лифта (внутри здания, вне здания, в лестничной клетке)	внутри здания	
Желательный срок поставки лифта (год, квартал)		

Привязан	Нач. АПМ	Орлов	
	Н. контр.	Алексеенко	
	Гл. инж. м.	Моргулец	
	ГАП	Газеров	
	ГИП	Алексеенко	
Инв. N	Ст. инж.	Колесников	

211-1-400.87 АС.И.22

Чертеж-заказ на изготовление лифта

СТАДИЯ	ЛИСТ	ЛИСТОВ
РП		1

ЦНИИЭП учебных зданий

Инв. № подл. | Подпись и дата | Взам. инв. №

Альбом IV

Рис. 1

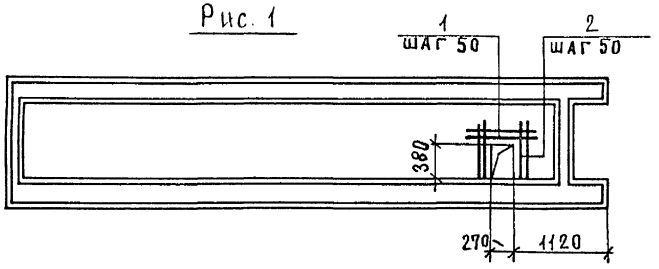

Рис. 2

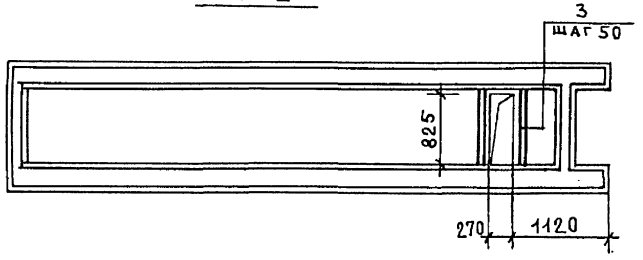

Рис. 3

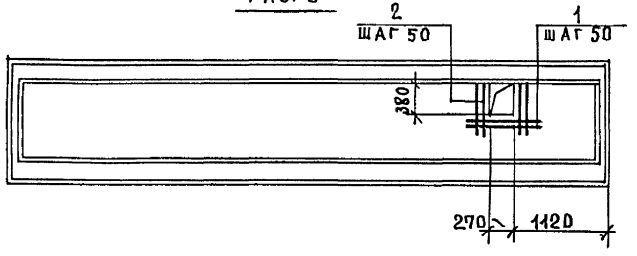

Формат	Зона	Поз.	Обозначение	Наименование	Кол. на исп. —	Кол. на исп. 01	Кол. на исп. 02	Примечание
				Документация				
			1.090.1-1 5-1 0000	Техническое описание				
			1.090.1-1 5-1 0000 У	Узлы				
				Сборочные единицы				
				Плиты перекрытий				
			1.090.1-1 5-1 7000СБ-04	ПР 72.15-6АтVт-3	1	1		
			5000СБ-04	ПР 72.15-6АтVт			1	
				Детали				
Б.Ч.		1	211-1-400.87 АС.И.23	ф10AIII ГОСТ 5781-82, ℓ=670	2		2	
Б.Ч.		2	211-1-400.87 АС.И.23	ф10AIII ГОСТ 5781-82, ℓ=780	4		4	
Б.Ч.		3	211-1-400.87 АС.И.23	ф10AIII ГОСТ 5781-82, ℓ=1225		4		

Марка элемента	Изделия арматурные: Арматура кл AIII ГОСТ 5781-82 ф10	Всего:
пр.72.15-6АтVт-9	2.76	2.76
пр.72.15-6АтVт-7	3.04	3.04
пр.72.15-6АтVт-8	2.76	2.76

Обозначение	Марка	Рис.	Масса
211-1-400.87 АС.И	пр 72.15-6АтVт-9	1	3.075
-01	пр 72.15-6АтVт-7	2	3.075
-02	пр 72.15-6АтVт-8	3	3.095

Привязан:

Инв. №

Нач. АМ-2	Орлов	
Н. контр.	Алексеенко	
Гл. инж.	Маргулец	
ГАП	Газеров	
ГИП	Алексеенко	
Инженер.	Поберезовск.	

211-1-400.87 АС.И.23

Плиты перекрытий ПР72.15-6АтVт-7; ПР72.15-6АтVт-8 ПР72.15-6АтVт-9

Стадия	Масса	Масштаб
Р.П	см. табл.	

Лист | Листов 1

ЦНИИЭП учебных зданий

Инв. № подл. | Подпись и дата | Взам. инв. №

gost.e-ecolog.ru