ГОСКОМИТЕТ ПО ГРАЖДАНСКОМУ СТРОИТЕЛЬСТВУ И АРХИТЕКТУРЕ ПРИ ГОССТРОЕ СССР

ЦНИИЭП ЖИЛИЩА

СЕРИЯ 81 · ЖИЛЫЕ ДОМА ИЗ КРУПНЫХ ЛЕГКОБЕТОННЫХ БЛОКОВ

ТИПОВОЙ ПРОЕКТ 113-81-1/1.2

ДОМ 5-ЭТАЖНЫЙ 8-СЕКЦИОННЫЙ 96-КВАРТИРНЫЙ

ЧАСТЬ 03 · ВОДОПРОВОД, КАНАЛИЗАЦИЯ, ГАЗОПРОВОД НИЖЕ ОТМ. 0.00

МОСКВА · 1981 г.

gost.e-ecolog.ru

Лист.	Наименование.	Примечание.
1	Общие данные (начало).	
2	Общие данные (продолжение).	
3	Общие данные (продолжение).	
4	Лист привязки. План подполья. (Фундамент ленточный. Свайное основание). Системы В1, Т3, Т4.	
5	Лист привязки. План подполья. (Фундамент ленточный. Свайное основание). Системы Г1, К1.	
6	План подполья в осях 1-7. (Фундамент ленточный. Свайное основание). Системы В1, Т3, Т4.	
7	План подполья в осях 7-17. (Фундамент ленточный. Свайное основание). Системы В1, Т3, Т4.	
8	План подполья в осях 18-28. (Фундамент ленточный. Свайное основание). Системы В1, Т3, Т4.	
9	План подполья в осях 28-34. (Фундамент ленточный. Свайное основание). Системы В1, Т3, Т4.	
10	Подполье в осях 1-17. (Фундамент ленточный. Свайное основание). Схемы систем В1, Т3, Т4.	
11	Подполье в осях 18-34. (Фундамент ленточный. Свайное основание). Схемы систем В1, Т3, Т4.	
12	План подполья в осях 1-7. (Фундамент ленточный. Свайное основание). Системы К1, К2.	
13	План подполья в осях 7-17. (Фундамент ленточный. Свайное основание). Системы К1, К2.	

Лист.	Наименование.	Примечание.
14	План подполья в осях 18-28. (Фундамент ленточный. Свайное основание). Системы К1, К2.	
15	План подполья в осях 28-34. (Фундамент ленточный. Свайное основание). Системы К1, К2.	
16	Подполье. (Фундамент ленточный. Свайное основание). Схемы систем К1.	
17	Подполье. (Фундамент ленточный. Свайное основание). Схемы систем К2. Монтажные разрезы.	

Привязкой принято:

Выпуск канализации - в сторону оси „А".
в сторону оси „Г".

Привязка настоящего типового проекта выполнена в соответствии с действующими нормами и правилами

Гл. инженер проекта / /
19 г.

Настоящий проект выполнен в соответствии с действующими нормами и правилами

Гл. инженер проекта: / Золотова/
1981 г.

Инв. N подл. | Подпись и дата | Взам. инв. N | Гл. арх. пр. | Пацкин | ЭО | УС | Петренко | Старик

Инв. N			
Рук. отд.	Раковщик		
Гл. инж. отд.	Оцеп		
Гл. спец.	Гомберг		
Гл. инж. пр.	Золотова		
Провер.	Золотова		

Привязан

113-81-1/1.2 ч. 03.

Дом 5-этажный 8-секционный 96-квартирный

Стадия	Лист	Листов
Р	1	17

Общие данные (начало)

ЦНИИЭП жилища г. Москва.

18061-04 2.

1. Данная часть проекта разработана для жилого дома с учетом вариантов конструктивных решений:
   а) фундамент ленточный;
   б) свайное основание.
2. В проекте приняты следующие технические решения:
   а) прокладка транзитных магистралей водоснабжения (холодного, горячего и циркуляции) по подполью с непосредственным присоединением к ним стояков;
   б) выпуск внутренних водостоков - открытый на отмостку здания;
   в) выпуски канализации в двух вариантах:
   1) в сторону оси „А"; 2) в сторону оси „Г".
3. Спецификация данной части проекта не учитывает магистрали, расположенные в подполье.
4. Длина канализационных выпусков от наружной стены до колодца условно принята равной по 5,0 м и учтена в спецификации.
5. При привязке проекта необходимо:
   а) определить, применительно к схемам наружных сетей, места вводов холодного и горячего водоснабжения, места выпусков канализации.
   Вводы могут быть запроектированы со стороны любого фасада.
   б) определить диаметры магистральных трубопроводов, типы и местоположение опор и компенсаторов, тип изоляции, расстояния до канализационных колодцев, их отметки и нанести принятые решения на листы 4; 5.
   в) составить спецификации на магистральные трубопроводы и канализационные выпуски и дополнить спецификации на листах 4; 5.
6. Монтаж систем водоснабжения, канализации и водостока производить в соответствии со СНиП III-28-75.
7. Изоляцию подводок к стоякам холодного и горячего водоснабжения производить изделиями из минеральной ваты с покровным слоем из лакостеклоткани по пергамину, толщина изоляции 30 мм.
8. Открытый выпуск водостока в месте пересечения с наружной стеной изолировать минеральной ватой слоем не менее 50 мм с заделкой отверстия с обеих сторон стены цементным раствором.

Взам. инв. N | Подпись и дата | Инв. N подл.

Привязан

Инв. N

ЦНИИЭП жилища г. Москва

Гл. спец.	Гомберг	
Гл. инж. пр.	Золотова	
Проверил	Золотова	

Общие данные (продолжение).

113-81-1/1.2 ч. 03

Лист 2

Спецификация систем В1,Т3,Т4,К1,К2,Г1 ниже 0.000 (фундаменты ленточные. Свайное основание).

Марка поз.	Обозначение.	Наименование.	Кол	Масса ед.кг.	Примечание.
		Водопровод.			
		Вентиль запорный муфтовый латунный 1Е исполн.			
	ГОСТ 9086-74*	ф 15	16		
		ф 20	14		
		Вентиль запорный муфтовый чугунный 4Е исполнение ф 25	28		
	ГОСТ 18161-72*	Поливочный кран в нише 4Е исполнение ф 25	6		
	ГОСТ 18161-72*	Трубопровод из водогазопроводных оцинкованных труб по ГОСТ 3262-75*			
		Ц-Р-15х2,5**	40/32		м
		Ц-Р-20х2,5**	62/62		м
		Ц-Р-25х2,8**	84/60		м
		Горячее водоснабжение.			
		Вентиль запорный муфтовый			
	ГОСТ 9086-74*	латун. 3Е исполнение ф 15	16		
		ф 20	24		
		Вентиль запорный муфтовый			
	ГОСТ 9086-74*	латун. 3Е исполнение ф 25	20		
		Трубопровод из водогазопроводных оцинк. труб по ГОСТ 3262-75*			

Марка поз.	Обозначение.	Наименование.	Кол.	Масса ед.кг.	Примечание.
		Ц-Р-15х2,5**	40/32		м
		Ц-Р-20х2,5**	112/112		м
		Ц-Р-25х2,8**	40/40		м
		Канализация.			
		Трубопровод из чугун. канализ. труб по ГОСТ 6942.3-69*-Б ф 50	46		м
		ф 100	290		м
		на выпусках ф 100	20		м
		Трап чугунный эмалированный ф 100	8		
	ГОСТ 1811-73				
	ГОСТ 10704-76; 503-71*	Заглушка ст. сварная ф 100	28		
		Водосток.			
		Вентиль запорный муфтовый латунный 1Е исполнение ф 15	4		
	ГОСТ 9086-74*				
	ГОСТ 1255-67; 12837-67	Фланцевое соединение ф 80	8		
		Трубопровод из водогазопроводных труб по ГОСТ 3262-75* 15х2,5	16		м
		Трубопровод из стальных труб по ГОСТ 10704-76, 89х2,8.	34		м
		Газопровод.			
		Газовый ввод из стальных труб по ГОСТ 8732-78 ф 38х3,0	8		

** В числителе - общее количество труб, в знаменателе - количество труб, подлежащих изоляции.

Привязан

Инв.№

Взам.инв.№ | Подпись и дата | Инв.№ подл.

ЦНИИЭП жилища г. Москва	Гл.спец.	Гомберг	
	Гл.инж.пр.	Золотова	
	Проверил	Золотова	

Общие данные (продолжение).

113-81-1/1.2 ч.03

Лист 3

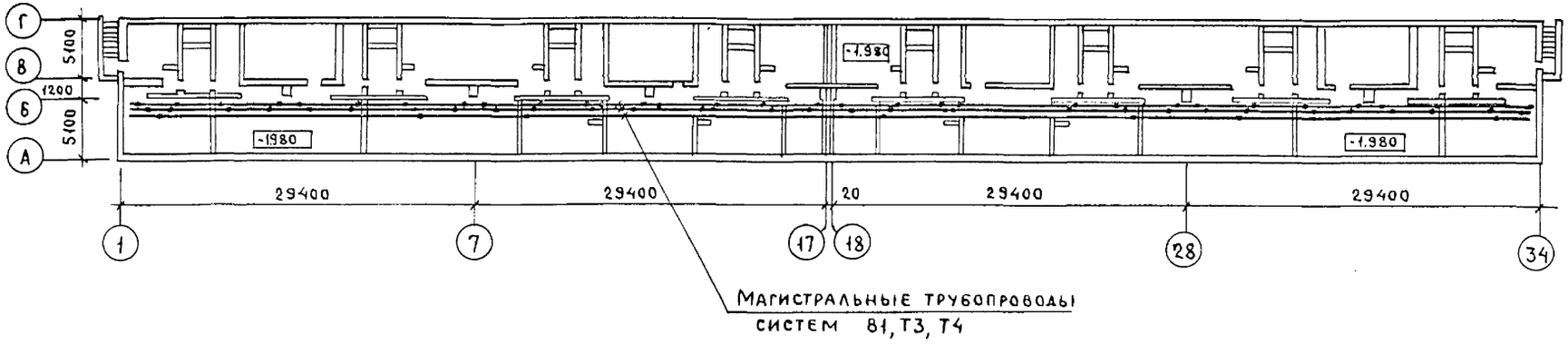

Марка поз.	Обозначение	Наименование	Колич.	Масса ед. кг.	Примечания

Согласовано

Взам. инв. N

Подпись и дата

Инв. N подл.

Привязан

Инв. N

ЦНИИЭП жилища г. Москва

Гл. спец.	Гомберг	
Гл. инж. пр.	Золотова	
Провер.	Золотова	

Лист привязки. План подполья. (Фундамент ленточный. Свайное основание). Системы В1, Т3, Т4.

113-81-1/1.2 ч. 03

Лист 4

18061-04 5

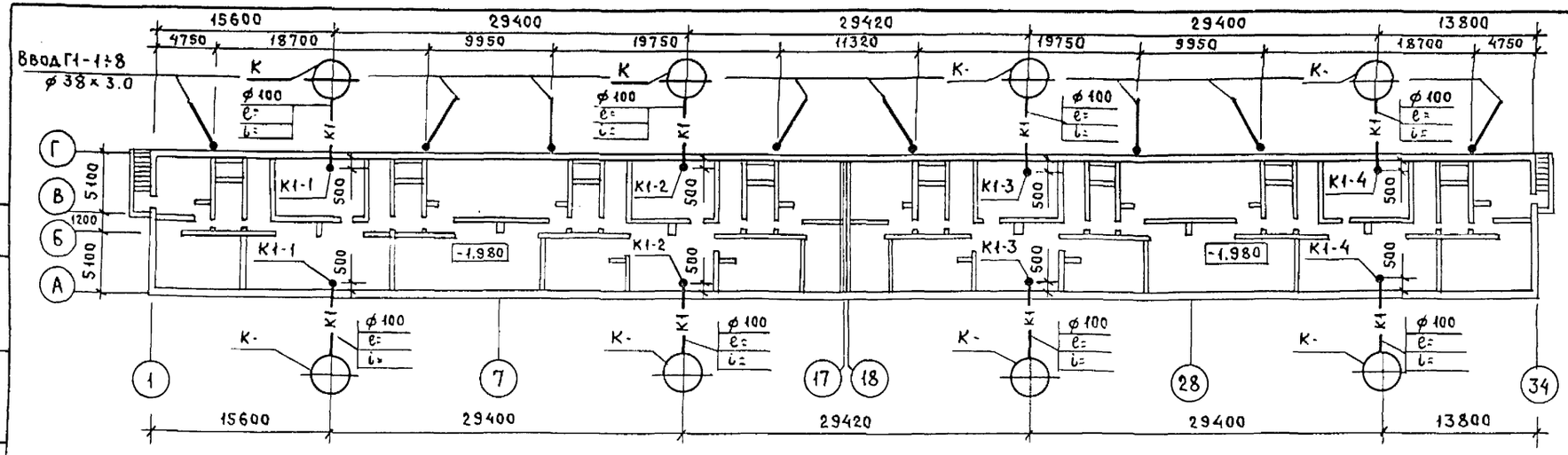

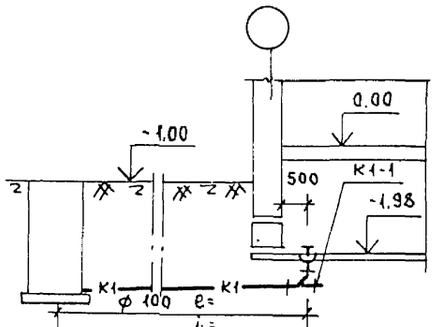

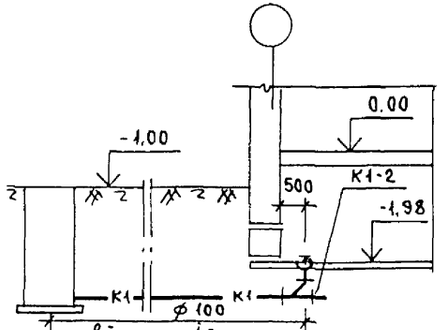

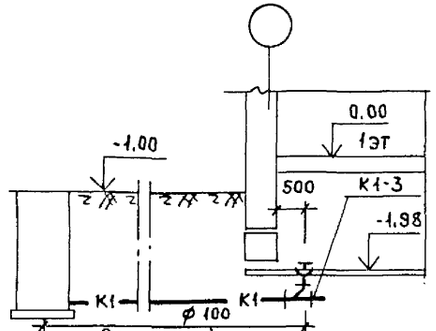

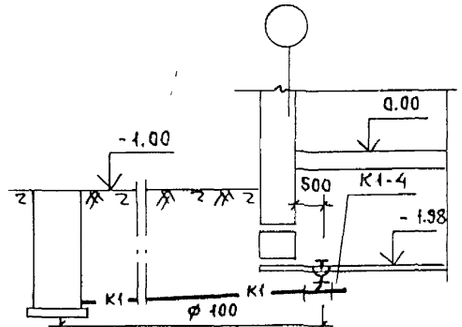

Отметки пола или поверхности земли	
Отметки лотка трубы	
Расстояния	

Марка поз.	Обозначение.	Наименование.	Колич.	Масса ед. кг.	Примечания.

Привязан

Инв. N

Взам. инв. N | Подпись и дата

ЦНИИЭП жилища г. Москва

Гл. спец.	Гомберг	
Гл. инж. пр.	Золотова	
Проверил	Золотова	

Лист привязки. План подполья. (Фундамент ленточный. Свайное основание). Системы Г1, К1.

113-81-1/1.2 ч. 03

Лист 5

18061-04 6

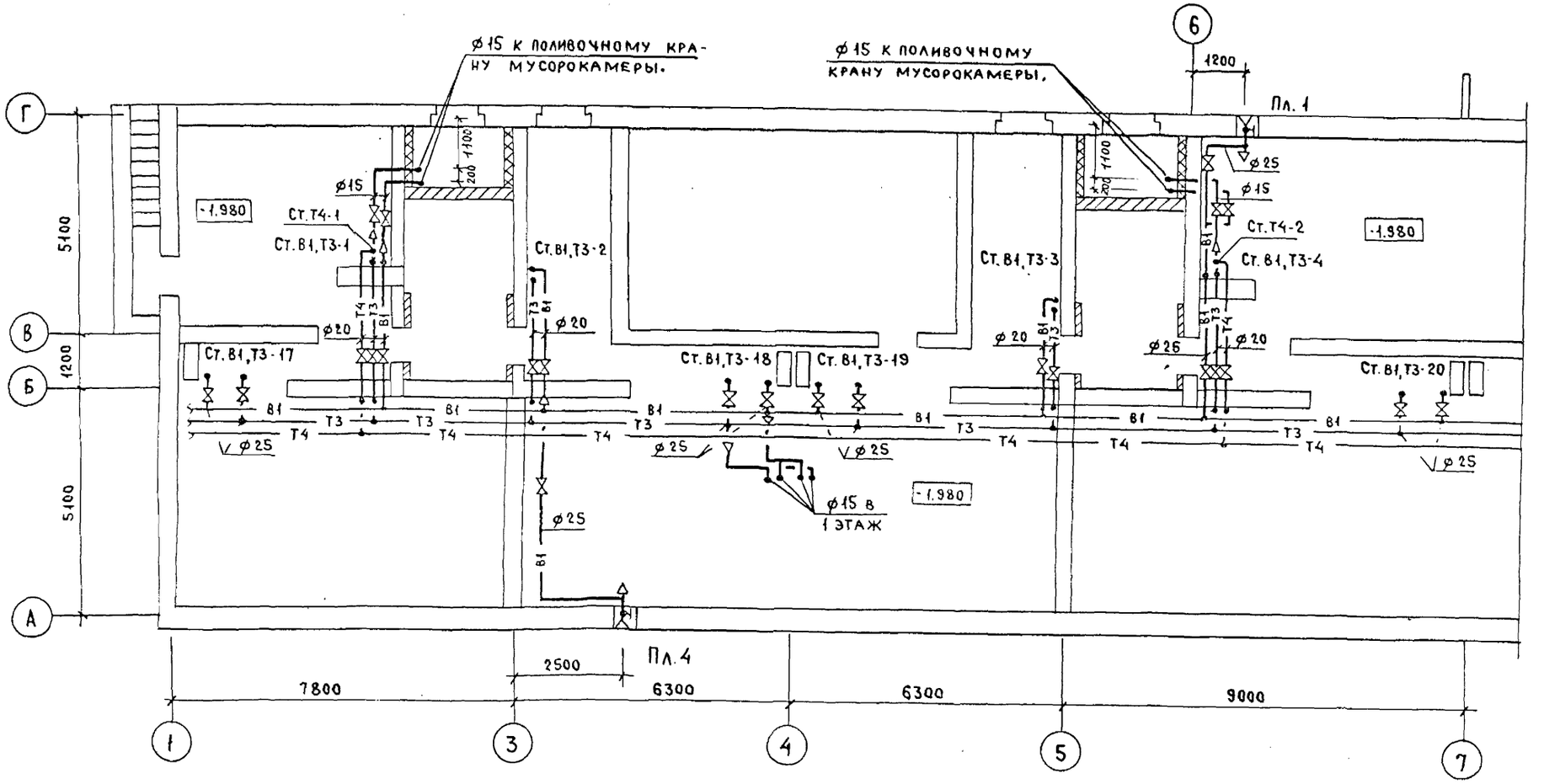

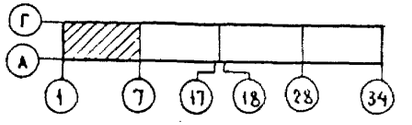

Согласовано

Взам. инв. N | Подпись и дата | Инв. N подл.

Привязан

Инв. N

ЦНИИЭП жилища г. Москва

Гл. спец.	Гомберг	
Гл. инж. пр.	Золотова	
Проверил	Золотова	

План подполья в осях 1-7. (Фундамент ленточный. Свайное основание). Системы В1, Т3, Т4.

113-81-1/1.2 ч. 03

Лист 6

18061-04 7

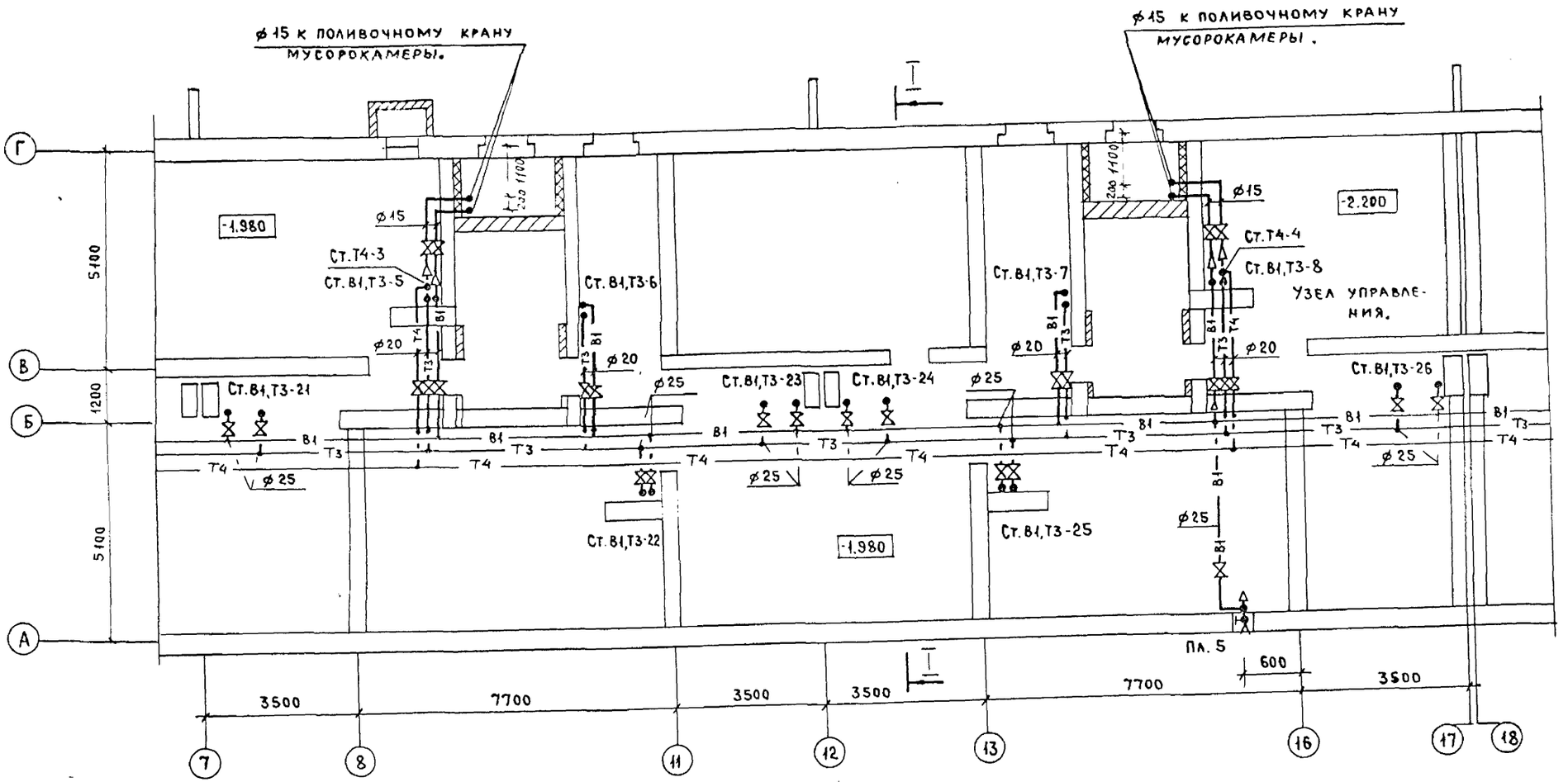

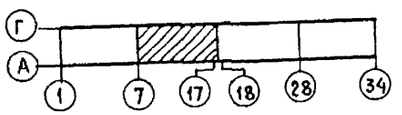

Привязан

Инв. N

Инв. N подл. | Подпись и дата | Взам. инв. N

ЦНИИЭП жилища г. Москва

Гл. спец.	Гомберг	
Гл. инж. пр.	Золотова	
Проверил	Золотова	

План подполья в осях 7-17. (Фундамент ленточный. Свайное основание). Системы В1, Т3, Т4.

113-81-1/1.2 Ч. 03

Лист 7

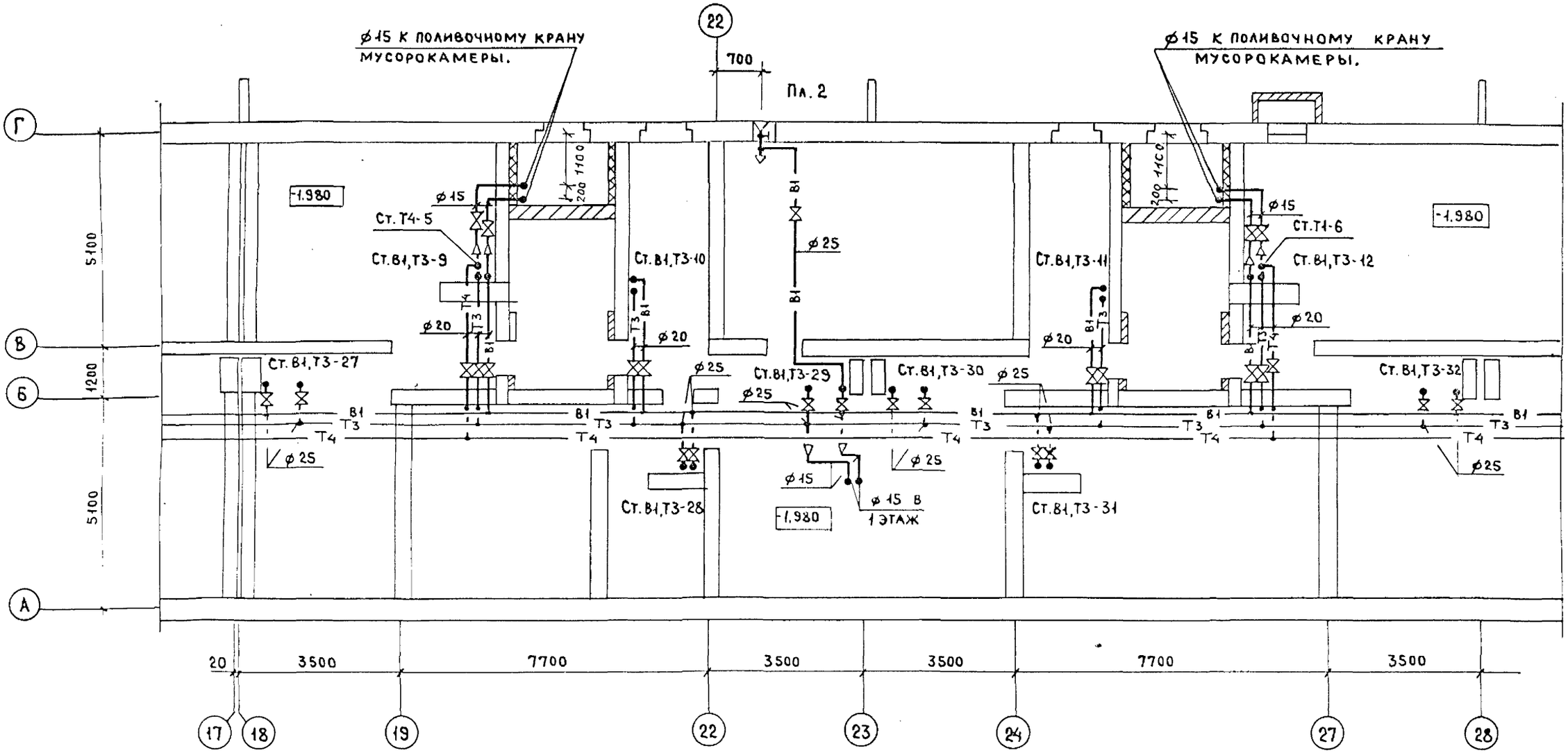

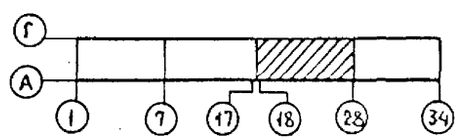

Привязан

Инв. N подл. | Подпись и дата | Взам. инв. N

Инв. N

ЦНИИЭП жилища г. Москва	Гл. спец. Гомберг	План подполья в осях 18-28 /фундамент ленточный/. Свайное основание/. Системы В1, Т3, Т4.
	Гл. инж. пр. Золотова	
	Проверил Золотова	

113-81-1/1.2 ч. 03

Лист 8

18061-04 9

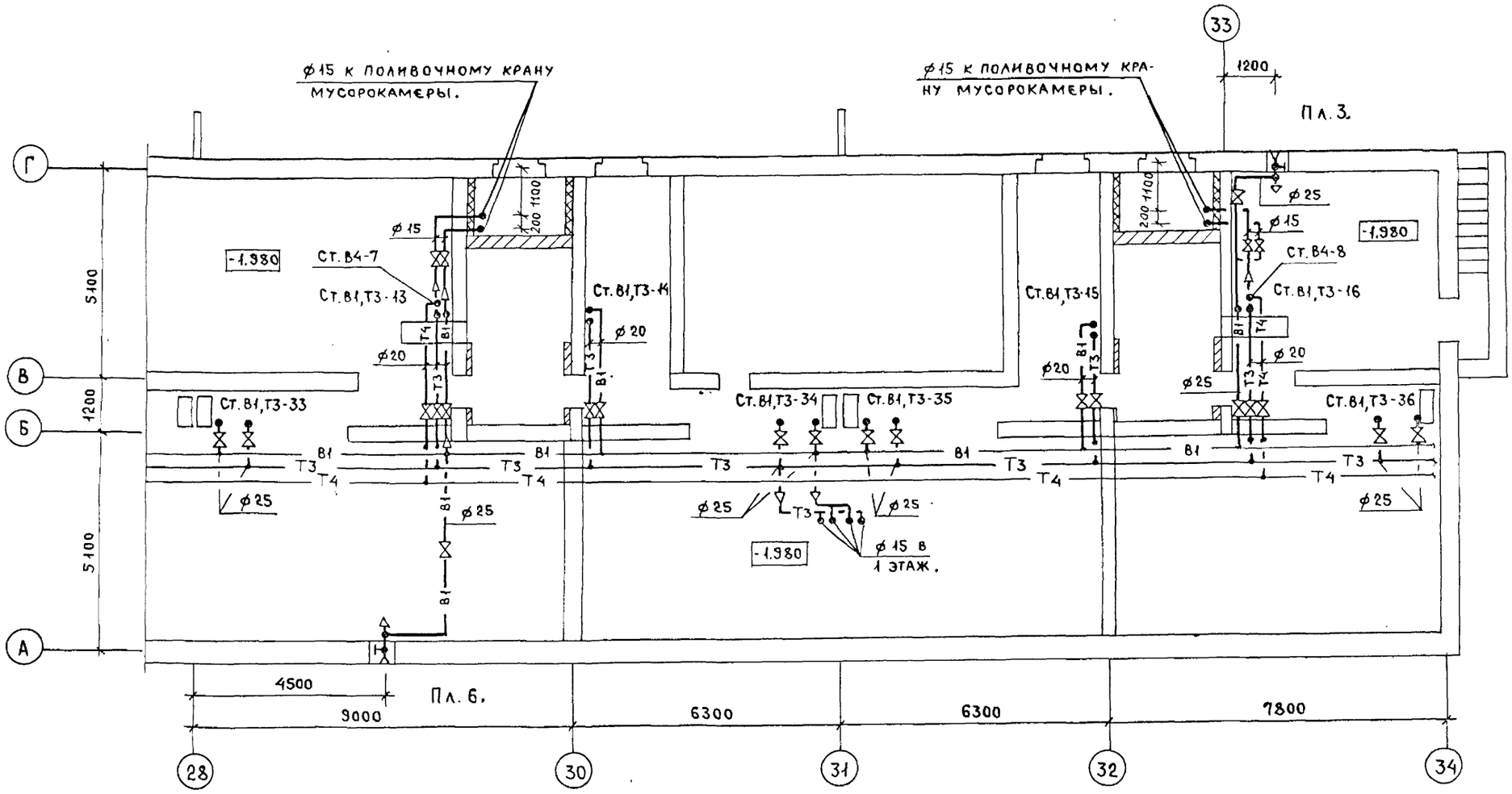

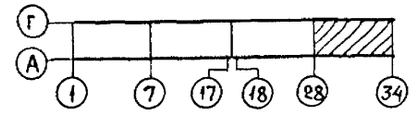

Привязан

Инв. N

Инв. N подл. | Подпись и дата | Взам. инв. N

ЦНИИЭП жилища г. Москва

Гл.спец.	Гомберг	
Гл.инж.пр.	Золотова	
Проверил	Золотова	

План подполья в осях 28-34. (Фундамент ленточный. Свайное основание). Системы В1, Т3, Т4.

113-81-1/1.2 ч. 03

Лист 9

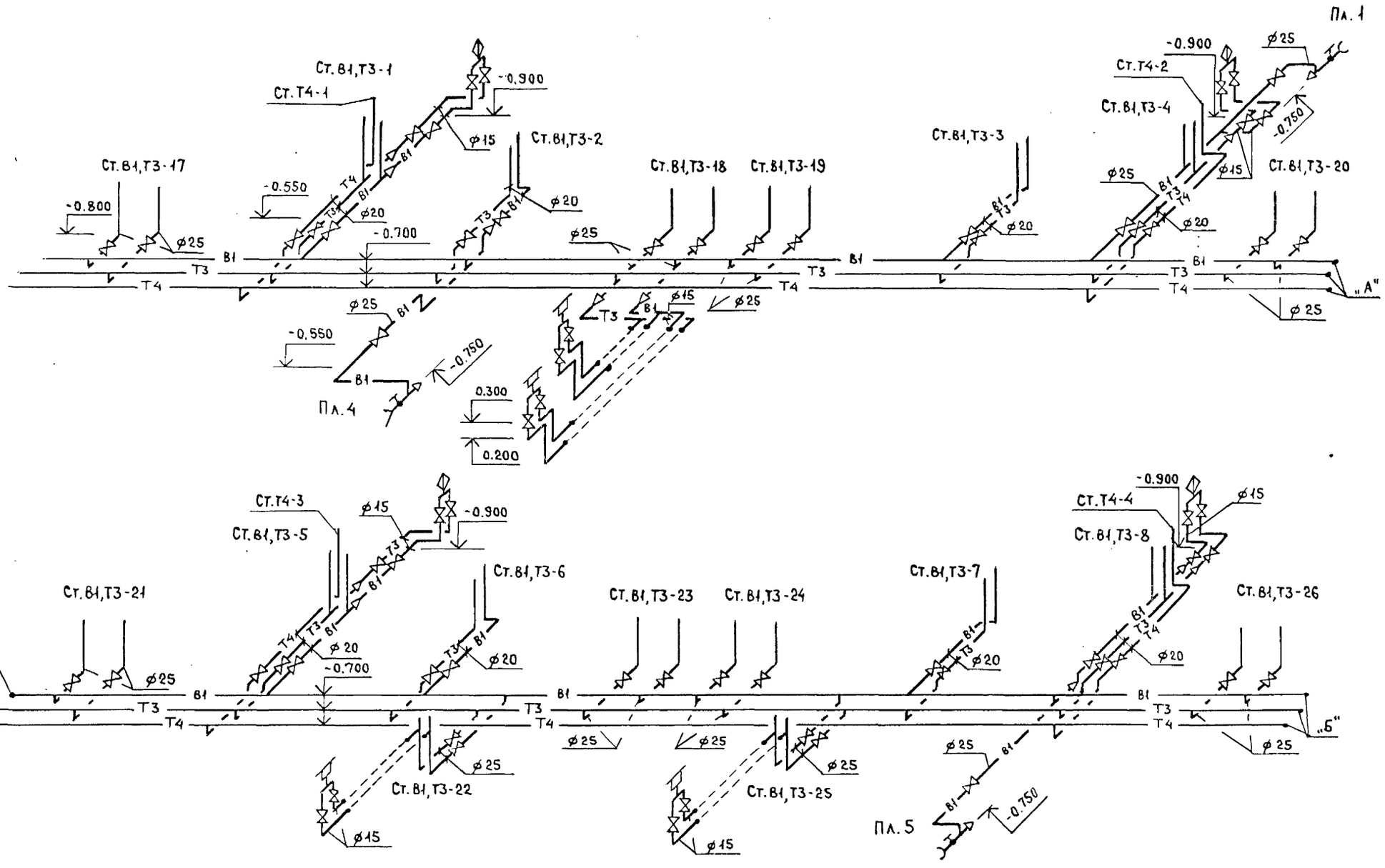

Согласовано

Инв. № подл. | Подпись и дата | Взам. инв. №

Привязан

Инв. №

ЦНИИЭП жилища г. Москва

Гл. спец.	Гомберг	
Гл. инж. пр.	Золотова	
Проверил	Золотова	

Подполье в осях 1-17. (Фундамент ленточный. Свайное основание). Схемы систем В1, Т3, Т4.

113-81-1/1.2 ч. 03

Лист 10

18061-04 11

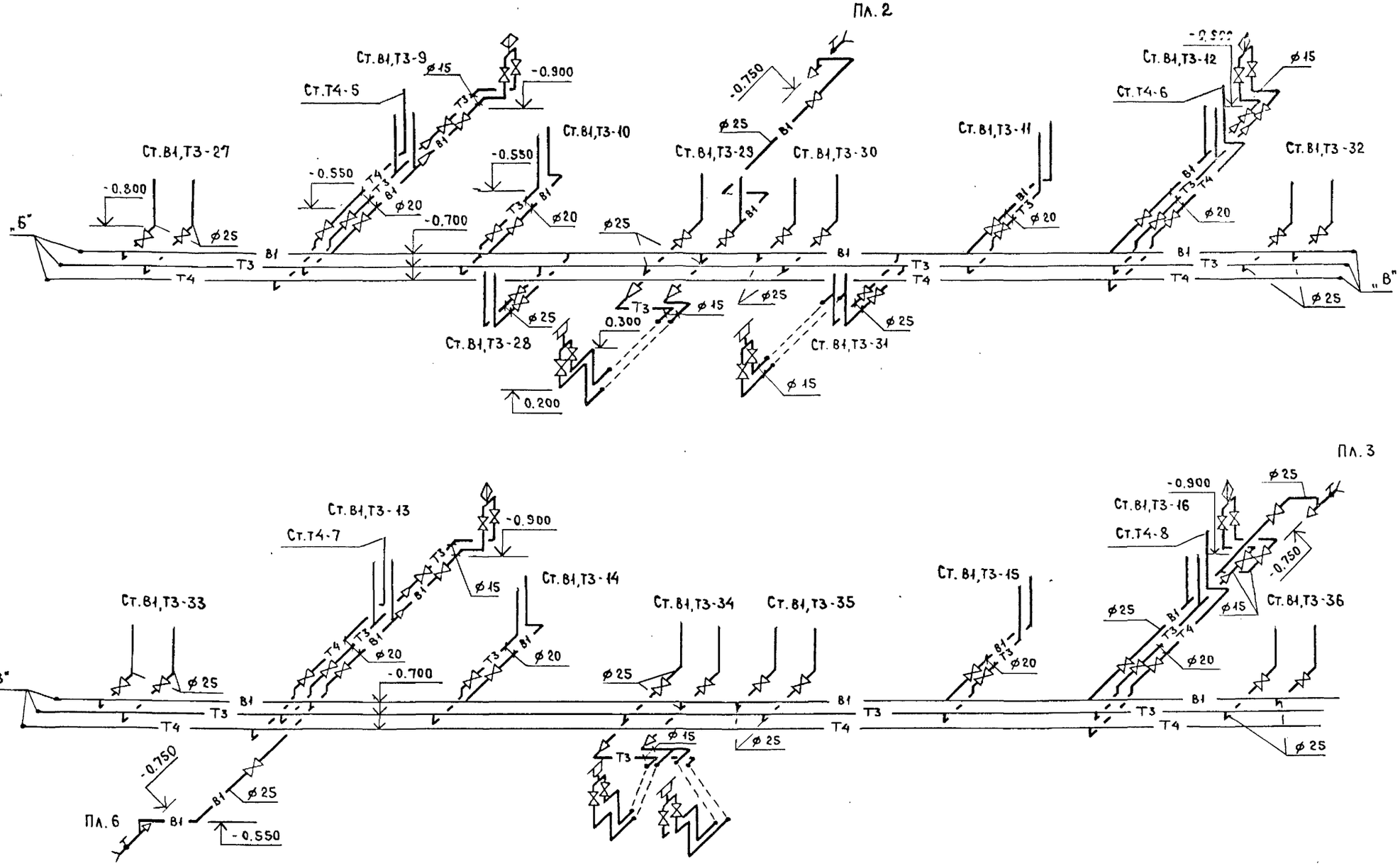

Взам. инв. N | Подпись и дата | Инв. N подл.

Привязан

Инв. N

ЦНИИЭП жилища г. Москва

Гл. спец.	Гомберг	
Гл. инж. пр.	Золотова	
Проверил	Золотова	

Подполье в осях 18-34. (Фундамент ленточный. Свайное основание). Схемы систем В1, Т3, Т4.

113-81-1/1.2 ч. 03

Лист 11

18061-04 11

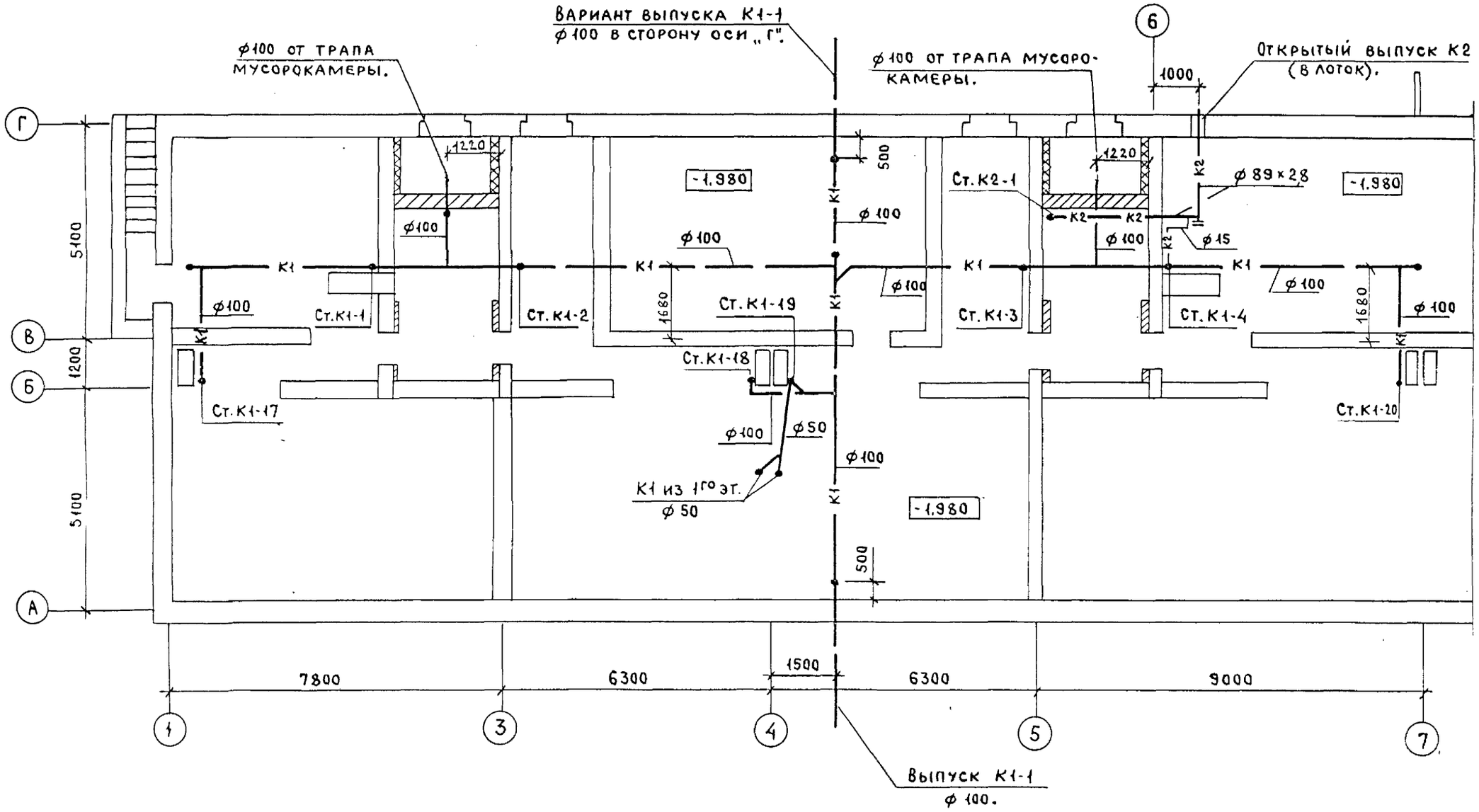

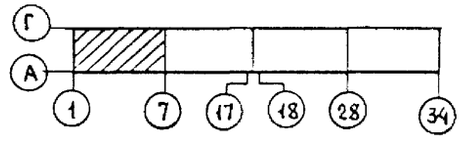

Согласовано

Взам.инв.н

Подпись и дата

Инв.н подл.

Привязан

Инв.н

ЦНИИЭП жилища г. Москва

Гл.спец.	Гомберг	
Гл.инж.пр	Золотова	
Проверил	Золотова	

План подполья в осях 1-7. (Фундамент ленточный. Свайное основание). Системы К1, К2.

113-81-1/1.2 ч.03

Лист 12

18061-04 13

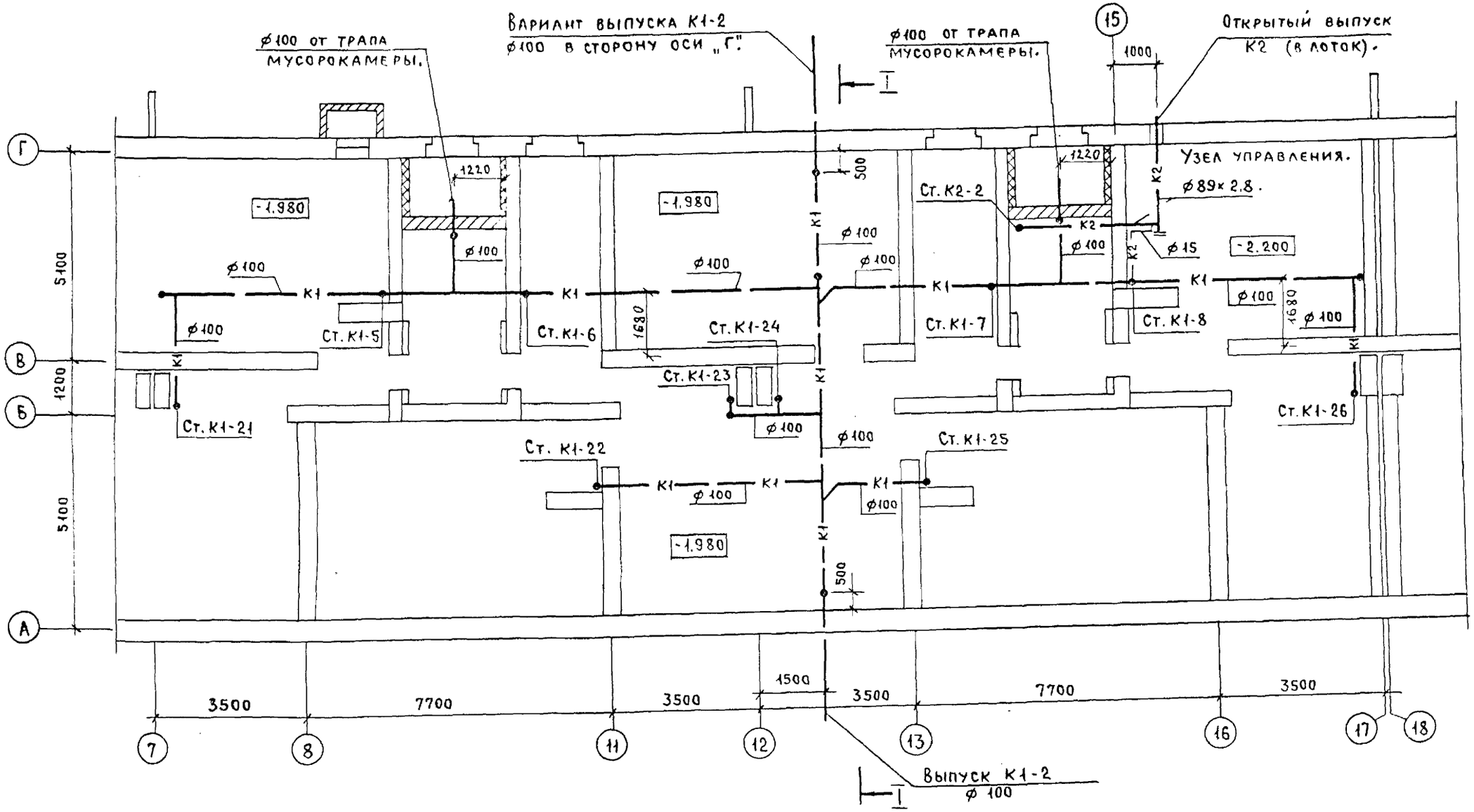

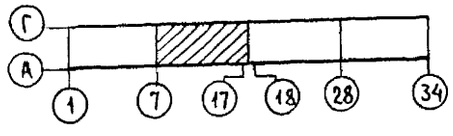

Привязан

Инв. N

Инв. N подл. | Подпись и дата | Взам. инв. N

ЦНИИЭП жилища г. Москва

Гл.спец.	Гомберг	
Гл.инж.пр.	Золотова	
Проверил	Золотова	

План подполья в осях 7-17. (Фундамент ленточный. Свайное основание). Системы К1, К2.

113-81-1/1.2 ч. 03

Лист 13

18061-04 14

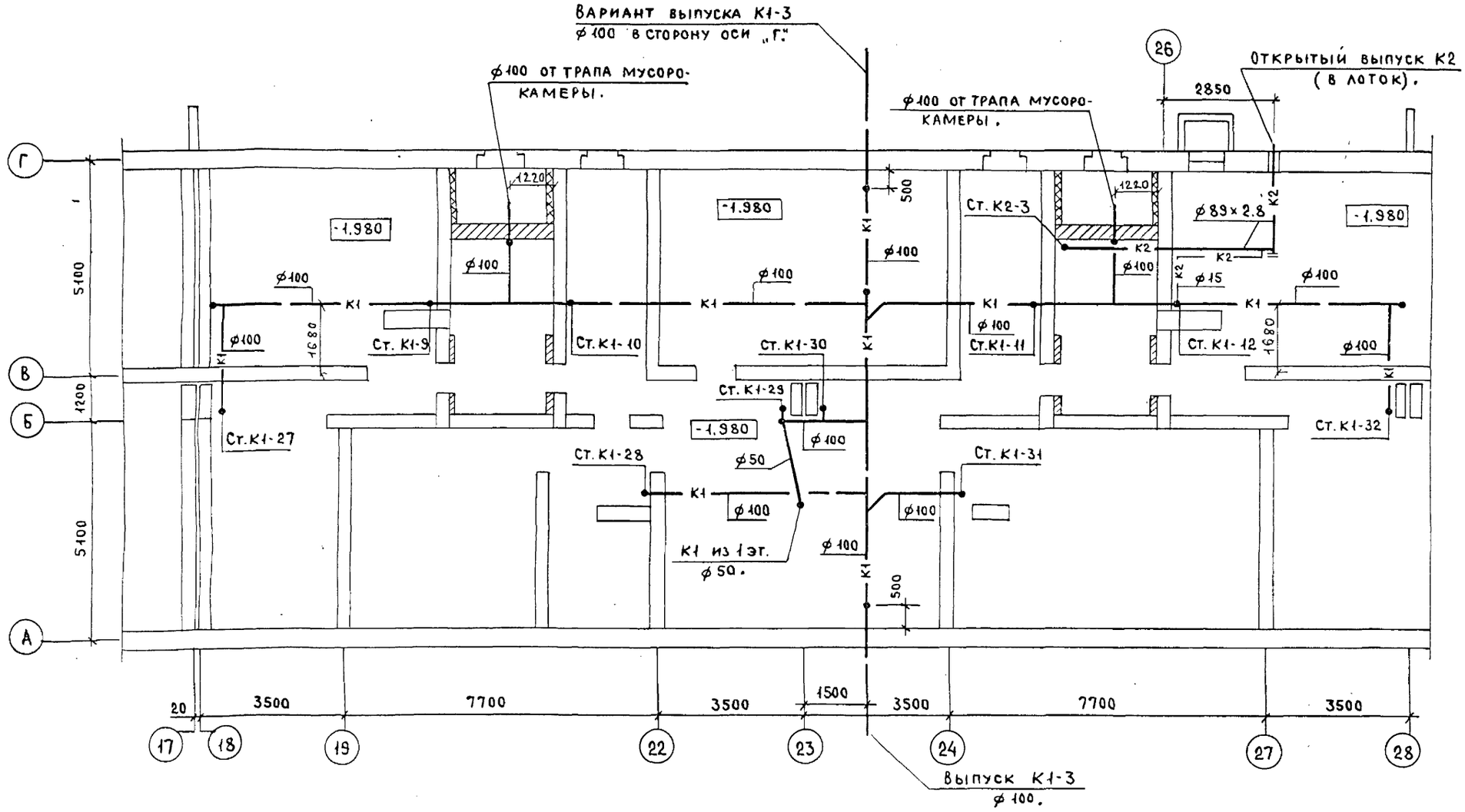

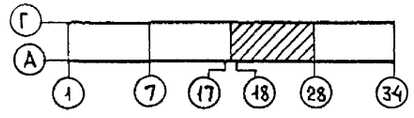

Привязан

Инв. N

Инв. N подл. | Подпись и дата | Взам. инв. N

ЦНИИЭП жилища г. Москва	Гл. спец. Гомберг	План подполья в осях 18-28. (Фундамент ленточный. Свайное основание). Системы К1, К2.
	Гл. инж. пр. Золотова	
	Проверил Золотова	

113-81-1/1.2 ч. 03

Лист 14

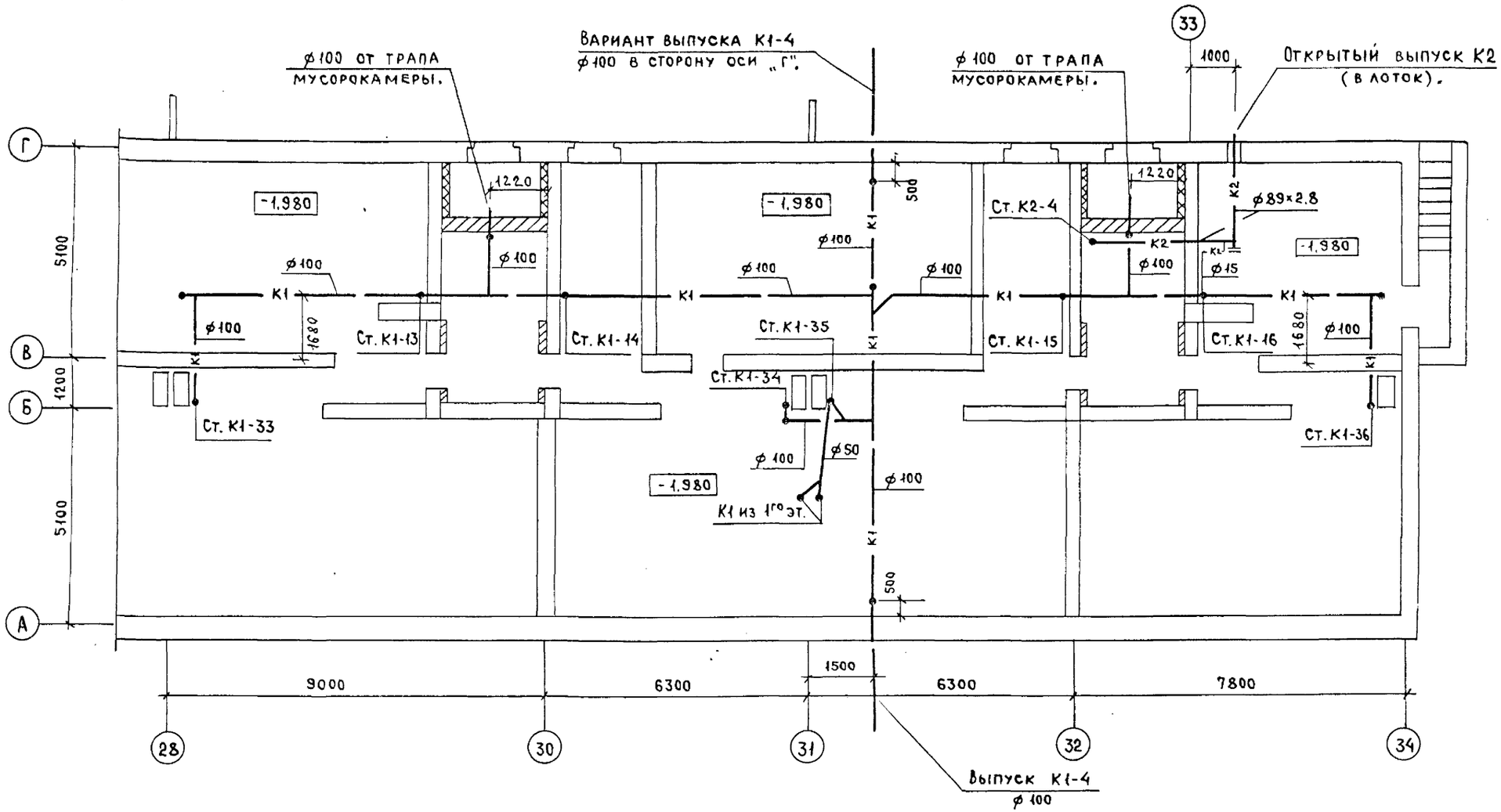

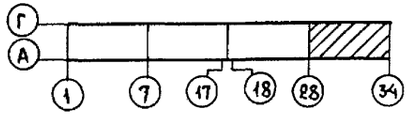

Привязан

Инв. N

ЦНИИЭП жилища г. Москва

Гл.спец.	Гомберг	
Гл.инж.пр	Золотова	
Проверил	Золотова	

План подполья. в осях 28-34. (Фундамент ленточный. Свайное основание). Системы К1, К2.

113-81-1/1.2 ч. 03

Лист 15

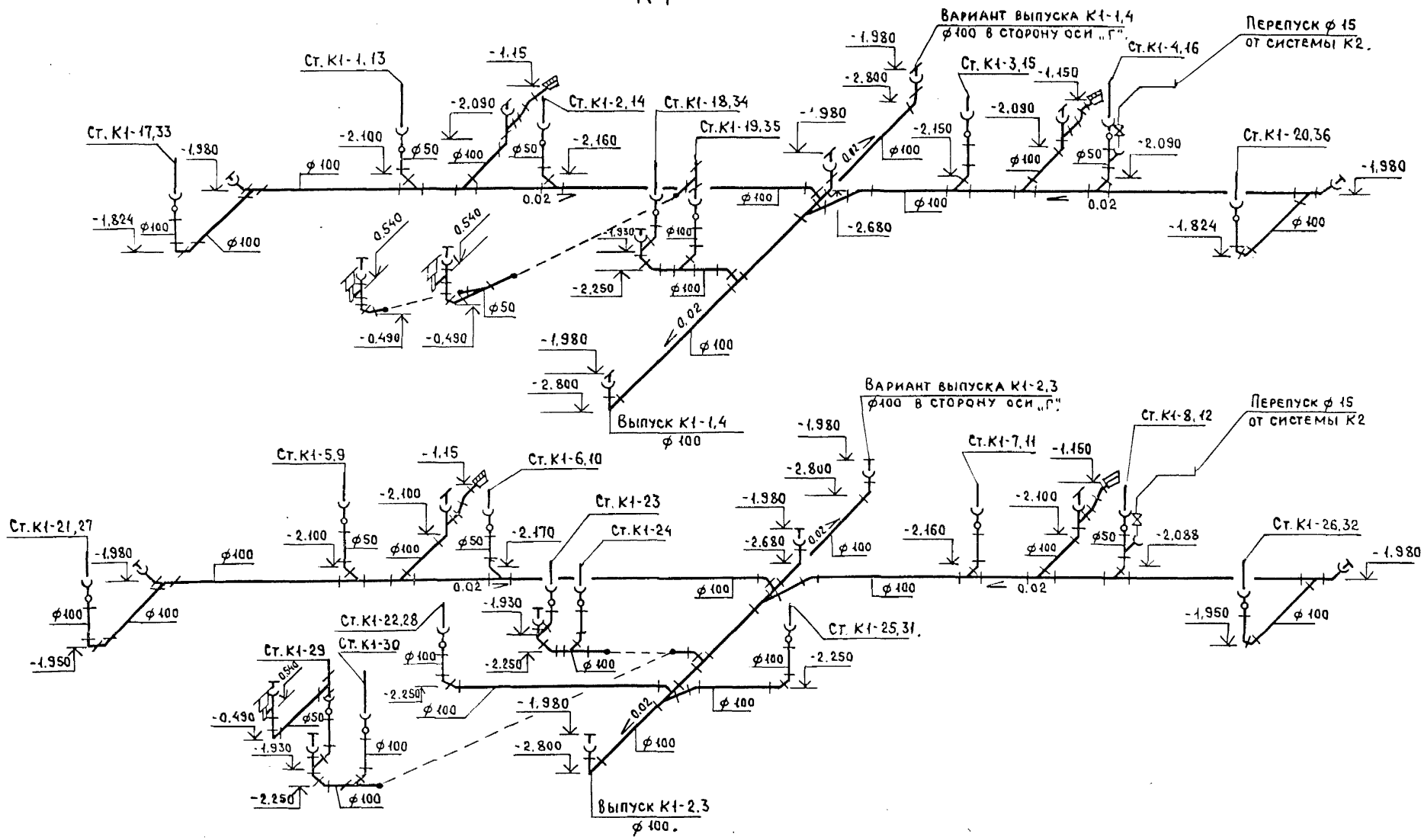

Инв. N подл.	Подпись и дата	Взам. инв. N	Разраб.	Володина			

Привязан

Инв. N

ЦНИИЭП жилища г. Москва	Гл. спец.	Гомберг		Подполье (Фундамент ленточный, Свайное основание). Схемы систем К1.	113-81-1/1.2	ч. 03	Лист 16
	Гл. инж. пр.	Золотова					
	Проверил	Золотова					

18061-04 17

Монтажный разрез I-I (ленточные фундаменты).

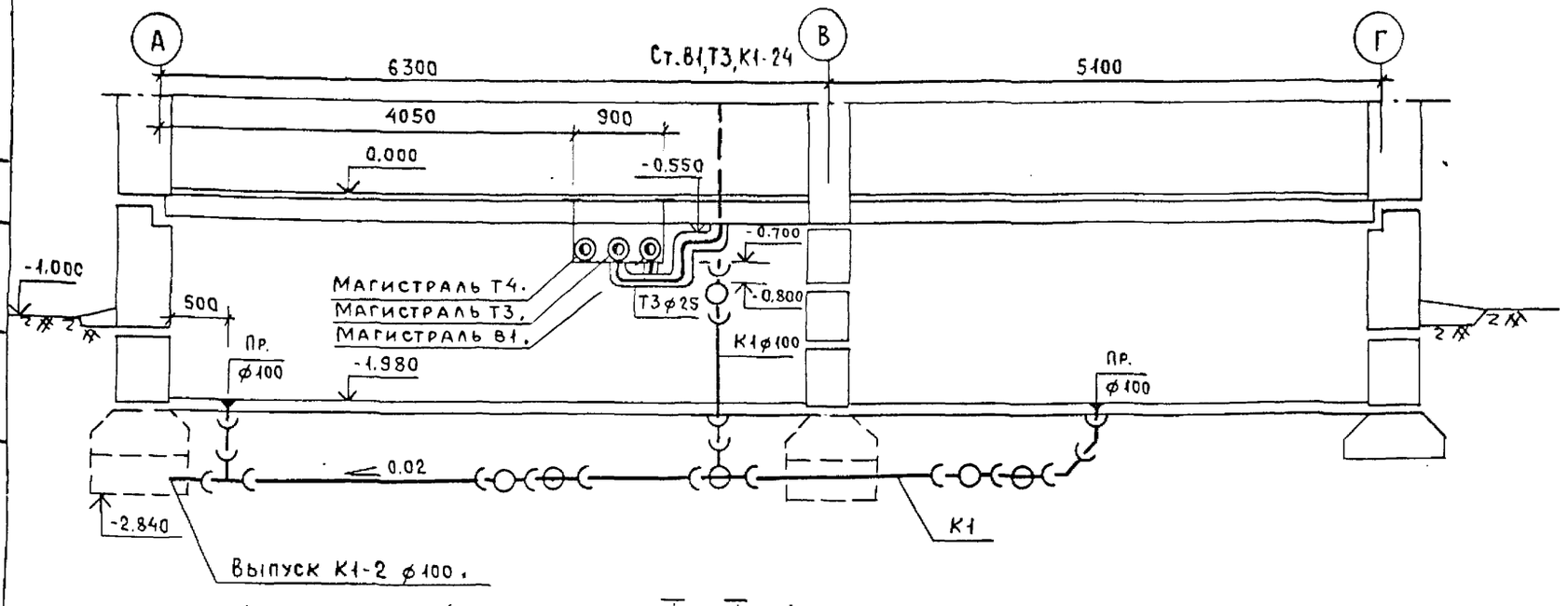

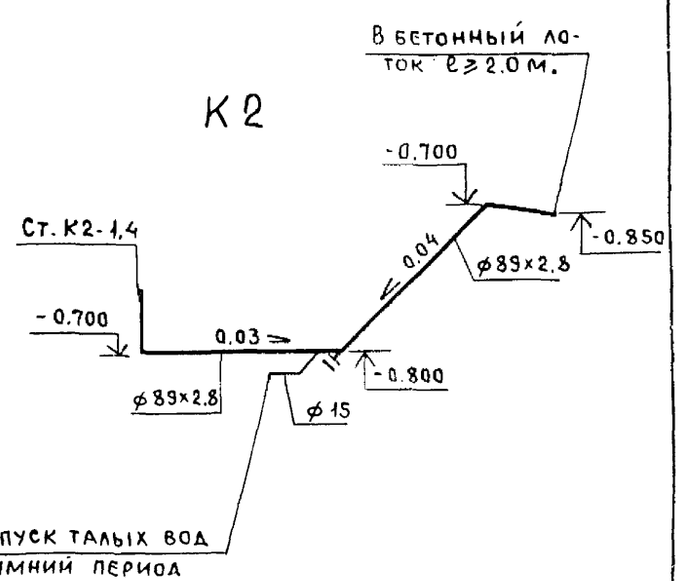

Монтажный разрез I-I (свайное основание).

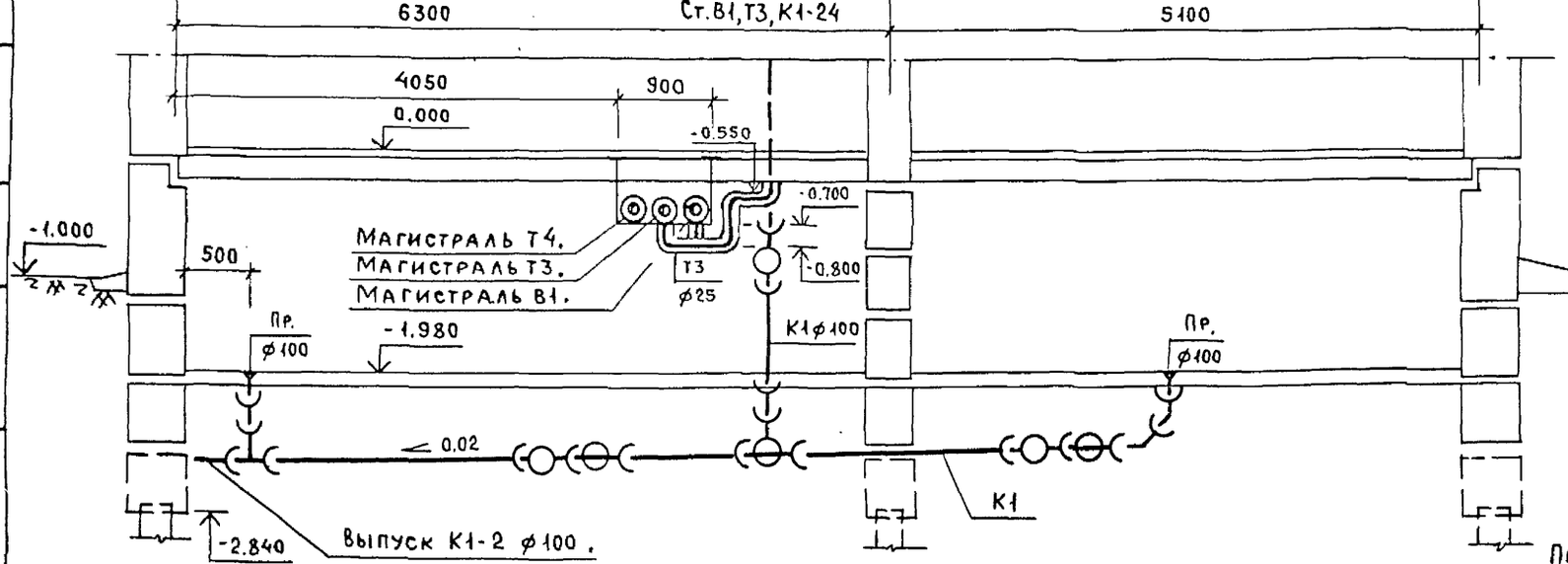

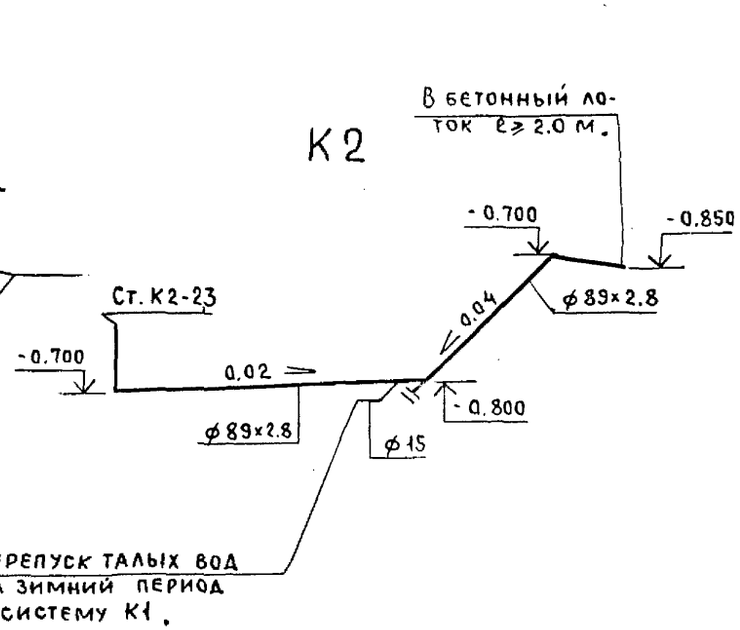

Привязан

Инв. N

ЦНИИЭП жилища г. Москва	Гл.спец.	Гомберг		Подполье. (Фундамент ленточный. Свайное основание). Схемы систем К2. Монтажные разрезы.	113-81-1/1.2 ч. 03	Лист 17
	Гл.инж.пр.	Золотова				
	Проверил	Золотова				

gost.e-ecolog.ru