ГОСКОМИТЕТ
ПО ГРАЖДАНСКОМУ
СТРОИТЕЛЬСТВУ
И АРХИТЕКТУРЕ
ПРИ ГОССТРОЕ СССР

ЦНИИЭП
ЖИЛИЩА

СЕРИЯ 81 · ЖИЛЫЕ ДОМА ИЗ КРУПНЫХ ЛЕГКОБЕТОННЫХ БЛОКОВ

ТИПОВОЙ ПРОЕКТ 113-81-1/1.2

ДОМ 5-ЭТАЖНЫЙ 8-СЕКЦИОННЫЙ 96-КВАРТИРНЫЙ

ЧАСТЬ 01 · АРХИТЕКТУРНО-СТРОИТЕЛЬНЫЕ ЧЕРТЕЖИ НИЖЕ ОТМЕТКИ ±0.000

РАЗДЕЛ 01-1 · ЗДАНИЕ С ПОДПОЛЬЕМ

МОСКВА · 1979 г.

gost.e-ecolog.ru

Содержание

Наименование чертежей	№ листа	№ стр.
Обложка	—	1
Заглавный лист	1	2
Пояснительная записка	2-6	3-7
План ленточных фундаментов в осях 1-7	7	8
План ленточных фундаментов в осях 7-17	8	9
План ленточных фундаментов в осях 18-28	9	10
План ленточных фундаментов в осях 28-34	10	11
Сечения фундаментов	11	12
План свайного поля в осях 1-7	12	13
План свайного поля в осях 7-17	13	14
План свайного поля в осях 18-28	14	15
План свайного поля в осях 28-34	15	16
План ростверка в осях 1-7	16	17
План ростверка в осях 7-17	17	18
План ростверка в осях 18-28	18	19
План ростверка в осях 28-34	19	20
План подполья в осях 1-7	20	21
План подполья в осях 7-17	21	22
План подполья в осях 18-28	22	23
План подполья в осях 28-34	23	24
Развертка наружной стены по оси А	24	25
Развертка наружной стены по оси Г	25	26
Развертка внутренней стены по оси Б	26	27
Развертка внутренней стены по оси В	27	28
Развертки поперечных стен	28	29
Технические указания	29	30
План перекрытия над подпольем в осях 1-7	30	31
План перекрытия над подпольем в осях 7-17	31	32
План перекрытия над подпольем в осях 18-28	32	33
План перекрытия над подпольем в осях 28-34	33	34
Спецификация железобетонных изделий	34	35
Спецификация железобетонных изделий	35	36
Спецификация железобетонных изделий	36	37
Спецификация металлических и деревянных изделий	37	38
Фрагменты плана ленточных фундаментов в осях 1-17 при варианте с двойным тамбуром.	38	39
Фрагменты плана ленточных фундаментов в осях 18-34 при варианте с двойным тамбуром	39	40
Фрагменты плана свайного поля в осях 1-17 при варианте с двойным тамбуром	40	41
Фрагменты плана свайного поля в осях 18-34 при варианте с двойным тамбуром	41	42
Фрагменты плана ростверка в осях 1-17 при варианте с двойным тамбуром.	42	43
Фрагменты плана ростверка в осях 18-34 при варианте с двойным тамбуром	43	44
Фрагменты плана подполья при варианте с двойным тамбуром в осях 1-17.	44	45
Фрагменты плана подполья при варианте с двойным тамбуром в осях 18-34.	45	46

Привязкой принято:

1. Фасады по оси А — Тип 1, тип 2
2. Таблица привязок стен к разбивочным осям при толщ. наружных стен в мм 400, 500, 600

Наружных стен	100 300	100 400	100 500
Блоки стен подполья	80 270	80 370	80 470

3. Санузлы — из сборных керамзито-бетонных панелей
   — легкобетонные сантехкабины
4. Полы — дощатые
   — из паркетных досок
   — из линолеума
5. Фундаменты — ленточные
   — на свайном основании
6. Утеплитель по перекрытию над 5 этажом — керамзитобетон $\gamma = 1000 \frac{кг}{м^3}$ (при расчетной температуре наружного воздуха ниже минус 31°С)
7. Отметка пола I этажа — 0.00
8. Аннулируются листы —
9. Коррективы внесены в листы —

Настоящий проект выполнен в соответствии с действующими нормами и правилами /в том числе по взрывопожарной безопасности/

1979 г. Гл. арх. проекта /И. Пацкин/
Руков. гр. инженеров /Н. Пхор/

Привязка настоящего проекта выполнена в соответствии с действующими нормами и правилами /в том числе по взрывопожарной безопасности/

19 г. Гл. арх. проекта привязки /
Гл. инж. проекта привязки /

Нач. маст.	Станишевский		Рук. гр. инж.	Пхор						1979	Заглавный лист	113-81-1/1.2.4.01. Р.01-1	Лист 1
Гл. инж. м.	Панков		Разраб.	Мирзаханян								ЦНИИЭП жилища г. Москва	
Гл. арх. пр.	Пацкин		Проверил	Пацкин									

Инв. № подл. | Подпись и дата | Взам. инв. № | Инв. № дубл. | Подпись и дата

18061-02 2

1. Общая характеристика.

1-1 Настоящая часть рабочих чертежей типового проекта 113-81-1/1.2 содержит строительно-монтажные чертежи ниже отметки 0.00 для технического подполья высотой 1.6 м.

1-2 В проекте за отметку ±0.00 принята отметка чистого пола I этажа, что соответствует абсолютной отметке .... .

1-3 В проекте предусмотрен вариант транзитной прокладки теплосети.

2. Фундаменты.

2-1 Фундаменты разработаны в 2-х вариантах: 1- ленточные фундаменты; 2- свайные фундаменты.

2-2 В проекте дан пример решения ленточных фундаментов из сборных железобетонных блоков по серии 1.112-5, в. 2.
Фундаменты разработаны для условного нормативного давления 2,5 кг/см² при однородном грунте, отсутствии напора грунтовых вод и спокойном рельефе.

2-3 Типовое решение фундаментов разработано для варианта наружных стен толщиной 500 мм. с γ_0 = 1400 кг/м³. При привязке проекта чертежи фундаментов подлежат переработке с учетом местных гидрогеологических условий, расчетных характеристик грунта, глубины промерзания, толщины стен и т.д.

2-4 Принятые для типового решения нагрузки на 1 пог.м. фундаментов на отметке - 2.18, а также нагрузки для привязки при других вариантах стен приведены в таблице № 1.

Схема расположения сечений на плане фундаментов

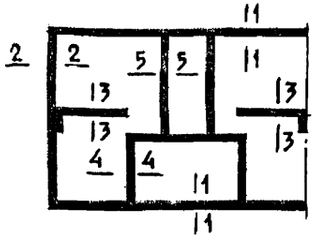

Таблица № 1

Нагрузки в тоннах на 1 пог. метр фундаментов на отм. - 2.18

№ сечения	γ_0 кг/м³ объемный вес материала блоков	Нагрузка на отм. - 2.18 при толщине стен в см.		
		40	50	60
1-1	1200	21.0	22.3	24.7
	1400	21.8	23.7	25.8
2-2	1200	10.28	12.42	14.0
	1400	11.53	13.7	15.1
3-3	2400	42.2		
4-4	2400	9.1		
5-5	2400	21.8		

Примечание к таблице № 1.

1. Нагрузки даны для варианта санузлов „россыпью".
2. Нагрузки в сечениях 1-1 и 2-2 подсчитаны для сплошных блоков, в случае применения блоков с пустотами, нагрузки должны быть откорректированы.
3. Нагрузки - нормативные.

2-5 В свайном основании сваи расположены под несущими стеновыми блоками. Расположение свай увязано с расположением проемов в стенах.

2-6 В проекте предусмотрены сваи сплошные железобетонные, сечением 300 х 300 мм с поперечным армированием ствола, длиной 7 м, по ГОСТ 19804.4-78.
Их длина уточняется при привязке проекта к конкретным местным условиям строительной площадки.
Нагрузка на сваю принята 40 тонн.

2-7 Ростверк - монолитный из бетона М-200, армированный сварными каркасами, которые стыкуются путем перепуска продольных рабочих стержней арматуры не менее 30 d.
Ширина ростверка назначена с учетом обеспечения минимального /5 см/ свеса при максимально-допустимом отклонении свай от проектного положения.
В проекте ширина ростверка принята для наружных стен толщиной 500 мм. Работы по бетонированию ростверка вести после срубки голов свай до проектной отметки, устройства бетонной подготовки толщиной 10 см. и сдачи по акту всего свайного поля техническому надзору заказчика.

Нач. маст. 5	Станишевский		Проверил	Базанова				1979	Пояснительная записка.	113-81-1/1.2 ч. 01, р. 01-1	Лист
Гл. инж. мас.	Панков									ЦНИИЭП жилища г. Москва	2
Гл. арх. пр.	Пацкин										
Рук. гр. инж.	Пхор										

Инв № подл. | Согласовано | Согласовано | Корректировку произвели: Исполнил Бушин, Проверил Ермилов

18061-02 3

2-8 Ростверк запроектирован в соответствии с требованиями глав СНиП II-21-75, СНиП II-17-77.

2-9 Работы по устройству ростверка выполнять в соответствии с главами СНиП III-9-74, СНиП III-15-76.

2-10 Нормативные нагрузки принятые при расчетах конструкций:

А. Стены.

Объемный вес материала стен
наружных блоков – 1200, 1400 кг/м³
внутренних блоков 2400 кг/м³

Б. Перекрытия

Вес 1 м² перекрытий в кг:

Междуэтажных	— 370	кг/м²
В санузлах „россыпью"	— 400	кг/м²
При сантехкабинах	— 740	кг/м²
Над техническим подпольем	— 540	кг/м²
Чердачных	— 380	кг/м²
Покрытия	— 370	кг/м²

В. Перегородки

Объемный вес материалов перегородок принят:

Гипсобетонных	— 1250–1400	кг/м³
Керамзитобетонных	— 1600	кг/м³
Собственный вес железобетона	— 2500	кг/м³

Полезные нагрузки приняты по СНиП II-6-74.

3. Стены подполья.

3-1 Стены подполья запроектированы из сборных бетонных блоков по ГОСТ 13579-78.

3-2 Раскладка блоков стен дана, как пример решения, для толщины наружных стен надземных этажей 500 мм.
При толщине наружных стен 400, 600 мм марки блоков должны быть соответственно изменены.
В проекте привязки необходимо скорректировать раскладку блоков стен подполья и фундаментов в зависимости от выбранного варианта ввода инженерных сетей; все отверстия не относящиеся к данному варианту, должны быть заложены блоками на растворе М-100.

4. Перекрытия

4-1 Перекрытия над подпольем запроектированы из панелей с круглыми пустотами по серии 1.141-1 вып. 58.

4-2 При приязке проекта, при производстве работ и осуществлении надзора за строительством особое внимание должно быть обращено на тщательную заделку цементным раствором М-100 швов между панелями перекрытий, а также швов между панелями и стенами с обязательным составлением актов на скрытые работы по заполнению швов.
Это мероприятие учтено при расчете панелей на прочность и паропроницаемость. При расчете панелей на прочность учтена совместная работа панелей на нагрузку от перегородок, принято следующее распределение нагрузок.



4-3 Толщина утеплителя перекрытий над техническим подпольем выбирается по таблице №2.

Таблица №2

Виды утеплителя	Материалы утеплителя	γ кг/м³	λ ккал/м.ч.град	Над техническим подпольем для всех районов. Расчетные наружные температуры -25°	-30°	-35°	-40°
Плитные и волокнистые	Маты минераловатные	200	0.055	50	60	70	70
	Плиты —"—	500	0.12	100	110	130	—
	—"— —"—	300	0.08	70	80	90	110
	Фибролит цементный	600	0.20	130	—	—	—
	—"— —"—	400	0.14	110	120	130	—
	—"— —"—	250	0.10	80	90	110	120
	Пенобетон, газобетон	600	0.18	130	—	—	—
	—"— —"—	400	0.13	100	120	130	—
Засыпки	Керамзит	500	0.18	130	—	—	—
	Шлак доменный гранулированный	500	0.14	110	130	—	—
	Шлак топливный	700	0.19	130	—	—	—

Нач. маст. 5	Станишевский		Рук. гр. инж.	Пхор		1979	Пояснительная записка	113-81-1/1.2 ч.01 р01-1
Гл. инж. м.	Панков		Проверил	Базанова				ЦНИИЭП жилища г. Москва
Гл. арх. пр.	Пацкин							Лист 3

Исполнил Бушин
Проверил Ермилов

18061-02 4

5. Указания по производству работ в зимних условиях

Настоящие указания содержат рекомендации для привязывающих проект организаций об общих мероприятиях при строительстве здания в зимнее время.

Строительные работы в зимних условиях должны производиться с соблюдением требований соответствующих разделов СНиП II-В.2-71*, СНиП III-17-78.

Лица, отвечающие за производство работ в зимнее время, должны быть ознакомлены в обязательном порядке с перечисленными главами СНиП, настоящими указаниями и дополнительными указаниями организации, выполнившей привязку проекта к местным условиям.

Рабочие чертежи, предназначенные к производству работ в зимних условиях, должны иметь указания проектной организации, выполнившей привязку проекта, о произведенной проверке конструкции и возможности ее применения в зимних условиях.

По чертежам проекта, не имеющим такой надписи, производство работ в зимнее время запрещается.

Ниже производятся основные указания по зимним работам:

1. Кладка фундаментов на замерзшее основание допускается только для непучинистых грунтов по слою песчаной подсыпки толщиной 100 мм.
2. При пучинистых грунтах кладку фундаментов разрешается производить только на непромерзшее основание, с защитой от промерзания, как во время производства работ, так и после их окончания.
3. Засыпку пазух производить только талым грунтом после укладки перекрытия над техническим подпольем и выполнения обмазочной гидроизоляции.
4. Монтаж блоков стен производить на растворе: при t° от -3° до -20°С – марки „75", при t° ниже -20°С – марки „100".

Поверхности блоков очистить от снега и наледи.

Укладка и разравнивание раствора должны производиться непосредственно перед установкой блока, температура раствора в момент его применения должна быть не ниже:

+10°С – при температуре воздуха до -10°С.
+15°С – при температуре воздуха от -10°С до -20°С.
+20°С – при температуре воздуха ниже -20°С.

Использование замерзшего и отогретого горячей водой раствора запрещается.

Открытые горизонтальные поверхности блоков при перерывах монтажных работ должны укрываться толем.

5. Замоноличивание швов между настилами перекрытия выполняется раствором марки „100".

Перед замоноличиванием швов производится очистка от снега и наледи.

6. Перед наступлением весенних оттепелей и на весь период оттаивания и последующего твердения необходимо:

а) заделать монтажные гнезда, борозды и другие ослабления несущих конструкций,

б) удалить с перекрытий случайные и непредусмотренные проектом нагрузки (строительный мусор, остатки строительных материалов), а также временные нагрузки.

в) все несущие перемычки в проемах внутренних стен, выложенных в зимних условиях, подпереть у опор стойками на встречных клиньях.

г) составить акт о готовности объекта к периоду оттаивания,

д) вести наблюдение за оттаиванием кладки с принятием в случае необходимости мер, обеспечивающих устойчивость конструкций.

Нач.маст.5	Станишевский		Рук.гр.инж.	Пхор					1979	Пояснительная записка
Гл.инж.м.	Панков		Проверил	Базанова						
Гл.арх.пр.	Пацкин									

113-81-1/12 ч.01, р.01-1		Лист 4
ЦНИИЭП жилища г. Москва		

18061-02 5

Исполнил Бушин
Проверил Ермилов
Инв. № подл.

6. Основные указания по устройству монолитных ростверков в зимний период

Устройство монолитных железобетонных ростверков и бетонной подготовки рекомендуется выполнять безобогревными методами или методами искусственного прогрева.

К безобогревным относятся: методы "термоса" и "термоса с противоморозными добавками". К методу искусственного прогрева относится электропрогрев, паро и воздухопрогрев.

Выдерживание бетона методом "замораживания" категорически запрещается.

Метод "термоса" основан на том, что количество тепла, аккумулированного бетонной смесью при изготовлении из нагретых материалов и экзотермического тепла цемента достаточно для набора бетоном требуемой прочности за время охлаждения бетона до момента замерзания.

Метод "термоса с противоморозными добавками" основан на свойстве бетона набирать прочность при отрицательных температурах. В качестве противоморозных добавок применяются нитрит натрия / $NaNO_2$ / и поташ / K_2CO_3 /.

Метод искусственного прогрева уложенного бетона, заключается в повышении температуры бетона с помощью горячего пара, воздуха и др.

Способы выдерживания бетона должны обеспечивать достижение прочности бетона к моменту замерзания не ниже 50 кг/см² и не менее 50% R 28, а бетона с повышенными добавками хлористых солей в условиях отрицательной температуры не ниже 50 кг/см² и не менее 25% R.28

Для предварительного определения сроков выдерживания бетона можно пользоваться данными о нарастании прочности бетона при различных температурах представленными в таблице:

Относительная прочность бетона при различных температурах твердения бетонов

Цемент	Срок твердения бетона в сутках	Температура бетона в градусах							
		1	5	10	15	20	25	30	35
		Прочность бетона в % от 28 дневной при тверд. в норм. условиях							
		Активность цемента 300, 400, 500							
Портландцемент	3	12 14 17	17 21 22	24 30 30	33 37 37	40 46 46	44 52 52	50 58 58	53 62 62
	5	20 22 26	26 30 34	35 38 40	45 47 49	50 56 57	56 63 64	62 69 69	67 74 74
	7	27 29 35	35 37 43	42 47 52	52 55 61	59 64 68	66 72 75	70 77 78	78 83 83
	10	37 39 46	45 47 55	53 57 65	64 67 75	72 75 82	78 82 87	84 88 91	90 93 95
	15	47 49 57	57 60 70	68 72 80	77 83 89	86 92 99	92 97 X	97 X X	X X X
	28	65 70 75	78 80 86	90 91 95	X X X	X X X	X X X	X X X	X X X

X–100 и более процентов от R 28.

При выдерживании бетонов способом "термоса" рекомендуется применять цемент марки 400 и выше.

Для бетона с противоморозной добавкой поташа рекомендуется применять портландцементы с содержанием трехкальциевого алюмината не более 8%, причем марка цемента должна быть не менее 300 кг/см².

Бетонная смесь, поступающая к месту укладки, должна предохраняться от замерзания при транспортировании.

Продолжительность транспортирования с учетом начала схватывания приведена в таблице

Температура бетонной смеси в градусах	Время в минутах
20-30	45
10-20	90
5-10	120

Данные этой таблицы уточняются отытным путем строительной лабораторией.

При выдерживании бетона без электропрогрева температура основания не должна быть ниже минус 10÷15°С, а температура бетонной смеси должна обеспечить незамерзаемость контактного слоя бетона с основанием и исключить возможность деформации последнего. Для этого необходимо применять бетонную смесь с положительной температурой/не ниже плюс 15÷25°С/и производить укладку бетона слоями с интенсивностью 40 см. в час.

Укладка бетонной смеси на неотогретое основание из непучинистых грунтов температурой от -15° до -25°С допускается также при условии выдерживания бетона с электропрогревом и интенсивностью укладки его слоями по 80 см в час.

Опалубка и арматура перед бетонированием очищается от снега и наледи струей горячего воздуха под брезентовым или полиэтиленовым укрытием с высушиванием поверхностей. Запрещается снимать наледь с помощью пара и горячей воды.

Все открытые поверхности укладываемого бетона после окончания бетонирования, а также на время перерывов в бетонировании должны утепляться.

Скорость остывания бетона по окончании прогрева должна составлять 12° в час для конструкций с модулем поверхности более 10. Разность температур открытых поверхностей бетона и наружного воздуха при остывании и распалубке не должна превышать 20°с с модулем поверхности до 6. Для предупреждения возникновения значительных температурных напряжений в бетоне при его твердении целесообразно:

а/ Укладывать бетонную смесь с умеренной положительной температурой 5÷10°С, чтобы после укладки следующего слоя ранее уложенный слой имел бы температуру не выше 10°С;

б/ Утеплять опалубку для периферийных слоев массива во избежании быстрого остывания.

В настоящей записке даны только общие положения по производству работ в зимних условиях. Необходимые данные по расчетам зимних способов бетонирования, подбору температурных режимов, учету влияния ветра, расходу электроэнергии др. смотри в специальном "Руководстве по производству бетонных работ." Москва. Стройиздат 1975 г. и СН и П III-15-76.

Вопросы организации строительства и методы производства работ по устройству подземной части здания с учетом специфики гидрогеологических условий строительной площадки, а также выполнение работ в зимнее время должны быть подробно разработаны в проекте производства работ /ППР/.

Указания по антикоррозийной защите металлических изделий см. пояснительную записку к части 1, разд. 1-1.

НАЧ МАС.5	СТАНИШЕВСКИЙ		РУК. ГР. ИНЖ	ПХОР					1979	Пояснительная записка	113-81-1/1.2 ч. 01, р. 01-1	ЛИСТ 6
ГЛ. ИНЖ. М.	ПАНКОВ										ЦНИИЗП жилища г. Москва	
ГЛ. АРХ. ПР.	ПАЦКИН		ПРОВЕРИЛ	БАЗАНОВА								

ИНВ. № ПОД Л.

18061-02 7

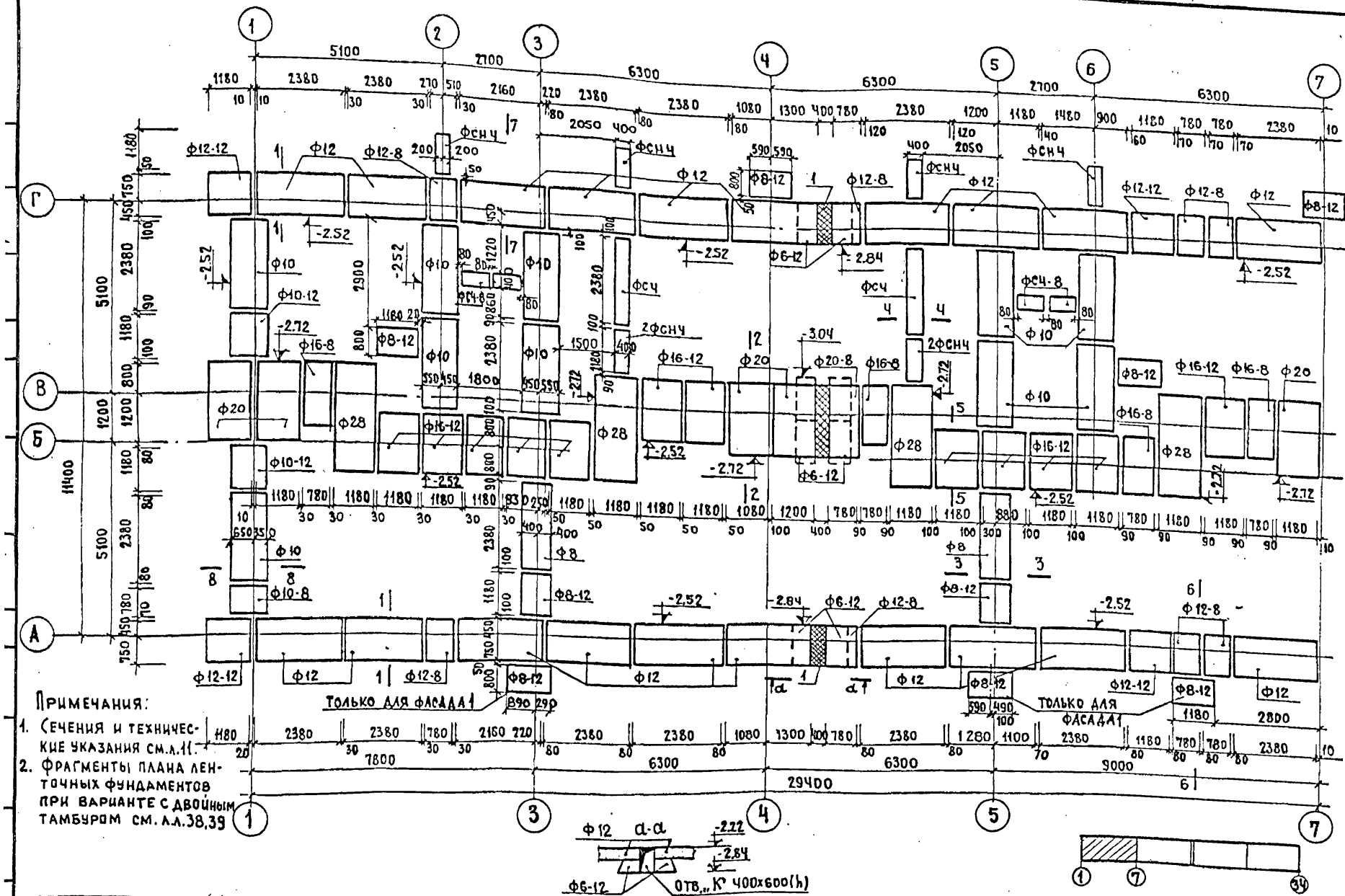

Примечания:

1. Сечения и технические указания см. л. 11.
2. Фрагменты плана ленточных фундаментов при варианте с двойным тамбуром см. л. л. 38, 39

Нач. мас. S	Станишевский		Рук. гр. инж.	Пхор				1979	План ленточных фундаментов в осях 1–7	113-81-1/12 ч. 01 Р 01-1	Лист 7
Гл. инж. мас	Панков		Разработ.	Базанова						ЦНИИЭП жилища г. Москва	
Гл. арх. пр	Пацкин		Проверил	Пхор							

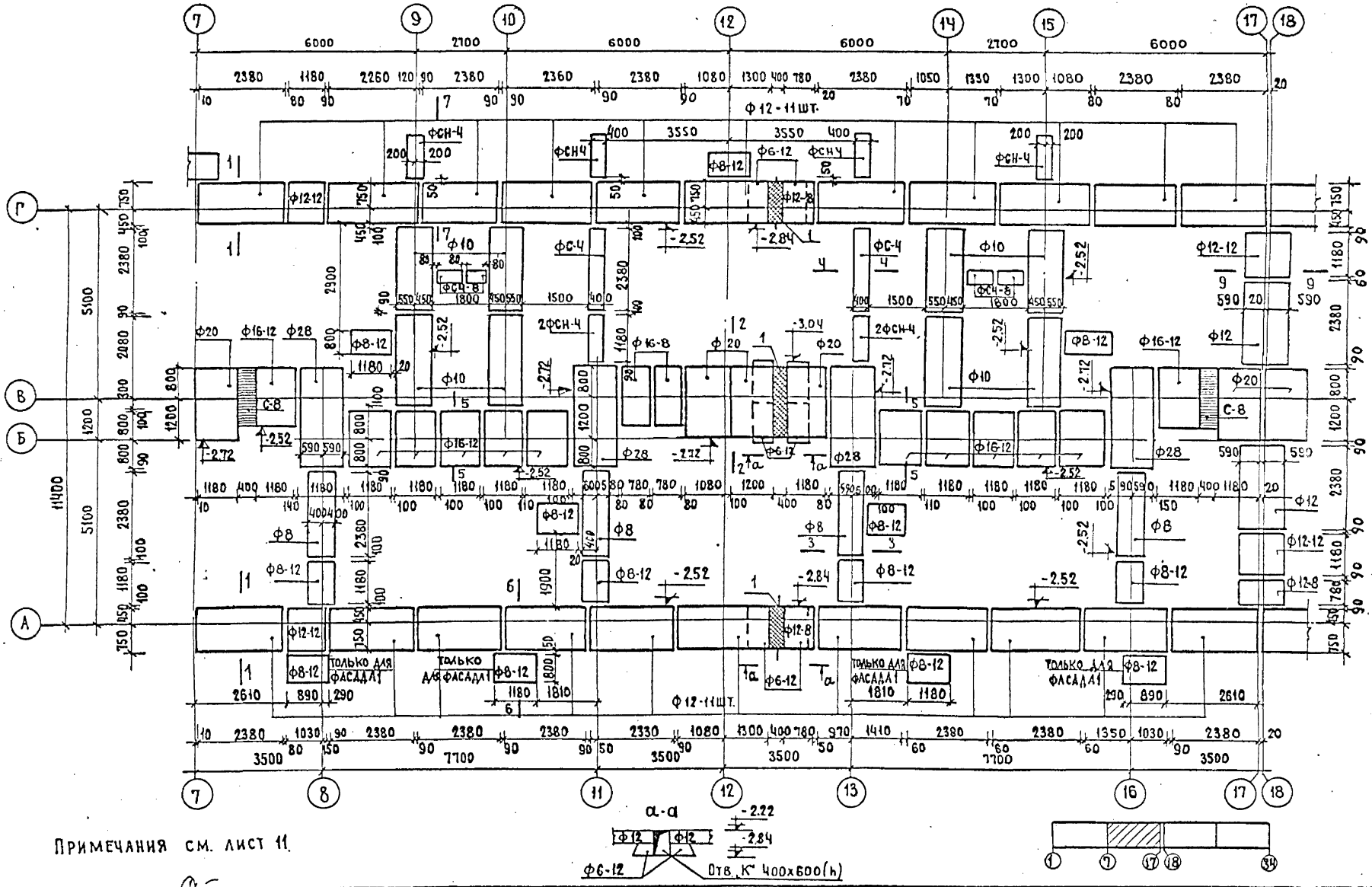

Примечания см. лист 11.

НАЧ.МАС.5	ДАНИШЕВСКИЙ		РУК.ГР.ИНЖ.	ПХОР		1979	План ленточных фундаментов в осях 7 – 17	113-81-1/1.2 Ч. 01 Р. 01-1	ЛИСТ 8
ГЛ.ИНЖ.МС	ПАНКОВ		РАЗРАБОТ.	БАЗАНОВА				ЦНИИЭП ЖИЛИЩА г.Москва	
ГЛ.АРХ.ПР	ПАЦКИН		ПРОВЕРИЛ	ПХОР					

18061-02 9

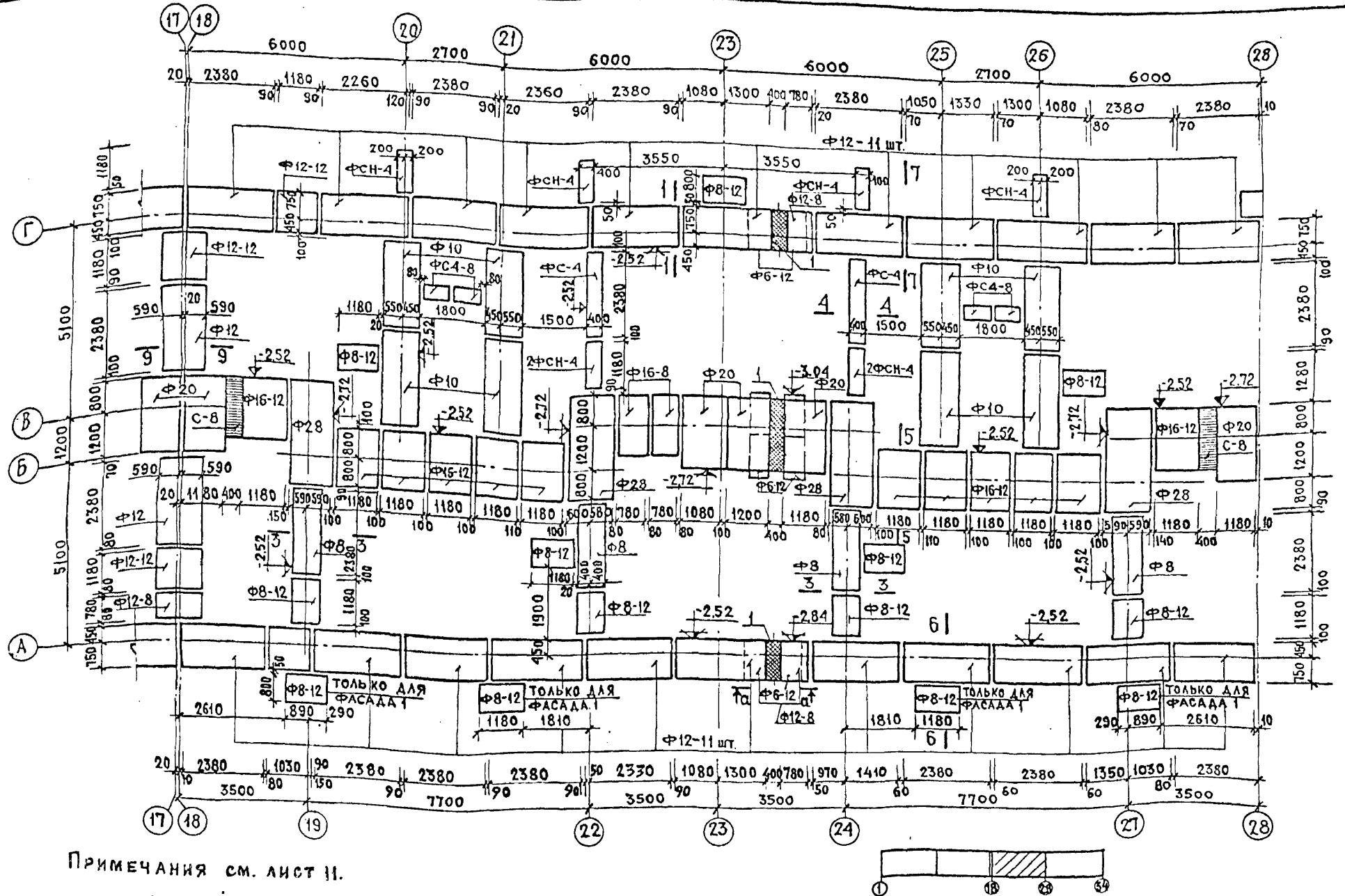

Примечания см. лист 11.

Нач.маст. 5	Станишевский		Рук.гр.инж.	Лхор						
Гл.инж. м.	Панков		Разработал	Позднякова		1979	План ленточных фундаментов в осях 18-28	113-81-1/12 ч. 01 р. 01-1	ЦНИИЭП жилища г. Москва	Лист 9
Гл.арх.пр.	Пацкин		Проверил	Базанова						

18061-02 10

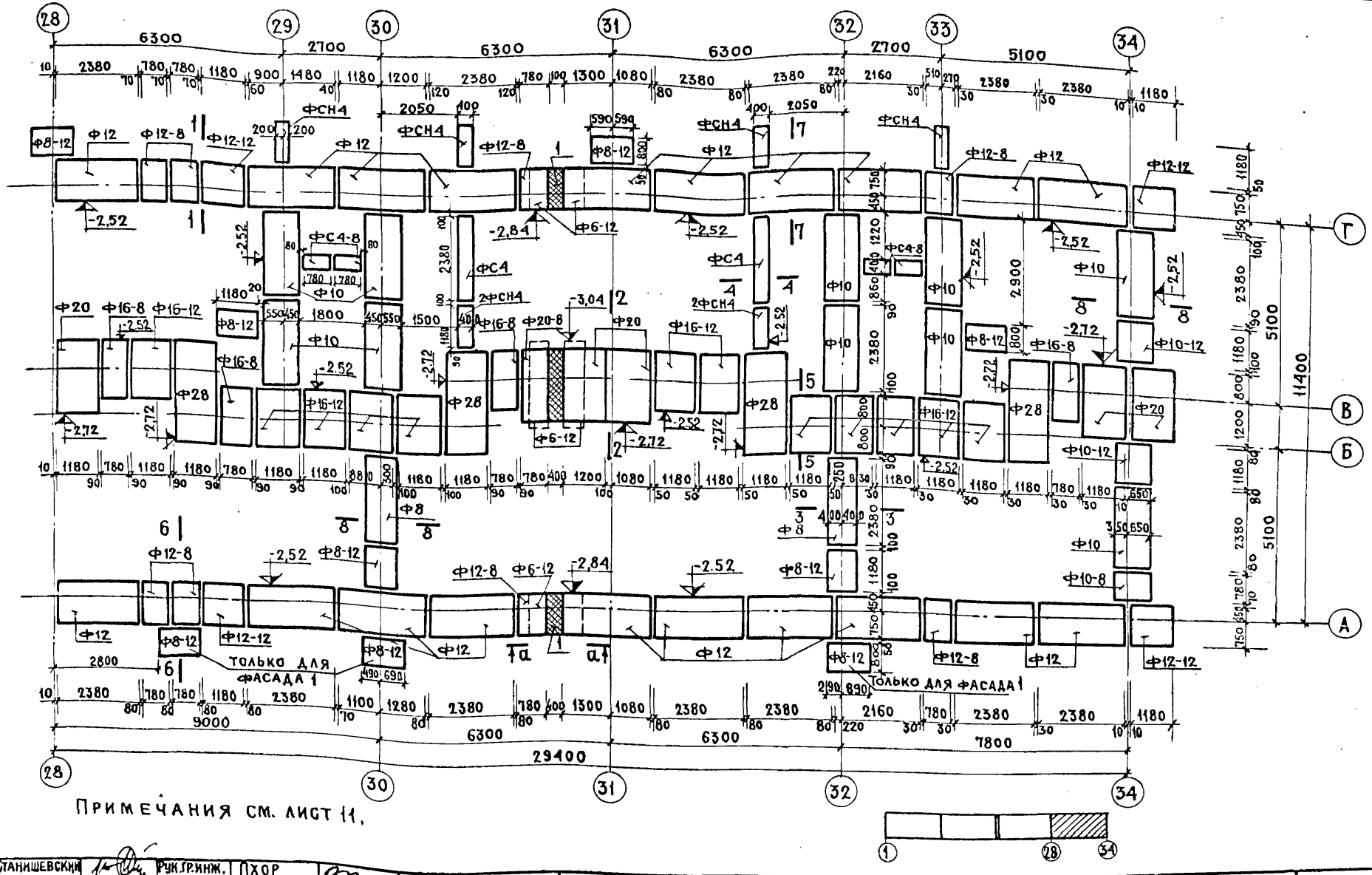

Примечания см. лист 11.

Нач маст.№5	Станишевский		Рук.гр.инж.	Пхор					1979	План ленточных фундаментов в осях 28-34	113-81-1/1.2 ч.01 р.01-1
Гл.инж.мас.	Панков		Разработал	Базанова							ЦНИИЭП жилища г. Москва
Гл.арх.пр.	Пацкин		Проверил	Пхор							Лист 10

Инв.№ подл. | Подп. и дата | Взам.инв.№ | Инв.№ дубл. | Подп. и дата

Исполнил Бушин Ермилов
Проверил
ВК Золотова

Сечение 1-1

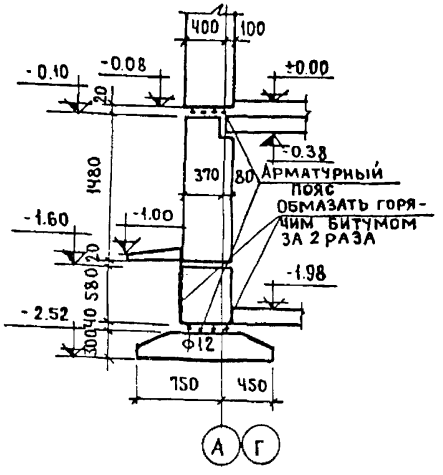

Сечение 2-2

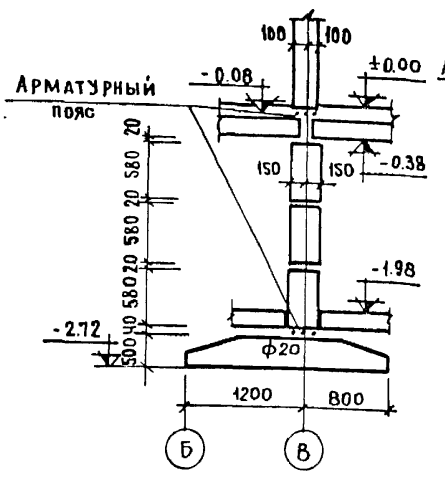

Сечение 3-3

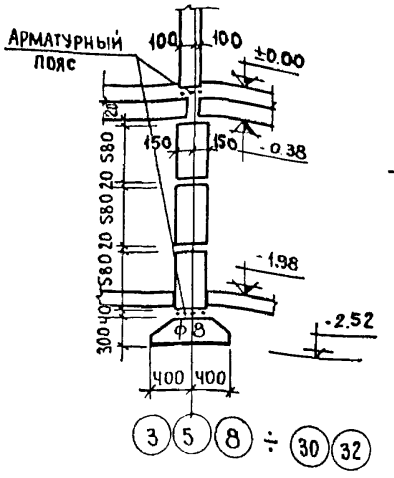

Сечение 4-4

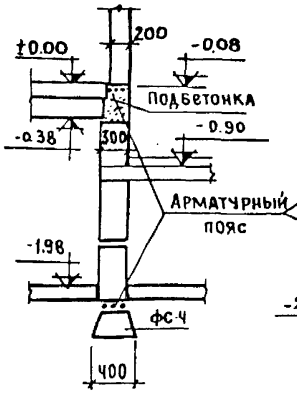

Сечение 5-5

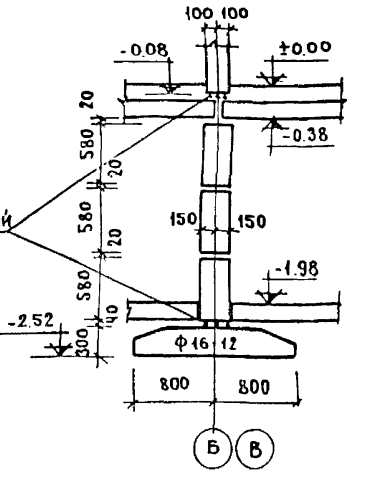

Сечение 6-6

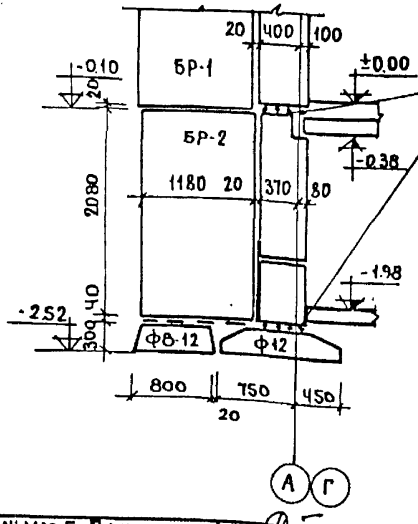

Сечение 7-7

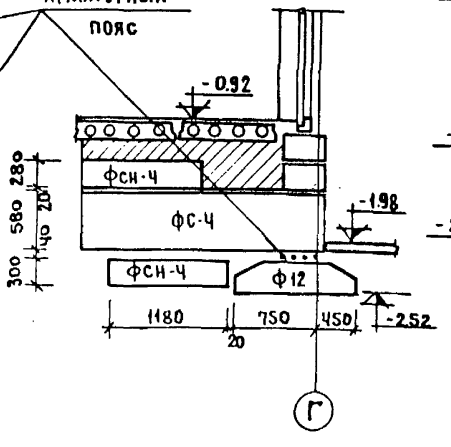

Сечение 8-8

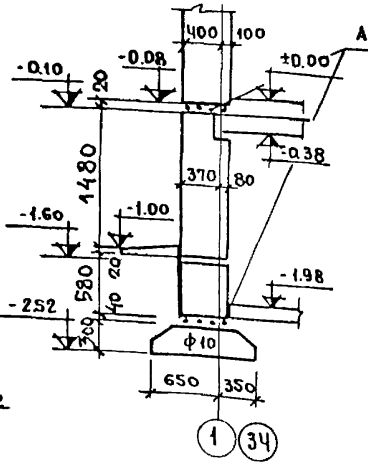

Сечение 9-9

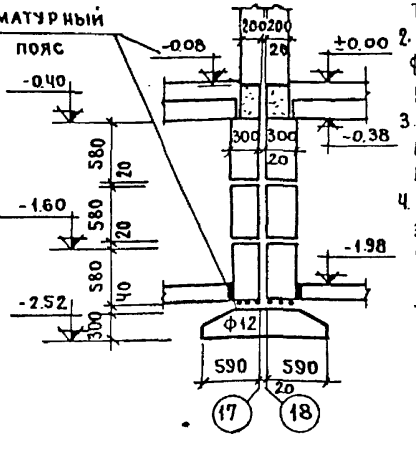

Примечания:

1. Фундаментные блоки укладываются на выровненную поверхность основания или песчаную подсыпку толщиной 10см.
2. Вертикальные швы между фундаментными блоками заполнить раствором.
3. Участки фундаментов, заштрихованные на плане, выполнять монолитными из бетона М150, армировать сетками.
4. Обратную засыпку пазух грунтом за стены технического подполья производить при планировочных отметках не выше -1.00, после устройства перекрытия над подпольем. По периметру здания устраивается асфальтовая отмостка шириной не менее 80см.

Нач.мас. 5	Данишевский			Рук.группы	ПХОР		1979	Сечения фундаментов	113-81-1/12 Ч 01 Р. 01-1	Лист 11
Гл.инж. м.	Панков			Разработ.	Позднякова				ЦНИИЭП жилища г. Москва	
Гл. арх. пр.	Пацкин			Проверил	ПХОР					

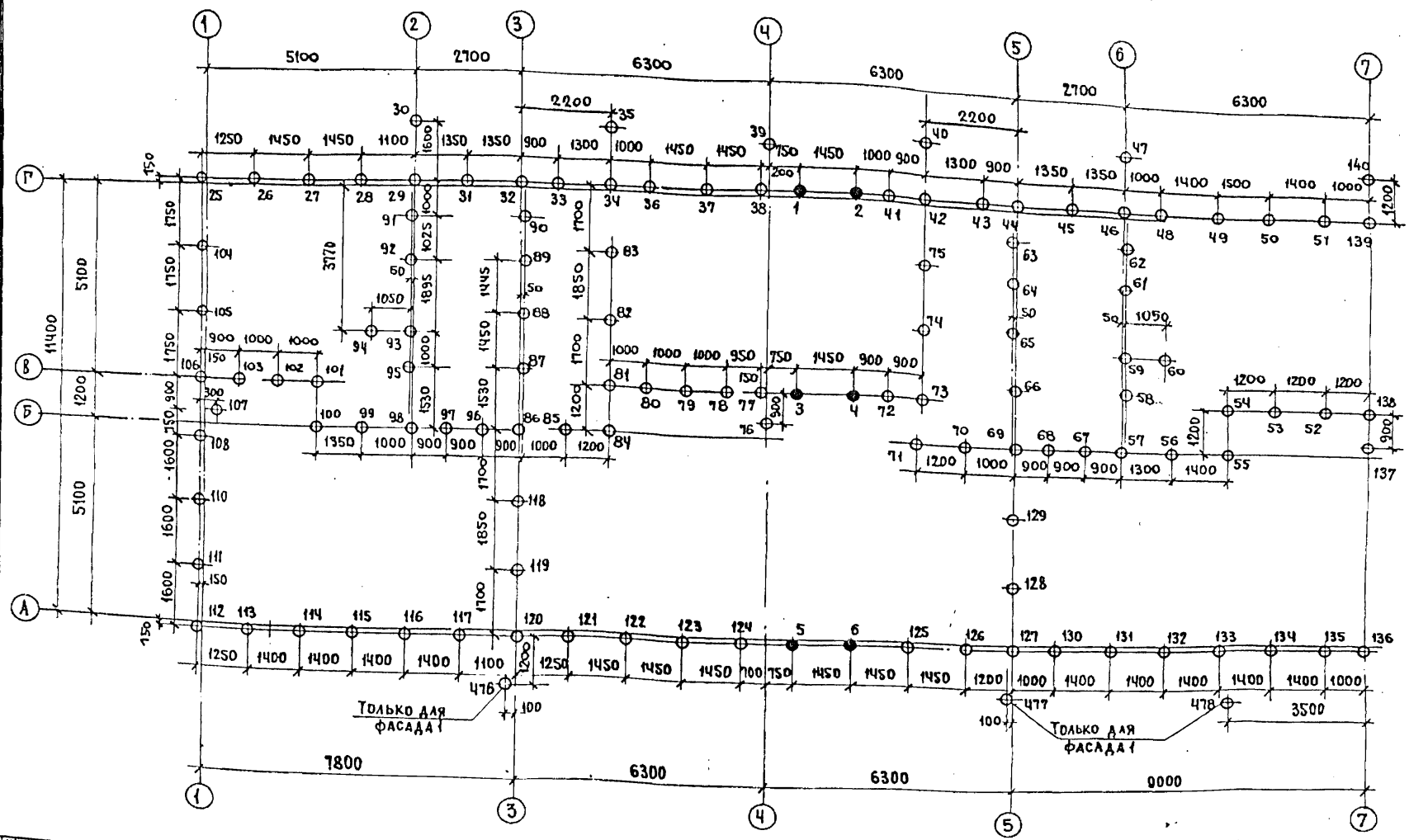

Примечание: Экспликацию свай см. лист 13

Исполнил	Душин					1979	План свайного поля в осях 1-7	113-81-1/124.01.Р.01-1	Лист 12
Проверил	Ермаков							ЦНИИЭП жилища г. Москва	
Гл. инж.	Золотова								
ВК									
Инв. № подл.									
Нач. маст.	Станишевский		Рук. гр. инж.	Пхор					
Гл. инж. пр.	Панков		Проверил	Фомичева					
Гл. арх. пр.	Пацкин								

18061-02 13

Экспликация свай на дом

		Условн. обознач.	Марка свай	Номера свай	Размеры: сеч. мм	Размеры: длина м	Кол-во: шт.	Отметки верха свай: после забивки	Отметки верха свай: после срубки	N типового проек
Вариант фасада	1	○	С7-30	25÷488	300×300	7	464	-2.42	-2.67	ГОСТ 19804.4-78
		●	С7-30	1÷24	300×300	7	24	-3.04	-3.29	
	2	○	С7-30	25÷474	300×300	7	450	-2.42	-2.67	
		●	С7-30	1÷24	300×300	7	24	-3.04	-3.29	

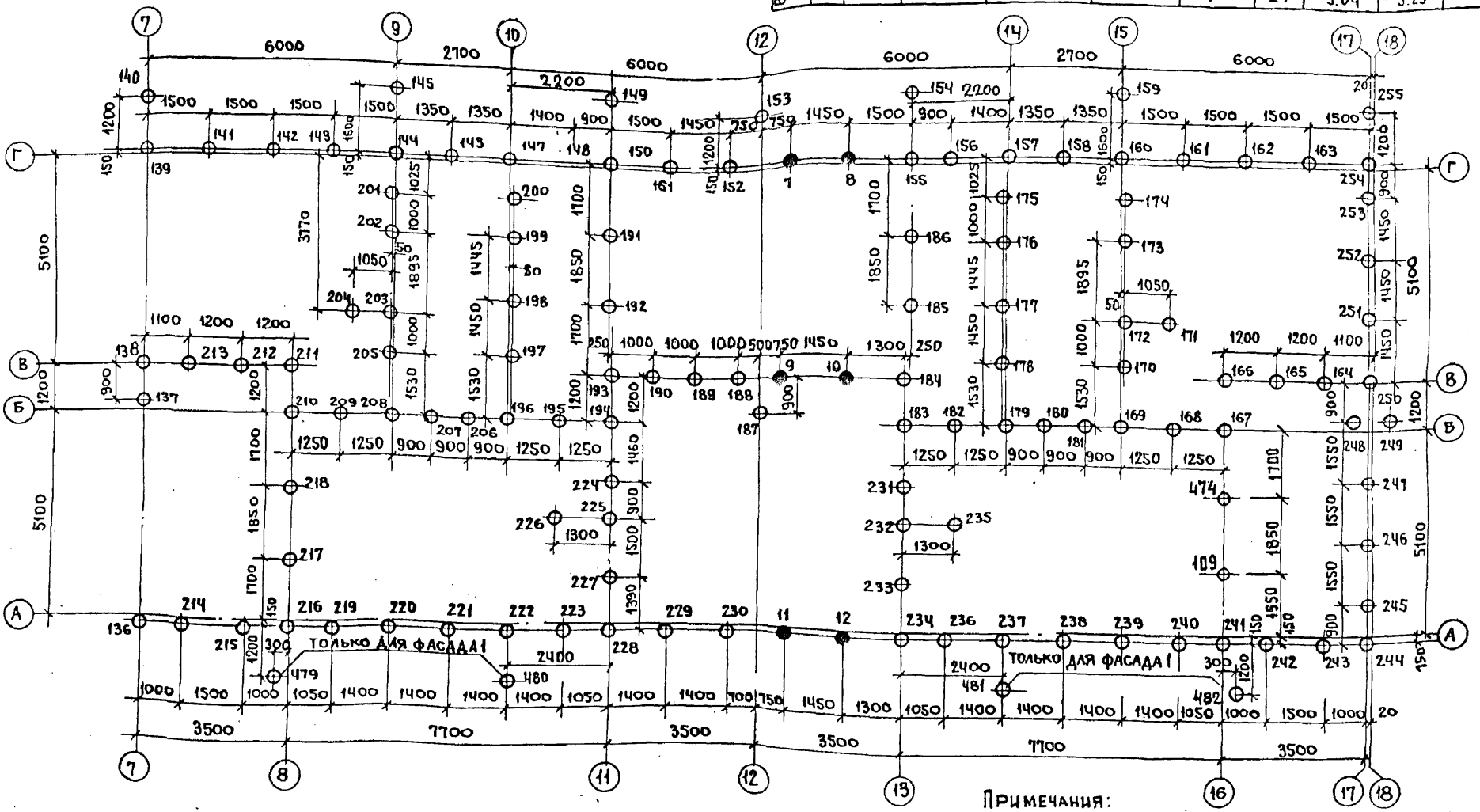

Примечания:

1. Фрагменты плана свайного поля при варианте с двойным тамбуром см. л.л. 40,41.

Нач. маст. 5	Станишевский		Рук. гр. инж.	Пхор						
Гл. инж. М.	Панков		Проверил	Фомичева						
Гл. арх. пр.	Пацкин									

1979

План свайного поля в осях 7-17

113-81-1/1.2 Ч. 01. Р. 01-1

ЦНИИЭП жилища г. Москва

Лист 13

18061-02 14

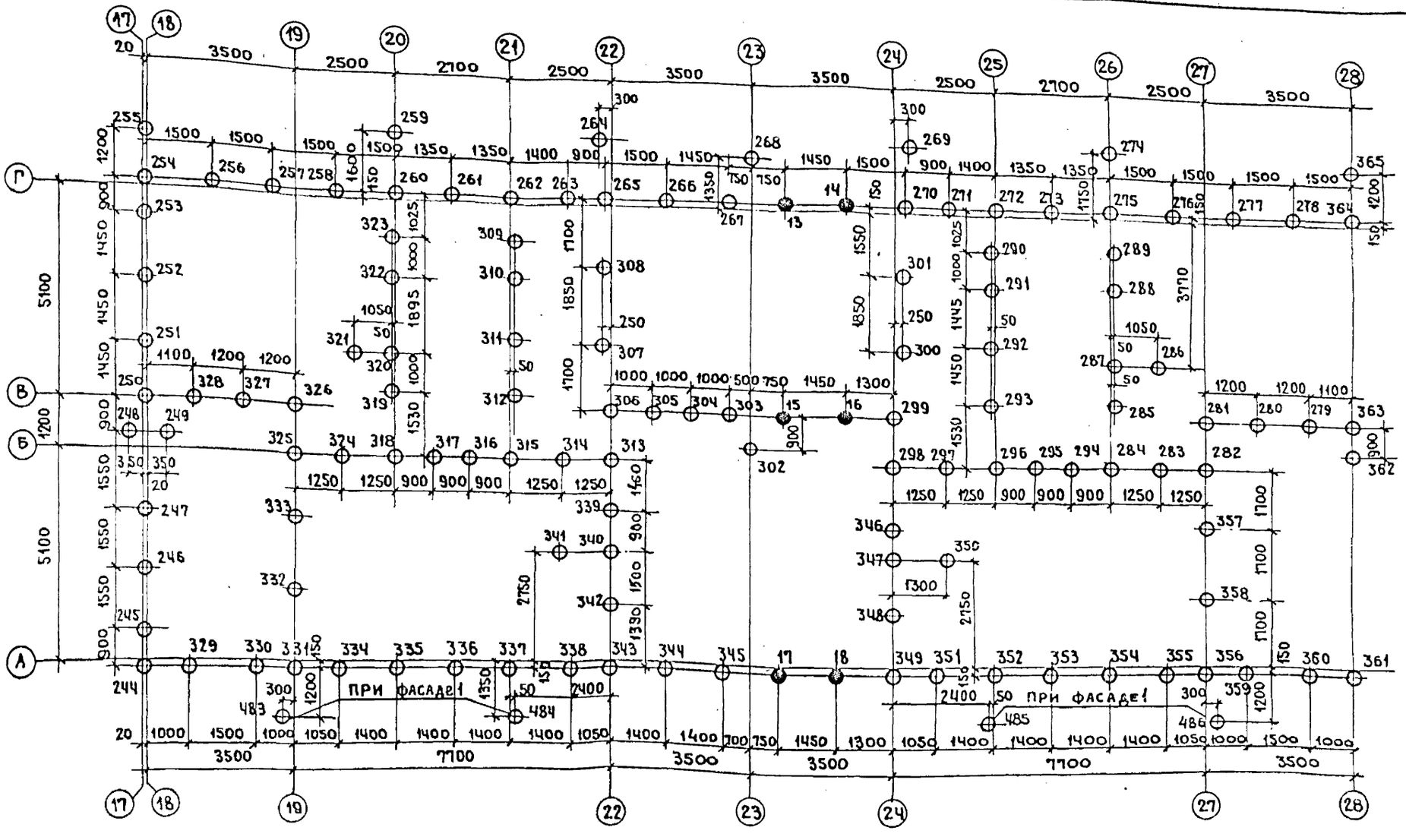

Примечание: Экспликацию свай см. лист 13

НАЧ. МАСТ.	Станишевский		Разработ.	Фомичева				1979	План свайного поля в осях 18-28	113-81-1/1.2 Ч. 01. Р. 01-1	Лист 14
ГА. ИНЖ.	Панков		Проверил	Пхор						ЦНИИЭПжилища г. Москва	
ГА. АРХ. ПР.	Пацкин										
РУК. ГР.	Пхор										

Инв. № подл. | Подпись и дата | Взам. инв. №

18061-02 15

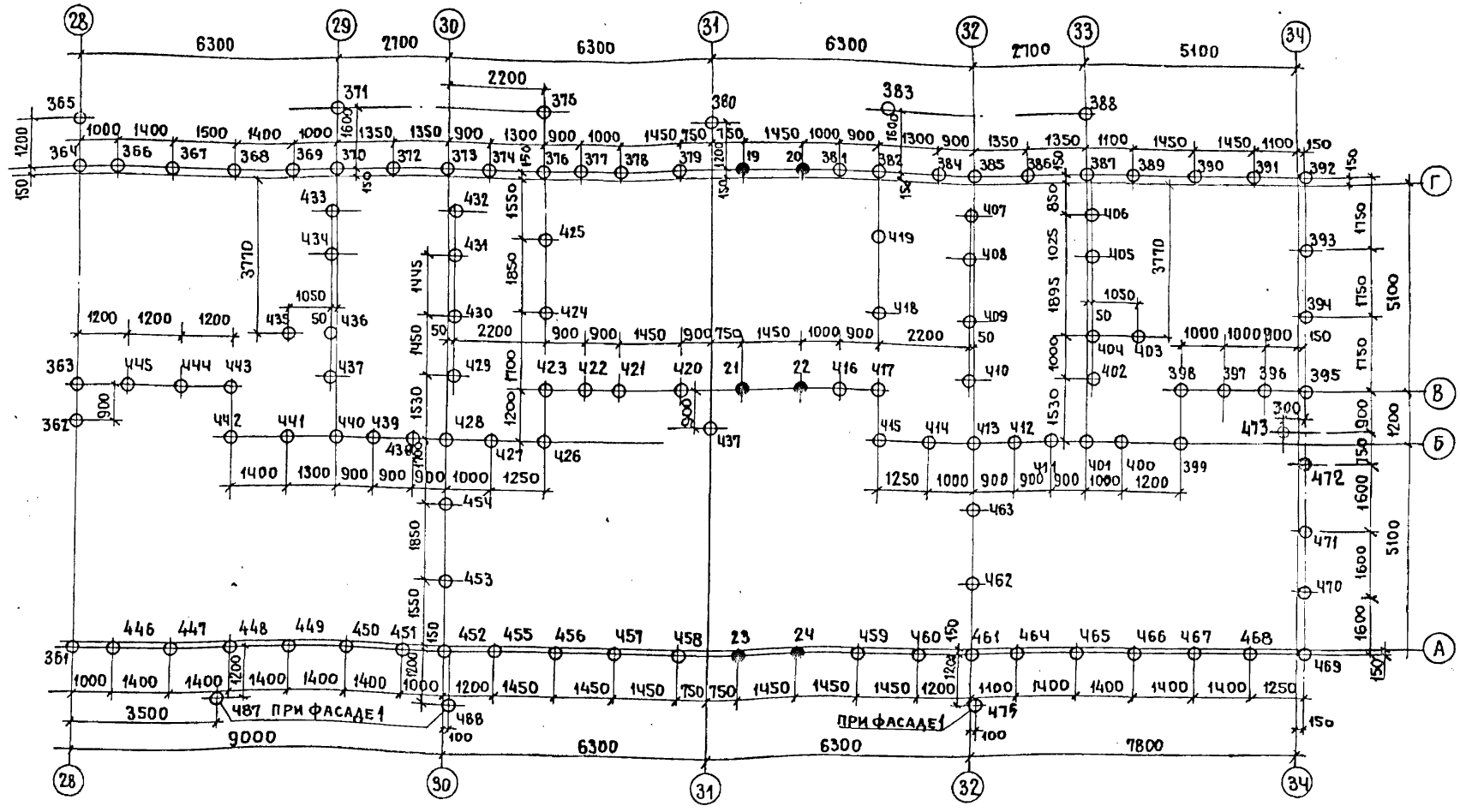

ПРИМЕЧАНИЯ: 1. ЭКСПЛИКАЦИЮ СВАЙ СМ. ЛИСТ 13
2. ФРАГМЕНТЫ ПЛАНА СВАЙНОГО ПОЛЯ ПРИ ВАРИАНТЕ С ДВОЙНЫМ ТАМБУРОМ СМ. Л.Л. 40, 41.

НАЧ. МАС. 5	СТАНИШЕВСКИЙ		РАЗРАБОТ	ФОМИЧЕВА				1979	ПЛАН СВАЙНОГО ПОЛЯ В ОСЯХ 28-34.	113-81-1/124.01. Р. 01-1	ЛИСТ 15
ГЛ. ИНЖ.	ПАНКОВ		ПРОВЕР.	ПХОР						ЦНИИЭП ЖИЛИЩА Г. МОСКВА	
ГЛ. АРХ. ПР.	ПАЦКИН										
РУК. ГР. ИН.	ПХОР										

18061-02 16

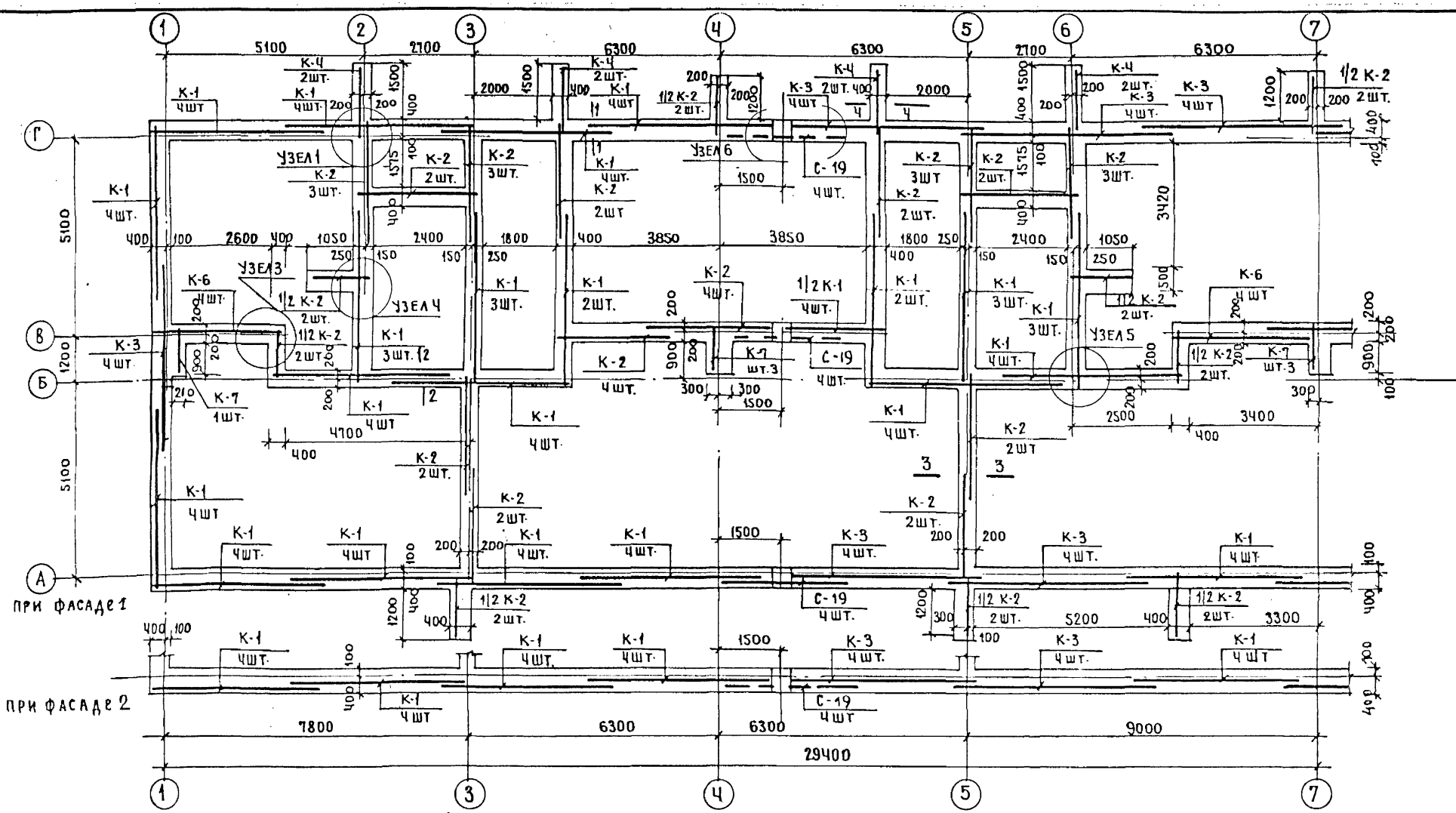
1
2
3
4
5
6
7
Г
В
Б
А
5100
2700
6300
6300
2700
6300
5100
5100
1200
2600
1050
2400
1800
3850
3850
2400
1050
2400
3420
1500
2000
2000
2000

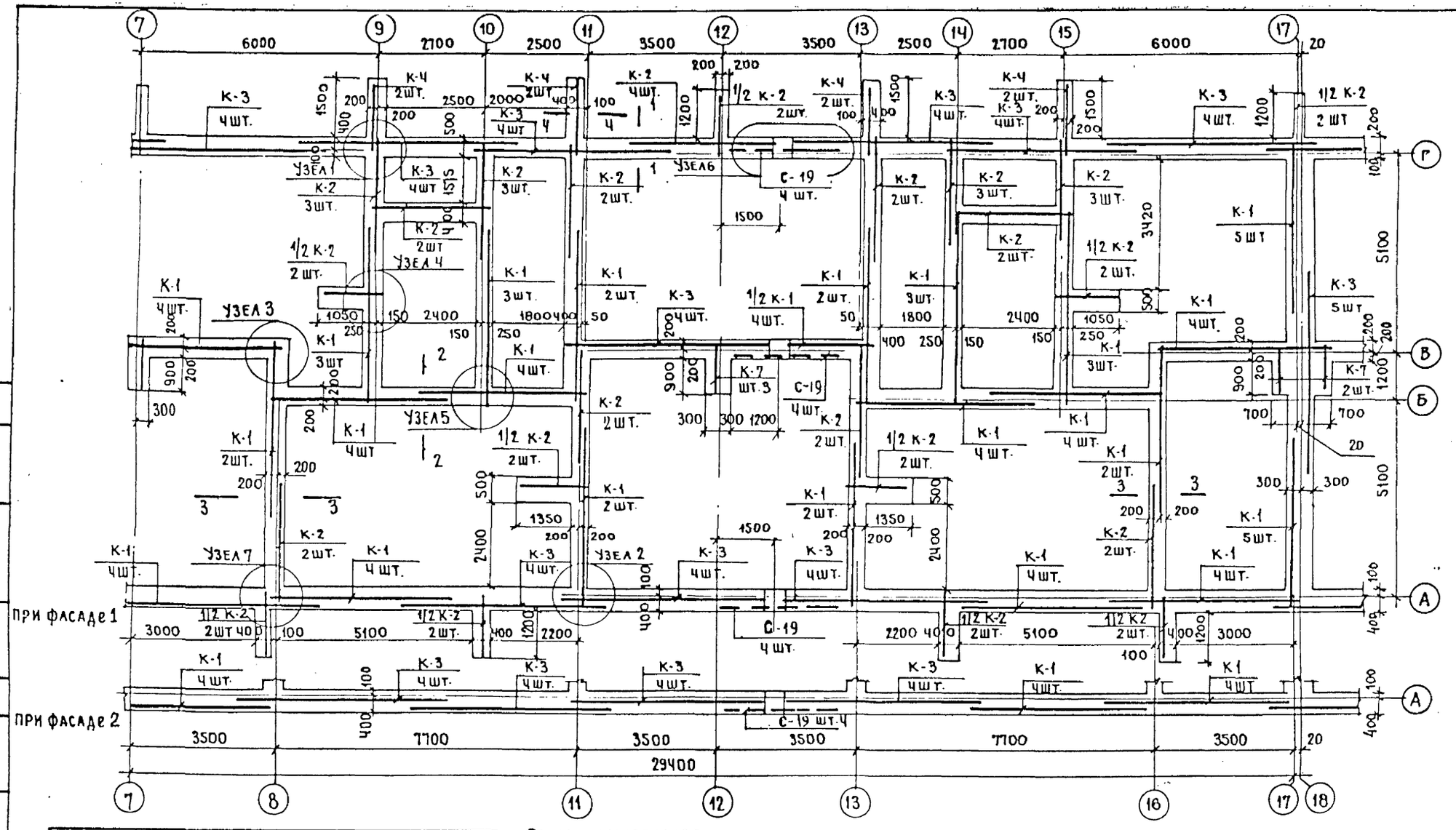

Спецификация каркасов

Марка	Кол. шт.	Масса, кг: Марки	Общая	Марка	Кол. шт.	Масса, кг: Марки	Общая
К-1	74	9.93	734.8	К-7	7	2.61	18.3
К-2	32	6.99	223.7	1/2 К-1	16	4.97	79.5
К-3	49	11.31	554.2	1/2 К-2	20/12	3.5	70.0 / 42.0
К-4	8	4.42	35.4				

Расход материалов

Наименов.	Объем м3
Бетон М 200	39.9 / 38.9

Примечания

1. Узлы и сечения см. альбом часть 9, раздел 9. 1-4
2. Стыки сварных каркасов должны располагаться вразбежку.
3. Стыки каркасов должны иметь длину перепуска (нахлестки) не менее 65см.
4. Цифры стоящие в знаменателе относятся к фасаду 2

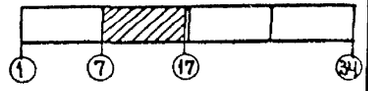

Нач. маст.	Станишевский		Разработ.	Фомичева	
Гл. инж. м.	Панков		Проверил	Пхор	
Гл. арх. пр.	Пацкин				
Рук. гр. инж.	Пхор.				

1979

План ростверка в осях 7-17

113-81-1/1.2 Ч.01. Р.01-1

ЦНИИЭП жилища г. Москва

Лист 17

18061-02 18

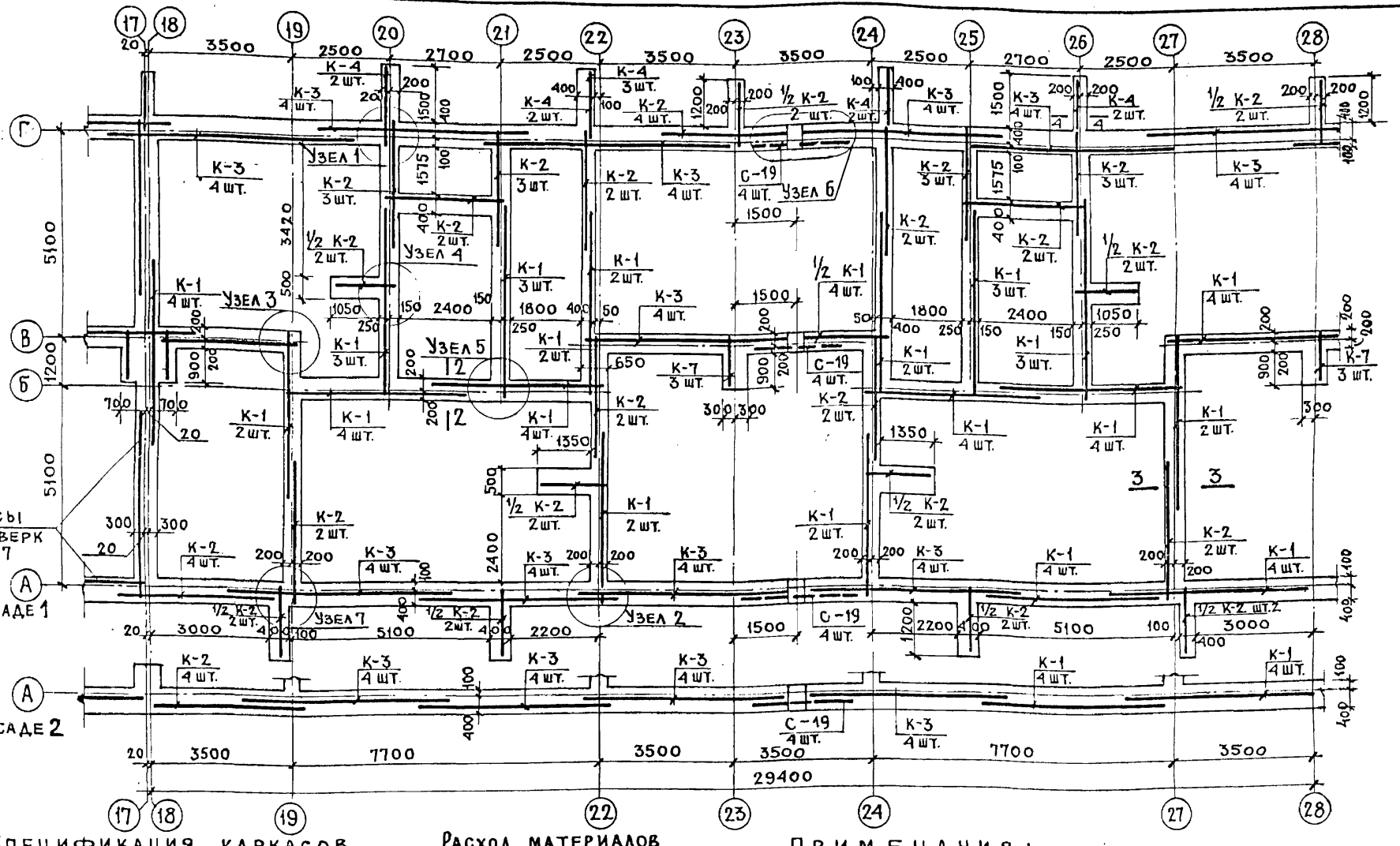

Спецификация каркасов

Марка	Кол. шт.	Масса - кг 1 марки	Масса - кг общая	Марка	Кол. шт.	Масса - кг 1 марки	Масса - кг общая
К-1	56	9,93	556,1	К-7	6	2,61	15,7
К-2	36	6,99	251,6	1/2 К-1	16	4,97	79,5
К-3	44	11,31	497,6	1/2 К-2	20/12	3,5	70 / 42.0
К-4	8	4,42	35,4				

Расход материалов

Наименов.	Объем м³
Бетон м-200	39,9 / 38,9

Примечания:

1. Узлы и сечения см. альбом часть 9 раздел 9.1-4
2. Стыки сварных каркасов должны располагаться вразбежку.
3. Стыки каркасов должны иметь длину перепуска /нахлестки/ не менее 65см.
4. Цифры, стоящие в знаменателе относятся к фасаду 2.

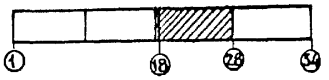

Нач.маст.5	Станишевский		Разработ.	Фомичева		1979	План ростверка в осях 18-28
Гл.инж.маст.	Панков		Проверил	Пхор			
Гл.арх.пр-та	Пацкин						
Рук.гр.инж.	Пхор						

113-81-1/1.2 ч. 01 р. 01-1	Лист 18
ЦНИИЭП жилища г. Москва	

Инв. № подл. | Подп. и дата | Взам. инв. №

18061-02 19

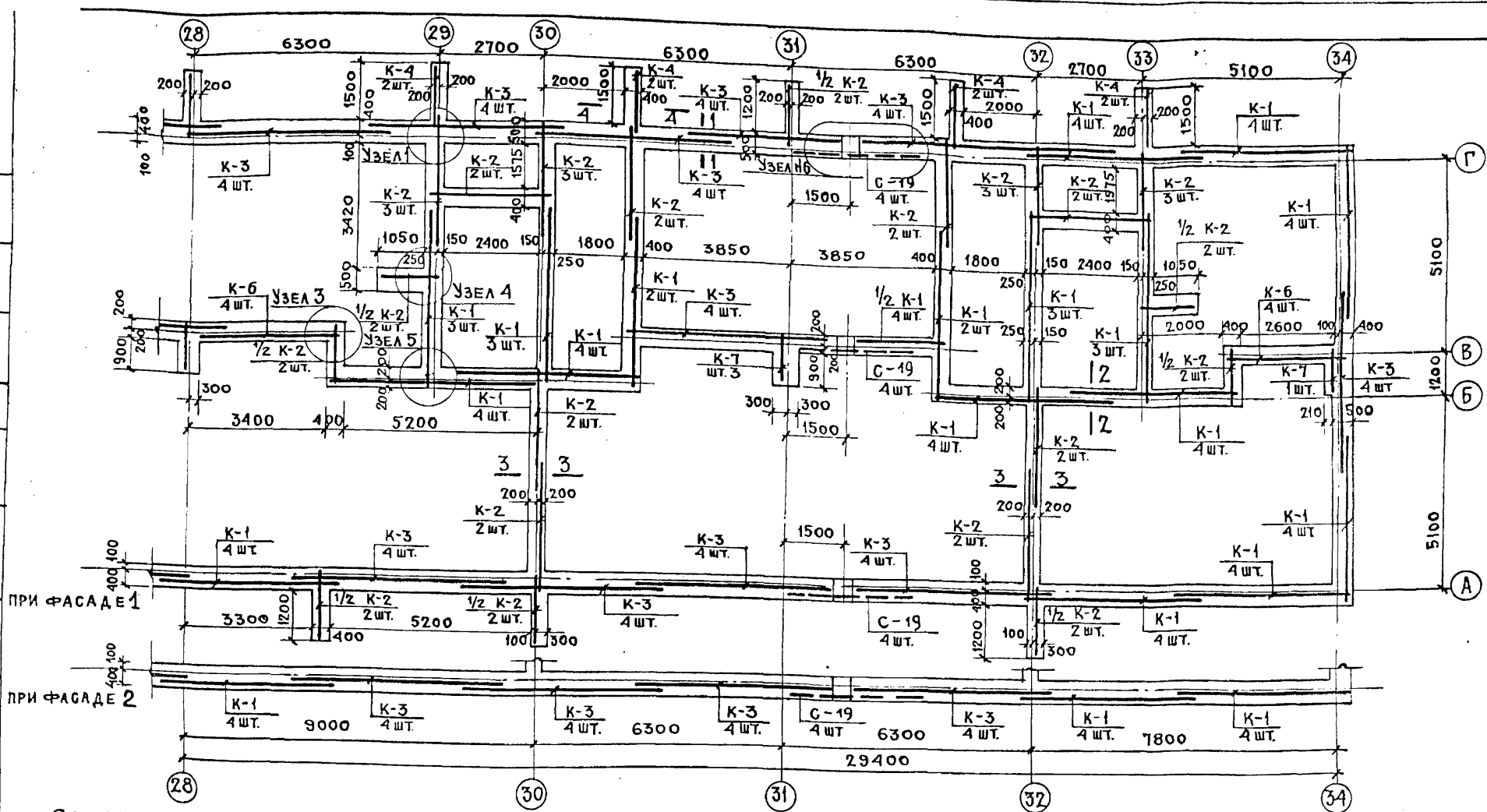

Спецификация каркасов В (при фас.1)

Марка	Кол. шт.	Масса - кг: 1 марки	Масса - кг: общая
К-1	60	9,93	595,8
К-2	24	6,99	167,8
К-3	44	11,31	497,6
К-4	8	4,42	35,4

Марка	Кол. шт.	Масса - кг: 1 марки	Масса - кг: общая
К-7	4	2,61	10,4
½ К-1	16	4,97	79,5
½ К-2	16	3,5	56,0
К-6	8	7,86	62,9

Расход материалов

Наименован	Объем м³
Бетон м-200	36,9/36,2

Примечания:

1. Узлы и сечения см. альбом часть 9 раздел 9.1-4
2. Стыки сварных каркасов должны располагаться вразбежку.
3. Стыки сварных каркасов должны иметь длину перепуска (нахлестки) не менее 65см.
4. Цифры, стоящие в знаменателе, относятся к фасаду 2.

Нач. маст. 5	Станишевский		Разработал	Фомичева					1979	План ростверка в осях 28-34	113-81-1/1.2 ч. 01 р. 01-1
Гл. инж. мас.	Панков		Проверил	Пхор							ЦНИИЭП жилища г. Москва
Гл. арх. пр.	Пацкин										Лист 19
Рук. гр. инж.	Пхор										

18061-02 20

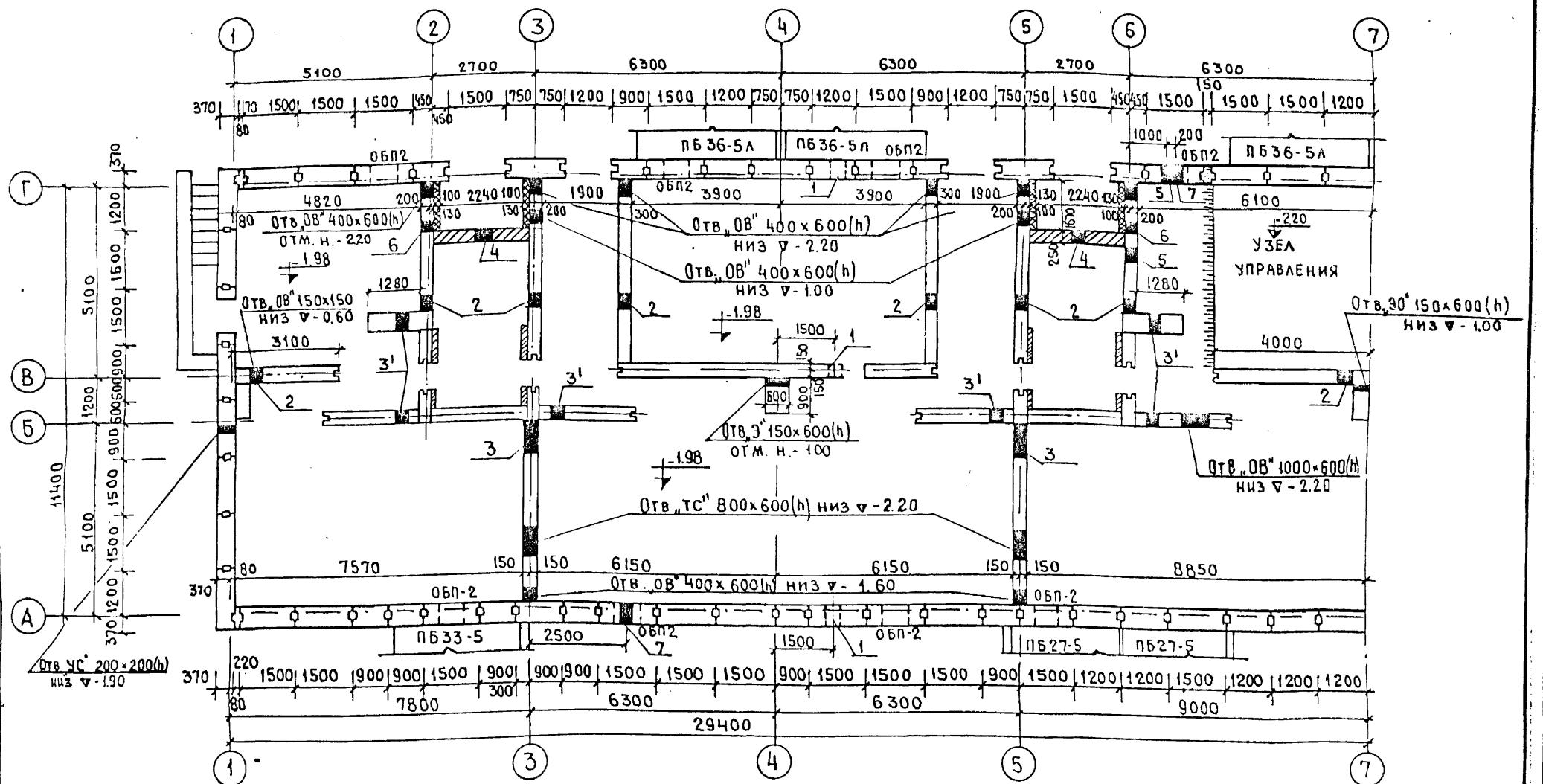

Условные обозначения

1 - отв. „К" 400×600(h) низ ▽-2.84	4 - отв. „К" 400×400(h) низ ▽-1.40
2 - отв. „К" 400×600(h) низ ▽-2.20	5 - отв. „ВД" 400×400(h) низ ▽-0.90
3 - отв. „В" 900×300(h) низ ▽-0.80	6 - отв. „В" 300×200(h) низ ▽-0.90
3' - отв. „В" 300×600(h) низ ▽-1.00	7 - отв. „ПК" 300×400(h) низ ▽-0.90

Примечание.
Фрагменты плана подполья при варианте с двойным тамбуром см л.л. 44,45.

Нач. мастк 5	Станишевский	Рук. гр. инж.	Пхор	1979	План подполья в осях 1-7
Гл. инж. м. 5	Панков	Разработал	Базанова		113-81-1 1.2 ч.01 р.01-1
Гл. арх. пр.	Пацкин	Проверил	Пхор		ЦНИИЭП жилища г. Москва

Лист 20

Инв. N подл. | ОВ | ВК | ЭО | Сосонко | Золотова | Гришин | УС | Старик | Исполнил | Проверил | Бушин | Ермилов

18061-02 21

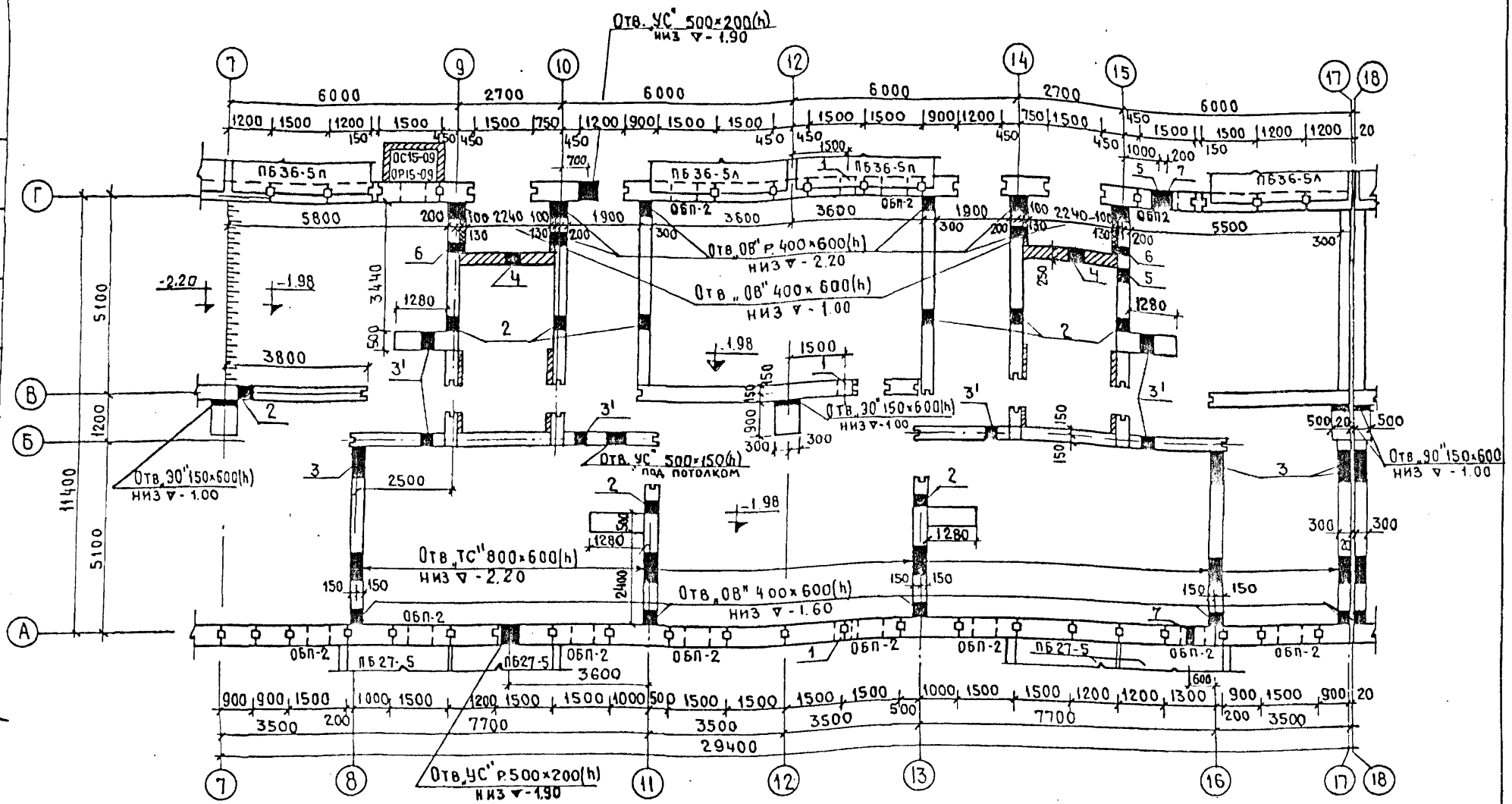

Примечания:

1 Условные обозначения для сан. технических отверстий см. лист 20

2 Технические указания см. лист 29

Нач.МАСЛС	Станищевский		Рук.гр.инж.	ПХОР		1979	План подполья в осях 7–17	113-81-1/1.2 ч.01 р.01-1	Лист 21
Гл.инж.МАСЛС	Панков		Разработал	Базанова				ЦНИИЭП жилища г. Москва	
Гл.арх.пр.	Пацкин		Проверил	ПХОР					

18061-02 22

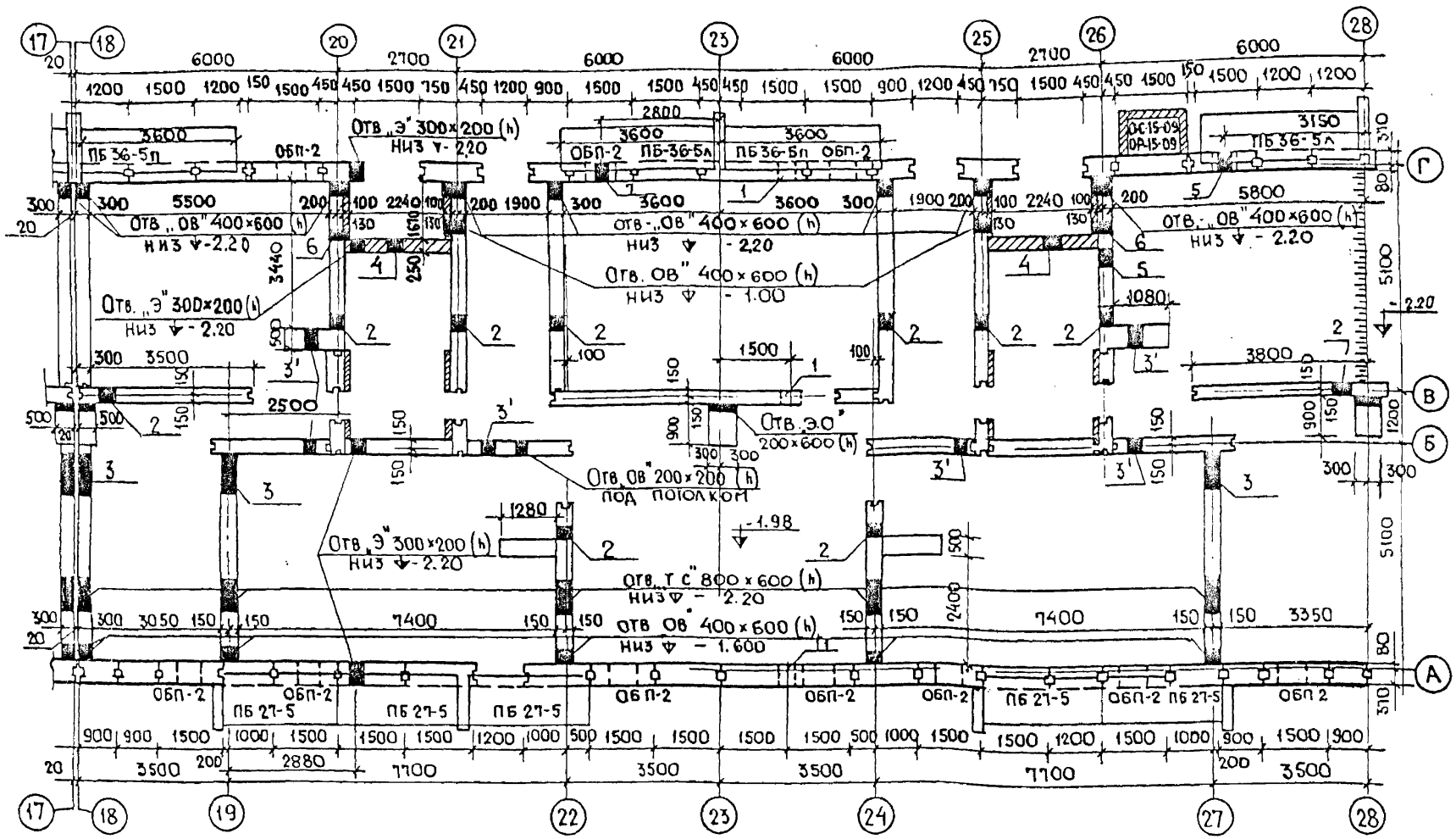

Примечания:

1. Технические указания см. лист N 29
2. Условные обозначения для сан. технических отверстий см. лист 20

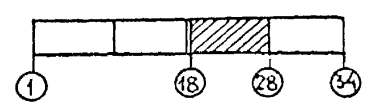

Нач. маст 5	Станишевский		Рук. гр.	Пхор.		1979	План подполья в осях 18-28	113-81-1/1.2 ч. 01. р. 01-1	Лист 22
Гл. инж. м.	Панков		Разработ	Фомичева				ЦНИИЭП жилища г. Москва	
Гл. арх. пр.	Пацкин		Проверил	Пхор.					

Исполнил		Бушин	
Проверил		Ермилов	
Старик			
УС			
ВК	Золотова		
ЭО	Гришин		

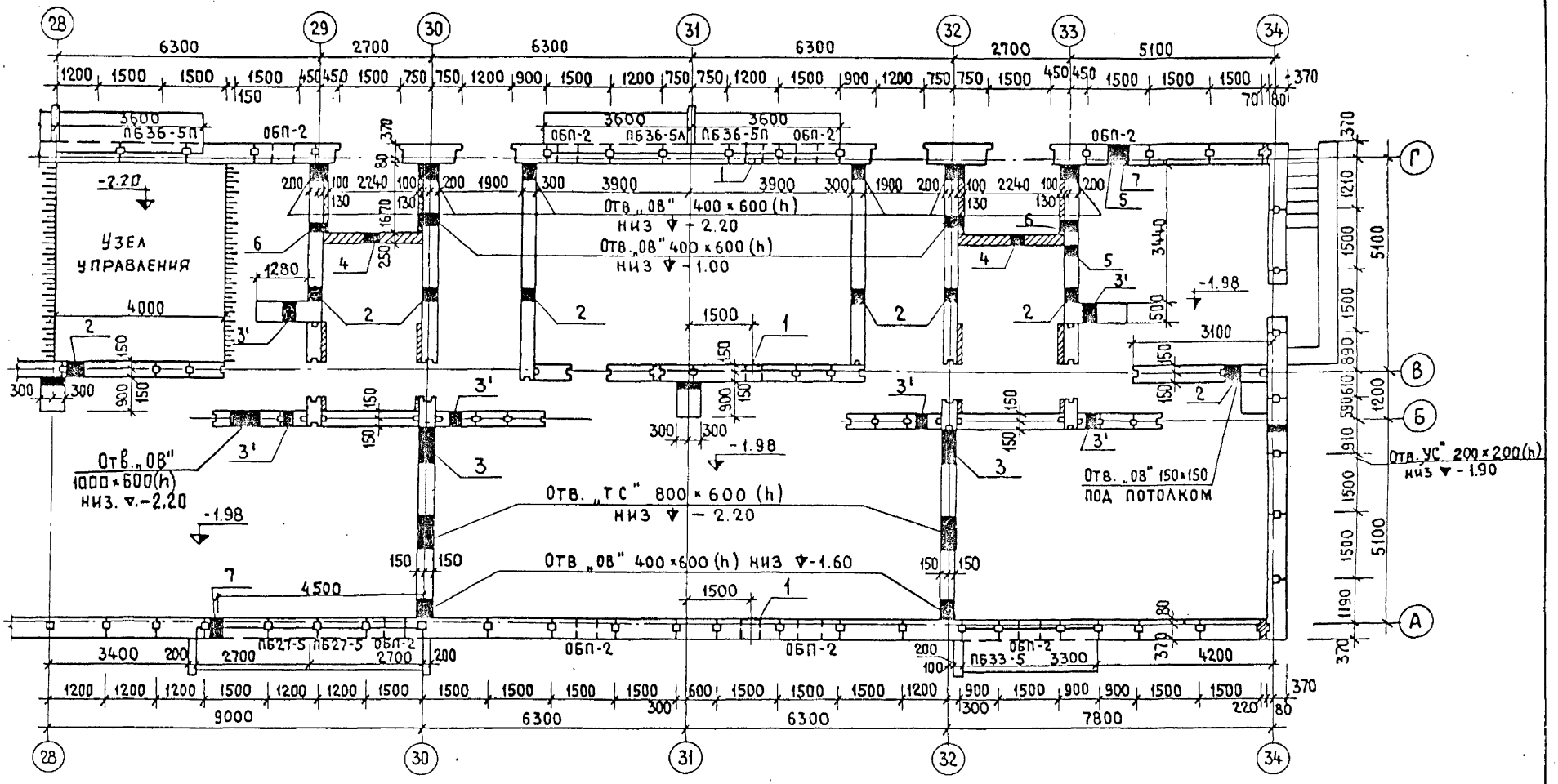

Примечания:

1. Технические указания см. лист 29
2. Условные обозначения для сан. технических отверстий см. лист 20.

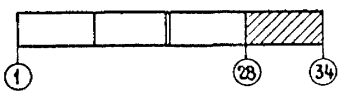

Нач. маст.5	Станишевский		Рук. гр. инж.	Пхор					1979	План подполья в осях 28–34	113-81-1/1.24.01 Р. 01-1
Гл. инж. мас	Панков		Разработ.	Фомичева							ЦНИИЭП жилища г. Москва
Гл. арх. пр.	Пацкин		Проверил	Пхор							Лист 23

30 / Гришин

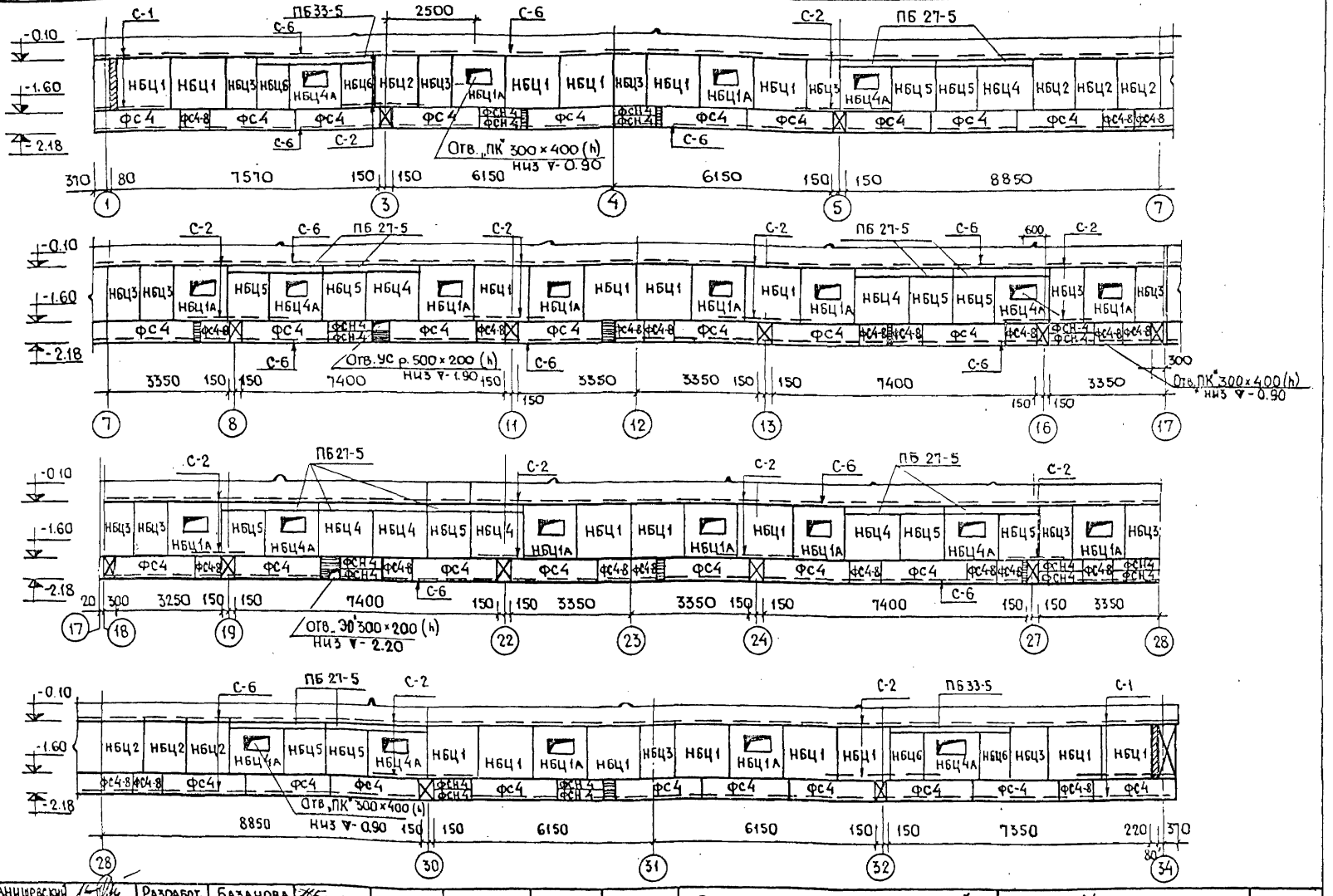

Нач. маст.	Станцевский		Разработ.	Базанова				1979	Развертка наружной стены по оси А	113-81-1/1.2 ч.01 р.01-1	Лист 24
Гл. инж. м.	Панков		Проверил	Пухор.						ЦНИИЭП жилища г. Москва	
Гл. арх. пр.	Пацкин										
Рук. группы	Пухор										

ВК 30 / Золотова / Гришин

18061-02 25

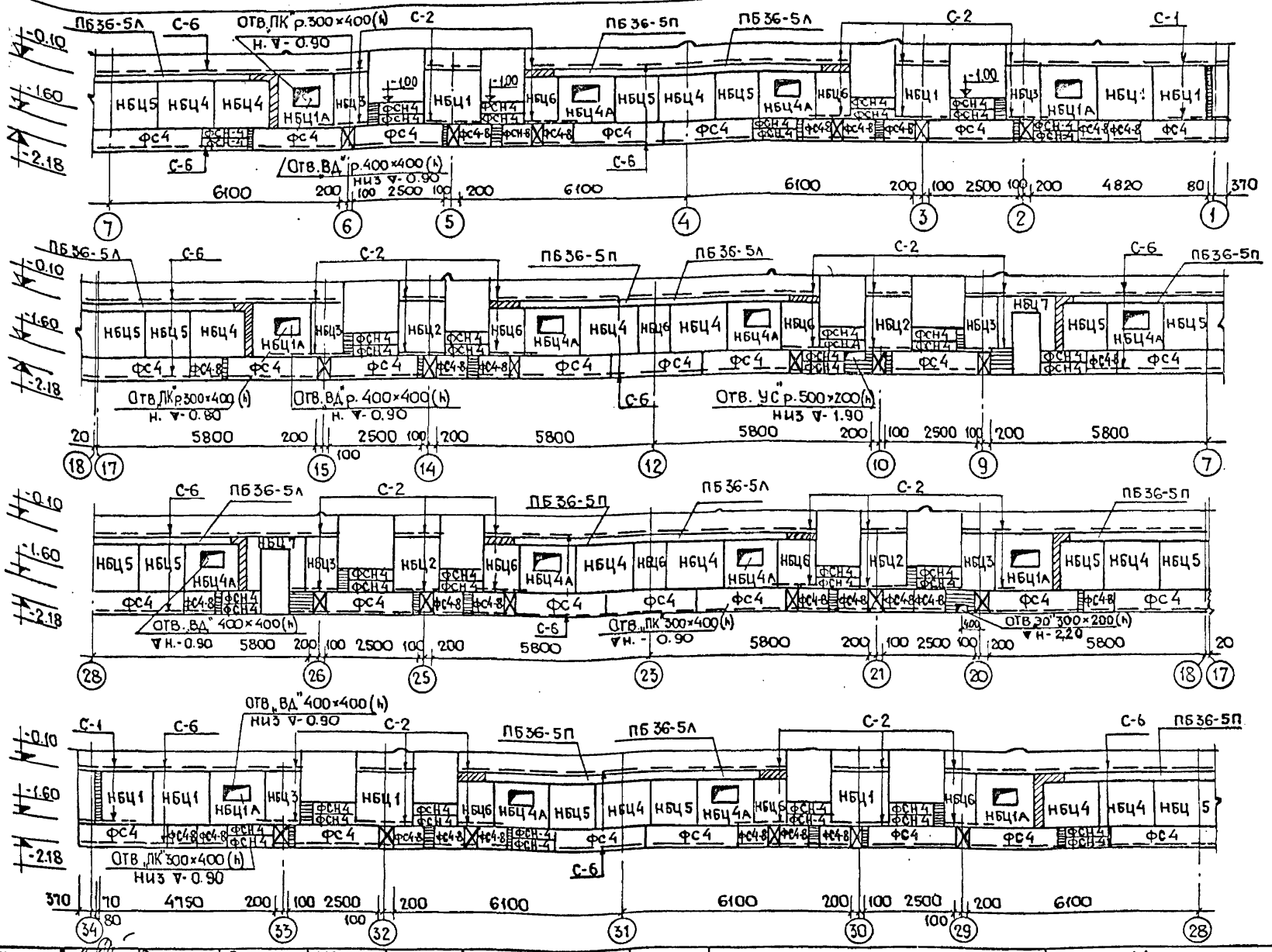

Нач. маст.	Станишевский		Разработал	Базанова		1979	Развертка наружной стены по оси Г	113-81-1/1.2 ч.01 р.01-1	Лист 25
Гл. инж. м	Панков		Проверил	Пхор				ЦНИИЭП жилища г. Москва	
Гл. арх. пр	Пацкин								
Рук. гр. инж	Пхор								

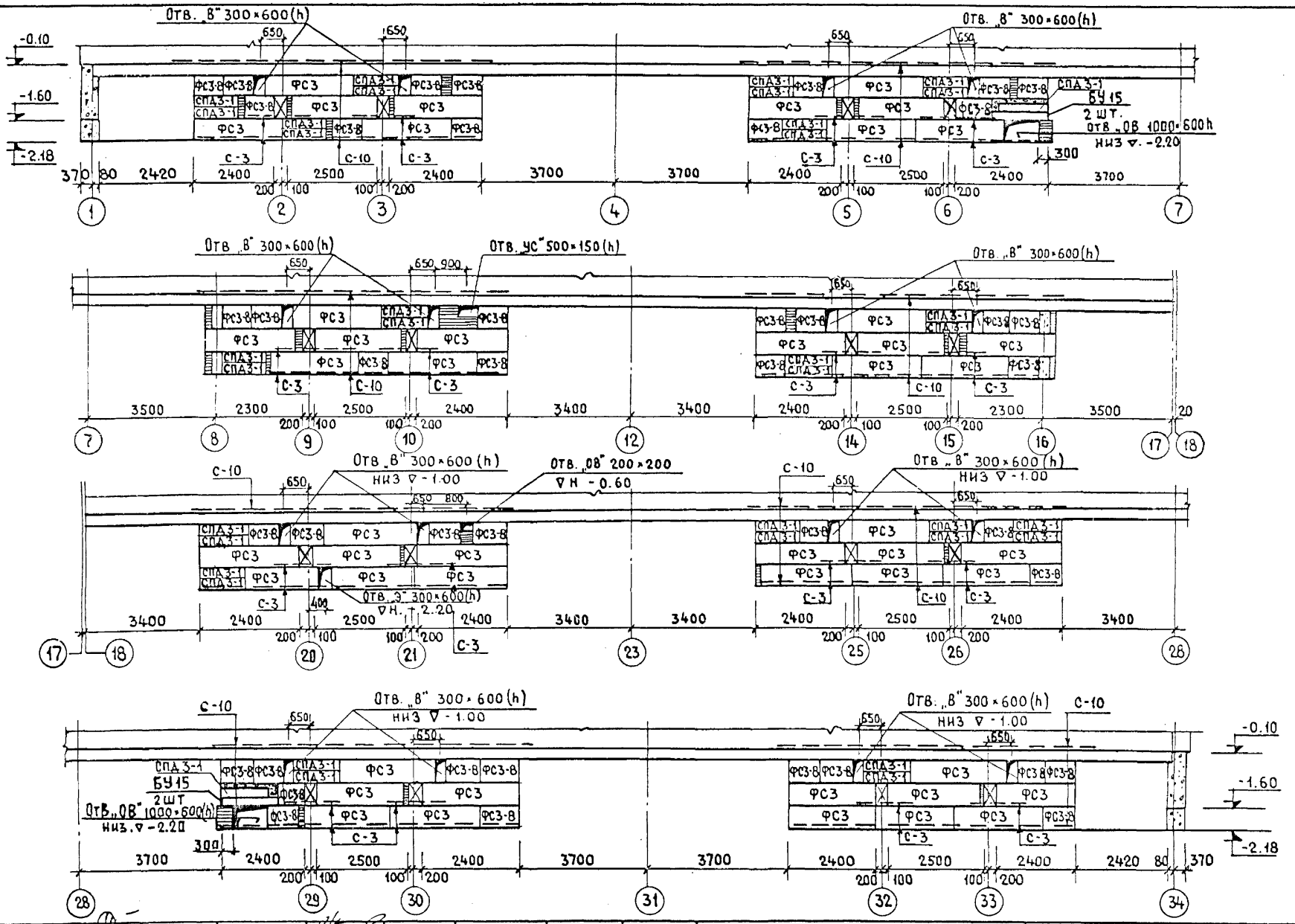

НАЧ. МАСТ. 5	СТАНИШЕВСКИЙ		РАЗРАБОТАЛ	ПОЗДНЯКОВ		1979	РАЗВЕРТКА ВНУТРЕННЕЙ СТЕНЫ ПО ОСИ Б	113-81-1/1.2 Ч.01 Р.01-1	ЛИСТ 26
ГЛ. ИНЖ. М	ПАНКОВ		ПРОВЕРИЛ	БАЗАНОВА				ЦНИИЭП ЖИЛИЩА Г. МОСКВА	
ГЛ. АРХ. ПР.	ПАЦКИН								
РУК. ГР. ИНЖ.	ПХОР								

ИНВ. № ПОДЛ. | ОВ | ВК | ЭО | СОСОНКО | ЗОЛОТОВА | ГРИШИН | УС | СТАРИК | ИСПОЛНИЛ | ПРОВЕРИЛ | БУШИН | ЕРМИЛОВ

18061-02 27

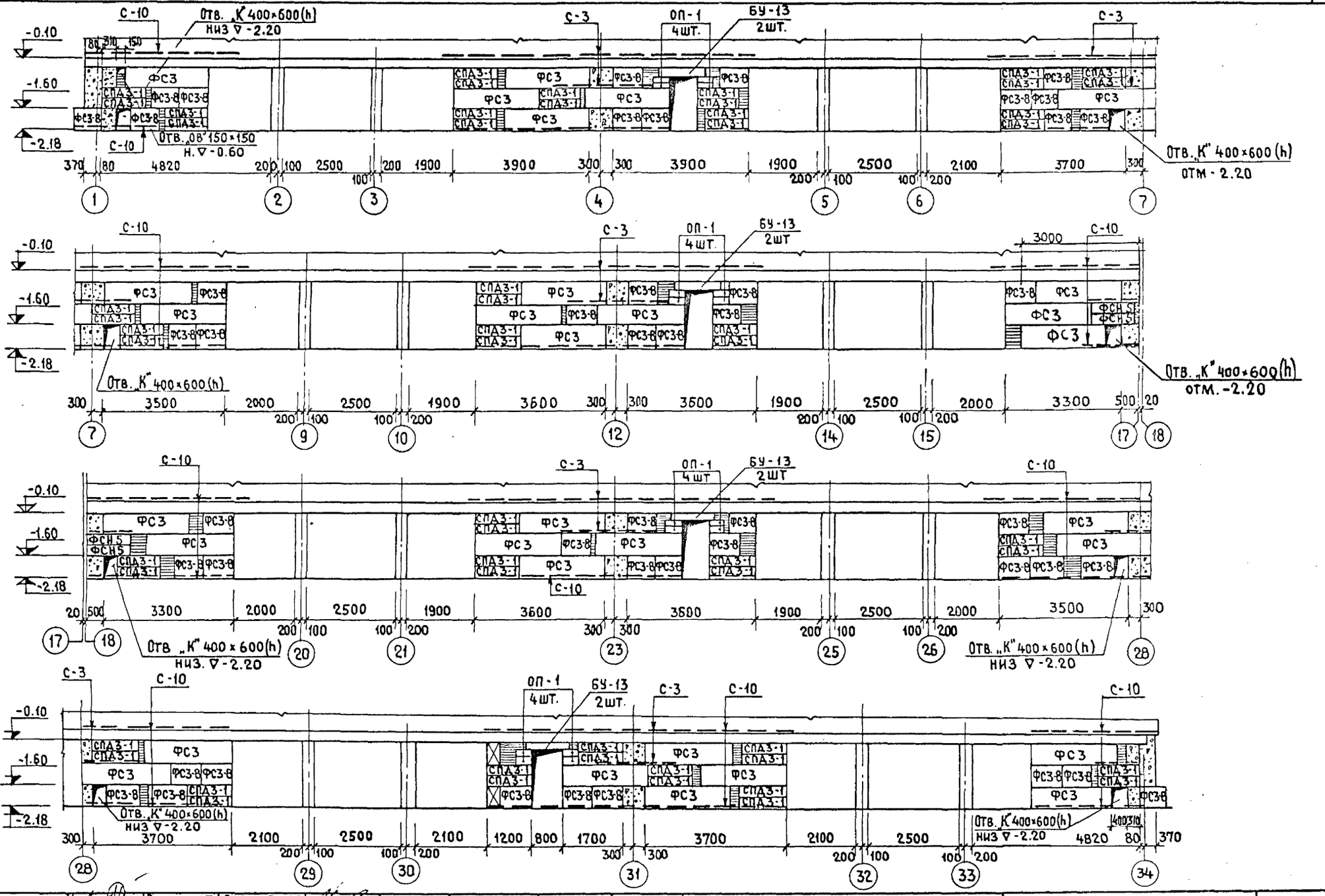

Нач. маст. 5	Станишевский		Разработ.	Позняков				1979	Развертка внутренней стены по оси В	113-81-1/1.2 ч. 01 Р. 01-1	Лист 27
Гл. инж. м.	Ланков		Проверил	Базанова						ЦНИИЭП жилища г. Москва	
Гл. арх. пр.	Пацкин										
Рук. гр. инж.	Пхор										

30 / Гришин

18061-02 28

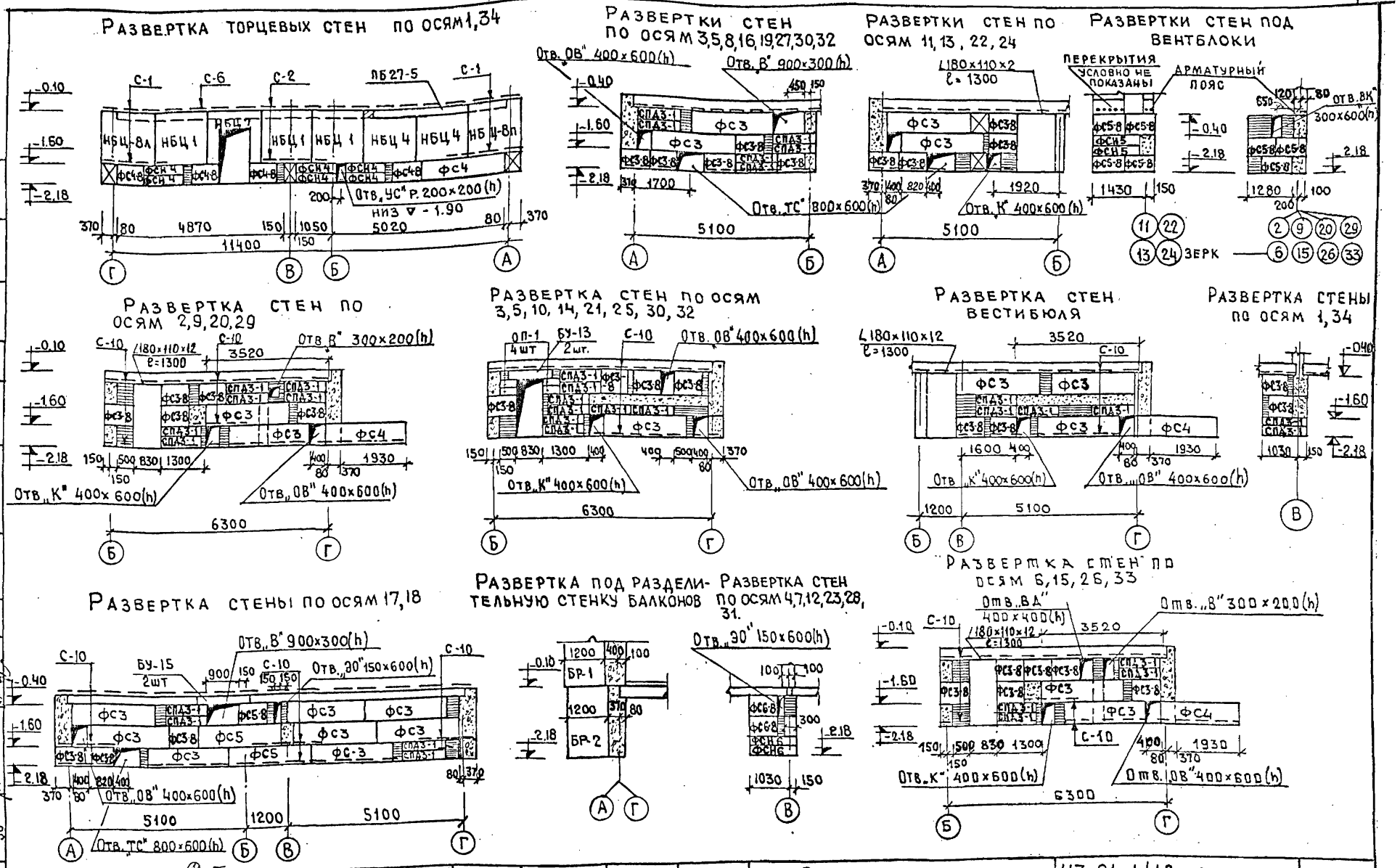

Нач. маст. 5	Станишевский		Разработ.	Базанова		1979	Развертки поперечных стен	113-81-1/1.2 ч.01 р.01-1	Лист 28
Гл. инж. м. 5	Панков		Проверил	Пхор				ЦНИИЭП жилища г. Москва	
Гл. арх. пр	Пацкин								
Рук. гр. инж	Пхор								

Инв. № подл. | Подп. и дата | Взам. инв. №

ОВ ВК 30 | Косонко | Золотова | Гришин | У.С. | Старик | Проверил Ермилов

18061-02 29

Технические указания.

Стены подполья монтируются из бетонных блоков сплошного сечения по ГОСТ 13579-78.

В проекте разработаны планы подполья для наружных стен надземных этажей толщиной 400, 500, 600 мм. Раскладка блоков дана для толщины наружных стен 500 мм. При толщине наружных стен 400, 600 мм блоки стен подполья должны быть соответственно заменены.

Кладку стен из бетонных блоков вести на цементном растворе М-50 с тщательным заполнением вертикальных швов /шпонок/ бетоном марки 150.

Участки кирпичных стен и местные заделки выполнять из полнотелого глиняного кирпича М-100 на растворе М-50. Марки материалов даны для летних условий.

Стены подполья армируются в 2-х уровнях на отм. -0.10 и -2.22 арматурными поясами в слое цементного раствора. В углах и пересечениях стен уложить сварные сетки в цементном растворе /см. альбом часть 10 разд. 10.9-5/

Над сантехническими отверстиями в кирпичной кладке шириной более 250 мм проложить 4 ф6А-I мм с заведением концов в кладку на 250 мм.

После монтажа труб инженерного оборудования отверстия, оставленные в стенах для их пропуска, заделать бетоном М-150.

По периметру всех стен в уровне верха фундаментных плит выполнить горизонтальную гидроизоляцию из цементного раствора состава 1:2 толщиной 20 мм.

Наружные стены, соприкасающиеся с грунтом, до отм. -0.92 обмазать горячим битумом за 2 раза.

Перекрытия над подпольем

Укладку панелей перекрытий на стены производить по свежеуложенному слою цементного раствора с тщательной заделкой швов и установкой анкерных связей. Анкерные связи сваривать при плотном зацеплении за монтажные петли /см. раздел 9.1-4, л. 2/ с последующей заделкой всех металлических элементов цементным раствором марки „50" слоем 30 мм. Детали см. серия 2.130-1, в. 2, листы 5, 6, 7.

В швах между кладкой и продольными гранями панелей, а также между торцами панелей и кладкой стен проложить пакеты из минерального войлока /см. раздел 9.1-4 лист 2/.

Пустоты торцов панелей, опирающихся на стены, должны быть заделаны в заводских условиях бетонными вкладышами. В случае поступления панелей с незаделанными торцами их необходимо заделать бетоном в построечных условиях.

Необходимо для пропуска коммуникаций отверстия в панелях сверлить по месту, не нарушая несущих ребер панелей, с последующей их заделкой цементным раствором марки „100" или бетоном марки не ниже „150".

Укладку панелей в вестибюлях и лестничных клетках вести по листам. 30, 31, 32, 33.

На перекрытия допускается установка только легкобетонных сантехкабин с объемным весом бетона не более 1400 кг/м³.

Нач. М.5	Станишевский		Рук. гр. инж.	Пхор		1979	Технические указания	113-81-1/12 ч.01; р.01-1		лист
Гл. инж. м.	Ланков							ЦНИИЭП жилища г. Москва		29
Гл. арх. пр.	Пацкин		Проверил	Базанова						

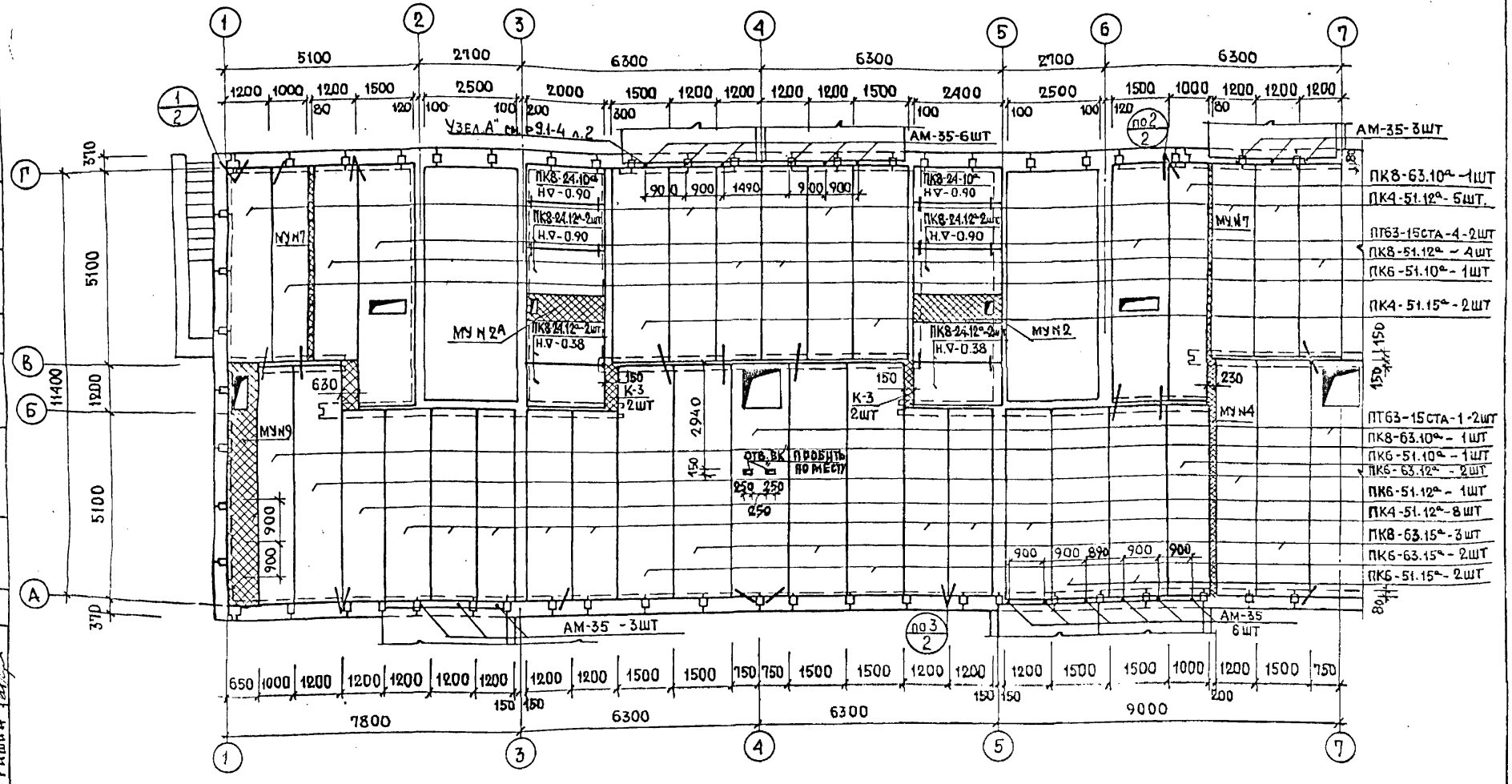

ПРИМЕЧАНИЯ:

1. ТЕХНИЧЕСКИЕ УКАЗАНИЯ СМ. ЛИСТ 29.
2. МОНОЛИТНЫЕ УЧАСТКИ РАЗРАБОТАНЫ В ЧАСТИ 9, РАЗДЕЛ 9.1-4., Ч. 9/82, Р. 9.2-4/82
3. УЗЛЫ СМ. Ч. 9 Р. 9.1-4.

НАЧ. МАСТ. 5	СТАНИШЕВСКИЙ		РУК. ГР. ИНЖ	ПХОР	1979	ПЛАН ПЕРЕКРЫТИЯ НАД ПОДПОЛЬЕМ В ОСЯХ 1-7	113-81-1/1.2 Ч.01., Р.01-1	ЛИСТ 30
ГЛ. ИНЖ. М	ПАНКОВ		РАЗРАБОТАЛ	ПОЗДНЯКОВ			ЦНИИЭП ЖИЛИША г. МОСКВА	
ГЛ. АРХ. ПР.	ПАЦКИН		ПРОВЕРИЛ	ПХОР				

ОВ | СОСОНКО | ЗОЛОТОВА | ГРИШИН | УС | СТАРЦК | ИСПОЛНИЛ | ПРОВЕРИЛ | БУШИН | ЕРМИЛОВ

ИНВ. № ПОДЛ.

18061-02 31

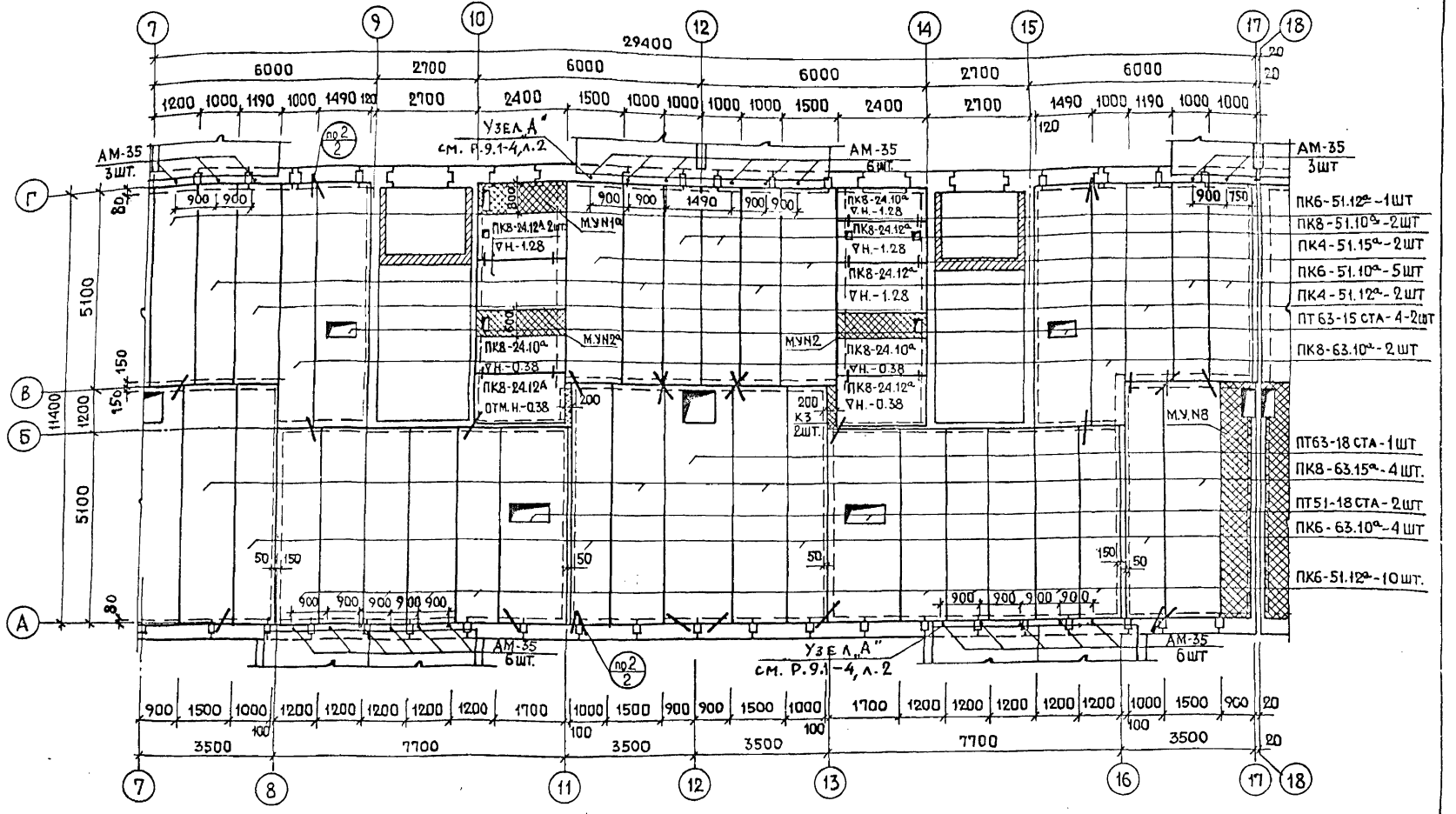

ПРИМЕЧАНИЯ:

1. Узлы см. ч.9, р. 9.1-4.
2. Монолитные участки N1, 1а, 2, 2а см. р. 9.1-4, л.6;
3. Монолитный участок N8 см. р. 9.2-4/82 л.67.

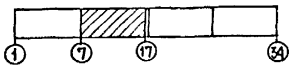

Нач.маст.5	Станишевский		Рук.гр.инж	Пхор					1979	План перекрытия над подпольем в осях 7-17.	113-81-1/1.2 ч. 01, р. 01-1	Лист
Гл.инж.м.	Панков		Разработал	Поздняков							ЦНИИЭП жилища г. Москва	31
Гл.арх.пр.	Пацкин		Проверил	Пхор								

18061-02 32

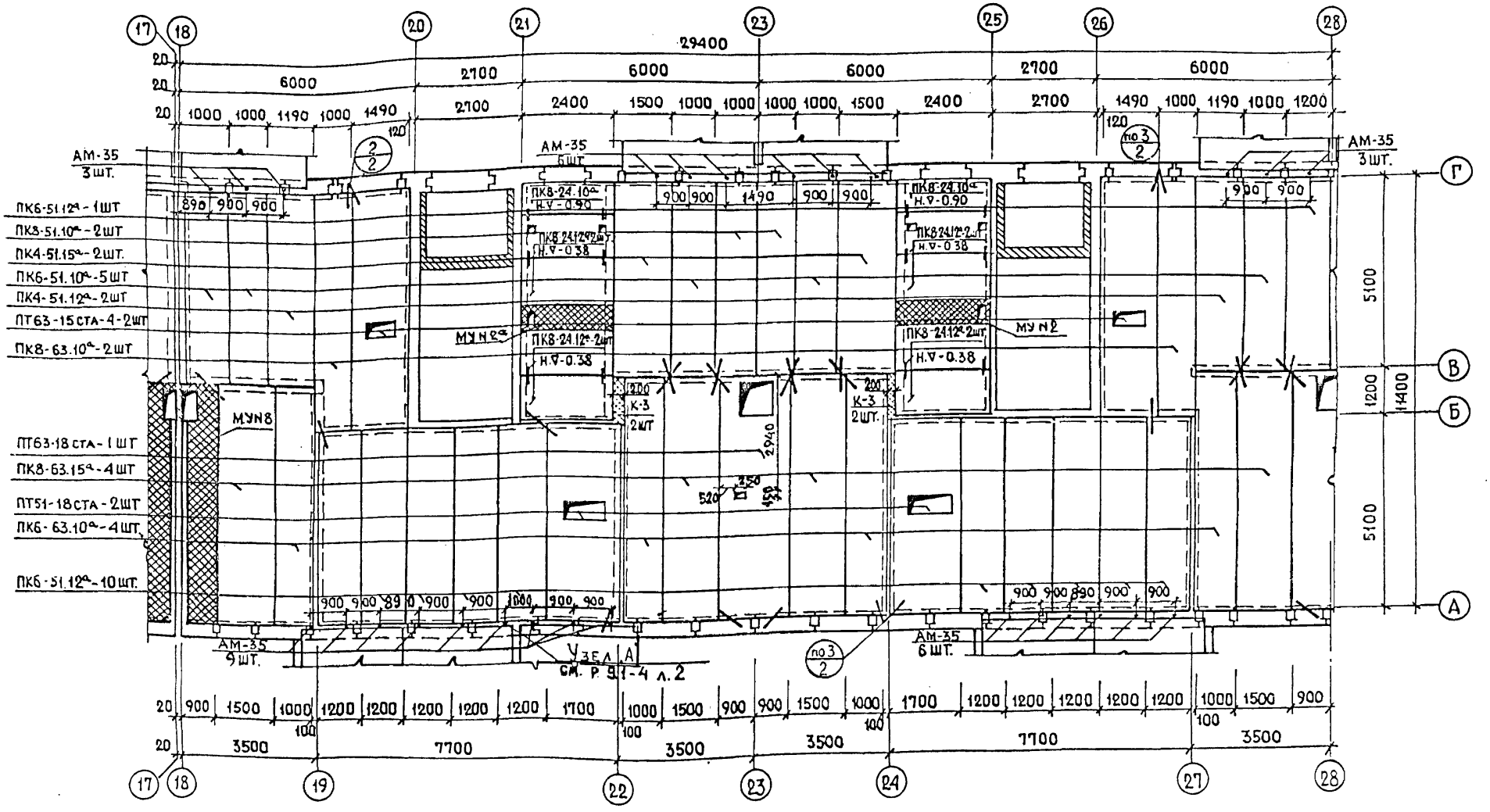

ПРИМЕЧАНИЯ СМ. ЛИСТ 31.

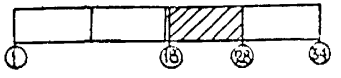

НАЧ. МАСТ. 5	СТАНИШЕВСКИЙ		РУК. ГР. ИНЖ	ПХОР					
ГЛ. ИНЖ. М	ПАНКОВ		РАЗРАБОТАЛ	ПОЗДНЯКОВ					
ГЛ. АРХ. ПР.	ПАЦКИН		ПРОВЕРИЛ	ПХОР					

1979

ПЛАН ПЕРЕКРЫТИЯ НАД ПОДПОЛЬЕМ В ОСЯХ 18-28

113-81-1/1.2 Ч.01 РАЗД.01-1

ЦНИИЭП ЖИЛИЩА г. МОСКВА

ЛИСТ 32

ИНВ. № ПОДЛ. | ОВ | СОБОЦКО | УС | СТАРИК | ИСПОЛНИЛ | БУШИН
ВК | ЗОЛОТОВА | ПРОВЕРИЛ | ЕРМИЛОВ
ЭО | ГРИШИН

18061-02 33

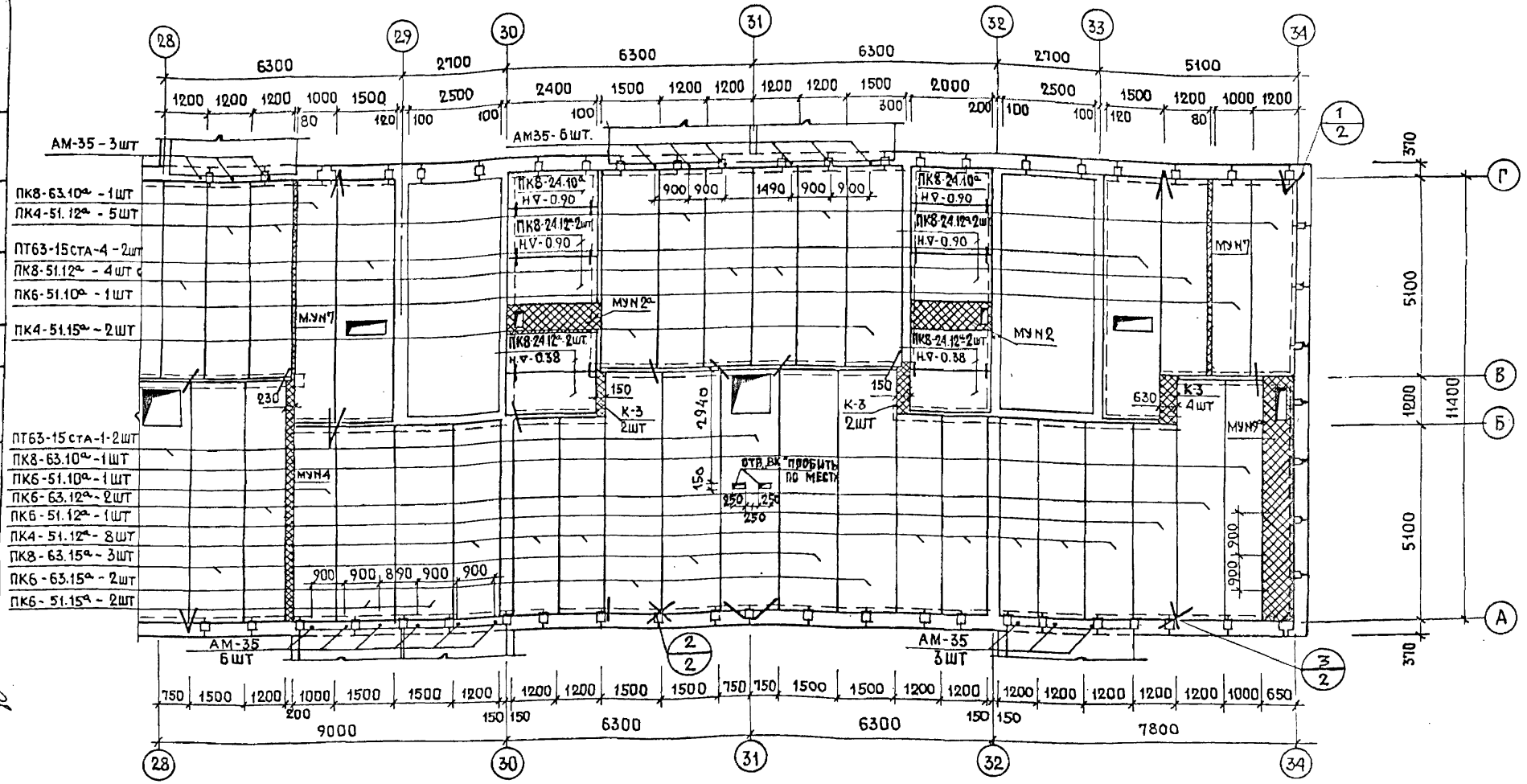

Примечания:

1. Узлы разработаны в ч.9 р.9.1-4.
2. Монолитные участки 2 и 2а см. р.9.1-4, л.6; монолитные участки 4, 7, 9а см. р.9.2-4/82 л.л. 65÷68.



Нач.маст.5	Станишевский		Рук.гр.инж.	Пхор		1979	План перекрытия над подпольем в осях 28-34	113-81-1/1.2 ч.01, р.01-1	Лист 33
Гл.инж.м	Панков		Разработал	Поздняков				ЦНИИЭП жилища г. Москва	
Гл.арх.пр.	Пацкин		Проверил	Пхор					

Марка изделия	Габариты мм. l	h	в	Масса т.	Количество штук. Планировочное решение. Основное -I. Фасад 1	Фасад 2	Развернутая марка изделия	Альбом рабочих чертежей. Серия	Выпуск /раздел/	N листа
Фундаменты /вариант ленточных фундаментов/										
Ф28	1180	500	2800	3,420	16	16	ФЛ28.12-2	1.112-5	2	9
Ф20	1180	500	2000	2,440	20	20	ФЛ 20.12-2	1.112-5	2	13
Ф20-8	780	500	2000	1,595	2	2	ФЛ 20.8-2	1.112-5	2	13
Ф16-12	1180	300	1600	1,215	48	48	ФЛ 16.12-2	1.112-5	2	15
Ф16-8	780	300	1600	0,80	12	12	ФЛ 16.8-2	1.112-5	2	15
Ф12	2380	300	1200	1,760	86	86	ФЛ 12.24-2	1.112-5	2	19
Ф12-12	1180	300	1200	0,870	14	14	ФЛ 12.12-2	1.112-5	2	19
Ф12-8	780	300	1200	0,570	21	21	ФЛ 12.8-2	1.112-5	2	19
Ф10	2380	300	1000	1,520	36	36	ФЛ 10.24-2	1.112-5	2	19
Ф10-12	1180	300	1000	0,750	4	4	ФЛ 10.12-2	1.112-5	2	21
Ф10-8	780	300	1000	0,495	2	2	ФЛ 10.8-2	1.112-5	2	21
Ф8	2380	300	800	1,395	12	12	ФЛ 8.24-2	1.112-5	2	21
Ф8-12	1180	300	800	0,685	44	30	ФЛ 8.12-2	1.112-5	2	23
Ф6-12	1180	300	600	0,515	32	32	ФЛ 6.12-4	1.112-5	4	23
ФС4	2380	580	400	1,300	8	8	ФБС 24.4.6-Т	13579-78	—	—
ФС4-8	880	580	400	0,470	16	16	ФБС 9.4.6-Т	13579-78	—	—
ФСН4	1180	280	400	0,310	32(64)	32(64)	ФБС 12.4.3-Т	13579-78	—	—
Фундаменты /вариант свайных фундаментов/.										
СТ-30	7000	300	300	1.60	488(520)	474(506)	СТ-30	ГОСТ 19804.4-79	—	—
Наружные стены /толщина наружных стен в=500 мм/.										
НБЦ1	1480	1480	450	2.192	31	31	СБ 7.1 15.15.45-Т-1	1.116.1-6	1	24
НБЦ1А	1480	1480	450	1,909	27	27	СБ 7.1 15.15.45-Т-1.1	1.116.1-6	1	28
НБЦ2	1180	1480	450	1,742	12	12	СБ 7.1 12.15.45-Т-1	1.116.1-6	1	22
НБЦ3	890	1480	450	1,152	24	24	НБЦ9.15.5	81	часть 10 р.10.1-1	3
НБЦ4	1480	1310	450	1.997	20	20	СБ 7.1 15.13.45-Т-1	1.116.1-6	1	20
НБЦ4А	1480	1310	450	1,719	18	18	СБ 7.1 15.13.45-Т-1.1	1.116.1-6	1	26
НБЦ5	1180	1310	450	1,585	25	25	СБ 7.1 12.13.45-Т-1	1.116.1-6	1	18
НБЦ6	890	1310	450	1,008	14	14	НБЦ9.13.5	81	Ч.10 Р.10.1-1	3
НБЦ7	1480	1380	450	1,231	4	4	СБ 7.1 15.14.45-Т-1.2	1.116.1-6	1	33
НБЦ8П	1480	1550	450	1,300	2	2	СБ 7.2 16.15.45-Т-3	1.116.1-6		39
НБЦ8А	1480	1550	450	1,300	2	2	СБ 7.2 16.15.45-Т-2	1.116.1-6	1	37
ФС4	2380	580	400	1,300	81(89)	81(89)	ФБС 24.4.6-Т	13579-78	—	—
ФС4-8	880	580	400	0,470	59(83)	59(83)	ФБС 9.4.6-Т	13579-78	—	—
ФСН4	1180	280	400	0,310	84(116)	84(116)	ФБС 12.4.3-Т	13579-78	—	—

Примечание: количество изделий в скобках — для варианта с двойным выносным входным тамбуром.

Согласовано: Корректировку произвел Бушин; Исполнил Ермилов; Проверил

Согласовано: Инв.№ подл.

Нач.маст.5	Станишевский		Разработ.	Базанова	
Гл.инж.м.	Панков		Проверил	Пхор	
Гл.арх.пр.	Пацкин				
Рук.группы	Пхор				

1979

Спецификация железобетонных изделий

113-81-1/12 ч.01 Р.01-1

ЦНИИЭП жилища г. Москва

Лист 34

18061-02 35

Марка изделия	Габариты мм. l	h	b	Масса т.	Количество штук. Планировочное решение. Основное - I. Фасад 1	Фасад 2	Развернутая марка изделия	Альбом рабочих чертежей. Серия	Выпуск /раздел/	N листа
Внутренние стеновые блоки и перемычки										
ФС6-8	880	580	600	0,700	12	12	ФБС9.6.6-Т	13579-78	—	—
ФСН6	1180	280	600	0,460	12	12	ФБС12.6.3-Т	13579-78	—	—
ФС5-8	880	580	500	0,590	42	42	ФБС9.5.6-Т	13579-78	—	—
ФСН5	1180	280	500	0,380	12	12	ФБС12.5.3-Т	13579-78	—	—
ФС3	2380	580	300	0,970	171	171	ФБС24.3.6-Т	13579-78	—	—
ФС3-8	880	580	300	0,350	242	242	ФБС9.3.6-Т	13579-78	—	—
СПД3-1	1180	290	300	0,241	284	284	СПД3-1	81	Ч.10 Р.10.1-1	3
БУ-13	1290	220	120	0,075	24	24	1ПР38-12.12.22ч	1.138-10	1	29
БУ-15	1550	220	120	0,100	8	8	1ПР38-15.12.22ч	1.138-10	1	29
ОП-1	380	140	300	0,040	48	48	ОП-1	81	Ч.10 Р.10.1-1	3
ФС5	2380	580	500	1,63	4	4	ФБС24.5.6-Т	13579-78	—	—
Перекрытие										
ПТ63-18 СТА	6280	1790	220	3,400	2	2	ПТ63-18 СТА	81	Ч.10 Р.10.1-4	8
ПТ63-15 СТА-1	6280	1490	220	3,400	4	4	ПТ63-15 СТА-1	81	Ч.10. Р.10.1-2	5
ПТ63-15 СТА-4	6280	1490	220	3,400	8	8	ПТ63-15 СТА-4	81	Ч.10, Р.10.1-4	1
ПТ51-18 СТА	5080	1790	220	2,800	4	4	ПТ51-18 СТА	81	Ч.10/82 Р.10.9-5/82	42
ПК8-63.15а	6280	1490	220	2,975	14	14	ПК8-63.15а	1.141-1	58	97,99
ПК8-63.10а	6280	990	220	1,850	8	8	ПК8-63.10а	1.141-1	58	161,163
ПК8-51.12а	5080	1190	220	1,825	8	8	ПК8-51.12а	1.141-1	58	134,135
ПК8-51.10а	5080	990	220	1,525	4	4	ПК8-51.10а	1.141-1	58	169,171
ПК8-24-12а	2380	1190	220	0,905	30	30	ПК8-24.12а	1.141-1	17	14,7,8
ПК8-24.10а	2380	990	220	0,745	10	10	ПК8-24.10а	1.141-1	18	11,5,6
ПК6-63.15а	6280	1490	220	2,975	4	4	ПК6-63.15а	1.141-1	58	107,108
ПК6-63.12а	6280	1190	220	2,250	4	4	ПК6-63.12а	1.141-1	58	136,138
ПК6-63.10а	6280	990	220	1,850	8	8	ПК6-63.10а	1.141-1	58	172,173
ПК6-51.15а	5080	1490	220	2,425	4	4	ПК6-51.15а	1.141-1	58	112,113
ПК6-51.12а	5080	1190	220	1,825	24	24	ПК6-51.12а	1.141-1	58	143,144
ПК6-51.10а	5080	990	220	1,525	14	14	ПК6-51.10а	1.141-1	58	175,176
ПК4-51.15а	5080	1490	220	2,425	8	8	ПК4-51.15а	1.141-1	58	117,118
ПК4-51.12а	5080	1190	220	1,825	30	30	ПК4-51.12а	1.141-1	58	154,155

Нач.маст.5	Станишевский	Разработ.	Базанова		
Гл.инж.мас.	Панков	Проверил	Пхор		
Гл.арх.пр.	Пацкин				
Рук.гр.инж	Пхор				

1979 Спецификация железобетонных изделий

113-81-1/1.2 Ч.01 Р.01-1

ЦНИИЭП жилища г. Москва

Лист 35

Проверил Ермилов

Марка изделия	Габариты мм			Масса т	Количество штук. Планировочное решение. Основное I		Развернутая марка изделия	Альбом рабочих чертежей		
	l	h	в		Фасад 1	Фасад 2		Серия	Выпуск /раздел/	№ листа
Лестницы и входы										
ЛС-12	1200	190	380	0,133	48	48	ЛС-12	1.155-1	1	20
ЛС-11	1050	190	350	0,113	14	14	ЛС-11	1.155-1	1	19
С-1	900	70	500	0.075	6	6	С-1	81	10.9-5/82	74
ПК8-24.12а	2380	1190	200	0,905	8	8	ПК8-24.12а	1.141-1	17	147,8
ПК4-51.15а	5080	1490	220	2.425	8(—)	8(—)	ПК4-51.15а	1.141-1	58	117,118
ЛПР 25-18	2500	320/220	1820	1.435	8	8	ЛПР 25-18	1.152-4	2	9, 10
Плита приямка										
ППР-1	1580	1300	100/50	0,340	2	2	ППР-1	ИИ-03-02	Ч.1	24
Балконные плиты										
ПБ36-5п	3590	1240	150/100	1.140	7	7	ПБ36-5п	81	Ч.10.р.10.1-1	6
ПБ36-5л	3590	1240	150/100	1.140	7	7	ПБ36-5л	81	Ч.10.р.10.1-1	6
ПБ27-5	2580	1240	150/100	1.040	13	13	ПБ27-5	1.137-3	1	11
ПБ33-5	3290	1240	150/100	1,280	2	2	ПБ33-5	1.137-3	1	13
БР-2	1180	2080	200	1.227	21	7	БР-2	81	Ч.10.Р10.1-1	9

Примечание: *В скобках показано количество изделий для варианта с двойным выносным входным тамбуром*

Исполнил Бушин
Проверил Ермилов

Инв.№ подл.

Нач.маст.№5	Станишевский		Рук.гр.инж.	Пхор	
Гл.инж.мас	Панков		Разработал	Базанова	
Гл.арх.пр-та	Пацкин		Проверил	Пхор	

1979

Спецификация железобетонных изделий

113-81-1/1.2 Ч.01 Р.01-1

ЦНИИЭПжилища г. Москва

Лист 36

Назначение /наименование/ изделия	Марка изделия	Масса кг.	Количество штук. Планировочное решение. Основное - I. Фасад 1	Фасад 2	Альбом рабочих чертежей. Раздел	№ листа
Сетки	С-1	4,42	8	8	Ч.10/82Р. 10.9-5/82	54
	С-2	3,80	58	58	10.9-5/82	"
	С-3	2,38	46	46	10.9-5/82	"
	С-6	9,38	140	140	10.9-5/82	"
	С-7	7,62	4	4	10.9-5/82	"
	С-8	4,24	6	6	10.9-5/82	"
	С-9	3,35	4	4	10.9-5/82	"
	С-10	2,50	318	318	10.9-5/82	"
	С-11	5,98	4	4	10.9-5/82	"
	С-12	1,26	16	16	10.9-5/82	"
	С-13	0,97	16	16	10.9-5/82	"
Анкера	АМ-16	0,67	48	48	10.9-5/82	56
	АМ-18	0,53	8	8	10.9-5/82	"
	АМ-21	0,89	88	88	10.9-5/82	"
	АМ-27	0,62	8	8	10.9-5/82	"
	АМ-35	2,27	99	51	10.9-5/82	"
Элемент лестницы	L180×110×12	34,30	8	8	Ч.01.Р.01-1	"
	I N12	29,20	8	8	Ч.9.Р.9.2-4/82	
	КО-1	99,10	8	8	—"—	
Металлические решетки	МР-2	35,24	2	2	ИИ03-03 А.17-64	14
	МР	12,71	8	8	—"—	15

Назначение /наименов./ изделия	Марка изделия	Габариты, мм. l	h	b	Количество штук. Планировочное решение. Основное - I. Фасад 1	Фасад 2	ГОСТ МРТУ	Альбом рабочих чертежей. Серия	Выпуск (раздел)	№ листа
Окна в приямках	При спаренных переплетах									
	ОС15-09	870	1460	94	2	2	11214-78	—	—	—
	При раздельных переплетах									
	ОР15-09	870	1460	138	2	2	11214-78	—	—	—
	При тройном остеклении.									
	ОРС 15-9	870	1460	138	2	2	16289-80	—	—	—
Окна цоколя	ОБП2	554	454	74	38	38	—	81	10.3-1	5
Двери	ДЛ12-9	980	1280	112	2	2	20-3-78	1.136-11	-	165

Нач.маст.5	Станишевский	Разработ.	Ищук		
Гл.инж.м.	Панков	Проверил	Пхор		
Гл.арх.пр.	Пацкин				
Рук.гр.инж.	Пхор				

1979 Спецификация металлических и деревянных изделий.

113-81-1/1.2 Ч.01 Р.01-1

ЦНИИЭПжилища г. Москва

Лист 37

Проверил Ермилов

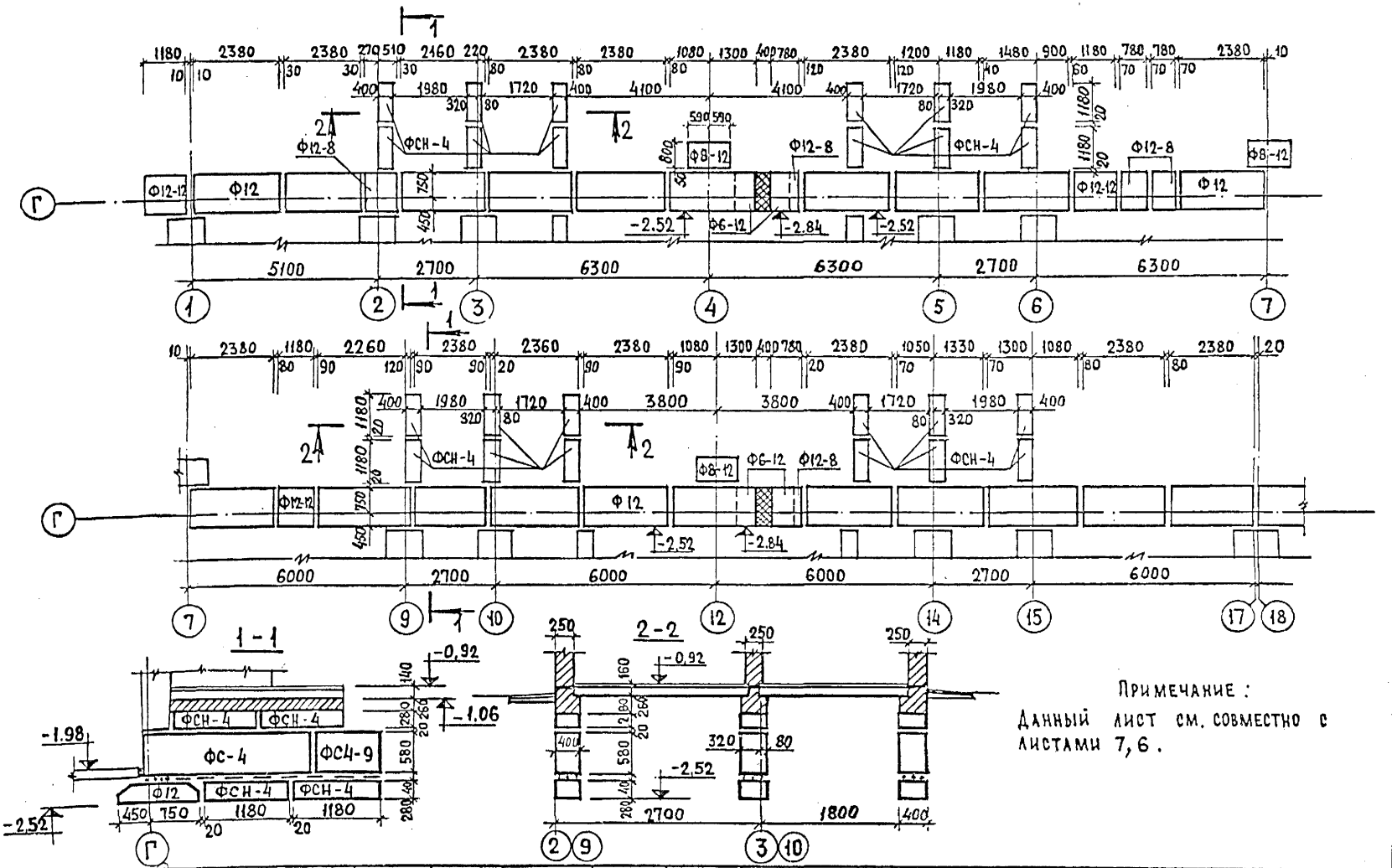

Примечание:

Данный лист см. совместно с листами 7, 6.

| | | |

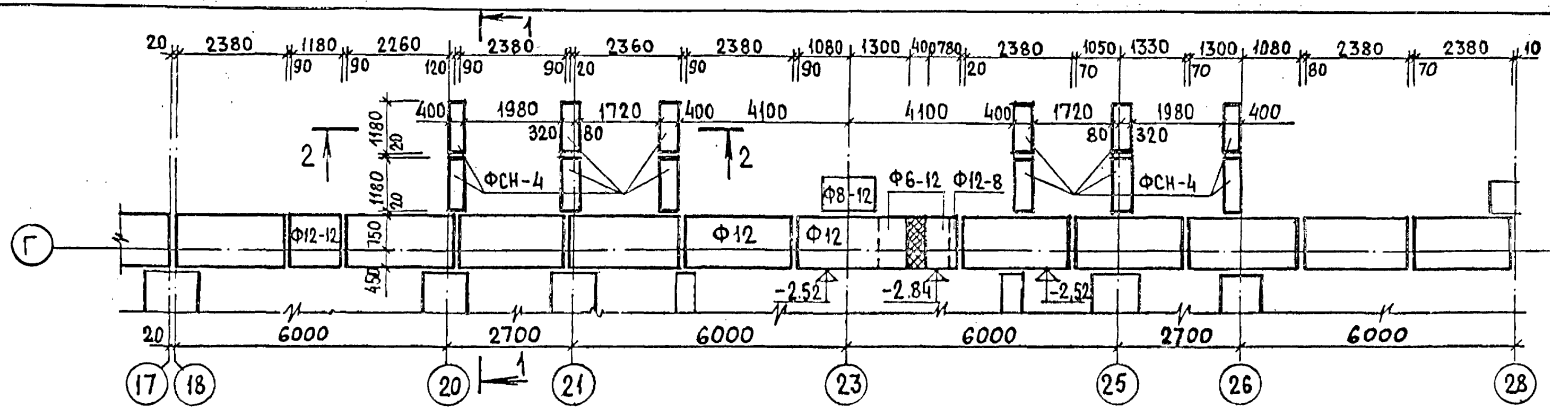

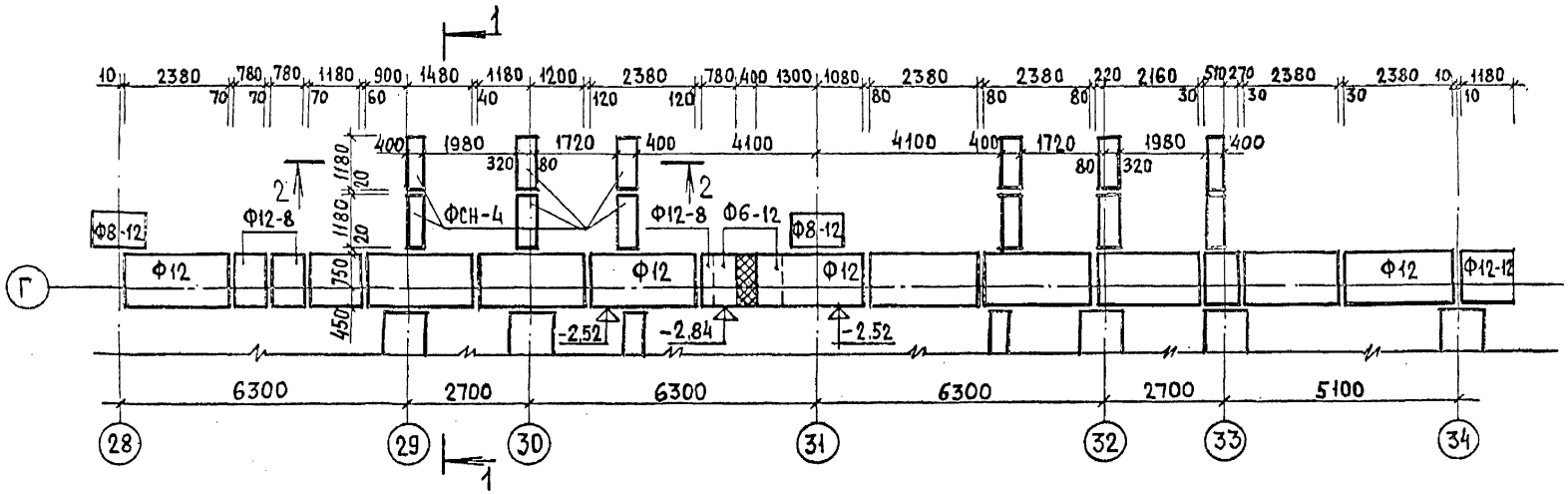

Примечания:

1. Разрезы 1-1, 2-2 см. лист 38.
2. Данный лист см. совместно с листами 9.10

Нач.мас.№5	Станишевский		Разработ.	Бушин					1981	Фрагменты плана ленточных фундаментов в осях 18-34 при варианте с двойным тамбуром	113-81-1/1.2 ч. 0, р. 01-1	Лист 39
Гл.инж.мас	Панков		Проверил	Ермилов							ЦНИИЭП жилища г. Москва	
Гл.арх.пр.	Пацкин											
Гл.инж.пр.	Ермилов											

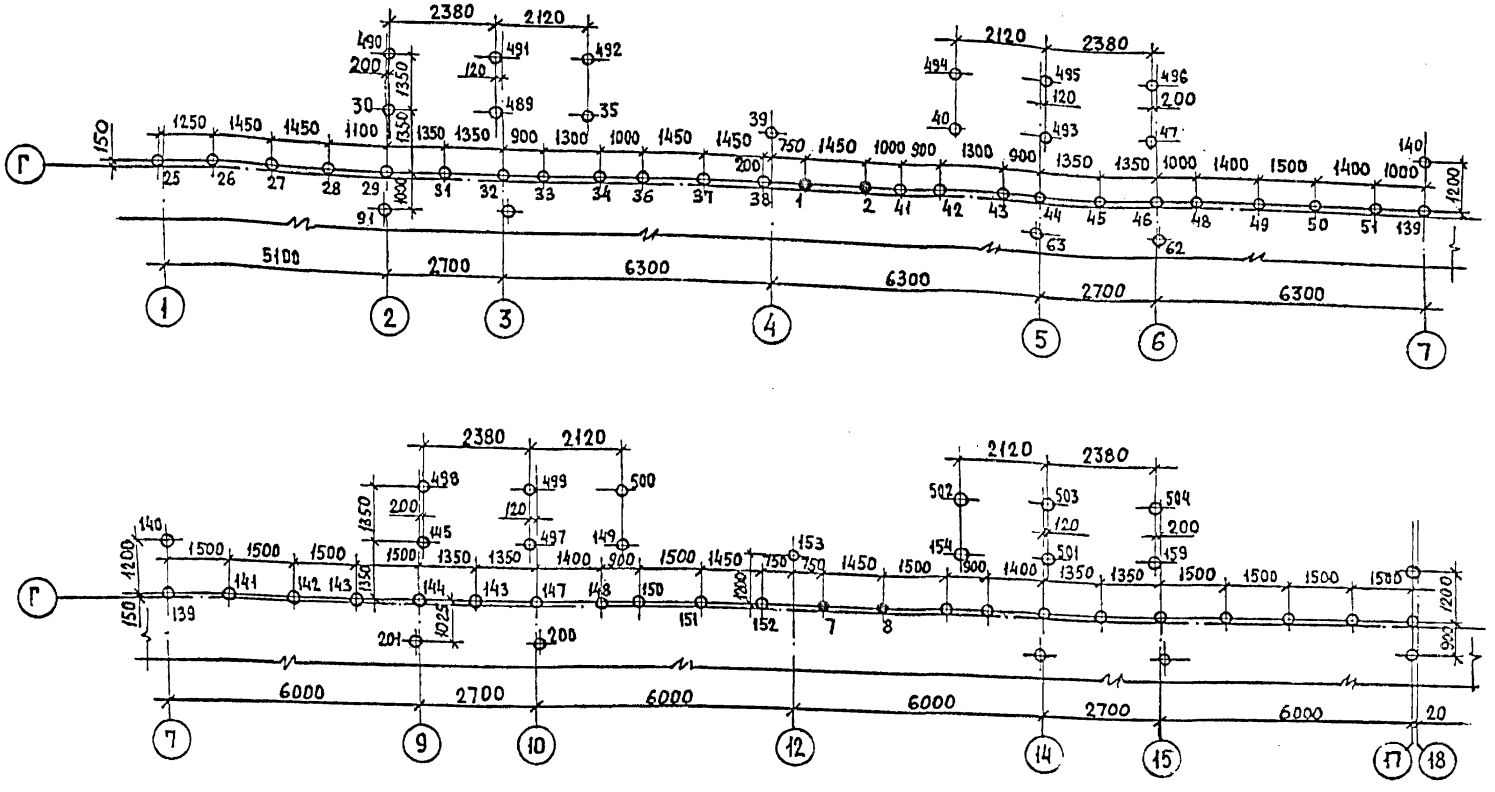

Примечания:

1. Отметка верха свай под двойной тамбур после забивки -2.42, после срубки -2.67.
2. Данный лист см. совместно с листами 12,13.

Нач. маст. №5	Станишевский		Разработал	Бушин					1981	Фрагмент плана свайного поля в осях 1-17 при варианте с двойным тамбуром	113-81-1/1.2 ч.0, р.01-1
Гл. инж. мас.	Панков		Проверил	Ермилов							ЦНИИЭП жилища г. Москва.
Гл. арх. пр.	Пацкин										Лист 40
Гл. инж. пр.	Ермилов										

Инв. № подл.

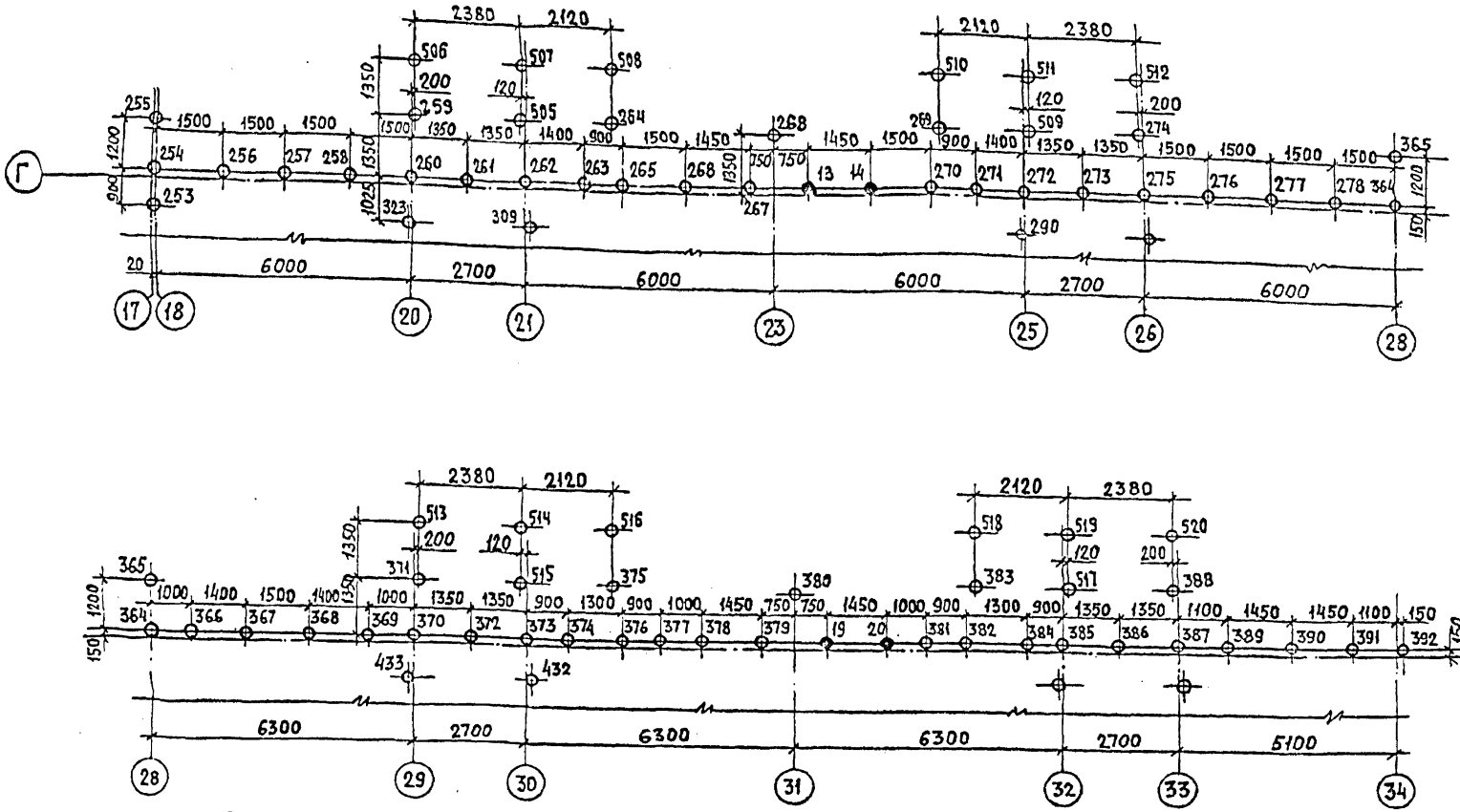

Примечания:

1. Отметка верха свай под двойной тамбур после забивки -2,42, после срубки -2,67.
2. Данный лист см. совместно с листами 14,15

Нач. маст. №5	Станишевский		Разработал	Бушин				1981	Фрагменты плана свайного поля в осях 18 – 34 при варианте с двойным тамбуром	113-81-1/12 ч.0, р.01-1 ЦНИИЭП жилища г. Москва	Лист 41
Гл. инж. мас	Панков		Проверил	Ермилов							
Гл. арх. пр.	Пацкин										
Гл. инж. пр.	Ермилов										

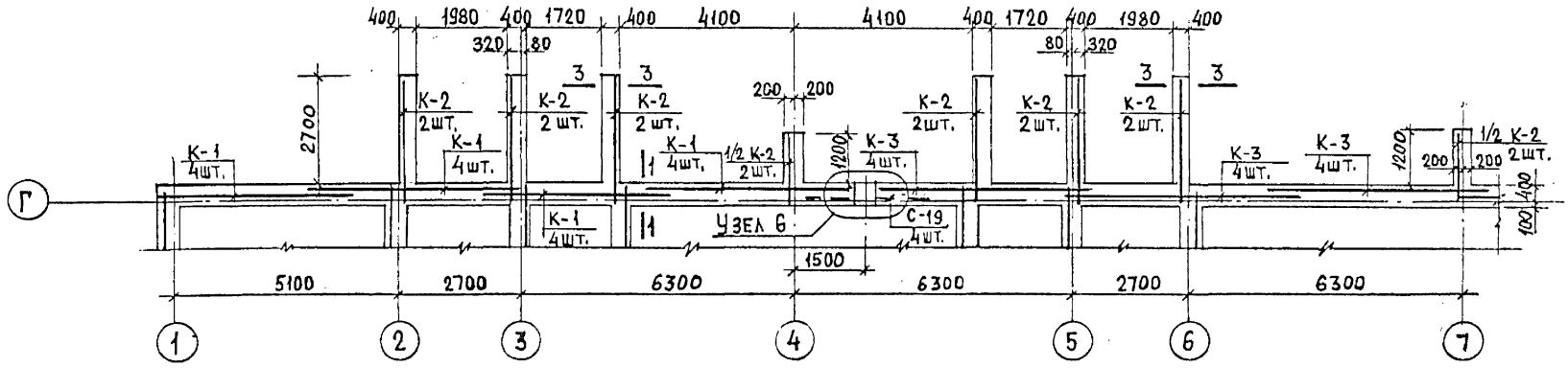

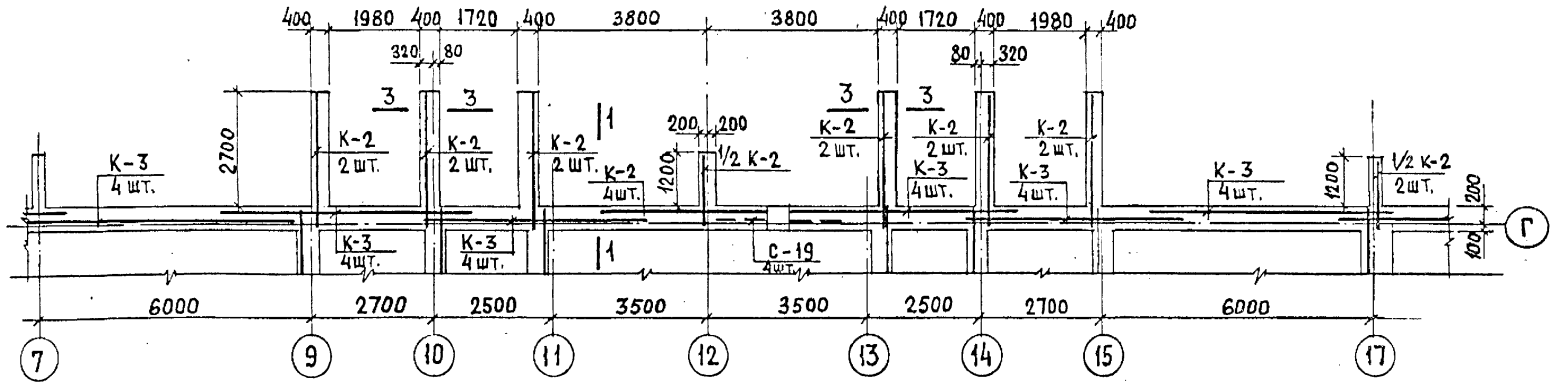

Примечания:

1. Узлы и сечения ростверка разработаны в части 9, раздел 9.1-4.
2. Данный лист см. совместно с листами 16, 17

Нач. мас. № 5	Станишевский		Разработ.	Бушин					1981	Фрагмент плана ростверка в осях 1÷17 при варианте с двойным тамбуром	113-81-1/1.2 Ч.О Р.01-1
Гл. инж. мас.	Панков		Проверил	Ермилов							ЦНИИЭП жилища г. Москва
Гл. арх. пр.	Пацкин										
Гл. инж. пр.	Ермилов										

Лист 42

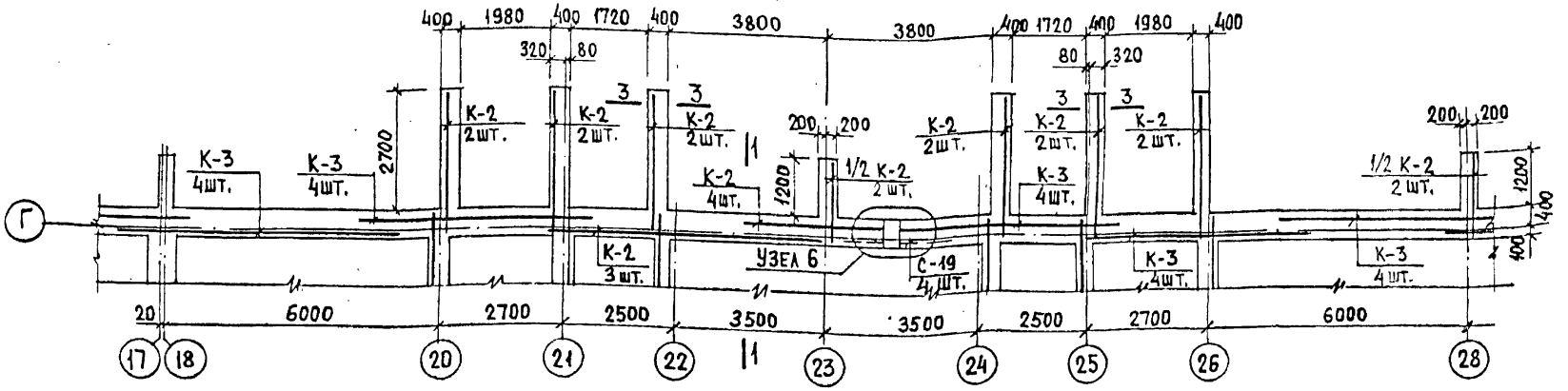

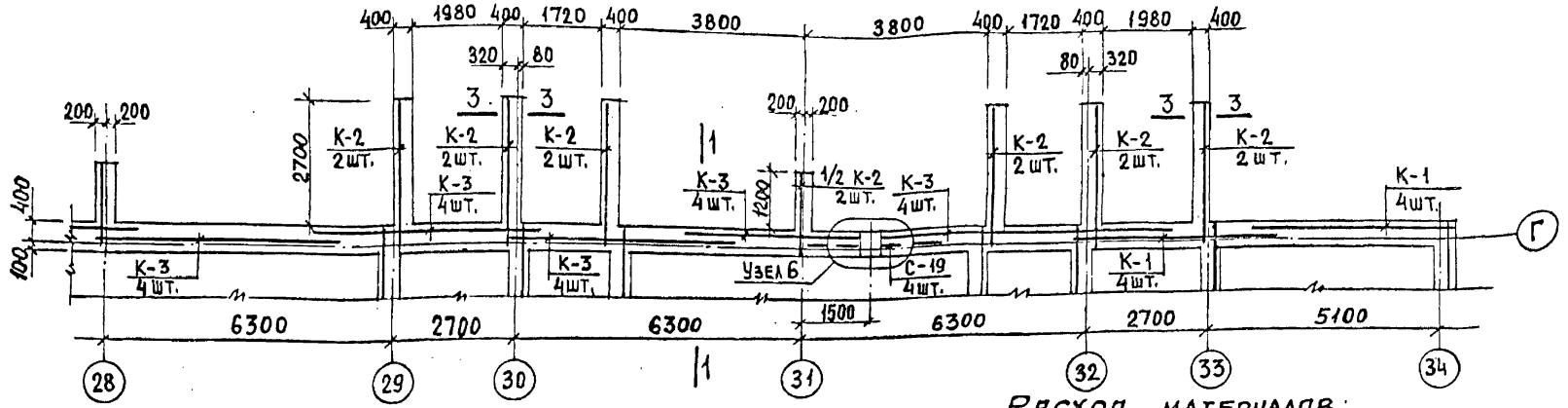

Примечания:

1. Узлы и сечения ростверка разработаны в части 9, раздел 9.1-4.
2. Данный лист см. совместно с листами 18.19.

Расход материалов:

При варианте с двойным тамбуром к общему расходу бетона на ростверк в осях 1-34 по 2м вариантам фасадов добавляется 6.5 м³ бетона М-200. При этом 32 арматурных каркаса К-4 заменяются 48 каркасами К-2. (Увеличение расхода арматурной стали – 200 кг)

Нач. маст. №5	Станишевский		Разработал	Бушин		1981	Фрагменты плана ростверка в осях 18÷34 при варианте с двойным тамбуром.	113-81-1/1.2, часть 0, р. 01-1
Гл. инж. мас	Панков		Проверил	Ермилов				ЦНИИЭП жилища г. Москва
Гл. арх. пр.	Пацкин							Лист 43
Гл. инж. пр.	Ермилов							

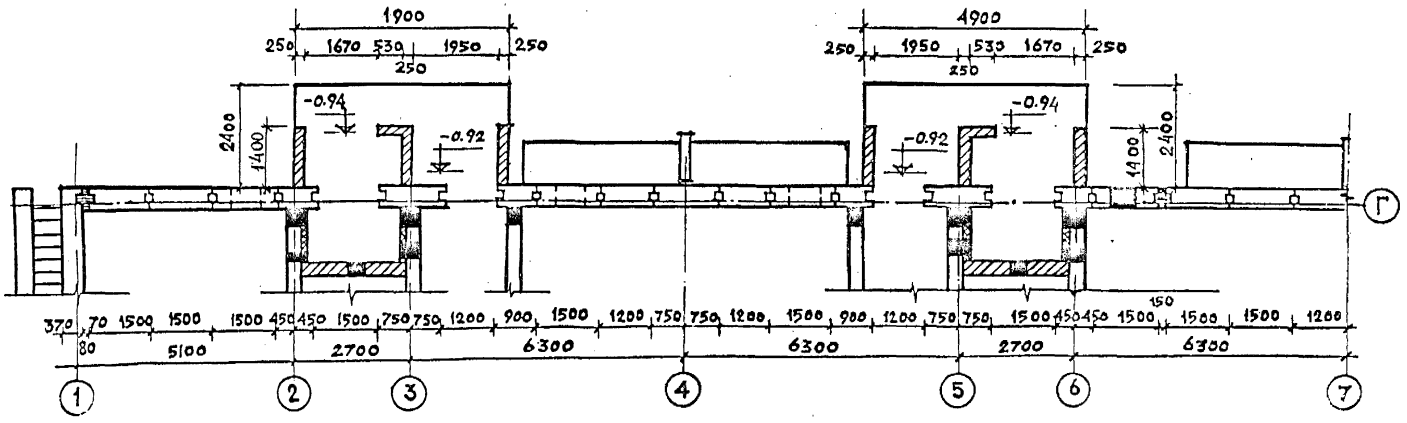

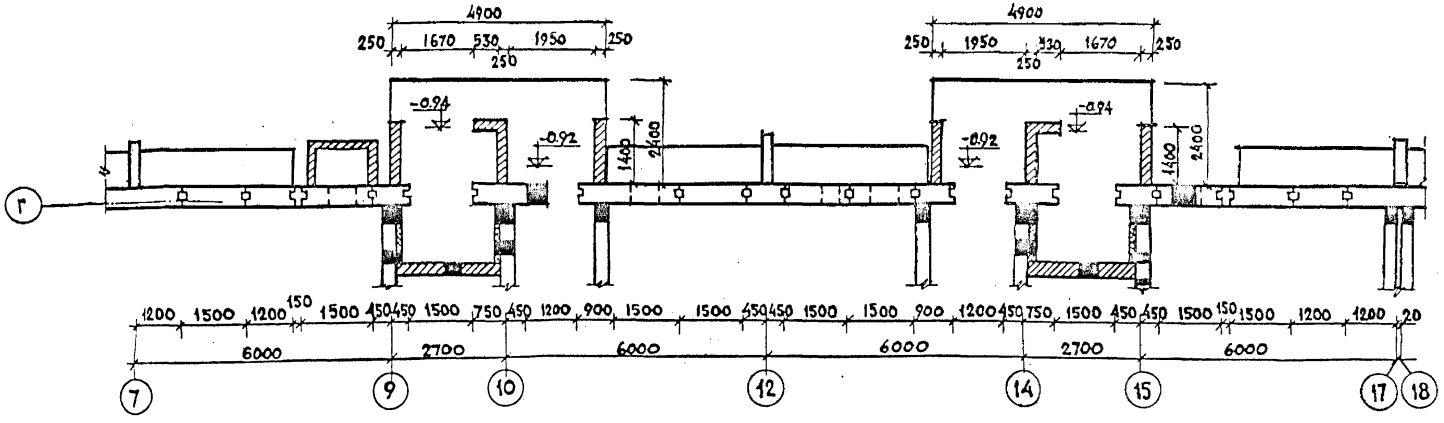

ПРИМЕЧАНИЕ:

ДАННЫЙ ЛИСТ СМ. СОВМЕСТНО С ЛИСТАМИ 20, 21

НАЧ. МАСТ-45	СТАНИШЕВСКИЙ								1981	ФРАГМЕНТЫ ПЛАНА ПОДПОЛЬЯ ПРИ ВАРИАНТЕ С ДВОЙНЫМ ТАМБУРОМ В ОСЯХ 18-34.	113-81-1/1.2 Ч. 0 Р. 01-1	ЛИСТ 44
ГЛ. ИНЖ. МАСТ	ПАНКОВ		РАЗРАБОТАЛ	КОТОВ							ЦНИИЭП ЖИЛИЩА г. МОСКВА	
ГЛ. АРХ. ПР.	ПАЦКИН		ПРОВЕРИЛ	ЕРМИЛОВ								
ГЛ. ИНЖ. ПР.	ЕРМИЛОВ											

ИНВ. № ПОДЛ.

18061-02 45

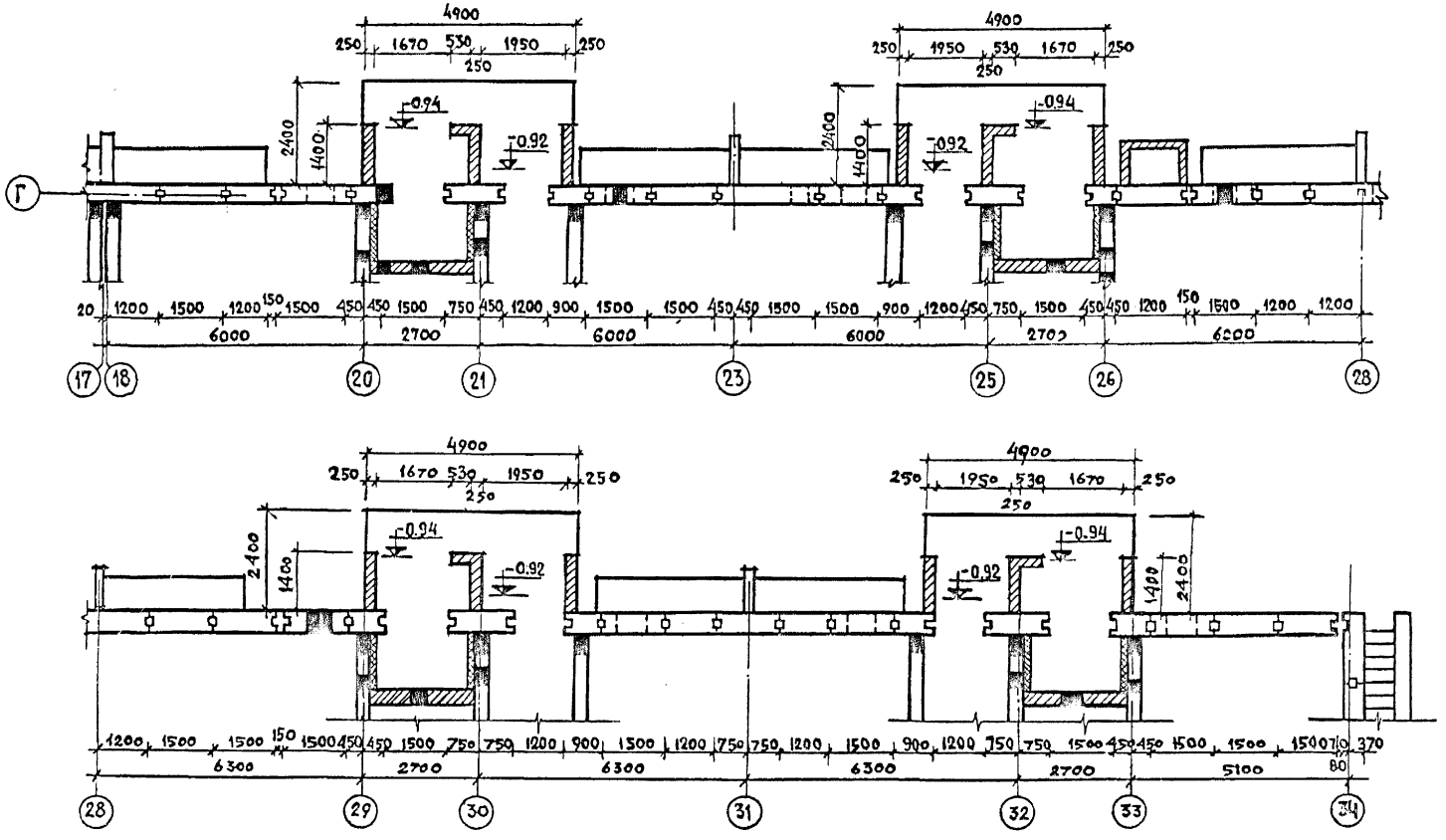

Примечание

Данный лист см. совместно с листами 22,23.

gost.e-ecolog.ru

НАЧ. МАСТ. ЭТ	СТАНИШЕВСКИЙ								1981	ФРАГМЕНТЫ ПЛАНА ПОДПОЛЬЯ ПРИ ВАРИАНТЕ С ДВОЙНЫМ ТАМБУРОМ В ОСЯХ 18-34.	113-81-1/1.2 ч.01 Р. 01-1
ГА. ИНЖ. МАСТ	ПАНКОВ		РАЗРАБОТАЛ	КОТОВ							ЦНИИЭП ЖИЛИЩА г. МОСКВА
ГА. АРХ. ПР	ПАЦКИН		ПРОВЕРИЛ	ЕРМИЛОВ							
ГА. ИНЖ. ПР	ЕРМИЛОВ										

ЛИСТ 45