ТИПОВОЙ ПРОЕКТ

407-3-627 .91

ЗАКРЫТАЯ ПОДСТАНЦИЯ НАПРЯЖЕНИЕМ 35/10(6) кВ ПО СХЕМЕ 35-4Н С ТРАНСФОРМАТОРАМИ 6,3 МВ.А В СБОРНОМ ЖЕЛЕЗОБЕТОНЕ С ВОЗДУШНЫМИ ВВОДАМИ 35 кВ

АЛЬБОМ 5

АСИ СТРОИТЕЛЬНЫЕ ИЗДЕЛИЯ

gost.e-ecolog.ru

ТИПОВОЙ ПРОЕКТ
407-3-627 .91

ЗАКРЫТАЯ ПОДСТАНЦИЯ НАПРЯЖЕНИЕМ 35/10(6) кВ ПО СХЕМЕ 35-4Н С ТРАНСФОРМАТОРАМИ 6,3 МВ.А В СБОРНОМ ЖЕЛЕЗОБЕТОНЕ С ВОЗДУШНЫМИ ВВОДАМИ 35 кВ

АЛЬБОМ 5
ПЕРЕЧЕНЬ АЛЬБОМОВ

АЛЬБОМ 1 ПЗ	Пояснительная записка и указания по применению
АЛЬБОМ 2 ЭП	Электротехнические решения.Схемы и компоновочные чертежи
АЛЬБОМ 3 ЭП 1	Электротехнические решения.Установка оборудования и детали
АЛЬБОМ 4 АС	Архитектурно-строительные решения
ОВ	Отопление и вентиляция
ВК	Внутренние водопровод и канализация
АЛЬБОМ 5 АСИ	Строительные изделия
АЛЬБОМ 6 С	Сметная документация

Рабочий проект утвержден и введен в действие Минэнерго СССР протокол от 13.01.92г N1.

„Разработан институтом Севзапэнергосетьпроект"
Главный инженер Е.И.Баранов
Главный инженер проекта Т.В.Калугина

© Севзапэнергосетьпроект 1992

Ведомость рабочих чертежей основного комплекта ЭП1.

Лист	Наименование	Примечание
1	Общие данные	
2	Установка маломасляного выключателя ВМУЭ-35Б-25/1250 УХЛ1 на опоре ОМ-1.	
3	Установка трехполюсного разъединителя типа РРЗ-1,2-35/1000 У3 с приводом ПР-3У3 на опоре ОМ-2	
4	Установка трехполюсного разъединителя типа РРЗ-1,2-35/1000 У3 с приводом ПР-3У3 на опоре ОМ-2А. Узлы. Спецификация.	
5	Установка трансформатора тока ТПОЛ-35 У3 на опоре ОМ-4.	
6	Установка трансформатора тока ТПОЛ-35 У3. Узлы. Спецификация.	
7	Установка трансформатора напряжения типа НОМ-35-66У1 на опоре ОМ-3.	
8	Установка конденсатора связи СНПВ-66/$\sqrt{3}$-44У1 с фильтром присоединения ФПМ и высокочастотного заградителя ЗВС-200-0,5У1 на опоре ОМ-5	
9	Спецификация оборудования и материалов к листу ЭП1-8.	
10	Марки М1, М2	
11	Установка разрядника РВС-35 на опоре ОМ-7.	
12	Установка проходных изоляторов ИП-35/630-7,5 УХЛ1	
13	Установка проходных изоляторов ИП-35/630-7,5 УХЛ1. Проходная доска. Детали.	
14	Установка проходных изоляторов ИП-35/630-7,5 УХЛ1. Спецификация.	
15	Установка проходных изоляторов внутренней установки типа ИП-10/1000÷3150-3000У	
16	Установка проходных изоляторов ИП-10/1000÷3150-3000У. Проходная доска. Детали.	
17	Спецификация к листу ЭП1-15	
18	Гирлянда изоляторов ПС70-Д натяжная одноцепная для одного провода сечением до 120 мм²	
19	Установка опорных изоляторов ИО-10-7,5У3.	

Удостоверяю что проект соответствует действующим нормам и правилам, а эксплуатация сооружений с пожароопасным и взрывоопасным характером производства безопасна при соблюдении предусмотренных проектом мероприятий.

Главный инженер проекта Калугина Т.В.

Привязан

Инв. №

Нач.отд.	Роменский		01.92
Н.контр.	Скрипниченко		01.92
ГИП	Калугина		01.92
Нач.гр.	Грюнталь		01.92
Инж.	Яверченко		01.92

407-3-627 .91 ЭП1

Закрытая подстанция напряжением 35/10(6) кВ по схеме 35-4Н с трансформаторами 2 3 кВ в сборном железобетоне с воздушными вводами 35 кВ.

ПС 35/10(6) кВ

Стадия	Лист	Листов
РП	1	

Общие данные

СЕВЗАПЭНЕРГОСЕТЬПРОЕКТ С-Петербург

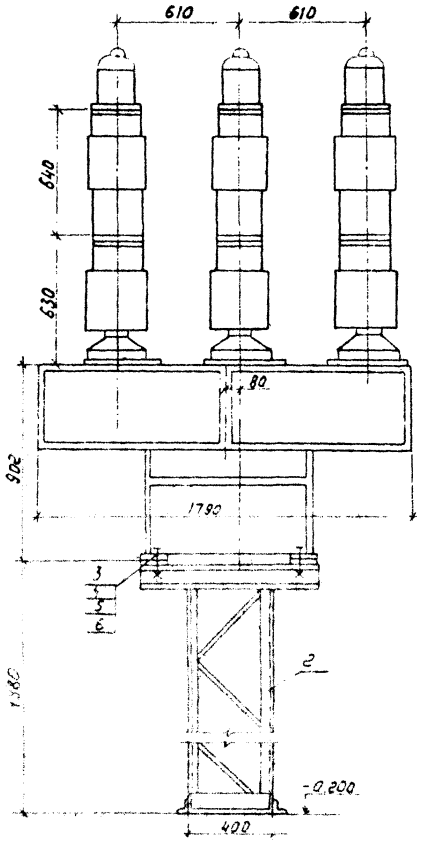

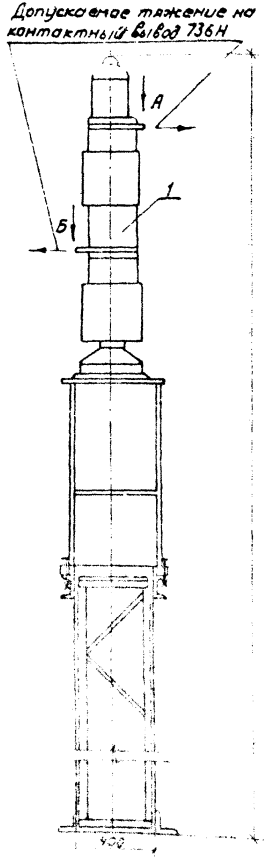

Разметка отверстий для крепления выключателя

Контактные выводы

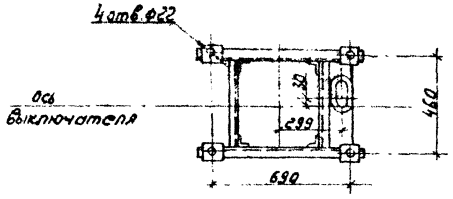

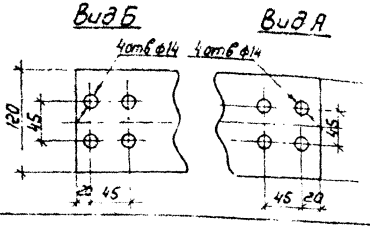

Спецификация оборудования и материалов

Марка поз.	Обозначение	Наименование	Кол.	Масса ед.кг	Примечание
1		Выключатель маломаслян.			в т.ч. масса
		ВМУЭ-356-25/1250 УХЛ1			масла
		с электромагнитным			90кг
		приводом ПЭМУ	1	780	компл.
2	407-3-627 91 АСИ-73	Опора ОМ-1	1		
3		Болт М20х70 Гост7798-70*	4		
4		Гайка М20 Гост5915-70*	4		
5		Шайба 20 Гост11371-78*	4		
6		Косая шайба 20 Гост10906-78*			

Установка разработана на основании чертежа ИБ кж 674 142.005 СБ 1984г Свердловского завода „Уралэлектротяжмаш".

Привязан

Инв.№

				407-3-627 91 ЭП1			
				Закрытая подстанция напряжением 35/10 (6кВ) по схеме 35-4Н с трансформаторами 6,3 МВ.А в сборном железобетоне с воздушными вводами 35 кВ			
Нач. отд.	Роменский		01.92	ПС 35/10 (6) кВ	Стадия	Лист	Листов
Н. контр.	Скрипниченко		01.92		РП	2	
ГИП	Калугина		01.92	Установка маломасляного выключателя ВМУЭ-356-25/1250 УХЛ1 на опоре ОМ-1	СЕВЗАПЭНЕРГОСЕТЬПРОЕКТ		
Нач. гр.	Грюнталь		01.92		С-Петербург		
Инж. II к.	Агиевич		01.92				

Альб. 5

1. Настоящие технические требования распространяются на изготовление стальных строительных изделий. Изготовление железобетонных строительных изделий производить по техническим требованиям серий, указанных на чертежах в спецификациях.
2. Материал стальных изделий сталь С235 по ГОСТ 27772-88.
3. Детали должны изготавливаться из выправленного проката.
4. Правка стали в холодном состоянии должна производиться на вальцах и прессах. Поверхность стали после правки не должна иметь вмятин, забоин и других повреждений.
5. Разметка деталей должна производиться любым методом, обеспечивающим требуемую точность работ и экономное расходование стали.
6. Кромки деталей после кислородной резки должны быть очищены от грата, шлака, брызг и наплывов металла и не иметь неровностей и шероховатостей, превышающих:

   при машинной резке - 0,3мм

   при ручной газовой резке - 1мм
7. Кромки деталей после резки на ножницах не должны иметь зазубрин и завалов, превышающих 0,3мм, а также трещин.
8. Сварку стальных изделий следует производить по разработанному и контролируемому технологическому процессу процессу, который должен обеспечить требуемые геометрические размеры швов и механические свойства сварных соединений
9. Отверстия под болты должны образовываться сверлением или прокалыванием на меньший диаметр с последующей рассверловкой до проектного диаметра
10. Подготовка под сварку, сварка и контроль качества сварки должны соответствовать требованиям ГОСТ 5264-80,* ГОСТ 14098-85, ГОСТ 6996-66* и СНиП III-18-75 (в части изготовления).
11. Электроды для сварных швов применять типа Э42 ГОСТ 9467-75*
12. Антикоррозийная защита изделий назначается по СНиП 2.03.11-85 в зависимости от степени агрессивного воздействия среды конкретного района строительства.

Привязан

Инв.№

Нач.отд.	Романский		02.92
Н.контр.	Демкина		02.92
ГИП	Калугина		01.92
Гл.спец.	Гаршуков		01.92
Нач.гр.	Алексеев		02.92
Техник	Нагорнов		02.92

407-3-627 .91 АС.И-ТТ

Технические требования

Стадия	Лист	Листов
РП		

СЕВЗАПЭНЕРГОСЕТЬПРОЕКТ

Альбом 5

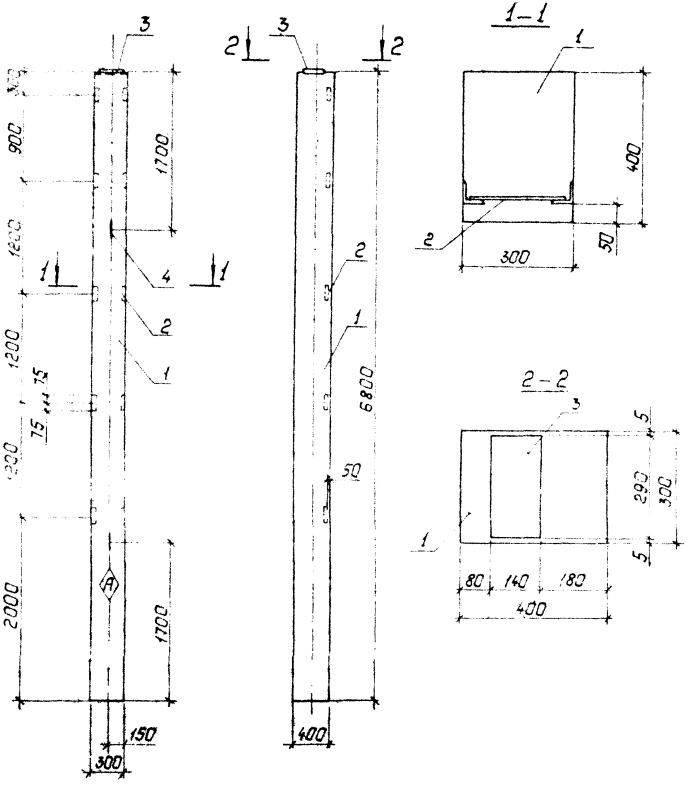

Марка	Поз.	Наименование	Кол.	Обозначение документов	Масса кг
1К60-3М2-1	1	Колонна 1К60-3М2	1	1.423.1-3/88.1-16	2000
	2	Изделие закладное М1-13	5	1.423.1-3/88.2-256	
	3	Изделие закладное МН1	1	1.423.1-3/88.2-239	
	4	Изделие закладное М10-150	2	1.423.1-3/88.2-285	

Ведомость расхода стали на дополнительные закладные изделия

Марка элемента	Изделия закладные							Всего
	Арматура класса				Прокат марки			
	А-III		А-I		С 235			
	ГОСТ 5781-82*				ГОСТ 8509-86	ГОСТ 103-76		
	Ф12	Итого	Ф10	Итого	L 63×5	-140×14	Итого	
1К60-3М2-1	2.64	2.64	0.86	0.86	7.20	4.50	11.7	15.2

Индекс А пометить несмываемой краской для ориентации колонн при монтаже.

Привязан:

Инв. №

Нач. отд.	Роменский		02.92
Н. контр.	Демкина		02.92
ГИП	Калугина		02.92
Гл. спец.	Паршуков		02.92
Нач. гр.	Алексеева		02.92

407-3-627 .91 АС.У-1

Колонна 1К60-3М2-1

Стадия	Масса	Масштаб
РП	—	1:40
Лист	Листов	

СЕВЗАПЭНЕРГОСЕТЬПРОЕКТ

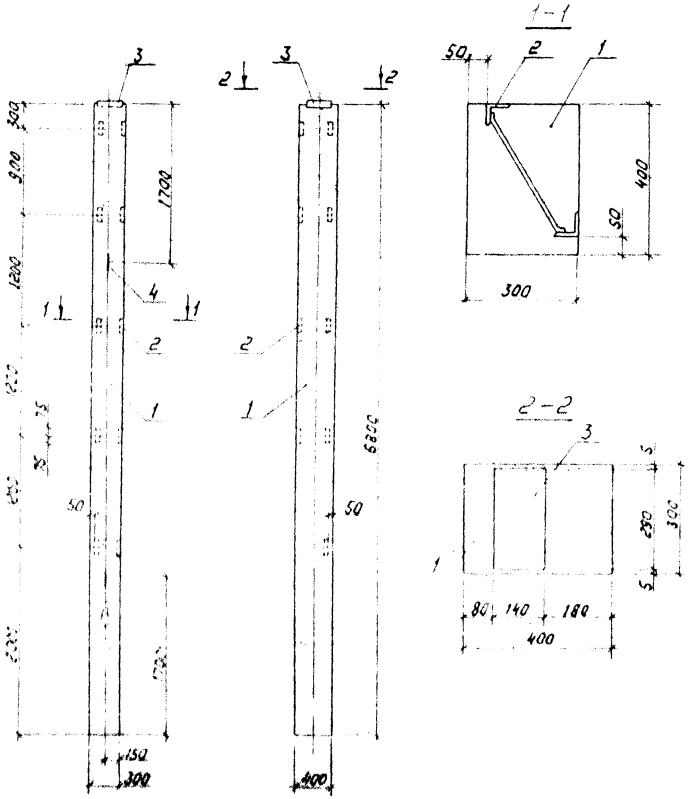

Марка	Поз.	Наименование	Кол.	Обозначение документов	Масса кг
1К60-3М2-2	1	Колонна 1К60-3М2	1	1.423.1-3/88.1-16	2000
	2	Изделие закладное МК14	5	407-3-627 тм 91 АС.И-27	
	3	Изделие закладное МН1	1	1.423.1-3/88.2-239	
	4	Изделие закладное М10-150	2	1.423.1-3/88.2-285	

Ведомость расхода стали на дополнительные закладные изделия

Марка элемента	Изделия закладные							Всего
	Арматура класса				Прокат марки			
	А-III		А-I		С235			
	ГОСТ 5781-82*				ГОСТ 8509-86	ГОСТ 103-76*		
	ф12	Итого	ф10	Итого	L63×5	-140×14	Итого	
1К60-3М2-2	3.54	3.54	0.86	0.86	7.20	4.50	11.7	16.1

Индекс (А) пометить несмываемой краской для ориентации колонн при монтаже

Привязан

Инв. N

Нач. отд.	Раменский		02.92
Н. контр.	Деткина		02.92
ГИП	Калугина		02.92
Гл. спец.	Ларчуков		02.92
Нач. гр.	Алексеева		02.92

407-3-627 .91 АС И-2

Колонна 1К60-3М2-2

Стадия	Масса	Масштаб
РП	—	1:40
Лист	Листов	

СЕВЗАПЭНЕРГОСЕТЬПРОЕКТ

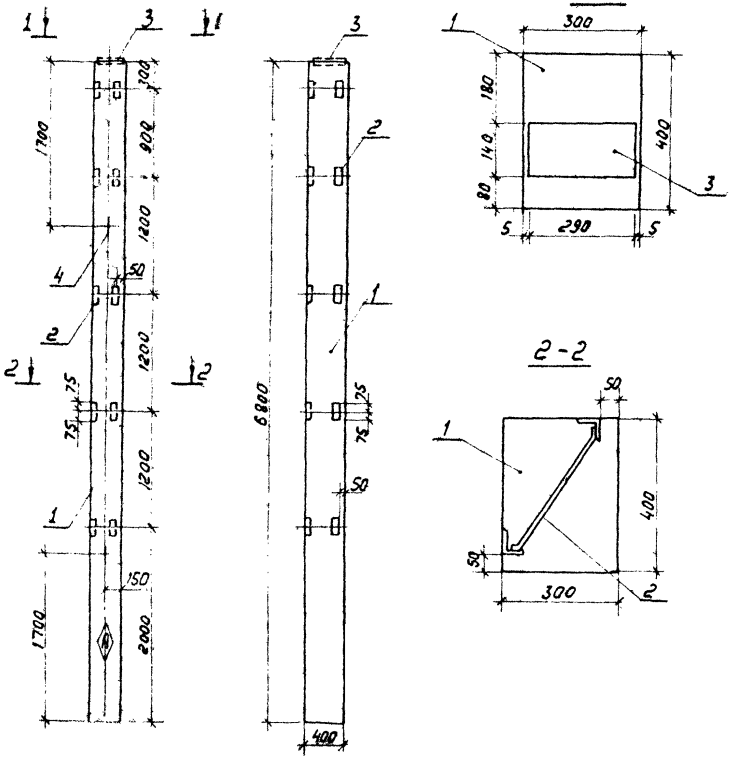

Марка	Поз.	Наименование	Кол.	Обозначение документов	Масса, кг
1К60-3М2-3	1	Колонна 1К60-3М2	1	1.423.1-3/88.1-16	2000
	2	Изделие закладное МК14	5	407-3-627м.91 АС.И-27	
	3	Изделие закладное МН1	1	1.423.1-3/88.2-239	
	4	Изделие закладное М10-1Б0	2	1.423.1-3/88.2-285	

Ведомость расхода стали на дополнительные закладные изделия.

Марка элемента	Изделия закладные							Всего
	Арматура класса				Прокат марки			
	А-III		А-I		С 235			
	ГОСТ 5781-82*				ГОСТ 8309-86	ГОСТ 103-76*		
	ф12	Итого	ф10	Итого	L63×5	-140×14	Итого	
1К60-3М2-3	3.54	3.54	0.86	0.86	7.20	4.50	11.7	16.1

Индекс Ⓐ пометить несмываемой краской для ориентации колонн при монтаже

привязан

Инв. №

Нач.отд.	Ратенский		02.92
Н.контр.	Деткина		02.92
ГИП	Калугина		02.92
Гл.спец.	Паршуков		02.92
Нач.гр.	Алексеева		02.92
Инж.	Бибик		02.92

407-3-627 .91 АС.И-3

Колонна 1К60-3М2-3

Стадия	Масса	Масштаб
РП	—	1:40
Лист	Листов	

СЕВЗАПЭНЕРГОСЕТЬПРОЕКТ С.Петербург

Инв. № 5

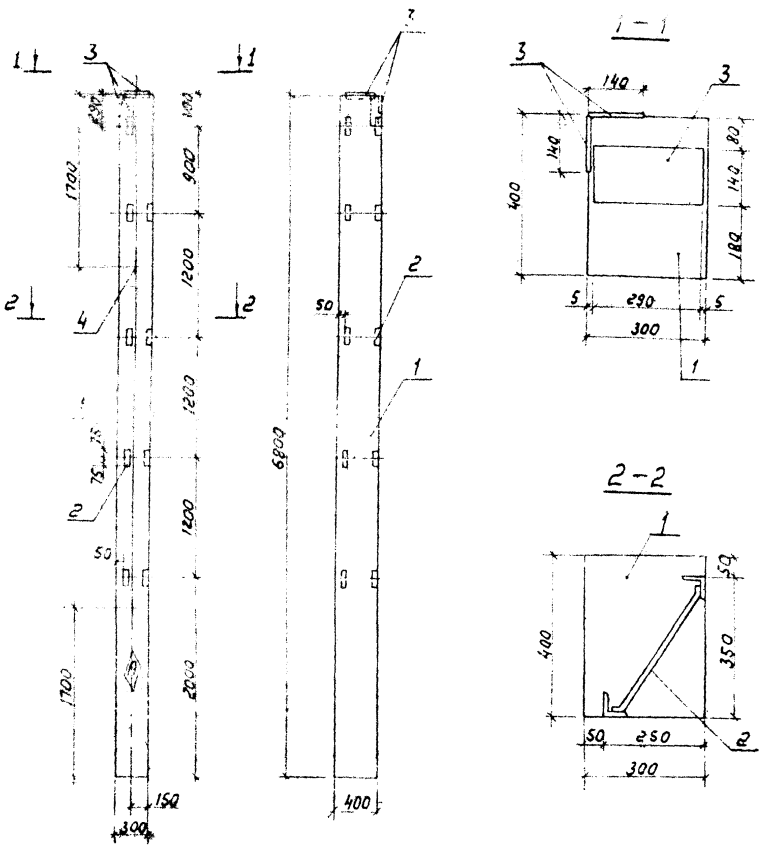

Индекс (А) нанести несмываемой краской для ориентации колонн при монтаже.

Марка	Поз	Наименование	Кол	Обозначение документа	Масса, кг
1К60-3М2-4	1	Колонна 1К60-3М2	1	1.423.1-3/88.1-16	2000
	2	Изделие закладное МК14	5	407-3-627тм 91-АС.И-27	
	3	Изделие закладное МН1	3	1.423.1-3/88.2-239	
	4	Изделие закладное N10-150	2	1.423.1-3/88.2-285	

Ведомость расхода стали на дополнительные закладные изделия

Марка элемента	Изделия закладные							Всего
	Арматура класса				Прокат марки			
	A-III		A-I		С 235			
	ГОСТ 5781-82*				ГОСТ 8509-86	ГОСТ 103-76*		
	Ф12	Итого	Ф10	Итого	∠63×5	-140×14	Итого	
1К60-3М2-4	5,97	5,97	0,86	0,86	7,5	13,5	21,0	27,83

Привязан

Инв. №

Нач.отд.	Роменский		02.92
Н.контр.	Цепкина		02.92
ГИП	Колуцина		02.92
Гл.спец.	Лазчуков		02.92
Нач.гр.	Алексеева		02.92
Инж.	Бабак		02.92

407-3-627 .91 АС.И-4

Колонна 1К60-3М2-4

Стадия	Масса	Масштаб
РП	—	1:40
Лист	Листов	

СЕВЗАПЭНЕРГОСЕТЬПРОЕКТ
С.Петербург

Альбом 5

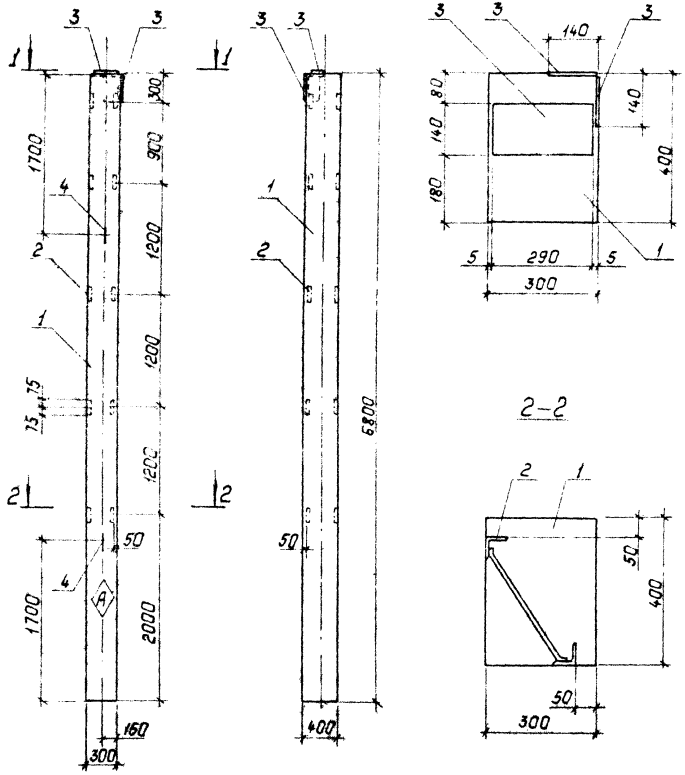

Марка	Поз.	Обозначение	Кол.	Обозначение документа	Масса, кг
1К60-3М2-5	1	Колонна 1К60-3М2	1	1.423.1-3/88.1-16	2000
	2	Изделие закладное МК-14	5	407-3-627н.91АС.У-27	
	3	Изделие закладное МН1	3	1.423.1-3/88.2-239	
	4	Изделие закладное М10-150	2	1.423.1-3/88.2-285	

Ведомость расхода стали на дополнительные закладные детали

	Изделия закладные							Всего
	Арматура класса				Прокат марки			
	А-III		А-I		С235			
	ГОСТ 5781-82*				ГОСТ 8509-86	ГОСТ 103-76*		
	Ф12	Итого	Ф10	Итого	L 63х5	-140х4	Итого	
1К60-3М2-5	5.97	5.97	0.86	0.86	7.5	13,5	21.0	27.83

Индекс Ⓐ пометить несмываемой краской для ориентации колонн при монтаже.

Привязан:

Инв. №

Нач. отд.	Роменский		02.92
Н. контр.	Демкина		02.92
ГИП	Калугина		02.92
Гл. спец.	Паршуков		02.92
Нач. гр.	Алексеева		02.92
Инж.	Демкина		02.92

407-3-627 .91 АС.У-5

Колонна 1К60-3М2-5

Стадия	Масса	Масштаб
РП	—	1:40
Лист	Листов	

СЕВЗАПЭНЕРГОСЕТЬПРОЕКТ С.-Петербург

Альбом 5

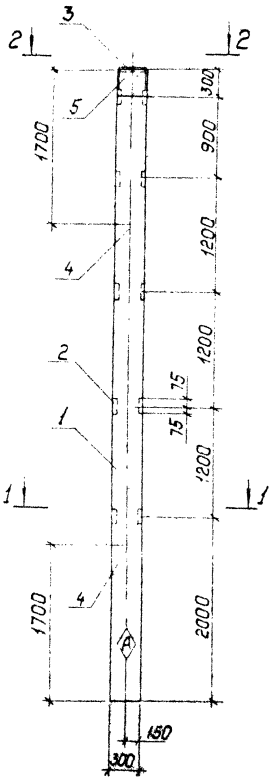

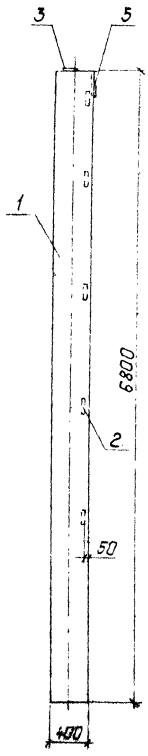

1–1

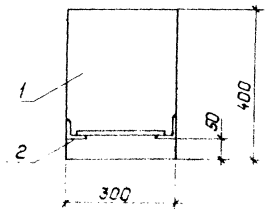

2–2

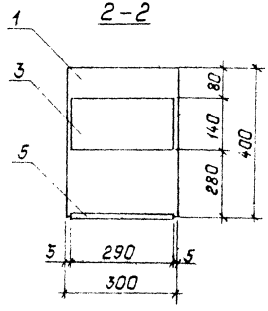

Марка	Поз.	Наименование	Кол.	Обозначение документа	Масса, кг
1К60-3М2-6	1	Колонна 1К60-3М2	1	1.423.1-3/88.1-16	2000
	2	Изделие закладное М1-13	1	1.423.1-3/88.2-256	
	3	Изделие закладное МН1	1	1.423.1-3/88.2-239	
	4	Изделие закладное М10-150	2	1.423.1-3/88.2-285	
	5	Изделие закладное М2-14	1	1.423.1-3/88.2-261	

Ведомость расхода стали на дополнительные закладные детали.

	Изделия закладные									Всего
	Арматура класса					Прокат марки				
	А-III			А-I		С235				
	ГОСТ 5781-82*					ГОСТ 8509-86	ГОСТ 103-76*	ГОСТ 82-70		
	Ф12	Ф16	Итого	Ф10	Итого	L63x5	-140x14	-290x10	Итого	
1К60-3М2-6	2.64	2.52	5.16	0.86	0.86	7.20	4.50	6.6	18.3	24.32

Индекс (А) пометить несмываемой краской для ориентации колонн при монтаже.

Привязан.

Инв. №

Нач.отд.	Роменский		02.92
Н.контр.	Демкина		02.92
ГИП	Калугина		02.92
Гл.спец.	Паршуков		02.92
Нач.гр.	Алексеева		02.92

407-3-627 .91 АС.И-6

Колонна 1К60-3М2-6

Стадия	Масса	Масштаб
РП	—	1:40

Лист | Листов

СЕВЗАПЭНЕРГОСЕТЬПРОЕКТ

Альбом 5

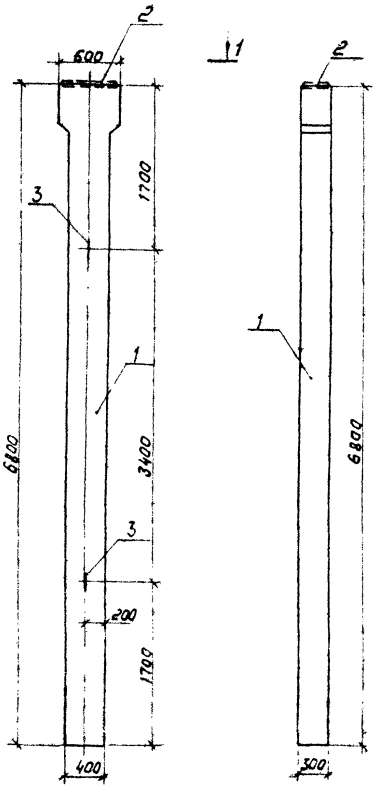

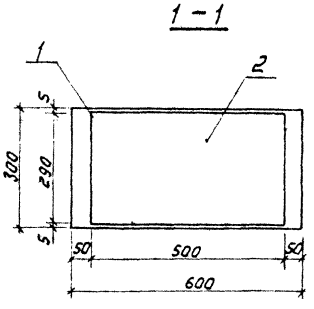

Марка	Поз	Наименование	Кол	Обозначение документов	Масса кг
4К60-3М2-1	1	Колонна 4К60-3М2	1	1.423.1-3/88.1-19	2100
	2	Изделие закладное МН3	1	1.423.1-3/88.2-241	
	3	Изделие закладное М10-150	2	1.423.1-3/88.2-285	

Ведомость расхода стали на дополнительные закладные изделия

Марка элемента	Изделия закладные						Всего
	Арматура класса				Прокат марки		
	А-I		А-III		С235		
	ГОСТ 5781-82*				ГОСТ 19903-74*		
	ф10	Итого	ф14	Итого	-10×500	Итого	
4К60-3М2-1	0,86	0,86	2,88	3,74	11,4	11,4	15,14

Привязан

Инв. №

Нач. отд.	Романский		02.92
Н. контр.	Деткина		02.92
ГИП	Калугина		02.92
Гл. спец.	Поршуков		02.92
Нач. гр.	Алексеева		02.92

407-3-627 .91 АС.И-7

Колонна 4К60-3М2-1

Стадия	Масса	Масштаб
РП	—	1:10
Лист	Листов	

СЕВЗАПЭНЕРГОСЕТЬПРОЕКТ

Альбом

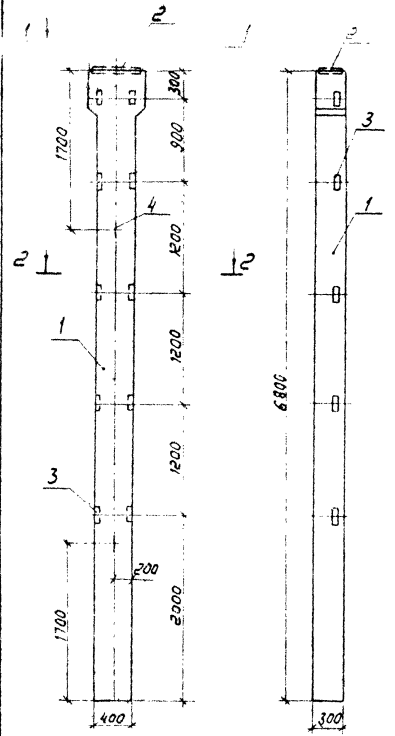

Марка	Поз	Наименование	Кол.	Обозначение документа	Масса кг
4К60-3М2-2	1	Колонна 4К60-3М2	1	1.423.1-3/88.1-19	2100
	2	Закладная деталь МН3	1	1.423.1-3/88.2-241	
	3	Закладная деталь М1-14	5	1.423.1-3/88.2-256	
	4	Закладная деталь М10-150	2	1.423.1-3/88.2-285	

Ведомость расхода стали на дополнительные закладные изделия

Марка элемента	Изделия закладные									Всего
	Арматура класса						Прокат марки			
	А-I		А-III				С 235			
	ГОСТ 5781-82*						ГОСТ 8509-86	ГОСТ 19903-74		
	ф10	Итого	ф12	ф14	Итого	Итого	L63×5	-10×500	Итого	
4К60-3М2-2	0,86	0,86	1,65	2,88	4,53	5,39	7,5	11,4	18,9	24,29

Привязан

Инв. N

				407-3-627.91 АС.И-В			
				Колонна 4К60-3М2-2	Стадия	Масса	Масштаб
					РП		1:40
					Лист	Листов	
Нач.отд.	Романский		02.92		СЕВЗАПЭНЕРГОСЕТЬПРОЕКТ		
Н.контр.	Детюна		02.92				
ГИП	Калучина		02.92				
Гл.спец.	Горшуков		02.92				
Нач.гр.	Алексеева		02.92				
Инж.	Бобрик		02.92				

Альбом 5

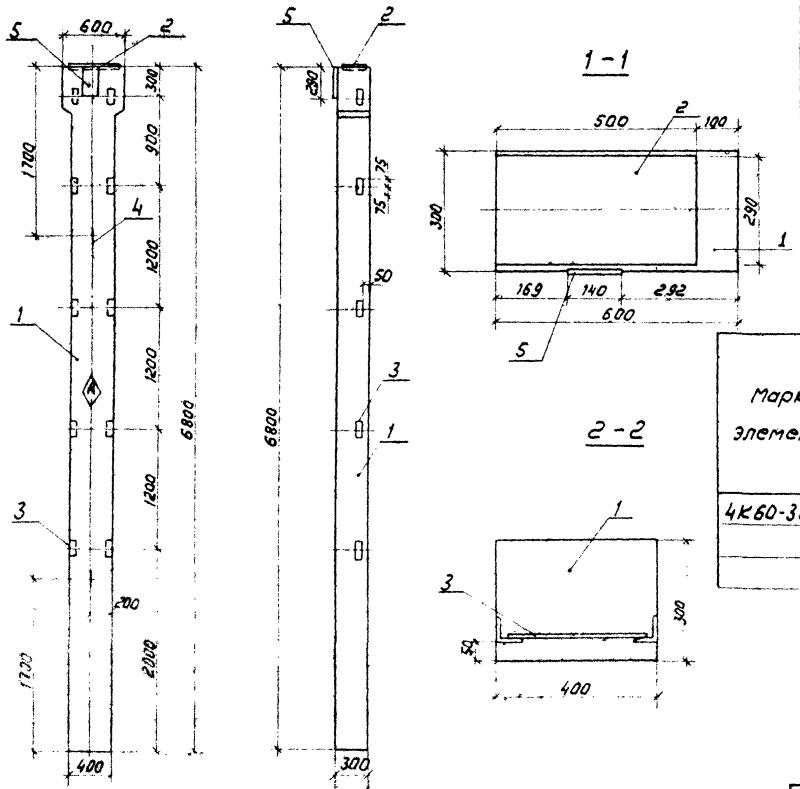

Марка	Поз	Наименование	Кол	Обозначение документа	Масса кг
4К60-3М2-3	1	Колонна 4К60-3М2	1	1.423.1-3/88.1-19	2100
	2	Закладная деталь МН3	1	1.423.1-3/88.2-241	
	3	Закладная деталь М1-14	5	1.423.1-3/88.2-256	
	4	Закладная деталь М10-150	2	1.423.1-3/88.2-285	
	5	Закладная деталь МН1	1	1.423.1-3/88.2-239	

Ведомость расхода стали на дополнительные закладные изделия

Марка элемента	Изделия закладные										Всего
	Арматура класса						Прокат марки				
	А-I		А-III				С 235				
	Гост 5781-82*						Гост 8509-86	Гост 1990-3-74*			
	Ф10	Итого	Ф12	Ф14	Итого	Итого	L63×5	-10×500	-14×140	Итого	
4К60-3М2-3	0,86	0,86	3,09	2,88	5,97	6,83	7,5	11,4	4,5	23,4	30,23

Индекс (А) пометить несмываемой краской для ориентации колонн при монтаже.

Привязан

Инв.№

Нач.отд.	Роменский		02.92
Н.контр.	Демкина		02.92
ГИП	Калугина		02.92
Гл.спец.	Паршуков		02.92
Нач.гр.	Алексеева		02.92
Инж.	Бабак		02.92

407-3-627 91 АС.И-9

Колонна 4К60-3М2-3

Стадия	Масса	Масштаб
РП	—	1:40
Лист	Листов	

СЕВЗАПЭНЕРГОСЕТЬПРОЕКТ

Альбом

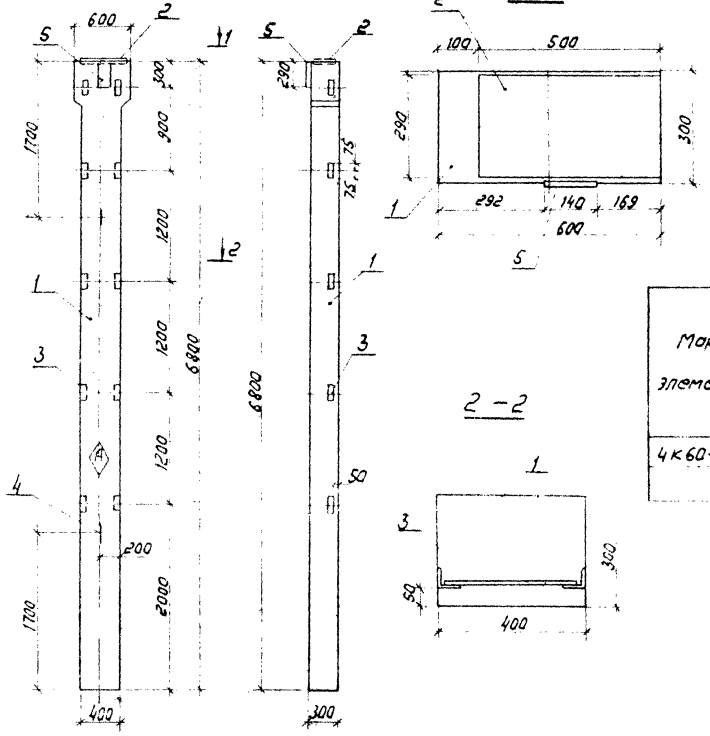

Индекс Ⓐ пометить несмываемой краской для ориентации колонн при монтаже.

Марка	Поз	Наименование	Кол	Обозначение документа	Масса, кг
4К60-3М2-4	1	Колонна 4К60-3М2	1	1.423.1-3/88.1-19	2100
	2	Закладная деталь МН3	1	1.423.1-3/88.2-241	
	3	Закладная деталь М1-14	5	1.423.1-3/88.2-256	
	4	Закладная деталь М10-150	2	1.423.1-3/88.2-285	
	5	Закладная деталь МН1	1	1.423.1-3/88.2-235	

Ведомость расхода стали на дополнительные закладные изделия

Марка элемента	Изделия закладные										Всего
	Арматура класса						Прокат марки				
	А-I		А-II				С 235				
	ГОСТ 5781-82*						ГОСТ 8509-86	ГОСТ 19903-74*			
	ф10	Итого	ф12	ф14	Итого	Итого	∠63×5	-10×150	-14×140	Итого	
4К60-3М2-4	0,86	0,86	3,09	2,88	5,97	6,83	7,5	11,4	4,5	23,4	30,23

Привязан

Инв. N

Нач. отд.	Роменский		02.92
Н. контр.	Демкина		02.92
ГИП	Калугина		02.92
Гл. спец.	Першуков		02.92
Нач. гр.	Алексеева		02.92
Инж.	Бабак		02.92

407-3-627 .91 АС.И-10

Колонна 4К60-3М2-4

Стадия	Масса	Масштаб
РП	—	1:40
Лист	Листов	

СЕВЗАПЭНЕРГОСЕТЬПРОЕКТ

Альб. № 5

БСП 6.1 - 6АV-1

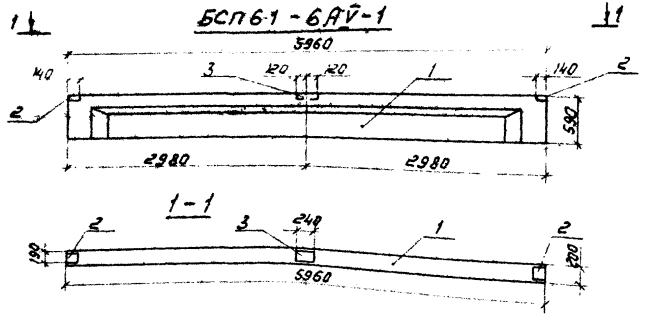

БСП 6.1 - 6АV-2

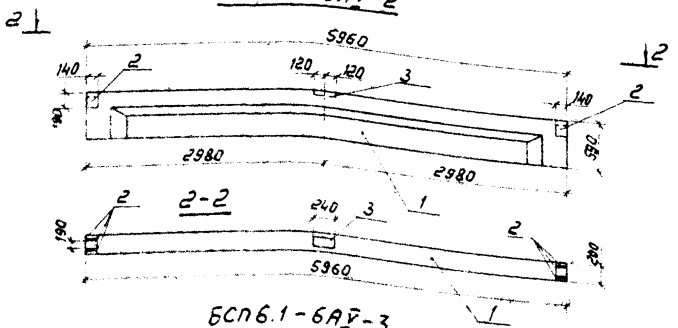

БСП 6.1 - 6АV-3

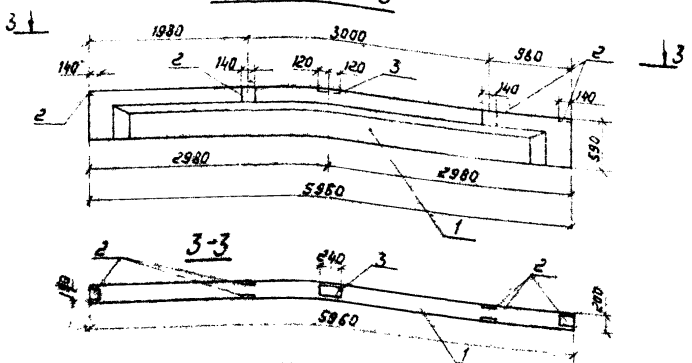

Марка	Поз.	Наименование	Кол.	Обозначение документа	Масса, кг
БСП6.1-6АV-1	1	Балка БСП6.1-6АV	1	1.462.1-10/89 Вып. 1	1150
	2	Изделие закладное МН2-1	2	1.462.1-10/89 Вып. 2	
	3	Изделие закладное МН2-2	1	1.462.1-10/89 Вып. 2	
БСП6.1-6АV-2	1	Балка БСП6.1-6АV	1	1.462.1-10/89 Вып. 1	1150
	2	Изделие закладное МН2-1	6	1.462.1-10/89 Вып. 2	
	3	Изделие закладное МН2-2	1	1.462.1-10/89 Вып. 2	
БСП6.1-6АV-3	1	Балка БСП6.1-6АV	1	1.462.1-10/89 Вып. 1	1150
	2	Изделие закладное МН2-1	6	1.462.1-10/89 Вып. 2	
	3	Изделие закладное МН2-2	1	1.462.1-10/89 Вып. 2	

Ведомость расхода стали на дополнительные закладные изделия

Марка элемента	Изделия закладные					Всего
	Арматура класса A III, ГОСТ 5781-82*		Прокат марки С 235, ГОСТ 19903-74*			
	ф 8	Итого	-6×140	-6×190	Итого	
БСП6.1-6АV-1	0.48	0.48	2.5	2.15	4.65	5.13
БСП6.1-6АV-2	0.96	0.96	7.5	2.15	9.75	10.71
БСП6.1-6АV-3	0.96	0.96	7.5	2.15	9.75	10.71

Привязан

Инв. №

Нач.отд	Романский		02.92
Н.контр	Демкина		02.92
ГИП	Катукина		02.92
Гл.спец.	Паршуков		02.92
Нач.гр	Алексеева		02.92
Инж	Бабак		02.92

407-3-627.91 АС.И-11

Балки
БСП6.1 - 6АV - 1
БСП6.1 - 6АV - 2
БСП6.1 - 6АV - 3

Стадия	Масса	Масштаб
РП	—	1:20
Лист 11	Листов	

СЕВЗАПЭНЕРГОСЕТЬПРОЕКТ
С.Петербург

Альб. 5

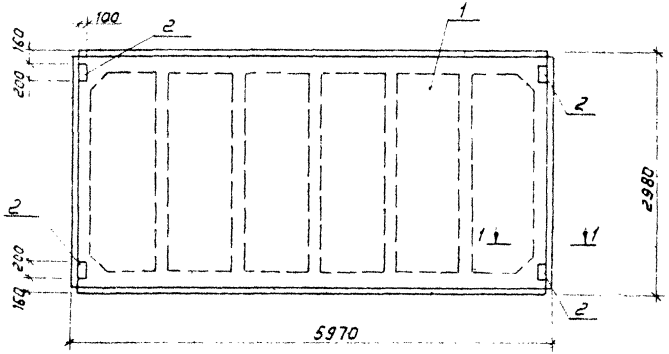

1–1

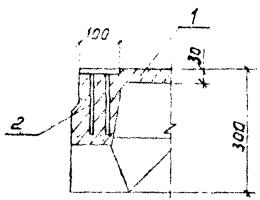

Марка	Поз	Наименование	Кол	Обозначение документа	Масса, кг
ПВ7-1АV̄т-А	1	Плита ПВ7-1АV̄т; ПВ4-1АV̄т			2650
ПВ4-1АV̄т-А		ПГ-1АV̄т, ПВ7-2АV̄т			
ПГ-1АV̄т-А		ПВ4-2АV̄т, ПГ-2АV̄т	1	ГОСТ 22701.1-77*	
ПВ7-2АV̄т-А	2	Изделие закладное М8	4	ГОСТ 22701.5-77*	
ПВ4-2АV̄т-А					
ПГ-2АV̄т-А					

Ведомость расхода стали на дополнительные закладные изделия

Марка элемента	Изделия закладные					Всего
	Арматура класса		Прокат марки			
	AIII		С235			
	ГОСТ 5781-82*		ГОСТ 103-76*			
	ф10	Итого	-8×100		Итого	
ПВ7-1АV̄т-А, ПВ4-1АV̄т-А, ПГ-1АV̄т-А; ПВ7-2АV̄т-А, ПВ4-2АV̄т-А; ПГ-2АV̄т-А	1.6	1.6	5,2		5,2	6.8

Привязан

Инв.№

Нач.отд.	Ратинский		02.92
Н.контр.	Леткина		02.92
ГИП	Калугина		02.92
Гл.спец.	Поршуков		02.92
Нач.гр.	Алексеев		02.92
Инж.	Бабак		02.92

407-3-627.91 АС.И 12

Плиты покрытия ПВ7-1АV̄т-А; ПВ4-1АV̄т-А; ПГ-1АV̄т-А; ПВ7-2АV̄т-А ПВ4-2АV̄т-А; ПГ-2АV̄т-А

Стадия	Масса	Масштаб
РП	—	1:50
Лист	Листов	

СЕВЗАПЭНЕРГОСЕТЬПРОЕКТ
г. Петербург

Поз.	Наименование	Кол.	Обозначение документа
	Л9-5-I		
1	Лоток Л9-5	1	3.006.1-2.87 в.1
	Л9-5-II		
1	Лоток Л9-5	1	3.006-2.87 в.1

Л9-5-I

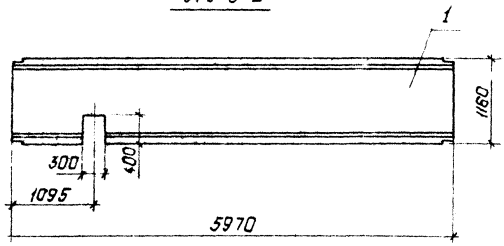

Л9-5-II

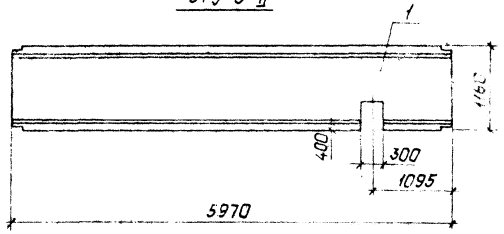

Армирование лотков Л9-5-I, Л9-5-II выполнять по серии 3.006.1-2.87 в.1 в опалубке лотка Л9-5.

Привязан:

Инв.№

Нач.отд.	Роменский		02.92
Н.контр.	Демкина		02.92
ГИП	Калугина		02.92
Гл.спец.	Паршуков		02.92
Нач.гр.	Алексеева		02.92
Инж.ПТО	Сажина		02.92

407-3-627 .91 АС.И-13

Лотки Л9-5-I, Л9-5-II.

Стадия	Масса	Масштаб
РП	—	1:50
Лист	Листов	

СЕВЗАПЭНЕРГОСЕТЬПРОЕКТ
С.-Петербург

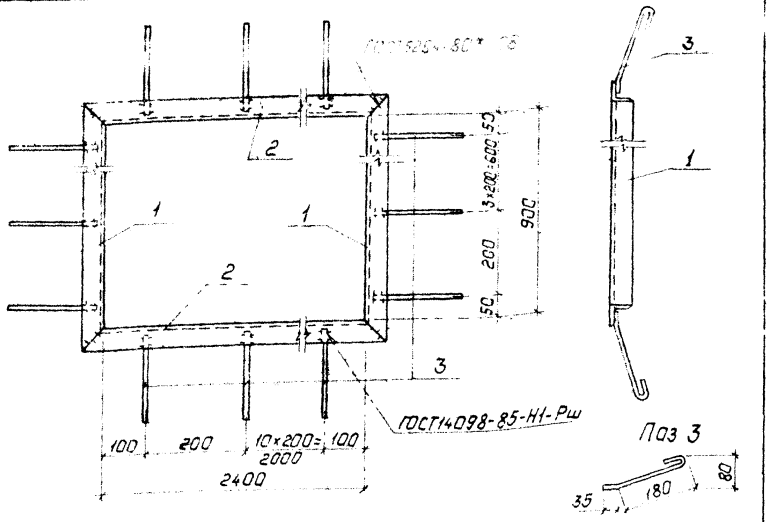

Марка	Поз	Наименование	Кол	Масса, ед кг	Масса, кг
МК-1		Уголок 50×50×5-ГОСТ8509-86			28.4
	1	ℓ = 1000	2	3.77	
	2	ℓ = 2500	2	9.43	
	3	А-I-б-ГОСТ5781-82* ℓ=265	34	0.06	

Привязан:

Инв.№

Нач.отд	Роменский		02.92
Н.контр	Демкина		02.92
ГИП	Калугина		02.92
Гл.спец	Горшуков		02.92
Нач.гр	Алексеева		02.92
Техник	Нагорная		02.92

407-3-627м.91 АС.И-14

Изделие МК-1

Стадия	Масса	Масштаб
РП	—	1:10
Лист	Листов	

СЕВЗАПЭНЕРГОСЕТЬПРОЕКТ
С-Петербург

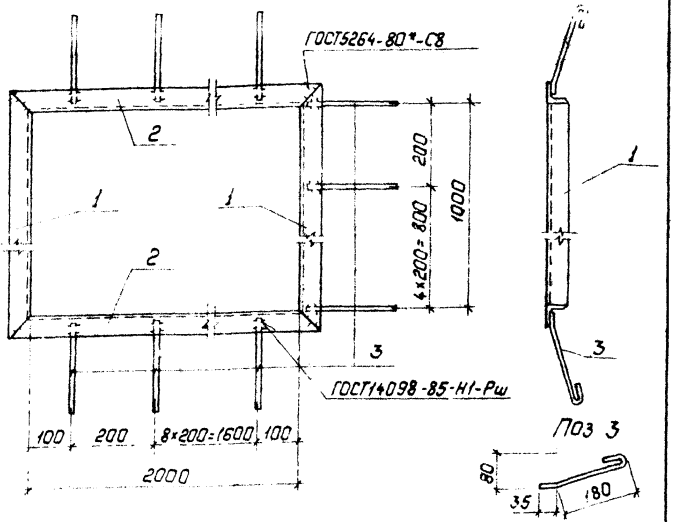

Марка	Поз	Наименование	Кол	Масса, ед кг	Масса, кг
МК-2		Уголок 50×50×5-ГОСТ8509-86			25.7
	1	ℓ = 1100	2	4.15	
	2	ℓ = 2100	2	7.92	
	3	А-I-б-ГОСТ5781-82* ℓ=265	26	0.06	

Привязан:

Инв.№

Нач.отд	Роменский		02.92
Н.контр	Демкина		02.92
ГИП	Калугина		02.92
Гл.спец	Горшуков		.92
Нач.гр	Алексеева		02.92

407-3-627 .91 АС.И-15

Изделие МК-2

Стадия	Масса	Масштаб
РП	—	1:10
Лист	Листов	

СЕВЗАПЭНЕРГОСЕТЬПРОЕКТ
С-Петербург

Инв.№ подл. | Подпись и дата | Взам. инв.№

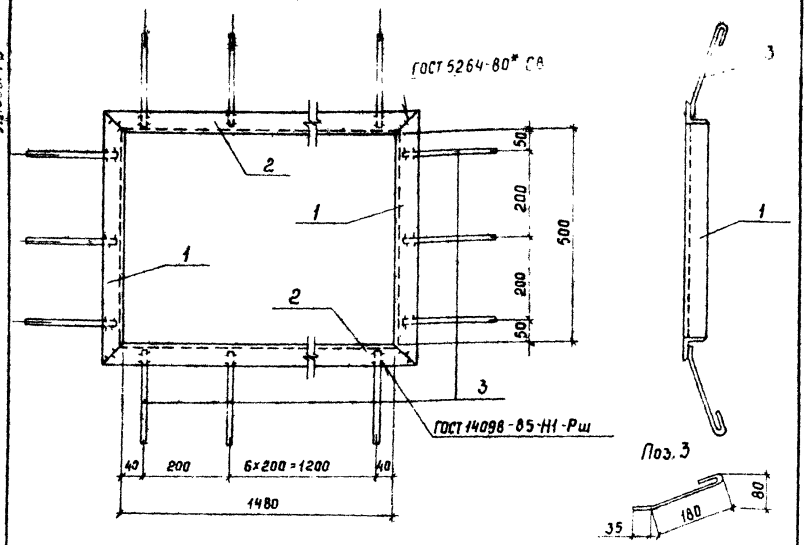

Поз. 3

Марка	Поз.	Наименование	Кол.	Масса, ед.кг	Масса, кг
МК-3		Уголок 50×50×5-ГОСТ 8509-86			17.7
	1	ℓ=600	2	2.26	
	2	ℓ=1580	2	5.96	
	3	А-I-6-ГОСТ 5781-82* ℓ=265	22	0.06	

Привязан

Инв. №

Нач.отд.	Роменский		02.92
Н.контр.	Детюкина		02.92
ГИП	Калугина		02.92
Гл.спец.	Поршунов		02.92
Нач.гр.	Яленсеева		02.92
Техник	Нагорная		02.92

407-3-627т.91 АС.У-16

Изделие МК-3

Стадия	Масса	Масштаб
РП	—	1:10
Лист	Листов	

СЕВЗАПЭНЕРГОСЕТЬПРОЕКТ
С.-Петербург

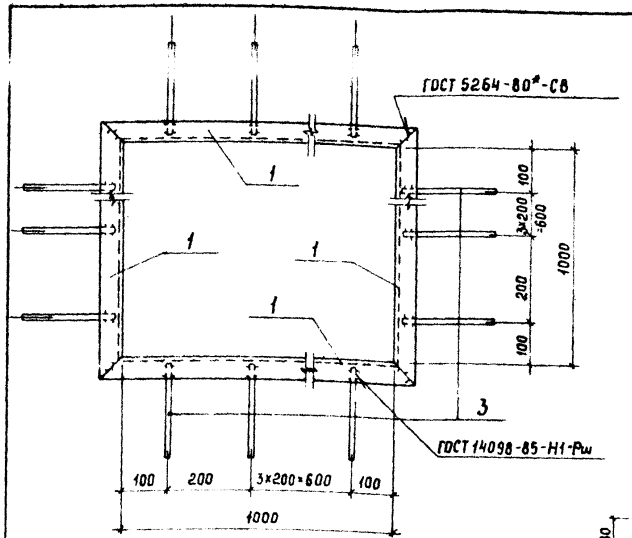

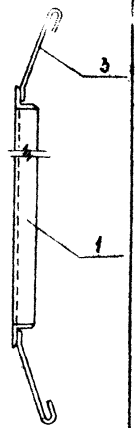

Поз. 3

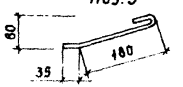

Марка	Поз	Наименование	Кол.	Масса, ед.кг	Масса, кг
МК-4	1	Уголок 50×50×5 ГОСТ 8509-86			17.8
		ℓ=1100	4	4.15	
	2	А-I-6-ГОСТ 5781-82* ℓ=265	20	0.06	

Привязан

Инв. №

Нач.отд.	Роменский		02.92
Н контр.	Детюкина		02.92
ГИП	Калугина		02.92
Гл спец.	Поршунов		02.92
Нач. гр.	Яленсеева		02.92
Техник	Нагорная		02.92

407-3-627 .91 АС.У-17

Изделие МК-4

Стадия	Масса	Масштаб
РП	—	1:10
Лист	Листов	

СЕВЗАПЭНЕРГОСЕТЬПРОЕКТ
С.-Петербург

Взам. инв. № | Подпись и дата | Инв. № подл.

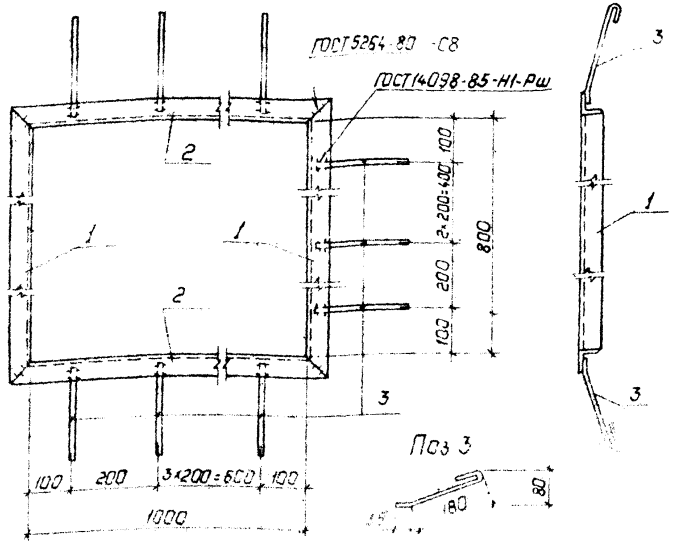

Марка	Поз.	Наименование	Кол.	Масса, ед. кг	Масса, кг
МК-5		Уголок 50×50×5 - ГОСТ 8509-86			15.94
	1	ℓ = 900	2	3.4	
	2	ℓ = 1100	2	4.15	
	3	А-I-6-ГОСТ 5781-82 ℓ = 265	14	0.06	

Привязан

Инв. №

Нач. отд.	Роменский		02.92
Н. контр.	Демкина		02.92
ГИП	Калугина		02.92
Гл. спец.	Паршуков		02.92
Нач. гр.	Алексеева		02.92
Техник	Нагорная		02.92

407-3-627 м.91 АС.И-18

Изделие МК-5

Стадия	Масса	Масштаб
РП	—	1:10
Лист	Листов	

СЕВЗАПЭНЕРГОСЕТЬПРОЕКТ
С.-Петербург

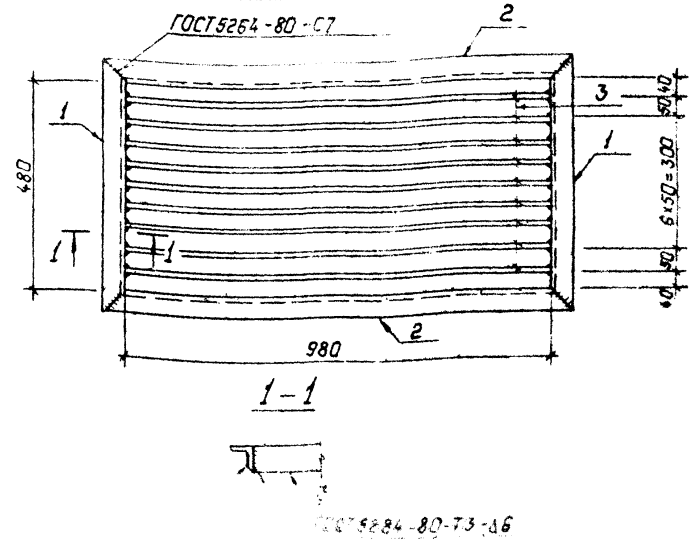

Марка	Поз.	Наименование	Кол.	Масса, ед. кг	Масса, кг
МК-8		Уголок 50×50×5 - ГОСТ 8509-86			32.9
	1	ℓ = 580	2	2.19	
	2	ℓ = 1080	2	4.1	
		Полоса 6×50 - ГОСТ 103-76*			
	3	ℓ = 960	9	2.25	

Привязан:

Инв. №

Взам. инв. №

Подпись и дат.

Инв. № подл.

Нач. отд.	Роменский		02.92
Н. контр.	Демкина		02.92
ГИП	Калугина		02.92
Гл. спец.	Паршуков		02.92
Нач. гр.	Алексеева		02.92
Техник	Нагорная		02.92

407-3-627.91 АС.И-19

Решетка МК-8

Стадия	Масса	Масштаб
РП	—	1:10
Лист	Листов	

СЕВЗАПЭНЕРГОСЕТЬПРОЕКТ
С.-Петербург

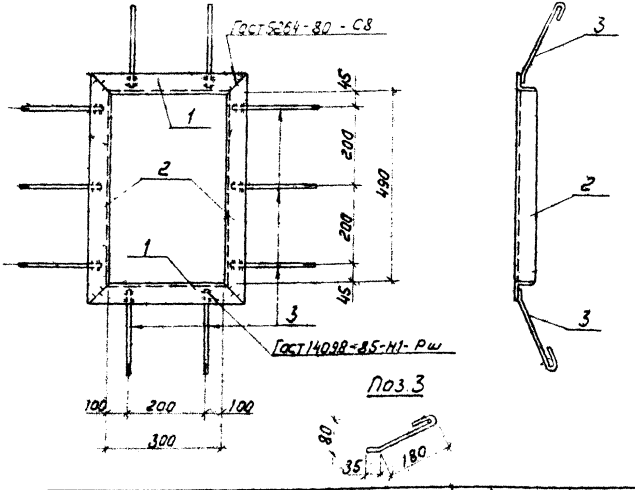

Марка	Поз.	Наименование	кол.	Масса, ед. кг.	Масса, кг
		Уголок 50×50×5 ГОСТ 8509-86			
МК-6	1	С= 400	2	1.5	8,0
	2	С= 590	2	2,2	
	3	А-Т-6-ГОСТ 5781-82* С=265	10	0,06	

Привязан

Инв.N

Инв.N подл. | Подпись и дата | Взам. инв.N

Нач.отд	Романский		02.92
Н.контр	Демкина		02.92
ГИП	Калугина		02.92
Гл.спец	Паршуков		02.92
Нач.гр	Алексеева		02.92
Техник	Нагорнов		02.92

407-3-627 м.91.АС.И-20

Изделие МК-6

Стадия	Масса	Масштаб
РП	—	1:10
Лист	Листов	

СЕВЗАПЭНЕРГОСЕТЬПРОЕКТ С.Петербург

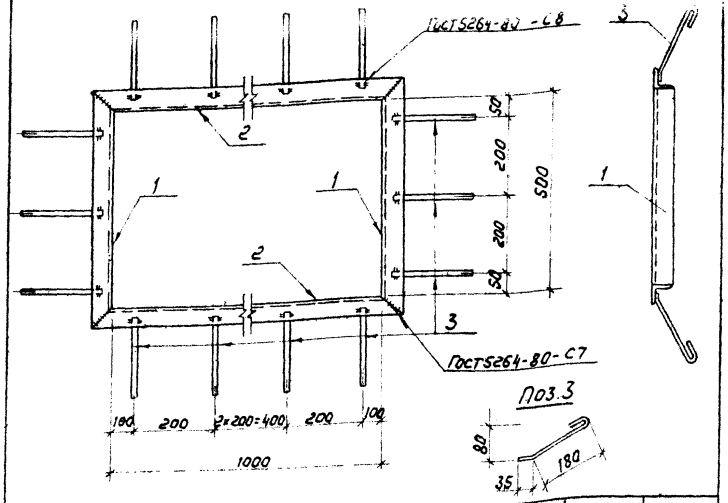

Марка	Поз	Наименование	Кол.	Масса, ед. кг	Масса кг
		Уголок 50×50×5-Гост 8509-86			
МК-7	1	С= 600	2	2,3	14
	2	С=1100	2	4,2	
	3	А-Т-6-Гост 5781-82* С=265	16	0,06	

Привязан

Инв.N

Инв.N подл. | Подпись и дата | Взам. инв.N

Нач.отд	Романский		02.92
Н.контр	Демкина		02.92
ГИП	Калугина		02.92
Гл.спец	Паршуков		02.92
Нач.гр	Алексеева		02.92
Техник	Нагорнов		02.92

407-3-627 91 АС.И-21

Изделие МК-7

Стадия	Масса	Масштаб
РП	—	1:10
Лист	Листов	

СЕВЗАПЭНЕРГОСЕТЬПРОЕКТ С.Петербург

Марка	Поз.	Наименование	Кол	Масса ед. кг	Масса кг
МК-9		Полоса 6×50-ГОСТ 103-76*			33.7
	1	ℓ = 50	5	0.1	
	2	ℓ = 120	3	0.3	
	3	ℓ = 3100	1	7.3	
	4	А-I-20-ГОСТ5781-82* ℓ=976	5	2.9	
	5	А-I-25-ГОСТ5781-82* ℓ=3520	1	12.5	

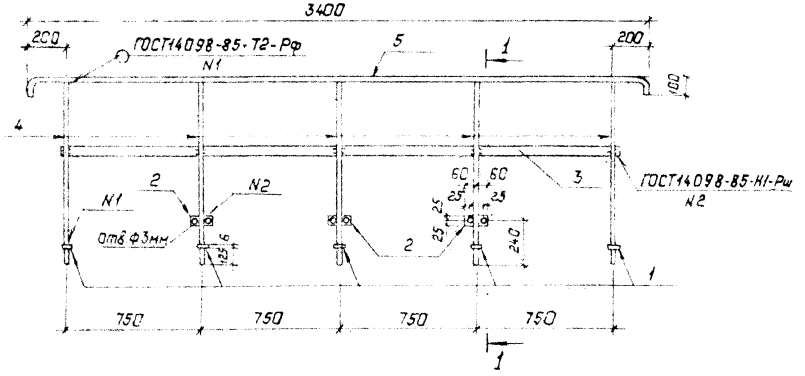

1 – 1

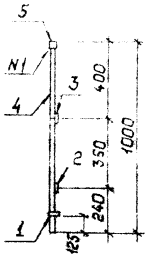

Поз.1

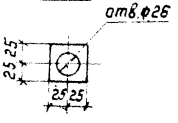

Привязан:

Инв. №

Нач. отд.	Роменский		02.92
Н. контр.	Демкина		02.92
ГИП	Калугина		02.92
Гл. спец.	Паршуков		02.92
Нач. гр.	Алексеева		02.92
Техник	Нагорная		02.92

407-3-627 .91 АС.И-22

Ограждение МК-9

Стадия	Масса	Масштаб
РП	—	1:10

Лист | Листов

СЕВЗАПЭНЕРГОСЕТЬПРОЕКТ

С-Петербург

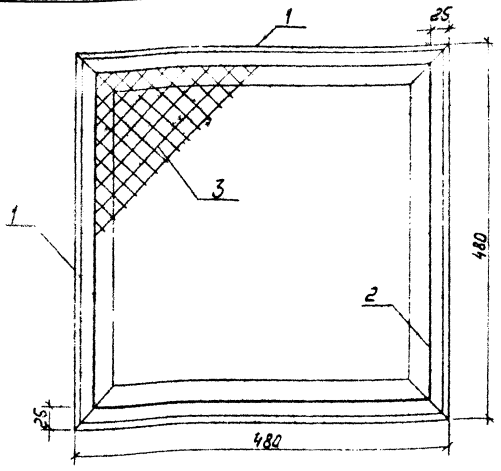

Марка	Поз.	Наименование	Кол.	Масса, ед. кг	Масса, кг
МК-10	1	Уголок 50×50×5 Гост 8509-86 С=480	4	1.81	8,24
	2	А-III-6 Гост 5781-82* С = 1720	1	0,38	
	3	Сетка 25×25-0-Гост 5336-80*			
		S = 430 × 430	1	0,62	

Привязан

Инв. N

Нач. отд.	Романский		02.92
Н. контр.	Демкина		02.92
ГИП	Калугина		02.92
Гл. спец.	Паршуков		02.92
Нач. гр.	Алексеева		02.92
Инженер	Бабак		02.92

407-3-627 м.91 АС.И-23

Марка МК-10

Стадия	Масса	Масштаб
РП	—	
Лист	Листов	

СЕВЗАПЭНЕРГОСЕТЬПРОЕКТ
С. Петербург

Гост 14098-85-Н1-Рш

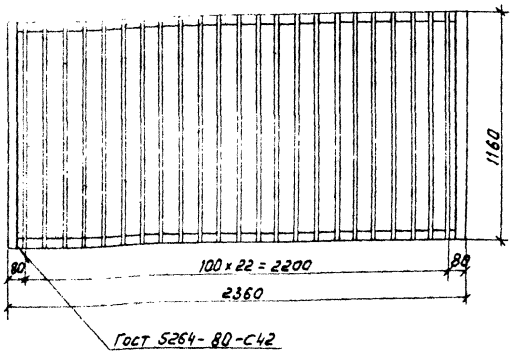

Марка	Поз.	Наименование	Кол.	Масса, ед, кг	Масса, кг
МК-11	1	Полоса 8×50 Гост 103-76* С=2260	2	7,1	45,1
	2	——"—— С=1160	2	3,6	
	3	А-III-12 Гост 5781-82* С=1160	23	1.03	

Привязан

Инв. N

Нач. отд.	Романский		02.92
Н. контр.	Демкина		02.92
ГИП	Калугина		02.92
Гл. спец.	Паршуков		02.92
Нач. гр.	Алексеева		02.92
Инженер	Бабак		02.92

407-3-627. 91 АС И-24

Решетка МК-11

Стадия	Масса	Масштаб
РП	—	1:20
Лист	Листов	

СЕВЗАПЭНЕРГОСЕТЬПРОЕКТ
С. Петербург

Марка	Поз.	Наименование	Кол.	Масса ед. кг	Масса кг
МК-12		Уголок 75×75×6-ГОСТ 8509-86			30.2
	1	ℓ = 1100	1	7.6	
	2	ℓ = 1200	1	8.3	
	3	ℓ = 1750	1	12.1	
	4	Лист 10×150-ГОСТ 19903-74*			
		ℓ = 150	1	1.8	
	5	Лист 6×100-ГОСТ 19903-74* ℓ=100	1	0.4	

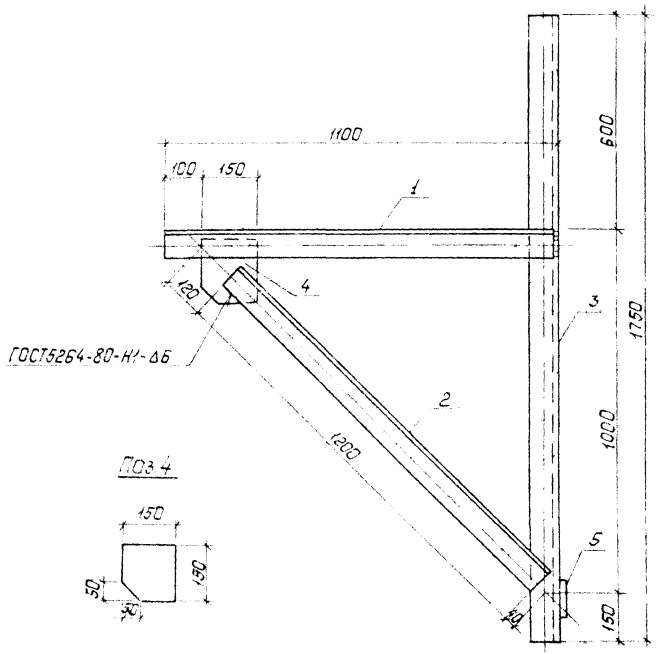

Привязан:

Инв. №

				407-3-627.91 АС.И-25
Нач. отд.	Роменский		02.92	Кронштейн МК-12
Н. контр.	Демкина		02.92	
ГИП	Калугина		02.92	
Гл. спец.	Паршуков		02.92	
Нач. гр.	Алексеева		02.92	
Инж. ТК	Сажина		02.92	

Стадия	Масса	Масштаб
РП		1:10
Лист	Листов	

СЕВЗАПЭНЕРГОСЕТЬПРОЕКТ
С.-Петербург

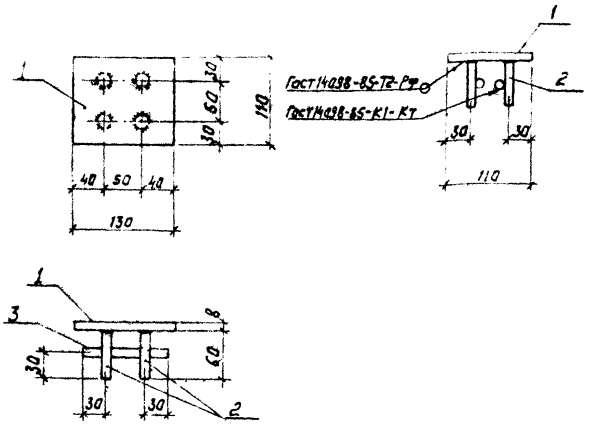

Марка	Поз.	Наименование	Кол.	Масса ед., кг	Масса, кг
МК-13	1	Полоса 8×110 - ГОСТ 103-76*			1,2
		С=130	1	0,9	
		А-III-10 - ГОСТ 5781-82*			
	2	С=60	4	0,04	
	3	С=110	2	0,07	

Привязан

Инв. N

Нач. отд.	Ротенский		02.92
Н. контр.	Демкина		02.92
ГИП	Калугина		02.92
Гл. спец.	Поршуков		02.92
Нач. гр.	Алексеева		02.92
Техник	Нагорная		02.92

407-3-627 .91 АСИ-26

Изделие закладное МК-13

Стадия	Масса	Масштаб
РП	—	1:20
Лист	Листов	

СЕВЗАПЭНЕРГОСЕТЬПРОЕКТ С.Петербург

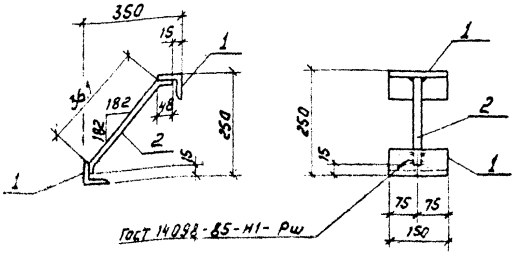

Марка	Поз.	Наименование	Кол.	Масса, ед. кг	Масса, кг
МК-14	1	Уголок 63×63×5 - ГОСТ 8509-86			1.86
		С=150	2	0.72	
	2	А-III-12 - ГОСТ 5781-82* С=460	1	0,42	

Привязан

Инв. N

Нач. отд.	Ротенский		02.92
Н. контр.	Демкина		02.92
ГИП	Калугина		02.92
Гл. спец.	Поршуков		02.92
Нач. гр.	Алексеева		02.92
Техник	Нагорная		02.92

407-3-627 .91 АСИ-27.

Изделие закладное МК-14

Стадия	Масса	Масштаб
РП	—	1:10
Лист	Листов	

СЕВЗАПЭНЕРГОСЕТЬПРОЕКТ С. Петербург

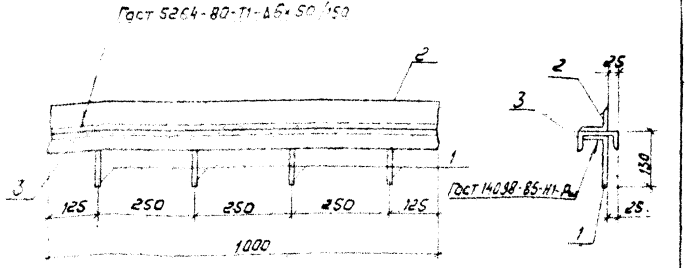

Марка	Поз.	Наименование	Кол.	Масса, ед. кг	Масса кг
М-1	1	А-Т-6-ГОСТ 5781-82* ℓ=190	4	0.03	14,51
	2	Уголок 75×75×5 ГОСТ 8509-86 ℓ=1000	1	5,8	
	3	Шверплер 10- ГОСТ 8240-89 ℓ=1000	1	8.59	

Привязан

Инв. N

Нач. отд.	Роменский		02.92
Н. контр.	Деткина		02.92
ГИП	Калугина		02.92
Гл. спец.	Паршуков		02.92
Нач. гр.	Алексеева		02.92
Инж. т. к.	Сажина		02.92

407-3-627.91 АСИ-28

Деталь закладная М-1

Стадия	Масса	Масштаб
РП	—	1:10
Лист	Листов	

СЕВЗАПЭНЕРГОСЕТЬПРОЕКТ С Петербург

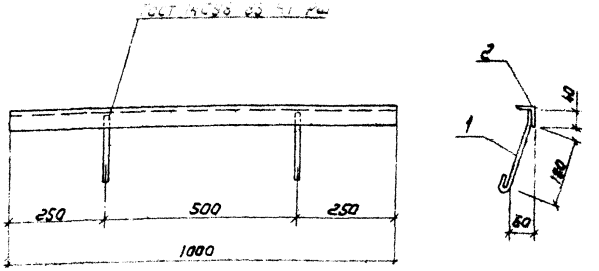

Марка	Поз.	Наименование	Кол.	Масса, ед. кг	Масса кг
М-4	1	А-Т-6-ГОСТ 5781-82* ℓ=265	2	0.06	3.83
	2	Уголок 50×50×5 ГОСТ 8509-86 ℓ=1000	1	3.77	

Привязан

Инв. N

Подпись и дата | Взам. инв. N

Нач. отд.	Роменский		02.92
Н. контр.	Деткина		02.92
ГИП	Калугина		02.92
Гл. спец.	Паршуков		02.92
Нач. гр.	Алексеева		02.92

407-3-627.91 АСИ-29

Деталь закладная М-4

Стадия	Масса	Масштаб
РП	—	1:10
Лист	Листов	

СЕВЗАПЭНЕРГОСЕТЬПРОЕКТ

Альбом 5

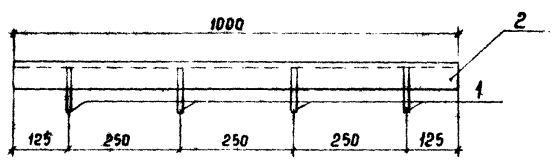

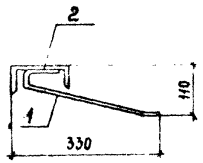

Поз. 1

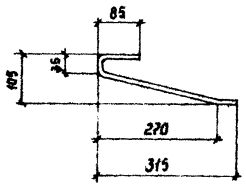

Марка	Поз.	Наименование	Кол.	Масса, ед. кг	Масса кг
М-2	1	А-I-6-ГОСТ 5781-82* ℓ=435	4	0,10	10,86
	2	Швеллер 12-ГОСТ 8240-89			
		ℓ=1000	1	10,4	

Привязан

Инв. №

Нач. отд.	Роменский		02.92
Н. контр.	Деткина		02.92
ГИП	Калугина		02.92
Гл. спец.	Паршуков		02.92
Нач. гр.	Алексеева		02.92
	Самсина		02.92

407-3-627.91 АС.И-30

Деталь закладная М-2

Стадия	Масса	Масштаб
РП	—	1:10
Лист	Листов	

СЕВЗАПЭНЕРГОСЕТЬПРОЕКТ Санкт-Петербург

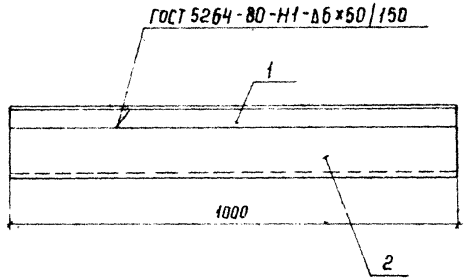

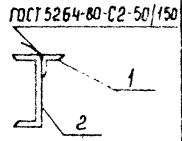

Марка	Поз.	Наименование	Кол.	Масса, ед. кг	Масса кг
М-11	1	Уголок 50×50×5-ГОСТ 8509-86			17,97
		ℓ=1000	1	3,77	
	2	Швеллер 16-ГОСТ 8240-89			
		ℓ=1000	1	14,2	

Привязан

Инв. №

Взам. инв. № | Подпись и дата | Инв. № подл.

Нач. отд.	Роменский		02.92
Н. контр.	Деткина		02.92
ГИП	Калугина		02.92
Гл. спец.	Паршуков		02.92
Нач. гр.	Алексеева		02.92
	Самсина		02.92

407-3-627.91 АС.И-31

Марка М-11

Стадия	Масса	Масштаб
РП	—	1:10
Лист	Листов	

СЕВЗАПЭНЕРГОСЕТЬПРОЕКТ Санкт-Петербург

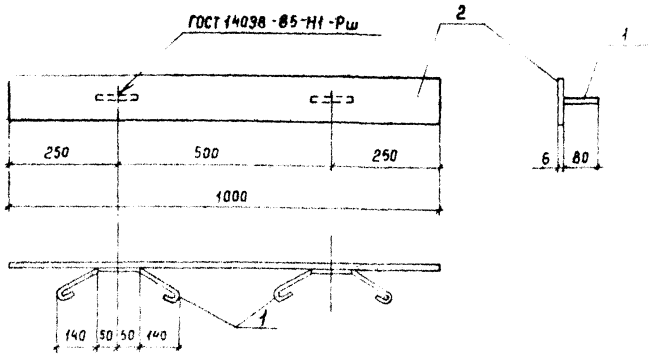

Марка	Поз.	Наименование	Кол	Масса, ед кг	Масса кг
М-3	1	А-I-6-ГОСТ 5781-82* ℓ=510	2	0,11	4,81
	2	Полоса 6×100-ГОСТ 103-76*			
		ℓ=1000	1	4,7	

Привязан

Инв. N°

Нач. отд	Роменский		02.92
Н. контр.	Детинна		02.92
ГИП	Калугина		02.92
Гл. спец.	Паршунов		02.92
Нач. гр.	Алексеева		02.92
Инж. III к.	Сажина		02.92

407-3-627 91 АС.И-32

Деталь закладная М-3

Стадия	Масса	Масштаб
РП	—	1:10
Лист	Листов	

СЕВЗАПЭНЕРГОСЕТЬПРОЕКТ Санкт-Петербург

Формат А4

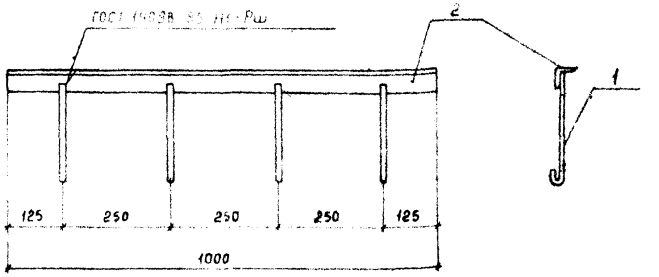

Марка	Поз.	Наименование	Кол	Масса, ед кг	Масса кг
М-14	1	А-I-6-ГОСТ 5781-82* ℓ=250	4	0,06	4,01
	2	Уголок 50×50×5-ГОСТ 8509-86			
		ℓ=1000	1	3,77	

Привязан

Инв. N°

Взам. инв. N°

Подпись и дата

Инв. N° подл.

Нач. отд.	Роменский		02.92
Н. контр.	Детинна		02.92
ГИП	Калугина		02.92
Гл. спец.	Паршунов		02.92
Нач. гр.	Алексеева		02.92
Инж. III к.	Сажина		02.92

407-3-627.91 АС.И-33

Деталь закладная М-14

Стадия	Масса	Масштаб
РП	—	1:10
Лист	Листов	

СЕВЗАПЭНЕРГОСЕТЬПРОЕКТ Санкт-Петербург

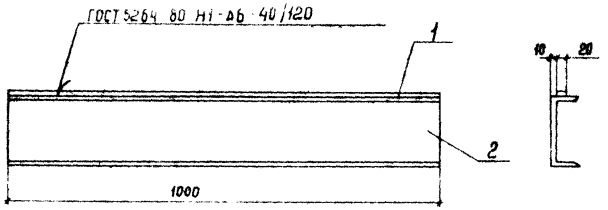

Марка	Поз	Наименование	Кол.	Масса, ед. кг	Масса кг
М-12	1	Полоса 6×20-ГОСТ 103-76*			15,14
		ℓ=1000	1	0,94	
	2	Швеллер 16 ГОСТ 8240-89			
		ℓ=1000	1	14,2	

Привязан

Инв. №

Нач. отд.	Ратенский		02.92
Н. контр.	Детнина		02.92
ГИП	Калугина		02.92
Гл. спец.	Паршуков		02.92
Нач. гр.	Алексеева		02.92
Инж. III к.	Сажина		02.92

407-3-627.91 АС И-34

Марка М-12

Стадия	Масса	Масштаб
РП	—	1:10
Лист	Листов	

СЕВЗАПЭНЕРГОСЕТЬПРОЕКТ Санкт-Петербург

Взам. инв. №

Подпись и дата

Инв. № подл.

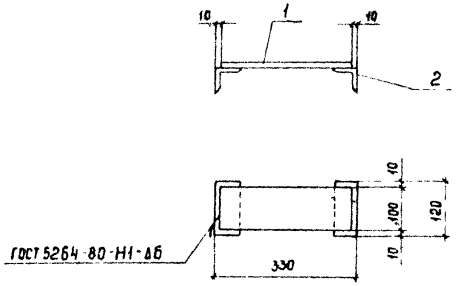

Марка	Поз.	Наименование	Кол.	Масса, ед. кг	Масса кг
М-13	1	Полоса 8×100-ГОСТ 103-76*			3,55
		ℓ=310	1	1,95	
	2	Уголок 75×75×6-ГОСТ 8509-86			
		ℓ=120	2	0,8	

Привязан

Инв. №

Нач. отд.	Ратенский		02.92
Н. контр.	Детнина		02.92
ГИП	Калугина		02.92
Гл. спец.	Паршуков		02.92
Нач. гр.	Алексеева		02.92
Инж. III к.	Сажина		02.92

407-3-627.91 АС И-35

Марка М-13

Стадия	Масса	Масштаб
РП	—	1:10
Лист	Листов	

СЕВЗАПЭНЕРГОСЕТЬПРОЕКТ Санкт-Петербург

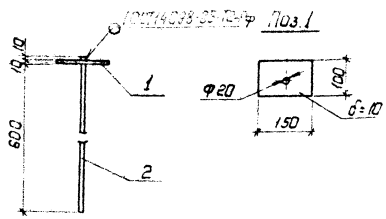

Марка	Поз.	Наименование	Кол.	Масса, ед. кг	Масса, кг
М-15		Полоса 10×100 ГОСТ 103-76*			2.7
		ℓ=150	1	1.17	
	2	А-I-20-ГОСТ 5781-82* ℓ=620	1	1.53	

Привязан

Инв. №

Нач. отд.	Роменский		02.92
Н. контр.	Демкина		02.92
ГИП	Калугина		02.92
Гл. спец.	Паршуков		02.92
Нач. гр.	Алексеева		02.92
Техник	Нагорная		02.92

407-3-627.91 АС.И-36

Деталь закладная М-15

Стадия	Масса	Масштаб
РП	—	1:10
Лист	Листов	

СЕВЗАПЭНЕРГОСЕТЬПРОЕКТ
С.-Петербург

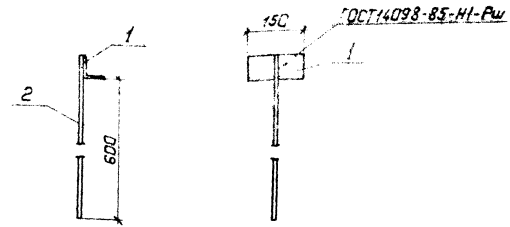

Марка	Поз.	Наименование	Кол.	Масса, ед кг	Масса кг
М-16	1	Уголок 63×63×5-ГОСТ 8509-86			2.35
		ℓ=150	1	0.72	
	2	А-I-20-ГОСТ 5781-82* ℓ=663	1	1.64	

Привязан

Инв. №

Нач. отд.	Роменский		02.92
Н. контр.	Демкина		02.92
ГИП	Калугина		02.92
Гл. спец.	Паршуков		02.92
Нач. гр.	Алексеева		02.92
Техник	Нагорная		02.92

407-3-627.91 АС.И-37

Деталь закладная М-16

Стадия	Масса	Масштаб
РП	—	1:10
Лист	Листов	

СЕВЗАПЭНЕРГОСЕТЬПРОЕКТ
С.-Петербург

Инв. № подл. | Подпись и дата | Взам. инв. №

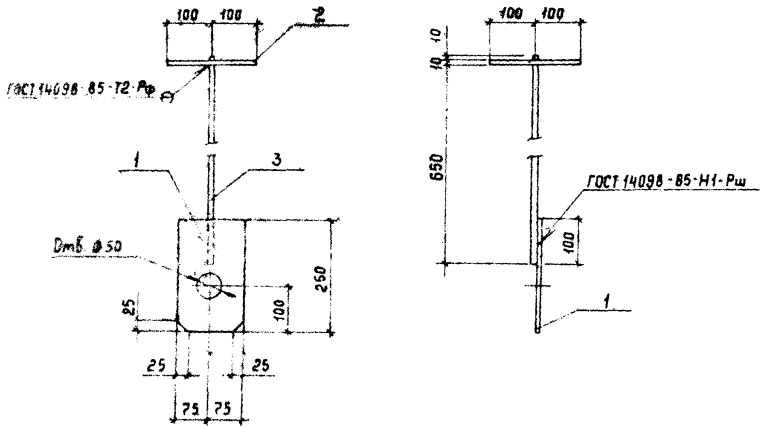

Марка	Поз.	Наименование	Кол.	Масса, ед. кг	Масса кг
М-17		Лист 10-ГОСТ 19903-74*			7.7
	1	S=150×250	1	2.9	
	2	S=200×200	1	3.1	
	3	А-I-20-ГОСТ 5781-82* ℓ=670	1	1.7	

Привязан

Инв. №

Нач. отд.	Ратенский		02.92
Н. контр.	Демина		02.92
ГИП	Калугина		02.92
Гл. спец.	Паршунов		02.92
Нач. гр.	Алексеева		02.92
Техник	Нагорная		02.92

407-3-62 .91 АС.Ц-38

Марка М-17

Стадия	Масса	Масштаб
РП	—	1:10
Лист	Листов	

СЕВЗАПЭНЕРГОСЕТЬПРОЕКТ г. С.-Петербург

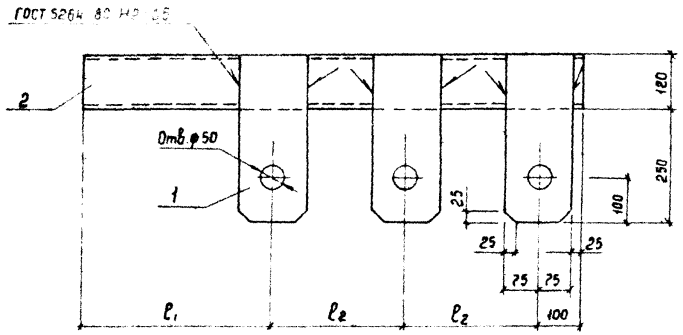

Марка	ℓ1	ℓ2
М-18	1890	600
М-19	1800	600

Марка	Поз	Наименование	Кол	Масса, ед.кг	Масса, кг
М-18	1	Лист 10-ГОСТ 19903-74*			46.4
		S=150×370	3	4.4	
	2	Швеллер 12 ГОСТ 8240-89 ℓ=3190	1	33.2	
М-19	1	Лист 10-ГОСТ 19903-74*			45.4
		S=150×370	3	4.4	
	2	Швеллер 12 ГОСТ 8240-89 ℓ=3100	1	32.2	

Привязан

Инв. №

Взам. инв. №

Подпись и дата

Инв. № подл.

Нач. отд.	Ратенский		02.92
Н. контр.	Демина		02.92
ГИП	Калугина		02.92
Гл. спец.	Паршунов		02.92
Нач. гр.	Алексеева		02.92
Техник	Нагорная		02.92

407-3-627 .91 АС.Ц-39

Марки М-18; М-19

Стадия	Масса	Масштаб
РП	—	1:10
Лист	Листов	

СЕВЗАПЭНЕРГОСЕТЬПРОЕКТ

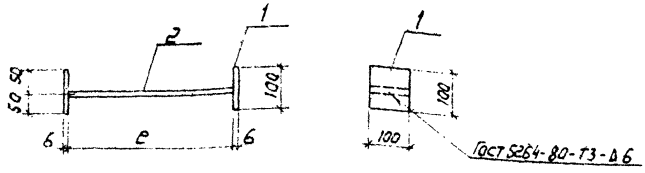

Марка	e
М-20	255
М-21	305

Марка	Поз.	Наименование	Кол.	Масса, ед. кг	Масса кг
М-20	1	Лист 6×100-Гост 19903-74* C=100	2	0,5	2,2
	2	Лист 6×100-Гост 19903-74* C=255	1	1,2	
М-21	1	Лист 6×100-Гост 19903-74* C=100	2	0,5	2,4
	2	Лист 6×100-Гост 19903-74* C=305	1	1,4	

Привязан

Инв. N

407-3-627.91 АСИ-40			
Марки М-20, М-21	Стадия	Масса	Масштаб
	РП	—	1:10
	Лист	Листов	
	СЕВЗАПЭНЕРГОСЕТЬПРОЕКТ С. Петербург		

Нач. отд.	Романский		02.92
Н. контр.	Демкина		02.92
ГИП	Калугина		02.92
Гл. спец.	Паршуков		02.92
Нач. гр.	Алексеева		02.92
Инж. пр.	Сажина		02.92

Инв. N подл. | Подпись и дата | Взам. инв. N

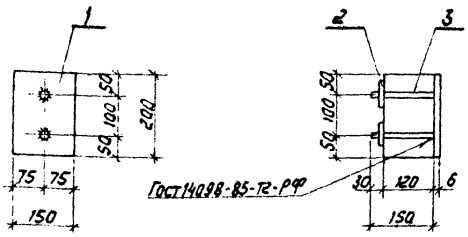

Марка	Поз.	Наименование	Кол.	Масса, ед. кг	Масса, кг
М-22	1	Лист 6×150-Гост 19903-74* C=200	1	1,41	2,25
	2	Полоса 6×60-Гост 103-76* C=60	2	0,17	
	3	А-I-16-Гост 5781-82* C=150	2	0,25	

Привязан

Инв. N

407-3-627.91 АСИ-41			
Марка М-22	Стадия	Масса	Масштаб
	РП	2,25	1:10
	Лист	Листов	
	СЕВЗАПЭНЕРГОСЕТЬПРОЕКТ С. Петербург		

Нач. отд.	Романский		02.92
Н. контр.	Демкина		02.92
ГИП	Калугина		02.92
Гл. спец.	Паршуков		02.92
Нач. гр.	Алексеева		02.92
Инж. пр.	Сажина		02.92

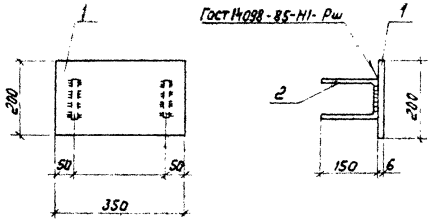

Марка	Поз.	Наименование	Кол.	Масса, ед. кг	Масса кг
М-23	1	Лист 6х200-Гост 19903-74* С=350	1	3.3	4.1
	2	А-I-8-Гост 5781-82* С=500	2	0.4	

Привязан

Инв. №

Нач. отд.	Роменский		02.92
Н. контр.	Деткина		02.92
ГИП	Калугина		02.92
Гл. спец.	Паршуков		02.92
Нач. гр.	Алексеева		02.92
Инж. тех.	Сажина		02.92

407-3-627.91 АС.И-42

Марка М-23

Стадия	Масса	Масштаб
РП	—	1:10
Лист	Листов	

СЕВЗАПЭНЕРГОСЕТЬПРОЕКТ
С. Петербург

Инв. № подл. | Подпись и дата | Взам. инв. №

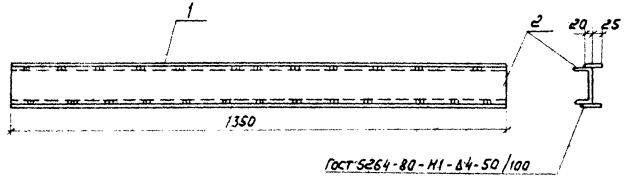

Марка	Поз.	Наименование	Кол.	Масса ед. кг	Масса кг
М-24	1	Полоса 4х45-Гост 103-76* С=1350	2	1.9	15.4
	2	Швеллер 10-Гост 8240-89 С=1350	1	11.6	

Привязан

Инв. №

Нач. отд.	Роменский		02.92
Н. контр.	Деткина		02.92
ГИП	Калугина		02.92
Гл. спец.	Паршуков		02.92
Нач. гр.	Алексеева		02.92
Инж. тех.	Сажина		02.92

407-3-627.91 АС.И-43

Марка М-24

Стадия	Масса	Масштаб
РП	—	1:10
Лист	Листов	

СЕВЗАПЭНЕРГОСЕТЬПРОЕКТ
С. Петербург

Альб. 45

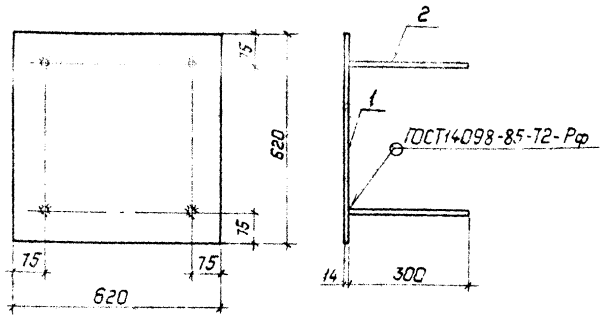

Марка	Поз.	Наименование	Кол.	Масса ед. кг	Масса кг
М-25	1	Лист 10×620-ГОСТ 19903-74*			43.64
		ℓ=620	1	42.2	
	2	А-III-14-ГОСТ 5781-82*			
		ℓ=300	4	0.36	

Привязан:

Инв. №

Нач.отд.	Роменский		02.92
Н.контр.	Демкина		02.92
ГИП	Калугина		02.92
Гл.спец.	Паршуков		02.92
Нач.гр.	Алексеева		02.92
Инж.ПК	Сажина		02.92

407-3-627 .91 АС.И-44

Марка М-25

Стадия	Масса	Масштаб
РП	—	1:10
Лист	Листов	

СЕВЗАПЭНЕРГОСЕТЬПРОЕКТ
Санкт-Петербург

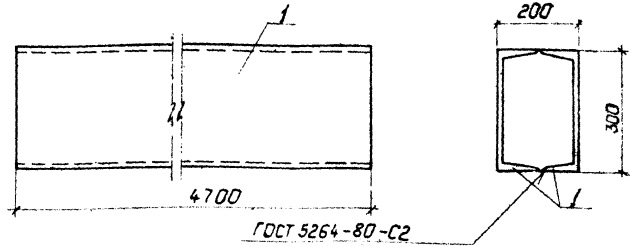

Марка	Поз.	Наименование	Кол.	Масса ед. кг	Масса, кг.
Б1	1	Швеллер 30-ГОСТ 8240-89			299.0
		ℓ=4700	2	149.5	

Привязан:

Инв. №

Взам. инв. №

Подпись и дата

Инв. № подл.

Нач.отд.	Роменский		02.92
Н.контр.	Демкина		02.92
ГИП	Калугина		02.92
Гл.спец.	Паршуков		02.92
Нач.гр.	Алексеева		02.92
Инж.	Бабак		02.92

407-3-627 .91 АС.И-45

Балка Б-1

Стадия	Масса	Масштаб
РП	—	1:10
Лист	Листов	

СЕВЗАПЭНЕРГОСЕТЬПРОЕКТ
Санкт-Петербург

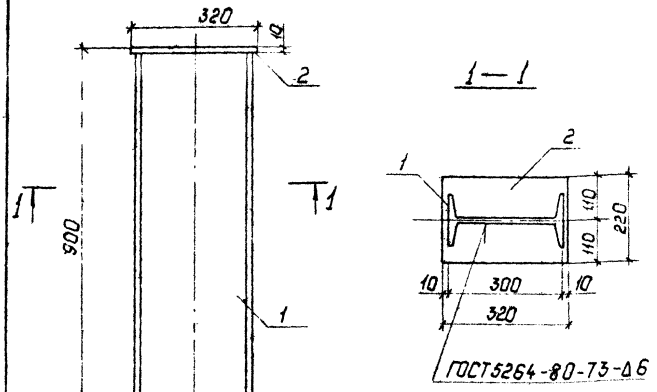

Марка	Поз.	Наименование	Кол.	Масса ед. кг.	Масса, кг
Н2	1	Двутавр 30-ГОСТ 8239-89, ℓ=890	1	32.48	37.98
	2	Лист 10 ГОСТ 19903-74*			
		S=220×320	1	5.5	

Привязан:

Инв.№

Нач.отд.	Роменский		02.92
Н.контр.	Демкина		02.92
ГИП	Калугина		02.92
Гл.спец.	Паршуков		02.92
Нач.гр.	Алексеева		02.92
Инж.	Бабак		02.92

407-3-627 .91 АС.И-46

Насадка Н2

Стадия	Масса	Масштаб
РП	—	1:10
Лист	Листов	

СЕВЗАПЭНЕРГОСЕТЬПРОЕКТ
Санкт-Петербург

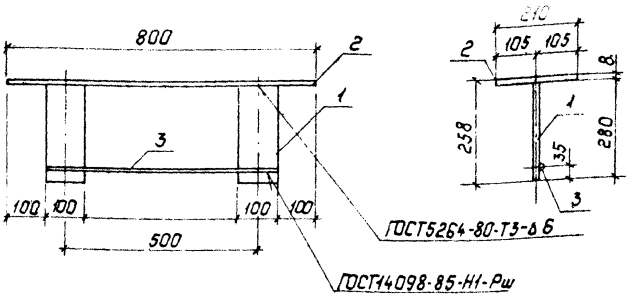

Марка	Поз.	Наименование	Кол.	Масса, ед. кг	Масса, кг
М-26	1	Лист 8 ГОСТ 19903-74* S=250×100	1	1.56	16.6
	2	Лист 8-ГОСТ 19903-74* S=210×800	1	13.1	
	3	А-I-10-ГОСТ 5781-82* ℓ=600	1	0.37	

Привязан:

Инв.№

Нач.отд.	Роменский		02.92
Н.контр.	Демкина		02.92
ГИП	Калугина		02.92
Гл.спец.	Паршуков		02.92
Нач.отд.	Алексеева		02.92
Инж.	Бабак		02.92

407-3-627 .91 АС.И-47

Деталь закладная М-26

Стадия	Масса	Масштаб
РП	—	1:10
Лист	Листов	

СЕВЗАПЭНЕРГОСЕТЬПРОЕКТ
Санкт-Петербург

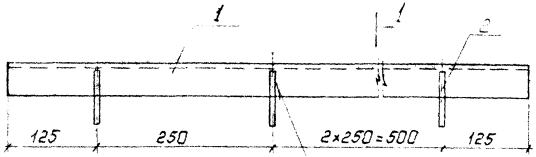

1—1

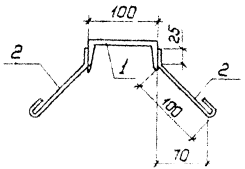

Марка	Поз.	Наименование	Кол.	Масса ед. кг	Масса, кг
М-27	1	Швеллер 10 ГОСТ 8240-89, ℓ=1000	1	8.59	8.91
	2	А-I-6 ГОСТ 5781-82*, ℓ=180	8	0.04	

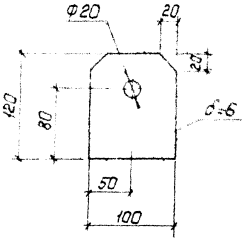

Привязан.

Инв. № подл. | Подпись и дата | Взам. инв. №

Нач. отд.	Роменский		02.92
Н. контр.	Демкина		02.92
ГИП	Калугина		02.92
Гл. спец.	Паршуков		02.92
Нач. гр.	Алексеева		02.92
Техник	Бабчук		02.92

407-3-627.91 АС.И-48

Деталь закладная М-27

Стадия	Масса	Масштаб
РП	—	1:5
Лист	Листов	

СЕВЗАПЭНЕРГОСЕТЬПРОЕКТ
С – Петербург

Нач. отд.	Роменский		02.92
Н. контр.	Демкина		02.92
ГИП	Калугина		02.92
Гл. спец.	Паршуков		02.92
Нач. гр.	Алексеева		02.92
Техник	Нагорная		02.92

407-3-627.91 АС.И-49

Марка М-28

Лист 6-ГОСТ 19903-74*

Стадия	Масса	Масштаб
РП	0.56	1:4
Лист	Листов	

СЕВЗАПЭНЕРГОСЕТЬПРОЕКТ

Альбом 5

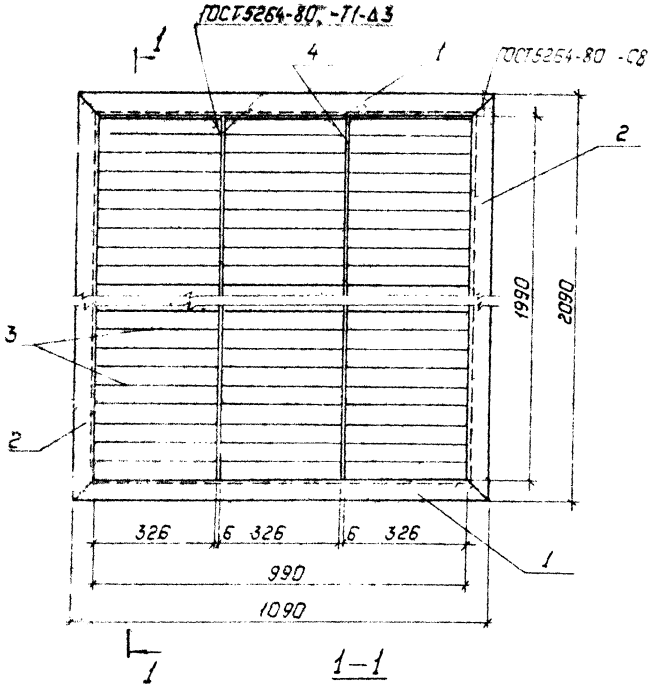

Шаблон М1:5

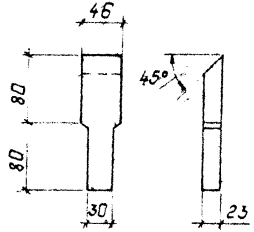

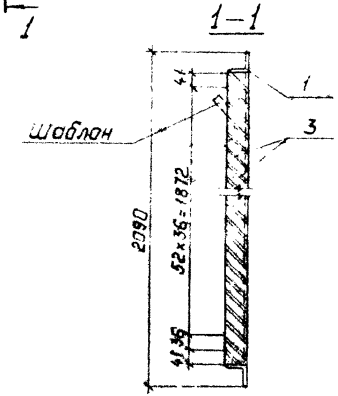

Марка	Поз	Наименование	Кол.	Масса ед. кг	Масса кг
ЖР-1		Уголок 50×50×5-ГОСТ 8509-86			80.9
	1	ℓ = 1090	2	4.1	
	2	ℓ = 2090	2	7.9	
		Полоса 2×50-ГОСТ 103-76*			
	3	ℓ = 326	16.5	0.3	
		Полоса 6×40-ГОСТ 103-76*			
	4	ℓ = 1990	2	3.7	

Привязан:

Инв. №

Нач. гр.	Роменский		02.92
Н. контр.	Демкина		02.92
Гип.	Калугина		02.92
Гл. спец.	Паршуков		02.92
Нач. гр.	Алексеева		02.92
Техник	Назарная		02.92

407-3-627 .91 АС.И-50

Жалюзийная решетка ЖР-1

Стадия	Масса	Масштаб
РП	—	1:10
Лист	Листов	

СЕВЗАПЭНЕРГОСЕТЬПРОЕКТ

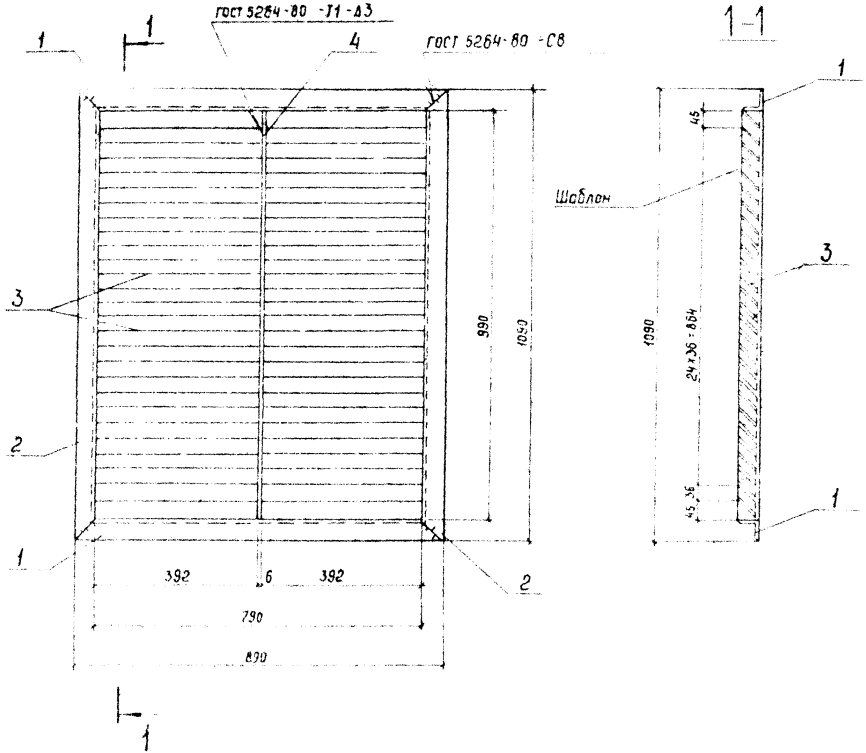

Марка	Поз.	Наименование	Кол.	Масса ед. кг	Масса кг
ЖР-2		Уголок 50×50×5 ГОСТ 8509-86			33,6
	1	ℓ = 890	2	3,4	
	2	ℓ = 1090	2	4,1	
	3	Полоса 2×50 ГОСТ 103-76*			
		ℓ = 392	64	0,31	
	4	Полоса 6×40 ГОСТ 103-76*			
		ℓ = 990	1	1,85	

Шаблон М1:5

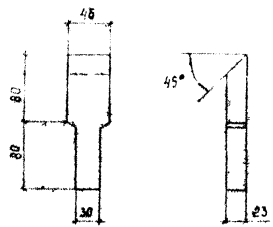

Привязан

Инв. №

Нач. гр.	Ромянский		02.92
Н. контр.	Демина		02.92
ГИП	Калугина		02.92
Гл. спец.	Поршунов		02.92
Нач. гр.	Алексеева		02.92
Технолог	Нагорная		02.92

407-3-627.91 АС.У-51

Жалюзийная решетка ЖР-2

Стадия	Масса	Масштаб
РП	—	1:10
Лист	Листов	

СЕВЗАПЭНЕРГОСЕТЬПРОЕКТ

Альб. 5

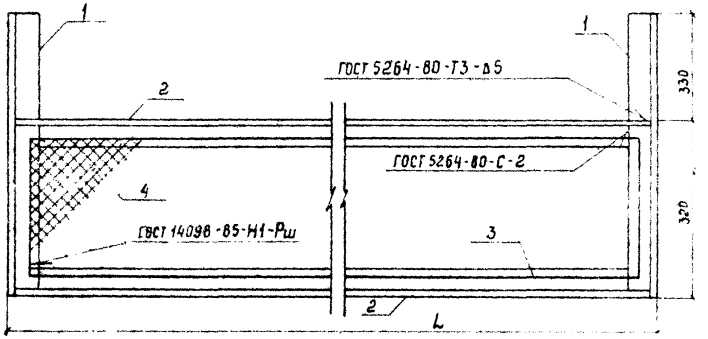

Поз. 2

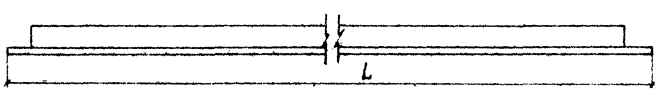

Марка	Поз	Наименование	Кол	Масса, кг	Масса, кг
ОС-1	1	Уголок 63×63×5 ГОСТ 8509-86 ℓ=650	2	3,13	33,55
	2	" ℓ=2486	2	11,96	
	3	А-III-6 ГОСТ 5781-82 ℓ=5590	1	1,24	
	4	Сетка 20×2,0-0 ГОСТ 5336-80*			
		S=320×2500	1	2,13	
ОС-2	1	Уголок 63×63×5 ГОСТ 8509-86 ℓ=650	2	3,13	24,49
	2	" ℓ=1656	2	7,97	
	3	А-III-6 ГОСТ 5781-82 ℓ=3930	1	0,87	
	4	Сетка 20×2,0-0 ГОСТ 5336-80*			
		S=320×1670	1	1,42	
ОС-3	1	Уголок 63×63×5 ГОСТ 8509-86 ℓ=650	2	3,13	21,21
	2	" ℓ=1356	2	6,52	
	3	А-III-6 ГОСТ 5781-82 ℓ=3330	1	0,74	
	4	Сетка 20×2,0-0 ГОСТ 5336-80*			
		S=320×1370	1	1,17	
ОС-4	1	Уголок 63×63×5 ГОСТ 8509-86 ℓ=650	2	3,13	18,05
	2	" ℓ=1066	2	5,13	
	3	А-III-6 ГОСТ 5781-82 ℓ=2750	1	0,61	
	4	Сетка 20×2,0-0 ГОСТ 5336-80*			
		S=320×1080	1	0,92	

Марка	L, мм.
ОС-1	2486
ОС-2	1656
ОС-3	1356
ОС-4	1066

Привязан

Инв. №

Нач. отд.	Ротенский		02.92
Н. контр.	Деткина		02.92
ГИП	Калугина		02.92
Гл. спец.	Паршуков		02.92
Нач. гр.	Алексеева		02.92
Инж.	Бабак		02.92

407-3-627.91 АС.И-52

Сетчатое ограждение ОС-1 ... ОС-4

Стадия	Масса	Масштаб
РП	—	1:10
Лист	Листов	

СЕВЗАПЭНЕРГОСЕТЬПРОЕКТ

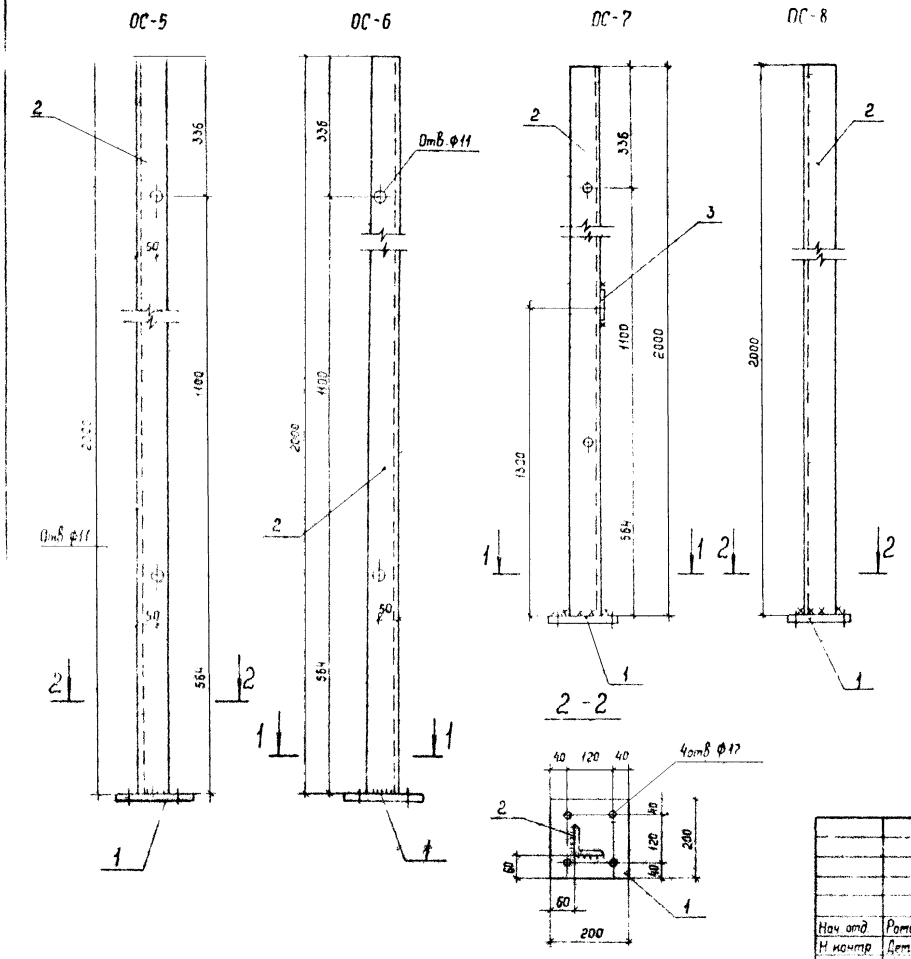

Марка	Поз	Наименование	Кол	Масса ед. кг	Масса кг
ОС-5, ОС-6	1	Лист 6×200-ГОСТ 19903-74* ℓ=200	1	1,9	15,7
	2	Уголок 75×75×6-ГОСТ 8509-86 ℓ=2000	1	13,8	
ОС-7	1	Лист 6×200-ГОСТ 19903-74* ℓ=200	1	1,9	15,9
	2	Уголок 75×75×6-ГОСТ 8509-86 ℓ=2000	1	13,8	
	3	Полоса 4×50-ГОСТ 103-76* ℓ=100	1	0,2	
ОС-8	1	Лист 6×200-ГОСТ 19903-74* ℓ=200	1	1,9	15,7
	2	Уголок 75×75×6-ГОСТ 8509-86 ℓ=2000	1	13,8	

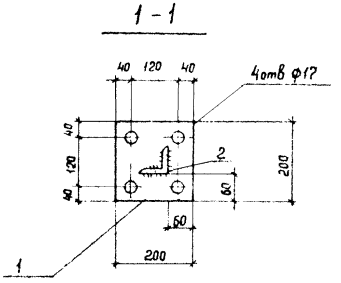

Привязан

Инв. №

Нач отд	Ротенский		02.92
Н контр	Деткина		02.92
ГИП	Калугина		02.92
Гл. спец	Паршуков		02.92
Нач. гр.	Алексеева		02.92

407-3-627 .91 ЛС И-53

Марки ОС-5...ОС-8

Стадия	Масса	Масштаб
РП	—	1:10

Лист | Листов

СЕВЗАПЭНЕРГОСЕТЬПРОЕКТ

Марка	Поз	Наименование	Кол	Масса ед. кг	Масса кг
ОС-9	1	Уголок 50×50×5-ГОСТ 8509-86 ℓ=714	2	2,7	37,3
	2	ℓ= 814	2	3,1	
	3	ℓ= 2000	2	7,5	
	4	Полоса 4×50-ГОСТ 103-76* ℓ= 100	4	0,2	
	5	А-Т-6-ГОСТ 5781-82* ℓ= 7056	1	1,6	
	6	Сетка 20×20-0 ГОСТ 5336-80*			
		S = 756 × 950	2	1,9	
	7	Лист 6×150-ГОСТ 19903-74* ℓ=150	4	1,1	

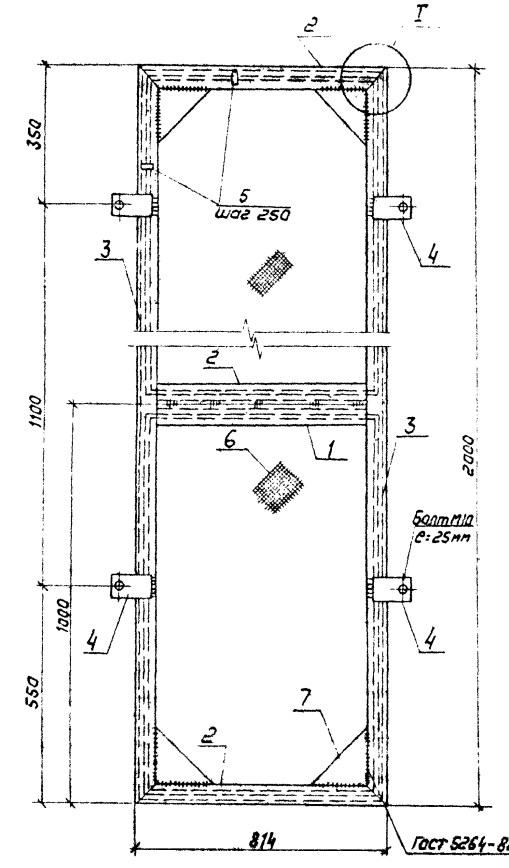

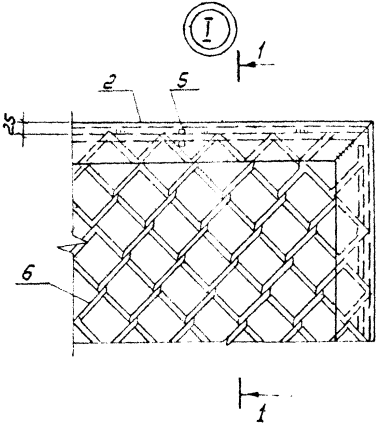

1-1

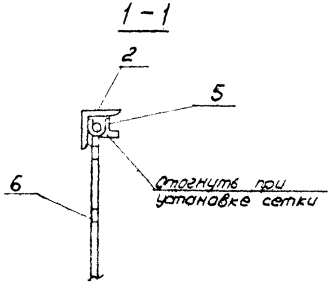

Поз. 4

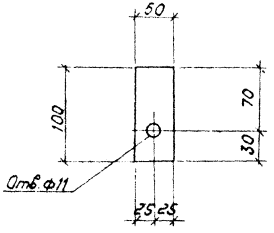

Поз. 7

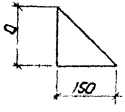

Привязан

Инв. №

Нач. отд.	Ротенский		02.92	
Н. контр.	Деткина		02.92	
ГИП	Колугина		02.92	
Гл. спец.	Паршутов		02.92	
Нач. гр.	Алексеева		02.92	

407-3-627.91 АС.И-54

Марка ОС-9

Стадия	Масса	Масштаб
РП	—	1:10
Лист	Листов	

СЕВЗАПЭНЕРГОСЕТЬПРОЕКТ

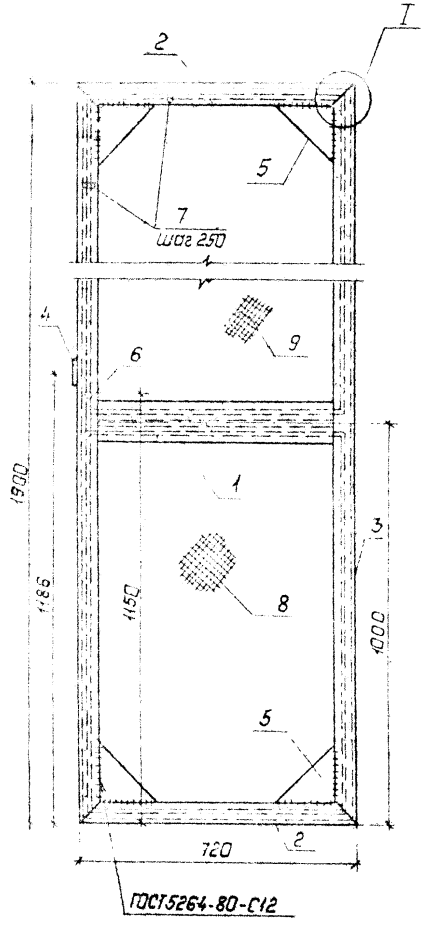

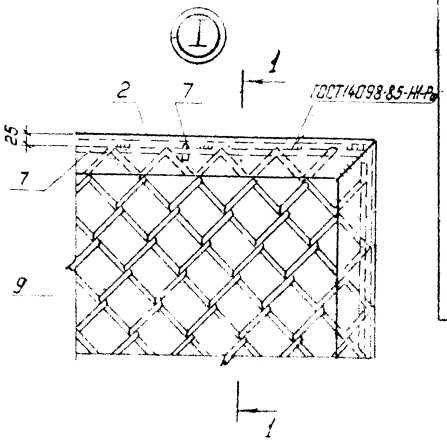

Марка	Поз.	Наименование	Кол.	Масса, ед. кг	Масса, кг
ОС-10		Уголок 50×50×5-ГОСТ8509-86			30.0
	1	ℓ=620	2	2.3	
	2	ℓ=720	2	2.7	
	3	ℓ=1900	2	7.2	
	4	Полоса 4×50-ГОСТ103-76* ℓ=100	1	0.2	
	5	Лист 6×150-ГОСТ19903-74 ℓ=150	1	1.1	
	6	А-I-20-ГОСТ5781-82* ℓ=400	1	1.0	
	7	А-I-6-ГОСТ5781-82* ℓ=6680	1	1.5	
		Сетка 20×20-0 ГОСТ5336-80*			
	8	S=670×950	1	1.69	
	9	S=670×850	1	1.51	

1 – 1

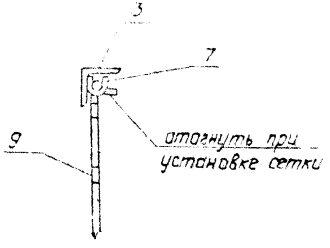

Поз 4

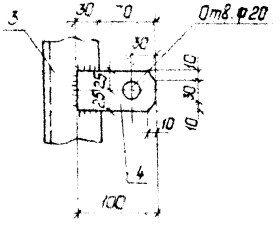

Поз. 6

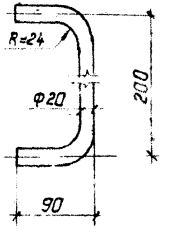

Поз. 5

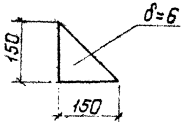

Привязан:

Инв. №

Нач. отд.	Роменский		02.92
Н. контр.	Демкина		02.92
ГИП	Калугина		02.92
Гл. спец.	Паршуков		02.92
Нач. гр.	Алексеева		02.92
Инж.	Сажина		02.92

407-3-627 .91 АС.И-55

Марка ОС-10

Стадия	Масса	Масштаб
РП	–	1:10

Лист | Листов

СЕВЗАПЭНЕРГОСЕТЬПРОЕКТ

С.-Петербург

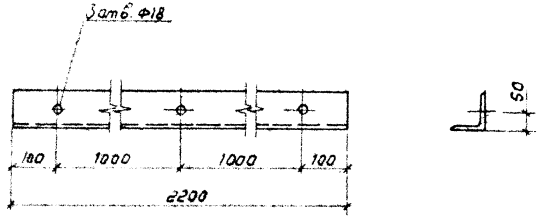

Привязан

Инв. N

				407-3-627 .91 АС.И-56	
Нач. отд.	Роменский		02.92	Марка МШ-1	Стадия: РП; Масса: 21,1; Масштаб: 1:10
Н. контр.	Демкина		02.92		Лист; Листов
ГИП	Кетугина		02.92		
Гл. спец.	Паршуков		02.92	Уголок 90×90×8 - ГОСТ 8509-86	СЕВЗАПЭНЕРГОСЕТЬПРОЕКТ С. Петербург
Нач. гр.	Алексеева		02.92		
Инж. тех.	Сажина		02.92		

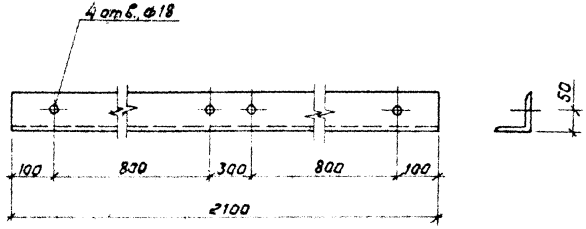

Привязан

Инв. N

Подпись и дата | Взам. инв. N

				407-3-627 .91 АС.И-57	
Нач. отд.	Роменский		02.92	Марка МШ-2	Стадия: РП; Масса: 22,9; Масштаб: 1:10
Н. контр.	Демкина		02.92		Лист; Листов
ГИП	Кетугина		02.92		
Гл. спец.	Паршуков		02.92	Уголок 90×90×8 - ГОСТ 8509-86	СЕВЗАПЭНЕРГОСЕТЬПРОЕКТ
Нач. гр.	Алексеева		02.92		
Инж. тех.	Сажина		02.92		

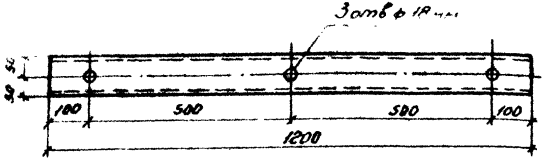

Привязан

Инв. №

				407-3-627 .91	АС.И-58
Нач. отд.	Роменский		04.92	Марка МШ-5	Стадия: РП; Масса: 10.31; Масштаб: 1:10
Н. контр.	Демкина		04.92		Лист: ; Листов:
ГИП	Калугина		04.92	Швеллер 10 ГОСТ 8240-89	СЕВЗАПЭНЕРГОСЕТЬПРОЕКТ С.-Петербург
Гл. спец.	Паршуков		04.92		
Нач. гр.	Алексеева		04.92		
Инж.	Бабак		04.92		

Подпись и дата | Инв. № подл.

Формат А4

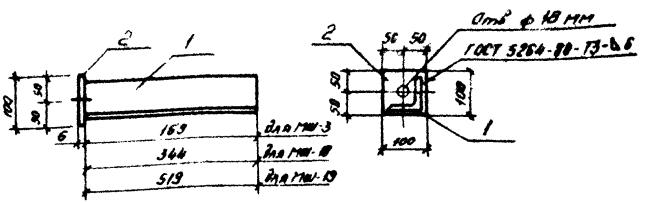

Марка	Поз.	Наименование	Кол.	Масса ед. кг.	Масса кг.
МШ-3	1	Уголок 90×90×8 ГОСТ 8509-86 ℓ=169	1	1.84	2.31
	2	Полоса 6×100 ГОСТ 103-76*			
		ℓ=100	1	0.471	
МШ-18	1	Уголок 90×90×8 ГОСТ 8509-86 ℓ=344	1	3.75	4.22
	2	Полоса 6×100 ГОСТ 103-76* ℓ=100	1	0.471	
МШ-19	1	Уголок 90×90×8 ГОСТ 8509-86 ℓ=519	1	5.66	6.13
	2	Полоса 6×100 ГОСТ 103-76* ℓ=100	1	0.471	

Привязан:

Инв. №

				407-3-627 .91	АС.И-59
Нач. отд.	Роменский		04.92	Марки МШ-3; МШ-18; МШ-19	Стадия: РП; Масса: —; Масштаб: 1:10
Н. контр.	Демкина		04.92		Лист: ; Листов:
ГИП	Калугина		04.92		СЕВЗАПЭНЕРГОСЕТЬПРОЕКТ С.-Петербург
Гл. спец.	Паршуков		04.92		
Нач. гр.	Алексеева		04.92		
Инж.	Бабак		04.92		

Подпись и дата | Инв. № подл.

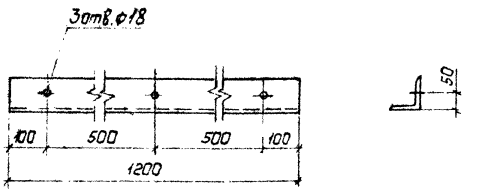

Привязан:

Инв. №

Нач.отд	Роменский		02.92
Н.контр	Демкина		02.92
ГИП	Калугина		02.92
Гл.спец	Паршуков		02.92
Нач.гр	Алексеева		02.92
Инж.тех	Сажина		02.92

407-3-627 .91 АС.У-60

Марка мш-4

Стадия	Масса	Масштаб
РП	13.1	1:10

Лист | Листов

Уголок 90х90х8-ГОСТ8509-86

СЕВЗАПЭНЕРГОСЕТЬПРОЕКТ
С.-Петербург

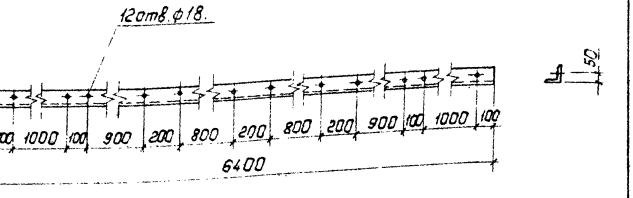

Привязан:

Инв. №

Взам. инв. №

Подпись и дата

Инв. № подл.

Нач.отд	Роменский		02.92
Н.контр	Демкина		02.92
ГИП	Калугина		02.92
Гл.спец	Паршуков		02.92
Нач.гр	Алексеева		02.92
Инж.тех	Сажина		02.92

407-3-627 .91 АС.У-61

Марка мш-9

Стадия	Масса	Масштаб
РП	69.8	1:20

Лист | Листов

Уголок 90х90х8-ГОСТ8509-86

СЕВЗАПЭНЕРГОСЕТЬПРОЕКТ

Марка	Поз.	Наименование	Кол.	Масса ед. кг	Масса кг
МШ-6	1	Швеллер 16 Гост 8240 - 89			105,1
		e=2580	2	36,6	
	2	Лист 6 Гост 19903-74*			
		S=200×200	4	0,9	
	3	Лист 10 Гост 19903-74*			
		S=600×600	1	28,2	

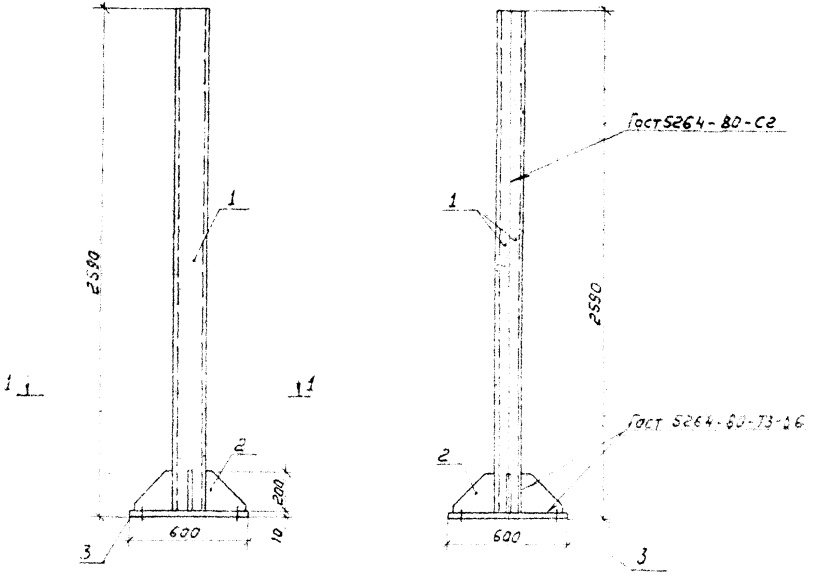

1-1

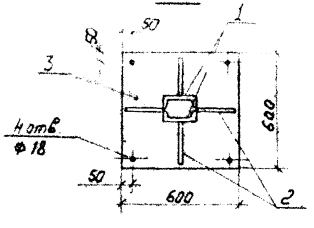

Привязан

Инв. N.

Нач. отд.	Раменский		02.92
Н. контр.	Демкина		02.92
Гип.	Калугина		02.92
Гл. спец.	Гарщуков		02.92
Нач. гр.	Алексеева		02.92
Инж.	Бибик		02.92

407-3-627 .91 АС.И-62

Марка МШ-6

Стадия	Масса	Масштаб
РП		1:20

Лист Листов

СЕВЗАПЭНЕРГОСЕТЬПРОЕКТ
С. Петербург

Альбом 5

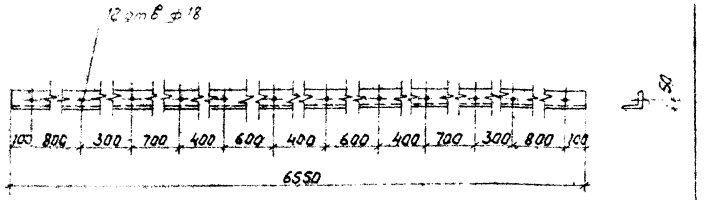

Привязан

Инв.N

				407-3-627.91 АС.И-63		
Нач.отд	Роменский		02.92	Марка МШ-7	Стадия: РП	Масса: 71.4	Масштаб: 1:20
Н.контр.	Демкина		02.92		Лист	Листов
ГИП	Калугина		02.92			
Гл.спец.	Поршуков		02.92			
Нач.гр.	Алексеева		02.92	Уголок 90×90×8-Гост 8509-86	СЕВЗАПЭНЕРГОСЕТЬПРОЕКТ С. Петербург	
Инж.тк	Сажина		02.92			

Инв.N подл. | Подпись и дата | Взам.инв.N

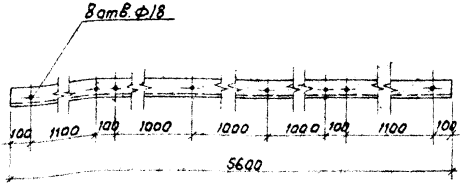



Привязан

Инв.N

				407-3-627.91 АС.И-64		
Нач.отд	Роменский		02.92	Марка МШ-8	Стадия: РП	Масса: 61.0	Масштаб: 1:20
Н.контр.	Демкина		02.92		Лист	Листов
ГИП	Калугина		02.92			
Гл.спец.	Поршуков		02.92			
Нач.гр.	Алексеева		02.92	Уголок 90×90×8-Гост 8509-86	СЕВЗАПЭНЕРГОСЕТЬПРОЕКТ	
Инж.тк	Сажина		02.92			

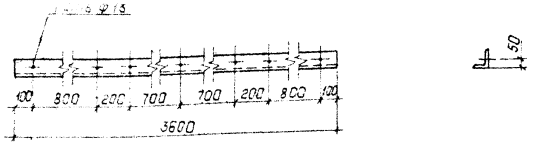

Привязан

Инв. №

Нач. отд.	Роменский		02.92
Н. контр.	Демкина		02.92
ГИП	Калугина		02.92
Гл. спец.	Паршуков		02.92
Нач. гр.	Алексеева		02.92
Инж. III к.	Сажина		02.92

407-3-627 .91 АС.И-65

Марка МШ-10

Стадия	Масса	Масштаб
РП	39.2	1:20

Лист | Листов

СЕВЗАПЭНЕРГОСЕТЬПРОЕКТ

С.-Петербург

Уголок 90×90×8-ГОСТ 8509-86

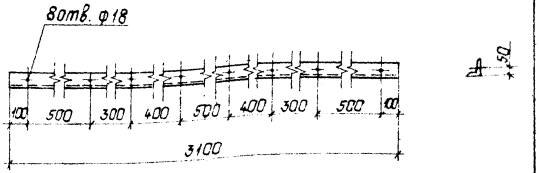

Привязан:

Инв. №

Нач. отд.	Роменский		02.92
Н. контр.	Демкина		02.92
ГИП	Калугина		02.92
Гл. спец.	Паршуков		02.92
Нач. гр.	Алексеева		02.92
Инж. III к.	Сажина		02.92

407-3-627 .91 АС.И-66

Марка МШ-11

Стадия	Масса	Масштаб
РП	33.8	1:20

Лист | Листов

СЕВЗАПЭНЕРГОСЕТЬПРОЕКТ

С.-Петербург

Уголок 90×90×8 -ГОСТ 8509-86

Инв. № подл. | Подпись и дата | Взам. инв. №

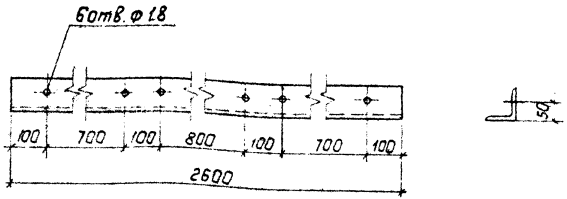

Привязан:

Инв. №

				407-3-627 .91 АС.И-67	
Нач.отд	Роменский		02.92	Марка МШ-12	Стадия: РП; Масса: 28.3; Масштаб: 1:10
Н.контр	Демкина		02.92		Лист; Листов
ГИП	Калугина		02.92	Уголок 90×90×8-ГОСТ 8509-86	СЕВЗАПЭНЕРГОСЕТЬПРОЕКТ С-Петербург
Гл.спец	Парщуков		02.92		
Нач.гр	Алексеева		02.92		
Инж.	Сажина		02.92		

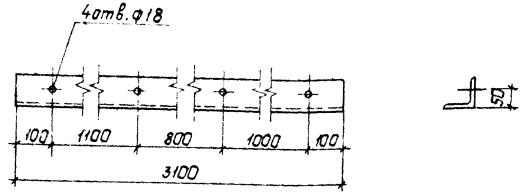

Привязан:

Инв. №

Инв. № подл. | Подпись и дата | Взам. инв. №

				407-3-627 .91 АС.И-68	
Нач.отд	Роменский		02.92	Марка МШ-13	Стадия: РП; Масса: 33.8; Масштаб: 1:10
Н.контр	Демкина		02.92		Лист; Листов
ГИП	Калугина		02.92	Уголок 90×90×8-ГОСТ 8509-86	СЕВЗАПЭНЕРГОСЕТЬПРОЕКТ С-Петербург
Гл.спец	Парщуков		02.92		
Нач.гр	Алексеева		02.92		
Инж.	Сажина		02.92		

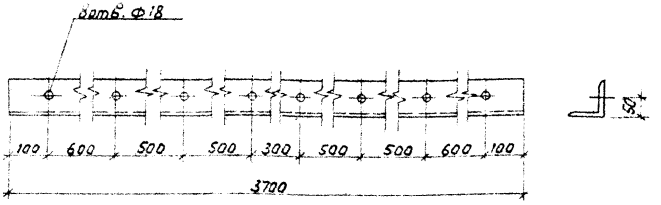

Привязан

Инв. N

Нач.отд.	Роменский		02.92
Н.контр.	Демкина		02.92
ГИП	Калугина		02.92
Гл.спец.	Паршуков		02.92
Нач.гр.	Алексеева		02.92
Инж.II к.	Сажина		02.92

407-3-627 .91 АС.И-69

Марка МШ-14

Стадия	Масса	Масштаб
РП	40.3	1:20

Лист | Листов

Уголок 90×90×8-Гост 8509-86

СЕВЗАПЭНЕРГОСЕТЬПРОЕКТ
С. Петербург.

Взам. инв. N | Подпись и дата | Инв. N подл.

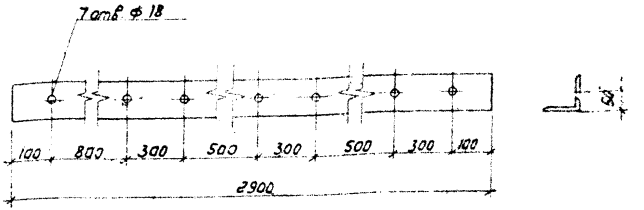

Привязан

Инв. N

Нач.отд.	Роменский		02.92
Н.контр.	Демкина		02.92
ГИП	Калугина		02.92
Гл.спец.	Паршуков		02.92
Нач.гр.	Алексеева		02.92
Инж.II к.	Сажина		02.92

407-3-627 .91 АС И-70

Марка МШ-15

Стадия	Масса	Масштаб
РП	31.6	1:20

Лист | Листов

Уголок 90×90×8-Гост 8509-86

СЕВЗАПЭНЕРГОСЕТЬПРОЕКТ

Альбом 5

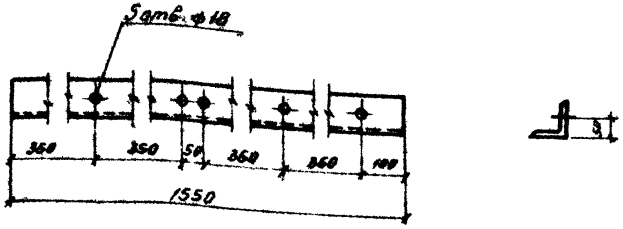

Привязан:

Инв №

Нач. отд.	Роменский		04.92
Н.контр.	Демкина		04.92
ГИП	Калугина		04.92
Гл.спец.	Паршуков		04.92
Нач. гр.	Алексеева		04.92
Инж. ф.к.	Сатина		04.92

407-3-627 .91 АС.И-71

Марка МШ-16

Стадия	Масса	Масштаб
РП	16,9	1:10

Лист | Листов

Уголок 90×90×8-ГОСТ 8509-86

СЕВЗАПЭНЕРГОСЕТЬПРОЕКТ С-Петербург

Формат А4

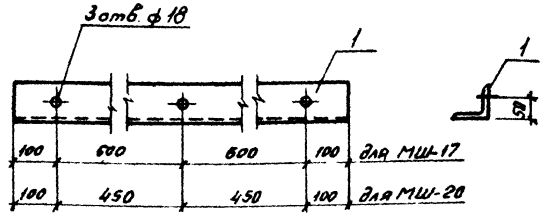

Марка	Поз	Наименование	Кол	Масса ед кг	Масса, кг
МШ-17	1	Уголок 90×90×8 ГОСТ 8509-86			15.3
		l=1400	1	15.3	
МШ-20	1	Уголок 90×90×8 ГОСТ 8509-86			12.0
		l=1100	1	12.0	

Подпись и дата | Взам. инв. №

Инв. № подл.

Привязан:

Инв. №

Нач. отд.	Роменский		04.92
Н.контр.	Демкина		04.92
ГИП	Калугина		04.92
Гл.спец.	Паршуков		04.92
Нач. гр	Алексеева		04.92
Инж. ф.к.	Сатина		04.92

407-3-627 .91 АС И-72

Марки МШ-17 МШ-20

Стадия	Масса	Масштаб
РП	—	1:10

Лист | Листов

СЕВЗАПЭНЕРГОСЕТЬПРОЕКТ

Марка	Поз	Наименование	Кол	Масса ед. кг	Масса кг
		Швеллер 10 Гост 8240-89			
	1	С = 810	2	7.0	
		Уголок 50×50×5 Гост 8509-86			
	2	С = 400	4	1.5	
	3	С = 1350	4	5.2	
		Уголок 100×100×7 Гост 8509-86			
ОМ-1	4	С = 400	2	4.3	71.4
		Лист 10×60 Гост 19903-74			
	5	С = 100	4	0.5	
		А-I-20 Гост 5781-82			
	6	С = 420	12	1.1	
	7	С = 300	4	0.7	
	8	С = 400	4	1.0	

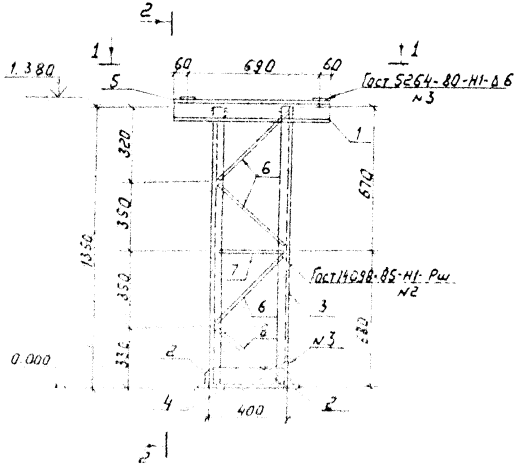

2-2

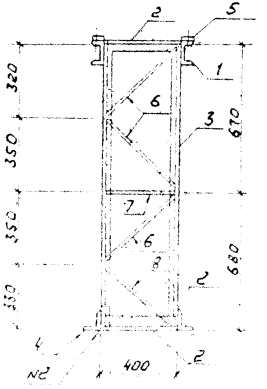

1-1

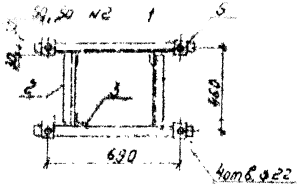

Привязан

Инв.№

				407-3-627 .91 АС.И-7.3
Нач отд	Романский		02.92	Опора ОМ-1 под выключатель ВМУЭ-356-25/1350УХЛ1
Н.контр	Ломкина		02.92	
ГИП	Калугина		02.92	
Гл спец	Паршуков		02.92	
Нач гр	Алексеева		02.92	
Техн к	Назарова		02.92	

Стадия	Масса	Масштаб
РП		1:20
Лист	Листов	

СЕВЗАПЭНЕРГОСЕТЬПРОЕКТ

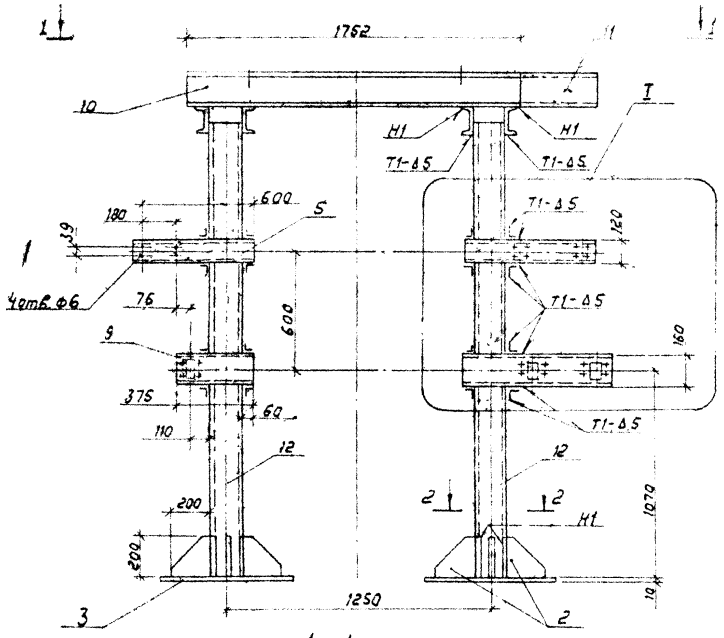

1 – 1

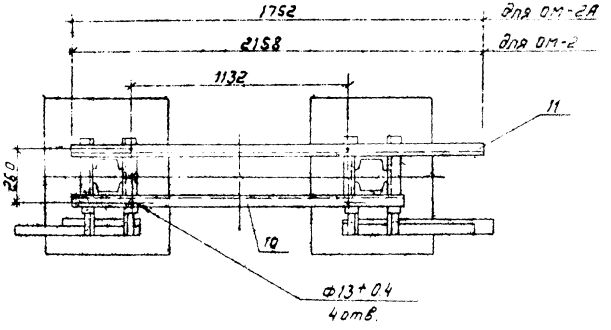

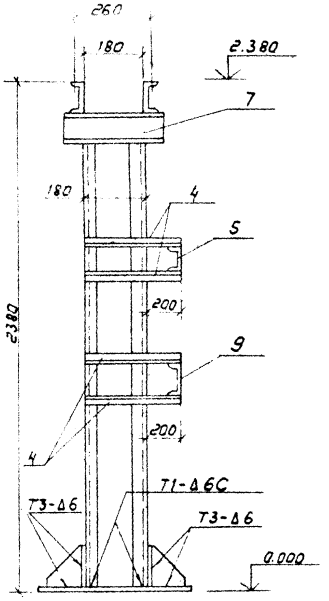

Сварные швы по ГОСТ 5264-80

Привязан

Инв. №

Нач. отд.	Роменский		02.92
Н. контр.	Демкина		02.92
ГИП	Калугина		02.92
Гл. спец.	Поршуков		02.92
Нач. гр.	Алексеева		02.92
Техник	Нагорная		02.92

407-3-627.91 АС.И-74

Опора ОМ-2 под развединитель РР3-2-35/1000. Опора ОМ-2А под развединитель РР3-1-35/1000.

Стадия	Масса	Масштаб
РП	—	1:20
Лист 1	Листов 3	

СЕВЗАПЭНЕРГОСЕТЬПРОЕКТ

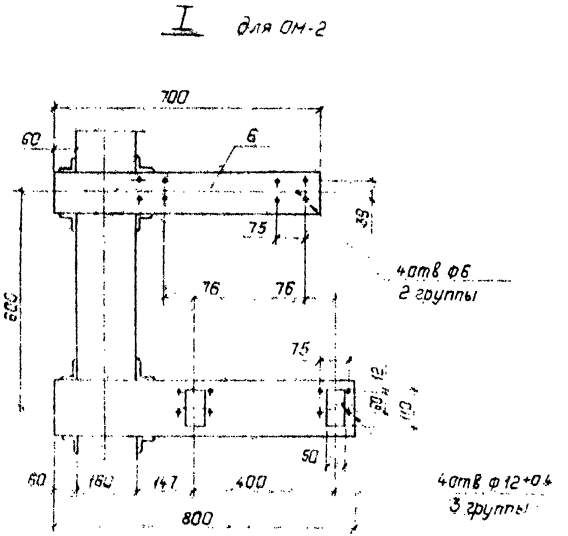

Марка	Поз.	Обозначение	Кол.	Масса, ед. кг	Масса кг
ОМ-2		Лист 6×200 - ГОСТ 19903-74*			350
	1	ℓ=200	4	1.9	
	2	ℓ=230	8	2.07	
		Лист 10×600 - ГОСТ 19903-74*			
	3	ℓ=700	2	4.4	
		Уголок 50×50×5 - ГОСТ 8509-86			
	4	ℓ=380	16	1.44	
		Швеллер 12 - ГОСТ 8240-89			
	5	ℓ=600	1	6.24	
	6	ℓ=700	1	7.28	
		Швеллер 16 - ГОСТ 8240-89			
	7	ℓ=340	4	4.8	
	8	ℓ=375	1	5.32	
	9	ℓ=800	1	11.36	
	10	ℓ=1752	1	24.9	
	11	ℓ=2168	1	30.8	
	12	ℓ=2330	4	33.1	

Привязан:

Инв. №

Нач. гр.	Роменский		02.92
Н. контр.	Демкина		02.92
ГИП	Калугина		02.92
Гл. спец.	Поршуков		02.92
Нач. гр.	Алексеева		02.92
Техник	Нагорная		02.92

407-3-627 .91 АС.И-74

Опора ОМ-2 под разъединитель РРЗ-2-35/1000 Опора ОМ-2А под разъединитель РРЗ-1-35/1000

Стадия	Масса	Масштаб
РП	—	1:20

Лист 2 | Листов

СЕВЗАПЭНЕРГОСЕТЬПРОЕКТ

I для ОМ-2А

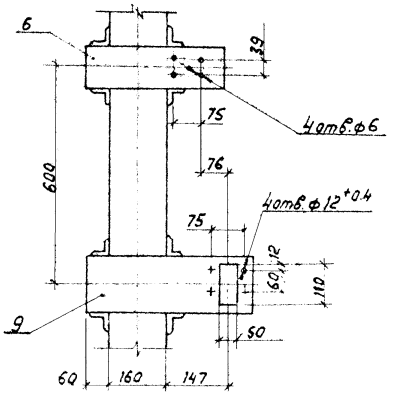

2-2

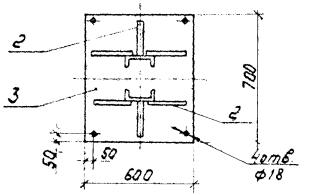

Марка	Поз	Наименование	Кол	Масса ед. кг	Масса кг
		Лист 6х200 - ГОСТ 19903-74*			
	1	С=200	4	1.9	
	2	С=230	8	2.07	
		Лист 10х600 - ГОСТ 19903-74*			
	3	С=700	2	44	
		Уголок 50х50х6 ГОСТ 8509-86			
	4	С=380	16	1.44	
ОМ-2А		Швеллер 12 - ГОСТ 8240-89			334.4
	5	С=600	1	6.24	
	6	С=320	1	3.33	
		Швеллер 16 - ГОСТ 8240-89			
	7	С=340	4	4.8	
	8	С=375	1	5.32	
	9	С=420	1	5.96	
	10	С=1752	1	24.9	
	11	С=1752	1	24.9	
	12	С=2330	4	33.1	

Привязан

Инв. N

Нач. отд.	Раменский		02.92
Н. контр.	Деткина		02.92
ГИП	Калугина		02.92
Гл. спец.	Паршуков		02.92
Нач. гр.	Алексеева		02.92

407-3-627 .91 АС.И-74

Опора ОМ-2 подразделитель РР3-2-35/1000.
Опора ОМ-2А подразделитель РР3-1-35/1000

Стадия	Масса	Масштаб
РП	—	1:20
Лист 3	Листов	

СЕВЗАПЭНЕРГОСЕТЬПРОЕКТ

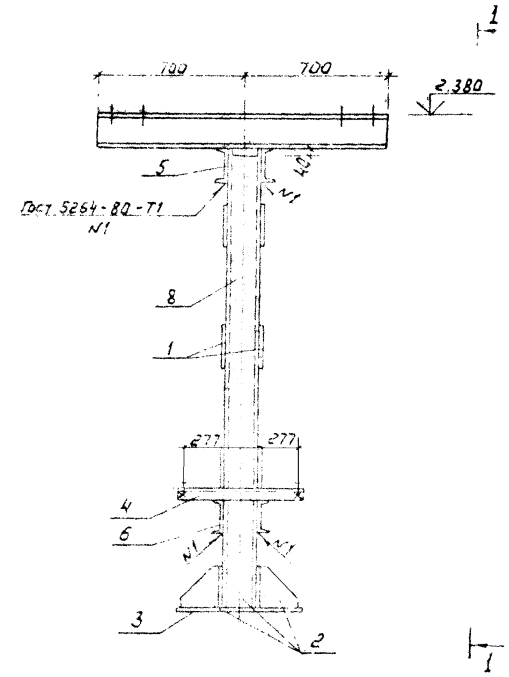

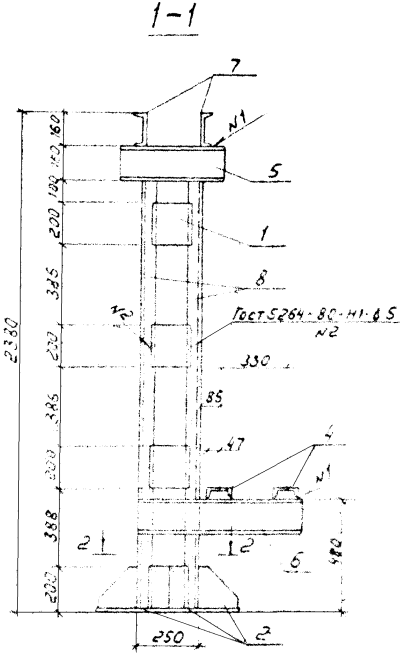

Марка	Поз	Наименование	Кол	Масса, ед кг	Масса, кг
ОМ-3		Лист 6×200 Гост 19903-74*			201,6
	1	e=200	8	1.9	
	2	e=200	4	0,9	
		Лист 10×700-Гост 19903-74*			
	3	e=600	1	32,8	
		Швеллер 12-Гост 8240-89			
	4	e=600	2	6,2	
		Швеллер 16-Гост 8240-89			
	5	e=500	2	7,1	
	6	e=760	2	10,8	
	7	e=1400	2	19,9	
	8	e=2170	2	31	

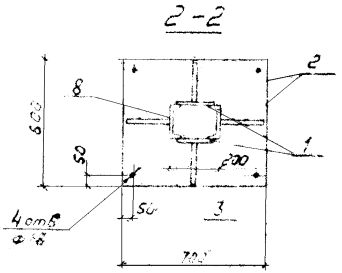

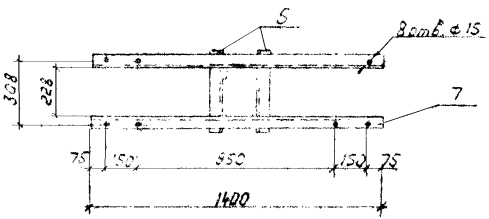

Привязан

Инв. N

Нач. гр.	Роменский		02.92
Н. контр.	Демкина		02.92
ГИП	Калугина		02.92
Гл. спец	Паршуков		02.92
Нач. гр	Алексеева		02.92

407-3-627 .91 АС.И-75

Опора ОМ-3 под трансформатор напряжения НОМ-35-66У1

Стадия	Масса	Масштаб
РП	—	1:20
Лист	Листов	

СЕВЗАПЭНЕРГОСЕТЬПРОЕКТ

Альбом 5

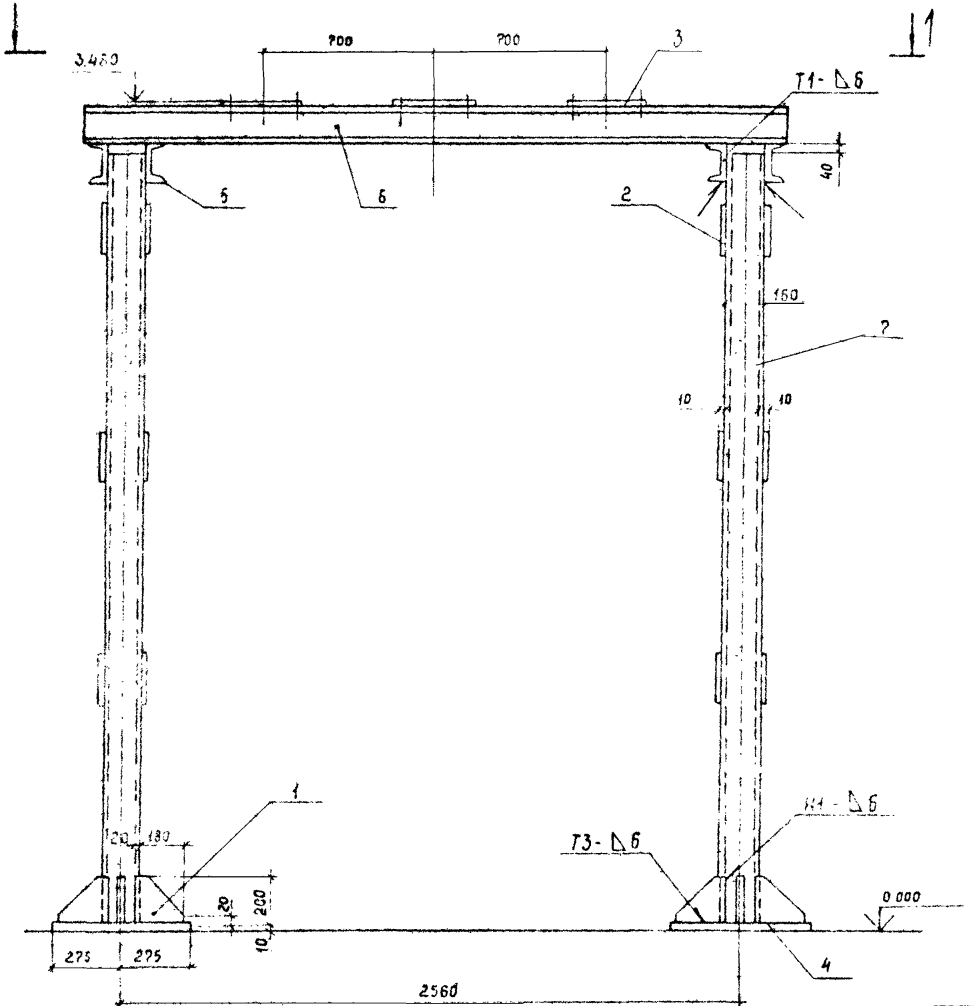

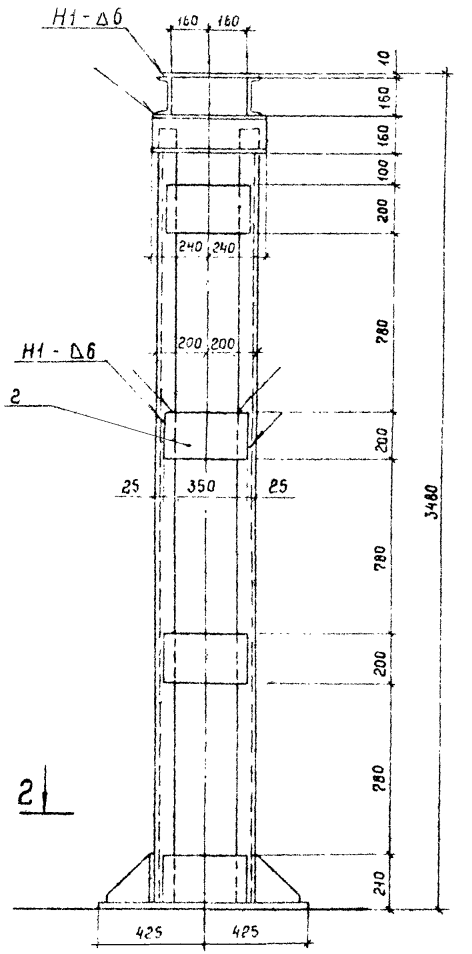

Привязан			
Инв. №			
Нач. отд.	Ретенский		02.92
Н. контр	Деткина		02.92
ГИП	Калугина		02.92
Гл. спец	Пашунов		02.92
Нач. тр	Алексеева		02.92
Техник	Новоженя		02.92

407-3-627.91 АС.Ц-76

Опора ОМ-4 под трансформатор тока ТПОЛ-35У3

Стадия	Масса	Масштаб
РП	—	1:20

Лист 1 Листов 2

СЕВЗАПЭНЕРГОСЕТЬПРОЕКТ

Марка	Поз	Наименование	Кол	Масса	Масса
ОМ-4		Лист 10×200 ГОСТ 19903-74*			386.5
	1	ℓ=200	8	1.6	
	2	ℓ=350	12	5.5	
	3	Лист 10×350 ГОСТ 19903-74*			
		ℓ=400	3	10.9	
	4	Лист 10×550 ГОСТ 19903-74*			
		ℓ=850	2	36.2	
		Швеллер 16 ГОСТ 8240-89			
	5	ℓ=480	4	6.8	
	6	ℓ=2880	2	40.9	
	7	ℓ=3260	2	46.3	

1-1

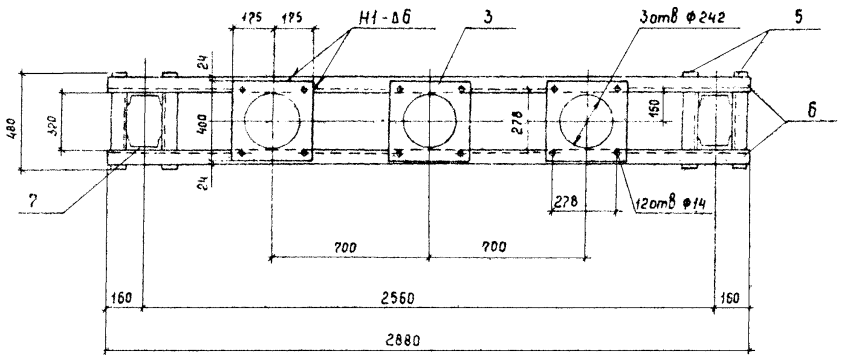

2-2

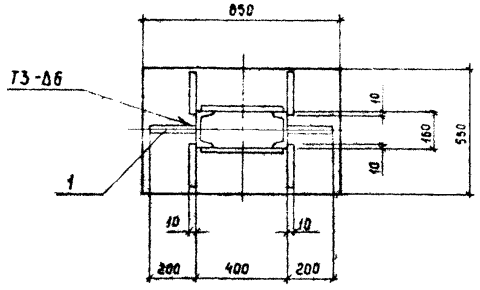

Сварные швы по ГОСТ 5264-80

Привязан

Инв. №

Нач.отд.	Ременский		02.92
Н.контр.	Демкина		02.92
ГИП	Калугина		02.92
Гл.спец	Паршиков		02.92
Нач.гр.	Алексеева		02.92
Техник	Назарова		02.92

407-3-627.91 АС.И-76

Опора ОМ-4 под трансформатор тока ТПОЛ-35У3

Стадия	Масса	Масштаб
РП	—	1:20

Лист | Листов 2

СЕВЗАПЭНЕРГОСЕТЬПРОЕКТ
г. Санкт-Петербург

Марка	Поз	Наименование	Кол	Масса ед, кг	Масса кг
ОМ-5	1	Лист 6×200-ГОСТ 19903.04-74*			132
		ℓ = 200	4	0,9	
	2	Лист 10×600-ГОСТ 19903.03-74*			
		ℓ = 600	1	28,2	
	3	Уголок 50×50×5-ГОСТ 8509-86			
		ℓ = 280	6	1,05	
	4	ℓ = 320	1	1,21	
	5	Швеллер 12-ГОСТ 8240-89			
		ℓ = 390	4	4,05	
	6	Швеллер 16-ГОСТ 8240-89			
		ℓ = 2690	2	38,2	

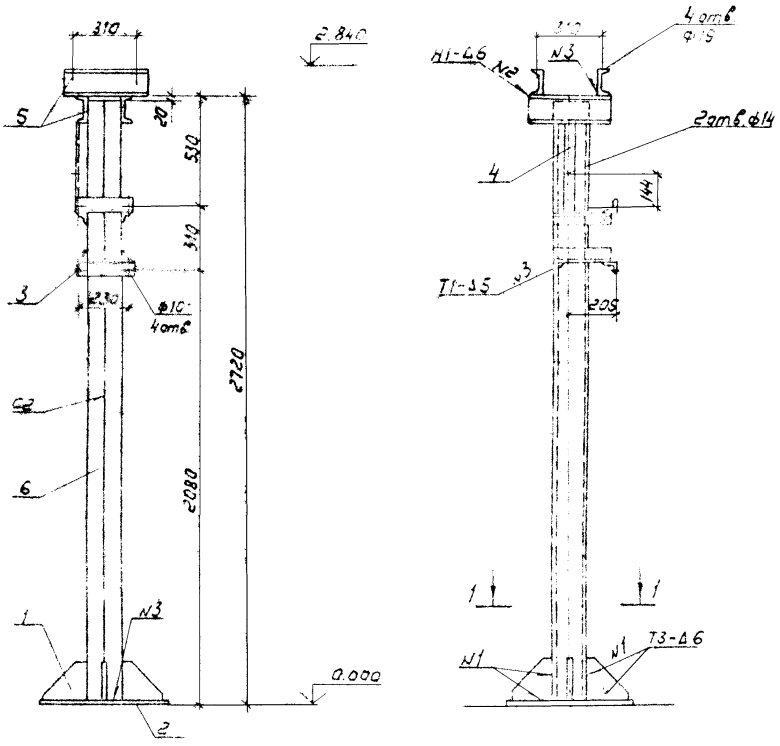

Сварные швы по ГОСТ 5264-80

1-1

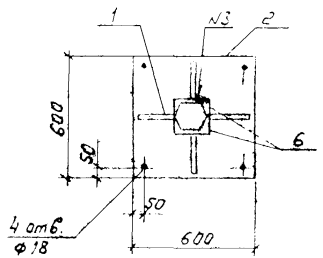

Привязан

Инв. №

Нач. отд	Ротенский		02.92
Н. контр.	Демкина		02.92
ГИП	Калугина		02.92
Гл. спец.	Поршуков		02.92
Нач. гр.	Алексеева		02.92
Техник	Назорная		02.92

407-3-627 .91 АС.И-77

Опора ОМ-5 под конденсатор связи СМП-66 √3-4.491

Стадия	Масса	Масштаб
РП	—	1:20
Лист	Листов 1	

СЕВЗАПЭНЕРГОСЕТЬПРОЕКТ

Альбом 5

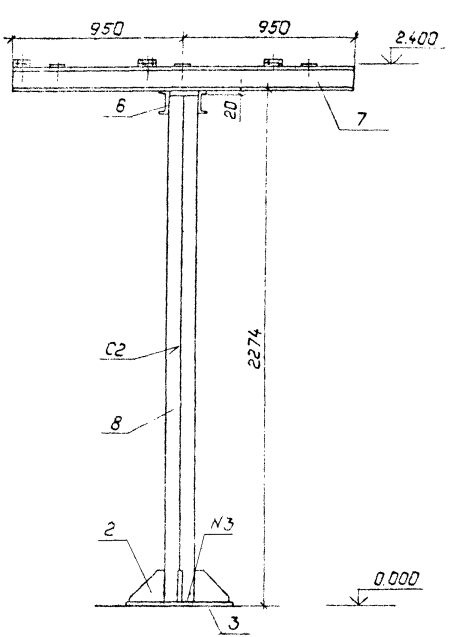

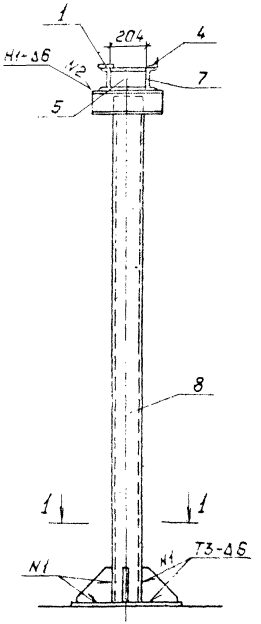

1 – 1

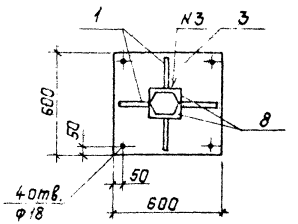

1. Сварные швы по ГОСТ 5264-80

Привязан:

Инв. №

Нач. отд	Раменский		02.92
Н. контр.	Демкина		02.92
ГИП	Калугина		02.92
Гл. спец.	Паршуков		02.92
Нач. гр.	Алексеева		02.92
Техник	Наборная		02.92

407-3-627 .91 АС.У-78

Опора ОМ-6 под разрядник РВС-35

Стадия	Масса	Масштаб
РП	—	1:20

Лист 1 Листов 2

СЕВЗАПЭНЕРГОСЕТЬПРОЕКТ

С.-Петербург

2-2

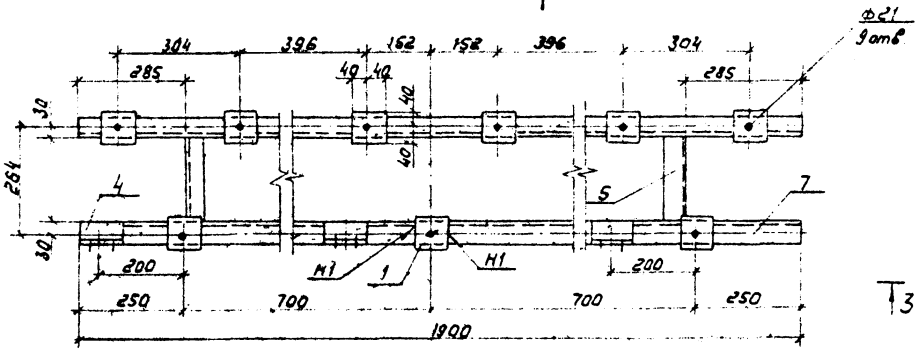

3-3

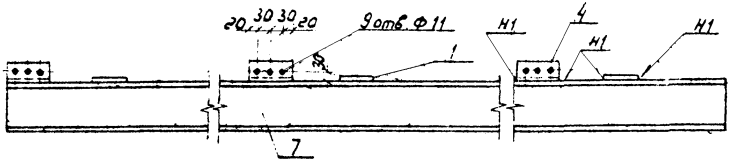

4-4

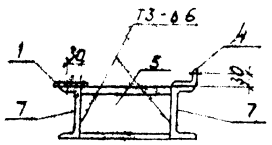

Марка	Поз.	Наименование	Кол	Масса,	Масса,
		Лист 6×80-Гост19903-74*			
	1	С=80	9	0.3	
		Лист 6×200-Гост19903-74*			
	2	С=200	4	0.9	
		Лист 10×600-Гост19903-74*			
	3	С=600	1	28.2	
		Уголок 50×50×5-Гост8509-86			159,7
ОМ-6	4	С=100	3	0.4	
		Швеллер 12-Гост 8240-89			
	5	С=204	2	2.1	
	6	С=390	4	4.05	
	7	С=1900	2	19.8	
		Швеллер 16-Гост 8240-89			
	8	С=2244	2	32.0	

Сварные швы по ГОСТ 5264-80

Привязан

Инв. N

Нач.отд.	Романский		02.92
Н.контр.	Демкина		02.92
ГИП	Калугина		02.92
Гл.спец.	Горшукова		02.92
Нач.гр.	Алексеева		02.92
Техник	Нагорная		02.92

407-3-627.91 АС.И-ТВ

Опора ОМ-6 под разрядник РВС-35

Стадия	Масса	Масштаб
РП	—	1:10
Лист 2	Листов	

СЕВЗАПЭНЕРГОСЕТЬПРОЕКТ
С.Петербург

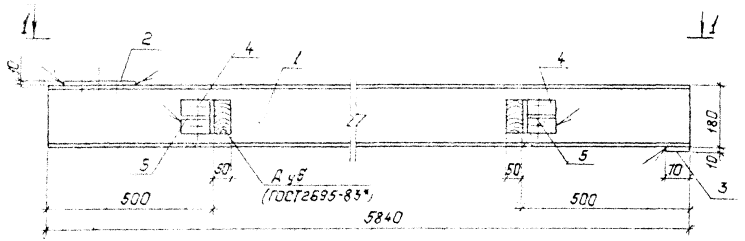

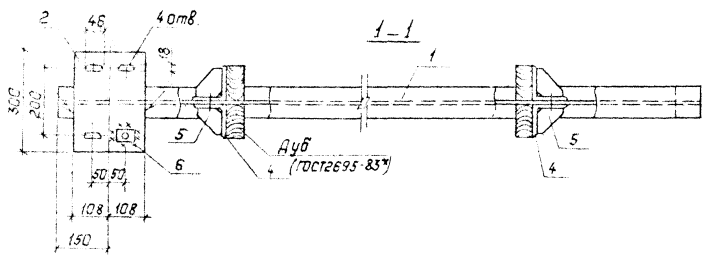

Марка	Поз	Наименование	Кол.	Масса, ед. кг	Масса, кг
МБ-1	1	Двутавр 18 ГОСТ 8239-89 ℓ=5840	1	107.5	120.02
	2	Лист 10 ГОСТ 19903-74* S=300×216	1	5.1	
	3	Полоса 10×70 ГОСТ 103-76* ℓ=90	1	0.5	
	4	Уголок 130×100×7 ГОСТ 8509-86 ℓ=100	4	1.08	
	5	Полоса 8×90 ГОСТ 103-76* ℓ=90	4	0.5	
	6	Полоса 8×40 ГОСТ 103-76* ℓ=60	4	0.15	

Сварные швы по ГОСТ 5264-80-Н1-Δ8

Привязан:

Инв. №

407-3-627 .91 АС.И-79

Крамбалка
МБ-1

Нач.отд	Роменский		02.92
Н.контр	Демкина		02.92
ГИП	Малушина		02.92
Гл.спец.	Першуков		02.92
Нач.гр.	Сергеева		02.92

Стадия	Масса	Масштаб
РП	—	1
Лист	Листов	

СЕВЗАПЭНЕРГОСЕТЬПРОЕКТ

gost.e-ecolog.ru